Ordinary Gazette Part - I / 2004

Issue No.	Date	Department
Issue No.1	01-01-2004	This Gazette may contain multiple departments/offices
Issue No.2	08-01-2004	This Gazette may contain multiple departments/offices
Issue No.3	15-01-2004	This Gazette may contain multiple departments/offices
Issue No.4	22-01-2004	This Gazette may contain multiple departments/offices
Issue No.5	29-01-2004	This Gazette may contain multiple departments/offices
Issue No.6	05-02-2004	This Gazette may contain multiple departments/offices
Issue No.7	12-02-2004	This Gazette may contain multiple departments/offices
Issue No.8	19-02-2004	This Gazette may contain multiple departments/offices
Issue No.9	26-02-2004	This Gazette may contain multiple departments/offices
Issue No.10	04-03-2004	This Gazette may contain multiple departments/offices
Issue No.11	11-03-2004	This Gazette may contain multiple departments/offices
Issue No.12	18-03-2004	This Gazette may contain multiple departments/offices
Issue No.13	25-03-2004	This Gazette may contain multiple departments/offices
Issue No.14	01-04-2004	This Gazette may contain multiple departments/offices
Issue No.15	08-04-2004	This Gazette may contain multiple departments/offices
Issue No.16	15-04-2004	This Gazette may contain multiple departments/offices
Issue No.17	22-04-2004	This Gazette may contain multiple departments/offices
Issue No.18	29-04-2004	This Gazette may contain multiple departments/offices
Issue No.19	06-05-2004	This Gazette may contain multiple departments/offices
Issue No.20	13-05-2004	This Gazette may contain multiple departments/offices
Issue No.21	20-05-2004	This Gazette may contain multiple departments/offices
Issue No.22	27-05-2004	This Gazette may contain multiple departments/offices
Issue No.23	03-06-2004	This Gazette may contain multiple departments/offices
Issue No.24	10-06-2004	This Gazette may contain multiple departments/offices
Issue No.25	17-06-2004	This Gazette may contain multiple departments/offices
Issue No.26	24-06-2004	This Gazette may contain multiple departments/offices
Issue No.27	01-07-2004	This Gazette may contain multiple departments/offices

Ordinary Gazette Part - I / 2004

Issue No.	Date	Department
Issue No.28	08-07-2004	This Gazette may contain multiple departments/offices
Issue No.29	15-07-2004	This Gazette may contain multiple departments/offices
Issue No.30	22-07-2004	This Gazette may contain multiple departments/offices
Issue No.31	29-07-2004	This Gazette may contain multiple departments/offices
Issue No.32	05-08-2004	This Gazette may contain multiple departments/offices
Issue No.33	12-08-2004	This Gazette may contain multiple departments/offices
Issue No.34	19-08-2004	This Gazette may contain multiple departments/offices
Issue No.35	26-08-2004	This Gazette may contain multiple departments/offices
Issue No.36	02-09-2004	This Gazette may contain multiple departments/offices
Issue No.37	09-09-2004	This Gazette may contain multiple departments/offices
Issue No.38	16-09-2004	This Gazette may contain multiple departments/offices
Issue No.39	23-09-2004	This Gazette may contain multiple departments/offices
Issue No.40	30-09-2004	This Gazette may contain multiple departments/offices
Issue No.41	07-10-2004	This Gazette may contain multiple departments/offices
Issue No.42	14-10-2004	This Gazette may contain multiple departments/offices
Issue No.43	21-10-2004	This Gazette may contain multiple departments/offices
Issue No.44	28-10-2004	This Gazette may contain multiple departments/offices
Issue No.45	04-11-2004	This Gazette may contain multiple departments/offices
Issue No.46	11-11-2004	This Gazette may contain multiple departments/offices
Issue No.47	18-11-2004	This Gazette may contain multiple departments/offices
Issue No.48	25-11-2004	This Gazette may contain multiple departments/offices
Issue No.49	02-12-2004	This Gazette may contain multiple departments/offices
Issue No.50	09-12-2004	This Gazette may contain multiple departments/offices
Issue No.51	16-12-2004	This Gazette may contain multiple departments/offices
Issue No.52	23-12-2004	This Gazette may contain multiple departments/offices
Issue No.53	30-12-2004	This Gazette may contain multiple departments/offices

REGISTERED No. G-BA-14-E

©

सत्यमेव जयते

The Gujarat Government Gazette

[PUBLISHED BY AUTHORITY]

Vol. XLV] THURSDAY, JANUARY 1, 2004 / PAUSA 11, 1925 [No. 1

Separate paging is given in each part of the Supplement to the Central Gazette and central section in order that it may be filed as a separate compilation

PART I

SUPPLEMENT TO THE CENTRAL GAZETTE AND CENTRAL SECTION

CONTENT

Part I, Part I-A, Part I-B and Part I-L

		Pages			Pages
Part-I	Government Notifications, Appointment Promotion, Leave of Absence, Rules and Order (other than those published in Part I-A, IV-A, IV-B and IV-C pertaining only to the Supplement to the Central Gazette.	1-18	Part I-B	Government Notifications, Published under Land Acquisition Act only.	1-12
Part I-A	Orders and Notifications, other than those published in Part IV-B, order the Bombay Local Boards, Village Pan - chayats, Municipal Boroughs, District Municipal Primary Education and Local Fund Audit Act, pertaining only to the Supplement to the Central Gazette.	1	Part I-L	Notifications and Orders Awards other than those published in Parts I, IV-A. Disputes Act, and Gujarat Industrial Relations Act.	1-108

MISCELLANEOUS NOTIFICATION, APPOINTMENTS, ETC.

પોલીસ કમિશનર દ્વારા

જાહેરનામું

મુંબઈ પોલીસ અધિનિયમ, સને ૧૯૫૧ના ૨૨મા અધિનિયમની કલમ-૩૭ (૩) મુજબનો.

નંબર ઉ/ગપક/વિશા/૭૯૩/૨૦૦૩.- અમદાવાદ શહેર પોલીસ કમિશનર હકુમત વિસ્તારમાં જાહેર વ્યવસ્થા જાળવવાની જરૂર જણાય છે.

વાસ્તે હું, કે. આર. કૌશિક, પોલીસ કમિશનર, અમદાવાદ શહેર, મુંબઈ પોલીસ અધિનિયમ સને ૧૯૫૧ના ૨૨મા અધિનિયમની કલમ ૩૭ (૩) થી મને મળેલ સત્તાની રૂએ ફરમાવું છું કે, નીચે જણાવેલ વિસ્તારમાં તારીખ ૧૬મી ડિસેમ્બર, ૨૦૦૩ના કલાક ૦૦.૦૦ થી તા. ૩૧મી ડિસેમ્બર, ૨૦૦૩ના કલાક ૨૪-૦૦ સુધી ચાર કરતાં વધારે માણસોએ ભેગા થવું નહીં અગર કોઈ સભા ભરવી કે બોલાવવી નહીં તેમજ કોઈ સરઘસ કાઢવું નહીં.

વિસ્તાર : અમદાવાદ શહેર પોલીસ કમિશનરનો હકુમત હેઠળનો વિસ્તાર.

INDEX

અપવાદ: આ હુકમ જે વ્યક્તિ સરકારી ફરજ અથવા કામગીરીમાં હોય તેમજ હોમગાર્ડઝ જેઓ ફરજ પર હોય તેઓ તથા સ્મશાનયાત્રા અને લગ્નના વરઘોડાને લાગું પડતો નથી.

આ હુકમનો ભંગ કરનાર અથવા ઉલ્લંઘન કરનાર સને ૧૯૫૧ના મુંબઈ પોલીસ અધિનિયમની કલમ ૧૩૫ની પેટા કલમ (૩) હેઠળ અને ભારતના ફોજદારી અધિનિયમ સને ૧૮૬૦ની કલમ ૧૮૮ મુજબ શિક્ષાને પાત્ર થશે.

આજ તારીખ ૧૩ માહે ડિસેમ્બર સને ૨૦૦૩ના રોજ મારી સહી અને સિક્કો કરી આપ્યા.

કે. આર. કૌશિક,
પોલીસ કમિશનર,
અમદાવાદ શહેર.

અધિક જિલ્લા મેજીસ્ટ્રેટ, દ્વારા

હુકમ

મુંબઈ પોલીસ અધિનિયમ ૧૯૫૧ની કલમ-૩૭ (૩) અન્વયે કરેલો.

નંબર ડીસીબી/એમએજી/બીપીએ/રજી. નં. ૬૦/૨૦૦૩.- મુંબઈ પોલીસ અધિનિયમ (સને ૧૯૫૧ના ૨૨મા) અધિનિયમ કલમ-૩૭ (૩) પ્રમાણે મને મળેલ સત્તાની રૂએ હું, જે. સી. ચુડાસમા, અધિક જીલ્લા મેજિસ્ટ્રેટ, વલસાડ, નાતાલનો તહેવાર તથા કાયદો અને વ્યવસ્થાની પરિસ્થિતિ ધ્યાને લેતાં આ જિલ્લામાં જાહેર શાંતિ સલામતી જાળવવા સારૂં માણસોનું સરઘસ કાઢવાનું તેમજ સભા ભરવાની મનાઈ ફરમાવવાની મનાઈ જરૂર જણાય છે.

વાસ્તે હું, જે. સી. ચુડાસમા, અધિક જિલ્લા મેજિસ્ટ્રેટ, વલસાડ મુંબઈ પોલિસ અધિનિયમ, ૧૯૫૧ (સને ૧૯૫૧નો ૨૨મો) ની કલમ-૩૭ની પેટા કલમ-૩થી મને મળેલ સત્તાની રૂએ ફરમાવું છું કે, સક્ષમ અધિકારીની મંજુરી વિના વલસાડ જીલ્લામાં તારીખ ૧૭મી ડિસેમ્બર, ૨૦૦૩ થી તારીખ ૩૦મી ડિસેમ્બર, ૨૦૦૩ સુધી અને અધિકૃત રીતે/ગેરકાયદેસર રીતે ચાર કરતાં વધુ માણસોની કોઈ સભા કરવી કે બોલાવવી નહીં, સરઘસ કાઢવું નહીં. તેમજ કોઈ સરઘસ કાઢવું નહીં.

આ હુકમ લગ્નના વરઘોડા કે સ્મશાન યાત્રા કે એસ. ટી. બસમાં, રેલ્વેમાં મુસાફરી કરવા માંગતા, મંદિર, મસ્જિદ, દેવળમાં પ્રાર્થના માટે જતી, પરવાનગી મેળવનાર બોનોફાઈડ વ્યક્તિઓને લાગુ પડશે નહીં.

આ હુકમનો ભંગ અથવા ઉલ્લંઘન કરનારને મુંબઈ પોલીસ અધિનિયમ ૧૯૫૧ (સને ૧૯૫૧નો ૨૨મા) ની કલમ-૧૩૫ (૩) મુજબ અથવા ભારતીય ફોજદારી અધિનિયમ ૧૮૬૦ની કલમ-૧૮૮ અનુસાર સજાને પાત્ર થશે.

આજ તારીખ ૧૬મી ડિસેમ્બર, ૨૦૦૩ના રોજ મારી સહી મુદ્રા કરી છે.

હુકમ

મુંબઈ પોલીસ અધિનિયમ-૧૯૫૧ની કલમ-૩૭ (૧) અન્વયે કાઢેલો.

નંબર ડીસીબી/એમએજી/બીપીએ/રજી. નં. ૬૧/૨૦૦૩.- મુંબઈ પોલીસ અધિનિયમ (સને ૧૯૫૧ના ૨૨મા) અધિનિયમ કલમ-૩૭ (૧) પ્રમાણે મને મળેલ સત્તાની રૂએ હું, જે. સી. ચુડાસમા, અધિક જીલ્લા મેજિસ્ટ્રેટ, વલસાડ, નાતાલનો તહેવાર તથા કાયદો અને વ્યવસ્થાની પરિસ્થિતિ અનુલક્ષીને આ જીલ્લામાં જાહેર શાંતિ, કાયદો અને વ્યવસ્થાની પરિસ્થિતિ જાળવવા સારૂ જરૂરી જણાતાં ફરમાવું છું કે, વલસાડ જીલ્લાનાં સમગ્ર વિસ્તારમાં કોઈપણ સમય માટે નીચે જણાવેલ તારીખ ૧૭મી ડિસેમ્બર, ૨૦૦૩ થી તારીખ ૩૦મી ડિસેમ્બર, ૨૦૦૩ સુધીનાં સમય માટે કૃત્યો કરવા ઉપર પ્રતિબંધ ફરમાવું છું.

કૃત્યો:-

(ક) શસ્ત્રો, દંડા, તલવાર, ભાલા, સોટા, બંદુક, ચપ્પુ, છરા, લાકડી અથવા શારિરીક હિંસા પહોંચાડવામાં ઉપયોગ થઈ શકે તેવી બીજી ચીજો લઈ જવાની મનાઈ.

(ખ) સ્ફોટક પદાર્થ લઈ જવાની.

(ગ) કોઈપણ સરઘસમાં જતી અથવા પેટાવેલી મશાલ લઈ જવાની.

(ઘ) વ્યક્તિઓ અથવા તેના શબ અથવા આકૃતિઓ અથવા પૂતળા દેખાડવાની.

(ચ) અપમાન કરવાના ઈરાદાથી બિભત્સ સૂત્રો પોકારવાની, અશ્લિલ ગીતો ગાવાની અથવા ટોળામાં ફરવાની.

(છ) જેનાથી સુરૂચિ અથવા નીતિનો ભંગ થાય તેવું ભાષણ કરવાની તેવા હાવભાવ કરવાની તેવી ચેષ્ટા કરવાની તથા ચિત્રો, પત્રિકા, બોર્ડ અથવા બીજી કોઈપણ પદાર્થ અથવા વસ્તુ તૈયાર કરવા બતાવવા તથા ફેલાવો કરવાની.

આ હુકમ ખંડ (ક) નીચેની વ્યક્તિઓને લાગુ પડશે નહીં.

(૧) સરકારી નોકર કે કામ કરતી વ્યક્તિઓ કે જેનાં ઉપરી અધિકારીએ આવું કોઈપણ હથિયાર લઈ જવાની ફરજ હોઈ.

(૨) જીલ્લા પોલીસ અધિકારીશ્રી વલસાડ અથવા તેણે અધિકૃત કરેલ કોઈપણ પોલીસ અધિકારીએ જેને શારિરીક અશક્તિને કારણે લાઠી લઈ જવાની પરવાનગી આપી હોઈ તે વ્યક્તિ.

(૩) જીલ્લા મેજીસ્ટ્રેટશ્રી, આ અર્થે ખાસ અધિકૃત કરે તેવી બીજી વ્યક્તિએ આ જાહેરનાના કોઈ ખોટો ભંગ અથવા ઉલ્લંઘન કરનારને સને ૧૯૫૧ના મુંબઈ પોલીસ અધિનિયમ (સને ૧૯૫૧ના ૨૨માં) ના કાયદાની કલમ-૧૩૫ (૧) મુજબ ઓછામાં ઓછી ચાર માસની અને વધુમાં વધુ એક વર્ષ સુધી કેદની સજા થશે.

આજ રોજ તારીખ ૧૬મી ડિસેમ્બર, ૨૦૦૩ના રોજ મારી સહી કરી મુદ્રા કરી આપી છે.

હુકમ

મુંબઈ પોલિસ અધિનિયમ ૧૯૫૧ની કલમ ૩૩ (૧) (ખ) મુજબનો.

વાંચ્યું:-

(૧) શ્રી મહારૂદ્ર યજ્ઞ સેવા સમિતિ નવસારીના આયેજમોની તારીખ ૧૧/૧૨/૦૨ ની અરજી.

(૨) પોલીસ આધિક્ષકશ્રી નવસારીના પ્રત્ર નંબર વહટ/સી-૪/વશી/ ૧૧૫૨૪/૦૩ તા. ૧૭/૧૨/૨૦૦૩.

હુકમ

નંબર ડીસીબી/એમએજી/વશી/રજી. નંબર ૧૬/૨૦૦૩–આ કામે શ્રી મહારૂદ્ર યજ્ઞ સેવા સમિતિ નવસારીના આયોજકો દ્વારા અત્રેની કચેરીને તારીખ ૧૧મી ડિસેમ્બર, ૨૦૦૩ થી અરજી કરી જણાવેલ છે કે રાણા સમાજના ભાઈઓએ નવસારી મહાકાળી માતાજીના મંદિરના સાનિધ્યમાં તારીખ ૧૭મી ડિસેમ્બર, ૨૦૦૩ થી તારીખ ૨૧મી ડિસેમ્બર, ૨૦૦૩ દરમ્યાન મહારૂદ્ર યજ્ઞનું આયોજન કરેલ છે. તે સબબ આ મહાયજ્ઞમાં ૧૫ જેટલી વ્યક્તિઓ ભાગ લેનાર છે અને આ કાર્યવાહી દરમ્યાન આયોજકો દ્વારા મંડપ પણ બાંધનાર હોય આ સ્થળેથી આવતા જતા રાહદારીઓ તથા વાહન ચાલકો આ યજ્ઞની કાર્યવાહીમાં વિક્ષેપ ન પાડે તે માટે આ સ્થળેથી પસાર થતા જાહેર માર્ગ આવજા કરતા રાહદારીની સલામતી માટે બંધ કરવા વિનંતી કરી છે.

આથી આ બાબતે કાયદો અને વ્યવસ્થાની દ્રષ્ટિએ નવસારી પોલીસ અધિક્ષકશ્રીનો અભિપ્રાય મંગાવવામાં આવેલ છે. અને તેમના હકારાત્મક અભિપ્રાય મુજબ આ કામના સ્થળેથી અવરજવર કરતા રાહદારીઓ તથા વાહન ચાલકો માટે ટ્રાફિક નિયમન વ્યવસ્થિત રીતે થાય માટે જાહેર જનતાના હિતમાં સલામતિના પગલાં લેવા ઉચિત જણાયું છે.

આથી મુંબઈ પોલીસ અધિનિયમ, ૧૯૫૧ (સને ૧૯૫૧ના ૨૨માની) કલમ-૩૩ની પેટા કલમ-૧ના કલોઝ (ખ) થી મને મળેલ સત્તાની રૂએ હું, શ્રી જે. બી. પટેલ, અધિક જીલ્લા મેજિસ્ટ્રેટ, નવસારી નીચેના નિયમો કરૂં છું.

તારીખ ૧૭મી ડિસેમ્બર, ૨૦૦૩ થી તારીખ ૨૧મી ડિસેમ્બર, ૨૦૦૩ દરમ્યાન કોઈપણ રાહદારી કે સવાર થઈને જનાર વાહન ચાલક કે સાયકલના ચાલક અથવા ઢોરોને દોરી લઈ જનાર કે સાથે જનારાઓએ નીચે જણાવ્યા મુજબના બંધ થતા માર્ગેથી પસાર થવા માટે પ્રતિબંધ ફરમાવું છું અને આ પ્રતિબંધવાળા માર્ગને બદલે તેની સામે જણાવેલા માર્ગેથી પસાર થઈ ટ્રાફિક નિયમનની જાળવણી કરવા ફરમાવું છું.

પ્રતિબંધિત માર્ગ સિવાયના માર્ગ થઈને જતો વિસ્તાર :-

ગોલવાડ પોલીસ ચોકી સામે ગોલવાડ ગેટથી ગોલવાડ કાલિકા મંદિર સુધીનો આવજા કરતો માર્ગ.

પ્રતિબંધિત વિસ્તાર :-

તરોટા બજાર તરફ જતા માર્ગથી જનારાઓએ સતાપીર થઈને જતા રસ્તાનો અને મોઠવાડ થઈને જતા રસ્તાનો ઉપયોગ કરવાનો રહેશે.

તરોટા બજારથી ગોલવાડ ગેટ તરફ જનારાઓએ નીચે મુજબના માર્ગનો ઉપયોગ કરવાનો રહેશે. મોટી પોલીસ ચોકી થઈને અને ફુવારા થઈને કે સતાપીર થઈને કે મોઠવાડ થઈને.

આ હુકમનો અનાદર કે ભંગ કરનાર મુંબઈ પોલીસ અધિનિયમ ૧૯૫૧ની કલમ ૧૩૧માં ઠરાવ્યા મુજબ શિક્ષાને પાત્ર થશે.

આજ તારીખ ૧૭મી ડિસેમ્બર, ૨૦૦૩ના રોજ મારી સહી કરી મુદ્રા કરી છે.

જે. બી. પટેલ,
અધિક જીલ્લા મેજિસ્ટ્રેટ,
નવસારી.

જિલ્લા રજિસ્ટ્રાર દ્વારા

વંચાણે લીધા :-

(૧) અત્રેની કચેરીનો તા. ૭-૧૦-૨૦૦૩ના પત્રક્રમાંક : ફડચ/ ફ.૧૧૫૯૬/ઘ-૨/૭૧૦/૨૦૦૩નો ફડચાનો અંતિમ આદેશ.

(૨) સહકારી અધિકારી (ફડચો-૨) લગત કચેરીના તા. -- ના પત્રાંક ફડચ/ફ-૨/૩૯૪/૨૦૦૩થી રજુ થયેલ દરખાસ્ત.

(૩) ધી ગુજરાત સહકારી મંડળી અધિનિયમ-૧૯૬૧ની જોગવાઈઓ.

પ્રસ્તાવના

જા.નં.ફડચ/ફ.૧૧૫૯૬/ઘ-૨/૮૬૦-૧૧૩૫૦/સને. ૨૦૦૩.-ધી કર્મયોગ પછાતવર્ગ મજુર સહકારી મંડળી લી. અમદાવાદને સહકારી કાયદા હેઠળ નોંધાયેલ સહકારી મજુર મંડળી છે. જેનો નોંધણી નંબર ૭૧૭૩ છે. મજકૂર મંડળીનો વહીવટ, દેખરેખ, કામકાજ, કાર્યરીતી વગેરે મંડળીની ચૂંટાયેલ વ્યવસ્થાપક કમીટીના હોદેદારોએ સોસાયટીના નોંધાયેલા પેટાનિયમો અને સહકારી કાયદા-કાનુન મુજબ કરવાનો રહે છે તથા મંડળીનું દર વર્ષ નિયમિત ઓડીટ કરાવવું ફરજીયાત છે.

મજકુર મંડળીને ઓડીટરના ખાસ અહેવાલને આધારે વંચાણે લીધેલ અનુ. ૧ ના હુકમથી ફડચામાં લઈ જવાનો અંતિમ આદેશ કરી ફડચા અધિકારી તરીકે શ્રી એ. આર. પરીખની નિમણુંક કરવામાં આવેલ છે. સદરહુ મંડળીના દફતરી ચાર્જ માટે ફડચા અધિકારીએ સંપર્ક કરતાં મંડળીના હિસાબો નિયમિત નિભાવેલ હોવાનું તેમજ વર્ગીકરણ પણ મેળવેલ હોવાનું જણાવેલ છે. મંડળીનું તા. ૩૧-૩-૨૦૦૩ સુધીના સમયનું અન્વેષણ પણ થયેલ છે. સંબંધીત બાબતોને ધ્યાને લઈ સહકારી અધિકારી (ફડચો-૨) ના વંચાણે લીધેલ અનુ.૨ ના પત્રથી રજુ થયેલ દરખાસ્તની વિગતે મંડળી કાર્યરત હોઈ ફડચાનો અંતિમ આદેશ રદ કરી પુનઃજીવીત કરવાનો હુકમ કરવો મુનાસીબ જણાયેલ છે. આથી ધી ગુજરાત સહકારી મંડળીઓના અધિનિયમ-૧૯૬૧ની જોગવાઈઓ મુજબ નીચે મુજબ હુકમ કરવામાં આવે છે.

હુકમ

આથી હું શ્રી એમ. ડી. ચૌહાણ, જીલ્લા રજીસ્ટ્રાર, સહકારી મંડળીઓ (શહેર) અમદાવાદ, ધી ગુજરાત સહકારી મંડળી અધિનિયમ-૧૯૬૧ની જોગવાઈથી મળેલ અધિકારોની રૂઈએ ધી કર્મયોગ પછાતવર્ગ મજુર સહકારી મંડળી લી., અમદાવાદ, નોંધણી નં. ઉ. ૭૧૭૩, ને ફડચામાં લઈ જવાનો અનુ. ૧ મુજબનો અંતિમ આદેશ રદ કરતો હુકમ કરૂં છું.

અમદાવાદ, તારીખ ૨જી ડીસેમ્બર, ૨૦૦૩.

એમ. ડી. ચૌહાણ,
જીલ્લા રજીસ્ટ્રાર,
સહકારી મંડળીઓ (શહેર),
અમદાવાદ.

વંચાણમાં લીધા :-

(૧) ફડચા અધિકારીશ્રી, ધી ટાકરવાડા ગ્રાહક સહકારી મંડળી લી., તા. પાલનપુર, જિ. બનાસકાંઠા તા. ૧૭-૧૧-૨૦૦૩નાં પત્ર ક્રમાંક સરા/ફડચ/૧૧૩/૦૩.

(૨) ગુજરાત સહકારી મંડળીઓના અધિનિયમ-૧૯૬૧ની કલમ-૧૧૪ (૨) અને કલમ ૨૦ (૧)ની જોગવાઈઓ.

હુકમ

જા. નં. ફડચ/ગ/૧૯૨૧/સને ૨૦૦૩.- ફડચા હુકમ નંબર ફ-૧૩૭૨૨, તા. ૧૩-૨-૨૦૦૩.- ધી ટાકરવાડા ગ્રાહક સહકારી મંડળી લી., મુ. ટાકરવાડા, તા.પાલનપુર, જિલ્લો બનાસકાંઠા કે જે મદદનીશ જિલ્લા રજિસ્ટ્રાર, સ. મં. (પંચાયત), પાલનપુરના તા. ૩-૨-૯૨ના નોંધણી ક્રમાંક ૩૪૮થી નોંધાયેલ હતી અને જિલ્લા રજિસ્ટ્રાર, સ. મં. પાલનપુરના તા. ૧૩-૨-૨૦૦૩ના હુકમ નંબર ફડચ/૦૧/ગ/૨૨૧/ફ./ ૩૭૨૨-૦૩થી કાયદાની કલમ-૧૦૭ અન્વયે આટોપી લેવામાં આવી હતી. અને તેના ફડચા અધિકારી અને આમુખ-૧ ના પત્રથી સદરહુ મંડળીની ફડચાની કાર્યવાહી પૂર્ણ કરી, નોંધણી રદ થવાની દરખાસ્ત સાદર કરેલ હોઈ, ગુજરાત સ. મં.ઓના અધિનિયમની કલમ-૧૧૪ (૨) અન્વયે, આ મંડળીની કાર્યવાહી સમાપ્ત કરવામાં આવે છે. સાથો સાથ આજ કાયદાની કલમ ૨૦ (૧) અન્વયે આ મંડળીની નોંધણી રદ કરતા હુકમો કરવામાં આવે છે.

પાલનપુર, તારીખ ૧૬મી ડીસેમ્બર, ૨૦૦૩.

વંચાણમાં લીધા :-

(૧) ફડચા અધિકારીશ્રી, ધી જનતા કો.-ઓપ. હાઉસીંગ સહકારી મંડળી લી., તા. કાંકરેજ, જિ. બનાસકાંઠા તા. ૨૦-૧૧-૨૦૦૩ના પત્ર ક્રમાંક ફડચ/૦૧/ગ/૧૭૨.

(૨) ગુજરાત સહકારી મંડળીઓના અધિનિયમ-૧૯૬૧ની કલમ-૧૧૪ (૨) અને કલમ ૨૦ (૧)ની જોગવાઈઓ.

હુકમ

જા. નં. ફડચ/ગ/૧૯૨૨/સને ૨૦૦૩.- ફડચા હુકમ નંબર ફ-૧૨૦૫૮, તા. ૨૪-૪-૨૦૦૦.- ધી જનતા કો.-ઓપ. હાઊસીંગ સહકારી મંડળી લી., મુ. શિહોરી, તા. કાંકરેજ, જિલ્લો બનાસકાંઠા કે જે મદદનીશ જિલ્લા રજિસ્ટ્રાર, સ. મં. (પંચાયત), પાલનપુરના તા. ૧૧-૨-૮૧ના નોંધણી ક્રમાંક ૭૯૫૨થી નોંધાયેલ હતી અને જિલ્લા રજિસ્ટ્રાર, સ. મં. પાલનપુરના તા. ૨૪-૪-૨૦૦૦ના હુકમ નંબર ફડચ/૦૧/ગ/૫૨૩/૧૨૦૫૮/૨૦૦૦થી કાયદાની કલમ-૧૦૭ અન્વયે આટોપી લેવામાં આવી હતી. અને તેના ફડચા અધિકારી અને આમુખ-૧ ના પત્રથી સદરહુ મંડળીની ફડચાની કાર્યવાહી પૂર્ણ કરી, નોંધણી રદ થવાની દરખાસ્ત સાદર કરેલ હોઈ, ગુજરાત સ. મં.ઓના અધિનિયમની કલમ-૧૧૪ (૨) અન્વયે, આ મંડળીની કાર્યવાહી સમાપ્ત કરવામાં આવે છે. સાથો સાથ આજ કાયદાની કલમ ૨૦ (૧) અન્વયે આ મંડળીની નોંધણી રદ કરતા હુકમો કરવામાં આવે છે.

પાલનપુર, તારીખ ૧૬મી ડીસેમ્બર, ૨૦૦૩.

વંચાણમાં લીધા :-

(૧) ફડચા અધિકારીશ્રી, ધી જય અંબે પિયત સહકારી મંડળી લી., માંડલા તા. કાંકરેજ, જિ. બનાસકાંઠા તા. ૨૦-૧૧-૨૦૦૩ના પત્ર ક્રમાંક ફડચ/૦૧/ગ/૧૦૩.

(૨) ગુજરાત સહકારી મંડળીઓના અધિનિયમ-૧૯૬૧ની કલમ-૧૧૪ (૨) અને કલમ ૨૦ (૧)ની જોગવાઈઓ.

હુકમ

જા. નં. ફડચ/ગ/૧૯૨૩/સને ૨૦૦૩.—ફડચા હુકમ નંબર ફ-૧૩૬૫૭, તા. ૨૫-૨-૨૦૦૨.- ધી જય અંબે પિયત સહકારી મંડળી લી., મુ. માંડલા, તા. કાંકરેજ, જિલ્લો બનાસકાંઠા કે જે મદદનીશ જિલ્લા રજિસ્ટ્રાર, સ. મં. (પંચાયત), પાલનપુરના તા. ૧૪-૯-૯૮ના નોંધણી ક્રમાંક ૪૬૦૬થી નોંધાયેલ હતી અને જિલ્લા રજિસ્ટ્રાર, સ. મં. પાલનપુરના તા. ૨૫-૨-૨૦૦૨ના હુકમ નંબર ફડચ/૦૧/ગ/૪૧૨/ ફ.૧૩૬૫૭/૨૦૦૩થી કાયદાની કલમ-૧૦૭ અન્વયે આટોપી લેવામાં આવી હતી. અને તેના ફડચા અધિકારી અને આમુખ-૧ ના પત્રથી સદરહુ મંડળીની ફડચાની કાર્યવાહી પૂર્ણ કરી, નોંધણી રદ થવાની દરખાસ્ત સાદર કરેલ હોઈ, ગુજરાત સ. મં.ઓના અધિનિયમની કલમ-૧૧૪ (૨) અન્વયે, આ મંડળીની કાર્યવાહી સમાપ્ત કરવામાં આવે છે. સાથો સાથ આજ કાયદાની કલમ ૨૦ (૧) અન્વયે આ મંડળીની નોંધણી રદ કરતા હુકમો કરવામાં આવે છે.

પાલનપુર, તારીખ ૧૬મી ડીસેમ્બર, ૨૦૦૩.

એમ. એન. તબિયાર,
જિલ્લા રજિસ્ટ્રાર,
સહકારી મંડળીઓ,
પાલનપુર.

નંબર ઉખસ : સેદુ-૩૫૨૯૭.—આથી જાહેર કરે છે કે, મ. સં. આંબોરી નિશાળ ફળીયા દૂધ ઉત્પાદક સહકારી મંડળી લી. સ્થળ આંબોરી તાલુકો ધરમપુર જી. વલસાડને સને ૧૯૬૧ના ગુજરાત સહકારી મંડળી અધિનિયમની કલમ-૯ અન્વયે આજરોજ નોંધવામાં આવી છે.

વલસાડ, તારીખ ૧૫મી ડીસેમ્બર, ૨૦૦૩.

નંબર ઉખસ : સેદુ-૩૫૨૯૮.—આથી જાહેર કરે છે કે, મ. સં. નહેર ફળીયા તીથરા દૂધ ઉત્પાદક સહકારી મંડળી સ્થળ તીથરા તાલુકો વલસાડ જી. વલસાડને સને ૧૯૬૧ના ગુજરાત સહકારી મંડળી અધિનિયમની કલમ-૯ અન્વયે આજરોજ નોંધવામાં આવી છે.

વલસાડ, તારીખ ૧૫મી ડીસેમ્બર, ૨૦૦૩.

નંબર ઉખસ/સેદુ./૩૫૨૯૯.— આથી જાહેર કરે છે કે સ. મં. કરાથા દૂધ ઉત્પાદક સહકારી મંડળી લી., સ્થળ કરાથા, તાલુકો પારડી, જીલ્લો વલસાડને

સને ૧૯૬૧ના ગુજરાત સહકારી મંડળી અધિનિયમની કલમ-૯ અન્વયે આજરોજ નોંધવામાં આવી છે.

વલસાડ, તારીખ ૧૫મી ડીસેમ્બર, ૨૦૦૩.

નંબર ઉખસ/સેદુ./૩૫૩૦૦.— આથી જાહેર કરે છે કે, સ. મં. બાંરી ફળિયા આંબોરી દૂધ ઉત્પાદક સ. મં. લી., સ્થળ આંબોરી, તાલુકો ધરમપુર, જીલ્લો વલસાડને

સને ૧૯૬૧ ના ગુજરાત સહકારી મંડળી અધિનિયમની કલમ-૯ અન્વયે આજરોજ નોંધવામાં આવી છે.

વલસાડ, તારીખ ૧૫મી ડીસેમ્બર, ૨૦૦૩.

નંબર ઉખસ/સેદુ./૩૫૩૦૧.— આથી જાહેર કરે છે કે, સ. મં. પાંડવખડક દૂધ ઉત્પાદક સ. મં. લી., સ્થળ પાંડવખડક, તાલુકો ધરમપુર, જીલ્લો વલસાડને

સને ૧૯૬૧ ના ગુજરાત સહકારી મંડળી અધિનિયમની કલમ-૯ અન્વયે આજરોજ નોંધવામાં આવી છે.

વલસાડ, તારીખ ૧૫મી ડીસેમ્બર, ૨૦૦૩.

સહી (અવાચ્ય),
જિલ્લા રજિસ્ટ્રાર,
સહકારી મંડળીઓ, વલસાડ.

વંચાણમાં લીધા :—

(૧) રાજમંડળ ગ્રાહક સહકારી ભંડાર લી., મુ. ચુણેલ તા. મહુધાને ફડચામાં લઈ જવાનો વચગાળાનો હુકમ.

(૨) ક્રમાંક : ફડચ/૦૧/ગ-૨/૪૧૭/૨૦૦૩, તા. ૨૮મી ઓકટોબર, ૨૦૦૩.

હુકમ

જા. નં. ઉખસ/કજ/ફડચા/ગ-૨/૫૭૪/૨૦૦૩.-રાજમંડળ ગ્રાહક સહકારી ભંડાર લી. મુ. ચુણેલ, તા. મહુધા, જી. ખેડાને શ્રી મદદનીશ જીલ્લા રજીસ્ટ્રાર સહકારી મંડળીઓ જીલ્લા પં. નડીયાદની ઓફીસના નોંધ નંબર ૩૧૧૦ તા. ૭-૧૨-૧૯૭૯ થી નોંધવામાં આવી હતી. તે મંડળીને સને ૧૯૬૧ના ગુજરાત રાજ્ય સહકારી મંડળીઓના કાયદાની કલમ-૧૦૭ અન્વયે ફડચામાં લઈ જવાનો હુકમ કરવામાં આવે છે અને સદરહુ મંડળીના ફડચા અધિકારી તરીકે શ્રી સહકારી અધિકારી (ફડચા) સ.મં. નડીયાદની સદર કાયદાની કલમ-૧૦૮ (૩) હેઠળ નિમણુંક કરવામાં આવે છ અને તેમના મહેનતાણાની રકમ નિયમ મુજબ સરકારી તીજોરીમાં "૦૪૨૫ સહકાર" સદરે જમા કરાવવી ફડચાનું કામકાજ ત્રણ વર્ષમાં પુરૂં કરવું.

નડીયાદ, તારીખ ૧૬મી ડીસેમ્બર, ૨૦૦૩.

વંચાણમાં લીધા :—

(૧) ધી કઠલાલ રોડ ટ્રાન્સપોર્ટ સ. મં. લી., મુ. કઠલાલ તા. કઠલાલને ફડચામાં લઈ જવાનો વચગાળાનો હુકમ.

INDEX

(૨) ક્રમાંક : ફડચ/૦૧/ગ-૨/૪૨૦/૨૦૦૩ તા. ૨૮મી ઓકટોબર, ૨૦૦૩.

હુકમ

જા. નં. ઉખસ/કજ/ફડચા/ગ-૨/૫૭૫/૨૦૦૩.— ધી કઠલાલ રોડ ટ્રાન્સપોર્ટ કો. ઓપ. સોસા. લી., મુકામ કઠલાલ તાલુકો કઠલાલ, જિલ્લો ખેડાને શ્રી મદદનીશ જીલ્લા રજીસ્ટ્રાર સહકારી મંડળીઓ જીલ્લા પં. નડીયાદની ઓફીસના નોંધ નંબર સે. ૨૨૬૩૨ તા. ૯-૭-૧૯૮૯ થી નોંધવામાં આવી હતી. તે મંડળીને સને ૧૯૬૧ના ગુજરાત રાજ્ય સહકારી મંડળીઓના કાયદાની કલમ-૧૦૭ અન્વયે ફડચામાં લઈ જવાનો હુકમ કરવામાં આવે છે અને સદરહુ મંડળીના ફડચા અધિકારી તરીકે શ્રી સહકારી અધિકારી (ફડચા) સ.મં. નડીયાદની સદર કાયદાની કલમ-૧૦૮ (૩) હેઠળ નિમણુંક કરવામાં આવે છે અને તેમના મહેનતાણાની રકમ નિયમ મુજબ સરકારી તીજોરીમાં "૦૪૨૫ સહકાર" સદરે જમા કરાવવી ફડચાનું કામકાજ ત્રણ વર્ષમાં પુરૂં કરવું.

નડીયાદ, તારીખ ૧૬મી ડીસેમ્બર, ૨૦૦૩.

વંચાણમાં લીધા :-

(૧) પલાણા તમાકુ ઉત્પાદક સ. મં. લી., મુ. પલાણા તા. નડીયાદને ફડચામાં લઈ જવાનો વચગાળાનો હુકમ.

(૨) ક્રમાંક : ફડચ/૦૧/ગ-૨/૪૧૯/૨૦૦૩ તા. ૨૮મી ઓકટોબર, ૨૦૦૩.

હુકમ

જા. નં. ઉખસ/કજ/ફડચા/ગ-૨/૫૭૬/૨૦૦૩.— પલાણા તમાકુ ઉત્પાદક સહકારી મંડળી લી., મુકામ પલાણા તાલુકો નડીયાદ, જિલ્લો ખેડાને શ્રી મદદનીશ જીલ્લા રજીસ્ટ્રાર સહકારી મંડળીઓ જીલ્લા પં. નડીયાદની ઓફીસના નોંધ નંબર સે. ૨૧૨૫૪ તા. ૨૮-૭-૧૯૮૬ થી નોંધવામાં આવી હતી. તે મંડળીને સને ૧૯૬૧ના ગુજરાત રાજ્ય સહકારી મંડળીઓના કાયદાની કલમ-૧૦૭ અન્વયે ફડચામાં લઈ જવાનો હુકમ કરવામાં આવે છે અને સદરહુ મંડળીના ફડચા અધિકારી તરીકે શ્રી સહકારી અધિકારી (ફડચા) સ.મં. નડીયાદની સદર કાયદાની કલમ-૧૦૮ (૩) હેઠળ નિમણુંક કરવામાં આવે છે અને તેમના મહેનતાણાની રકમ નિયમ મુજબ સરકારી તીજોરીમાં "૦૪૨૫ સહકાર" સદરે જમા કરાવવી ફડચાનું કામકાજ ત્રણ વર્ષમાં પુરૂં કરવું.

નડીયાદ, તારીખ ૧૬મી ડીસેમ્બર, ૨૦૦૩.

વંચાણમાં લીધા :

(૧) સણાલી તમાકુ ઉત્પાદક સ. મં. લિ. મુ. સણાલી, તા. મહુધાને ફડચામાં લઈ જવાનો વચગાળાનો હુકમ

(૨) ક્રમાંક ફડચ/૦૧/ગ-૨/૪૧૮/૨૦૦૩, તા. ૨૮-૧૦-૨૦૦૩.

હુકમ

જા. નં. ઉખસ/કજ/ફડચા/ગ-૨/૫૭૭/૨૦૦૩.-સણાલી તમાકુ ઉત્પાદક સ. મં. લિ. મુકામ સણાલી, તા. મહુધા, જિલ્લા ખેડાને શ્રી મદદનીશ જિલ્લા રજિસ્ટ્રાર સહકારી મંડળીઓ જિલ્લા પં. નડીયાદની ઓફીસના નોંધ નંબર સે. ૨૦૩૦૨, તા. ૫-૯-૧૯૮૩ થી નોંધવામાં આવી હતી. તે મંડળીને સને ૧૯૬૧ના ગુજરાત રાજ્ય સહકારી મંડળીઓના કાયદાની કલમ ૧૦૭ અન્વયે ફડચામાં લઈ જવાનો હુકમ કરવામાં આવે છે અને સદરહુ મંડળીના ફડચા અધિકારી તરીકે શ્રી સહકારી અધિકારી (ફડચા) સ. મં. નડીયાદની સદર કાયદાની કલમ ૧૦૮(૩) હેઠળ નિમણુંક કરવામાં આવે છે અને તેમના મહેનતાણાની રકમ નિયમ મુજબ સહકારી તીજોરીમાં " ૦૪૨૫ સહકાર " સદરે જમા કરાવવી ફડચાનું કામકાજ ત્રણ વર્ષમાં પુરૂં કરવું.

નડીયાદ, તારીખ ૧૬મી ડીસેમ્બર, ૨૦૦૩.

વંચાણમાં લીધા :

(૧) કામલા દૂધ ઉત્પાદક સ. મં. લિ. મુ. કાશીપુરા, તા. ખેડાને ફડચામાં લઈ જવાનો વચગાળાનો હુકમ

(૨) ક્રમાંક ફડચ/૦૧/ગ-૨/૪૧૬/૨૦૦૩, તા. ૨૮-૧૦-૨૦૦૩.

હુકમ

જા. નં. ઉખસ/કજ/ફડચા/ગ-૨/૫૭૯/૨૦૦૩.-કામલા દૂધ ઉત્પાદક સ. મં. લિ. મુકામ કાશીપુરા, તા. ખેડા, જિલ્લા ખેડાને શ્રી મદદનીશ જિલ્લા રજિસ્ટ્રાર સહકારી મંડળીઓ જિલ્લા પં. નડીયાદની ઓફીસના નોંધ નંબર સે.દૂ. ૧૫૫૦૭, તા. -- થી નોંધવામાં આવી હતી. તે મંડળીને સને ૧૯૬૧ના ગુજરાત રાજ્ય સહકારી મંડળીઓના કાયદાની કલમ ૧૦૭ અન્વયે ફડચામાં લઈ જવાનો હુકમ કરવામાં આવે છે અને સદરહુ મંડળીના ફડચા અધિકારી તરીકે શ્રી સહકારી અધિકારી (ફડચા) સ. મં. નડીઆદની સદર કાયદાની કલમ ૧૦૮(૩) હેઠળ નિમણુંક કરવામાં આવે છે અને તેમના મહેનતાણાની રકમ નિયમ મુજબ સહકારી તીજોરીમાં " ૦૪૨૫ સહકાર " સદરે જમા કરાવવી ફડચાનું કામકાજ ત્રણ વર્ષમાં પુરૂં કરવું.

નડીયાદ, તારીખ ૧૬મી ડીસેમ્બર, ૨૦૦૩.

એચ. એન. દરજી,
જિલ્લા રજિસ્ટ્રાર,
સહકારી મંડળીઓ, નડીયાદ.

વંચાણમાં લીધા :

(૧) અત્રેની કચેરીના તા. ૧૭-૧૦-૦૩ના પત્ર ક્રમાંક : ઉખસ/ફડચ/૦૧/ખ/૨૬૩૪/૦૩ થી ફડચાનો વચગાળાનો આદેશ.

(૨) ગુજરાત સહકારી મંડળીઓ અધિનિયમ-૧૯૬૧ની કલમ-૧૦૭ની જોગવાઈઓ.

હુકમ

જા. નં. ઉખસ/ફડચ/૧૫૦૯૮/ખ/૨૭૩૪/૨૦૦૩.-શ્રી મકતુપુર ફળ અને શાકભાજી ઉગાડનારાઓની સહકારી મંડળી લિ., મુકામ

મકતુપુર, તાલુકો ઊંઝા, જિલ્લો મહેસાણાને અત્રેની કચેરીના આમુખ-૧ના તા. ૧૭-૧૦-૦૩ના હુકમ ક્રમાંક : ઉખસ/ફડચ/૦૧/ખ/૨૬૩૪/૨૦૦૩ થી ફડચામાં લઈ જવાનો વચગાળાનો આદેશ આપવામાં આવેલ છે. જેને આથી ધી ગુજરાત સહકારી મંડળીઓ અધિનિયમ ૧૯૬૧ની કલમ-૧૦૭ની જોગવાઈ હેઠળ મંડળીને ફડચામાં લઈ જવાનો અંતિમ આદેશ આપવામાં આવે છે અને આ અંગે નિમાયેલ ફડચા અધિકારી, શ્રી મહેસાણા જિલ્લા મધ્યસ્થ સહકારી બેંક લી., મહેસાણાએ ફડચાની કામગીરી આ આદેશની તારીખથી ૩ (ત્રણ) વર્ષમાં પૂર્ણ કરવાની રહેશે. તેમજ, ફડચા ફી નિયત ધોરણે સરકારશ્રીમાં જમા કરાવવાની રહેશે.

મહેસાણા, તારીખ ૨૫મી નવેમ્બર, ૨૦૦૩.

વંચાણે લીધા :-

(૧) અત્રેની કચેરીના હુકમ ક્રમાંક : ઉખસ/ફડચ/૧૨૯૮૮/ખ/૪૭૮/૨૦૦૧, તા. ૧૭-૭-૨૦૦૨.

(૨) સહકારી અધિકારી (ફડચો), લગત જિલ્લા રજીસ્ટ્રાર, સ. મં., મહેસાણાના પત્રાંક ફડચ/૦૧/૮૧૦/૨૦૦૩, તા. ૨૪-૧૧-૨૦૦૩થી પુનઃ જીવીત દરખાસ્ત.

(૩) ગુજરાત સહકારી મંડળીઓના અધિનિયમ, ૧૯૬૧ની કલમ-૧૯ ની જોગવાઈઓ.

પ્રસ્તાવના

જા.નં. ઉખસ/ફડચ/૦૧/ખ/૨૭૩૬/૨૦૦૩.- ગુજરાત સહકારી મંડળીઓના અધિનિયમ-૧૯૬૧ અન્વયે ધી અઢારીયા કો. ઓપ. હાઉસીંગ સોસાયટી લી., વિભાગ-''એ'' મુ. તા. કડી, જિ. મહેસાણા, નોંધણી નં. ઘ-૧૨૩૯૦, તા. ૨૭-૭-૧૯૯૩ થી નોંધાયેલ સહકારી સંસ્થા છે. સંસ્થા પોતાના સ્વીકારેલ પેટા નિયમ ઉદેશો/હેતુઓ મુજબની ફરજો બજાવવામાં નિષ્ક્રીય રહેવાથી આમુખ-૧માં જણાવેલ અત્રેની કચેરીના હુકમ ક્રમાંક ઉખસ/ફડચ/૧૨૯૮૮/ખ/૪૭૮/ ૨૦૦૧, તા. ૧૭-૭-૨૦૦૧થી ફડચામાં લઈ જવામાં આવેલ હતી. જેના ફડચા અધિકારીએ તા. ૨૪-૯-૦૧ના રોજ સંસ્થાનો દફતરી ચાર્જ સંભાળેલ હતો. ફડચાની કામગીરી દરમ્યાન સંસ્થાના સભાસદો તેમજ સંચાલકો તરફથી તા. ૯-૧૧-૨૦૦૩ની સામાન્ય સભા બોલાવી બહુમતીથી મંડળીને પુનઃ જીવીત કરવા ઠરાવેલ છે. તેમજ, ફડચાના તા. ૧૭-૭-૦૧ના હુકમ તેમજ, ફડચા અધિકારીએ તા. ૨૪-૯-૦૧ એ ચાર્જ સંભાળ્યો ત્યાં સુધી સંસ્થામાં જે તે સમયે સોસાયટીએ સભ્યોને ફકત પ્લોટ ફાળવણી કરી, એલોટમેન્ટ કરેલ હતું. ફડચાની કાર્યવાહી દરમ્યાન દસ્તાવેજ કરવાની કામગીરી ફડચા અધિકારી તરફથી થયેલ છે. પરંતુ, સોસાયટીએ મેળવેલ જમીનનું રીવાઈઝડ એન. એ. થયેલ ન હોઈ, કસ્બા તલાટી તેમજ કડી નગરપાલીકાએ દસ્તાવેજોની નોંધણી તેમના રેકર્ડે ન કરતાં રીવાઈઝ એન. એ. કરાવવું જરૂરી બનતાં, તેમજ આ કામગીરી અત્રેના કાર્યક્ષેત્રમાં ન આવતાં સદરહુ સોસાયટી તેનું અસ્તિત્વ જાળવી રાખે અને ત્યારબાદ, રીવાઈઝ એન. એ. ની કામગીરી કરાવે તે જરૂરી બનતાં, આમુખ-૨ની વિગતે ફડચા અધિકારીના પત્ર ક્રમાંક : ફડચ/૦૧/૮૧૦/૦૩, તા. ૨૪-૧૧-૨૦૦૩ થી પુનઃ જીવીત કરવા અત્રે મોકલેલ સાધનિક કાગળો જોતાં મંડળીએ કરેલ સામાન્ય સભાના ઠરાવથી રીવાઈઝ એન. એ. ની કામગીરી પૂર્ણ કરી મંડળીના પેટા નિયમની જોગવાઈઓ મુજબની કામગીરી પૂર્ણ કરવાની ખાતરી આપવામાં આવેલ હોઈ, આમુખ-૩માંની સહકારી કાયદાની કલમ-૧૯ મુજબની જોગવાઈઓને આધીન નીચેની વિગતે હુકમ કરવામાં આવે છે.

હુકમ

ગુજરાત સહકારી મંડળીઓના અધિનિયમ, ૧૯૬૧ હેઠળની નોંધણી ક્રમાંક : ઘ-૧૨૩૯૦, તા. ૨૭-૭-૧૯૯૩થી નોંધાયેલ અને જે જિલ્લા રજીસ્ટ્રાર, સહકારી મંડળીઓ, મહેસાણાના હુકમ ક્રમાંક ઉખસ/ફડચ/૧૨૯૮૮/ખ/૪૭૮/ ૨૦૦૧. તા. ૧૭-૭-૨૦૦૧થી ફડચામાં લઈ જવામાં આવેલ. ધી અઢારીયા કો. ઓપ. હાઉસીંગ સોસાયટી લી., વિભાગ-''એ'' મુ. તા. કડી, જિ. મહેસાણાને ગુજરાત રાજય સહકારી મંડળીઓના સને ૧૯૬૧નાં અધિનિયમની કલમ-૧૯ હેઠળ નીચે જણાવેલ જોગવાઈઓને આધીન પુનઃ જીવીત (પુનઃરચના) કરવાનો હુકમ કરવામાં આવે છે.

(૧) લેણદારોનાં લેણાં ઘટાડવામાં આવશે નહીં.

(૨) શેરરૂપી મૂડીની કિંમત ઘટાડવામાં આવશે નહીં.

(૩) અસ્કયામતોનો ફેર મુલ્યાંકન કરવામાં આવશે નહીં. તેમજ, મૂળ આર્થિક સ્થિતિ સરવૈયા મુજબની રહેશે. જે મૂળ આર્થિક સ્થિતિમાં ફેરફારને વ્ય. કમીટીએ સંસ્થાના કાર્યકારી સમયને અનુરૂપ કરવાનો રહેશે.

(૪) સંસ્થાએ / વ્ય. કમીટીએ સ્વીકારેલ પેટાનિયમના ઉદેશો/હેતુઓ અને કરવાની પ્રવૃત્તિઓ, ફરજો અદા કરવાની રહેશે.

(૫) ફડચામાં જતાં પહેલાં મંડળીના જે પેટાનિયમ હતા, તેમાં તેમજ મૂળ નોંધણી નંબર/તારીખમાં કોઈ ફેરફાર કરવામાં આવશે નહીં.

(૬) મંડળીમાંના ફડચામાં જતા પહેલાંના તમામ સભાસદો યથાવત રહેશે. તેમજ તા. ૩૦-૧૧-૨૦૦૪ સુધીમાં અર્થક્ષમ એકમની કામગીરી પૂર્ણ કરી દર ત્રીમાસે અત્રે પ્રગતિનો અહેવાલ મોકલવાનો રહેશે અને અત્રેની કચેરીની વખતો વખતની શરતોનું પાલન કરવાનું રહેશે.

(૭) મંડળી પુનઃ જીવીત થતાં, રીવાઈઝ એન. એ. ની કામગીરી સોસાયટીએ રેવન્યુ એકટની જોગવાઈઓ મુજબ પૂર્ણ કરી લેવાની રહેશે.

(૮) તારીખ ૩૧-૩-૨૦૦૩ સુધીનું ઓડીટ સત્વરે કરાવી લેવાનું રહેશે.

મહેસાણા, તારીખ ૨૫મી નવેમ્બર, ૨૦૦૩.

વંચાણે લીધા :-

(૧) અત્રેની કચેરીના હુકમ ક્રમાંક : ઉખસ/ફડચ/૧૨૯૮૯/ખ/૪૭૯/ ૨૦૦૧, તા. ૧૭-૭-૨૦૦૧.

INDEX

(૨) સહકારી અધિકારી (ફડચો), લગત જિલ્લા રજીસ્ટ્રાર, સ. મં., મહેસાણાના પત્રાંક ફડચ/૦૧/૮૧૧/૨૦૦૩, તા. ૨૪-૧૧-૨૦૦૩થી પુનઃ જીવીત દરખાસ્ત.

(૩) ગુજરાત સહકારી મંડળીઓના અધિનિયમ-૧૯૬૧ની કલમ-૧૯ ની જોગવાઈઓ.

પ્રસ્તાવના

જા.નં. ઉખસ/ફડચ/૦૧/ખ/૨૭૩૭/૨૦૦૩.- ગુજરાત સહકારી મંડળીઓના અધિનિયમ-૧૯૬૧ અન્વયે ધી અઢારીયા કો. ઓપ. હાઉસીંગ સોસાયટી લી., વિભાગ-''બી'' મુ. તા. કડી, જિ. મહેસાણા, નોંધણી નં. ઘ-૧૨૩૯૧, તા. ૨૭-૭-૧૯૯૩ થી નોંધાયેલ સહકારી સંસ્થા છે. સંસ્થા પોતાના સ્વીકારેલ પેટા નિયમોના ઉદ્દેશો/હેતુઓ મુજબની ફરજો બજાવવામાં નિષ્ક્રીય રહેવાથી આમુખ-૧માં જણાવેલ અત્રેની કચેરીના હુકમ ક્રમાંક ઉખસ/ફડચ/૧૨૯૮૯/ખ/૪૭૯/ ૨૦૦૧, તા. ૧૭-૭-૨૦૦૧થી ફડચામાં લઈ જવામાં આવેલ હતી. જેના ફડચા અધિકારીએ તા. ૨૪-૯-૦૧ના રોજ સંસ્થાનો દફતરી ચાર્જ સંભાળેલ હતો. ફડચાની કામગીરી દરમ્યાન સંસ્થાના સભાસદો તેમજ સંચાલકો તરફથી તા. ૯-૧૧-૨૦૦૩ની સામાન્ય સભા બોલાવી બહુમતીથી મંડળીને પુનઃ જીવીત કરવા ઠરાવેલ છે. તેમજ, ફડચાના તા. ૧૭-૭-૦૧ના હુકમ તેમજ, ફડચા અધિકારીએ તા. ૨૪-૯-૦૧ એ ચાર્જ સંભાળ્યો ત્યાં સુધી સંસ્થામાં જે તે સમયે સોસાયટીએ સભ્યોને ફક્ત પ્લોટ ફાળવણી કરી, એલોટમેન્ટ કરેલ હતું. ફડચાની કાર્યવાહી દરમ્યાન દસ્તાવેજ કરવાની કામગીરી ફડચા અધિકારી તરફથી થયેલ છે. પરંતુ, સોસાયટીએ મેળવેલ જમીનનું રીવાઈઝડ એન. એ. થયેલ ન હોઈ, કસ્બા તલાટી તેમજ કડી નગરપાલીકાએ દસ્તાવેજોની નોંધણી તેમના રેકર્ડે ન કરતાં રીવાઈઝ એન. એ. કરાવવું જરૂરી બનતાં, તેમજ આ કામગીરી અત્રેના કાર્યક્ષેત્રમાં ન આવતાં સદરહુ સોસાયટી તેનું અસ્તિત્વ જાળવી રાખે અને ત્યારબાદ, રીવાઈઝ એન. એ. ની કામગીરી કરાવે તે જરૂરી બનતાં, આમુખ-૨ની વિગતે ફડચા અધિકારીના પત્ર ક્રમાંક : ફડચ/૦૧/૮૧૧/૦૩, તા. ૨૪-૧૧-૨૦૦૩ થી પુનઃ જીવીત કરવા અત્રે મોકલેલ સાધનિક કાગળો જોતાં મંડળીએ કરેલ સામાન્ય સભાના ઠરાવથી રીવાઈઝ એન. એ. ની કામગીરી પૂર્ણ કરી મંડળીના પેટા નિયમની જોગવાઈઓ મુજબની કામગીરી પૂર્ણ કરવાની ખાતરી આપવામાં આવેલ હોઈ, આમુખ-૩માંની સહકારી કાયદાની કલમ-૧૯ મુજબની જોગવાઈઓને આધીન નીચેની વિગતે હુકમ કરવામાં આવે છે.

હુકમ

ગુજરાત સહકારી મંડળીઓના અધિનિયમ, ૧૯૬૧ હેઠળની નોંધણી ક્રમાંક : ઘ-૧૨૩૯૧, તા. ૨૭-૭-૧૯૯૩થી નોંધાયેલ અને જે જિલ્લા રજીસ્ટ્રાર, સહકારી મંડળીઓ, મહેસાણાના હુકમ ક્રમાંક ઉખસ/ફડચ/૧૨૯૮૯/ખ/૪૭૯/ ૨૦૦૧. તા. ૧૭-૭-૨૦૦૧થી ફડચામાં લઈ જવામાં આવેલ. ધી અઢારીયા કો. ઓપ. હાઉસીંગ સોસાયટી લી., વિભાગ-''બી'' મુ. તા. કડી, જિ. મહેસાણાને ગુજરાત રાજય સહકારી મંડળીઓના સને ૧૯૬૧ના અધિનિયમની કલમ-૧૯ હેઠળ નીચે જણાવેલ જોગવાઈઓને આધીન પુનઃ જીવીત (પુનઃરચના) કરવાનો હુકમ કરવામાં આવે છે.

(૧) લેણદારોનાં લેણાં ઘટાડવામાં આવશે નહીં.

(૨) શેરરૂપી મૂડીની કિંમત ઘટાડવામાં આવશે નહીં.

(૩) અસ્કયામતોનો ફેર મુલ્યાંકન કરવામાં આવશે નહીં. તેમજ, મૂળ આર્થિક સ્થિતિ સરવૈયા મુજબની રહેશે. જે મૂળ આર્થિક સ્થિતિમાં ફેરફારને વ્ય. કમીટીએ સંસ્થાના કાર્યકારી સમયને અનુરૂપ કરવાનો રહેશે.

(૪) સંસ્થાએ / વ્ય. કમીટીએ સ્વીકારેલ પેટાનિયમના ઉદ્દેશો/હેતુઓ અને કરવાની પ્રવૃત્તિઓ, ફરજો અદા કરવાની રહેશે.

(૫) ફડચામાં જતાં પહેલાં મંડળીના જે પેટાનિયમ હતા, તેમાં તેમજ મૂળ નોંધણી નંબર/તારીખમાં કોઈ ફેરફાર કરવામાં આવશે નહીં.

(૬) મંડળીમાંના ફડચામાં જતા પહેલાંના તમામ સભાસદો યથાવત રહેશે. તેમજ તા. ૩૦-૧૧-૨૦૦૪ સુધીમાં અર્થક્ષમ એકમની કામગીરી પૂર્ણ કરી દર ત્રીમાસે અત્રે પ્રગતિનો અહેવાલ મોકલવાનો રહેશે અને અત્રેની કચેરીની વખતો વખતની શરતોનું પાલન કરવાનું રહેશે.

(૭) મંડળી પુનઃ જીવીત થતાં, રીવાઈઝ એન. એ. ની કામગીરી સોસાયટીએ રેવન્યુ એકટની જોગવાઈઓ મુજબ પૂર્ણ કરી લેવાની રહેશે.

(૮) તારીખ ૩૧-૩-૨૦૦૩ સુધીનું ઓડીટ સત્વરે કરાવી લેવાનું રહેશે.

મહેસાણા, તારીખ ૨૫મી નવેમ્બર, ૨૦૦૩.

વંચાણે લીધા :-

(૧) અત્રેની કચેરીના હુકમ ક્રમાંક : ઉખસ/ફડચ/૧૨૯૯૦/ગ/૪૮૦/ ૨૦૦૧, તારીખ ૧૭-૭-૨૦૦૧.

(૨) સહકારી અધિકારી (ફડચો), લગત જિલ્લા રજીસ્ટ્રાર, સ.મં., મહેસાણાના પત્રાંક ફડચ/૦૧/૮૧૨/૨૦૦૩, તા. ૨૪-૧૧-૨૦૦૩ થી પુનઃજીવીત દરખાસ્ત.

(૩) ગુજરાત સહકારી મંડળીઓના અધિનિયમ, ૧૯૬૧ની કલમ-૧૯ની જોગવાઈઓ.

પ્રસ્તાવના

જા. નં. ઉખસ/ફડચ/૦૧/ખ/૨૭૩૮/૨૦૦૩.–ગુજરાત સહકારી મંડળીઓના અધિનિયમ-૧૯૬૧ અન્વયે ધી અઢારીયા કો. ઓપ. હાઉસીંગ સોસાયટી લી., વિભાગ-''સી'' મું. તા. કડી, જી. મહેસાણા, નોંધણી નં. ઘ. - ૧૨૩૯૨, તા. ૨૭-૭-૧૯૯૩થી નોંધાયેલ સહકારી સંસ્થા છે. સંસ્થા પોતાના સ્વીકારેલ પેટા નિયમના ઉદ્દેશો/હેતુઓ મુજબની ફરજો બજાવવામાં નિષ્ક્રીય રહેવાથી આમુખ-૧ માં જણાવેલ અત્રેની કચેરીના હુકમ ક્રમાંક : ઉખસ/ફડચ/૧૨૯૯૦/ખ/૪૮૦/૨૦૦૧, તા. ૧૭-૭-૨૦૦૧થી ફડચામાં લઈ જવામાં આવેલ હતી. જેના ફડચા

અધિકારીએ તા. ૨૪-૯-૨૦૦૧ ના રોજ સંસ્થાનો દફતરી ચાર્જ સંભાળેલ હતો. ફડચાની કામગીરી દરમ્યાન સંસ્થાના સભાસદો તેમજ સંચાલકો તરફથી તા. ૯-૧૧-૨૦૦૩ ની સામાન્ય સભા બોલાવી બહુમતીથી મંડળી પુનઃજીવીત કરવા ઠરાવેલ છે. તેમજ ફડચાના તા. ૧૭-૭-૨૦૦૧ના હુકમ તેમજ, ફડચા અધિકારીએ તા. ૨૪-૯-૨૦૦૧ એ ચાર્જ સંભાળ્યો ત્યાં સુધી સંસ્થામાં જે તે સમયે સોસાયટીએ સભ્યોને ફક્ત પ્લોટ ફાળવણી કરી એલોટમેન્ટ કરેલ હતું. ફડચાની કાર્યવાહી દરમ્યાન દસ્તાવેજ કરવાની કામગીરી ફડચા અધિકારી તરફથી થયેલ છે. પરંતુ, સોસાયટીએ મેળવેલ જમીનનું રીવાઈઝડ એન. એ. થયેલ ન હોઈ, કસ્બા તલાટી તેમજ કડી નગરપાલીકાએ દસ્તાવેજોની નોંધણી તેમના રેકર્ડ ન કરતા રીવાઈઝ એન. એ. કરાવવું જરૂરી બનતાં, તેમજ આ કામગીરી અત્રેના કાર્યક્ષેત્રમાં ન આવતાં સદરહુ સોસાયટી તેનું અસ્તિત્વ જાળવી રાખે અને ત્યાર બાદ, રીવાઈઝ એન. એ. ની કામગીરી કરાવે તે જરૂરી બનતાં, આમુખ-૨ ની વિગતે ફડચા અધિકારીના પત્ર ક્રમાંક ફડચ/૦૧/૮૧૨/૨૦૦૩, તા. ૨૪-૧૧-૨૦૦૩થી પુનઃજીવીત કરવા અત્રે મોકલેલ સાધનિક કાગળો જોતાં મંડળીએ કરેલ સામાન્ય સભાના ઠરાવથી રીવાઈઝ એન. એ. ની કામગીરી પૂર્ણ કરી મંડળીના પેટાનિયમની જોગવાઈઓ મુજબની કામગીરી પૂર્ણ કરવાની ખાતરી આપવામાં આવેલ હોઈ, આમુખ-૩માંની સહકારી કાયદાની કલમ-૧૯ મુજબની જોગવાઈઓને આધીન નીચેની વિગતે હુકમ કરવામાં આવે છે.

હુકમ

ગુજરાત સહકારી મંડળીઓના અધિનિયમ-૧૯૬૧ હેઠળની નોંધણી ક્રમાંક ઘ-૧૨૩૯૨, તા. ૨૭-૭-૧૯૯૩થી નોંધાયેલ અને જે જીલ્લા રજીસ્ટ્રાર, સહકારી મંડળીઓ, મહેસાણાના હુકમ ક્રમાંક ઉખસ/ફડચ/૧૨૯૯૦/ખ/૪૮૦/૨૦૦૧, તા. ૧૭-૭-૨૦૦૧ થી ફડચામાં લઈ જવામાં આવેલ ધી અઢારીયા કો. ઓપ. હાઉસીંગ સોસાયટી લી., વિભાગ ''સી'', મુ. તા. કડી, જી. મહેસાણાને ગુજરાત રાજ્ય સહકારી મંડળીઓના સને ૧૯૬૧ના અધિનિયમની કલમ-૧૯ હેઠળ નીચે જણાવેલ જોગવાઈઓને આધીન પુનઃજીવીત (પુનઃરચના) કરવાનો હુકમ કરવામાં આવે છે.

(૧) લેણદારોનાં લેણાં ઘટાડવામાં આવશે નહી.

(૨) શેરરૂપી મૂડીની કિંમત ઘટાડવામાં આવશે નહી.

(૩) અસ્કયામતોનો ફેર મુલ્યાંકન કરવામાં આવશે નહી. તેમજ, મૂળ આર્થિક સ્થિતિ સરવૈયા મુજબની રહેશે. જે મૂળ આર્થિક સ્થિતિમાં ફેરફારને વ્ય. કમીટીએ સંસ્થાના કાર્યકારી સમયને અનુરૂપ કરવાનો રહેશે.

(૪) સંસ્થાએ / વ્ય. કમીટીએ સ્વીકારેલ પેટાનિયમના ઉદ્દેશો/હેતુઓ અને કરવાની પ્રવૃત્તિઓ, ફરજો અદા કરવાની રહેશે.

(૫) ફડચામાં જતાં પહેલાંના મંડળીના જે પેટાનિયમ હતા, તેમાં તેમજ મૂળ નોંધણી નંબર / તારીખમાં કોઈ ફેરફાર કરવામાં આવશે નહી.

(૬) મંડળીમાંના ફડચામાં જતા પહેલાંના તમામ સભાસદો યથાવત રહેશે. તેમજ તા. ૩૦-૧૧-૨૦૦૪ સુધીમાં અર્થક્ષમ એકમની કામગીરી પૂર્ણ કરી દર ત્રીમાસે અત્રે પ્રગતિનો અહેવાલ મોકલવાનો રહેશે અને અત્રેની કચેરીની વખતોવખતની શરતોનું પાલન કરવાનું રહેશે.

(૭) મંડળી પુનઃજીવીત થતાં, રીવાઈઝ એન. એ. ની કામગીરી સોસાયટીએ રેવન્યુ એકટની જોગવાઈઓ મુજબ પૂર્ણ કરી લેવાની રહેશે.

(૮) તા. ૩૧-૩-૨૦૦૩ સુધીનું ઓડીટ સત્વરે કરાવી લેવાનું રહેશે.

મહેસાણા, તારીખ ૨૫મી નવેમ્બર, ૨૦૦૩.

વંચાણે લીધા :-

(૧) અત્રેની કચેરીના હુકમ ક્રમાંક : ઉખસ/ફડચ/૧૨૯૯૦/ખ/૪૮૦/૨૦૦૧, તારીખ ૧૭-૭-૨૦૦૧.

(૨) સહકારી અધિકારી (ફડચો), લગત જિલ્લા રજીસ્ટ્રાર, સ. મં., મહેસાણાના પત્રાંક ફડચ/૦૧/૮૧૦/૨૦૦૩, તા. ૨૪-૧૧-૨૦૦૩ થી પુનઃજીવીત દરખાસ્ત.

(૩) ગુજરાત સહકારી મંડળીઓના અધિનિયમ, ૧૯૬૧ની કલમ-૧૯ની જોગવાઈઓ.

(૪) અત્રેની કચેરીના હુકમ ક્રમાંક : ઉખસ/ફડચ/૦૧/ખ/૨૭૩૬/૨૦૦૩, તારીખ ૨૫-૧૧-૨૦૦૩ ની પુનઃજીવીતનો હુકમ.

(૫) સંસ્થાની તા. ૧-૧૨-૨૦૦૩ ની અરજી.

પ્રસ્તાવના

જા. નં. ઉખસ/ફડચ/૦૧/ખ/૨૮૦૪/૨૦૦૩.—ગુજરાત સહકારી મંડળીઓના અધિનિયમ, ૧૯૬૧ની કલમ-૧૯ની જોગવાઈઓને આધીન અત્રેના હુકમ ક્રમાંક : ઉખસ/ફડચ/૦૧/ખ/૨૭૩૬/૨૦૦૩, તા. ૨૫-૧૧-૨૦૦૩ થી ધી અઢારીયા કો. ઓપ. હાઉસીંગ સોસાયટી લી., વિભાગ-''એ'' મું. તા. કડીને પુનઃજીવીત કરવાનો હુકમ કરેલ છે. પરંતુ, મંડળીની એન. એ. પરવાનગી રીવાઈઝ કરવાની હોઈ, નવી રજા ચિઠ્ઠી લેવાની હોઈ, માટી પુરાણ કરવાનું હોઈ, આ તમામ બાબતો પાછળ સમય જાય તેમ છે. જેથી મંડળીને ફડચામાં જતા પહેલાંના જે સભાસદો છે તે પૈકીના ઘણાને મંડળીમાં રહેવાની ઈચ્છા નથી. તથા તેઓ ફાળાની રકમ જમા કરવા સક્ષમ નથી. અમુક સભાસદો તેઓના અંગત તેમજ સામાજીક કારણોસર મંડળીમાં ચાલુ રહેવા માગતા નથી. જેથી તેઓ રાજીનામું આપી તેમની રકમ પરત માગે છે.

આમ, તા. ૧-૧૨-૨૦૦૩ ની સંસ્થાની રજુઆતને ધ્યાને લઈ અત્રેના તા. ૨૫-૧૧-૨૦૦૩ના પુનઃજીવીત અંગેના હુકમ નં. ઉખસ/ફડચ/૦૧/ખ/૨૭૩૬/૨૦૦૩ની શરત નં. ૬માં નીચેની વિગતે અંશતઃ સુધારા હુકમ કરવામાં આવે છે.

અંશતઃ સુધારા હુકમ

ગુજરાત સહકારી મંડળીઓના અધિનિયમ, ૧૯૬૧ની કલમ-૧૯ની જોગવાઈઓ આધીન ધી અઢારીયા કો.ઓપ. હાઉસીંગ સોસાયટી લી., વિભાગ ''એ'', કડી, મુ. તા. જી. મહેસાણાને અત્રેની કચેરીના હુકમ નં. ઉખસ/ફડચ/૦૧/ખ/૨૭૩૬/૨૦૦૩, તા. ૨૫-૧૧-૨૦૦૩ થી શરત નં. ૧થી ૮ને અધીન પુનઃજીવીત અંગે હુકમ કરેલ છે. જેમાં શરત નં. ૬(છ) ''મંડળીમાંના ફડચામાં જતા પહેલાંના તમામ સભાસદો

INDEX

યથાવત રહેશે.'' તેની જગ્યાએ '' મંડળીમાં ફડચામાં જતા પહેલાંના તમામ સભાસદો સહકારી કાયદા-કાનૂન અને પેટાનિયમ જોગવાઈઓની મર્યાદામાં રહી ફેરફાર થવાને પાત્ર રહેશે.'' તેવો અંશતઃ સુધારા હુકમ કરવામાં આવે છે. બાકીની તમામ શરતો યથાવત રહેશે.

મહેસાણા, તારીખ ૧૧મી ડિસેમ્બર, ૨૦૦૩.

વંચાણે લીધા :-

(૧) અત્રેની કચેરીના હુકમ ક્રમાંક : ઉખસ/ફડચ/૧૨૯૯૦/ખ/૪૮૦/૨૦૦૧, તારીખ ૧૭-૭-૨૦૦૧.

(૨) સહકારી અધિકારી (ફડચો), લગત જિલ્લા રજીસ્ટ્રાર, સ. મં., મહેસાણાના પત્રાંક ફડચ/૦૧/૮૧૧/૨૦૦૩, તા. ૨૪-૧૧-૨૦૦૩ થી પુનઃજીવીત દરખાસ્ત.

(૩) ગુજરાત સહકારી મંડળીઓના અધિનિયમ-૧૯૬૧ની કલમ-૧૯ની જોગવાઈઓ.

(૪) અત્રેની કચેરીના હુકમ ક્રમાંક : ઉખસ/ફડચ/૦૧/ખ/૨૭૩૭/૨૦૦૩, તારીખ ૨૫-૧૧-૨૦૦૩ ની પુનઃજીવીતનો હુકમ.

(૫) સંસ્થાની તા. ૧-૧૨-૨૦૦૩ ની અરજી.

પ્રસ્તાવના

જા. નં. ઉખસ/ફડચ/૦૧/ખ/૨૮૦૫/૨૦૦૩.—ગુજરાત સહકારી મંડળીઓના અધિનિયમ-૧૯૬૧ની કલમ-૧૯ની જોગવાઈઓને આધીન અત્રેના હુકમ ક્રમાંક : ઉખસ/ફડચ/૦૧/ખ/૨૭૩૭/૨૦૦૩, તા. ૨૫-૧૧-૨૦૦૩ થી ધી અઢારીયા કો. ઓપ. હાઉસીંગ સોસાયટી લી., વિભાગ-''બી'' મું. તા. કડીને પુનઃજીવીત કરવાનો હુકમ કરેલ છે. પરંતુ, મંડળીની એન. એ. પરવાનગી રીવાઈઝ કરવાની હોઈ, નવી રજા ચિઠ્ઠી લેવાની હોઈ, માટી પુરાણ કરવાનું હોઈ, આ તમામ બાબતો પાછળ સમય જાય તેમ છે. જેથી મંડળીને ફડચામાં જતા પહેલાંના જે સભાસદો છે તે પૈકીના ઘણાને મંડળીમાં રહેવાની ઈચ્છા નથી. તથા તેઓ ફાળાની રકમ જમા કરવા સક્ષમ નથી. અમુક સભાસદો તેઓના અંગત તેમજ સામાજીક કારણોસર મંડળીમાં ચાલુ રહેવા માગતા નથી. જેથી તેઓ રાજીનામું આપી તેમની રકમ પરત માગે છે.

આમ, તા. ૧-૧૨-૨૦૦૩ ની સંસ્થાની રજુઆતને ધ્યાને લઈ અત્રેના તા. ૨૫-૧૧-૨૦૦૩ના પુનઃજીવીત અંગેના હુકમ નં. ઉખસ/ફડચ/૦૧/ખ/૨૭૩૭/૨૦૦૩ની શરત નં. ૬માં નીચેની વિગતે અંશતઃ સુધારા હુકમ કરવામાં આવે છે.

અંશતઃ સુધારા હુકમ

ગુજરાત સહકારી મંડળીઓના અધિનિયમ-૧૯૬૧ની કલમ-૧૯ની જોગવાઈઓ આધીન ધી અઢારીયા કો. ઓપ. હાઉસીંગ સોસાયટી લી., વિભાગ ''બી'', કડી, મુ. તા. કડી, જી. મહેસાણાને અત્રેની કચેરીના હુકમ નં. ઉખસ/ફડચ/૦૧/ખ/૨૭૩૭/૨૦૦૩, તા. ૨૫-૧૧-૨૦૦૩ થી શરત નં. ૧થી ૮ને આધીન પુનઃજીવીત અંગે હુકમ કરેલ છે. જેમાં શરત નં. ૬(છ) ''મંડળીમાંના ફડચામાં જતા પહેલાંના તમામ સભાસદો યથાવત રહેશે.'' તેની જગ્યાએ '' મંડળીમાં ફડચામાં જતા પહેલાંના તમામ સભાસદો સહકારી કાયદા-કાનૂન અને પેટાનિયમ જોગવાઈઓની મર્યાદામાં રહી ફેરફાર થવાને પાત્ર રહેશે.'' તેવો અંશતઃ સુધારા હુકમ કરવામાં આવે છે. બાકીની તમામ શરતો યથાવત રહેશે.

મહેસાણા, તારીખ ૧૧મી ડિસેમ્બર, ૨૦૦૩.

વંચાણે લીધા :-

(૧) અત્રેની કચેરીના હુકમ ક્રમાંક : ઉખસ/ફડચ/૧૨૯૯૦/ખ/૪૮૦/૨૦૦૧, તારીખ ૧૭-૭-૨૦૦૧.

(૨) સહકારી અધિકારી (ફડચો), લગત જિલ્લા રજીસ્ટ્રાર, સ. મં., મહેસાણાના પત્રાંક ફડચ/૦૧/૮૧૨/૨૦૦૩, તા. ૨૪-૧૧-૨૦૦૩ થી પુનઃજીવીત દરખાસ્ત.

(૩) ગુજરાત સહકારી મંડળીઓના અધિનિયમ-૧૯૬૧ની કલમ-૧૯ની જોગવાઈઓ.

(૪) અત્રેની કચેરીના હુકમ ક્રમાંક : ઉખસ/ફડચ/૦૧/ખ/૨૭૩૮/૨૦૦૩, તારીખ ૨૫-૧૧-૨૦૦૩ ની પુનઃજીવીતનો હુકમ.

(૫) સંસ્થાની તા. ૧-૧૨-૨૦૦૩ ની અરજી.

પ્રસ્તાવના

જા. નં. ઉખસ/ફડચ/૦૧/ખ/૨૮૦૬/૨૦૦૩.—ગુજરાત સહકારી મંડળીઓના અધિનિયમ, ૧૯૬૧ની કલમ-૧૯ની જોગવાઈઓને આધીન અત્રેના હુકમ ક્રમાંક : ઉખસ/ફડચ/૦૧/ખ/૨૭૩૮/૨૦૦૩, તા. ૨૫-૧૧-૨૦૦૩ થી ધી અઢારીયા કો. ઓપ. હાઉસીંગ સોસાયટી લી., વિભાગ-''સી'' મું. તા. કડીને પુનઃજીવીત કરવાનો હુકમ કરેલ છે. પરંતુ, મંડળીની એન. એ. પરવાનગી રીવાઈઝ કરવાની હોઈ, નવી રજા ચિઠ્ઠી લેવાની હોઈ, માટી પુરાણ કરવાનું હોઈ, આ તમામ બાબતો પાછળ સમય જાય તેમ છે. જેથી મંડળીને ફડચામાં જતા પહેલાંના જે સભાસદો છે તે પૈકીના ઘણાને મંડળીમાં રહેવાની ઈચ્છા નથી. તથા તેઓ ફાળાની રકમ જમા કરવા સક્ષમ નથી. અમુક સભાસદો તેઓના અંગત તેમજ સામાજીક કારણોસર મંડળીમાં ચાલુ રહેવા માગતા નથી. જેથી તેઓ રાજીનામું આપી તેમની રકમ પરત માગે છે.

આમ, તા. ૧-૧૨-૨૦૦૩ની સંસ્થાની રજુઆતને ધ્યાને લઈ અત્રેના તા. ૨૫-૧૧-૨૦૦૩ના પુનઃજીવીત અંગેના હુકમ નં. ઉખસ/ફડચ/૦૧/ખ/૨૭૩૮/૨૦૦૩ની શરત નં. ૬માં નીચેની વિગતે અંશતઃ સુધારા હુકમ કરવામાં આવે છે.

અંશતઃ સુધારા હુકમ

ગુજરાત સહકારી મંડળીઓના અધિનિયમ, ૧૯૬૧ની કલમ-૧૯ની જોગવાઈઓ આધીન ધી અઢારીયા કો. ઓપ. હાઉસીંગ સોસાયટી લી., વિભાગ ''સી'', કડી, મુ. તા. કડી, જી. મહેસાણાને અત્રેની કચેરીના હુકમ નં. ઉખસ/ફડચ/૦૧/ખ/૨૭૩૮/૨૦૦૩, તા. ૨૫-૧૧-૨૦૦૩ થી શરત નં. ૧થી ૮ને આધીન પુનઃજીવીત અંગે હુકમ કરેલ છે. જેમાં શરત નં. ૬(છ) ''મંડળીમાંના ફડચામાં જતા પહેલાંના તમામ સભાસદો યથાવત રહેશે.'' તેની જગ્યાએ '' મંડળીમાં ફડચામાં જતા પહેલાંના તમામ સભાસદો સહકારી કાયદા-કાનૂન અને પેટાનિયમ જોગવાઈઓની મર્યાદામાં રહી ફેરફાર થવાને પાત્ર રહેશે.'' તેવો અંશતઃ સુધારા હુકમ કરવામાં આવે છે. બાકીની તમામ શરતો યથાવત રહેશે.

મહેસાણા, તારીખ ૧૧મી ડિસેમ્બર, ૨૦૦૩.

INDEX

વંચાણે લીધા :-

(૧) શ્રી સી. પી. પટેલ, વહીવટદારશ્રી અને મદદનીશ સહકારી અધિકારી લગત કચેરીનો તા. ૧૪-૧૧-૨૦૦૩ નો રજુ થયેલ ખાસ અહેવાલ.

(૨) ગુજરાત સહકારી મંડળીઓ અધિનિયમ-૧૯૬૧ અન્વયેની કલમ-૧૦૭ ની જોગવાઈઓ.

પ્રસ્તાવના

જા.નં. ઉખસ/ફડચ/૦૧/ખ/૨૮૫૦/૨૦૦૩.—આમુખ-૧ થી વંચાણે લીધેલ વિગતે શ્રી રંગપુર સેવા સહકારી મંડળી લી., મુ. તા. ઊંઝા, જી. મહેસાણાની વ્ય. કમીટીને સહકારી કાયદાની કલમ-૮૧ અન્વયે બરતરફીથી સદર મંડળીના વહીવટદાર તરીકે શ્રી સી. પી. પટેલ, મદદનીશ સહકારી અધિકારી લગત કચેરીની નિમણુંક થતાં તેઓશ્રીએ તા. ૩૧-૭-૦૨ના રોજ વહીવટદાર તરીકેનો ચાર્જ સંભાળી લીધેલ છે.

વહીવટદારશ્રીએ ચાર્જ સંભાળ્યા બાદ જણાવેલ છે કે મંડળીએ છેલ્લા ઘણા વર્ષોથી તેના પેટાનિયમ ઉદ્દેશો મુજબની મુખ્ય પ્રવૃત્તિ બંધ કરેલ છે. હાલમાં મંડળી આવશ્યક ચીજવસ્તુઓ વિતરણ પૈકી ફક્ત કેરોસીન વિતરણની કામગીરી કરે છે. તા. ૨૨-૧૦-૦૩ ના રોજ બોલાવેલ ખાસ સાધારણ સભામાં વહીવટદારશ્રીના સમયના હિસાબોની સમીક્ષા કરતાં, વેપારી પ્રવૃત્તિમાં નફાનું ધોરણ જળવાતું નથી. મંડળીની મુખ્ય પ્રવૃત્તિ ખેતી વિષયક ધિરાણની હોવા છતાં, તે કામગીરી પુનઃ શરૂ કરવા ઓડિટ નોંધમાં વારંવાર જણાવવા છતાં તેમજ, બીન કંન્ટ્રોલ આઈટમોનો વેપાર શરૂ કરવા ઓડિટ નોંધમાં વારંવાર સુચનાઓ આપવા છતાં, મંડળીએ આ અંગે કોઈ સક્રિય પ્રયાસો હાથ ધરેલ નથી.

મંડળીના છેલ્લા બે વર્ષના હિસાબી પત્રકો જોતાં વર્ષ ૨૦૦૧/ ૨૦૦૨ માં રૂા. ૯,૬૫૯.૮૨ નો વેપારી નફો કરેલ છે. જેની સામે રૂા. ૯,૭૪૦/- નો વહીવટી ખર્ચ થયેલ છે.

વધુમાં, તા. ૨૨-૧૦-૨૦૦૩ ના રોજ મળેલ વાર્ષિક સાધારણ સભાના ઠરાવ નં. ૩ થી મંડળીની વેપારી પ્રવૃત્તિ / ધિરાણ પ્રવૃત્તિની સમીક્ષા કરતાં, મંડળીને સભાસદોના હિતમાં ચાલુ રાખવી યોગ્ય ન જણાતાં મંડળીને નીચેના કારણોસર ફડચામાં લઈ જવી કાનૂની રીતે વ્યાજબી જણાય છે.

(૧) મંડળીએ છેલ્લા ઘણા વર્ષોથી તેના સ્વીકારેલ પેટાનિયમોમાં જણાવેલ ઉદ્દેશો પૈકી (૧) ખેતી વિષયક ટૂંકી/મધ્યમ મુદત, (૨) આવશ્યક ચીજ વસ્તુઓ વેપાર/બીન કંટ્રોલ વેપાર પ્રવૃત્તિ હાથ ધરેલ નથી. ઓડીટ નોંધમાં વારંવાર સદર કામગીરી માટે સુચના આપવા છતાં, મંડળીએ કોઈ સક્રિય કામગીરી કરેલ નથી.

(૨) વહીવટદારશ્રી તરફથી ઓડિટ નોંધના સુચનો બાબતે વારંવાર સુચનો કરવા છતાં, પણ કામગીરી શરૂ કરેલ નથી અને મંત્રીશ્રીએ આ દિશામાં કોઈ સક્રિય પ્રયાસો હાથ ધરેલ નથી.

(૩) મંડળીના છેલ્લા બે વર્ષના ઓડિટ નોંધમાં જણાવેલ ખામીઓ, સુચનોનો મંડળીના દફતરે વાસ્તવિત દુરસ્તી કરી અમલ કરેલ નથી.

(૪) મંડળીનો છેલ્લા પાંચ વર્ષનો ઓડિટ વર્ગ ''ક'' છે.

(૫) મંડળીના માલસ્ટોક, સિલકની સલામતી માટે પેકેજ પોલીસી મેળવેલ નથી.

(૬) તા. ૩૧-૩-૦૨ના સરવૈયે સાગર ઘી ડીપોઝીટ ખાતે રૂા. ૧૦૦૦/- ઘણાં વર્ષોથી લેણાં બોલે છે. જેનો મંડળીના દફતરે કોઈ આધાર નથી. તથા મંત્રીશ્રીએ આ બાબતે જે તે સમયે સક્રિય પ્રયાસો કરેલ નથી.

(૭) મંડળીએ અગાઉના વર્ષોમાં બોલાવેલ સાધારણ સભામાં હાજર રહેલ સભાસદોની સહીઓ ઠરાવ બુકમાં લેવામાં આવતી નથી. પરંતુ અલગ કાગળમાં સહીઓ લેવામાં આવે છે.

(૮) તા. ૫-૧૧-૨૦૦૦ ની વ્ય. કમીટી બેઠકના ઠરાવ નં. ૪થી મંડળીની માલીકીની ઊંઝા માર્કેટ યાર્ડમાં આવેલ દુકાન નં. ૮ હાલમાં મંડળી માટે બિન જરૂરી હોવાથી તથા મંડળીના વિકાસ માટે નાણાંકીય જરૂરીયાત હોવાના કારણોસર દૈનિક સમાચાર પત્રમાં જાહેરાત આપ્યા સિવાય, જાહેર હરાજીથી કે કરેલ કાર્યવાહીની ખાસ સાધારણ સભા બોલાવી બહાલી મેળવ્યા સિવાય દુકાન વેચાણ આપી દીધેલ છે.

(૯) તા. ૫-૧૧-૨૦૦૦ ની વ્ય.કમીટી બેઠકના ઠરાવ નં. ૫ થી ખાસ સાધારણ સભા તા. ૩-૧૨-૨૦૦૦ ને રવિવારના રોજ બોલાવવા ઠરાવ કરેલ છે. જેના એજન્ડા ઈસ્યુ કરેલ નથી કે, કરેલ ઠરાવનો અમલ થયેલ નથી.

(૧૦) મંડળીએ સ્વીકારેલ પેટાનિયમ-૩ (૨) (૩), ૨૧, ૩૮, ૪૪ (૨) (૪) (૯) (૧૦) (૧૨) (૧૬) (૧૯) (૨૬), ૪૫, ૪૫ (૫) (૭) (૯), ૪૬ (અ) (૨) (૩) તેમજ પેટાનિયમ-૪૮ નો વારંવાર ભંગ કરેલ છે.

(૧૧) મંડળીની વ્ય. કમીટીમાં એક બેઠક અન.જાતિ/જનજાતિ માટે તથા એક બેઠક નાના સિમાન્ત ખેડૂતની ભરેલ નથી. જેથી સહકારી કાયદાની કલમ-૭૬ (બી) નો ભંગ થયેલ છે.

(૧૨) મંડળીમાં પુરતી નાણાંકીય સગવડ હોવા છતાં પણ કાર્યવાહકો તેમજ સભાસદોની નિષ્ક્રીયતાના કારણે મંડળીએ તેના પેટાનિયમો બર આવે તે દિશામાં કોઈ કાર્યવાહી કરેલ નથી. આમ, મંડળીના સભાસદોને મંડળી ચલાવવામાં કોઈ રસ જણાતો નથી.

(૧૩) તા. ૩૧-૩-૦૨ ના સરવૈયે જમા સભાસદ શેર ડીવીડન્ડ રૂા. ૧૭,૪૩૦/- હક્કદારોને ચુકવી દેવા ઓડિટ નોંધમાં તેમજ વહીવટદારશ્રીએ સુચના આપવા છતાં શેર ડીવીડન્ડ ચુકવાયેલ નથી.

(૧૪) મંડળીએ અગત્યના રજીસ્ટરો જેવાં કે, શેર રોકાણ રજી. જમા પાવતી રજી. શેર રજીસ્ટર નિભાવેલ નથી, સભાસદ રજીસ્ટર અપૂર્ણ છે, વારસદારોની નિમણુંક કરેલ નથી.

(૧૫) મંડળીમાં જમા આવતી રકમ અંગે જમા પાવતી ઈસ્યુ કરવામાં આવેલ નથી.

ઉપરોક્ત આમુખ તેમજ પ્રસ્તાવનાની વિગતો ધ્યાને લેતાં, નીચે મુજબ ફડચાનો વચગાળાનો આદેશ કરવામાં આવે છે.

વચગાળાનો આદેશ

ધી રંગપુર સેવા સહકારી મંડળ લી., મુ. તા. ઊંઝા, જી. મહેસાણાની સંસ્થા સહકારી કાયદાકીય રજીસ્ટર્ડ નં. સે. ૧૬૧૭, તા. ૩-૮-૧૯૭૬ થી નોંધવામાં આવેલ તેને સહકારી કાયદો સને ૧૯૬૧ ની કલમ ૧૦૭ (૧) ના ખંડ : ક, ગ, (૨) (૪) અન્વયે આથી ફડચામાં લઈ જવામાં આવે છે. તથા સદરહુ કાયદાની કલમ-૧૦૮ (૧) અન્વયે ફડચા અધિકારી તરીકે શ્રી સહકારી અધિકારી (ફડચો). મહેસાણાની નિમણુંક કરવામાં આવે છે.

નોંધ : ઉપરોક્ત વચગાળાના હુકમ સામે મંડળીને કોઈ રજુઆત કે ખુલાસો કરવો હોય તો, સદર હુકમ નીકળ્યા તારીખથી એક માસની મુદતમાં આ કચેરીને મોકલી આપવાનું જણાવવામાં આવે છે.

મહેસાણા, તારીખ ૧૨મી ડિસેમ્બર, ૨૦૦૩.

વંચાણે લીધા :-

(૧) શ્રી ફડચા અધિકારી સહકારી અધિકારી (ફડચો), મહેસાણાના પત્રાંક ફડચ/૦૧/૬૭૨/૦૩, તા. ૯-૧૦-૨૦૦૩ થી નોંધણી રદ અંગેની દરખાસ્ત.

(૨) ગુજરાત સહકારી મંડળીઓના અધિનિયમ, ૧૯૬૧ની કલમ-૨૦ ની જોગવાઇઓ.

હુકમ

જા. નં. ઉખસ/ફડચ/૦૧/ખ/૨૮૫૭/૨૦૦૩.—ગુજરાત સહકારી મંડળીઓ અધિનિયમ-૧૯૬૧ ની જોગવાઇઓ હેઠળ ધી ઊંઝા ટીચર્સ કો. ઓપ. ક્રેડીટ સોસાયટી લિ., મુ. તા. ઊંઝા, જી. મેહસાણા નોંધાયેલ સહકારી સંસ્થા છે. જેને નોંધણી નંબર ૧૨૩૪, તારીખ ૨૯-૧૨-૧૯૬૦ થી નોંધવામાં આવેલ હતી. જેનું કામકાજ આટોપી લેવા અર્થે ગુજરાત સહકારી મંડળીઓ અધિનિયમ-૧૯૬૧ ની કલમ-૧૦૭ ની અન્વયે, જીલ્લા રજીસ્ટ્રારશ્રી, સહકારી મંડળીઓ, મહેસાણાની કચેરીના જા. નં. ઉખસ/ફડચ/૧૩૩૮૨/ખ/૪૬૮/૨૦૦૨, તારીખ ૨૧-૩-૨૦૦૨ થી હુકમ કરવામાં આવેલ ફડચાની કાર્યવાહી સંદર્ભે સંસ્થાના ફડચા અધિકારીશ્રી સહકારી અધિકારી (ફડચો), મહેસાણા તરફથી તેઓના પત્ર ક્રમાંક ફડચ/૦૧/૬૭૨/૨૦૦૩ તા. ૯-૧૦-૨૦૦૩ થી આખરી અહેવાલ પ્રાપ્ત થતાં સને ૧૯૬૧ના ગુજરાત સહકારી મંડળીઓ અધિનિયમની કલમ-૧૧૪ (૨) અન્વયે તથા ઉપરોક્ત આમુખ-૨ માં જણાવ્યા મુજબ ફડચાની કાર્યવાહી સમાપ્ત કરી, દેવાં લેણાં સરભર કર્યા અંગેની ભવિષ્યની જવાબદારી ફડચા અધિકારીની રહેવાની નોંધ સહ સદર અધિકારો અન્વયે સદર મંડળી નામે ધી ઊંઝા ટીચર્સ કો. ઓપ. ક્રેડીટ સોસાયટી લિ., મુ. તા. ઊંઝા, જી. મહેસાણાની નોંધણી રદ કરતો હુકમ કરૂં છું આ હુકમ નીકળ્યા તારીખથી મંડળીનું વિસર્જન થયેલ ગણાશે.

મહેસાણા, તારીખ ૧૨મી ડીસેમ્બર, ૨૦૦૩.

વંચાણે લીધા :-

(૧) શ્રી ફડચા અધિકારી સહકારી અધિકારી (ફડચો), મહેસાણાના પત્રાંક ફડચ/૦૧/૭૬૯/૦૩, તા. ૯-૧૦-૨૦૦૩ થી નોંધણી રદ અંગેની દરખાસ્ત.

(૨) ગુજરાત સહકારી મંડળીઓના અધિનિયમ-૧૯૬૧ની કલમ-૨૦ ની જોગવાઇઓ.

હુકમ

જા. નં. ઉખસ/ફડચ/૦૧/ખ/૨૮૫૮/૨૦૦૩.—ગુજરાત સહકારી મંડળીઓ અધિનિયમ-૧૯૬૧ની જોગવાઇઓ હેઠળ ધી જગુદણ તેલીબીયાં ઉત્પાદક સહકારી મંડળી લિ., મુ. જગુદણ, તા. જિ. મહેસાણા નોંધાયેલ સહકારી સંસ્થા છે. જેને નોંધણી નંબર સે. તે. ૨૦૪૧, તારીખ ૧૯-૫-૧૯૮૩ થી નોંધવામાં આવેલ હતી. જેનું કામકાજ આટોપી લેવા અર્થે ગુજરાત સહકારી મંડળીઓ અધિનિયમ, ૧૯૬૧ની કલમ-૧૦૭ ની અન્વયે, જીલ્લા રજીસ્ટ્રારશ્રી, સહકારી મંડળીઓ, મહેસાણાની કચેરીના જા. નં. ઉખસ/ફડચ/૧૩૪૩૩/ખ/૬૬૮/૨૦૦૩, તારીખ ૯-૫-૨૦૦૩ થી હુકમ કરવામાં આવેલ. ફડચાની કાર્યવાહી સંદર્ભે સંસ્થાના ફડચા અધિકારીશ્રી સહકારી અધિકારી (ફડચો), મહેસાણા તરફથી તેઓના પત્ર ક્રમાંક ફડચ/૦૧/૭૬૯/૨૦૦૩ તા. ૯-૧૦-૨૦૦૩ થી આખરી અહેવાલ પ્રાપ્ત થતાં, સને ૧૯૬૧ ના ગુજરાત સહકારી મંડળીઓ અધિનિયમની કલમ-૧૧૪ (૨) અન્વયે તથા ઉપરોક્ત આમુખ-૨ માં જણાવ્યા મુજબ ફડચાની કાર્યવાહી સમાપ્ત કરી, દેવાં લેણાં સરભર કર્યા અંગેની ભવિષ્યની જવાબદારી ફડચા અધિકારીની રહેવાની નોંધ સહ સદર અધિકારો અન્વયે સદર મંડળી નામે ધી જગુદણ તેલીબીયાં ઉત્પાદક સહકારી મંડળી લિ., મુ. જગુદણ, તા. જિ. મહેસાણાની નોંધણી રદ કરતો હુકમ કરૂં છું આ હુકમ નીકળ્યા તારીખથી મંડળીનું વિસર્જન થયેલ ગણાશે.

મહેસાણા, તારીખ ૧૨મી ડીસેમ્બર, ૨૦૦૩.

વંચાણે લીધા :-

(૧) શ્રી ફડચા અધિકારી સહકારી અધિકારી (ફડચો), મહેસાણાના પત્રાંક ફડચ/૦૧/૭૭૧/૦૩, તા. ૯-૧૦-૨૦૦૩ થી નોંધણી રદ અંગેની દરખાસ્ત.

(૨) ગુજરાત સહકારી મંડળીઓના અધિનિયમ-૧૯૬૧ની કલમ-૨૦ ની જોગવાઇઓ.

હુકમ

જા. નં. ઉખસ/ફડચ/૦૧/ખ/૨૮૫૯/૨૦૦૩.-ગુજરાત સહકારી મંડળીઓ અધિનિયમ-૧૯૬૧ ની જોગવાઇઓ હેઠળ ધી મહેરવાડા શાકભાજી અને ફળફળાદી ઉગાડનારાઓની ખરીદ વેચાણ સહકારી મંડળી લિ. મુ. મહેરવાડા તા. ઊંઝા, જી. મેહસાણા નોંધાયેલ સહકારી સંસ્થા છે. જેને નોંધણી નંબર સે-૧૫૮૦૮ તારીખ ૨૭-૬-૧૯૭૮ થી

નોંધવામાં આવેલ હતી જેનું કામકાજ આટોપી લેવા અર્થે ગુજરાત સહકારી મંડળીઓ અધિનિયમ-૧૯૬૧ ની કલમ-૧૦૭ ની અન્વયે જીલ્લા રજીસ્ટ્રારશ્રી, સહકારી મંડળીઓ, મહેસાણાની કચેરીના જા. નં. ઉખસ/ફડચ/૧૩૪૨૦/ખ/૩૯૮/૨૦૦૩, તારીખ ૨૦-૨-૨૦૦૩ થી હુકમ કરવામા આવેલ. ફડચાની કાર્યવાહી સંદર્ભે સંસ્થાના ફડચા અધિકારીશ્રી અને સહકારી અધિકારી (ફડચો) મહેસાણા તરફથી તેઓના પત્ર ક્રમાંક ફડચ/૦૧/૭૭૧/૨૦૦૩, તા. ૯-૧૦-૨૦૦૩ થી આખરી અહેવાલ પ્રાપ્ત થતાં સને ૧૯૬૧ના ગુજરાત સહકારી મંડળીઓના અધિનિયમની કલમ-૧૧૪ (૨) અન્વયે તથા ઉપરોક્ત આમુખ-૨ માં જણાવ્યા મુજબ ફડચાની કાર્યવાહી સમાપ્ત કરી, દેવાં લેણાં સરભર કર્યા અંગેની ભવિષ્યની જવાબદારી ફડચા અધિકારીની રહેવાની નોંધ સહ સદર અધિકારો અન્વયે સદર મંડળી નામે ધી મહેરવાડા શાકભાજી અને ફળફળાદી ઉગાડનારાઓની ખરીદ વેચાણ સહકારી મંડળી લિ., મુ. મહેરવાડા, તા. ઊંઝા, જી. મહેસાણાની નોંધણી રદ કરતો હુકમ કરૂં છું આ હુકમ નીકળ્યા તારીખથી મંડળીનું વિસર્જન થયેલ ગણાશે.

મહેસાણા, તારીખ ૧૨મી ડીસેમ્બર, ૨૦૦૩.

વંચાણે લીધા :-

(૧) શ્રી ફડચા અધિકારી સહકારી અધિકારી (ફડચો), મહેસાણાના પત્રાંક ફડચ/૦૧/૭૭૦/૦૩, તા. ૯-૧૦-૨૦૦૩ થી નોંધણી રદ અંગેની દરખાસ્ત.

(૨) ગુજરાત સહકારી મંડળીઓ અધિનિયમ-૧૯૬૧ની કલમ-૨૦ ની જોગવાઇઓ.

હુકમ

જા. નં. ઉખસ/ફડચ/૦૧/ખ/૨૮૬૦/૨૦૦૩.—ગુજરાત સહકારી મંડળીઓ અધિનિયમ, ૧૯૬૧ની જોગવાઇઓ હેઠળ ધી વૈભવ એપાર્ટમેન્ટ કો. ઓપ. હાઉસીંગ સોસાયટી લિ. મુ. મહેસાણા તા. જી. મહેસાણા નોંધાયેલ સહકારી સંસ્થા છે. જેને નોંધણી નંબર ૧૦૧૧૩ તારીખ ૭-૬-૧૯૮૩ થી નોંધવામાં આવેલ હતી જેનું કામકાજ આટોપી લેવા અર્થે ગુજરાત સહકારી મંડળીઓ અધિનિયમ-૧૯૬૧ ની કલમ-૧૦૭ ની અન્વયે જીલ્લા રજીસ્ટ્રારશ્રી, સહકારી મંડળીઓ, મહેસાણાની કચેરીના જા. નં. ઉખસ/ફડચ/૧૩૪૦૮/ખ/૨૦૭૨/૨૦૦૨, તારીખ ૨૭-૯-૨૦૦૨ થી હુકમ કરવામા આવેલ ફડચાની કાર્યવાહી સંદર્ભે સંસ્થાના ફડચા અધિકારીશ્રી અને સહકારી અધિકારી (ફડચો) મહેસાણા તરફથી તેઓના પત્ર ક્રમાંક ફડચ/૦૧/૭૭૦/૨૦૦૩ તા. ૯-૧૦-૨૦૦૩ થી આખરી અહેવાલ પ્રાપ્ત થતાં સને ૧૯૬૧ ના ગુજરાત સહકારી મંડળીઓ અધિનિયમની કલમ-૧૧૪ (૨) અન્વયે તથા ઉપરોક્ત આમુખ-૨ માં જણાવ્યા મુજબ ફડચાની કાર્યવાહી સમાપ્ત કરી, દેવાં લેણાં સરભર કર્યા અંગેની ભવિષ્યની જવાબદારી ફડચા અધિકારીની રહેવાની નોંધ સહ સદર અધિકારો અન્વયે સદર મંડળી નામે ધી વૈભવ એપાર્ટમેન્ટ કો. ઓપ. હાઉસીંગ સોસાયટી લી. મું. મહેસાણા, તા. જી. મહેસાણાની નોંધણી રદ કરતો હુકમ કરૂં છું આ હુકમ નીકળ્યા તારીખ થી મંડળીનું વિસર્જન થયેલ ગણાશે.

મહેસાણા, તારીખ ૧૨મી ડીસેમ્બર, ૨૦૦૩.

વંચાણે લીધા :-

(૧) શ્રી ફડચા અધિકારી સહકારી અધિકારી (ફડચો), મહેસાણાના પત્રાંક ફડચ/૦૧/૯૩૭/૦૩, તા. ૩-૬-૨૦૦૩ થી નોંધણી રદ અંગેની દરખાસ્ત.

(૨) ગુજરાત સહકારી મંડળીઓ અધિનિયમ, ૧૯૬૧ની કલમ-૨૦ ની જોગવાઇઓ.

હુકમ

જા. નં. ઉખસ/ફડચ/૦૧/ખ/૨૮૬૧/૨૦૦૩.—ગુજરાત સહકારી મંડળીઓ અધિનિયમ-૧૯૬૧ ની જોગવાઇઓ હેઠળ ધી ડાવોલ જૂથ તેલીબીયાં ઉત્પાદક સહકારી મંડળી લિ., મું. ડાવોલ, તા. ખેરાલુ, જી. મહેસાણા નોંધાયેલ સહકારી સંસ્થા છે. જેને નોંધણી નંબર ૨૨૨૯૦, તારીખ ૧૯-૧-૧૯૮૭ થી નોંધવામાં આવેલ હતી. જેનું કામકાજ આટોપી લેવા અર્થે ગુજરાત સહકારી મંડળીઓ અધિનિયમ-૧૯૬૧ ની કલમ-૧૦૭ ની અન્વયે જીલ્લા રજીસ્ટ્રારશ્રી, સહકારી મંડળીઓ, મહેસાણાની કચેરીના જા. નં. ઉખસ/ફડચ/૧૨૯૮૫/ખ/૧૫૬/૦૧, તારીખ ૧૬-૬-૦૧ થી હુકમ કરવામાં આવેલ ફડચાની કાર્યવાહી સંદર્ભે સંસ્થાના ફડચા અધિકારીશ્રી અને સહકારી અધિકારી (ફડચો) મહેસાણા તરફથી તેઓના પત્ર ક્રમાંક ફડચ/૦૧/૯૩૭/૦૩, તા. ૩-૬-૦૩ થી આખરી અહેવાલ પ્રાપ્ત થતાં સને ૧૯૬૧ના ગુજરાત સહકારી મંડળીઓના અધિનિયમની કલમ-૧૧૪ (૨) અન્વયે તથા ઉપરોક્ત આમુખ-૨ માં જણાવ્યા મુજબ ફડચાની કાર્યવાહી સમાપ્ત કરી, દેવાં લેણાં સરભર કર્યા અંગેની ભવિષ્યની જવાબદારી ફડચા અધિકારીની રહેવાની નોંધ સહ સદર અધિકારો અન્વયે સદર મંડળી નામે ધી ડાવોલ જૂથ તેલીબીયાં ઉત્પાદક સહકારી મંડળી લિ., મું. ડાવોલ, તા. ખેરાલુ, જી. મહેસાણાની નોંધણી રદ કરતો હુકમ કરૂં છું આ હુકમ નીકળ્યા તારીખથી મંડળીનું વિસર્જન થયેલ ગણાશે.

મહેસાણા, તારીખ ૧૨મી ડીસેમ્બર, ૨૦૦૩.

વંચાણે લીધા :-

(૧) શ્રી ફડચા અધિકારી સહકારી અધિકારી (ફડચો), મહેસાણાના પત્રાંક ફડચ/૦૧/રૂબરૂ/૦૩, તા. ૬-૩-૨૦૦૩ થી નોંધણી રદ અંગેની દરખાસ્ત.

(૨) ગુજરાત સહકારી મંડળીઓ અધિનિયમ-૧૯૬૧ની કલમ-૨૦ ની જોગવાઇઓ.

હુકમ

જા. નં. ઉખસ/ફડચ/૦૧/ખ/૨૮૬૨/૨૦૦૩.-ગુજરાત સહકારી મંડળીઓ અધિનિયમ-૧૯૬૧ ની જોગવાઇઓ હેઠળ ધી સત્યનારાયણ કો. ઓપ. હાઉસીંગ સોસાયટી લી., મું. નાગલપુર, તા. જી. મેહસાણા નોંધાયેલ સહકારી સંસ્થા છે. જેને નોંધણી નંબર ઘ-૩૪૦૫, તારીખ ૨૯-૯-૧૯૭૨ થી નોંધવામાં આવેલ હતી જેનું કામકાજ આટોપી લેવા અર્થે ગુજરાત સહકારી મંડળીઓ અધિનિયમ-૧૯૬૧ ની કલમ-૧૦૭ ની અન્વયે જીલ્લા રજીસ્ટ્રારશ્રી, સહકારી મંડળીઓ, મહેસાણાની કચેરીના જા. નં. ઉખસ/ફડચ/૧૩૦૦૭/ખ/૧૧૬૦/૦૧, તારીખ ૧૨-૧૦-૦૧ થી હુકમ કરવામાં આવેલ. ફડચાની કાર્યવાહી સંદર્ભે સંસ્થાના

ફડચા અધિકારીશ્રી અને સહકારી અધિકારી (ફડચો), મહેસાણા તરફથી તેઓના પત્ર ક્રમાંક ફડચ/૦૧/રૂબરૂ/૦૩, તા. ૬-૩-૦૩થી આખરી અહેવાલ પ્રાપ્ત થતાં સને ૧૯૬૧ના ગુજરાત સહકારી મંડળીઓના અધિનિયમની કલમ-૧૧૪ (૨) અન્વયે તથા ઉપરોક્ત આમુખ-૨ માં જણાવ્યા મુજબ ફડચાની કાર્યવાહી સમાપ્ત કરી, દેવાં લેણાં સરભર કર્યા અંગેની ભવિષ્યની જવાબદારી ફડચા અધિકારીની રહેવાની નોંધ સહ સદર અધિકારો અન્વયે સદર મંડળી નામે ધી સત્યનારાયણ કો. ઓપ. હાઉસીંગ સોસાયટી લી., મું. નાગલપુર, તા. જી. મહેસાણાની નોંધણી રદ કરતો હુકમ કરૂં છુ. આ હુકમ નીકળ્યા તારીખથી મંડળીનું વિસર્જન થયેલ ગણાશે.

મહેસાણા, તારીખ ૧૨મી ડીસેમ્બર, ૨૦૦૩.

વંચાણે લીધા :-

(૧) શ્રી ફડચા અધિકારી સહકારી અધિકારી (ફડચો), મહેસાણાના પત્રાંક ફડચ/૦૧/૬૭૨/૦૩, તા. ૧૪-૮-૨૦૦૩ થી નોંધણી રદ અંગેની દરખાસ્ત.

(૨) ગુજરાત સહકારી મંડળીઓ અધિનિયમ-૧૯૬૧ની કલમ-૨૦ ની જોગવાઇઓ.

હુકમ

જા. નં. ઉખસ/ફડચ/૦૧/ખ/૨૮૬૩/૨૦૦૩.—ગુજરાત સહકારી મંડળીઓ અધિનિયમ-૧૯૬૧ ની જોગવાઇઓ હેઠળ ધી મેઉ જૂથ તેલીબીયાં ઉત્પાદક સહકારી મંડળી લિ., મું. મેઉ, તા. જી. મેહસાણા નોંધાયેલ સહકારી સંસ્થા છે. જેને નોંધણી નંબર ૨૦૦૪૨ તારીખ ૨૫-૫-૧૯૮૩થી નોંધવામાં આવેલ હતી જેનું કામકાજ આટોપી લેવા અર્થે ગુજરાત સહકારી મંડળીઓ અધિનિયમ, ૧૯૬૧ની કલમ-૧૦૭ ની અન્વયે જીલ્લા રજીસ્ટ્રારશ્રી, સહકારી મંડળીઓ, મહેસાણાની કચેરીના જા. નં. ઉખસ/ફડચ/૦૧/ઘ/૨૪૦૭/૯૯, તારીખ ૨૫-૧૧-૯૯ થી હુકમ કરવામા આવેલ. ફડચાની કાર્યવાહી સંદર્ભે સંસ્થાના ફડચા અધિકારીશ્રી અને સહકારી અધિકારી (ફડચો), મહેસાણા તરફથી તેઓના પત્ર ક્રમાંક ફડચ/૦૧/૬૭૨/૦૩, તા. ૧૪-૮-૦૩ થી આખરી અહેવાલ પ્રાપ્ત થતાં સને ૧૯૬૧ના ગુજરાત સહકારી મંડળીઓ અધિનિયમની કલમ-૧૧૪ (૨) અન્વયે તથા ઉપરોક્ત આમુખ-૨ માં જણાવ્યા મુજબ ફડચાની કાર્યવાહી સમાપ્ત કરી, દેવાં લેણાં સરભર કર્યા અંગેની ભવિષ્યની જવાબદારી ફડચા અધિકારીની રહેવાની નોંધ સહ સદર અધિકારો અન્વયે સદર મંડળી નામે ધી મેઉ જૂથ તેલીબીયાં ઉત્પાદક સહકારી મંડળી લિ., મું. મેઉ, તા. જિ. મહેસાણાની નોંધણી રદ કરતો હુકમ કરૂં છું આ હુકમ નીકળ્યા તારીખથી મંડળીનું વિસર્જન થયેલ ગણાશે.

મહેસાણા, તારીખ ૧૨મી ડીસેમ્બર, ૨૦૦૩.

વંચાણે લીધા :-

(૧) શ્રી ફડચા અધિકારી સહકારી અધિકારી (ફડચો), મહેસાણાના પત્રાંક ફડચ/૦૧/૬૬૯/૦૩, તા. ૧૪-૮-૨૦૦૩ થી નોંધણી રદ અંગેની દરખાસ્ત.

(૨) ગુજરાત સહકારી મંડળીઓ અધિનિયમ-૧૯૬૧ની કલમ-૨૦ ની જોગવાઇઓ.

હુકમ

જા. નં. ઉખસ/ફડચ/૦૧/ખ/૨૮૬૪/૨૦૦૩.—ગુજરાત સહકારી મંડળીઓ અધિનિયમ-૧૯૬૧ ની જોગવાઇઓ હેઠળ ધી મોટીદાઉ તેલીબીયાં ઉત્પાદક સહકારી મંડળી લિ., મું. મોટીદાઉ, તા. જિ. મહેસાણા નોંધાયેલ સહકારી સંસ્થા છે. જેને નોંધણી નંબર, ૨૦૬૬૨, તારીખ ૧૦-૪-૧૯૮૫ થી નોંધવામાં આવેલ હતી જેનું કામકાજ આટોપી લેવા અર્થે ગુજરાત સહકારી મંડળીઓ અધિનિયમ-૧૯૬૧ની કલમ-૧૦૭ ની અન્વયે જીલ્લા રજીસ્ટ્રારશ્રી, સહકારી મંડળીઓ, મહેસાણાની કચેરીના જા. નં. ઉખસ/ફડચ/૦૧/ઘ/૪૩૫૬-૬૫/૨૦૦૦, તારીખ ૧૪-૧૨-૨૦૦૦ થી હુકમ કરવામા આવેલ. ફડચાની કાર્યવાહી સંદર્ભે સંસ્થાના ફડચા અધિકારીશ્રી અને સહકારી અધિકારી (ફડચો) મહેસાણા તરફથી તેઓના પત્ર ક્રમાંક ફડચ/૦૧/૬૬૯/૦૩, તા. ૧૪-૮-૦૩ થી આખરી અહેવાલ પ્રાપ્ત થતાં સને ૧૯૬૧ના ગુજરાત સહકારી મંડળીઓના અધિનિયમની કલમ-૧૧૪ (૨) અન્વયે તથા ઉપરોક્ત આમુખ-૨ માં જણાવ્યા મુજબ ફડચાની કાર્યવાહી સમાપ્ત કરી, દેવાં લેણાં સરભર કર્યા અંગેની ભવિષ્યની જવાબદારી ફડચા અધિકારીની રહેવાની નોંધ સહ સદર અધિકારો અન્વયે સદર મંડળી નામે ધી મોટીદાઉ તેલીબીયાં ઉત્પાદક સહકારી મંડળી લિ., મું. મોટીદાઉ, તા. જી. મહેસાણાની નોંધણી રદ કરતો હુકમ કરૂં છું, આ હુકમ નીકળ્યા તારીખ થી મંડળીનું વિસર્જન થયેલ ગણાશે.

મહેસાણા, તારીખ ૧૨મી ડીસેમ્બર, ૨૦૦૩.

વંચાણે લીધા :-

(૧) શ્રી ફડચા અધિકારી સહકારી અધિકારી (ફડચો), મહેસાણાના પત્રાંક ફડચ/૦૧/૬૬૮/૦૩, તા. ૧૪-૮-૨૦૦૩ થી નોંધણી રદ અંગેની દરખાસ્ત.

(૨) ગુજરાત સહકારી મંડળીઓ અધિનિયમ-૧૯૬૧ની કલમ-૨૦ ની જોગવાઇઓ.

હુકમ

જા. નં. ઉખસ/ફડચ/૦૧/ખ/૨૮૮૨/૨૦૦૩.—ગુજરાત સહકારી મંડળીઓ અધિનિયમ-૧૯૬૧ ની જોગવાઇઓ હેઠળ ધી અમુઢ તેલીબીયાં ઉત્પાદક સહકારી મંડળી લિ., મું. અમુઢ , તા. ઊંઝા જી. મહેસાણા નોંધાયેલ સહકારી સંસ્થા છે. જેને નોંધણી નંબર ૨૭૨૯૫, તારીખ ૨૪-૮-૧૯૯૪ થી નોંધવામાં આવેલ હતી જેનું કામકાજ આટોપી લેવા અર્થે ગુજરાત સહકારી મંડળીઓ અધિનિયમ-૧૯૬૧ ની કલમ-૧૦૭ ની અન્વયે જીલ્લા રજીસ્ટ્રારશ્રી, સહકારી મંડળીઓ, મહેસાણાની કચેરીના જા. નં. ઉખસ/ફડચ/૧૨૮૪૭/ખ/૧૬૫૧/૦૧, તારીખ ૧૮-૫-૦૧ થી હુકમ કરવામાં આવેલ. ફડચાની કાર્યવાહી સંદર્ભે સંસ્થાના ફડચા અધિકારીશ્રી અને સહકારી અધિકારી (ફડચો) મહેસાણા તરફથી તેઓના પત્ર ક્રમાંક ફડચ/૦૧/૬૬૮/૦૩, તા. ૧૪-૮-૦૩ થી આખરી અહેવાલ પ્રાપ્ત થતાં સને ૧૯૬૧ ના ગુજરાત સહકારી મંડળીઓ અધિનિયમની કલમ-૧૧૪ (૨) અન્વયે તથા ઉપરોક્ત આમુખ-૨ માં જણાવ્યા મુજબ ફડચાની કાર્યવાહી સમાપ્ત કરી, દેવાં લેણાં સરભર કર્યા અંગેની ભવિષ્યની જવાબદારી ફડચા અધિકારીની રહેવાની નોંધ સહ સદર અધિકારો અન્વયે સદર મંડળી નામે ધી અમુઢ

તેલીબીયાં ઉત્પાદક સહકારી મંડળી લિ., મું. અમુઢ, તા. ઊંઝા, જી. મહેસાણાની નોંધણી રદ કરતો હુકમ કરૂં છું, આ હુકમ નીકળ્યા તારીખથી મંડળીનું વિસર્જન થયેલ ગણાશે.

મહેસાણા, તારીખ ૧૭મી ડીસેમ્બર, ૨૦૦૩.

વંચાણે લીધા :-

(૧) શ્રી ફડચા અધિકારી સહકારી અધિકારી (ફડચો), મહેસાણાના પત્રાંક ફડચ/૦૧/રૂબરૂ/૦૩, તા. ૧૫-૧૦-૨૦૦૩ થી નોંધણી રદ અંગેની દરખાસ્ત.

(૨) ગુજરાત સહકારી મંડળીઓ અધિનિયમ-૧૯૬૧ની કલમ-૨૦ ની જોગવાઈઓ.

હુકમ

જા. નં. ઉખસ/ફડચ/૦૧/ખ/૨૮૮૩/૨૦૦૩.--ગુજરાત સહકારી મંડળીઓ અધિનિયમ-૧૯૬૧ ની જોગવાઈઓ હેઠળ ધી મેહુલપાર્ક કો. ઓપ. હાઉસીંગ સોસાયટી લી., મુ. દેદીયાસણ તા. જી. મહેસાણા નોંધાયેલ સહકારી સંસ્થા છે. જેને નોંધણી નંબર ૧૦૬૧૪, તારીખ ૫-૪-૧૯૮૨ થી નોંધવામાં આવેલ હતી. જેનું કામકાજ આટોપી લેવા અર્થે ગુજરાત સહકારી મંડળીઓ અધિનિયમ-૧૯૬૧ ની કલમ-૧૦૭ ની અન્વયે, જિલ્લા રજીસ્ટ્રારશ્રી, સહકારી મંડળીઓ, મહેસાણાની કચેરીના જા. નં. ઉખસ/ફડચ/૧૨૮૫૩/ખ/૧૪૪/૦૧, તારીખ ૧૬-૬-૦૧ થી હુકમ કરવામાં આવેલ ફડચાની કાર્યવાહી સંદર્ભે સંસ્થાના ફડચા અધિકારીશ્રી સહકારી અધિકારી (ફડચો), મહેસાણા તરફથી તેઓના પત્ર ક્રમાંક ફડચ/૦૧/રૂબરૂ/૨૦૦૩ તા. ૧૫-૧૦-૨૦૦૩ થી આખરી અહેવાલ પ્રાપ્ત થતાં સને ૧૯૬૧ના ગુજરાત સહકારી મંડળીઓ અધિનિયમની કલમ-૧૧૪ (૨) અન્વયે તથા ઉપરોક્ત આમુખ-૨ માં જણાવ્યા મુજબ ફડચાની કાર્યવાહી સમાપ્ત કરી, દેવાં લેણાં સરભર કર્યા અંગેની ભવિષ્યની જવાબદારી ફડચા અધિકારીની રહેવાની નોંધ સહ સદર અધિકારો અન્વયે સદર મંડળી નામે ધી મેહુલપાર્ક કો. ઓપ. હાઉસીંગ સોસાયટી લી., મુ. દેદીયાસણ તા. જિ. મહેસાણાની નોંધણી રદ-કરતો હુકમ કરૂં છું. આ હુકમ નીકળ્યા તારીખથી મંડળીનું વિસર્જન થયેલ ગણાશે.

મહેસાણા, તારીખ ૧૭મી ડીસેમ્બર, ૨૦૦૩.

એચ. એન. પટેલ,
જિલ્લા રજિસ્ટ્રાર, સહકારી મંડળીઓ,
મહેસાણા.

નંબર નઘણ/ગ-૨/ઉ : ૧૨૧૭૬/૭૬૨/૦૩.-- આથી જાહેર કરે છે કે શ્રી ઓમ સાંઇ મજુર અને બાંધકામ કામદાર સ. મં. લી. મર્યાદિત સ્થળ જબુગામ, તાલુકો જેતપુર પાવી, જિલ્લો વડોદરા.

સને ૧૯૬૨નો ગુજરાત કાયદો (ગુજરાત સહકારી મંડળીઓનો કાયદો સને ૧૯૬૧)ની કલક-૯ અન્વયે આજરોજ નોંધવામાં આવી છે.

વડોદરા, તા. ૨૯મી નવેમ્બર, ૨૦૦૩.

વંચાણે લીધા :-

(૧) આ કચેરીના તારીખ ૧૫મી સપ્ટેમ્બર, ૨૦૦૩ના હુકમ ક્રમાંક ફડચ/૦૧/ધ-૨/૨૬૨/૨૦૦૩.

(૨) સને ૧૯૬૧ના ગુજરાત સહકારી મંડળીઓના કાયદાની કલમ-૧૦૭(૩)ની જોગવાઈઓ.

અંતિમ હુકમ

જા. નં. ફડચ/ફ.૧૩૮૪૭/ધ-૨/૪૫૩/૨૦૦૩.- ધી તલાવ સહયોગી વન વિકાસ સહકારી મંડળી લિ. મુ. તલાવ તાલુકો-કવાંટ નોંધણી ક્રમાંક ૨૭૫૮, તારીખ ૩૦મી નવેમ્બર, ૧૯૯૪થી નોંધણી સહકારી મંડળી છે, જેને ૧૯૬૧ના ગુજરાત સહકારી મંડળીઓના કાયદાની કલમ-૧૦૭ (૧) (ક) (ગ) (૨) (૪) અન્વયે આમુખ (૧) માં જણાવેલ પ્રાથમિક હુકમથી ફડચામાં લઈ જઈ, સદર હુકમ સામે વાંધા-સુચનોની રજુઆત કરવા માટે એક માસની તક આપવામાં આવવાં છતાં તે પરત્વે કોઈ રજુઆત કરવામાં આવેલ ન હોય, આમુખ (૨)માં જણાવેલ કલમ-૧૦૭ (૩) અન્વયે, સદરહુ મંડળીને ફડચામાં લઈ જવાનો પ્રાથમિક હુકમ આથી કાયમ કરવામાં આવે છે, અને ફડચા અધિકારી તરીકે શ્રી સહકારી અધિકારી ફડચા-૨ સ.મં. વડોદરાની નિમણુંક આથી કરવામાં આવે છે.

(૨) ફડચા અધિકારીએ મંડળીની ફડચાની કાર્યવાહી ૩ વર્ષની મુદતમાં પૂર્ણ કરવાની રહેશે.

(૩) ફડચા અધિકારીએ સદરહુ મંડળીને હવાલો દિન-૧૫માં મેળવી લઈ, મંડળીના દેવા-લેણાંની ખાત્રી કરી, સૌ પ્રથમ સહકારી બાકી લેણી, ઓડીટ ફી, સરકારી લોન, વ્યાજ, દંડનીય વ્યાજ શેર ફાળાની ચુકવણી કરવા સુચના છે.

વડોદરા, તારીખ ૯મી ડીસેમ્બર, ૨૦૦૩.

વંચાણે લીધા :-

(૧) આ કચેરીના તારીખ ૧૫મી સપ્ટેમ્બર, ૨૦૦૩ના હુકમ ક્રમાંક ફડચ/૦૧/ધ-૨/૨૫૫/૨૦૦૩.

(૨) સને ૧૯૬૧ના ગુજરાત સહકારી મંડળીઓના કાયદાની કલમ-૧૦૭(૩)ની જોગવાઈઓ.

અંતિમ હુકમ

જા. નં. ફડચ/ફ.૧૩૮૪૮/ધ-૨/૪૫૪/૨૦૦૩.- ધી અંકોડીયા તમાકુ ઉત્પાદન સહકારી મંડળી લિ. અંકોડીયા તા. વડોદરા નોંધણી ક્રમાંક સે. ૨૦૭૮૬, તારીખ ૧લી મે, ૧૯૮૪થી નોંધણી સહકારી મંડળી છે, જેને ૧૯૬૧ના ગુજરાત સહકારી મંડળીઓના કાયદાની કલમ-૧૦૭ (૧) (ક) (ગ) (૨) (૪) અન્વયે આમુખ (૧)માં જણાવેલ પ્રાથમિક હુકમથી ફડચામાં લઈ જઈ, સદર હુકમ સાથે વાંધા-સુચનોની રજુઆત કરવા માટે એક માસની તક આપવામાં આવવાં છતાં તે પરત્વે કોઈ રજુઆત કરવામાં આવેલ ન હોય, આમુખ (૨)માં જણાવેલ કલમ-૧૦૭ (૩) અન્વયે, સદરહુ મંડળીને ફડચામાં લઈ જવાનો પ્રાથમિક હુકમ આથી કાયમ કરવામાં આવે છે, અને ફડચા અધિકારી તરીકે શ્રી સહકારી અધિકારી ફડચા નં.-૨ સામે વડોદરાની નિમણુંક આથી કાયમ કરવામાં આવે છે.

(૨) ફડચા અધિકારીએ મંડળીની ફડચાની કાર્યવાહી ૩ વર્ષની મુદતમાં પૂર્ણ કરવાની રહેશે.

(૩) ફડચા અધિકારીએ સદરહુ મંડળીને હવાલો દિન-૧૫માં મેળવી લઈ, મંડળીના દેવાં-લેણાંની ખાત્રી કરી, સૌ પ્રથમ સરકારી બાકી લેણી, ઓડીટ ફી, સરકારી લોન, વ્યાજ, દંડનીય વ્યાજ શેર ફાળાની ચુકવણી કરવા સુચના છે.

વડોદરા, તારીખ ૯મી ડીસેમ્બર, ૨૦૦૩.

વંચાણે લીધા :-

(૧) આ કચેરીના તારીખ ૧૫મી સપ્ટેમ્બર, ૨૦૦૩ના હુકમ ક્રમાંક ફડચ/૦૧/ધ-૨/૨૬૩/૨૦૦૩.

(૨) સને ૧૯૬૧ના ગુજરાત સહકારી મંડળીઓના કાયદાની કલમ-૧૦૭(૩)ની જોગવાઈઓ.

અંતિમ હુકમ

જા. નં. ફડચ/ફ.૧૩૮૪૬/ધ-૨/૪૫૫/૨૦૦૩.-ધી દોલતપુરા તમાકુ ઉત્પાદકોની સહકારી મંડળી લિ. દોલતપુરા તા. સાવલી નોંધણી ક્રમાંક સે. ૨૦૭૯૬ તારીખ ૯મી જુલાઈ, ૧૯૮૪થી નોંધણી સહકારી મંડળી છે, જેને ૧૯૬૧ના ગુજરાત સહકારી મંડળીઓના કાયદાની કલમ-૧૦૭ (૧) (ક) (ગ) (૨) (૪) અન્વયે આમુખ (૧)માં જણાવેલ પ્રાથમિક હુકમથી ફડચામાં લઈ જઈ, સદર હુકમ સામે વાંધા-સુચનોની રજુઆત કરવા માટે એક માસની તક આપવામાં આવવાં છતાં તે પરત્વે કોઈ રજુઆત કરવામાં આવેલ ન હોય, આમુખ (૨)માં જણાવેલ કલમ-૧૦૭ (૩) અન્વયે, સદરહુ મંડળીને ફડચામાં લઈ જવાનો પ્રાથમિક હુકમ આથી કાયમ કરવામાં આવે છે, અને ફડચા અધિકારી તરીકે શ્રી સહકારી અધિકારી ફડચા નં.-૩ સામે વડોદરાની નિમણુંક આથી કાયમ કરવામાં આવે છે.

(૨) ફડચા અધિકારીએ મંડળીની ફડચાની કાર્યવાહી ૩ વર્ષની મુદતમાં પૂર્ણ કરવાની રહેશે.

(૩) ફડચા અધિકારીએ સદરહુ મંડળીને હવાલો દિન-૧૫માં મેળવી લઈ, મંડળીના દેવા-લેણાંની ખાત્રી કરી, સૌ પ્રથમ સરકારી બાકી લેણી, ઓડીટ ફી, સરકારી લોન, વ્યાજ, દંડનીય વ્યાજ શેર ફાળાની ચુકવણી કરવા સુચના છે.

વડોદરા, તારીખ ૯મી ડીસેમ્બર, ૨૦૦૩.

દિપક દલાલ,
જિલ્લા રજિસ્ટ્રાર સહકારી મંડળીઓ,
વડોદરા.

ક્રમાંક ઉખસ/નઘણ/ધ-૨૦૫૧૪/ઝ/૮૨૨/૨૦૦૩.-આથી જાહેર કરે છે કે સહકારી કર્મચારી (વર્ગ-૩) કો. ઓ. હાઉસીંગ સોસાયટી લી. મર્યાદિત સ્થળ સુરત, તાલુકો ચોર્યાસી, જિલ્લો સુરત.

સને ૧૯૬૧નો ગુજરાત કાયદો (ગુજરાત સહકારી મંડળીઓનો સને ૧૯૬૧)ની કલમ-૯ અન્વયે આજરોજ નોંધવામાં આવી છે.

સુરત, તારીખ ૧૨મી ડિસેમ્બર, ૨૦૦૩.

આર. આર. વઘાસિયા,
જિલ્લા રજિસ્ટ્રાર, સહકારી મંડળીઓ,
સુરત.

જનરલ મેનેજર અને નાયબ ઉદ્યોગ કમિશનર દ્વારા

વંચાણે લીધા :-

(૧) સરકારશ્રીનાં કૃષિ સહકાર અને ગ્રામ વિકાસ વિભાગનાં જાહેરનામા ક્રમાંક જીએચ/કેએચએમ/૭/૧૯૯/સીડીઇ/૧૦૯૭/૧૫૩/જે, તારીખ ૧૭-૧-૧૯૯૮.

(૨) ગુજરાત સહકારી મંડળીઓના અધિનિયમ-૧૯૬૧ની કલમ-નં.-૮૧ હેઠળની જોગવાઇ.

(૩) અત્રેની કચેરીની કારણ દર્શક નોટીસ ક્રમાંક જીઉકે/દા/સવન/૧૧૧૭/૨૦૦૩, તારીખ ૨૪-૯-૨૦૦૩.

(૪) ધી પંચમહાલ જીલ્લા સહકારી બેન્ક લી. ગોધરાનાં પત્ર ક્રમાંક આરવીએસ/વહીવટ/૪૯/૨૦૭, તારીખ ૮-૯-૨૦૦૩.

પ્રસ્તાવના

ક્રમાંક જીઉકે/દા/ખસમ/૦૧/ધ/૧૩૮૯/૨૦૦૩.--ધી શીવમ વિવિધ ઔદ્યોગિક ઉત્પાદન સહકારી મંડળી લી., દાહોદ તે સહકારી કાયદા-કાનુન હેઠળ નોંધાયેલ સહકારી સંસ્થા છે. સદરહુ મંડળીની કમિટિને દૂર કરી ગુજરાત સહકારી મંડળીઓના અધિનિયમ-૧૯૬૧ ની કલમ-૮૧ હેઠળ વહીવટદારની નિમણૂંક કરવા માટે આ કચેરીનાં આમુખ-૩માં જણાવેલ કારણ દર્શક નોટીસ આપેલ હતી, જે નોટીસનાં સંદર્ભમાં મંડળીનાં વ્યવસ્થાપક કમિટિ સભ્યોએ કોઇપણ જાતનો ઉત્તર કે પ્રતિ ઉત્તર લેખિત કે મૌખિક આપવામાં આવેલ નથી જેથી અત્રે માની લેવામાં આવે છે કે, મંડળીની વ્યવસ્થાપક કમિટિનાં વહીવટમાં તેમની ફરજો અને જવાબદારીઓ અદા કરવામાં નિષ્ફળ ગયેલ હોવાનું જણાયેલ છે. જેના કારણો નીચે મુજબ છે.

(૧) મંડળીએ તેના માન્ય પેટા નિયમના ઉદેશો મુજબ સભાસદોને રોજગારી પૂરી પાડવાની પ્રવૃત્તિ કરવી જોઇએ તે છેલ્લા કેટલાક વર્ષોથી બંધ કરવામાં આવેલ છે. અને પેટા નિયમથી નિહિત થયેલ ઉદેશોનો ભંગ કરેલ છે.

(૨) મંડળીની વ્યવસ્થાપક કમિટિએ નિયમિત વ્યવસ્થાપક કમિટિ બેઠકો બોલાવી જોઇએ અને સમયસર કામનો નિકાલ કરવામાં આવેલ જણાતો નથી.

(૩) મંડળીની સંચાલિત પ્રવૃત્તિની અને નાણાંકીય લેવડ-દેવડ અંગેની ચકાસણી દર માસે એકવાર વ્યવસ્થાપક કમિટિએ કરવી જોઇએ તે કરવામાં આવતી નથી.

(૪) મંડળીનાં મંજુર થયેલ પેટા-નિયમ-૨૨ (૩) થી ૨૩ મુજબની ફરજો બજાવવામાં મંડળીની વ્યવસ્થાપક કમિટિ નિષ્ફળ ગયેલ છે.

(૫) મંડળીનાં મંજુર થયેલ પેટા નિયમ-૨૪ મુજબની કર્મચારીઓ પર નિયંત્રણ રાખવામાં નિષ્ફળ ગયેલ છે.

(૬) આપની મંડળીને બિન ખેતી વિષયક મધ્યમ મુદત લોન રૂા. ૧,૮૨,૦૦૦/- મંજુર કરવામાં આવેલ હતી, પરંતુ મંડળીની વ્યવસ્થાપક કમિટિ સભ્યોની બેદરકારીનાં કારણે મંડળીનો વહીવટ ઉદેશો મુજબ ન કરવાથી બેંકની લોન સમય-મર્યાદામાં ભરપાઇ ન થવાથી મંડળીની મદત વીતી લેણું રોકડ શાખ રૂા. ૯,૬૬,૦૭૬/૮૫ થાય છે. મંડળીની વ્યવસ્થાપક કમિટિ હાલમાં નિષ્ક્રીય થઇ જતાં કોઇ નક્કર વહીવટ કરતા નથી જેના કારણે મંડળીનું તથા બેંકનું હિત જોખમાય છે.

આમ ઉપરોક્ત તમામ હકીકતોને જોતાં સંસ્થાની હાલની વ્યવસ્થાપક કમિટિ ગુજરાત સહકારી મંડળીઓના અધિનિયમો અને મંડળીનાં ઉપનિયમોથી તેના પર મુકેલી ફરજો અને જવાબદારીઓ અદા કરવામાં નિષ્ફળ ગયેલ છે. અથવા તો તેમાં સતત બેદરકાર રહેલ છે. આ સંજોગોમાં મંડળીની વ્યવસ્થાપક કમિટિને ગુજરાત સહકારી મંડળીઓના અધિનિયમ-૧૯૬૧ની કલમ-૮૧ હેઠળ દુર કરી વહીવટદાર નિમવાનું જરૂરી જણાતાં નીચે મુજબનો હુકમ કરવામાં આવે છે.

હુકમ

હું, જી. બી. પટેલ, જનરલ મેનેજર અને નાયબ ઉદ્યોગ કમિશનર જિલ્લા ઉદ્યોગ કેન્દ્ર, દાહોદ આથી મને મળેલ સત્તાની રૂએ ધી શીવમ વિવિધ ઔદ્યોગિક ઉત્પાદક સહકારી મંડળી લી. દાહોદની હાલની વ્યવસ્થાપક કમિટિને ગુજરાત ઔદ્યોગિક સહકારી મંડળીઓના અધિયનિમ, ૧૯૬૧ની કલમ-૮૧ હેઠળ દૂર કરી મંડળીનાં વહીવટદાર તરીકે આમુખ-૪ થી કરેલ નિવેદનના સંદર્ભમાં ધી પંચમહાલ જિલ્લા મધ્યસ્થ સહકારી બેન્ક લી. ગોધરાની નિમણુંક નીચેની શરતોને આધિન કરૂં છું.

શરતો

(૧) વહીવટદારની મુદત પ્રથમ તબક્કે હુકમની તારીખથી એક વર્ષ સુધીની રહેશે.

(૨) વહીવટદારશ્રીએ સંસ્થાનો વહીવટ તાત્કાલિક સંભાળી લઇ તેની જાણ અત્રેના કાર્યાલયને કરવાની રહેશે.

(૩) વહીવટદારશ્રીએ કરેલ કામગીરીનો માસિક પ્રગતિ અહેવાલ પ્રતિ માસે નિયમિત પાંચમી તારીખ સુધીમાં આ કાર્યાલયને મોકલી આપવાનો રહેશે.

(૪) વહીવટદારશ્રીએ આ કચેરીની પૂર્વ મંજુરી મેળવ્યા સિવાય અન્ય કોઇ સંસ્થાની ચૂંટણીમાં મંડળી વતી મત આપી શકાશે નહી અને તે માટેની ચૂંટણીમાં ઉમેદવારી કરી શકશે નહી.

(૫) વહીવટદારશ્રીએ આ કચેરીની વખતો-વખતની સૂચનાઓને આધિન વહીવટ કરવાનો રહેશે.

દાહોદ, તારીખ ૯મી ડિસેમ્બર, ૨૦૦૩.

વંચાણે લીધા :-

(૧) સરકારશ્રીનાં કૃષિ સહકાર અને ગ્રામ વિકાસ વિભાગનાં જાહેરનામા ક્રમાંક જીએચ/કેએચએમ/૭/૧૯૯/સીડીઇ/૧૦૯૭/૧૫૩/જે, તારીખ ૧૭-૧-૧૯૯૮.

(૨) ગુજરાત સહકારી મંડળીઓના અધિનિયમ-૧૯૬૧ની કલમ-નં.-૮૧ હેઠળની જોગવાઇ.

(૩) અત્રેની કચેરીની કારણ દર્શક નોટીસ ક્રમાંક જીઉકે/દા/સવન/૧૧૧૮/૨૦૦૩, તારીખ ૨૪-૯-૨૦૦૩.

(૪) ધી પંચમહાલ જીલ્લા સહકારી બેન્ક લી. ગોધરાનાં પત્ર ક્રમાંક આરવીએસ/વહીવટ/૪૯/૨૦૬, તારીખ ૮-૯-૨૦૦૩.

પ્રસ્તાવના

ક્રમાંક જીઉકે/દા/ખસમ/૦૧/ઘ/૧૩૯૦/૨૦૦૩.--ધી દાહોદ ઓટો ઔદ્યોગિક સહકારી મંડળી લી., દાહોદ તે સહકારી કાયદા કાનુન હેઠળ નોંધાયેલ સહકારી સંસ્થા છે. સદરહુ મંડળીની કમિટિને દૂર કરી ગુજરાત સહકારી મંડળીઓના અધિનિયમ-૧૯૬૧ની કલમ-૮૧ હેઠળ વહીવટદારની નિમણૂંક કરવા માટે આ કચેરીનાં આમુખ-૩માં જણાવેલ કારણ દર્શક નોટીસ આપેલ હતી જે નોટીસનાં સંદર્ભમાં મંડળીનાં વ્યવસ્થાપક કમિટિના સભ્યોએ કોઇપણ જાતનો ઉત્તર કે પ્રતિ ઉત્તર લેખિત કે મૌખિક આપવામાં આવેલ નથી જેથી અત્રે માની લેવામાં આવે છે કે, મંડળીની વ્યવસ્થાપક કમિટિનાં વહીવટમાં તેમની ફરજો અને જવાબદારીઓ અદા કરવામાં નિષ્ફળ ગયેલ હોવાનું જણાયેલ છે. જેના કારણો નીચે મુજબ છે.

(૧) મંડળીએ તેના માન્ય પેટા નિયમના ઉદેશો મુજબ સભાસદોને રોજગારી પૂરી પાડવાની પ્રવૃત્તિ કરવી જોઇએ તે છેલ્લા કેટલાક વર્ષોથી બંધ કરવામાં આવેલ છે. અને પેટા નિયમથી નિહિત થયેલ ઉદેશોનો ભંગ કરેલ છે.

(૨) મંડળીની વ્યવસ્થાપક કમિટિએ નિયમિત વ્યવસ્થાપક કમિટિ બેઠકો બોલાવી જોઇએ અને સમયસર કામનો નિકાલ કરવામાં આવેલ જણાતો નથી.

(૩) મંડળીની સંચાલિત પ્રવૃત્તિની અને નાણાંકીય લેવડ-દેવડ અંગેની ચકાસણી દર માસે એકવાર વ્યવસ્થાપક કમિટિએ કરવી જોઇએ તે કરવામાં આવતી નથી.

(૪) મંડળીનાં મંજુર થયેલ પેટા-નિયમ-૨૨(૩)થી ૨૩ મુજબની ફરજો બજાવવામાં મંડળીની વ્યવસ્થાપક કમિટિ નિષ્ફળ ગયેલ છે.

(૫) મંડળીનાં મંજુર થયેલ પેટા નિયમ-૨૪ મુજબની કર્મચારીઓ પર નિયંત્રણ રાખવામાં નિષ્ફળ ગયેલ છે.

(૬) આપની મંડળીને બિન ખેતી વિષયક મધ્યમ મુદત લોન રૂા. ૮,૮૦,૦૦૦/- તથા રોકડ રાખ રૂા. ૧,૫૦,૦૦૦/- મળી કુલ રૂા. ૧૦,૩૦,૦૦૦/- મંજુર કરવામાં આવેલ હતી, પરંતુ મંડળીની વ્યવસ્થાપક કમિટિ સભ્યોની બેદરકારીનાં કારણે મંડળીનો વહીવટ ઉદેશો મુજબ ન કરવાથી બેંકની લોન સમય મર્યાદામાં ભરપાઇ ન થવાથી મંડળીની મદત વીતી લેણું રોકડ શાખ રૂા. ૪,૫૩,૬૪૭/૩૬ તથા બિન ખેતી વિષયક મધ્યમ મુદત લોન રૂા. ૫૩,૭૭,૦૮૯/૯૦ મળી કુલ રૂા. ૫૮,૩૦,૭૩૭/૨૬ થાય છે. મંડળીની વ્યવસ્થાપક કમિટિ હાલમાં નિષ્ફળ થઇ જતાં કોઇ નક્કર વહીવટ કરતા નથી જેના કારણે મંડળીનું તથા બેંકનું હિત જોખમાય છે.

આમ ઉપરોક્ત તમામ હકીકતોને જોતાં સંસ્થાની હાલની વ્યવસ્થાપક કમિટિ ગુજરાત સહકારી મંડળીઓના અધિનિયમો અને મંડળીનાં ઉપનિયમોથી તેના પર મુકેલી ફરજો અને જવાબદારીઓ અદા કરવામાં નિષ્ફળ ગયેલ છે. અથવા તો તેમાં સતત બેદરકાર રહેલ છે. આ સંજોગોમાં મંડળીની વ્યવસ્થાપક કમિટિને ગુજરાત સહકારી મંડળીઓના અધિનિયમ, ૧૯૬૧ની કલમ-૮૧ હેઠળ દુર કરી વહીવટદાર નિમવાનું જરૂરી જણાતાં નીચે મુજબનો હુકમ કરવામાં આવે છે.

હુકમ

હું, જી. બી. પટેલ, જનરલ મેનેજર અને નાયબ ઉદ્યોગ કમિશનર જિલ્લા ઉદ્યોગ કેન્દ્ર, દાહોદ આથી મને મળેલ સત્તાની રૂએ ધી દાહોદ ઓટો ઔદ્યોગિક સહકારી મંડળી લી. દાહોદની હાલની વ્યવસ્થાપક કમિટિને ગુજરાત ઔદ્યોગિક સહકારી મંડળીઓના અધિનિયમ-૧૯૬૧ની કલમ-૮૧ હેઠળ દૂર કરી મંડળીનાં વહીવટદાર તરીકે આમુખ-૪ થી કરેલ નિવેદનના સંદર્ભમાં ધી પંચમહાલ જિલ્લા મધ્યસ્થ સહકારી બેન્ક લી. ગોધરાની નિમણુંક નીચેની શરતોને આધિન કરૂં છું.

શરતો

(૧) વહીવટદારની મુદત પ્રથમ તબક્કે હુકમની તારીખથી એક વર્ષ સુધીની રહેશે.

(૨) વહીવટદારશ્રીએ સંસ્થાનો વહીવટ તાત્કાલિક સંભાળી લઇ તેની જાણ અત્રેના કાર્યાલયને કરવાની રહેશે.

(૩) વહીવટદારશ્રીએ કરેલ કામગીરીનો માસિક પ્રગતિ અહેવાલ પ્રતિ માસે નિયમિત પાંચમી તારીખ સુધીમાં આ કાર્યાલયને મોકલી આપવાનો રહેશે.

(૪) વહીવટદારશ્રીએ આ કચેરીની પૂર્વ મંજુરી મેળવ્યા સિવાય અન્ય કોઇ સંસ્થાની ચૂંટણીમાં મંડળી વતી મત આપી શકાશે નહી અને તે માટેની ચૂંટણીમાં ઉમેદવારી કરી શકશે નહી.

(૫) વહીવટદારશ્રીએ આ કચેરીની વખતો-વખત સૂચનાઓને આધિન વહીવટ કરવાનો રહેશે.

દાહોદ, તારીખ ૯મી ડિસેમ્બર, ૨૦૦૩.

જી. બી. પટેલ,
નાયબ ઉદ્યોગ કમિશનર,
જિલ્લા ઉદ્યોગ કેન્દ્ર, દાહોદ.

મેનેજર (કે. વી. સી. આઇ.) અને જિલ્લા રજિસ્ટ્રાર દ્વારા નોંધણીનું પ્રમાણપત્ર

જા. નં. જીઉકે/અમદા/૨૭૫૬૫/ઊ/૬૫૩૬/૨૦૦૩.-આથી જાહેર કરે છે કે શ્રી હરેકૃષ્ણ વિ. ઔ. સેનેટરી પાર્ટ સ. મં. લી. મર્યાદિત સ્થળ પાલડી તાલુકો જિલ્લો અમદાવાદ.

સને ૧૯૬૧નો ગુજરાતના કાયદો (ગુજરાત સહકારી મંડળીઓનો કાયદો, ૧૯૬૧)ની કલક-૯ અન્વયે આજરોજ નોંધવામાં આવી છે.

અમદાવાદ, તારીખ ૧૭મી ડિસેમ્બર, ૨૦૦૩.

(સહી) અલાચ્ય,
મેનેજર (કે.વી.સી.આઇ) અને
જિલ્લા રજીસ્ટ્રાર સહકારી મંડળીઓ,
(ઉદ્યોગ), અમદાવાદ.

ભાગ-૧

અસાધારણ રાજ્યપત્રની યાદી

(ઉદ્યોગ, ખાણ અને ઉર્જા વિભાગ, સચિવાલય, ગાંધીનગરના તારીખ ૩૦મી જૂન, ૧૯૮૭ના ઠરાવ ક્રમાંક મદન/૧૦૮૫/૫૨૯૫/ ડ ના આધારે)

તારીખ ૨૫, ૧ માહે ડિસેમ્બર અને જાન્યુઆરી સને ૨૦૦૩-૨૦૦૪ના રોજ પૂરા થયેલા અઠવાડીયામાં નીચે જણાવેલ ગુજરાત સરકારના અસાધારણ રાજ્યપત્રો પ્રસિદ્ધ થયેલા છે :-

અનુ. નંબર	અસાધારણ રાજ્યપત્રનો ક્રમાંક અને તારીખ	હોદો
૧	૨	૩
૧	૧૮૬/૯-૧૨-૨૦૦૩	અધિક જિલ્લા મેજિસ્ટ્રેટ, નર્મદા-રાજપીપલા..
૨	૧૮૭/૧૦-૧૨-૨૦૦૩	અધિક જિલ્લા મેજિસ્ટ્રેટ, ખેડા-નડિઆદ.
૩	૧૮૮/૧૨-૧૨-૨૦૦૩	અધિક જિલ્લા મેજિસ્ટ્રેટ, વડોદરા.
૪	૧૮૯/૧૨-૧૨-૨૦૦૩	અધિક જિલ્લા મેજિસ્ટ્રેટ, પાટણ
૫	૧૯૦/૧૮-૧૨-૨૦૦૩	અધિક જિલ્લા મેજિસ્ટ્રેટ, નર્મદા-રાજપીપલા.
૬	૧૯૧/૧૮-૧૨-૨૦૦૩	અધિક જિલ્લા મેજિસ્ટ્રેટ, મહેસાણા.
૭	૧૯૨/૧૮-૧૨-૨૦૦૩	કલેકટર, ખેડા.
૮	૧૯૩/૨૦-૧૨-૨૦૦૩	કલેકટર, ગાંધીનગર.
૯	૧૯૪/૨૪-૧૨-૨૦૦૩	અધિક જિલ્લા મેજિસ્ટ્રેટ, પાટણ.

સરકારી મુદ્રણાલય, વડોદરા.

REGISTERED No. G-BA-14-E

©

सत्यमेव जयते

The Gujarat Government Gazette

[PUBLISHED BY AUTHORITY]

Vol. XLV] THURSDAY, JANUARY 8, 2004 / PAUSA 18, 1925 [No. 2

Separate paging is given in each part of the Supplement to the Central Gazette and central section in order that it may be filed as a separate compilation

PART I

SUPPLEMENT TO THE CENTRAL GAZETTE AND CENTRAL SECTION

CONTENT

Part I, Part I-A, Part I-B and Part I-L

		Pages
Part-I	Government Notifications, Appointment Promotion, Leave of Absence, Rules and Order (other than those published in Part I-A, IV-A, IV-B and IV-C pertaining only to the Supplement to the Central Gazette.	19-44
Part I-A	Orders and Notifications, other than those published in Part IV-B, order the Bombay Local Boards, Village Pan - chayats, Municipal Boroughs, District Municipal Primary Education and Local Fund Audit Act, pertaining only to the Supplement to the Central Gazette.	2
Part I-B	Government Notifications, Published under Land Acquisition Act only.	13-21
Part I-L	Notifications and Orders Awards other than those published in Parts I, IV-A. Disputes Act, and Gujarat Industrial Relations Act.	109-220

MISCELLANEOUS NOTIFICATION, APPOINTMENTS, ETC.

BY DISTRICT AND SESSIONS JUDGE

Notification

No. B-8/1/4647/2003.–In accordance with the provision contained in para 625 of Civil Manual Volume I, 1960 the District Judge, Banaskantha at Palanpur is pleased to notify the following Holidays to be observed in the year 2004. The District Court and all Courts Subordinate to it in the Judicial District of Banaskantha shall remain closed on those days.

Sr. 1	Name of the Holidays 2	Day According to Gregorian Calender 3		Day 4
1	Makarsankranti	14th January	2004	Wednesday
2	Republic Day	26th January,	2004	Monday
3	Bakri-Id (Id-UL-Aza)	2nd February,	2004	Monday
4	Maha Shivratri	18th February,	2004	Wednesday
5	Muharram	2nd March,	2004	Tuesday
6	Shri Ram Navmi	30th March,	2004	Tuesday
7	Mahavir Jayantee (Janm Kalyanaka)	3rd April,	2004	Saturday
8	Dr. Baba Saheb Ambedkar's Birthday	14th April,	2004	Wednesday
9	Janmashtami	7th September	2004	Tuesday
10	Samvantsari (Chaturthi Paksha)	18th September	2004	Saturday
11	Mahatma Gandhi's Birthday	2nd October	2004	Saturday
12	Dussehra	22nd October	2004	Friday
13	Diwali ... (Extra)	10th November	2004	Wednesday
14	Diwali ... (Extra)	11th November	2004	Thursday
15	Diwali	12th November	2004	Friday
16	Diwali New Year Day	13th November	2004	Saturday
17	Ramzan-Id (Id-UL-Fitra) (1st Shawwal)	15th November	2004	Monday
18	Diwali ... (Extra)	16th November	2004	Tuesday
19	Diwali ... (Extra)	17th November	2004	Wednesday
20	Christmas	25th December	2004	Saturday

NOTE :- (1) **The following days have not been notified as public holidays as they fall on Sanday.**

1.	Holi 2nd day Dhuleti	7th March,	2004
2.	Independence Day	15th August,	2004
3.	Raksha Bandhan	29th August,	2004
4.	Sardar Vallabhbhai Patel's Birthday	31st October,	2004
5.	Bhai Bij	14th November,	2004

NOTE :- (2) In addition to the Holidays notified above Government Servants may avail of maximum of any two of the holidays on the festival occasions at their option and irrespective or their religious denomination, out of the list of Optional Holidays declared vide, Government Notification GAD / No. GS-2003-24-PHD-102003-2958/GH, dated 5th December, 2003, Permission for availment of those Optional Holidays should however, be applied for in writing in advance and will normally be granted by the officer competent to grant casual leave with the due regard to exigencies of the Court work which should not be affected in any way whatsoever. This leave of two days taken by Government servants at their option on the festival of their choice which is not be debited to their Casual Leave Account.

NOTE :- (3) If any of the Muslim festival notified above, does not fall on the day notified, the Muslim servants of Government who choose the particular holidays may be granted an optional holiday on the day on which the festival actually falls, in lieu of a holiday on the day notified.

Palanpur, 20th December, 2003.

S. S. SHAH,
District & Sessions Judge,
Palanpur.

INDEX

જિલ્લા અને સત્ર ન્યાયાધીશ દ્વારા

જાહેરનામું

નં. બી-૮/૧/૪૬૪૭/૨૦૦૩.- સિવિલ મેન્યુઅલ વોલ્યુમ-૧ સને ૧૯૬૦ના પેરા-૬૨૫માં જણાવેલ અધિકારની રૂએ જિલ્લા ન્યાયાધિશ બનાસકાંઠા, પાલનપુર, સને ૨૦૦૪ના વર્ષ માટે નીચેના દિવસો રજાના દિવસો તરીકે જાહેર કરેલ છે. બનાસકાંઠા જિલ્લાની જિલ્લા અદાલત તથા તેના તાબા હેઠળની અદાલતો સદરહુ રજાના દિવસોએ બંધ રહેશે.

અ.નં.	રજાનું નામ	તારીખ અંગ્રેજી કેલેન્ડર પ્રમાણે	દિવસ (વાર)
૧	૨	૩	૪
૧	મકરસંક્રાંતિ	૧૪મી જાન્યુઆરી, ૨૦૦૪	બુધવાર
૨	પ્રજાસત્તાકદિન	૨૬મી જાન્યુઆરી, ૨૦૦૪	સોમવાર
૩	બકરી ઈદ (ઈદ-ઉલ-અઝા)	૨જી ફેબ્રુઆરી, ૨૦૦૪	સોમવાર
૪	મહાશિવરાત્રી	૧૮મી ફેબ્રુઆરી, ૨૦૦૪	બુધવાર
૫.	મહોરમ	૨જી માર્ચ, ૨૦૦૪	મંગળવાર
૬.	રામનવમી	૩૦મી માર્ચ, ૨૦૦૪	મંગળવાર
૭	મહાવીર જયંતિ (જન્મ કલ્યાણક)	૩જી એપ્રિલ, ૨૦૦૪	શનિવાર
૮	ડૉ. બાબા સાહેબ આંબેડકર જન્મદિવસ	૧૪મી એપ્રિલ, ૨૦૦૪	બુધવાર
૯	જન્માષ્ટમી	૭મી સપ્ટેમ્બર, ૨૦૦૪	મંગળવાર
૧૦	સંવત્સરી (ચતુર્થી પક્ષ)	૧૮મી સપ્ટેમ્બર, ૨૦૦૪	શનિવાર
૧૧	મહાત્મા ગાંધીનો જન્મદિન	૨જી ઓક્ટોબર, ૨૦૦૪	શનિવાર
૧૨	દશેરા	૨૨મી ઓક્ટોબર, ૨૦૦૪	શુક્રવાર
૧૩	દિવાળી (વધારાની)	૧૦મી નવેમ્બર, ૨૦૦૪	બુધવાર
૧૪	દિવાળી (વધારાની)	૧૧મી નવેમ્બર ૨૦૦૪	ગુરૂવાર
૧૫	દિવાળી	૧૨મી નવેમ્બર, ૨૦૦૪	શુક્રવાર
૧૬	નૂતનવર્ષદિન	૧૩મી નવેમ્બર, ૨૦૦૪	શનિવાર
૧૭	રમઝાન ઈદ (ઈદ-ઉલ-ફિત્ર)	૧૫મી નવેમ્બર, ૨૦૦૪	સોમવાર
૧૮	દિવાળી (વધારાની)	૧૬મી નવેમ્બર, ૨૦૦૪	મંગળવાર
૧૯	દિવાળી (વધારાની)	૧૭મી નવેમ્બર, ૨૦૦૪	બુધવાર
૨૦	નાતાલ	૨૫મી ડિસેમ્બર, ૨૦૦૪	શનિવાર

નોંધ :- (૧) નીચેના દિવસોએ રવિવાર આવતો હોવાથી રજાના દિવસો તરીકે જાહેર કરેલ નથી.

૧.	હોળી બીજો દિવસ (ધૂળેટી)	૭મી માર્ચ,	૨૦૦૪
૨.	સ્વાતંત્ર્ય દિન	૧૫મી ઓગસ્ટ,	૨૦૦૪
૩.	રક્ષાબંધન	૨૯મી ઓગસ્ટ,	૨૦૦૪
૪.	સરદાર વલ્લભભાઈ પટેલનો જન્મદિન	૩૧મી ઓક્ટોબર,	૨૦૦૪
૫.	ભાઈબીજ	૧૪મી નવેમ્બર,	૨૦૦૪

(૨) સરકારી કર્મચારીએ પોતાની પસંદગી પ્રમાણે ધાર્મિક સંપ્રદાયના બાધ વિના રાજ્ય સરકારના સામાન્ય વહિવટ વિભાગના તારીખ ૫મી ડીસેમ્બર, ૨૦૦૩ના જાહેરનામા ક્રમાંક : જીએડી નં. જીએસ-૨૦૦૩-૨૪-પીએચડી-૧૦૨૦૦૩-૨૯૫૮-ઘમાં જણાવેલ મરજીયાત જાહેર રજાઓ પૈકી વધુમાં વધુ કોઈપણ બે રજાઓ ભોગવી શકશે. આવી મરજીયાત જાહેર રજાઓ ભોગવવા અંગેની પરવાનગી માટે અગાઉથી લેખિત અરજી કરવી જોઈએ અને સામાન્ય રીતે પરચુરણ

INDEX

રજા મંજૂર કરનાર યોગ્ય અધિકારી કામકાજની અગત્યતા જોઇને પરવાનગી આપશે. સરકારશ્રીના કર્મચારીઓએ તેમની પસંદગી પ્રમાણેના આવા તહેવારની લીધેલ રજા તેમના કેજ્યુઅલ રજા હિસાબમાં ઉધારવામાં આવશે નહિ.

(૩) ઉપર જાહેર કરેલા મુસ્લિમોના તહેવાર જાહેર કરેલ રજાના દિવસોએ આવતા ન હોય તો તે તહેવાર જે દિવસે ઉજવાય તે દિવસે સરકારના મુસ્લિમ કર્મચારીઓને તેમની પસંદગી કરેલ રજા જાહેર રજાના બદલે તે દિવસે મરજીયાત રજા તરીકે આપી શકાશે.

પાલનપુર, તારીખ ૨૦મી ડીસેમ્બર, ૨૦૦૩.

એસ. એસ. શાહ,
જિલ્લા અને સત્ર ન્યાયાધીશ,
પાલનપુર.

BY DISTRICT JUDGE

Notification

Read :- Government of Gujarat, Social Justice & Empowerment Department, Sachivalaya, Gandhinagar, Notification No. G/L/7/JJA/152001/124/1526 (02)CHH/date 9th August, 2002.

No. ADM/36/1742 of 2003.- In view of the Constitution of the Juvenile Justice Boards by the Government *vide* Notification cited in the preamble it is hereby notified for the general information of all concerned that the following Judicial officer shown in column No. 3 will be the principal Magistrate of the Javenile Justice Board for the area shown in Column No. 4 with effect from 8th December 2003.

SCHEDULE

Sr. No. 1	Name of the Juvenile Justice Board 2	Judicial Member of Juvenile Justice Board 3	Area of the Jurisdiction 4
1	Juvenile Justice Board, District Valsad.	Civil Judge (J. D.) & J. M. F. C., Valsad.	The area comprising of Judicial Distrct of Valsad.

Valsad, 6th December, 2003.

B. D. SONI,
District Judge,
Valsad.

અધિક જિલ્લા મેજિસ્ટ્રેટ દ્વારા

હુકમ

મુંબઇ પોલીસ અધિનિયમ, સને ૧૯૫૧ (સને ૧૯૫૧ નો મુંબઈ અધિનિયમ નં. ૨૨) ની કલમ ૩૭ (૧) મુજબનો.

નં. ડીસી/પીઓએલ/એમએજી/એસઆર-૫૧/૨૦૦૩.-આગામી દિવસોમાં નાતાલના તહેવારને અનુલક્ષીને અમદાવાદ ગ્રામ્ય જિલ્લામાં કાયદો અને વ્યવસ્થાની તેમજ પબ્લીક ઓર્ડરની જાળવણી વાસ્તે હું. શ્રીમતી ઉર્મિલા ડી. પટેલ, અધિક જિલ્લા મેજિસ્ટ્રેટ, અમદાવાદ જિલ્લો, અમદાવાદ મુંબઈ પોલીસ અધિનિયમ-૧૯૫૧ (સને ૧૯૫૧નો મુંબઈ અધિનિયમ નં. ૨૨)ની કલમ-૩૭ (૧)થી મને મળેલ અધિકારની રૂઈએ નીચે જણાવેલ વિસ્તારોમાં તારીખ ૧૬મી ડીસેમ્બર, ૨૦૦૩થી તારીખ ૩૧મી ડીસેમ્બર, ૨૦૦૩ સુધી નીચેના કૃત્યો ઉપર પ્રતિબંધ ફરમાવું છું.

કૃત્યો :-

(૧) શસ્ત્રો, દંડા, તલવાર, શોટી, બંદુક, ખંજર, શસ્ત્રો, સળગતી મશાલ તથા સામાન્ય રીતે રામપુરી બનાવટનું કોઈપણ જાતનું ચપ્પુ કે જેને અઢી ઈંચથી વધારે લાંબુ અને છેડેથી અણીવાળુ પડતું હોય તેવું ચપ્પુ ત્રણ ઈંચથી વધારે લંબાણ ધરાવતું અણીવાળું ઘાતક, શસ્ત્ર સાથે રાખી ફરવાની મનાઈ ફરમાવું છું. તેમજ લાકડી, લાઠી અથવા શારીરીક નુકશાન પહોંચાડવા ઉપયોગ થઈ શકે તેવી બીજી કોઈ ચીજો લઈ જવાની.

(૨) કોઇ પણ રીતે શરીરને હાનીકારક એવી કોઈપણ ક્ષયકારી પદાર્થ સ્ફોટક પદાર્થ સાથે રાખી ફરવાનું.

(૩) પથ્થરો અથવા બીજા શસ્ત્રો ફેંકવાના અથવા નાખવાના યંત્રો અથવા સાધનો લઈ જવાની એકઠા કરવાની તૈયાર કરવાની.

(૪) સળગતી મશાલ અગર સળગાયેલી મશાલ સરઘસ સાથે રાખવાની.

(૫) વ્યક્તિઓ અથવા તેના શબ અથવા આકૃતિઓ અથવા પુતળા દેખાડવાની.

(૬) લોકોએ બુમો પાડવાની, ગીતો ગાવાની તેમજ વાજા વગાડવાની.

INDEX

(૭) જે છટાદાર ભાષણ આપવાથી, ચાળા પાડવાથી અથવા નકલ કરવાની તથા ચિત્રો નિશાનીઓ જાહેર ખબરો, અથવા બીજા કોઈ પદાર્થો અથવા વસ્તુઓ તૈયાર કરવાથી, દેખાડવાથી અથવા તેનો ફેલાવો કર્યાથી આવા અધિકારીઓના અભિપ્રાયો પ્રમાણે સુરૂચિ અથવા પ્રતિષ્ઠાઓનો ભંગ થતો હોય તેનાથી રાજ્યની સલામતી જોખમાતી હોય તેવા પરિણામે રાજ્ય ઉથલી પડવાનો સંભવ હોય તેવા છટાદાર ભાષણ આપવાની ચાળા વિગેરે અને તે ચિત્રો નિશાનીઓ વિગેરે તૈયાર કરાવવાની.

વિસ્તાર :- અમદાવાદ (ગ્રામ્ય) જિલ્લાના સરખેજ, કણભા, અસલાલી, ધંધુકા, ધોલેરા, રાણપુર, બરવાળા, ધોળકા, બાવળા, બગોદરા, કોઠ, સાણંદ, વિરમગામ ટાઉન, વિરમગામ રૂરલ, વિઠ્ઠલાપુર, માંડલ અને દેત્રોજ પોલીસ સ્ટેશન વિસ્તાર.

(૧) સરકારી નોકરી અથવા કામગીરીમાં હોય તેમજ તે ઉપરી અધિકારીશ્રીએ આવા કોઈપણ હથિયાર સાથે લઈ જવાનું ફરમાવ્યું હોય અથવા કોઈપણ હથિયાર લઈ જવાની જેની ફરજ હોય તેમને,

(૨) સરકારી નોકરો કે જેઓને પોતાની ફરજ અંગે પ્રતિબંધિત હથિયાર જેવા કે સંગીન વિગેરે સાથે રાખવા પડતા હોય તેમને લાગુ પડશે નહીં.

(૩) જીલ્લા મેજિસ્ટ્રેટશ્રી, અધિક જિલ્લા મેજિસ્ટ્રેટશ્રી, સબ-ડીવીઝનલ મેજિસ્ટ્રેટશ્રી, એક્ઝીક્યુટીવ મેજિસ્ટ્રેટશ્રી, પોલીસ અધિક્ષકશ્રી અથવા જેને અધિકૃત કરેલા હોય તેવા કોઈપણ પોલીસ અધિક્ષકશ્રીઓએ જેને શારીરિક અશક્તિના કારણે લાઠી અથવા લાકડી સાથે રાખવાની પરવાનગી આપેલી હોય તે વ્યકિતઓને લાગુ પડશે નહી.

આ જાહેરનામાનો કે કોઈપણ ખંડનો ભંગ અથવા ઉલ્લંઘન કરનાર મુંબઈ પોલીસ અધિનિયમ, ૧૯૫૧ની કલમ-૧ હેઠળ ઓછામાં ઓછી ચાર મહિના અને વધુમાં વધુ એક વર્ષની કેદની અને દંડની તથા ભારતના ફોજદારી અધિનિયમ (સને ૧૮૬૦નો અધિનિયમ-૪૫) ની કલમ-૧૮૮ અન્વયે શિક્ષાને પાત્ર થશે.

આજ રોજ તારીખ ૧૨મી ડિસેમ્બર, સને ૨૦૦૩ના રોજ મારી સહી અને સિક્કો કરી આપ્યો છે.

હુકમ

મુંબઈ પોલીસ અધિનિયમ, ૧૯૫૧ (સને ૧૯૫૧ નો મુંબઈ અધિનિયમ નં. ૨૨) ની કલમ ૩૭ (૩) મુજબનો.

નંબર ડીસી/પીઓએલ/એમએજી/એસઆર-૫૨/૨૦૦૩.- આગામી દિવસોમાં નાતાલના તહેવારને અનુલક્ષીને અમદાવાદ (ગ્રામ્ય) જિલ્લામાં કાયદો અને વ્યવસ્થાની જાળવણી વાસ્તે હું, શ્રીમતિ ઉર્મિલા ડી. પટેલ, અધિક જિલ્લા મેજીસ્ટ્રેટ, અમદાવાદ જિલ્લો, અમદાવાદ, મુંબઈ પોલીસ અધિનિયમ ૧૯૫૧ની (સને ૧૯૫૧નો મુંબઈ અધિનિયમ નં. ૨૨) ની કલમ-૩૭ (૩) થી મને મળેલ અધિકારની રૂએ ફરમાવું છું કે નીચેની અનુસૂચિમાં દર્શાવેલ વિસ્તારોમાં તારીખ ૧૬મી ડિસેમ્બર, ૨૦૦૩ થી તારીખ ૩૧મી ડિસેમ્બર, ૨૦૦૩ સુધી ચાર કરતાં વધારે માણસોએ ભેગા થવું નહીં, અગર કોઈ સભા કરવી કે બોલાવવી નહીં, તેમજ કોઈ સરઘસ કાઢવું નહીં.

વિસ્તાર :- અમદાવાદ (ગ્રામ્ય) જિલ્લાના સરખેજ, કણભા, અસલાલી, ધંધુકા, ધોલેરા, રાણપુર, બરવાળા, ધોળકા, બાવળા, બગોદરા, કોઠ, સાણંદ, વિરમગામ ટાઉન, વિરમગામ રૂરલ, વિઠ્ઠલાપુર, માંડલ અને દેત્રોજ પોલીસ સ્ટેશન વિસ્તાર.

ખુલાસો :- આ વિસ્તારમાં રસ્તાઓ, રસ્તાઓની ફુટપાથો, ગલીઓ તથા પેટા-ગલીઓનો સમાવેશ પણ થાય છે.

અપવાદ :- આ હુકમ જે માણસ સરકારી નોકરીમાં અથવા કામગીરીમાં હોય તેમજ હોમગાર્ડ જેવી ફરજ ઉપર હોઈ તથા ધાર્મિક અગર મરણોત્તર અથવા તો તે અંગેની અધિકૃત સત્તાધિકારીની પાસેથી મંજુરી મેળવી હોય તેવા સભા સરઘસોને લાગુ પડશે નહીં.

આ હુકમનો ભંગ અથવા ઉલ્લંઘન કરનાર મુંબઈ પોલીસ અધિનિયમ, ૧૯૫૧ની કલમ ૧૩૫ની પેટા-કલમ ૩ હેઠળ અને ભારતના ફોજદારી અધિનિયમ (સને ૧૮૬૦નો અધિનિયમ ૪૫) ની કલમ ૧૮૮ હેઠળ શિક્ષાને પાત્ર થશે.

આજ તારીખ ૧૨મી ડિસેમ્બર, ૨૦૦૩ના રોજ મારી સહી અને સિક્કો કરી આપ્યો.

જાહેરનામું

ફોજદારી કાર્યરિતિ અધિનિયમ, સને ૧૯૭૩ની કલમ-૧૪૪ હેઠળ.

નંબર ડીસી/એમએજી/પીઓએલ/એસઆર-૫૩/૨૦૦૩.—જાહેર જગ્યાઓએ કરવામાં આવતાં તમાકુના ધુમ્રપાનથી ધુમ્રપાન ન કરનારા ઈસમો/મહિલાઓ/બાળકોને અડચણ કે ત્રાસ થવાની શક્યતા રહે છે. ધુમ્રપાન આકસ્મિક આગ/અકસ્માતનું કારણ પણ બની શકે છે. આજ રીતે પાન મસાલા-ગુટખાનું સેવન કરી જાહેરમાં થુંકી/પીચકારી મારી ગંદકી કરવાનું લોકોના સ્વાસ્થ્ય અને સલામતી માટે જોખમી છે.

આથી હું, શ્રીમતી ઉર્મિલા ડી. પટેલ, અધિક જિલ્લા મેજિસ્ટ્રેટ, અમદાવાદ, ફોજદારી કાર્યરિતિ અધિનિયમ, ૧૯૭૩ની કલમ-૧૪૪ અન્વયે મને મળેલ સત્તાની રૂએ મહેસુલ ભવન, સુભાષબ્રીજ સર્કલ, આશ્રમરોડ, અમદાવાદના સંકુલમાં તમાકુનું ધુમ્રપાન કરવા ઉપર તથા પાન, મસાલા, ગુટખાનું સેવન કરવા તેમજ સંકુલમાં થુંકવા ઉપર પ્રતિબંધ મુકુ છું.

ઉપરોક્ત સ્થળે ધુમ્રપાન પાન મસાલા, ગુટખા પ્રતિબંધિત વિસ્તારએ મુજબનું બોર્ડ/લખાણ સ્પષ્ટ રીતે જોઈ શકાય તેવી જગ્યાએ આ જાહેરનામું પ્રસિદ્ધ થયાની તારીખ થી ૩૦ (ત્રીસ) દિવસમાં લગાડી/લખી દેવાના રહેશે.

આ હુકમનો ભંગ અથવા ઉલ્લઘંન કરનાર ભારતના ફોજદારી અધિનિયમ, ૧૮૬૦ની કલમ ૧૮૮ મુજબ શિક્ષાને પાત્ર થશે.

વધુમાં મહેસુલ ભવનના સંકુલમાં પ્રતિબંધનો ભંગ કરી પાન, બીડી, સિગારેટ, મસાલા, ગુટખાનું સેવન કરી ગંદકી કરનાર વ્યક્તિ પાસેથી રૂા. ૫૦૦/- અંકે રૂપિયા પાંચસો સુધી સફાઈ ખર્ચ પેટે વસુલ લેવામાં

આવશે. ભવનમાં ફરજ બજાવતાં તમામ નાયબ મામલતદાર તથા તેથી ઉપરના દરજ્જાના મહેસુલી અધિકારીને સફાઈખર્ચ વસુલ કરવા અધિકૃત કરવામાં આવે છે.

આજ તારીખ ૧૫મી ડિસેમ્બર, ૨૦૦૩ના રોજ મારી સહી અને સિક્કો આપ્યો.

શ્રીમતિ ઉર્મિલા ડી. પટેલ,
અધિક જિલ્લા મેજિસ્ટ્રેટ,
અમદાવાદ.

હુકમ

મુંબઈ પોલીસ અધિનિયમ, ૧૯૫૧ ની કલમ-૩૭ (૧) અન્વયે કાઢેલો.

નંબર ડીસીબી/એમએજી/બીપીએ/રજી. નં. ૬૨/૨૦૦૩.-મુંબઈ પોલીસ અધિનિયમ (સને ૧૯૫૧ નાં ૨૨મા) અધિનિયમ કલમ-૩૭ (૧) પ્રમાણે મને મળેલ સત્તાની રૂએ હું જે. સી. ચુડાસમા, અધિક જિલ્લા મેજીસ્ટ્રેટ, વલસાડ, ૩૧મી ડિસેમ્બર, ૨૦૦૩ તથા તારીખ ૧લી જાન્યુઆરી, ૨૦૦૪ના નવા વર્ષની ઉજવણી સંદર્ભ કાયદો અને વ્યવસ્થાની પરિસ્થિતિને અનુલક્ષીને આ જિલ્લામાં જાહેર શાંતિ, કાયદો અને વ્યવસ્થાની પરિસ્થિતિ જાળવવા સારું જરૂરી જણાતાં ફરમાવું છું કે, વલસાડ જીલ્લાનાં સમગ્ર વિસ્તારમાં કોઇ પણ સમય માટે નીચે જણાવેલ તારીખ ૩૧મી ડિસેમ્બર ૨૦૦૩ થી તારીખ ૫મી જાન્યુઆરી સુધીનાં સમય માટે કૃત્યો કરવા ઉપર પ્રતિબંધ ફરમાવું છું.

કૃત્યો :-

(ક) શસ્ત્રો, દંડા, તલવાર, ભાલા, સોટા, બંદુક, ચપ્પુ, છરા, લાકડી અથવા શારિરીક હિંસા પહોંચાડવામાં ઉપયોગ થઈ શકે તેવી બીજી ચીજો લઈ જવાની મનાઈ.

(ખ) સ્ફોટક પદાર્થ લઈ જવાની.

(ગ) કોઈપણ સરઘસમાં જતી અથવા પેટાવેલી મશાલ લઈ જવાની.

(ઘ) વ્યક્તિઓ અથવા તેના શબ અથવા આકૃતિઓ અથવા પૂતળાં દેખાડવાની.

(ચ) અપમાન કરવાના ઈરાદાથી બિભત્સ સૂત્રો પોકારવાની, અશ્લિલ ગીતો ગાવાની અથવા ટોળામાં ફરવાની.

(છ) જેનાથી સુરૂચિ અથવા નીતિનો ભંગ થાય તેવું ભાષણ કરવાની, તેવા હાવ ભાવ કરવાની, તેવી ચેષ્ટા કરવાની તથા ચિત્રો, પત્રિકા, બોર્ડ અથવા બીજી કોઈપણ પદાર્થ અથવા વસ્તુ તૈયાર કરવા, બતાવવા તથા ફેલાવો કરવાની.

આ હુકમ ખંડ (ક) નીચેની વ્યક્તિઓને લાગુ પડશે નહીં.

(૧) સરકારી નોકર કે કામ કરતી વ્યક્તિઓ કે જેનાં ઉપરી અધિકારીએ આવું કોઈપણ હથિયાર લઈ જવાની ફરજ હોય.

(૨) જિલ્લા પોલીસ અધિકારીશ્રી વલસાડે અથવા તેણે અધિકૃત કરેલ કોઈપણ પોલીસ અધિકારીએ જેને શારિરીક અશક્તિને કારણે લાઠી લઈ જવાની પરવાનગી આપી હોય તે વ્યક્તિ.

(૩) જિલ્લા મેજિસ્ટ્રેટશ્રી, આ અર્થે ખાસ અધિકૃત કરે તેવી બીજી વ્યક્તિએ આ જાહેરનામાના કોઈ ખંડનો ભંગ અથવા ઉલ્લંઘન કરનારને સને ૧૯૫૧ના મુંબઈ પોલીસ અધિનિયમ (સને ૧૯૫૧ના ૨૨માં)ના કાયદાની કલમ-૧૩૫ (૧) મુજબ ઓછામાં ઓછી ચાર માસની અને વધુમાં વધુ એક વર્ષ સુધી કેદની રજા થશે.

આજ રોજ તારીખ ૨૨મી ડિસેમ્બર, ૨૦૦૩ના રોજ મારી સહી કરી મુદ્રા કરી આપી છે.

હુકમ

મુંબઈ પોલીસ અધિનિયમ, ૧૯૫૧ની કલમ-૩૭ (૩) અન્વયે કરેલો.

નંબર ડીસીબી/એમએજી/બીપીએ/રજી. નં. ૬૩/૨૦૦૩.-મુંબઈ પોલીસ અધિનિયમ (સને ૧૯૫૧ નાં ૨૨મા) અધિનિયમની કલમ-૩૭ (૩) પ્રમાણે મને મળેલ સત્તાની રૂએ હું, જે. સી. ચુડાસમા, અધિક જિલ્લા મેજીસ્ટ્રેટ, વલસાડ, તારીખ ૩૧મી ડિસેમ્બર, ૨૦૦૩ તથા તારીખ ૧લી જાન્યુઆરી, ૨૦૦૪ના નવા વર્ષની ઉજવણી સંદર્ભ કાયદો અને વ્યવસ્થાની પરિસ્થિતિને ધ્યાને લેતાં આ જિલ્લામાં જાહેર શાંતિ, સલામતી જાળવવા સારું માણસોનું સરઘસ કાઢવાની તેમજ સભા ભરવાની મનાઈ ફરમાવવાની જરૂર જણાય છે.

વાસ્તે હું, જે. સી. ચુડાસમા, અધિક જિલ્લા મેજિસ્ટ્રેટ, વલસાડ, મુંબઈ પોલીસ અધિનિયમ, ૧૯૫૧ (સને ૧૯૫૧ નો ૨૨મો) ની કલમ-૩૭ ની પેટા કલમ-૩ થી મને મળેલ સત્તાની રૂએ ફરમાવું છું કે, સક્ષમ અધિકારીની મંજુરી વિના વલસાડ જિલ્લામાં તારીખ ૩૧મી ડિસેમ્બર ૨૦૦૩ તથા તારીખ ૫મી જાન્યુઆરી ૨૦૦૪ સુધી અન અધિકૃત રીતે/ગેરકાયદેસર રીતે ચાર કરતાં વધુ માણસોની કોઈ સભા કરવી કે બોલાવવી નહીં, સરઘસ કાઢવું નહી.

આ હુકમ લગ્નના વરઘોડા કે સ્મશાન યાત્રા કે એસ. ટી. બસમાં, રેલ્વેમાં મુસાફરી કરવા માંગતા, મંદિર, મસ્જિદ, દેવળમાં પ્રાર્થના માટે જતી, પરવાનગી મેળવનાર બોનાફાઈડ વ્યક્તિઓને લાગુ પડશે નહીં.

આ હુકમનો ભંગ અથવા ઉલ્લંઘન કરનારને મુંબઈ પોલીસ અધિનિયમ, ૧૯૫૧ (સને ૧૯૫૧ નો ૨૨ મો) ની કલમ-૧૩૫ (૩) મુજબ અથવા ભારતીય ફોજદારી અધિનિયમ, ૧૮૬૦ ની કલમ-૧૮૮ અનુસાર સજાને પાત્ર થશે.

આજ રોજ તારીખ ૨૨મી ડિસેમ્બર, ૨૦૦૩ના રોજ મારી સહી કરી મુદ્રા કરી આપી છે.

આખરી જાહેરનામું

નંબર ડીસીબી/એમએજી/બીપીએ/રજી. નં. ૬૩/૨૦૦૩.-મુંબઈ પોલીસ અધિનિયમ, ૧૯૫૧ની કલમ-૩૩ (૧) બી હેઠળ જિલ્લામાં આવેલ એસ.ટી. ડેપોથી ૧/૨ કિ.મી. સુધીના વિસ્તારને ખાનગી વાહનોના પાર્કીંગ માટે "નો પાર્કીંગ ઝોન" તરીકે નક્કી પ્રાથમિક

INDEX

જાહેરનામા ક્રમાંક ડીસીબી/એમએજી/બીપીએ/રજી. ૩૫/૨૦૦૩, તારીખ ૧૮મી જુલાઈ ૨૦૦૩ સદરહુ કાયદાની કલમ-૩૩(૬) થી ઠરાવ્યા પ્રમાણે બહાર પાડવામાં આવેલ હતું. સદરહુ પ્રાથમિક જાહેરનામા અન્વયે અત્રેથી દિન-૩૦ ની મુદત અંદર વાધાઓ મંગાવવામાં આવેલ હતા. જે અન્વયે મળેલ વાંધાઓ અંગે દરખાસ્ત કરનાર અધિકારી, વિભાગીય નિયમાકશ્રી, એસ.ટી. વલસાડ તથા પોલીસ અધિક્ષકશ્રી વલસાડ મારફત વાંધા સૂચનો અંગે અભિપ્રાય મેળવતાં તેઓશ્રીએ સુચવેલ દરખાસ્ત મુજબ આખરી જાહેરનામું પ્રસિધ્ધ કરવાનું જરૂરી જણાતાં નીચે જણાવ્યા મુજબનું આખરી જાહેરનામું પ્રસિધ્ધ કરવામાં આવે છે.

જાહેરનામું

નંબર ડીસીબી/એમએજી/બીપીએ/રજી. ૬૩/૨૦૦૩.-મુંબઈ પોલીસ અધિનિયમ, ૧૯૫૧ની કલમ-૩૩ (૧) બી હેઠળ મને મળેલી સત્તાની રૂએ વલસાડ જિલ્લાના અધિક જિલ્લા મેજીસ્ટ્રેટ આથી નીચેના નિયમો કરે છે.

ટ્રાફિક નિયમન માટે નીચે જણાવેલ સ્થળોએ તે સામે જણાવેલ વિસ્તારમાં ખાનગી વાહન સંચાલકો તેમના વાહનો પાર્ક ન કરે તે જરૂરી હોય તે સ્થળોના વિસ્તારમાં ખાનગી વાહન ઉભા ન રાખે તે માટે "નો પાર્કિંગ ઝોન" તરીકે નક્કી કરવાનું આથી ઠરાવવામાં આવે છે.

તાલુકાનું નામ	સ્થળ	અંતર
વલસાડ	વલસાડ એસ.ટી. ડેપો વિસ્તાર તથા આજુબાજુનો ૧/૨ કિ.મી. વિસ્તાર સુધી.	૧/૨ કિ.મી.
વાપી તા. પારડી	વાપી એસ. ટી. ડેપો વિસ્તાર, વાપી જુના ફાટકથી વાપી ટાઉન પોલીસ સ્ટેશન સુધી એટલે કે રેલ્વે ફાટકની પશ્ચિમ છેડેથી પસાર થતો વાપી દમણ રોડ ઉપર બન્ને સાઈડે બ્રીજના નીચેના ભાગ સહિત તથા, વાપી કબ્રસ્તાન રોડથી વાપી ઝંડાચોક સુધીનો વિસ્તાર.	૧/૨ કિ.મી.
ધરમપુર	ધરમપુર એસ.ટી. ડેપોની આજુબાજુનો વિસ્તાર : મ્યુઝિયમ સર્કલથી ત્રણ દરવાજા તરફનાં જતા રોડ બાજુ મ્યુઝિયમના મેઈન ગેટ સુધી અને મ્યુઝિયમ સર્કલથી ગાર્ડન રોડ તરફ આવતાં રસ્તા તરફ મ્યુઝિયમ સર્કલ પુરૂં થાય ત્યાં સુધી તેમજ એસ.ટી. ડેપોથી પૂર્વ વિસ્તારમાં આવેલ જેલ રોડ ઉપર આશરે અઢીસો મીટર દુર તાલુકા પંચાયતના ગેસ્ટ હોલના પૂર્વ બાજુનાં કંપાઉન્ડ વોલ સુધી.	૧/૨ કિ.મી.

ઉપરોક્ત નિર્ણય જાહેર જનહિતમાં ટ્રાફિક નિયમન માટે અને કાયદો અને વ્યવસ્થાની જાળવણી માટે "નો પાર્કિંગ ઝોન" જાહેર કરવાનું ઉચિત જણાયેલ છે.

ઉપરોક્ત જાહેરનામાંથી અત્રેની કચેરીએથી વલસાડ શહેર માટે જુદા જુદા સ્થળે રીક્ષા સ્ટેન્ડ તથા ટેક્ષી સ્ટેન્ડ નક્કી કરવાનું જાહેરનામું નં. ડીસીબી/એમએજી/બીપીએ/રજી, ૪૮/૨૦૦૩, તારીખ ૨૪મી સપ્ટેમ્બર, ૨૦૦૩ ને કોઈ બાધ આવશે નહીં.

વલસાડ, તારીખ ૨૨મી ડિસેમ્બર, ૨૦૦૩.

જે. સી. ચુડાસમા,
અધિક જિલ્લા રજિસ્ટ્રાર,
વલસાડ.

હુકમ

મુંબઈ પોલીસ અધિનિયમ, ૧૯૫૧ની કલમ-૩૭ (૩) અન્વયેનો.

ક્રમાંક ઉ/મકપ/પલસ/મજસ/વશી/૩૦૪૭.-પંચમહાલ જિલ્લામાં કાયદો અને વ્યવસ્થા, જાહેર વ્યવસ્થા યોગ્ય રીતે જળવાય રહે તે માટે મુંબઈ પોલીસ અધિનિયમ-૧૯૫૧ (સને ૧૯૫૧ ના ૨૨મા)ની કલમ-૩૭(૩) હેઠળનું જાહેરનામું બહાર પાડવું જરૂરી જણાય છે.

જેથી મુંબઇ પોલીસ અધિનિયમ, ૧૯૫૧ની કલમ-૩૭(૩) અન્વયે મળેલ સત્તાની રૂએ હું બી. એન. ડામોર, (જી.એ.એસ.) અધિક જિલ્લા મેજીસ્ટ્રેટ, પંચમહાલ, ગોધરા, આથી ફરમાવું છું કે સમગ્ર પંચમહાલ જિલ્લામાં તારીખ ૨૩મી ડિસેમ્બર, ૨૦૦૩ થી તારીખ ૬ઠ્ઠી જાન્યુઆરી, ૨૦૦૪ (બન્ને દિવસો સહ) સુધી ચાર કરતાં વધુ માણસોએ ભેગા થવું નહીં, કોઇ સભા ભરવી નહીં કે બોલાવવી નહીં અથવા કોઇ સરઘસ કાઢવું નહીં.

સભા/સરઘસ અંગે પરવાનગી આપવા અધિકૃત અધિકારી તેઓના અધિકાર પરત્વે કાયદો અને વ્યવસ્થાની પરિસ્થિતિ લક્ષમાં રાખી ગુણદોષ વિચારણામાં લઇ નિર્ણય કરી શકશે.

આ હુકમનો ભંગ અથવા ઉલ્લંઘન કરનારને મુંબઇ પોલીસ અધિનિયમ, ૧૯૫૧ની કલમ-૧૩૫(૩) અને ભારતનાં ફોજદારી અધિનિયમની કલમ-૧૮૮ મુજબ સજા થશે.

આજ તારીખ ૨૨મી ડીસેમ્બર, ૨૦૦૩ના રોજ મારી સહી તથા કચેરીનો સિક્કો કર્યો.

હુકમ

સને ૧૯૫૧ના મુંબઇ પોલીસ અધિનિયમની કલમ-૩૭(૪) મુજબનો.

નંબર ઉ/મકમ/પલસ/મજસ/વશી/૩૦૭૮/૨૦૦૩.-સેનાપતિશ્રી, રાજ્ય અનામત દળ જુથ-૧, વડોદરાએ તેઓની તારીખ ૧૭મી ડીસેમ્બર, ૨૦૦૩ના પત્ર ક્રમાંક સીબી-૪/જાહેરનામું/ફા. બટ/૬૯૯૬/૨૦૦૩ થી પાવાગઢ ફાયરીંગ રેન્જ ઉપર મીલીટ્રી, એન.સી.સી., એરફોર્સ, એસ.આર.પી. યુનિટસ તથા જિલ્લા પોલીસની ફાયરીંગ પ્રેકટીસ લેવામાં આવે છે. આ ફાયરીંગ બટનો ઉપયોગ વડોદરા ઉપરાંત અમદાવાદ, આણંદ, નડીયાદ, ભરૂચ, ગોધરા વગેરે જિલ્લાના પોલીસ જવાનો, એસ.આર.પી. જવાનો, પણ ફાયરીંગ પ્રેકટીસ કરે છે. જેથી આ પ્રેકટીસ તારીખ ૧લી જાન્યુઆરી, ૨૦૦૪ થી તારીખ ૩૧મી ડીસેમ્બર, ૨૦૦૪ (બન્ને દિવસો સહ) સુધીના આગામી સમગ્ર વર્ષ દરમ્યાન પણ ચાલુ રહે તેમ હોય, સદર સમયનું પાવાગઢ ફાયરીંગ રેન્જ માટેનું જાહેર જનતા જોગનું જાહેરનામું મુંબઇ પોલીસ અધિનિયમ, ૧૯૫૧ કલમ-૩૭(૪) પ્રમાણે બહાર પાડવા દરખાસ્ત

INDEX

સબબ હું, બી. એન. ડામોર, જી.એ.એસ., અધિક જિલ્લા મેજિસ્ટ્રેટ, પંચમહાલ-ગોધરા, સને ૧૯૫૧ના મુંબઈ પોલીસ અધિનિયમની કલમ-૩૭(૪) મુજબ મને મળેલ અધિકારની રૂએ ફરમાવું છું કે પંચમહાલ જિલ્લાના પાવાગઢ ફાયરીંગ રેન્જ તારીખ ૧લી જાન્યુઆરી, ૨૦૦૪ થી તારીખ ૩૧મી ડીસેમ્બર, ૨૦૦૪ (બન્ને દિવસો સહ) સેનાપતિ રાજ્ય અનામત પોલીસ દળ જુથ-૧ વડોદરાના યુનિટો માટે તથા રાજયના અન્ય પોલીસ દળો તથા મીલીટ્રી, એન.સી.સી., એરફોર્સ, દળો માટે ફાયરીંગ પ્રેકટીસ કરવા માટે રીઝર્વ રાખવું અને સદરહુ જમીનમાં ઉપરોક્ત સમય દરમ્યાન બહારના કોઈપણ અનધિકૃત શખ્સે દાખલ થવું નહીં.

આ હુકમનો ભંગ કરનાર શખ્સ ઈન્ડીયન પીનલ કોડ કલમ-૧૮૮ મુજબની શિક્ષાને પાત્ર થશે.

આજ તારીખ ૨૩મી ડીસેમ્બર, સને ૨૦૦૩ના રોજ મારી સહી તથા કચેરીનો સિક્કો કર્યો.

બી. એન. ડામોર,
અધિક જિલ્લા મેજિસ્ટ્રેટ,
પંચમહાલ, ગોધરા.

જાહેરનામું

સને ૧૯૫૧ના મુંબઈ પોલીસ અધિનિયમની કલમ-૩૭ (૧) (૨) અન્વયેનું.

નંબર એમએજી/વશી/૫૨૭૦-૧/૨૦૦૩.-આગામી તારીખ ૨૫મી ડિસેમ્બર ૨૦૦૩ના રોજ નાતાલ તથા ઈસ્ટરના તહેવારની ઉજવણી કરવામા આવનાર તારીખ ૨૦મી ડિસેમ્બર ૨૦૦૩ ના રોજથી તારીખ ૪થી જાન્યુઆરી ૨૦૦૪ (બન્ને દિવસો સહિત) દરમ્યાન સુરત જિલ્લા (રૂરલ) વિસ્તારમાં શાંતિ અને કોમી એખલાસભર્યુ વાતાવરણ જળવાય રહે તથા કાયદો અને વ્યવસ્થા જળવાય રહે તે ઇચ્છનીય છે. વાસ્તે મુંબઈ પોલીસ અધિનિયમ, ૧૯૫૧ (સને ૧૯૫૧ ના ૨૨માં અધિનિયમ) ની કલમ-૩૭ની પેટા કલમ (૧) (૨) અન્વયે મને મળેલ અધિકારની રૂએ હું જે. બી. વોરા, અધિક જિલ્લા મેજિસ્ટ્રેટ, સુરત આથી ફરમાવું છું કે, સુરત (રૂરલ) જિલ્લા વિસ્તારમાં તારીખ ૨૦મી ડિસેમ્બર ૨૦૦૩ ના રોજથી તારીખ ૪થી જાન્યુઆરી ૨૦૦૪ સુધી (બને દિવસો સહિત) કોઇ પણ વ્યક્તિએ.

(ક) શસ્ત્રો, દંડા, તલવાર, ભાલા, સોટા, ધોકા, બંદુક, છરા, લાકડી, લાઠી, શારિરીક ઈજા પહોંચાડી શકાય તેવું બીજું કોઇ પણ સાધન સાથે લઈ જવું નહીં.

(ખ) કોઇ પણ ક્ષયકારી પદાર્થ અથવા સ્ફોટક પદાર્થ સાથે લઈ જવા નહીં.

(ગ) પથ્થરો અથવા ફેંકી શકાય તેવી બીજી વસ્તુઓનો ફેંકવાના કે ધકેલવાના શસ્ત્રો અથવા સાથનો સાથે લઇ જવા નહીં એકઠા કરવા નહીં તથા તૈયાર કરવા નહીં.

(ઘ) મનુષ્યો અથવા શબ અથવા આકૃતિઓ અથવા પુતળા દેખાડવા નહીં.

(ચ) જેનાથી સુરૂચિનો અથવા નીતિનો ભંગ થાય તેવું ભાષણ કરવું નહીં તેવા હાવભાવ કરવા નહીં તથા ચેષ્ટા કરવી નહીં તથા તેવા ચિત્રો, પત્રિકા કે પ્લે કાર્ડ અથવા બીજા કોઈ પદાર્થ અથવા વસ્તુ તૈયાર કરવી નહીં બતાવવી નહીં અથવા તેનો ફેલાવો કરવો નહીં.

(છ) કોઇ સરઘસમાં જલતી અથવા પેટાવેલી મશાલ લઇ જવી નહીં.

(જ) લોકોને અપમાન કરવાના ઈરાદાથી જાહેરમાં બુમો પાડવી નહીં. ગીતો ગાવા કે વાદ્ય વગાડવું નહીં.

આ હુકમ નીચે દર્શાવેલ વ્યક્તિ/વ્યક્તિઓને લાગુ પડશે નહીં.

(૧) સરકારી નોકર કે કામ કરતી કોઇ પણ વ્યક્તિને કે જેને ઉપરી અધિકારીએ સરકારી ફરજ બજાવવા, આવું કોઈ હથિયાર લઈ જવાની આજ્ઞા આપેલ હોય.

(૨) જિલ્લા મેજીસ્ટ્રેટશ્રી, સુરત જિલ્લા પોલીસ વડાશ્રી, (રૂરલ) સુરતે અધિકૃત કરેલા અધિકારી કે કર્મચારી કે પોલીસ અધિકારીને તથા જેને શારિરીક અશક્તિને કારણે લાકડી, લાઠી લઈ જવાની જરૂરીયાત હોય તેવી વ્યક્તિ/વ્યક્તિઓ.

આ હુકમનો ભંગ અથવા ઉલ્લંઘન કરનાર મુંબઈ પોલીસ અધિનિયમ ૧૯૫૧ની (સને ૧૯૫૧ ના ૨૨માં) ની કલમ-૧૩૫ (૩) મુજબ અથવા ભારતીય દંડ સહિતાની કલમ-૧૮૮ મુજબ શિક્ષાને પાત્ર થશે.

આજ રોજ તારીખ ૨૦મી ડિસેમ્બર, સને ૨૦૦૩ના રોજ મારી સહી અને સિક્કો કરી આપ્યો છે.

જાહેરનામું

મુંબઈ પોલીસ અધિનિયમ ૧૯૫૧ (સને ૧૯૫૧ નો ૨૨ મો) ની કલમ ૩૭ (૩) મુજબનું.

નંબર પલસ/જાહેરનામું/વશી. ૫૨૭૦/૨/૨૦૦૩.-આગામી તારીખ ૨૫મી ડિસેમ્બર ૨૦૦૩ના રોજ નાતાલ તથા ઈસ્ટરના તહેવારની ઉજવણી કરવામાં આવનાર હોય, સુરત જિલ્લામાં કાયદો અને વ્યવસ્થા જળવાઈ રહે તે હેતુથી જિલ્લા મેજીસ્ટ્રેટશ્રી, સુરતની હકુમત હેઠળનાં સુરત (રૂરલ) જિલ્લામાં જાહેર શાંતિ અને સલામતી જાળવવા સારું માણસોનું સરઘસ કાઢવાની તેમજ સભા ભરવાની મનાઇ ફરમાવવાનું મને જરૂરી જણાયું છે.

વાસ્તે હું જે. બી. વોરા, અધિક જિલ્લા મેજીસ્ટ્રેટ, સુરત મુંબઈ પોલીસ અધિનિયમ ૧૯૫૧ (સને. ૧૯૫૧ ની ૨૨) માંની કલમ-૩૭ ની પેટા કલમ (૩) થી મને મળેલ સત્તાની રૂએ ફરમાવું છું કે, સુરત (રૂરલ) જિલ્લામાં તારીખ ૨૦મી ડિસેમ્બર ૨૦૦૩ ના રોજથી તારીખ ૪થી જાન્યુઆરી ૨૦૦૪ ના રોજ સુધી (બંને દિવસો સહિત) ચાર કરતા વધુ માણસોની કોઈ સભા કરવી કે બોલાવવી નહીં કે સરઘસ કાઢવું નહીં તેમજ ચારથી વધુ વ્યક્તિઓએ ભેગા થવું નહીં અથવા સરઘસ કાઢવું નહીં.

અપવાદ :-

(૧) આ હુકમ લગ્નના વરઘોડા, સીનેમા, ટાઉન હોલ, સ્મશાન યાત્રા કે એસ. ટી. બસમાં મુસાફરી કરવા માંગતા, મસ્જિદ, દેવળમાં પ્રાર્થના માટે જતી બોનોફાઇડ વ્યક્તિઓને લાગુ પડશે નહીં.

(૨) એક્ઝીક્યુટીવ મેજિસ્ટ્રેટશ્રીની પરવાનગી મેળવીને ભરાતી સભાને લાગુ પડશે નહીં.

આ હુકમનો ભંગ અથવા ઉલ્લંઘન કરનારા મુંબઈ પોલીસ અધિનિયમ સને ૧૯૫૧ (સને ૧૯૫૧ નો ૨૨ મો) ની કલમ ૧૩૫ (૩) મુજબ અથવા ભારતીય દંડ સંહિતાની કલમ-૧૮૮ અનુસાર સજાને પાત્ર થશે.

આજ રોજ તારીખ ૨૦મી ડીસેમ્બર, ૨૦૦૩ ના રોજ મારી સહી અને સિકકો કરી આપ્યો છે.

જે. બી. વોરા,
અધિક જિલ્લા મેજિસ્ટ્રેટ,
સુરત.

જાહેરનામું

મુંબઈ પોલીસ અધિનિયમ, સને ૧૯૫૧ની કલમ-૩૭ (૧) હેઠળ.

ક્રમાંક મકડ/પી.ઓ.એલ./વશી/૪૪૫૯ થી ૪૪૬૮/૨૦૦૩.-મુંબઈ પોલીસ અધિનિયમ ૧૯૫૧ (સને ૧૯૫૧ના ૨૨માં) અધિનિયમની કલમ-૩૭ (૧) પ્રમાણે મને મળેલ સત્તાની રૂએ હું સી. બી. બલાત, અધિક જિલ્લા મેજિસ્ટ્રેટ, ડાંગ, જિલ્લાની પ્રવર્તમાન પરિસ્થિતિ તથા આગામી નાતાલના તહેવારને અનુલક્ષીને જિલ્લામાં જાહેર સુલેહ શાંતિ, કાયદો અને વ્યવસ્થાની પરિસ્થિતિ જાળવવા સારૂ જરૂરી જણાતા ફરમાવું છું કે, ડાંગ જિલ્લામાં સમગ્ર વિસ્તારમાં કોઇ પણ સમય માટે તારીખ ૨૫મી ડીસેમ્બર, ૨૦૦૩ થી તારીખ ૮મી જાન્યુઆરી, ૨૦૦૪ના સમય માટે નીચેના કૃત્યો કરવા ઉપર પ્રતિબંધ ફરમાવું છું.

(ક) શસ્ત્રો, દંડા, ભાલા, સોટા, ચપ્પુ, છરી, લાકડી અથવા શારિરીક હિંસા પહોંચાડવામાં ઉપયોગી થઈ શકે તેવી બીજી ચીજો .

(ખ) કોઈપણ ક્ષયધર્મી અથવા સ્ફોટક પદાર્થ લઈ જવાની.

(ગ) પથ્થરો અથવા બીજા શસ્ત્રો અથવા સાધનો સાથે લઇ જવાની, એકઠા કરવાની તથા તૈયાર કરવાની.

(ઘ) કોઈપણ સરઘસમાં જલતી અથવા પેટાવેલી મશાલ લઈ જવાની.

(ચ) વ્યક્તિઓ અથવા તેના શબ અથવા આકૃતિઓ અથવા પૂતળા દેખાડવાની.

(છ) અપમાન કરવાના ઈરાદાથી બિભત્સ સૂત્રો પોકારવાની, અશ્લીલ ગીતો ગાવાની તથા વાદ્ય વગાડવાની અથવા ટોળામાં ફરવાની.

(જ) જેનાથી સુરૂચિ અથવા નીતિનો ભંગ થાય તેવું ભાષણ કરવાની, તેવા હાવભાવ કરવાની, તેવી ચેષ્ઠા કરવાની તથા ચિત્રો, પત્રિકા, બોર્ડ અથવા બીજા કોઈપણ પદાર્થ અથવા વસ્તુ તૈયાર કરવા, બતાવવા તથા ફેલાવો કરવાની.

આ હુકમનો ખંડ(ક) નીચેની વ્યક્તિઓને લાગુ પડશે નહીં.

(૧) સરકારી નોકરી કે કામ કરતી વ્યક્તિઓ કે જેને તેના ઉપરી અધિકારીએ આવું કોઈપણ હથિયાર લઈ જવા ફરમાવ્યું હોય તે વ્યક્તિઓ.

(૨) જિલ્લા પોલીસ અધિકારીશ્રી, ડાંગ અથવા તેણે અધિકૃત કરેલ કોઈપણ પોલીસ અધિકારીએ જેને શારિરીક અશક્તિના કારણે લાઠી લઈ જવાની પરવાનગી આપી હોય તેવી વ્યક્તિઓ.

(૩) જિલ્લા મેજિસ્ટ્રેટશ્રી, આ અર્થે અધિકૃત કરે તેવી બીજી વ્યક્તિઓ.

આ જાહેરનામાનાં કોઈપણ ખંડનો ભંગ અથવા ઉલ્લંઘન કરનારને સને ૧૯૫૧ના મુંબઈ પોલીસ અધિનિયમ (સને ૧૯૫૧નાં ૨૨માં) ના કાયદાની કલમ-૧૩૫ (૧) મુજબ ઓછામાં ઓછી ચાર માસની અને વધુમાં વધુ એક વર્ષની કેદની સજા થશે.

આજ તારીખ ૨૪મી ડીસેમ્બર, ૨૦૦૩નાં રોજ મારી સહી કરી સિક્કો કરી આપેલ છે.

જાહેરનામું

મુંબઈ પોલીસ અધિનિયમ સને ૧૯૫૧ની કલમ-૩૭ (૩) હેઠળ.

ક્રમાંક મકડ/પી.ઓ.એલ./વશી/૪૪૬૯ થી ૪૪૭૮/૨૦૦૩.-જિલ્લામાં હાલની પ્રવર્તમાન પરિસ્થિતિ તથા આગામી નાતાલના તહેવારને અનુલક્ષીને જાહેર સુલેહ શાંતિ, કાયદો અને વ્યવસ્થાની પરિસ્થિતિને જાળવવા સારૂ જરૂરી જણાતા મુંબઈ પોલીસ અધિનિયમ, ૧૯૫૧ (સને ૧૯૫૧ના ૨૨માં) ની કલમ-૩૭ (૩) અન્વયે મને મળેલ સત્તાની રૂએ હું સી. બી. બલાત, અધિક જિલ્લા મેજિસ્ટ્રેટ, ડાંગ ફરમાવું છું કે, ડાંગ જિલ્લામાં સમગ્ર વિસ્તારમાં કોઈપણ સમય માટે તારીખ ૨૫મી ડીસેમ્બર, ૨૦૦૩ થી તારીખ ૮મી જાન્યુઆરી, ૨૦૦૪નાં સમય માટે ચાર કરતા વધુ માણસોની કોઇ સભા ભરવી નહીં કે બોલાવવી નહીં, કે સરઘસ કાઢવું નહીં, તેમજ ચાર કરતાં વધુ વ્યક્તિઓ એકત્ર/ભેગા થવું નહીં.

વધુમાં હું આદેશ કરૂ છું કે, આ હુકમ નીચેનાઓને લાગુ પડશે નહી.

(૧) ફરજ પર સરકારી નોકરી અથવા રોજગારમાં હાલ હોય તેવી વ્યક્તિઓ.

(૨) ફરજ પર હોય તેવી ગૃહ રક્ષક દળની વ્યક્તિઓ.

(૩) કોઇ લગ્નના વરઘોડાને અથવા સ્મશાન યાત્રાને.

(૪) મંદિર, મસ્જિદ, દેવળમાં પ્રાર્થના કરતી બોનાફાઇડ વ્યક્તિઓ.

(૫) એસ.ટી. બસમાં મુસાફરી કરવા માંગતી વ્યક્તિઓ.

(૬) અત્રેથી આપવામાં આવેલ ખાસ કિસ્સા તરીકેની પરવાનગી.

સદરહુ હુકમનો ભંગ કરનાર કોઈપણ વ્યક્તિ સદરહુ અધિનિયમની કલમ-૧૩૫(૩) તથા ભારતના ફોજદારી અધિનિયમ-૧૮૬૦ ની કલમ-૧૮૮ હેઠળ શિક્ષાને પાત્ર ઠરશે.

આજ તારીખ ૨૪મી ડીસેમ્બર, ૨૦૦૩નાં રોજ મારી સહી કરી સિક્કો કરી આપેલ છે.

સી. બી. બલાત,
અધિક જિલ્લા મેજિસ્ટ્રેટ,
ડાંગ-આહવા.

INDEX

જિલ્લા રજિસ્ટ્રાર દ્વારા

વંચાણે લીધા :-

(૧) અત્રેની કચેરીના હુકમ ક્રમાંક સકક/ગ-૨/૯૨૩/૨૦૦૧. તારીખ ૬-૭-૦૩.

(૨) મેનેજરશ્રી, ધી અમદાવાદ ડીસ્ટ્રીક્ટ કો. ઓ. બેન્ક લી. ઈન્કમટેક્ષ અમદાવાદનો પત્ર તા. ૨૭-૮-૨૦૦૩.

(૩) સને ૧૯૬૧ના ગુજરાત સહકારી મંડળીઓના અધિનિયમની કલમ-૧૦૭ અને ૧૦૮ની જોગવાઈઓ.

(૪) સરકારશ્રીના ખેતી, વન અને સહકાર વિભાગના ઠરાવ ક્રમાંક ઘખ/૨૭૭/ડીડીસી/૧૧૬૮/૧૮૪૯૬/બી, તા. ૨૭-૫-૬૮.

(૫) અમદાવાદ ડીસ્ટ્રીક્ટ કો. ઓ. બેન્ક લી. અમદાવાદની તા. ૧૧-૮-૨૦૦૩ના રોજ મળેલ એક્ઝી. કમીટીની બેઠકનો ઠરાવ નં. ૨૫.

(૬) અત્રેની કચેરીના હુકમ ક્રમાંક ફડચ/૦૧/ગ-૩/૧૦૦૫/૦૩. તા. ૬-૯-૨૦૦૩ થી કરેલ વચગાળાનો હુકમ.

હુકમ

ક્રમાંક ફડચ/૦૧/ગ-૩/૧૭૫૬/૦૩.-ધી અમદાવાદ જિલ્લા રૂરલ સહકારી રૂ ખરીદ વેચાણ સંઘ લી. અમદાવાદ મુ. અમદાવાદ, જિ. અમદાવાદને કે જેનો નોંધણી નંબર-૨૮૩૯૬ છે. તેના આ કચેરીના વંચાણે લીધા ક્રમાંક (૬) મુજબ વચગાળાનો આદેશ ક્રમાંક ફડચ/૦૧/ગ-૩/૧૦૦૫/૦૩, તા. ૬-૯-૦૩, તા. ૬-૯-૦૩ થી આટોપી લેવા આદેશ સામે, સંસ્થાએ કોઈ વાંધો કે વિરોધ રજુઆત કરવી હોય તો, આદેશ થયાથી એક માસની અંદર કરવા જણાવેલ આમ છતાં સંસ્થા તરફથી કોઈ વાંધો, વિરોધ રજુ થયેલ નથી. ગુજરાત સહકારી મંડળીઓના અધિનિયમ-૧૯૬૧ની કલમ-૧૦૭ અન્વયેની સંસ્થાને આટોપી લેવા સંબંધે અંતિમ આદેશ કરતાં પુર્વે સંસ્થાને પુરતી તકો આપવામાં આવેલ છે. તેમ છતાં મુદત સમયમાં કોઈ પ્રત્યુત્તર મળેલ ન હોવાથી સંસ્થાના સભ્યો/હોદેદારોને સંસ્થા ચલાવવામાં રસ જણાતો નથી તેમ માનવાને કારણ રહે છે. ઉક્ત વિગતો જોતાં મંડળીને આટોપી લેવાનું અનિવાર્ય હોવાથી નીચે મુજબનો અંતિમ આદેશ કરવામાં આવે છે.

અંતિમ આદેશ

આથી હું એ. બી. પટેલ, જિલ્લા રજિસ્ટ્રાર, સં.મં. (રૂરલ) અમદાવાદ મને મળેલ સત્તાની રૂઈએ ધી અમદાવાદ જિલ્લા રૂરલ સહકારી રૂ ખરીદ વેચાણ સંઘ મુ. અમદાવાદ, તા. અમદાવાદ,, જિ. અમદાવાદ કે જેનો નોંધણી ક્રમાંક-૨૮૩૯૬ છે. જે તા. ૪-૯-૧૯૬૬થી નોંધાયેલ સહકારી મંડળીને અધિનિયમની ૧૯૬૧ની કલમ-૧૦૭ મુજબના કારણોસર આટોપી લેવા કરવામાં આવેલ ઉપરોક્ત વંચાણે લીધા ક્રમાંક (૬) નો વચગાળાનો હુકમ કાયમ કરૂં છું.

અમદાવાદ, તારીખ ૧૫મી ડીસેમ્બર, ૨૦૦૩.

એ. બી. પટેલ,
જિલ્લા રજિસ્ટ્રાર,
સહકારી મંડળીઓ (રૂરલ), અમદાવાદ.

વંચાણમાં લીધા :-

(૧) ફડચા અધિકારીશ્રી ધી કહેરચાવાસ ફળ અને શાક ઉત્પાદક સહકારી મંડળી લી. તાલુકા કાંકરેજ જિલ્લો બનાસકાંઠાના તા. ૧-૧૨-૨૦૦૩ના પત્ર ક્રમાંક ફડચ/૦૧/ગ/૧૨૬/૦૩.

(૨) ગુજરાત સહકારી મંડળીઓના અધિનિયમ ૧૯૬૧ની કલમ-૧૧૪ (૨) અને કલમ-૨૦ (૧)ની જોગવાઈઓ.

હુકમ

જા. નં. ફડચ/ગ/૧૯૪૩/૨૦૦૩, ફડચા હુકમ નંબર ફ-૧૩૬૬૩, તા. ૩૦-૩-૨૦૦૨.- ધી કહેરચાવાસ ફળ અને શાક ઉત્પાદક સહકારી મંડળી લી. મુ. કહેરચાવાસ તાલુકો કાંકરેજ જિલ્લો બનાસકાંઠા કે જે મદદનીશ જિલ્લા રજિસ્ટ્રાર સ.મં. (પંચાયત) પાલનપુરના તા. ૨-૧૨-૧૯૯૭ના નોંધણી ક્રમાંક ૨૯૯૯૩ થી નોંધાયેલ હતી અને જિલ્લા રજીસ્ટ્રાર સ. મં. પાલનપુરના તા. ૩૦-૩-૦૨ના હુકમ નંબર ફડચ/૦૧/ગ/૫૯૩/ફ-૧૩૬૬૩/૦૨, થી કાયદાની કલમ-૧૦૭ અન્વયે આટોપી લેવામાં આવી હતી. અને તેના ફડચા અધિકારી અને આમુખ ૧ના પત્રથી સદરહુ મંડળીની ફડચાની કાર્યવાહી પૂર્ણ કરી, નોંધણી રદ થવાની દરખાસ્ત સાદર કરેલ હોઈ, ગુજરાત સ. મં. ઓના અધિનિયમની કલમ ૧૧૪ (૨) અન્વયે, મંડળીની કાર્યવાહી સમાપ્ત કરવામાં આવે છે. સાથો સાથ આજ કાયદાની કલમ ૨૦ (૧) અન્વયે આ મંડળીની નોંધણી રદ કરતા હુકમો કરવામાં આવે છે.

પાલનપુર, તારીખ ૨૦મી ડીસેમ્બર, ૨૦૦૩.

વંચાણમાં લીધા :-

(૧) ફડચા અધિકારીશ્રી ધી અબાસણા ફળ અને શાક ઉત્પાદક સહકારી મંડળી લી. તા. ભાભર, જિ. બનાસકાંઠાના તા. ૪-૧૨-૨૦૦૩ના પત્ર ક્રમાંક ફડચ/૦૧/ગ/૧૪૦/૦૩.

(૨) ગુજરાત સહકારી મંડળીઓના અધિનિયમ ૧૯૬૧ની કલમ-૧૧૪ (૨) અને કલમ-૨૦ (૧)ની જોગવાઈઓ.

હુકમ

જા. નં. ફડચ/ગ/૧૯૪૪/૨૦૦૩, ફડચા હુકમ નં. ફ-૧૩૬૬૭, તા. ૩૦-૩-૨૦૦૨.-ધી અબાસણા ફળ અને શાક ઉત્પાદક સહકારી મંડળી લી. મુ. અબાસણા તાલુકો ભાભર જીલ્લો બનાસકાંઠા કે જે મદદનીશ જિલ્લા રજિસ્ટ્રાર સ. મં. (પંચાયત) પાલનપુરના તા. ૬-૫-૧૯૯૭ના નોંધણી ક્રમાંક ૨૯૧૩૩ થી નોંધાયેલ હતી અને જિલ્લા રજિસ્ટ્રાર સ. મં. પાલનપુરના તા. ૩૦-૩-૦૨ના હુકમ નંબર ફડચ/૦૧/ગ/૫૯૭/ફ-૧૩૬૬૭/૦૨, થી કાયદાની કલમ-૧૦૭ અન્વયે આટોપી લેવામાં આવી હતી. અને તેના ફડચા અધિકારી અને આમુખ ૧ના પત્રથી સદરહુ મંડળીની ફડચાની કાર્યવાહી પૂર્ણ કરી, નોંધણી રદ થવાની દરખાસ્ત સાદર કરેલ હોઈ, ગુજરાત સ. મં. ઓના અધિનિયમની કલમ-૧૧૪ (૨) અન્વયે, મંડળીની કાર્યવાહી સમાપ્ત કરવામાં આવે છે. સાથે સાથ આજ કાયદાની કલમ ૨૦ (૧) અન્વયે આ મંડળીની નોંધણી રદ કરતાં હુકમો કરવામાં આવે છે.

પાલનપુર, તારીખ ૨૦મી ડીસેમ્બર, ૨૦૦૩.

વંચાણમાં લીધા :-

(૧) ફડચા અધિકારીશ્રી ધી સુમતિનાથ કો. ઓપ. હાઉસીંગ સહકારી મંડળી લી. તા. થરાદ જિ. બનાસકાંઠાના તા. ૯-૧૨-૨૦૦૩ના પત્ર ક્રમાંક સ.મં.-ફડચ/૧૪૩/૦૩.

(૨) ગુજરાત સહકારી મંડળીઓના અધિનિયમ ૧૯૬૧ની કલમ-૧૧૪ (૨) અને કલમ-૨૦ (૧)ની જોગવાઈઓ.

હુકમ

જા. નં. ફડચ/ગ/૧૯૪૫/૨૦૦૩-ફડચા હુકમ નં. ફ-૧૩૬૭૮, તા. ૧૦-૬-૨૦૦૨.-ધી સુમતીનાથ કો. ઓપ. હાઉ. સહકારી મંડળી લી. મુ. થરાદ તાલુકો થરાદ જિલ્લો બનાસકાંઠા કે જે મદદનીશ જિલ્લા રજિસ્ટ્રાર સ. મં. (પંચાયત) પાલનપુરના તા. ૮-૧૨-૧૯૭૮ના નોંધણી ક્રમાંક ૬૦૩૬ થી નોંધાયેલ હતી અને જિલ્લા રજિસ્ટ્રાર સ. મં. પાલનપુરના તા. ૧૦-૬-૦૨ના હુકમ નંબર ફડચ/૦૧/ગ/૧૦૧૩/ફ-૧૩૬૭૮, થી કાયદાની કલમ-૧૦૭ અન્વયે આટોપી લેવામાં આવી હતી. અને તેના ફડચા અધિકારી અને આમુખ ૧ના પત્રથી સદરહુ મંડળીની ફડચાની કાર્યવાહી પૂર્ણ કરી, નોંધણી રદ થવાની દરખાસ્ત સાદર કરેલ હોઈ, ગુજરાત સ. મં. ઓના અધિનિયમની કલમ-૧૧૪ (૨) અન્વયે, મંડળીની કાર્યવાહી સમાપ્ત કરવામાં આવે છે. સાથો સાથ આજ કાયદાની કલમ ૨૦ (૧) અન્વયે આ મંડળીની નોંધણી રદ કરતા હુકમો કરવામાં આવે છે.

પાલનપુર, તારીખ ૨૦મી ડીસેમ્બર, ૨૦૦૩.

વંચાણમાં લીધા :-

(૧) ફડચા અધિકારીશ્રી ધી ચિહોડા ફળ અને શાક ઉત્પાદક સહકારી મંડળી લી. તા. વડગામ જિ. બનાસકાંઠાના તા. ૯-૧૨-૨૦૦૩ના પત્ર ક્રમાંક સ.અ.-ફડચ/૧૪૨/૦૩.

(૨) ગુજરાત સહકારી મંડળીઓના અધિનિયમ ૧૯૬૧ની કલમ-૧૧૪ (૨) અને કલમ-૨૦ (૧)ની જોગવાઈઓ.

હુકમ

જા. નં. ફડચ/ગ/૧૯૪૬/૨૦૦૩-ફડચા હુકમ નં. ફ-૧૩૭૦૭, તા. ૫-૨-૨૦૦૩.-ધી ચિહોડા ફળ અને શાક ઉત્પાદક સહકારી મંડળી લી. મુ. ચિહોડા તાલુકો વડગામ જિલ્લો બનાસકાંઠા કે જે મદદનીશ જિલ્લા રજિસ્ટ્રાર સ. મં. (પંચાયત) પાલનપુરના તા. ૨૪-૧-૨૦૦૦ના નોંધણી ક્રમાંક ૧૧૭૧૮ થી નોંધાયેલ હતી અને જિલ્લા રજિસ્ટ્રાર સ. મં. પાલનપુરના તા. ૫-૨-૦૩ના હુકમ નંબર ફડચ/૦૧/ગ/૧૯૪/ફ-૧૩૭૦૭, થી કાયદાની કલમ-૧૦૭ અન્વયે આટોપી લેવામાં આવી હતી. અને તેના ફડચા અધિકારી અને આમુખ ૧ના પત્રથી સદરહુ મંડળીની ફડચાની કાર્યવાહી પૂર્ણ કરી, નોંધણી રદ થવાની દરખાસ્ત સાદર કરેલ હોઈ, ગુજરાત સ. મં. ઓના અધિનિયમની કલમ ૧૧૪ (૨) અન્વયે, મંડળીની કાર્યવાહી સમાપ્ત કરવામાં આવે છે. સાથો સાથ આજ કાયદાની કલમ ૨૦ (૧) અન્વયે આ મંડળીની નોંધણી રદ કરતા હુકમો કરવામાં આવે છે.

પાલનપુર, તારીખ ૨૦મી ડીસેમ્બર, ૨૦૦૩.

વંચાણમાં લીધા :-

(૧) ફડચા અધિકારીશ્રી ધી વજાપુર (જુના) ફળ અને શાક ઉત્પાદક સહકારી મંડળી લી. તા. ભાભર જિ. બનાસકાંઠાના તા. ૧-૧૨-૨૦૦૩ના પત્ર ક્રમાંક સ. અ./ફડચ/૧૨૫/૦૩.

(૨) ગુજરાત સહકારી મંડળીઓના અધિનિયમ ૧૯૬૧ની કલમ ૧૧૪ (૨) અને કલમ ૨૦ (૧)ની જોગવાઈઓ.

હુકમ

જા. નં. ફડચ/ગ/૧૯૪૭/૨૦૦૩-ફડચા હુકમ નં. ફ-૧૩૭૨૮, તા. ૨૧-૬-૨૦૦૩.-ધી વજાપુર (જુના) ફળ અને શાક ઉત્પાદક સહકારી મંડળી લી. મુ. વજાપુર (જુના) તાલુકો ભાભર જીલ્લો બનાસકાંઠા કે જે મદદનીશ જિલ્લા રજિસ્ટ્રાર સ. મં. (પંચાયત) પાલનપુરના તા. ૩-૧૦-૧૯૯૬ના નોંધણી ક્રમાંક ૨૮૯૫૭ થી નોંધાયેલ હતી અને જિલ્લા રજિસ્ટ્રાર સ. મં. પાલનપુરના તા. ૨૧-૬-૦૩ના હુકમ નંબર ફડચ/૦૧/ગ/૮૦૫/ફ-૧૩૭૨૮/૦૩, થી કાયદાની કલમ ૧૦૭ અન્વયે આટોપી લેવામાં આવી હતી. અને તેના ફડચા અધિકારી અને આમુખ ૧ના પત્રથી સદરહુ મંડળીની ફડચાની કાર્યવાહી પૂર્ણ કરી, નોંધણી રદ થવાની દરખાસ્ત સાદર કરેલ હોઈ, ગુજરાત સં. મં. ઓના અધિનિયમની કલમ-૧૧૪ (૨) અન્વયે, મંડળીની કાર્યવાહી સમાપ્ત કરવામાં આવે છે. સાથો સાથ આજ કાયદાની કલમ-૨૦ (૧) અન્વયે આ મંડળીની નોંધણી રદ કરતા હુકમો કરવામાં આવે છે.

પાલનપુર, તારીખ ૨૦મી ડીસેમ્બર, ૨૦૦૩.

વંચાણમાં લીધા :-

(૧) ફડચા અધિકારીશ્રી ધી સોનમલા ફળ અને શાક ઉત્પાદક સહકારી મંડળી લી. તા. ડીસા જિ. બનાસકાંઠાના તા. ૧-૧૨-૨૦૦૩ના પત્ર ક્રમાંક સ. અ./ફડચ/૧૨૬/૦૩.

(૨) ગુજરાત સહકારી મંડળીઓના અધિનિયમ ૧૯૬૧ની કલમ-૧૧૪ (૨) અને કલમ-૨૦ (૧)ની જોગવાઈઓ.

હુકમ

જા. નં. ફડચ/ગ/૧૯૪૮/૨૦૦૩, ફડચા હુકમ નં. ફ-૧૩૭૦૬, તા. ૫-૨-૨૦૦૩.-ધી સોનમલા ફળ અને શાક ઉત્પાદક સહકારી મંડળી લી. મુ. સોનમલા તાલુકો ડીસા જિલ્લો બનાસકાંઠા કે જે મદદનીશ જિલ્લા રજિસ્ટ્રાર સ. મં. (પંચાયત) પાલનપુરના તા. ૧-૧૧-૧૯૯૯ના નોંધણી ક્રમાંક ૧૧૭૧૬ થી નોંધાયેલ હતી અને જિલ્લા રજિસ્ટ્રાર સ. મં. પાલનપુરના તા. ૫-૨-૦૩ના હુકમ નંબર ફડચ/૦૧/ગ/૧૯૩/ફ-૧૩૭૦૬, થી કાયદાની કલમ-૧૦૭ અન્વયે આટોપી લેવામાં આવી હતી. અને તેના ફડચા અધિકારી અને આમુખ ૧ના પત્રથી સદરહુ મંડળીની ફડચાની કાર્યવાહી પૂર્ણ કરી, નોંધણી રદ થવાની દરખાસ્ત સાદર કરેલ હોઈ, ગુજરાત સ. મં. ઓના અધિનિયમની કલમ-૧૧૪ (૨) અન્વયે, મંડળીની કાર્યવાહી સમાપ્ત કરવામાં આવે છે. સાથો સાથ આજ કાયદાની કલમ-૨૦ (૧) અન્વયે આ મંડળીની નોંધણી રદ કરતા હુકમો કરવામાં આવે છે.

પાલનપુર, તારીખ ૨૦મી ડીસેમ્બર, ૨૦૦૩.

એમ. એન. તબિયાર,
જિલ્લા રજિસ્ટ્રાર,
સહકારી મંડળીઓ, પાલનપુર.

INDEX

નંબર ઉખસ/સે. દુ.-૩૩૮૯૨/૦૩.—આથી જાહેર કરે છે કે મ. સ. માળી ફળિયા ગોડથલ દુધ ઉત્પાદક સહકારી મંડળી લીમીટેડ મર્યાદિત સ્થળ ગોડથલ, તાલુકો ચીખલી, જિલ્લો નવસારી.

સને ૧૯૬૨નો ગુજરાતનો કાયદો (ગુજરાત સહકારી મંડળીઓનો કાયદો ૧૯૬૧) ની કલમ ૯ અન્વયે આજરોજ નોંધવામાં આવી છે.

નવસારી, તારીખ ૨૮મી નવેમ્બર, ૨૦૦૩.

નંબર ઉખસ/સે. દુ.-૩૩૮૯૩/૦૩.—આથી જાહેર કરે છે કે મહિલાઓ સંચાલિત વણગામ દુધ ઉત્પાદક સહકારી મંડળી લીમીટેડ મર્યાદિત સ્થળ વણગામ, તાલુકો ગણદેવી, જિલ્લો નવસારી.

સને ૧૯૬૨નો ગુજરાતનો કાયદો (ગુજરાત સહકારી મંડળીઓનો કાયદો ૧૯૬૧) ની કલમ ૯ અન્વયે આજરોજ નોંધવામાં આવી છે.

નવસારી, તારીખ ૨૮મી નવેમ્બર, ૨૦૦૩.

નંબર ઉખસ/સે. દુ.-૩૩૮૯૪/૦૩.—આથી જાહેર કરે છે કે મહિલાઓ સંચાલિત હાંસાપોર દુધ ઉત્પાદક સહકારી મંડળી લીમીટેડ મર્યાદિત સ્થળ હાંસાપોર, તાલુકો જલાલપોર, જિલ્લો નવસારી.

સને ૧૯૬૨નો ગુજરાતનો કાયદો (ગુજરાત સહકારી મંડળીઓનો કાયદો ૧૯૬૧) ની કલમ ૯ અન્વયે આજરોજ નોંધવામાં આવી છે.

નવસારી, તારીખ ૨૮મી નવેમ્બર, ૨૦૦૩.

સુનીલકુમાર,
જિલ્લા રજિસ્ટ્રાર, સહકારી
મંડળીઓ, નવસારી.

વંચાણે લીધા :-

(૧) શ્રી ફડચા અધિકારી સહકારી અધિકારી (ફડચો), મહેસાણાના પત્રાંક ફડચ/૦૧/૬૭૩/૦૩, તા. ૧૦-૮-૨૦૦૩ થી નોંધણી રદ અંગેની દરખાસ્ત.

(૨) ગુજરાત સહકારી મંડળીઓના અધિનિયમ, ૧૯૬૧ની કલમ-૨૦ ની જોગવાઇઓ.

હુકમ

જા. નં. ઉખસ/ફડચ/૦૧/ખ/૨૮૮૪/૨૦૦૩.--ગુજરાત સહકારી મંડળીઓ અધિનિયમ, ૧૯૬૧ ની જોગવાઇઓ હેઠળ ધી ચામુંડા ખેતી માટે પાણી પુરૂં પાડનારી સહકારી મંડળી લી. મુ. ભુણાવ, તા. ઊંઝા, જી. મહેસાણા નોંધાયેલ સહકારી સંસ્થા છે. જેને નોંધણી નંબર ૨૧૮૨, તારીખ ૩૦-૫-૧૯૮૩ થી નોંધવામાં આવેલ હતી. જેનું કામકાજ આટોપી લેવા અર્થે ગુજરાત સહકારી મંડળીઓ અધિનિયમ-૧૯૬૧ ની કલમ-૧૦૭ ની અન્વયે, જીલ્લા રજીસ્ટ્રારશ્રી, સહકારી મંડળીઓ, મહેસાણાની કચેરીના જા. નં. ઉખસ/ફડચ/૦૧/ખ/૩૫૬૧, તારીખ ૧-૧૧-૨૦૦૦ થી હુકમ કરવામાં આવેલ. ફડચાની કાર્યવાહી સંદર્ભે સંસ્થાના ફડચા અધિકારીશ્રી સહકારી અધિકારી (ફડચો), મહેસાણા તરફથી તેઓના પત્ર ક્રમાંક : ફડચ/૦૧/૬૭૩/૨૦૦૩ તા. ૧૦-૮-૨૦૦૩ થી આખરી અહેવાલ પ્રાપ્ત થતાં, સને ૧૯૬૧ ના ગુજરાત સહકારી મંડળીઓ અધિનિયમની કલમ-૧૧૪ (૨) અન્વયે તથા ઉપરોક્ત આમુખ-૨ માં જણાવ્યા મુજબ ફડચાની કાર્યવાહી સમાપ્ત કરી, સદર અધિકારો અન્વયે સદર મંડળી નામે ધી ચામુંડા ખેતી માટે પાણી પુરૂં પાડનારી સહકારી મંડળી લી., મુ. ભુણાવ, તા. ઊંઝા, જી. મહેસાણાની નોંધણી રદ કરતો હુકમ કરૂં છું. આ હુકમ નીકળ્યા તારીખથી મંડળીનું વિસર્જન થયેલ ગણાશે.

મહેસાણા, તારીખ ૧૭મી ડીસેમ્બર, ૨૦૦૩.

વંચાણે લીધા :-

(૧) શ્રી ફડચા અધિકારી સહકારી અધિકારી (ફડચો), મહેસાણાના પત્રાંક ફડચ/૦૧/૯૩૯/૦૩, તા. ૩-૬-૨૦૦૩ થી નોંધણી રદ અંગેની દરખાસ્ત.

(૨) ગુજરાત સહકારી મંડળીઓના અધિનિયમ, ૧૯૬૧ની કલમ-૨૦ ની જોગવાઇઓ.

હુકમ

જા. નં. ઉખસ/ફડચ/૦૧/ખ/૨૮૮૫/૨૦૦૩.--ગુજરાત સહકારી મંડળીઓ અધિનિયમ, ૧૯૬૧ ની જોગવાઇઓ હેઠળ ધી જલદર્શન કો. ઓપ. હાઉસીંગ સોસાયટી લી. મુ. તા. વિજાપુર, જી. મહેસાણા નોંધાયેલ સહકારી સંસ્થા છે. જેને નોંધણી નંબર ૬૬૨૮, તારીખ ૧૫-૬-૧૯૭૬ થી નોંધવામાં આવેલ હતી. જેનું કામકાજ આટોપી લેવા અર્થે ગુજરાત સહકારી મંડળીઓ અધિનિયમ, ૧૯૬૧ ની કલમ-૧૦૭ ની અન્વયે, જીલ્લા રજીસ્ટ્રારશ્રી, સહકારી મંડળીઓ, મહેસાણાની કચેરીના જા. નં. ઉખસ/ફડચ/૦૧/ખ/૩૫૧૩ થી ૩૫૨૩ તારીખ ૧-૧૧-૨૦૦૦ થી હુકમ કરવામાં આવેલ. ફડચાની કાર્યવાહી સંદર્ભે સંસ્થાના ફડચા અધિકારીશ્રી સહકારી અધિકારી (ફડચો), મહેસાણા તરફથી તેઓના પત્ર ક્રમાંક : ફડચ/૦૧/૯૩૯/૨૦૦૩ તા. ૩-૬-૨૦૦૩ થી આખરી અહેવાલ પ્રાપ્ત થતાં, સને ૧૯૬૧ના ગુજરાત સહકારી મંડળીઓ અધિનિયમની કલમ-૧૧૪ (૨) અન્વયે તથા ઉપરોક્ત આમુખ-૨ માં જણાવ્યા મુજબ ફડચાની કાર્યવાહી સમાપ્ત કરી, સદર અધિકારો અન્વયે સદર મંડળી નામે ધી જલદર્શન કો. ઓપ. હાઉસીંગ સોસાયટી લી. મુ. તા. વિજાપુર, જી. મહેસાણાની નોંધણી રદ કરતો હુકમ કરૂં છું આ હુકમ નીકળ્યા તારીખથી મંડળીનું વિસર્જન થયેલ ગણાશે.

મહેસાણા, તારીખ ૧૭મી ડીસેમ્બર, ૨૦૦૩.

વંચાણે લીધા :-

(૧) શ્રી ફડચા અધિકારી સહકારી અધિકારી (ફડચો), મહેસાણાના પત્રાંક ફડચ/૦૧/૭૭૩/૦૩, તા. ૯-૧૦-૨૦૦૩ થી નોંધણી રદ અંગેની દરખાસ્ત.

INDEX

(૨) ગુજરાત સહકારી મંડળીઓના અધિનિયમ, ૧૯૬૧ની કલમ-૨૦ ની જોગવાઈઓ.

હુકમ

જા. નં. ઉખસ/ફડચ/૦૧/ખ/૨૮૮૬/૨૦૦૩.-- ગુજરાત સહકારી મંડળીઓ અધિનિયમ, ૧૯૬૧ની જોગવાઈઓ હેઠળ ધી ભગવતી પિયત સહકારી મંડળી લી. મુ. બોરીસણા, તા. કડી, જિ. મહેસાણા નોંધાયેલ સહકારી સંસ્થા છે. જેને નોંધણી નંબર ૨૦૨૮, તારીખ ૫-૧૦-૧૯૭૨ થી નોંધવામાં આવેલ હતી. જેનું કામકાજ આટોપી લેવા અર્થે ગુજરાત સહકારી મંડળીઓ અધિનિયમ, ૧૯૬૧ની કલમ-૧૦૭ ની અન્વયે, જિલ્લા રજિસ્ટ્રારશ્રી, સહકારી મંડળીઓ, મહેસાણાની કચેરીના જા.નં. ઉખસ/ફડચ/૧૨૮૨૦/ખ/ ૧૦૨૩/૦૧, તારીખ ૨૮-૨-૨૦૦૧ થી હુકમ કરવામાં આવેલ. ફડચાની કાર્યવાહી સંદર્ભે સંસ્થાના ફડચા અધિકારીશ્રી સહકારી અધિકારી (ફડચો), મહેસાણા તરફથી તેઓના પત્ર ક્રમાંક : ફડચ/૦૧/૭૭૩/૨૦૦૩ તા. ૯-૧૦-૨૦૦૩ થી આખરી અહેવાલ પ્રાપ્ત થતાં, સને ૧૯૬૧ ના ગુજરાત સહકારી મંડળીઓ અધિનિયમની કલમ-૧૧૪ (૨) અન્વયે તથા ઉપરોકત આમુખ-૨ માં જણાવ્યા મુજબ ફડચાની કાર્યવાહી સમાપ્ત કરી, સદર અધિકારો અન્વયે સદર મંડળી નામે ધી ભગવતી પિયત સહકારી મંડળી લી. મુ. બોરીસણા, તા. કડી, જી. મહેસાણાની નોંધણી રદ કરતો હુકમ કરું છું. આ હુકમ નીકળ્યા તારીખથી મંડળીનું વિસર્જન થયેલ ગણાશે.

મહેસાણા, તારીખ ૧૭મી ડીસેમ્બર, ૨૦૦૩.

એચ. એન. પટેલ,
જિલ્લા રજિસ્ટ્રાર, સહકારી મંડળીઓ,
મહેસાણા.

વંચાણે લીધા :-

(૧) સહકારી અધિકારીશ્રી (ફડચો), જિલ્લા ઉદ્યોગ કેન્દ્ર મહેસાણાની મંડળીની નોંધણી રદ કરવાની દરખાસ્ત પત્ર નં. જીઉકે/મહે/ ફડચ/૦૧/જ/૨૨૫૨/૨૦૦૩, તા. ૧૧-૧૨-૨૦૦૩.

(૨) આ કચેરીની મંજુર થયેલ તા. ૧૭-૧૨-૨૦૦૩ની નોંધ.

હુકમ

જા. નં. જીઉકે/મહે/ ફડચ/જ/૦૧/૨૨૭૪-૧૪૮૫૧/૨૦૦૩.-- આમુખ-૧- અને ૨માં વંચાણે લીધેલ પત્ર અને નોંધ અન્વયે શ્રી ત્રિપદા ઈંટ ઉત્પાદક સહકારી મંડળી લી. મહેસાણા તા. જિ. મહેસાણા કે, જેનું કામકાજ જીલ્લા રજીસ્ટ્રાર, સહકારી મંડળીઓ, (ઉદ્યોગ) મહેસાણા કચેરીના જાવક નંબર : ઉખસ/ફડચ/૦ખ/ ૧૫૮૮/૧૯૯૪, તારીખ ૨૨-૯-૧૯૯૪ થી આટોપી લેવાનો હુકમ કરવામાં આવ્યો હતો. તેની નોંધણી સને ૧૯૬૧ ના ગુજરાત સહકારી મંડળીઓના અધિનિયમની કલમ-૧૧૪ (૨) અન્વયે ફડચાની કાર્યવાહી સમાપ્ત કરી, કલમ ૨૦(૧) મુજબ રદ કરવામાં આવે છે. અને આ હુકમ નીકળ્યા તારીખથી મંડળીનું વિસર્જન ગણવામાં આવશે.

મહેસાણા, તારીખ ૧૯મી ડીસેમ્બર, ૨૦૦૩.

વંચાણે લીધા :-

(૧) સહકારી અધિકારીશ્રી (ફડચો), જીલ્લા ઉદ્યોગ કેન્દ્ર મહેસાણાની મંડળીની નોંધણી રદ કરવાની દરખાસ્ત પત્ર નં. જીઉકે/મહે/ ફડચ/૦૧/જ/૨૨૫૦/૨૦૦૩, તા. ૧૧-૧૨-૨૦૦૩.

(૨) આ કચેરીની મંજુર થયેલ તા. ૧૭-૧૨-૨૦૦૩ની નોંધ.

હુકમ

જા. નં. જીઉકે/મહે/ ફડચ/જ/૦૧/૨૨૮૧-૧૪૮૫૬/૨૦૦૩.-- આમુખ-૧ અને ૨માં વંચાણે લીધેલ પત્ર અને નોંધ અન્વયે શ્રી શાન્તી કુટીર ગ્રામોદ્યોગ સહકારી મંડળી લી. મહેસાણા તા.જિ. મહેસાણા કે, જેનું કામકાજ જીલ્લા રજીસ્ટ્રાર, સહકારી મંડળીઓ, (ઉદ્યોગ) મહેસાણા કચેરીના જાવક નંબર જીઉકે/ફડચ/જ/૦૧/ ૧૨૪૭/૨૦૦૩, તારીખ ૧૮-૭-૨૦૦૩ થી આટોપી લેવાનો હુકમ કરવામાં આવ્યો હતો. તેની નોંધણી સને ૧૯૬૧ના ગુજરાત સહકારી મંડળીઓના અધિનિયમની કલમ-૧૧૪ (૨) અન્વયે ફડચાની કાર્યવાહી સમાપ્ત કરી, કલમ ૨૦(૧) મુજબ રદ કરવામાં આવે છે. અને આ હુકમ નીકળ્યા તારીખથી મંડળીનું વિસર્જન ગણવામાં આવશે.

મહેસાણા, તારીખ ૧૯મી ડીસેમ્બર, ૨૦૦૩.

વંચાણે લીધા :-

(૧) સહકારી અધિકારીશ્રી (ફડચો), જીલ્લા ઉદ્યોગ કેન્દ્ર મહેસાણાની મંડળીની નોંધણી રદ કરવાની દરખાસ્ત પત્ર નં. જીઉકે/મહે/ ફડચ/૦૧/જ/૨૨૫૧/૨૦૦૩, તા. ૧૧-૧૨-૨૦૦૩.

(૨) આ કચેરીની મંજુર થયેલ તા. ૧૭-૧૨-૨૦૦૩ની નોંધ.

હુકમ

જા. નં. જીઉકે/મહે/ ફડચ/જ/૦૧/૨૨૮૮-૧૪૮૬૧/૨૦૦૩.-- આમુખ-૧- અને -૨-માં વંચાણે લીધેલ પત્ર અને નોંધ અન્વયે શ્રી ઉમતા ઔદ્યોગિક વસાહત સહકારી મંડળી લી. ઉમતા, તા. વિસનગર જી. મહેસાણા કે, જેનું કામકાજ જીલ્લા રજીસ્ટ્રાર, સહકારી મંડળીઓ, (ઉદ્યોગ) મહેસાણા કચેરીના જાવક નંબર : ઉખસ/ફડચ/૦ખ/ ૨૫૬૧/ ૧૯૯૬, તારીખ ૨૦-૧૨-૧૯૯૬ થી આટોપી લેવાનો હુકમ કરવામાં આવ્યો હતો. તેની નોંધણી સને ૧૯૬૧ ના ગુજરાત સહકારી મંડળીઓના અધિનિયમની કલમ-૧૧૪ (૨) અન્વયે ફડચાની કાર્યવાહી સમાપ્ત કરી, કલમ ૨૦(૧) મુજબ રદ કરવામાં આવે છે. અને આ હુકમ નીકળ્યા તારીખથી મંડળીનું વિસર્જન ગણવામાં આવશે.

મહેસાણા, તારીખ ૧૯મી ડીસેમ્બર, ૨૦૦૩.

આઈ. આઈ. શેખ,
જિલ્લા રજિસ્ટ્રાર,
સહકારી મંડળીઓ (ઉદ્યોગ),
મહેસાણા.

વંચાણે લીધા :-

(૧) મદદ. જિલ્લા રજિસ્ટ્રાર સ. મં. (જિ. પં.). પાટણ, તરફથી તેઓના પત્ર નં. જિ. પં. /સહક/૧૪૨૬/૦૩ તા. ૨૧/૧૧/૨૦૦૩ના પત્રથી મંડળીને ફડચામાં લઈ જવા કરેલ દરખાસ્ત.

(૨) આ કચેરીના તા. ૫/૧૨/૨૦૦૩ના પત્ર નં. ઉખસ/ફડચ/૦૧/ક/૨૭૪૦/૦૩થી આપવામાં આવેલ ફડચા સંબંધી કારણદર્શક નોટીસ.

(૩) હીયરીંગ તા. ૧૫/૧૨/૦૩ના રોજ મંડળીના પ્રમુખ/મંત્રીશ્રીએ રૂબરૂમાં મંડળીને ફડચામાં લઈ જવા માટે આપેલ સંમતિ.

(૪) ધી ગુજરાત રાજય સહકારી મંડળી અધિનિયમ, ૧૯૬૧ની કલમ-૧૦૭ની જોગવાઈઓ.

પ્રસ્તાવના

જા. નં. ઉખસ/ફડચ/૦૧/ક/૨૮૫૧/૨૦૦૩.—ધી ધીણોજ ગ્રામ પંચાયતના કર્મચારીઓની ધિરાણ અને ગ્રાહક સહકારી મંડળી લિ., મુ. ધીણોજ, તા. ચાણસ્મા, જિ. મહેસાણાએ નોંધણી નં. ૧૨૨૪૧ તારીખ ૭/૮/૧૯૭૪ થી ''ધી ગુજરાત રાજ્ય સહકારી મંડળી અધિનિયમ-૧૯૬૧ની કલમ-૯'' અન્વયે નોંધાયેલી મર્યાદિત જવાબદારીવાળી પગારદાર નોકરોની સહકારી શરાફી મંડળી છે. આ મંડળી પોતાના સભાસદોને ધિરાણ પુરૂ પાડવાનું અને પગારમાંથી વસુલાત કરવાની કામગીરી કરતી હતી. પરંતુ પગારદાર કર્મચારીઓની નિવૃત્તિ સબબ મંડળીમાંથી સભાસદ સંખ્યામાં ઉત્તરોત્તર ઘટાડો થવાથી છેવટે ફકત પાંચ(૫) સભાસદો (શેર ધારકો) જ રહેવા પામેલ છે. જેથી સહકારી કાયદાની અને નિયમોની જોગવાઈઓ મુજબ મંડળીના અસ્તિત્વ માટે જરૂરી સભાસદ સંખ્યા રહેલ નથી. આ સંસ્થાની તપાસણી શ્રી મદદ. જિલ્લા રજિસ્ટ્રાર સ. મં. (જિ. પં.) પાટણ તરફથી કરવામાં આવેલ અને આમુખ (૧)વાળા પત્રથી આ મંડળીને ફડચામાં લઈ જવા માટે દરખાસ્ત રજુ કરતાં આ કચેરીના આમુખ (૨)વાળા પત્રથી મંડળીના કાર્યવાહકોને કારણદર્શક નોટીસ પાઠવતાં મંડળીના પ્રમુખ અને મંત્રીશ્રી આ કચેરીએ તા. ૧૫/૧૨/૦૩ના રોજ રૂબરૂ હાજર રહી મંડળીને ફડચામાં લઈ જવા સંમતિ આપેલ છે. આમ મંડળીને ફડચામાં લઈ જવા માટે પૂરતા કારણો હોઈ આમુખ (૩) મુજબની જોગવાઈ અન્વયે નીચે મુજબનો ફડચાનો આખરી હુકમ કરવામાં આવે છે.

હુકમ

આથી હું, જિલ્લા રજિસ્ટ્રાર, સહકારી મંડળીઓ, પાટણ ''ધી ગુજરાત રાજય સહકારી મંડળી અધિનિયમ-૧૯૬૧ની કલમ-૧૦૭(૩)'' અન્વયે ધી ધીણોજ ગ્રામ પંચાયતના કર્મચારીઓની ધિરાણ અને ગ્રાહક સહકારી મંડળી લિ., મુ. ધિણોજ, તા. ચાણસ્મા, જિ. પાટણ, નોંધણી નંબર ૧૨૨૪૧ તારીખ ૭/૮/૧૯૭૪ને ફડચામાં લઈ જવાનો આખરી હુકમ કરૂં છું. સદર કાયદાની કલમ ૧૦૮(૧) અન્વયે ફડચા અધિકારી તરીકે સહકારી અધિકારી (ફડચો) લગત આ કચેરીની નિમણુંક કરવામાં આવે છે.

ફડચા અધિકારીશ્રીએ ફડચાની કામગીરી આ હુકમની તારીખથી નિયત મુદતમાં પૂર્ણ કરવાની રહેશે. તેમજ ફડચા ફી નિયત ધોરણે સરકારશ્રીમાં જમા કરાવવાની રહેશે.

પાટણ, તારીખ ૨૦મી ડીસેમ્બર, ૨૦૦૩.

એ. બી. ગઢવી,
જિલ્લા રજિસ્ટ્રાર,
સહકારી મંડળીઓ, પાટણ.

વંચાણે લીધા :-

(૧) આ કચેરીના તારીખ ૧૫/૯/૨૦૦૩ના હુકમ ક્રમાંક ફડચ/૦૧/ધ-૨/૨૩૯/૨૦૦૩.

(૨) સને ૧૯૬૧ના ગુજરાત સહકારી મંડળીઓના કાયદાની કલમ-૧૦૭(૩) ની જોગવાઈઓ.

અંતિમ હુકમ

જા. નં. ફડચ/ફ/૧૩૮૪૦/ધ-૨/૪૫૦/૨૦૦૩.—ધી વાસણા કોતરીયા વિવિધ કાર્યકારી સહકારી મંડળી લિ., વાસણા કોતરીયા, તા. વડોદરા, જિ. વડોદરા નોંધણી નં. ૧૨૧૪૫ તારીખ ૩૦/૯/૧૯૯૪ થી નોંધાયેલી સહકારી મંડળી છે, જેને ૧૯૬૧ના ગુજરાત સહકારી મંડળીઓના કાયદાની કલમ-૧૦૭ (૧) (ક) (ગ) (૨) (૪) અન્વયે આમુખ (૧)માં જણાવેલ પ્રાથમિક હુકમથી ફડચામાં લઈ જઈ, સદર હુકમ સામે વાંધા-સુચનોની રજુઆત કરવા માટે એક માસની તક આપવામાં આવવા છતાં તે પરત્વે કોઈ રજુઆત કરવામાં આવેલ ન હોય, આમુખ (૨)માં જણાવેલ કલમ-૧૦૭ (૩) અન્વયે, સદરહુ મંડળીને ફડચામાં લઈ જવાનો પ્રાથમિક હુકમ આથી કાયમ કરવામાં આવે છે, અને ફડચા અધિકારી તરીકે શ્રી સહકારી અધિકારી ફડચા નં. ૩ સ. મં. વડોદરાની નિમણુંક આથી કાયમ કરવામાં આવે છે.

(૧) ફડચા અધિકારીએ મંડળીની ફડચાની કાર્યવાહી ૩ વર્ષની મુદતમાં પૂર્ણ કરવાની રહેશે.

(૨) ફડચા અધિકારીએ સદરહુ મંડળીનો હવાલો દિન-૧૫માં મેળવી લઈ, મંડળીના દેવા-લેણાંની ખાત્રી કરી, સૌ પ્રથમ સરકારી બાકી લેણી, ઓડીટ ફી, સરકારી લોન, વ્યાજ, દંડનીય વ્યાજ, શેર ફાળાની ચુકવણી કરવા સુચના છે.

વડોદરા, તારીખ ૯મી ડિસેમ્બર, ૨૦૦૩.

વંચાણે લીધા :-

(૧) આ કચેરીના તારીખ ૧૫/૯/૨૦૦૩ના હુકમ ક્રમાંક ફડચ/૦૧/ધ-૨/૨૬૭/૨૦૦૩.

(૨) સને ૧૯૬૧ના ગુજરાત સહકારી મંડળીઓના કાયદાની કલમ-૧૦૭(૩) ની જોગવાઈઓ.

અંતિમ હુકમ

જા. નં. ફડચ/ફ/૧૩૮૪૨/ધ-૨/૪૬૫/૨૦૦૩.—ધી સીસ્વા જુથ ફળ અને શાકભાજી ઉગાડનારી ખેડૂતોની સહકારી મંડળી લિ., સીસ્વા, તા. વડોદરા, નોંધણી ક્રમાંક ફ. ૧૪૧૦૧ તારીખ -- થી નોંધણી સહકારી મંડળી છે, જેને ૧૯૬૧ના ગુજરાત સહકારી મંડળીઓના કાયદાની કલમ-૧૦૭ (૧) (ક) (ગ) (૨) (૪) અન્વયે આમુખ (૧)માં જણાવેલ પ્રાથમિક હુકમથી ફડચામાં લઈ જઈ, સદર હુકમ સામે વાંધા-સુચનોની રજુઆત કરવા માટે એક માસની તક આપવામાં આવવા છતાં તે પરત્વે કોઈ રજુઆત કરવામાં આવેલ ન હોય, આમુખ (૨)માં જણાવેલ કલમ-૧૦૭ (૩) અન્વયે, સદરહુ મંડળીને ફડચામાં લઈ જવાનો પ્રાથમિક હુકમ આથી કાયમ કરવામાં આવે છે, અને ફડચા અધિકારી તરીકે શ્રી સહકારી અધિકારી ફડચા નં. ૩, સ. મં. વડોદરાની નિમણુંક આથી કાયમ કરવામાં આવે છે.

(૧) ફડચા અધિકારીએ મંડળીની ફડચાની કાર્યવાહી ૩ વર્ષની મુદતમાં પૂર્ણ કરવાની રહેશે.

(૨) ફડચા અધિકારીએ સદરહુ મંડળીનો હવાલો દિન-૧૫માં મેળવી લઈ, મંડળીના દેવા-લેણાંની ખાત્રી કરી, સૌ પ્રથમ સરકારી બાકી લેણી, ઓડીટ ફી, સરકારી લોન, વ્યાજ, દંડનીય વ્યાજ, શેર ફાળાની ચુકવણી કરવા સુચના છે.

વડોદરા, તારીખ ૯મી ડિસેમ્બર, ૨૦૦૩.

વંચાણે લીધા :-

(૧) આ કચેરીના તારીખ ૧૫/૯/૨૦૦૩ના હુકમ ક્રમાંક ફડચ/૦૧/ઘ-૨/૨૫૭/૨૦૦૩.

(૨) સને ૧૯૬૧ના ગુજરાત સહકારી મંડળીઓના કાયદાની કલમ-૧૦૭(૩) ની જોગવાઈઓ.

અંતિમ હુકમ

જા. નં. ફડચ/ફ/૧૩૮૪૩/ઘ-૨/૪૬૬/૨૦૦૩.–ધી નાગરવાડા તમાકુ ઉત્પાદક સહકારી મંડળી લિ., વડોદરા, તા. જિ. વડોદરા, નોંધણી ક્રમાંક સે. ૧૯૮૫૦, તારીખ ૧૯/૪/૮૪ થી નોંધાયેલી સહકારી મંડળી છે, જેને ૧૯૬૧ના ગુજરાત સહકારી મંડળીઓના કાયદાની કલમ-૧૦૭ (૧) (ક) (ગ) (૨) (૪) અન્વયે આમુખ (૧)માં જણાવેલ પ્રાથમિક હુકમથી ફડચામાં લઈ જઈ, સદર હુકમ સામે વાંધા-સુચનોની રજુઆત કરવા માટે એક માસની તક આપવામાં આવવા છતાં તે પરત્વે કોઈ રજુઆત કરવામાં આવેલ ન હોય, આમુખ (૨)માં જણાવેલ કલમ-૧૦૭ (૩) અન્વયે, સદરહુ મંડળીને ફડચામાં લઈ જવાનો પ્રાથમિક હુકમ આથી કાયમ કરવામાં આવે છે, અને ફડચા અધિકારી તરીકે શ્રી સહકારી અધિકારી ફડચા નં. ૧, સ. મં. વડોદરાની નિમણુંક આથી કાયમ કરવામાં આવે છે.

(૧) ફડચા અધિકારીએ મંડળીની ફડચાની કાર્યવાહી ૩ વર્ષની મુદતમાં પૂર્ણ કરવાની રહેશે.

(૨) ફડચા અધિકારીએ સદરહુ મંડળીનો હવાલો દિન-૧૫માં મેળવી લઈ, મંડળીના દેવા-લેણાંની ખાત્રી કરી, સૌ પ્રથમ સરકારી બાકી લેણી, ઓડીટ ફી, સરકારી લોન, વ્યાજ, દંડનીય વ્યાજ, શેર ફાળાની ચુકવણી કરવા સુચના છે.

વડોદરા, તારીખ ૧૦મી ડિસેમ્બર, ૨૦૦૩.

વંચાણે લીધા :-

(૧) આ કચેરીના તારીખ ૧૫/૯/૨૦૦૩ના હુકમ ક્રમાંક ફડચ/૦૧/ઘ-૨/૨૬૪/૨૦૦૩.

(૨) સને ૧૯૬૧ના ગુજરાત સહકારી મંડળીઓના કાયદાની કલમ-૧૦૭(૩) ની જોગવાઈઓ.

અંતિમ હુકમ

જા. નં. ફડચ/ફ/૧૩૮૪૪/ઘ-૨/૪૬૭/૨૦૦૩.–ધી વસનગઢ વિવિધ કાર્યકારી સહકારી મંડળી લિ., વસનગઢ, તા. પાવી જેતપુર, નોંધણી ક્રમાંક સે. ૧૩૨૮૧/૭૫, તારીખ ૩૧/૭/૭૫ થી નોંધાયેલી સહકારી મંડળી છે, જેને ૧૯૬૧ના ગુજરાત સહકારી મંડળીઓના કાયદાની કલમ-૧૦૭ (૧) (ક) (ગ) (૨) (૪) અન્વયે આમુખ (૧)માં જણાવેલ પ્રાથમિક હુકમથી ફડચામાં લઈ જઈ, સદર હુકમ સામે વાંધા-સુચનોની રજુઆત કરવા માટે એક માસની તક આપવામાં આવવા છતાં તે પરત્વે કોઈ રજુઆત કરવામાં આવેલ ન હોય, આમુખ (૨)માં જણાવેલ કલમ-૧૦૭ (૩) અન્વયે, સદરહુ મંડળીને ફડચામાં લઈ જવાનો પ્રાથમિક હુકમ આથી કાયમ કરવામાં આવે છે, અને ફડચા અધિકારી તરીકે શ્રી સહકારી અધિકારી ફડચા નં. ૪, સ. મં. વડોદરાની નિમણુંક આથી કાયમ કરવામાં આવે છે.

(૧) ફડચા અધિકારીએ મંડળીની ફડચાની કાર્યવાહી ૩ વર્ષની મુદતમાં પૂર્ણ કરવાની રહેશે.

(૨) ફડચા અધિકારીએ સદરહુ મંડળીનો હવાલો દિન-૧૫માં મેળવી લઈ, મંડળીના દેવા-લેણાંની ખાત્રી કરી, સૌ પ્રથમ સરકારી બાકી લેણી, ઓડીટ ફી, સરકારી લોન, વ્યાજ, દંડનીય વ્યાજ, શેર ફાળાની ચુકવણી કરવા સુચના છે.

વડોદરા, તારીખ ૧૦મી ડિસેમ્બર, ૨૦૦૩.

વંચાણે લીધા :-

(૧) આ કચેરીના તારીખ ૧૫/૯/૨૦૦૩ના હુકમ ક્રમાંક ફડચ/૦૧/ઘ-૨/૨૬૫/૨૦૦૩.

(૨) સને ૧૯૬૧ના ગુજરાત સહકારી મંડળીઓના કાયદાની કલમ-૧૦૭(૩) ની જોગવાઈઓ.

અંતિમ હુકમ

જા. નં. ફડચ/ફ/૧૩૮૪૫/ઘ-૨/૪૫૬/૨૦૦૩.–ધી જય કિસાન તમાકુ ઉત્પાદકોની સહકારી મંડળી લિ., મું. ગોઠડા, તા. સાવલી, નોંધણી ક્રમાંક ૨૦૧૧૯, તારીખ ૩૦/૯/૮૩ થી નોંધણી સહકારી મંડળી છે, જેને ૧૯૬૧ના ગુજરાત સહકારી મંડળીઓના કાયદાની કલમ-૧૦૭ (૧) (ક) (ગ) (૨) (૪) અન્વયે આમુખ (૧)માં જણાવેલ પ્રાથમિક હુકમથી ફડચામાં લઈ જઈ, સદર હુકમ સામે વાંધા-સુચનોની રજુઆત કરવા માટે એક માસની તક આપવામાં આવવા છતાં તે પરત્વે કોઈ રજુઆત કરવામાં આવેલ ન હોય, આમુખ (૨)માં જણાવેલ કલમ-૧૦૭ (૩) અન્વયે, સદરહુ મંડળીને ફડચામાં લઈ જવાનો પ્રાથમિક હુકમ આથી કાયમ કરવામાં આવે છે, અને ફડચા અધિકારી તરીકે શ્રી સહકારી અધિકારી ફડચા નં. ૩, સ. મં. વડોદરાની નિમણુંક આથી કાયમ કરવામાં આવે છે.

(૧) ફડચા અધિકારીએ મંડળીની ફડચાની કાર્યવાહી ૩ વર્ષની મુદતમાં પૂર્ણ કરવાની રહેશે.

(૨) ફડચા અધિકારીએ સદરહુ મંડળીનો હવાલો દિન-૧૫માં મેળવી લઈ, મંડળીના દેવા-લેણાંની ખાત્રી કરી, સૌ પ્રથમ સરકારી બાકી લેણી, ઓડીટ ફી, સરકારી લોન, વ્યાજ, દંડનીય વ્યાજ, શેર ફાળાની ચુકવણી કરવાં સુચના છે.

વડોદરા, તારીખ ૯મી ડિસેમ્બર, ૨૦૦૩.

વંચાણે લીધા :-

(૧) આ કચેરીના તારીખ ૧૫/૯/૨૦૦૩ના હુકમ ક્રમાંક ફડચ/૦૧/ઘ-૨/૨૬૦/૨૦૦૩.

(૨) સને ૧૯૬૧ના ગુજરાત સહકારી મંડળીઓના કાયદાની કલમ-૧૦૭(૩) ની જોગવાઈઓ.

અંતિમ હુકમ

જા. નં. ફડચ/ફ/૧૩૮૪૯/ઘ-૨/૪૫૩/૨૦૦૩.–ધી સાંકળ સહયોગી વન વિકાસ સહકારી મંડળી લિ., મું. સાંકળ, તા. નસવાડી, નોંધણી ક્રમાંક સા. ૨૭૩૮, તારીખ ૩૦/૩/૮૪ થી નોંધાયેલી સહકારી મંડળી છે, જેને ૧૯૬૧ના ગુજરાત સહકારી મંડળીઓના કાયદાની કલમ-૧૦૭ (૧) (ક) (ગ) (૨) (૪) અન્વયે આમુખ (૧)માં જણાવેલ પ્રાથમિક હુકમથી ફડચામાં લઈ જઈ, સદર હુકમ સામે વાંધા-સુચનોની રજુઆત કરવા માટે એક માસની તક આપવામાં આવવા છતાં તે પરત્વે કોઈ રજુઆત કરવામાં આવેલ ન હોય, આમુખ (૨)માં જણાવેલ કલમ-૧૦૭ (૩) અન્વયે, સદરહુ મંડળીને ફડચામાં લઈ જવાનો પ્રાથમિક હુકમ આથી કાયમ કરવામાં આવે છે, અને ફડચા અધિકારી તરીકે શ્રી સહકારી અધિકારી ફડચા નં. ૪, સ. મં. વડોદરાની નિમણુંક આથી કાયમ કરવામાં આવે છે.

(૧) ફડચા અધિકારીએ મંડળીની ફડચાની કાર્યવાહી ૩ વર્ષની મુદતમાં પૂર્ણ કરવાની રહેશે.

(૨) ફડચા અધિકારીએ સદરહુ મંડળીનો હવાલો દિન-૧૫માં મેળવી લઈ, મંડળીના દેવા-લેણાંની ખાત્રી કરી, સૌ પ્રથમ સરકારી બાકી લેણી, ઓડીટ ફી, સરકારી લોન, વ્યાજ, દંડનીય વ્યાજ, શેર ફાળાની ચુકવણી કરવા સુચના છે.

વડોદરા, તારીખ ૯મી ડિસેમ્બર, ૨૦૦૩.

વંચાણે લીધા :-

(૧) આ કચેરીના તારીખ ૧૫/૯/૨૦૦૩ના હુકમ ક્રમાંક ફડચ/૦૧/ઘ-૨/૨૫૮/૨૦૦૩.

(૨) સને ૧૯૬૧ના ગુજરાત સહકારી મંડળીઓના કાયદાની કલમ-૧૦૭(૩) ની જોગવાઈઓ.

અંતિમ હુકમ

જા. નં. ફડચ/ફ/૧૩૮૫૦/ઘ-૨/૪૫૪/૨૦૦૩.–ધી ડો. આંબેડકર મજુર કામદાર બાંધકામ સહકારી મંડળી લિ., મું. સાવલી, તા. સાવલી, નોંધણી ક્રમાંક સે. ૨૦૭૭૧, તારીખ ૨૫/૭/૮૩ થી નોંધાયેલી સહકારી મંડળી છે, જેને ૧૯૬૧ના ગુજરાત સહકારી મંડળીઓના કાયદાની કલમ-૧૦૭ (૧) (ક) (ગ) (૨) (૪) અન્વયે આમુખ (૧)માં જણાવેલ પ્રાથમિક હુકમથી ફડચામાં લઈ જઈ, સદર હુકમ સામે વાંધા-સુચનોની રજુઆત કરવા માટે એક માસની તક આપવામાં આવવા છતાં તે પરત્વે કોઈ રજુઆત કરવામાં આવેલ ન હોય, આમુખ (૨)માં જણાવેલ કલમ-૧૦૭ (૩) અન્વયે, સદરહુ મંડળીને ફડચામાં લઈ જવાનો પ્રાથમિક હુકમ આથી કાયમ કરવામાં આવે છે, અને ફડચા અધિકારી તરીકે શ્રી સહકારી અધિકારી ફડચા નં. ૪, સ. મં. વડોદરાની નિમણુંક આથી કાયમ કરવામાં આવે છે.

(૧) ફડચા અધિકારીએ મંડળીની ફડચાની કાર્યવાહી ૩ વર્ષની મુદતમાં પૂર્ણ કરવાની રહેશે.

(૨) ફડચા અધિકારીએ સદરહુ મંડળીનો હવાલો દિન-૧૫માં મેળવી લઈ, મંડળીના દેવા-લેણાંની ખાત્રી કરી, સૌ પ્રથમ સરકારી બાકી લેણી, ઓડીટ ફી, સરકારી લોન, વ્યાજ, દંડનીય વ્યાજ, શેર ફાળાની ચુકવણી કરવા સુચના છે.

વડોદરા, તારીખ ૯મી ડિસેમ્બર, ૨૦૦૩.

વંચાણે લીધા :-

(૧) આ કચેરીના તારીખ ૧૫/૯/૨૦૦૩ના હુકમ ક્રમાંક ફડચ/૦૧/ઘ-૨/૨૫૧/૨૦૦૩.

(૨) સને ૧૯૬૧ના ગુજરાત સહકારી મંડળીઓના કાયદાની કલમ-૧૦૭(૩) ની જોગવાઈઓ.

અંતિમ હુકમ

જા. નં. ફડચ/ફ/૧૩૮૫૧/ઘ-૨/૪૪૮/૨૦૦૩.–ધી તિથોર વૃક્ષ ઉછેર સહકારી મંડળી લિ., મું. તિથોર, તા. પાદરા, નોંધણી ક્રમાંક સા. ૨૭૯૧, તારીખ ૯/૮/૯૬ થી નોંધાયેલી સહકારી મંડળી છે, જેને ૧૯૬૧ના ગુજરાત સહકારી મંડળીઓના કાયદાની કલમ-૧૦૭ (૧) (ક) (ગ) (૨) (૪) અન્વયે આમુખ (૧)માં જણાવેલ પ્રાથમિક હુકમથી ફડચામાં લઈ જઈ, સદર હુકમ સામે વાંધા-સુચનોની રજુઆત કરવા માટે એક માસની તક આપવામાં આવવા છતાં તે પરત્વે કોઈ રજુઆત કરવામાં આવેલ ન હોય, આમુખ (૨)માં જણાવેલ કલમ-૧૦૭ (૩) અન્વયે, સદરહુ મંડળીને ફડચામાં લઈ જવાનો પ્રાથમિક હુકમ આથી કાયમ કરવામાં આવે છે, અને ફડચા અધિકારી તરીકે શ્રી સહકારી અધિકારી ફડચા નં. ૩, સ. મં. વડોદરાની નિમણુંક આથી કાયમ કરવામાં આવે છે.

(૧) ફડચા અધિકારીએ મંડળીની ફડચાની કાર્યવાહી ૩ વર્ષની મુદતમાં પૂર્ણ કરવાની રહેશે.

(૨) ફડચા અધિકારીએ સદરહુ મંડળીનો હવાલો દિન-૧૫માં મેળવી લઈ, મંડળીના દેવા-લેણાંની ખાત્રી કરી, સૌ પ્રથમ સરકારી બાકી લેણી, ઓડીટ ફી, સરકારી લોન, વ્યાજ, દંડનીય વ્યાજ, શેર ફાળાની ચુકવણી કરવા સુચના છે.

વડોદરા, તારીખ ૯મી ડિસેમ્બર, ૨૦૦૩.

વંચાણે લીધા :-

(૧) આ કચેરીના તારીખ ૧૫-૯-૨૦૦૩ના હુકમ ક્રમાંક ફડચ/૦૧/ઘ-૨/૨૪૬/૨૦૦૩ / /૨૦૦૩.

(૨) સને ૧૯૬૧ના ગુજરાત સહકારી મંડળીઓના કાયદાની કલમ-૧૦૭(૩)ની જોગવાઈઓ.

અંતિમ હુકમ

જાવક નંબર ફડચ/ફ-૧૩૮૩૯/ઘ-૨/૪૪૯.–ધી મોટી શેરખી તમાકુ ઉત્પાદક સહકારી મંડળી લી. મુ. મોટી શેરખી, તા. જી. વડોદરા નોંધણી ક્રમાંક સે-૨૦૧૧૭ તારીખ ૨૮-૨-૧૯૮૪ થી નોંધાયેલી

સહકારી મંડળી છે, જેને ૧૯૬૧ના ગુજરાત સહકારી મંડળીઓના કાયદાની કલમ-૧૦૭ (૧) (ક) (ગ) (૨) (૪) અન્વયે આમુખ (૧)માં જણાવેલ પ્રાથમિક હુકમથી ફડચામાં લઈ જઈ, સદર હુકમ સામે વાંધા-સુચનોની રજુઆત કરવા માટે એક માસની તક આપવામાં આવવા છતાં તે પરત્વે કોઈ રજુઆત કરવામાં આવેલ ન હોય, આમુખ (૨)માં જણાવેલ કલમ-૧૦૭ (૩) અન્વયે, સદરહુ મંડળીને ફડચામાં લઈ જવાનો પ્રાથમિક હુકમ આથી કાયમ કરવામાં આવે છે, અને ફડચા અધિકારી તરીકે શ્રી સહકારી અધિકારી ફડચા નં. ૧ સ. મં. વડોદરાની નિમણુંક આથી કાયમ કરવામાં આવે છે.

(૨) ફડચા અધિકારીએ મંડળીની ફડચાની કાર્યવાહી ૩ વર્ષની મુદતમાં પૂર્ણ કરવાની રહેશે.

(૩) ફડચા અધિકારીએ સદરહુ મંડળીનો હવાલો દિન-૧૫માં મેળવી લઈ, મંડળીના દેવા-લેણાંની ખાત્રી કરી, સૌ પ્રથમ સરકારી બાકી લેણી, ઓડીટ ફી, સરકારી લોન, વ્યાજ, દંડનીય વ્યાજ, શેર ફાળાની ચુકવણી કરવા સુચના છે.

વડોદરા, તારીખ ૮મી ડિસેમ્બર, ૨૦૦૩.

વંચાણે લીધા :-

(૧) આ કચેરીના તારીખ ૧૫-૯-૨૦૦૩ના હુકમ ક્રમાંક ફડચ/૦૧/ઘ-૨/૨૪૯/૨૦૦૩ / /૨૦૦૩.

(૨) સને ૧૯૬૧ના ગુજરાત સહકારી મંડળીઓના કાયદાની કલમ-૧૦૭(૩)ની જોગવાઈઓ.

અંતિમ હુકમ

જાવક નંબર ફડચ/ફ-૧૫૧૯૩/ઘ-૨/૪૬૨.–ધી કમલા વાસણા સહયોગી વન વિકાસ સહકારી મંડળી લી. મુ. કમલા વાસણા, તા. નસવાડી, નોંધણી ક્રમાંક સે-૨૭૫૬ તારીખ ૨૪-૧૧-૧૯૯૪ થી નોંધાયેલી સહકારી મંડળી છે, જેને ૧૯૬૧ના ગુજરાત સહકારી મંડળીઓના કાયદાની કલમ-૧૦૭ (૧) (ક) (ગ) (૨) (૪) અન્વયે આમુખ (૧)માં જણાવેલ પ્રાથમિક હુકમથી ફડચામાં લઈ જઈ, સદર હુકમ સામે વાંધા-સુચનોની રજુઆત કરવા માટે એક માસની તક આપવામાં આવવા છતાં તે પરત્વે કોઈ રજુઆત કરવામાં આવેલ ન હોય, આમુખ (૨)માં જણાવેલ કલમ-૧૦૭ (૩) અન્વયે, સદરહુ મંડળીને ફડચામાં લઈ જવાનો પ્રાથમિક હુકમ આથી કાયમ કરવામાં આવે છે, અને ફડચા અધિકારી તરીકે શ્રી સહકારી અધિકારી ફડચા નં. ૪ સ. મં. વડોદરાની નિમણુંક આથી કાયમ કરવામાં આવે છે.

(૨) ફડચા અધિકારીએ મંડળીની ફડચાની કાર્યવાહી ૪ વર્ષની મુદતમાં પૂર્ણ કરવાની રહેશે.

(૩) ફડચા અધિકારીએ સદરહુ મંડળીનો હવાલો દિન-૧૫માં મેળવી લઈ, મંડળીના દેવા-લેણાંની ખાત્રી કરી, સૌ પ્રથમ સરકારી બાકી લેણી, ઓડીટ ફી, સરકારી લોન, વ્યાજ, દંડનીય વ્યાજ, શેર ફાળાની ચુકવણી કરવા સુચના છે.

વડોદરા, તારીખ ૯મી ડિસેમ્બર, ૨૦૦૩.

વંચાણે લીધા :-

(૧) આ કચેરીના તારીખ ૧૫-૯-૨૦૦૩ના હુકમ ક્રમાંક ફડચ/૦૧/ઘ-૨/૨૪૮/૨૦૦૩ / /૨૦૦૩.

(૨) સને ૧૯૬૧ના ગુજરાત સહકારી મંડળીઓના કાયદાની કલમ-૧૦૭(૩)ની જોગવાઈઓ.

અંતિમ હુકમ

જાવક નંબર ફડચ/ફ-૧૫૧૯૮/ઘ-૨/૪૬૪.–ધી પલાસકુવા સહયોગી વન વિકાસ સહકારી મંડળી લી. મુ. પલાસકુવા, તા. કવાંટ, નોંધણી ક્રમાંક સે-૨૭૩૬ તારીખ ૩૦-૬-૧૯૯૪ થી નોંધાયેલી સહકારી મંડળી છે, જેને ૧૯૬૧ના ગુજરાત સહકારી મંડળીઓના કાયદાની કલમ-૧૦૭ (૧) (ક) (ગ) (૨) (૪) અન્વયે આમુખ (૧)માં જણાવેલ પ્રાથમિક હુકમથી ફડચામાં લઈ જઈ, સદર હુકમ સામે વાંધા-સુચનોની રજુઆત કરવા માટે એક માસની તક આપવામાં આવવા છતાં તે પરત્વે કોઈ રજુઆત કરવામાં આવેલ ન હોય, આમુખ (૨)માં જણાવેલ કલમ-૧૦૭ (૩) અન્વયે, સદરહુ મંડળીને ફડચામાં લઈ જવાનો પ્રાથમિક હુકમ આથી કાયમ કરવામાં આવે છે, અને ફડચા અધિકારી તરીકે શ્રી સહકારી અધિકારી ફડચા નં. ૪ સ. મં. વડોદરાની નિમણુંક આથી કાયમ કરવામાં આવે છે.

(૨) ફડચા અધિકારીએ મંડળીની ફડચાની કાર્યવાહી ૩ વર્ષની મુદતમાં પૂર્ણ કરવાની રહેશે.

(૩) ફડચા અધિકારીએ સદરહુ મંડળીનો હવાલો દિન-૧૫માં મેળવી લઈ, મંડળીના દેવા-લેણાંની ખાત્રી કરી, સૌ પ્રથમ સરકારી બાકી લેણી, ઓડીટ ફી, સરકારી લોન, વ્યાજ, દંડનીય વ્યાજ, શેર ફાળાની ચુકવણી કરવા સુચના છે.

વડોદરા, તારીખ ૯મી ડિસેમ્બર, ૨૦૦૩.

વંચાણે લીધા :-

(૧) આ કચેરીના તારીખ ૨૫-૯-૨૦૦૩ના હુકમ ક્રમાંક ફડચ/૦૧/ઘ-૨/૨૫૬/૨૦૦૩ / /૨૦૦૩.

(૨) સને ૧૯૬૧ના ગુજરાત સહકારી મંડળીઓના કાયદાની કલમ-૧૦૭(૩)ની જોગવાઈઓ.

અંતિમ હુકમ

જાવક નંબર ફડચ/ફ-૧૫૧૯૫/ઘ-૨/૪૬૩.–ધી વણછરા આરોગ્ય સહકારી મંડળી લી. મુ. (પાદરા) વણછરા, તા. પાદરા, નોંધણી ક્રમાંક સે-૬૮૪ તારીખ ૨૦-૧૦-૧૯૪૩ થી નોંધાયેલી સહકારી મંડળી છે, જેને ૧૯૬૧ના ગુજરાત સહકારી મંડળીઓના કાયદાની કલમ-૧૦૭ (૧) (ક) (ગ) (૨) (૪) અન્વયે આમુખ (૧)માં જણાવેલ પ્રાથમિક હુકમથી ફડચામાં લઈ જઈ, સદર હુકમ સામે વાંધા-સુચનોની રજુઆત કરવા માટે એક માસની તક આપવામાં આવવા છતાં તે પરત્વે કોઈ રજુઆત કરવામાં આવેલ ન હોય, આમુખ (૨)માં જણાવેલ કલમ-૧૦૭ (૩) અન્વયે, સદરહુ મંડળીને ફડચામાં લઈ જવાનો પ્રાથમિક

હુકમ આથી કાયમ કરવામાં આવે છે, અને ફડચા અધિકારી તરીકે શ્રી સહકારી અધિકારી ફડચા નં. ૪ સ. મં. વડોદરાની નિમણુંક આથી કાયમ કરવામાં આવે છે.

(૨) ફડચા અધિકારીએ મંડળીની ફડચાની કાર્યવાહી ૩ વર્ષની મુદતમાં પૂર્ણ કરવાની રહેશે.

(૩) ફડચા અધિકારીએ સદરહુ મંડળીનો હવાલો દિન-૧૫માં મેળવી લઈ, મંડળીના દેવા-લેણાંની ખાત્રી કરી, સૌ પ્રથમ સરકારી બાકી લેણી, ઓડીટ ફી, સરકારી લોન, વ્યાજ, દંડનીય વ્યાજ, શેર ફાળાની ચુકવણી કરવા સુચના છે.

વડોદરા, તારીખ ૯મી ડિસેમ્બર, ૨૦૦૩.

વંચાણે લીધા :-

(૧) આ કચેરીના તારીખ ૧૫-૯-૨૦૦૩ના હુકમ ક્રમાંક ફડચ/૦૧/ ઘ-૨/૨૪૫/૨૦૦૩.

(૨) સને ૧૯૬૧ના ગુજરાત સહકારી મંડળીઓના કાયદાની કલમ-૧૦૭(૩)ની જોગવાઈઓ.

અંતિમ હુકમ

જાવક નંબર ફડચ/ફ-૧૫૧૯૬/ઘ-૨/૪૬૨.—ધી નારપુરા તમાકુ ઉત્પાદકોની સહકારી મંડળી લી. મુ. નારપુરા, તા. સાવલી, નોંધણી ક્રમાંક સે-૨૦૭૮૨ તારીખ ૨૪-૪-૧૯૮૪ થી નોંધાયેલી સહકારી મંડળી છે, જેને ૧૯૬૧ના ગુજરાત સહકારી મંડળીઓના કાયદાની કલમ-૧૦૭ (૧) (ક) (ગ) (૨) (૪) અન્વયે આમુખ (૧)માં જણાવેલ પ્રાથમિક હુકમથી ફડચામાં લઈ જઈ, સદર હુકમ સામે વાંધા-સુચનોની રજુઆત કરવા માટે એક માસની તક આપવામાં આવવા છતાં તે પરત્વે કોઈ રજુઆત કરવામાં આવેલ ન હોય, આમુખ (૨)માં જણાવેલ કલમ-૧૦૭ (૩) અન્વયે, સદરહુ મંડળીને ફડચામાં લઈ જવાનો પ્રાથમિક હુકમ આથી કાયમ કરવામાં આવે છે, અને ફડચા અધિકારી તરીકે શ્રી સહકારી અધિકારી ફડચા નં. ૨ સ. મં. વડોદરાની નિમણુંક આથી કાયમ કરવામાં આવે છે.

(૨) ફડચા અધિકારીએ મંડળીની ફડચાની કાર્યવાહી ૩ વર્ષની મુદતમાં પૂર્ણ કરવાની રહેશે.

(૩) ફડચા અધિકારીએ સદરહુ મંડળીનો હવાલો દિન-૧૫માં મેળવી લઈ, મંડળીના દેવા-લેણાંની ખાત્રી કરી, સૌ પ્રથમ સરકારી બાકી લેણી, ઓડીટ ફી, સરકારી લોન, વ્યાજ, દંડનીય વ્યાજ, શેર ફાળાની ચુકવણી કરવા સુચના છે.

વડોદરા, તારીખ ૯મી ડિસેમ્બર, ૨૦૦૩.

વંચાણે લીધા :-

(૧) આ કચેરીના તારીખ ૧૫-૯-૨૦૦૩ના હુકમ ક્રમાંક ફડચ/૦૧/ ઘ-૨/૨૪૩/૨૦૦૩.

(૨) સને ૧૯૬૧ના ગુજરાત સહકારી મંડળીઓના કાયદાની કલમ-૧૦૭(૩)ની જોગવાઈઓ.

અંતિમ હુકમ

જાવક નંબર ફડચ/ફ-૧૫૧૯૭/ઘ-૨/૪૬૭.—ધી લુણા તમાકુ ઉત્પાદક સહકારી મંડળી લી. મુ. લુણા, તા. પાદરા, નોંધણી ક્રમાંક સે-૧૮૯૯૬ તારીખ ૨-૪-૧૯૮૩ થી નોંધાયેલી સહકારી મંડળી છે, જેને ૧૯૬૧ના ગુજરાત સહકારી મંડળીઓના કાયદાની કલમ-૧૦૭ (૧) (ક) (ગ) (૨) (૪) અન્વયે આમુખ (૧)માં જણાવેલ પ્રાથમિક હુકમથી ફડચામાં લઈ જઈ, સદર હુકમ સામે વાંધા-સુચનોની રજુઆત કરવા માટે એક માસની તક આપવામાં આવવા છતાં તે પરત્વે કોઈ રજુઆત કરવામાં આવેલ ન હોય, આમુખ (૨)માં જણાવેલ કલમ-૧૦૭ (૩) અન્વયે, સદરહુ મંડળીને ફડચામાં લઈ જવાનો પ્રાથમિક હુકમ આથી કાયમ કરવામાં આવે છે, અને ફડચા અધિકારી તરીકે શ્રી સહકારી અધિકારી ફડચા નં. ૨ સ. મં. વડોદરાની નિમણુંક આથી કાયમ કરવામાં આવે છે.

(૨) ફડચા અધિકારીએ મંડળીની ફડચાની કાર્યવાહી ૩ વર્ષની મુદતમાં પૂર્ણ કરવાની રહેશે.

(૩) ફડચા અધિકારીએ સદરહુ મંડળીનો હવાલો દિન-૧૫માં મેળવી લઈ, મંડળીના દેવા-લેણાંની ખાત્રી કરી, સૌ પ્રથમ સરકારી બાકી લેણી, ઓડીટ ફી, સરકારી લોન, વ્યાજ, દંડનીય વ્યાજ, શેર ફાળાની ચુકવણી કરવા સુચના છે.

વડોદરા, તારીખ ૯મી ડિસેમ્બર, ૨૦૦૩.

વંચાણે લીધા :-

(૧) આ કચેરીના તારીખ ૧૫-૯-૨૦૦૩ના હુકમ ક્રમાંક ફડચ/૦૧/ ઘ-૨/૨૪૭/૨૦૦૩.

(૨) સને ૧૯૬૧ના ગુજરાત સહકારી મંડળીઓના કાયદાની કલમ-૧૦૭(૩)ની જોગવાઈઓ.

અંતિમ હુકમ

જાવક નંબર ફડચ/ફ-૧૫૧૯૮/ઘ-૨/૪૬૦.—ધી કડુલી મહુડી સહયોગી વન વિકાસ સહકારી મંડળી લી. મુ. કડુલી મહુડી તા. નસવાડી, નોંધણી ક્રમાંક ૨૭૩૯ તારીખ ૩૦-૩-૧૯૯૪ થી નોંધાયેલી સહકારી મંડળી છે, જેને ૧૯૬૧ના ગુજરાત સહકારી મંડળીઓના કાયદાની કલમ-૧૦૭ (૧) (ક) (ગ) (૨) (૪) અન્વયે આમુખ (૧)માં જણાવેલ પ્રાથમિક હુકમથી ફડચામાં લઈ જઈ, સદર હુકમ સામે વાંધા-સુચનોની રજુઆત કરવા માટે એક માસની તક આપવામાં આવવા છતાં તે પરત્વે કોઈ રજુઆત કરવામાં આવેલ ન હોય, આમુખ (૨)માં જણાવેલ કલમ-૧૦૭ (૩) અન્વયે, સદરહુ મંડળીને ફડચામાં લઈ જવાનો પ્રાથમિક હુકમ આથી કાયમ કરવામાં આવે છે, અને ફડચા અધિકારી તરીકે શ્રી સહકારી અધિકારી ફડચા નં. ૨ સ. મં. વડોદરાની નિમણુંક આથી કાયમ કરવામાં આવે છે.

INDEX

(૨) ફડચા અધિકારીએ મંડળીની ફડચાની કાર્યવાહી ૩ વર્ષની મુદતમાં પૂર્ણ કરવાની રહેશે.

(૩) ફડચા અધિકારીએ સદરહુ મંડળીનો હવાલો દિન-૧૫માં મેળવી લઈ, મંડળીના દેવા-લેણાંની ખાત્રી કરી, સૌ પ્રથમ સરકારી બાકી લેણી, ઓડીટ ફી, સરકારી લોન, વ્યાજ, દંડનીય વ્યાજ, શેર ફાળાની ચુકવણી કરવા સુચના છે.

વડોદરા, તારીખ ૯મી ડિસેમ્બર, ૨૦૦૩.

વંચાણે લીધા :-

(૧) આ કચેરીના તારીખ ૧૫-૯-૨૦૦૩ના હુકમ ક્રમાંક ફડચ/૦૧/ઘ-૨/૨૪૨/૨૦૦૩.

(૨) સને ૧૯૬૧ના ગુજરાત સહકારી મંડળીઓના કાયદાની કલમ-૧૦૭(૩)ની જોગવાઈઓ.

અંતિમ હુકમ

જાવક નંબર ફડચ/ફ-૧૫૧૯૯/ઘ-૨/૪૫૯.–ધી પોર તેલીબીયાં ઉત્પાદક સહકારી મંડળી લી. મુ. પોર, તા. વડોદરા, નોંધણી ક્રમાંક સે-૨૨૫૦૩ તારીખ ૧-૧૧-૧૯૮૮ થી નોંધાયેલી સહકારી મંડળી છે, જેને ૧૯૬૧ના ગુજરાત સહકારી મંડળીઓના કાયદાની કલમ-૧૦૭ (૧) (ક) (ગ) (૨) (૪) અન્વયે આમુખ (૧)માં જણાવેલ પ્રાથમિક હુકમથી ફડચામાં લઈ જઈ, સદર હુકમ સામે વાંધા-સુચનોની રજુઆત કરવા માટે એક માસની તક આપવામાં આવવા છતાં તે પરત્વે કોઈ રજુઆત કરવામાં આવેલ ન હોય, આમુખ (૨)માં જણાવેલ કલમ-૧૦૭ (૩) અન્વયે, સદરહુ મંડળીને ફડચામાં લઈ જવાનો પ્રાથમિક હુકમ આથી કાયમ કરવામાં આવે છે, અને ફડચા અધિકારી તરીકે શ્રી સહકારી અધિકારી ફડચા નં. ૨ સ. મં. વડોદરાની નિમણુંક આથી કાયમ કરવામાં આવે છે.

(૨) ફડચા અધિકારીએ મંડળીની ફડચાની કાર્યવાહી ૩ વર્ષની મુદતમાં પૂર્ણ કરવાની રહેશે.

(૩) ફડચા અધિકારીએ સદરહુ મંડળીનો હવાલો દિન-૧૫માં મેળવી લઈ, મંડળીના દેવા-લેણાંની ખાત્રી કરી, સૌ પ્રથમ સરકારી બાકી લેણી, ઓડીટ ફી, સરકારી લોન, વ્યાજ, દંડનીય વ્યાજ, શેર ફાળાની ચુકવણી કરવા સુચના છે.

વડોદરા, તારીખ ૯મી ડિસેમ્બર, ૨૦૦૩.

વંચાણે લીધા :–

(૧) આ કચેરીના તારીખ ૧૫/૯/૦૩ ના હુકમ ક્રમાંક ફડચ/૦૧/ઘ-૨/૨૪૦/૦૩.

(૨) સને ૧૯૬૧ના ગુજરાત સહકારી મંડળીઓના કાયદાની કલમ-૧૦૭ (૩)ની જોગવાઈઓ.

અંતિમ હુકમ

જા. નં. ફડચ/ફ-૧૫૨૦૦/ઘ-૨/૪૫૮/૨૦૦૩.— ધી ડબકા જુથ તમાકુ ઉત્પાદકોની સહકારી મંડળી લિ., ડબકા તા. પાદરા, નોંધણી ક્રમાંક ૨૦૭૯૦ તારીખ ૫-૫-૮૪ થી નોંધાયેલી સહકારી મંડળી છે, જેને સને ૧૯૬૧ના ગુજરાત સહકારી મંડળીઓના કાયદાની કલમ-૧૦૭ (૧) (ક) (ગ) (૨) (૪) અન્વયે આમુખ (૧)માં જણાવેલ પ્રાથમિક હુકમથી ફડચામાં લઈ જઈ, સદર હુકમ સામે વાંધા-સુચનોની રજુઆત કરવા માટે એક માસની તક આપવામાં આવવા છતાં તે પરત્વે કોઈ રજુઆત કરવામાં આવેલ ન હોઈ, આમુખ (૨) માં જણાવેલ કલમ ૧૦૭ (૩) અન્વયે, સદરહુ મંડળીને ફડચામાં લઈ જવાનો પ્રાથમિક હુકમ આથી કાયમ કરવામાં આવે છે, અને ફડચા અધિકારી તરીકે શ્રી સહકારી અધિકારી ફડચા નં. ૨, સ. મં. વડોદરાની નિમણુંક આથી કાયમ કરવામાં આવે છે.

(૨) ફડચા અધિકારીએ મંડળીની ફડચાની કાર્યવાહી ૩ વર્ષની મુદતમાં પૂર્ણ કરવાની રહેશે.

(૩) ફડચા અધિકારીએ સદરહુ મંડળીનો હવાલો દિન-૧૫માં મેળવી લઈ, મંડળીના દેવા-લેણાંની ખાત્રી કરી, સૌ પ્રથમ સરકારી બાકી લેણી, ઓડીટ ફી, સરકારી લોન, વ્યાજ, દંડનીય વ્યાજ, શેર ફાળાની ચુકવણી કરવા સુચના છે.

વડોદરા, તારીખ ૯મી ડીસેમ્બર, ૨૦૦૩.

વંચાણે લીધા :–

(૧) આ કચેરીના તારીખ ૧૫/૯/૦૩ના હુકમ ક્રમાંક ફડચ/૦૧/ઘ-૨/૨૫૨/૦૩.

(૨) સને ૧૯૬૧ના ગુજરાત સહકારી મંડળીઓના કાયદાની કલમ-૧૦૭ (૩)ની જોગવાઈઓ.

અંતિમ હુકમ

જા. નં. ફડચ/ફ-૧૫૨૦૧/ઘ-૨/૪૫૭/૨૦૦૩.— ધી શ્રી રામ કો. ઓપ. કન્ઝ્યુમર્સ સ્ટોર્સ સહકારી મંડળી લિ., પાદરા તા. પાદરા, નોંધણી ક્રમાંક તા-૩૭૬૩ તારીખ ૪-૧૦-૯૧ થી નોંધાયેલી સહકારી મંડળી છે, જેને સને ૧૯૬૧ના ગુજરાત સહકારી મંડળીઓના કાયદાની કલમ-૧૦૭ (૧) (ક) (ગ) (૨) (૪) અન્વયે આમુખ (૧)માં જણાવેલ પ્રાથમિક હુકમથી ફડચામાં લઈ જઈ, સદર હુકમ સામે વાંધા-સુચનોની રજુઆત કરવા માટે એક માસની તક આપવામાં આવવા છતાં તે પરત્વે કોઈ રજુઆત કરવામાં આવેલ ન હોઈ, આમુખ (૨) માં જણાવેલ કલમ ૧૦૭ (૩) અન્વયે, સદરહુ મંડળીને ફડચામાં લઈ જવાનો પ્રાથમિક હુકમ આથી કાયમ કરવામાં આવે છે, અને ફડચા અધિકારી તરીકે શ્રી સહકારી અધિકારી ફડચા નં. ૩, સ. મં. વડોદરાની નિમણુંક આથી કાયમ કરવામાં આવે છે.

(૨) ફડચા અધિકારીએ મંડળીની ફડચાની કાર્યવાહી ૩ વર્ષની મુદતમાં પૂર્ણ કરવાની રહેશે.

(૩) ફડચા અધિકારીએ સદરહુ મંડળીનો હવાલો દિન-૧૫માં મેળવી લઈ, મંડળીના દેવા-લેણાંની ખાત્રી કરી, સૌ પ્રથમ સરકારી

INDEX

બાકી લેણી, ઓડીટ ફી, સરકારી લોન, વ્યાજ, દંડનીય વ્યાજ, શેર ફાળાની ચુકવણી કરવા સુચના છે.

વડોદરા, તારીખ ૯મી ડીસેમ્બર, ૨૦૦૩.

વંચાણે લીધા :–

(૧) આ કચેરીના તારીખ ૧૫-૯-૦૩ના હુકમ ક્રમાંક ફડચ/૦૧/ ધ-૨-૨૫૦/૨૦૦૩.

(૨) સને ૧૯૬૧ના ગુજરાત સહકારી મંડળીઓના કાયદાની કલમ-૧૦૭ (૩)ની જોગવાઇઓ.

અંતિમ હુકમ

જા. નં. ફડચ/ફ-૧૫૨૦૨/ધ-૨/૪૫૧/૨૦૦૩.— ધી જય ભારત સામુદાયિક સહ. ખેતી મં. લી., સહકારી મંડળી લિ., ચોકારી તા. પાદરા, નોંધણી ક્રમાંક ખે-૨૪૮૧ તારીખ ૧૫-૨-૮૭ થી નોંધાયેલી સહકારી મંડળી છે, જેને ૧૯૬૧ના ગુજરાત સહકારી મંડળીઓના કાયદાની કલમ-૧૦૭ (૧) (ક) (ગ) (૨) (૪) અન્વયે આમુખ (૧)માં જણાવેલ પ્રાથમિક હુકમથી ફડચામાં લઈ જઇ, સદર હુકમ સામે વાંધા-સુચનોની રજુઆત કરવા માટે એક માસની તક આપવામાં આવવાં છતાં તે પરત્વે કોઇ રજુઆત કરવામાં આવેલ ન હોઇ, આમુખ (૨) માં જણાવેલ કલમ ૧૦૭ (૩) અન્વયે, સદરહુ મંડળીને ફડચામાં લઇ જવાનો પ્રાથમિક હુકમ આથી કાયમ કરવામાં આવે છે, અને ફડચા અધિકારી તરીકે શ્રી સહકારી અધિકારી ફડચા નં. ૨, સ. મં. વડોદરાની નિમણુંક આથી કાયમ કરવામાં આવે છે.

(૨) ફડચા અધિકારીએ મંડળીની ફડચાની કાર્યવાહી ૩ વર્ષની મુદતમાં પૂર્ણ કરવાની રહેશે.

(૩) ફડચા અધિકારીએ સદરહું મંડળીનો હવાલો દિન-૧૫માં મેળવી લઇ, મંડળીના દેવા-લેણાંની ખાત્રી કરી, સૌ પ્રથમ સરકારી બાકી લેણી, ઓડીટ ફી, સરકારી લોન, વ્યાજ, દંડનીય વ્યાજ, શેર ફાળાની ચુકવણી કરવા સુચના છે.

વડોદરા, તારીખ ૯મી ડીસેમ્બર, ૨૦૦૩.

વંચાણે લીધા :–

(૧) આ કચેરીના તારીખ ૧૫/૯/૦૩ના હુકમ ક્રમાંક ફડચ/૦૧/ધ-૨ /૨૫૩/૨૦૦૩.

(૨) સને ૧૯૬૧ના ગુજરાત સહકારી મંડળીઓના કાયદાની કલમ-૧૦૭ (૩)ની જોગવાઇઓ.

અંતિમ હુકમ

જા. નં. ફડચ/ફ-૧૫૨૦૩/ધ-૨/૪૫૨/૨૦૦૩.— ધી સાવલી તાલુકા મજુર કારીગર વર્ગની સહકારી મંડળી લિ., મુ. સાવલી, તાલુકો સાવલી, નોંધણી ક્રમાંક સેઉ. ૫૩૮૮ તારીખ ૨૦-૨-૬૦ થી નોંધાયેલી સહકારી મંડળી છે, જેને ૧૯૬૧ના ગુજરાત સહકારી મંડળીઓના કાયદાની કલમ-૧૦૭ (૧) (ક) (ગ) (૨) (૪) અન્વયે આમુખ (૧)માં જણાવેલ પ્રાથમિક હુકમથી ફડચામાં લઈ જઇ, સદર હુકમ સામે વાંધા-સુચનોની રજુઆત કરવા માટે એક માસની તક આપવામાં આવવાં છતાં તે પરત્વે કોઇ રજુઆત કરવામાં આવેલ ન હોઇ, આમુખ (૨) માં જણાવેલ કલમ ૧૦૭ (૩) અન્વયે, સદરહુ મંડળીને ફડચામાં લઇ જવાનો પ્રાથમિક હુકમ આથી કાયમ કરવામાં આવે છે, અને ફડચા અધિકારી તરીકે શ્રી સહકારી અધિકારી ફડચા નં. ૧, સ. મં. વડોદરાની નિમણુંક આથી કાયમ કરવામાં આવે છે.

(૨) ફડચા અધિકારીએ મંડળીની ફડચાની કાર્યવાહી ૩ વર્ષની મુદતમાં પૂર્ણ કરવાની રહેશે.

(૩) ફડચા અધિકારીએ સદરહું મંડળીનો હવાલો દિન-૧૫માં મેળવી લઇ, મંડળીના દેવા-લેણાંની ખાત્રી કરી, સૌ પ્રથમ સરકારી બાકી લેણી, ઓડીટ ફી, સરકારી લોન, વ્યાજ, દંડનીય વ્યાજ, શેર ફાળાની ચુકવણી કરવા સુચના છે.

વડોદરા, તારીખ ૯મી ડીસેમ્બર, ૨૦૦૩.

વંચાણે લીધા :–

(૧) આ કચેરીના તારીખ ૨૦/૧૦/૦૩ના હુકમ ક્રમાંક ફડચ/૦૧/ ધ-૨ /૩૧૦/૨૦૦૩.

(૨) સને ૧૯૬૧ના ગુજરાત સહકારી મંડળીઓના કાયદાની કલમ-૧૦૭ (૩)ની જોગવાઇઓ.

અંતિમ હુકમ

જા. નં. ફડચ/ફ-૧૫૨૦૪/ધ-૨/૪૭૨/૨૦૦૩.— ધી કુંઢેલા મજુર કામદારોની સહકારી મંડળી લિ., મુ. કુંઢેલા, તા. ડભોઇ, નોંધણી ક્રમાંક સે.ઉ.-૨૨૪૯૯ તારીખ ૨૯-૮-૮૮ થી નોંધાયેલી સહકારી મંડળી છે, જેને ૧૯૬૧ના ગુજરાત સહકારી મંડળીઓના કાયદાની કલમ-૧૦૭ (૧) (ક) (ગ) (૨) (૪) અન્વયે આમુખ (૧)માં જણાવેલ પ્રાથમિક હુકમથી ફડચામાં લઈ જઇ, સદર હુકમ સામે વાંધા-સુચનોની રજુઆત કરવા માટે એક માસની તક આપવામાં આવવાં છતાં તે પરત્વે કોઇ રજુઆત કરવામાં આવેલ ન હોઇ, આમુખ (૨) માં જણાવેલ કલમ ૧૦૭ (૩) અન્વયે, સદરહુ મંડળીને ફડચામાં લઇ જવાનો પ્રાથમિક હુકમ આથી કાયમ કરવામાં આવે છે, અને ફડચા અધિકારી તરીકે શ્રી સહકારી અધિકારી ફડચા નં. ૨, સ. મં. વડોદરાની નિમણુંક આથી કાયમ કરવામાં આવે છે.

(૨) ફડચા અધિકારીએ મંડળીની ફડચાની કાર્યવાહી ૩ વર્ષની મુદતમાં પૂર્ણ કરવાની રહેશે.

(૩) ફડચા અધિકારીએ સદરહું મંડળીનો હવાલો દિન-૧૫માં મેળવી લઇ, મંડળીના દેવા-લેણાંની ખાત્રી કરી, સૌ પ્રથમ સરકારી બાકી લેણી, ઓડીટ ફી, સરકારી લોન, વ્યાજ, દંડનીય વ્યાજ, શેર ફાળાની ચુકવણી કરવા સુચના છે.

વડોદરા, તારીખ ૧૫મી ડીસેમ્બર, ૨૦૦૩.

વંચાણે લીધા :–

(૧) આ કચેરીના તારીખ ૨૦/૧૦/૦૩ના હુકમ ક્રમાંક ફડચ/૦૧/ ધ-૨/૩૧૩/૨૦૦૩.

(૨) સને ૧૯૬૧ના ગુજરાત સહકારી મંડળીઓના કાયદાની કલમ-૧૦૭ (૩)ની જોગવાઇઓ.

અંતિમ હુકમ

જા. નં. ફડચ/ફ-૧૫૨૦૫/ઘ-૨/૪૭૧/૨૦૦૩.— ધી શાસ્ત્રી મજુર બાંધકામ સહકારી મંડળી લિ., મુ. વડોદરા તા. વડોદરા, નોંધણી ક્રમાંક સેઉ-૨૭૧૫ તારીખ ૯-૮-૭૪ થી નોંધાયેલી સહકારી મંડળી છે, જેને ૧૯૬૧ના ગુજરાત સહકારી મંડળીઓના કાયદાની કલમ-૧૦૭ (૧) (ક) (ગ) (૨) (૪) અન્વયે આમુખ (૧)માં જણાવેલ પ્રાથમિક હુકમથી ફડચામાં લઈ જઈ, સદર હુકમ સામે વાંધા-સુચનોની રજુઆત કરવા માટે એક માસની તક આપવામાં આવવાં છતાં તે પરત્વે કોઇ રજુઆત કરવામાં આવેલ ન હોઇ, આમુખ (૨) માં જણાવેલ કલમ ૧૦૭ (૩) અન્વયે, સદરહુ મંડળીને ફડચામાં લઇ જવાનો પ્રાથમિક હુકમ આથી કાયમ કરવામાં આવે છે, અને ફડચા અધિકારી તરીકે શ્રી સહકારી અધિકારી ફડચા નં. ૨, સ. મં. વડોદરાની નિમણુંક આથી કાયમ કરવામાં આવે છે.

(૨) ફડચા અધિકારીએ મંડળીની ફડચાની કાર્યવાહી ૩ વર્ષની મુદતમાં પૂર્ણ કરવાની રહેશે.

(૩) ફડચા અધિકારીએ સદરહું મંડળીનો હવાલો દિન-૧૫માં મેળવી લઇ, મંડળીના દેવા-લેણાંની ખાત્રી કરી, સૌ પ્રથમ સરકારી બાકી લેણી, ઓડીટ ફી, સરકારી લોન, વ્યાજ, દંડનીય વ્યાજ, શેર ફાળાની ચુકવણી કરવા સુચના છે.

વડોદરા, તારીખ ૧૫મી ડીસેમ્બર, ૨૦૦૩.

વંચાણે લીધા :–

(૧) આ કચેરીના તારીખ ૨૦/૧૦/૦૩ના હુકમ ક્રમાંક ફડચ/૦૧/ઘ-૨ /૨૧૪/૨૦૦૩.

(૨) સને ૧૯૬૧ના ગુજરાત સહકારી મંડળીઓના કાયદાની કલમ-૧૦૭ (૩)ની જોગવાઇઓ.

અંતિમ હુકમ

જા. નં. ફડચ/ફ-૧૫૨૦૬/ઘ-૨/૪૮૦/૨૦૦૩.— ધી પડવાણી સહયોગી વન વિકાસ સહકારી મંડળી લિ., મુ. પડવાણી, તા. કવાંટ, નોંધણી ક્રમાંક સા-૨૭૩૦ તારીખ ૩૦-૯-૯૪ થી નોંધાયેલી સહકારી મંડળી છે, જેને ૧૯૬૧ના ગુજરાત સહકારી મંડળીઓના કાયદાની કલમ-૧૦૭ (૧) (ક) (ગ) (૨) (૪) અન્વયે આમુખ (૧)માં જણાવેલ પ્રાથમિક હુકમથી ફડચામાં લઈ જઈ, સદર હુકમ સામે વાંધા-સુચનોની રજુઆત કરવા માટે એક માસની તક આપવામાં આવવાં છતાં તે પરત્વે કોઇ રજુઆત કરવામાં આવેલ ન હોઇ, આમુખ (૨) માં જણાવેલ કલમ ૧૦૭ (૩) અન્વયે, સદરહુ મંડળીને ફડચામાં લઇ જવાનો પ્રાથમિક હુકમ આથી કાયમ કરવામાં આવે છે, અને ફડચા અધિકારી તરીકે શ્રી સહકારી અધિકારી ફડચા નં. ૧, સ. મં. વડોદરાની નિમણુંક આથી કાયમ કરવામાં આવે છે.

(૨) ફડચા અધિકારીએ મંડળીની ફડચાની કાર્યવાહી ૩ વર્ષની મુદતમાં પૂર્ણ કરવાની રહેશે.

(૩) ફડચા અધિકારીએ સદરહું મંડળીનો હવાલો દિન-૧૫માં મેળવી લઇ, મંડળીના દેવા-લેણાંની ખાત્રી કરી, સૌ પ્રથમ સરકારી બાકી લેણી, ઓડીટ ફી, સરકારી લોન, વ્યાજ, દંડનીય વ્યાજ, શેર ફાળાની ચુકવણી કરવા સુચના છે.

વડોદરા, તારીખ ૧૫મી ડીસેમ્બર, ૨૦૦૩.

વંચાણે લીધા :–

(૧) આ કચેરીના તારીખ ૨૦/૧૦/૦૩ના હુકમ ક્રમાંક ફડચ/૦૧/ઘ-૨/૩૧૫/૨૦૦૩.

(૨) સને ૧૯૬૧ના ગુજરાત સહકારી મંડળીઓના કાયદાની કલમ-૧૦૭ (૩)ની જોગવાઇઓ.

અંતિમ હુકમ

જા. નં. ફડચ/ફ-૧૫૨૦૭/ઘ-૨/૪૭૯/૨૦૦૩.— ધી પુનિયાવાંટ તેલીબીયા ઉત્પાદક સહકારી મંડળી લિ., મુ. પુનિયાવાંટ, તા. છોટાઉદેપુર, નોંધણી ક્રમાંક ૨૩૫૦૮ તારીખ ૨૧-૧૧-૮૮ થી નોંધાયેલી સહકારી મંડળી છે, જેને ૧૯૬૧ના ગુજરાત સહકારી મંડળીઓના કાયદાની કલમ-૧૦૭ (૧) (ક) (ગ) (૨) (૪) અન્વયે આમુખ (૧)માં જણાવેલ પ્રાથમિક હુકમથી ફડચામાં લઈ જઈ, સદર હુકમ સામે વાંધા-સુચનોની રજુઆત કરવા માટે એક માસની તક આપવામાં આવવાં છતાં તે પરત્વે કોઇ રજુઆત કરવામાં આવેલ ન હોઇ, આમુખ (૨) માં જણાવેલ કલમ ૧૦૭ (૩) અન્વયે, સદરહુ મંડળીને ફડચામાં લઇ જવાનો પ્રાથમિક હુકમ આથી કાયમ કરવામાં આવે છે, અને ફડચા અધિકારી તરીકે શ્રી સહકારી અધિકારી ફડચા નં. ૧, સ. મં. વડોદરાની નિમણુંક આથી કાયમ કરવામાં આવે છે.

(૨) ફડચા અધિકારીએ મંડળીની ફડચાની કાર્યવાહી ૩ વર્ષની મુદતમાં પૂર્ણ કરવાની રહેશે.

(૩) ફડચા અધિકારીએ સદરહું મંડળીનો હવાલો દિન-૧૫માં મેળવી લઇ, મંડળીના દેવા-લેણાંની ખાત્રી કરી, સૌ પ્રથમ સરકારી બાકી લેણી, ઓડીટ ફી, સરકારી લોન, વ્યાજ, દંડનીય વ્યાજ, શેર ફાળાની ચુકવણી કરવા સુચના છે.

વડોદરા, તારીખ ૧૫મી ડીસેમ્બર, ૨૦૦૩.

વંચાણે લીધા :–

(૧) આ કચેરીના તારીખ ૨૦-૧૦-૨૦૦૩ના હુકમ ક્રમાંક ફડચ/૦૧/ઘ-૨/૩૧૬/૨૦૦૩.

(૨) સને ૧૯૬૧ના ગુજરાત સહકારી મંડળીઓના કાયદાની કલમ-૧૦૭ (૩) ની જોગવાઈઓ.

અંતિમ હુકમ

જા. નં ફડચ/ફ-૧૫૨૦૮/ઘ-૨/૪૭૮/૨૦૦૩.–ધી નાની શેરખી તમાકુ ઉત્પાદકોની સહકારી મંડળી લિ., મુ. નાની શેરખી, તા. વડોદરા, નોંધણી ક્રમાંક ૨૦૧૧૪ તારીખ ૨૧-૧-૮૪ થી નોંધણી સહકારી

મંડળી છે, જેને ૧૯૬૧ના ગુજરાત સહકારી મંડળીઓના કાયદાની કલમ-૧૦૭ (૧)(ક) (ગ)(૨)(૪) અન્વયે આમુખ(૧)માં જણાવેલ પ્રાથમિક હુકમથી ફડચામાં લઇ જઇ, સદર હુકમ સામે વાંધા-સુચનોની રજુઆત કરવા માટે એક માસની તક આપવામાં આવવાં છતાં તે પરત્વે કોઇ રજુઆત કરવામાં આવેલ ન હોય, આમુખ (૨)માં જણાવેલ કલમ-૧૦૭ (૩) અન્વયે, સદરહુ મંડળીને ફડચામાં લઇ જવાનો પ્રાથમિક હુકમ આથી કાયમ કરવામાં આવે છે, અને ફડચા અધિકારી તરીકે શ્રી સહકારી અધિકારી ફડચા-૨, સ. મં. વડોદરાની નિમણુંક આથી કાયમ કરવામાં આવે છે.

(૨) ફડચા અધિકારીએ મંડળીની ફડચાની કાર્યવાહી ૩ વર્ષની મુદતમાં પૂર્ણ કરવાની રહેશે.

(૩) ફડચા અધિકારીએ સદરહુ મંડળીને હવાલો દિન-૧૫માં મેળવી લઇ, મંડળીના દેવા-લેણાંની ખાત્રી કરી, સૌ પ્રથમ સરકારી બાકી લેણી, ઓડીટ ફી, સરકારી લોન, વ્યાજ, દંડનીય વ્યાજ, શેર ફાળાની ચુકવણી કરવા સુચના છે.

વડોદરા, તારીખ ૧૫મી ડિસેમ્બર, ૨૦૦૩.

વંચાણે લીધા :-

(૧) આ કચેરીના તારીખ ૨૦-૧૦-૨૦૦૩ ના હુકમ ક્રમાંક ફડચ/૦૧/ઘ-૨/૩૧૭/૨૦૦૩.

(૨) સને ૧૯૬૧ના ગુજરાત સહકારી મંડળીઓના કાયદાની કલમ-૧૦૭ (૩) ની જોગવાઈઓ.

અંતિમ હુકમ

જા. નં ફડચ/ફ-૧૫૨૦૯/ઘ-૨/૪૭૭/૨૦૦૩.–ધી પરથમપુરા વૃક્ષ ઉછેર સહકારી મંડળી લિ., પરથમપુરા, તા. સાવલી, નોંધણી ક્રમાંક સા. ૨૭૨૦, તારીખ ૧૯-૩-૯૩ થી નોંધણી સહકારી મંડળી છે, જેને ૧૯૬૧ના ગુજરાત સહકારી મંડળીઓના કાયદાની કલમ-૧૦૭ (૧)(ક)(ગ)(૨)(૪) અન્વયે આમુખ(૧)માં જણાવેલ પ્રાથમિક હુકમથી ફડચામાં લઇ જઇ, સદર હુકમ સામે વાંધા-સુચનોની રજુઆત કરવા માટે એક માસની તક આપવામાં આવવાં છતાં તે પરત્વે કોઇ રજુઆત કરવામાં આવેલ ન હોય, આમુખ (૨)માં જણાવેલ કલમ-૧૦૭ (૩) અન્વયે, સદરહુ મંડળીને ફડચામાં લઇ જવાનો પ્રાથમિક હુકમ આથી કાયમ કરવામાં આવે છે, અને ફડચા અધિકારી તરીકે શ્રી સહકારી અધિકારી, ફડચા નં. ૪, સ. મં. વડોદરાની નિમણુંક આથી કાયમ કરવામાં આવે છે.

(૨) ફડચા અધિકારીએ મંડળીની ફડચાની કાર્યવાહી ૩ વર્ષની મુદતમાં પૂર્ણ કરવાની રહેશે.

(૩) ફડચા અધિકારીએ સદરહુ મંડળીને હવાલો દિન-૧૫માં મેળવી લઇ, મંડળીના દેવા-લેણાંની ખાત્રી કરી, સૌ પ્રથમ સરકારી બાકી લેણી, ઓડીટ ફી, સરકારી લોન, વ્યાજ, દંડનીય વ્યાજ, શેર ફાળાની ચુકવણી કરવા સુચના છે.

વડોદરા, તારીખ ૧૫મી ડિસેમ્બર, ૨૦૦૩.

વંચાણે લીધા :-

(૧) આ કચેરીના તારીખ ૨૦-૧૦-૨૦૦૩ ના હુકમ ક્રમાંક ફડચ/૦૧/ઘ-૨/૩૧૧/૨૦૦૩.

(૨) સને ૧૯૬૧ના ગુજરાત સહકારી મંડળીઓના કાયદાની કલમ-૧૦૭ (૩) ની જોગવાઈઓ.

અંતિમ હુકમ

જા. નં ફડચ/ફ-૧૫૨૧૦/ઘ-૨/૪૭૫/૨૦૦૩.–ધી કડુલી સહયોગી વન વિકાસ સહકારી મંડળી લિ., મુ. કડુલી., તા. નસવાડી, નોંધણી ક્રમાંક ૨૧૨૮, તારીખ ૩૦-૪-૯૪ થી નોંધણી સહકારી મંડળી છે, જેને ૧૯૬૧ના ગુજરાત સહકારી મંડળીઓના કાયદાની કલમ-૧૦૭ (૧)(ક)(ગ)(૨)(૪) અન્વયે આમુખ(૧)માં જણાવેલ પ્રાથમિક હુકમથી ફડચામાં લઇ જઇ, સદર હુકમ સામે વાંધા-સુચનોની રજુઆત કરવા માટે એક માસની તક આપવામાં આવવાં છતાં તે પરત્વે કોઇ રજુઆત કરવામાં આવેલ ન હોય, આમુખ (૨)માં જણાવેલ કલમ-૧૦૭ (૩) અન્વયે, સદરહુ મંડળીને ફડચામાં લઇ જવાનો પ્રાથમિક હુકમ આથી કાયમ કરવામાં આવે છે, અને ફડચા અધિકારી તરીકે શ્રી સહકારી અધિકારી, ફડચા-૧, સ. મં. વડોદરાની નિમણુંક આથી કાયમ કરવામાં આવે છે.

(૨) ફડચા અધિકારીએ મંડળીની ફડચાની કાર્યવાહી ૩ વર્ષની મુદતમાં પૂર્ણ કરવાની રહેશે.

(૩) ફડચા અધિકારીએ સદરહુ મંડળીને હવાલો દિન-૧૫માં મેળવી લઇ, મંડળીના દેવા-લેણાની ખાત્રી કરી, સૌ પ્રથમ સરકારી બાકી લેણી, ઓડીટ ફી, સરકારી લોન, વ્યાજ, દંડનીય વ્યાજ, શેર ફાળાની ચુકવણી કરવા સુચના છે.

વડોદરા, તારીખ ૧૫મી ડિસેમ્બર, ૨૦૦૩.

વંચાણે લીધા :-

(૧) આ કચેરીના તારીખ ૨૦-૧૦-૨૦૦૩ના હુકમ ક્રમાંક ફડચ/૦૧/ઘ-૨/૩૨૦/૨૦૦૩.

(૨) સને ૧૯૬૧ના ગુજરાત સહકારી મંડળીઓના કાયદાની કલમ-૧૦૭ (૩) ની જોગવાઈઓ.

અંતિમ હુકમ

જા. નં ફડચ/ફ-૧૫૨૧૧/ઘ-૨/૪૭૬/૨૦૦૩.–ધી જોગપુરા વૃક્ષ ઉછેર સહકારી મંડળી લિ., જોગપુરા, તા. પાવી જેતપુર, નોંધણી ક્રમાંક સા. ૨૭૪૮, તારીખ ૩૦-૩-૯૪ થી નોંધણી સહકારી મંડળી છે, જેને ૧૯૬૧ના ગુજરાત સહકારી મંડળીઓના કાયદાની કલમ-૧૦૭ (૧)(ક)(ગ)(૨)(૪) અન્વયે આમુખ(૧)માં જણાવેલ પ્રાથમિક હુકમથી ફડચામાં લઇ જઇ, સદર હુકમ સામે વાંધા-સુચનોની રજુઆત કરવા માટે એક માસની તક આપવામાં આવવાં છતાં તે પરત્વે કોઇ રજુઆત કરવામાં આવેલ ન હોય, આમુખ (૨)માં જણાવેલ કલમ-૧૦૭ (૩)

અન્વયે, સદરહુ મંડળીને ફડચામાં લઈ જવાનો પ્રાથમિક હુકમ આથી કાયમ કરવામાં આવે છે, અને ફડચા અધિકારી તરીકે શ્રી સહકારી અધિકારી, ફડચા નં. ૧, સ. મં. વડોદરાની નિમણુંક આથી કાયમ કરવામાં આવે છે.

(૨) ફડચા અધિકારીએ મંડળીની ફડચાની કાર્યવાહી ૩ વર્ષની મુદતમાં પૂર્ણ કરવાની રહેશે.

(૩) ફડચા અધિકારીએ સદરહુ મંડળીનો હવાલો દિન-૧૫માં મેળવી લઈ, મંડળીના દેવા-લેણાંની ખાત્રી કરી, સૌ પ્રથમ સરકારી બાકી લેણી, ઓડીટ ફી, સરકારી લોન, વ્યાજ, દંડનીય વ્યાજ, શેર ફાળાની ચુકવણી કરવા સુચના છે.

વડોદરા, તારીખ ૧૫મી ડિસેમ્બર, ૨૦૦૩.

વંચાણે લીધા :-

(૧) આ કચેરીના તારીખ ૨૦-૧૦-૨૦૦૩ ના હુકમ ક્રમાંક ફડચ/૦૧/ઘ-૨/૩૧૯/૨૦૦૩.

(૨) સને ૧૯૬૧ના ગુજરાત સહકારી મંડળીઓના કાયદાની કલમ-૧૦૭ (૩) ની જોગવાઈઓ.

અંતિમ હુકમ

જા. નં ફડચ/ફ-૧૫૨૧૨/ઘ-૨/૪૭૩/૨૦૦૩.–ધી પથદર્શક પરિવહન સહકારી મંડળી લિ., જિ. વડોદરા, તા. વડોદરા, નોંધણી ક્રમાંક સે. ૮૦૭, તારીખ ૧૩-૩-૭૫ થી નોંધણી સહકારી મંડળી છે, જેને ૧૯૬૧ ના ગુજરાત સહકારી મંડળીઓના કાયદાની કલમ-૧૦૭ (૧)(ક)(ગ)(૨)(૪) અન્વયે આમુખ(૧)માં જણાવેલ પ્રાથમિક હુકમથી ફડચામાં લઈ જઈ, સદર હુકમ સામે વાંધા-સુચનોની રજુઆત કરવા માટે એક માસની તક આપવામાં આવવાં છતાં તે પરત્વે કોઇ રજુઆત કરવામાં આવેલ ન હોય, આમુખ (૨)માં જણાવેલ કલમ-૧૦૭ (૩) અન્વયે, સદરહું મંડળીને ફડચામાં લઇ જવાનો પ્રાથમિક હુકમ આથી કાયમ કરવામાં આવે છે, અને ફડચા અધિકારી તરીકે શ્રી સહકારી અધિકારી, ફડચા નં. ૨, સ. મં. વડોદરાની નિમણુંક આથી કાયમ કરવામાં આવે છે.

(૨) ફડચા અધિકારીએ મંડળીની ફડચાની કાર્યવાહી ૩ વર્ષની મુદતમાં પૂર્ણ કરવાની રહેશે.

(૩) ફડચા અધિકારીએ સદરહુ મંડળીનો હવાલો દિન-૧૫માં મેળવી લઇ, મંડળીના દેવા-લેણાની ખાત્રી કરી, સૌ પ્રથમ સરકારી બાકી લેણી, ઓડીટ ફી, સરકારી લોન, વ્યાજ, દંડનીય વ્યાજ, શેર ફાળાની ચુકવણી કરવા સુચના છે.

વડોદરા, તારીખ ૧૫મી ડિસેમ્બર, ૨૦૦૩.

વંચાણે લીધા :-

(૧) આ કચેરીના તારીખ ૨૦-૧૦-૨૦૦૩ ના હુકમ ક્રમાંક ફડચ/૦૧/ઘ-૨/૩૨૨/૨૦૦૩.

(૨) સને ૧૯૬૧ના ગુજરાત સહકારી મંડળીઓના કાયદાની કલમ-૧૦૭ (૩) ની જોગવાઈઓ.

અંતિમ હુકમ

જા. નં ફડચ/ફ-૧૫૨૧૩/ઘ-૨/૪૭૪/૨૦૦૩.–ધી રાજરત્નશેઠ ઝવેરચંદ લક્ષ્મીચંદ શ્રીયમુનામીલ કો. ઓપ. ક્રેડીટ સો. લી., પ્રતાપનગર, ડભોઈ રોડ, નોંધણી ક્રમાંક સે. ૧૭૩૬૦, તારીખ ૧૦-૭-૪૩ થી નોંધણી સહકારી મંડળી છે, જેને ૧૯૬૧ ના ગુજરાત સહકારી મંડળીઓના કાયદાની કલમ-૧૦૭ (૧)(ક)(ગ)(૨)(૪) અન્વયે આમુખ(૧)માં જણાવેલ પ્રાથમિક હુકમથી ફડચામાં લઇ જઈ, સદર હુકમ સામે વાંધા-સુચનોની રજુઆત કરવા માટે એક માસની તક આપવામાં આવવાં છતાં તે પરત્વે કોઇ રજુઆત કરવામાં આવેલ ન હોય, આમુખ (૨)માં જણાવેલ કલમ-૧૦૭ (૩) અન્વયે, સદરહું મંડળીને ફડચામાં લઇ જવાનો પ્રાથમિક હુકમ આથી કાયમ કરવામાં આવે છે, અને ફડચા અધિકારી તરીકે શ્રી સહકારી અધિકારી, ફડચા નં. ૨, સ. મં. વડોદરાની નિમણુંક આથી કાયમ કરવામાં આવે છે.

(૨) ફડચા અધિકારીએ મંડળીની ફડચાની કાર્યવાહી ૩ વર્ષની મુદતમાં પૂર્ણ કરવાની રહેશે.

(૩) ફડચા અધિકારીએ સદરહુ મંડળીનો હવાલો દિન-૧૫માં મેળવી લઇ, મંડળીના દેવા-લેણાની ખાત્રી કરી, સૌ પ્રથમ સરકારી બાકી લેણી, ઓડીટ ફી, સરકારી લોન, વ્યાજ, દંડનીય વ્યાજ, શેર ફાળાની ચુકવણી કરવા સુચના છે.

વડોદરા, તારીખ ૧૫મી ડિસેમ્બર, ૨૦૦૩.

વંચાણે લીધા :-

(૧) આ કચેરીના તારીખ ૩૦-૧૦-૨૦૦૩ ના હુકમ ક્રમાંક ફડચ/૦૧/ઘ-૨/૩૩૨/૨૦૦૩.

(૨) સને ૧૯૬૧ના ગુજરાત સહકારી મંડળીઓના કાયદાની કલમ-૧૦૭ (૩) ની જોગવાઈઓ.

અંતિમ હુકમ

જા. નં ફડચ/ફ-૧૫૨૧૪/ઘ-૨/૪૬૯/૨૦૦૩.–ધી અકોટાદર ખેતી પાક ઉત્પાદકોની સહકારી મંડળી લિ., મુ. અકોટાદર, તા. ડભોઈ, નોંધણી ક્રમાંક ૨૧૧૫૭, તારીખ ૧૫-૯-૯૭ થી નોંધણી સહકારી મંડળી છે, જેને ૧૯૬૧ ના ગુજરાત સહકારી મંડળીઓના કાયદાની કલમ-૧૦૭ (૧)(ક)(ગ)(૨)(૪) અન્વયે આમુખ(૧)માં જણાવેલ પ્રાથમિક હુકમથી ફડચામાં લઈ જઈ, સદર હુકમ સામે વાંધા-સુચનોની રજુઆત કરવા માટે એક માસની તક આપવામાં આવવાં છતાં તે પરત્વે કોઇ રજુઆત કરવામાં આવેલ ન હોય, આમુખ (૨)માં જણાવેલ કલમ-૧૦૭ (૩) અન્વયે, સદરહુ મંડળીને ફડચામાં લઇ જવાનો પ્રાથમિક હુકમ આથી કાયમ કરવામાં આવે છે, અને ફડચા અધિકારી તરીકે શ્રી સહકારી અધિકારી, ફડચા નં. ૧, સ. મં. વડોદરાની નિમણુંક આથી કાયમ કરવામાં આવે છે.

(૨) ફડચા અધિકારીએ મંડળીની ફડચાની કાર્યવાહી ૩ વર્ષની મુદતમાં પૂર્ણ કરવાની રહેશે.

(૩) ફડચા અધિકારીએ સદરહુ મંડળીનો હવાલો દિન-૧૫માં મેળવી લઇ, મંડળીના દેવા-લેણાની ખાત્રી કરી, સૌ પ્રથમ સરકારી બાકી લેણી, ઓડીટ ફી, સરકારી લોન, વ્યાજ, દંડનીય વ્યાજ, શેર ફાળાની ચુકવણી કરવા સુચના છે.

વડોદરા, તારીખ ૧૫મી ડિસેમ્બર, ૨૦૦૩.

વંચાણે લીધા :-

(૧) આ કચેરીના તારીખ ૩૦-૧૦-૨૦૦૩ના હુકમ ક્રમાંક ફડચ/૦૧/ધ-૨/૩૩૩/૨૦૦૩.

(૨) સને ૧૯૬૧ના ગુજરાત સહકારી મંડળીઓના કાયદાની કલમ-૧૦૭ (૩) ની જોગવાઈઓ.

અંતિમ હુકમ

જા. નં ફડચ/ફ-૧૫૨૧૫/ધ-૨/૪૭૦/૨૦૦૩.–ધી રાયકા જુથ વિવિધ કાર્યકારી સહકારી મંડળી લિ., મુ. રાયકા, તા. જિ. વડોદરા, નોંધણી ક્રમાંક સે. ૨૯૦૧, તારીખ ૩૧-૧-૬૨ થી નોંધણી સહકારી મંડળી છે. જેને ૧૯૬૧ના ગુજરાત સહકારી મંડળીઓના કાયદાની કલમ-૧૦૭ (૧)(ક)(ગ)(૨)(૪) અન્વયે આમુખ(૧)માં જણાવેલ પ્રાથમિક હુકમથી ફડચામાં લઇ જઇ, સદર હુકમ સામે વાંધા-સુચનોની રજુઆત કરવા માટે એક માસની તક આપવામાં આવવાં છતાં તે પરત્વે કોઇ રજુઆત કરવામાં આવેલ ન હોય, આમુખ (૨)માં જણાવેલ કલમ-૧૦૭ (૩) અન્વયે, સદરહું મંડળીને ફડચામાં લઇ જવાનો પ્રાથમિક હુકમ આથી કાયમ કરવામાં આવે છે, અને ફડચા અધિકારી તરીકે શ્રી સહકારી અધિકારી, ફડચા-૩, સ. મં. વડોદરાની નિમણુંક આથી કાયમ કરવામાં આવે છે.

(૨) ફડચા અધિકારીએ મંડળીની ફડચાની કાર્યવાહી ૩ વર્ષની મુદતમાં પૂર્ણ કરવાની રહેશે.

(૩) ફડચા અધિકારીએ સદરહુ મંડળીનો હવાલો દિન-૧૫માં મેળવી લઇ, મંડળીના દેવા-લેણાંની ખાત્રી કરી, સૌ પ્રથમ સરકારી બાકી લેણી, ઓડીટ ફી, સરકારી લોન, વ્યાજ, દંડનીય વ્યાજ, શેર ફાળાની ચુકવણી કરવા સુચના છે.

વડોદરા, તારીખ ૧૫મી ડિસેમ્બર, ૨૦૦૩.

વંચાણે લીધા :-

(૧) આ કચેરીના તા. ૨૦-૧૦-૨૦૦૩ના હુકમ ક્રમાંક ફડચ/૦૧/ધ.૨/ ૩૧૨/૨૦૦૩.

(૨) સને ૧૯૬૧ના ગુજરાત સહકારી મંડળીઓના કાયદાની કલમ-૧૦૭(૩) ની જોગવાઈઓ.

અંતિમ હુકમ

જા. નં. ફડચ/ફ/૧૫૨૧૬/ધ-૨/૪૮૨/૨૦૦૩.–ધી ડુંગરગામ પિયત વનવાસી મજુર બાંધકામ સહકારી મંડળી લિ. મુ. ડુંગરગામ, તા. કવાંટ, નોંધણી ક્રમાંક સે-ઉ ૨૧૫૬૩ તારીખ ૩-૭-૮૯ થી નોંધણી સહકારી મંડળી છે, જેને ૧૯૬૧ના ગુજરાત સહકારી મંડળીઓના કાયદાની કલમ - ૧૦૭ (૧)(ક) (ગ) (૨) (૪) અન્વયે આમુખ(૧)માં જણાવેલ પ્રાથમિક હુકમથી ફડચામાં લઇ જઇ, સદર હુકમ સામે વાંધા સુચનોની રજુઆત કરવા માટે એક માસની તક આપવમાં આવવાં છતાં તે પરત્વે કોઇ રજુઆત કરવામાં આવેલ ન હોય, આમુખ (૨)માં જણાવેલ કલમ-૧૦૭ (૩) અન્વયે, સદરહુ મંડળીને ફડચામાં લઇ જવાનો પ્રાથમિક હુકમ આથી કાયમ કરવામાં આવે છે, અને ફડચા અધિકારી તરીકે શ્રી સહકારી અધિકારી ફડચા નં. ૩, સ.મં., વડોદરાની નિમણુંક આથી કાયમ કરવામાં આવે છે.

(૨) ફડચા અધિકારીએ મંડળીની ફડચાની કાર્યવાહી ૩ વર્ષની મુદતમાં પૂર્ણ કરવાની રહેશે.

(૩) ફડચા અધિકારીએ સદરહુ મંડળીને હવાલો દિન-૧૫માં મેળવી લઇ, મંડળીના દેવા-લેણાની ખાત્રી કરી, સૌ પ્રથમ સરકારી બાકી લેણી, ઓડીટ ફી, સરકારી લોન, વ્યાજ, દંડનીય વ્યાજ, શેર ફાળાની ચુકવણી કરવા સુચના છે.

વડોદરા, તારીખ ૧૫મી ડિસેમ્બર, ૨૦૦૩.

વંચાણે લીધા :-

(૧) આ કચેરીના તા. ૨૦-૧૦-૨૦૦૩ના હુકમ ક્રમાંક ફડચ/૦૧/ધ.૨/ ૩૨૪/૨૦૦૩.

(૨) સને ૧૯૬૧ના ગુજરાત સહકારી મંડળીઓના કાયદાની કલમ-૧૦૭(૩) ની જોગવાઈઓ.

અંતિમ હુકમ

જા. નં. ફડચ/ફ/૧૫૨૧૭/ધ-૨/૪૮૪/૨૦૦૩.–ધી રેણાઇ પ્રદેશ રાજય વન વિકાસ સહકારી મંડળી લિ. મુ. રંગપુર, તા. કવાંટ, નોંધણી ક્રમાંક ૫૪૫૩, તારીખ ૨-૪-૮૩ થી નોંધણી સહકારી મંડળી છે, જેને ૧૯૬૧ના ગુજરાત સહકારી મંડળીઓના કાયદાની કલમ - ૧૦૭ (૧)(ક) (ગ) (૨) (૪) અન્વયે આમુખ(૧)માં જણાવેલ પ્રાથમિક હુકમથી ફડચામાં લઇ જઇ, સદર હુકમ સામે વાંધા સુચનોની રજુઆત કરવા માટે એક માસની તક આપવામાં આવવાં છતાં તે પરત્વે કોઇ રજુઆત કરવામાં આવેલ ન હોય, આમુખ (૨)માં જણાવેલ કલમ-૧૦૭ (૩) અન્વયે, સદરહુ મંડળીને ફડચામાં લઇ જવાનો પ્રાથમિક હુકમ આથી કાયમ કરવામાં આવે છે, અને ફડચા અધિકારી તરીકે શ્રી સહકારી અધિકારી ફડચા નં. ૩, સ.મં., વડોદરાની નિમણુંક આથી કાયમ કરવામાં આવે છે.

(૨) ફડચા અધિકારીએ મંડળીની ફડચાની કાર્યવાહી ૩ વર્ષની મુદતમાં પૂર્ણ કરવાની રહેશે.

(૩) ફડચા અધિકારીએ સદરહુ મંડળીનો હવાલો દિન-૧૫માં મેળવી લઇ, મંડળીના દેવા-લેણાની ખાત્રી કરી, સૌ પ્રથમ સરકારી બાકી

લેણી, ઓડીટ ફી, સરકારી લોન, વ્યાજ, દંડનીય વ્યાજ, શેર ફાળાની ચુકવણી કરવા સુચના છે.

વડોદરા, તારીખ ૧૫મી ડિસેમ્બર, ૨૦૦૩.

વંચાણે લીધા :-

(૧) આ કચેરીના તા. ૨૦-૧૦-૨૦૦૩ના હુકમ ક્રમાંક ફડચ/૦૧/ધ.૨/ ૩૧૮/૨૦૦૩.

(૨) સને ૧૯૬૧ના ગુજરાત સહકારી મંડળીઓના કાયદાની કલમ-૧૦૭(૩) ની જોગવાઈઓ.

અંતિમ હુકમ

જા. નં. ફડચ/ફ/૧૫૨૧૮/ધ-૨/૪૮૧/૨૦૦૩.–ધી કુરાલી તેલીબીયાં ઉત્પાદક સહકારી મંડળી લિ. મુ. કુરાલી, તા. કરજણ, નોંધણી ક્રમાંક સે-૨૬૦૫૪, તારીખ ૨-૫-૯૨ થી નોંધણી સહકારી મંડળી છે, જેને ૧૯૬૧ના ગુજરાત સહકારી મંડળીઓના કાયદાની કલમ - ૧૦૭ (૧)(૩) (ગ) (૨) (૪) અન્વયે આમુખ(૧)માં જણાવેલ પ્રાથમિક હુકમથી ફડચામાં લઈ જઈ, સદર હુકમ સામે વાંધા સુચનોની રજુઆત કરવા માટે એક માસની તક આપવામાં આવવાં છતાં તે પરત્વે કોઈ રજુઆત કરવામાં આવેલ ન હોય, આમુખ (૨)માં જણાવેલ કલમ-૧૦૭ (૩) અન્વયે, સદરહુ મંડળીને ફડચામાં લઈ જવાનો પ્રાથમિક હુકમ આથી કાયમ કરવામાં આવે છે, અને ફડચા અધિકારી તરીકે શ્રી સહકારી અધિકારી ફડચા નં. ૩, સ.મં., વડોદરાની નિમણુંક આથી કાયમ કરવામાં આવે છે.

(૨) ફડચા અધિકારીએ મંડળીની ફડચાની કાર્યવાહી ૩ વર્ષની મુદતમાં પૂર્ણ કરવાની રહેશે.

(૩) ફડચા અધિકારીએ સદરહુ મંડળીનો હવાલો દિન-૧૫માં મેળવી લઈ, મંડળીના દેવા-લેણાની ખાત્રી કરી, સૌ પ્રથમ સરકારી બાકી લેણી, ઓડીટ ફી, સરકારી લોન, વ્યાજ, દંડનીય વ્યાજ, શેર ફાળાની ચુકવણી કરવા સુચના છે.

વડોદરા, તારીખ ૧૫મી ડિસેમ્બર, ૨૦૦૩.

વંચાણે લીધા :-

(૧) આ કચેરીના તા. ૨૦-૧૦-૨૦૦૩ના હુકમ ક્રમાંક ફડચ/૦૧/ધ.૨/ ૩૨૫/૨૦૦૩.

(૨) સને ૧૯૬૧ના ગુજરાત સહકારી મંડળીઓના કાયદાની કલમ-૧૦૭(૩) ની જોગવાઈઓ.

અંતિમ હુકમ

જા. નં. ફડચ/ફ/૧૫૨૧૯/ધ-૨/૪૮૩/૨૦૦૩.–ધી રાજનાપાણી સહ. વન. સહકારી મંડળી લિ. મુ. રાજનાપાણી, તા. નસવાડી, નોંધણી ક્રમાંક ૨૭૪૧, તારીખ ૩૦-૪-૯૪ થી નોંધણી સહકારી મંડળી છે, જેને ૧૯૬૧ના ગુજરાત સહકારી મંડળીઓના કાયદાની કલમ - ૧૦૭ (૧)(ક) (ગ) (૨) (૪) અન્વયે આમુખ(૧)માં જણાવેલ પ્રાથમિક હુકમથી ફડચામાં લઈ જઈ, સદર હુકમ સામે વાંધા સુચનોની રજુઆત કરવા માટે એક માસની તક આપવામાં આવવાં છતાં તે પરત્વે કોઈ રજુઆત કરવામાં આવેલ ન હોય, આમુખ (૨)માં જણાવેલ કલમ-૧૦૭ (૩) અન્વયે, સદરહુ મંડળીને ફડચામાં લઈ જવાનો પ્રાથમિક હુકમ આથી કાયમ કરવામાં આવે છે, અને ફડચા અધિકારી તરીકે શ્રી સહકારી અધિકારી ફડચા નં. ૩, સ.મં., વડોદરાની નિમણુંક આથી કાયમ કરવામાં આવે છે.

(૨) ફડચા અધિકારીએ મંડળીની ફડચાની કાર્યવાહી ૩ વર્ષની મુદતમાં પૂર્ણ કરવાની રહેશે.

(૩) ફડચા અધિકારીએ સદરહુ મંડળીનો હવાલો દિન-૧૫માં મેળવી લઈ, મંડળીના દેવા-લેણાની ખાત્રી કરી, સૌ પ્રથમ સરકારી બાકી લેણી, ઓડીટ ફી, સરકારી લોન, વ્યાજ, દંડનીય વ્યાજ, શેર ફાળાની ચુકવણી કરવા સુચના છે.

વડોદરા, તારીખ ૧૫મી ડિસેમ્બર, ૨૦૦૩.

દિપક દલાલ,
જિલ્લા રજિસ્ટ્રાર,
સહકારી મંડળીઓ,
વડોદરા.

મદદનીશ જિલ્લા રજિસ્ટ્રાર દ્વારા

જાહેરનામું

જા.નં. પચત/સહકાર/વશી/૬૭૯૬/નોધણી ક્રમાંક પી.પ૪૮૦/ ૨૦૦૩.-જીલ્લા પંચાયત, ખેડા આથી જાહેર કરે છે કે, શ્રી જયમાતાજી નર્મદા પીયત સહકારી મંડળી લી., મું. દેવકી વણસોલ, તા. મહેમદાવાદ, જી. ખેડાને ગુજરાત સહકારી મંડળીઓના ૧૯૬૧ના કાયદાની કલમ ૯/૧/અ.અન્વયે નોંધવામાં આવી છે.

નડીઆદ, તારીખ ૨૦મી ડિસેમ્બર, ૨૦૦૩.

સહી અવાચ્ય,
મદદનીશ જિલ્લા રજિસ્ટ્રાર,
(સ.મં.ઓ.જી.પં. નડીઆદ.)

મેનેજર (કે. વી. સી. આઈ.) અને જિલ્લા રજિસ્ટ્રાર દ્વારા

વંચાણે લીધા :-

(૧) આ કાર્યાલયના વચગાળાનો આદેશ જા. નં. સેન-ઉખશ/ફડચ/ ૦૩/૧૬૩૨૫-૨૬, તા. ૨૩-૯-૨૦૦૩ થી મંડળીને ફડચામાં લઈ જવાનો અપાયેલ આદેશ.

અંતિમ આદેશ

ક્રમાંક જીઉકે/ભ/૨૦૬૬૭/૨૦૦૩.–ધી રાજપીપલા વિભાગ શેરીકલ્ચર કો.ઓપ. સોસા. લી., મુકામ રાજપીપલા, તાલુકો નાંદોદ, જિલ્લો નર્મદાને અત્રેની કચેરીનો વ. આ. જા. નં. ૧૯૧૮૭-૮૮ તા. ૧૭-૧૧-૦૩ થી સદરહુ મંડળીને ફડચામાં લઈ જવાનો આદેશ આપવામાં આવેલ હતો. જેને આથી ગુજરાત સહકારી મંડળીઓના

INDEX

કાયદાની કલમ ૧૦૭ (૩) હેઠળ બહાલી આપતા સદર મંડળીને ફડચામાં લઈ જવાનો આ અંતીમ આદેશ હુકમ આપવામાં આવે છે. અને આ અંગે સદર મંડળીના સહકારી અધિકારી (ફડચો), જિલ્લા ઉદ્યોગ કેન્દ્ર, ભરૂચની નિમણુંક કરવામાં આવે છે અને નીમાયેલા ફડચા અધિકારીશ્રીએ આ આદેશથી એક વર્ષમાં ફડચાની કામગીરી પુર્ણ કરવાની રહેશે.

ભરૂચ, તારીખ ૨૩ ડિસેમ્બર, ૨૦૦૩.

વંચાણે લીધા:-

(૧) આ કાર્યાલયના વચગાળાના આદેશ જા. નં. સેન-ઉખશ/ફડચ/૦૩/૧૬૩૨૫-૨૬ તા. ૨૩-૯-૨૦૦૩ થી મંડળીને ફડચામાં લઈ જવાનો અપાયેલ આદેશ.

અંતિમ આદેશ

ક્રમાંક જીઉકે/ભ/૨૦૬૭૨/૨૦૦૩.–ધી રીપ્રોસેસ પ્લાસ્ટીક ઉદ્યોગ સ.મં. લી., મુકામ રાજપીપલા, તાલુકો નાંદોદ, જિલ્લો નર્મદાને અત્રેની કચેરીના વ. આ. જા. નં. ૧૯૧૮૭-૮૮ તા. ૧૭-૧૧-૦૩ થી સદરહુ મંડળીને ફડચામાં લઈ જવાનો આદેશ આપવામાં આવેલ હતો. જેને આથી ગુજરાત સહકારી મંડળીઓના કાયદાની કલમ-૧૦૭ (૩) હેઠળ બહાલી આપતા સદર મંડળીને ફડચામાં લઈ જવાનો આ અંતીમ આદેશ હુકમ આપવામાં આવે છે અને આ અંગે સદર મંડળીના સહકાર અધિકારી (ફડચો), જિલ્લા ઉદ્યોગ કેન્દ્ર, ભરૂચની નિમણુંક કરવામાં આવે છે અને નીમાયેલા ફડચા અધિકારીશ્રીએ આ આદેશથી એક વર્ષમાં ફડચાની કામગીરી પુર્ણ કરવાની રહેશે.

ભરૂચ, તારીખ ૨૩ ડિસેમ્બર, ૨૦૦૩.

વંચાણે લીધા :-

(૧) આ કાર્યાલયના વચગાળા આદેશ જા. નં. સેન-ઉખશ/ફડચ/૦૩/૧૬૩૨૫-૨૬ તા. ૨૩-૯-૨૦૦૩ થી મંડળીને ફડચામાં લઈ જવાનો અપાયેલ આદેશ.

અંતિમ આદેશ

ક્રમાંક જીઉકે/ભ/૨૦૬૭૭/૨૦૦૩.–ધી ગોકુલ મહીલા ગૃહઉદ્યોગ સહકારી મંડળી લી., મુકામ જંબુસર, તાલુકો જંબુસર, જિલ્લો ભરૂચને અત્રેની કચેરીના વ. આ. જા. નં. ૧૬૮૩૭, તા. ૧-૧૦-૦૩ થી સદરહુ મંડળીને ફડચામાં લઈ જવાનો આદેશ આપવામાં આવેલ હતો. જેને આથી ગુજરાત સહકારી મંડળીઓના કાયદાની કલમ-૧૦૭ (૩) હેઠળ બહાલી આપતા સદર મંડળીને ફડચામાં લઈ જવાનો આ અંતીમ આદેશ હુકમ આપવામાં આવે છે અને આ અંગે સદર મંડળીના સહકારી અધિકારીશ્રી (ફડચો), જિલ્લા ઉદ્યોગ કેન્દ્ર, ભરૂચની નિમણુંક કરવામાં આવે છે અને નીમાયેલા ફડચા અધિકારીશ્રીએ આ આદેશથી એક વર્ષમાં ફડચાની કામગીરી પુર્ણ કરવાની રહેશે.

ભરૂચ, તારીખ ૨૩મી ડિસેમ્બર, ૨૦૦૩.

અવાચ્ય,
મેનેજર (ખાદી)
અને જિલ્લા રજિસ્ટ્રાર, સ.મં. (ઉદ્યોગ),
જિલ્લા ઉદ્યોગ કેન્દ્ર, ભરૂચ.

સરકારી મુદ્રણાલય, વડોદરા.

INDEX

REGISTERED No. G-BA-14-E

©

सत्यमेव जयते

The Gujarat Government Gazette

[PUBLISHED BY AUTHORITY]

Vol. XLV] THURSDAY, JANUARY 15, 2004 / PAUSA 25, 1925 [No. 3

Separate paging is given in each part of the Supplement to the Central Gazette and central section in order that it may be filed as a separate compilation

PART I

SUPPLEMENT TO THE CENTRAL GAZETTE AND CENTRAL SECTION

CONTENT

Part I, Part I-A, Part I-B and Part I-L

		Pages
Part-I	Government Notifications, Appointment Promotion, Leave of Absence, Rules and Order (other than those published in Part I-A, IV-A, IV-B and IV-C pertaining only to the Supplement to the Central Gazette.	45-88
Part I-A	Orders and Notifications, other than those published in Part IV-B, order the Bombay Local Boards, Village Pan - chayats, Municipal Boroughs, District Municipal Primary Education and Local Fund Audit Act, pertaining only to the Supplement to the Central Gazette.	3
Part I-B	Government Notifications, Published under Land Acquisition Act only.	22-34
Part I-L	Notifications and Orders Awards other than those published in Parts I, IV-A. Disputes Act, and Gujarat Industrial Relations Act.	221-321

MISCELLANEOUS NOTIFICATION, APPOINTMENTS, ETC.

પોલીસ કમિશનર દ્વારા

જાહેરનામુ

ક્રમાંક ગ/ઉપક/૧૩૩/૨૦૦૩.--હું કે. આર. કૌશિક પોલીસ કમિશનર, અમદાવાદ મુંબઇ પોલીસ અધિનિયમ, સને ૧૯૫૧ની કલમ-(૩૩)ની પેટા કલમ-(૧) (બી) થી મને મળેલ સત્તાની રૂએ જાહેર જનતાના વાહનવ્યવહારના સરળ નિયમન માટે નીચે મુજબનો હુકમ કરૂં છું.

તા. ૩૧મી ડીસેમ્બર, ૨૦૦૩ના રોજ અને તા. ૧લી જાન્યુઆરી, ૨૦૦૪ના રોજની રાત્રી દરમિયાન સરદાર પટેલ સ્ટેડીયમથી પંચવટી પાંચ રસ્તા સુધી સી. જી. રોડ પર નાતાલના પર્વની ઉજવણી નિમીત્તે મોટી જનમેદની ભેગી થતી હોય છે. જેનાં કારણે તા. ૩૧મી ડીસેમ્બર, ૨૦૦૩ના રાત કલાક ૨૦-૦૦ થી તા. ૧લી જાન્યુઆરી, ૨૦૦૪ ના સવારના કલાક ૬-૦૦ વાગ્યા સુધી તમામ પ્રકારના વાહનો આ વિસ્તારમાં નહિ લઇ જવા માટે પ્રવેશ કરવા પર પ્રતિબંધ ફરમાવું છું તેમજ સ્ટેડીયમથી પંચવટી પાંચ રસ્તા સુધીમાં આવેલ ચાર રસ્તા જેવા કે સ્વસ્તિક ચાર રસ્તા, ગીરીશ કોલ્ડ્રીંક્સ ચાર રસ્તા તથા બોડી

લાઇન ચાર રસ્તા પાસેનો વાહન વ્યવહાર ચાર રસ્તાથી સીધે સીધા પસાર થઇ શકશે પરંતુ કોઇપણ પ્રકારનો વાહનવ્યવહાર સાં. જી. રોડ પર વળાંક લઇ શકશે નહિ.

આજ રોજ તા ૧૮મી ડીસેમ્બર, ૨૦૦૩ એ મેં મારી સહી તથા સિક્કો કરી આપેલ છે.

જાહેરનામું

ક્રમાંક ગ/ઉપક/૧૩૪/૨૦૦૩--મુંબઇ પોલીસ અધિનિયમ, સને ૧૯૫૧ની કલમ-૩૩(૧)ની જોગવાઇ હેઠળ સાર્વજનિક ખાનપાનની જગ્યા ખોલવા અથવા રાખવા માટેના નિયમો અમદાવાદ શહેરની હકુમતના વિસ્તાર માટે પોલીસ કમિશનરશ્રી અમદાવાદ શહેર દ્વારા જાહેરનામાં ક્રમાંક ૬૨૦, તા. ૧૭-૬-૬૧થી ઘડવામાં આવ્યા છે આ જાહેરનામાંના નિયમ ૨૬ની પેટા કલમ(૧) (૨) (૩) (૪)નો ઉમેરો હાલના સંજોગોને ધ્યાનમાં લેતા ઉચિત જણાય છે.

હું, કે. આર. કૌશિક, પોલીસ કમિશનર, અમદાવાદ શહેર, મુંબઇ પોલીસ અધિનિયમ, ૧૯૫૧ની કલમ-૩૩(૧) W અને Y થી મને મળેલ સત્તાની રૂએ સાર્વજનિક ખાનપાનની જગ્યા ખોલવા અથવા રાખવા માટેના નિયમો (જાહેરનામાં ક્રમાંક ૬૨૦, તા. ૧૭-૬-૬૧)ના નિયમ-૨૬માં નીચે મુજબને ઉમેરો કરૂં છું.

(૧) હોટલ-વીશીના માલીકે રાખેલ રજીસ્ટરમાં ગ્રાહક પાસે સ્વહસ્તાક્ષરમાં વિગતો નોંધાવવી.

(૨) પરપ્રાંતીય પ્રવાસી પાસે હિન્દી/ગુજરાતી/અંગ્રેજી કે તે જાણકાર હોય તે ભાષામાં નોંધ કરાવી આ નોંધ અત્રેની પ્રાંતીય ભાષામાં સુવાચ્ય અક્ષરે નોંધ કરવી.

(૩) અભણ પ્રવાસી પાસે વિગત મેળવી જાતે લખી સામે ગ્રાહકના અંગુઠાની નિશાની રજીસ્ટરમાં કરાવવાની રહશે.

(૪) જો કોઇ ગ્રાહકનું કાયમી સરનામું ન હોય ત્યારે તેઓ કયાંથી આવ્યા, કયાં જાય છે તે વિગત જાણી/નોંધી/તેનો અંગુઠાની નિશાની રજીસ્ટરમાં કરાવવી.

આ જાહેરનામાનો અમલ તાત્કાલિક અસરથી કરવાનો રહેશે. આ જાહેરનામું બીજો હુકમ ન થાય ત્યાં સુધી અમલમાં રહેશે.

આ જાહેરનામાનો ભંગ કરનાર હોટલ/ગેસ્ટ હાઉસ/વિશીના માલિક/ભાગીદારો કે મેનેજર/રીટેનર/સહ કર્મચારી વિરૂદ્ધ મુંબઇ પોલીસ અધિનિયમ, ૧૯૫૧ની કલમ-૧૩૧ હેઠળ શિક્ષાને પાત્ર રહેશે.

આજ તારીખ ૧૯મી ડીસેમ્બર, ૨૦૦૩ના રોજ મેં મારી સહી તથા સિક્કા કરી આપેલ છે.

જાહેરનામું

ક્રમાંક ગ/ઉપક/૧૩૪/૨૦૦૩.--મુંબઇ પોલીસ અધિનિયમ, સને (૧૯૫૧ના ૨૨માં) કલમ-૩૭ (૧) (છ)ના આધારે મળેલ સત્તાની રૂએ હું કે. આર. કૌશિક, પોલીસ કમિશનર, અમદાવાદ શહેર સુરુચિ અથવા નિતિનો ભંગ ન થાય તે સારૂં ફરમાવું છુ કે, અમદાવાદ શહેર પોલીસ કામેશનરની હકુમત હેઠળના સમગ્ર વિસ્તારમાં તા. ૮મી જાન્યુઆરી, ૨૦૦૪ થી ૩૧મી જાન્યુઆરી, ૨૦૦૪ દરમ્યાન કોઇપણ વ્યકિત અગર ઇસમોએ જાહેર માર્ગે કે મકાનનાં ભયજનક ધાબા ઉપર કે જેનાં કારણે તેની અસર બીજી કોઇ વ્યકિતની જીંદગી ભયમાં મુકાય અથવા મિલકતને નુકસાન થવાનો સંભવ હોય તે રીતે પતંગ ઉડાડવો નહીં કે પતંગ લુંટવો નહી, કે પતંગ ઉપર કોઇપણ જાતના ઉશ્કેરણીજનક (પ્રતિક) લખાણ કે સૂત્રો લખવા નહી, કે રાખવા નહી, લાઉડસ્પીકર અવાજ કરે કે ઘોંઘાટથી ત્રાસ થાય તે રીતે વગાડવા નહી, કે આવા અવાજો ઉપર ચેનચાળા કરવા નહી.

આ હુકમનો ભંગ કરનાર મુંબઇ પોલીસ અધિનિયમ, સને ૧૯૫૧ની કલમ-૧૧૩-૩૭(૧) (છ) ભંગ કરી ૧૩૫(૧) મુજબ શિક્ષાને પાત્ર થશે.

આજ તા. ૨૬મી ડીસેમ્બર, ૨૦૦૩ના રોજ મારી સહી/સિક્કા કરી આપ્યા.

જાહેરનામું

મુંબઈ પોલીસ અધિનિયમ, સને ૧૯૫૧ ના ૨૨માં અધિનિયમની કલમ-૩૭(૩) મુજબનો.

નંબર ઉ/ગપક/વિ. શા./૭૯૪/૨૦૦૩.- અમદાવાદ શહેર પોલીસ કમિશ્નર હકુમત વિસ્તારમાં જાહેર વ્યવસ્થા જાળવવાની જરૂર જણાય છે.

વાસ્તે હું, શ્રી કે. આર. કૌશિક, પોલીસ કમિશ્નર, અમદાવાદ શહેર, મુંબઈ પોલીસ અધિનિયમ, સને ૧૯૫૧ના ૨૨માં અધિનિયમની કલમ ૩૭(૩) થી મને મળેલ સત્તાની રૂએ ફરમાવું છું કે, નીચેની જણાવેલ વિસ્તારમાં તારીખ ૧લી જાન્યુઆરી, ૨૦૦૪ ના કલાક ૦૦-૦૦ થી તારીખ ૧૫મી જાન્યુઆરી ૨૦૦૪ના કલાક ૨૪-૦૦ સુધી ચાર કરતાં વધારે માણસોએ ભેગા થવું નહીં અગર કોઈ સભા ભરવી કે બોલાવવી નહીં તેમજ કોઈ સરઘસ કાઢવું નહીં.

વિસ્તાર : અમદાવાદ શહેર પોલીસ કમિશ્નરની હકુમત હેઠળનો સમગ્ર વિસ્તાર.

અપવાદ : આ હુકમ જે વ્યકિત સરકારી ફરજ અથવા કામગીરીમાં હોય તેમજ હોમગાર્ડઝ જેઓ ફરજ પર હોય તેઓ તથા સ્મશાનયાત્રા અને લગ્નના વરઘોડાને લાગુ પડતો નથી.

આ હુકમનો ભંગ કરનાર અથવા ઉલ્લંઘન કરનાર સને ૧૯૫૧ના મુંબઈ પોલીસ અધિનિયમની કલમ ૧૩૫ ની પેટાકલમ (૩) હેઠળ અને ભારતના ફોજદારી અધિનિયમ, સને ૧૮૬૦ની કલમ ૧૮૮ મુજબ શિક્ષાને પાત્ર થશે.

આજ તારીખ ૨૯ માહે ડિસેમ્બર, સને ૨૦૦૩નાં રોજ મારી સહી અને સિક્કો કરી આપ્યા.

INDEX

જાહેરનામું

મુંબઈ પોલીસ અધિનિયમ, સને ૧૯૫૧ ના ૨૨માં અધિનિયમની કલમ-૩૭ (૧) મુજબનો.

નંબર ઉ/ગપક/વિ. શા./૭૯૫/૨૦૦૩.—અમદાવાદ શહેરની પરિસ્થિતીને લક્ષમાં લઈ જાહેર શાંતિ અને સલામતી જાળવવા પગલાં લેવા જરૂરી છે. તેમજ અમદાવાદ શહેર પોલીસ કમિશનર હકુમત નીચેના વિસ્તારમાં બનતા ગુન્હાઓમાં છરી, ચપ્પા, ખંજર તથા રામપુરી ચપ્પાનો ઉપયોગ થાય છે. અને આવા હથિયારોથી ગુન્હા બનતા હોવાથી જાહેર જનતાની સુલેહ તથા સલામતી માટે આવા હથિયારો ઉપર પ્રતિબંધ મુકવાની જરૂર જણાય છે.

વાસ્તે હું કે. આર. કૌશિક, પોલીસ કમિશ્નર, અમદાવાદ શહેર, મુંબઈ પોલીસ અધિનિયમ, સને ૧૯૫૧ ના ૨૨માં અધિનિયમની કલમ-૩૭ (૧) થી મને મળેલ સત્તાની રૂએ નીચે જણાવેલ વિસ્તારોમાં તારીખ ૧લી જાન્યુઆરી, ૨૦૦૪ થી તારીખ ૨૯મી ફેબ્રુઆરી, ૨૦૦૪ સુધી નીચેના કૃત્યો ઉપર પ્રતિબંધ ફરમાવું છું.

કૃત્યો :-

(ક) શસ્ત્રો, દંડા, તલવાર, ભાલા, સોટી, બંદુક, ખંજર, તથા સામાન્ય રીતે રામપુરી બનાવટ વાળુ કોઈપણ જાતના ચપ્પુ જેને અઢી ઈંચથી વધારે લાંબુ છેડેથી અણીવાળું પાનુ હોય તેવા ચપ્પા સાથે રાખી ફરવાની મનાઈ ફરમાવું છું. તેમજ લાકડી અથવા લાઠી, અથવા શારીરિક ઈજા પહોંચાડવામાં ઉપયોગી થઈ શકે તેવી બીજી કોઈ ચીજો લઈ જવાની.

(ખ) કોઈપણ શરીરને હાનિકારક અથવા સ્ફોટક પદાર્થ લઈ જવાની.

(ગ) પથ્થર અથવા બીજા શસ્ત્રો અથવા ફેંકવાના અથવા નાંખવાના યંત્રો અથવા સાધનો લઈ જવાની, એકઠા કરવાની તથા તૈયાર કરવાની.

(ઘ) સળગતી અગર સળગાવેલી મશાલ સરઘસ સાથે રાખવાની.

(ચ) વ્યક્તિ અથવા તેના શબ અથવા આકૃતિઓ અથવા પુતળા દેખાડવાની.

(છ) લોકોએ બુમો પાડવાની, ગીતો ગાવાની તથા વાદ્ય વગાડવાની.

(જ) જે છટાદાર ભાષણ આપવાથી, ચાળા પાડવાથી અથવા નકલો કરવાની તથા ચિત્રો નિશાનીઓ જાહેરખબર અથવા પદાર્થ અથવા વસ્તુઓ તૈયાર કરવાની દેખાડવાની અથવા ફેલાવો કરવાની અથવા અધિકારીઓના અભિપ્રાય પ્રમાણે સુરૂચિ અથવા નિતીનો ભંગ થતો હોય અથવા તેનાથી રાજ્યની સલામતી જોખમાતી હોય અથવા જેના પરિણામે રાજ્ય ઉથલી પડવાનો સંભવ હોય તેવા છટાદાર ભાષણ આપવાની તથા ચાળા વગેરે કરવાની અને તેના ચિન્હો નિશાનીઓ વિગેરે તૈયાર કરવાની દેખાડવાની અથવા તેનો ફેલાવો કરવાની.

વિસ્તાર :- અમદાવાદ શહેર પોલીસ કમિશ્નરની હકુમત હેઠળનો સમગ્ર વિસ્તાર.

અપવાદ :- આ હુકમનો ખંડ (ક) નીચેની વ્યક્તિઓને લાગુ પડશે નહિ.

(૧) સરકારી નોકરી અથવા કામગીરીમાં હોય તેમજ જેને ઉપરી અધિકારીઓએ આવા કોઈપણ હથિયાર સાથે લઈ જવા ફરમાવ્યું હોય અથવા કોઈપણ હથિયાર લઈ જવાની તેની ફરજ હોય તેમને.

(૨) સરકારી નોકરી કે જેઓને પોતાની ફરજ અંગે પ્રતિબંધિત હથિયાર જેવા કે સંગીન વગેરે સાથે રાખવા પડતાં હોય તેમને લાગુ પડશે નહીં.

(૩) પોલીસ કમિશ્નર અથવા અધિકૃત કરેલ હોય તેવા કોઈપણ અધિકારીઓએ જેને શારીરિક અશક્તિના કારણે લાકડી અથવા લાઠી સાથે રાખવાની પરવાનગી આપેલ હોય તેવી વ્યક્તિઓને લાગુ પડશે નહીં.

આ જાહેરનામાનો કોઈપણ ખંડનો ભંગ અથવા ઉલ્લંઘન કરનાર મુંબઈ પોલીસ અધિનિયમ, સને ૧૯૫૧ની કલમ-૧૩૫ની પેટા કલમ-(૧) હેઠળ ઓછામાં ઓછી ચાર મહીનાની અને વધુમાં વધુ એક વર્ષ સુધીની સજા અને દંડની અને ભારતના ફોજદારી અધિનિયમ, સને ૧૮૬૦ના અધિનિયમ નં. ૪૫ ની કલમ-૧૮૮ મુજબ શિક્ષાને પાત્ર થશે.

આજ તારીખ ૨૯ માહે ડીસેમ્બર, સને ૨૦૦૩ના રોજ મારી સહી અને સિક્કો કરી આપ્યા.

કે. આર. કૌશિક,
પોલીસ કમિશ્નર,
અમદાવાદ શહેર.

જાહેરનામું

ફોજદારી કાર્યરીતિ અધિનિયમ, ૧૯૭૩ ની કલમ ૧૪૪ અન્વયે કાઢેલ.

ક્રમાંક એસ.બી./જાહેરનામું/પ્રા. સિ./૫/૨૦૦૪.- કેટલાક પ્રાઈવેટ સિક્યુરીટી વાળાઓ જે ખાખી રંગનો પોલીસ જેવો યુનિફોર્મ ધારણ કરે છે. તેનાથી જાહેર જનતામાં પોલીસનો આભાસ થાય છે. પ્રાઈવેટ સિક્યુરીટી વાળાઓ કેટલીક વખત ખાખી યુનિફોર્મમાં નજીવો ફેરફાર કરે છે. આવા નજીવા ફેરફારથી આમ જનતાની દ્રષ્ટિએ કોઈ ફેરફાર પડતો નથી. આવા નજીવા ફેરફાર સાથેના ખાખી યુનિફોર્મધારી સિક્યુરીટી વાળાઓ પોલીસ જેવા લાગે છે. ખાસ કરીને પ્રજાનો અભણ વર્ગ તેમને પોલીસ તરીકે ગણે છે. આવા ખાખી યુનિફોર્મધારી માણસો પોલીસ જેવા ખાખી યુનિફોર્મનો દુરઉપયોગ કરે તેવી શકયતા રહે છે. જે જાહેર જનતાની સલામતી માટે જોખમકારક હોવાનું મારું માનવું છે.

પ્રાઈવેટ સિક્યુરીટી વાળાઓ ખાખી યુનિફોર્મમાં હોવાથી ઘણી વખત તેઓને ખાખી યુનિફોર્મ અવ્યવસ્થિત હોય છે. વાળ લાંબા રાખે છે. ચપ્પલ ધારણ કરે છે. અને પોતે યુનિફોર્મમાં પાન ચાવતા હોય છે. અને સીગારેટ, બીડી ફૂંકતા હોય છે. જે પોલીસ ખાતામાં શિસ્ત વિરૂધ્ધનું વર્તન હોય જેનાથી પોલીસની ઈમેજ ખરાબ થાય છે. અને આવા ખાખી યુનિફોર્મધારી પ્રાઈવેટ સિક્યુરીટી વાળાઓ આમ

જનતાની નજરમાં પોલીસ જેવા લાગતા હોય જાહેર જનતામાં પોલીસની ખરાબ છાપ ઉત્પન્ન થાય છે. અને તેથી પોલીસની અસરકારકતા ઘટે છે.

ઉપરોક્ત હકિકત હોય પરિસ્થિતિનું તાત્કાલીક નિરાકરણ અનિવાર્ય બનેલ છે.

વાસ્તે હું, સુધીર સિન્હા, પોલીસ કમિશનર, વડોદરા શહેર, ગુજરાત સરકારના ગૃહ વિભાગના તારીખ ૮મી નવેમ્બર, ૧૯૮૨ના નોટીફીકેશન નંબર જીજી/૪૨૨/સી.આર.સી./૧૦૮૨/૧૦૮૦/એમ, અન્વયે જે ફોજદારી કાર્યરીતિ અધિનિયમન ૧૯૭૩ની કલમ ૨૦ નીચેની પેટા-કલમ (૧) નીચે બહાર પાડવામાં આવેલ છે. અને જેનું પુનરાવર્તન ગુજરાત સરકારના ગૃહ વિભાગના તારીખ ૭મી જાન્યુઆરી, ૧૯૮૯થી બહાર પાડવામાં આવેલ સંકલીત જાહેરનામાં નંબર જીજી/૬/ફકઅ/૧૦૮૮/૬૭૫૦/મ, માં થયેલ છે. જેમાં વડોદરા શહેરના પોલીસ કમિશનરશ્રી, નાયબ પાલીસ કમિશનરશ્રી અને સુપ્રી. ઓફ પોલીસ (મદદનીશ પોલીસ કમિશનરશ્રીઓ) ને એકઝી. મેજી.તરીકે જાહેર કરવામાં આવેલ છે. તેમજ તેઓને ક્રિમીનલ પ્રોસીજર કોડની કલમ-૧૪૪ ના અધિકારનો ઉપયોગ કરવા ખાસ અધિકૃત કરવામાં આવેલા છે. તે અધિકારની રૂએ નીચે જણાયેલ વિસ્તારોમાં તારીખ ૨જી જાન્યુઆરી, ૨૦૦૪ થી કલાક ૦૦-૦૦ થી તારીખ ૨૯મી ફેબ્રુઆરી ૨૦૦૪ કલાક ૨૪-૦૦ સુધી નીચેના કૃત્યો કરવા પર પ્રતિબંધ ફરમાવું છું.

કૃત્યો :

કોઈપણ ખાનગી સિકયુરીટીના અધિકારી કે માણસોએ ખાખી કલરનો યુનિફોર્મ ધારણ કરવો નહીં.

વિસ્તાર :

વડોદરા શહેર પોલીસ કમિશનરની હકુમત હેઠળનો સમગ્ર વિસ્તાર.

આ હુકમનો ભંગ કરનાર અથવા ઉલ્લંઘન કરનાર ભારતના ફોજદારી અધિનિયમન, ૧૮૬૦ની કલમ-૧૮૮ હેઠળ શિક્ષાને પાત્ર છે.

આજ તારીખ ૧લી માહે જાન્યુઆરી, ૨૦૦૪નાં રોજ મારી સહી અને સિક્કો કરી આપેલ છે.

સુધીર સિન્હા,
પોલીસ કમિશનર,
વડોદરા શહેર, વડોદરા.

હંગામી જાહેરનામું

મુંબઇ પોલીસ અધિનિયમ, સને ૧૯૫૧ ની કલમ ૩૩ (૧) બી મુજબ.

ક્રમાંક ટફક/જાહેરનામું/૩૫૭૫/૨૦૦૩.- સુરત શહેરમાં વરીયાવ રોડ ઉપર સંત આશારામજીશ્રીનો આશ્રમ આવેલ છે. જે આશ્રમમાં સંતશ્રી આશારામબાપુના સાંનિધ્યમાં તારીખ ૨૫મી ડીસેમ્બર, ૨૦૦૩ થી ૨૮મી ડીસેમ્બર, ૨૦૦૩ સુધી વિદ્યાર્થી સિબીર તથા ધ્યાનયોગ શિબીરનું આયોજન કરેલ છે. અને આ પ્રસંગે ઘણી મોટી સંખ્યામાં ભકતજનો વાહન સાથે ભેગા થાય છે. અને જહાંગીરપુરા રોડ ઉપર પુષ્કળ પ્રમાણમાં ટ્રાફિકની અવર જવર થવાની શકયતા છે. જેથી આ પ્રસંગે જાહેર વ્યવસ્થા રહે અને સુલેહ શાંતિનો ભંગ ન થાય તેમજ કાયદો અને વ્યવસ્થાની પરિસ્થિતિ અકબંધ રહે તે હેતુસર હું, વી. કે ગુપ્તા, (I. P. S.) પોલીસ કમિશનર, સુરત શહેર, મુંબઈ પોલીસ અધિનિયમ, સને ૧૯૫૧ની કલમ ૩૩(૧)બી મુજબ મને મળેલ સત્તાની રૂએ ફરમાવું છું કે તારીખ ૨૫મી ડીસેમ્બર, ૨૦૦૩ થી તારીખ ૨૮મી ડીસેમ્બર, ૨૦૦૩ સુધી જાહેર જનતાના હીતાર્થે નીચે મુજબની ટ્રાફિક વ્યવસ્થા કરૂં છું.

(૧) તારીખ ૨૫મી ડીસેમ્બર, ૨૦૦૩ થી તારીખ ૨૮મી ડીસેમ્બર, ૨૦૦૩ સુધી જહાંગીરપુરા સંતશ્રીના આશ્રમમાં જતા તમામ પ્રકારના વાહનો જહાંગીરપુરા ત્રણ રસ્તાથી સારોલી જકાતનાકા થઈ સારોલી બ્રીજ નીચે થઈ વરીયાવ જકાતનાકા થઈ જહાંગીરપુરા સંતશ્રી આશારામજી આશ્રમમાં આવી શકશે. પરત તે રસ્તે જઈ શકશે નહીં.

(૨) આશ્રમમાંથી સુરત શહેર તરફ આવતાં વાહનો તેમજ ઓલપાડ તથા આજુબાજુના ગામો તરફ જવા માંગતા વાહન ચાલકો જહાંગીરપુરા ત્રણ રસ્તા થઈ સુરત શહેર તથા ઓલપાડ તથા આજુબાજુના ગામડાઓ તરફ જઈ શકશે.

(૩) આ સમય દરમ્યાન વરીયાવ છાપરાભાઠા તરફથી આશ્રમમાં આવનાર વાહનો વરીયાવ જકાતનાકાથી અંદર આવી શકશે. પરંતુ સુરત શહેરમાં આવવા માગતા વાહન ચાલકો વરીયાવ જકાતનાકા થઈ સારોલી બ્રીજ નીચે થઈ સારોલી જકાતનાકા થઈ જહાંગીરપુરા ત્રણ રસ્તાથી જઈ શકશે.

અપવાદ : જહાંગીરપુરા ઈસ્કોન મંદિર લાલબાપાની રામમઢી તથા કુરૂક્ષેત્ર મંદિરમાં આવતા જતા વાહનોને તેમજ ફાયરબ્રીગેડ, એમ્બ્યુલન્સ તથા સરકારી આવશ્યક સેવાના વાહનોને જાહેરનામામાંથી મુક્તિ આપવામાં આવે છે.

સદર જાહેરનામાંનો ભંગ કરનાર અથવા ઉલ્લંઘન કરનાર વ્યકિત મુંબઈ પોલીસ અધિનિયમ, સને ૧૯૫૧ની કલમ-૧૩૧ હેઠળ શિક્ષાને પાત્ર થશે.

આજરોજ તારીખ ૨૪મી માહે ડીસેમ્બર, ૨૦૦૩નાં રોજ મારી સહી અને સિક્કો કરી આપવામાં આવેલ છે.

વી. કે. ગુપ્તા
પોલીસ કમિશનર,
સુરત શહેર.

INDEX

BY DISTRICT JUDGE

Read :- 01. Hon'ble High Court letter No. A, 2401/92, dated 27th November, 2003 alongwith notification of even number and date.

02. Hon'ble High Court letter No. A. 1201/2003, dated 26th December, 2003.

ORDER

No. B/4/31/Vgam/Asstt./3408 of 2003.– Mr. C. M. Bhatt, Jt. District Judge, Fast Track Court No. 11, Ahmedabad (Rural), at Ahmedabad, is ordered and directed to hold his sitting for the work of the court of Assistant Judge & Additional sessions Judge, Ahmedabad (Rural), at Viramgam, w.e.f. 1st January, 2004, till further directions.

The Court of the Assistant Judge & Additional Sessions Judge, Ahmedabad (Rural), at Viramgam, shall commence it's functioning on and from 1st January, 2004 fore-noon, hence considering the administrative exigency and convenience it is ordered that the head-quarters of Mr. C. M. Bhatt, Jt. District Judge, Fast Track Court No. 11, Ahmedabad (Rural), at Viramgam, shall be at Viramgam.

Ahmedabad, 29th December, 2003.

M. D. SHAH,
District Judge,
Ahmedabad (Rural).

Notification

No. ADM/2/973/2003- In accordance with Para-625 of Civil Manual, 1960, the District Judge, Navsari is pleased to notify the following Holidays, to be observed in the year, 2004. The District Court, Navsari and all Subordinate Courts to it in the Judicial District of Navsari shall remain closed on these days.

SR. NO. 1	NAME OF THE HOLIDAYS 2	DATE ACCORDING TO GREGORIAN CALENDER 3		DAY 4
1	Makarsankranti	14th January	2004	Wednesday
2	Republic Day	26th January,	2004	Monday
3	Bakri-Id (Id-UL-Aza)	2nd February,	2004	Monday
4	Maha Shivratri	18th February,	2004	Wednesday
5	Muharram	2nd March,	2004	Tuesday
6	Ram Navmi	30th March,	2004	Tuesday
7	Mahavir Jayantee (Janm Kalyanaka)	3rd April,	2004	Saturday
8	Dr. Baba Saheb Ambedkar's Birthday	14th April,	2004	Wednesday
9	Janmashtami	7th September	2004	Tuesday
10	Samvantsari (Chaturthi Paksha)	18th September	2004	Saturday
11	Mahatma Gandhi's Birthday	2nd October	2004	Saturday
12	Dussehra	22th October	2004	Friday
13	Diwali (Extra)	10th November	2004	Wednesday
14	Diwali (Extra)	11th November	2004	Thursday
15	Diwali	12th November	2004	Friday
16	Diwali New Year Day	13th November	2004	Saturday
17	Ramzan-Id (Id-UL-Fitra)	15th November	2004	Monday
18	Diwali (Extra)	16th November	2004	Tuesday
19	Diwali (Extra)	17th November	2004	Wednesday
20	Christmas day	25th December	2004	Saturday

NOTE :- 1. The following days have not been notified as public holiday as they fall ON SUNDAY.

1.	Holi 2nd day (Dhuleti)	7th March,	2004
2.	Independence Day	15th August,	2004
3.	Raksha Bandhan	29th August,	2004
4.	Sardar Vallabhbhai Patel's Birthday	31th October,	2004
5.	Bhai Bij	14th November,	2004

INDEX

NOTE :- 2. If any of the muslim holidays notified above, does not fall on the day notified. the Muslim Government Employees may be granted an Optional holiday on the day on which the holiday is actually observed.

NOTE :- 3. In addition to the holidays notifed above, Government Employees may avail of maximum of any two of the holidays on the festival occassions at their option and irrespective of their religious denomination, out of the list of Optional Holidays declared for the year-2004. Permission for availment of those Optional Holidays should however, be applied for in writing in advance and will normally be granted by the Officer competent to grant Casual leave with the due regard to exigencies of the functioning of the Court & of the office work. This leave of two days taken by Government Employees at their option on the festival of their choice will not be debited to their Casual Leave Account.

Navsari, 24th December, 2003.

R. P. DHOLARIA,
District Judge,
Navsari.

ડિસ્ટ્રિક્ટ જજ દ્વારા

જાહેરનામું

નં. વહીવટી/૨/૯૭૩/૨૦૦૩.- સિવિલ મેન્યુઅલ, ૧૯૬૦ના ફકરા-૬૨૫ અન્વયે મળેલ અધિકારની રૂએ ડિસ્ટ્રિક્ટ જજ, નવસારી, સને ૨૦૦૪ ના વર્ષ માટે આ નીચે દર્શાવેલ રજાના દિવસો તરીકે જાહેર કરે છે. ડિસ્ટ્રિક્ટ કોર્ટ, નવસારી તથા તેના તાબા હેઠળ ની તમામ અદાલતો આ રજાના દિવસો દરમ્યાન બંધ રહેશે.

અ.નં.	તહેવારનું નામ	તારીખ			દિવસ
૧	૨	૩			૪
૧	મકરસંક્રાંતિ	૧૪મી	જાન્યુઆરી,	૨૦૦૪	બુધવાર
૨	પ્રજાસત્તાકદિન	૨૬મી	જાન્યુઆરી,	૨૦૦૪	સોમવાર
૩	બકરી ઈદ (ઈદ-ઉલ-અઝા)	૨જી	ફેબ્રુઆરી,	૨૦૦૪	સોમવાર
૪	મહાશિવરાત્રી	૧૮મી	ફેબ્રુઆરી,	૨૦૦૪	બુધવાર
૫.	મહોરમ	૨જી	માર્ચ,	૨૦૦૪	મંગળવાર
૬.	શ્રીરામનવમી	૩૦મી	માર્ચ,	૨૦૦૪	મંગળવાર
૭	મહાવીર જયંતિ (જન્મ કલ્યાણક)	૩જી	એપ્રિલ,	૨૦૦૪	શનિવાર
૮	ડો. બાબા સાહેબ આંબેડકરનો જન્મદિન	૧૪મી	એપ્રિલ,	૨૦૦૪	બુધવાર
૯	જન્માષ્ટમી	૭મી	સપ્ટેમ્બર,	૨૦૦૪	મંગળવાર
૧૦	સંવત્સરી (ચતુર્થી પક્ષ)	૧૮મી	સપ્ટેમ્બર,	૨૦૦૪	શનિવાર
૧૧	મહાત્મા ગાંધીનો જન્મદિન	૨જી	ઓકટોબર,	૨૦૦૪	શનિવાર
૧૨	દશેરા	૨૨મી	ઓકટોબર,	૨૦૦૪	શુક્રવાર
૧૩	દિવાળી (વધારાની)	૧૦મી	નવેમ્બર,	૨૦૦૪	બુધવાર
૧૪	દિવાળી (વધારાની)	૧૧મી	નવેમ્બર	૨૦૦૪	ગુરૂવાર
૧૫	દિવાળી	૧૨મી	નવેમ્બર,	૨૦૦૪	શુક્રવાર
૧૬	નૂતનવર્ષદિન	૧૩મી	નવેમ્બર,	૨૦૦૪	શનિવાર
૧૭	રમઝાન ઈદ (ઈદ-ઉલ-ફિત્ર)	૧૫મી	નવેમ્બર,	૨૦૦૪	સોમવાર
૧૮	દિવાળી (વધારાની)	૧૬મી	નવેમ્બર,	૨૦૦૪	મંગળવાર
૧૯	દિવાળી (વધારાની)	૧૭મી	નવેમ્બર,	૨૦૦૪	બુધવાર
૨૦	નાતાલ	૨૫મી	ડિસેમ્બર,	૨૦૦૪	શનિવાર

INDEX

નોંધ :- ૧. નીચેની રજાઓ રવિવારે આવતી હોવાથી તે જાહેર રજાના દિવસ તરીકે જાહેર કરેલ નથી.

૧	હોળી બીજો દિવસ (ધૂળેટી)	૭મી માર્ચ, ૨૦૦૪
૨.	સ્વાતંત્ર દિન્.	૧૫મી ઓગસ્ટ, ૨૦૦૪
૩.	રક્ષાબંધન	૨૯મી ઓગસ્ટ, ૨૦૦૪
૪.	સરદાર વલ્લભભાઈ પટેલનો જન્મદિન	૩૧મી ઓકટોબર, ૨૦૦૪
૫.	ભાઈબીજ	૧૪મી નવેમ્બર, ૨૦૦૪

નોંધ :- ૨. ઉપર જાહેર કરેલ મુસ્લીઓની કોઈપણ રજાઓ જાહેર કરેલા દિવસે આવતી ન હોય તો, તે તહેવાર જે દિવસે ખરેખર ઉજવાય તે દિવસે કર્મચારી ગણના મુસ્લીમ કર્મચારીઓને મરજીયાત રજા આપી શકાશે.

૩. ઉપરોક્ત જાહેર કરેલ રજાઓ ઉપરાંત, કર્મચારી પોતાની પસંદગી પ્રમાણે ધાર્મિક સંપ્રદાયના બાધ વિના, સને ૨૦૦૪ ના વર્ષ માટે જાહેર કરવામાં આવેલ મરજીયાત રજા પૈકી, તેમાં જણાવેલ તહેવારના પ્રસંગોએ, વધુમાં વધુ કોઈપણ બે રજા ભોગવી શકશે. આવી મરજીયાત રજા ભોગવવા અંગેની પરવાનગી માટે અગાઉથી લેખિત અરજી કરવી જોઈએ અને સામાન્ય રીતે, પરચુરણ રજા મંજુર કરનાર યોગ્ય અધિકારી, કોર્ટ અને કચેરીનાં કામકાજની અગત્યતા જોઈને પરવાનગી આપશે. કર્મચારી ગણના સભ્યોએ તેમની પસંદગી પ્રમાણેના આ બે તહેવારોની લીધેલી રજા, તેમની પરચુરણ રજાઓના હિસાબમાં ઉધારવામાં આવશે નહિ.

નવસારી, તારીખ ૨૪મી ડીસેમ્બર, ૨૦૦૩.

આર. પી. ઢોલરિયા,
ડિસ્ટ્રિક્ટ જજ,
નવસારી.

Notification

No. ADM/2305 of 2003.- In accordance with para -625 of CIVIL MANUAL, 1960. the DISTRICT JUDGE, KHEDA AT NADIAD, is pleased to notify the following HOLIDAYS to be observed in the YEAR-2004. The District Court, Kheda at Nadiad and all Courts Subordinate to its in the JUDICIAL DISTRICT of KHEDA shall remain closed on these days :-

SR. No. 1	NAME OF THE HOLIDAYS 2	DAY ACCORDING TO 3		DAY GREGORIAN CALENDER 4
1	MAKARSANKRANTI	14TH JANUARY	2004	WEDNESDAY
2	RE-PUBLIC DAY	26TH JANUARY,	2004	MONDAY
3	BAKRI-ID (ID-UL-AZA)	2ND FEBRUARY,	2004	MONDAY
4	MAHA-SUD-PURNIMA (SAKAR VARSHA)	* 6TH FEBRUARY, * (Only for courts at NADIAD Head-Quarter)	2004	FRIDAY
5	MAHA SHIVRATRI	18TH FEBRUARY,	2004	WEDNESDAY
6	MUHARRAM	2ND MARCH,	2004	TUESDAY
7	RAM NAVMI	30TH MARCH,	2004	TUESDAY
8	MAHAVIR JAYANTE (JANMA KALYANAKA)	3RD APRIL,	2004	SATURDAY
9	DR. BABA SAHEB AMBEDKAR'S BIRTHDAY	14TH APRIL,	2004	WEDNESDAY
10	JANMASHTHAMI	7TH SEPTEMBER	2004	TUESDAY
11	SAMVANTSARI (CHATURTHI PAKSHA)	18TH SEPTEMBER	2004	SATURDAY
12	MAHATMA GANDHI'S BIRTHDAY	2ND OCTOBER	2004	SATURDAY
13	DUSSEHRA	22ND OCTOBER	2004	FRIDAY
14	DIWALI (EXTRA)	8TH NOVEMBER	2004	MONDAY
15	DIWALI (EXTRA)	9TH NOVEMBER	2004	TUESDAY
16	DIWALI (EXTRA)	10TH NOVEMBER	2004	WEDNESDAY

INDEX

1	2	3	4
17	DIWALI (EXTRA)	11TH NOVEMBER, 2004	THURSDAY
18	DIWALI	12TH NOVEMBER, 2004	FRIDAY
19	NEW YEAR DAY	13TH NOVEMBER, 2004	SATURDAY
20	RAMZAN-ID (ID-UL-FITRA)	15TH NOVEMBER, 2004	MONDAY
21	CHRISTMAS	25TH DECEMBER, 2004	SATURDAY

NOTE :- 1. The following days have not been notified as PUBLIC HOLIDAYS as they fall ON SUNDAY :

1. HOLI 2ND DAY (DHULETI) 7TH MARCH, 2004
2. INDEPENDENCE DAY 15TH AUGUST, 2004
3. RAKSHA BANDHAN 29TH AUGUST, 2004
4. SARDAR VALLABHBHAI PATEL'S BIRTHDAY 31ST OCTOBER, 2004
5. BHAI BIJ 14TH NOVEMBER, 2004

(2) In addition to the Holidays notified above, Government servants may avail of maximum of any TWO (2) of the holidays on the festival occassions at their option and irrespective of their Religious denomination out of the list of optional Holidays declared vide Government Notification for the Year 2004. Permission for availment of those optional holidays should however, be applied for in writing in advance and will normally be granted by the Officer competent to grant CASUAL LEAVE with due regard to the exigencies of the function of the court and of the Office work. This above of two days taken by Government Servants at their option on the Festival of their choice will not be debited to their CASUAL LEAVE ACCOUNT.

(3) If any of the Muslim Holidays notifed above does not fall on the net used, the Muslim Government Servants may be granted an option holidays on the day on which the holiday is actually observer.

(4) * In the list of the above Holidays, 6th February, 2004 (FRIDAY) has been declared as Holiday on account of MAHA SUD PURNIMA SAKAR VARSHA FAIR celebrated in "SANTRAM MANDIR AT NADIAD". for the Courts established at NADIAD HEAD QUARTER only, and in lieu thereof, the Courts at Nadiad Head-Quarter, 14th February, 2004 (2nd closed saturday) shall be working day.

Kheda at Nadiad, 24th December, 2003.

C. K. RANE,
District judge.
Kheda at Nadiad.

Notification

No. B-8/1/ADM/54/of/2003.–In accordance with the provision contained in para-625 of Civil Manual Volume I, 1960 the District Judge, Mahesana is pleased to notify the following Holidays to be observed in the year, 2004. The District Court and all Courts Subordinate to it in the Judicial District of Mahesana shall remain closed on those days :-

Sr. No. 1	Name of the Holidays 2	Date According to Gregorian Calander 3	Day 4
1	MAKARSANKRANTI	14TH JANUARY, 2004	WEDNESDAY
2	RE-PUBLIC DAY	26TH JANUARY, 2004	MONDAY
3	BAKRI-ID (ID-UL-AZA)	2ND FEBRUARY, 2004	MONDAY
4	MAHA SHIVRATRI	18TH FEBRUARY, 2004	WEDNESDAY
5	MUHARRAM	2ND MARCH, 2004	TUESDAY
6	RAM NAVMI	30TH MARCH, 2004	TUESDAY
7	MAHAVIR JAYANTI (JANMA KALYANAK)	3RD APRIL, 2004	SATURDAY
8	DR. BABA SAHEB AMBEDKAR'S BIRTHDAY	14TH APRIL, 2004	WEDNESDAY

1	2	3	4
9	JANMASHTAMI	7TH SEPTEMBER, 2004	TUESDAY
10	SAMVANTSARI (CHATURTHI PAKSHA)	18TH SEPTEMBER, 2004	SATURDAY
11	MAHATMA GANDHI'S BIRTHDAY	2ND OCTOBER, 2004	SATURDAY
12	DUSSEHRA	22ND OCTOBER, 2004	FRIDAY
13	DIWALI... (EXTRA)	10TH NOVEMBER, 2004	WEDNESDAY
14	DIWALI... (EXTRA)	11TH NOVEMBER, 2004	THURSDAY
15	DIWALI	12TH NOVEMBER, 2004	FRIDAY
16	NEW YEAR DAY	13TH NOVEMBER, 2004	SATURDAY
17	RAMZAN-ID (ID-UL-FITRA)	15TH NOVEMBER, 2004	MONDAY
18	DIWALI... (EXTRA)	16TH NOVEMBER, 2004	TUESDAY
19	DIWALI... (EXTRA)	17TH NOVEMBER, 2004	WEDNESDAY
20	CHRISTMAS DAY	25TH DECEMBER, 2004	SATURDAY

NOTE :- (1) **The following days have not been notified as public holidays as they fall ON SUNDAY :-**

1.	HOLI 2ND DAY (DHULETI)	7TH MARCH, 2004
2.	INDEPENDENCE DAY	15TH AUGUST, 2004
3.	RAKSHA BANDHAN	29TH AUGUST, 2004
4.	SARDAR VALLABHBHAI PATEL'S BIRTHDAY	31ST OCTOBER, 2004
5.	BHAI BIJ	14TH NOVEMBER, 2004

NOTE :- (2) In addition to the Holidays notified above Government Servants may avail of maximum of any two of the holidays on the festival occasions at their option and irrespective or their religious denomination. Out of the list of Optional Holidays declared *vide*, Government Notification GAD / No. GS-2003-24-PHD-102003-2958/GH, dated 5th December, 2003. Permission for availment of those Optional Holidays should however, be applied for in writing in advance and will normally be granted by the officer competent to grant casual leave with the due regard to exigencies of the Court work which should not be affected in any way whatsoever. This leave of two days taken by Government servants at their option on the festival of their choice which is not be debited to their Casual Leave Account.

NOTE :- (3) If any of the Muslim festival notified above, does not fall on the day notified, the Muslim Government servants, who choose the particular holidays may be granted an optional holiday on the day on which the festival actually falls, in lieu of a holiday on the day notified.

Mahesana, 23RD DECEMBER, 2003.

J. G. JOSHI,
District Judge,
Mahesana.

જાહેરનામું

નં.બર બી-૮/૧/વહીવટી/૫૪/૨૦૦૩.- સિવિલ મેન્યુઅલ ભાગ-૧ સને ૧૯૬૦ના ફકરા ૬૨૫ અન્વયે સને-૨૦૦૪ના વર્ષ માટે મહેસાણા ડિસ્ટ્રીકટ જજશ્રી નીચે જણાવેલ જાહેર રજાઓ પાળવાનું જાહેર કરે છે. તે દિવસોએ મહેસાણા જીલ્લાની ડિસ્ટ્રીકટ કોર્ટ અને તેના તાબાની બધી કોર્ટો બંધ રહેશે :-

અ.નં.	રજાનું નામ	ગ્રેગોરીયન કેલેન્ડર પ્રમાણેની તારીખ	દિવસ
૧	૨	૩	૪
૧	મકરસંક્રાંતિ	૧૪મી જાન્યુઆરી, ૨૦૦૪	બુધવાર
૨	પ્રજાસત્તાકદિન	૨૬મી જાન્યુઆરી, ૨૦૦૪	સોમવાર
૩	બકરી ઈદ (ઈદ-ઉલ-અઝા)	૨જી ફેબ્રુઆરી, ૨૦૦૪	સોમવાર
૪	મહાશિવરાત્રી	૧૮મી ફેબ્રુઆરી, ૨૦૦૪	બુધવાર

૧	૨	૩	૪
૫.	મહોરમ	૨જી માર્ચ, ૨૦૦૪	મંગળવાર
૬.	રામનવમી	૩૦મી માર્ચ, ૨૦૦૪	મંગળવાર
૭	મહાવીર જયંતિ (જન્મ કલ્યાણક)	૩જી એપ્રિલ, ૨૦૦૪	શનિવાર
૮	ડૉ. બાબા સાહેબ આંબેડકર જન્મદિન	૧૪મી એપ્રિલ, ૨૦૦૪	બુધવાર
૯	જન્માષ્ટમી	૭મી સપ્ટેમ્બર, ૨૦૦૪	મંગળવાર
૧૦	સંવત્સરી (ચતુર્થી પક્ષ)	૧૮મી સપ્ટેમ્બર, ૨૦૦૪	શનિવાર
૧૧	મહાત્મા ગાંધીનો જન્મદિન	૨જી ઓક્ટોબર, ૨૦૦૪	શનિવાર
૧૨	દશેરા	૨૨મી ઓક્ટોબર, ૨૦૦૪	શુક્રવાર
૧૩	દિવાળી (વધારાની)	૧૦મી નવેમ્બર, ૨૦૦૪	બુધવાર
૧૪	દિવાળી (વધારાની)	૧૧મી નવેમ્બર ૨૦૦૪	ગુરૂવાર
૧૫	દિવાળી	૧૨મી નવેમ્બર, ૨૦૦૪	શુક્રવાર
૧૬	નૂતનવર્ષદિન	૧૩મી નવેમ્બર, ૨૦૦૪	શનિવાર
૧૭	રમઝાન ઈદ (ઈદ-ઉલ-ફિત્ર)	૧૫મી નવેમ્બર, ૨૦૦૪	સોમવાર
૧૮	દિવાળી (વધારાની)	૧૬મી નવેમ્બર, ૨૦૦૪	મંગળવાર
૧૯	દિવાળી (વધારાની)	૧૭મી નવેમ્બર, ૨૦૦૪	બુધવાર
૨૦	નાતાલ	૨૫મી ડિસેમ્બર, ૨૦૦૪	શનિવાર

નોંધ :- (૧) નીચેની રજાઓ રવિવારે આવતી હોવાથી સામાન્ય રજાના દિવસ તરીકે જાહેર કરેલ નથી :-

૧.	હોળી બીજો દિવસ (ધૂળેટી)	૭મી માર્ચ, ૨૦૦૪	રવિવાર
૨.	સ્વાતંત્ર્ય દિન	૧૫મી ઓગસ્ટ, ૨૦૦૪	રવિવાર
૩.	રક્ષાબંધન	૨૯મી ઓગસ્ટ, ૨૦૦૪	રવિવાર
૪.	સરદાર વલ્લભભાઈ પટેલનો જન્મદિન	૩૧મી ઓક્ટોબર, ૨૦૦૪	રવિવાર
૫.	ભાઈબીજ	૧૪મી નવેમ્બર, ૨૦૦૪	રવિવાર

નોંધ :- (૨) ઉપર જાહેર કરેલ રજાઓ ઉપરાંત સરકારી કર્મચારીઓ પોતાની પસંદગી પ્રમાણે ધાર્મિક સંપ્રદાયના બંધન વિના સરકારશ્રીના સામાન્ય વહીવટ વિભાગના તારીખ ૫મી ડિસેમ્બર, ૨૦૦૩ના જાહેરનામા ક્રમાંક : જીએસ-૨૦૦૩-૨૪-પીએચડી-૧૦૨૦૦૩-૨૯૫૮-જીએચમાં જણાવેલ મરજીયાત રજાઓ પૈકી વધુમાં વધુ ૨ (બે) રજાઓ તેમની પસંદગીના તહેવાર નિમિત્તે ભોગવી શકશે. મરજીયાત રજાઓ ભોગવવા અંગેની પરવાનગી માટે અગાઉથી લેખિત અરજી કરવી જોઇએ અને સામાન્ય રીતે પરચુરણ રજા મંજુર કરનાર યોગ્ય અધિકારી કોર્ટના કામકાજની અગત્યતા તથા કોર્ટના કામકાજને અસર ન થાય તે જોઇ પરવાનગી આપી શકશે. સરકારી કર્મચારીઓને તેમની પસંદગી પ્રમાણે ૨ (બે) તહેવારોની લીધેલ રજા પરચુરણ રજા તરીકે ગણવામાં આવશે નહી અને તેમના પરચુરણ રજાઓના હિસાબમાં ઉધારવામાં આવશે નહિ.

નોંધ:- (૩) ઉપર જાહેર કરેલ મુસ્લિમોની કોઇપણ રજાઓ જાહેર કરેલ દિવસે આવતી ન હોય તો તે તહેવાર જે દિવસે ઉજવાય તે દિવસે સરકારશ્રીના મુસ્લિમ કર્મચારીઓને તે મરજીયાત રજા આપી શકાશે.

મહેસાણા, તારીખ ૨૩મી ડિસેમ્બર, ૨૦૦૩.

જે.જી. જોષી,
જિલ્લા ન્યાયાધીશ,
મહેસાણા.

INDEX

Notification

No. 2657 of 2003.–In accordance with the provision contained in para 625 of Civil Manual Volume I, 1960, the District Judge, Panch Mahals, at Godhra is pleased to notify the following Holidays to be observed in the year, 2004. The District Court and all the Subordinate Courts in the Panch Mahals District shall remain closed on these days :-

Sr. No. 1	Name of the Holidays 2	Date According to Gregorian Calander 3	Day 4
1	MAKAR SANKRANTI	14TH JANUARY 2004	WEDNESDAY
2	REPUBLIC DAY	26TH JANUARY, 2004	MONDAY
3	BAKRI-ID (ID-UL-AZA)	2ND FEBRUARY, 2004	MONDAY
4	MAHA SHIVRATRI	18TH FEBRUARY, 2004	WEDNESDAY
5	MUHARRAM	2ND MARCH, 2004	TUESDAY
6	RAM NAVMI	30TH MARCH, 2004	TUESDAY
7	MAHAVIR JAYANTI	3RD APRIL, 2004	SATURDAY
8	DR. BABA SAHEB AMBEDKAR'S BIRTHDAY	14TH APRIL, 2004	WEDNESDAY
9	JANMASHTAMI (KRISHNA JAYANTI)	7TH SEPTEMBER, 2004	TUESDAY
10	SAMVANTSARI (CHATURTHI PAKSHA)	18TH SEPTEMBER, 2004	SATURDAY
11	MAHATMA GANDHI'S BIRTHDAY	2ND OCTOBER, 2004	SATURDAY
12	DUSSEHRA	22ND OCTOBER, 2004	FRIDAY
13	DIWALI (EXTRA)	10TH NOVEMBER, 2004	WEDNESDAY
14	DIWALI (EXTRA)	11TH NOVEMBER, 2004	THURSDAY
15	DIWALI	12TH NOVEMBER, 2004	FRIDAY
16	DIWALI NEW YEAR DAY	13TH NOVEMBER, 2004	SATURDAY
17	RAMZAN-ID (ID-UL-FITRA)	15TH NOVEMBER, 2004	MONDAY
18	DIWALI (EXTRA)	16TH NOVEMBER, 2004	TUESDAY
19	DIWALI (EXTRA)	17TH NOVEMBER, 2004	WEDNESDAY
20	CHRISTMAS DAY	25TH DECEMBER, 2004	SATURDAY

NOTE :- (1)

1.	HOLI SECOND DAY (DHULETI)	7TH MARCH, 2004
2.	INDEPENDENCE DAY	15TH AUGUST, 2004
3.	RAKSHA BANDHAN	29TH AUGUST, 2004
4.	SARDAR VALLABHBHAI PATEL'S BIRTHDAY	31ST OCTOBER, 2004
5.	BHAI BIJ	14TH NOVEMBER, 2004

have not been notified as they fall on SUNDAY.

(2) If any of the Muslim Holidays notified above does not fall on the day notified, the Muslim Government Servants may be granted Optional Holiday on that day.

(3) In addition to the Holidays notified above, Government Servants may avail of maximum of any TWO Optional Holiday on the FESTIVAL OCCASIONS for the the year 2004 at there option and irrespective of their religious, denomination. Permission for availment of those optional holidays should however be applied for in advance and will normally be granted by the office competent to grant casual leave with the due regard to exigencies Government work. This leave of two days taken by Government Servants at their option on the festival of their choice will not be debited in their casual leave account.

Panch Mahals, Godhra 22nd December, 2003.

MS. H. G. PANDYA,
District Judge,
Panch Mahals at Godhra.

INDEX

જાહેરનામું

ક્રમાંક ૨૬૫૭ સને ૨૦૦૩.--સીવીલ મેન્યુઅલ વોલ્યુમ નં. ૧, ૧૯૬૦ના ફકરા નં. ૬૨૫ અન્વયે પંચમહાલ જિલ્લાની તમામ અદાલતોમાં સને-૨૦૦૪ માં નીચેના દિવસો જાહેર રજા તરીકે પાળવામાં આવશે અને તે તમામ દિવસોએ તમામ અદાલતો બંધ રહેશે:-

અ.નં.	જાહેર રજાનું નામ	અંગ્રેજી કેલેન્ડર મુજબ તારીખ	વાર
૧	૨	૩	૪
૧	મકરસંક્રાંતિ	૧૪મી જાન્યુઆરી, ૨૦૦૪	બુધવાર
૨	પ્રજાસત્તાકદિન	૨૬મી જાન્યુઆરી, ૨૦૦૪	સોમવાર
૩	બકરી ઈદ (ઈદ-ઉલ-અઝા)	૨જી ફેબ્રુઆરી, ૨૦૦૪	સોમવાર
૪	મહાશિવરાત્રી	૧૮મી ફેબ્રુઆરી, ૨૦૦૪	બુધવાર
૫.	મહોરમ	૨જી માર્ચ, ૨૦૦૪	મંગળવાર
૬.	રામનવમી	૩૦મી માર્ચ, ૨૦૦૪	મંગળવાર
૭	મહાવીર જયંતિ	૩જી એપ્રિલ, ૨૦૦૪	શુક્રવાર
૮	ડૉ. બાબા સાહેબ આંબેડકરનો જન્મદિન	૧૪મી એપ્રિલ, ૨૦૦૪	બુધવાર
૯	જન્માષ્ટમી (કૃષ્ણ જયંતિ)	૭મી સપ્ટેમ્બર, ૨૦૦૪	મંગળવાર
૧૦	સંવત્સરી (ચતુર્થી પક્ષ)	૧૮મી સપ્ટેમ્બર, ૨૦૦૪	શનિવાર
૧૧	મહાત્મા ગાંધીનો જન્મદિન	૨જી ઓક્ટોબર, ૨૦૦૪	શનિવાર
૧૨	દશેરા	૨૨મી ઓક્ટોબર, ૨૦૦૪	શુક્રવાર
૧૩	દિવાળી (વધારાની)	૧૦મી નવેમ્બર, ૨૦૦૪	બુધવાર
૧૪	દિવાળી (વધારાની)	૧૧મી નવેમ્બર ૨૦૦૪	ગુરૂવાર
૧૫	દિવાળી	૧૨મી નવેમ્બર, ૨૦૦૪	શુક્રવાર
૧૬	દિવાળી - નૂતન વર્ષ દિન	૧૩મી નવેમ્બર, ૨૦૦૪	શનિવાર
૧૭	રમઝાન ઈદ (ઈદ-ઉલ-ફિત્ર)	૧૫મી નવેમ્બર, ૨૦૦૪	સોમવાર
૧૮	દિવાળી (વધારાની)	૧૬મી નવેમ્બર, ૨૦૦૪	મંગળવાર
૧૯	દિવાળી (વધારાની)	૧૭મી નવેમ્બર, ૨૦૦૪	બુધવાર
૨૦	નાતાલ	૨૫મી ડિસેમ્બર, ૨૦૦૪	શનિવાર

નોંધ :- (૧)

૧.	હોળી બીજો દિવસ (ધૂળેટી)	૭મી માર્ચ, ૨૦૦૪	રવિવાર
૨.	પ્રજાસત્તાક દિન	૧૫મી ઓગસ્ટ, ૨૦૦૪	રવિવાર
૩.	રક્ષાબંધન	૨૯મી ઓગસ્ટ, ૨૦૦૪	રવિવાર
૪.	સરદાર વલ્લભભાઈ પટેલનો જન્મદિન	૩૧મી ઓક્ટોબર, ૨૦૦૪	રવિવાર
૫.	ભાઈબીજ	૧૪મી નવેમ્બર, ૨૦૦૪	રવિવાર

રવિવારના દિવસો રવિવારે આવતાં હોવાથી તહેવારોને રજા તરીકે જાહેર કરેલા નથી.

(૨) ઉપર જાહેર કરેલી મુસ્લીમોની કોઇપણ રજાઓ જાહેર કરેલા દિવસે આવતી ન હોય તો તે તહેવાર જે દિવસે ખરેખર ઉજવાય તે દિવસે સરકારના મુસ્લીમ કર્મચારીઓને મરજીયાત રજા આપી શકાશે.

(૩) ઉપર જાહેર કરેલ રજાઓ ઉપરાંત ગુજરાત સરકારે સરકારી કર્મચારીઓને પોતાની પસંદગી પ્રમાણે ધાર્મિક સંપ્રદાયના બાધ વિના ઉપર જણાવેલ તહેવારના પ્રસંગોએ વધુમાં વધુ બે મરજીયાત રજાઓ ભોગવી શકશે. આવી મરજીયાત રજા ભોગવવા અંગેની પરવાનગી માટે અગાઉથી લેખિત અરજી કરવી જોઇએ અને સામાન્ય રીતે પરચુરણ રજા મંજુર કરનાર યોગ્ય અધિકારી સરકારી કામકાજની અગત્યતા જોઈને પરવાનગી આપશે. સરકારના કર્મચારીઓએ તેમની પસંદગી પ્રમાણેના આ બે તહેવારોની લીધેલી રજા તેમના રજાઓના હિસાબમાં ઉધારવામાં આવશે નહિ.

પંચમહાલ, ગોધરા તારીખ ૨૨મી ડીસેમ્બર, ૨૦૦૩.

હિતા ગ. પંડ્યા,
જિલ્લા ન્યાયાધિશ,
પંચમહાલ, ગોધરા.

INDEX

જિલ્લા મેજિસ્ટ્રેટ દ્વારા

વંચાણમાં લીધું :- (૧) મામલતદારશ્રી, વિસનગરના પત્ર નં. મકમ/એમએજી/વશી/૬૫૦/૦૩ તા. ૪-૧૧-૨૦૦૩.

(૨) ફોજદારી કાર્યરીતિ અધિનિયમ, ૧૯૭૩ની કલમ-૧૭૪ (૪)

હુકમ

નંબર એમએજી/વશી/૪૪૯૦ થી ૪૫૪૨/૨૦૦૩.– આમુખ (૧) અન્વયે મામલતદારશ્રી વિસનગરએ તેઓશ્રીની કચેરી ખાતે ફરજ બજાવતા નાયબ મામલતદારશ્રીઓને સી. આર. પી. સી.-૧૭૪ મુજબ આકસ્મિક મોતના કિસ્સામાં ઈન્કવેસ્ટ પંચનામું ભરવાના અધિકારો આપવા વિનંતી કરેલ છે.

આમુખ (૨) અન્વયે સને ૧૯૭૩ના (સને ૧૯૭૪નો બીજો એક્ટ) ફોજદારી કાર્યરીતિ અધિનિયમ, ૧૯૭૩ની કલમ-૧૭૪ (૪) થી મને મળેલ અધિકારની રુએ હું વી. વાય. વ્યાસ, આઈ. એ. એસ., જિલ્લા મેજિસ્ટ્રેટશ્રી મહેસાણા નીચે જણાવેલ એક્ઝીક્યુટીવ મેજિસ્ટ્રેટશ્રી-વ-નાયબ મામલતદારશ્રીને તેમની સામે જણાવેલ વિસ્તાર માટે ફોજદારી કાર્યરીતિ અધિનિયમ, ૧૯૭૩ની કલમ-૧૭૪ ના અધિકાર તેઓ હવાલો સંભાળે ત્યાં સુધીના સમય માટે આપવા હુકમ કરું છું.

અ. નં.	નામ અને હોદ્દો	કાર્યક્ષેત્રનો વિસ્તાર
૧	૨	૩
(૧)	શ્રી કે. આર કાપડીયા નાયબ મામલતદાર (ટ્રેઝરી)	મહેસાણા શહેર અને તાલુકા વિસ્તાર
(૨)	શ્રી દશરથભાઈ બી. પટેલ નાયબ મામલતદાર (પુરવઠા)	મહેસાણા શહેર અને તાલુકા વિસ્તાર
(૩)	કુ. સી. ડી. મોદી, નાયબ મામલતદાર (મ.ભો.યો.)	મહેસાણા શહેર અને તાલુકા વિસ્તાર
(૪)	શ્રી પી. જે. ભાવસાર, નાયબ મામલતદાર (મ.ભો.યો.)	મહેસાણા શહેર અને તાલુકા વિસ્તાર
(૫)	શ્રી કે. પી. શાહ, સર્કલ ઓફિસરશ્રી, જોટાણા	મહેસાણા શહેર અને તાલુકા વિસ્તાર
(૬)	શ્રી એ. ડી. ઠાકોર, સર્કલ ઓફિસરશ્રી, મહેસાણા	મહેસાણા શહેર અને તાલુકા વિસ્તાર
(૭)	શ્રી એસ. આર. રબારી, નાયબ મામલતદાર, ગોઝારીયા	મહેસાણા શહેર અને તાલુકા વિસ્તાર
(૮)	શ્રી એ. બી. પરમાર, નાયબ મામલતદાર (મહેસુલ)	કડી શહેર અને તાલુકા વિસ્તાર
(૯)	શ્રી બી. બી. રાવલ, નાયબ મામલતદાર (પુરવઠા)	કડી શહેર અને તાલુકા વિસ્તાર
(૧૦)	શ્રી પી. એસ. ગોહીલ, નાયબ મામલતદાર (મ.ભો.યો.)	કડી શહેર અને તાલુકા વિસ્તાર
(૧૧)	શ્રી એસ. પી. નાયક, સર્કલ ઓફિસર, મેડા આદરજ	કડી શહેર અને તાલુકા વિસ્તાર
(૧૨)	શ્રી આર. જી. ત્રિવેદી, સર્કલ ઓફિસરશ્રી, કડી	કડી શહેર અને તાલુકા વિસ્તાર
(૧૩)	શ્રી કે. એમ. પટેલ, નાયબ મામલતદાર (મહેસુલ)	બેચરાજી શહેર અને તાલુકા વિસ્તાર
(૧૪)	શ્રી કે. જી. ગઢવી, નાયબ મામલતદાર (પુરવઠા)	બેચરાજી શહેર અને તાલુકા વિસ્તાર
(૧૫)	શ્રી એમ. કે. ચાવડા, નાયબ મામલતદાર	બેચરાજી શહેર અને તાલુકા વિસ્તાર
(૧૬)	શ્રી જી. એસ. પટેલ, સર્કલ ઓફિસર, બેચરાજી	બેચરાજી શહેર અને તાલુકા વિસ્તાર
(૧૭)	શ્રી આર. કે. પ્રજાપતિ, નાયબ મામલતદાર (મહેસુલ)	વિસનગર શહેર અને તાલુકા વિસ્તાર
(૧૮)	શ્રી વી. એચ. પટેલ, નાયબ મામલતદાર (પુરવઠા)	વિસનગર શહેર અને તાલુકા વિસ્તાર
(૧૯)	શ્રી પી. એલ. રાઠોડ, નાયબ મામલતદાર (મ.ભો.યો.)	વિસનગર શહેર અને તાલુકા વિસ્તાર
(૨૦)	શ્રી બી. એસ. પ્રજાપતિ, નાયબ મામલતદાર (મ.ભો.યો.)	વિસનગર શહેર અને તાલુકા વિસ્તાર
(૨૧)	શ્રી ડી. ડી. પંડ્યા, સર્કલ ઓફિસર, વિસનગર	વિસનગર શહેર અને તાલુકા વિસ્તાર
(૨૨)	શ્રી આર. બી. બલસારા, નાયબ મામલતદાર (મહેસુલ)	વિજાપુર શહેર અને તાલુકા વિસ્તાર
(૨૩)	શ્રી એસ. એમ. સોલંકી, નાયબ મામલતદાર (પુરવઠા)	વિજાપુર શહેર અને તાલુકા વિસ્તાર
(૨૪)	શ્રી બી. કે. સથવારા, સર્કલ ઓફિસર, વિજાપુર	વિજાપુર શહેર અને તાલુકા વિસ્તાર
(૨૫)	શ્રી જે. એન. પટેલ, નાયબ મામલતદાર (મ.ભો.યો.)	વિજાપુર શહેર અને તાલુકા વિસ્તાર
(૨૬)	શ્રી એન. એચ. ગઢવી, નાયબ મામલતદાર (મ.ભો.યો.)	વિજાપુર શહેર અને તાલુકા વિસ્તાર
(૨૭)	શ્રી સી. એચ. પણદા, નાયબ મામલતદાર (મહેસુલ)	ખેરાલું શહેર અને તાલુકા વિસ્તાર
(૨૮)	શ્રી બી. એમ. ચૌધરી, નાયબ મામલતદાર (મ.ભો.યો.)	ખેરાલું શહેર અને તાલુકા વિસ્તાર
(૨૯)	શ્રી એન. સી. ચૌહાણ, નાયબ મામલતદાર (પુરવઠા)	ખેરાલું શહેર અને તાલુકા વિસ્તાર
(૩૦)	શ્રીમતિ આર. બી. પટેલ, નાયબ મામલતદાર (મ.ભો.યો.)	ખેરાલું શહેર અને તાલુકા વિસ્તાર
(૩૧)	શ્રી કે. પી. પટેલ, સર્કલ ઓફિસર, ખેરાલું	ખેરાલું શહેર અને તાલુકા વિસ્તાર
(૩૨)	શ્રી રસીક આર. ઓઝા, નાયબ મામલતદાર (મહેસુલ)	સતલાસણા ગ્રામ્ય અને તાલુકા વિસ્તાર
(૩૩)	શ્રી આર. સી. ઠાકોર, નાયબ મામલતદાર (પુરવઠા)	સતલાસણા ગ્રામ્ય અને તાલુકા વિસ્તાર

અ. નં.	નામ અને હોદ્દો	કાર્યક્ષેત્રનો વિસ્તાર
૧	૨	૩
(૩૪)	શ્રી એલ. એમ. અસારી, સર્કલ ઓફિસર, સતલાસણા	સતલાસણા ગ્રામ્ય અને તાલુકા વિસ્તાર
(૩૫)	શ્રી એ. એમ. પટેલ, નાયબ મામલતદાર	ઉંઝા શહેર અને તાલુકા વિસ્તાર
(૩૬)	શ્રી ટી. એન. રબારી, નાયબ મામલતદાર (પુરવઠા)	ઉંઝા શહેર અને તાલુકા વિસ્તાર
(૩૭)	શ્રી ડી. જે. યોગી, સર્કલ ઓફિસર, ઉંઝા	ઉંઝા શહેર અને તાલુકા વિસ્તાર
(૩૮)	શ્રી આર. એ. મોદી, નાયબ મામલતદાર (મહેસુલ)	વડનગર શહેર અને તાલુકા વિસ્તાર
(૩૯)	શ્રી પી. વી. ચૌધરી, નાયબ મામલતદાર (પુરવઠા)	વડનગર શહેર અને તાલુકા વિસ્તાર
(૪૦)	શ્રી આઈ. એન. મનસુરી, નાયબ મામલતદાર	વડનગર શહેર અને તાલુકા વિસ્તાર
(૪૧)	શ્રી આર. એમ. સુવેરા, સર્કલ ઓફિસર, વડનગર	વડનગર શહેર અને તાલુકા વિસ્તાર

મહેસાણા, તારીખ ૨૩મી ડીસેમ્બર, ૨૦૦૩.

વી. વાય. વ્યાસ,
જિલ્લા મેજિસ્ટ્રેટ, મહેસાણા.

અધિક જિલ્લા મેજિસ્ટ્રેટ દ્વારા

જાહેરનામું

મુંબઈ પોલીસ અધિનિયમ, ૧૯૫૧ ની કલમ-૩૭ (૧) અન્વયે કાઢેલ.

નંબર ડીસીબી/એમએજી/બીપીએ/રજી. ૨૨/૨૦૦૩.–મુંબઈ પોલીસ અધિનિયમ, ૧૯૫૧ (સને ૧૯૫૧નાં ૨૨માં) અધિનિયમની કલમ–૩૭-(૧) પ્રમાણે મને મળેલ સત્તાની રૂએ હું જે. બી. પટેલ, અધિક જિલ્લા મેજિસ્ટ્રેટ, નવસારી તારીખ ૧લી જાન્યુઆરી, ૨૦૦૪ નાં રોજ ખ્રિસ્તી નૂતન વર્ષ દિન તથા પ્રવર્તમાન પરિસ્થિતિને લક્ષમાં રાખી નવસારી જિલ્લામાં સમગ્ર વિસ્તારમાં કોઈપણ વ્યકિતઓએ જાહેર શાંતિ અને સલામતિ તથા કાયદો વ્યવસ્થાની પરિસ્થિતિ જાળવવા સારૂ જરૂરી જણાતાં ફરમાવું છું કે, તારીખ ૩૦મી ડીસેમ્બર, ૨૦૦૩થી તારીખ ૮મી જાન્યુઆરી, ૨૦૦૪ સુધી (બંને દિવસો સુદ્ધા) ના સમય માટે નીચે જણાવેલા કૃત્યો કરવા ઉપર પ્રતિબંધ ફરમાવું છું.

કૃત્યો :–

(ક) શસ્ત્રો, દંડા, તલવાર, ભાલા, સોટા, બંદુક, ચપ્પુ, છરા, લાકડી અથવા શારીરિક હિંસા પહોંચાડવામાં ઉપયોગ થઈ શકે તેવી બીજી કોઈ ચીજો લઈ જવાની મનાઈ,

(ખ) પથ્થરો અથવા બીજા શસ્ત્રો અથવા સાધનો સાથે લઈ જવાની એકઠા કરવાની તથા તૈયાર કરવાની,

(ગ) કોઈપણ સ્ફોટક પદાર્થ લઈ જવાની મનાઈ,

(ઘ) કોઈપણ સરઘસમાં જલતી અથવા પેટાવેલી મશાલ લઈ જવાની,

(ચ) વ્યક્તિઓ અથવા તેના શબ અથવા આકૃતિઓ અથવા પૂતળા દેખાડવાની,

(છ) લોકોને બુમ પાડવાની, ગીતો ગાવાની તથા વાદ્ય વગાડવાની, અપમાન કરવાના ઈરાદાથી બિભત્સ સુત્રો પોકારવાની અશ્લીલ ગીતો ગાવાની અથવા ટોળામાં ફરવાની,

(જ) જેનાથી સુરૂચિ અથવા નિતિનો ભંગ થાય તેવું ભાષણ કરવાની તેવા હાવભાવ કરવાની તેવી ચેષ્ટા કરવાની તથા ચિત્રો, પત્રિકા પ્લેકાર્ડો અથવા બીજા કોઈપણ પદાર્થ અથવા વસ્તુ તૈયાર કરવા બનાવવા તેનો ફેલાવો કરવાની,

આ હુકમ ખંડ (ક) થી (ઝ) નીચેની વ્યક્તિઓને લાગુ પડશે નહિ.

(૧) સરકારી નોકરીમાં કે કામ કરતી વ્યકિતઓ કે જેને તેનો ઉપરી અધિકારીએ પોતાની ફરજના ભાગ રૂપે સોંપ્યા બદલ આવું કોઈપણ હથિયાર લઈ જવાનું હોય અથવા એવું કોઈપણ હથિયાર લઈ જવાની ફરજ હોય.

(૨) જિલ્લા પોલીસ અધિકારીશ્રી, નવસારી અથવા તેણે અધિકૃત કરેલા હોઈ, પોલીસ અધિકારીએ જેને શારિરીક અશક્તિને કારણે અથવા લાઠી લઈ જવાની પરવાનગી આપી હોય તેવી વ્યક્તિ.

(૩) જિલ્લા મેજિસ્ટ્રેટશ્રી, આ અર્થે ખાસ અધિકૃત કરે તેવી બીજી વ્યકિતઓ.

આ જાહેરનામાંના કોઈપણ ખંડનો ભંગ અથવા ઉલ્લંઘન કરનારને સને ૧૯૫૧નાં મુંબઈ પોલીસ અધિનિયમ-૧૯૫૧ના ૨૨માં કાયદાની કલમ-૧૩૫ (૧) મુજબ ઓછામાં ઓછી ચાર માસની અને વધુમાં વધુ એક વર્ષ સુધીની કેદની સજા થશે. અને દંડની પણ સજા થશે.

આજ રોજ તારીખ ૩૦મી ડીસેમ્બર, ૨૦૦૩નાં રોજ મારી સહી કરી મુદ્રા કરી છે.

જે. બી. પટેલ,
અધિક જિલ્લા મેજિસ્ટ્રેટ,
નવસારી.

INDEX

જિલ્લા રજિસ્ટ્રાર દ્વારા

પરવાનો

જા.નં. વખર/૦૧/ચ-૨/૯૯૦/૧૫૩૯૮/૨૦૦૩.-સને ૧૯૫૯ના મુંબઈ વખારધારાના અધિનિયમ સને ૧૯૬૦ના મુંબઈ વખાર ધારાના કાનુન અન્વયે ધી સેન્ટ્રલ વેર હાઉસ કોર્પોરેશન વખાર દ્વારા, સેન્ટ્રલ વેરહાઉસ, ઈસનપુર વખાર મંડળી જેને હવે પરવાનેદાર તરીકે ઓળખાશે. રૂા. ૯૦૦/- (અંકે રૂપિયા નવસો પૂરા)નું લવાજમ લાયસન્સથી ભરેલ હોવાથી વખારદાર આવેલ વખારના સ્થળે હવે પછી વખાર તરીકે ઓળખાશે. વખારદાર તરીકે ધંધા ચલાવવાને કાનુન પાંચ અન્વયે નીચે જણાવેલ શરતોને અને ઉપરોક્ત વખારના કાયદા કાનુની જોગવાઈઓ આધિન પરવાનો આપવામાં આવે છે.

(૧) સદર પરવાનો ૩૦મી સપ્ટેમ્બર ૨૦૦૪ સુધીની મુદતનો છે.

(૨) પરવાનદાર ઉપરોક્ત વખાર સિવાયના અન્ય સ્થળે વખાર તરીકેનો ધંધો કરી શકશે નહીં.

(૩) પરવાનેદાર આ સાથેના નિયત કરેલા દરોથી માલ સંગ્રહ માટે લઈ શકશે નહીં.

(૪) આ પરવાનો તબદીલ થઈ શકશે નહીં.

(૫) નિયત કરેલા અધિકારીની મંજુરી સિવાય મુંબઈ વખારધારાના કાનુન નં. ૧૭ થી નક્કી થયેલ દરોનો અનુસુચિમાં કોઈ જાતના ફેરફાર યા સુધારો થઈ શકશે નહીં.

(૬) સને ૧૯૫૯ના મુંબઈ વખારોના અધિનિયમ કલમ-૮ અને કલમ-૯ અનુસાર સદર પરવાનો પાછો ખેંચવાનો કામચાલાઉ રદ્દ કરવાને પાત્ર છે.

(૭) પરવાનો પાછો ખેચવામાં આવે યા કામચલાઉ રદ્દ કરવામાં આવે ત્યારે પરવાનેદાર તેના કબજામાં રહેલ વગર વપરાયેલી રસીદોનો કબજો વિહીત કરેલ અધિકારીને સોંપવાનો રહેશે.

અમદાવાદ, તારીખ ૨૩મી ડીસેમ્બર, ૨૦૦૩.

અવાચ્ય
જિલ્લા સહકારી મંડળીઓ,
(શહેર) અમદાવાદ.

વંચાણે લીધા :

(૧) આ કાર્યાલયના વચગાળાના આદેશ જા. નં. સેન ઉખસ/ફડચ/૦૧/ખ-૨/૩૩૬ થી ૩૪૦, તા. ૨૯-૯-૨૦૦૩ થી મંડળીને ફડચામાં લઈ જવાનો અપાયેલ આદેશ.

(૨) સને ૧૯૬૧ના ગુજરાત સહકારી મંડળીઓના કાયદાની કલમ-૧૦૭ (૩)ની જોગવાઈઓ.

(૩) કૃષિ અને સહકાર વિભાગના તા. ૩૦-૫-૨૦૦૧ના જાહેરનામાં નં. જી.એચ.કે.એચ./૪૧/૦૧/સીડીઈ/૧૦૯૭/૧૫૩/કે થી મળેલ સત્તા.

અંતિમ આદેશ

ક્રમાંક સેન ઉખસ/ફડચ/૦૧/ખ-૨/ફ.-૧૫૩૧૫/૮૫૭ થી૮૬૨.- ધી દિગસ પછાત વર્ગની કો.ઓ. હાઉસીંગ સોસાયટી લી. મુકામ દિગસ તાલુકો હાંસોટ, જિ. ભરૂચને અત્રેની કચેરીના વચગાળાના આદેશ જા. નં. ફડચ/૦૧/ખ-૨/૩૩૬ થી ૩૪૦, તા. ૨૯-૯-૦૩થી સદરહુ મંડળીને ફડચામાં લઈ જવાનો આદેશ આપવામાં આવેલ હતો. જેને આથી ગુજરાત સહકારી મંડળીઓના કાયદાની કલમ-૧૦૭ (૩) હેઠળ બહાલી આપતાં સદર મંડળીને ફડચામાં લઈ જવાનો અંતિમ આદેશ હુકમ આપવામાં આવે છે. અને આ અંગે સદર મંડળીના ફડચા અધિકારી તરીકે શ્રી ટી. એમ. પટેલ, ઓડીટર સ. મં. અંક્લેશ્વરની નિમણૂંક ફડચા અધિકારી તરીકે કરવામાં આવે છે. અને નિમાયેલા ફડચા અધિકારીએ ફડચાની કામગીરી આ આદેશની તારીખથી ત્રણ વર્ષમાં પૂરી કરવાની રહેશે.

ભરૂચ, તારીખ ૧૦મી ડીસેમ્બર, ૨૦૦૩.

વંચાણે લીધા :

(૧) આ કાર્યાલયના વચગાળાના આદેશ જા. નં. સેન ઉખસ/ફડચ/૦૧/ખ-૨/૩૪૧ થી ૩૪૫, તા. ૨૯-૯-૨૦૦૩ થી મંડળીને ફડચામાં લઈ જવાનો અપાયેલ આદેશ.

(૨) સને ૧૯૬૧ના ગુજરાત સહકારી મંડળીઓના કાયદાની કલમ-૧૦૭ (૩)ની જોગવાઈઓ.

(૩) કૃષિ અને સહકાર વિભાગના તા. ૩૦-૫-૨૦૦૧નાં જાહેરનામાં નં. જી.એચ.કે.એચ./૪૧/૦૧/સીડીઈ/૧૦૯૭/૧૫૩/કે થી મળેલ સત્તા.

અંતિમ આદેશ

ક્રમાંક સેન/ઉખસ/ફડચ/૦૧/ખ-૨/ફ.-૧૫૩૧૬/૮૬૩થી૮૬૮.- ધી શેરાગૃપ કો.ઓ. કેટલ વીડીંગ સ. મં. લી. મુકામ શેરા તાલુકો હાંસોટ, જિ. ભરૂચને અત્રેની કચેરીના વચગાળાના આદેશ જા. નં. ફડચ/૦૧/ખ-૨/૩૪૧ થી ૩૪૫, તા. ૨૯-૯-૦૩થી સદરહુ મંડળીને ફડચામાં લઈ જવાનો આદેશ આપવામાં આવેલ હતો. જેને આથી ગુજરાત સહકારી મંડળીઓના કાયદાની કલમ-૧૦૭ (૩) હેઠળ બહાલી આપતાં સદર મંડળીને ફડચામાં લઈ જવાનો અંતિમ આદેશ હુકમ આપવામાં આવે છે. અને આ અંગે સદર મંડળીના ફડચા અધિકારી તરીકે શ્રી ટી. એમ. પટેલ, ઓડીટર સ. મં. અંક્લેશ્વરની નિમણૂંક ફડચા અધિકારી તરીકે કરવામાં આવે છે. અને નિમાયેલા ફડચા અધિકારીએ ફડચાની કામગીરી આ આદેશની તારીખથી ત્રણ વર્ષમાં પૂરી કરવાની રહેશે.

ભરૂચ, તારીખ ૧૦મી ડીસેમ્બર, ૨૦૦૩.

વંચાણે લીધા :

(૧) આ કાર્યાલયના વચગાળાના આદેશ જા. નં. સેન ઉખસ/ફડચ/૦૧/ખ-૨/૩૫૧ થી ૩૫૫, તા. ૨૯-૯-૨૦૦૩ થી મંડળીને ફડચામાં લઈ જવાનો અપાયેલ આદેશ.

(૨) સને ૧૯૬૧ના ગુજરાત સહકારી મંડળીઓના કાયદાની કલમ-૧૦૭ (૩)ની જોગવાઈઓ.

(૩) કૃષિ અને સહકાર વિભાગના તા. ૩૦-૫-૨૦૦૧ના જાહેરનામાં નં. જી.એચ.કે.એચ./૪૧/૦૧/સીડીઈ/૧૦૯૭/૧૫૩/કે થી મળેલ સત્તા.

અંતિમ આદેશ

ક્રમાંક સેન ઉખસ/ફડચ/૦૧/ખ-૨/ફ.-૧૫૩૧૭/૮૬૯ થી૮૭૪.- ધી ધમરાડ પછાત વર્ગની કો.ઓ. હાઉસીંગ સોસાયટી લી. મુકામ ધમરાડ

તાલુકો હાંસોટ, જિ. ભરૂચને અત્રેની કચેરીના વચગાળાના આદેશ જા. નં. ફડચ/૦૧/ખ-૨/૩૫૧ થી ૩૫૫, તા. ૨૯-૯-૦૩થી સદરહુ મંડળીને ફડચામાં લઈ જવાનો આદેશ આપવામાં આવેલ હતો. જેને આથી ગુજરાત સહકારી મંડળીઓના કાયદાની કલમ-૧૦૭ (૩) હેઠળ બહાલી આપતાં સદર મંડળીને ફડચામાં લઈ જવાનો અંતિમ આદેશ હુકમ આપવામાં આવે છે. અને આ અંગે સદર મંડળીના ફડચા અધિકારી તરીકે શ્રી ટી. એમ. પટેલ, ઓડીટર સ. મં. અંક્લેશ્વરની નિમણૂંક ફડચા અધિકારી તરીકે કરવામાં આવે છે. અને નિમાયેલા ફડચા અધિકારીએ ફડચાની કામગીરી આ આદેશની તારીખથી ત્રણ વર્ષમાં પૂરી કરવાની રહેશે.

ભરૂચ, તારીખ ૧૦મી ડીસેમ્બર, ૨૦૦૩.

વંચાણે લીધા :

(૧) આ કાર્યાલયના વચગાળાના આદેશ જા. નં. સેન ઉખસ/ફડચ/૦૧/ખ-૨/૩૬૧ થી ૩૬૫, તા. ૨૯-૯-૨૦૦૩ થી મંડળીને ફડચામાં લઈ જવાનો અપાયેલ આદેશ.

(૨) સને ૧૯૬૧ના ગુજરાત સહકારી મંડળીઓના કાયદાની કલમ-૧૦૭ (૩)ની જોગવાઈઓ.

(૩) કૃષિ અને સહકાર વિભાગના તા. ૩૦-૫-૨૦૦૧ના જાહેરનામાં નં. જી.એચ.કે.એચ./૪૧/૦૧/સીડીઈ/૧૦૯૭/૧૫૩/કે થી મળેલ સત્તા.

અંતિમ આદેશ

ક્રમાંક સેન ઉખસ/ફડચ/૦૧/ખ-૨/ફ.-૧૫૩૧૯/૮૮૧ થી૮૮૬.- ધી શ્રી રામ સામુદાયિક પછાત વર્ગની સહ. ખેતી મંડળી લી. મુકામ ધંતુરીયા તાલુકો અંક્લેશ્વર, જિ. ભરૂચને અત્રેની કચેરીના વચગાળાના આદેશ જા. નં. ફડચ/૦૧/ખ-૨/૩૬૧ થી ૩૬૫, તા. ૨૯-૯-૦૩થી સદરહુ મંડળીને ફડચામાં લઈ જવાનો આદેશ આપવામાં આવેલ હતો. જેને આથી ગુજરાત સહકારી મંડળીઓના કાયદાની કલમ-૧૦૭ (૩) હેઠળ બહાલી આપતાં સદર મંડળીને ફડચામાં લઈ જવાનો અંતિમ આદેશ હુકમ આપવામાં આવે છે. અને આ અંગે સદર મંડળીના ફડચા અધિકારી તરીકે શ્રી ટી. એમ. પટેલ, ઓડીટર સ. મં. અંક્લેશ્વરની નિમણૂંક ફડચા અધિકારી તરીકે કરવામાં આવે છે. અને નિમાયેલા ફડચા અધિકારીએ ફડચાની કામગીરી આ આદેશની તારીખથી ત્રણ વર્ષમાં પૂરી કરવાની રહેશે.

ભરૂચ, તારીખ ૧૦મી ડીસેમ્બર, ૨૦૦૩.

વંચાણે લીધા :

(૧) આ કાર્યાલયના વચગાળાના આદેશ જા. નં. સેન ઉખસ/ફડચ/૦૧/ખ-૨/૪૦૬ થી ૪૧૦, તા. ૨૯-૯-૨૦૦૩ થી મંડળીને ફડચામાં લઈ જવાનો અપાયેલ આદેશ.

(૨) સને ૧૯૬૧ના ગુજરાત સહકારી મંડળીઓના કાયદાની કલમ-૧૦૭ (૩)ની જોગવાઈઓ.

(૩) કૃષિ અને સહકાર વિભાગના તા. ૩૦-૫-૨૦૦૧ના જાહેરનામાં નં. જી.એચ.કે.એચ./૪૧/૦૧/સીડીઈ/૧૦૯૭/૧૫૩/કે થી મળેલ સત્તા.

અંતિમ આદેશ

ક્રમાંક સેન ઉખસ/ફડચ/૦૧/ખ-૨/ફ.-૧૫૩૨૦/૮૮૭ થી૮૯૨.- ધી અંક્લેશ્વર કડીયા-સુથાર-મજુર કામદાર સહ. મંડળી લી. મુકામ અંક્લેશ્વર, તાલુકો અંક્લેશ્વર, જિ. ભરૂચને અત્રેની કચેરીના વચગાળાના આદેશ જા. નં. ફડચ/૦૧/ખ-૨/૪૦૬ થી ૪૧૦, તા. ૨૯-૯-૦૩થી સદરહુ મંડળીને ફડચામાં લઈ જવાનો આદેશ આપવામાં આવેલ હતો. જેને આથી ગુજરાત સહકારી મંડળીઓના કાયદાની કલમ-૧૦૭ (૩) હેઠળ બહાલી આપતાં સદર મંડળીને ફડચામાં લઈ જવાનો અંતિમ આદેશ હુકમ આપવામાં આવે છે. અને આ અંગે સદર મંડળીના ફડચા અધિકારી તરીકે શ્રી ટી. એમ. પટેલ, ઓડીટર સ. મં. અંક્લેશ્વરની નિમણૂંક ફડચા અધિકારી તરીકે કરવામાં આવે છે. અને નિમાયેલા ફડચા અધિકારીએ ફડચાની કામગીરી આ આદેશની તારીખથી ત્રણ વર્ષમાં પૂરી કરવાની રહેશે.

ભરૂચ, તારીખ ૧૦મી ડીસેમ્બર, ૨૦૦૩.

વંચાણે લીધા :

(૧) આ કાર્યાલયના વચગાળાના આદેશ જા. નં. સેન ઉખસ/ફડચ/૦૧/ખ-૨/૪૩૧ થી ૪૩૫, તા. ૨૯-૯-૨૦૦૩ થી મંડળીને ફડચામાં લઈ જવાનો અપાયેલ આદેશ.

(૨) સને ૧૯૬૧ના ગુજરાત સહકારી મંડળીઓના કાયદાની કલમ-૧૦૭ (૩)ની જોગવાઈઓ.

(૩) કૃષિ અને સહકાર વિભાગના તા. ૩૦-૫-૨૦૦૧ના જાહેરનામાં નં. જી.એચ.કે.એચ./૪૧/૦૧/સીડીઈ/૧૦૯૭/૧૫૩/કે થી મળેલ સત્તા.

અંતિમ આદેશ

ક્રમાંક સેન ઉખસ/ફડચ/૦૧/ખ-૨/ફ.-૧૫૩૨૧/૮૯૩ થી૮૯૮.- ધી જય ભારત ટ્રાવેલ્સ સહકારી મંડળી લી. મુકામ અંક્લેશ્વર, તાલુકો અંક્લેશ્વર, જિ. ભરૂચને અત્રેની કચેરીના વચગાળાના આદેશ જા. નં. ફડચ/૦૧/ખ-૨/૪૩૧ થી ૪૩૫, તા. ૨૯-૯-૦૩થી સદરહુ મંડળીને ફડચામાં લઈ જવાનો આદેશ આપવામાં આવેલ હતો. જેને આથી ગુજરાત સહકારી મંડળીઓના કાયદાની કલમ-૧૦૭ (૩) હેઠળ બહાલી આપતાં સદર મંડળીને ફડચામાં લઈ જવાનો અંતિમ આદેશ હુકમ આપવામાં આવે છે. અને આ અંગે સદર મંડળીના ફડચા અધિકારી તરીકે શ્રી ટી. એમ. પટેલ, ઓડીટર સ. મં. અંક્લેશ્વરની નિમણૂંક ફડચા અધિકારી તરીકે કરવામાં આવે છે. અને નિમાયેલા ફડચા અધિકારીએ ફડચાની કામગીરી આ આદેશની તારીખથી ત્રણ વર્ષમાં પૂરી કરવાની રહેશે.

ભરૂચ, તારીખ ૧૦મી ડીસેમ્બર, ૨૦૦૩.

વંચાણે લીધા :

(૧) આ કાર્યાલયના વચગાળાના આદેશ જા. નં. સેન ઉખસ/ફડચ/૦૧/ખ-૨/૪૩૬ થી ૪૪૦, તા. ૨૯-૯-૨૦૦૩ થી મંડળીને ફડચામાં લઈ જવાનો અપાયેલ આદેશ.

(૨) સને ૧૯૬૧ના ગુજરાત સહકારી મંડળીઓના કાયદાની કલમ-૧૦૭ (૩)ની જોગવાઈઓ.

(૩) કૃષિ અને સહકાર વિભાગના તા. ૩૦-૫-૨૦૦૧ના જાહેરનામાં નં. જી.એચ.કે.એચ./૪૧/૦૧/સીડીઈ/૧૦૯૭/૧૫૩/કે થી મળેલ સત્તા.

અંતિમ આદેશ

ક્રમાંક સેન ઉખસ/ફડચ/૦૧/ખ-૨/ફ.-૧૫૩૨૨/૮૯૯ થી૯૦૪.- ધી અંક્લેશ્વર ટ્રક ઓનર્સ સહકારી મંડળી લી. મુકામ અંક્લેશ્વર, તાલુકો અંક્લેશ્વર, જિ. ભરૂચને અત્રેની કચેરીના વચગાળાના આદેશ જા. નં. ફડચ/૦૧/ખ-૨/૪૩૬ થી ૪૪૦, તા. ૨૯-૯-૦૩થી સદરહુ મંડળીને ફડચામાં લઈ જવાનો આદેશ આપવામાં આવેલ હતો. જેને આથી ગુજરાત સહકારી મંડળીઓના કાયદાની કલમ-૧૦૭ (૩) હેઠળ બહાલી આપતાં સદર મંડળીને ફડચામાં લઈ જવાનો અંતિમ આદેશ હુકમ આપવામાં આવે છે. અને આ અંગે સદર મંડળીના ફડચા અધિકારી તરીકે શ્રી ટી. એમ. પટેલ, ઓડીટર સ. મં. અંક્લેશ્વરની નિમણૂંક ફડચા અધિકારી તરીકે કરવામાં આવે છે. અને નિમાયેલા ફડચા અધિકારીએ ફડચાની કામગીરી આ આદેશની તારીખથી ત્રણ વર્ષમાં પૂરી કરવાની રહેશે.

ભરૂચ, તારીખ ૧૦મી ડીસેમ્બર, ૨૦૦૩.

વંચાણે લીધા :

(૧) આ કાર્યાલયના વચગાળાના આદેશ જા. નં. સેન ઉખસ/ફડચ/૦૧/ખ-૨/૪૪૧ થી ૪૪૫, તા. ૨૯-૯-૨૦૦૩ થી મંડળીને ફડચામાં લઈ જવાનો અપાયેલ આદેશ.

(૨) સને ૧૯૬૧ના ગુજરાત સહકારી મંડળીઓના કાયદાની કલમ-૧૦૭ (૩)ની જોગવાઈઓ.

(૩) કૃષિ અને સહકાર વિભાગના તા. ૩૦-૫-૨૦૦૧ના જાહેરનામાં નં. જી.એચ.કે.એચ./૪૧/૦૧/સીડીઈ/૧૦૯૭/૧૫૩/કે થી મળેલ સત્તા.

અંતિમ આદેશ

ક્રમાંક સેન ઉખસ/ફડચ/૦૧/ખ-૨/ફ.-૧૫૩૨૩/૯૦૫ થી ૯૧૦.- ધી એન્ટીક એન્ડ કેમીકલ્સ લી. કર્મચારી ગ્રાહક ધીરાણ સહકારી મંડળી લી. મુકામ અંક્લેશ્વર, તાલુકો અંક્લેશ્વર, જિ. ભરૂચને અત્રેની કચેરીના વચગાળાના આદેશ જા. નં. ફડચ/૦૧/ખ-૨/૪૪૧ થી ૪૪૫, તા. ૨૯-૯-૦૩થી સદરહુ મંડળીને ફડચામાં લઈ જવાનો આદેશ આપવામાં આવેલ હતો. જેને આથી ગુજરાત સહકારી મંડળીઓના કાયદાની કલમ-૧૦૭ (૩) હેઠળ બહાલી આપતાં સદર મંડળીને ફડચામાં લઈ જવાનો અંતિમ આદેશ હુકમ આપવામાં આવે છે. અને આ અંગે સદર મંડળીના ફડચા અધિકારી તરીકે શ્રી ટી. એમ. પટેલ, ઓડીટર સ. મં. અંક્લેશ્વરની નિમણૂંક ફડચા અધિકારી તરીકે કરવામાં આવે છે. અને નિમાયેલા ફડચા અધિકારીએ ફડચાની કામગીરી આ આદેશની તારીખથી ત્રણ વર્ષમાં પૂરી કરવાની રહેશે.

ભરૂચ, તારીખ ૧૦મી ડીસેમ્બર, ૨૦૦૩.

વંચાણે લીધા :

(૧) આ કાર્યાલયના વચગાળાના આદેશ જા. નં. સેન ઉખસ/ફડચ/૦૧/ખ-૨/૩૮૬ થી ૩૯૦, તા. ૨૯-૯-૨૦૦૩ થી મંડળીને ફડચામાં લઈ જવાનો અપાયેલ આદેશ.

(૨) સને ૧૯૬૧ના ગુજરાત સહકારી મંડળીઓના કાયદાની કલમ-૧૦૭ (૩)ની જોગવાઈઓ.

(૩) કૃષિ અને સહકાર વિભાગના તા. ૩૦-૫-૨૦૦૧ના જાહેરનામાં નં. જી.એચ.કે.એચ./૪૧/૦૧/સીડીઈ/૧૦૯૭/૧૫૩/કે થી મળેલ સત્તા.

અંતિમ આદેશ

ક્રમાંક સેન ઉખસ/ફડચ/૦૧/ખ-૨/ફ.-૧૫૩૨૪/૯૧૧ થી ૯૧૬.- ધી કલક તેલબીયાં ઉત્પાદન સહકારી મંડળી લી. મુકામ કલક, તાલુકો જંબુસર, જિ. ભરૂચને અત્રેની કચેરીના વચગાળાના આદેશ જા. નં. ફડચ/૦૧/ખ-૨/૩૮૬ થી ૩૯૦, તા. ૨૯-૯-૦૩થી સદરહુ મંડળીને ફડચામાં લઈ જવાનો આદેશ આપવામાં આવેલ હતો. જેને આથી ગુજરાત સહકારી મંડળીઓના કાયદાની કલમ-૧૦૭ (૩) હેઠળ બહાલી આપતાં સદર મંડળીને ફડચામાં લઈ જવાનો અંતિમ આદેશ હુકમ આપવામાં આવે છે. અને આ અંગે સદર મંડળીના ફડચા અધિકારી તરીકે શ્રી એલ. એન. પરમાર, ઓડીટર સ. મં. ઝગડીયાની નિમણૂંક ફડચા અધિકારી તરીકે કરવામાં આવે છે. અને નિમાયેલા ફડચા અધિકારીએ ફડચાની કામગીરી આ આદેશની તારીખથી ત્રણ વર્ષમાં પૂરી કરવાની રહેશે.

ભરૂચ, તારીખ ૧૦મી ડીસેમ્બર, ૨૦૦૩.

વંચાણે લીધા :

(૧) આ કાર્યાલયના વચગાળાના આદેશ જા. નં. સેન ઉખસ/ફડચ/૦૧/ખ-૨/૪૫૧ થી ૪૫૫, તા. ૨૯-૯-૨૦૦૩ થી મંડળીને ફડચામાં લઈ જવાનો અપાયેલ આદેશ.

(૨) સને ૧૯૬૧ના ગુજરાત સહકારી મંડળીઓના કાયદાની કલમ-૧૦૭ (૩)ની જોગવાઈઓ.

(૩) કૃષિ અને સહકાર વિભાગના તા. ૩૦-૫-૨૦૦૧ના જાહેરનામાં નં. જી.એચ.કે.એચ./૪૧/૦૧/સીડીઈ/૧૦૯૭/૧૫૩/કે થી મળેલ સત્તા.

અંતિમ આદેશ

ક્રમાંક સેન ઉખસ/ફડચ/૦૧/ખ-૨/ફ.-૧૫૩૨૫/૯૧૭ થી૯૨૨.- ધી ઉંટીપાદર પિયત વિસ્તારમાં પાણી પૂરૂં પાડનારી સહકારી મંડળી લી. મુકામ ઉંટીપાદર, તાલુકો જંબુસર, જિ. ભરૂચને અત્રેની કચેરીના વચગાળાના આદેશ જા. નં. ફડચ/૦૧/ખ-૨/૪૫૧ થી ૪૫૫, તા. ૨૯-૯-૦૩થી સદરહુ મંડળીને ફડચામાં લઈ જવાનો આદેશ આપવામાં આવેલ હતો. જેને આથી ગુજરાત સહકારી મંડળીઓના કાયદાની કલમ-૧૦૭ (૩) હેઠળ બહાલી આપતાં સદર મંડળીને ફડચામાં લઈ જવાનો અંતિમ આદેશ હુકમ આપવામાં આવે છે. અને આ અંગે સદર મંડળીના ફડચા અધિકારી તરીકે શ્રી એલ. એન. પરમાર, ઓડીટર સ. મં. ઝગડીયાની નિમણૂંક ફડચા અધિકારી તરીકે કરવામાં આવે છે. અને નિમાયેલા ફડચા અધિકારીએ ફડચાની કામગીરી આ આદેશની તારીખથી ત્રણ વર્ષમાં પૂરી કરવાની રહેશે.

ભરૂચ, તારીખ ૧૦મી ડીસેમ્બર, ૨૦૦૩.

INDEX

વંચાણે લીધા :

(૧) આ કાર્યાલયના વચગાળાના આદેશ જા. નં. સેન ઉખસ/ફડચ/૦૧/ખ-૨/૩૯૧ થી ૩૯૫, તા. ૨૯-૯-૨૦૦૩ થી મંડળીને ફડચામાં લઈ જવાનો અપાયેલ આદેશ.

(૨) સને ૧૯૬૧ના ગુજરાત સહકારી મંડળીઓના કાયદાની કલમ-૧૦૭ (૩)ની જોગવાઈઓ.

(૩) કૃષિ અને સહકાર વિભાગના તા. ૩૦-૫-૨૦૦૧ના જાહેરનામાં નં. જી.એચ.કે.એચ./૪૧/૦૧/સીડીઈ/૧૦૯૭/૧૫૩/કે થી મળેલ સત્તા.

અંતિમ આદેશ

ક્રમાંક સેન ઉખસ/ફડચ/૦૧/ખ-૨/ફ.-૧૫૩૨૬/૯૨૩ થી ૯૨૮.- ધી આમોદ રાણીપુર-ખેતી પિયત સહકારી મંડળી લી. મુકામ આમોદ, તાલુકો આમોદ, જિ. ભરૂચને અત્રેની કચેરીના વચગાળાના આદેશ જા. નં. ફડચ/૦૧/ખ-૨/૩૯૧ થી ૩૯૫, તા. ૨૯-૯-૦૩થી સદરહુ મંડળીને ફડચામાં લઈ જવાનો આદેશ આપવામાં આવેલ હતો. જેને આથી ગુજરાત સહકારી મંડળીઓના કાયદાની કલમ-૧૦૭ (૩) હેઠળ બહાલી આપતાં સદર મંડળીને ફડચામાં લઈ જવાનો અંતિમ આદેશ હુકમ આપવામાં આવે છે. અને આ અંગે સદર મંડળીના ફડચા અધિકારી તરીકે શ્રી એલ. એન. પરમાર, ઓડીટર સ. મં. ઝગડીયાની નિમણૂંક ફડચા અધિકારી તરીકે કરવામાં આવે છે. અને નિમાયેલા ફડચા અધિકારીએ ફડચાની કામગીરી આ આદેશની તારીખથી ત્રણ વર્ષમાં પૂરી કરવાની રહેશે.

ભરૂચ, તારીખ ૧૦મી ડીસેમ્બર, ૨૦૦૩.

વંચાણે લીધા :

(૧) આ કાર્યાલયના વચગાળાના આદેશ જા. નં. સેન ઉખસ/ફડચ/૦૧/ખ-૨/૩૯૬ થી ૪૦૦, તા. ૨૯-૯-૨૦૦૩ થી મંડળીને ફડચામાં લઈ જવાનો અપાયેલ આદેશ.

(૨) સને ૧૯૬૧ના ગુજરાત સહકારી મંડળીઓના કાયદાની કલમ-૧૦૭ (૩)ની જોગવાઈઓ.

(૩) કૃષિ અને સહકાર વિભાગના તા. ૩૦-૫-૨૦૦૧ના જાહેરનામાં નં. જી.એચ.કે.એચ./૪૧/૦૧/સીડીઈ/૧૦૯૭/૧૫૩/કે થી મળેલ સત્તા.

અંતિમ આદેશ

ક્રમાંક સેન ઉખસ/ફડચ/૦૧/ખ-૨/ફ.-૧૫૩૨૭/૯૨૯ થી ૯૩૪.- ધી ધણસોલી ખેતી પિયત સહકારી મંડળી લી. મુકામ ધણસોલી, તાલુકો આમોદ, જિ. ભરૂચને અત્રેની કચેરીના વચગાળાના આદેશ જા. નં. ફડચ/૦૧/ખ-૨/૩૯૬ થી ૪૦૦, તા. ૨૯-૯-૦૩થી સદરહુ મંડળીને ફડચામાં લઈ જવાનો આદેશ આપવામાં આવેલ હતો. જેને આથી ગુજરાત સહકારી મંડળીઓના કાયદાની કલમ-૧૦૭ (૩) હેઠળ બહાલી આપતાં સદર મંડળીને ફડચામાં લઈ જવાનો અંતિમ આદેશ હુકમ આપવામાં આવે છે. અને આ અંગે સદર મંડળીના ફડચા અધિકારી તરીકે શ્રી એલ. એન. પરમાર, ઓડીટર સ. મં. ઝગડીયાની નિમણૂંક ફડચા અધિકારી તરીકે કરવામાં આવે છે. અને નિમાયેલા ફડચા અધિકારીએ ફડચાની કામગીરી આ આદેશની તારીખથી ત્રણ વર્ષમાં પૂરી કરવાની રહેશે.

ભરૂચ, તારીખ ૧૦મી ડીસેમ્બર, ૨૦૦૩.

વંચાણે લીધા :

(૧) આ કાર્યાલયના વચગાળાના આદેશ જા. નં. સેન ઉખસ/ફડચ/૦૧/ખ-૨/૩૬૬ થી ૩૭૦, તા. ૨૯-૯-૨૦૦૩ થી મંડળીને ફડચામાં લઈ જવાનો અપાયેલ આદેશ.

(૨) સને ૧૯૬૧ના ગુજરાત સહકારી મંડળીઓના કાયદાની કલમ-૧૦૭ (૩)ની જોગવાઈઓ.

(૩) કૃષિ અને સહકાર વિભાગના તા. ૩૦-૫-૨૦૦૧ના જાહેરનામાં નં. જી.એચ.કે.એચ./૪૧/૦૧/સીડીઈ/૧૦૯૭/૧૫૩/કે થી મળેલ સત્તા.

અંતિમ આદેશ

ક્રમાંક સેન ઉખસ/ફડચ/૦૧/ખ-૨/ફ.-૧૫૩૨૮/૯૩૫ થી ૯૪૦.- ધી નિલકન્ઠ વન જિ. ગૃપ સહકારી મંડળી લી. મુકામ ગાલીયા, તાલુકો ઝઘડીયા, જિ. ભરૂચને અત્રેની કચેરીના વચગાળાના આદેશ જા. નં. ફડચ/૦૧/ખ-૨/૩૬૬ થી ૩૭૦, તા. ૨૯-૯-૦૩થી સદરહુ મંડળીને ફડચામાં લઈ જવાનો આદેશ આપવામાં આવેલ હતો. જેને આથી ગુજરાત સહકારી મંડળીઓના કાયદાની કલમ-૧૦૭ (૩) હેઠળ બહાલી આપતાં સદર મંડળીને ફડચામાં લઈ જવાનો અંતિમ આદેશ હુકમ આપવામાં આવે છે. અને આ અંગે સદર મંડળીના ફડચા અધિકારી તરીકે શ્રી એલ. એન. પરમાર, ઓડીટર સ. મં. ઝગડીયાની નિમણૂંક ફડચા અધિકારી તરીકે કરવામાં આવે છે. અને નિમાયેલા ફડચા અધિકારીએ ફડચાની કામગીરી આ આદેશની તારીખથી ત્રણ વર્ષમાં પૂરી કરવાની રહેશે.

ભરૂચ, તારીખ ૧૫મી ડીસેમ્બર, ૨૦૦૩.

વંચાણે લીધા :

(૧) આ કાર્યાલયના વચગાળાના આદેશ જા. નં. સેન ઉખસ/ફડચ/૦૧/ખ-૨/૪૫૬ થી ૪૬૦, તા. ૨૯-૯-૨૦૦૩ થી મંડળીને ફડચામાં લઈ જવાનો અપાયેલ આદેશ.

(૨) સને ૧૯૬૧ના ગુજરાત સહકારી મંડળીઓના કાયદાની કલમ-૧૦૭ (૩)ની જોગવાઈઓ.

(૩) કૃષિ અને સહકાર વિભાગના તા. ૩૦-૫-૨૦૦૧ના જાહેરનામાં નં. જી.એચ.કે.એચ./૪૧/૦૧/સીડીઈ/૧૦૯૭/૧૫૩/કે થી મળેલ સત્તા.

અંતિમ આદેશ

ક્રમાંક સેન ઉખસ/ફડચ/૦૧/ખ-૨/ફ.-૧૫૩૨૯/૯૪૧ થી ૯૪૬.- ધી નર્મદા ખેતી પિયત સહકારી મંડળી લી. મુકામ રૂંઢ, તાલુકો ઝઘડીયા, જિ. ભરૂચને અત્રેની કચેરીના વચગાળાના આદેશ જા. નં. ફડચ/૦૧/ખ-૨/૪૫૬ થી ૪૬૦, તા. ૨૯-૯-૦૩થી સદરહુ મંડળીને ફડચામાં લઈ જવાનો આદેશ આપવામાં આવેલ હતો. જેને આથી ગુજરાત સહકારી મંડળીઓના કાયદાની કલમ-૧૦૭ (૩) હેઠળ બહાલી આપતાં

INDEX

સદર મંડળીને ફડચામાં લઈ જવાનો અંતિમ આદેશ હુકમ આપવામાં આવે છે. અને આ અંગે સદર મંડળીના ફડચા અધિકારી તરીકે શ્રી એલ. એન. પરમાર, ઓડીટર સ. મં. ઝગડીયાની નિમણૂંક ફડચા અધિકારી તરીકે કરવામાં આવે છે. અને નિમાયેલા ફડચા અધિકારીએ ફડચાની કામગીરી આ આદેશની તારીખથી ત્રણ વર્ષમાં પૂરી કરવાની રહેશે.

ભરૂચ, તારીખ ૧૫મી ડીસેમ્બર, ૨૦૦૩.

વંચાણે લીધા :

(૧) આ કાર્યાલયના વચગાળાના આદેશ જા. નં. સેન ઉખસ/ફડચ/૦૧/ખ-૨/૪૬૬ થી ૪૭૦, તા. ૨૯-૯-૨૦૦૩ થી મંડળીને ફડચામાં લઈ જવાનો અપાયેલ આદેશ.

(૨) સને ૧૯૬૧ના ગુજરાત સહકારી મંડળીઓના કાયદાની કલમ-૧૦૭ (૩)ની જોગવાઈઓ.

(૩) કૃષિ અને સહકાર વિભાગના તા. ૩૦-૫-૨૦૦૧ના જાહેરનામાં નં. જી.એચ.કે.એચ./૪૧/૦૧/સીડીઈ/૧૦૯૭/૧૫૩/કે થી મળેલ સત્તા.

અંતિમ આદેશ

ક્રમાંક સેન ઉખસ/ફડચ/૦૧/ખ-૨/ફ.-૧૫૩૩૦/૯૪૭ થી ૯૫૨.- ધી ઝઘડીયા તાલુકા મજુર કામદાર સહકારી મંડળી લી. મુકામ ઝઘડીયા, તાલુકો ઝઘડીયા, જિ. ભરૂચને અત્રેની કચેરીના વચગાળાના આદેશ જા. નં. ફડચ/૦૧/ખ-૨/૪૬૬ થી ૪૭૦, તા. ૨૯-૯-૦૩થી સદરહુ મંડળીને ફડચામાં લઈ જવાનો આદેશ આપવામાં આવેલ હતો. જેને આથી ગુજરાત સહકારી મંડળીઓના કાયદાની કલમ-૧૦૭ (૩) હેઠળ બહાલી આપતાં સદર મંડળીને ફડચામાં લઈ જવાનો અંતિમ આદેશ હુકમ આપવામાં આવે છે. અને આ અંગે સદર મંડળીના ફડચા અધિકારી તરીકે શ્રી એલ. એન. પરમાર, ઓડીટર સ. મં. ઝગડીયાની નિમણૂંક ફડચા અધિકારી તરીકે કરવામાં આવે છે. અને નિમાયેલા ફડચા અધિકારીએ ફડચાની કામગીરી આ આદેશની તારીખથી ત્રણ વર્ષમાં પૂરી કરવાની રહેશે.

ભરૂચ, તારીખ ૧૫મી ડીસેમ્બર, ૨૦૦૩.

વંચાણે લીધા :

(૧) આ કાર્યાલયના વચગાળાના આદેશ જા. નં. સેન ઉખસ/ફડચ/૦૧/ખ-૨/૪૭૧ થી ૪૭૫, તા. ૨૯-૯-૨૦૦૩ થી મંડળીને ફડચામાં લઈ જવાનો અપાયેલ આદેશ.

(૨) સને ૧૯૬૧ના ગુજરાત સહકારી મંડળીઓના કાયદાની કલમ-૧૦૭ (૩)ની જોગવાઈઓ.

(૩) કૃષિ અને સહકાર વિભાગના તા. ૩૦-૫-૨૦૦૧ના જાહેરનામાં નં. જી.એચ.કે.એચ./૪૧/૦૧/સીડીઈ/૧૦૯૭/૧૫૩/કે થી મળેલ સત્તા.

અંતિમ આદેશ

ક્રમાંક સેન ઉખસ/ફડચ/૦૧/ખ-૨/ફ.-૧૫૩૩૧/૯૫૩ થી ૯૫૮.- ધી હરિપુરા મજુર કામદાર સહકારી મંડળી લી. મુકામ હરિપુરા, તાલુકો ઝઘડીયા, જિ. ભરૂચને અત્રેની કચેરીના વચગાળાના આદેશ જા. નં. ફડચ/૦૧/ખ-૨/૪૭૧ થી ૪૭૫, તા. ૨૯-૯-૦૩થી સદરહુ મંડળીને ફડચામાં લઈ જવાનો આદેશ આપવામાં આવેલ હતો. જેને આથી ગુજરાત સહકારી મંડળીઓના કાયદાની કલમ-૧૦૭ (૩) હેઠળ બહાલી આપતાં સદર મંડળીને ફડચામાં લઈ જવાનો અંતિમ આદેશ હુકમ આપવામાં આવે છે. અને આ અંગે સદર મંડળીના ફડચા અધિકારી તરીકે શ્રી એલ. એન. પરમાર, ઓડીટર સ. મં. ઝગડીયાની નિમણૂંક ફડચા અધિકારી તરીકે કરવામાં આવે છે. અને નિમાયેલા ફડચા અધિકારીએ ફડચાની કામગીરી આ આદેશની તારીખથી ત્રણ વર્ષમાં પૂરી કરવાની રહેશે.

ભરૂચ, તારીખ ૧૫મી ડીસેમ્બર, ૨૦૦૩.

વંચાણે લીધા :

(૧) આ કાર્યાલયના વચગાળાના આદેશ જા. નં. સેન ઉખસ/ફડચ/૦૧/ખ-૨/૪૬૧ થી ૪૬૫, તા. ૨૯-૯-૨૦૦૩ થી મંડળીને ફડચામાં લઈ જવાનો અપાયેલ આદેશ.

(૨) સને ૧૯૬૧ના ગુજરાત સહકારી મંડળીઓના કાયદાની કલમ-૧૦૭ (૩)ની જોગવાઈઓ.

(૩) કૃષિ અને સહકાર વિભાગના તા. ૩૦-૫-૨૦૦૧ના જાહેરનામાં નં. જી.એચ.કે.એચ./૪૧/૦૧/સીડીઈ/૧૦૯૭/૧૫૩/કે થી મળેલ સત્તા.

અંતિમ આદેશ

ક્રમાંક સેન ઉખસ/ફડચ/૦૧/ખ-૨/ફ.-૧૫૩૩૨/૯૫૯ થી ૯૬૪.- ધી પઠાર મજુર કામદાર સહકારી મંડળી લી. મુકામ પઠાર, તાલુકો વાલીયા, જિ. ભરૂચને અત્રેની કચેરીના વચગાળાના આદેશ જા. નં. ફડચ/૦૧/ખ-૨/૪૬૧ થી ૪૬૫, તા. ૨૯-૯-૦૩થી સદરહુ મંડળીને ફડચામાં લઈ જવાનો આદેશ આપવામાં આવેલ હતો. જેને આથી ગુજરાત સહકારી મંડળીઓના કાયદાની કલમ-૧૦૭ (૩) હેઠળ બહાલી આપતાં સદર મંડળીને ફડચામાં લઈ જવાનો અંતિમ આદેશ હુકમ આપવામાં આવે છે. અને આ અંગે સદર મંડળીના ફડચા અધિકારી તરીકે શ્રી એલ. એન. પરમાર, ઓડીટર સ. મં. ઝગડીયાની નિમણૂંક ફડચા અધિકારી તરીકે કરવામાં આવે છે. અને નિમાયેલા ફડચા અધિકારીએ ફડચાની કામગીરી આ આદેશની તારીખથી ત્રણ વર્ષમાં પૂરી કરવાની રહેશે.

ભરૂચ, તારીખ ૧૫મી ડીસેમ્બર, ૨૦૦૩.

વંચાણે લીધા :

(૧) આ કાર્યાલયના વચગાળાના આદેશ જા. નં. સેન ઉખસ/ફડચ/૦૧/ખ-૨/૪૭૬ થી ૪૮૦, તા. ૨૯-૯-૨૦૦૩ થી મંડળીને ફડચામાં લઈ જવાનો અપાયેલ આદેશ.

(૨) સને ૧૯૬૧ના ગુજરાત સહકારી મંડળીઓના કાયદાની કલમ-૧૦૭ (૩)ની જોગવાઈઓ.

(૩) કૃષિ અને સહકાર વિભાગના તા. ૩૦-૫-૨૦૦૧ના જાહેરનામાં નં. જી.એચ.કે.એચ./૪૧/૦૧/સીડીઈ/૧૦૯૭/૧૫૩/કે થી મળેલ સત્તા.

અંતિમ આદેશ

ક્રમાંક સેન ઉખસ/ફડચ/૦૧/ખ-૨/ફ.-૧૫૩૩૩/૯૬૫ થી ૯૭૦.- ધી વાલીયા તાલુકા લેન્ડ લુઝર્સ સહકારી મંડળી લી. મુકામ વાલીયાં, તાલુકો વાલીયા, જિ. ભરૂચને અત્રેની કચેરીના વચગાળાના આદેશ જા. નં. ફડચ/૦૧/ખ-૨/૪૭૬ થી ૪૮૦, તા. ૨૯-૯-૦૩થી સદરહુ મંડળીને ફડચામાં લઈ જવાનો આદેશ આપવામાં આવેલ હતો. જેને આથી ગુજરાત સહકારી મંડળીઓના કાયદાની કલમ-૧૦૭ (૩) હેઠળ બહાલી આપતાં સદર મંડળીને ફડચામાં લઈ જવાનો અંતિમ આદેશ હુકમ આપવામાં આવે છે. અને આ અંગે સદર મંડળીના ફડચા અધિકારી તરીકે શ્રી એલ. એન. પરમાર, ઓડીટર સ. મં. ઝગડીયાની નિમણૂંક ફડચા અધિકારી તરીકે કરવામાં આવે છે. અને નિમાયેલા ફડચા અધિકારીએ ફડચાની કામગીરી આ આદેશની તારીખથી ત્રણ વર્ષમાં પૂરી કરવાની રહેશે.

ભરૂચ, તારીખ ૧૫મી ડીસેમ્બર, ૨૦૦૩.

વંચાણે લીધા :

(૧) આ કાર્યાલયના વચગાળાના આદેશ જા. નં. સેન ઉખસ/ફડચ/ ૦૧/ખ-૨/૩૭૧ થી ૩૭૫, તા. ૨૯-૯-૨૦૦૩ થી મંડળીને ફડચામાં લઈ જવાનો અપાયેલ આદેશ.

(૨) સને ૧૯૬૧ના ગુજરાત સહકારી મંડળીઓના કાયદાની કલમ-૧૦૭ (૩)ની જોગવાઈઓ.

(૩) કૃષિ અને સહકાર વિભાગના તા. ૩૦-૫-૨૦૦૧ના જાહેરનામાં નં. જી.એચ.કે.એચ./૪૧/૦૧/સીડીઈ/૧૦૯૭/૧૫૩/કે થી મળેલ સત્તા.

અંતિમ આદેશ

ક્રમાંક સેન ઉખસ/ફડચ/૦૧/ખ-૨/ફ.-૧૫૩૩૪/૯૭૧ થી ૯૭૬.- ધી મંજુસર વિવિધ કાર્યકારી સહકારી મંડળી લી. મુકામ મંજુસર, તાલુકો ભરૂચ, જિ. ભરૂચને અત્રેની કચેરીના વચગાળાના આદેશ જા. નં. ફડચ/ ૦૧/ખ-૨/૩૭૧ થી ૩૭૫, તા. ૨૯-૯-૦૩થી સદરહુ મંડળીને ફડચામાં લઈ જવાનો આદેશ આપવામાં આવેલ હતો. જેને આથી ગુજરાત સહકારી મંડળીઓના કાયદાની કલમ-૧૦૭ (૩) હેઠળ બહાલી આપતાં સદર મંડળીને ફડચામાં લઈ જવાનો આ અંતિમ આદેશ હુકમ આપવામાં આવે છે. અને આ અંગે સદર મંડળીના ફડચા અધિકારી તરીકે શ્રી એસ. વી. નાઈ, ઓડીટર સ. મં. ન. જ. ૧, ભરૂચની નિમણૂંક ફડચા અધિકારી તરીકે કરવામાં આવે છે. અને નિમાયેલા ફડચા અધિકારીએ ફડચાની કામગીરી આ આદેશની તારીખથી ત્રણ વર્ષમાં પૂરી કરવાની રહેશે.

ભરૂચ, તારીખ ૧૮મી ડીસેમ્બર, ૨૦૦૩.

વંચાણે લીધા :

(૧) આ કાર્યાલયના વચગાળાના આદેશ જા. નં. સેન ઉખસ/ફડચ/ ૦૧/ખ-૨/૩૮૧ થી ૩૮૫, તા. ૨૯-૯-૨૦૦૩ થી મંડળી ફડચામાં લઈ જવાનો અપાયેલ આદેશ.

(૨) સને ૧૯૬૧ના ગુજરાત સહકારી મંડળીઓના કાયદાની કલમ-૧૦૭ (૩)ની જોગવાઈઓ.

(૩) કૃષિ અને સહકાર વિભાગના તા. ૩૦-૫-૨૦૦૧ના જાહેરનામાં નં. જી.એચ.કે.એચ./૪૧/૦૧/સીડીઈ/૧૦૯૭/૧૫૩/કે થી મળેલ સત્તા.

અંતિમ આદેશ

ક્રમાંક સેન ઉખસ/ફડચ/૦૧/ખ-૨/ફ.-૧૫૩૩૫/૯૭૭ થી ૯૮૨.- ધી આકૃતિ કો. ઓપ. હાઉસીંગ સર્વિસી સોસા. લી. મુકામ ભરૂચ, તાલુકો ભરૂચ, જિ. ભરૂચને અત્રેની કચેરીના વચગાળાના આદેશ જા. નં. ફડચ/૦૧/ખ-૨/૩૮૧ થી ૩૮૫, તા. ૨૯-૯-૦૩થી સદરહુ મંડળીને ફડચામાં લઈ જવાનો આદેશ આપવામાં આવેલ હતો. જેને આથી ગુજરાત સહકારી મંડળીઓના કાયદાની કલમ-૧૦૭ (૩) હેઠળ બહાલી આપતાં સદર મંડળીને ફડચામાં લઈ જવાનો આ અંતિમ આદેશ હુકમ આપવામાં આવે છે. અને આ અંગે સદર મંડળીના ફડચા અધિકારી તરીકે શ્રી એસ. વી. નાઈ, ઓડીટર સ. મં. ન. જ. ૧, ભરૂચની નિમણૂંક ફડચા અધિકારી તરીકે કરવામાં આવે છે. અને નિમાયેલા ફડચા અધિકારીએ ફડચાની કામગીરી આ આદેશની તારીખથી ત્રણ વર્ષમાં પૂરી કરવાની રહેશે.

ભરૂચ, તારીખ ૧૮મી ડીસેમ્બર, ૨૦૦૩.

વંચાણે લીધા :

(૧) આ કાર્યાલયના વચગાળાના આદેશ જા. નં. સેન ઉખસ/ફડચ/ ૦૧/ખ-૨/૪૧૧ થી ૪૧૫, તા. ૨૯-૯-૨૦૦૩ થી મંડળીને ફડચામાં લઈ જવાનો અપાયેલ આદેશ.

(૨) સને ૧૯૬૧ના ગુજરાત સહકારી મંડળીઓના કાયદાની કલમ-૧૦૭ (૩)ની જોગવાઈઓ.

(૩) કૃષિ અને સહકાર વિભાગના તા. ૩૦-૫-૨૦૦૧ના જાહેરનામાં નં. જી.એચ.કે.એચ./૪૧/૦૧/સીડીઈ/૧૦૯૭/૧૫૩/કે થી મળેલ સત્તા.

અંતિમ આદેશ

ક્રમાંક સેન ઉખસ/ફડચ/૦૧/ખ-૨/ફ.-૧૫૩૩૬/૯૮૩ થી ૯૮૮.- ધી અમૃતનગર કો. ઓપ. હાઉસીંગ સોસાયટી લી. મુકામ ચાવજ, તાલુકો ભરૂચ, જિ. ભરૂચને અત્રેની કચેરીના વચગાળાના આદેશ જા. નં. ફડચ/ ૦૧/ખ-૨/૪૧૧ થી ૪૧૫, તા. ૨૯-૯-૦૩થી સદરહુ મંડળીને ફડચામાં લઈ જવાનો આદેશ આપવામાં આવેલ હતો. જેને આથી ગુજરાત સહકારી મંડળીઓના કાયદાની કલમ-૧૦૭ (૩) હેઠળ બહાલી આપતાં સદર મંડળીને ફડચામાં લઈ જવાનો આ અંતિમ આદેશ હુકમ આપવામાં આવે છે. અને આ અંગે સદર મંડળીના ફડચા અધિકારી તરીકે શ્રી એસ. વી. નાઈ, ઓડીટર સ. મં. ન. જ. ૧, ભરૂચની નિમણૂંક ફડચા અધિકારી તરીકે કરવામાં આવે છે. અને નિમાયેલા ફડચા અધિકારીએ ફડચાની કામગીરી આ આદેશની તારીખથી ત્રણ વર્ષમાં પૂરી કરવાની રહેશે.

ભરૂચ, તારીખ ૧૮મી ડીસેમ્બર, ૨૦૦૩.

વંચાણે લીધા :

(૧) આ કાર્યાલયના વચગાળાના આદેશ જા. નં. સેન ઉખસ/ફડચ/૦૧/ખ-૨/૪૧૬ થી ૪૨૦, તા. ૨૯-૯-૨૦૦૩ થી મંડળીને ફડચામાં લઈ જવાનો અપાયેલ આદેશ.

(૨) સને ૧૯૬૧ના ગુજરાત સહકારી મંડળીઓના કાયદાની કલમ-૧૦૭ (૩)ની જોગવાઈઓ.

(૩) કૃષિ અને સહકાર વિભાગના તા. ૩૦-૫-૨૦૦૧ના જાહેરનામાં નં. જી.એચ.કે.એચ./૪૧/૦૧/સીડીઈ/૧૦૯૭/૧૫૩/કે થી મળેલ સત્તા.

અંતિમ આદેશ

ક્રમાંક સેન ઉખસ/ફડચ/૦૧/ખ-૨/ફ.-૧૫૩૩૭/૯૮૯ થી ૯૯૪.-થી શુકલતીર્થ સામુદાયિક ખેતી સહકારી મંડળી લી. મુકામ શુકલતીર્થ, તાલુકો ભરૂચ, જિ. ભરૂચને અત્રેની કચેરીના વચગાળાના આદેશ જા. નં. ફડચ/૦૧/ખ-૨/૪૧૬ થી ૪૨૦, તા. ૨૯-૯-૦૩થી સદરહુ મંડળીને ફડચામાં લઈ જવાનો આદેશ આપવામાં આવેલ હતો. જેને આથી ગુજરાત સહકારી મંડળીઓના કાયદાની કલમ-૧૦૭ (૩) હેઠળ બહાલી આપતાં સદર મંડળીને ફડચામાં લઈ જવાનો આ અંતિમ આદેશ હુકમ આપવામાં આવે છે. અને આ અંગે સદર મંડળીના ફડચા અધિકારી તરીકે શ્રી એસ. વી. નાઈ, ઓડીટર સ. મં. ન. જ. ૧ ભરૂચની નિમણૂંક ફડચા અધિકારી તરીકે કરવામાં આવે છે. અને નિમાયેલા ફડચા અધિકારીએ ફડચાની કામગીરી આ આદેશની તારીખથી ત્રણ વર્ષમાં પુરી કરવાની રહેશે.

ભરૂચ, તારીખ ૧૮મી ડીસેમ્બર, ૨૦૦૩.

વંચાણે લીધા :

(૧) આ કાર્યાલયના વચગાળાના આદેશ જા. નં. સેન ઉખસ/ફડચ/૦૧/ખ-૨/૪૨૧ થી ૪૨૫, તા. ૨૯-૯-૨૦૦૩ થી મંડળીને ફડચામાં લઈ જવાનો અપાયેલ આદેશ.

(૨) સને ૧૯૬૧ના ગુજરાત સહકારી મંડળીઓના કાયદાની કલમ-૧૦૭ (૩)ની જોગવાઈઓ.

(૩) કૃષિ અને સહકાર વિભાગના તા. ૩૦-૫-૨૦૦૧ના જાહેરનામાં નં. જી.એચ.કે.એચ./૪૧/૦૧/સીડીઈ/૧૦૯૭/૧૫૩/કે થી મળેલ સત્તા.

અંતિમ આદેશ

ક્રમાંક સેન ઉખસ/ફડચ/૦૧/ખ-૨/ફ.-૧૫૩૩૮/૯૯૫ થી ૧૦૦૦.-થી ભરૂચ જિલ્લા પેસેન્જર ટ્રાન્સપોર્ટ સહકારી મંડળી લી. મુકામ ભરૂચ, તાલુકો ભરૂચ, જિ. ભરૂચને અત્રેની કચેરીના વચગાળાના આદેશ જા. નં. ફડચ/૦૧/ખ-૨/૪૨૧ થી ૪૨૫, તા. ૨૯-૯-૦૩થી સદરહુ મંડળીને ફડચામાં લઈ જવાનો આ આદેશ આપવામાં આવેલ હતો. જેને આથી ગુજરાત સહકારી મંડળીઓના કાયદાની કલમ-૧૦૭ (૩) હેઠળ બહાલી આપતાં સદર મંડળીને ફડચામાં લઈ જવાનો અંતિમ આદેશ હુકમ આપવામાં આવે છે. અને આ અંગે સદર મંડળીના ફડચા અધિકારી તરીકે શ્રી એસ. વી. નાઈ, ઓડીટર સ. મં. ન. જ. ૧ ભરૂચની નિમણૂંક ફડચા અધિકારી તરીકે કરવામાં આવે છે. અને નિમાયેલા ફડચા અધિકારીએ ફડચાની કામગીરી આ આદેશની તારીખથી ત્રણ વર્ષમાં પૂરી કરવાની રહેશે.

ભરૂચ, તારીખ ૧૮મી ડીસેમ્બર, ૨૦૦૩.

વંચાણે લીધા :

(૧) આ કાર્યાલયના વચગાળાના આદેશ જા. નં. સેન ઉખસ/ફડચ/૦૧/ખ-૨/૪૮૧ થી ૪૮૫, તા. ૨૯-૯-૨૦૦૩ થી મંડળીને ફડચામાં લઈ જવાનો અપાયેલ આદેશ.

(૨) સને ૧૯૬૧ના ગુજરાત સહકારી મંડળીઓના કાયદાની કલમ-૧૦૭ (૩)ની જોગવાઈઓ.

(૩) કૃષિ અને સહકાર વિભાગના તા. ૩૦-૫-૨૦૦૧ના જાહેરનામાં નં. જી.એચ.કે.એચ./૪૧/૦૧/સીડીઈ/૧૦૯૭/૧૫૩/કે થી મળેલ સત્તા.

અંતિમ આદેશ

ક્રમાંક સેન ઉખસ/ફડચ/૦૧/ખ-૨/ફ.-૧૫૩૩૯/૧૦૦૧ થી ૧૦૦૬.-થી શુકલતીર્થ તેલબીયાં ઉત્પાદન સહકારી મંડળી લી. મુકામ શુકલતીર્થ, તાલુકો ભરૂચ, જિ. ભરૂચને અત્રેની કચેરીના વચગાળાના આદેશ જા. નં. ફડચ/૦૧/ખ-૨/૪૮૧ થી ૪૮૫, તા. ૨૯-૯-૦૩થી સદરહુ મંડળીને ફડચામાં લઈ જવાનો આદેશ આપવામાં આવેલ હતો. જેને આથી ગુજરાત સહકારી મંડળીઓના કાયદાની કલમ-૧૦૭ (૩) હેઠળ બહાલી આપતાં સદર મંડળીને ફડચામાં લઈ જવાનો આ અંતિમ આદેશ હુકમ આપવામાં આવે છે. અને આ અંગે સદર મંડળીના ફડચા અધિકારી તરીકે શ્રી એસ. વી. નાઈ, ઓડીટર સ. મં. ન. જ. ૧ ભરૂચની નિમણૂંક ફડચા અધિકારી તરીકે કરવામાં આવે છે. અને નિમાયેલા ફડચા અધિકારીએ ફડચાની કામગીરી આ આદેશની તારીખથી ત્રણ વર્ષમાં પૂરી કરવાની રહેશે.

ભરૂચ, તારીખ ૧૮મી ડીસેમ્બર, ૨૦૦૩.

વંચાણે લીધા :

(૧) આ કાર્યાલયના વચગાળાના આદેશ જા. નં. સેન ઉખસ/ફડચ/૦૧/ખ-૨/૪૯૧ થી ૪૯૫, તા. ૨૯-૯-૨૦૦૩ થી મંડળીને ફડચામાં લઈ જવાનો અપાયેલ આદેશ.

(૨) સને ૧૯૬૧ના ગુજરાત સહકારી મંડળીઓના કાયદાની કલમ-૧૦૭ (૩)ની જોગવાઈઓ.

(૩) કૃષિ અને સહકાર વિભાગના તા. ૩૦-૫-૨૦૦૧ના જાહેરનામાં નં. જી.એચ.કે.એચ./૪૧/૦૧/સીડીઈ/૧૦૯૭/૧૫૩/કે થી મળેલ સત્તા.

અંતિમ આદેશ

ક્રમાંક સેન ઉખસ/ફડચ/૦૧/ખ-૨/ફ.-૧૫૩૪૦/૧૦૦૭ થી ૧૦૧૨.-થી કંબોલી ખેતી માટે પાણી પુરૂં પાડનારી સહ. મંડળી લી. મુકામ કંબોલી, તાલુકો ભરૂચ, જિ. ભરૂચને અત્રેની કચેરીના વચગાળાના આદેશ જા. નં. ફડચ / ૦૧/ખ-૨/૪૯૧ થી ૪૯૫,

તા. ૨૯-૯-૦૩થી સદરહુ મંડળીને ફડચામાં લઈ જવાનો આદેશ આપવામાં આવેલ હતો. જેને આથી ગુજરાત સહકારી મંડળીઓના કાયદાની કલમ-૧૦૭ (૩) હેઠળ બહાલી આપતાં સદર મંડળીને ફડચામાં લઈ જવાનો આ અંતિમ આદેશ હુકમ આપવામાં આવે છે. અને આ અંગે સદર મંડળીના ફડચા અધિકારી તરીકે શ્રી એસ. વી. નાઈ, ઓડીટર સ. મં. ન. જ. ૧ ભરૂચની નિમણૂંક ફડચા અધિકારી તરીકે કરવામાં આવે છે. અને નિમાયેલા ફડચા અધિકારીએ ફડચાની કામગીરી આ આદેશની તારીખથી ત્રણ વર્ષમાં પૂરી કરવાની રહેશે.

ભરૂચ, તારીખ ૧૮મી ડીસેમ્બર, ૨૦૦૩.

વંચાણે લીધા :

(૧) આ કાર્યાલયના વચગાળાના આદેશ જા. નં. સેન ઉખસ/ફડચ/૦૧/ખ-૨/૪૯૬ થી ૫૦૦, તા. ૨૯-૯-૨૦૦૩ થી મંડળીને ફડચામાં લઈ જવાનો અપાયેલ આદેશ.

(૨) સને ૧૯૬૧ના ગુજરાત સહકારી મંડળીઓના કાયદાની કલમ-૧૦૭ (૩)ની જોગવાઈઓ.

(૩) કૃષિ અને સહકાર વિભાગના તા. ૩૦-૫-૨૦૦૧ના જાહેરનામાં નં. જી.એચ.કે.એચ./૪૧/૦૧/સીડીઈ/૧૦૯૭/૧૫૩/કે થી મળેલ સત્તા.

અંતિમ આદેશ

ક્રમાંક સેન ઉખસ/ફડચ/૦૧/ખ-૨/ફ.-૧૫૩૪૧/૧૦૧૩ થી ૧૦૧૮.-થી કોટેશ્વર મજુર કામદાર સહકારી મંડળી લી. મુકામ શુકલતીર્થ, તાલુકો ભરૂચ, જિ. ભરૂચને અત્રેની કચેરીના વચગાળાના આદેશ જા. નં. ફડચ/૦૧/ખ-૨/૪૯૬ થી ૫૦૦, તા. ૨૯-૯-૦૩થી સદરહુ મંડળીને ફડચામાં લઈ જવાનો આદેશ આપવામાં આવેલ હતો. જેને આથી ગુજરાત સહકારી મંડળીઓના કાયદાની કલમ-૧૦૭ (૩) હેઠળ બહાલી આપતાં સદર મંડળીને ફડચામાં લઈ જવાનો આ અંતિમ આદેશ હુકમ આપવામાં આવે છે. અને આ અંગે સદર મંડળીના ફડચા અધિકારી તરીકે શ્રી એસ. વી. નાઈ, ઓડીટર સ. મં. ન. જ. ૧ ભરૂચની નિમણૂંક ફડચા અધિકારી તરીકે કરવામાં આવે છે. અને નિમાયેલા ફડચા અધિકારીએ ફડચાની કામગીરી આ આદેશની તારીખથી ત્રણ વર્ષમાં પૂરી કરવાની રહેશે.

ભરૂચ, તારીખ ૧૮મી ડીસેમ્બર, ૨૦૦૩.

વંચાણે લીધા :

(૧) આ કાર્યાલયના વચગાળાના આદેશ જા. નં. સેન ઉખસ/ફડચ/૦૧/ખ-૨/૫૦૧ થી ૫૦૫, તા. ૨૯-૯-૨૦૦૩ થી મંડળીને ફડચામાં લઈ જવાનો અપાયેલ આદેશ.

(૨) સને ૧૯૬૧ના ગુજરાત સહકારી મંડળીઓના કાયદાની કલમ-૧૦૭ (૩)ની જોગવાઈઓ.

(૩) કૃષિ અને સહકાર વિભાગના તા. ૩૦-૫-૨૦૦૧ના જાહેરનામાં નં. જી.એચ.કે.એચ./૪૧/૦૧/સીડીઈ/૧૦૯૭/૧૫૩/કે થી મળેલ સત્તા.

અંતિમ આદેશ

ક્રમાંક સેન ઉખસ/ફડચ/૦૧/ખ-૨/ફ.-૧૫૩૪૨/૧૦૧૯ થી ૧૦૨૪.-થી ઝનોર મત્સ્યોદ્યોગ સહકારી મંડળી લી. મુકામ ઝનોર, તાલુકો ભરૂચ, જિ. ભરૂચને અત્રેની કચેરીના વચગાળાના આદેશ જા. નં. ફડચ/૦૧/ખ-૨/૫૦૧ થી ૫૦૫, તા. ૨૯-૯-૦૩થી સદરહુ મંડળીને ફડચામાં લઈ જવાનો આદેશ આપવામાં આવેલ હતો. જેને આથી ગુજરાત સહકારી મંડળીઓના કાયદાની કલમ-૧૦૭ (૩) હેઠળ બહાલી આપતાં સદર મંડળીને ફડચામાં લઈ જવાનો આ અંતિમ આદેશ હુકમ આપવામાં આવે છે. અને આ અંગે સદર મંડળીના ફડચા અધિકારી તરીકે શ્રી એસ. વી. નાઈ, ઓડીટર સ. મં. ન. જ. ૧ ભરૂચની નિમણૂંક ફડચા અધિકારી તરીકે કરવામાં આવે છે. અને નિમાયેલા ફડચા અધિકારીએ ફડચાની કામગીરી આ આદેશની તારીખથી ત્રણ વર્ષમાં પૂરી કરવાની રહેશે.

ભરૂચ, તારીખ ૧૮મી ડીસેમ્બર, ૨૦૦૩.

વંચાણે લીધા :

(૧) આ કાર્યાલયના વચગાળાના આદેશ જા. નં. સેન ઉખસ/ફડચ/૦૧/ખ-૨/૫૦૬ થી ૫૧૦, તા. ૨૯-૯-૨૦૦૩ થી મંડળીને ફડચામાં લઈ જવાનો અપાયેલ આદેશ.

(૨) સને ૧૯૬૧ના ગુજરાત સહકારી મંડળીઓના કાયદાની કલમ-૧૦૭ (૩)ની જોગવાઈઓ.

(૩) કૃષિ અને સહકાર વિભાગના તા. ૩૦-૫-૨૦૦૧ના જાહેરનામાં નં. જી.એચ.કે.એચ./૪૧/૦૧/સીડીઈ/૧૦૯૭/૧૫૩/કે થી મળેલ સત્તા.

અંતિમ આદેશ

ક્રમાંક સેન ઉખસ/ફડચ/૦૧/ખ-૨/ફ.-૧૫૩૪૩/૧૦૨૫ થી ૧૦૩૦.-થી સમીમ પાર્ક કો. ઓપ. હાઉસીંગ સોસાયટી લી. મુકામ દહેગામ, તાલુકો ભરૂચ, જિ. ભરૂચને અત્રેની કચેરીના વચગાળાના આદેશ જા. નં. ફડચ/૦૧/ખ-૨/૫૦૬ થી ૫૧૦, તા. ૨૯-૯-૦૩થી સદરહુ મંડળીને ફડચામાં લઈ જવાનો આદેશ આપવામાં આવેલ હતો. જેને આથી ગુજરાત સહકારી મંડળીઓના કાયદાની કલમ-૧૦૭ (૩) હેઠળ બહાલી આપતાં સદર મંડળીને ફડચામાં લઈ જવાનો આ અંતિમ આદેશ હુકમ આપવામાં આવે છે. અને આ અંગે સદર મંડળીના ફડચા અધિકારી તરીકે શ્રી એસ. વી. નાઈ, ઓડીટર સ. મં. ન. જ. ૧ ભરૂચની નિમણૂંક ફડચા અધિકારી તરીકે કરવામાં આવે છે. અને નિમાયેલા ફડચા અધિકારીએ ફડચાની કામગીરી આ આદેશની તારીખથી ત્રણ વર્ષમાં પૂરી કરવાની રહેશે.

ભરૂચ, તારીખ ૧૮મી ડીસેમ્બર, ૨૦૦૩.

વંચાણે લીધા :

(૧) આ કાર્યાલયના વચગાળાના આદેશ જા. નં. સેન ઉખસ/ફડચ/૦૧/ખ-૨/૫૧૧ થી ૫૧૫, તા. ૨૯-૯-૨૦૦૩ થી મંડળીને ફડચામાં લઈ જવાનો અપાયેલ આદેશ.

(૨) સને ૧૯૬૧ના ગુજરાત સહકારી મંડળીઓના કાયદાની કલમ-૧૦૭ (૩)ની જોગવાઈઓ.

(૩) કૃષિ અને સહકાર વિભાગના તા. ૩૦-૫-૨૦૦૧ના જાહેરનામાં નં. જી.એચ.કે.એચ./૪૧/૦૧/સીડીઈ/૧૦૯૭/૧૫૩/કે થી મળેલ સત્તા.

અંતિમ આદેશ

ક્રમાંક સેન ઉખસ/ફડચ/૦૧/ખ-૨/ફ.-૧૫૩૪૪/૧૦૩૧ થી ૧૦૩૬.-ધી ધારેશ્વર મહાદેવ મજુર કામદાર સહ. મંડળી લી. મુકામ ઝાડેશ્વર, તાલુકો ભરૂચ, જિ. ભરૂચને અત્રેની કચેરીના વચગાળાના આદેશ જા. નં. ફડચ/૦૧/ખ-૨/૫૧૧ થી ૫૧૫, તા. ૨૯-૯-૦૩થી સદરહુ મંડળીને ફડચામાં લઈ જવાનો આદેશ આપવામાં આવેલ હતો. જેને આથી ગુજરાત સહકારી મંડળીઓના કાયદાની કલમ-૧૦૭ (૩) હેઠળ બહાલી આપતાં સદર મંડળીને ફડચામાં લઈ જવાનો આ અંતિમ આદેશ હુકમ આપવામાં આવે છે. અને આ અંગે સદર મંડળીના ફડચા અધિકારી તરીકે શ્રી એસ. વી. નાઈ, ઓડીટર સ. મં. ન. જ. ૧ ભરૂચની નિમણૂંક ફડચા અધિકારી તરીકે કરવામાં આવે છે. અને નિમાયેલા ફડચા અધિકારીએ ફડચાની કામગીરી આ આદેશની તારીખથી ત્રણ વર્ષમાં પૂરી કરવાની રહેશે.

ભરૂચ, તારીખ ૧૮મી ડીસેમ્બર, ૨૦૦૩.

આર. એમ. આસોડીયા,
જિલ્લા રજિસ્ટ્રાર,
સહકારી મંડળીઓ, ભરૂચ.

વંચાણે લીધા :-

(૧) શ્રી અંબિકા વિકાસ ખેતી ઉત્પાદક સહકારી મંડળી લી., નાર. ની તારીખ ૧૩મી ફેબ્રુઆરી, ૦૩ની મુલાકાત નોંધ.

(૨) ગુજરાત સહકારી મંડળીઓનો કાયદો, ૧૯૬૧ની કલમ-૨૦.

(૩) સરકારશ્રીના કૃષિ સહકાર અને ગ્રામ વિકાસ વિભાગ, સચિવાલય ગાંધીનગરના તારીખ ૩૦મી માર્ચ, ૧૯૯૧ના જાહેરનામા ક્રમાંક જી. એચ.કે.એચ. ૨૪-૯૧ ડી.ડી.સી. ૧૧૮૮/૩૨૦૪/જે.

હુકમ

જા. નં. ફડચ/૦૧/ચ-૮૨૮/૨૦૦૩.–શ્રી અંબિકા વિકાસ ખેતી ઉત્પાદક સહકારી મંડળી લી., મુ. નાર તાલુકો, પેટલાદ, જિલ્લા આણંદને શ્રી મદદનીશ જિલ્લા રજિસ્ટ્રાર, સહકારી મંડળીઓ આણંદની ઓફીસના નોંધણી નંબર ૩૩૫૨ તારીખ ૧લી ઓક્ટોબર, ૦૧થી નોંધવામાં આવી હતી. સદર મંડળીના રજિસ્ટ્રેશન થયા પછી વ્યાજબી સમયમાં મંડળીએ કામકાજ શરૂ જ કર્યું નહોતું આમ મંડળી સ્થગિત અવસ્થામાં હતી. જેથી સદર મંડળીની નોંધણી સને ૧૯૬૧ના ગુજરાત સહકારી મંડળીઓના કાયદાની કલમ-૨૦ હેઠળ રદ કરવામાં આવે છે. અને તેથી આ હુકમની તારીખથી બંધ કરવામાં આવી છે એમ ગણાશે.

આણંદ, તારીખ ૧૦મી ડીસેમ્બર, ૨૦૦૩.

વંચાણે લીધા :-

(૧) શ્રી તારાપુર તેલીબીયા ઉત્પાદક સહકારી મંડળી લિ., તારાપુરના ફડચા અધિકારીશ્રીનો તારીખ ૨૩મી ડીસેમ્બર, ૦૩નો પત્ર નં. ફડચ/૦૧/૨/૮૬૮/૦૩.

(૨) ગુજરાત સહકારી મંડળીઓનો કાયદો, ૧૯૬૧ની કલમ-૨૦ અને ૧૧૪ (૨).

(૩) સરકારશ્રીના કૃષિ સહકાર અને ગ્રામ વિકાસ વિભાગ, સચિવાલય, ગાંધીનગરના તારીખ ૩૦મી માર્ચ, ૧૯૯૧ના જાહેરનામા ક્રમાંક જી.એચ.કે.એચ.-૨૪-૯૧ ડી.ડી.સી. ૧૧૮૮/૩૨૦૪/જે.

હુકમ

જા. નં. ફડચ/૦૧/ચ-૮૭૬/૨૦૦૩.–શ્રી તારાપુર તેલીબીયા ઉત્પાદક સહકારી મંડળી લી., મુ. તારાપુર તાલુકા, તારાપુર જિલ્લા આણંદને મદદનીશ જિલ્લા રજિસ્ટ્રાર, સહકારી મંડળીઓ જિલ્લા પંચાયત નડીયાદની ઓફીસનો નોંધણી નંબર સે-૨૦૫૪૮ તારીખ ૧લી એપ્રિલ, ૧૯૮૫થી નોંધવામાં આવી હતી. જેને જિલ્લા રજિસ્ટ્રાર, સહકારી મંડળીઓ, આણંદના હુકમ નંબર ઉ.ખ.સ./ ક.જ./ફડચા/ગ-૨/૨૧૧/૦૧ તારીખ ૯મી જુલાઈ, ૦૧થી ફડચામાં લઈ જવામાં આવી હતી તેની ફડચાની કાર્યવાહીઓ સને ૧૯૬૧ના ગુજરાત સહકારી મંડળીઓના અધિનિયમ (ગુજરાત અધિનિયમ નંબર ૧૦ સને ૧૯૬૨ની કલમ-૧૧૪ (૨) અન્વયે આથી સમાપ્ત કરવામાં આવે છે અને સદર મંડળીની નોંધણી સને ૧૯૬૧ના ગુજરાત સહકારી મંડળીઓના કાયદાની કલમ-૨૦ હેઠળ રદ કરવામાં આવે છે. અને તેથી આ હુકમની તારીખથી બંધ કરવામાં આવી છે એમ ગણાશે.

આણંદ, તારીખ ૨૬મી ડીસેમ્બર, ૨૦૦૩.

વંચાણે લીધા :-

(૧) શ્રી વડોદ તેલીબીયા ઉત્પાદક સહકારી મંડળી લિ., વડોદના ફડચા અધિકારીશ્રીનો તારીખ ૨૩મી ડીસેમ્બર, ૦૩નો પત્ર નં. ફડચ/૦૧/ચ/૮૭૨/૦૩.

(૨) ગુજરાત સહકારી મંડળીઓનો કાયદો, ૧૯૬૧ની કલમ-૨૦ અને ૧૧૪ (૨).

(૩) સરકારશ્રીના કૃષિ સહકાર અને ગ્રામ વિકાસ વિભાગ, સચિવાલય, ગાંધીનગરના તારીખ ૩૦મી માર્ચ, ૧૯૯૧ના જાહેરનામા ક્રમાંક જી.એચ.કે.એચ.-૨૪-૯૧ ડી.ડી.સી. ૧૧૮૮/૩૨૦૪/જે.

હુકમ

જા. નં. ફડચ/૦૧/ચ-૮૭૭/૨૦૦૩.–શ્રી વડોદ તેલીબીયા ઉત્પાદક સહકારી મંડળી લી., મુ. વડોદ તાલુકા, આણંદ જિલ્લા આણંદને મદદનીશ જિલ્લા રજિસ્ટ્રાર, સહકારી મંડળીઓ જિલ્લા પંચાયત

નડીયાદની ઓફીસનો નોંધણી નંબર સે-૧૨૮૦૭ તારીખ ૫લી જુલાઈ, ૧૯૮૨થી નોંધવામાં આવી હતી. જેને જિલ્લા રજિસ્ટ્રાર, સહકારી મંડળીઓ, આણંદના હુકમ નંબર ઉ.ખ.સ./ ક.જ./ફડચા/ગ-૨/૧૪૯૫૩/ ૪૮૫/૦૩ તારીખ ૭મી ઓગસ્ટ, ૦૩થી ફડચામાં લઈ જવામાં આવી હતી તેની ફડચાની કાર્યવાહીઓ સને ૧૯૬૧ના ગુજરાત સહકારી મંડળીઓના અધિનિયમ (ગુજરાત અધિનિયમ નંબર ૧૦ સને ૧૯૬૨)ની કલમ-૧૧૪ (૨) અન્વયે અથી સમાપ્ત કરવામાં આવે છે અને સદર મંડળીની નોંધણી સને ૧૯૬૧ના ગુજરાત સહકારી મંડળીઓના કાયદાની કલમ-૨૦ હેઠળ રદ કરવામાં આવે છે. અને તેથી આ હુકમની તારીખથી બંધ કરવામાં આવી છે એમ ગણાશે.

આણંદ, તારીખ ૨૬મી ડીસેમ્બર, ૨૦૦૩.

વંચાણે લીધા :-

(૧) શ્રી બોરીયાવી તેલીબીયા ઉત્પાદક સહકારી મંડળી લિ., બોરીયાવીના ફડચા અધિકારીશ્રીનો તારીખ ૨૩મી ડીસેમ્બર, ૦૩નો પત્ર નં. ફડચ/૦૧/ચ/૮૭૦/૦૩.

(૨) ગુજરાત સહકારી મંડળીઓનો કાયદો, ૧૯૬૧ની કલમ-૨૦ અને ૧૧૪ (૨).

(૩) સરકારશ્રીના કૃષિ સહકાર અને ગ્રામ વિકાસ વિભાગ, સચિવાલય, ગાંધીનગરના તારીખ ૩૦મી માર્ચ, ૧૯૯૧ના જાહેરનામા ક્રમાંક જી.એચ.કે.એચ.-૨૪-૯૧ ડી.સી.સી. ૧૧૮૮/ ૩૨૦૪/જે.

હુકમ

જા. નં. ફડચ/૦૧/ચ-૮૭૮/૨૦૦૩.—શ્રી બોરીયાવી તેલીબીયા ઉત્પાદક સહકારી મંડળી લી., મુ. બોરીયાવી તાલુકા, આણંદ જિલ્લા આણંદને મદદનીશ જિલ્લા રજિસ્ટ્રાર, સહકારી મંડળીઓ જિલ્લા પંચાયત નડીયાદની ઓફીસનો નોંધણી નંબર સે-૧૮૩૫૭ તારીખ ૧૭લી મે, ૧૯૯૭થી નોંધવામાં આવી હતી. જેને જિલ્લા રજિસ્ટ્રાર, સહકારી મંડળીઓ, આણંદના હુકમ નંબર ઉ.ખ.સ./ ક.જ./ફડચા/ગ-૨/ ૫૨૧/૧૯૯૭ તારીખ ૨૪મી ઓક્ટોબર, ૧૯૯૭થી ફડચામાં લઈ જવામાં આવી હતી તેની ફડચાની કાર્યવાહીઓ સને ૧૯૬૧ના ગુજરાત સહકારી મંડળીઓના અધિનિયમ (ગુજરાત અધિનિયમ નંબર ૧૦ સને ૧૯૬૨)ની કલમ-૧૧૪ (૨) અન્વયે આથી સમાપ્ત કરવામાં આવે છે અને સદર મંડળીની નોંધણી સને ૧૯૬૧ના ગુજરાત સહકારી મંડળીઓના કાયદાની કલમ-૨૦ હેઠળ રદ કરવામાં આવે છે. અને તેથી આ હુકમની તારીખથી બંધ કરવામાં આવી છે એમ ગણાશે.

આણંદ, તારીખ ૨૬મી ડીસેમ્બર, ૨૦૦૩.

સી.બી. કોટેચા,
સહકારી મંડળીઓ, આણંદ જિલ્લો,
આણંદ.

વંચાણે લીધા :-

(૧) શ્રી એચ. એમ. ઠક્કર, ઓડિટર ગ્રેડ-૧, સહકારી મંડળીઓ, મહેસાણાના પત્ર ક્રમાંક અષણ/વડુ સેવા/૩૧૨/૦૩, તારીખ ૨૨મી ઓગસ્ટ, ૦૩થી રજૂ થયેલ વહીવટી ખાસ અહેવાલ.

(૨) અત્રેના પત્ર ક્રમાંક ઉખસ/ફડચ/૦૧/ખ/૨૪૫૫/૦૩, તારીખ ૧૨મી સપ્ટેમ્બર, ૦૩થી અપાયેલ કારણદર્શક નોટીસ.

(૩) સંસ્થાની તારીખ ૨૯મી સપ્ટેમ્બર, ૦૩ના પત્રથી મુદત માંગણી અંગેની રજુઆત.

(૪) અત્રેના પત્ર ક્રમાંક ઉખસ/ફડચ/૦૧/ખ/૨૫૯૭/૦૩, તારીખ ૮મી ઓક્ટોબર, ૦૩થી મંડળીને દિન-૧૦ની મુદત આપતો પત્ર.

(૫) અત્રેના પત્ર ક્રમાંક ઉખસ/ફડચ/૦૧/ખ/૨૭૭૪/૦૩, તારીખ ૧લી ડીસેમ્બર, ૦૩થી ફડચાનો વચગાળાનો હુકમ.

(૬) તારીખ ૧૨મી ડીસેમ્બર, ૦૩થી સંસ્થાની રજુઆત.

(૭) ગુજરાત સહકારી મંડળીઓ અધિનિયમ-૧૯૬૧ અન્વયેની કલમ-૧૦૭ની જોગવાઈઓ.

પ્રસ્તાવના

જા.નં. ઉખસ/ફડચ/૦૧/ખ-૨૯૦૬/૨૦૦૩.—ધી ગુજરાત સહકારી મંડળીઓ અધિનિયમ-૧૯૬૧ અન્વયે ધી વડુ સેવા સહકારી મંડળી લી., વડુ તાલુકા વિસનગર, જિલ્લા, મહેસાણા, નોંધાયેલ સહકારી મંડળી છે. (જેનો હવે પછી અહીંયાં "મંડળી" તરીકે ઉલ્લેખ કરાયેલ છે.) સદર મંડળીનો નોંધણી નંબર ૧૫૨૭૯, તારીખ ૫મી માર્ચ, ૧૯૫૩ છે.

ઉપરોક્ત આમુખ-૧માં જણાવ્યા મુજબ સદર મંડળીનું તારીખ ૧લી એપ્રિલ, ૦૨થી તારીખ ૩૧મી માર્ચ, ૦૩ સુધીના સમયનું અન્વેષણ ઓડિટર ગ્રેડ-૧, સહકારી મંડળી મહેસાણાને સુપ્રત થતાં તેઓએ સદર મંડળીને ફડચામાં લઈ જવા અંગે અત્રે આમુખ-૧ની વિગતે ખાસ અહેવાલ રજુ કરેલ છે. જે સબબે આમુખ-૨ થી ૪ સુધીની કાર્યવાહી થયેલ હતી. જે બાદ, કાયદાની જોગવાઈઓ મુજબ આમુખ-૫ થી સંસ્થાને ફડચાનો વચગાળાનો આદેશ કરવામાં આવેલ હતો ત્યારબાદ આમુખ-૬ની વિગતે સંસ્થાએ તારીખ ૧૨ ડીસેમ્બર, ૦૩ના પત્રથી સ્પષ્ટતાઓ, દુરસ્તીની વિગતો તારીખ ૭મી ડીસેમ્બર, ૦૩ની કારોબારીના ઠરાવ નંબર ૨ની વિગતે આપેલ ખાત્રી મુજબ ફડચામાં ન લઈ જવા અત્રે વિનંતી કરેલ છે.

આમ, ઉપરોક્ત આમુખ અને પ્રસ્તાવનાને ધ્યાને લઈ આમુખ-૭ની જોગવાઈને આધીન સંસ્થા અને તેના સભાસદોના હિતમાં અને મંડળીએ આપેલ ખાત્રીને ધ્યાને લઈ, મંડળીને તક સ્વરૂપે એક તક આપી નીચે મુજબ હુકમ કરવામાં આવે છે.

હુકમ

ધી વડુ સેવા સહકારી મંડળી લી., મુ. વડુ, તા. વિસનગર, જિલ્લા મહેસાણાની સહકારી કાયદાધીન રજિસ્ટર્ડ નંબર ૧૫૨૭૯, તારીખ ૫મી માર્ચ, ૧૯૫૩થી નોંધવામાં આવેલ છે. તેને સહકારી કાયદો સને ૧૯૬૧ની કલમ-૧૦૭ અન્વયે અત્રેની કચેરીના હુકમ ક્રમાંક ઉખસ/ ફડચ/૦૧/ખ/૨૭૭૪/૦૩, તારીખ ૧લી ડીસેમ્બર, ૨૦૦૩થી

વચગાળાના આદેશથી ફડચામાં લઈ જવામાં આવેલ. જેના પ્રત્યુતરમાં સંસ્થા તરફથી તારીખ ૧૨મી ડીસેમ્બર, ૦૩ના પત્ર તેમજ સાધનિક પુરાવાઓ તેમજ, ખાત્રીઓ રજુ કરતાં, આમુખ-૨માં જણાવેલ તમામ ખામીઓની વાસ્તવિક દુરસ્તી ૬ (છ) માસમાં રજુ કરવાની શરતે ફડચાનો વચગાળાનો આદેશ પરત ખેંચી, ફડચાની કાર્યવાહી મોકૂફ રાખવામાં આવે છે.

મહેસાણા, તારીખ ૨૨મી ડીસેમ્બર, ૦૩.

વંચાણે લીધા :-

(૧) શ્રી ફડચા અધિકારી, સહકારી અધિકારી (ફડચો), મહેસાણાના પત્રાંક : ફડચ/૦૧/૧૫૩//૦૩, તા. ૨૭-૧-૨૦૦૩ થી નોંધણી રદ અંગેની દરખાસ્ત.

(૨) ગુજરાત સહકારી મંડળીઓ અધિનિયમ-૧૯૬૧ની કલમ-૨૦ ની જોગવાઈઓ.

હુકમ

જા. નં. ઉખસ/ફડચ/૦૧/ખ/૨૯૨૬/૨૦૦૩.–ગુજરાત સહકારી મંડળીઓ અધિનિયમ-૧૯૬૧ની જોગવાઈઓ હેઠળ ધી સરદારનગર કો.ઓપ. હાઉસીંગ સોસાયટી લી., મુ. તા. વિસનગર, જિલ્લા મહેસાણા નોંધાયેલ સહકારી સંસ્થા છે. જેને નોંધણી નં. ૮૬૮૯ તારીખ ૨૪મી ડીસેમ્બર, ૧૯૮૦થી નોંધવામાં આવેલ હતી. જેનું કામકાજ આટોપી લેવા અર્થે ગુજરાત સહકારી મંડળીઓ અધિનિયમ ૧૯૬૧ની કલમ-૧૦૭ની અન્વયે, જિલ્લા રજિસ્ટ્રારશ્રી સહકારી મંડળીઓ, મહેસાણાની કચેરીના જા.નં. ઉખસ/ફડચ/૦૧/ઘ/૨૮૫૯/૯૭, તા. ૨૯-૧૧-૯૭ થી હુકમ કરવામાં આવેલ. ફડચાની કાર્યવાહી સંદર્ભે સંસ્થાના ફડચા અધિકારીશ્રી સહકારી અધિકારી (ફડચો), મહેસાણા તરફથી તેઓના પત્ર ક્રમાંક : ફડચ/૦૧/૧૫૩/૦૩, તા. ૨૭-૧-૦૩ થી આખરી અહેવાલ પ્રાપ્ત થતાં, સને ૧૯૬૧ના ગુજરાત સહકારી મંડળીઓ અધિનિયમ ની કલમ-૧૪૪ (૨) અન્વયે તથા ઉપરોક્ત આમુખ-૨માં જણાવ્યા મુજબ ફડચાની કાર્યવાહી સમાપ્ત કરી, દેવાં લેણાં સરભર કર્યા અંગેની ભવિષ્યની જવાબદારી ફડચા અધિકારીની રહેવાની નોંધ સહ સદર અધિકારો અન્વયે સદર મંડળી નામે ધી સરદારનગર કો.ઓપ. હાઉસીંગ સોસાયટી લી., મું.તા. વિસનગર, જી. મહેસાણાની નોંધણી રદ કરતો હુકમ કરું છું. આ હુકમ નીકળ્યા તારીખથી મંડળીનું વિસર્જન થયેલ ગણાશે.

મહેસાણા, તારીખ ૨૯મી ડીસેમ્બર, ૨૦૦૩.

એચ. એન. પટેલ,
જિલ્લા રજિસ્ટ્રાર,
સહકારી મંડળીઓ, મહેસાણા.

વંચાણે લીધા :-

(૧) અત્રેના પત્રાંક : ફડચ/૦૧/ચ/૪૭૨ થી ૪૯૪ /૦૩ તારીખ ૨૯મી જુલાઈ, ૦૩થી પાઠવેલ કારણદર્શક નોટીસ.

(૨) ધી ગુજરાત સહકારી મંડળી અધિનિયમ ૧૯૬૧ની જોગવાઈઓ.

પ્રસ્તાવના

ક્રમાક ફડચ/૦૧/ગ/૨૩૦/૨૦૦૩.–ધી રાજપરા જુથ વિ. જંગલ કામદાર સહકારી મંડળી લી., મુ. દેડીયાપાડા તાલુકા દેડીયાપાડા, જિલ્લા, નર્મદા, એ સહકારી કાયદા હેઠળ નોંધાયેલ સહકારી મંડળી છે.જેનો નોંધણી નંબર પી-૧૫૬૦, તા. /૫૧ છે મંડળી છેલ્લા વર્ષથી તદન સ્થગિત અવસ્થામાં છે. મંડળીના સંચાલકોને મંડળી ચલાવવામાં કોઈ રસ જણાતો નથી. મંડળીએ સહકારી કાયદા કાનુન તથા પેટા નિયમોની જોગવાઈઓનો અમલ કરેલ હોવાનું જણાતું નથી આ બાબતે અત્રેથી આમુખ (૧) માં વંચાણે લીધેલ કારણદર્શક નોટીસથી રૂબરૂ/ લેખિતમાં રજુઆત કરવાની તક આપવામાં આવેલ હતી. છતાં મંડળી તરફથી કોઈ રજુઆત કરવામાં આવેલ નથી આવા સંજોગોમાં સદર મંડળીને ફડચામાં લઈ જઈ આટોપી લેવાની કાર્યવાહી હાથ ધરવી મુનાસીબ જણાતું હોય, મજકૂર મંડળીને ફડચામાં લઈ જવાનો નીચેની વિગતે હુકમ કરવામાં આવે છે.

વચગાળાનો આદેશ

ધી રાજપરા જુથ વિ. જંગલ કામદાર સહકારી મંડળી લી., દેડીયાપાડા તા. દેડીયાપાડા. જિ. નર્મદા નોંધણી નંબર પી-૧૫૬૦ તા. / /૫૧થી નોંધવામાં આવેલ હતી સદર મંડળીને ગુજરાત રાજ્ય સહકારી મંડળી અધિનિયમ ૧૯૬૧ના અધિનિયમ ૧૦૭ (૧) (ક) (ખ) (ગ) (૧) (૨) (૩) (૪) (૫) (ગ) (૨) (૩) અન્વયે આથી સદર મંડળીને ફડચામાં લઈ જવાનો વચગાળાનો આદેશ કરવામાં આવે છે અને કલમ-૧૦૮ હેઠળ તેના ફડચા અધિકારી તરીકે શ્રી એમ. એસ. વસાવા સહ.- અધિ- લગત કચેરીની નિમણુંક કરવામાં આવે છે.

આ આદેશની સામે સદર મંડળીએ કોઈ રજુઆત કરવાની હોય તો નીચે સહી કરનાર અધિકારીશ્રીને એક માસમાં કરવાની રહેશે જો ઉપરોક્ત મુદતના સમયમાં સદર મંડળી તરફથી મંડળીને ફડચામાં નહી લઈ જવા અંગે કોઈ પણ જાતની રજુઆત અત્રેની કચેરીએ નહિ કરવામાં આવે તો આ આદેશ અંગે મંડળીને કોઈ વાંધો રજુઆત કરવાની નથી એમ માનીને વચગાળાનો ફડચાનો આદેશ મુદત પુરી થયેથી કાયમ કરવામાં આવશે. જેની નોંધ લેવી.

રાજપીપલા, તારીખ ૧૫મી ડીસેમ્બર, ૦૩.

વંચાણે લીધા :-

(૧) અત્રેના પત્રાંક : ફડચ/૦૧/ચ/૪૭૨ થી ૪૯૪ /૦૩ તારીખ ૨૯મી જુલાઈ, ૦૩થી પાઠવેલ કારણદર્શક નોટીસ.

(૨) ધી ગુજરાત સહકારી મંડળી અધિનિયમ ૧૯૬૧ની જોગવાઈઓ.

પ્રસ્તાવના

ક્રમાક ફડચ/૦૧/ગ-૨૩૧/૨૦૦૩.–ધી બોરીદ્રા વિભાગ જંગલ કામદાર સહકારી મંડળી લી., મુ. રાજપીપલા તાલુકા નાંદોદ, જિલ્લા, નર્મદા, એ સહકારી કાયદા હેઠળ નોંધાયેલી સહકારી મંડળી છે. જેનો

INDEX

નોંધણી નંબર ઉ-૩૯૬૧, તા.૧૯મી ઓક્ટોબર, ૧૯૭૬ છે મંડળી છેલ્લા વર્ષથી તદ્દન સ્થગિત અવસ્થામાં છે. મંડળીના સંચાલકોને મંડળી ચલાવવામાં કોઈ રસ જણાતો નથી. મંડળીએ સહકારી કાયદા કાનુન તથા પેટા નિયમોની જોગવાઇઓનો અમલ કરેલ હોવાનું જણાતું નથી આ બાબતે અત્રેથી આમુખ (૧) માં વંચાણે લીધેલ કારણદર્શક નોટીસથી રૂબરૂ/લેખિતમાં રજુઆત કરવાની તક આપવામાં આવેલ હતી. છતાં મંડળી તરફથી કોઈ રજુઆત કરવામાં આવેલ નથી આવા સંજોગોમાં સદર મંડળીને ફડચામાં લઈ જઈ આટોપી લેવાની કાર્યવાહી હાથ ધરવી મુનાસીબ જણાતું હોય, મજકૂર મંડળીને ફડચામાં લઈ જવાનો નીચેની વિગતે હુકમ કરવામાં આવે છે.

વચગાળાનો આદેશ

ધી બોરીદ્રા વિભાગ જંગલ કામદાર સહકારી મંડળી લી., મુ. રાજપીપલા તા. નાંદોદ. જિ. નર્મદા નોંધણી નંબર ઉ-૩૯૬૧ તા. ૧૯મી ઓક્ટોબર, ૧૯૭૬થી નોંધવામાં આવેલ હતી સદર મંડળીને ગુજરાત રાજ્ય સહકારી મંડળી અધિનિયમ ૧૯૬૧ના અધિનિયમ ૧૦૭ (૧) (ક) (ખ) (ગ) (૧) (૨) (૩) (૪) (૫) (ગ) (૨) (૩) અન્વયે આથી સદર મંડળીને ફડચામાં લઈ જવાનો વચગાળાનો આદેશ કરવામાં આવે છે કલમ-૧૦૮ હેઠળ તેના ફડચા અધિકારી તરીકે શ્રી એમ. એસ. વસાવા સહ-અધિ. લગત કચેરીની નિમણુંક કરવામાં આવે છે.

આ આદેશની સામે સદર મંડળીએ કોઈ રજુઆત કરવાની હોય તો નીચે સહી કરનાર અધિકારીશ્રીને એક માસમાં કરવાની રહેશે જો ઉપરોક્ત મુદતના સમયમાં સદર મંડળી તરફથી મંડળીને ફડચામાં નહી લઈ જવા અંગે કોઈ પણ જાતની રજુઆત અત્રેની કચેરીએ નહિ કરવામાં આવે તો આ આદેશ અંગે મંડળીને કોઈ વાંધો રજુઆત કરવાની નથી એમ માનીને વચગાળાનો ફડચાનો આદેશ મુદત પુરી થયેથી કાયમ કરવામાં આવશે. જેની નોંધ લેવી.

રાજપીપલા, તારીખ ૧૫મી ડીસેમ્બર, ૦૩.

વંચાણે લીધા :-

(૧) અત્રેના પત્રાંક : ફડચ/૦૧/ચ/૪૭૨ થી ૪૯૪ /૦૩ તારીખ ૨૯મી જુલાઈ, ૦૩થી પાઠવેલ કારણદર્શક નોટીસ.

(૨) ધી ગુજરાત સહકારી મંડળી અધિનિયમ ૧૯૬૧ની જોગવાઈઓ.

પ્રસ્તાવના

ક્રમાક ફડચ/૦૧/ગ-૨૩૨/૨૦૦૩.–ધી નવસર્જન ખેતી પિયત સહકારી મંડળી લી., મુ. મંડાળા તાલુકા દેડિયાપાડા, જિલ્લા, નર્મદા, એ સહકારી કાયદા હેઠળ નોંધાયેલી સહકારી મંડળી છે. જેનો નોંધણી નંબર ખે-૨૫૪૫, તારીખ ૧૩મી ઓક્ટોબર, ૧૯૮૬ છે મંડળી છેલ્લા વર્ષથી તદ્દન સ્થગિત અવસ્થામાં છે. મંડળીના સંચાલકોને મંડળી ચલાવવામાં કોઈ રસ જણાતો નથી. મંડળીએ સહકારી કાયદા કાનુન તથા પેટા નિયમોની જોગવાઇઓનો અમલ કરેલ હોવાનું જણાતું નથી આ બાબતે અત્રેથી આમુખ (૧) માં વંચાણે લીધેલ કારણદર્શક નોટીસથી રૂબરૂ/લેખિતમાં રજુઆત કરવાની તક આપવામાં આવેલ હતી. છતાં મંડળી તરફથી કોઈ રજુઆત કરવામાં આવેલ નથી આવા સંજોગોમાં સદર મંડળીને ફડચામાં લઈ જઈ આટોપી લેવાની કાર્યવાહી હાથ ધરવી મુનાસીબ જણાતું હોય, મજકૂર મંડળીને ફડચામાં લઈ જવાનો નીચેની વિગતે હુકમ કરવામાં આવે છે.

વચગાળાનો આદેશ

ધી નવસર્જન ખેતી પિયત સહકારી મંડળી લી., મુ. મંડાળા તા. દેડીયાપાડા જિ. નર્મદા નોંધણી નંબર ખે-૨૫૪૫ તા. ૧૩મી ઓક્ટોબર, ૧૯૮૬થી નોંધવામાં આવેલ હતી સદર મંડળીને ગુજરાત રાજ્ય સહકારી મંડળી અધિનિયમ ૧૯૬૧ના અધિનિયમ ૧૦૭ (૧) (ક) (ખ) (ગ) (૧) (૨) (૩) (૪) (૫) (ગ) (૨) (૩) અન્વયે આથી સદર મંડળીને ફડચામાં લઈ જવાનો વચગાળાનો આદેશ કરવામાં આવે છે અને કલમ-૧૦૮ હેઠળ તેના ફડચા અધિકારી તરીકે શ્રી એમ. એસ. વસાવા સહ-અધિ. લગત કચેરીની નિમણુંક કરવામાં આવે છે.

આ આદેશની સામે સદર મંડળીએ કોઈ રજુઆત કરવાની હોય તો નીચે સહી કરનાર અધિકારીશ્રીને એક માસમાં કરવાની રહેશે જો ઉપરોક્ત મુદતના સમયમાં સદર મંડળી તરફથી મંડળીને ફડચામાં નહી લઈ જવા અંગે કોઈ પણ જાતની રજુઆત અત્રેની કચેરીએ નહિ કરવામાં આવે તો આ આદેશ અંગે મંડળીને કોઈ વાંધો રજુઆત કરવાની નથી એમ માનીને વચગાળાનો ફડચાનો આદેશ મુદત પુરી થયેથી કાયમ કરવામાં આવશે. જેની નોંધ લેવી.

રાજપીપલા, તારીખ ૧૫મી ડીસેમ્બર, ૦૩.

વંચાણે લીધા :-

(૧) અત્રેના પત્રાંક : ફડચ/૦૧/ચ/૪૭૨ થી ૪૯૪ /૦૩ તારીખ ૨૯મી જુલાઈ, ૦૩થી પાઠવેલ કારણદર્શક નોટીસ.

(૨) ધી ગુજરાત સહકારી મંડળી અધિનિયમ ૧૯૬૧ની જોગવાઈઓ.

પ્રસ્તાવના

ક્રમાક ફડચ/૦૧/ગ-૨૩૩/૨૦૦૩.–ધી રોહદા ગ્રૂપ કો. ઓ. મ. પ. સો. લી., મુ. રોહદા તાલુકા દેડિયાપાડા, જિલ્લા, નર્મદા, એ સહકારી કાયદા હેઠળ નોંધાયેલી સહકારી મંડળી છે. જેનો નોંધણી નંબર ૨૧૧૫૪ તા.૨૭મી એપ્રિલ, ૧૯૫૯ છે મંડળી છેલ્લા વર્ષથી તદ્દન સ્થગિત અવસ્થામાં છે. મંડળીના સંચાલકોને મંડળી ચલાવવામાં કોઈ રસ જણાતો નથી. મંડળીએ સહકારી કાયદા કાનુન તથા પેટા નિયમોની જોગવાઇઓનો અમલ કરેલ હોવાનું જણાતું નથી આ બાબતે અત્રેથી આમુખ (૧) માં વંચાણે લીધેલ કારણદર્શક નોટીસથી રૂબરૂ/લેખિતમાં રજુઆત કરવાની તક આપવામાં આવેલ હતી. છતાં મંડળી તરફથી કોઈ રજુઆત કરવામાં આવેલ નથી આવા સંજોગોમાં સદર મંડળીને ફડચામાં લઈ જઈ આટોપી લેવાની કાર્યવાહી હાથ ધરવી મુનાસીબ જણાતું હોય, મજકૂર મંડળીને ફડચામાં લઈ જવાનો નીચેની વિગતે હુકમ કરવામાં આવે છે.

વચગાળાનો આદેશ

ધી રોહદા ગ્રૂપ કો. ઓ. મ. પ. સો. લી., મુ. રોહદા તા. દેડીયાપાડા જિ. નર્મદા નોંધણી નંબર ૨૧૧૫૪ તા. ૨૭મી એપ્રિલ,

૧૯૫૯થી નોંધવામાં આવેલ હતી સદર મંડળીને ગુજરાત રાજ્ય સહકારી મંડળી અધિનિયમ ૧૯૬૧ના અધિનિયમ ૧૦૭ (૧) (ક) (ખ) (ગ) (૧) (૨) (૩) (૪) (૫) (ગ) (૨) (૩) અન્વયે આથી સદર મંડળીને ફડચામાં લઈ જવાનો વચગાળાનો આદેશ કરવામાં આવે છે અને કલમ-૧૦૮ હેઠળ તેના ફડચા અધિકારી તરીકે શ્રી એમ. એસ. વસાવા સહ-અધિ. લગત કચેરીની નિમણુંક કરવામાં આવે છે.

આ આદેશની સામે સદર મંડળીએ કોઈ રજુઆત કરવાની હોય તો નીચે સહી કરનાર અધિકારીશ્રીને એક માસમાં કરવાની રહેશે જો ઉપરોક્ત મુદતના સમયમાં સદર મંડળી તરફથી મંડળીને ફડચામાં નહી લઈ જવા અંગે કોઈ પણ જાતની રજુઆત અત્રેની કચેરીએ નહિ કરવામાં આવે તો આ આદેશ અંગે મંડળીને કોઈ વાંધો રજુઆત કરવાની નથી એમ માનીને વચગાળાનો ફડચાનો આદેશ મુદત પુરી થયેથી કાયમ કરવામાં આવશે. જેની નોંધ લેવી.

રાજપીપલા, તારીખ ૧૫મી ડીસેમ્બર, ૦૩.

વંચાણે લીધા :–

(૧) અત્રેના પત્રાંક : ફડચ/૦૧/ચ/૪૭૨ થી ૪૯૪/૦૩ તા. ૨૯/૭/૦૩ થી પાઠવેલ કારણદર્શક નોટીસ.

(૧) ધી ગુજરાત સહકારી મંડળી અધિનિયમ ૧૯૬૧ની જોગવાઈઓ.

પ્રસ્તાવના

ક્રમાંક ફડચ/૦૧/ગ/૨૩૪/૨૦૦૩.- ધી મોટી બેડવાણ ખે. પિયત સ. મં. લી., મુ. મોટી બેડવાણ તા. દેડીયાપાડા, જી. નર્મદા એ સહકારી કાયદા હેઠળ નોંધાયેલી સહકારી મંડળી છે. જેનો નોંધણી નં. ખે. ૧૫૧૩ તા. ૧૩-૧-૬૭ છે. મંડળી છેલ્લા વર્ષથી તદન સ્થગિત અવસ્થામાં છે. મંડળીના સંચાલકોને મંડળી ચલાવવામાં કોઇ રસ જણાતો નથી. મંડળીએ સહકારી કાયદા કાનુન તથા પેટા નિયમોની જોગવાઈઓનો અમલ કરેલ હોવાનું જણાતું નથી આ બાબતે અત્રેથી આમુખ (૧)માં વંચાણે લીધેલ કારણદર્શક નોટીસથી રૂબરૂ/લેખિતમાં રજુઆત કરવાની તક આપવામાં આવેલ હતી, છતાં મંડળી તરફથી કોઇ રજુઆત કરવામાં આવેલ નથી આવા સંજોગોમાં સદર મંડળીને ફડચામાં લઇ જઇ આટોપી લેવાની કાર્યવાહી હાથ ધરવી મુનાસીબ જણાતું હોય, મજકુર મંડળીનો ફડચામાં લઇ જવાનો નીચેની વિગતે હુકમ કરવામાં આવે છે.

વચગાળાનો આદેશ

ધી મોટી બેડવાણ ખે. પિયત સ. મં. લી., મુ. મોટી બેડવાણ તા. દેડીયાપાડા, જી. નર્મદા નોંધણી નં. ખે. ૧૫૧૩ તા. ૧૩-૧-૬૭ થી નોંધવામાં આવેલ હતી, સદર મંડળીને ગુજરાત રાજ્ય સહ. મંડળી અધિનિયમ ૧૯૬૧ના અધિનિયમ ૧૦૭ (૧) (ક) (ખ) (ગ) (૧) (૨) (૩) (૪) (૫) (ગ) (૨) (૩) અન્વયે આથી સદર મંડળીને ફડચામાં લઈ જવાનો વચગાળાનો આદેશ કરવામાં આવે છે અને કલમ ૧૦૮ હેઠળ તેના ફડચા અધિકારી તરીકે શ્રી એમ. એસ. વસાવા, સહ. અધિ. લગત કચેરીની નિમણુંક કરવામાં આવે છે. આ આદેશની સામે સદર મંડળીએ કોઇ રજુઆત કરવાની હોય તો નીચે સહી કરનાર અધિકારીશ્રીને એક માસમાં કરવાની રહેશે. જો ઉપરોક્ત મુદતના સમયમાં સદર મંડળી તરફથી મંડળીને ફડચામાં નહી લઇ જવા અંગે કોઇપણ જાતની રજુઆત અત્રેની કચેરીએ નહિ કરવામાં આવે તો આ આદેશ અંગે મંડળીને કોઇ વાંધો રજુઆત કરવાની નથી. એમ માનીને વચગાળાનો ફડચાનો આદેશ મુદત પુરી થયેથી કાયમ કરવામાં આવશે. જેની નોંધ લેવી.

રાજપીપલા, તારીખ ૧૫મી ડીસેમ્બર, ૨૦૦૩.

વંચાણે લીધા :–

(૧) અત્રેના પત્રાંક : ફડચ/૦૧/ચ/૪૭૨ થી ૪૯૭/૦૩ તા. ૨૯/૭/૦૩ થી પાઠવેલ કારણદર્શક નોટીસ.

(૧) ધી ગુજરાત સહકારી મંડળી અધિનિયમ ૧૯૬૧ની જોગવાઈઓ.

પ્રસ્તાવના

ક્રમાંક ફડચ/૦૧/ગ/૨૩૫/૨૦૦૩.- ધી રોહદા ગ્રામ વિકાસ સ. મં. લી., મુ. રોહદા, તા. દેડીયાપાડા, જી. નર્મદા એ સહકારી કાયદા હેઠળ નોંધાયેલી સહકારી મંડળી છે. જેનો નોંધણી નં. સે. ૨૬૬૯૬ તા. ૮-૭-૯૬ છે. મંડળી છેલ્લા વર્ષથી તદ્દન સ્થગિત અવસ્થામાં છે. મંડળીના સંચાલકોને મંડળી ચલાવવામાં કોઇ રસ જણાતો નથી. મંડળીએ સહકારી કાયદા કાનુન તથા પેટા નિયમોની જોગવાઈઓનો અમલ કરેલ હોવાનું જણાતું નથી આ બાબતે અત્રેથી આમુખ (૧)માં વંચાણે લીધેલ કારણદર્શક નોટીસથી રૂબરૂ/લેખિતમાં રજુઆત કરવાની તક આપવામાં આવેલ હતી, છતાં મંડળી તરફથી કોઈ રજુઆત કરવામાં આવેલ નથી આવા સંજોગોમાં સદર મંડળીને ફડચામાં લઇ જઇ આટોપી લેવાની કાર્યવાહી હાથ ધરવી મુનાસીબ જણાતું હોય, મજકુર મંડળીનો ફડચામાં લઇ જવાનો નીચેની વિગતે હુકમ કરવામાં આવે છે.

વચગાળાનો આદેશ

ધી રોહદા ગ્રામ વિકાસ સ. મં. લી., મુ. રોહદા, તા. દેડીયાપાડા, જી. નર્મદા નોંધણી નં. સે. ૨૬૬૯૬ તા. ૮-૭-૯૬ થી નોંધવામાં આવેલ હતી, સદર મંડળીને ગુજરાત રાજ્ય સહ. મંડળી અધિનિયમ ૧૯૬૧ના અધિનિયમ ૧૦૭ (૧) (ક) (ખ) (ગ) (૧) (૨) (૩) (૪) (૫) (ગ) (૨) (૩) અન્વયે આથી સદર મંડળીને ફડચામાં લઈ જવાનો વચગાળાનો આદેશ કરવામાં આવે છે અને કલમ ૧૦૮ હેઠળ તેના ફડચા અધિકારી તરીકે શ્રી એમ. એસ. વસાવા, સહ. અધિ. લગત કચેરીની નિમણુંક કરવામાં આવે છે. આ આદેશની સામે સદર મંડળીએ કોઇ રજુઆત કરવાની હોય તો નીચે સહી કરનાર અધિકારીશ્રીને એક માસમાં કરવાની રહેશે. જો ઉપરોક્ત મુદતના સમયમાં સદર મંડળી તરફથી મંડળીને ફડચામાં નહી લઇ જવા અંગે કોઇપણ જાતની રજુઆત અત્રેની કચેરીએ નહિ કરવામાં આવે તો આ આદેશ અંગે મંડળીને કોઇ વાંધો રજુઆત કરવાની નથી. એમ માનીને વચગાળાનો ફડચાનો આદેશ મુદત પુરી થયેથી કાયમ કરવામાં આવશે. જેની નોંધ લેવી.

રાજપીપલા, તારીખ ૧૫મી ડિસેમ્બર, ૨૦૦૩.

INDEX

વંચાણે લીધા :–

(૧) અત્રેના પત્રાંક : ફડચ/૦૧/ચ/૪૭૨ થી ૪૯૪/૦૩ તા. ૨૯/૭/૦૩ થી પાઠવેલ કારણદર્શક નોટીસ.

(૧) ધી ગુજરાત સહકારી મંડળી અધિનિયમ ૧૯૬૧ની જોગવાઈઓ.

પ્રસ્તાવના

ક્રમાંક ફડચ/૦૧/ગ/૨૩૬/૨૦૦૩.- ધી અમરજ્યોતિ ખેતી પિયત સ. મં. લી., મુ. બર્કતુરા તા. સાગબારા, જી. નર્મદા એ સહકારી કાયદા હેઠળ નોંધાયેલી સહકારી મંડળી છે. જેનો નોંધણી નં. ૨૯૮૮ તા. ૧૯-૭-૮૮ છે. મંડળી છેલ્લા વર્ષથી તદન સ્થગિત અવસ્થામાં છે. મંડળીના સંચાલકોને મંડળી ચલાવવામાં કોઇ રસ જણાતો નથી. મંડળીએ સહકારી કાયદા કાનુન તથા પેટા નિયમોની જોગવાઈઓનો અમલ કરેલ હોવાનું જણાતું નથી આ બાબતે અત્રેથી આમુખ (૧)માં વંચાણે લીધેલ કારણદર્શક નોટીસથી રૂબરૂ/લેખિતમાં રજુઆત કરવાની તક આપવામાં આવેલ હતી, છતાં મંડળી તરફથી કોઇ રજુઆત કરવામાં આવેલ નથી આવા સંજોગોમાં સદર મંડળીને ફડચામાં લઇ જઇ આટોપી લેવાની કાર્યવાહી હાથ ધરવી મુનાસીબ જણાતું હોય, મજકુર મંડળીનો ફડચામાં લઇ જવાનો નીચેની વિગતે હુકમ કરવામાં આવે છે.

વચગાળાનો આદેશ

ધી અમરજ્યોતિ ખેતી પિયત સ. મં. લી., મુ. બર્કતુરા, તા. સાગબારા, જી. નર્મદા નોંધણી નં. ખે. ૨૯૮૮ તા. ૧૯-૭-૮૮ થી નોંધવામાં આવેલ હતી, સદર મંડળીને ગુજરાત રાજ્ય સહ. મંડળી અધિનિયમ ૧૯૬૧ના અધિનિયમ ૧૦૭ (૧) (ક) (ખ) (ગ) (૧) (૨) (૩) (૪) (૫) (ગ) (૨) (૩) અન્વયે આથી સદર મંડળીને ફડચામાં લઈ જવાનો વચગાળાનો આદેશ કરવામાં આવે છે અને કલમ ૧૦૮ હેઠળ તેના ફડચા અધિકારી તરીકે શ્રી એમ. એસ. વસાવા, સહ. અધિ. લગત કચેરીની નિમણુંક કરવામાં આવે છે. આ આદેશની સામે સદર મંડળીએ કોઇ રજુઆત કરવાની હોય તો નીચે સહી કરનાર અધિકારીશ્રીને એક માસમાં કરવાની રહેશે. જો ઉપરોક્ત મુદતના સમયમાં સદર મંડળી તરફથી મંડળીને ફડચામાં નહી લઇ જવા અંગે કોઇપણ જાતની રજુઆત અત્રેની કચેરીએ નહિ કરવામાં આવે તો આ આદેશ અંગે મંડળીને કોઇ વાંધો રજુઆત કરવાની નથી. એમ માનીને વચગાળાનો ફડચાનો આદેશ મુદત પુરી થયેથી કાયમ કરવામાં આવશે. જેની નોંધ લેવી.

રાજપીપલા, તારીખ ૧૫મી ડિસેમ્બર, ૨૦૦૩.

વંચાણે લીધા :–

(૧) અત્રેના પત્રાંક : ફડચ/૦૧/ચ/૪૭૨ થી ૪૯૪/૦૩ તા. ૨૯/૭/૦૩ થી પાઠવેલ કારણદર્શક નોટીસ.

(૧) ધી ગુજરાત સહકારી મંડળી અધિનિયમ ૧૯૬૧ની જોગવાઈઓ.

પ્રસ્તાવના

ક્રમાંક ફડચ/૦૧/ગ/૨૩૭/૨૦૦૩.- ધી ગણેશ ગ્રામ વિકાસ સ. મં. લી., મુ. પોમલાપાડા તા. દેડીયાપાડા, જી. નર્મદા એ સહકારી કાયદા હેઠળ નોંધાયેલી સહકારી મંડળી છે. જેનો નોંધણી નં. એ. ૨૬૬૭૧ તા. ૨૮-૧૦-૯૩ છે. મંડળી છેલ્લા વર્ષથી તદન સ્થગિત અવસ્થામાં છે. મંડળીના સંચાલકોને મંડળી ચલાવવામાં કોઇ રસ જણાતો નથી. મંડળીએ સહકારી કાયદા કાનુન તથા પેટા નિયમોની જોગવાઈઓનો અમલ કરેલ હોવાનું જણાતું નથી આ બાબતે અત્રેથી આમુખ (૧)માં વંચાણે લીધેલ કારણદર્શક નોટીસથી રૂબરૂ/લેખિતમાં રજુઆત કરવાની તક આપવામાં આવેલ હતી, છતાં મંડળી તરફથી કોઇ રજુઆત કરવામાં આવેલ નથી આવા સંજોગોમાં સદર મંડળીને ફડચામાં લઇ જઇ આટોપી લેવાની કાર્યવાહી હાથ ધરવી મુનાસીબ જણાતું હોય, મજકુર મંડળીનો ફડચામાં લઇ જવાનો નીચેની વિગતે હુકમ કરવામાં આવે છે.

વચગાળાનો આદેશ

ધી ગણેશ ગ્રામ વિકાસ સ. મં. લી., મુ. પોમલાપાડા, તા. દેડીયાપાડા, જી. નર્મદા નોંધણી નં. એ. ૨૬૬૭૧ તા. ૨૮-૧૦-૯૩ થી નોંધવામાં આવેલ હતી, સદર મંડળીને ગુજરાત રાજ્ય સહ. મંડળી અધિનિયમ ૧૯૬૧ના અધિનિયમ ૧૦૭ (૧) (ક) (ખ) (ગ) (૧) (૨) (૩) (૪) (૫) (ગ) (૨) (૩) અન્વયે આથી સદર મંડળીને ફડચામાં લઈ જવાનો વચગાળાનો આદેશ કરવામાં આવે છે અને કલમ ૧૦૮ હેઠળ તેના ફડચા અધિકારી તરીકે શ્રી એમ. એસ. વસાવા, સહ. અધિ. લગત કચેરીની નિમણુંક કરવામાં આવે છે. આ આદેશની સામે સદર મંડળીએ કોઇ રજુઆત કરવાની હોય તો નીચે સહી કરનાર અધિકારીશ્રીને એક માસમાં કરવાની રહેશે. જો ઉપરોક્ત મુદતના સમયમાં સદર મંડળી તરફથી મંડળીને ફડચામાં નહી લઇ જવા અંગે કોઇપણ જાતની રજુઆત અત્રેની કચેરીએ નહિ કરવામાં આવે તો આ આદેશ અંગે મંડળીને કોઇ વાંધો રજુઆત કરવાની નથી. એમ માનીને વચગાળાનો ફડચાનો આદેશ મુદત પુરી થયેથી કાયમ કરવામાં આવશે. જેની નોંધ લેવી.

રાજપીપલા, તારીખ ૧૫મી ડિસેમ્બર, ૨૦૦૩.

વંચાણે લીધા :–

(૧) અત્રેના પત્રાંક : ફડચ/૦૧/ચ/૧૩૧/૦૩ તા. ૨૯/૭/૦૩ થી પાઠવેલ કારણદર્શક નોટીસ.

(૧) ધી ગુજરાત સહકારી મંડળી અધિનિયમ ૧૯૬૧ની જોગવાઈઓ.

પ્રસ્તાવના

ક્રમાંક ફડચ/૦૧/ગ/૨૩૮/૨૦૦૩.- ધી બોગજ ખેતી પિયત સ. મં. લી., મુ. બોગજ, તા. દેડીયાપાડા, જી. નર્મદા એ સહકારી કાયદા હેઠળ નોંધાયેલી સહકારી મંડળી છે. જેનો નોંધણી નં. ખે. ૩૧૦૩ તા. ૨૨-૩-૯૦ છે. મંડળી છેલ્લા વર્ષથી તદન સ્થગિત અવસ્થામાં છે. મંડળીના સંચાલકોને મંડળી ચલાવવામાં કોઇ રસ જણાતો નથી. મંડળીએ સહકારી કાયદા કાનુન તથા પેટા નિયમોની

જોગવાઈઓનો અમલ કરેલ હોવાનું જણાતું નથી આ બાબતે અત્રેથી આમુખ (૧)માં વંચાણે લીધેલ કારણદર્શક નોટીસથી રૂબરૂ/લેખિતમાં રજુઆત કરવાની તક આપવામાં આવેલ હતી, છતાં મંડળી તરફથી કોઇ રજુઆત કરવામાં આવેલ નથી. આવા સંજોગોમાં સદર મંડળીને ફડચામાં લઇ જઇ આટોપી લેવાની કાર્યવાહી હાથ ધરવી મુનાસીબ જણાતું હોય, મજકુર મંડળીનો ફડચામાં લઇ જવાનો નીચેની વિગતે હુકમ કરવામાં આવે છે.

વચગાળાનો આદેશ

ધી બોગજ ખેતી પિયત સ. મં. લી., મુ. બોગજ, તા. દેડીયાપાડા, જી. નર્મદા નોંધણી નં. ખે. ૩૧૦૩ તા. ૨૨-૩-૯૦ થી નોંધવામાં આવેલ હતી, સદર મંડળીને ગુજરાત રાજ્ય સહ. મંડળી અધિનિયમ ૧૯૬૧ના અધિનિયમ ૧૦૭ (૧) (ક) (ખ) (ગ) (૧) (૨) (૩) (૪) (૫) (ગ) (૨) (૩) અન્વયે આથી સદર મંડળીને ફડચામાં લઈ જવાનો વચગાળાનો આદેશ કરવામાં આવે છે અને કલમ ૧૦૮ હેઠળ તેના ફડચા અધિકારી તરીકે શ્રી એમ. એસ. વસાવા, સહ. અધિ. લગત કચેરીની નિમણુંક કરવામાં આવે છે.

આ આદેશની સામે સદર મંડળીએ કોઇ રજુઆત કરવાની હોય તો નીચે સહી કરનાર અધિકારીશ્રીને એક માસમાં કરવાની રહેશે. જો ઉપરોક્ત મુદતના સમયમાં સદર મંડળી તરફથી મંડળીને ફડચામાં નહી લઇ જવા અંગે કોઇપણ જાતની રજુઆત અત્રેની કચેરીએ નહિ કરવામાં આવે તો આ આદેશ અંગે મંડળીને કોઇ વાંધો રજુઆત કરવાની નથી. એમ માનીને વચગાળાનો ફડચાનો આદેશ મુદત પુરી થયેથી કાયમ કરવામાં આવશે. જેની નોંધ લેવી.

રાજપીપલા, તારીખ ૧૫મી ડિસેમ્બર, ૨૦૦૩.

વંચાણે લીધા :–

(૧) અત્રેના પત્રાંક : ફડચ/૦૧/ચ/૪૭૨ થી ૪૯૪/૦૩ તા. ૨૯/૭/૦૩ થી પાઠવેલ કારણદર્શક નોટીસ.

(૧) ધી ગુજરાત સહકારી મંડળી અધિનિયમ ૧૯૬૧ની જોગવાઇઓ.

પ્રસ્તાવના

ક્રમાંક ફડચ/૦૧/ગ/૨૩૯/૨૦૦૩.- ધી નર્મદા પિયત અને વિ. કા. સ. મં. લી., મુ. થપાવી, તા. દેદીયાપાડા, જી. નર્મદા એ સહકારી કાયદા હેઠળ નોંધાયેલી સહકારી મંડળી છે. જેનો નોંધણી નં. ખે. ૨૯૯૮ તા. ૧૫-૫-૮૯ છે. મંડળી છેલ્લા વર્ષથી તદ્દન સ્થગિત અવસ્થામાં છે. મંડળીના સંચાલકોને મંડળી ચલાવવામાં કોઇ રસ જણાતો નથી. મંડળીએ સહકારી કાયદા કાનુન તથા પેટા નિયમોની જોગવાઇઓનો અમલ કરેલ હોવાનું જણાતું નથી આ બાબતે અત્રેથી આમુખ (૧)માં વંચાણે લીધેલ કારણદર્શક નોટીસથી રૂબરૂ/લેખિતમાં રજુઆત કરવાની તક આપવામાં આવેલ હતી. છતાં મંડળી તરફથી કોઇ રજુઆત કરવામાં આવેલ નથી. આવા સંજોગોમાં સદર મંડળીને ફડચામાં લઇ જઇ આટોપી લેવાની કાર્યવાહી હાથ ધરવી મુનાસીબ જણાતું હોય, મજકુર મંડળીનો ફડચામાં લઇ જવાનો નીચેની વિગતે હુકમ કરવામાં આવે છે.

વચગાળાનો આદેશ

ધી નર્મદા પિયત અને વિ. કા. સ. મં. લી., મુ. થપાવી, તા. દેડીયાપાડા, જી. નર્મદા નોંધણી નં. ખે. ૨૯૯૮ તા. ૧૫-૫-૮૯ થી નોંધવામાં આવેલ હતી, સદર મંડળીને ગુજરાત રાજ્ય સહ. મંડળી અધિનિયમ ૧૯૬૧ના અધિનિયમ ૧૦૭ (૧) (ક) (ખ) (ગ) (૧) (૨) (૩) (૪) (૫) (ગ) (૨) (૩) અન્વયે આથી સદર મંડળીને ફડચામાં લઈ જવાનો વચગાળાનો આદેશ કરવામાં આવે છે અને કલમ ૧૦૮ હેઠળ તેના ફડચા અધિકારી તરીકે શ્રી એમ. એસ. વસાવા, સહ. અધિ. લગત કચેરીની નિમણુંક કરવામાં આવે છે.

આ આદેશની સામે સદર મંડળીએ કોઇ રજુઆત કરવાની હોય તો નીચે સહી કરનાર અધિકારીશ્રીને એક માસમાં કરવાની રહેશે. જો ઉપરોક્ત મુદતના સમયમાં સદર મંડળી તરફથી મંડળીને ફડચામાં નહી લઇ જવા અંગે કોઇપણ જાતની રજુઆત અત્રેની કચેરીએ નહિ કરવામાં આવે તો આ આદેશ અંગે મંડળીને કોઇ વાંધો રજુઆત કરવાની નથી. એમ માનીને વચગાળાનો ફડચાનો આદેશ મુદત પુરી થયેથી કાયમ કરવામાં આવશે. જેની નોંધ લેવી.

રાજપીપલા, તારીખ ૧૫મી ડિસેમ્બર, ૨૦૦૩.

વંચાણે લીધા :–

(૧) અત્રેના પત્રાંક : ફડચ/૦૧/ચ/૪૭૨ થી ૪૯૪/૦૩ તા. ૨૯/૭/૦૩ થી પાઠવેલ કારણદર્શક નોટીસ.

(૧) ધી ગુજરાત સહકારી મંડળી અધિનિયમ ૧૯૬૧ની જોગવાઇઓ.

પ્રસ્તાવના

ક્રમાંક ફડચ/૦૧/ગ/૨૪૦/૨૦૦૩.- ધી નવજીવન પિયત સ. મં. લી., મુ. ઘોડી તા. દેડીયાપાડા, જી. નર્મદા એ સહકારી કાયદા હેઠળ નોંધાયેલી સહકારી મંડળી છે. જેનો નોંધણી નં. ખે. ૨૯૯૬ તા. ૧૪-૩-૮૯ છે. મંડળી છેલ્લા વર્ષથી તદ્દન સ્થગિત અવસ્થામાં છે. મંડળીના સંચાલકોને મંડળી ચલાવવામાં કોઇ રસ જણાતો નથી. મંડળીએ સહકારી કાયદા કાનુન તથા પેટા નિયમોની જોગવાઇઓનો અમલ કરેલ હોવાનું જણાતું નથી આ બાબતે અત્રેથી આમુખ (૧)માં વંચાણે લીધેલ કારણદર્શક નોટીસથી રૂબરૂ/લેખિતમાં રજુઆત કરવાની તક આપવામાં આવેલ હતી, છતાં મંડળી તરફથી કોઇ રજુઆત કરવામાં આવેલ નથી આવા સંજોગોમાં સદર મંડળીને ફડચામાં લઇ જઇ આટોપી લેવાની કાર્યવાહી હાથ ધરવી મુનાસીબ જણાતું હોય, મજકુર મંડળીનો ફડચામાં લઇ જવાનો નીચેની વિગતે હુકમ કરવામાં આવે છે.

વચગાળાનો આદેશ

ધી નવજીવન પિયત સ. મં. લી., મુ. ઘોડી, તા. દેદીયાપાડા, જી. નર્મદા, નોંધણી નં. ખે. ૨૯૯૬ તા. ૧૪-૩-૮૯ થી નોંધવામાં આવેલ હતી, સદર મંડળીને ગુજરાત રાજ્ય સહ. મંડળી અધિનિયમ ૧૯૬૧ના અધિનિયમ ૧૦૭ (૧) (ક) (ખ) (ગ) (૧) (૨) (૩) (૪) (૫) (ગ) (૨) (૩) અન્વયે આથી સદર મંડળીને ફડચામાં લઈ જવાનો વચગાળાનો આદેશ કરવામાં આવે છે અને કલમ ૧૦૮ હેઠળ તેના

ફડચા અધિકારી તરીકે શ્રી એમ. એસ. વસાવા, સહ. અધિ. લગત કચેરીની નિમણુંક કરવામાં આવે છે.

આ આદેશની સામે સદર મંડળીએ કોઇ રજુઆત કરવાની હોય તો નીચે સહી કરનાર અધિકારીશ્રીને એક માસમાં કરવાની રહેશે. જો ઉપરોક્ત મુદતના સમયમાં સદર મંડળી તરફથી મંડળીને ફડચામાં નહી લઇ જવા અંગે કોઇપણ જાતની રજુઆત અત્રેની કચેરીએ નહિ કરવામાં આવે તો આ આદેશ અંગે મંડળીને કોઇ વાંધો રજુઆત કરવાની નથી. એમ માનીને વચગાળાનો ફડચાનો આદેશ મુદત પુરી થયેથી કાયમ કરવામાં આવશે. જેની નોંધ લેવી.

રાજપીપલા, તારીખ ૧૫મી ડિસેમ્બર, ૨૦૦૩.

વંચાણે લીધા :–

(૧) અત્રેના પત્રાંક : ફડચ/૦૧/ચ/૪૭૨ થી ૪૯૪/૦૩ તા. ૨૯/૭/૦૩ થી પાઠવેલ કારણદર્શક નોટીસ.

(૧) ધી ગુજરાત સહકારી મંડળી અધિનિયમ ૧૯૬૧ની જોગવાઇઓ.

પ્રસ્તાવના

ક્રમાંક ફડચ/૦૧/ગ/૨૪૧/૨૦૦૩.- ધી વન સંરક્ષણ વિકાસ સ. મં. લી., મુ. કોલીવાડા, તા. દેડીયાપાડા, જી. નર્મદા એ સહકારી કાયદા હેઠળ નોંધાયેલી સહકારી મંડળી છે. જેનો નોંધણી નં. સે. ૨૭૬૫૫ તા. ૧૩-૧૨-૯૬ છે. મંડળી છેલ્લા વર્ષથી તદ્દન સ્થગિત અવસ્થામાં છે. મંડળીના સંચાલકોને મંડળી ચલાવવામાં કોઇ રસ જણાતો નથી. મંડળીએ સહકારી કાયદા કાનુન તથા પેટા નિયમોની જોગવાઇઓનો અમલ કરેલ હોવાનું જણાતું નથી આ બાબતે અત્રેથી આમુખ (૧)માં વંચાણે લીધેલ કારણદર્શક નોટીસથી રૂબરૂ/લેખિતમાં રજુઆત કરવાની તક આપવામાં આવેલ હતી, છતાં મંડળી તરફથી કોઇ રજુઆત કરવામાં આવેલ નથી. આવા સંજોગોમાં સદર મંડળીને ફડચામાં લઇ જઇ આટોપી લેવાની કાર્યવાહી હાથ ધરવી મુનાસીબ જણાતું હોય, મજકુર મંડળીનો ફડચામાં લઇ જવાનો નીચેની વિગતે હુકમ કરવામાં આવે છે.

વચગાળાનો આદેશ

ધી વન સંરક્ષણ વિકાસ સ. મં. લી., મુ. કોલીવાડા, તા. દેડીયાપાડા, જી. નર્મદા, નોંધણી નં. સે. ૨૭૬૫૫ તા. ૧૩-૧૨-૯૬ થી નોંધવામાં આવેલ હતી, સદર મંડળીને ગુજરાત રાજ્ય સહ. મંડળી અધિનિયમ ૧૯૬૧ના અધિનિયમ ૧૦૭ (૧) (ક) (ખ) (ગ) (૧) (૨) (૩) (૪) (૫) (ગ) (૨) (૩) અન્વયે આથી સદર મંડળીને ફડચામાં લઇ જવાનો વચગાળાનો આદેશ કરવામાં આવે છે અને કલમ ૧૦૮ હેઠળ તેના ફડચા અધિકારી તરીકે શ્રી એમ. એસ. વસાવા, સહ. અધિ. લગત કચેરીની નિમણુંક કરવામાં આવે છે.

આ આદેશની સામે સદર મંડળીએ કોઇ રજુઆત કરવાની હોય તો નીચે સહી કરનાર અધિકારીશ્રીને એક માસમાં કરવાની રહેશે. જો ઉપરોક્ત મુદતના સમયમાં સદર મંડળી તરફથી મંડળીને ફડચામાં નહી લઇ જવા અંગે કોઇપણ જાતની રજુઆત અત્રેની કચેરીએ નહિ કરવામાં આવે તો આ આદેશ અંગે મંડળીને કોઇ વાંધો રજુઆત કરવાની નથી. એમ માનીને વચગાળાનો ફડચાનો આદેશ મુદત પુરી થયેથી કાયમ કરવામાં આવશે. જેની નોંધ લેવી.

રાજપીપલા, તારીખ ૧૫મી ડિસેમ્બર, ૨૦૦૩.

વંચાણે લીધા :–

(૧) અત્રેના પત્રાંક : ફડચ/૦૧/ચ/૪૭૨ થી ૪૯૪/૦૩ તા. ૨૯/૭/૦૩ થી પાઠવેલ કારણદર્શક નોટીસ.

(૧) ધી ગુજરાત સહકારી મંડળી અધિનિયમ ૧૯૬૧ની જોગવાઇઓ.

પ્રસ્તાવના

ક્રમાંક ફડચ/૦૧/ગ/૨૪૨/૨૦૦૩.- ધી જરગામ કો.ઓ. મલ્ટીપરપઝ સો. લી., મુ. જરગામ, તા. દેડીયાપાડા, જી. નર્મદા એ સહકારી કાયદા હેઠળ નોંધાયેલી સહકારી મંડળી છે. જેનો નોંધણી નં. સે. ૩૪૨૩ તા. ૬-૫-૭૫ છે. મંડળી છેલ્લા વર્ષથી તદ્દન સ્થગિત અવસ્થામાં છે. મંડળીના સંચાલકોને મંડળી ચલાવવામાં કોઇ રસ જણાતો નથી. મંડળીએ સહકારી કાયદા કાનુન તથા પેટા નિયમોની જોગવાઇઓનો અમલ કરેલ હોવાનું જણાતું નથી આ બાબતે અત્રેથી આમુખ (૧)માં વંચાણે લીધેલ કારણદર્શક નોટીશથી રૂબરૂ/લેખિતમાં રજુઆત કરવાની તક આપવામાં આવેલ હતી, છતાં મંડળી તરફથી કોઇ રજુઆત કરવામાં આવેલ નથી આવા સંજોગોમાં સદર મંડળીને ફડચામાં લઇ જઇ આટોપી લેવાની કાર્યવાહી હાથ ધરવી મુનાસીબ જણાતું હોય, મજકુર મંડળીનો ફડચામાં લઇ જવાનો નીચેની વિગતે હુકમ કરવામાં આવે છે.

વચગાળાનો આદેશ

ધી જરગામ કો.ઓ. મ. પ. સો. લી., મુ. જરગામ, તા. દેડીયાપાડા, જી. નર્મદા, નોંધણી નં. સે. ૩૪૨૩ તા. ૬-૫-૭૫ થી નોંધવામાં આવેલ હતી, સદર મંડળીને ગુજરાત રાજ્ય સહ. મંડળી અધિનિયમ ૧૯૬૧ના અધિનિયમ ૧૦૭ (૧) (ક) (ખ) (ગ) (૧) (૨) (૩) (૪) (૫) (ગ) (૨) (૩) અન્વયે આથી સદર મંડળીને ફડચામાં લઇ જવાનો વચગાળાનો આદેશ કરવામાં આવે છે અને કલમ ૧૦૮ હેઠળ તેના ફડચા અધિકારી તરીકે શ્રી એમ. એસ. વસાવા, સહ. અધિ. લગત કચેરીની નિમણુંક કરવામાં આવે છે.

આ આદેશની સામે સદર મંડળીએ કોઇ રજુઆત કરવાની હોય તો નીચે સહી કરનાર અધિકારીશ્રીને એક માસમાં કરવાની રહેશે. જો ઉપરોક્ત મુદતના સમયમાં સદર મંડળી તરફથી મંડળીને ફડચામાં નહી લઇ જવા અંગે કોઇપણ જાતની રજુઆત અત્રેની કચેરીએ નહિ કરવામાં આવે તો આ આદેશ અંગે મંડળીને કોઇ વાંધો રજુઆત કરવાની નથી. એમ માનીને વચગાળાનો ફડચાનો આદેશ મુદત પુરી થયેથી કાયમ કરવામાં આવશે. જેની નોંધ લેવી.

રાજપીપલા, તારીખ ૧૫મી ડિસેમ્બર, ૨૦૦૩.

વંચાણે લીધા :-

(૧) અત્રેના પત્રાંક : ફડચા/૦૧/ચ/૪૭૨ થી ૪૯૪/૦૩. તા. ૨૯-૭-૦૩ થી પાઠવેલ કારણદર્શક નોટીસ.

(૨) ધી ગુજરાત સહકારી મંડળી અધિનિયમ ૧૯૬૧ની જોગવાઇઓ.

INDEX

પ્રસ્તાવના

ક્રમાંક ફડચ/૦૧/ગ/૨૪૩/૨૦૦૩.-ધી જીવનધારા વૃક્ષ ઉછેર સ. મં. લી., મુ. સોલીયા, તા. દેડીયાપાડા, જી. નર્મદા એ સહકારી કાયદા હેઠળ નોંધાયેલી સહકારી મંડળી છે. જેનો નોંધણી નં. ખે.-૩૧૧૧ તા. ૩૦મી નવેમ્બર, ૧૯૯૧ છે. મંડળી છેલ્લા વર્ષથી તદ્દન સ્થગિત અવસ્થામાં છે. મંડળીના સંચાલકોને મંડળી ચલાવવામાં કોઈ રસ જણાતો નથી મંડળીએ સહકારી કાયદા કાનુન તથા પેટા નિયમોની જોગવાઈઓનો અમલ કરેલ હોવાનું જણાતું નથી આ બાબતે અત્રેથી આમુખ (૧) માં વંચાણે લીધેલ કારણદર્શક નોટીસથી રૂબરૂ/લેખિતમાં રજુઆત કરવાની તક આપવામાં આવેલ હતી. છતા મંડળી તરફથી કોઈ રજુઆત કરવામાં આવેલ નથી આવા સંજોગોમાં સદર મંડળીને ફડચામાં લઈ જઈ આટોપી લેવાની કાર્યવાહી હાથ ધરવી મુનાસીબ જણાતું હોય. મજકુર મંડળીને ફડચામાં લઈ જવાનો નીચેની વિગતે હુકમ કરવામાં આવે છે.

વચગાળાનો આદેશ

ધી જીવનધારા વૃક્ષ ઉછેર સ. મં. લી. મુ., સોલીયા, તા. દેડીયાપાડા, જી. નર્મદા નોંધણી નં. ખે-૩૧૧૧ તા. ૩૦મી નવેમ્બર, ૧૯૯૧ થી નોંધવામાં આવેલ હતી સદર મંડળીને ગુજરાત રાજ્ય સહકારી મંડળી અધિનિયમ ૧૯૬૧ ના અધિનિયમ ૧૦૭ (૧) ક (ખ) (ગ) (૧) (૨) (૩) (૪) (૫) (ગ) (૨) (૩) અન્વયે આથી સદર મંડળીને ફડચામાં લઈ જવાનો વચગાળાનો આદેશ કરવામાં આવે છે. અને કલમ ૧૦૮ હેઠળ તેના ફડચા અધિકારી તરીકે શ્રી એમ. એસ. વસાવા સહકારી અધિકારી લગત કચેરીની નિમણુંક કરવામાં આવે છે.

આ આદેશની સામે સદર મંડળીએ કોઈ રજુઆત કરવાની હોય તો નીચે સહી કરનાર અધિકારીશ્રીને એક માસમાં કરવાની રહેશે. જો ઉપરોક્ત મુદતના સમયમાં સદર મંડળી તરફથી મંડળીને ફડચામાં નહી લઈ જવા અંગે કોઈપણ જાતની રજુઆત અત્રેની કચેરીએ નહિ કરવામાં આવે તો આ આદેશ અંગે મંડળીને કોઈ વાંધો રજુઆત કરવાની નથી. એમ માનીને વચગાળાનો ફડચાનો આદેશ મુદત પુરી થયેથી કાયમ કરવામાં આવશે જેની નોંધ લેવી.

રાજપીપલા, તારીખ ૧૫મી ડીસેમ્બર, ૨૦૦૩.

વંચાણે લીધા :-

(૧) અત્રેના પત્રાંક : ફડચા/૦૧/ચ/૪૭૨ થી ૪૯૪/૦૩. તા. ૨૯-૭-૦૩ થી પાઠવેલ કારણદર્શક નોટીસ.

(૨) ધી ગુજરાત સહકારી મંડળી અધિનિયમ ૧૯૬૧ની જોગવાઈઓ.

પ્રસ્તાવના

ક્રમાંક ફડચ/૦૧/ગ/૨૪૪/૨૦૦૩.-ધી કાકરાપાડા ખેતી પિયત સ. મં. લી., મુ. કાકરાપાડા, તા. દેડીયાપાડા, જી. નર્મદા એ સહકારી કાયદા હેઠળ નોંધાયેલી સહકારી મંડળી છે. જેનો નોંધણી નં. ખે.-૨૫૩૫ તા. ૧૦મી જાન્યુઆરી, ૧૯૮૪ છે. મંડળી છેલ્લા વર્ષથી તદ્દન સ્થગિત અવસ્થામાં છે. મંડળીના સંચાલકોને મંડળી ચલાવવામાં કોઈ રસ જણાતો નથી મંડળીએ સહકારી કાયદા કાનુન તથા પેટા નિયમોની જોગવાઈઓનો અમલ કરેલ હોવાનું જણાતું નથી આ બાબતે અત્રેથી આમુખ (૧) માં વંચાણે લીધેલ કારણદર્શક નોટીસથી રૂબરૂ/લેખિતમાં રજુઆત કરવાની તક આપવામાં આવેલ હતી. છતા મંડળી તરફથી કોઈ રજુઆત કરવામાં આવેલ નથી આવા સંજોગોમાં સદર મંડળીને ફડચામાં લઈ જઈ આટોપી લેવાની કાર્યવાહી હાથ ધરવી મુનાસીબ જણાતું હોય. મજકુર મંડળીને ફડચામાં લઈ જવાનો નીચેની વિગતે હુકમ કરવામાં આવે છે.

વચગાળાનો આદેશ

ધી કાકરાપાડા ખેતી પિયત સ. મં. લી., મુ. કાકરાપાડા, તા. દેડીયાપાડા, જી. નર્મદા નોંધણી નં. ખે-૨૫૩૫ તા. ૧૦મી જાન્યુઆરી, ૧૯૮૪ થી નોંધવામાં આવેલ હતી સદર મંડળીને ગુજરાત રાજ્ય સહકારી મંડળી અધિનિયમ ૧૯૬૧ ના અધિનિયમ ૧૦૭ (૧) (ક) (ખ) (ગ) (૧) (૨) (૩) (૪) (૫) (ગ) (૨) (૩) અન્વયે આથી સદર મંડળીને ફડચામાં લઈ જવાનો વચગાળાનો આદેશ કરવામાં આવે છે. અને કલમ ૧૦૮ હેઠળ તેના ફડચા અધિકારી તરીકે શ્રી એમ. એસ. વસાવા સહકારી અધિકારી લગત કચેરીની નિમણુંક કરવામાં આવે છે.

આ આદેશની સામે સદર મંડળીએ કોઈ રજુઆત કરવાની હોય તો નીચે સહી કરનાર અધિકારીશ્રીને એક માસમાં કરવાની રહેશે. જો ઉપરોક્ત મુદતના સમયમાં સદર મંડળી તરફથી મંડળીને ફડચામાં નહી લઈ જવા અંગે કોઈપણ જાતની રજુઆત અત્રેની કચેરીએ નહિ કરવામાં આવે તો આ આદેશ અંગે મંડળીને કોઈ વાંધો રજુઆત કરવાની નથી. એમ માનીને વચગાળાનો ફડચાનો આદેશ મુદત પુરી થયેથી કાયમ કરવામાં આવશે જેની નોંધ લેવી.

રાજપીપલા, તારીખ ૧૫મી ડીસેમ્બર, ૨૦૦૩.

વંચાણે લીધા :-

(૧) અત્રેના પત્રાંક : ફડચા/૦૧/ચ/૪૭૨ થી ૪૯૪/૦૩. તા. ૨૯-૭-૦૩ થી પાઠવેલ કારણદર્શક નોટીસ.

(૨) ધી ગુજરાત સહકારી મંડળી અધિનિયમ ૧૯૬૧ની જોગવાઈઓ.

પ્રસ્તાવના

ક્રમાંક ફડચ/૦૧/ગ/૨૪૫/૨૦૦૩.-ધી ગ્રામ વનવિકાસ સ. મં. લી., મુ. બોગજ, તા. દેડીયાપાડા, જી. નર્મદા એ સહકારી કાયદા હેઠળ નોંધાયેલી સહકારી મંડળી છે. જેનો નોંધણી નં. ખે.-૨૬૬૮૭ તા. ૨૯મી માર્ચ, ૧૯૯૬ છે. મંડળી છેલ્લા વર્ષથી તદ્દન સ્થગિત અવસ્થામાં છે. મંડળીના સંચાલકોને મંડળી ચલાવવામાં કોઈ રસ જણાતો નથી મંડળીએ સહકારી કાયદા કાનુન તથા પેટા નિયમોની જોગવાઈઓનો અમલ કરેલ હોવાનું જણાતું નથી આ બાબતે અત્રેથી આમુખ (૧) માં વંચાણે લીધેલ કારણદર્શક નોટીસથી રૂબરૂ/લેખિતમાં રજુઆત કરવાની તક આપવામાં આવેલ હતી. છતા મંડળી તરફથી કોઈ રજુઆત કરવામાં આવેલ નથી આવા સંજોગોમાં સદર મંડળીને ફડચામાં લઈ જઈ આટોપી લેવાની કાર્યવાહી હાથ ધરવી મુનાસીબ જણાતું હોય.

મજકુર મંડળીને ફડચામાં લઈ જવાનો નીચેની વિગતે હુકમ કરવામાં આવે છે.

વચગાળાનો આદેશ

ધી ગ્રામ વનવિકાસ સ. મં. લી., મુ. બોગજ, તા. દેડીયાપાડા, જી. નર્મદા નોંધણી નં. ખે-૨૬૬૮૭ તા. ૨૯મી માર્ચ, ૧૯૯૬ થી નોંધવામાં આવેલ હતી સદર મંડળીને ગુજરાત રાજ્ય સહકારી મંડળી અધિનિયમ ૧૯૬૧ના અધિનિયમ ૧૦૭ (૧) (ક) (ખ) (ગ) (૧) (૨) (૩) (૪) (૫) (ગ) (૨) (૩) અન્વયે આથી સદર મંડળીને ફડચામાં લઈ જવાનો વચગાળાનો આદેશ કરવામાં આવે છે. અને કલમ ૧૦૮ હેઠળ તેના ફડચા અધિકારી તરીકે શ્રી એમ. એસ. વસાવા સહકારી અધિકારી લગત કચેરીની નિમણુંક કરવામાં આવે છે.

આ આદેશની સામે સદર મંડળીએ કોઈ રજુઆત કરવાની હોય તો નીચે સહી કરનાર અધિકારીશ્રીને એક માસમાં કરવાની રહેશે. જો ઉપરોક્ત મુદતના સમયમાં સદર મંડળી તરફથી મંડળીને ફડચામાં નહી લઈ જવા અંગે કોઈપણ જાતની રજુઆત અત્રેની કચેરીએ નહિ કરવામાં આવે તો આ આદેશ અંગે મંડળીને કોઈ વાંધો રજુઆત કરવાની નથી. એમ માનીને વચગાળાનો ફડચાનો આદેશ મુદત પુરી થયેથી કાયમ કરવામાં આવશે જેની નોંધ લેવી.

રાજપીપલા, તારીખ ૧૫મી ડીસેમ્બર, ૨૦૦૩.

વંચાણે લીધા :-

(૧) અત્રેના પત્રાંક : ફડચા/૦૧/ચ/૪૭૨ થી ૪૯૪/૦૩. તા. ૨૯-૭-૦૩ થી પાઠવેલ કારણદર્શક નોટીસ.

(૨) ધી ગુજરાત સહકારી મંડળી અધિનિયમ ૧૯૬૧ની જોગવાઈઓ.

પ્રસ્તાવના

ક્રમાંક ફડચ/૦૧/ગ/૨૪૬/૨૦૦૩.-ધી અલમાવાડી મજુર કામદાર સ. મં. લી., મુ. અલમાવાડી, તા. દેડીયાપાડા, જી. નર્મદા એ સહકારી કાયદા હેઠળ નોંધાયેલી સહકારી મંડળી છે. જેનો નોંધણી નં. ઉ.-૨૮૨૦ તા. ૩૦મી મે, ૧૯૮૮ છે. મંડળી છેલ્લા વર્ષથી તદન સ્થગિત અવસ્થામાં છે. મંડળીના સંચાલકોને મંડળી ચલાવવામાં કોઈ રસ જણાતો નથી મંડળીએ સહકારી કાયદા કાનુન તથા પેટા નિયમોની જોગવાઈઓનો અમલ કરેલ હોવાનું જણાતું નથી આ બાબતે અત્રેથી આમુખ (૧) માં વંચાણે લીધેલ કારણદર્શક નોટીસથી રૂબરૂ/લેખિતમાં રજુઆત કરવાની તક આપવામાં આવેલ હતી. છતા મંડળી તરફથી કોઈ રજુઆત કરવામાં આવેલ નથી આવા સંજોગોમાં સદર મંડળીને ફડચામાં લઈ જઈ આટોપી લેવાની કાર્યવાહી હાથ ધરવી મુનાસીબ જણાતું હોય. મજકુર મંડળીને ફડચામાં લઈ જવાનો નીચેની વિગતે હુકમ કરવામાં આવે છે.

વચગાળાનો આદેશ

ધી અલમાવાડી મજુર કામદારા સ. મં. લી., મુ. અલમાવાડી, તા. દેડીયાપાડા, જી. નર્મદા નોંધણી નં. ઉ.-૨૮૨૦ તા. ૩૦મી મે, ૧૯૮૮ થી નોંધવામાં આવેલ હતી સદર મંડળીને ગુજરાત રાજ્ય સહકારી મંડળી અધિનિયમ ૧૯૬૧ ના અધિનિયમ ૧૦૭ (૧) (ક) (ખ) (ગ) (૧) (૨) (૩) (૪) (૫) (ગ) (૨) (૩) અન્વયે આથી સદર મંડળીને ફડચામાં લઈ જવાનો વચગાળાનો આદેશ કરવામાં આવે છે. અને કલમ ૧૦૮ હેઠળ તેના ફડચા અધિકારી તરીકે શ્રી એમ. એસ. વસાવા સહકારી અધિકારી લગત કચેરીની નિમણુંક કરવામાં આવે છે.

આ આદેશની સામે સદર મંડળીએ કોઈ રજુઆત કરવાની હોય તો નીચે સહી કરનાર અધિકારીશ્રીને એક માસમાં કરવાની રહેશે. જો ઉપરોક્ત મુદતના સમયમાં સદર મંડળી તરફથી મંડળીને ફડચામાં નહી લઈ જવા અંગે કોઈપણ જાતની રજુઆત અત્રેની કચેરીએ નહિ કરવામાં આવે તો આ આદેશ અંગે મંડળીને કોઈ વાંધો રજુઆત કરવાની નથી. એમ માનીને વચગાળાનો ફડચાનો આદેશ મુદત પુરી થયેથી કાયમ કરવામાં આવશે જેની નોંધ લેવી.

રાજપીપલા, તારીખ ૧૫મી ડીસેમ્બર, ૨૦૦૩.

વંચાણે લીધા :-

(૧) અત્રેના પત્રાંક : ફડચા/૦૧/ચ/૪૭૨ થી ૪૯૪/૦૩. તા. ૨૯-૭-૦૩ થી પાઠવેલ કારણદર્શક નોટીસ.

(૨) ધી ગુજરાત સહકારી મંડળી અધિનિયમ ૧૯૬૧ની જોગવાઈઓ.

પ્રસ્તાવના

ક્રમાંક ફડચ/૦૧/ગ/૨૪૭/૨૦૦૩.-ધી ધવલીવેર પુર્વ વિભાગ મજુર કામદાર સ. મં. લી., મુ. ધવલીવેર, તા. સાગબારા, જી. નર્મદા એ સહકારી કાયદા હેઠળ નોંધાયેલી સહકારી મંડળી છે. જેનો નોંધણી નં. ઉ.-૨૮૩૯ તા. ૨૯મી જાન્યુઆરી, ૧૯૯૦ છે. મંડળી છેલ્લા વર્ષથી તદન સ્થગિત અવસ્થામાં છે. મંડળીના સંચાલકોને મંડળી ચલાવવામાં કોઈ રસ જણાતો નથી મંડળીએ સહકારી કાયદા કાનુન તથા પેટા નિયમોની જોગવાઈઓનો અમલ કરેલ હોવાનું જણાતું નથી આ બાબતે અત્રેથી આમુખ (૧) માં વંચાણે લીધેલ કારણદર્શક નોટીસથી રૂબરૂ/લેખિતમાં રજુઆત કરવાની તક આપવામાં આવેલ હતી. છતા મંડળી તરફથી કોઈ રજુઆત કરવામાં આવેલ નથી આવા સંજોગોમાં સદર મંડળીને ફડચામાં લઈ જઈ આટોપી લેવાની કાર્યવાહી હાથ ધરવી મુનાસીબ જણાતું હોય. મજકુર મંડળીને ફડચામાં લઈ જવાનો નીચેની વિગતે હુકમ કરવામાં આવે છે.

વચગાળાનો આદેશ

ધી ધવલીવેર પુર્વ વિભાગ મજુર કામદાર સ. મં. લી., મુ. ધવલીવેર, તા. સાગબારા, જી. નર્મદા નોંધણી નં. ઉ.-૨૮૩૯ તા. ૨૯મી જાન્યુઆરી, ૧૯૯૦ થી નોંધવામાં આવેલ હતી સદર મંડળીને ગુજરાત રાજ્ય સહકારી મંડળી અધિનિયમ ૧૯૬૧ના અધિનિયમ ૧૦૭ (૧) (ક) (ખ) (ગ) (૧) (૨) (૩) (૪) (૫) (ગ) (૨) (૩) અન્વયે આથી સદર મંડળીને ફડચામાં લઈ જવાનો વચગાળાનો આદેશ કરવામાં આવે છે. અને કલમ ૧૦૮ હેઠળ તેના ફડચા અધિકારી તરીકે શ્રી એમ. એસ. વસાવા સહકારી અધિકારી લગત કચેરીની નિમણુંક કરવામાં આવે છે.

આ આદેશની સામે સદર મંડળીએ કોઈ રજુઆત કરવાની હોય તો નીચે સહી કરનાર અધિકારીશ્રીને એક માસમાં કરવાની રહેશે. જો ઉપરોક્ત મુદતના સમયમાં સદર મંડળી તરફથી મંડળીને ફડચામાં નહી લઈ જવા અંગે કોઈપણ જાતની રજુઆત અત્રેની કચેરીએ નહિ કરવામાં આવે તો આ આદેશ અંગે મંડળીને કોઈ વાંધો રજુઆત કરવાની નથી. એમ માનીને વચગાળાનો ફડચાનો આદેશ મુદત પુરી થયેથી કાયમ કરવામાં આવશે જેની નોંધ લેવી.

રાજપીપલા, તારીખ ૧૫મી ડીસેમ્બર, ૨૦૦૩.

વંચાણે લીધા :-

(૧) અત્રેના પત્રાંક : ફડચા ૦૧/ચ/૪૭૨ થી ૪૯૪/૦૩. તા. ૨૯-૭-૦૩ થી પાઠવેલ કારણદર્શક નોટીસ.

(૨) ધી ગુજરાત સહકારી મંડળી અધિનિયમ ૧૯૬૧ની જોગવાઈઓ.

પ્રસ્તાવના

ક્રમાંક ફડચ/૦૧/ગ/૨૪૮/૨૦૦૩.-ધી નાંદોદ તાલુકા પશ્ચિમ વિભાગ આદિવાસી વૃક્ષ ઉછેર સ. મં. લી., મુ. નાના હેંડવા, તા. નાંદોદ, જી. નર્મદા એ સહકારી કાયદા હેઠળ નોંધાયેલી સહકારી મંડળી છે. જેનો નોંધણી નં. ખે.-૨૫૪૪ તા. ૧૫મી માર્ચ, ૧૯૮૬ છે. મંડળી છેલ્લા વર્ષથી તદ્દન સ્થગિત અવસ્થામાં છે. મંડળીના સંચાલકોને મંડળી ચલાવવામાં કોઈ રસ જણાતો નથી મંડળીએ સહકારી કાયદા કાનુન તથા પેટા નિયમોની જોગવાઈઓનો અમલ કરેલ હોવાનું જણાતું નથી આ બાબતે અત્રેથી આમુખ (૧) માં વંચાણે લીધેલ કારણદર્શક નોટીસથી રૂબરૂ/લેખિતમાં રજુઆત કરવાની તક આપવામાં આવેલ હતી. છતા મંડળી તરફથી કોઈ રજુઆત કરવામાં આવેલ નથી આવા સંજોગોમાં સદર મંડળીને ફડચામાં લઈ જઈ આટોપી લેવાની કાર્યવાહી હાથ ધરવી મુનાસીબ જણાતું હોય. મજકુર મંડળીને ફડચામાં લઈ જવાનો નીચેની વિગતે હુકમ કરવામાં આવે છે.

વચગાળાનો આદેશ

ધી નાંદોદ તાલુકા પશ્ચિમ વિભાગ આદિવાસી વૃક્ષ ઉછેર સ. મં. લી., મુ. નાના હેંડવા, તા. નાંદોદ, જી. નર્મદા નોંધણી નં. ખે-૨૫૪૪ તા. ૧૫મી માર્ચ, ૮૬ થી નોંધવામાં આવેલ હતી સદર મંડળીને ગુજરાત રાજ્ય સહકારી મંડળી અધિનિયમ ૧૯૬૧ના અધિનિયમ ૧૦૭ (૧) (ક) (ખ) (ગ) (૧) (૨) (૩) (૪) (૫) (ગ) (૨) (૩) અન્વયે આથી સદર મંડળીને ફડચામાં લઈ જવાનો વચગાળાનો આદેશ કરવામાં આવે છે. અને કલમ ૧૦૮ હેઠળ તેના ફડચા અધિકારી તરીકે શ્રી એમ. એસ. વસાવા સહકારી અધિકારી લગત કચેરીની નિમણુંક કરવામાં આવે છે.

આ આદેશની સામે સદર મંડળીએ કોઈ રજુઆત કરવાની હોય તો નીચે સહી કરનાર અધિકારીશ્રીને એક માસમાં કરવાની રહેશે. જો ઉપરોક્ત મુદતના સમયમાં સદર મંડળી તરફથી મંડળીને ફડચામાં નહી લઈ જવા અંગે કોઈપણ જાતની રજુઆત અત્રેની કચેરીએ નહિ કરવામાં આવે તો આ આદેશ અંગે મંડળીને કોઈ વાંધો રજુઆત કરવાની નથી. એમ માનીને વચગાળાનો ફડચાનો આદેશ મુદત પુરી થયેથી કાયમ કરવામાં આવશે જેની નોંધ લેવી.

રાજપીપલા, તારીખ ૧૫મી ડીસેમ્બર, ૨૦૦૩.

વંચાણે લીધા :-

(૧) અત્રેના પત્રાંક : ફડચા/૦૧/ચ/૪૭૨ થી ૪૯૪/૦૩. તા. ૨૯-૭-૦૩ થી પાઠવેલ કારણદર્શક નોટીસ.

(૨) ધી ગુજરાત સહકારી મંડળી અધિનિયમ ૧૯૬૧ની જોગવાઈઓ.

પ્રસ્તાવના

ક્રમાંક ફડચ/૦૧/ગ/૨૪૯/૨૦૦૩.--ધી તોરણા પછાત વર્ગ સામુ. ખેતી સ. મં. લી., મુ. તોરણા, તા. નાંદોદ, જી. નર્મદા એ સહકારી કાયદા હેઠળ નોંધાયેલી સહકારી મંડળી છે. જેનો નોંધણી નં. તા. - - ૬૪ છે. મંડળી છેલ્લા વર્ષથી તદ્દન સ્થગિત અવસ્થામાં છે. મંડળીના સંચાલકોને મંડળી ચલાવવામાં કોઈ રસ જણાતો નથી મંડળીએ સહકારી કાયદા કાનુન તથા પેટા નિયમોની જોગવાઈઓનો અમલ કરેલ હોવાનું જણાતું નથી આ બાબતે અત્રેથી આમુખ (૧)માં વંચાણે લીધેલ કારણદર્શક નોટીસથી રૂબરૂ/લેખિતમાં રજુઆત કરવાની તક આપવામાં આવેલ હતી. છતા મંડળી તરફથી કોઈ રજુઆત કરવામાં આવેલ નથી આવા સંજોગોમાં સદર મંડળીને ફડચામાં લઈ જઈ આટોપી લેવાની કાર્યવાહી હાથ ધરવી મુનાસીબ જણાતું હોય. મજકુર મંડળીને ફડચામાં લઈ જવાનો નીચેની વિગતે હુકમ કરવામાં આવે છે.

વચગાળાનો આદેશ

ધી તોરણા પછાત વર્ગ સામુ. ખેતી સ. મં. લી. મુ. તોરણા, તા.નાંદોદ, જી. નર્મદા નોંધણી નં.--તા.--૬૪ થી નોંધવામાં આવેલ હતી સદર મંડળીને ગુજરાત રાજ્ય સહકારી મંડળી અધિનિયમ ૧૯૬૧ના અધિનિયમ ૧૦૭ (૧) (ક) (ખ) (ગ) (૧) (૨) (૩) (૪) (૫) (ગ) (૨) (૩) અન્વયે આથી સદર મંડળીને ફડચામાં લઈ જવાનો વચગાળાનો આદેશ કરવામાં આવે છે. અને કલમ ૧૦૮ હેઠળ તેના ફડચા અધિકારી તરીકે શ્રી એમ. એસ. વસાવા સહકારી અધિકારી લગત કચેરીની નિમણુંક કરવામાં આવે છે.

આ આદેશની સામે સદર મંડળીએ કોઈ રજુઆત કરવાની હોય તો નીચે સહી કરનાર અધિકારીશ્રીને એક માસમાં કરવાની રહેશે. જો ઉપરોક્ત મુદતના સમયમાં સદર મંડળી તરફથી મંડળીને ફડચામાં નહી લઈ જવા અંગે કોઈપણ જાતની રજુઆત અત્રેની કચેરીએ નહિ કરવામાં આવે તો આ આદેશ અંગે મંડળીને કોઈ વાંધો રજુઆત કરવાની નથી. એમ માનીને વચગાળાનો ફડચાનો આદેશ મુદત પુરી થયેથી કાયમ કરવામાં આવશે જેની નોંધ લેવી.

રાજપીપલા, તારીખ ૧૫મી ડીસેમ્બર, ૨૦૦૩.

વંચાણે લીધા :-

(૧) અત્રેના પત્રાંક : ફડચ/૦૧/ચ/૪૭૨ થી ૪૯૪/૨૦૦૩ તા. ૨૯-૭-૨૦૦૩ થી પાઠવેલ કારણદર્શક નોટીસ.

(૨) ધી ગુજરાત સહકારી મંડળી અધિનિયમ ૧૯૬૧ની જોગવાઈઓ.

પ્રસ્તાવના

ક્રમાંક ફડચ/૦૧/ગ/૨૫૦/૨૦૦૩.–ધી લાછરસ તેલીબીયાં ઉત્પાદક સહકારી મંડળી લી. મુ. લાછરસ, તા. નાંદોદ જી. નર્મદા એ સહકારી કાયદા હેઠળ નોંધાયેલી સહકારી મંડળી છે, જેનો નોંધણી નંબર ઉ-૨૮૨૪ તા. - -૧૯૮૮ છે. મંડળી છેલ્લા વર્ષથી તદન સ્થગિત અવસ્થામાં છે. મંડળીના સંચાલકોને મંડળી ચલાવવામાં કોઈ રસ જણાતો નથી મંડળીએ સહકારી કાયદા કાનુન તથા પેટા નિયમોની જોગવાઈઓનો અમલ કરેલ હોવાનું જણાતું નથી આ બાબતે અત્રેથી આમુખ (૧) માં વંચાણે લીધેલ કારણદર્શક નોટીસથી રૂબરૂ/લેખિતમાં રજુઆત કરવાની તક આપવામાં આવેલ હતી. છતાં મંડળી તરફથી કોઈ રજુઆત કરવામાં આવેલ નથી આવા સંજોગોમાં સદર મંડળીને ફડચામાં લઈ જઈ આટોપી લેવાની કાર્યવાહી હાથ ધરવી મુનાસીબ જણાતું હોય, મજકુર મંડળીને ફડચામાં લઈ જવાનો નીચેની વિગતે હુકમ કરવામાં આવે છે.

વચગાળાનો આદેશ

ધી લાછરસ તેલીબીયાં ઉત્પાદક સહકારી મંડળી લી. મુ. લાછરસ, તા. નાંદોદ જી. નર્મદા નોંધણી નંબર ઉ-૨૮૨૪ તા. - -૧૯૮૮થી નોંધવામાં આવેલ હતી સદર મંડળીને ગુજરાત રાજ્ય સહકારી મંડળી અધિનિયમ ૧૯૬૧ના અધિનિયમ ૧૦૭ (૧) (ક) (ખ) (ગ) (૧) (૨) (૩) (૪) (૫) (ગ) (૨) (૩) અન્વયે આથી સદર મંડળીને ફડચામાં લઈ જવાનો વચગાળાનો આદેશ કરવામાં આવે છે અને કલમ ૧૦૮ હેઠળ તેના ફડચા અધિકારી તરીકે શ્રી એમ. એસ. વસાવા સહકારી અધિકારી લગત કચેરીની નિમણુંક કરવામાં આવે છે.

આ આદેશની સામે સદર મંડળીએ કોઈ રજુઆત કરવાની હોય તો નીચે સહી કરનાર અધિકારીશ્રીને એક માસમાં કરવાની રહેશે. જો ઉપરોક્ત મુદતના સમયમાં સદર મંડળી તરફથી મંડળીને ફડચામાં નહી લઈ જવા અંગે કોઈપણ જાતની રજુઆત અત્રેની કચેરીએ નહિ કરવામાં આવે તો આ આદેશ અંગે મંડળીને કોઈ વાંધો રજુઆત કરવાની નથી એમ માનીને વચગાળાનો ફડચાનો આદેશ મુદત પુરી થયેથી કાયમ કરવામાં આવશે જેની નોંધ લેવી.

રાજપીપલા, તારીખ ૧૫મી ડિસેમ્બર, ૨૦૦૩.

વંચાણે લીધા :-

(૧) અત્રેના પત્રાંક : ફડચ/૦૧/ચ/૪૭૨ થી ૪૯૪/૨૦૦૩ તા. ૨૯-૭-૨૦૦૩ થી પાઠવેલ કારણદર્શક નોટીસ.

(૨) ધી ગુજરાત સહકારી મંડળી અધિનિયમ ૧૯૬૧ની જોગવાઈઓ.

પ્રસ્તાવના

ક્રમાંક ફડચ/૦૧/ગ/૨૫૧/૨૦૦૩.–ધી રાજુવાડિયા તેલીબીયાં ઉત્પાદક સહકારી મંડળી લી. મુ. રાજુવાડિયા, તા. નાંદોદ જી. નર્મદા એ સહકારી કાયદા હેઠળ નોંધાયેલી સહકારી મંડળી છે, જેનો નોંધણી નંબર ઉ-૨૮૨૭ તા. - - -૧૯૮૮ છે. મંડળી છેલ્લા વર્ષથી તદન સ્થગિત અવસ્થામાં છે. મંડળીના સંચાલકોને મંડળી ચલાવવામાં કોઈ રસ જણાતો નથી મંડળીએ સહકારી કાયદા કાનુન તથા પેટા નિયમોની જોગવાઈઓનો અમલ કરેલ હોવાનું જણાતું નથી આ બાબતે અત્રેથી આમુખ (૧) માં વંચાણે લીધેલ કારણદર્શક નોટીસથી રૂબરૂ/લેખિતમાં રજુઆત કરવાની તક આપવામાં આવેલ હતી. છતાં મંડળી તરફથી કોઈ રજુઆત કરવામાં આવેલ નથી આવા સંજોગોમાં સદર મંડળીને ફડચામાં લઈ જઈ આટોપી લેવાની કાર્યવાહી હાથ ધરવી મુનાસીબ જણાતું હોય, મજકુર મંડળીને ફડચામાં લઈ જવાનો નીચેની વિગતે હુકમ કરવામાં આવે છે.

વચગાળાનો આદેશ

ધી રાજુવાડિયા તેલીબીયાં ઉત્પાદક સહકારી મંડળી લી. મુ. રાજુવાડિયા, તા. નાંદોદ જી. નર્મદા નોંધણી નંબર ઉ-૨૮૨૭ તા. - - ૧૯૮૮થી નોંધવામાં આવેલ હતી સદર મંડળીને ગુજરાત રાજ્ય સહકારી મંડળી અધિનિયમ ૧૯૬૧ના અધિનિયમ ૧૦૭ (૧) (ક) (ખ) (ગ) (૧) (૨) (૩) (૪) (૫) (ગ) (૨) (૩) અન્વયે આથી સદર મંડળીને ફડચામાં લઈ જવાનો વચગાળાનો આદેશ કરવામાં આવે છે અને કલમ ૧૦૮ હેઠળ તેના ફડચા અધિકારી તરીકે શ્રી એમ. એસ. વસાવા સહકારી અધિકારી લગત કચેરીની નિમણુંક કરવામાં આવે છે.

આ આદેશની સામે સદર મંડળીએ કોઈ રજુઆત કરવાની હોય તો નીચે સહી કરનાર અધિકારીશ્રીને એક માસમાં કરવાની રહેશે. જો ઉપરોક્ત મુદતના સમયમાં સદર મંડળી તરફથી મંડળીને ફડચામાં નહી લઈ જવા અંગે કોઈપણ જાતની રજુઆત અત્રેની કચેરીએ નહિ કરવામાં આવે તો આ આદેશ અંગે મંડળીને કોઈ વાંધો રજુઆત કરવાની નથી એમ માનીને વચગાળાનો ફડચાનો આદેશ મુદત પુરી થયેથી કાયમ કરવામાં આવશે જેની નોંધ લેવી.

રાજપીપલા, તારીખ ૧૫મી ડિસેમ્બર, ૨૦૦૩.

વંચાણે લીધા :-

(૧) અત્રેના પત્રાંક : ફડચ/૦૧/ચ/૪૭૨ થી ૪૯૪/૨૦૦૩ તા. ૨૯-૭-૨૦૦૩ થી પાઠવેલ કારણદર્શક નોટીસ.

(૨) ધી ગુજરાત સહકારી મંડળી અધિનિયમ ૧૯૬૧ની જોગવાઈઓ.

પ્રસ્તાવના

ક્રમાંક ફડચ/૦૧/ગ/૨૫૨/૨૦૦૩.–ધી વિશ્વનાથ ખેતી પિયત સહકારી મંડળી લી. મુ. ખડગદા, તા. નાંદોદ, જી. નર્મદા એ સહકારી કાયદા હેઠળ નોંધાયેલી સહકારી મંડળી છે, જેનો નોંધણી નંબર ખે-૧૪૬૬, તા. ૧૭-૩-૧૯૭૫ છે. મંડળી છેલ્લા વર્ષથી તદન સ્થગિત અવસ્થામાં છે. મંડળીના સંચાલકોને મંડળી ચલાવવામાં કોઈ રસ જણાતો નથી. મંડળીએ સહકારી કાયદા કાનુન તથા પેટા નિયમોની જોગવાઈઓનો અમલ કરેલ હોવાનું જણાતું નથી આ બાબતે અત્રેથી આમુખ (૧) માં વંચાણે લીધેલ કારણદર્શક નોટીસથી રૂબરૂ/લેખિતમાં

રજુઆત કરવાની તક આપવામાં આવેલ હતી. છતાં મંડળી તરફથી કોઈ રજુઆત કરવામાં આવેલ નથી. આવા સંજોગોમાં સદર મંડળીને ફડચામાં લઈ જઈ આટોપી લેવાની કાર્યવાહી હાથ ધરવી મુનાસીબ જણાતું હોય, મજકુર મંડળીને ફડચામાં લઈ જવાનો નીચેની વિગતે હુકમ કરવામાં આવે છે.

વચગાળાનો આદેશ

ધી વિશ્વનાથ ખેતી પિયત સહકારી મંડળી લી. મુ. ખડગદા, તા. નાંદોદ, જી. નર્મદા, નોંધણી નંબર ખે-૧૪૬૬, તા. ૧૭-૩-૧૯૭૫થી નોંધવામાં આવેલ હતી સદર મંડળીને ગુજરાત રાજ્ય સહકારી મંડળી અધિનિયમ ૧૯૬૧ના અધિનિયમ ૧૦૭ (૧) (ક) (ખ) (ગ) (૧) (૨) (૩) (૪) (૫) (ગ) (૨) (૩) અન્વયે આથી સદર મંડળીને ફડચામાં લઈ જવાનો વચગાળાનો આદેશ કરવામાં આવે છે. અને કલમ ૧૦૮ હેઠળ તેના ફડચા અધિકારી તરીકે શ્રી એમ. એસ. વસાવા, સહકારી અધિકારી લગત કચેરીની નિમણુંક કરવામાં આવે છે.

આ આદેશની સામે સદર મંડળીએ કોઈ રજુઆત કરવાની હોય તો નીચે સહી કરનાર અધિકારીશ્રીને એક માસમાં કરવાની રહેશે. જો ઉપરોક્ત મુદતના સમયમાં સદર મંડળી તરફથી મંડળીને ફડચામાં નહી લઈ જવા અંગે કોઈપણ જાતની રજુઆત અત્રેની કચેરીએ નહિ કરવામાં આવે તો આ આદેશ અંગે મંડળીને કોઈ વાંધો રજુઆત કરવાની નથી. એમ માનીને વચગાળાનો ફડચાનો આદેશ મુદત પુરી થયેથી કાયમ કરવામાં આવશે જેની નોંધ લેવી.

રાજપીપલા, તારીખ ૧૫મી ડિસેમ્બર, ૨૦૦૩.

વંચાણે લીધા :-

(૧) અત્રેના પત્રાંક : ફડચ/૦૧/ચ/૪૭૨ થી ૪૯૪/૨૦૦૩, તા. ૨૯-૭-૨૦૦૩ થી પાઠવેલ કારણદર્શક નોટીસ.

(૨) ધી ગુજરાત સહકારી મંડળી અધિનિયમ ૧૯૬૧ની જોગવાઈઓ.

પ્રસ્તાવના

ક્રમાંક ફડચ/૦૧/ગ/૨૫૩/૨૦૦૩.–ધી પ્રતાપનગર આદિ ખેતી પિયત સહકારી મંડળી લી. મુ. પ્રતાપનગર, તા. નાંદોદ, જી. નર્મદા એ સહકારી કાયદા હેઠળ નોંધાયેલી સહકારી મંડળી છે, જેનો નોંધણી નંબર ખે-૧૪૮૦, તા. ૨-૧-૧૯૭૮ છે. મંડળી છેલ્લા વર્ષથી તદન સ્થગિત અવસ્થામાં છે. મંડળીના સંચાલકોને મંડળી ચલાવવામાં કોઈ રસ જણાતો નથી મંડળીએ સહકારી કાયદા કાનુન તથા પેટા નિયમોની જોગવાઈઓનો અમલ કરેલ હોવાનું જણાતું નથી આ બાબતે અત્રેથી આમુખ (૧) માં વંચાણે લીધેલ કારણદર્શક નોટીસથી રૂબરૂ/લેખિતમાં રજુઆત કરવાની તક આપવામાં આવેલ હતી. છતાં મંડળી તરફથી કોઈ રજુઆત કરવામાં આવેલ નથી આવા સંજોગોમાં સદર મંડળીને ફડચામાં લઈ જઈ આટોપી લેવાની કાર્યવાહી હાથ ધરવી મુનાસીબ જણાતું હોય, મજકુર મંડળીને ફડચામાં લઈ જવાનો નીચેની વિગતે હુકમ કરવામાં આવે છે.

વચગાળાનો આદેશ

ધી પ્રતાપનગર આદિ. ખેતી પિયત સહકારી મંડળી લી. મુ. પ્રતાપનગર, તા. નાંદોદ, જી. નર્મદા, નોંધણી નંબર ખે- ૧૪૮૦, તા. ૨-૧-૧૯૭૮થી નોંધવામાં આવેલ હતી સદર મંડળીને ગુજરાત રાજ્ય સહકારી મંડળી અધિનિયમ ૧૯૬૧ના અધિનિયમ ૧૦૭ (૧) (ક) (ખ) (ગ) (૧) (૨) (૩) (૪) (૫) (ગ) (૨) (૩) અન્વયે આથી સદર મંડળીને ફડચામાં લઈ જવાનો વચગાળાનો આદેશ કરવામાં આવે છે અને કલમ ૧૦૮ હેઠળ તેના ફડચા અધિકારી તરીકે શ્રી એમ. એસ. વસાવા સહકારી અધિકારી લગત કચેરીની નિમણુંક કરવામાં આવે છે.

આ આદેશની સામે સદર મંડળીએ કોઈ રજુઆત કરવાની હોય તો નીચે સહી કરનાર અધિકારીશ્રીને એક માસમાં કરવાની રહેશે. જો ઉપરોક્ત મુદતના સમયમાં સદર મંડળી તરફથી મંડળીને ફડચામાં નહી લઈ જવા અંગે કોઈપણ જાતની રજુઆત અત્રેની કચેરીએ નહિ કરવામાં આવે તો આ આદેશ અંગે મંડળીને કોઈ વાંધો રજુઆત કરવાની નથી. એમ માનીને વચગાળાનો ફડચાનો આદેશ મુદત પુરી થયેથી કાયમ કરવામાં આવશે જેની નોંધ લેવી.

રાજપીપલા, તારીખ ૧૫મી ડિસેમ્બર, ૨૦૦૩.

વંચાણે લીધા :-

(૧) અત્રેના પત્રાંક : ફડચ/૦૧/ચ/૪૭૨ થી ૪૯૪/૨૦૦૩ તા. ૨૯-૭-૨૦૦૩ થી પાઠવેલ કારણદર્શક નોટીસ.

(૨) ધી ગુજરાત સહકારી મંડળી અધિનિયમ ૧૯૬૧ની જોગવાઈઓ.

પ્રસ્તાવના

ક્રમાંક ફડચ/૦૧/ગ/૨૫૪/૨૦૦૩.–ધી ગાયત્રી આદિ. રીક્ષાચાલક સહકારી મંડળી લી. મુ. રાજપીપળા, તા. નાંદોદ, જી. નર્મદા એ સહકારી કાયદા હેઠળ નોંધાયેલી સહકારી મંડળી છે, જેનો નોંધણી નંબર સે-૮૭૯, તા. ૧-૬-૧૯૮૮ છે. મંડળી છેલ્લા વર્ષથી તદન સ્થગિત અવસ્થામાં છે. મંડળીના સંચાલકોને મંડળી ચલાવવામાં કોઈ રસ જણાતો નથી. મંડળીએ સહકારી કાયદા કાનુન તથા પેટા નિયમોની જોગવાઈઓનો અમલ કરેલ હોવાનું જણાતું નથી. આ બાબતે અત્રેથી આમુખ (૧) માં વંચાણે લીધેલ કારણદર્શક નોટીસથી રૂબરૂ/લેખિતમાં રજુઆત કરવાની તક આપવામાં આવેલ હતી. છતાં મંડળી તરફથી કોઈ રજુઆત કરવામાં આવેલ નથી આવા સંજોગોમાં સદર મંડળીને ફડચામાં લઈ જઈ આટોપી લેવાની કાર્યવાહી હાથ ધરવી મુનાસીબ જણાતું હોય, મજકુર મંડળીને ફડચામાં લઈ જવાનો નીચેની વિગતે હુકમ કરવામાં આવે છે.

વચગાળાનો આદેશ

ધી ગાયત્રી આદિ. રીક્ષાચાલક સહકારી મંડળી લી. મુ. રાજપીપળા, તા. નાંદોદ, જી. નર્મદા, નોંધણી નંબર સે-૮૭૯, તા. ૧-૬-૧૯૮૮થી નોંધવામાં આવેલ હતી સદર મંડળીને ગુજરાત રાજ્ય

સહકારી મંડળી અધિનિયમ ૧૯૬૧ના અધિનિયમ ૧૦૭ (૧) (ક) (ખ) (ગ) (૧) (૨) (૩) (૪) (૫) (ગ) (૨) (૩) અન્વયે આથી સદર મંડળીને ફડચામાં લઈ જવાનો વચગાળાનો આદેશ કરવામાં આવે છે. અને કલમ ૧૦૮ હેઠળ તેના ફડચા અધિકારી તરીકે શ્રી એમ. એસ. વસાવા સહકારી અધિકારી લગત કચેરીની નિમણુંક કરવામાં આવે છે.

આ આદેશની સામે સદર મંડળીએ કોઈ રજુઆત કરવાની હોય તો નીચે સહી કરનાર અધિકારીશ્રીને એક માસમાં કરવાની રહેશે. જો ઉપરોક્ત મુદતના સમયમાં સદર મંડળી તરફથી મંડળીને ફડચામાં નહી લઈ જવા અંગે કોઈપણ જાતની રજુઆત અત્રેની કચેરીએ નહિ કરવામાં આવે તો આ આદેશ અંગે મંડળીને કોઈ વાંધો રજુઆત કરવાની નથી. એમ માનીને વચગાળાનો ફડચાનો આદેશ મુદત પુરી થયેથી કાયમ કરવામાં આવશે જેની નોંધ લેવી.

રાજપીપલા, તારીખ ૧૫મી ડિસેમ્બર, ૨૦૦૩.

વંચાણે લીધા :-

(૧) અત્રેના પત્રાંક : ફડચ/૦૧/ચ/૪૭૨ થી ૪૯૪/૨૦૦૩, તા. ૨૯-૭-૨૦૦૩ થી પાઠવેલ કારણદર્શક નોટીસ.

(૨) ધી ગુજરાત સહકારી મંડળી અધિનિયમ ૧૯૬૧ની જોગવાઈઓ.

પ્રસ્તાવના

ક્રમાંક ફડચ/૦૧/ગ/૨૫૫/૨૦૦૩.—ધી વિજય કો. ઓ. હાઉસીંગ સો. લી. મુ. રાજપીપળા, તા. નાંદોદ, જી. નર્મદા એ સહકારી કાયદા હેઠળ નોંધાયેલી સહકારી મંડળી છે, જેનો નોંધણી નંબર ઘ-૯૭૬, તા. ૩૦-૩-૧૯૭૧ છે. મંડળી છેલ્લા વર્ષથી તદ્દન સ્થગિત અવસ્થામાં છે. મંડળીના સંચાલકોને મંડળી ચલાવવામાં કોઈ રસ જણાતો નથી મંડળીએ સહકારી કાયદા કાનુન તથા પેટા નિયમોની જોગવાઈઓનો અમલ કરેલ હોવાનું જણાતું નથી આ બાબતે અત્રેથી આમુખ (૧) માં વંચાણે લીધેલ કારણદર્શક નોટીસથી રૂબરૂ/લેખિતમાં રજુઆત કરવાની તક આપવામાં આવેલ હતી. છતાં મંડળી તરફથી કોઈ રજુઆત કરવામાં આવેલ નથી આવા સંજોગોમાં સદર મંડળીને ફડચામાં લઈ જઈ આટોપી લેવાની કાર્યવાહી હાથ ધરવી મુનાસીબ જણાતું હોય, મજકુર મંડળીને ફડચામાં લઈ જવાનો નીચેની વિગતે હુકમ કરવામાં આવે છે.

વચગાળાનો આદેશ

ધી વિજય કો. ઓ. હાઉસીંગ સો. લી. મુ. રાજપીપળા, તા. નાંદોદ, જી. નર્મદા, નોંધણી નંબર ઘ-૯૭૬, તા. ૩૦-૩-૧૯૭૧થી નોંધવામાં આવેલ હતી સદર મંડળીને ગુજરાત રાજ્ય સહકારી મંડળી અધિનિયમ ૧૯૬૧ના અધિનિયમ ૧૦૭ (૧) (ક) (ખ) (ગ) (૧) (૨) (૩) (૪) (૫) (ગ) (૨) (૩) અન્વયે આથી સદર મંડળીને ફડચામાં લઈ જવાનો વચગાળાનો આદેશ કરવામાં આવે છે અને કલમ ૧૦૮ હેઠળ તેના ફડચા અધિકારી તરીકે શ્રી એમ. એસ. વસાવા, સહકારી અધિકારી લગત કચેરીની નિમણુંક કરવામાં આવે છે.

આ આદેશની સામે સદર મંડળીએ કોઈ રજુઆત કરવાની હોય તો નીચે સહી કરનાર અધિકારીશ્રીને એક માસમાં કરવાની રહેશે. જો ઉપરોક્ત મુદતના સમયમાં સદર મંડળી તરફથી મંડળીને ફડચામાં નહી લઈ જવા અંગે કોઈપણ જાતની રજુઆત અત્રેની કચેરીએ નહિ કરવામાં આવે તો આ આદેશ અંગે મંડળીને કોઈ વાંધો રજુઆત કરવાની નથી. એમ માનીને વચગાળાનો ફડચાનો આદેશ મુદત પુરી થયેથી કાયમ કરવામાં આવશે જેની નોંધ લેવી.

રાજપીપલા, તારીખ ૧૫મી ડિસેમ્બર, ૨૦૦૩.

વંચાણે લીધા :-

(૧) અત્રેના પત્રાંક : ફડચ/૦૧/ચ/૪૭૨ થી ૪૯૪/૨૦૦૩, તા. ૨૯-૭-૨૦૦૩ થી પાઠવેલ કારણદર્શક નોટીસ.

(૨) ધી ગુજરાત સહકારી મંડળી અધિનિયમ ૧૯૬૧ની જોગવાઈઓ.

પ્રસ્તાવના

ક્રમાંક ફડચ/૦૧/ગ/૨૫૬/૨૦૦૩.—ધી ભદામ કો. ઓ. હાઉસીંગ સો. લી. મુ. ભદામ, તા. નાંદોદ, જી. નર્મદા એ સહકારી કાયદા હેઠળ નોંધાયેલી સહકારી મંડળી છે, જેનો નોંધણી નંબર ઘ-૮૨૯, તા. ૩૦-૪-૧૯૯૧ છે. મંડળી છેલ્લા વર્ષથી તદ્દન સ્થગિત અવસ્થામાં છે. મંડળીના સંચાલકોને મંડળી ચલાવવામાં કોઈ રસ જણાતો નથી મંડળીએ સહકારી કાયદા કાનુન તથા પેટા નિયમોની જોગવાઈઓનો અમલ કરેલ હોવાનું જણાતું નથી આ બાબતે અત્રેથી આમુખ (૧) માં વંચાણે લીધેલ કારણદર્શક નોટીસથી રૂબરૂ/લેખિતમાં રજુઆત કરવાની તક આપવામાં આવેલ હતી. છતાં મંડળી તરફથી કોઈ રજુઆત કરવામાં આવેલ નથી આવા સંજોગોમાં સદર મંડળીને ફડચામાં લઈ જઈ આટોપી લેવાની કાર્યવાહી હાથ ધરવી મુનાસીબ જણાતું હોય, મજકુર મંડળીને ફડચામાં લઈ જવાનો નીચેની વિગતે હુકમ કરવામાં આવે છે.

વચગાળાનો આદેશ

ધી ભદામ કો. ઓ. હાઉસીંગ સો. લી. મુ. ભદામ, તા. નાંદોદ, જી. નર્મદા નોંધણી નંબર ઘ-૮૨૯, તા. ૩૦-૪-૧૯૯૧થી નોંધવામાં આવેલ હતી સદર મંડળીને ગુજરાત રાજ્ય સહકારી મંડળી અધિનિયમ ૧૯૬૧ના અધિનિયમ ૧૦૭ (૧) (ક) (ખ) (ગ) (૧) (૨) (૩) (૪) (૫) (ગ) (૨) (૩) અન્વયે આથી સદર મંડળીને ફડચામાં લઈ જવાનો વચગાળાનો આદેશ કરવામાં આવે છે અને કલમ ૧૦૮ હેઠળ તેના ફડચા અધિકારી તરીકે શ્રી એમ. એસ. વસાવા સહકારી અધિકારી લગત કચેરીની નિમણુંક કરવામાં આવે છે.

આ આદેશની સામે સદર મંડળીએ કોઈ રજુઆત કરવાની હોય તો નીચે સહી કરનાર અધિકારીશ્રીને એક માસમાં કરવાની રહેશે. જો ઉપરોક્ત મુદતના સમયમાં સદર મંડળી તરફથી મંડળીને ફડચામાં નહી લઈ જવા અંગે કોઈપણ જાતની રજુઆત અત્રેની કચેરીએ નહિ કરવામાં આવે તો આ આદેશ અંગે મંડળીને કોઈ વાંધો રજુઆત કરવાની નથી. એમ માનીને વચગાળાનો ફડચાનો આદેશ મુદત પુરી થયેથી કાયમ કરવામાં આવશે જેની નોંધ લેવી.

રાજપીપલા, તારીખ ૧૫મી ડિસેમ્બર, ૨૦૦૩.

વંચાણે લીધા :-

(૧) અત્રેના પત્રાંક ફડચ/૦૧/ચ/૪૭૨ થી ૪૯૪/૨૦૦૩, તા. ૨૯-૭-૨૦૦૩ થી પાઠવેલ કારણદર્શક નોટીસ.

(૨) ધી ગુજરાત સહકારી મંડળી અધિનિયમ, ૧૯૬૧ની જોગવાઈઓ.

પ્રસ્તાવના

ક્રમાંક ફડચ/૦૧/ગ/૨૫૭/૨૦૦૩.–ધી આંજરોલી ખેતી પિયત સહકારી મંડળી લી., મુ. આંજરોલી, તા. નાંદોદ, જિ. નર્મદાએ સહકારી કાયદા હેઠળ નોંધાયેલી સહકારી મંડળી છે. જેનો નોંધણી નંબર ખે-૧૪૭૧, તા. ૨૫-૩-૧૯૭૫ છે. મંડળી છેલ્લા વર્ષથી તદ્દન સ્થગિત અવસ્થામાં છે. મંડળીના સંચાલકોને મંડળી ચલાવવામાં કોઇ રસ જણાતો નથી. મંડળીએ સહકારી કાયદા-કાનુન તથા પેટા નિયમોની જોગવાઇઓનો અમલ કરેલ હોવાનું જણાંતુ નથી. આ બાબતે અત્રેથી આમુખ(૧)માં વંચાણે લીધેલ કારણદર્શક નોટીસથી રૂબરૂ/લેખિતમાં રજુઆત કરવાની તક આપવામાં આવેલ હતી. છતાં મંડળી તરફથી કોઇ રજુઆત કરવામાં આવેલ નથી. આવા સંજોગોમાં સદર મંડળીને ફડચામાં લઇ જઇ આટોપી લેવાની કાર્યવાહી હાથ ધરવી મુનાસીબ જણાતું હોય, મજકુર મંડળીને ફડચામાં લઇ જવાનો નીચેની વિગતે હુકમ કરવામાં આવે છે.

વચગાળાનો આદેશ

ધી આંજરોલી ખેતી પિયત સ.મં.લી., મુ. આંજરોલી, તા. નાંદોદ, જિ. નર્મદા નોંધણી નં. ખે-૧૪૭૧, તા. ૨૫-૩-૭૫ થી નોંધવામાં આવેલ હતી. સદર મંડળીને ગુજરાત રાજ્ય સહકારી મંડળી અધિનિયમ, ૧૯૬૧ના અધિનિયમ ૧૦૭ (૧) (ક) (ખ) (ગ) (૧) (૨) (૩) (૪) (૫) (ગ) (૨) (૩) અન્વયે આથી સદર મંડળીને ફડચામાં લઇ જવાનો વચગાળાનો આદેશ કરવામાં આવે છે. અને કલમ-૧૦૮ હેઠળ તેના ફડચા અધિકારી તરીકે શ્રી એમ. એસ. વસાવા, સહકારી અધિકારી લગત કચેરીની નિમણુંક કરવામાં આવે છે.

આ આદેશની સામે સદર મંડળીએ કોઇ રજુઆત કરવાની હોય તો નીચે સહી કરનાર અધિકારીશ્રીને એક માસમાં કરવાની રહેશે. જો ઉપરોક્ત મુદતના સમયમાં સદર મંડળી તરફથી મંડળીને ફડચામાં નહી લઇ જવા અંગે કોઇપણ જાતની રજુઆત અત્રેની કચેરીએ નહિ કરવામાં આવે તો આ આદેશ અંગે મંડળીને કોઇ વાંધો રજુઆત કરવાની નથી. એમ માનીને વચગાળાનો ફડચાનો આદેશ મુદત પૂરી થયેથી કાયમ કરવામાં આવશે. જેની નોંધ લેવી.

રાજપીપલા, તારીખ ૧૫મી ડીસેમ્બર, ૨૦૦૩.

વંચાણે લીધા :-

(૧) અત્રેના પત્રાંક ફડચ/૦૧/ચ/૪૭૨ થી ૪૯૪/૨૦૦૩, તા. ૨૯-૭-૨૦૦૩ થી પાઠવેલ કારણદર્શક નોટીસ.

(૨) ધી ગુજરાત સહકારી મંડળી અધિનિયમ, ૧૯૬૧ની જોગવાઈઓ.

પ્રસ્તાવના

ક્રમાંક ફડચ/૦૧/ગ/૨૫૮/૨૦૦૩.–ધી અન્નપૂર્ણા ખેતી પિયત સહકારી મંડળી લી., મુ. ડેકાઇ, તા. નાંદોદ, જિ. નર્મદાએ સહકારી કાયદા હેઠળ નોંધાયેલી સહકારી મંડળી છે. જેનો નોંધણી નંબર ખે-૧૫૦૦, તા. ૧૨-૩-૧૯૬૬ છે. મંડળી છેલ્લા વર્ષથી તદ્દન સ્થગિત અવસ્થામાં છે. મંડળીના સંચાલકોને મંડળી ચલાવવામાં કોઇ રસ જણાતો નથી. મંડળીએ સહકારી કાયદા-કાનુન તથા પેટા નિયમોની જોગવાઇઓનો અમલ કરેલ હોવાનું જણાતુ નથી. આ બાબતે અત્રેથી આમુખ(૧)માં વંચાણે લીધેલ કારણદર્શક નોટીસથી રૂબરૂ/લેખિતમાં રજુઆત કરવાની તક આપવામાં આવેલ હતી. છતાં મંડળી તરફથી કોઇ રજુઆત કરવામાં આવેલ નથી. આવા સંજોગોમાં સદર મંડળીને ફડચામાં લઇ જઇ આટોપી લેવાની કાર્યવાહી હાથ ધરવી મુનાસીબ જણાતું હોય, મજકુર મંડળીને ફડચામાં લઇ જવાનો નીચેની વિગતે હુકમ કરવામાં આવે છે.

વચગાળાનો આદેશ

ધી અન્નપૂર્ણા ખેતી પિયત સ.મં.લી., મુ. ડેકાઇ, તા. નાંદોદ, જિ. નર્મદા, નોંધણી નં. ખે-૧૫૦૦, તા. ૧૨-૩-૬૬ થી નોંધવામાં આવેલ હતી. સદર મંડળીને ગુજરાત રાજ્ય સહકારી મંડળી અધિનિયમ, ૧૯૬૧ના અધિનિયમ ૧૦૭ (૧) (ક) (ખ) (ગ) (૧) (૨) (૩) (૪) (૫) (ગ) (૨) (૩) અન્વયે આથી સદર મંડળીને ફડચામાં લઇ જવાનો વચગાળાનો આદેશ કરવામાં આવે છે. અને કલમ-૧૦૮ હેઠળ તેના ફડચા અધિકારી તરીકે શ્રી એમ. એસ. વસાવા, સહકારી અધિકારી લગત કચેરીની નિમણુંક કરવામાં આવે છે.

આ આદેશની સામે સદર મંડળીએ કોઇ રજુઆત કરવાની હોય તો નીચે સહી કરનાર અધિકારીશ્રીને એક માસમાં કરવાની રહેશે. જો ઉપરોક્ત મુદતના સમયમાં સદર મંડળી તરફથી મંડળીને ફડચામાં નહી લઇ જવા અંગે કોઇપણ જાતની રજુઆત અત્રેની કચેરીએ નહિ કરવામાં આવે તો આ આદેશ અંગે મંડળીને કોઇ વાંધો રજુઆત કરવાની નથી. એમ માનીને વચગાળાનો ફડચાનો આદેશ મુદત પૂરી થયેથી કાયમ કરવામાં આવશે. જેની નોંધ લેવી.

રાજપીપલા, તારીખ ૧૫મી ડીસેમ્બર, ૨૦૦૩.

વંચાણે લીધા :-

(૧) અત્રેના પત્રાંક ફડચ/૦૧/ચ/૪૭૨ થી ૪૯૪/૨૦૦૩, તા. ૨૯-૭-૨૦૦૩ થી પાઠવેલ કારણદર્શક નોટીસ.

(૨) ધી ગુજરાત સહકારી મંડળી અધિનિયમ, ૧૯૬૧ની જોગવાઈઓ.

પ્રસ્તાવના

ક્રમાંક ફડચ/૦૧/ગ/૨૫૯/૨૦૦૩.–ધી કૃપાલુ આદિવાસી ખેતી પિયત સહકારી મંડળી લી., મુ. પ્રતાપનગર, તા. નાંદોદ, જિ. નર્મદાએ સહકારી કાયદા હેઠળ નોંધાયેલી સહકારી મંડળી છે. જેનો નોંધણી નંબર ખે-૨૫૩૦, તા. ૨૧-૨-૧૯૮૪ છે. મંડળી છેલ્લા વર્ષથી તદ્દન સ્થગિત અવસ્થામાં છે. મંડળીના સંચાલકોને મંડળી ચલાવવામાં કોઇ

INDEX

રસ જણાતો નથી. મંડળીએ સહકારી કાયદા-કાનુન તથા પેટા નિયમોની જોગવાઈઓનો અમલ કરેલ હોવાનું જણાતું નથી. આ બાબતે અત્રેથી આમુખ(૧)માં વંચાણે લીધેલ કારણદર્શક નોટીસથી રૂબરૂ/લેખિતમાં રજુઆત કરવાની તક આપવામાં આવેલ હતી. છતાં મંડળી તરફથી કોઈ રજુઆત કરવામાં આવેલ નથી. આવા સંજોગોમાં સદર મંડળીને ફડચામાં લઈ જઈ આટોપી લેવાની કાર્યવાહી હાથ ધરવી મુનાસીબ જણાતું હોય, મજકુર મંડળીને ફડચામાં લઈ જવાનો નીચેની વિગતે હુકમ કરવામાં આવે છે.

વચગાળાનો આદેશ

ધી કૃપાલુ આદિવાસી ખેતી પિયત સ.મં.લી., મુ. પ્રતાપનગર, તા. નાંદોદ, જિ. નર્મદા નોંધણી નં. ખે-૨૫૩૦, તા. ૨૧-૨-૧૯૮૪ થી નોંધવામાં આવેલ હતી. સદર મંડળીને ગુજરાત રાજ્ય સહકારી મંડળી અધિનિયમ, ૧૯૬૧ના અધિનિયમ ૧૦૭ (૧) (ક) (ખ) (ગ) (૧) (૨) (૩) (૪) (૫) (ગ) (૨) (૩) અન્વયે આથી સદર મંડળીને ફડચામાં લઈ જવાનો વચગાળાનો આદેશ કરવામાં આવે છે. અને કલમ-૧૦૮ હેઠળ તેના ફડચા અધિકારી તરીકે શ્રી એમ. એસ. વસાવા, સહકારી અધિકારી લગત કચેરીની નિમણુંક કરવામાં આવે છે.

આ આદેશની સામે સદર મંડળીએ કોઈ રજુઆત કરવાની હોય તો નીચે સહી કરનાર અધિકારીશ્રીને એક માસમાં કરવાની રહેશે. જો ઉપરોક્ત મુદતના સમયમાં સદર મંડળી તરફથી મંડળીને ફડચામાં નહી લઈ જવા અંગે કોઈપણ જાતની રજુઆત અત્રેની કચેરીએ નહિ કરવામાં આવે તો આ આદેશ અંગે મંડળીને કોઈ વાંધો રજુઆત કરવાની નથી. એમ માનીને વચગાળાનો ફડચાનો આદેશ મુદત પૂરી થયેથી કાયમ કરવામાં આવશે. જેની નોંધ લેવી.

રાજપીપલા, તા. ૧૫મી ડીસેમ્બર, ૨૦૦૩.

વંચાણે લીધા :-

(૧) અત્રેના પત્રાંક ફડચ/૦૧/ચ/૪૭૨ થી ૪૯૪/૨૦૦૩, તા. ૨૯-૭-૨૦૦૩ થી પાઠવેલ કારણદર્શક નોટીસ.

(૨) ધી ગુજરાત સહકારી મંડળી અધિનિયમ, ૧૯૬૧ની જોગવાઈઓ.

પ્રસ્તાવના

ક્રમાંક ફડચ/૦૧/ગ/૨૬૦/૨૦૦૩.—ધી ધવલીવેર ગોપાલક વિ.કા. સહકારી મંડળી લી., મુ. ધવલીવેર, તા. સાગબારા, જિ. નર્મદાએ સહકારી કાયદા હેઠળ નોંધાયેલી સહકારી મંડળી છે. જેનો નોંધણી નંબર સે-૧૭૪૬૬, તા. ૧૫-૧૨-૧૯૮૩ છે. મંડળી છેલ્લા વર્ષથી તદ્દન સ્થગિત અવસ્થામાં છે. મંડળીના સંચાલકોને મંડળી ચલાવવામાં કોઈ રસ જણાતો નથી. મંડળીએ સહકારી કાયદા-કાનુન તથા પેટા નિયમોની જોગવાઈઓનો અમલ કરેલ હોવાનું જણાતુ નથી. આ બાબતે અત્રેથી આમુખ(૧)માં વંચાણે લીધેલ કારણદર્શક નોટીસથી રૂબરૂ/લેખિતમાં રજુઆત કરવાની તક આપવામાં આવેલ હતી. છતાં મંડળી તરફથી કોઈ રજુઆત કરવામાં આવેલ નથી. આવા સંજોગોમાં સદર મંડળીને ફડચામાં લઈ જઈ આટોપી લેવાની કાર્યવાહી હાથ ધરવી મુનાસીબ જણાતું હોય, મજકુર મંડળીને ફડચામાં લઈ જવાનો નીચેની વિગતે હુકમ કરવામાં આવે છે.

વચગાળાનો આદેશ

ધી ધવલીવેર ગોપાલક વિ.કા. સ. મં. લી., મુ. ધવલીવેર, તા. સાગબારા, જિ. નર્મદા નોંધણી નં. સે-૧૭૪૬૬, તા. ૧૫-૧૨-૧૯૮૩ થી નોંધવામાં આવેલ હતી. સદર મંડળીને ગુજરાત રાજ્ય સહકારી મંડળી અધિનિયમ, ૧૯૬૧ના અધિનિયમ ૧૦૭ (૧) (ક) (ખ) (ગ) (૧) (૨) (૩) (૪) (૫) (ગ) (૨) (૩) અન્વયે આથી સદર મંડળીને ફડચામાં લઈ જવાનો વચગાળાનો આદેશ કરવામાં આવે છે. અને કલમ-૧૦૮ હેઠળ તેના ફડચા અધિકારી તરીકે શ્રી એમ. એસ. વસાવા, સહકારી અધિકારી લગત કચેરીની નિમણુંક કરવામાં આવે છે.

આ આદેશની સામે સદર મંડળીએ કોઈ રજુઆત કરવાની હોય તો નીચે સહી કરનાર અધિકારીશ્રીને એક માસમાં કરવાની રહેશે. જો ઉપરોક્ત મુદતના સમયમાં સદર મંડળી તરફથી મંડળીને ફડચામાં નહી લઈ જવા અંગે કોઈપણ જાતની રજુઆત અત્રેની કચેરીએ નહિ કરવામાં આવે તો આ આદેશ અંગે મંડળીને કોઈ વાંધો રજુઆત કરવાની નથી. એમ માનીને વચગાળાનો ફડચાનો આદેશ મુદત પૂરી થયેથી કાયમ કરવામાં આવશે. જેની નોંધ લેવી.

રાજપીપલા, તા. ૧૫મી ડીસેમ્બર, ૨૦૦૩.

વંચાણે લીધા :-

(૧) અત્રેના પત્રાંક ફડચ/૦૧/ચ/૪૭૨ થી ૪૯૪/૨૦૦૩, તા. ૨૯-૭-૨૦૦૩ થી પાઠવેલ કારણદર્શક નોટીસ.

(૨) ધી ગુજરાત સહકારી મંડળી અધિનિયમ, ૧૯૬૧ની જોગવાઈઓ.

પ્રસ્તાવના

ક્રમાંક ફડચ/૦૧/ગ/૨૬૧/૨૦૦૩.—ધી ભરાડા વિભાગ વૃક્ષ ઉછેર સહકારી મંડળી લી., મુ. ભરાડા, તા. દેડીયાપાડા, જિ. નર્મદાએ સહકારી કાયદા હેઠળ નોંધાયેલી સહકારી મંડળી છે. જેનો નોંધણી નંબર ખે-૨૫૪૨, તા. ૧૧-૩-૧૯૮૬ છે. મંડળી છેલ્લા વર્ષથી તદ્દન સ્થગિત અવસ્થામાં છે. મંડળીના સંચાલકોને મંડળી ચલાવવામાં કોઈ રસ જણાતો નથી. મંડળીએ સહકારી કાયદા-કાનુન તથા પેટા નિયમોની જોગવાઈઓનો અમલ કરેલ હોવાનું જણાતુ નથી. આ બાબતે અત્રેથી આમુખ(૧)માં વંચાણે લીધેલ કારણદર્શક નોટીસથી રૂબરૂ/લેખિતમાં રજુઆત કરવાની તક આપવામાં આવેલ હતી. છતાં મંડળી તરફથી કોઈ રજુઆત કરવામાં આવેલ નથી. આવા સંજોગોમાં સદર મંડળીને ફડચામાં લઈ જઈ આટોપી લેવાની કાર્યવાહી હાથ ધરવી મુનાસીબ જણાતું હોય, મજકુર મંડળીને ફડચામાં લઈ જવાનો નીચેની વિગતે હુકમ કરવામાં આવે છે.

વચગાળાનો આદેશ

ધી ભરાડા વિભાગ વૃક્ષ ઉછેર સ.મં.લી., મુ. ભરાડા, તા. દેડીયાપાડા, જિ. નર્મદા નોંધણી નં. ખે-૨૫૪૨, તા. ૧૧-૩-૮૬ થી

INDEX

નોંધવામાં આવેલ હતી. સદર મંડળીને ગુજરાત રાજ્ય સહકારી મંડળી અધિનિયમ, ૧૯૬૧ના અધિનિયમ ૧૦૭ (૧) (ક) (ખ) (ગ) (૧) (૨) (૩) (૪) (૫) (ગ) (૨) (૩) અન્વયે આથી સદર મંડળીને ફડચામાં લઇ જવાનો વચગાળાનો આદેશ કરવામાં આવે છે. અને કલમ-૧૦૮ હેઠળ તેના ફડચા અધિકારી તરીકે શ્રી એમ. એસ. વસાવા, સહકારી અધિકારી લગત કચેરીની નિમણુંક કરવામાં આવે છે.

આ આદેશની સામે સદર મંડળીએ કોઇ રજુઆત કરવાની હોય તો નીચે સહી કરનાર અધિકારીશ્રીને એક માસમાં કરવાની રહેશે. જો ઉપરોક્ત મુદતના સમયમાં સદર મંડળી તરફથી મંડળીને ફડચામાં નહી લઇ જવા અંગે કોઇપણ જાતની રજુઆત અત્રેની કચેરીએ નહિ કરવામાં આવે તો આ આદેશ અંગે મંડળીને કોઇ વાંધો રજુઆત કરવાની નથી. એમ માનીને વચગાળાનો ફડચાનો આદેશ મુદત પૂરી થયેથી કાયમ કરવામાં આવશે. જેની નોંધ લેવી.

રાજપીપલા, તા. ૧૫મી ડીસેમ્બર, ૨૦૦૩.

વંચાણે લીધા :-

(૧) અત્રેના પત્રાંક ફડચ/૦૧/ચ/૪૭૨ થી ૪૯૪/૨૦૦૩, તા. ૨૯-૭-૨૦૦૩ થી પાઠવેલ કારણદર્શક નોટીસ.

(૨) ધી ગુજરાત સહકારી મંડળી અધિનિયમ, ૧૯૬૧ની જોગવાઈઓ.

પ્રસ્તાવના

ક્રમાંક ફડચ/૦૧/ગ/૨૬૨/૨૦૦૩.–ધી વન સંરક્ષણ વિકાસ સહકારી મંડળી લી., મુ. સીંગલવણ, તા. દેડીયાપાડા, જિ. નર્મદાએ સહકારી કાયદા હેઠળ નોંધાયેલી સહકારી મંડળી છે. જેનો નોંધણી નંબર સે-૩૦૩૬૩, તા. ૨૪-૯-૧૯૯૮ છે. મંડળી છેલ્લા વર્ષથી તદ્દન સ્થગિત અવસ્થામાં છે. મંડળીના સંચાલકોને મંડળી ચલાવવામાં કોઇ રસ જણાતો નથી. મંડળીએ સહકારી કાયદા-કાનુન તથા પેટા નિયમોની જોગવાઇઓનો અમલ કરેલ હોવાનું જણાતુ નથી. આ બાબતે અત્રેથી આમુખ(૧)માં વંચાણે લીધેલ કારણદર્શક નોટીસથી રૂબરૂ/લેખિતમાં રજુઆત કરવાની તક આપવામાં આવેલ હતી. છતાં મંડળી તરફથી કોઇ રજુઆત કરવામાં આવેલ નથી. આવા સંજોગોમાં સદર મંડળીને ફડચામાં લઇ જઇ આટોપી લેવાની કાર્યવાહી હાથ ધરવી મુનાસીબ જણાતું હોય, મજકુર મંડળીને ફડચામાં લઇ જવાનો નીચેની વિગતે હુકમ કરવામાં આવે છે.

વચગાળાનો આદેશ

ધી વન સંરક્ષણ વિકાસ સ.મં.લી., મુ. સીંગલવણ, તા. દેડીયાપાડા, જિ. નર્મદા નોંધણી નં. સે-૩૦૩૬૩, તા. ૨૪-૯-૯૮ થી નોંધવામાં આવેલ હતી. સદર મંડળીને ગુજરાત રાજ્ય સહકારી મંડળી અધિનિયમ, ૧૯૬૧ના અધિનિયમ ૧૦૭ (૧) (ક) (ખ) (ગ) (૧) (૨) (૩) (૪) (૫) (ગ) (૨) (૩) અન્વયે આથી સદર મંડળીને ફડચામાં લઇ જવાનો વચગાળાનો આદેશ કરવામાં આવે છે. અને કલમ-૧૦૮ હેઠળ તેના ફડચા અધિકારી તરીકે શ્રી એમ. એસ. વસાવા, સહકારી અધિકારી લગત કચેરીની નિમણુંક કરવામાં આવે છે.

આ આદેશની સામે સદર મંડળીએ કોઇ રજુઆત કરવાની હોય તો નીચે સહી કરનાર અધિકારીશ્રીને એક માસમાં કરવાની રહેશે. જો ઉપરોક્ત મુદતના સમયમાં સદર મંડળી તરફથી મંડળીને ફડચામાં નહી લઇ જવા અંગે કોઇપણ જાતની રજુઆત અત્રેની કચેરીએ નહિ કરવામાં આવે તો આ આદેશ અંગે મંડળીને કોઇ વાંધો રજુઆત કરવાની નથી. એમ માનીને વચગાળાનો ફડચાનો આદેશ મુદત પૂરી થયેથી કાયમ કરવામાં આવશે. જેની નોંધ લેવી.

રાજપીપલા, તા. ૧૫મી ડીસેમ્બર, ૨૦૦૩.

વંચાણે લીધા :-

(૧) અત્રેના પત્રાંક ફડચ/૦૧/ચ/૪૭૨ થી ૪૯૪/૨૦૦૩, તા. ૨૯-૭-૨૦૦૩ થી પાઠવેલ કારણદર્શક નોટીસ.

(૨) ધી ગુજરાત સહકારી મંડળી અધિનિયમ, ૧૯૬૧ની જોગવાઈઓ.

પ્રસ્તાવના

ક્રમાંક ફડચ/૦૧/ગ/૨૬૩/૨૦૦૩.–ધી તરોપા મરઘાં ઇંડા વેચાણ કરનારી સહકારી મંડળી લી., મુ. તરોપા, તા. નાંદોદ, જિ. નર્મદાએ સહકારી કાયદા હેઠળ નોંધાયેલી સહકારી મંડળી છે. જેનો નોંધણી નંબર સે-૩૨૬૩, તા. ૨૦-૧૦-૧૯૬૪ છે. મંડળી છેલ્લા વર્ષથી તદ્દન સ્થગિત અવસ્થામાં છે. મંડળીના સંચાલકોને મંડળી ચલાવવામાં કોઇ રસ જણાતો નથી. મંડળીએ સહકારી કાયદા-કાનુન તથા પેટા નિયમોની જોગવાઇઓનો અમલ કરેલ હોવાનું જણાતું નથી. આ બાબતે અત્રેથી આમુખ(૧)માં વંચાણે લીધેલ કારણદર્શક નોટીસથી રૂબરૂ/લેખિતમાં રજુઆત કરવાની તક આપવામાં આવેલ હતી. છતાં મંડળી તરફથી કોઇ રજુઆત કરવામાં આવેલ નથી. આવા સંજોગોમાં સદર મંડળીને ફડચામાં લઇ જઇ આટોપી લેવાની કાર્યવાહી હાથ ધરવી મુનાસીબ જણાતું હોય, મજકુર મંડળીને ફડચામાં લઇ જવાનો નીચેની વિગતે હુકમ કરવામાં આવે છે.

વચગાળાનો આદેશ

ધી તરોપા મરઘાં ઇંડા વેચાણ કરનારી સ.મં.લી., મુ. તરોપા, તા. નાંદોદ, જિ. નર્મદા નોંધણી નં. સે-૩૨૬૩, તા. ૨૦-૧૦-૬૪ થી નોંધવામાં આવેલ હતી. સદર મંડળીને ગુજરાત રાજ્ય સહકારી મંડળી અધિનિયમ, ૧૯૬૧ના અધિનિયમ ૧૦૭ (૧) (ક) (ખ) (ગ) (૧) (૨) (૩) (૪) (૫) (ગ) (૨) (૩) અન્વયે આથી સદર મંડળીને ફડચામાં લઇ જવાનો વચગાળાનો આદેશ કરવામાં આવે છે. અને કલમ-૧૦૮ હેઠળ તેના ફડચા અધિકારી તરીકે શ્રી એમ. એસ. વસાવા, સહકારી અધિકારી લગત કચેરીની નિમણુંક કરવામાં આવે છે.

આ આદેશની સામે સદર મંડળીએ કોઇ રજુઆત કરવાની હોય તો નીચે સહી કરનાર અધિકારીશ્રીને એક માસમાં કરવાની રહેશે. જો ઉપરોક્ત મુદતના સમયમાં સદર મંડળી તરફથી મંડળીને ફડચામાં નહી લઇ જવા અંગે કોઇપણ જાતની રજુઆત અત્રેની કચેરીએ નહિ કરવામાં આવે તો આ આદેશ અંગે મંડળીને કોઇ વાંધો રજુઆત કરવાની નથી. એમ માનીને વચગાળાનો ફડચાનો આદેશ મુદત પૂરી થયેથી કાયમ કરવામાં આવશે. જેની નોંધ લેવી.

રાજપીપલા, તા. ૧૫મી ડીસેમ્બર, ૨૦૦૩.

વંચાણે લીધા :-

(૧) અત્રેના પત્રાંક ફડચ/૦૧/ચ/૪૭૨ થી ૪૯૪/૨૦૦૩, તા. ૨૯-૭-૨૦૦૩ થી પાઠવેલ કારણદર્શક નોટીસ.

(૨) ધી ગુજરાત સહકારી મંડળી અધિનિયમ, ૧૯૬૧ની જોગવાઈઓ.

પ્રસ્તાવના

ક્રમાંક ફડચ/૦૧/ગ/૨૬૪/૨૦૦૩.–ધી આદિવાસી કન્ઝયુમર્સ કો.-ઓ. સોસાયટી લી., મુ. તિલકવાડા, તા. તિલકવાડા, જિ. નર્મદાએ સહકારી કાયદા હેઠળ નોંધાયેલી સહકારી મંડળી છે. જેનો નોંધણી નંબર ભ-૯૬૩, તા. ૧૯૯૧ છે. મંડળી છેલ્લા વર્ષથી તદ્દન સ્થગિત અવસ્થામાં છે. મંડળીના સંચાલકોને મંડળી ચલાવવામાં કોઇ રસ જણાતો નથી. મંડળીએ સહકારી કાયદા-કાનુન તથા પેટા નિયમોની જોગવાઇઓનો અમલ કરેલ હોવાનું જણાંતુ નથી. આ બાબતે અત્રેથી આમુખ(૧)માં વંચાણે લીધેલ કારણદર્શક નોટીસથી રૂબરૂ/લેખિતમાં રજુઆત કરવાની તક આપવામાં આવેલ હતી. છતાં મંડળી તરફથી કોઇ રજુઆત કરવામાં આવેલ નથી. આવા સંજોગોમાં સદર મંડળીને ફડચામાં લઇ જઇ આટોપી લેવાની કાર્યવાહી હાથ ધરવી મુનાસીબ જણાતું હોય, મજકુર મંડળીને ફડચામાં લઇ જવાનો નીચેની વિગતે હુકમ કરવામાં આવે છે.

વચગાળાનો આદેશ

ધી આદિવાસી કન્ઝયુમર્સ કો.-ઓ. સો.લી., મુ. તિલકવાડા, તા. તિલકવાડા, જિ. નર્મદા નોંધણી નં. ભ-૯૬૩, તા. ૧૯૯૧ થી નોંધવામાં આવેલ હતી. સદર મંડળીને ગુજરાત રાજ્ય સહકારી મંડળી અધિનિયમ, ૧૯૬૧ના અધિનિયમ ૧૦૭ (૧) (ક) (ખ) (ગ) (૧) (૨) (૩) (૪) (૫) (ગ) (૨) (૩) અન્વયે આથી સદર મંડળીને ફડચામાં લઇ જવાનો વચગાળાનો આદેશ કરવામાં આવે છે. અને કલમ-૧૦૮ હેઠળ તેના ફડચા અધિકારી તરીકે શ્રી એમ. એસ. વસાવા, સહકારી અધિકારી લગત કચેરીની નિમણુંક કરવામાં આવે છે.

આ આદેશની સામે સદર મંડળીએ કોઇ રજુઆત કરવાની હોય તો નીચે સહી કરનાર અધિકારીશ્રીને એક માસમાં કરવાની રહેશે. જો ઉપરોક્ત મુદતના સમયમાં સદર મંડળી તરફથી મંડળીને ફડચામાં નહી લઇ જવા અંગે કોઇપણ જાતની રજુઆત અત્રેની કચેરીએ નહિ કરવામાં આવે તો આ આદેશ અંગે મંડળીને કોઇ વાંધો રજુઆત કરવાની નથી. એમ માનીને વચગાળાનો ફડચાનો આદેશ મુદત પૂરી થયેથી કાયમ કરવામાં આવશે. જેની નોંધ લેવી.

રાજપીપલા, તા. ૧૫મી ડીસેમ્બર, ૨૦૦૩.

વંચાણે લીધા :-

(૧) અત્રેના પત્રાંક ફડચ/૦૧/ચ/૪૭૨ થી ૪૯૪/૨૦૦૩, તા. ૨૯-૭-૨૦૦૩ થી પાઠવેલ કારણદર્શક નોટીસ.

(૨) ધી ગુજરાત સહકારી મંડળી અધિનિયમ, ૧૯૬૧ની જોગવાઈઓ.

પ્રસ્તાવના

ક્રમાંક ફડચ/૦૧/ગ/૨૬૫/૨૦૦૩.–ધી કૈલાસ વન સંરક્ષણ સહકારી મંડળી લી., મુ. બેસણાં, તા. દેડીયાપાડા, જિ. નર્મદાએ સહકારી કાયદા હેઠળ નોંધાયેલી સહકારી મંડળી છે. જેનો નોંધણી નંબર સે-૨૬૬૯૧, તા. ૨૯-૨-૧૯૯૬ છે. મંડળી છેલ્લા વર્ષથી તદ્દન સ્થગિત અવસ્થામાં છે. મંડળીના સંચાલકોને મંડળી ચલાવવામાં કોઇ રસ જણાતો નથી. મંડળીએ સહકારી કાયદા-કાનુન તથા પેટા નિયમોની જોગવાઇઓનો અમલ કરેલ હોવાનું જણાતુ નથી. આ બાબતે અત્રેથી આમુખ(૧)માં વંચાણે લીધેલ કારણદર્શક નોટીસથી રૂબરૂ/લેખિતમાં રજુઆત કરવાની તક આપવામાં આવેલ હતી. છતાં મંડળી તરફથી કોઇ રજુઆત કરવામાં આવેલ નથી. આવા સંજોગોમાં સદર મંડળીને ફડચામાં લઇ જઇ આટોપી લેવાની કાર્યવાહી હાથ ધરવી મુનાસીબ જણાતું હોય, મજકુર મંડળીને ફડચામાં લઇ જવાનો નીચેની વિગતે હુકમ કરવામાં આવે છે.

વચગાળાનો આદેશ

ધી કૈલાસ વન સંરક્ષણ સ.મં.લી., મુ. બેસણાં, તા. દેડીયાપાડ, જિ. નર્મદા નોંધણી નં. સે-૨૬૬૯૧, તા. ૨૯-૨-૯૬ થી નોંધવામાં આવેલ હતી. સદર મંડળીને ગુજરાત રાજ્ય સહકારી મંડળી અધિનિયમ, ૧૯૬૧ના અધિનિયમ ૧૦૭ (૧) (ક) (ખ) (ગ) (૧) (૨) (૩) (૪) (૫) (ગ) (૨) (૩) અન્વયે આથી સદર મંડળીને ફડચામાં લઇ જવાનો વચગાળાનો આદેશ કરવામાં આવે છે. અને કલમ-૧૦૮ હેઠળ તેના ફડચા અધિકારી તરીકે શ્રી એમ. એસ. વસાવા, સહકારી અધિકારી લગત કચેરીની નિમણુંક કરવામાં આવે છે.

આ આદેશની સામે સદર મંડળીએ કોઇ રજુઆત કરવાની હોય તો નીચે સહી કરનાર અધિકારીશ્રીને એક માસમાં કરવાની રહેશે. જો ઉપરોક્ત મુદતના સમયમાં સદર મંડળી તરફથી મંડળીને ફડચામાં નહી લઇ જવા અંગે કોઇપણ જાતની રજુઆત અત્રેની કચેરીએ નહિ કરવામાં આવે તો આ આદેશ અંગે મંડળીને કોઇ વાંધો રજુઆત કરવાની નથી. એમ માનીને વચગાળાનો ફડચાનો આદેશ મુદત પૂરી થયેથી કાયમ કરવામાં આવશે. જેની નોંધ લેવી.

રાજપીપલા, તા. ૧૫મી ડીસેમ્બર, ૨૦૦૩.

વંચાણે લીધા :-

(૧) અત્રેના પત્રાંક ફડચ/૦૧/ચ/૪૭૨ થી ૪૯૪/૨૦૦૩, તા. ૨૯-૭-૨૦૦૩ થી પાઠવેલ કારણદર્શક નોટીસ.

(૨) ધી ગુજરાત સહકારી મંડળી અધિનિયમ, ૧૯૬૧ની જોગવાઈઓ.

પ્રસ્તાવના

ક્રમાંક ફડચ/૦૧/ગ/૨૬૬/૨૦૦૩.–ધી વન સંરક્ષણ સહકારી મંડળી લી., મુ. કોયલીવાવ, તા. દેડીયાપાડા જિ. નર્મદાએ સહકારી કાયદા હેઠળ નોંધાયેલી સહકારી મંડળી છે. જેનો નોંધણી નંબર સે-૨૬૬૯૦, તા. ૨૯-૨-૧૯૯૬ છે. મંડળી છેલ્લા વર્ષથી તદ્દન સ્થગિત

INDEX

અવસ્થામાં છે. મંડળીના સંચાલકોને મંડળી ચલાવવામાં કોઇ રસ જણાતો નથી. મંડળીએ સહકારી કાયદા-કાનુન તથા પેટા નિયમોની જોગવાઇઓનો અમલ કરેલ હોવાનું જણાંતુ નથી. આ બાબતે અત્રેથી આમુખ(૧)માં વંચાણે લીધેલ કારણદર્શક નોટીસથી રૂબરૂ/લેખિતમાં રજુઆત કરવાની તક આપવામાં આવેલ હતી. છતાં મંડળી તરફથી કોઇ રજુઆત કરવામાં આવેલ નથી. આવા સંજોગોમાં સદર મંડળીને ફડચામાં લઇ જઇ આટોપી લેવાની કાર્યવાહી હાથ ધરવી મુનાસીબ જણાતું હોય, મજકુર મંડળીને ફડચામાં લઇ જવાનો નીચેની વિગતે હુકમ કરવામાં આવે છે.

વચગાળાનો આદેશ

ધી વન સંરક્ષણ સ. મં. લી., મુ. કોયલીવાવ, તા. દેડીયાપાડા, જિ. નર્મદા નોંધણી નં. સે-૨૬૬૯૦, તા. ૨૯-૨-૯૬ થી નોંધવામાં આવેલ હતી. સદર મંડળીને ગુજરાત રાજ્ય સહ.મંડળી અધિનિયમ, ૧૯૬૧ના અધિનિયમ ૧૦૭ (૧) (ક) (ખ) (ગ) (૧) (૨) (૩) (૪) (૫) (ગ) (૨) (૩) અન્વયે આથી સદર મંડળીને ફડચામાં લઇ જવાનો વચગાળાનો આદેશ કરવામાં આવે છે. અને કલમ-૧૦૮ હેઠળ તેના ફડચા અધિકારી તરીકે શ્રી એમ. એસ. વસાવા, સહ. અધિકારી લગત કચેરીની નિમણુંક કરવામાં આવે છે.

આ આદેશની સામે સદર મંડળીએ કોઇ રજુઆત કરવાની હોય તો નીચે સહી કરનાર અધિકારીશ્રીને એક માસમાં કરવાની રહેશે. જો ઉપરોકત મુદતના સમયમાં સદર મંડળી તરફથી મંડળીને ફડચામાં નહી લઇ જવા અંગે કોઇપણ જાતની રજુઆત અત્રેની કચેરીએ નહિ કરવામાં આવે તો આ આદેશ અંગે મંડળીને કોઇ વાંધો રજુઆત કરવાની નથી. એમ માનીને વચગાળાનો ફડચાનો આદેશ મુદત પૂરી થયેથી કાયમ કરવામાં આવશે. જેની નોંધ લેવી.

રાજપીપલા, તારીખ ૧૫મી ડીસેમ્બર, ૨૦૦૩.

(સહી) અવાચ્ય,
જિલ્લા રજીસ્ટ્રાર,
સહકારી મંડળીઓ, નર્મદા,
રાજપીપલા.

વાંચ્યો :

(૧) ફડચા અંગેનો વચગાળાનો આદેશ નં. ફડચ/૦૧/ખ-૩/૭૪૨. તા. ૪-૧૧-૦૩.

(૨) ગુજરાત સહકારી મંડળીઓના અધિનિયમ, ૧૯૬૧ની કલમ ૧૦૭(૩) ની જોગવાઈ.

ફડચા અંગેનો અંતિમ આદેશ

જા.નં. : ઉખસ/ફડચ/૦૧/ખ-૩/૯૦૯/૨૦૦૩.–ધી જંત્રાલ વૃક્ષ ઉછેર સહકારી મંડળી લી., મુ. પો. જંત્રાલ, તા. કાલોલ, જિ. પંચમહાલ નોંધણી ક્રમાંક સે. ૨૮૨૪૧, તા. ૧૫-૧૦-૧૯૯૬થી નોંધાયેલી સહકારી મંડળી છે. જેને ગુજરાત સહકારી મંડળીઓના અધિનિયમ ૧૯૬૧ની કલમ-૧૦૭ અન્વયે આમુખ-૧માં જણાવેલ વચગાળાના હુકમથી ફડચામાં લઈ જઈ સદર હુકમ સામે વાંધા સુચનો રજુઆત કરવા માટે એક માસની તક આપવામાં આવેલ હતી. રૂબરૂ રજુઆત કરવા માટે પણ આમુખ-૧ થી જણાવવામાં આવેલ હતુ છતાં મંડળી તરફથી કોઈ રજુઆત કરવામાં આવેલ નથી. આથી આમુખ-૨માં જણાવેલ ગુજરાત સહકારી મંડળીઓના અધિનિયમ ૧૯૬૧ની કલમ ૧૦૭(૩) હેઠળ વચગાળાના આદેશને બહાલી આપતા., મંડળીને ફડચામાં લઈ જવાનો અંતિમ આદેશ કરવામાં આવે છે. અને આ અંગે નિમાયેલા ફડચા અધિકારી શ્રી સદર કચેરી ગોધરાએ ફડચાની કામગીરી આ આદેશની તારીખથી ત્રણ વર્ષની મુદતમાં પૂર્ણ કરવાની રહેશે.

ગોધરા, તારીખ ૩૦મી ડીસેમ્બર, ૨૦૦૩.

વાંચ્યો :

(૧) ફડચા અંગેનો વચગાળાનો આદેશ નં. ફડચ/૦૧/ખ-૩/૭૪૩, તા. ૪-૧૧-૦૩.

(૨) ગુજરાત સહકારી મંડળીઓના અધિનિયમ, ૧૯૬૧ની કલમ ૧૦૭(૩) ની જોગવાઈ.

ફડચા અંગેનો અંતિમ આદેશ

જા.નં. : ઉખસ/ફડચ/૦૧/ખ-૩/૯૧૦/૨૦૦૩.–ધી ખુટીયા પિયત સહકારી મંડળી લી., મુ. ખુટીયા, પો. હવેલી, તા. જાંબુઘોડા, જિ. પંચમહાલ, નોંધણી ક્રમાંક ખે-૨૯૪૭, તા.૨૫-૧૦-૧૯૯૦થી નોંધાયેલી સહકારી મંડળી છે. જેને ગુજરાત સહકારી મંડળીઓના અધિનિયમ ૧૯૬૧ની કલમ-૧૦૭ અન્વયે આમુખ-૧માં જણાવેલ વચગાળાના હુકમથી ફડચામાં લઈ જઈ સદર હુકમ સામે વાંધા સુચનો રજુઆત કરવા માટે એક માસની તક આપવામાં આવેલ હતી. રૂબરૂ રજુઆત કરવા માટે પણ આમુખ-૧ થી જણાવવામાં આવેલ હતુ છતાં મંડળી તરફથી કોઈ રજુઆત કરવામાં આવેલ નથી. આથી આમુખ-૨માં જણાવેલ ગુજરાત સહકારી મંડળીઓના અધિનિયમ ૧૯૬૧ની કલમ ૧૦૭(૩) હેઠળ વચગાળાના આદેશને બહાલી આપતા, મંડળીને ફડચામાં લઈ જવાનો અંતિમ આદેશ કરવામાં આવે છે. અને આ અંગે નિમાયેલા ફડચા અધિકારી શ્રી સદર કચેરી ગોધરાએ ફડચાની કામગીરી આ આદેશની તારીખથી ત્રણ વર્ષની મુદતમાં પૂર્ણ કરવાની રહેશે.

ગોધરા, તારીખ ૩૦મી ડીસેમ્બર, ૨૦૦૩.

વાંચ્યો :

(૧) ફડચા અંગેનો વચગાળાનો આદેશ નં. ફડચ/૦૧/ખ-૩/૭૪૫. તા. ૪-૧૧-૦૩.

(૨) ગુજરાત સહકારી મંડળીઓના અધિનિયમ, ૧૯૬૧ની કલમ ૧૦૭(૩) ની જોગવાઈ.

ફડચા અંગેનો અંતિમ આદેશ

જા.નં. : ઉખસ/ફડચ/૦૧/ખ-૩/૯૧૧/૨૦૦૩.–ધી પડીડેરી પિયત સહકારી મંડળી લી., મુ. પડીડેરી, પો. હવેલી, તા. જાંબુઘોડા, જિ. પંચમહાલ નોંધણી ક્રમાંક ખે-૨૯૪૮, તા. ૧૫-૧૦-૧૯૯૦થી નોંધાયેલી સહકારી મંડળી છે. જેને ગુજરાત સહકારી મંડળીઓના

INDEX

અધિનિયમ ૧૯૬૧ની કલમ-૧૦૭ અન્વયે આમુખ-૧માં જણાવેલ વચગાળાના હુકમથી ફડચામાં લઈ જઈ સદર હુકમ સામે વાંધા સુચનો રજુઆત કરવા માટે એક માસની તક આપવામાં આવેલ હતી. રૂબરૂ રજુઆત કરવા માટે પણ આમુખ-૧ થી જણાવવામાં આવેલ હતુ છતાં મંડળી તરફથી કોઈ રજુઆત કરવામાં આવેલ નથી. આથી આમુખ-૨માં જણાવેલ ગુજરાત સહકારી મંડળીઓના અધિનિયમ ૧૯૬૧ની કલમ ૧૦૭(૩) હેઠળ વચગાળાના આદેશને બહાલી આપતા, મંડળીને ફડચામાં લઈ જવાનો અંતિમ આદેશ કરવામાં આવે છે. અને આ અંગે નિમાયેલા ફડચા અધિકારી શ્રી સદર કચેરી ગોધરાએ ફડચાની કામગીરી આ આદેશની તારીખથી ત્રણ વર્ષની મુદતમાં પૂર્ણ કરવાની રહેશે.

ગોધરા, તારીખ ૩૦મી ડીસેમ્બર, ૨૦૦૩.

વાંચ્યો :

(૧) ફડચા અંગેનો વચગાળાનો આદેશ નં. ફડચ/૦૧/ખ-૩/૭૪૪, તા. ૪-૧૧-૦૩.

(૨) ગુજરાત સહકારી મંડળીઓના અધિનિયમ, ૧૯૬૧ની કલમ ૧૦૭(૩) ની જોગવાઈ.

ફડચા અંગેનો અંતિમ આદેશ

જા.નં. : ઉખસ/ફડચ/૦૧/ખ-૩/૯૧૨/૨૦૦૩.—ધી અનુસૂચિત જાતિ ગ્રાહક સહકારી ભંડાર લી., મુ. પો. કાતોલ, તા. કાલોલ, જિ. પંચમહાલ, નોંધણી ક્રમાંક ભ. ૪૧૪૩, તા. ૨૦-૧-૧૯૯૭થી નોંધાયેલી સહકારી મંડળી છે. જેને ગુજરાત સહકારી મંડળીઓના અધિનિયમ ૧૯૬૧ની કલમ-૧૦૭ અન્વયે આમુખ-૧માં જણાવેલ વચગાળાના હુકમથી ફડચામાં લઈ જઈ સદર હુકમ સામે વાંધા સુચનો રજુઆત કરવા માટે એક માસની તક આપવામાં આવેલ હતી. રૂબરૂ રજુઆત કરવા માટે પણ આમુખ-૧ થી જણાવવામાં આવેલ હતુ છતાં મંડળી તરફથી કોઈ રજુઆત કરવામાં આવેલ નથી. આથી આમુખ-૨માં જણાવેલ ગુજરાત સહકારી મંડળીઓના અધિનિયમ ૧૯૬૧ની કલમ ૧૦૭(૩) હેઠળ વચગાળાના આદેશને બહાલી આપતા, મંડળીને ફડચામાં લઈ જવાનો અંતિમ આદેશ કરવામાં આવે છે. અને આ અંગે નિમાયેલા ફડચા અધિકારી શ્રી સદર કચેરી ગોધરાએ ફડચાની કામગીરી આ આદેશની તારીખથી ત્રણ વર્ષની મુદતમાં પૂર્ણ કરવાની રહેશે.

ગોધરા, તારીખ ૩૦મી ડીસેમ્બર, ૨૦૦૩.

વાંચ્યો :

(૧) ફડચા અંગેનો વચગાળાનો આદેશ નં. ફડચ/૦૧/ખ-૩/૭૪૬, તા. ૪-૧૧-૦૩.

(૨) ગુજરાત સહકારી મંડળીઓના અધિનિયમ, ૧૯૬૧ની કલમ ૧૦૭(૩) ની જોગવાઈ.

ફડચા અંગેનો અંતિમ આદેશ

જા.નં. : ઉખસ/ફડચ/૦૧/ખ-૩/૯૧૩/૨૦૦૩.—ધી ડાયના ફલેકસ કર્મચારીઓની ધિરાણ સહકારી મંડળી લી., મુ. પો. બાસ્કા, તા. હાલોલ, જિ. પંચમહાલ, નોંધણી ક્રમાંક સે. ૩૨૯૩૨, તા. ૨૧-૩-૨૦૦૨થી નોંધાયેલી સહકારી મંડળી છે. જેને ગુજરાત સહકારી મંડળીઓના અધિનિયમ ૧૯૬૧ની કલમ-૧૦૭ અન્વયે આમુખ-૧માં જણાવેલ વચગાળાના હુકમથી ફડચામાં લઈ જઈ સદર હુકમ સામે વાંધા સુચનો રજુઆત કરવા માટે એક માસની તક આપવામાં આવેલ હતી. રૂબરૂ રજુઆત કરવા માટે પણ આમુખ-૧ થી જણાવવામાં આવેલ હતુ છતાં મંડળી તરફથી કોઈ રજુઆત કરવામાં આવેલ નથી. આથી આમુખ-૨માં જણાવેલ ગુજરાત સહકારી મંડળીઓના અધિનિયમ ૧૯૬૧ની કલમ ૧૦૭(૩) હેઠળ વચગાળાના આદેશને બહાલી આપતા, મંડળીને ફડચામાં લઈ જવાનો અંતિમ આદેશ કરવામાં આવે છે. અને આ અંગે નિમાયેલા ફડચા અધિકારી શ્રી સદર કચેરી ગોધરાએ ફડચાની કામગીરી આ આદેશની તારીખથી ત્રણ વર્ષની મુદતમાં પૂર્ણ કરવાની રહેશે.

ગોધરા, તારીખ ૩૦મી ડીસેમ્બર, ૨૦૦૩.

વાંચ્યો :

(૧) ફડચા અંગેનો વચગાળાનો આદેશ નં. ફડચ/૦૧/ખ-૩/૭૪૭. તા. ૪-૧૧-૦૩.

(૨) ગુજરાત સહકારી મંડળીઓના અધિનિયમ, ૧૯૬૧ની કલમ ૧૦૭(૩) ની જોગવાઈ.

ફડચા અંગેનો અંતિમ આદેશ

જા.નં. : ઉખસ/ફડચ/૦૧/ખ-૩/૯૧૪/૨૦૦૩.—ધી ડુમા ખેડૂત ગ્રાહક સહકારી ભંડાર લી., મુ. પો. ડુમા, તા. જાંબુઘોડા, જિ. પંચમહાલ, નોંધણી ક્રમાંક ભ. ૪૭૮૬, તા. ૨૧-૯-૧૯૯૮થી નોંધાયેલી સહકારી મંડળી છે. જેને ગુજરાત સહકારી મંડળીઓના અધિનિયમ ૧૯૬૧ની કલમ-૧૦૭ અન્વયે આમુખ-૧માં જણાવેલ વચગાળાના હુકમથી ફડચામાં લઈ જઈ સદર હુકમ સામે વાંધા સુચનો રજુઆત કરવા માટે એક માસની તક આપવામાં આવેલ હતી. રૂબરૂ રજુઆત કરવા માટે પણ આમુખ-૧ થી જણાવવામાં આવેલ હતુ છતાં મંડળી તરફથી કોઈ રજુઆત કરવામાં આવેલ નથી. આથી આમુખ-૨માં જણાવેલ ગુજરાત સહકારી મંડળીઓના અધિનિયમ ૧૯૬૧ની કલમ ૧૦૭(૩) હેઠળ વચગાળાના આદેશને બહાલી આપતા, મંડળીને ફડચામાં લઈ જવાનો અંતિમ આદેશ કરવામાં આવે છે અને આ અંગે નિમાયેલા ફડચા અધિકારી શ્રી સદર કચેરી ગોધરાએ ફડચાની કામગીરી આ આદેશની તારીખથી ત્રણ વર્ષની મુદતમાં પૂર્ણ કરવાની રહેશે.

ગોધરા, તારીખ ૩૦મી ડીસેમ્બર, ૨૦૦૩.

(સહી) અવાચ્ય,
જિલ્લા રજિસ્ટ્રાર,
સહકારી મંડળીઓ, ગોધરા.

મદદનીશ જિલ્લા રજિસ્ટ્રાર દ્વારા

નંબર જી.પં./સહકાર/૨૮૮૨/ખે/૬૨૨૯.–મદદનીશ જિલ્લા રજિસ્ટ્રાર, સહકારી મંડળીઓ, જિ. પં. ભરૂચ, આથી જાહેર કરે છે કે સારણ માઈનોર ૧-૨, નર્મદા સિંચાઈ સ. મં. લી., મર્યાદિત સ્થળ સારણ, તાલુકો વાગરા, જિલ્લો ભરૂચ.

(સને ૧૯૬૨ નો ગુજરાતનો કાયદો ૧૦) ગુજરાત સહકારી મંડળીઓનો કાયદો ૧૯૬૧ ની કલમ-૯ (૧) (અ) અન્વયે આજરોજ નોંધવામાં આવી છે.

ભરૂચ, તારીખ ૧૮મી ડિસેમ્બર, ૨૦૦૩.

નંબર જી.પં./સહકાર/૨૮૮૩/ખે/૬૩૩૦.–મદદનીશ જિલ્લા રજિસ્ટ્રાર, સહકારી મંડળીઓ, જિ. પં. ભરૂચ, આથી જાહેર કરે છે કે ધી સાયખા માઈનોર, નર્મદા સિંચાઈ સ. મં. લી., મર્યાદિત સ્થળ સારણ, તાલુકો વાગરા, જિલ્લો ભરૂચ.

(સને ૧૯૬૨ નો ગુજરાતનો કાયદો ૧૦) ગુજરાત સહકારી મંડળીઓનો કાયદો ૧૯૬૧ ની કલમ-૯ (૧) (અ) અન્વયે આજરોજ નોંધવામાં આવી છે.

ભરૂચ, તારીખ ૧૮મી ડિસેમ્બર, ૨૦૦૩.

નંબર જી.પં./સહકાર/૨૮૮૫/ખે/૬૩૩૧.–મદદનીશ જિલ્લા રજિસ્ટ્રાર, સહકારી મંડળીઓ, જિ. પં. ભરૂચ, આથી જાહેર કરે છે કે લુવારા માઈનોર ૪, નર્મદા સિંચાઈ સ. મં. લી., મર્યાદિત સ્થળ દહેજ, તાલુકો વાગરા, જિલ્લો ભરૂચ.

(સને ૧૯૬૨નો ગુજરાતનો કાયદો ૧૦) ગુજરાત સહકારી મંડળીઓનો કાયદો ૧૯૬૧ ની કલમ-૯ (૧) (અ) અન્વયે આજરોજ નોંધવામાં આવી છે.

ભરૂચ, તારીખ ૧૮મી ડિસેમ્બર, ૨૦૦૩.

નંબર જી.પં./સહકાર/૨૮૭૯/ખે/૬૩૩૨.–મદદનીશ જિલ્લા રજિસ્ટ્રાર, સહકારી મંડળીઓ, જિ. પં. ભરૂચ, આથી જાહેર કરે છે કે ધી ચાવજ ડીઓસી માઈનોર, નર્મદા સિંચાઈ સ. મં. લી., મર્યાદિત સ્થળ ચાવજ, તાલુકો ભરૂચ, જિલ્લો ભરૂચ.

(સને ૧૯૬૨ નો ગુજરાતનો કાયદો ૧૦) ગુજરાત સહકારી મંડળીઓનો કાયદો ૧૯૬૧ની કલમ-૯ (૧) (અ) અન્વયે આજરોજ નોંધવામાં આવી છે.

ભરૂચ, તારીખ ૧૮મી ડિસેમ્બર, ૨૦૦૩.

નંબર જી.પં./સહકાર/૨૮૮૦/ખે/૬૩૩૩.–મદદનીશ જિલ્લા રજિસ્ટ્રાર, સહકારી મંડળીઓ, જિ. પં. ભરૂચ, આથી જાહેર કરે છે કે સાયણ પીસાદ માઈનોર, નર્મદા સિંચાઈ સ. મં. લી., મર્યાદિત સ્થળ સાયણ, તાલુકો વાગરા, જિલ્લો ભરૂચ.

(સને ૧૯૬૨નો ગુજરાતનો કાયદો ૧૦) ગુજરાત સહકારી મંડળીઓનો કાયદો ૧૯૬૧ ની કલમ-૯ (૧) (અ) અન્વયે આજરોજ નોંધવામાં આવી છે.

ભરૂચ, તારીખ ૧૮મી ડિસેમ્બર, ૨૦૦૩.

નંબર જી.પં./સહકાર/૨૮૮૧/ખે/૬૩૩૪.–મદદનીશ જિલ્લા રજિસ્ટ્રાર, સહકારી મંડળીઓ, જિ. પં. ભરૂચ, આથી જાહેર કરે છે કે મુલેર માઈનોર-૧, નર્મદા સિંચાઈ સ. મં. લી., મર્યાદિત સ્થળ મુલેર, તાલુકો વાગરા, જિલ્લો ભરૂચ.

(સને ૧૯૬૨નો ગુજરાતનો કાયદો ૧૦) ગુજરાત સહકારી મંડળીઓનો કાયદો ૧૯૬૧ ની કલમ-૯ (૧) (અ) અન્વયે આજરોજ નોંધવામાં આવી છે.

ભરૂચ, તારીખ ૧૮મી ડિસેમ્બર, ૨૦૦૩.

નંબર જી.પં./સહકાર/૨૮૮૪/ખે/૬૩૩૫.–મદદનીશ જિલ્લા રજિસ્ટ્રાર, સહકારી મંડળીઓ, જિ. પં. ભરૂચ, આથી જાહેર કરે છે કે કેશવાણ ઓચ્છવણ માઈનોર, નર્મદા સિંચાઈ સ. મં., લી. મર્યાદિત સ્થળ કેશવાણ, તાલુકો વાગરા, જિલ્લો ભરૂચ.

(સને ૧૯૬૨નો ગુજરાતનો કાયદો ૧૦) ગુજરાત સહકારી મંડળીઓનો કાયદો ૧૯૬૧ ની કલમ-૯ (૧) (અ) અન્વયે આજરોજ નોંધવામાં આવી છે.

ભરૂચ, તારીખ ૧૮મી ડિસેમ્બર, ૨૦૦૩.

નંબર જી.પં./સહકાર/૨૮૮૮/ખે/૬૩૩૬.–મદદનીશ જિલ્લા રજિસ્ટ્રાર, સહકારી મંડળીઓ, જિ. પં. ભરૂચ, આથી જાહેર કરે છે કે પખાજણ માઈનોર ૩, નર્મદા સિંચાઈ સ. મં. લી., મર્યાદિત સ્થળ પીપલીયા, તાલુકો વાગરા, જિલ્લો ભરૂચ.

(સને ૧૯૬૨નો ગુજરાતનો કાયદો ૧૦) ગુજરાત સહકારી મંડળીઓનો કાયદો ૧૯૬૧ ની કલમ-૯ (૧) (અ) અન્વયે આજરોજ નોંધવામાં આવી છે.

ભરૂચ, તારીખ ૧૮મી ડિસેમ્બર, ૨૦૦૩.

INDEX

નંબર જી.પં./સહકાર/૨૮૭૮/ખે/૬૩૩૭.–મદદનીશ જિલ્લા રજિસ્ટ્રાર, સહકારી મંડળીઓ, જિ. પં. ભરૂચ, આથી જાહેર કરે છે કે દહેજ માઈનોર-૨ નર્મદા સિંચાઈ સ. મં. લી., મર્યાદિત સ્થળ દહેજ, તાલુકો વાગરા, જિલ્લો ભરૂચ.

(સને ૧૯૬૨નો ગુજરાતનો કાયદો ૧૦) ગુજરાત સહકારી મંડળીઓનો કાયદો ૧૯૬૧ ની કલમ-૯ (૧) (અ) અન્વયે આજરોજ નોંધવામાં આવી છે.

ભરૂચ, તારીખ ૧૮મી ડિસેમ્બર, ૨૦૦૩.

નંબર જી.પં./સહકાર/૨૮૮૬/ખે/૬૩૩૮.–મદદનીશ જિલ્લા રજિસ્ટ્રાર, સહકારી મંડળીઓ, જિ. પં. ભરૂચ, આથી જાહેર કરે છે કે દહેજ માઈનોર-૩, નર્મદા સિંચાઈ સ. મં. લી., મર્યાદિત સ્થળ દહેજ, તાલુકો વાગરા, જિલ્લો ભરૂચ.

(સને ૧૯૬૨નો ગુજરાતનો કાયદો ૧૦) ગુજરાત સહકારી મંડળીઓનો કાયદો ૧૯૬૧ ની કલમ-૯ (૧) (અ) અન્વયે આજરોજ નોંધવામાં આવી છે.

ભરૂચ, તારીખ ૧૮મી ડિસેમ્બર, ૨૦૦૩.

નંબર જી.પં./સહકાર/૨૮૮૭/ખે/૬૩૩૯.–મદદનીશ જિલ્લા રજિસ્ટ્રાર, સહકારી મંડળીઓ, જિ. પં. ભરૂચ, આથી જાહેર કરે છે કે મુલેર માઈનોર-૨, નર્મદા સિંચાઈ સ. મં. લી., મર્યાદિત સ્થળ મુલેર, તાલુકો વાગરા, જિલ્લો ભરૂચ.

(સને ૧૯૬૨નો ગુજરાતનો કાયદો ૧૦) ગુજરાત સહકારી મંડળીઓનો કાયદો ૧૯૬૧ ની કલમ-૯ (૧) (અ) અન્વયે આજરોજ નોંધવામાં આવી છે.

ભરૂચ, તારીખ ૧૮મી ડિસેમ્બર, ૨૦૦૩.

એસ. આર. રાઠવા,
મદદનીશ જિલ્લા રજિસ્ટ્રાર,
સહકારી મંડળીઓ, જિ. પં. ભરૂચ.

મેનેજર (કે.વી.સી.આઈ.) અને જિલ્લા રજિસ્ટ્રાર દ્વારા

વંચાણમાં લીધા :

(૧) જયચામુંડા અનુ. જાતિના કામદારોની મહિલા ગૃહ ઉધોગ સ. મં. લી., તા. ખંભાત, જિ. આણંદ, જિ. ખેડાને ફડચામાં લઈ જવાનાં વચગાળાનો હુકમ ક્રમાંક : જીઉકે/નડદ/ફડચ/૧૧૯૧, તા. ૨૯-૧૧-૦૩/૩-૧૨-૦૩.

અંતિમ હુકમ

જા. નં. જી.ઉ.કે./નડદ/ફડચ/૧૨૯૧૭/૨૦૦૩.– જય ચામુંડા અનુ. જાતિના કામદારોની મહિલા ગૃહ ઉધોગ સ.મં. લિ., ખંભાત, તા. આણંદ, જી. આણંદ જીલ્લા રજીસ્ટ્રાર સહકારી મંડળીઓ, (ઉધોગ) નડીઆદની ઓફીસના નોંધ નંબર ઉ/૫૪૨૬, તા. ૧૭-૮-૯૧ થી નોંધવામાં આવી હતી. અને અત્રેની કચેરીમાં તા. ૨૭-૧૧-૦૩/૩-૧૨-૦૩ ના હુકમ ક્રમાંક : જીઉકે/નડદ/ફડચ/૧૧૯૧૦/૦૩થી મંડળીને ફડચામાં લઈ જવા વચગાળાનો હુકમ કરવામાં આવ્યો હતો જેની સામે મંડળીએ અને મંડળીના હોદેદારોએ અત્રેની કચેરીએ કોઈ રજુઆત કરેલ નથી. આમ મંડળી ખરેખર કામ કરતી હોય અને તેના કાર્યવાહકોને મંડળી ચલાવવામાં રસ હોય તેમ જણાતું નથી. આ તમામ વિગતો ધ્યાને લેતા મંડળીને ચાલુ રાખવાનું સહકારી પ્રવૃત્તિના હિતમાં હોય તેમ જણાતું નથી. અને તેથી મંડળીને સને ૧૯૬૧ના ગુજરાત રાજ્ય સહકારી મંડળીઓના કાયદાની કલમ ૧૦૭ અન્વયે ફડચામાં લઈ જવા હુકમ કરવામાં આવે છે. અને સદરહુ મંડળીના ફડચા અધિકારી તરીકે શ્રી સહકારી અધિકારી (ફડચો) જીલ્લા ઉધોગ કેન્દ્ર, નડીઆદની સદર કાયદાની કલમ ૧૦૮ (૩) હેઠળ નિમણુક કરવામાં આવે છે. ફડચાનું કામકાજ ત્રણ વર્ષમાં પુરૂં કરવું.

નડીયાદ, તારીખ ૩૧મી ડિસેમ્બર, ૨૦૦૩.

એ. જે. જોષી,
મેનેજર (ખા. ગ્રા.અને કુ. ઉ.) અને
જિલ્લા રજિસ્ટ્રાર સહ. મંડળીઓ ઉ.
જિલ્લા ઉધોગ કેન્દ્ર, નડીઆદ.

સરકારી મુદ્રણાલય, વડોદરા.

INDEX

REGISTERED No. G-BA-14-E

©

सत्यमेव जयते

The Gujarat Government Gazette

[PUBLISHED BY AUTHORITY]

Vol. XLV] THURSDAY, JANUARY 22, 2004 / MAGHA 2, 1925 [No. 4

Separate paging is given in each part of the Supplement to the Central Gazette and central section in order that it may be filed as a separate compilation

PART I

SUPPLEMENT TO THE CENTRAL GAZETTE AND CENTRAL SECTION

CONTENT

Part I, Part I-A, Part I-B and Part I-L

		Pages			Pages
Part-I	Government Notifications, Appointment Promotion, Leave of Absence, Rules and Order (other than those published in Part I-A, IV-A, IV-B and IV-C pertaining only to the Supplement to the Central Gazette.	89-106	Part I-B	Government Notifications, Published under Land Acquisition Act only.	35-41
Part I-A	Orders and Notifications, other than those published in Part IV-B, order the Bombay Local Boards, Village Pan - chayats, Municipal Boroughs, District Municipal Primary Education and Local Fund Audit Act, pertaining only to the Supplement to the Central Gazette.	4	Part I-L	Notifications and Orders Awards other than those published in Parts I, IV-A. Disputes Act, and Gujarat Industrial Relations Act.	323-372

MISCELLANEOUS NOTIFICATION, APPOINTMENTS, ETC.

પોલીસ કમિશનર દ્વારા

જાહેરનામું

ફોજદારી કાર્યરીતિ અધિનિયમ, ૧૯૭૩ની કલમ-૧૪૪ અન્વયે કાઢેલ.

ક્રમાંક એસ.બી. / જાહેરનામુ / ૫૨ / ૨૦૦૪.–હાલમાં મકર-સંક્રાન્તીનો તહેવાર નજીકમાં આવતો હોય કેટલાક લોકો તથા બાળકો પતંગ દોરા લુંટવાના ઈરાદે દોડા દોડી કરી શહેરમાં ચાલતા ટ્રાફીકને અડચણ પડે તેમજ લોકોના તેમજ પોતાની સલામતી જોખમાય તેવી રીતેનું વર્તન વ્યવહાર અટકાવવો ખુબજ જરૂરી છે.

વાસ્તે હું, સુધીર સિન્હા, પોલીસ કમિશનર, વડોદરા શહેર, ગુજરાત સરકારના ગૃહ વિભાગના તા. ૮મી નવેમ્બર, ૧૯૮૨ના નોટીફીકેશન નંબર જીજી/૪૨૨/સીઆરસી/૧૦૮૨/૧૦૮૦/એમ. અન્વયે જે ફોજદારી કાર્યરીતિ અધિનિયમ, ૧૯૭૩ની કલમ-૨૦ નીચેની પેટા-કલમ-(૧) નીચે બહાર પાડવામાં આવેલ છે. અને જેનું પુનરાવર્તન ગુજરાત સરકારના ગૃહ વિભાગના તા. ૭-૧-૧૯૮૯થી બહાર પાડવામાં આવેલ સંકલીત જાહેરનામા નંબર જીજી/૬/ફકઅ/૧૦૮૮/૬૭૫૦/મ, માં થયેલ છે. જેમાં વડોદરા શહેરના પોલીસ કમિશનરશ્રી, નાયબ પોલીસ કમિશનરશ્રી અને સુપ્રિ. ઓફ પોલીસ (મદદનીશ પોલીસ

કમિશનરશ્રીઓ)ને એક્ઝી. મેજિ. તરીકે જાહેર કરવામાં આવેલ છે. તેમજ તેઓને ક્રિમીનલ પ્રોસીજર કોડની કલમ-૧૪૪ના અધિકારનો ઉપયોગ કરવા ખાસ અધિકૃત કરવામાં આવેલ છે. તે અધિકારની રૂએ નીચે જણાવેલ વિસ્તારમાં તારીખ ૬ઠ્ઠી જાન્યુઆરી, ૨૦૦૪ના કલાક ૦૦-૦૦ થી તારીખ ૧૯મી જાન્યુઆરી, ૨૦૦૪ કલાક ૨૪-૦૦ સુધી નીચેના કૃત્યો કરવા પર પ્રતિબંધ ફરમાવવામાં આવેલ છે.

કૃત્યો :

કોઈપણ ઈસમ અથવા ઈસમોએ જાહેર રસ્તા ઉપર પતંગ ઉડાડવી નહી કે પતંગ કે દોરા લુંટવા કે પકડવાના ઈરાદા સારૂ દોડા દોડી કરવી નહી. હાથમાં મોટા વાંસ કે ઝાંખરા કે તેવા કોઈપણ સાધનો જાહેર માર્ગો ઉપર લઈને દોડવું નહી. કે પોતાના હાથમાં રાખવા નહી કે જાહેર માર્ગ ઉપર ટ્રાફીકને અડચણ થાય નહી કે અકસ્માત સર્જાય કે કોઈને કે પોતાને ઈજા કે હાની થાય તેવી કોઈપણ પ્રવૃત્તિથી ટ્રાફીકને અડચણ કરી વાહન વ્યવહારના નીયમનમાં અડચણ કરવી નહી.

વિસ્તાર :

વડોદરા શહેર પોલીસ કમિશનરની હકુમત હેઠળનો સમગ્ર વિસ્તાર.

આ હુકમનો ભંગ કરનાર અથવા ઉલ્લંઘન કરનાર ભારતના ફોજદારી અધિનિયમ, ૧૮૬૦ની કલમ-૧૮૮ હેઠળ શિક્ષાને પાત્ર થશે.

આજ તારીખ ૫ માહે જાન્યુઆરી, ૨૦૦૪ના રોજ મારી સહી અને સિક્કો કરી આપેલ છે.

સુધીર સિન્હા,
પોલીસ કમિશનર,
વડોદરા શહેર, વડોદરા.

જાહેરનામું

મુંબઈ પોલીસ અધિનિયમ, સને ૧૯૫૧ની કલમ ૩૩(૧)બી હેઠળનું.

ક્રમાંક ઉ/ગપક/એસબી/જાહેરનામું/૩૬૧૦/૨૦૦૩.—તારીખ ૩૧મી ડિસેમ્બર, ૨૦૦૩ના રોજ સુરત શહેરમાં ૩૧મી ડિસેમ્બર ઉજવવામાં આવે છે. તે દિવસે અઠવાગેટથી ડુમસ લંગર સુધી મોટી સંખ્યામાં માનવ મેદની વાહનો સાથે ભેગી થાય છે. તેના લીધે ટ્રાફીકની અવર જવરને ઘણી જ અગવડતા ઉભી થાય છે. તેથી આ પ્રસંગે જાહેર વ્યવસ્થા જળવાય રહે અને જેથી કાયદો અને વ્યવસ્થાની પરિસ્થિતિ અકબંધ રહે તે હેતુસર હું, વી. કે. ગુપ્તા, (I.P.S.) પોલીસ કમિશનર, સુરત શહેર, મુંબઇ પોલીસ અધિનિયમ સને ૧૯૫૧ની કલમ ૩૩(૧)બી મુજબ મને મળેલ સત્તાની રૂએ ફરમાવું છું કે, તારીખ ૩૧મી ડિસેમ્બર, ૨૦૦૩ના રોજ કલાક ૧૮-૦૦ થી ૨૪-૦૦ સુધી તથા તારીખ ૧લી જાન્યુઆરી, ૨૦૦૪ કલાક ૦૦-૦૦ થી ૦૬-૦૦ વાગ્યા સુધી જાહેર જનતાના હીતાર્થે નીચે મુજબની ટ્રાફીકની વ્યવસ્થા કરૂં છું.

(૧) કુવાડા ત્રણ રસ્તાથી લંગર સુધીનો માર્ગ વાહનો ચલાવવા માટે એક માર્ગીય વન વે જાહેર કરૂં છું. જેમાં કુવાડાથી ડુમસ ચોપાટી જઈ શકાશે પરત તે રસ્તે આવી શકાશે નહી.

(૨) લંગર ચોપાટી સુધી અને ચોપાટીના તમામ વિસ્તારમાં કોઈ વાહન પાર્કીંગ કરી શકશે નહી " નો પાર્કીંગ ".

(૩) લંગર સુધી પહોંચેલા વાહનો પૈકી જે વાહનો ડુમસ ગામ તરફના રસ્તે વળશે તે વાહનો ડુમસગામ થઈ કુવાડા ત્રણ રસ્તા થઈ પરત સુરત જશે.

(૪) લંગર સુધી પહોંચેલા વાહનો પૈકી જે વાહનો ભીમપોર ગામ તરફના રસ્તે જશે તે વાહનો ભીમપોર ગામમાં થઈ પીઠાવાળા હાઈસ્કુલ થઈ જલારામબાપાના મંદિર માધવનગર થઈ ડુમસ રોડ ઉપર આવશે અને ત્યાંથી વાયા લંગર ડુમસ ગામ થઈ કુવાડા ત્રણ રસ્તા આવી પરત સુરત જશે.

અપવાદ : સરકારી આવશ્યક સેવાના વાહનો ફાયરબ્રીગેડ, એમ્બ્યુલન્સ વાહનોને જાહેરનામાં માંથી મુક્તિ આપવામાં આવે છે.

સદર જાહેરનામાંનો ભંગ કે ઉલ્લંઘન કરનાર વ્યક્તિ મુંબઈ પોલીસ અધિનિયમ સને ૧૯૫૧ની કલમ ૧૩૧ હેઠળ શિક્ષાને પાત્ર થશે.

આજરોજ તારીખ ૨૯મી ડિસેમ્બર, ૨૦૦૩ના રોજ મારી સહી સિક્કા કરી આપવામાં આવેલ છે.

જાહેરનામું

મુંબઈ પોલીસ અધિનિયમ સને ૧૯૫૧ની કલમ ૩૭ની પેટા કલમ ૧ હેઠળનું.

ક્રમાંક ઉ/ગપક/વશી/એસબી/જાહેરનામું/૧/૨૦૦૪.—સુરત શહેરમાં શાંતી અને સલામતી જાળવવા પગલા લેવા જરૂરી જણાતું હોવાથી વાસ્તે હું વી. કે. ગુપ્તા, (આઇ. પી. એસ.) પોલીસ કમિશનર, સુરત શહેર, મુંબઇ પોલીસ અધિનિયમ સને ૧૯૫૧માંની પેટા-કલમ ૩૭ (૧) થી મને મળેલ સત્તાની રૂએ નીચે જણાવેલ વિસ્તારોમાં તારીખ ૨જી જાન્યુઆરી, ૨૦૦૪ના કલાક ૦૦.૦૦ થી તા.૩૧મી જાન્યુઆરી, ૨૦૦૪ના કલાક ૨૪-૦૦ વાગ્યા સુધી નીચેના કૃત્યો ઉપર પ્રતિબંધ ફરમાવું છું.

(ક) શસ્ત્રો, દંડા, તલવાર, સોટી, લાકડી, ચપ્પુ અથવા શારીરીક ઈજા પહોંચાડવામાં ઉપયોગી થઇ શકે તેવી બીજી કોઇ ચીજ વસ્તુઓ લઈ જવાની;

(ખ) કોઈપણ સ્ફોટક અથવા ક્ષયધર્મી પદાર્થો લઈ જવાની;

(ગ) પથ્થર અથવા બીજા શસ્ત્રો ફેંકવાના અથવા નાંખવાના યંત્રો અથવા સાધનો લઈ જવાની, એકઠા કરવાની;

(ઘ) કોઇ સરઘસમાં જલતી અથવા પેટાવેલી મશાલ લઇ જવાની;

(ચ) વ્યકિતઓ અથવા તેનાં શબો અથવા આકૃતિઓ અથવા પૂતળા દેખાડવાની;

(છ) લોકોએ બુમો પાડવાની, ગીતો ગાવાની અથવા વાદ્ય વગાડવાની;

(જ) જે છટાદાર અથવા ભાષણ આપવાથી, ચાળા પાડવાથી નકલ કરવાથી અથવા નિશાનીઓ, જાહેરખબરો અથવા બીજા પદાર્થ અથવા વસ્તુઓ તૈયાર કરવાની અથવા અધિકારીના અભિપ્રાય પ્રમાણે સુરૂચિ અથવા નિતીનો ભંગ થતો હોય અથવા તેનાથી રાજ્ય ઉથલી પડવાનો સંભવ હોય તેવા છટાદાર ભાષણ આપવાથી અથવા ચાળા વિગેરે કરવાથી, ભાષણ આપવાથી અથવા નિશાની, ચિન્હો તૈયાર કરવાની, દેખાડવાની અથવા તેનો ફેલાવો કરવાની.

વિસ્તાર : સુરત શહેર પોલીસ કમિશનરેટની હકુમત હેઠળનો સમગ્ર વિસ્તાર.

અપવાદ : આ હુકમનો ખંડ (ક) નીચેની વ્યકિતઓને લાગુ પડશે નહિ.

૧. સરકારી નોકરીમાં અથવા કામગીરીમાં હોય તેમને ઉપરી અધિકારીએ આવું કોઈ હથિયાર લઈ જવાનું ફરમાવ્યુ હોય તે વ્યક્તિઓને;

૨. પોલીસ કમિશનર અથવા તેમણે અધિકૃત કરેલા કોઈપણ અધિકારીએ જેને અશકિતનાં કારણે લાઠી અથવા લાકડી સાથે રાખવાની પરવાનગી આપી હોય તે વ્યકિતઓને.

આ જાહેરનામાનો કોઈપણ ખંડનો ભંગ કે ઉલ્લંઘન કરનારને ઓછામાં ઓછી ચાર માસ અને વધુમાં વધું (૧) એક વર્ષની સજા કે દંડની રકમને મુંબઇ પોલીસ અધિનિયમ સને ૧૯૫૧ની કલમ ૧૩૫ મુજબ શિક્ષાને પાત્ર થશે.

આજરોજ તારીખ ૧લી જાન્યુઆરી, ૨૦૦૪નાં રોજ મારા સહી સિક્કા કરી આપેલ છે.

જાહેરનામું

મુંબઈ પોલીસ અધિનિયમ, સને ૧૯૫૧ની કલમ ૩૩(૧)બી હેઠળનું.

ક્રમાંક ઉ/ગપક/એસબી/જાહેરનામું/૦૨/૨૦૦૪.--તારીખ ૧૪,૧૫મી જાન્યુઆરી, ૨૦૦૪ નાં રોજ મકરસંક્રાંતીનો તહેવાર આવતો હોય સુરત શહેરમાં આ તહેવાર નિમિત્તે કેટલાક લોકો જાહેર માર્ગ / રસ્તાઓ ઉપર પતંગ ઉડાડે છે અને કપાયેલા પતંગો અને દોરા વિગેરે મેળવવા હાથમાં લાંબા ઝંડા વાસ વિગેરે લઈ જાહેર રસ્તાઓ, ગલીઓ, શેરીઓમાં દોડા દોડી કરતા હોય છે. જેના કારણે ટ્રાફીકને અડચણ થાય છે અને કેટલીક વખતે ગંભીર અકસ્માતો તેમજ સુલેહ શાંતિનો ભંગ થવાની પણ શકયતાઓ ઉભી થાય છે. જેથી જાહેર સલામતી માટે આવી રીતે જાહેર રસ્તાઓ ઉપર પતંગો ઉડાડવા, હાથમાં ઝંડા તથા વાંસ અથવા અન્ય વસ્તુઓ લઈ દોડા દોડી કરી પતંગો લુટવા પર પ્રતિબંધ મુકવો જરૂરી જણાય છે.

આથી હું, વિનીતકુમાર ગુપ્તા, (આઈ. પી. એસ.) પોલીસ કમિશનર, સુરત શહેર, મુંબઇ પોલીસ અધિનિયમ સને ૧૯૫૧ની કલમ ૩૩(૧)બી, થી મને મળેલ સત્તાની રૂએ ફરમાવું છું કે, તારીખ ૧૪ી જાન્યુઆરી, ૨૦૦૪ના કલાક ૦૦-૦૦ થી તારીખ ૨૦મી જાન્યુઆરી, ૨૦૦૪ કલાકના ૨૪-૦૦ વાગ્યા સુધી પોલીસ કમિશનર, સુરત શહેરની હકુમત હેઠળના સમગ્ર વિસ્તારમાં કોઈપણ વ્યક્તિઓએ જાહેર જગ્યા, જાહેર રસ્તાઓ ઉપર પતંગો ઉડાડવા નહી તથા હાથમાં લાંબા ઝંડા કે વાંસ વિગેરે લઈ કપાયેલા પતંગો અથવા દોરા મેળવવા જાહેર રસ્તાઓ ઉપર અથવા જગ્યાઓમાં દોડા દોડી કરવી નહી કે હરવું ફરવું નહી તથા ટેલીફોન કે ઈલેકટ્રીકનાં તાર ઉપર લંગર (દોરી) નાંખવાનું કૃત્ય કરવું નહી કે કરાવવું નહી.

વિસ્તાર : સુરત શહેર પોલીસ કમિશનર હકુમત હેઠળનો સમગ્ર વિસ્તાર.

સ્પષ્ટીકરણ : રસ્તામાં ફુટપાથનો પણ સમાવેશ થાય છે.

ઉપરોક્ત હુકમનો ભંગ કે ઉલ્લંઘન કરનાર સદર અધિનિયમની કલમ ૧૩૧ મુજબ શિક્ષાને પાત્ર થશે.

આજરોજ તારીખ ૩જી જાન્યુઆરી, ૨૦૦૪નાં રોજ મારા સહી સિક્કા કરી આપેલ છે.

વિનિતકુમાર ગુપ્તા,
પોલીસ કમિશનર,
સુરત શહેર.

BY DISTRICT JUDGE

No. ADM/14/1870/OF 2003.– In accordance with the Provision contained in Para-625 of Civil Manual, Vol. I, 1960 the District & Sessions Judge, Valsad, is pleased to notify the following Holidays, to be observed in the year, 2004. The District Court and all Courts Subordinate to it in the Judicial District of Valsad shall remain closed on these days.

Sr. No.	Name of the Holidays	Date of According to Gregorian Calender	Day
1	2	3	4
1	Makarsankranti	14th January 2004	Wednesday
2	Republic Day	26th January, 2004	Monday
3	Bakri-Id (Id-UL-Aza)	2nd February, 2004	Monday

INDEX

1	2	3	4
4	Maha Shivratri	18th February, 2004	Wednesday
5	Muharram	2nd March, 2004	Tuesday
6	Ram Navmi	30th March, 2004	Tuesday
7	Mahavir Jayantee (Janma Kalyanaka)	3rd April, 2004	Saturday
8	Dr. Baba Saheb Ambedkar's Birthday	14th April, 2004	Wednesday
9	Janmashtami	7th September 2004	Tuesday
10	Samvantsari (Chaturthi Paksha)	18th September 2004	Saturday
11	Mahatma Gandhi's Birthday	2nd October 2004	Saturday
12	Dassera	22nd October 2004	Friday
13	Diwali (Extra)	10th November 2004	Wednesday
14	Diwali (Extra)	11th November 2004	Thursday
15	Diwali	12th November 2004	Friday
16	New Year Day	13th November 2004	Saturday
17	Ramzan-Id (Id-UL-Fitra)	15th November 2004	Monday
18	Diwali (Extra)	16th November 2004	Tuesday
19	Diwali (Extra)	17th November 2004	Wednesday
20	Christmas day	25th December 2004	Saturday

Note :- 1. The following days have not been notified as public holiday as they fall ON SUNDAY.

1.	Holi 2nd day (Dhuleti)	7th March, 2004
2.	Independence Day	15th August, 2004
3.	Raksha Bandhan	29th August, 2004
4.	Sardar Vallabhbhai Patel's Birthday	31st October, 2004
5.	Bhai Bij	14th November, 2004

Note :- 2. If any of the muslim holidays notified above, does not fall on the day notified. the Muslim Government Employees may be granted an Optional holiday on the day on which the holiday is actually observed.

Note :- 3. In addition to the holidays notifed above, Government Employees may avail of maximum of any two of the holidays on the festival occassions at their option and irrespective of their religious denomination, out of the list of Optional Holidays declared for the year-2004. Permission for availment of those Optional Holidays should however, be applied for in writing in advance and will normally be granted by the Officer competent to grant Casual leave with the due regard to exigencies of the functioning of the Court & of the office work. This leave of two days taken by Government Employees at their option on the festival of their choice will not be debited to their Casual Leave Account.

Valsad, 29th December, 2003.

B. D. SONI,
District Judge,
Valsad.

જિલ્લા મેજિસ્ટ્રેટ દ્વારા

હુકમ

વાચ્યું :- પોલીસ અધિક્ષકશ્રી, નવસારીના ફેક્સ પત્ર નંબર:આરબી/૧૪૨/૧૩૩૭૦/કસ્ટડી ડેથ/૦૩.

નંબર ડીસીબી/એમએજી/મૃત્યુ/વશી/૬૫૨૮/૨૦૦૪.–પોલીસ અધિક્ષકશ્રી, નવસારીના ઈ.મેલ/ફેક્સ મેસેજ નંબર આરબી/૧૪૨/૧૩૩૭૦/કસ્ટડી ડેથ/૨૦૦૩, તારીખ ૧૫મી ડીસેમ્બર, ૨૦૦૩થી જણાવ્યા મુજબ નરોત્તમભાઈ ઉર્ફે રાકેશભાઈ પ્રેમજીભાઈ ખૂંટ રહેવાસી, ગામ-ખૂંધ, તાલુકા ચીખલી, જિલ્લા નવસારીનું સીવીલ હોસ્પીટલ, સુરત ખાતે તારીખ ૧૫મી ડીસેમ્બર, ૨૦૦૩ના રોજ ૭-૪૫ કલાકે તેઓનું મૃત્યુ થયેલ છે.

આ બનાવ સંદર્ભે કયા કારણોસર સદરહુ ઈસમનું મૃત્યું થયેલ છે તેની મેજિસ્ટ્રેરીયલ ઈન્કવાયરી કરવાનું આવશ્યક જણાતાં હું, વી. પી. પટેલ, જિલ્લા મેજિસ્ટ્રેટ, નવસારી જિલ્લા, નવસારી આથી સબ-ડિવિઝનલ મેજિસ્ટ્રેટશ્રી, નવસારીને ફોજદારી કાર્યરીતિ અધિનિયમ, ૧૯૭૩ની કલમ-૧૭૬ હેઠળ તપાસ કરી તપાસનો અહેવાલ ૩ (ત્રણ) નકલમાં હુકમની તારીખથી ૪ (ચાર) અઠવાડિયામાં અમોને રજુ કરવા હુકમ કરૂં છું.

આજરોજ તારીખ ૯મી જાન્યુઆરી, ૨૦૦૪નાં રોજ મારી સહી તથા સિક્કો કરી આ હુકમ બહાર પાડવામાં આવ્યો.

વી. પી. પટેલ,
જિલ્લા મેજિસ્ટ્રેટ,
નવસારી.

અધિક જિલ્લા મેજિસ્ટ્રેટ દ્વારા

જાહેરનામુ

સને ૧૯૫૧ના મુંબઈ પોલીસ કાયદાની કલમ-૩૭ (૧) મુજબનું.

ક્રમાંક ડીબીપીએ/જાહેરનામુ/૧/વશી/૫૧૫૦૭ થી ૫૧૫૬૭.—માહે જાન્યુઆરી માસમાં ૧૪મી જાન્યુઆરી, ૨૦૦૪ના રોજ મકર-સક્રાંતિનો તહેવાર હોઇ તથા ૨૬મી જાન્યુઆરી પ્રજાસત્તાકદિન હોઇ તથા હાલની ખેડૂતોની બાબતે વર્તમાન પરિસ્થિતિ ધ્યાને રાખી જિલ્લામાં કાયદો અને વ્યવસ્થાની પરિસ્થિતિ જળવાઇ રહે તે હેતુથી સમગ્ર બનાસકાંઠા જિલ્લામાં નીચે જણાવેલ કૃત્યોની મનાઇ કરવાનું મને જરૂરી લાગે છે.

(ક) શસ્ત્રો, દંડા, તલવાર, ભાલા, ધોકા, છરી, લાકડી અથવા શારીરિક ઇજા પહોંચાડી શકાય તેવુ કંઈપણ સાધન સાથે લઇ જવું નહી.

(ખ) કોઇ ક્ષયકારી કે સ્ફોટક પદાર્થ સાથે લઇ જવો નહી.

(ગ) પથ્થરો અથવા ફેંકી શકાય તેવી બીજી કોઇ વસ્તુઓ અથવા તો વસ્તુઓ ફેંકવાના ધકેલવાના યંત્રો અથવા સાધનો સાથે લઇ જવા નહી, એકઠા કરવા નહી.

(ઘ) મનુષ્યો અથવા શબો અથવા પુતળાં દેખાડવા નહી.

(ચ) અપમાન કરવાના અથવા જાહેર કરવાના ઈરાદાથી જાહેરમાં બિભત્સ સૂત્રો પોકારવા નહી, અશ્લિલ ગીતો ગાવા નહી.

(છ) અલંકારીક ભાષણો કરવાથી, ચાળા પાડવાથી નકલ કરવાથી તથા છબીઓ બતાવવાથી અથવા તેનો ફેલાવો કરવાની રુચી અથવા નીતિનો ભંગ થતો હોય તેવું કરવાનું નહી.

વાસ્તે હું, આર. એસ. નિનામા, અધિક જિલ્લા મેજિસ્ટ્રેટ બનાસકાંઠા-પાલનપુર મુંબઇ પોલીસ અધિનિયમ, ૧૯૫૧ (સને ૧૯૫૧ના મુંબઇના ૨૨ માં) ની કલમ-૩૭(૧) અન્વયે મને મળેલ સત્તાની રૂએ સમગ્ર બનાસકાંઠા વિસ્તારમાં સદરહું કૃત્યો કરવાની મનાઇ કરુ છું.

આ હુકમ તારીખ ૧૩મી જાન્યુઆરી, ૨૦૦૪ થી તારીખ ૧૫મી જાન્યુઆરી, ૨૦૦૪ સુધી (બન્ને દિવસો સહીત) અમલમાં રહેશે.

આ હુકમનો ખંડ (ક) નીચેની વ્યક્તિઓને લાગુ પડશે નહી.

(૧) સરકારી નોકરો કે કામ કરતી કોઇ વ્યક્તિ કે જે તે ઉપરી અધિકારીએ એવું કંઈપણ હથિયાર લઈ જવાનું ફરમાવ્યુ હોય અથવા આવું કંઇ હથીયાર લઇ જવાની ફરજ હોય.

(૨) જિલ્લા મેજિસ્ટ્રેટ અથવા અધિક જિલ્લા મેજિસ્ટ્રેટ અથવા જિલ્લા પોલીસ અધિકારીશ્રીઓ તેમણે વલસાડે અધિકૃત કરેલા કોઈપણ પોલીસ અધિકારીશ્રી જે તે શારિરીક અશક્તિના કારણે અથવા લાઠી લઈ જવાની પરવાનગી આપી હોઈ તે વ્યક્તિઓ.

આજરોજ તારીખ ૨જી માહે જાન્યુઆરી, ૨૦૦૪ના રોજ મારી સહી તથા સીક્કો કર્યો.

આર. એસ. નિનામા,
અધિક જિલ્લા મેજિસ્ટ્રેટ,
બનાસકાંઠા.

હુકમ

મુંબઈ પોલીસ અધિનિયમ-૧૯૫૧ ની કલમ ૩૭ (૧) અન્વયે કાઢેલો.

નંબર ડીસીબી/એમએજી/બીપીએ/રજી. નં. ૧/૨૦૦૪.—મુંબઈ પોલીસ અધિનિયમ (સને ૧૯૫૧ નાં ૨૨મા) અધિનિયમની કલમ-૩૭(૧) પ્રમાણે મને મળેલ સત્તાની રૂએ હું, જે. સી. ચુડાસમા, અધિક જિલ્લા મેજિસ્ટ્રેટ, વલસાડ, મકરસંક્રાંતિ તહેવાર સંદર્ભ કાયદો અને વ્યવસ્થાની પરિસ્થિતિ અનુલક્ષીને આ જિલ્લામાં જાહેર શાંતિ, કાયદો અને વ્યવસ્થાની પરિસ્થિતિ જાળવવા સારૂ જરૂરી જણાતાં ફરમાવુ છું કે વલસાડ જિલ્લાનાં સમગ્ર વિસ્તારમાં કોઈ પણ સમય માટે નીચે જણાવેલ તારીખ ૮મી જાન્યુઆરી, ૨૦૦૪ થી તારીખ ૨૧મી જાન્યુઆરી, ૨૦૦૪ સુધીનાં સમય માટે કૃત્યો કરવા ઉપર પ્રતિબંધ ફરમાવું છું :-

કૃત્યો :-

(ક) શસ્ત્રો, દંડા, તલવાર, ભાલા, સોટા, બંદુક, ચપ્પુ, છરા, લાકડી અથવા શારીરિક હિંસા પહોંચાડવામાં ઉપયોગ થઈ શકે તેવી બીજી ચીજો લઈ જવાની મનાઈ.

(ખ) સ્ફોટક પદાર્થો લઈ જવાની.

(ગ) કોઈપણ સરઘસમાં જલતી અથવા પેટાવેલી મશાલ લઈ જવાની,

(ઘ) વ્યક્તિઓ અથવા તેનાં શબ અથવા આકૃતિઓ અથવા પૂતળાં દેખાડવાની.

(ચ) અપમાન કરવાના ઈરાદાથી બિભત્સ સૂત્રો પોકારવાની, અશ્લિલ ગીતો ગાવાની અથવા ટોળામાં ફરવાની.

(છ) જેનાથી સુરૂચિ અથવા નીતિનો ભંગ થાય તેવું ભાષણ કરવાની તેવા હાવ ભાવ કરવાની તેવી ચેષ્ટા કરવાની તથા ચિત્રો, પત્રિકા, બોર્ડ અથવા બીજી કોઈપણ પદાર્થ અથવા વસ્તુ તૈયાર કરવા બતાવવા તથા ફેલાવો કરવાની.

આ હુકમ ખંડ (ક) નીચેની વ્યક્તિઓને લાગુ પડશે નહી :-

(૧) સરકારી નોકર કે કામ કરતી વ્યક્તિઓ કે જેનાં ઉપરી અધિકારીએ આવું કોઈપણ હથિયાર લઈ જવાની ફરજ હોય.

(૨) જિલ્લા પોલીસ અધિકારીશ્રી વલસાડે અથવા તેણે અધિકૃત કરેલ કોઈપણ પોલીસ અધિકારીએ જેને શારિરીક અશક્તિને કારણે લાઠી લઈ જવાની પરવાનગી આપી હોઈ તે વ્યક્તિ.

(૩) જિલ્લા મેજિસ્ટ્રેટશ્રી, આ અર્થે ખાસ અધિકૃત કરે તેવી બીજી વ્યક્તિએ આ જાહેરનામાના કોઈ ખંડનો ભંગ અથવા ઉલ્લંઘન

કરનારને સને ૧૯૫૧ ના મુંબઈ પોલીસ અધિનિયમ (સને ૧૯૫૧ ના ૨૨માં)ના કાયદાની કલમ-૧૩૫ (૧) મુજબ ઓછામાં ઓછી ચાર માસની અને વધુમાં વધુ એક વર્ષ સુધી કેદની સજા થશે.

આજરોજ તારીખ ૭મી જાન્યુઆરી, ૨૦૦૪ના રોજ મારી સહી કરી મુદ્રા કરી આપી છે.

જાહેરનામું

મુંબઈ પોલીસ અધિનિયમ, ૧૯૫૧ ની કલમ-૩૭ (૩) અન્વયે કરેલો.

નંબર ડીસીબી/એમએજી/બીપીએ/રજી. નં. ૨/૨૦૦૪.—મુંબઈ પોલીસ અધિનિયમ, (સને ૧૯૫૧નાં ૨૨માં) અધિનિયમની કલમ—૩૭-(૧) પ્રમાણે મને મળેલ સત્તાની રૂએ હું જે. સી. ચુડાસમા, અધિક જિલ્લા મેજિસ્ટ્રેટ, વલસાડ, મકરસંક્રાંતિ તહેવાર કાયદો અને વ્યવસ્થાની પરિસ્થિતિ ધ્યાને લેતાં આ જિલ્લામાં જાહેર શાંતિ સલામતી જાળવવા સારું માણસોનું સરઘસ કાઢવાની તેમજ સભા ભરવાની મનાઈ ફરમાવવાની જરૂર જણાય છે.

વાસ્તે હું જે. સી. ચુડાસમા, અધિક જિલ્લા મેજિસ્ટ્રેટ વલસાડ મુંબઈ પોલીસ અધિનિયમ ૧૯૫૧ (સને ૧૯૫૧નો ૨૨ મો) ની કલમ-૩૭ની પેટા કલમ-૩થી મને મળેલ સત્તાની રૂએ ફરમાવું છું કે, સક્ષમ અધિકારીની મંજુરી વિના વલસાડ જિંલ્લામાં તારીખ ૮મી જાન્યુઆરી, ૨૦૦૪ થી તારીખ ૨૧મી જાન્યુઆરી, ૨૦૦૪ સુધી અન અધિકૃત રીતે / ગેરકાયદેસર રીતે ચાર કરતાં વધુ માણસોની કોઈ સભા કરવી કે બોલાવવી નહી, સરઘસ કાઢવું નહીં.

આ હુકમ લગ્નના વરઘોડા કે સ્મશાન યાત્રા કે એસ. ટી. બસમાં, રેલ્વેમાં મુસાફરી કરવા માંગતા, મંદિર, મસ્જિદ, દેવળમાં પ્રાર્થના માટે જતી, પરવાનગી મેળવનાર બોનોફાઈડ વ્યક્તિઓને લાગુ પડશે નહિ.

આ હુકમનો ભંગ અથવા ઉલ્લંઘન કરનારને મુંબઈ પોલીસ અધિનિયમ ૧૯૫૧ (સને ૧૯૫૧નો ૨૨ મો) ની કલમ-૧૩૫ (૩) મુજબ અથવા ભારતીય ફોજદારી અધિનિયમ ૧૮૬૦ની કલમ-૧૮૮ અનુસાર સજાને પાત્ર થશે.

આજ રોજ તારીખ ૭મી જાન્યુઆરી, ૨૦૦૪ના રોજ મારી સહી કરી મુદ્રા કરી છે.

જે. સી. ચુડાસમા,
અધિક જિલ્લા મેજિસ્ટ્રેટ,
વલસાડ.

જાહેરનામું

નંબર પીઓએલ/વશી/૩૮૪૧ થી ૩૮૫૦ / ૨૦૦૩.—મહેસાણા જિલ્લાના બેચરાજી ખાતે તારીખ ૧૬મી જાન્યુઆરી, ૨૦૦૪ તારીખ ૧૭મી જાન્યુઆરી, ૨૦૦૪ તથા ૧૮મી જાન્યુઆરી, ૨૦૦૪ દરમ્યાન ઉત્તારાર્ધ મહોત્સવનું આયોજન કરવામાં આવેલ છે. આ કાર્યક્રમનો સમય : ૨૦-૦૦ કલાકથી ૨૨-૩૦ કલાક સુધીનો છે.

આ પ્રસંગને અનુલક્ષીને રાત્રિના સમયે મંદિરની સામે આવેલી વાવમાં દીવડાઓ અને મંદિરને બલ્બથી સુશોભિત કરાનાર છે. રાત્રીનો સમય હોય માનવ મેદની મંદિરની અંદર પ્રવેશ કરે તો ઈલેક્ટ્રીક કંરટ લાગવાનો અને બનાવેલ દીવડાઓને નુકશાન થવાનો ભય રહેલ છે. અને અકસ્માત થવાની શક્યતા રહેલી છે.

જેથી, ઉપરોક્ત પરિસ્થિતિ ધ્યાનમાં લેતાં, ઉક્ત તારીખ ૧૬, ૧૭, અને ૧૮મી જાન્યુઆરી ૨૦૦૪ના કલાક ૧૯-૦૦ થી ૨૩-૦૦કલાક સુધી પ્રવાસીઓને મંદિરમાં નહીં પ્રવેશવા આદેશ કરવો જરૂરી જણાય છે.

વાસ્તે, હું, આઈ. જી. પરીખ, (જી.એ.એસ.), અધિક જિલ્લા મેજિસ્ટ્રેટ મહેસાણા આથી મુંબઈ પોલીસ અધિનિયમ, ૧૯૫૧ની કલમ-૩૩(૧)(બી) થી મને મળેલ અધિકારની રૂએ ફરમાવું છું કે, મોઢેરા તાલુકે બેચરાજી ગામે આવેલ સુર્યમંદિર અને વાવમાં તારીખ ૧૬, ૧૭, અને ૧૮મી જાન્યુઆરી ૨૦૦૪ના કલાક ૧૯-૦૦ થી ૨૩-૦૦ કલાક સુધીના સમય દરમ્યાન પરવાનગી સિવાય કોઈપણ વ્યક્તિએ પ્રવેશ કરવો અગર કરાવવો નહીં.

આ જાહેરનામું તારીખ ૧૮મી જાન્યુઆરી ૨૦૦૪ સુધી અમલમાં રહેશે. ઉક્ત આદેશની અવગણના/ઉલ્લંઘન કરનાર કરાવનાર અગર તેમ કરવામાં મદદગીરી કરનાર શખ્સ મુંબઈ પોલીસ અધિનિયમ ૧૯૫૧ની કલમ-૧૩૧ હેઠળ શિક્ષાને પાત્ર થશે.

આજ રોજ તારીખ ૨જી માહે જાન્યુઆરી, ૨૦૦૪ના રોજ મારી સહી તથા કોર્ટનો સિક્કો કરી જાહેરનામું બહાર પાડયું.

આઈ. જી. પરીખ,
અધિક જિલ્લા મેજિસ્ટ્રેટ,
મહેસાણા.

જાહેરનામું

મુંબઈ પોલીસ અધિનિય ૧૯૫૧ની કલમ-૩૭ (૧) અન્વયેનો.

ક્રમાંક ઉ/મકપ/પલસ/મજસ/વશી/૦૧/૨૦૦૪.—અત્રેના પંચમહાલ જિલ્લામાં કાયદો અને વ્યવસ્થા, જાહેર સુલેહ શાંતિ યોગ્ય રીતે જળવાય રહે તે માટે મુંબઈ પોલીસ અધિનિયમ-૧૯૫૧ની કલમ-૩૭(૧) હેઠળ જાહેરનામું બહાર પાડવું જરૂરી જણાય છે.

આથી હું, બી. એન. ડામોર, (જી.એ.એસ.), અધિક જિલ્લા મેજિસ્ટ્રેટ પંચમહાલ ગોધરા મુંબઈ પોલીસ અધિનિયમ ૧૯૫૧ની કલમ-૩૭ (૧) અન્વયે મળેલ સત્તાની રૂએ આથી ફરમાવું છુ કે સમગ્ર પંચમહાલ જિલ્લાની હદમાં તારીખ ૨જી જાન્યુઆરી ૨૦૦૪ થી ૩૧મી જાન્યુઆરી ૨૦૦૪ સુધી (બંન્ને દિવસો સહીત)

(ક) શસ્ત્રો, દંડા, તલવાર, ધોકો, બંદુક, છરો, લાકડી, કે લાઠી અથવા શારીરિક ઈજા પહોંચાડી શકાય તેવુ બીજું કોઈપણ સાધન સાથે લઈ જવું નહી.

INDEX

(ખ) કોઇ ક્ષયકારી પદાર્થ અથવા સ્ફોટક પદાર્થ સાથે લઇ જવો નહી.

(ગ) પથ્થરો અથવા ફેંકી શકાય તેવી બીજી કોઇ વસ્તુઓ અથવા વસ્તુઓ ફેંકવાની ધકેલવાના યંત્રો સાધનો સાથે લઇ જવા એકઠા કરવા નહી તથા તૈયાર કરવા નહી મનુષ્યો અથવા આકૃતિઓ અથવા પુતળા દેખાડવા નહી તથા અપમાન કરવાના અથવા જાહેરમાં બિભત્સ સુત્રો પોકરવા નહી, અશ્લિલ ગીતો ગાવા નહી.

(ઘ) જેનાથી સુરૂચિ અથવા નિતીનો ભંગ થાય તેવું ભાષણ કરવું નહી તેવા હાવભાવ કરવા નહી તેવી ચેષ્ટા કરવી નહી, તથા તેવા પત્રકો, પ્લેકાર્ડ અથવા બીજા કોઈપણ પદાર્થ અથવા વસ્તુઓ તૈયાર કરવી નહી બતાવવા નહી અથવા તેનો ફેલાવો કરવો નહી.

આ હુકમનો ખંડ (ક) નીચેની વ્યકિતઓને લાગુ પડશે નહીં.

(૧) સરકારી નોકર કે કામ કરતી કોઈ વ્યક્તિઓને જેના અધિકારીએ આવું કોઈ પણ હથીયાર લઈ જવાનું ફરમાવ્યું હોય અથવા આવું હથીયાર લઈ જવાની જેની ફરજ હોય, પોલીસ સબ ઈન્સ્પેક્ટરશ્રી નીચેની પાયરીમાં ન હોય તેવા અધિકારીએ જેને શારીરિક અશકિતના કારણે લાકડી, લાઠી લઈ જવાની પરવાનગી આપી હોય તે વ્યકિતને.

આ હુકમનો ભંગ અથવા ઉલ્લંઘન કરનાર મુંબઈ પોલીસ અધિનિયમ ૧૯૫૧ની કલમ-૧૩૫(૩) અને ભારતના ફોજદારી અધિનિયમની કલમ-૧૮૮ મુજબ સજા થશે.

આજરોજ તારીખ ૨જી જાન્યુઆરી, ૨૦૦૪ના રોજ મારી સહી તથા કચેરીનો સિક્કો કર્યો.

હુકમ

મુંબઈ પોલીસ અધિનિયમ, ૧૯૫૧ની કલમ-૩૭ (૩) અન્વયે.

ક્રમાંક ઉ/મકપ/પલસ/મજસ/વશી/૫૭/૦૪.-પંચમહાલ જિલ્લામાં કાયદો અને વ્યવસ્થા, જાહેર વ્યવસ્થા યોગ્ય રીતે જળવાય રહે તે માટે મુંબઇ પોલીસ અધિનિયમ, ૧૯૫૧ (સને ૧૯૫૧ના ૨૨માં) ની કલમ-૩૭(૩) હેઠળનું જાહેરનામું બહાર પાડવું જરૂરી જણાય છે.

જેથી મુંબઇ પોલીસ અધિનિયમ, ૧૯૫૧ની કલમ-૩૭(૩) અન્વયે મળેલ સત્તાની રૂએ હું, બી. એન. ડામોર, (જી.એ.એસ.), અધિક જિલ્લા મેજિસ્ટ્રેટ, પંચમહાલ, ગોધરા, આથી ફરમાવું છું કે , સમગ્ર પંચમહાલ જિલ્લામાં તારીખ ૮મી જાન્યુઆરી ૨૦૦૪ થી ૨૧મી જાન્યુઆરી, ૨૦૦૪ (બંન્ને દિવસો સહ) સુધી ચાર કરતાં વધુ માણસોએ ભેગા થવું નહી, કોઇ સભા ભરવી નહી કે બોલાવવી નહી અથવા કોઇ સરઘસ કાઢવું નહીં.

સભા/સરઘસ અંગે પરવાનગી આપવા અધિકૃત અધિકારી તેઓના અધિકાર પરત્વે કાયદો અને વ્યવસ્થાની પરિસ્થિતિ લક્ષમાં રાખી ગુણદોષ વિચારણામાં લઇ નિર્ણય કરી શકશે.

આ હુકમનો ભંગ અથવા ઉલ્લંઘન કરનારને મુંબઇ પોલીસ અધિનિયમ, ૧૯૫૧ની કલમ ૧૩૫(૩) અને ભારતનાં ફોજદારી અધિનિયમની કલમ-૧૮૮ મુજબ સજા થશે.

આજ તારીખ ૬ઠ્ઠી જાન્યુઆરી ૨૦૦૪ના રોજ મારી સહી તથા કચેરીનો સિક્કો કર્યો.

બી. એન. ડામોર,
અધિક જિલ્લા મેજિસ્ટ્રેટ,
પંચમહાલ, ગોધરા.

કાર્યપાલક મેજિસ્ટ્રેટ દ્વારા

જાહેરનામું

સને ૧૯૫૧ના મુંબઈ પોલીસ અધિનિયમની કલમ-૮૫ મુજબ.

નં. એમ.એજી./બિનવારસી મુદામાલ/વશી-૮૦૪/૨૦૦૩.-ગુજરાત રાજ્યના નવસારી જિલ્લાના જલાલપોર તાલુકાના જલાલપોર પોલીસ સ્ટેશનના પોલીસ ઈન્સપેક્ટર જલાલપોર તરફથી નીચે જણાવેલ વિગતો બિનવારસી મુદામાલનો કોઈ માલિકં હક્કદાવો આવેલ ન હોય તેના માલિક હક્ક ધરાવતા હોય તો તેઓએ આ જાહેરનામું પ્રસિદ્ધ થયાની તારીખથી ૪૫ દિવસની અંદર સદર મિલ્કત પોતાની હોવાની ખાત્રી કરી જલાલપોર પોલીસ સ્ટેશનમાંથી મેળવી લેવા તજવીજ કરવી. જો કોઈપણ ઈસમ મુદત વિતી ગયા બાદ હાજર થશે તો તેઓના હક્ક બાબતે કોઈ દાવો ચાલશે નહીં અને તમામ ચીજો સંરકારી મિલ્કત તરીકે હરાજી કરી તેની જે કિંમત ઉપજશે તે સરકારીશ્રીમાં જમા કરાવવામાં આવશે જેની સર્વે લાગતાવળગતાને જાણ કરવામાં આવે છે.

અનું નબર	બિનવારસી મુદ્દામાલનું વર્ણન
૧.	લ્યુના મોપેટ, તપખીરીયા કલરનું, નંબર વગરનું, ચેઈન તથા પંખા વગરનું બિનવારસી.
૨.	હિરો હોન્ડા મોટર સાયકલ, નંબર જીજે ૧૫-ઈ-૪૫૬૫ બિનવારસી.
૩.	લ્યુના મોપેડ, જીએઆર ૪૭૧ કાળા કલરનું બિનવારસી.
૪.	હિરો હોન્ડા મોટર સાયકલ, નં. જીજે ૫-એચ-૪૯૨૬ કાળા કલરનું બિનવારસી.
૫.	ટીવીએસ સ્કુટી, સફેદ કલરની રજીસ્ટ્રેશન નંબર વગરની બિનવારસી.
૬.	લ્યુના મોપેડ, નં. જીજે ૧૫-એ ૬૭૫૧, તુટેલી હાલતમાં બિનવારસી.
૭.	સુટકેશ કપડા ભરેલી હાલતમાં બિનવારસી.

જલાલપોર, તારીખ ૧લી ડિસેમ્બર, ૨૦૦૩.

એ. બી. પટેલ,
કાર્યપાલક મેજિસ્ટ્રેટ,
જલાલપોર.

જિલ્લા રજિસ્ટ્રાર દ્વારા

પરવાનો

જા. નં. વખર/૦૧/ચ/ર/૯૮૯/૧૫૩૯૪/૨૦૦૩.—સને ૧૯૫૯ના મુંબઈ વખારધારાના અધિનિયમ સને ૧૯૬૦ના મુંબઈ વખારધારાના કાનુન અન્વયે શ્રી ગુજરાત સ્ટેટ વેરહાઉસીંગ કોર્પો. વખારધારા, નારોલ શાહીબાગ, વખાર મંડળી જેને હવે પરવાનેદાર તરીકે ઓળખાશે. રૂા. ૨૦૦/- (અંકે રૂપિયા બસો પુરા) નું લવાજમ લાયસન્સથી ભરેલ હોવાથી વખારદાર આવેલ વખારના સ્થળે જે હવે પછી વખાર તરીકે ઓળખાશે. વખારદાર તરીકે ધંધા ચલાવવાને કાનુન પાંચ અન્વયે નીચે જણાવેલ શરતોને અને ઉપરોક્ત વખારના કાયદા કાનુનની જોગવાઈને આધિન પરવાનો આપવામાં આવે છે.

(૧) સદર પરવાનો ૩૦ સપ્ટેમ્બર ૨૦૦૪ સુધીની મુદતનો છે.

(૨) પરવાનેદાર ઉપરોક્ત વખાર સિવાયના અન્ય સ્થળે વખાર તરીકેનો ધંધો કરી શકશે નહીં.

(૩) પરવાનેદાર આ સાથેના નિયત કરેલા દરોથી માલસંગ્રહ માટે લઈ શકશે.

(૪) આ પરવાનો તબદીલ થઈ શકશે નહીં.

(૫) નિયત કરેલા અધિકારીની મંજુરી સિવાય મુંબઈ વખારધારાના કાનુન નં. ૧૧૭ થી નક્કી થયેલ દરોનો અનુસુચિમાં કોઈ જાતના ફેરફાર યા સુધારો થઈ શકશે નહીં.

(૬) સને ૧૯૫૯ના મુંબઈ વખારોના અધિનિયમ કલમ-૮ અને કલમ-૯ અનુસાર સદર પરવાનો પાછો ખેંચવાનો કામચલાઉ રદ કરવાને પાત્ર છે.

(૭) પરવાનો પાછો ખેંચવામાં આવે યા કામચલાઉ રદ કરવામાં આવે ત્યારે પરવાનેદાર તેના કબજામાં રહેલ વગર વપરાયેલી રસીદોનો કબજો વિહીત કરેલ અધિકારીને સોંપવાનો રહેશે.

અમદાવાદ, તારીખ ૨૩મી ડીસેમ્બર, ૨૦૦૩.

પરવાનો

જા. નં. વખર/૦૧/ચ/ર/૯૯૧/૧૫૪૦૪/૨૦૦૩.—સને ૧૯૫૯ના મુંબઈ વખારધારાના અધિનિયમ સને ૧૯૬૦ના મુંબઈ વખારધારાના કાનુન અન્વયે શ્રી સેન્ટ્રલ વેરહાઉસીંગ કોર્પોરેશન વખારધારા, શાહઆલમ રોડ, અમદાવાદ, વખાર મંડળી જેને હવે પરવાનેદાર તરીકે ઓળખાશે. રૂા. ૩૦૪૯/- (અંકે રૂપિયા ત્રણહજાર ઓગણપચાસ પુરા) નું લવાજમ લાયસન્સથી ભરેલ હોવાથી વખારદાર આવેલ વખારના સ્થળે જે હવે પછી વખાર તરીકે ઓળખાશે. વખારદાર તરીકે ધંધા ચલાવવાને કાનુન પાંચ અન્વયે નીચે જણાવેલ શરતોને અને ઉપરોક્ત વખારના કાયદા કાનુનની જોગવાઈને આધિન પરવાનો આપવામાં આવે છે.

(૧) સદર પરવાનો ૩૦ સપ્ટેમ્બર ૨૦૦૪ સુધીની મુદતનો છે.

(૨) પરવાનેદાર ઉપરોક્ત વખાર સિવાયના અન્ય સ્થળે વખાર તરીકેનો ધંધો કરી શકશે નહીં.

(૩) પરવાનેદાર આ સાથેના નિયત કરેલા દરોથી માલસંગ્રહ માટે લઈ શકશે.

(૪) આ પરવાનો તબદીલ થઈ શકશે નહીં.

(૫) નિયત કરેલા અધિકારીની મંજુરી સિવાય મુંબઈ વખારધારાના કાનુન નં. ૧૧૭ થી નક્કી થયેલ દરોનો અનુસુચિમાં કોઈ જાતના ફેરફાર યા સુધારો થઈ શકશે નહીં.

(૬) સને ૧૯૫૯ના મુંબઈ વખારોના અધિનિયમ કલમ-૮ અને કલમ-૯ અનુસાર સદર પરવાનો પાછો ખેંચવાનો કામચલાઉ રદ કરવાને પાત્ર છે.

(૭) પરવાનો પાછો ખેંચવામાં આવે યા કામચલાઉ રદ કરવામાં આવે ત્યારે પરવાનેદાર તેના કબજામાં રહેલ વગર વપરાયેલી રસીદોનો કબજો વિહીત કરેલ અધિકારીને સોંપવાનો રહેશે.

અમદાવાદ, તારીખ ૨૩મી ડીસેમ્બર, ૨૦૦૩.

વંચાણે લીધા :-

(૧) સોસાયટીના ચેરમેન/સેક્રેટરીના તા. ૨-૭-૨૦૦૩ના પત્રથી રજુ થયેલ દરખાસ્ત તા. ૧૬-૧૦-૨૦૦૩, તા. ૨૨-૧૦-૨૦૦૩ ની રજુઆત તેમજ તા. ૧૧-૧૨-૨૦૦૩ના પત્રથી રજુ થયેલ પુર્તતા.

(૨) ધી ગુજરાત સહકારી મંડળી અધિનિયમ, ૧૯૬૧ની કલમ-૨૦ (૧) ની જોગવાઈ.

પ્રસ્તાવના

જા. નં. સકક/૦૧/ઘ-૦૨/૧/૨૦૦૩.-ધી નમ્રતા કો.-ઓપરેટીવ હાઉસીંગ સોસાયટી લી., અમદાવાદ તે ધી ગુજરાત સહકારી મંડળી અધિનિયમ, ૧૯૬૧ની કલમ-૯ હેઠળ રજી. નં. ઘ-૭૩૯૪, તા. ૧૦-૮-૧૯૭૯ થી નોંધણીથી અસ્તિત્વમાં આવેલ ગૃહમંડળી છે જેનો વહીવટ મંડળીના ચુંટાયેલા હોદ્દેદારો કમીટીએ સ્વીકારેલ પેટાનિયમ અને સહકારી કાયદા કાનુનની જોગવાઈ મુજબ કરવાનો રહે છે. મંડળીની નોંધણી થયા બાદ મંડળીએ સ્વીકારેલ ઉદ્દેશ્યો મુજબ જમીન ખરીદ કરી, સભાસદો માટે રહેઠાણની સુવિધા પુરી પાડવાની હેતુ મુજબની કાર્યવાહી કરવાની થતી હતી. પરંતુ મંડળીને નોંધણી થયાને ઘણો લાંબો સમય વ્યતિત થવા છતાં મંડળીએ ઉદેશ્ય મુજબની કામગીરી ચાલુ કરેલ નથી અને સભાસદોને રહેઠાણની સુવિધાઓ પુરી પાડવાને લગતી પ્રવૃત્તિ કરવા જમીનની ખરીદી કરી શકેલ નથી. આથી મંડળીની વ્યવસ્થાપક કમીટી દ્વારા વંચાણે લીધેલ અનુ. ૧ના પત્રો રજુઆતોથી મંડળીનું અસ્તિત્વ નાબુદ કરવા દરખાસ્ત રજુ કરેલ અને તા. ૩૧-૩-૨૦૦૩ સુધીનું ઓડીટ કરાવેલ છે. મંડળી ઉદ્દેશ્ય મુજબની પ્રવૃત્તિ કરી શકે તેમ ન હોઈ તેનું કામકાજ આટોપી લેવાનો નિર્ણય કરી વાર્ષિક સાધારણ સભામાં તેને બહાલ રાખેલ છે. આથી ધી ગુજરાત સહકારી મંડળી અધિનિયમ, ૧૯૬૧ની કલમ-૨૦ (૧)ની જોગવાઈઓ મુજબ મંડળીનું કામકાજ આટોપી લેવામાં આવેલ હોઈ તેમજ નોંધણી થવાને લાંબો સમય વ્યતિત થવા છતાં ઉદ્દેશો મુજબની પ્રવૃત્તિ કરેલ ન હોઈ મંડળીની નોંધણી રદ કરવાને લગતી કાર્યવાહી સબબની રજુ થયેલ દરખાસ્તની વિગતો ધ્યાને લેતાં મંડળીની નોંધણી રદ કરવાને લગતો હુકમ કરવાનું મુનાસીબ જણાતાં નીચે મુજબ હુકમ કરવામાં આવે છે.

હુકમ

આથી હું બી. એમ. જોષી, જિલ્લા રજીસ્ટ્રાર, સહકારી મંડળીઓ, (શહેર) અમદાવાદ, ધી ગુજરાત સહકારી મંડળીઓના અધિનિયમ, ૧૯૬૧ની કલમ-૨૦ (૧) અન્વયે અમોને આપેલ થયેલ સત્તાની રૂઈએ ધી નમ્રતા કો.-ઓપરેટીવ હાઉસીંગ સોસાયટી લી., અમદાવાદ નોંધણી નં. ઘ-૭૩૯૪, તા. ૧૦-૮-૧૯૭૯ ની નોંધણી રદ કરતો હુકમ કરું છું.

અમદાવાદ, તારીખ ૨જી જાન્યુઆરી, ૨૦૦૪.

નોંધણીનું પ્રમાણપત્ર

ક્રમાંક નધણ/૪૮૬૩/ક-૨/૮/ઘ-૨૦૨૮૧/૨૦૦૪.--આથી પ્રમાણપત્ર આપવામાં આવે છે કે, શ્રી કેશવપ્રિયદાસજી સ્વામી કો. ઓ. હા. સો. લી. સ્થળ અમદાવાદ શહેર, તાલુકો સીટી, જીલ્લો અમદાવાદને સને ૧૯૬૨ના ગુજરાતના કાયદા ૧૦ (ગુજરાત સહકારી મંડળીઓનો કાયદો સને ૧૯૬૧) ની કલમ-૯ મુજબ આજરોજ નોંધવામાં આવેલ છે.

અમદાવાદ, તારીખ ૫મી જાન્યુઆરી, ૨૦૦૪.

બી. એમ. જોષી,
જિલ્લા રજિસ્ટ્રાર,
સહકારી મંડળીઓ (શહેર વિભાગ)
અમદાવાદ.

વંચાણમાં લીધા :--

(૧) ફડચા અધિકારીશ્રી ધી અંબિકા ખેતી માટે પાણી પુરૂ પાડનારી સહકારી મંડળી લી. વેડચા, તા. પાલનપુર, જી. બનાસકાંઠાના તા. ૩-૧૨-૨૦૦૩ના પત્ર ક્રમાંક ફડચ/૦૧/ગ/૧૩૬/૦૩.

(૨) ગુજરાત સહકારી મંડળીઓના અધિનિયમ ૧૯૬૧ની કલમ ૧૧૪ (૨) અને કલમ ૨૦ (૧)ની જોગવાઈઓ.

હુકમ

જા. નં. ફડચ/ગ/૧૯૭૧/સને૨૦૦૩.--ફડચા હુકમ નંબર : ફ ૧૨૦૫૪ તા. ૧૪-૩-૨૦૦૦ ધી અંબિકા ખેતી માટે પાણી પુરૂ પાડનારી સહકારી મંડળી લી., મુ. વેડચા, તાલુકો પાલનપુર, જીલ્લો બનાસકાંઠા, કે જે મદદનીશ જિલ્લા રજીસ્ટ્રાર, સ. મં. (પંચાયત) પાલનપુરના તા. ૧૬-૭-૯૦ના નોંધણી ક્રમાંક : ૨૯૨૦થી નોંધાયેલ હતી અને જીલ્લા રજીસ્ટ્રાર સ. મં. પાલનપુરના તા. ૧૪-૩-૨૦૦૦ના હુકમ નંબર : ફડચા/૦૧/ગ/૩૭૩/ફ. ૧૨૦૫૪થી કાયદાની કલમ : ૧૦૭ અન્વયે આટોપી લેવામાં આવી હતી. અને તેના ફડચા અધિકારી અને આમુખ : ૧ ના પત્રથી સદરહુ મંડળીની ફડચાની કાર્યવાહી પૂર્ણ કરી, નોંધણી રદ થવાની દરખાસ્ત સાદર કરેલ હોઈ, ગુજરાત સ. મં. ઓના અધિનિયમની કલમ ૧૧૪ (૨) અન્વયે, આ મંડળીની કાર્યવાહી સમાપ્ત કરવામાં આવે છે. સાથોસાથ આજ કાયદાની કલમ ૨૦(૧) અન્વયે આ મંડળીની નોંધણી રદ કરતા હુકમો કરવામાં આવે છે.

પાલનપુર, તારીખ ૨૩મી ડીસેમ્બર, ૨૦૦૩.

વંચાણમાં લીધા :--

(૧) ફડચા અધિકારીશ્રી ધી મહાકાલી પિયત સહકારી મંડળી લી. વેડંચા, તા. પાલનપુર, જી. બનાસકાંઠાના તા. ૧-૧૨-૨૦૦૩ના પત્ર ક્રમાંક ફડચ/૦૧/ગ/૧૨૭/૦૩.

(૨) ગુજરાત સહકારી મંડળીઓના અધિનિયમ ૧૯૬૧ની કલમ ૧૧૪ (૨) અને કલમ ૨૦ (૧)ની જોગવાઈઓ.

હુકમ

જા. નં. ફડચ/ગ/૧૯૭૨/સને૨૦૦૩.--ફડચા હુકમ નંબર : ફ ૧૩૬૪૭ તા. ૨૫-૨-૨૦૦૨ ધી મહાકાલી પિયત સહકારી મંડળી લી., મુ. વેડંચા, તાલુકો પાલનપુર, જીલ્લો બનાસકાંઠા, કે જે મદદનીશ જિલ્લા રજીસ્ટ્રાર, સ. મં. (પંચાયત) પાલનપુરના તા. ૧૩-૧૧-૯૦ના નોંધણી ક્રમાંક : ૨૯૨૫થી નોંધાયેલ હતી અને જીલ્લા રજીસ્ટ્રાર સ. મં. પાલનપુરના તા. ૨૫-૨-૨૦૦૨ના હુકમ નંબર : ફડચા/૦૧/ગ/૪૦૨ /ફ. ૧૩૬૪૭/૦૨થી કાયદાની કલમ : ૧૦૭ અન્વયે આટોપી લેવામાં આવી હતી. અને તેના ફડચા અધિકારી અને આમુખ : ૧ ના પત્રથી સદરહુ મંડળીની ફડચાની કાર્યવાહી પૂર્ણ કરી, નોંધણી રદ થવાની દરખાસ્ત સાદર કરેલ હોઈ, ગુજરાત સ. મં. ઓના અધિનિયમની કલમ ૧૧૪ (૨) અન્વયે, આ મંડળીની કાર્યવાહી સમાપ્ત કરવામાં આવે છે. સાથો સાથ આજ કાયદાની કલમ ૨૦(૧) અન્વયે આ મંડળીની નોંધણી રદ કરતા હુકમો કરવામાં આવે છે.

પાલનપુર, તારીખ ૨૩મી ડીસેમ્બર, ૨૦૦૩.

વંચાણમાં લીધા :--

(૧) ફડચા અધિકારીશ્રી ધી ભવાની પિયત સહકારી મંડળી લી. ગઢ, તા. પાલનપુર, જી. બનાસકાંઠાના તા. ૮-૧૨-૨૦૦૩ના પત્ર ક્રમાંક ફડચ/૦૧/ગ/૧૪૯/૦૩.

(૨) ગુજરાત સહકારી મંડળીઓના અધિનિયમ ૧૯૬૧ની કલમ ૧૧૪ (૨) અને કલમ ૨૦ (૧)ની જોગવાઈઓ.

હુકમ

જા. નં. ફડચ/ગ/૧૯૭૩/સને૨૦૦૩.--ફડચા હુકમ નંબર : ફ ૧૨૦૫૫ તા. ૨૧-૩-૨૦૦૦ ધી ભવાની પિયત સહકારી મંડળી લી., મુ. ગઢ, તાલુકો પાલનપુર, જીલ્લો બનાસકાંઠા, કે જે મદદનીશ જિલ્લા રજીસ્ટ્રાર સ. મં. (પંચાયત) પાલનપુરના તા. ૩૧-૧૨-૯૧ના નોંધણી ક્રમાંક : ૩૪૫૪થી નોંધાયેલ હતી અને જીલ્લા રજીસ્ટ્રાર સ. મં. પાલનપુરના તા. ૨૧-૩-૨૦૦૦ના હુકમ નંબર : ફડચા/૦૧/ગ/૩૯૪/ ફ. ૧૨૦૫૫થી કાયદાની કલમ : ૧૦૭ અન્વયે આટોપી લેવામાં આવી હતી. અને તેના ફડચા અધિકારી અને આમુખ : ૧ ના પત્રથી સદરહુ મંડળીની ફડચાની કાર્યવાહી પૂર્ણ કરી, નોંધણી રદ થવાની દરખાસ્ત સાદર કરેલ હોઈ, ગુજરાત સ. મં. ઓના અધિનિયમની કલમ ૧૧૪ (૨) અન્વયે, આ મંડળીની કાર્યવાહી સમાપ્ત કરવામાં આવે છે. સાથોસાથ આજ કાયદાની કલમ ૨૦(૧) અન્વયે આ મંડળીની નોંધણી રદ કરતા હુકમો કરવામાં આવે છે.

પાલનપુર, તારીખ ૨૩મી ડીસેમ્બર, ૨૦૦૩.

વંચાણમાં લીધા :-

(૧) શ્રી મેનેજર ધી બ. કા. જીલ્લા મધ્ય. સહકારી બેંક લી. પાલનપુરનો તા./૧૮/૮/૦૩નો ખાસ અહેવાલ.

(૨) અત્રેની કચેરીની કારણદર્શક નોટીસ તા. ૧૬-૯-૦૩.

(૩) અત્રેની કચેરીનો વચગાળાનો આદેશ તા. ૬-૧૧-૦૩.

(૪) સરકારશ્રીના ખેતીવાડી, સહકાર અને ગ્રામ્ય વિકાસ વિભાગના તા. ૩૦-૩-૯૧ના જાહેરનામા ક્રમાંક સી.એચ.કે.એચ./૨૪/૯૧/ ડી.ડી.જી./૧૧૮૬/૫૨૦૪/જે થી મળેલ સત્તાઓ.

(૫) સને ૧૯૬૧ના ગુજરાત સહકારી મંડળીઓના અધિનિયમની કલમ ૧૦૭ અને ૧૦૮ની જોગવાઈઓ.

પ્રસ્તાવના

જા. નં. ફડચ/ફ. ૧૫૧૫૦/૦૧/ગ/૧૯૮૦/૨૦૦૩.—ધી સમૌ મોટા સેવા સહકારી મંડળી લી., તા. ડીસા એ ગુજરાત સહકારી મંડળીઓના અધિનિયમ ૧૯૬૧ અન્વયે નોંધણી નંબર ૧૩૧૦૨, તારીખ ૨૮-૯-૭૮થી નોંધવામાં આવેલી સહકારી મંડળી છે. આમુખ ૧ થી જણાવ્યા પ્રમાણે મંડળીને આપેલ બેંકલોન અને સભાસદ ધિરાણ વચ્ચે ૨.૯૫ લાખની માર્જીન ઘટ પડે છે. મંડળીમાં ખોટનું પ્રમાણ વધુ છે. મંડળી છેલ્લા ૫ વર્ષથી સ્થગિત છે. મંડળીના તમામ કર્જ મુદતવીતી બાકી છે. મંડળીના કાર્યવાહકોને મંડળી ચાલુ રાખવામાં રસ નથી. આ બાબતોને ધ્યાને લઈ મંડળીને ફડચામાં લઈ જવા માટે કારણદર્શક નોટીસ આમુખ-૨થી આપેલ હતી. તેની સામે મંડળીના વહીવટદારશ્રીની કોઈ રજુઆત નથી. જેથી મંડળીના કાર્યવાહકોને મંડળી ચાલુ રાખવામાં રસ નથી. જેથી મંડળીને આમુખ-૩થી ફડચામાં લઈ જતો વચગાળાનો આદેશ કરેલ. સાથે સાથે જણાવવામાં આવેલ હતુ કે એક માસ સુધીમાં જણાવેલ કારણો સામે યોગ્ય રજુઆત કરવી. અન્યથા મંડળીને ફડચામાં લઈ જતો અંતિમ આદેશ કરવામાં આવશે. મંડળીના વહીવટદારશ્રીને વચગાળાનો આદેશ મળવા છતાં કોઈ રજુઆત કરી નથી. જેથી મંડળીને કાર્યરત રાખવા મંડળીના સભાસદોને કોઈ રસ નથી. જે ધ્યાને લેતાં હવે મંડળીને ફડચામાં લઈ જવી આવશ્યક હોઈ તા. ૬-૧૧-૦૩ના વચગાળાના આદેશને બહાલ રાખી નીચે મુજબનો અંતિમ આદેશ કરવામાં આવે છે.

હુકમ

આથી હું એમ. એન. તબિયાર, જિલ્લા રજીસ્ટ્રાર, સહકારી મંડળીઓ, પાલનપુર મને મળેલ અધિકારની રૂએ ધી સમૌ મોટા સેવા સહકારી મંડળી લી., સમૌ મોટા, તા. ડીસા, જીલ્લો બનાસકાંઠા, નોંધણી નંબર ૧૩૧૦૨, તા. ૨૮-૯-૭૮ને સને ૧૯૬૧ના ગુજરાત સહકારી મંડળીઓના અધિનિયમની કલમ ૧૦૭ (૧)ની જોગવાઈઓ મુજબ ફડચામાં લઈ જવાનો અંતિમ હુકમ કરૂ છું તથા સદરહું કાયદાની કલમ-૧૦૮ (૧) અન્વયે ફડચા અધિકારી તરીકે ધી બ. કાં. જીલ્લા મધ્યસ્થ સહકારી બેંક લી., પાલનપુરની નિમણુંક કરૂ છું.

ફડચાનું કામકાજ ત્રણ વર્ષ પહેલાં પુર્ણ કરવાનું રહેશે.

પાલનપુર, તારીખ ૨૬મી ડીસેમ્બર, ૨૦૦૩.

વંચાણમાં લીધા :-

(૧) શ્રી જિલ્લા સ્પેશ્યલ ઓડીટર, સહકારી મંડળીઓ, પાલનપુરનો તા. ૨૪/૨/૦૩નો ખાસ અહેવાલ.

(૨) અત્રેની કચેરીની કારણદર્શક નોટીસ તા. ૨૭-૫-૦૩.

(૩) અત્રેની કચેરીનો વચગાળાનો આદેશ તા. ૧-૯-૦૩.

(૪) સરકારશ્રીના ખેતીવાડી, સહકાર અને ગ્રામ્ય વિકાસ વિભાગના તા. ૩૦-૩-૯૧ના જાહેરનામા ક્રમાંક સી.એચ.કે.એચ./૨૪/૯૧/ ડી.ડી.જી./૧૧૮૬/૫૨૦૪/જે થી મળેલ સત્તાઓ.

(૫) સને ૧૯૬૧ના ગુજરાત સહકારી મંડળીઓના અધિનિયમની કલમ ૧૦૭ અને ૧૦૮ની જોગવાઈઓ.

પ્રસ્તાવના

જા. નં. ફડચ/ફ. ૧૫૧૫૧/૦૧/ગ/૧૯૭૯/૨૦૦૩.—ધી પીઠ ગાંજીસર મત્સ્યોદ્યોગ સહકારી મંડળી લી., પીઠ ગાંજીસર તા. દાંતા એ ગુજરાત સહકારી મંડળીઓના અધિનિયમ ૧૯૬૧ અન્વયે નોંધણી નંબર ૨૭૭૩૩, તારીખ ૫-૭-૯૩થી નોંધવામાં આવેલી સહકારી મંડળી છે. આમુખ ૧ થી જણાવ્યા પ્રમાણે મંડળી છેલ્લા પાંચ વર્ષથી બંધ હાલતમાં છે. કોઈ પ્રવૃત્તિ કરેલ નથી. ગત ઓડીટ નોંધની દુરસ્તી કરવામાં આવેલ નથી. મંડળીમાં ખોટનું પ્રમાણ વધુ છે. મંડળીના સભાસદોને મંડળી ચાલુ રાખવામાં કોઈ રસ નથી. આ બાબતોને ધ્યાને લઈ મંડળીને ફડચામાં લઈ જવા માટે કારણદર્શક નોટીસ આમુખ-૨થી આપેલ હતી. તેની સામે મંડળીએ કોઈ રજુઆત કરી નથી. જેથી મંડળીના કાર્યવાહકોને કોઈ રસ નથી. જેથી મંડળીને આમુખ-૩થી ફડચામાં લઈ જતો વચગાળાનો આદેશ કરેલ સાથે સાથે જણાવવામાં આવેલ હતુ કે એક માસ સુધીમાં જણાવેલ કારણો સામે યોગ્ય રજુઆત કરવી. અન્યથા મંડળીને ફડચામાં લઈ જતો અંતિમ આદેશ કરવામાં આવશે. મંડળીના કાર્યવાહકોને વચગાળાના આદેશ સામે લેખિત રજુઆત કરેલ પરંતુ મંડળી પાણીના અભાવે વાસ્તવિક ચાલુ કરેલ નથી. હાલ ચાલુ થઈ શકે તેમ નથી.જેથી મંડળીને કાર્યરત રાખવા મંડળીના સભાસદોને કોઈ રસ નથી. જે ધ્યાને લેતાં હવે મંડળીને ફડચામાં લઈ જવી આવશ્યક હોઈ તા. ૧-૯-૦૩ના વચગાળાના આદેશને બહાલ રાખી નીચે મુજબનો અંતિમ આદેશ કરવામાં આવે છે.

હુકમ

આથી હું એમ. એન. તબિયાર, જિલ્લા રજીસ્ટ્રાર, સહકારી મંડળીઓ, પાલનપુર મને મળેલ અધિકારની રૂએ ધી પીઠ ગાંજીસર મત્સ્યોદ્યોગ સહકારી મંડળી લી., પીઠ ગાંજીસર, તા. દાંતા, જીલ્લો. બનાસકાંઠા, નોંધણી નંબર ૨૭૭૩૩, તા. ૫-૭-૯૩ને સને ૧૯૬૧ના ગુજરાત સહકારી મંડળીઓના અધિનિયમની કલમ ૧૦૭ (૧)ની જોગવાઈઓ મુજબ ફડચામાં લઈ જવાનો અંતિમ હુકમ કરૂ છું તથા સદરહું કાયદાની કલમ-૧૦૮ (૧) અન્વયે ફડચા અધિકારી તરીકે મદદનીશ સહકારી અધિકારી (લવાદ) પાલનપુરની નિમણુંક કરૂ છું.

ફડચાનું કામકાજ ત્રણ વર્ષ પહેલાં પુર્ણ કરવાનું રહેશે.

પાલનપુર, તારીખ ૨૬મી ડીસેમ્બર, ૨૦૦૩.

વંચાણમાં લીધા :-

(૧) શ્રી જિલ્લા સ્પેશ્યલ ઓડીટર, સહકારી મંડળીઓ, પાલનપુરનો તા. ૨૪/૨/૦૩નો ખાસ અહેવાલ.

(૨) અત્રેની કચેરીની કારણદર્શક નોટીસ તા. ૨૭-૫-૦૩.

(૩) અત્રેની કચેરીનો વચગાળાનો આદેશ તા. ૬-૮-૦૩.

(૪) સરકારશ્રીના ખેતીવાડી, સહકાર અને ગ્રામ્ય વિકાસ વિભાગના તા. ૩૦-૩-૯૧ના જાહેરનામા ક્રમાંક સી.એચ.કે.એચ./૨૪/૯૧/ ડી.ડી.જી./૧૧૮૬/૫૨૦૪/જે થી મળેલ સત્તાઓ.

(૫) સને ૧૯૬૧ના ગુજરાત સહકારી મંડળીઓના અધિનિયમની કલમ ૧૦૭ અને ૧૦૮ની જોગવાઈઓ.

પ્રસ્તાવના

જા. નં. ફડચ/ફ. ૧૫૧૫૨/૦૧/ગ/૧૯૭૮/૨૦૦૩.–ધી ઊંબરી વિભાગ રબારી ભરવાડ વિ. કા. સહકારી મંડળી લી., ઊંબરી તા. કાંકરેજ એ ગુજરાત સહકારી મંડળીઓના અધિનિયમ ૧૯૬૧ અન્વયે નોંધણી નંબર ૨૧૪૫૬, તારીખ ૭-૫-૮૮થી નોંધવામાં આવેલી સહકારી મંડળી છે. આમુખ ૧ થી જણાવ્યા પ્રમાણે મંડળીમાં પેટાનિયમ-૩૮ મુજબ વ્યવ. કમિટિની બેઠક દર બે માસે મળતી નથી. પેટાનિયમ ઉદ્દેશ મુજબ કોઈ જ કામગીરી કરતી નથી. મંડળી છેલ્લા પાંચ-છ વર્ષથી સ્થગિત અવસ્થામાં છે. મંડળીમાં ધિરાણ બાકીની વસુલાત થતી નથી. ધિરાણ અને લોન વચ્ચે ગાળો તુટે છે. મંડળીમાં ખોટનું પ્રમાણ વધુ છે. આ બાબતોને ધ્યાને લઇ મંડળીને ફડચામાં લઇ જવા માટે કારણદર્શક નોટીસ આમુખ-૨થી આપેલ હતી. તેની સામે મંડળીએ ટુંક સમયમાં મંડળી ચાલુ કરવા ખાત્રી આપેલ હતી, પરંતુ કોઇ કામગીરી કરેલ નથી. જેથી મંડળીને આમુખ-૩થી ફડચામાં લઇ જતો વચગાળાનો આદેશ કરેલ. સાથે સાથે જણાવવામાં આવેલ હતુ કે એક માસ સુધીમાં જણાવેલ કારણો સામે યોગ્ય રજુઆત કરવી. અન્યથા મંડળીને ફડચામાં લઇ જતો અંતિમ આદેશ કરવામાં આવશે. તેની સામે મંડળીએ લેખિત રજુઆત કરેલ કે મંડળીના ઉદ્દેશો મુજબની કામગીરી શરૂ કરીશું અને બે માસ મુધીમાં હિસાબી પત્રકો રજુ કરીશું. પરંતુ સમયમર્યાદામાં હિસાબી પત્રકો રજુ કરેલ નથી. જેથી મંડળીને કાર્યરત રાખવા મંડળીના સભાસદોને કોઇ રસ નથી. જે ધ્યાને લેતાં હવે મંડળીને ફડચામાં લઇ જવી આવશ્યક હોઇ તા. ૬-૮-૦૩ના વચગાળાના આદેશને બહાલ રાખી નીચે મુજબનો અંતિમ આદેશ કરવામાં આવે છે.

હુકમ

આથી હું એમ. એન. તબિયાર, જિલ્લા રજીસ્ટ્રાર, સહકારી મંડળીઓ, પાલનપુર મને મળેલ અધિકારની રૂએ ધી ઊંબરી વિભાગ રબારી ભરવાડ વિ. કા. સહકારી મંડળી લી., તા. કાંકરેજ, જીલ્લો. બનાસકાંઠા, નોંધણી નંબર ૨૧૪૫૬, તા. ૭-૫-૮૮ને સને ૧૯૬૧ના ગુજરાત સહકારી મંડળીઓના અધિનિયમની કલમ ૧૦૭ (૧)ની જોગવાઇઓ મુજબ ફડચામાં લઇ જવાનો અંતિમ હુકમ કરૂ છું તથા સદરહું કાયદાની કલમ-૧૦૮ (૧) અન્વયે ફડચા અધિકારી તરીકે ધી બ. કાં. જીલ્લા મધ્યસ્થ સહકારી બેંક લી. પાલનપુરની નિમણુંક કરૂ છું.

ફડચાનું કામકાજ ત્રણ વર્ષ પહેલાં પુર્ણ કરવાનું રહેશે.

પાલનપુર, તારીખ ૨૬મી ડીસેમ્બર, ૨૦૦૩.

એમ. એન. તબિયાર,
જિલ્લા રજિસ્ટ્રાર,
સહકારી મંડળીઓ,
પાલનપુર.

હુકમ

સેન/ઉખસ/ફડચ/૦૧/ખ-૨/૧૦૬૯ થી ૧૦૭૩/૨૦૦૩.-ધી ઝગડીયા તાલુકા વનૈાષધિ એકત્રિત અને નિકાલ કરનારી સહકારી મંડળી લીમીટેડ, મુકામ રાજપારડી, તા. ઉધના, જિલ્લો ભરૂચ કે જે તારીખ ૨૧-૬-૯૯ના નોંધણી નંબર એ-૩૦૩૭૫ થી નોંધવામાં આવી હતી. જે અત્રેની કચેરીના અંતિમ આદેશ ક્રમાંક સેન/ઉખસ/ફડચ/ખ-૩૨/૧૩૯૮૦/૫૩/૫૫૩૬ તારીખ ૯-૧૦-૨૦૦૩થી આટોપી લેવા આદેશ કરવામાં આવેલ હતો. તેની ફડચાની તમામ કાર્યવાહીઓ સને ૧૯૬૧ના ગુજરાત સહકારી મંડળીઓના અધિનિયમની કલમ-૧૧૪ (૨) આધિન સમાપ્ત જાહેર કરવામાં આવે છે. અને સદરહુ અધિનિયમ ની કલમ ૨૦ (૧) અન્વયે સદરહુ મંડળીની નોંધણી આથી રદ કરવામાં આવે છે.

ભરૂચ, તારીખ ૩૦મી ડીસેમ્બર, ૨૦૦૩.

હુકમ

સેન/ઉખસ/ફડચ/૦૧/ખ-૨/૧૦૭૪ થી ૧૦૭૯/૨૦૦૩.-ધી આમોદ તાલુકા વૃક્ષ ઉત્પાદક સહકારી મંડળી લીમીટેડ, મુકામ આમોદ, તા. આમોદ, જિલ્લા ભરૂચ કે જે તારીખ ૩-૯-૯૩ના નોંધણી નંબર ખે-૩૧૨૪ થી નોંધવામાં આવી હતી. જે અત્રેની કચેરીના અંતિમ આદેશ ક્રમાંક સેન/ઉખસ/ફડચ/ખ-૩/ફ. ૧૩૯૨૬/૧૭૫ થી ૧૮૨/તારીખ ૨૮-૩-૨૦૦૩થી આટોપી લેવા આદેશ કરવામાં આવેલ હતો. તેની ફડચાની તમામ કાર્યવાહીઓ સને ૧૯૬૧ના ગુજરાત સહકારી મંડળીઓના અધિનિયમની કલમ-૧૧૪ (૨) આધિન સમાપ્ત જાહેર કરવામાં આવે છે. અને સદરહુ અધિનિયમ ની કલમ ૨૦ (૧) અન્વયે સદરહુ મંડળીની નોંધણી આથી રદ કરવામાં આવે છે.

ભરૂચ, તારીખ ૩૦મી ડીસેમ્બર, ૨૦૦૩.

આર. એમ. આસોડીયા,
જિલ્લા રજિસ્ટ્રાર,
સહકારી મંડળીઓ,
ભરૂચ.

INDEX

નંબર ઉખસ/સા-૩૪૯૨.—આથી જાહેર કરે છે શિવરેસીડન્સી કો. ઓ. હાઉસીંગ સર્વીસ સોસાયટી લી., સ્થળ હાલર વશી ફળીયા તાલુકો, વલસાડ જીલ્લો વલસાડને સને ૧૯૬૧નાં ગુજરાત સહકારી મંડળી અધિનિયમની કલમ-૯ અન્વયે આજ રોજ નોંધવામાં આવી છે.

વલસાડ, તારીખ ૧લી જાન્યુઆરી, ૨૦૦૪.

અવાચ્ય,
જિલ્લા રજિસ્ટ્રાર,
સહકારી મંડળીઓ, વલસાડ.

નંબર ઉખસ/સા-૩૩૮૯૫.—આથી જાહેર કરે છે કે સહયોગ આદિવાસી ઉત્કર્ષ સહકારી મંડળી લીમીટેડ મર્યાદિત સ્થળ કછોલી તાલુકો ગણદેવી જિલ્લો નવસારી.

સને ૧૯૬૨નો ગુજરાત કાયદો (ગુજરાત સહકારી મંડળીઓનો કાયદો ૧૯૬૧) ની કલમ-૯ અન્વયે આજરોજ નોંધવામાં આવી છે.

નવસારી, તારીખ ૨૪મી ડિસેમ્બર, ૨૦૦૩.

નંબર ઉખસ/સે-દુ-૩૩૮૯૬.—આથી જાહેર કરે છે કે મ. સં. લાલીફળિયા ભાઠા દુધ ઉત્પાદક સહકારી મંડળી લીમીટેડ મર્યાદિત સ્થળ ભાઠા તાલુકો ગણદેવી જિલ્લો નવસારી.

સને ૧૯૬૨નો ગુજરાત કાયદો (ગુજરાત સહકારી મંડળીઓનો કાયદો ૧૯૬૧) ની કલમ-૯ અન્વયે આજરોજ નોંધવામાં આવી છે.

નવસારી, તારીખ ૨૪મી ડિસેમ્બર, ૨૦૦૩.

નંબર ઉખસ/સે-દુ-૩૩૮૯૭.—આથી જાહેર કરે છે કે મ. સં. વલ્લીફળિયા (સીંગાડ) દુધ ઉત્પાદક સહકારી મંડળી લીમીટેડ મર્યાદિત સ્થળ સીંગાડ તાલુકો વાસદા જિલ્લો નવસારી.

સને ૧૯૬૨નો ગુજરાત કાયદો (ગુજરાત સહકારી મંડળીઓનો કાયદો ૧૯૬૧) ની કલમ-૯ અન્વયે આજરોજ નોંધવામાં આવી છે.

નવસારી, તારીખ ૨૪મી ડિસેમ્બર, ૨૦૦૩.

નંબર ઉખસ/ઘ-૨૦૫૩૧.—આથી જાહેર કરે છે કે સત્સંગ કો. ઓ. હાઉસીંગ સોસાયટી લીમીટેડ મર્યાદિત સ્થળ નવસારી તાલુકો નવસારી જિલ્લો નવસારી.

સને ૧૯૬૨નો ગુજરાત કાયદો (ગુજરાત સહકારી મંડળીઓનો કાયદો ૧૯૬૧) ની કલમ-૯ અન્વયે આજરોજ નોંધવામાં આવી છે.

નવસારી, તારીખ ૨૯મી ડિસેમ્બર, ૨૦૦૩.

સુનીલકુમાર,
જિલ્લા રજિસ્ટ્રાર,
સહકારી મંડળીઓ,
નવસારી.

વંચાણે લીધા : (૧) શ્રી ભીલપાડ તમાકુ ઉત્પાદક સ. મં. લિ. ભીલપાડના ફડચા અધિકારીશ્રીનો તા. ૨૬-૧૨-૨૦૦૩ નો પત્ર નં. ફડચ/૦૧/ચ-૮૮૦/૨૦૦૩.

(૨) ગુજરાત સહકારી મંડળીઓનો કાયદો, ૧૯૬૧ ની કલમ-૨૦ અને ૧૪૪ (૨).

(૩) સરકારશ્રીના કૃષિ સહકાર અને ગ્રામ વિકાસ વિભાગ, સચિવાલય, ગાંધીનગરના તા. ૩૦-૩-૯૧ના જાહેરનામા ક્રમાંક જી.એચ.કે. એચ.-૨૪-૯૧/ડી.ડી.સી. ૧૧૮૮/૩૨૦૪/જે.

હુકમ

જા. નં. ફડચ/૦૧/ચ-૮૯૪/૨૦૦૩.—શ્રી ભીલપાડ તમાકુ ઉત્પાદક સહકારી મંડળી લી. મુ. ભીલપાડ તાલુકા આંકલાવ જીલ્લા આણંદને મદદનીશ જીલ્લા રજીસ્ટ્રાર, સહકારી મંડળીઓ/જી. પં. નડીઆદની ઓફીસનો નોંધણી નંબર સે-૨૬૮૪૦, તા. ૪-૧-૧૯૯૫થી નોંધવામાં આવી હતી જેને શ્રી જીલ્લા રજીસ્ટ્રાર, સહકારી મંડળીઓ, આણંદના હુકમ નંબર ઉખસ/ક. જ./ફડચા/ચ/૧૩૫૯૬/૧૪૨/૦૩, તા. ૪-૨-૨૦૦૩ થી ફડચામાં લઈ જવામાં આવી હતી તેની ફડચાની કાર્યવાહીઓ સને ૧૯૬૧ના ગુજરાત સહકારી મંડળીઓના અધિનિયમ (ગુજરાત અધિનિયમ નં. ૧૦ સને ૧૯૬૨)ની કલમ ૧૧૪(૨) અન્વયે આથી સમાપ્ત કરવામાં આવે છે અને સદર મંડળીની નોંધણી સને ૧૯૬૧ના ગુજરાત સહકારી મંડળીઓના કાયદાની કલમ-૨૦ હેઠળ રદ કરવામાં આવે છે. અને તેથી આ હુકમની તારીખથી બંધ કરવામાં આવી છે એમ ગણાશે.

આણંદ, તારીખ ૩૧મી ડીસેમ્બર, ૨૦૦૩.

વંચાણે લીધા : (૧) શ્રી વઘાસી તમાકુ ઉત્પાદક સ. મં. લિ. વઘાસી ફડચા અધિકારીશ્રીનો તા. ૨૬-૧૨-૨૦૦૩ નો પત્ર નં. ફડચ/૦૧/ચ-૮૮૧/૨૦૦૩.

(૨) ગુજરાત સહકારી મંડળીઓનો કાયદો, ૧૯૬૧ ની કલમ-૨૦ અને ૧૪૪ (૨).

(૩) સરકારશ્રીના કૃષિ સહકાર અને ગ્રામ વિકાસ વિભાગ, સચિવાલય, ગાંધીનગરના તા. ૩૦-૩-૯૧ના જાહેરનામા ક્રમાંક જી.એચ.કે. એચ.-૨૪-૯૧/ડી.ડી.સી. ૧૧૮૮/૩૨૦૪/જે.

હુકમ

જા. નં. ફડચ/૦૧/ચ-૮૯૫/૨૦૦૩.—શ્રી વઘાસી તમાકુ ઉત્પાદક સહકારી મંડળી લી. મુ. વઘાસી તાલુકા આણંદ જીલ્લા આણંદને મદદનીશ જીલ્લા રજીસ્ટ્રાર, સહકારી મંડળીઓ/જી. પં. નડીઆદની ઓફીસનો નોંધણી નંબર ૨૦૭૫૩, તા. ૫-૩-૮૪ થી નોંધવામાં આવી હતી જેને શ્રી જીલ્લા રજીસ્ટ્રાર, સહકારી મંડળીઓ, આણંદના હુકમ

નંબર ઉખસ/ક. જ./ફડચા/ગ-૨/૨૧૫/૦૧, તા. ૯-૭-૦૧ થી ફડચામાં લઈ જવામાં આવી હતી તેની ફડચાની કાર્યવાહીઓ સને ૧૯૬૧ના ગુજરાત સહકારી મંડળીઓના અધિનિયમ (ગુજરાત અધિનિયમ નં. ૧૦ સને ૧૯૬૨)ની કલમ ૧૧૪(૨) અન્વયે આથી સમાપ્ત કરવામાં આવે છે અને સદર મંડળીની નોંધણી સને ૧૯૬૧ના ગુજરાત સહકારી મંડળીઓના કાયદાની કલમ-૨૦ હેઠળ રદ કરવામાં આવે છે. અને તેથી આ હુકમની તારીખથી બંધ કરવામાં આવી છે એમ ગણાશે.

આણંદ, તારીખ ૩૧મી ડીસેમ્બર, ૨૦૦૩.

વંચાણે લીધા : (૧) શ્રી પીપળી તમાકુ ઉત્પાદક સ. મં. લિ. પીપળીના ફડચા અધિકારીશ્રીનો તા. ૨૬-૧૨-૨૦૦૩ નો પત્ર નં. ફડચ/૦૧/ચ-૮૮૨/૨૦૦૩.

(૨) ગુજરાત સહકારી મંડળીઓનો કાયદો, ૧૯૬૧ ની કલમ-૨૦ અને ૧૪૪ (૨).

(૩) સરકારશ્રીના કૃષિ સહકાર અને ગ્રામ વિકાસ વિભાગ, સચિવાલય, ગાંધીનગરના તા. ૩૦-૩-૯૧ના જાહેરનામા ક્રમાંક જી. એચ. કે. એચ.-૨૪-૯૧/ડી.ડી.સી. ૧૧૮૮/૩૨૦૪/જે.

હુકમ

જા. નં. ફડચ/૦૧/ચ/૮૯૬/૨૦૦૩.–શ્રી પીપળી તમાકુ ઉત્પાદક સહકારી મંડળી લી. મુ. પીપળી તાલુકા બોરસદ જીલ્લા આણંદને મદદનીશ જીલ્લા રજીસ્ટ્રાર, સહકારી મંડળીઓ જી. પં. નડીઆદની ઓફીસનો નોંધણી નંબર ૨૪૪૬૭, તા. ૫-૯-૧૯૯૦થી નોંધવામાં આવી હતી જેને શ્રી જીલ્લા રજીસ્ટ્રાર, સહકારી મંડળીઓ, આણંદના હુકમ નંબર ઉખસ/ક.જ./ફડચા/ગ-૨/૫૯૬/૧૯૯૭, તા. ૧૨-૧૨-૨૦૦૭ થી ફડચામાં લઇ જવામાં આવી હતી તેની ફડચાની કાર્યવાહીઓ સને ૧૯૬૧ના ગુજરાત સહકારી મંડળીઓના અધિનિયમ (ગુજરાત અધિનિયમ નં. ૧૦ સને ૧૯૬૨)ની કલમ ૧૧૪(૨) અન્વયે આથી સમાપ્ત કરવામાં આવે છે અને સદર મંડળીની નોંધણી સને ૧૯૬૧ના ગુજરાત સહકારી મંડળીઓના કાયદાની કલમ-૨૦ હેઠળ રદ કરવામાં આવે છે. અને તેથી આ હુકમની તારીખથી બંધ કરવામાં આવી છે એમ ગણાશે.

આણંદ, તારીખ ૩૧મી ડીસેમ્બર, ૨૦૦૩.

વંચાણે લીધા : (૧) ખંભાત તાલુકા અનુસુચિત જાતિ સામુદાયિક ખેતી સ. મં. લી. મીતલી તા. ખંભાત જીલ્લો આણંદને પુનઃજીવીત કરવા માટેની અરજી તથા સભાસદોની સાધારણ સભામાં પસાર કરલો ઠરાવ.

(૨) સહકારી અધિકારી (ફડચો) ગ્રેડ-૨ લગત સદર કચેરીથી મંડળીને પુનઃજીવીત કરવા અંગે તા. ૧-૧-૨૦૦૪થી મોકલેલ ભલામણ પત્ર.

જા. નં. ફડચ/૩૮/ચ-૮/૨૦૦૪.–ખંભાત તાલુકા અનુસુચિત જાતિ સામુદાયિક ખેતી સહકારી મંડળી લી. મીતલી તા. ખંભાત જીલ્લો આણંદને જિલ્લા રજીસ્ટ્રાર, સહકારી મંડળીઓ, આણંદના હુકમ ક્રમાંક ઉખસ/કજ/ફ/૧૩૫૯૩/૧૦૧/૨૦૦૩, તા. ૨૧-૧-૦૩ થી ફડચામાં લઈ જવામાં આવેલ છે. અને ફડચા અધિકારી તરીકે સહકારી અધિકારી (ફડચો) ગ્રેડ-૨ની નિમણૂંક કરવામાં આવેલ હતી. મંડળીનો ચાર્જ તા. ૮-૯-૦૩ના રોજ સંભાળેલ હતો.

મંડળીએ નોંધણી થયા બાદ વ્યવસાયિક પ્રવૃત્તિ હાથ નહી ધરવાને કારણે વ્ય. કમિટીની વા. સા. સભાની બેઠકો નહી મળવાના કારણો તેમજ મંડળીનું હિસાબી દફતર નિયમીત નહીં લખવાના કારણે ફડચામાં લઈ જવામાં આવેલ હતી. મંડળીને પુનઃજીવીત કરવા અંગે રજુઆત થઈ સભાસદોની તા. ૧૬-૧૧-૦૩ ના રોજ મીટીંગ બોલાવેલ. જેમાં મંડળીની જમીનોમાં ખેડાણ કરી વધુ ખેત-ઉત્પન્ન વધારવાની બાંહેધરી આપેલ છે. વા. સાધારણ સભા તથા વ્ય.ક.ની મીટીંગો નિયમીત બોલાવવા બાંહેધરી આપેલ છે. આમ મંડળીના સભાસદોએ આપેલ ખાત્રી તેમજ રજુઆતને ધ્યાને લઈ મંડળીને પુનઃજીવીત કરવા અંગે નીચે મુજબ હુકમ કરવામાં આવે છે.

હુકમ

આથી હું સી. બી. કોટેચા, જીલ્લા રજીસ્ટ્રાર સહકારી મંડળીઓ, આણંદને મને સને-૧૯૬૧ના ગુજરાત સહકારી મંડળીઓના કાયદાની કલમ-૧૯ અન્વયે પ્રાપ્ત થયેલ અધિકારની રૂએ ખંભાત તાલુકા અનુસુચિત જાતિ સામુદાયિક ખેતી સહકારી મંડળી લી. મીતલી તા. ખંભાત જીલ્લો આણંદને પુનઃજીવીત કરવાનો હુકમ નીચેની શરતોએ કરું છું.

(૧) ભવિષ્યમાં મંડળી સામે લેણદારો કે દેવાદારો અંગે કોઈ પ્રશ્ન ઉપસ્થિત થશે તો તે મંડળી પોતાની રીતે તેનો નિકાલ કરશે.

(૨) મંડળી પુનઃજીવીત થયા પછીની પ્રથમ મીટીંગમાં મંડળીએ પોતાની આગામી કામગીરીનો પ્રોજેક્ટ રીપોર્ટ દિન-૩માં મોકલી આપવાનો રહેશે.

(૩) શેરરૂપી મૂડી ઘટાડવાનો પ્રશ્ન ઉપસ્થિત થાય ત્યારે તે કઈ રીતે ઘટાડવામાં આવશે તે મંડળીએ તેની પ્રથમ મીટીંગ મળે ત્યારે તેમાં નક્કી કરી પ્રોજેક્ટ રીપોર્ટમાં જણાવવાનું રહેશે.

આણંદ, તારીખ ૩જી જાન્યુઆરી, ૨૦૦૪.

વંચાણે લીધા : (૧) શ્રી વિનુભાઈ છોટાભાઈ પટેલ કણભાઈપુરા તમાકુ ઉત્પાદક સ. મં. લિ. કણભાઈપુરા તા. આણંદને ફડચામાં લઈ જવાનો વચગાળાનો હુકમ ક્રમાંક ફડચ/૦૧/ચ/૮૨૪/૨૦૦૩ તા. ૧૦-૧૨-૦૩.

INDEX

હુકમ

જા. નં. ઉખસ/કજ/ફડચા/ચ-૧૪૯૭૬/૧૬/૨૦૦૪.—શ્રી કણભાઈપુરા તમાકુ ઉત્પાદક સહકારી મંડળી લી. મુ. કણભાઈપુરા તાલુકા ઉમરેઠ જીલ્લા આણંદને મદદનીશ જીલ્લા રજીસ્ટ્રાર, સહકારી મંડળીઓ/જી. પં. નડીઆદની ઓફીસનો નોંધણી નંબર સે-૨૧૨૬૮, તા. ૩૧-૧૨-૧૯૮૬થી નોંધવામાં આવી હતી તે મંડળીને સને ૧૯૬૧ના ગુજરાત રાજ્ય સહકારી મંડળીઓના કાયદાની કલમ ૧૦૭ અન્વયે ફડચામાં લઈ જવાનો હુકમ કરવામાં આવે છે અને સદરહુ મંડળીના ફડચા અધિકારી તરીકે શ્રી સહકારી અધિકારી (ફડચો) લગતથી રજી. સ. મં. આણંદની સદર કાયદાની કલમ ૧૦૮ (૩) હેઠળ નીમણૂંક કરવામાં આવે છે અને તેમના મહેનતાણાની રકમ નિયમ મુજબ સહકારી તીજોરીમાં "૦૪૨૫ સહકાર" સદરે જમા કરાવવી ફડચાનું કામકાજ ત્રણ વર્ષમાં પુરૂં કરવું.

આણંદ, તારીખ ૫મી જાન્યુઆરી, ૨૦૦૪.

સી. બી. કોટેચા,
જિલ્લા રજિસ્ટ્રાર,
સહકારી મંડળીઓ, આણંદ.

વંચાણે લીધા :—

(૧) શ્રી ફડચા અધિકારી, સહકારી અધિકારી (ફડચો), મહેસાણાના પત્રાંક ફડચ/૦૧/૬૭૧/૨૦૦૩, તા. ૧૪-૮-૨૦૦૩થી નોંધણી રદ અંગેની દરખાસ્ત.

(૧) ધી ગુજરાત સહકારી મંડળીઓ અધિનિયમ ૧૯૬૧ની કલમ-૨૦ની જોગવાઈઓ.

હુકમ

જા.નં. ઉખસ/ફડચ/૦૧/ખ/૨૯૩૧/૨૦૦૩.—ગુજરાત સહકારી મંડળીઓ અધિનિયમ, ૧૯૬૧ની જોગવાઈઓ હેઠળ ધી વિસનગર શહેર દૂધ વાપરનાર ગ્રાહકોની સહકારી મંડળી લી., મુ.તા. વિસનગર, જિ. મહેસાણા નોંધાયેલ સહકારી સંસ્થા છે. જેનો નોંધણી નં. ૩૯૦૧૧, તા. ૨૮-૧૨-૧૯૮૮થી નોંધવામાં આવેલ હતી. જેનું કામકાજ આટોપી લેવા અર્થે ગુજરાત સહકારી મંડળીઓ અધિનિયમ, ૧૯૬૧ની કલમ-૧૦૭ની અન્વયે, જિલ્લા રજિસ્ટ્રારશ્રી, સહકારી મંડળીઓ, મહેસાણાની કચેરીના જા.નં. ઉખસ/ફડચ/૦૧/ઘ/૩૫૪૬થી ૩૫૫૮/૨૦૦૦, તા. ૧-૧૧-૨૦૦૦થી હુકમ કરવામાં આવેલ. ફડચાની કાર્યવાહી સંદર્ભે સંસ્થાના ફડચા અધિકારીશ્રી સહકારી અધિકારી (ફડચો), મહેસાણા તરફથી તેઓના પત્ર ક્રમાંક ફડચ/૦૧/૬૭૧/૨૦૦૩, તા. ૧૪-૮-૨૦૦૩થી આખરી અહેવાલ પ્રાપ્ત થતાં, સને ૧૯૬૧ના ગુજરાત સહકારી મંડળીઓ અધિનિયમની કલમ-૧૧૪(૨) અન્વયે તથા ઉપરોક્ત આમુખ-૨માં જણાવ્યા મુજબ ફડચાની કાર્યવાહી સમાપ્ત કરી, સદર અધિકારો અન્વયે સદર મંડળી નામે ધી વિસનગર શહેર દૂધ વાપરનાર ગ્રાહકોની સહકારી મંડળી લી., મુ.તા. વિસનગર, જિ. મહેસાણાની નોંધણી રદ કરતો હુકમ કરૂં છું આ હુકમ નીકળ્યા તારીખથી મંડળીનું વિસર્જન થયેલ ગણાશે.

મહેસાણા, તારીખ ૩૦મી ડીસેમ્બર, ૨૦૦૩.

એચ. એન. પટેલ,
જિલ્લા રજિસ્ટ્રાર, સહકારી મંડળીઓ,
મહેસાણા.

વંચાણે લીધા :-

(૧) આ કચેરીના તારીખ ૧૫-૯-૨૦૦૩ના હુકમ ક્રમાંક ફડચ/૦૧/ઘ-૨/૨૪૧/૨૦૦૩.

(૨) સને ૧૯૬૧ના ગુજરાત સહકારી મંડળીઓના કાયદાની કલમ-૧૦૭(૩) ની જોગવાઇઓ.

અંતિમ હુકમ

જા. નં. ફડચ/ફ-૧૩૮૪૧/ઘ-૨/૪૫૨/૨૦૦૩.—ધી રાજાવાંટ સહયોગી વન વિકાસ સહકારી મંડળી લી., મુ. રાજાવાંટ, તા. કવાંટ, નોંધણી ક્રમાંક સ-૨૭૨૯, તારીખ ૩૦-૩-૧૯૯૪થી નોંધાયેલી સહકારી મંડળી છે, જેને ૧૯૬૧ના ગુજરાત સહકારી મંડળીઓના કાયદાની કલમ-૧૦૭(૧) (૩) (ગ) (૨) (૪) અન્વયે આમુખ(૧)માં જણાવેલ પ્રાથમિક હુકમથી ફડચામાં લઇ જઇ, સદર હુકમ સામે વાંધા-સૂચનોની રજુઆત કરવા માટે એક માસની તક આપવામાં આવવા છતાં તે પરત્વે કોઇ રજુઆત કરવામાં આવેલ ન હોય, આમુખ(૨)માં જણાવેલ કલમ-૧૦૭(૩) અન્વયે, સદરહુ મંડળીને ફડચામાં લઇ જવાનો પ્રાથમિક હુકમ આથી કાયમ કરવામાં આવે છે, અને ફડચા અધિકારી તરીકે શ્રી સહકારી અધિકારી ફડચા નં. ૪, સ.મં. વડોદરાની નિમણુંક આથી કાયમ કરવામાં આવે છે.

(૨) ફડચા અધિકારીએ મંડળીની ફડચાની કાર્યવાહી ૩ વર્ષની મુદતમાં પૂર્ણ કરવાની રહેશે.

(૩) ફડચા અધિકારીએ સદરહુ મંડળીનો હવાલો દિન-૧૫માં મેળવી લઇ, મંડળીના દેવા-લેણાંની ખાત્રી કરી, સૌ પ્રથમ સરકારી બાકી લેણી, ઓડીટ ફી, સરકારી લોન, વ્યાજ દંડનીય વ્યાજ, શેર ફાળાની ચુકવણી કરવા સુચના છે.

વડોદરા, તારીખ ૯મી ડિસેમ્બર, ૨૦૦૩.

વંચાણે લીધા :

(૧) આ કચેરીના હુકમ ક્રમાંક ફડચ/૦૧/ઘ-૨/૨૬૬, તારીખ ૧૫-૯-૨૦૦૩.

(૨) ધી રાજુપુરા (પા) તમાકુ ઉત્પાદનોની સ.મં.લી., તા. પાદરા, મુ. રાજુપુરા તરફથી તારીખ ૧૩-૧૦-૨૦૦૩થી મળેલ રજુઆત.

(૩) સને ૧૯૬૧ના ગુજરાત સહકારી મંડળી અધિનિયમની કલમ-૧૦૭(૩)ની જોગવાઇઓ.

પ્રસ્તાવના

જા.નં. ફડચ/ફ-૧૫૨૨૦/૪૯૦/૨૦૦૩.—ધી રાજુપુરા (પા) તમાકુ ઉત્પાદકોની સ.મં.લી., રાજુપુરા, તા. પાદરા, જિ. વડોદરાને આમુખ (૧)માં જણાવેલ વચગાળાના હુકમથી ફડચામાં લઇ જવામાં આવેલ હતી. અને તે હુકમ સામે જો કોઇ રજુઆત કરવી હોય, તો માસ એકની મુદત આપેલી હતી. તદનુસાર મંડળી તરફથી આમુખ(૨)માં જણાવેલ વિગતે રજુઆત મળેલ પરંતુ રજુઆત ગ્રાહ્ય રાખી શકાય તેમ ન હોય, મંડળીને ફડચામાં લઇ જવાનો વચગાળાનો હુકમ કાયમ કરવા અંગે નીચે જણાવ્યા મુજબ હુકમ કરવામાં આવે છે.

હુકમ

ધી રાજુપૂરા (પા) તમાકુ ઉત્પાદકોની સ.મં.લી., રાજુપુરા, તા. પાદરા, જિ. વડોદરા નોંધણી નં. સે-૨૦૧૨૪ તારીખ ૨૧-૩-૧૯૮૮ને આમુખ(૩)માં જણાવેલ કલમ-૧૦૭(૩) હેઠળ ફડચાનો વચગાળાનો હુકમ કાયમ કરવામાં આવે છે. અને ફડચા અધિકારી નં. ૨ની નિમણુંક કાયમ કરવામાં આવે છે. ફડચા અધિકારીએ ઉક્ત મંડળીની ફડચાની કાર્યવાહી ત્રણ વર્ષની મુદતમાં પૂર્ણ કરવાની રહેશે.

વડોદરા, તારીખ ૨૨મી ડિસેમ્બર, ૨૦૦૩.

વંચાણે લીધા :

(૧) આ કચેરીના હુકમ ક્રમાંક ફડચ/૦૧/ઘ-૨/૧૪, તારીખ ૨૮-૧-૨૦૦૩.

(૨) ધી ઉંડેરા સહકારી ગ્રાહક ભંડાર લી., ઉંડેરા, તા.જિ. વડોદરા તરફથી તારીખ ૨૫-૨-૨૦૦૩થી મળેલ રજુઆત.

(૩) સને ૧૯૬૧ના ગુજરાત સહકારી મંડળી અધિનિયમની કલમ-૧૦૭(૩)ની જોગવાઇઓ.

પ્રસ્તાવના

જા.નં. ફડચ/ફ-૧૫૨૨૧/ઘ-૨/૪૯૨/૨૦૦૩.—ધી ઉંડેરા સહકારી ગ્રાહક ભંડાર લી., ઉંડેરા, તા.જિ. વડોદરાને આમુખ (૧)માં જણાવેલ વચગાળાના હુકમથી ફડચામાં લઇ જવામાં આવેલ હતી. અને તે હુકમ સામે જે કોઇ રજુઆત કરવી હોય, તો માસ એકની મુદત આપેલી હતી. તદનુસાર મંડળી તરફથી આમુખ(૨)માં જણાવેલ વિગતે રજુઆત મળેલ, રજુઆત અન્વયે મંડળીને પત્ર લખી જરૂરી આધાર-પૂરાવા રજુ કરવા જણાવેલ, પરંતુ કોઇ વિગતો રજૂ કરેલ ન હોય, મંડળીના કાર્યવાહકોને મંડળી ચલાવવામાં કોઇ રસ નથી તેમ જણાય છે. આથી મંડળીને ફડચામાં લઇ જવાનો વચગાળાનો હુકમ કાયમ કરવા અંગે નીચે જણાવ્યા મુજબ હુકમ કરવામાં આવે છે.

હુકમ

ધી ઉંડેરા સહકારી ગ્રાહક ભંડાર લી., ઉંડેરા, તા. જિ. વડોદરા નોંધણી નં. ૩૯૬૦, તારીખ ૨૮-૧૧-૧૯૯૦ને આમુખ(૩)માં જણાવેલ કલમ-૧૦૭(૩) હેઠળ ફડચાનો વચગાળાનો હુકમ કાયમ કરવામાં આવે છે. અને ફડચા અધિકારી નં. ૪ની નિમણુંક કાયમ કરવામાં આવે છે. ફડચા અધિકારીએ ઉક્ત મંડળીની ફડચાની કાર્યવાહી ત્રણ વર્ષની મુદતમાં પૂર્ણ કરવાની રહેશે.

વડોદરા, તારીખ ૨૨મી ડિસેમ્બર, ૨૦૦૩.

નંબર નધણ/ગ-૨/ઉ-૧૨૧૭૭/૭૯૨/૨૦૦૩.—આથી જાહેર કરે છે કે ભૈરવ બાંધકામ સહકારી મંડળી લી., મર્યાદિત સ્થળ વડોદરા, તાલુકો વડોદરા, જિલ્લો વડોદરા.

સને ૧૯૬૨નો ગુજરાત કાયદો (ગુજરાત સહકારી મંડળીઓનો કાયદો ૧૯૬૧)ની કલમ-૯ અન્વયે આજરોજ નોંધવામાં આવી છે.

વડોદરા, તારીખ ૨૩મી ડીસેમ્બર, ૨૦૦૩.

વંચાણે લીધો :—

શ્રી સહકારી અધિકારી ફડચા નં. ૧-૨-૪ વડોદરા લગત કચેરીના જા.નં. ફડચ/૦૪/૫૫૯/૨૦૦૩ની તારીખ ૨૨/૧૨/૦૩ ની નોંધણી રદની દરખાસ્ત.

હુકમ

જા. નં. ફડચા/૦૧/ઘ-૨/૪૯૯/૨૦૦૩.—ધી સામરા દૂધ ઉત્પાદક સહકારી મંડળી લી., સામરા મુ. કરજણની નોંધણી ક્રમાંક ૩૫૩૭ તારીખ ૨૦મી ફેબ્રુઆરી, ૧૯૭૯થી કરવામાં આવી હતી. જીલ્લા રજીસ્ટ્રાર, સહકારી મંડળીઓ, વડોદરાના હુકમ નંબર ફડચ/ફ/૧૨૬૨૨/ઘ-૨/૪૧૨, તારીખ ૨૦મી ડિસેમ્બર, ૨૦૦૦ થી ફડચામાં લઇ જવામાં આવી હતી. સદરહુ મંડળીની ફડચા અંગેની કામગીરી સંપૂર્ણ થઇ ગયેલ હોવાથી તેમજ તે અંગે હવે કાંઇ કરવાનુ રહેતું ન હોવાથી ફડચા અધિકારીએ નોંધણી રદ કરવા માટે નિવેદન આપેલ છે. જેથી સને ૧૯૬૧ના ગુજરાત સહકારી મંડળીઓના કાયદાની કલમ-૧૧૪ (૨) અન્વયે ફડચાની કામગીરી સમાપ્ત થયેલી જાહેર કરવામાં આવે છે અને સદરહુ મંડળીની નોંધણી સદરહુ કાયદાની કલમ-૨૦ અન્વયે રદ કરવામાં આવે છે. આ હુકમની તારીખથી સદરહું મંડળી બંધ કરવામાં આવેલી છે, એમ ગણાશે.

વડોદરા, તારીખ ૩૦મી ડિસેમ્બર, ૨૦૦૩.

વંચાણે લીધો :—

શ્રી સહકારી અધિકારી ફડચા નં. ૪ વડોદરા લગત કચેરીના જા.નં. ફડચ/૪/૦૧/૫૬૨/૨૦૦૩ ની તારીખ ૨૩/૧૨/૦૩ ની નોંધણી રદની દરખાસ્ત

હુકમ

જા. નં. ફડચા/૦૧/ઘ-૨/૫૧૪/૨૦૦૩.—ધી વોલ્ટેમ્પ કામદાર ક્રેડીટ સહકારી મંડળી લી., વડોદરાની નોંધણી ક્રમાંક ૧૯૫૯૬ તારીખ ૧૪મી માર્ચ, ૧૯૮૩થી કરવામાં આવી હતી. જીલ્લા રજીસ્ટ્રાર, સહકારી મંડળીઓ, વડોદરાના હુકમ નંબર ફડચ/ફ/૧૩૭૯૬/ઘ-૨/૩૨૫, તારીખ ૨જી ડિસેમ્બર, ૨૦૦૨થી ફડચામાં લઇ જવામાં આવી હતી. સદરહુ મંડળીની ફડચા અંગેની કામગીરી સંપૂર્ણ થઇ ગયેલ હોવાથી તેમજ તે અંગે હવે કાંઇ કરવાનુ રહેતું ન હોવાથી ફડચા અધિકારીએ નોંધણી રદ કરવા માટે નિવેદન આપેલ છે. જેથી સને ૧૯૬૧ના ગુજરાત સહકારી મંડળીઓના કાયદાની કલમ-૧૧૪ (૨) અન્વયે ફડચાની કામગીરી સમાપ્ત થયેલી જાહેર કરવામાં આવે છે અને સદરહુ મંડળીની નોંધણી સદરહુ કાયદાની કલમ-૨૦ અન્વયે રદ કરવામાં આવે છે. આ હુકમની તારીખથી સદરહું મંડળી બંધ કરવામાં આવેલી છે, એમ ગણાશે.

વડોદરા, તારીખ ૩૦મી ડિસેમ્બર, ૨૦૦૩.

વંચાણે લીધો :—

શ્રી સહકારી અધિકારી ફડચા નં. ૨ વડોદરા લગત કચેરીના જા.નં. ફડચ/૦૨/૪૨૭/૨૦૦૩ ની તારીખ ૨૯/૧૨/૦૩ ની નોંધણી રદની દરખાસ્ત

હુકમ

જા. નં. ફડચા/૦૧/ઘ-૨/૫૧૫/૦૩.–ધી ભાગ્યોદય વિધુત બાંધકામ સહકારી મંડળી લી., મું. વડોદરાની નોંધણી ક્રમાંક ઉ/૨૮૨૫ તારીખ ૨જી ઓકટોબર, ૧૯૭૬થી કરવામાં આવી હતી. જીલ્લા રજીસ્ટ્રાર, સહકારી મંડળીઓ વડોદરાના હુકમ નંબર ફડચ/ફ/૧૧૮૨૫/ઘ-૨/૩૭૦, તારીખ ૧૩મી નવેમ્બર, ૨૦૦૦ થી ફડચામાં લઇ જવામાં આવી હતી. સદરહુ મંડળીની ફડચા અંગેની કામગીરી સંપૂર્ણ થઇ ગયેલ હોવાથી તેમજ તે અંગે હવે કાંઇ કરવાનુ રહેતું ન હોવાથી ફડચા અધિકારીએ નોંધણી રદ કરવા માટે નિવેદન આપેલ છે. જેથી સને ૧૯૬૧ના ગુજરાત સહકારી મંડળીઓના કાયદાની કલમ-૧૧૪ (૨) અન્વયે ફડચાની કામગીરી સમાપ્ત થયેલી જાહેર કરવામાં આવે છે અને સદરહુ મંડળીની નોંધણી સદરહુ કાયદાની કલમ-૨૦ અન્વયે રદ કરવામાં આવે છે. આ હુકમની તારીખથી સદરહું મંડળી બંધ કરવામાં આવેલી છે, એમ ગણાશે.

વડોદરા, તારીખ ૩૦મી ડિસેમ્બર, ૨૦૦૩.

દિપક દલાલ,
જિલ્લા રજિસ્ટ્રાર,
સહકારી મંડળીઓ, વડોદરા.

નંબર નધણ/૦૧/ખ-૧/૪૬૦/સે.હુ./૩૫૨૫૪/૨૦૦૩.--આથી જાહેર કરે છે કે, ધી નવજીવન દૂધ ઉત્પાદક સહકારી મંડળી લી., ખૈડીપાડા, મર્યાદિત સ્થળ ખૈડીપાડા, તાલુકો ડેડીયાપાડા, જીલ્લો નર્મદા.

સને ૧૯૬૧ નો ગુજરાત કાયદો (ગુજરાત સહકારી મંડળીઓનો કાયદો ૧૯૬૧)ની કલમ-૯ અન્વયે આજરોજ નોંધવામાં આવી છે.

નર્મદા, તારીખ ૨૪મી નવેમ્બર, ૨૦૦૩.

કે. વી. આચાર્ય,
જિલ્લા રજિસ્ટ્રાર,
સહકારી મંડળીઓ, નર્મદા.

સે. ક્રમાંક ઉખસ/નધણ/ખ-૨/૬૪૩/સે. ૩૩૬૦૬/૨૦૦૩.-- જીલ્લા રજીસ્ટ્રારશ્રી , સહકારી મંડળીઓ, ગોધરા આથી જાહેર કરે છે કે, ધી છાતતલાવડી દૂધ ઉત્પાદક સહકારી મંડળી લી., મર્યાદિત સ્થળ છાતતલાવડી, તાલુકો હાલોલ, જીલ્લો પંચમહાલ.

સને ૧૯૬૨ નો ગુજરાત કાયદો (ગુજરાત સહકારી મંડળીઓનો કાયદો ૧૯૬૧)ની કલમ-૯ અન્વયે આજરોજ નોંધવામાં આવી છે.

ગોધરા, તારીખ ૩૧મી ડિસેમ્બર, ૨૦૦૩.

જે. જી. પંડયા,
જિલ્લા રજિસ્ટ્રાર,
સહકારી મંડળીઓ, ગોધરા.

વાંચ્યો:-

(૧) ગુજરાત સહકારી મંડળીઓના અધિનિયમ, ૧૯૬૧ની કલમ-૧૯ (ખ) તથા ગુજરાત સહકારી મંડળીઓના નિયમો ૧૯૬૪ની કલમ-૧૦ની જોગવાઇ.

(૨) સહકારી અધિકારીશ્રી, ગ્રાહક અને ફડચા અધિકારીશ્રી, લગત સદર કચેરીના જા. નં. ફડચ/૦૧/ખ/૫૪૨/૨૦૦૩, તા. ૩૦-૬-૨૦૦૩ની અરજી.

પ્રસ્તાવના

જા. નં. ફડચ/૫૩/ગ-૧/૩/૨૦૦૪.--ધી ઝાલોદ તાલુકા મજુર કામદાર સહકારી મંડળી લી. સંજેલી, મુ. પો. સંજેલી, તા. ઝાલોદ, જિ. દાહોદની નોંધણી તારીખ ૩૧-૧૦-૧૯૭૩ના નોંધણી નંબર ૬૭૪૦થી કરવામાં આવેલ હતી. સબ ઓડીટર સહકારી મંડળીઓ (ગ્રે. ડે.) દાહોદના જાવક નંબર અષણ/૦૧/૧૦૪/૦૧, તા. ૮-૧-૨૦૦૧ થી ઓડીટ તપાસ કરતા મંડળીમાં જરૂરી ખામીઓ જણાઈ આવતાં સદરહું સંસ્થાને ફડચામાં લઈ જવા ભલામણ કરતી દરખાસ્ત મોકલતાં આ કચેરીના જા. નં. ફડચ/૧૬૦/ક-૩/૧૪૮૩, તા. ૨-૧૧-૨૦૦૧ થી ફડચામાં લઈ જવાનો વચગાળાનો આદેશ કરવામાં આવેલ હતો. અને ત્યારબાદ અત્રેના હુકમ ક્રમાંક ફડચ/૧૬૦/ક-૩/૧૮૮૦/ ૦૧, તા. ૧૧-૧૨-૨૦૦૧ થી ફડચા અંગેનો અંતિમ આદેશ કરી સંસ્થાને ફડચામાં લઈ જવામાં આવેલ હતી. પરંતુ તા. ૨૨-૬-૨૦૦૩ના રોજ ફડચા અધિકારીશ્રીની રૂબરૂમાં સંસ્થાના ૩૯ જેટલાં સભાસદો તથા ગ્રામજનોએ હાજર રહી સદરહુ મંડળીને પુનઃજીવીત કરી આ સંસ્થાના સભાસદોને સતત ત્રણ વર્ષના દુષ્કાળના કારણે જીવનનિર્વાહ ચલાવવામાં મુશ્કેલી પડેલ હોઈ આ સંસ્થા પુનઃજીવીત કરી તેઓને રોજી-રોટી પુરી પાડે તથા તેઓ આર્થિક રીતે પગભર બને તે માટે સંસ્થાના જૂના કાર્યવાહકોને બદલી નવિન કાર્યવાહકો તથા કર્મચારીઓની નિમણુંક કરી. સંસ્થા પગભર બને તેવી ખાત્રી આપતાં ઠરાવો કરતાં અને ફડચા અધિકારીશ્રી દ્વારા તા. ૩૦-૬-૨૦૦૩થી ભલામણ સહ દરખાસ્ત કરતાં ચર્ચા-વિચારણાના અંતે સદરહુ સંસ્થાને પુનઃજીવીત કરવાનું નક્કી કરી નીચે મુજબનો હુકમ કરવામાં આવે છે.

હુકમ

આથી હું, નીચે સહી કરનાર શ્રી એસ. જે. ડામોર, જીલ્લા રજીસ્ટ્રાર, સહકારી મંડળીઓ, દાહોદ મને આમુખ-૧થી મળેલ સત્તાની રૂએ ધી ઝાલોદ તાલુકા મજુર કામદાર સહકારી મંડળી લી. સંજેલી, મુ. પો. સંજેલી, તા. ઝાલોદને અત્રેના હુકમ ક્રમાંક ફડચ/૧૬૦/ક-૩/૧૮૮૦/૨૦૦૧, તા. ૧૧-૧૨-૨૦૦૧ થી આટોપી લેવામાં આવેલ હતી. પરંતુ સદરહુ સંસ્થાના સભાસદો તથા ગ્રામજનોને રોજી-રોટી મળી રહે તેમજ તેઓના આર્થિક જીવન ધોરણમાં સુધારો થાય તે માટે આમુખ-૨ થી આવેલ ભલામણને ધ્યાનમાં લઈ તેમની મંડળીના સભાસદોએ તથા કાર્યવાહકોએ ઉદેશો મુજબની કાર્યવાહી કરવા ખાત્રી આપેલ હોઈ સદરહુ સંસ્થાને પુનઃજીવીત કરવા હુકમ કરૂ છું. આ સંસ્થાએ પુનઃજીવીત થયા બાદ નીચે મુજબની શરતોએ કામગીરી કરવાની રહેશે.

શરતો :--

(૧) મંડળીએ તેનું કામ-કાજ પેટા નિયમો તથા સહકારી કાયદા-કાનુન મુજબ કરવાનું રહેશે.

(૨) તા. ૨૨-૬-૦૩ ના રોજ મળેલ ખાસ સાધારણ સભામાં થયેલ ઠરાવનું પાલન કરવાનું રહેશે.

INDEX

(૩) મંડળીનું ઓડીટ નિયમિત દર વર્ષે નિયમોનુસાર ખાતા મારફત કરાવવાનું રહેશે.

(૪) દર વર્ષે નિયમિત રીતે નિયત સમયમાં વાર્ષિક સાધારણ સભા બોલાવવાની રહેશે. તથા નિયમોનુસાર વ્યવસ્થાપક કમિટીની બેઠકો બોલાવવાની રહેશે. તથા તેની કાર્યવાહી નોંધ તથા ઠરાવોની નકલ અત્રે રજુ કરવાની રહેશે.

(૫) સંસ્થાના થયેલ છેલ્લા ઓડીટમાં દર્શાવેલ ખામીઓની દુરસ્તી રીપોર્ટ તથા તેઓના તમામ પાછલા બાકી દુરસ્તી રીપોર્ટ સાદર કરવાના રહેશે.

(૬) સંસ્થાએ સરવૈયામાં દર્શાવેલ દેવા તથા લેણાંની વસુલાત તથા ચુકવણી સત્વરે કરી લેવાની રહેશે. તથા કરારદાદમાં દર્શાવેલ વિગતોએ કાર્યવાહી કરી તેનો અહેવાલ રજુ કરવાનો રહેશે.

(૭) મંડળીએ તેના સભાસદોને છેલ્લા ત્રણ વર્ષમાં પડેલ દુષ્કાળની કારમી પરિસ્થિતિમાંથી ઉગારી લઈ કામો મેળવી તેઓના જીવન નિર્વાહમાં સુધારો કરવા તથા તેઓ આર્થિક રીતે પગભર બને તેવી કાર્યવાહી સત્વરે કરવાની રહેશે.

દાહોદ, તારીખ ૨જી જાન્યુઆરી, ૨૦૦૪.

એસ. જે. ડામોર,
જિલ્લા રજિસ્ટ્રાર, સહકારી
મંડળીઓ, દાહોદ.

વંચાણે લીધા :-

(૧) સરકારશ્રીના કૃષિ, સહકાર અને ગ્રામ વિકાસ વિભાગ સચિવાલય, ગાંધીનગરના જાહેનામાં ક્રમાંક : ૨૪૯૧/ડીડીજી/ ૧૧૮૮/૫૨૦૪/જ, તારીખ ૩૦-૯-૯૧.

(૨) ફડચા અધિકારીશ્રી, ધી અરવલ્લી ગૃપ તેલીબીયાં ઉત્પાદક સહકારી મંડળી મુ. જવાનપુરા, તાલુકો ઈડરના તા. ૧૩-૧૧-૨૦૦૩.

આદેશ

ક્રમાંક ફડચ/ફ-૧૨૨૩૭/૦૧/ગ/૨૮૪૦/૨૦૦૩.--ધી અરવલ્લી ગૃપ તેલીબીયાં ઉત્પાદક સહકારી મંડળી મુ. જવાનપુરા, તાલુકો ઈડર, જીલ્લો સાબરકાંઠા કે જે સહકારી કાયદા અન્વયે નોંધણી નંબર સે, તે ૧૦૨૭૩ તા. ૨૬-૨-૧૯૮૨થી નોંધાયેલ સંસ્થા છે. જેને આ કચેરીના તા. ૬-૨-૨૦૦૧ ના હુકમથી ફડચામાં લઈ જવાનો આદેશ કરવામાં આવેલ જેના સંદર્ભ-૨માં જણાવ્યા પ્રમાણેના પત્રથી ફડચા અધિકારી તરફથી મંડળીની ફડચાની સઘળી કાર્યવાહી પૂર્ણ કરવામાં આવેલ છે.

સદરહુ મંડળીની છેલ્લી સાધારણ સભા અને અંતિમ ઓડીટ થઈ જતા ગુજરાત સહકારી મંડળીઓના અધિનિયમ, ૧૯૬૧ની કલમ-૨૦ અન્વયે હું જે. જે. શાહ, જિલ્લા રજીસ્ટ્રાર, સહકારી મંડળીઓ, હિંમતનગર સદરહુ મંડળીની નોંધણી આથી રદ કરૂ છું.

મંડળી ફડચા અધિકારીએ સદરહુ સંસ્થાનું તમામ દફતર વિગેરે દિન-૧૫માં આ કચેરીને સોંપી દેવાનું રહેશે.

હિંમતનગર, તારીખ ૩૧મી ડિસેમ્બર, ૨૦૦૩.

જે. જે. શાહ,
જિલ્લા રજિસ્ટ્રાર,
સહકારી મંડળીઓ, હિંમતનગર.

મદદનીશ જિલ્લા રજિસ્ટ્રાર દ્વારા

નંબર સહકાર/નધણ/ગૃહ/ઘ/૧૯૦૭૯/૨૦૦૩.-- મદદનીશ જિલ્લા રજિસ્ટ્રાર સહકારી મંડળીઓ, જિલ્લા પંચાયત ગાંધીનગર આથી જાહેર કરે છે કે, શ્રી કો. ઓ. હા. સો. સહકારી મંડળી લીમીટેડ, સ્થળ ગાંધીનગર, તાલુકો ગાંધીનગર, જીલ્લો ગાંધીનગર.

સને ૧૯૬૧ નો ગુજરાત કાયદો (ગુજરાત સહકારી મંડળીઓનો કાયદો ૧૯૬૧)ની કલમ-૯ અન્વયે આજરોજ નોંધવામાં આવી છે. સરકારશ્રીના સહકાર વિભાગના તા. ૨૮-૮-૧૯૮૫ની સુચના મુજબ જમીન વગર નોંધણી કરવામાં આવેલ છે.

ગાંધીનગર, તારીખ ૨૯મી ડિસેમ્બર, ૨૦૦૩.

નંબર સહકાર/નધણ/૧૯૬૨/ગૃહ/ઘ/૧૯૦૮૦/૨૦૦૩.--મદદનીશ જિલ્લા રજિસ્ટ્રાર સહકારી મંડળીઓ, જિલ્લા પંચાયત ગાંધીનગર આથી જાહેર કરે છે કે, અક્ષર કો. ઓ. હાઉસીંગ સો. સહકારી મંડળી લીમીટેડ, સ્થળ ગાંધીનગર, તાલુકો ગાંધીનગર, જીલ્લો ગાંધીનગર.

સને ૧૯૬૧ નો ગુજરાત કાયદો (ગુજરાત સહકારી મંડળીઓનો કાયદો ૧૯૬૧)ની કલમ-૯ અન્વયે આજરોજ નોંધવામાં આવી છે. સરકારશ્રીના સહકાર વિભાગના તા. ૨૮-૮-૧૯૮૫ની સુચના મુજબ જમીન વગર નોંધણી કરવામાં આવેલ છે.

ગાંધીનગર, તારીખ ૨૯મી ડિસેમ્બર, ૨૦૦૩.

નંબર સહકાર/નધણ/૧૯૬૨/ગૃહ/ઘ/૧૯૦૮૧/૨૦૦૩.--મદદનીશ જિલ્લા રજિસ્ટ્રાર સહકારી મંડળીઓ, જિલ્લા પંચાયત ગાંધીનગર આથી જાહેર કરે છે કે, જય શીવ શક્તિ કો. ઓ. હાઉસીંગ સો. સહકારી મંડળી લીમીટેડ, સ્થળ ગાંધીનગર, તાલુકો ગાંધીનગર, જીલ્લો ગાંધીનગર.

સને ૧૯૬૧ નો ગુજરાત કાયદો (ગુજરાત સહકારી મંડળીઓનો કાયદો ૧૯૬૧)ની કલમ-૯ અન્વયે આજરોજ નોંધવામાં આવી છે. સરકારશ્રીના સહકાર વિભાગના તા. ૨૮-૮-૧૯૮૫ની સુચના મુજબ જમીન વગર નોંધણી કરવામાં આવેલ છે.

ગાંધીનગર, તારીખ ૨૯મી ડિસેમ્બર, ૨૦૦૩.

નંબર સહકાર/નધણ/૧૯૬૨/ગૃહ/ઘ/૧૯૦૮૨/૨૦૦૩.--મદદનીશ જિલ્લા રજિસ્ટ્રાર સહકારી મંડળીઓ, જિલ્લા પંચાયત ગાંધીનગર આથી જાહેર કરે છે કે, ધી અક્ષરકૃપા કો. ઓ. હાઉસીંગ સો. સહકારી મંડળી લીમીટેડ, સ્થળ ગાંધીનગર, તાલુકો ગાંધીનગર, જીલ્લો ગાંધીનગર.

સને ૧૯૬૧ નો ગુજરાત કાયદો (ગુજરાત સહકારી મંડળીઓનો કાયદો ૧૯૬૧)ની કલમ-૯ અન્વયે આજરોજ નોંધવામાં આવી છે. સરકારશ્રીના સહકાર વિભાગના તા. ૨૮-૮-૧૯૮૫ની સુચના મુજબ જમીન વગર નોંધણી કરવામાં આવેલ છે.

ગાંધીનગર, તારીખ ૨૯મી ડિસેમ્બર, ૨૦૦૩.

નંબર સહકાર/નધણ/૧૯૬૨/ગૃહ/ઘ/૧૯૦૮૩/૨૦૦૩.--મદદનીશ જિલ્લા રજિસ્ટ્રાર સહકારી મંડળીઓ, જિલ્લા પંચાયત ગાંધીનગર આથી જાહેર કરે છે કે, ધી સિલ્વર કોઈન કો. ઓ. હાઉસીંગ સો. સહકારી મંડળી લીમીટેડ, સ્થળ ગાંધીનગર, તાલુકો ગાંધીનગર, જીલ્લો ગાંધીનગર.

સને ૧૯૬૧ નો ગુજરાત કાયદો (ગુજરાત સહકારી મંડળીઓનો કાયદો ૧૯૬૧)ની કલમ-૯ અન્વયે આજરોજ નોંધવામાં આવી છે. સરકારશ્રીના સહકાર વિભાગના તા. ૨૮-૮-૧૯૮૫ની સુચના મુજબ જમીન વગર નોંધણી કરવામાં આવેલ છે.

ગાંધીનગર, તારીખ ૨૯મી ડિસેમ્બર, ૨૦૦૩.

નંબર સહકાર/નધણ/૧૯૬૨/ગૃહ/ઘ/૧૯૦૮૪/૨૦૦૩.--આથી જાહેર કરે છે કે, આકાશદીપ કો. ઓ. હાઉસીંગ સો. સહકારી મંડળી લીમીટેડ, સ્થળ ગાંધીનગર, તાલુકો ગાંધીનગર, જીલ્લો ગાંધીનગર.

સને ૧૯૬૧ નો ગુજરાત કાયદો (ગુજરાત સહકારી મંડળીઓનો કાયદો ૧૯૬૧)ની કલમ-૯ અન્વયે આજરોજ નોંધવામાં આવી છે. સરકારશ્રીના સહકાર વિભાગના તા. ૨૮-૮-૧૯૮૫ની સુચના મુજબ જમીન વગર નોંધણી કરવામાં આવેલ છે.

ગાંધીનગર, તારીખ ૨૯મી ડિસેમ્બર, ૨૦૦૩.

જી. આર. રાઠોડ,
મદદનીશ જિલ્લા રજિસ્ટ્રાર,
સહકારી મંડળીઓ,
જિલ્લા પંચાયત, ગાંધીનગર.

જાહેરનામુ

નોંધણી ક્રમાંક પચત/સહકાર/વશી/૯૪૮/૪૬૪૮/૨૦૦૩.-- જિલ્લા પંચાયત આણંદ આથી જાહેર કરે છે કે, આશી વિભાગીય ફ્રુટ એન્ડ વેજીટેબલ ઉત્પાદકોની સહકારી મંડળી લીમીટેડ, મુ. આશી, તાલુકો પેટલાદ, જિલ્લો આણંદ એ ગુજરાત સહકારી મંડળીઓના ૧૯૬૧ના કાયદાની કલમ-૯/૧ અન્વયે નોંધવામાં આવી છે.

આણંદ, તારીખ ૨૯મી ડિસેમ્બર, ૨૦૦૩.

અવાચ્ય,
મદદનીશ જિલ્લા રજિસ્ટ્રાર,
સહકારી મંડળીઓ,
જિલ્લા પંચાયત, આણંદ.

ક્રમાંક ડીપી/સહકાર/ક/વશી/૧૪૭૮/ખે/૫૫૯૯.-- ધી મદદનીશ જીલ્લા રજિસ્ટ્રાર, સહકારી મંડળીઓ, જિલ્લા પંચાયત, પંચમહાલ ગોધરા આથી જાહેર કરે છે કે, ધી ચારી ખુટખર પિયત સહકારી મંડળી લી., ચારી, તાલુકો શહેરા, જીલ્લો પંચમહાલને સને ૧૯૬૧ના ગુજરાત સહકારી મંડળીઓના અધિનિયમની કલમ-૯ અન્વયે આજરોજ નોંધવામાં આવી છે.

ગોધરા, તારીખ ૩૦મી ડિસેમ્બર, ૨૦૦૩.

ક્રમાંક ડીપી/સહકાર/ક/વશી/૧૪૯૨/સે/૩૪૨૯૦.-- ધી મદદનીશ જીલ્લા રજિસ્ટ્રાર, સહકારી મંડળીઓ, જિલ્લા પંચાયત, પંચમહાલ ગોધરા આથી જાહેર કરે છે કે, ધી છકડીયા વન્ય સહભાગી વૃક્ષ ઉછેરક સહકારી મંડળી લી., છકડીય, તાલુકો ગોધરા, જીલ્લો પંચમહાલને સને ૧૯૬૧ના ગુજરાત સહકારી મંડળીઓના અધિનિયમની કલમ-૯ અન્વયે આજરોજ નોંધવામાં આવી છે.

ગોધરા, તારીખ ૩૦મી ડિસેમ્બર, ૨૦૦૩.

ક્રમાંક ડીપી/સહકાર/ક/વશી/૧૪૮૫/સે/૩૪૨૮૯.-- ધી મદદનીશ જીલ્લા રજિસ્ટ્રાર, સહકારી મંડળીઓ, જિલ્લા પંચાયત, પંચમહાલ ગોધરા આથી જાહેર કરે છે કે, ધી ટીમ્બા વન વૃક્ષ ઉછેરક સહકારી મંડળી લી., ટીમ્બા, તાલુકો લુણાવાડા, જીલ્લો પંચમહાલને સને ૧૯૬૧ના ગુજરાત સહકારી મંડળીઓના અધિનિયમની કલમ-૯ અન્વયે આજરોજ નોંધવામાં આવી છે.

ગોધરા, તારીખ ૩૦મી ડિસેમ્બર, ૨૦૦૩.

ક્રમાંક ડીપી/સહકાર/ક/વશી/૧૫૦૦/ઉ/૬૩૭૨.-- ધી મદદનીશ જીલ્લા રજિસ્ટ્રાર, સહકારી મંડળીઓ, જિલ્લા પંચાયત, પંચમહાલ ગોધરા આથી જાહેર કરે છે કે, ધી આકાશ બ્રીકસ ઔદ્યોગિક ઉત્પાદક સહકારી મંડળી લી., ઘોઘંબા, તાલુકો ઘોઘંબા, જીલ્લો પંચમહાલને સને ૧૯૬૧ના ગુજરાત સહકારી મંડળીઓના અધિનિયમની કલમ-૯ અન્વયે આજરોજ નોંધવામાં આવી છે.

ગોધરા, તારીખ ૩૦મી ડિસેમ્બર, ૨૦૦૩.

ક્રમાંક ડીપી/સહકાર/ક/વશી/૧૫૦૮/ઉ/૬૩૭૩.-- ધી મદદનીશ જીલ્લા રજિસ્ટ્રાર, સહકારી મંડળીઓ, જિલ્લા પંચાયત, પંચમહાલ ગોધરા આથી જાહેર કરે છે કે, ધી મહાકાળી ડાયમંડ ઔદ્યોગિક ઉત્પાદક સહકારી મંડળી લી., કાંટાવેડા, તાલુકો ઘોઘંબા, જીલ્લો પંચમહાલને સને ૧૯૬૧ના ગુજરાત સહકારી મંડળીઓના અધિનિયમની કલમ-૯ અન્વયે આજરોજ નોંધવામાં આવી છે.

ગોધરા, તારીખ ૩૦મી ડિસેમ્બર, ૨૦૦૩.

ક્રમાંક ડીપી/સહકાર/ક/વશી/૧૫૨૦/ઉ/૬૩૭૫.-- ધી મદદનીશ જીલ્લા રજીસ્ટ્રાર, સહકારી મંડળીઓ, જિલ્લા પંચાયત, પંચમહાલ ગોધરા આથી જાહેર કરે છે કે, ધી કૈલાશ ઔદ્યોગિક ઉત્પાદક સહકારી મંડળી લી., ભદ્રાલા, તાલુકો શહેરા, જીલ્લો પંચમહાલને સને ૧૯૬૧ના ગુજરાત સહકારી મંડળીઓના અધિનિયમની કલમ-૯ અન્વયે આજરોજ નોંધવામાં આવી છે.

ગોધરા, તારીખ ૩૦મી ડિસેમ્બર, ૨૦૦૩.

અવાચ્ય,
મદદનીશ જિલ્લા રજિસ્ટ્રાર
સહકારી મંડળીઓ,
જિલ્લા પંચાયત, ગોધરા.

સરકારી મુદ્રણાલય, વડોદરા.

REGISTERED No. G-BA-14-E

©

सत्यमेव जयते

The Gujarat Government Gazette

[PUBLISHED BY AUTHORITY]

Vol. XLV] THURSDAY, JANUARY 29, 2004 / MAGHA 9, 1925 [No. 5

Separate paging is given in each part of the Supplement to the Central Gazette and central section in order that it may be filed as a separate compilation

PART I

SUPPLEMENT TO THE CENTRAL GAZETTE AND CENTRAL SECTION

CONTENT

Part I, Part I-A, Part I-B and Part I-L

		Pages			Pages
Part-I	Government Notifications, Appointment Promotion, Leave of Absence, Rules and Order (other than those published in Part I-A, IV-A, IV-B and IV-C pertaining only to the Supplement to the Central Gazette.	107-132	Part I-B	Government Notifications, Published under Land Acquisition Act only.	43-55
Part I-A	Orders and Notifications, other than those published in Part IV-B, order the Bombay Local Boards, Village Pan - chayats, Municipal Boroughs, District Municipal Primary Education and Local Fund Audit Act, pertaining only to the Supplement to the Central Gazette.	5	Part I-L	Notifications and Orders Awards other than those published in Parts I, IV-A. Disputes Act, and Gujarat Industrial Relations Act.	373-510

MISCELLANEOUS NOTIFICATIONS, APPOINTMENTS, ETC.

પોલીસ કમિશનર દ્વારા

જાહેરનામું

મુંબઈ પોલીસ અધિનિયમ, સને ૧૯૫૧ના ૨૨માં અધિનિયમની કલમ-૩૭ (૩) મુજબનો હુકમ.

નંબર ઉ/ગપક/વિશા/૭૯૬/૨૦૦૪.- અમદાવાદ શહેર પોલીસ કમિશનર હકુમત વિસ્તારમાં જાહેર વ્યવસ્થા જાળવવાની જરૂર જણાય છે.

વાસ્તે હું, કે. આર. કૌશિક, પોલીસ કમિશનર અમદાવાદ શહેર, મુંબઈ પોલીસ અધિનિયમ સને ૧૯૫૧ના ૨૨મા અધિનિયમની કલમ ૩૭ (૩) થી મને મળેલ સત્તાની રૂએ ફરમાવું છું કે, નીચે જણાવેલ વિસ્તારમાં તારીખ ૧૬મી જાન્યુઆરી, ૨૦૦૪ના કલાક ૦૦.૦૦ થી તારીખ ૩૧મી જાન્યુઆરી, ૨૦૦૪ના કલાક ૨૪-૦૦ સુધી ચાર કરતાં વધારે માણસોએ ભેગા થવું નહીં અગર કોઈ સભા ભરવી કે બોલાવવી નહીં તેમજ કોઈ સરઘસ કાઢવું નહીં.

વિસ્તાર : અમદાવાદ શહેર પોલીસ કમિશનરની હકુમત હેઠળનો સમગ્ર વિસ્તાર.

INDEX

અપવાદ: આ હુકમ જે વ્યકિત સરકારી ફરજ અથવા કામગીરીમાં હોય તેમજ હોમગાર્ડઝ જેઓ ફરજ પર હોય તેઓ તથા સ્મશાનયાત્રા અને લગ્નના વરઘોડાને લાગુ પડતો નથી.

આ હુકમનો ભંગ કરનાર અથવા ઉલ્લંઘન કરનાર સને ૧૯૫૧ના મુંબઈ પોલીસ અધિનિયમની કલમ ૧૩૫ની પેટા કલમ (૩) હેઠળ અને ભારતના ફોજદારી અધિનિયમ સને ૧૮૬૦ની કલમ ૧૮૮ મુજબ શિક્ષાને પાત્ર થશે.

આજ તારીખ ૧૨ માહે જાન્યુઆરી સને ૨૦૦૪ના રોજ મારી સહી અને સિક્કો કરી આપ્યા.

કે. આર. કૌશિક,
પોલીસ કમિશનર,
અમદાવાદ શહેર.

BY DISTRICT JUDGE

Notification

No. B/10/1972 of 2003.– In accordance with Para-625, Chapter XXXI of the Civil Manual, Volume-I, 1960 the District Judge, Surat, is pleased to notify the following days as Holidays to be observed in the YEAR–2004. The District Court Surat and all Courts Subordinate to it in the Judicial District of Surat shall remain closed on these days.

Sr. No.	Name of the Holidays	Date of According to Gregoreain Calender	Day
1	2	3	4
1	Makarsankranti	14th January 2004	Wednesday
2	Republic Day	26th January, 2004	Monday
3	Bakri-Id (Id-UL-Aza)	2nd February, 2004	Monday
4	Maha Shivratri	18th February, 2004	Wednesday
5	Muharrum	2nd March, 2004	Tuesday
6	Ram Navmi	30th March, 2004	Tuesday
7	Mahavir Jayantee (Janm Kalyanak)	3rd April, 2004	Saturday
8	Dr. Baba Saheb Ambedkar's Birthday	14th April, 2004	Wednesday
9	Janmashtami	7th September 2004	Tuesday
10	Samvantsari (Chaturthi Paksha)	18th September 2004	Saturday
11	Mahatma Gandhi's Birthday	2nd October 2004	Saturday
12	Dassehra	22nd October 2004	Friday
13	Diwali (Extra)	10th November 2004	Wednesday
14	Diwali (Extra)	11th November 2004	Thursday
15	Diwali	12th November 2004	Friday
16	New Year Day	13th November 2004	Saturday
17	Ramzan-Id (Id-UL-Fitra)	15th November 2004	Monday
18	Diwali (Extra)	16th November 2004	Tuesday
19	Diwali (Extra)	17th November 2004	Wednesday
20	Christmas	25th December 2004	Saturday

NOTE :– I. The following days have not been notified as Public Holiday as they fall ON SUNDAY.

1. Holi 2nd day (Dhuleti) — 7th March, 2004
2. Independence Day — 15th August, 2004
3. Raksha Bandhan — 29th August, 2004
4. Sardar Vallabhbhai Patel's Birthday — 31st October, 2004
5. Bhai Bij — 14th November, 2004

II. If any of the Muslim Holidays notified above, does not fall on the day notified. the Muslim Government servants may be granted an Optional Holiday on the day on which the holiday is actual observed.

III. In addition to the Holidays notified above, Government Servant may avail of maximum of any two of the holidays on the festival occassions in their option and irrespective of their religious denomination, out of the list of Optional Holidays declared for the year-2004. Permission for availment of those holidays should however, be applied for in advance and will normally be granted by the Officer competent to grant Casual Leave with the due regard to exigencies of Government work. This above of two days taken by the Government Servant at their option on the festival of their choice will not be debited to their Casual Leave Account.

Surat, 19th December, 2003.

Mrs. K. M. VIN,
District Judge,
Surat.

જિલ્લા ન્યાયાધિશ દ્વારા

જાહેરનામું

જા. નં. બી-૧૦/૧૯૭૨ સને ૨૦૦૩.– સને ૧૯૬૦નાં સિવિલ મેન્યુઅલ (વોલ્યુમ-૧)નાં ચેપ્ટર-૩૧નાં ફકરા ૬૨૫ મુજબ ડીસ્ટ્રીકટ જજ, સુરત સને ૨૦૦૪નાં વર્ષ માટેની નીચે જણાવેલ દિવસોએ રજાઓ પાડવાનું જાહેર કરેલ છે. સુરત જિલ્લામાં આવેલ ડીસ્ટ્રીકટ કોર્ટ અને તેની તાબાની તમામ કોર્ટો તે દિવસે રજા પાડશે.

અ.નં.	રજાના દિવસોનાં નામ	તારીખ	વાર
૧	૨	૩	૪
૧	મકરસંક્રાંતિ	૧૪મી જાન્યુઆરી, ૨૦૦૪	બુધવાર
૨	પ્રજાસત્તાક દિન	૨૬મી જાન્યુઆરી, ૨૦૦૪	સોમવાર
૩	બકરી ઈદ (ઈદ-ઉલ-અઝા)	૨જી ફેબ્રુઆરી, ૨૦૦૪	સોમવાર
૪	મહાશિવરાત્રી	૧૮મી ફેબ્રુઆરી, ૨૦૦૪	બુધવાર
૫.	મહોરમ	૨જી માર્ચ, ૨૦૦૪	મંગળવાર
૬.	રામનવમી	૩૦મી માર્ચ, ૨૦૦૪	મંગળવાર
૭	મહાવીર જયંતિ (મહાવીર જન્મ કલ્યાણક)	૩જી એપ્રિલ, ૨૦૦૪	શનિવાર
૮	ડૉ. બાબા સાહેબ આંબેડકર જન્મ જયંતિ	૧૪મી એપ્રિલ, ૨૦૦૪	બુધવાર
૯	જન્માષ્ટમી	૭મી સપ્ટેમ્બર, ૨૦૦૪	મંગળવાર
૧૦	સંવત્સરી (ચતુર્થી પક્ષ)	૧૮મી સપ્ટેમ્બર, ૨૦૦૪	શનિવાર
૧૧	મહાત્મા ગાંધી જયંતિ	૨જી ઓકટોબર, ૨૦૦૪	શનિવાર
૧૨	દશેરો	૨૨મી ઓકટોબર, ૨૦૦૪	શુક્રવાર
૧૩	દિવાળી (એકસ્ટ્રા)	૧૦મી નવેમ્બર, ૨૦૦૪	બુધવાર
૧૪	દિવાળી (એકસ્ટ્રા)	૧૧મી નવેમ્બર ૨૦૦૪	ગુરૂવાર
૧૫	દિવાળી	૧૨મી નવેમ્બર, ૨૦૦૪	શુક્રવાર
૧૬	નવું વર્ષ	૧૩મી નવેમ્બર, ૨૦૦૪	શનિવાર
૧૭	રમઝાન ઈદ (ઈદ-ઉલ-ફિત્ર)	૧૫મી નવેમ્બર, ૨૦૦૪	સોમવાર
૧૮	દિવાળી (એકસ્ટ્રા)	૧૬મી નવેમ્બર, ૨૦૦૪	મંગળવાર
૧૯	દિવાળી (એકસ્ટ્રા)	૧૭મી નવેમ્બર, ૨૦૦૪	બુધવાર
૨૦	નાતાલ	૨૫મી ડિસેમ્બર, ૨૦૦૪	શનિવાર

નોંધ :- (૧) નીચેની રજા રવિવારે આવતી હોવાથી તે રજાનાં દિવસ તરીકે જાહેર કરેલ નથી.

૧.	હોળી બીજો દિવસ (ધૂળેટી)	૭મી માર્ચ, ૨૦૦૪
૨.	સ્વાતંત્ર દિન	૧૫મી ઓગસ્ટ, ૨૦૦૪
૩.	રક્ષાબંધન	૨૯મી ઓગસ્ટ, ૨૦૦૪
૪.	સરદાર વલ્લભભાઈ પટેલ જન્મદિન	૩૧મી ઓકટોબર, ૨૦૦૪
૫.	ભાઈબીજ	૧૪મી નવેમ્બર, ૨૦૦૪

(૨) ઉપર નિર્દિષ્ટ કરેલા મુસ્લીમોનાં કોઇપણ જાહેર તહેવાર જાહેર કરેલા દિવસે આવતાં ન હોય તો સરાકરના મુસ્લીમ કર્મચારીઓને જે દિવસે ખરેખર તહેવાર ઉજવાય તે દિવસે મરજીયાત રજા આપી શકાશે.

(૩) ઉપર જાહેર રજાના દિવસો ઉપરાંત સરકારનાં કર્મચારીઓ પોતાની પસંદગી પ્રમાણે સંપ્રદાયનાં બાધ વિના રજા ભોગવવા અંગેની પરવાનગી માટે અગાઉ લેખિત અરજી કરવી જોઇએ અને સામાન્ય રીતે પરચુરણ રજા મંજુર કરનાર યોગ્ય અધિકારીઓને તેમની પસંદગી પ્રમાણેનાં બે તહેવારોની લીધેલ રજા તેમનાં પરચુરણ રજાનાં હિસાબોમાં ઉધારવામાં આવશે નહીં.

સુરત, તારીખ ૧૯મી ડીસેમ્બર, ૨૦૦૩.

શ્રીમતી કે. એમ. વીણ,
જિલ્લા ન્યાયાધીશ,
સુરત.

Ntification

No. Adm./1911 of 2003.–In accordance with para 625 Chapter–XXXI of the Civil Manual Volume I, 1960. the District Judge, Vadodara is pleased to notify the following days as Holidays to be observed in the Year 2004. The District Court Vadodara and all Courts Subordinate to it in the Judicial District of Vadodara shall remain closed on these days.

Sr. No.	Name of the Holidays	Date according to Gregorian Calender		Day
1	2	3		4
1	Makarsankranti	14th January	2004	Wednesday
2	Republic Day	26th January,	2004	Monday
3	Bakri-Id (Id-UL-Aza)	2nd February,	2004	Monday
4	Maha Shivratri	18th February,	2004	Wednesday
5	Muharram	2nd March,	2004	Tuesday
6	Ram Navmi	30th March,	2004	Tuesday
7	Mahavir Jayantee (Janm Kalyanaka)	3rd April,	2004	Saturday
8	Dr. Baba Saheb Ambedkar's Birthday	14th April,	2004	Wednesday
9	Janmashtami	7th September	2004	Tuesday
10	Samvantsari (Chaturthi Paksha)	18th September	2004	Saturday
11	Mahatma Gandhi's Birthday	2nd October	2004	Saturday
12	Dushera	22nd October	2004	Friday
13	Diwali ... (Extra)	8th November	2004	Monday
14	Diwali ... (Extra)	9th November	2004	Tuesday
15	Diwali ... (Extra)	10th November	2004	Wednesday
16	Diwali ... (Extra)	11th November	2004	Thursday
17	Diwali	12th November	2004	Friday
18	Diwali New Year Day	13th November	2004	Saturday
19	Ramzan-Id (Id-UL-Fitra)	15th November	2004	Monday
20	Christmas	25th December	2004	Saturday

NOTE :– (1) The following days have not been notified as Public Holidays as they fall on SUNDAY.

1.	Holi 2nd day (Dhuleti)	7th March,	2004
2.	Independence Day	15th August,	2004
3.	Raksha Bandhan	29th August,	2004
4.	Sardar Vallabhbhai Patel's Birthday	31st October,	2004
5.	Bhai Bij	14th November,	2004

(2) In addition to the Holidays notified above Government Servants may avail of maximum of any two of the holidays on the festival occasions at their option and irrespective or their religious denomination out of

INDEX

the list of optional holidays declared vide, Government Notification GAD / No. GS-2003-24-PHD-102003-2958/GH, dated 5th December, 2003, should however, be applied for in advance and will normally be granted by the officer competent to grant Casual Leave with the due regards to exigencies of Government work. This leave of two days taken by Government servants at their option on the festival of their choice will not be debited to their casual leave account.

(3) If any of the Muslim festival/Holidays notified above, does not fall on the day notified, the Muslim Government servants may be granted optional holiday on the day on which the holiday is actually observed.

Vadodara, 24th December, 2003.

J. C. UPADHYAYA,
District Judge,
Vadodara.

જાહેરનામું

નંબર વહીવટ/૧૯૧૧/૨૦૦૩.–સિવિલ મેન્યુઅલ, ૧૯૬૦, ભાગ-૧ના ૩૧માં પ્રકરણના પેરા-૬૨૫ અન્વયે સને ૨૦૦૪ના વર્ષ માટે વડોદરા જિલ્લાના ન્યાયાધીશશ્રી નીચે જણાવેલી રજાઓ પાળવાનું જાહેર કરે છે, તે દિવસોએ વડોદરા જિલ્લામાંની જિલ્લા ન્યાયાલય અને તેના તાબાના બધા ન્યાયાલયો બંધ રહેશે.

ક્રમાંક ૧	રજાનું નામ ૨	ગેગોરીયન કેલેન્ડર પ્રમાણે તારીખ ૩	દિવસ ૪
૧	મકરસંક્રાંતિ	૧૪મી જાન્યુઆરી, ૨૦૦૪	બુધવાર
૨	પ્રજાસત્તાક દિન	૨૬મી જાન્યુઆરી, ૨૦૦૪	સોમવાર
૩	બકરી ઈદ (ઈદ-ઉલ-અઝા)	૨જી ફેબ્રુઆરી, ૨૦૦૪	સોમવાર
૪	મહાશિવરાત્રી	૧૮મી ફેબ્રુઆરી, ૨૦૦૪	બુધવાર
૫.	મહોરમ	૨જી માર્ચ, ૨૦૦૪	મંગળવાર
૬.	રામનવમી	૩૦મી માર્ચ, ૨૦૦૪	મંગળવાર
૭	મહાવીર જયંતિ (જન્મ કલ્યાણક)	૩જી એપ્રિલ, ૨૦૦૪	શનિવાર
૮	ડૉ. બાબા સાહેબ આંબેડકરનો જન્મદિવસ	૧૪મી એપ્રિલ, ૨૦૦૪	બુધવાર
૯	જન્માષ્ટમી	૭મી સપ્ટેમ્બર, ૨૦૦૪	મંગળવાર
૧૦	સંવત્સરી (ચતુર્થી પક્ષ)	૧૮મી સપ્ટેમ્બર, ૨૦૦૪	શનિવાર
૧૧	મહાત્મા ગાંધીનો જન્મદિન	૨જી ઓક્ટોબર, ૨૦૦૪	શનિવાર
૧૨	દશેરા	૨૨મી ઓક્ટોબર, ૨૦૦૪	શુક્રવાર
૧૩	દિવાળી (એક્સ્ટ્રા)	૮મી નવેમ્બર, ૨૦૦૪	સોમવાર
૧૪	દિવાળી (એક્સ્ટ્રા)	૯મી નવેમ્બર, ૨૦૦૪	મંગળવાર
૧૫	દિવાળી (એક્સ્ટ્રા)	૧૦મી નવેમ્બર, ૨૦૦૪	બુધવાર
૧૬	દિવાળી (એક્સ્ટ્રા)	૧૧મી નવેમ્બર ૨૦૦૪	ગુરૂવાર
૧૭	દિવાળી	૧૨મી નવેમ્બર, ૨૦૦૪	શુક્રવાર
૧૮	દિવાળી-નૂતનવર્ષ દિન	૧૩મી નવેમ્બર, ૨૦૦૪	શનિવાર
૧૯	રમઝાન ઈદ (ઈદ-ઉલ-ફિત્ર)	૧૫મી નવેમ્બર, ૨૦૦૪	સોમવાર
૨૦	નાતાલ	૨૫મી ડિસેમ્બર, ૨૦૦૪	શનિવાર

નોંધ :– (૧) નીચેની રજાઓ રવિવારે આવતી હોવાથી તે જાહેર રજાના દિવસો તરીકે જાહેર કરેલ નથી.

૧.	હોળી બીજો દિવસ (ધૂળેટી)	૭મી માર્ચ, ૨૦૦૪
૨.	સ્વાતંત્ર્ય દિન	૧૫મી ઓગસ્ટ, ૨૦૦૪
૩.	રક્ષાબંધન	૨૯મી ઓગસ્ટ, ૨૦૦૪
૪.	સરદાર વલ્લભભાઈ પટેલનો જન્મદિન	૩૧મી ઓક્ટોબર, ૨૦૦૪
૫.	ભાઈબીજ	૧૪મી નવેમ્બર, ૨૦૦૪

(૨) ઉપર જાહેર કરેલી રજાઓ ઉપરાંત સરકારના કર્મચારીઓ પોતાની પસંદગી પ્રમાણે ધાર્મિક સંપ્રદાયના બાદ વિના સરકારશ્રીના સામાન્ય વહીવટ વિભાગના તારીખ ૫મી ડિસેમ્બર, ૨૦૦૩ના જાહેરનામાં ક્રમાંક ગસ/૨૦૦૩/૨૪/૫હ૬/૧૦૨૦૦૩/૨૬૫/ ગહ માં જણાવેલા તહેવારોના પ્રસંગોએ વધુમાં વધુ કોઈપણ બે મરજીયાત રજાઓ ભોગવી શકશે. આવી મરજીયાત રજાઓ ભોગવવા અંગે પરવાનગી માટે અગાઉથી લેખિત અરજી કરવી જોઈએ અને સામાન્ય રીતે પરચુરણ રજા મંજુર કરનાર યોગ્ય અધિકારી કોર્ટના કામકાજની અગત્યતા તથા કોર્ટના કામકાજને કોઈપણ અસર ના થાય તે જોઈને પરવાનગી આપશે. સરકારી કર્મચારીઓએ તેમની પસંદગી પ્રમાણે આ બે તહેવારોની લીધેલી રજા પરચુરણ રજા તરીકે ગણવામાં આવશે નહિં અને તેમની પરચુરણ રજાઓના હિસાબમાં ઉધારવામાં આવશે નહિં.

(૩) ઉપર જાહેર કરેલ મુસ્લિમોની કોઈપણ રજાઓ જાહેર કરેલા દિવસે આવતી ન હોય તો તે તહેવાર જે દિવસે ખરેખર ઉજવાય તે દિવસે સરકારના મુસ્લિમ કર્મચારીઓને મરજીયાત રજા આપી શકાશે.

વડોદરા, તારીખ ૨૪મી ડીસેમ્બર, ૨૦૦૩.

જે. સી. ઉપાધ્યાય,
જિલ્લા ન્યાયાધીશ,
વડોદરા.

જિલ્લા મેજિસ્ટ્રેટ દ્વારા

જાહેરનામું

ફોજદારી કાર્યરીતિ અધિનિયમ-૧૯૭૩ની કલમ-૧૪૪ હેઠળ.

નં. એમએજી/ધુમ્રપાન/જાહેરનામું/કલમ-૧૪૪/૨૦૬ થી ૨૪૦/ ૨૦૦૪.-કેન્સર જેવી ગંભીર બિમારી માટે નિષ્ણાતોનો અભિપ્રાય છે કે તમાકુનું કોઈપણ રીતે સેવન ધુમ્રપાન, છીંકણી કે ગુટકા જેવા તમાકુયુક્ત પદાર્થો ખાવાથી કે સેવન કરવાથી કેન્સર થવાનો તથા શ્વસનતંત્ર અને પાચનતંત્ર બગડવાનો ભય રહેલો છે.

જાહેર સ્થળો ઉપર ધુમ્રપાન કરવા કે તમાકુ/ગુટકાનું સેવન કરવા ઉપર પ્રતિબંધ રાખવાનું અનિવાર્ય અને જરૂરી જણાય છે. તેમજ નામ. સર્વોચ્ચ અદાલતે પણ નીચે જણાવેલ સ્થળોએ ધુમ્રપાન કરવા કે તમાકુ/ ગુટકાનું સેવન કરવા ઉપર પ્રતિબંધ કરવા આદેશ કરેલ છે.

સબબ ભારતીય ફોજદારી કાર્યરીતિ અધિનિયમ-૧૯૭૩ની કલમ-૧૪૪ હેઠળ મને મળેલ સત્તાની રૂએ હું, જે. ડી. ભાડ, (જી.એ.એસ), જિલ્લા મેજિસ્ટ્રેટ, પાટણ આથી પાટણ જીલ્લામાં આવેલ નીચે જણાવેલ તમામ જાહેર સ્થળો ઉપર ધુમ્રપાન કરવા ઉપર પ્રતિબંધ ફરમાવું છું.

(૧) જાહેર સભાગૃહો ઉપર.

(૨) હોસ્પિટલના મકાનો.

(૩) સ્વાસ્થ્ય સંસ્થાઓ.

(૪) શૈક્ષણિક સંસ્થાઓ.

(૫) પુસ્તકાલયો.

(૬) ન્યાયાલયો.

(૭) જાહેર કચેરીઓ.

(૮) જાહેર પરિવહનના સાધનો તથા સ્થળોને જાહેર સ્થળો ગણીને તેમજ જાહેર હેરાફેરીના સ્થળો રેલ્વે સ્ટેશન સહિત.

આ જાહેરનામું ભંગ કરનાર, કરાવનાર અગર તેમ કરવામાં મદદગારી કરનારને ભારતીય દંડ સંહિતાની કલમ-૧૮૮ હેઠળ શિક્ષાનેપાત્ર થશે.

આજ તા. ૬ઠ્ઠી જાન્યુઆરી, ૨૦૦૪ના રોજ મારી સહી કરી તથા કચેરીનો સિક્કો કરવામાં આવ્યો.

જે. ડી. ભાડ,
જીલ્લા મેજીસ્ટ્રેટ,
પાટણ.

અધિક જિલ્લા મેજિસ્ટ્રેટ દ્વારા

હુકમ

મુંબઈ પોલીસ અધિનિયમ-૧૯૫૧ (સને ૧૯૫૧ નો મુંબઈ અધિનિયમ નં. ૨૨) ની કલમ ૩૭ (૧) મુજબનો.

નં. ડીસી/પીઓએલ/એમએજી/એસઆર-૫૪/૨૦૦૩.-આગામી દિવસોમાં ઉત્તરાયણના તહેવારને અનુલક્ષીને અમદાવાદ ગ્રામ્ય જિલ્લામાં કાયદો અને વ્યવસ્થાની તેમજ પબ્લીક ઓર્ડરની જાળવણી વાસ્તે હું. શ્રીમતી ઉર્મિલા ડી. પટેલ, અધિક જિલ્લા મેજિસ્ટ્રેટ, અમદાવાદ જિલ્લો, અમદાવાદ મુંબઈ પોલીસ અધિનિયમ-૧૯૫૧ (સને ૧૯૫૧નો મુંબઈ અધિનિયમ નં. ૨૨)ની કલમ-૩૭ (૧)થી મને મળેલ અધિકારની રૂઈએ નીચે જણાવેલ વિસ્તારોમાં તારીખ ૧લી જાન્યુઆરી, ૨૦૦૪થી તારીખ ૧૫મી જાન્યુઆરી, ૨૦૦૪ સુધી નીચેના કૃત્યો ઉપર પ્રતિબંધ ફરમાવું છું.

કૃત્યો :-

(૧) શસ્ત્રો, દંડા, તલવાર, શોટી, બંદુક, ખંજર, શસ્ત્રો, સળગતી મશાલ તથા સામાન્ય રીતે રામપુરી બનાવટનું કોઈપણ જાતનું ચપ્પુ કે જેને અઢી ઈંચથી વધારે લાંબુ અને છેડેથી અણીવાળુ પડતું હોય તેવું ચપ્પુ ત્રણ ઈંચથી વધારે લંબાણ ધરાવતું અણીવાળું ઘાતક, શસ્ત્ર સાથે રાખી ફરવાની મનાઈ ફરમાવું છું. તેમજ લાકડી, લાઠી અથવા શારીરીક નુકશાન પહોંચાડવા ઉપયોગ થઈ શકે તેવી બીજી કોઈ ચીજો લઈ જવાની.

INDEX

(૨) કોઇ પણ રીતે શરીરને હાનીકારક એવી કોઈપણ ક્ષયકારી પદાર્થ સ્ફોટક પદાર્થ સાથે રાખી ફરવાનું.

(૩) પથ્થરો અથવા બીજા શસ્ત્રો ફેંકવાના અથવા નાંખવાના યંત્રો અથવા સાધનો લઈ જવાની એકઠા કરવાની તૈયાર કરવાની.

(૪) સળગતી મશાલ અગર સળગાયેલી મશાલ સરઘસ સાથે રાખવાની.

(૫) વ્યક્તિઓ અથવા તેના શબ અથવા આકૃતિઓ અથવા પુતળા દેખાડવાની.

(૬) લોકોએ બુમો પાડવાની, ગીતો ગાવાની તેમજ વાજા વગાડવાની.

(૭) જે છટાદાર ભાષણ આપવાથી, ચાળા પાડવાથી અથવા નકલ કરવાની તથા ચિત્રો નિશાનીઓ જાહેર ખબરો, અથવા બીજા કોઈ પદાર્થો અથવા વસ્તુઓ તૈયાર કરવાથી, દેખાડવાથી અથવા તેનો ફેલાવો કર્યાથી આવા અધિકારીઓના અભિપ્રાયો પ્રમાણે સુરૂચિ અથવા પ્રતિષ્ઠાઓનો ભંગ થતો હોય તેનાથી રાજ્યની સલામતી જોખમાતી હોય તેવા પરિણામે રાજ્ય ઉથલી પડવાનો સંભવ હોય તેવા છટાદાર ભાષણ આપવાની ચાળા વિગેરે અને તે ચિત્રો નિશાનીઓ વિગેરે તૈયાર કરાવવાની.

વિસ્તાર :- અમદાવાદ (ગ્રામ્ય) જિલ્લાના સરખેજ, કણભા, અસલાલી, ધંધુકા, ધોલેરા, રાણપુર, બરવાળા, ધોળકા, બાવળા, બગોદરા, કોઠ, સાણંદ, વિરમગામ ટાઉન, વિરમગામ રૂરલ, વિઠ્ઠલાપુર, માંડલ અને દેત્રોજ પોલીસ સ્ટેશન વિસ્તાર.

અપવાદ :- આ હુકમનો ખંડ-૧ નીચેની વ્યક્તિઓને લાગુ પડશે નહી.

(૧) સરકારી નોકરી અથવા કામગીરીમાં હોય તેમજ તે ઉપરી અધિકારીશ્રીને આવા કોઈપણ હથિયાર સાથે લઈ જવાનું ફરમાવ્યું હોય અથવા કોઈપણ હથિયાર લઈ જવાની જેની ફરજ હોય તેમને,

(૨) સરકારી નોકરો કે જેઓને પોતાની ફરજ અંગે પ્રતિબંધિત હથિયાર જેવા કે સંગીન વિગેરે સાથે રાખવા પડતા હોય તેમને લાગુ પડશે નહીં.

(૩) જિલ્લા મેજિસ્ટ્રેટશ્રી, અધિક જિલ્લા મેજિસ્ટ્રેટશ્રી, સબ-ડીવીઝનલ મેજિસ્ટ્રેટશ્રી, એક્ઝીક્યુટીવ મેજિસ્ટ્રેટશ્રી, પોલીસ અધિક્ષકશ્રી અથવા જેને અધિકૃત કરેલા હોય તેવા કોઈપણ પોલીસ અધિક્ષકશ્રીઓએ જેને શારીરિક અશક્તિના કારણે લાઠી અથવા લાકડી સાથે રાખવાની પરવાનગી આપેલી હોય તે વ્યકિતઓને લાગુ પડશે નહી.

આ જાહેરનામાનો કે કોઈપણ ખંડનો ભંગ અથવા ઉલ્લંઘન કરનાર મુંબઈ પોલીસ અધિનિયમ, ૧૯૫૧ની કલમ-૧૩૫ની પેટા કલમ-૧ હેઠળ ઓછામાં ઓછી ચાર મહિના અને વધુમાં વધુ એક વર્ષની કેદની અને દંડની તથા ભારતના ફોજદારી અધિનિયમ (સને ૧૮૬૦નો અધિનિયમ-૪૫) ની કલમ-૧૮૮ અન્વયે શિક્ષાને પાત્ર થશે.

આજ રોજ તારીખ ૨૯મી ડિસેમ્બર, સને ૨૦૦૩ના રોજ મારી સહી અને સિક્કો કરી આપ્યો.

હુકમ

મુંબઈ પોલીસ અધિનિયમ-૧૯૫૧ (સને ૧૯૫૧ નો મુંબઈ અધિનિયમ નં. ૨૨) ની કલમ ૩૭ (૩) મુજબનો.

નંબર ડીસી/પીઓએલ/એમએજી/એસઆર-૫૫/૨૦૦૩.-આગામી દિવસોમાં ઉત્તરાયણના તહેવારને અનુલક્ષીને અમદાવાદ (ગ્રામ્ય) જિલ્લામાં કાયદો અને વ્યવસ્થાની જાળવણી વાસ્તે હું, શ્રીમતી ઉર્મિલા ડી. પટેલ, અધિક જિલ્લા મેજિસ્ટ્રેટ, અમદાવાદ જિલ્લો, અમદાવાદ મુંબઈ પોલીસ અધિનિયમ-૧૯૫૧ની (સને ૧૯૫૧નો મુંબઈ અધિનિયમ નં. ૨૨)ની કલમ-૩૭ (૩)થી મને મળેલ અધિકારની રૂઈએ ફરમાવું છું કે, નીચેની અનુસૂચિમાં દર્શાવેલ વિસ્તારોમાં તારીખ ૧લી જાન્યુઆરી, ૨૦૦૪થી તારીખ ૧૫મી જાન્યુઆરી, ૨૦૦૪ સુધી ચાર કરતાં વધારે માણસોએ ભેગા થવું નહીં અગર કોઈ સભા કરવી કે બોલાવવી નહી. તેમજ કોઈ સરઘસ કાઢવું નહી.

વિસ્તાર :- અમદાવાદ (ગ્રામ્ય) જિલ્લાના સરખેજ, કણભા, અસલાલી, ધંધુકા, ધોલેરા, રાણપુર, બરવાળા, ધોળકા, બાવળા, બગોદરા, કોઠ, સાણંદ, વિરમગામ ટાઉન, વિરમગામ રૂરલ, વિઠ્ઠલાપુર, માંડલ અને દેત્રોજ પોલીસ સ્ટેશન વિસ્તાર.

ખુલાસો :- આ વિસ્તારમાં રસ્તાઓ, રસ્તાઓની ફુટપાથો, ગલીઓ તથા પેટાગલીઓનો સમાવેશ પણ થાય છે.

અપવાદ :- આ હુકમ જે માણસ સરકારી નોકરીમાં અથવા કામગીરીમાં હોય તેમજ હોમગાર્ડ જેવી ફરજ ઉપર હોઇ તથા ધાર્મિક અગર મરણોત્તર અથવા તો તે અંગેની અધિકૃત સત્તાધિકારીની પાસેથી મંજુરી મેળવી હોય તેવા સભા સરઘસોને લાગુ પડશે નહી.

આ હુકમનો ભંગ અથવા ઉલ્લંઘન કરનાર મુંબઇ પોલીસ અધિનિયમ, ૧૯૫૧ની કલમ-૧૩૫ની પેટા કલમ-૩ હેઠળ અને ભારતના ફોજદારી અધિનિયમ (સને ૧૮૬૦નો અધિનિયમ-૪૫) ની કલમ-૧૮૮ હેઠળ શિક્ષાને પાત્ર થશે.

આજ રોજ તારીખ ૨૯મી ડિસેમ્બર, સને ૨૦૦૩ના રોજ મારી સહી અને સિક્કો કરી આપ્યો છે.

હુકમ

મુંબઈ પોલીસ અધિનિયમ-૧૯૫૧ (સને ૧૯૫૧ ના મુંબઈ અધિનિયમ નં. ૨૨મો) ની કલમ-૩૭ (૧) (છ) અન્વયેનો.

નંબર ડીસી/પીઓએલ/એમએજી/એસઆર-૧/૨૦૦૪.-મુંબઈ પોલીસ અધિનિયમ (સને ૧૯૫૧ના ૨૨માં)ની કલમ-૩૭ (૧) (છ)ના આધારે મળેલ સત્તાની રૂઈએ, શ્રીમતી ઉર્મિલા ડી. પટેલ, અધિક જિલ્લા મેજિસ્ટ્રેટ, અમદાવાદ સુરૂચિ અથવા નિતીનો ભંગ ન થાય તે સારૂં ફરમાવું છું કે, અમદાવાદ ગ્રામ્ય વિસ્તારમાં તારીખ ૮મી જાન્યુઆરી, ૨૦૦૪થી તારીખ ૩૧મી જાન્યુઆરી, ૨૦૦૪ દરમ્યાન કોઈપણ વ્યક્તિ અગર ઇસમોએ જાહેર માર્ગ કે મકાનના ભયજનક ધાબા ઉપર તેમજ જેના કારણે તેની અસર બીજી કોઇ વ્યક્તિની જીંદગી ભયમાં

INDEX

મુકાય અથવા મીલકતને નુકશાન થવાનો સંભવ હોય તે રીતે પતંગ ઉડાવવો નહી, પતંગ લુંટવો નહી, પતંગ ઉપર કોઇપણ જાતની ઉશ્કેરણીજનક (પ્રતિક) લખાણ કે સુત્રો લખવા નહી કે રાખવા નહી, લાઉડસ્પીકર, અવાજ કે ઘોંઘાટથી ત્રાસ થાય તે રીતે વગાડવા નહી કે આવા અવાજો ઉપર ચેનચાળા કરવા નહી.

આ હુકમનો ભંગ કરનાર ઉલ્લંઘન કરનાર મુંબઇ પોલીસઅધિનિયમ, ૧૯૫૧ની કલમ-૧૩૫ (૧) તથા ઈન્ડીયન પીનલ કોડની કલમ-૧૮૮ અન્વયે શિક્ષાને પાત્ર થશે.

આજરોજ તારીખ ૭મી જાન્યુઆરી, ૨૦૦૪ના રોજ મારી સહી-સિક્કો કર્યો.

શ્રીમતી ઉર્મિલા ડી. પટેલ,
અધિક જિલ્લા મેજિસ્ટ્રેટ,
અમદાવાદ.

જાહેરનામું

ક્રમાંક એમએજી/પીઓઓલ /વશી/૧૬૦/૦૪.-ભરૂચ જિલ્લામાં આવેલ જાહેર માર્ગો તથા ગલીઓ તેમજ શેરીઓમાં રોડ ઉપર સ્ટમ્પ ગોઠવી કેટલાક છોકરાઓ બોલબેટથી ક્રિકેટ રમતા તથા જાહેર રસ્તા પર પતંગ ચગાવતા હોય છે. આગામી તારીખ ૧૪મી જાન્યુઆરી, ૨૦૦૪નાં રોજ મકર સંક્રાંતિનો તહેવાર આવતો હોય, જેથી જાહેર રસ્તાઓ તેમજ શેરીઓમાં છોકરાઓ ઉભા રહી ક્રિકેટ રમતા હોય કે પતંગ ચગાવતાં હોય તેવા કારણે વાહન વ્યવહાર તથા અવર-જવર કરતાં લોકોને અવરોધ ઉભો થઈ અકસ્માતો થવાનો સંભવ રહે છે. તે ઉપરાંત બેટથી બોલ ઉછાળીને જતો હોય, લોકોને વાગવાની તથા જાહેર માલ મિલકતને લાગવાથી નુકશાન થવાનો સંભવ રહે છે. જેથી જાહેર સલામતી ખાતર રસ્તામાં તેમજ શેરીઓમાં ક્રિકેટ રમત રમવા તથા પતંગ ઉડાવવા, લૂંટવા ઉપર પ્રતિબંધ મુકવો જરૂરી જણાય છે.

આથી હું એમ. એસ. ઠક્કર, અધિક જિલ્લા મેજિસ્ટ્રેટ ભરૂચ મુંબઈ પોલીસ અધિનિયમ-૧૯૫૧ની કલમ-૩૩ની પેટા કલમ-(૧) (બી) અને કલમ-૧૧૩થી મને મળેલ સત્તાની રૂએ હુકમ કરૂ છું કે, ભરૂચ જિલ્લાની હદમાં કોઈપણ વ્યક્તિએ જાહેર રસ્તા અથવા જગ્યાએ તથા શેરીઓમાં બોલબેટથી ક્રિકેટની રમત રમવી નહિ, તેમજ પતંગ ઉડાવવા કે લૂંટવા નહિ.

ઉપરોક્ત જાહેરનામાનો અમલ તારીખ ૮મી જાન્યુઆરી, ૨૦૦૪થી તારીખ ૧૭મી જાન્યુઆરી, ૨૦૦૪, બંને દિવસ સહિત પ્રતિબંધ કરવામાં આવે છે. ઉપરના હુકમનો ભંગ કરનાર વ્યક્તિને સદરહુ અધિનિયમની કલમ-૧૩૧ મુજબ રૂા. ૫૦/- સુધી દંડની શિક્ષાને પાત્ર થશે.

આજ તારીખ ૮મી જાન્યુઆરી, ૨૦૦૪ના રોજ મેં મારી સહી તથા સિક્કો કરી આપ્યો છે.

એમ. એસ. ઠક્કર,
અધિક જિલ્લા મેજિસ્ટ્રેટ,
ભરૂચ.

આખરી જાહેરનામું

નંબર ડીસીબી/એમએજી/બીપીએ/રજી. ૩/૨૦૦૪.-મુંબઈ પોલીસ અધિનિયમ, ૧૯૫૧ની કલમ-૩૩ (૧) બી હેઠળ વાપી ટાઉનમાંથી પસાર થતા ઓવરબ્રીજ ઉપરથી પસાર થતાં ભારે વાહનોના કારણે ટ્રાફિક સમસ્યા ઉભી થતી હોય ભારે વાહનો માટે સમયમર્યાદા નક્કી કરવાની રજુઆતો થતાં સમયમર્યાદા નક્કી કરવા પ્રાથમિક જાહેરનામાં ક્રમાંક ડીસીબી/એમએજી/બીપીએ/રજી. ૫૦/૨૦૦૩, તા. ૨૪મી સપ્ટેમ્બર, ૨૦૦૩ સદરહુ કાયદાની કલમ-૩૩ (૬) થી ઠરાવ્યા પ્રમાણે બહાર પાડવામાં આવેલ હતું. સદરહુ જાહેરનામાં અન્વયે અત્રેથી દિન-૩૦ ની મુદત અંદર વાંધાઓ મંગાવવામાં આવેલ હતા. જે અન્વયે મળેલ વાંધાઓ અંગે દરખાસ્ત કરનાર પોલીસ અધિક્ષકશ્રી વલસાડ તેમજ કાર્યપાલક ઈજરનેરશ્રી મા. × મ. વિભાગ, વલસાડ, કાર્યપાલક ઈજનેરશ્રી મા. × મ. વિભાગ, (પંચાયત) વલસાડ તથા સબ ડીવીઝનલ મેજીસ્ટ્રેટશ્રી વલસાડ મારફત વાંધા સૂચનો અંગે અભિપ્રાય મેળવતાં તેઓશ્રીએ સૂચવેલ દરખાસ્ત પરત્વે કાળજીપૂર્વકની વિચારણાને અંતે આખરી જાહેરનામું પ્રસિદ્ધ કરવાનું જરૂરી જણાતાં નીચે જણાવ્યા મુજબનું આખરી જાહેરનામું પ્રસિધ્ધ કરવામાં આવે છે.

આખરી જાહેરનામું

નંબર ડીસીબી/એમએજી/બીપીએ/રજી. ૩/૨૦૦૪.-મુંબઈ પોલીસ અધિનિયમ, ૧૯૫૧ની કલમ-૩૩ (૧) બી હેઠળ મને મળેલ સત્તાની રૂએ વલસાડ જિલ્લાના અધિક જિલ્લા મેજિસ્ટ્રેટ આથી નીચેના નિયમો કરે છે.

વાપી ટાઉનમાંથી પસાર થતા ઓવરબ્રીજ ઉપરથી ભારે વાહનો પસાર થવાથી સ્કુલ/કોલેજોના વિદ્યાર્થીઓને અકસ્માત થવાનો ભય રહેતો હોવાથી તેમજ ઔદ્યોગિક વિસ્તારોમાંથી ભારે વાહનો ઓવરબ્રીજ ઉપરથી પસાર થતા હોય ટ્રાફિક સમસ્યા ઉભી થતી હોય, ટ્રાફિક નિયમન માટે નીચે જણાવેલ સ્થળોએ તે સામે જણાવેલ સમય ગાળા દરમ્યાન ભારે વાહનો માટે અવર-જવર કરવા પ્રતિબંધિત વિસ્તાર (વન વે) તરીકે જાહેર કરવા આથી ઠરાવવામાં આવે છે.

સ્થળનું નામ	ભારે વાહનોના અવર-જવર માટે પ્રતિબંધિત જાહેર કર્યાનો સમય
વાપી ટાઉનમાંથી પસાર થતો ઓવરબ્રીજ	સવારે ૮-૦૦ થી ૧૧-૦૦ કલાક સુધી દમણ થી ગુજરાત આવવા માટે વન વે. (ગુજરાત થી દમણ માટે બંધ)
વાપી ટાઉનમાંથી પસાર થતો ઓવરબ્રીજ	સાંજના ૧૭-૦૦ થી રાત્રીના ૨૦-૦૦ સુધી ગુજરાત થી દમણ જવા માટે વન વે. (દમણ થી ગુજરાત માટે બંધ)

ઉપરોક્ત ઓવરબ્રીજ ઉપરનો પ્રતિબંધિત ભારે વાહન વ્યવહાર નીચે જણાવેલા માર્ગ ઉપરથી અવર-જવર કરી શકશે.

૧. ડાભેલ-વટાર-મોરાઈ માર્ગે મોરાઈ રેલ્વે ફાટક થઈને નેશનલ હાઈવે નં. ૮ ઉપર બન્ને તરફ.

૨. દમણથી વાયા આમલીયા (દમણ)-બલીઠા (હાટિયાવાડ) બલીઠા રેલ્વે ફાટક થઈને નેશનલ હાઈવે નં. ૮ ઉપર બન્ને તરફ.

૩. દમણથી પાતલીયા-રેંટલાવ-ઉદવાડા સ્ટેશન થઈને નેશનલ હાઈવે નં. ૮ ઉપર બન્ને તરફ.

INDEX

અપવાદ :- આ જાહેરનામાના અમલીકરણમાંથી માર્ગ વાહનવ્યવહાર નિગમની એસ. ટી. બસો તથા સ્કુલ બસોને મુક્તિ આપવામાં આવે છે.

ઉપરોક્ત નિર્ણય જાહેર જનહિતમાં ટ્રાફિક નિયમન માટે અને કાયદો અને વ્યવસ્થાની જાળવણી માટે **" સવારના ૮ થી ૧૧ અને સાંજના ૧૭-૦૦ થી રાત્રીના ૨૦-૦૦ કલાક માટે એક તરફી ભારે વાહનોના અવર-જવર માટે પ્રતિબંધીત વિસ્તાર"** જાહેર કરવાનું ઉચિત જણાયેલ છે.

વલસાડ, તારીખ ૧૩મી જાન્યુઆરી, ૨૦૦૪.

જે. સી. ચુડાસમા,
અધિક જિલ્લા મેજિસ્ટ્રેટ,
વલસાડ.

જાહેરનામું

સને ૧૯૫૧ના મુંબઇ પોલીસ અધિનિયમ કલમ-૩૭ (૧) (૨) અન્વયેનું.

નંબર એમએજી/વશી/૬૫૩૫/૨૦૦૪.-આગામી તારીખ ૧૪મી જાન્યુઆરી, ૨૦૦૪ના રોજ "મકરસંક્રાતિ"ના તહેવારની ઉજવણી થનાર હોઈ સુરત જિલ્લામાં કાયદો અને વ્યવસ્થાની પરિસ્થિતિ તથા જાહેર સુલેહ શાંતિ અને સલામતિ જાળવવાની જરૂર છે. તેવું મને જણાયું છે.

જે અર્થે મુંબઈ પોલીસ અધિનિયમ-૧૯૫૧ (સને ૧૯૫૧ના ૨૨માં અધિનિયમ)ની કલમ-૩૭ની પેટા-કલમ (૧) (૨) અન્વયે મને મળેલા અધિકારની રૂએ હું જે. બી. વોરા, અધિક જિલ્લા મેજિસ્ટ્રેટ, સુરત આથી ફરમાવું છું કે, જિલ્લા મેજિસ્ટ્રેટ, સુરતની હકુમત હેઠળના સમગ્ર સુરત (રૂરલ) જિલ્લામાં તારીખ ૧૨મી જાન્યુઆરી, ૨૦૦૪ થી તારીખ ૨૬મી જાન્યુઆરી, ૨૦૦૪ સુધી (બંને દિવસો સહિત) કોઈ પણ વ્યક્તિએ.

(ક) શસ્ત્રો, દંડા, તલવાર, સોટા, ઘોડા, બંદુક, છરા, લાકડા કે લાકડી, લાઠી, શારીરિક ઈજા પહોંચાડી શકાય તેવું બીજું કોઈ પણ સાધન સાથે લઈ જવું નહિં.

(ખ) કોઇપણ ક્ષયકારી પદાર્થ અથવા સ્ફોટક પદાર્થ સાથે લઈ જવા નહિં.

(ગ) પથ્થરો અથવા ફેંકી શકાય તેવી બીજી વસ્તુઓનો ફેંકવાના કે ધકેલવાના શસ્ત્રો અથવા સાધનો સાથે લઈ જવા નહીં એકઠા કરવા નહીં તથા તૈયાર કરવા નહીં.

(ઘ) મનુષ્યો અથવા શબ અથવા આકૃતિઓ અથવા પુતળા દેખાડવા નહીં.

(ચ) જેનાથી સુરૂચિનો અથવા નીતિનો ભંગ થાય તેવું ભાષણ કરવું નહીં તેવા હાવભાવ કરવા નહીં તથા તેવી ચેષ્ટા કરવી નહીં તથા તેવા ચિત્રો, પત્રિકા, કે પ્લે કાર્ડ અથવા બીજા કોઈ પદાર્થ અથવા વસ્તુ તૈયાર કરવી નહીં બતાવવી નહીં અથવા તેનો ફેલાવો કરવો નહીં.

(છ) કોઈ સરઘસમાં જલતી અથવા પેટાવેલી મશાલ લઈ જવી મહિં.

(જ) લોકોને અપમાન કરવાના ઈરાદાથી જાહેરમાં બૂમો પાડવી નહીં. ગીતો ગાવા નહીં કે વગાડવું નહી.

આ હુકમ નીચે દર્શાવેલ વ્યકિત/વ્યક્તિઓને લાગુ પડશે નહીં.

(૧) સરકારી નોકરી કે કામ કરતી કોઈપણ વ્યક્તિને કે જેને ઉપરી અધિકારીએ સરકારી ફરજ બજાવવા, આવું કોઈ હથિયાર લઈ જવાની આજ્ઞા આપેલ હોય.

(૨) જિલ્લા મેજિસ્ટ્રેટશ્રી, સુરત જિલ્લા પોલીસ વડાશ્રી, (રૂરલ) સુરતે અધિકૃત કરેલા અધિકારી કે કર્મચારી કે પોલીસ અધિકારીને તથા જેને શારીરિક અશક્તિને કારણે લાકડી, લાઠી લઈ જવાની જરૂરીયાત હોય તેવી વ્યક્તિ/વ્યક્તિઓ.

આ હુકમનો ભંગ અથવા ઉલ્લંઘન કરનાર મુંબઈ પોલીસ અધિનિયમ-૧૯૫૧ની (સને ૧૯૫૧ના ૨૨ માં) ની કલમ-૧૩૫(૩) મુજબ અથવા ભારતીય દંડ સંહિતાની કલમ-૧૮૮ મુજબ શિક્ષાને પાત્ર થશે.

આજ રોજ તારીખ ૧૨મી જાન્યુઆરી, ૨૦૦૪નાં રોજ મારી સહી અને સિક્કો કરી આપ્યો છે.

જાહેરનામું

મુંબઈ પોલીસ અધિનિયમ-૧૯૫૧ (સને ૧૯૫૧નો ૨૨ મો) ની કલમ-૩૭(૩) મુજબનું

નંબર એમએજી/વશી. ૬૬૦૫/૨૦૦૪.-આગામી તારીખ ૧૪મી જાન્યુઆરી ૨૦૦૪ના રોજ "મકરસંક્રાંતિ"ના તહેવારની ઉજવણી થનાર હોઈ સુરત જિલ્લામાં કાયદો અને વ્યવસ્થા જળવાઈ રહે તે હેતુથી જીલ્લા મેજીસ્ટ્રેટ સુરતની હકુમત હેઠળનાં સુરત (રૂરલ) જીલ્લામાં શાંતિ અને સલામતી જાળવવા સારું માણસોનું સરઘસ કાઢવાની તેમજ સભા ભરવાની મનાઈ ફરમાવવાનું મને જરૂરી જણાયું છે.

વાસ્તે હું, જે. બી. વોરા, અધિક જિલ્લા મેજિસ્ટ્રેટ, સુરત મુંબઈ પોલીસ અધિનિયમ-૧૯૫૧ (સને ૧૯૫૧ની ૨૨) માંની કલમ-૩૭ની પેટા કલમ (૪) થી મને મળેલ સત્તાની રૂએ ફરમાવું છું કે, સુરત (રૂરલ) જિલ્લામાં તારીખ ૧૨મી જાન્યુઆરી, ૨૦૦૪થી તારીખ ૨૬મી જાન્યુઆરી, ૨૦૦૪નાં રોજ ૨૪-૦૦ કલાક સુધી (બંન્ને દિવસો સુધ્ધા) ચાર કરતા વધુ માણસોની કોઈ સભા કરવી કે બોલાવવી નહીં કે સરઘસ કાઢવું નહીં તેમજ ચારથી વધુ વ્યક્તિઓએ ભેગા થવું નહીં અથવા સરઘસ કાઢવું નહીં.

અપવાદ :-

(૧) આ હુકમ લગ્નના વરઘોડા, સીનેમા, ટાઉન હોલ, સ્મશાન યાત્રા કે એસ. ટી. બસમાં મુસાફરી કરવા માંગતા, મસ્જિદ, દેવળમાં પ્રાર્થના માટે જતી બૌનાફાઈડ વ્યક્તિઓને લાગુ પડશે નહીં.

(૨) એક્ઝીક્યુટીવ મેજિસ્ટ્રેટશ્રીની પરવાનગી મેળવીને ભરાતી સભાને લાગુ પડશે નહીં.

INDEX

(૩) આ હુકમનો ભંગ અથવા ઉલ્લંઘન કરનાર મુંબઈ પોલીસ અધિનિયમ, ૧૯૫૧ (સને ૧૯૫૧નો ૨૨ મો) ની કલમ-૧૩૫(૩) મુજબ તથા ભારતના ફોજદારી અધિનિયમની કલમ-૧૮૮ અનુસાર સજાને પાત્ર થશે.

આજ તારીખ ૧૨મી જાન્યુઆરી, ૨૦૦૪ના રોજ મારી સહી કરી સિક્કો કરી આપ્યો.

જાહેરનામું

મુંબઈ પોલીસ અધિનિયમ,૧૯૫૧ની કલમ-૩૩(૧) (બી) અન્વયે કાઢેલું.

નં. પલસ/વશી. ૬૬૭૫/૨૦૦૪.- આગામી તારીખ ૧૪મી જાન્યુઆરી ૨૦૦૪ના રોજ ''મકરસંક્રાંતિ''નો જાહેર તહેવાર હોય, આ તહેવાર નિમિત્તે કેટલાક લોકો રસ્તા ઉપર પતંગો ઉડાડે છે કપાયેલ પતંગો તથા દોરો વગેરે મેળવવા હાથમાં લાકડા, ઝંડા, વાંસ, વગેરે રાખી જાહેર રસ્તા, ગલીઓ, શેરીઓમાં દોડાદોડી કરતા હોય છે. જેને કારણે ટ્રાફિકને અડચણ ઉભી થાય છે અને ગંભીર અકસ્માત થવાનો પણ સંભવ રહે છે. સુલેહભંગ થવાની પણ શક્યતા ઉભી થાય છે. જેથી જાહેર સલામતી ખાતર આવી રીતે જાહેર રસ્તાઓ ઉપર પતંગ ઉડાડવા, હાથમાં ઝંડા તથા વાંસ અને અન્ય વસ્તુઓ લઈ દોડાદોડી કરી પતંગો તથા દોરા લુટવા ઉપર પ્રતિબંધ મુકવાનું મને જરૂરી જણાયું છે.

વાસ્તે હું, શ્રી જે. બી. વોરા, અધિક જિલ્લા મેજીસ્ટ્રેટ, સુરત સને ૧૯૫૧ના ના મુબઈ પોલીસ અધિનિયમની કલમ-૩૩(૧)(બી) મુજબ મને મળેલ અધિકારની રૂએ ફરમાવું છું કે, સુરત (રૂરલ) જીલ્લામાં તા. ૧૨મી જાન્યુઆરી, ૨૦૦૪ થી તારીખ ૨૬મી જાન્યુઆરી, ૨૦૦૪ના રોજ ૨૪-૦૦ કલાક સુધી (બન્ને દિવસો સુધ્ધાં) કોઈપણ વ્યક્તિએ જાહેર રસ્તા, જગ્યાઓ ઉપર પતંગો ઉડાડવા નહિ તેમજ હાથમાં લાંબા ઝંડા, વાંસ વગેરે લઈ કપાયેલા પતંગો કે દોરા મેળવવા જાહેર રસ્તા, અથવા જગ્યાઓમાં દોડાદોડ કરવી નહિ, કે હરવું ફરવું નહિ, તેમજ ટેલીફોનના કે ઈલેક્ટ્રીકના તાર ઉપર લંગર (દોરી) નાંખવાનું કૃત્ય કરવું કે કરાવવું નહિ.

સ્પષ્ટિકરણ :- રસ્તામાં ફુટપાથનો સમાવેશ થાય છે.

આ હુકમનો ભંગ કરનાર વ્યક્તિ મુંબઈ પોલીસ અધિનિયમ, ૧૯૫૧ની કલમ-૧૩૧ મુજબ શિક્ષાને પાત્ર થશે.

આજ તારીખ ૧૨મી જાન્યુઆરી, ૨૦૦૪ ના રોજ મારી સહી કરી સિક્કો કરી આપ્યો.

જે. બી. વોરા,
અધિક જિલ્લા મેજિસ્ટ્રેટ,
સુરત.

INDEX

જિલ્લા રજિસ્ટ્રાર દ્વારા

નોંધણીનું પ્રમાણપત્ર

ક્રમાંક નઘણ/૪૮૬૨/ક-૨/૬/ઘ-૨૦૮૦ સને ૨૦૦૪.-આથી પ્રમાણપત્ર આપવામાં આવે છે કે, શ્રી પલક કો. ઓ. હાઉસીંગ સોસા. લી. સ્થળ અમદાવાદ શહેર, તાલુકો સીટી, જિલ્લો અમદાવાદને સને ૧૯૬૨ના ગુજરાતના કાયદા ૧૦(ગુજરાત સહકારી મંડળીઓનો કાયદો સને ૧૯૬૧)ની કલમ-૯ મુજબ આજરોજ નોંધવામાં આવેલ છે.

અમદાવાદ, તા. ૨જી જાન્યુઆરી, ૨૦૦૪.

બી. એમ. જોષી,
જિલ્લા રજિસ્ટ્રાર,
સહકારી મંડળીઓ (શહેર),
અમદાવાદ.

નોંધણીનું પ્રમાણપત્ર

ક્રમાંક નઘણ/૩૭૩૮/ક-૩/૯૬૪/૫૩૦૫/ઘ-૨૧૦૦૬/૨૦૦૩.- આથી જાહેર કરે છે કે, યશ કો. ઓ. હાઉસીંગ સોસા. લી. મર્યાદિત સ્થળ ગાંધીનગર, તાલુકો ગાંધીનગર, જિલ્લો ગાંધીનગરને સને ૧૯૬૧નો ગુજરાત કાયદો (ગુજરાત સહકારી મંડળીઓનો કાયદો સને ૧૯૬૧)ની કલમ-૯ અન્વયે આજરોજ નોંધવામાં આવી છે.

અમદાવાદ, તા. ૨૯મી નવેમ્બર, ૨૦૦૩.

નોંધણીનું પ્રમાણપત્ર

ક્રમાંક નઘણ/૩૭૪૦/ક-૩/૯૬૩/૫૩૦૬/ઉ-૧૨૫૩૧/૨૦૦૩.- આથી જાહેર કરે છે કે, ધરતી મજૂર કામદાર સ. મં. લી. મર્યાદિત સ્થળ ધોળકા, તાલુકો ધોળકા, જિલ્લો અમદાવાદને સને ૧૯૬૧ના ગુજરાત કાયદો (ગુજરાત સહકારી મંડળીઓનો કાયદો સને ૧૯૬૧)ની કલમ-૯ અન્વયે આજરોજ નોંધવામાં આવી છે.

અમદાવાદ, તા. ૨૯મી નવેમ્બર, ૨૦૦૩.

વંચાણે લીધા :-

(૧) ધી ગુજરાત સહકારી મંડળીઓના અધિનિયમ, ૧૯૬૧ની કલમ-૨૦ અન્વયેની જોગવાઈઓ.

(૨) ખેતીવાડી અને સહકાર ખાતાના પરીપત્ર ક્રમાંક થદ/ડીડીસી/૭૨૮૬/બી, તા. ૩૧મી ડીસેમ્બર, ૧૯૬૫.

(૩) સહકાર કમીશનરશ્રી અને રજિસ્ટ્રારશ્રી, સ.મં.ગુ. રા. અમદાવાદનો તારીખ ૨૯-૧-૧૯૬૬નો હુકમ નં. એ.ડી./એમ-૧.

(૪) ખેતી મંડળીની તા. ૩૧-૭-૨૦૦૩ની નોંધણી રદ કરવા અરજી તથા સાધનિક કાગળો.

(૫) ખેતી મંડળીની તા. ૧૯-૭-૨૦૦૩ના રોજ મળેલ વા. સા. સભામાં પસાર કરેલ ઠરાવની નકલ.

(૬) જિલ્લા સ્પે. ઓડીટરશ્રી, સ.મં. (રૂરલ) અમદાવાદના પત્ર નં. અષણ/૦૧/ખ-૧/૨૪૩૮, તા. ૨૮-૯-૨૦૦૩.

પ્રસ્તાવના

ક્રમાંક ફઙચ/૦૧/ગ-૩/૧૪/૧૮૪/૨૦૦૪.- ઉક્ત વંચાણે લીધા ક્રમાંક (૪), (૫) તથા (૬) અન્વયે ધી વૃંદાવન ગણોતીયાની સામુ. ખેતી સહકારી મંડળી લી. મુ. ગોતા, તા. દસક્રોઈ, જિલ્લો અમદાવાદની નોંધણી રદ કરવા સારું દરખાસ્ત અન્વયે ગૃહમંડળીએ તા. ૧૯-૭-૨૦૦૩ના રોજ મળેલ વા. સા. સભામાં ઠરાવ નં. ૩ થી સર્વાનુમતે પસાર કરેલ, ઠરાવ મુજબ તમામ સભ્યોને મંડળી ચલાવવા કે ચાલુ રાખવામાં બિલકુલ રસ ન હોવાથી તેમજ મંડળીએ અગાઉ જમીન ખરીદવા માટે કરેલ બાનાખત રદ કરેલ હોઈ તેમજ તમામ-૧૧ સભ્યોએ રાજીનામા આપેલ છે. શેરફાળાની રકમ તેમજ અન્ય જમા રકમો સભ્યોએ બેન્કમાંથી ઉપાડી વરાડે વહેંચણી કરી છેલ્લું ઓડીટ પૂર્ણ કરી સરવૈયું શુન્ય કરી વંચાણે લીધા ક્રમાંક (૪) મુજબ મંડળીની વિસર્જનની માંગણી કરેલ છે. ઉક્ત બાબતો ધ્યાને લઈ સદરહુ મંડળીએ સહકારી કાયદાની કલમ-૨૦ અન્વયે નોંધણી રદ કરવાનું ઠરાવવામાં આવે છે.

હુકમ

આથી હું, શ્રી એ. બી. પટેલ, જિલ્લા રજિસ્ટ્રાર, સહકારી મંડળીઓ, (રૂરલ) અમદાવાદ વંચાણમાં લીધા ક્રમાંક (૨) અને (૩) તેમજ ધી ગુજરાત સહકારી મંડળીઓના અધિનિયમ-૧૯૬૧ની કલમ-૨૦ અન્વયે મને મળેલ અધિકારની રૂઈએ ધી વૃંદાવન ગણોતીયાની સામુ. ખેતી લી. મુ. ગોતા તા. દસક્રોઈ, જિ. અમદાવાદ જેનો નોંધણી નં. ખે-૩૩૨૯ તા. ૨૯-૧૧-૯૦ છે. તેની નોંધણી રદ કરું છું.

અમદાવાદ, તારીખ ૧લી જાન્યુઆરી, ૨૦૦૪.

વંચાણે લીધા :-

(૧) ધી ગુજરાત સહકારી મંડળીઓના અધિનિયમ, ૧૯૬૧ની કલમ-૨૦ અન્વયેની જોગવાઈઓ.

(૨) ખેતીવાડી અને સહકાર ખાતાના પરીપત્ર ક્રમાંક થદ/ડીડીસી/૭૨૮૬/બી, તા. ૩૧-૧૨-૧૯૬૫.

(૩) સહકાર કમીશનરશ્રી અને રજિસ્ટ્રારશ્રી, સ.મં.ગુ. રા. અમદાવાદના તારીખ ૨૯-૧-૧૯૬૬ના હુકમ નં. એ.ડી./એમ-૧.

(૪) ગૃહમંડળીની તા. ૯-૯-૨૦૦૩ની નોંધણી રદ સારું દરખાસ્ત સાધનીક કાગળો.

(૫) ગૃહમંડળીની તા. ૨૦-૮-૨૦૦૩ના રોજ મળેલ વા. સા. સભામાં સર્વાનુમતે પસાર કરેલ ઠરાવની નકલ.

પ્રસ્તાવના

ક્રમાંક ફઙચ/૦૧/ગ-૩/૨૮/૧૮૨/૨૦૦૪.- ઉક્ત વંચાણે લીધા ક્રમાંક (૫) અન્વયે થલતેજ ખોડીયારનગર કો. ઓ. હા. સો, લી. મુ. થલતેજ, તા. દસક્રોઈ, જિલ્લો અમદાવાદની નોંધણી રદ કરવા સારું દરખાસ્ત સાધનિક કાગળો અન્વયે ગૃહમંડળીએ તા. ૨૪-૮-૨૦૦૩ના વા. સા. સભામાં ઠરાવ નં. ૪ મુજબ સર્વાનુમતે પસાર કરેલ, ઠરાવ મુજબ મંડળી હાલ કોઈ પ્રવૃત્તિ કરતી ના હોઈ મંડળી જમીન ખરીદી, મકાનો બાંધી શકે તેમ ના હોઈ, સભાસદોને મંડળી ચલાવવામાં રસ ના

હોઈ, વરાડે પડતો શેરફાળો વહેંચી કરી લીધેલ છે. મંડળીએ છેલ્લું ઓડીટ પુર્ણ કરાવી સરવૈયું શુન્ય કરેલ છે. અને વંચાણે લીધા ક્રમાંક (૫) મુજબ મંડળીના વિસર્જનની માંગણી કરેલ છે. ઉક્ત બાબતો ધ્યાને લઈ, સદરહુ મંડળીને સહકારી કાયદાની કલમ-૨૦ અન્વયે નોંધણી રદ કરવા નીચે મુજબનો હુકમ કરવામાં આવે છે.

હુકમ

આથી હું, શ્રી એ. બી. પટેલ, જિલ્લા રજિસ્ટ્રાર, સહકારી મંડળીઓ, (રૂરલ) અમદાવાદ વંચાણે લીધા ક્રમાંક (૨) અને (૩) તેમજ ધી ગુજરાત સહકારી મંડળીઓના અધિનિયમ, ૧૯૬૧ની કલમ-૨૦ અન્વયે મને મળેલ અધિકારની રૂઈએ ધી થલતેજ ખોડીયારનગર કો. હા. સો. લી. મુ. થલતેજ, તા. દસક્રોઈ, જિ. અમદાવાદ કે જેનો નોંધણી નં. ઘ-૧૨૭૬૪ તા. ૮-૪-૮૮ છે. તેની નોંધણી રદ કરું છું.

અમદાવાદ, તારીખ ૨જી જાન્યુઆરી, ૨૦૦૪.

વંચાણે લીધા :-

(૧) ધી ગુજરાત સહકારી મંડળીઓના અધિનિયમ-૧૯૬૧ની કલમ-૨૦ અન્વયેની જોગવાઈઓ.

(૨) ખેતીવાડી અને સહકાર ખાતાના પરીપત્ર ક્રમાંક થદ/ડીડીસી/૭૨૮૬/બી, તા. ૩૧-૧૨-૧૯૬૫.

(૩) સહકાર કમીશનરશ્રી અને રજિસ્ટ્રારશ્રી, સ.મં.ગુ. રા. અમદાવાદનો તારીખ ૨૯-૧-૧૯૬૬નો હુકમ નં. એ.ડી./એમ-૧.

(૪) ગૃહમંડળીની તા. ૧૫-૯-૨૦૦૩ની નોંધણી રદ કરવા અરજી તથા સાધનિક કાગળો.

પ્રસ્તાવના

ક્રમાંક ફડચ/૦૧/ગ-૩/૨૯/૧૮૩/૨૦૦૪.- ઉક્ત વંચાણે લીધા ક્રમાંક (૪) અન્વયે ધી સ્વજન કો. ઓ. હા. સો, લી. મુ. બોડકદેવ, તા. દસક્રોઈ, જિલ્લો અમદાવાદની નોંધણી રદ સારું મળેલ સાધનિક કાગળો અન્વયે, વ્ય. કમિટી બેઠકમાં સર્વાનુમતે પસાર કરેલ ઠરાવ મુજબ ગૃહમંડળી સરકારી કર્મચારીઓની છે અને જમીન ન મળવાને કારણે, સભાસદોને મોંઘી જમીન ખરીદી કરી, મકાન બાંધવું પરવડે તેમ ન હોઈ, મંડળી ચલાવવામાં સભ્યોને બિલકુલ રસ નથી. મંડળીના હોદ્દેદારો પેટા-નિયમ મુજબની પ્રવૃત્તિઓ ચાલુ રાખવામાં રસ ધરાવતા ન હોવાથી સભાસદોએ શેરફાળો વરાડે વહેંચણી કરી, છેલ્લું ઓડીટ કરાવી સરવૈયું શુન્ય કરી વંચાણે લીધા ક્રમાંક :- (૪) મુજબ મંડળીનું વિસર્જન કરવા અત્રે દરખાસ્ત કરેલ છે. ઉક્ત બાબતો ધ્યાને લઈ, સદરહુ મંડળીને સહકારી કાયદાની કલમ-૨૦ અન્વયે નોંધણી રદ કરવા નીચે મુજબનો હુકમ કરવામાં આવે છે.

હુકમ

આથી હું, શ્રી એ. બી. પટેલ, જિલ્લા રજિસ્ટ્રાર, સહકારી મંડળીઓ, (રૂરલ) અમદાવાદ વંચાણમાં લીધા ક્રમાંક (૨) અને (૩) તેમજ ધી ગુજરાત સહકારી મંડળીઓના અધિનિયમ, ૧૯૬૧ની કલમ-૨૦ અન્વયે મને મળેલ અધિકારની રૂઈએ ધી સ્વજન કો. ઓ. હા. સો. લી. મુ. બોડકદેવ, તા. દસક્રોઈ, જિ. અમદાવાદ કે જેનો નોંધણી નં. ઘ-૧૪૨૭૧ તા. ૯-૫-૯૦ની નોંધણી રદ કરું છું.

અમદાવાદ, તારીખ ૨જી જાન્યુઆરી, ૨૦૦૪.

નોંધણીનું પ્રમાણપત્ર

ક્રમાંક નધણ/૩૭૫૫/ક-૩/૧/ ઘ-૨૧૦૧૪/૭૮/૨૦૦૩.- આથી જાહેર કરે છે કે, તુલસીપાર્ક (નાના ચિલોડા) કો. ઓ. હા. સો. લી. મર્યાદિત સ્થળ નાના ચિલોડા, તાલુકો ગાંધીનગર, જિલ્લો ગાંધીનગરને સને ૧૯૬૧ના ગુજરાત કાયદો (ગુજરાત સહકારી મંડળીઓનો કાયદો સને ૧૯૬૧)ની કલમ-૯ અન્વયે આજરોજ નોંધવામાં આવી છે.

અમદાવાદ, તા. ૧લી જાન્યુઆરી, ૨૦૦૪.

નોંધણીનું પ્રમાણપત્ર

ક્રમાંક નધણ/૩૭૬૦/ક-૩/૧૫/ ઘ-૨૧૦૧૫/૧૨૯/૨૦૦૪.- આથી જાહેર કરે છે કે, સ્વામીનારાયણ પાર્ક કો. ઓ. હા. સો. લી. મર્યાદિત સ્થળ થલતેજ, તાલુકો દસક્રોઈ, જિલ્લો અમદાવાદને સને ૧૯૬૧નો ગુજરાત કાયદો (ગુજરાત સહકારી મંડળીઓનો કાયદો સને ૧૯૬૧)ની કલમ-૯ અન્વયે આજરોજ નોંધવામાં આવી છે.

અમદાવાદ, તા. ૫મી જાન્યુઆરી, ૨૦૦૪.

નોંધણીનું પ્રમાણપત્ર

ક્રમાંક નધણ/૩૭૫૮/ક-૩/૧૮૧/સે-૩૪૭૧૫/૨૦૦૪.- આથી જાહેર કરે છે કે, દયાવાડા દુધ ઉત્પાદક સ. મં. લી. મર્યાદિત સ્થળ દયાવાડા, તાલુકો ધોળકા, જિલ્લો અમદાવાદને સને ૧૯૬૧નો ગુજરાત કાયદો (ગુજરાત સહકારી મંડળીઓનો કાયદો સને ૧૯૬૧)ની કલમ-૯ અન્વયે આજરોજ નોંધવામાં આવી છે.

અમદાવાદ, તા. ૮મી જાન્યુઆરી, ૨૦૦૪.

નોંધણીનું પ્રમાણપત્ર

ક્રમાંક નધણ/૩૭૬૨/ક-૩/૩૬/ઉ/૧૨૫૩૩/૧૮૦/૨૦૦૪.- આથી જાહેર કરે છે કે, શ્રી હરિકૃપા મજૂર કામદાર સં. મં. લી. મર્યાદિત સ્થળ વલાદ, તાલુકો ગાંધીનગર, જિલ્લો ગાંધીનગરને સને ૧૯૬૧નો ગુજરાત કાયદો (ગુજરાત સહકારી મંડળીઓનો કાયદો સને ૧૯૬૧)ની કલમ-૯ અન્વયે આજરોજ નોંધવામાં આવી છે.

અમદાવાદ, તા. ૧૨મી જાન્યુઆરી, ૨૦૦૪.

એ. બી. પટેલ,
જિલ્લા રજિસ્ટ્રાર,
સહકારી મંડળીઓ (રૂરલ),
અમદાવાદ.

વંચાણે લીધા :

(૧) માણજ તમાકુ ઉત્પાદક સં. મં. લિ. મુ. માણજ, તા. પેટલાદને ફડચામાં લઈ જવાનો વચગાળાનો હુકમ.

(૨) ક્રમાંક ફડચ/૦૧/ચ/૬૧૪/૨૦૦૩ તા. ૨૯-૯-૨૦૦૩.

INDEX

હુકમ

જા. નં. ઉખસ/કજ/ફડચા/૧૪૯૭૭/ચ-૪૦/૨૦૦૪.—માણજ તમાકુ ઉત્પાદક સહકાર મંડળી લી.મુકામ નવા માણજ તાલુકા પેટલાદ જીલ્લા આણંદને શ્રી મદદનીશ જીલ્લા રજીસ્ટ્રાર, સહકારી મંડળીઓ/જીલ્લા પં. નડીઆદની ઓફીસના નોંધ નંબર સે-૨૮૪૨૬, તા. ૩૧-૧-૧૯૯૬થી નોંધવામાં આવી હતી તે મંડળીને સને ૧૯૬૧ના ગુજરાત રાજ્ય સહકારી મંડળીઓના કાયદાની કલમ ૧૦૭ અન્વયે ફડચામાં લઈ જવાનો હુકમ કરવામાં આવે છે અને સદરહુ મંડળીના ફડચા અધિકારી તરીકે શ્રી સહકારી અધિકારી (ફડચો) લગત જીલ્લા રજીસ્ટ્રાર સ. મં. આણંદની સદર કાયદાની કલમ ૧૦૮ (૩) હેઠળ નીમણુંક કરવામાં આવે છે અને તેમના મહેનતાણાની રકમ નિયમ મુજબ સહકારી તીજોરીમાં "૦૪૨૫ સહકાર" સદરે જમા કરાવવી ફડચાનું કામકાજ ત્રણ વર્ષમાં પુરૂં કરવું.

આણંદ, તારીખ ૧૨મી જાન્યુઆરી, ૨૦૦૪.

વંચાણમાં લીધા :

(૧) મારૂતિ ફાર્મર્સ સર્વિસ ગ્રા. પં. લી. મુ. પેટલાદ તા. પેટલાદને ફડચામાં લઈ જવાનો વચગાળાનો હુકમ.

(૨) ક્રમાંક ફડચ/૦૧/ચ/૫૫૬/૨૦૦૩ તા. ૧૧-૯-૨૦૦૩.

હુકમ

જા. નં. ઉખસ/કજ/ફડચા/૧૪૯૭૮/ચ-૪૧/૨૦૦૪.—મારૂતિ ફાર્મર્સ સર્વિસ ગ્રા. પં., મુ. મુકામ પેટલાદ તાલુકો પેટલાદ જીલ્લાને શ્રી મદદનીશ જીલ્લા રજીસ્ટ્રાર સહકારી મંડળીઓ જીલ્લા પં. નડીઆદની ઓફીસના નોંધ નંબર ૪૬૮૦ તા. ૯-૮-૧૯૯૫થી નોંધવામાં આવી હતી તે મંડળીને સને ૧૯૬૧ના ગુજરાત રાજ્ય સહકારી મંડળીઓના કાયદાની કલમ ૧૦૭ અન્વયે ફડચામાં લઈ જવાનો હુકમ કરવામાં આવે છે અને સદરહુ મંડળીના ફડચા અધિકારી તરીકે શ્રી સહકારી અધિકારી (ફડચો) લગત જીલ્લા રજીસ્ટ્રાર સ. મં. આણંદની સદર કાયદાની કલમ ૧૦૮ (૩) હેઠળ નીમણુંક કરવામાં આવે છે અને તેમના મહેનતાણાની રકમ નિયમ મુજબ સહકારી તીજોરીમાં "૦૪૨૫ સહકાર" સદરે જમા કરાવવી ફડચાનું કામકાજ ત્રણ વર્ષમાં પુરૂં કરવું.

આણંદ, તારીખ ૧૨મી જાન્યુઆરી, ૨૦૦૪.

વંચાણે લીધા :

(૧) ઓડીટર ગ્રેડ-૨ લી. રી. (દૂધ) આણંદના તા. ૧-૯-૨૦૦૩થી મંડળીમાં વહીવટદારની નિમણૂંક કરવા કરેલ ખાસ અહેવાલ.

જા. નં. સકક/૦૧/જ/૧૨/૦૪.-ધી નાપાડ-તળપદ દૂધ ઉત્પાદક સહકારી મંડળી લી., મુ. નાપાડ-તળપદ, તા. આણંદ, જી. આણંદ (કે જેનો આ કામે હવે પછી મંડળી તરીકે ઉલ્લેખ કરવામાં આવેલ છે.) અને ૧૯૬૧ના ગુજરાત સહકારી મંડળી અધિનિયમ અન્વયે (કે જેનો આ કામે હવે પછી અધિનિયમ તરીકે ઉલ્લેખ કરવામાં આવેલ છે.) જે નોંધાયેલી દૂધ મંડળી છે. જેનો વહીવટ મંડળીના માન્ય પેટા નિયમો અનુસાર ચલાવવાનો હોય છે. મંડળીના પેટા-નિયમોથી લાદવામાં આવેલી ફરજો અને જવાબદારીઓ મંડળીના કાર્યવાહકોએ નિભાવવાની હોય છે.

ઉપર આમુખ (૧)માં ઓડીટર ગ્રેડ-૨ લી.રી (દૂધ) આણંદના ખાસ અહેવાલ મુજબ મંડળીના ચેરમેન તથા વાઇસ-ચેરમેન તથા વ્ય. કમિટી મંડળીનો વહીવટ કરવામાં નિષ્ફળ ગયેલ છે. પેટા નિયમ મુજબ દર માસે વ્ય. કમિટીની મીટીંગ મળતી નથી. પેટા કાયદાને અનુરૂપ ઠરાવ થતા નથી. તા. ૧-૪-૨૦૦૨ થી તા. ૩૧-૧૨-૨૦૦૨ ની ઓડીટ નોંધની વાસ્તવિક દુરસ્તી કરી દુરસ્તી રીપોર્ટ મોકલેલ નથી, સંસ્થાના હિસાબો નિયમિત લખતા નથી. જેથી વાર્ષિક હિસાબો નિયત સમય મર્યાદામાં તૈયાર કરેલ ન હોઇ, વાર્ષિક સાધારણ સભા નિયત સમય મર્યાદામાં ભરેલ નથી. મંડળી છેલ્લા બે વર્ષથી સતત ખોટમાં ચાલે છે. મંડળીને ખોટમાંથી બહાર લાવવા કોઇ પ્રયત્નો કરેલ નથી. જેથી છેલ્લા બે વર્ષથી સભાસદો બોનસથી વંચિત રહેલ છે. મંડળીનો ગૌચર વિભાગ સતત ખોટ કરતો હોવા છતાં ચાલું રાખવામાં આવેલ છે. વ્ય. કમિટીએ ખેડા જિલ્લા મધ્યસ્થ સહકારી બેંકની લીધેલ કેશ ક્રેડીટ લોન ચુકતે કરવા કોઇ પ્રયત્નો કરેલ નથી. જેથી મંડળી ઉપર વ્યાજનું ભારણ વધ્યા કરે છે. વ્ય. કમિટીએ મંડળીના બે કર્મચારીઓને કોઇપણ જાતની કાર્યવાહી કર્યા વગર મનસ્વી રીતે મંડળીમાંથી છૂટા કરી લીધેલ છે. જેથી કર્મચારીઓ કોર્ટમાં ગયેલ છે. જેથી મંડળી ઉપર કાયદાકીય ખર્ચનું ભારણ વધેલ છે. મંડળીના ગૌચર વિભાગના વૃક્ષોની હરાજીના રૂા. ૮૦,૦૦૦/- પંચાયત પાસેથી વસુલ લેવાના થાય છે. જે અંગે પંચાયત સામે કોઇપણ જાતની કાર્યવાહી કરેલ નથી, મંડળીના કુલ (૧૬૦૬) સભાસદો પૈકી ફક્ત (૧૦૪) સભાસદો જ દૂધ ભરે છે. વ્ય. કમિટીની નિષ્ક્રીયતાને કારણે સભાસદો મંડળીમાં દૂધ ભરતા નથી. જેથી દૂધનો પૂરવઠો વધતો નથી. અને મંડળીનો વિકાસ થતો નથી, તેમજ મંડળીની વ્ય. કમિટીએ પેટા-નિયમ-૩૮ (૭), ૩૮ (૨૧), ૩૯ (૩), ૩૯ (૪) તથા ૩૮ (૧૫) નો ભંગ કરેલ છે. જે અંગે સભાસદના હિતને ધ્યાનમાં રાખી વહીવટદારની નિમણુંક કરવા ઓડીટરશ્રીએ ભલામણ કરેલ છે. જે અંગે મંડળીનો વ્ય. કમિટીના ૧૧ સભ્યોને સહકારી કાયદાની કલમ-૮૧ હેઠળ મંડળીની કાર્યવાહી કરવાની કારણ દર્શક નોટીસ અત્રેની કચેરીના પત્ર ક્રમાંક અકડ/૦૧/ધ/૧૧૫૦ થી ૧૧૬૦ તા. ૨૪-૧૦-૨૦૦૩ના રોજ બજાવી, તા. ૧૩-૧૧-૨૦૦૩ ના રોજ રજુઆત માટે રૂબરૂ હાજર રહેવા જણાવેલ છે. જે અંગે વ્ય. કમિટીના (૮) વ્ય. કમિટી સભ્યોએ રૂબરૂ હાજર રહી લખેલ નિવેદન મુજબ કારણ દર્શક નોટીસના મુદ્દા અંગે ચર્ચા-વિચારણા કરેલ છે. અને ૮૧ મુજબની કાર્યવાહી મોકુફ રાખવા જણાવેલ છે. જે ગ્રાહ્ય રાખી શકાય તેમ ન હોઇ, અધિનિયમની કલમ-૮૧ હેઠળની કાર્યવાહી કરવી મંડળીના તથા સભાસદોના હિતમાં જણાતાં મંડળીની હાલની વ્ય. કમિટીની જગ્યાએ વહીવટદારની નિમણુંક કરવી ઉચિત જણાતાં નીચે મુજબનો હુકમ કરવામાં આવે છે.

હુકમ

આથી હું, શ્રી સી. બી. કોટેચા, જિલ્લા રજીસ્ટ્રાર સહકારી મંડળીઓ આણંદ મને સને ૧૯૬૧ના ગુજરાત સહકારી મંડળી અધિનિયમની કલમ-૮૧ અન્વયે મળેલ સત્તાની રૂએ ધી નાપાડ-તડપદ દુધ ઉત્પાદક સહકારી મંડળી લી. મું. નાપાડ-તડપદ, તા. આણંદ, જી. આણંદની હાલની વ્ય. કમિટીને વહીવટથી દૂર કરી મંડળીનો વહીવટ ચલાવવા સારૂ ધી ખેડા જિલ્લા દૂધ ઉત્પાદક કહકારી સંઘ લી. આણંદની

વહીવટદાર તરીકે નિમણુંક કરૂં છું. સદર નિમણુંકનો સમય વહીવટદાર તરફથી ચાર્જ સંભાળ્યા તારીખથી એક વર્ષ માટેનો રહેશે.

આણંદ, તા. ૧૩મી જાન્યુઆરી, ૨૦૦૪.

વંચાણે લીધા :

(૧) ખેડા જિલ્લા મધ્યસ્થ સહકારી બેંક લી. ના પત્ર નં. ૮૧/૫૬/૭૭૯૭ તા. ૪-૯-૨૦૦૩થી મંડળીની વ્ય. કમિટીને દૂર કરી બેંકને વહીવટદાર તરીકે નિમણુંક કરવા અત્રેની કચેરીને લખેલ પત્ર.

(૨) તા. ૨૪-૧૧-૨૦૦૩નાં રોજ મંડળીના ચાર વ્ય. કમિટી સભ્યોએ મંડળીમાં ખેડા જિલ્લા મધ્ય. સહ. બેંકની વહીવટદાર તરીકે નિમણુંક કરવા સંમતિ અંગેનો લખેલ પત્ર.

જા. નં. સકક/૦૧/જ/૧૩/૦૪.-ધી ચરોતર શેરડી ઉત્પાદક સેવા સહકારી મંડળી લી. મું. પેટલાદ તા. પેટલાદ જી. આણંદ (કે જેનો આ કામે હવે પછી મંડળી તરીકે ઉલ્લેખ કરવામાં આવેલ છે.) અને ૧૯૬૧ના ગુજરાત સહકારી મંડળી અધિનિયમ (કે જેનો આ કામે હવે પછી અધિનિયમ તરીકે ઉલ્લેખ કરવામાં આવેલ છે.) જે નોંધાયેલી શેરડી ઉત્પાદક મંડળી છે. જેનો વહીવટ મંડળીના માન્ય થયેલા પેટા નિયમો અનુસાર ચલાવવાનો હોય છે. મંડળીના પેટા-નિયમોથી લાદવામાં આવેલી ફરજો અને જવાબદારીઓ મંડળીના કાર્યવાહકોએ નિભાવવાની હોય છે.

ઉપર આમુખ નં. (૧)ના પત્રમાં ધી ખેડા જિલ્લા મધ્ય સહ. બેંક લી. નડીઆદની રજુઆત મુજબ મંડળીના સેક્રેટરી સહિત તમામ સભ્યો તથા ચેરમેન શ્રી મુદત વીતી લેણાંની વસુલાત માટે નિષ્ફળ રહેલ છે. કુલ (૫૬૪) મુદત વીતી બાકીદારો પૈકી (૩૫૭) સામે કેસ કરેલ હોઈ બાકી (૨૦૭) બાકીદારો સામે કેસ કરવાના રહે છે. બેંક લોન અને સભાસદ ધિરાણ વચ્ચે રૂા. ૪૪,૮૩,૧૮૮/- નો તફાવત આવે છે. જે ઇન્બેલેન્સ છે. મંડળીની વસુલાત સ્થગિત હોવાથી ઇન્બેલેન્સ વધવાની પુરેપુરી શક્યતા છે. સદર મંડળી પાળજ ખાંડ ઉદ્યોગ પાસે રૂા.૫૮,૯૩,૦૦૦/- ની રકમના લેણાં બતાવે છે. જ્યારે પાળજ ખાંડ ઉદ્યોગ હાલ ફડચામાં છે. જેથી બાકી લેણાંની ચુકવણી અગ્રતાના ક્રમે મંડળીને મળવા પાત્ર હોઇ, પાળજ ખાંડ ઉદ્યોગની પરિસ્થિતિ જોતાં સદર મંડળીની લેણી રકમ મળવાની શક્યતા ઓછી રહે છે. જેથી બેંકનું ધિરાણ જોખમાય તેમ છે. જેથી બેંકે મંડળીની વ્ય. કમિટીને દુર કરી બેંકને વહીવટદાર તરીકે નિમણુંક કરવા માંગણી કરેલ છે. તેમજ આમુખ નં. (૨) ના પત્રમાં મંડળીની વ્ય. કમિટી સભ્યો તથા ચેરમેનશ્રીની રજુઆત મુજબ મંડળીને ખેડા જિલ્લા મધ્યસ્થ સહકારી બેંક લી. નડીઆદના વહીવટ હેઠળ મૂકવા સંમતિ આપેલ છે.

આમ મંડળીની વ્ય. કમિટીના સભ્યો/ચેરમેન તથા વાઇસ ચેરમેનશ્રી મંડળીનો વહીવટ કરવામાં નિષ્ફળ ગયેલ છે. જેથી આ અધિનિયમની કલમ-૮૧ હેઠળની કાર્યવાહી કરવી મંડળીના તથા સભાસદો ના હિતમાં જણાતાં મંડળીની હાલની વ્ય. કમિટીની જગ્યાએ વહીવટદારની નિમણુંક કરવી ઉચિત જણાતાં નીચે મુજબનો હુકમ કરવામાં આવે છે.

હુકમ

આથી હું, શ્રી સી. બી. કોટેચા, જિલ્લા રજિસ્ટ્રાર સહકારી મંડળીઓ આણંદ મને સને ૧૯૬૧ના ગુજરાત સહકારી મંડળી અધિનિયમની કલમ-૮૧ અન્વયે મળેલ સત્તાની રૂએ ધી ચરોતર શેરડી ઉત્પાદક સેવા સહકારી મંડળી લી. મું. પેટલાદ, તા. પેટલાદ, જી. આણંદની હાલની વ્ય. કમિટીને વહીવટમાંથી દૂર કરી મંડળીનો વહીવટ ચલાવવા માટે ધી ખેડા જિલ્લા મધ્ય. સહકારી બેંક લી. નડીઆદની વહીવટદાર તરીકે નિમણુંક કરૂં છું. સદર નિમણુંકનો સમય વહીવટદાર તરફથી ચાર્જ સંભાળ્યા તારીખથી એક વર્ષ માટેનો રહેશે.

આણંદ, તા. ૧૩મી જાન્યુઆરી, ૨૦૦૪.

વંચાણે લીધા :

(૧) ચાર્ટર્ડ એકાઉન્ટન્સ શ્રી આર. કે. પટેલ એન્ડ કાં. પેનલ નં. ૮ ના તા. ૨૩-૯-૦૩ થી મંડળીમાં વહીવટદારની નિમણુંક કરવા કરેલ ખાસ અહેવાલ તથા કચેરીએ આવેલ મંડળીના વહીવટ વિરૂધ્ધની અરજીઓ સબંધે કરેલ તપાસ.

(૨) અત્રેની કચેરીના પત્ર ક્રમાંક સકક/૦૧/ઘ/૧૩૨૦ થી તા. ૧૦-૧૨-૦૩ થી વ્ય. કમિટી સભ્યો ૧ થી ૧૨ ને પાઠવેલ કારણદર્શક નોટીસ

(૩) અત્રેની કચેરીના પત્ર ક્રમાંક જા. નં. સકક/૦૧/ઘ/૧૩૫૦ થી ૧૩૬૮ તા. ૨૬-૧૨-૦૩ થી વ્ય. કમિટી સભ્યો ૧ થી ૧૨ ને આપેલ કારણદર્શક નોટીસ.

(૪) મંડળીના ૧૨ કમિટી સભ્યોના તા. ૮-૧-૦૪ થી આપેલ નોટીસનો જવાબ.

જા. નં. સકક/૦૧/જ/૧૪/૦૪.-ધી આશાપુરી કો. ઓ. ક્રેડીટ સો. લી. મુ. પીપળાવ તા. સોજીત્રા, જી. આણંદ (કે જેનો આ કામે હવે પછી મંડળી તરીકે ઉલ્લેખ કરવામાં આવેલ છે.) અને ૧૯૬૧ના ગુજરાત સહકારી મંડળી અધિનિયમ (કે જેનો આ કામે હવે પછી અધિનિયમ તરીકે ઉલ્લેખ કરવામાં આવેલ છે.) જે નોંધાયેલી ક્રેડીટ મંડળી છે. જેનો વહીવટ મંડળીના માન્ય થયેલા પેટા નિયમો અનુસાર ચલાવવાની હોય છે. મંડળીના પેટા-નિયમોથી લાદવામાં આવેલી ફરજો અને જવાબદારીઓ મંડળીના કાર્યવાહકોએ નિભાવવાની હોય છે.

ઉપર આમુખ (૧) મુજબ ચાર્ટર્ડ એકાઉન્ટન્સ શ્રી આર. કે. પટેલ એન્ડ કાં. પેનલ નં. ૮ ના ખાસ અહેવાલ મુજબ તથા આ કચેરીએ મંડળીના વહીવટ વિરૂધ્ધ આવેલ અરજીઓ અંગે તપાસ કરતાં જણાઇ આવેલ ખામીઓ અનુલક્ષતા આમુખ (૨) થી મંડળીના દરેક કમિટી સભ્યોને કારણદર્શક નોટીસ પાઠવવામાં આવેલ હતી. જેની વિગત નીચે મુજબ છે.

(૧) મંડળીએ ડીરેક્ટર અને સગાંસંબંધીઓને ધિરાણ ખાતામાં મંજુર કરેલ ધિરાણ મર્યાદા કરતાં વધુ ઉપાડ આપીને પેટા નિયમ તથા કાયદા કાનુનનો ભંગ કરેલ છે. ઓવરડ્રાફ્ટ ધિરાણના કિસ્સામાં તારણમાં મુકેલ ડીપોઝીટની સામે આપવા પાત્ર [illegible]

INDEX

કરતાં વધુ ઉપાડ આપી તથા આ તારણમાં લીધેલ ડીપોઝીટ થર્ડ પાર્ટીની હોવા છતાં ઉપાડ આપી ડીરેક્ટર તરીકેની સત્તાઓનો દુર ઉપયોગ કરેલ છે.

(૨) ૩૧-૩-૦૩ મુજબ મંડળીના કુલ ધિરાણ ૯,૨૯,૦૩,૩૭૮/- પૈકી મુદ્દા નંબર (૧) ના કરજદારોને કુલ ૧,૭૮,૬૨,૦૦૦/- નું ધિરાણ મંજુર કરેલ હતું તે પૈકી ઉપાડ ૨,૪૫,૪૩,૧૮૭/- હતો જે કુલ ધિરાણ ૨૬.૪૨% છે. આમ મોટા ભાગનું ધિરાણ કમીટી સભ્યો અને તેમના સગાસંબંધિઓને કરી સત્તાનો દુર ઉપયોગ કરેલ છે.

(૩) મંડળીમાં લલ્લુભાઈ પરસોત્તમભાઈ પટેલ ખાતા નં. (૨૧૧) કીરીટભાઈ છોટાભાઈ પટેલ ખાતા નં. (૫૦૧) ગૌતમભાઈ મનુભાઈ પટેલ ખાતા નં. (૪૧૧) પારૂલબેન મયંકભાઈ પટેલ ખાતા નં. (૩૭૭) ત્યા બલ્લુભાઈ ગોરધનભાઈ પટેલ ખાતા નં. (૫૦૪)ના ખાતાઓ ૧૯૯૭ અને તે પછી ખોલવામાં આવેલ છે. આ નામની કોઈ વ્યક્તિ અસ્તિત્વમાં ન હોવા છતાં આ વ્યક્તિઓના નામે તેમના ખાતામાં લાખો રૂપિયાની લેવડ દેવડ કરવામાં આવેલ છે.

(૪) મંડળીની વ્ય. કમિટીની ઠરાવ બુક જોતાં ઠરાવો લખવામાં એક સુત્રતા, સાતત્ય અને તારીખવાર લખવામાં આવતા નથી. જેથી આ અંગે મંડળીના વ્ય. કમિટીના(૧૨) સભ્યોને સહકારી કાયદાની કલમ-૮૧ હેઠળની કારણદર્શક નોટીસ અત્રેની કચેરીના તા. ૧૦-૧૨-૨૦૦૩ના પત્રક ક્રમાંક સહક/૦૧/ઘ/૧૩૨૦/૦૩ થી બજાવેલ હતી. અને તા. ૨૨-૧૨-૨૦૦૩ના રોજ રજુઆત માટે રૂબરૂમાં હાજર રહેવા જણાવેલ હતું. તે અન્વયે મંડળીએ તા. ૨૨-૧૨-૨૦૦૩ના પત્રથી મુદત આપવા રજુઆત કરતાં તા. ૧-૧-૨૦૦૪ના રોજની મુદત આપવામાં આવેલ હતી તા. ૧-૧-૨૦૦૪ના રોજ જિલ્લા રજીસ્ટ્રાર આંતર રાષ્ટ્રીય કૃષિ મેળાના સંદર્ભે મીટીંગમાં વ્યસ્ત હોઈ, તે તારીખના રોજ મંડળીના માનદ્ મંત્રીશ્રીએ બીજી મુદત આપવા વિનંતી કરતાં તા. ૮-૧-૨૦૦૪ની મુદત આપવામાં આવેલ હતી. મંડળીના વ્ય. કમીટી સભ્યોએ તા. ૮-૧-૨૦૦૪ના રોજ સંયુક્ત સહીથી આ કચેરીના મુદ્દાઓનું લેખિતમાં પ્રતિઉત્તર આપેલ છે અને સહકારી કાયદાની કલમ-૮૧ મુજબની કાર્યવાહી મોકુફ રાખવા વિનંતી કરેલ છે. જે ગ્રાહ્ય રાખી શકાય તેમ ન હોઈ ગુજરાત સહકારી મંડળીઓના ૧૯૬૧ની કલમ-૮૧ હેઠળની કાર્યવાહી કરવી મંડળીના તથા સભાસદોના હિતમાં જણાતાં મંડળીની હાલની વ્ય. કમિટીની જગ્યાએ વહીવટદારની નિમણૂંક કરવી ઉચિત જણાતાં નીચે મુજબનો હુકમ કરવામાં આવે છે.

હુકમ

આથી હું, શ્રી સી. બી. કોટેચા, જિલ્લા રજિસ્ટ્રાર સહકારી મંડળીઓ આણંદ મને સને ૧૯૬૧ના ગુજરાત સહકારી મંડળી અધિનિયમની કલમ-૮૧ અન્વયે મળેલ સત્તાની રૂએ ધી આશા પુરી કો. ઓ. ક્રેડીટ સો. લી. મું. પીપળાવ, તા. સોજીત્રા, જી. આણંદની હાલની વ્ય. કમિટીને વહીવટમાંથી દૂર કરી મંડળીનો વહીવટ ચલાવવા માટે શ્રી જી. એમ. જોષી, નિવૃત્ત વર્ગ-૧ના અધિકારી નડીઆદની વહીવટદાર તરીકે નિમણુંક કરૂં છું. સદર નિમણુંકનો સમય વહીવટદાર તરફથી ચાર્જ સંભાળ્યા તારીખથી એક વર્ષ માટેનો રહેશે. વહીવટદારનું મહેનતાણું રૂા. ૫૦૦૦/- પ્રતિ માસ (તમામ ભથ્થા સાથે) નક્કી કરવામાં આવે છે.

આણંદ, તારીખ ૧૩મી જાન્યુઆરી, ૨૦૦૪.

સી. બી. કોટેચા,
જિલ્લા રજિસ્ટ્રાર, સહકારી મંડળીઓ,
આણંદ.

વંચાણે લીધા :–

(૧) શ્રી ઓડીટર ગ્રેડ-૨, સ. મં., કડીના પત્ર ક્રમાંક : અષણ/૦૧/૩૪૮/૦૩, તા. ૧-૧૧-૦૩ થી રજૂ થયેલ વહીવટી ખાસ અહેવાલ.

(૨) અત્રેની કચેરીના પત્ર ક્રમાંક : ઉખસ/ફડચ/૦૧/ખ/૨૭૨૬/૦૩, તા. ૧૮-૧૧-૦૩ થી પાઠવેલ કારણદર્શક નોટીસ.

(૩) અત્રેની કચેરીના પત્ર ક્રમાંક : ઉખસ/ફડચ/૦૧/ખ/૨૮૭૦/૦૩, તા.૧૨-૧૨-૦૩ થી પાઠવેલ સ્મૃતિપત્ર.

(૪) ગુજરાત સહકારી મંડળીઓ અધિનિયમ-૧૯૬૧ અન્વયેની કલમ-૧૦૭ની જોગવાઇઓ.

પ્રસ્તાવના

જા. નં. ઉખસ/ફડચ/૦૧/ખ/૩૨/૨૦૦૪.-ધી ગુજરાત સહકારી મંડળીઓ અધિનિયમ-૧૯૬૧ અન્વયે ધી ખોડીયાર કો. ઓપ. હાઉસીંગ સોસાયટી લિ., મુ. તા. કડી, જિ. મહેસાણા નોંધાયેલ સહકારી સંસ્થા છે. (જેનો હવે પછી અહીયાં મંડળી તરીકે ઉલ્લેખ કરાયેલ છે.) સદર મંડળીનો નોંધણી નં. ઘ-૯૩૨૭, તા. ૩૦-૯-૧૯૮૧ છે.

ઉપરોક્ત આમુખ-૧ માં જણાવ્યા મુજબ સદર મંડળીના તા. ૧-૭-૯૯ થી તા. ૩૧-૩-૦૩ સુધીના સમયનું અન્વેષણ ઓડિટર ગ્રેડ-૨, સ. મં. કડીને સુપ્રત થતાં, તેઓએ સદર મંડળીને ફડચામાં લઇ જઇ, નોંધણી રદ કરવા અંગેનો ખાસ અહેવાલ રજુ કરતાં, તેઓના ખાસ અહેવાલ આધીન સદર મંડળીને અત્રેની કચેરીના પત્ર ક્રમાંક : ઉખસ/ફડચ/૦૧/ખ/૨૭૨૬/૨૦૦૩, તા. ૧૮-૧૧-૦૩ થી કારણદર્શક નોટીસ પાઠવેલ હતી.

જેમાં મુદ્દા નં. ૧ થી ૧૧ બાબતે મંડળીને રજુઆત કરવા સુનાવણી રાખવામાં આવેલ હતી. જેની બજવણી થયેલ છે. મંડળી તરફથી સુનાવણી તારીખે મંડળીના પ્રતિનિધિ હાજર રહેલ નથી.

મંડળી તરફથી કોઇ રજૂઆત ન થતાં, અત્રેની પત્રાંક : ઉખસ/ફડચ/૦૧/ખ/૨૮૭૦/૦૩, તા. ૧૨-૧૨-૦૩ થી સંસ્થાને સ્મૃતિપત્ર પાઠવી રજૂઆત કરવા અત્રેથી વ્યાજબી તકો પુરી પાડવામાં આવેલ છે.

આમ ઉપરોક્ત તમામ બાબતોને જોતાં, સદર મંડળીને નીચેના કારણોસર ફડચામાં લઇ જવી કાનૂની રીતે વ્યાજબી જણાય છે.

(૧) મંડળીએ છેલ્લા દસ વર્ષથી ઓડિટ દુરસ્ત નહી કરીને સહકારી કાયદાની કલમ-૮૫નો ભંગ કરેલ છે.

INDEX

(૨) તા. ૧-૭-૧૯૯૪ બાદ મંડળીની વાર્ષિક સાધારણ સભાઓ, ખાસ સાધારણ સભા કે વ્ય. કમિટીની બેઠકો મળેલ નથી. એટલે કે, છેલ્લા ૧૦ વર્ષથી મંડળી બિલકુલ સ્થગિત છે.

(૩) મંડળીઓ વહીવટી સહકારી કાયદા-કાનૂન અને મંડળીએ સ્વીકારેલ પેટાનિયમો મુજબ ચાલતો નથી.

(૪) મંડળીનો છેલ્લાં પાંચ વર્ષથી ઓડીટ વર્ગ "ડ" છે.

(૫) મંડળીએ ખોટ સરભર કરવા વહીવટી ફાળા ઉઘરાવેલ નથી. તેમજ બાંધકામ ખર્ચના પ્રમાણમાં બાંધકામ ફાળા સભાસદો પાસેથી વસુલ લીધેલ નથી.

(૬) મંડળીએ અગત્યના રજીસ્ટરો જેવા કે, શેર રજીસ્ટર, સભાસદ ફાળો ખાતાવહી, ડેડસ્ટોક રજી., અનામત થાપણ ખાતાવહી જેવા રજીસ્ટરો નિભાવેલ નથી.

(૭) મંડળીએ છેલ્લા કેટલાય વર્ષોથી કરવેરા, શિક્ષણ ઉપકર ભરેલ નથી.

(૮) મંડળીએ ચાર વર્ષની ચાલુ ઓડિટ ફી રૂા. ૨૦૦/- ભરપાઇ કરેલ નથી.

(૯) મંડળીના તા. ૩૧-૩-૨૦૦૩ના સરવૈયે રૂા. ૪,૩૨૬.૬૫ ની ખોટ બોલે છે.

(૧૦) મંડળી ચાલુ રાખવામાં વ્ય. કમીટી કે સભાસદોને બિલકુલ રસ જણાતો નથી.

(૧૧) તા. ૧-૪-૨૦૦૩ થી છેવટ સુધીના હિસાબી પત્રકો, શેર ભંડોળ તેમજ, ડેડસ્ટોકની યાદી રજુ કરવા જણાવવા છતાં આજદિન સુધી રજુ કરેલ નથી.

ઉપરોક્ત આમુખ તેમજ પ્રસ્તાવનાની વિગતો ધ્યાને લેતાં, નીચે મુજબ ફડચાનો વચગાળાનો આદેશ કરવામાં આવે છે.

વચગાળાનો આદેશ

ધી ખોડીયાર કો.-ઓપ. હાઉસીંગ સોસાયટી લી., મુ.તા. કડી, જિ. મહેસાણાની સંસ્થા સહકારી કાયદાધીન રજીસ્ટર્ડ નં. ઘ-૯૩૨૭, તા. ૩૦-૯-૧૯૮૧ થી નોંધવામાં આવેલ તેને સહકારી કાયદો સને ૧૯૬૧ની કલમ-૧૦૭ (૧) ના ખંડ : ક, ગ (૨) (૪) અન્વયે આથી ફડચામાં લઇ જવામાં આવે છે. તથા સદરહુ કાયદાની કલમ-૧૦૮ (૧) અન્વયે ફડચા અધિકારી તરીકે શ્રી સહકારી અધિકારી (ફડચો), મહેસાણાની નિમણુંક કરવામાં આવે છે.

નોંધ :- ઉપરોક્ત વચગાળાના હુકમ સામે મંડળીને કોઇ રજુઆત કે ખુલાસો કરવો હોય તો, સદર હુકમ નીકળ્યા તારીખથી એક માસની મુદતમાં આ કચેરીને મોકલી આપવાનું જણાવવામાં આવે છે.

મહેસાણા, તારીખ ૬ઠ્ઠી જાન્યુઆરી, ૨૦૦૪.

વંચાણે લીધા :-

(૧) શ્રી સબ-ઓડીટર સ. મં., વિસનગરના પત્ર ક્રમાંક : અષણ/૦૧/૨૧૦/૦૩, તા. ૧૧-૧૧-૦૩ થી રજૂ થયેલ ખાસ અહેવાલ.

(૨) અત્રેની કચેરીના પત્ર ક્રમાંક : ઉખસ/ફડચ/૦૧/ખ/૨૭૨૩/૦૩, તા. ૧૮-૧૧-૦૩ થી પાઠવેલ કારણદર્શક નોટીસ.

(૩) અત્રેની કચેરીના પત્ર ક્રમાંક : ઉખસ/ફડચ/૦૧/ખ/૨૮૭૧/૦૩, તા.૧૨-૧૨-૦૩ થી પાઠવેલ સ્મૃતિપત્ર.

(૪) ગુજરાત સહકારી મંડળીઓ અધિનિયમ, ૧૯૬૧ અન્વયેની કલમ-૧૦૭ ની જોગવાઇઓ.

પ્રસ્તાવના

જા. નં. ઉખસ/ફડચ/૦૧/ખ/૩૩/૨૦૦૪.– ધી ગુજરાત સહકારી મંડળીઓના અધિનિયમ, ૧૯૬૧ અન્વયે ધી થલોટા, ફળ અને શાકભાજી ઉગાડનારાઓની સહકારી મંડળી લી., મુ. થલોટા, તા. વિસનગર, જિ. મહેસાણા, નોંધાયેલ સહકારી સંસ્થા છે. (જેનો હવે પછી 'મંડળી' તરીકે ઉલ્લેખ કરાયેલ છે.) સદર મંડળીનો નોંધણી નં. સે.-૧૫૨૧૬, તા. ૧૩-૩-૧૯૭૮ છે.

ઉપરોક્ત આમુખ-૧ માં જણાવ્યા મુજબ સદર મંડળીનું તા. ૧-૪-૨૦૦૨ થી તા. ૩૧-૩-૨૦૦૩ સુધીના સમયનું અન્વેષણ સબ-ઓડિટર, સ. મં. વિસનગરને સુપ્રત થતાં, તેઓ દ્વારા સદર મંડળીને ફડચામાં લઇ જઇ, નોંધણી રદ કરવા અંગેનો ખાસ અહેવાલ થતાં તેઓના ખાસ અહેવાલ આધીન સદર મંડળીને અત્રેની કચેરીના પત્ર ક્રમાંક : ઉખસ/ફડચ/૦૧/ખ/૨૭૨૩/૨૦૦૩, તા. ૧૮-૧૧-૦૩ થી કારણદર્શક નોટીસ પાઠવેલ હતી.

જેમાં મુદા નં. ૧ થી ૯ બાબતે મંડળીને રજુઆત કરવા સુનાવણી રાખવામાં આવેલ હતી. જેની બજવણી થયેલ છે. મંડળી તરફથી સુનાવણી તારીખે મંડળીના પ્રતિનિધિ હાજર રહેલ નથી.

મંડળી તરફથી કોઇ રજૂઆત ન થતાં, અત્રેના પત્રાંક : ઉખસ/ફડચ/૦૧/ખ/૨૮૭૧/૦૩, તા. ૧૨-૧૨-૦૩ થી સંસ્થાને સ્મૃતિપત્ર પાઠવી રજૂઆત કરવા અત્રેથી વ્યાજબી તકો પુરી પાડવામાં આવેલ છે.

આમ ઉપરોક્ત તમામ બાબતોને જોતાં, સદર મંડળીને નીચેના કારણોસર ફડચામાં લઇ જવી કાનૂની રીતે વ્યાજબી જણાય છે.

(૧) સંસ્થાનો વહીવટ પેટાનિયમ તથા સહકારી કાયદા પ્રમાણે હોદેદારો ચલાવતા નથી.

(૨) સંસ્થા છેલ્લા પાંચવર્ષથી સ્થગિત અવસ્થામાં છે તથા મંડળી છેલ્લાં પાંચ વર્ષથી "ડ" વર્ગ ધરાવે છે.

(૩) સંસ્થાનો વહીવટ તેના ઉદ્દેશો મુજબ કરવામાં આવતો નથી. તથા ઉદ્દેશો પૂર્ણ થયેલ નથી.

(૪) સંસ્થામાં વ્ય. કમીટીની મીટીંગો ભરવામાં આવતી નથી. તથા વાર્ષિક સાધારણ સભા ભરવામાં આવતી નથી.

INDEX

(૫) સંસ્થાની આર્થિક સ્થિતિ ખૂબ નબળી છે. તથા છેલ્લા પાંચ વર્ષથી ખૂબ નબળી થતી જાય છે. તથા ખોટ રહેવા પામે છે તથા મંડળી ફરી સારી સ્થિતિમાં આવી શકે તેમ નથી.

(૬) મંડળીના હોદ્દેદારો તથા સભાસદોને મંડળી ચલાવવામાં કોઇ રસ જણાતો નથી.

(૭) સંસ્થાના ઓડિટ સમય દરમ્યાન સંસ્થાનું હિસાબી દફતર અસ્તવ્યસ્ત તથા બિલકુલ અધુરૂં તથા અપૂરતું રજુ કરવામાં આવેલ છે, જરૂરી વિગતો રજુ થતી નથી.

(૮) છેલ્લા પાંચ વર્ષથી ઓડિટ મેમોની દુરસ્તી કરવામાં આવતી નથી. જેથી સહકારી કાયદાની કલમ-૮૫નો સ્પષ્ટ ભંગ થયેલ છે.

(૯) તા. ૧-૪-૨૦૦૩ થી છેવટ સુધીના હિસાબી પત્રકો, શેર ભંડોળ તેમજ, ડેડસ્ટોકની યાદી રજુ કરવા જણાવવા છતાં આજ પર્યંત રજુ કરેલ નથી.

આમ ઉપરોકત આમુખ તેમજ પ્રસ્તાવનાને ધ્યાને લેતાં, નીચે મુજબ ફડચાનો વચગાળાનો આદેશ કરવામાં આવે છે.

વચગાળાનો આદેશ

ધી થલોડા ફળ અને શાકભાજી ઉગાડનારાઓની સહકારી મંડળી લી., મુ. થલોડા, તા. વિસનગર, જિ. મહેસાણાની સહકારી કાયદાધીન રજીસ્ટર્ડ નં. સે-૧૫૨૧૬, તા. ૧૩-૩-૧૯૭૮ થી નોંધવામાં આવેલ છે. તેને સહકારી કાયદો સને ૧૯૬૧ની કલમ-૧૦૭ (૧) ના ખંડ : ક, ગ (૨) (૪) અન્વયે આથી ફડચામાં લઇ જવામાં આવે છે. તથા સદરહુ કાયદાની કલમ-૧૦૮ (૧) અન્વયે ફડચા અધિકારી તરીકે શ્રી સહકારી અધિકારી (ફડચો), મહેસાણાની નિમણુંક કરવામાં આવે છે.

નોંધ :- ઉપરોકત વચગાળાના હુકમ સામે મંડળીને કોઇ રજુઆત કે ખુલાસો કરવો હોય તો, સદર હુકમ નીકળ્યા તારીખથી એક માસની મુદતમાં આ કચેરીને મોકલી આપવાનું જણાવવામાં આવે છે.

મહેસાણા , તારીખ ૬ઠ્ઠી જાન્યુઆરી, ૨૦૦૪.

વંચાણે લીધા :-

(૧) અત્રેની કચેરીની તા. ૨૯-૧૧-૨૦૦૩ના પત્ર ક્રમાંક ઉખસ/ ફડચ/૦૧/ખ/૨૭૬૩/૦૩ થી ફડચાનો વચગાળાનો આદેશ.

(૨) ગુજરાત સહકારી મંડળીઓ અધિનિયમ, ૧૯૬૧ની કલમ-૧૦૭ ની જોગવાઇઓ.

હુકમ

જા. નં. ઉખસ/ફડચ/-/ખ/૩૪/૨૦૦૪.– શ્રી વિજયલક્ષ્મી કો.-ઓપ. હાઉસીંગ સોસાયટી લી., મુ. નાગલપુર, તા. જિ. મહેસાણાને અત્રેની કચેરીના આમુખ-૧ના તા. ૨૯-૧૧-૨૦૦૩ના હુકમ ક્રમાંક ઉખસ/ફડચ/૦૧/ખ/૨૭૬૩/૨૦૦૩ થી ફડચામાં લઇ જવાનો વચગાળાનો આદેશ આપવામાં આવેલ છે. જેને આથી ધી ગુજરાત સહકારી મંડળીઓ અધિનિયમ, ૧૯૬૧ની કલમ-૧૦૭ની જોગવાઇ હેઠળ મંડળીને ફડચામાં લઇ જવાનો અંતિમ આદેશ આપવામાં આવે છે. અને આ અંગે નિમાયેલ ફડચા અધિકારીશ્રી, સહકારી અધિકારી (ફડચો), મહેસાણાએ ફડચાની કામગીરી આ આદેશની તારીખથી ૩ (ત્રણ) વર્ષમાં પૂર્ણ કરવાની રહેશે. તેમજ, ફડચા ફી નિયત ધોરણે સરકારશ્રીમાં જમા કરાવવાની રહેશે.

મહેસાણા, તારીખ ૬ઠ્ઠી જાન્યુઆરી, ૨૦૦૪.

વંચાણે લીધા :-

(૧) અત્રેની કચેરીની તા. ૨૯-૧૧-૨૦૦૩ના પત્ર ક્રમાંક ઉખસ/ ફડચ/૦૧/ખ/૨૭૬૪/૦૩થી ફડચાનો વચગાળાનો આદેશ.

(૨) ગુજરાત સહકારી મંડળીઓ અધિનિયમ, ૧૯૬૧ની કલમ-૧૦૭ ની જોગવાઇઓ.

હુકમ

જા. નં. ઉખસ/ફડચ/-/ખ/૩૫/૨૦૦૪.– શ્રી શિવશક્તિ એપાર્ટમેન્ટ કો.-ઓપ. હાઉસીંગ સોસાયટી લી., મુ. તા. મહેસાણા, જિ. મહેસાણાને અત્રેની કચેરીના આમુખ-૧ના તા. ૨૯-૧૧-૨૦૦૩ના હુકમ ક્રમાંક ઉખસ/ફડચ/૦૧/ખ/૨૭૬૪/૨૦૦૩ થી ફડચામાં લઇ જવાનો વચગાળાનો આદેશ આપવામાં આવેલ છે. જેને આથી ધી ગુજરાત સહકારી મંડળીઓ અધિનિયમ, ૧૯૬૧ની કલમ-૧૦૭ની જોગવાઇ હેઠળ મંડળીને ફડચામાં લઇ જવાનો અંતિમ આદેશ આપવામાં આવે છે. અને આ અંગે નિમાયેલ ફડચા અધિકારીશ્રી, સહકારી અધિકારી (ફડચો), મહેસાણાએ ફડચાની કામગીરી આ આદેશની તારીખથી ૩ (ત્રણ) વર્ષમાં પૂર્ણ કરવાની રહેશે. તેમજ, ફડચા ફી નિયત ધોરણે સરકારશ્રીમાં જમા કરાવવાની રહેશે.

મહેસાણા, તારીખ ૬ઠ્ઠી જાન્યુઆરી, ૨૦૦૪.

વંચાણે લીધા :-

(૧) અત્રેની કચેરીની તા. ૨૯-૧૧-૨૦૦૩ના પત્ર ક્રમાંક ઉખસ/ ફડચ/૦૧/ખ/૨૭૬૨/૦૩થી ફડચાનો વચગાળાનો આદેશ.

(૨) ગુજરાત સહકારી મંડળીઓ અધિનિયમ, ૧૯૬૧ની કલમ-૧૦૭ ની જોગવાઇઓ.

હુકમ

જા. નં. ઉખસ/ફડચ/-/ખ/૩૬/૨૦૦૪.– શ્રી મણીનગર કો.-ઓપ. હાઉસીંગ સોસાયટી લી., મુ. કાંસા, તા. વિસનગર, જિ. મહેસાણાને અત્રેની કચેરીના આમુખ-૧ના તા. ૨૯-૧૧-૨૦૦૩ના હુકમ ક્રમાંક ઉખસ/ફડચ/૦૧/ખ/૨૭૬૨/૨૦૦૩ થી ફડચામાં લઇ જવાનો વચગાળાનો આદેશ આપવામાં આવેલ છે. જેને આથી ધી ગુજરાત

સહકારી મંડળીઓ અધિનિયમ, ૧૯૬૧ની કલમ-૧૦૭ની જોગવાઈ હેઠળ મંડળીને ફડચામાં લઈ જવાનો અંતિમ આદેશ આપવામાં આવે છે. અને આ અંગે નિમાયેલ ફડચા અધિકારીશ્રી, સહકારી અધિકારી (ફડચો), મહેસાણાએ ફડચાની કામગીરી આ આદેશની તારીખથી ૩ (ત્રણ) વર્ષમાં પૂર્ણ કરવાની રહેશે. તેમજ, ફડચા ફી નિયત ધોરણે સરકારશ્રીમાં જમા કરાવવાની રહેશે.

મહેસાણા, તારીખ ૬ઠ્ઠી જાન્યુઆરી, ૨૦૦૪.

વંચાણે લીધા :-

(૧) શ્રી સબ-ઓડિટર, સ. મં., કડીના પત્ર ક્રમાંક : અષણ/૦૧/ ૨૪૩/૨૦૦૩, તા. ૧-૧૧-૦૩ થી રજુ થયેલ ખાસ અહેવાલ.

(૨) અત્રેની કચેરીના પત્ર ક્રમાંક : ઉખસ/ફડચ/૦૧/ખ/૨૭૨૪/૦૩, તા. ૧૮-૧૧-૦૩, થી પાઠવેલ કારણદર્શક નોટીસ.

(૩) અત્રેની કચેરીના પત્ર ક્રમાંક : ઉખસ/ફડચ/૦૧/ખ/૨૮૭૨/૦૩, તા. ૧૨-૧૨-૦૩ થી પાઠવેલ સ્મૃતિપત્ર.

(૪) ગુજરાત સહકારી મંડળીઓ અધિનિયમ-૧૯૬૧ અન્વયેની કલમ-૧૦૭ ની જોગવાઈઓ.

પ્રસ્તાવના

જા. નં. ઉખસ/ફડચ/૦૧/ખ/૩૭/૨૦૦૪.-ધી ગુજરાત સહકારી મંડળીઓના અધિનિયમ-૧૯૬૧ અન્વયે ધી ઝુલાસણા તેલીબીયાં ઉત્પાદક સહકારી મંડળી લી., મુ. ઝુલાસણ, તા. કડી, જિ. મહેસાણા., નોંધાયેલ સહકારી સંસ્થા છે. (જેનો હવે પછી 'મંડળી' તરીકે ઉલ્લેખ કરાયેલ છે.) સદર મંડળીનો નોંધણી નં. ૨૧૭૪૮, તા. ૧૨-૦૮-૧૯૮૬ છે.

ઉપરોક્ત આમુખ-૧ માં જણાવ્યા મુજબ સદર મંડળીનું તા. ૧-૪-૨૦૦૨ થી તા. ૩૧-૩-૨૦૦૩ સુધીના સમયનું અન્વેષણ સબ-ઓડિટર, સ. મં., કડીને સુપ્રત થતાં, તેઓ દ્વારા સદર મંડળીને ફડચામાં લઈ જઈ, નોંધણી રદ કરવા અંગેનો ખાસ અહેવાલ થતાં, તેઓના ખાસ અહેવાલ આધીન સદર મંડળીને અત્રેની કચેરીના પત્ર ક્રમાંક ઉખસ/ફડચ/૦૧/ ખ/૨૭૨૪/૦૩, તા. ૧૮-૧૧-૦૩ થી કારણદર્શક નોટીસ પાઠવેલ હતી.

જેમાં મુદ્દા નં. ૧ થી ૯ બાબતે મંડળીને રજુઆત કરવા સુનાવણી રાખવામાં આવેલ હતી. જેની બજવણી થયેલ છે. મંડળી તરફથી સુનાવણી તારીખે મંડળીના પ્રતિનિધિ હાજર રહેલ નથી.

મંડળી તરફથી કોઈ રજુઆત ન થતાં, અત્રેના પત્રાંક : ઉખસ/ ફડચ/૦૧/ખ/૨૮૭૨/૦૩, તા. ૧૨-૧૨-૦૩ થી સંસ્થાને સ્મૃતિપત્ર પાઠવી રજુઆત કરવા અત્રેથી વ્યાજબી તકો પુરી પાડવામાં આવેલ છે.

આમ, ઉપરોક્ત તમામ બાબતોને જોતાં સદર મંડળીને નીચેના કારણોસર ફડચામાં લઈ જવી કાનૂની રીતે વ્યાજબી જણાય છે.

(૧) મંડળીએ છેલ્લા ત્રણ ઓડિટ નોધમાં જણાવેલ ક્ષતિઓની વાસ્તવિક અને નક્કર દુરસ્તી મંડળીના દફતરે કરેલ નથી.

(૨) મંડળીએ તેના પેટાનિયમ-૨ ના ઉદેશો મુજબ સભ્યોના રાયડા પુલીંગ તથા બિયારણ, ખાતર જંતુનાશક દવાઓ, ખાદ્યતેલ, પશુઆહાર વિગેરેની ખરીદ વિતરણની કામગીરી કરેલ નથી. છેલ્લા ચાર વર્ષથી મંડળી કામકાજ કરતી બંધ થઈ ગયેલ છે એટલે કે, મંડળી હાલમાં સ્થગિત અવસ્થામાં છે.

(૩) મંડળી ચલાવવામાં કાર્યવાહકો કે સભ્યોને બિલકુલ રસ નથી કે, મંડળી ચલાવવા જરૂરી કાર્યવાહી કરેલ નથી.

(૪) મંડળીનો છેલ્લા ૪ વર્ષનો ઓડિટ વર્ગ ''ડ'' છે.

(૫) મંડળીએ તપાસણી સમયમાં રૂા. ૪૫,૬૦૦/- નુ શેરભંડોળ જે તે સભ્યોને પરત ચુકવેલ છે. જે મંડળીના ભરપાઈ થયેલ શેર ભંડોળના ૭૪%જેટલુ થાય છે. જેથી પેટાનિયમનો પણ ભંગ કરેલ છે. આમ, સભ્યોને મંડળી ચાલુ રાખવામાં બિલકુલ રસ નથી તે સ્પષ્ટ ફલિત થાય છે.

(૬) મંડળીના તા. ૩૧-૩-૦૩ ના સરવૈયે ચોખ્ખી ખોટ રૂા. ૯૮/- ની રહેવા પામેલ છે.

(૭) નેશનલ સે. સર્ટિ. રૂા. ૨૦૦૦/- નો આધાર દફતરે જોવા મળેલ નથી.

(૮) મંડળીની આર્થિક પરિસ્થિતિ નબળી છે.

(૯) તા. ૧-૪-૦૩ થી છેવટે સુધીના હિસાબી પત્રકો, શેર ભંડોળ તેમજ, ડેડસ્ટોકની યાદી રજુ કરવા જણાવવા છતાં, આજપર્યંત રજુ કરેલ નથી.

આમ, ઉપરોક્ત આમુખ તેમજ, પ્રસ્તાવનાને ધ્યાને લેતાં, નીચે મુજબ ફડચાનો વચગાળાનો આદેશ કરવામાં આવે છે.

વચગાળાનો આદેશ

ધી ઝુલાસણા તેલીબીયાં ઉત્પાદક સહકારી મંડળી લી., મુ. ઝુલાસણા તા. કડી, જિ. મહેસાણાની સહકારી કાયદાધીન રજીસ્ટર્ડ નંબર-૨૧૭૪૮, તા. ૧૨-૦૮-૧૯૮૬ થી નોંધવામાં આવેલ છે. તેને સહકારી કાયદો સને ૧૯૬૧ ની કલમ-૧૦૭ (૧) ના ખંડ : ક, ગ (૨) (૪) અન્વયે આથી ફડચામાં લઈ જવામાં આવે છે. તથા સદરહુ કાયદાની કલમ-૧૦૮ (૧) અન્વયે ફડચા અધિકારી તરીકે શ્રી સહકારી અધિકારી (ફડચા), મહેસાણાની નિમણુક કરવામાં આવે છે.

નોંધ :- ઉપરોક્ત વચગાળાના હુકમ સામે મંડળીને કોઈ રજુઆત કે ખુલાસો કરવો હોય તો, સદર હુકમ નીકળ્યા તારીખથી એક માસની મુદતમાં કચેરીને મોકલી આપવાનું જણાવવામાં આવે છે.

મહેસાણા, તારીખ ૬ઠ્ઠી જાન્યુઆરી, ૨૦૦૪.

વંચાણે લીધા :-

(૧) શ્રી ઓડિટર ગ્રેડ ૧, સ. મં., વિજાપુરના પત્ર ક્રમાંક : અષણ/૦૧/ ૨૫૭/૨૦૦૩, તા. ૧-૧૧-૦૩ થી રજુ થયેલ વહીવટી ખાસ અહેવાલ.

INDEX

(૨) અત્રેની કચેરીના પત્ર ક્રમાંક : ઉખસ/ફડચ/૦૧/ખ/૨૭૬૦/૦૩, તા. ૨૯-૧૧-૦૩, થી પાઠવેલ કારણદર્શક નોટીસ.

(૩) અત્રેની કચેરીના પત્ર ક્રમાંક : ઉખસ/ફડચ/૦૧/ખ/૨૮૮૭/૦૩, તા. ૧૭-૧૨-૦૩ થી પાઠવેલ સ્મૃતિપત્ર.

(૪) ગુજરાત સહકારી મંડળીઓ અધિનિયમ-૧૯૬૧ અન્વયેની કલમ-૧૦૭ ની જોગવાઇઓ.

પ્રસ્તાવના

જા. નં. ઉખસ/ફડચ/૦૧/ખ/૩૮/૨૦૦૪.--ધી ગુજરાત સહકારી મંડળીઓ અધિનિયમ, ૧૯૬૧ અન્વયે ધી કૈલાસનગર કો. ઓપ. હાઉસીંગ સોસાયટી લિ., મુ. નાગલપુર, તા. જિ. મહેસાણા., નોંધાયેલ સહકારી સંસ્થા છે. (જેનો હવે પછી 'મંડળી' તરીકે ઉલ્લેખ કરાયેલ છે.) સદર મંડળીનો નોંધણી નં. જી. પં. ઘ.-૧૦૭૪૮, તા. ૨૮-૧૨-૧૯૮૩ છે.

ઉપરોક્ત આમુખ-૧ માં જણાવ્યા મુજબ સદર મંડળીનું તા. ૧-૭-૧૯૯૫ થી તા. ૩૧-૩-૨૦૦૩ સુધીના સમયનું અન્વેષણ ઓડિટર, ગ્રેડ-૧, સ. મં., વિજાપુરને સુપ્રત થતાં, તેઓએ સદર મંડળીને ફડચામાં લઇ જઇ, નોંધણી રદ કરવા અંગેનો ખાસ અહેવાલ રજુ કરતાં તેઓના ખાસ અહેવાલ આધીન સદર મંડળીને અત્રેની કચેરીના પત્ર ક્રમાંક ઉખસ/ફડચ/૦૧/ ખ/૨૭૬૦/૦૩, તા. ૨૯-૧૧-૦૩ થી કારણદર્શક નોટીસ પાઠવેલ હતી.

જેમાં મુદ્દા નં. ૧ થી ૧૦ બાબતે મંડળીને રજુઆત કરવા સુનાવણી રાખવામાં આવેલ હતી. જેની બજવણી થયેલ છે. મંડળી તરફથી સુનાવણી તારીખે મંડળીના પ્રતિનિધિ હાજર રહેલ નથી.

મંડળી તરફથી કોઇ રજુઆત ન થતાં, અત્રેના પત્રાંક : ઉખસ/ફડચ/૦૧/ખ/૨૮૮૭/૦૩, તા. ૧૭-૧૨-૦૩ થી સંસ્થાને સ્મૃતિપત્ર પાઠવી રજુઆત કરવા અત્રેથી વ્યાજબી તકો પુરી પાડવા છતાં, મંડળી દ્વારા રજુઆત કરાયેલ નથી.

આમ, ઉપરોક્ત તમામ બાબતોને જોતાં સદર મંડળીને નીચેના કારણોસર ફડચામાં લઇ જવી કાનૂની રીતે વ્યાજબી જણાય છે.

(૧) મંડળી છેલ્લા ૧૦ વર્ષથી સ્થગિત અવસ્થામાં છે.

(૨) મંડળીના આઠ વર્ષના ઓડિટના સમયગાળા દરમ્યાન ફક્ત એકજ વખત વ્યવસ્થાપક કમીટીની બેઠક મળેલ છે. એટલે કે મંડળી વ્ય. કમીટીની બેઠક નિયમિત મળતી નથી. જેથી મંડળીના પેટાનિયમનો ભંગ થયેલ છે.

(૩) મંડળીની વાર્ષિક સાધારણ સભા નિયમિત મળેલ નથી. જે સહકારી કાયદાની કલમ-૭૭ નો સ્પષ્ટ ભંગ થયેલ છે.

(૪) મંડળીએ છેલ્લા આઠ વર્ષના ઓડિટ મેમાના દુરસ્તી રીપોર્ટ, દુરસ્તી કરી મોકલી આપેલ નથી. જેથી સહકારી કાયદાની કલમ-૮૫ નો ભંગ કરેલ છે.

(૫) મંડળીની તા. ૨૭-૫-૨૦૦૦ ની વ્ય. કમીટીના ઠરાવ નં. ૧ થી મંડળીને સ્વૈચ્છિક રીતે ફડચામાં લઇ જવા ઠરાવ કરેલ છે.

(૬) મંડળીના નામે કોઇ સરકારી લ્હેણું બાકી નથી.

(૭) મંડળીમાં તા. ૩૧-૩-૨૦૦૩ ના અંતે રૂા. ૧૦,૩૭૭/- ખોટ બોલે છે.

(૮) મંડળી અર્થક્ષમ / કાર્યક્ષમ નથી.

(૯) તા. ૧-૪-૦૩ થી છેવટ સુધીના હિસાબી પત્રકો, શેર ભંડોળની યાદી રજુ કરવા જણાવવા છતાં આજદિન સુધી રજુ કરેલ નથી.

ઉપરોક્ત આમુખ તેમજ, પ્રસ્તાવનાની વિગતો ધ્યાને લેતાં, નીચે મુજબ ફડચાનો વચગાળાનો આદેશ કરવામાં આવે છે.

વચગાળાનો આદેશ

ધી કૈલાસનગર કો. ઓપ. હાઉસીંગ સોસાયટી લિ., મુ. નાગલપુર- તા. જિ. મહેસાણાની સંસ્થા સહકારી કાયદાધીન રજીસ્ટર્ડ નં. જિ. પં. ઘ-૧૦૭૪૮, તા. ૨૮-૧૨-૧૯૮૩ થી નોંધવામાં આવેલ તેને સહકારી કાયદો સને ૧૯૬૧ ની કલમ-૧૦૭ (૧) ના ખંડ : ક, ગ (૨) (૪) અન્વયે આથી ફડચામાં લઇ જવામાં આવે છે. તથા સદરહુ કાયદાની કલમ-૧૦૮ (૧) અન્વયે ફડચા અધિકારી તરીકે શ્રી સહકારી અધિકારી (ફડચો), મહેસાણાની નિમણુંક કરવામાં આવે છે.

નોંધ :- ઉપરોક્ત વચગાળાના હુકમ સામે મંડળીને કોઇ રજુઆત કે ખુલાસો કરવો હોય તો, સદર હુકમ નીકળ્યા તારીખથી એક માસની મુદ્દતમાં આ કચેરીને મોકલી આપવાનું જણાવવામાં આવે છે.

મહેસાણા, તારીખ ૬ઠ્ઠી જાન્યુઆરી, ૨૦૦૪.

વંચાણે લીધા :-

(૧) શ્રી જી. વી. વ્યાસ ઓડિટર ગ્રેડ-૨, સ. મં. (પ્ર-૧) મહેસાણાના પત્રાંક : અષણ/૦૧/૨૬૨/૦૩, તા. ૧-૯-૦૩ થી રજુ થયેલ ખાસ વહીવટી અહેવાલ.

(૨) અત્રેની કચેરીના પત્રાંક : ઉખસ/ફડચ/૦૧/ખ/૨૪૬૬/૦૩, તા. ૧૨-૯-૦૩, થી પાઠવેલ કારણદર્શક નોટીસ.

(૩) અત્રેની કચેરીના પત્ર નં. : ઉખસ/ફડચ/૦૧/ખ/૨૫૯૮/૦૩, તા. ૮-૧૦-૦૩ થી પાઠવેલ સ્મૃતિપત્ર.

(૪) અત્રેની કચેરીના હુકમ નં. : ઉખસ/ફડચ/૦૧/૨૭૯૬/૦૩, તા. ૪-૧૨-૦૩ થી વચગાળાનો હુકમ.

(૫) તા. ૨૯-૧૨-૦૩ ના પત્રથી સંસ્થાએ કરેલ રજુઆત.

(૬) ગુજરાત સહકારી મંડળીઓ અધિનિયમ-૧૯૬૧ અન્વયે કલમ-૧૦૭ની જોગવાઇઓ.

પ્રસ્તાવના

જા. નં. ઉખસ/ફડચ/૦૧/ખ/૪૮/૨૦૦૪.-ધી ગુજરાત સહકારી મંડળીઓના અધિનિયમ, ૧૯૬૧ અન્વયે ધી નિકુંજ કો. ઓ. હા. સો. લી., મુ. તા. મહેસાણા, જિ. મહેસાણા., નોંધણી નંબર ઘ/૯૩૩૭, તા. ૧૬-૧-૧૯૮૨ થી નોંધાયેલ એક ગૃપ સહકારી મંડળી છે.

INDEX

ઉપરોક્ત આમુખ (૧) માં જણાવેલ વિગતે સંસ્થાના વર્ષ તા. ૧-૭-૧૯૯૪ થી તા. ૩૧-૩-૨૦૦૩ સુધીના ઓડીટ દરમ્યાન જણાઇ આવેલ ખામીઓ અન્વયે સહકારી કાયદાની કલમ-૧૦૭ ની જોગવાઇ મુજબ ખાસ અહેવાલ રજુ થતાં આમુખ (૨) ની વિગતે સંસ્થાને ફડચાની કાર્યવાહી સંબંધી સ્પષ્ટતાઓ અંગે કારણદર્શક નોટિસ પાઠવેલ. જેનો પ્રત્યુતર નિયત સમયમાં ન મળતાં આમુખ (૩) ની વિગતે સ્મૃતિપત્ર પાઠવેલ. સ્મૃતિ પત્ર પાઠવવા છતાં સંસ્થા તરફથી કોઇ રજુઆત ન થતાં તેમજ યોગ્ય સમય મર્યાદા પૂર્ણ થવાથી આમુખ-૪ ની વિગતે ફડચાનો વચ ગાળાનો આદેશ કરી આદેશની વિગતો એક માસમાં ફડચા કાર્યવાહી સામે રજુઆત પુરાવા રજુ કરવા સમય મર્યાદા આપવામાં આવેલ જે અંગે આમુખ-૫ની વિગતે સંસ્થાએ તા. ૨૯-૧૨-૦૩ ના પત્રથી સ્પષ્ટતાઓ દુરસ્તીની વિગતોની પુર્તતા સહ મંડળીને ફડચામાં ન લઇ જવા વિનંતીથી અત્રે રજુઆત કરેલ છે.

આમ ઉપરોક્ત આમુખ પ્રસ્તાવનાને ધ્યાને લઇ આમુખ (૬) ની જોગવાઇ આધીન નીચે મુજબ હુકમ કરવામાં આવે છે.

હુકમ

ધી નિકુંજ કો. ઓ. હા. સો. લી. મુ. તા. જી. મહેસાણા એ સહકારી કાયદા આધીન નોંધણી નંબર : ઘ-૯૩૩૭, તા. ૧૬-૧-૧૯૮૨ થી નોંધાયેલ છે. તેને સહકારી કાયદાની કલમ-૧૦૭ (૧) ના ખંડ-ક, ગ (૨) (૪) આધીન ફડચામાં લઇ જવામાં આવેલ ફડચાનો વચગાળાનો આદેશ ક્રમાંક : ઉખસ/ફડચ/૦૧/ખ/૨૭૬૧/૦૩, તા. ૨૯-૧૧-૦૩ ને સંસ્થાએ તા. ૨૯-૧૨-૦૩ ના પત્રથી કરેલ રજુઆત તેમજ વાસ્તવિક પુર્તતા આગામી ઓડીટ સુધીમાં રજુ કરવાની વિગતે તક સ્વરૂપે સહકારી કાયદાની કલમ-૧૦૭ (૩)ની જોગવાઇ આધીન ફડચા કાર્યવાહીનો વચગાળાનો આદેશ ઉઠાવી લેવાનો હુકમ કરૂં છું.

મહેસાણા, તારીખ ૯મી જાન્યુઆરી, ૨૦૦૪.

એચ. એન. પટેલ,
જિલ્લા રજિસ્ટ્રાર,
સહકારી મંડળીઓ, મહેસાણા.

વંચાણે લીધા :-

(૧) ફડચા અધિકારીશ્રી ધિ કોકતા દૂધ ઉત્પાદક સહકારી મંડળી લિ., મુ. શેરગઢ અને સહકારી અધિકારી (ફડચા) લગત આ કચેરી તરફથી રજુ થયેલ નોંધણી રદ અંગેની દરખાસ્ત.

(૨) ગુજરાત સહકારી મંડળીઓના અધિનિયમ-૧૯૬૧ની કલમ-૨૦ની જોગવાઈઓ.

હુકમ

જા.નં. ઉખસ/ફડચ/૦૧/ક/ફ-૧૩૪૭૬/૫૩/૨૦૦૪.- ગુજરાત સહકારી મંડળીઓના અધિનિયમ-૧૯૬૧ની જોગવાઈઓ હેઠળ ધી કોકતા દૂધ ઉત્પાદક સહકારી મંડળી લિ., મુ. કોકતા તા. સમી, જિ. પાટણ નોંધાયેલ સંસ્થા છે. નોંધણી નં. સે.દૂ. ૧૭૧૨૩, તારીખ ૨૬-૧-૭૯થી નોંધવામાં આવેલ હતી જેનું કામકાજ આટોપી લેવા અર્થે ગુજરાત સહકારી મંડળીઓના અધિનિયમ-૧૯૬૧ની કલમ-૧૦૭ અન્વયે જિલ્લા રજિસ્ટ્રારશ્રી, સહકારી મંડળીઓ પાટણની કચેરીના જા. નં. ઉખસ/ફડચ/૦૧/ક/૬૩૨/૨૦૦૧, તારીખ ૨૯-૩-૨૦૦૧થી હુકમ કરવામાં આવેલ ફડચાની કાર્યવાહી સંદર્ભ સંસ્થાના ફડચા અધિકારીશ્રી અને સહકારી અધિકારી (ફડચો) લગત આ કચેરી તરફથી તેઓના પત્ર ક્રમાંક ફડચ/સ.અ./૫૩૨/૨૦૦૩, તા. ૧૭-૧૨-૨૦૦૩થી આખરી અહેવાલ પ્રાપ્ત થતાં સને ૧૯૬૧ના ગુજરાત સહકારી મંડળીઓના અધિનિયમની કલમ-૧૧૪ (૨) અન્વયે તથા ઉપરોક્ત આમુખ-૨માં જણાવ્યા મુજબ ફડચાની કાર્યવાહી સમાપ્ત કરી, સદર અધિકારો અન્વયે સદર મંડળી નામે ધી કોકતા દૂધ ઉત્પાદક સ. મં. લિ., કોકતા ની નોંધણી રદ કરતો હુકમ રદ કરૂં છું. આ હુકમ નીકળ્યા તારીખથી મંડળીનું વિસર્જન થયેલ ગણાશે.

પાટણ, તારીખ ૫મી જાન્યુઆરી, ૨૦૦૪.

નોંધણીનું પ્રમાણપત્ર

ક્રમાંક ઉખસ/નધણ/સે-૩૨૭૨૨/ક/૬૧/૨૦૦૪.- આથી જાહેર કરે છે કે, ધી વાહેદપુરા દૂધ ઉત્પાદક સહકારી મંડળી મર્યાદિત સ્થળ વાહેદપુરા, તાલુકો સમી, જિલ્લો પાટણને સને ૧૯૬૧નો ગુજરાત કાયદો (ગુજરાત સહકારી મંડળીઓનો કાયદો સને ૧૯૬૧)ની કલમ-૯ અન્વયે આજરોજ નોંધવામાં આવી છે.

પાટણ, તારીખ ૮મી જાન્યુઆરી, ૨૦૦૪.

વંચાણે લીધા :-

(૧) સહકારી અધિકારીશ્રી (ફડચો) લગત કચેરીના તા. ૨૨-૧૨-૨૦૦૩ના પત્ર નંબર ફડચ/સ.અ./૫૪૬/૨૦૦૩થી રજૂ થયેલ દરખાસ્ત.

(૨) ધી ભલાણા દૂધ ઉત્પાદક સ. મં. લિ., મુ. ભલાણ, તા. હારીજ, જિ. પાટણ (ફડચામાં)ના સભાસદોની ખાસ સા. સભા તા. ૨૦-૨-૨૦૦૩ના ઠરાવો.

(૩) ધી ગુજરાત રાજ્ય સહકારી મંડળી અધિનિયમ-૧૯૬૧ની કલમ-૧૯ની જોગવાઈઓ.

પ્રસ્તાવના

જા. નં. ઉખસ/ફડચ/૦૧/ક/ફ-૧૩૪૮૪/૭૭/૨૦૦૪.--શ્રી જિલ્લા રજિસ્ટ્રાર સહકારી મંડળીઓ પાટણ હુકમ નં. ઉખસ/ફડચ/૦૧/ક/૪૨૮/૨૦૦૧, તા. ૧૬-૪-૨૦૦૧થી ધિ ભલાણા દૂધ ઉત્પાદક સહકારી મંડળી લિ., મુ. ભલાણા, તા. હારીજને ફડચામાં લઈ જવામાં આવેલ. જે આધારે ફડચા અધિકારીશ્રીએ તા. ૨૧-૭-૨૦૦૧ના રોજ ચાર્જસ સંભાળેલ છે.

આમુખ (૨) થી સદર મંડળીના સભાસદોએ મંડળીને પુનઃજીવીત કરવાના આશયથી તા. ૨૦-૧૨-૨૦૦૩ના રોજ ભલાણા મુકામે ખાસ સાધારણ સભા ભરી મંડળીને પુનઃજીવીત કરવા માંગણી કરેલ છે. સદર મંડળી તા. ૧૧-૧૧-૨૦૦૩ના સવારથી પુનઃકાર્યરત થયેલ છે. એટલે કે તા. ૧૧-૧૧-૨૦૦૩ના સવાર ટૅંકથી દૂધ ખરીદીની કામગીરી શરુ કરેલ છે. તેવું દૂધ સંઘ મહેસાણાના તા. ૨૭-૧૧-૨૦૦૩ના પ્રત નં. સી.એસ./૪૦૪૧થી જણાવી મંડળીને પુનઃજીવીત કરવા ભલામણ કરેલ

INDEX

છે. ફડચા અધિકારીશ્રીએ આમુખ (૧) વાળા પત્રથી સદરહૂ મંડળીને પુનઃજીવીત કરવા માટે દરખાસ્ત રજુ કરેલ છે: દરખાસ્તમાં જણાવેલ છે કે ''ભલાણા ગામે નર્મદાની કેનાલ પસાર થયેલ છે. જેથી ભવિષ્યમાં પાણીની સુવિધા મળશે. જેનાથી લીલો ઘાસચારો મળી રહેવાની શક્યતા હોઈ દૂધનો પુરવઠો વધશે અને સભાસદો/બિનસભાસદો પોતાના પશુધનથી ઉત્પાદિત થયેલ દૂધ મંડળીમાં ભરાવી પોતાનું ગુજરાન ચલાવી શકે તે સારુ મંડળીને પુનઃજીવીત કરવા ભલામણ કરેલ છે.

ઉક્ત બાબતો ધ્યાને લેતાં ધિ ભલાણા દૂધ ઉત્પાદક સહકારી મંડળી લિ., મુ. ભલાણા તા. હારીજ, (ફડચામાં)ને પુનઃજીવીત કરવા નીચે મુજબ હુકમ કરવામાં આવે છે.

હુકમ

આથી મને મળેલ ધિ ગુજરાત રાજ્ય સહકારી મંડળી અધિનિયમ-૧૯૬૧ની કલમ-૧૯ અન્વયે મળેલ અધિકાર મુજબ હું શ્રી કે. પી. ત્રીવેદી, જિલ્લા રજિસ્ટ્રાર સ. મં. પાટણ, ધિ ભલાણા દૂધ ઉત્પાદક સહકારી મંડળી લિ., મુ. ભલાણા, તા. હારીજ જિ. પાટણને પુનઃજીવીત કરવાનો હુકમ કરું છું. સાથે સંસ્થાનો મુળ નોંધણી નંબર અને તારીખ ચાલું રાખવા આથી આદેશ કરવામાં આવે છે.

પાટણ, તારીખ ૧૨મી જાન્યુઆરી, ૨૦૦૪.

કે. પી. ત્રિવેદી,
જિલ્લા રજિસ્ટ્રાર,
સહકારી મંડળીઓ, પાટણ.

વંચાણે લીધા :-

(૧) ગુજરાત સહકારી મંડળી અધિનિયમ, ૧૯૬૧ની કલમ-૮૧ ની જોગવાઈ.

(૨) અત્રેની કચેરીના સહકારી અધિકારી ગ્રેડ-૧ (દુધ બેંકીગ) નો તા. ૧૬-૧૦-૦૩ નો પત્ર નં. દસમ/૦૧/જ-૧/૮૧૮/૦૩.

(૨) અત્રેની કચેરીની તા. ૪-૧૧-૦૩ ની કારણદર્શક નોટીસ ક્રમાંક વહટ/૦૧/ધ-૧/૩૫૯/૦૩.

જા. નં. વહટ/૦૧/ધ-૧/૦૭/૪૯૫/૦૪.--ધી છત્રાલ દૂધ ઉત્પાદક સહકારી મંડળી લી. મુ. પો. છત્રાલ, તા. ડભોઈ, જી. વડોદરાએ ગુજરાત સહકારી મંડળી અધિનિયમ, ૧૯૬૧ હેઠળ નોંધાયેલ સહકારી મંડળી છે. જેનો હવે પછી ''મંડળી'' તરીકે ઉલ્લેખ કરવામાં આવેલ છે.

સદર મંડળીમાં સહકારી અધિકારી ગ્રેડ-૧ (દુધ-બેંકીગ) એ તા. ૨૦-૯-૦૩ના રોજ સ્થળ તપાસ કરી તા. ૧૬-૧૦-૨૦૦૩ નો અહેવાલ આપેલ છે. અને નીચેના કારણોસર મંડળીમાં વહીવટદાર નિમવા ભલામણ કરેલ છે.

(૧) મંડળીએ સને ૨૦૦૧-૨૦૦૨ની વાર્ષિક ઓડીટ નોંધણી ક્ષતિ નંબર ૨, ૫, ૬, ૯, ૧૧, ૧૩, ૧૪, ૨૦ અને સને ૨૦૦૨-૨૦૦૩ની ઓડીટ નોંધની ક્ષતિ નંબર ૨, ૩, ૪, ૫, ૬, ૧૦, ૧૧ અને ૧૩માં જણાવ્યા મુજબની વાસ્તવિક દુરસ્તી અદ્યાપી થયેલ નથી. દુરસ્તી રીપોર્ટ કરવા ખાતર કરેલ છે. પેટા નિયમ ૩૮ (થ) માં દુરસ્તી રીપોર્ટ ઓડીટ નોંધ મળેથી એક માસમાં કરવાની ફરજ વ્યવસ્થાપક કમીટીની દર્શાવેલ છે. તેમ છતા વાસ્તવીક દુરસ્તી કરવામાં વ્યવસ્થાપક કમીટીએ તેઓની ફરજો પ્રત્યે ઉપેક્ષા સેવેલ છે. જેથી પેટા નિયમ ૩૮ (થ) તથા સહકારી કાયદાની કલમ ૮૫ નો ભંગ કરેલ છે.

(૨) મંડળીના પેટા નિયમ ૩૮ માં જણાવેલ નીચે મુજબની ફરજો મંડળીના વ્યવસ્થાપક કમીટી સભ્યોએ અદા કરેલ ન હોઈ, પેટા નિયમ ભંગ થવા પામેલ છે.

(એ) પેટા નિયમ ૩૮ (જ) : મંડળીના હિસાબો તપાસવા, રોકડ ગણવી, રોજમેળમાં નિયમિત સહીઓ કરવી.

(બી) પેટા નિયમ ૩૮ (ઝ) : હિસાબી પત્રકો તથા રજીસ્ટરો પુરેપુરા લખાયેલ છે કે કેમ ? તેની ખાત્રી કરવી.

(સી) પેટા નિયમ ૩૮ (ડ) : મંડળીના લ્હેણા વસુલ કરવા, કાયદેસર દાવા કરવા.

(ડી) પેટા નિયમ ૩૮ (થ) : હિસાબી તપાસણી યાદી ધ્યાને લેવી, સુચનાઓ અમલમાં મુકવી.

(ઈ) પેટા નિયમ ૩૮ (ન) : સિલક, ચોપડા, સાધન-ઓજારો માલ સ્ટોકની સ્પષ્ટ જવાબદારી કરાવવી.

(૩) મંડળીના કર્મચારીઓના પેટા નિયમ ૩૮ (ય) (૧) મુજબ જવાબદારીના પ્રમાણપત્રો જામીનખતો મેળવેલ નથી.

(૪) ડેરી ફોર્મ લોન રૂા. ૧૭,૮૯૪/- મુદતવીતી બાકી છે. છતા તેની વસુલાત માટે પેટા નિયમ ૩૮ (ડ) મુજબ લવાદી રાહે વસુલ કરવા પગલા લીધેલ નથી. ડેરી ફોર્મ લોન લેનાર શ્રી પ્રવિણસિંહ રાણાનું દુધ મંડળીએ ચાલુ છે. તેમ છતાં પેમેન્ટમાંથી લોનના હપ્તા કપાત કરેલ નથી. લોન વસુલ કરવામાં નિષ્કાળજી દાખવેલ છે.

(૫) દુધ ખરીદી અંગેની પાળી અહેવાલ ટંકવાર કોમ્પ્યુટર ઉપર કાઢવામાં આવેલ નથી. તથા સંઘ દુધ ખરીદીના ભાવોમાં વખતો વખત થતો ફેરફાર કોમ્પ્યુટરમાં જે તે સમયે કરવામાં આવતો ન હોઈ, સભ્યોને દુધ ખરીદીના ઓછા ભાવ ચૂકવવાનું જણાયેલ છે. મુલાકાતોની તારીખે કિલો ફેટમાંનો ભાવ રૂા. ૧૯૫/- અમલમાં હતા. જ્યારે કોમ્પ્યુટરમાં ભાવ રૂા. ૧૮૭/- નો હતો. આમ, ગ્રાહકોને ઓછા ભાવ ચુકવીને આર્થિક નુકશાન પહોંચાડેલ છે.

(૬) મંડળીના પેટા નિયમમાં એડવાન્સ આપવાની કોઈ જોગવાઈ નથી, તેમ છતાં એડવાન્સ આપવામાં આવેલ છે. સભ્યો પાસેથી પુરતી જામીનગીરી પણ મેળવવામાં આવેલ નથી. તા. ૩૦-૬-૨૦૦૩ આખરે પગાર એડવાન્સ ખાતે રૂા. ૬,૩૭૨/- તથા વ્યકિત એડવાન્સ ખાતે રૂા. ૧૯,૮૧૫-૦૦ લેણા છે. જેની વ્યાજ સહ વસુલાત કરવા નક્કર પગલા કાર્યવાહકોએ લીધેલ નથી.

(૭) સ્થાનીક દુધ વેચાણના હિસાબો માટે ''કુપન પ્રથા'' નો અમલ કરેલ નથી.

(૮) માલ સ્ટોક તથા સિલકની સલામતી માટે "વીમાની પેકેજ પોલીસી" પેટા નિયમ ૩૮(૫) મુજબ મેળવેલ નથી.

(૯) દુધ વજનમાં અપેક્ષિત ૩% વધ જળવાયેલ નથી સને ૨૦૦૨-૨૦૦૩ના વર્ષના ફક્ત ૧% વધ જળવાયેલ છે, વધ ન જળવાતી હોવાથી મંડળીને આર્થિક નુકશાન થવા પામેલ છે.

(૧૦) મંત્રીશ્રી પાસે રોકડ સિલક રૂા. ૧૫,૦૦૦-૦૦ સુધી રાખવા ઠરાવેલ છે, તેમ છતા યત્તા ઉપરાંત સિલક રહેવા પામેલ છે. યત્તા ઉપરાંતની રોકડ સિલક પેટા નિયમ ૪૦(૧૧) મુજબ બેન્કના સેવિંગ્સ ખાતામાં જમા કરાવવા કાર્યવાહકોએ તેઓની ફરજો અદા કરેલ નથી.

(૧૧) સભાસદ બોનસ ખાતે રૂા. ૯,૬૯૮-૦૦ લ્હેણા છે જેની વસુલાત માટે ઓડીટ નોંધમાં દર વરસે ઓડીટ પેરા આપેલ છે, તેમ છતાં કોઈ પગલાં કાર્યવાહકોએ લીધેલ નથી. પેટા નિયમ ૩૮(ડ) મુજબની ફરજ વ્યવસ્થાપક કમીટીએ બજાવેલ નથી, જેથી પેટા નિયમનો ભંગ થયેલ છે.

(૧૨) સને ૨૦૦૨-૨૦૦૩ના વર્ષમાં અપેક્ષિત ૧૦% દુધ વેપારી નફાનું ધોરણ જળવાયેલ નથી. ૧૦% વેપાર જાળવવા કાર્યવાહકોએ કોઈ પગલાં ભરેલ નથી.

(૧૩) દુધ સંઘ સાથેના હિસાબોનું મેળવણું અવારનવાર થતું નથી.

(૧૪) મંડળીના પેટા નિયમ ૭(અ)(૧) અને (૩) ની લાયકાત ધરાવતા ન હોવા છતાં શ્રી દિગ્વીજયસિંહ રાજને મંડળીના સભ્ય તરીકે તા. ૨-૭-૨૦૦૨ ની વ્યવસ્થાપક કમીટીની બેઠકના ઠરાવ નં. ૧૦ થી સભ્ય તરીકે દાખલ કરેલ છે, જેથી સદર પેટા નિયમનો ભંગ થયેલ છે.

(૧૫) મંડળીનું કુલ વ્યવસ્થા ખર્ચ ૨૦૦૨-૨૦૦૩ નું આવકના ૮૬% જેટલું છે, જે ધોરણ વધુ છે, જે ઘટાડવા પગલાં લેવામાં આવેલ નથી.

આમ, ઉપરોક્ત કારણો જોતાં મંડળીમાં સહકારી કાયદા કાનુન અને પેટા નિયમનો ભંગ થયેલ હોઈ, સહકારી કાયદાની કલમ-૮૧ અન્વયે વહીવટદારની નિમણુંક કરવાનું તારણ ઉપસ્થિત થતાં, અત્રેની કચેરીની તા. ૪-૧૧-૨૦૦૩ ની કારણદર્શક નોટીસથી તા. ૨૪-૧૧-૨૦૦૩ તથા તા. ૮-૧૨-૨૦૦૩ ના રોજ હાજર રહી રજુઆત કરવાની તક આપવામાં આવેલ હતી, મંડળી તરફથી રજુઆત થયેલ, પરંતુ તેઓએ કરેલ રજુઆત ગ્રાહ્ય રાખવા પાત્ર ન હોઈ, મંડળીનો વહીવટ સહકારી કાયદા કાનુન અને પેટા નિયમ મુજબ ચાલતો ન હોઈ, ગુજરાત સહકારી મંડળીઓના અધિનિયમ, ૧૯૬૧ની કલમ-૮૧ હેઠળ નીચે મુજબનો હુકમ કરવામાં આવે છે.

હુકમ

હું, ડી. જી. દલાલ, જિલ્લા રજિસ્ટ્રાર, સહકારી મંડળીઓ, વડોદરાને ગુજરાત સહકારી મંડળીઓના અધિનિયમ, ૧૯૬૧ની કલમ-૮૧ અન્વયે પ્રાપ્ત થયેલ સત્તાની રૂએ ધી છત્રાલ દુધ ઉત્પાદક સહકારી મંડળી લી., મુ. છત્રાલ, તા. ડભોઈ, જી. વડોદરાની ચાલુ વર્ષની વ્યવસ્થાપક કમીટીના સભ્યોને બરતરફ કરી વડોદરા જિલ્લા સહકારી દુધ ઉત્પાદક સંઘ લી., વડોદરાની વહીવટદાર તરીકે મંડળીનો ચાર્જ સંભાળે તે તારીખથી એક વર્ષની મુદત માટે નિમણુંક કરું છું, તેઓએ નીચે જણાવેલ શરતો મુજબ કામગીરી કરવાની રહેશે.

(૧) મંડળીના રોજબરોજના કામકાજ અંગેનો ચાલુ ખર્ચ તેમજ વહીવટદારનો મુસાફરી ખર્ચ રાબેતા મુજબ મંડળીના ભંડોળમાંથી પાડવાનો રહેશે.

(૨) નિમણુંક દરમ્યાન મંડળીની વ્યવસ્થાપક કમીટીના તમામ હક્કો ભોગવવા અને મંડળીની તમામ કામગીરી અત્રેની દેખરેખ અને સંમતિ હેઠળ કરવાની રહેશે.

(૩) વહીવટદારે મંડળીનો પ્રગતિ અહેવાલ અને હિસાબી પત્રકો દર માસે આ કચેરીને રજુ કરવાના રહેશે, તેમજ મંડળીના હિતમાં કામગીરી કરવાની રહેશે.

(૪) વહીવટદારશ્રીએ મંડળીનો વહીવટ કાયદા કાનુન અને પેટા નિયમોને આધિન રહીને કરવાનો રહેશે.

(૫) મંડળીના કાર્યાલય પર નિયમિત સમયે હાજરી આપવાની રહેશે.

વડોદરા, તારીખ ૮મી જાન્યુઆરી, ૨૦૦૪.

ડી. જી. દલાલ,
જિલ્લા રજિસ્ટ્રાર,
સહકારી મંડળીઓ, વડોદરા.

સે. ક્રમાંક ઉખસ/નધણ/ખ-૨/૬૩૪/સે.-૩૩૬૦૪/૨૦૦૩.- જિલ્લા રજિસ્ટ્રારશ્રી, સહકારી મંડળીઓ, ગોધરા આથી જાહેર કરે છે કે, ધી લાડુ ડામોરના વાંટા દૂધ ઉત્પાદક સહ. મંડળી લી. મર્યાદિત સ્થળ લાડુ ડામોરના વાંટા, તાલુકો કડાણા, જિલ્લો પંચમહાલ.

સને ૧૯૬૨ નો ગુજરાત કાયદો (ગુજરાત સહકારી મંડળીઓનો કાયદો ૧૯૬૧)ની કલમ-૯ અન્વયે આજરોજ નોંધવામાં આવી છે.

ગોધરા, તારીખ ૩૦મી ડીસેમ્બર, ૨૦૦૩.

સે. ક્રમાંક ઉખસ/નધણ/ખ-૨/૬૩૩/સે.-૩૩૬૦૫/૨૦૦૩.- જિલ્લા રજિસ્ટ્રારશ્રી, સહકારી મંડળીઓ, ગોધરા આથી જાહેર કરે છે કે, ધી વેલવાવાડા દૂધ ઉત્પાદક સહ. મંડળી લી. મર્યાદિત સ્થળ વેલવાવાડા, તાલુકો કડાણા, જીલ્લો પંચમહાલ.

સને ૧૯૬૨ નો ગુજરાત કાયદો (ગુજરાત સહકારી મંડળીઓનો કાયદો ૧૯૬૧)ની કલમ-૯ અન્વયે આજરોજ નોંધવામાં આવી છે.

ગોધરા, તારીખ ૩૦મી ડીસેમ્બર, ૨૦૦૩.

જે. જી. પંડ્યા,
જિલ્લા રજિસ્ટ્રાર,
સહકારી મંડળીઓ, ગોધરા.

વંચાણે લીધા :-

(૧) ગુજરાત સહકારી મંડળીઓના અધિનિયમ, ૧૯૬૧ની કલમ-૧૦૭ અને ૧૦૮ ની જોગવાઈઓ.

(૨) સરકારશ્રીના કૃષિ, સહકાર અને ગ્રામ વિકાસ વિભાગના ઠરાવ ક્રમાંક જીએચકેએચ/૨૪-૯૧/ડીડીજી/૧૧૮૮/૫૨૦૪/જ, તા. ૩૦-૩-૧૯૯૧.

(૩) અત્રેની કચેરીના તા. ૨૯-૧૧-૨૦૦૩ ની કારણદર્શક નોટીસ પત્ર ક્રમાંક ફડચ/૦૧/ગ/૨૬૦૮/૨૦૦૩.

પ્રસ્તાવના

જા. નં. ફડચ/૦૧/ગ/૨૫/૨૦૦૪.--ધી રણાસણ ગૃપ તેલીબીયાં ઉત્પાદક સહકારી મંડળી લી., મુ. રણાસણ, તા. તલોદ, જી. સાબરકાંઠા, ગુજરાત સહકારી મંડળીઓના અધિનિયમ, ૧૯૬૧ હેઠળ નોંધાયેલ સહકારી સંસ્થા છે. જેનો વહીવટ અધિનિયમ, અને નિયમ તથા મંડળીના પેટા નિયમ અનુસાર કરવાનો રહે છે. આ મંડળીની મુલાકાત સહકારી અધિકારી (બજાર) લગત આ કચેરી, હિંમતનગર દ્વારા કરવામાં આવેલ છે. જે મુલાકાત દરમ્યાન મંડળીએ પેટા કાયદાના ઉદ્દેશો પરિપૂર્ણ થાય તે રીતે કામગીરી કરી નથી. આ ઉપરાંત નીચે મુજબની અન્ય ક્ષતિ જણાઈ આવેલ છે.

(૧) મંડળીનું છેલ્લું ઓડીટ તા. ૩૧-૩-૨૦૦૨ સુધી થયેલ છે. મંડળીના છેલ્લા પાંચ વર્ષનો ઓડીટ વર્ગ ''ડ'' છે.

(૨) મંડળીની તા. ૨૩-૧૨-૨૦૦૦ બાદ કોઈ વ્યવસ્થાપક કમીટીની મીટીંગ મળેલ નથી તથા તા. ૨૮-૧૨-૨૦૦૦ બાદ કોઈ જનરલ સભા મળેલ નથી. તેમજ મંડળીની વ્યવસ્થાપક કમીટીને પણ મંડળી ચલાવવામાં કોઈ રસ નથી.

(૩) મંડળીની નોંધણી તા. ૨૮-૧-૧૯૯૧ ના રોજ થયેલ છે. પરંતુ છેલ્લા ૮ વર્ષથી સ્થગિત અવસ્થામાં છે. અને કોઈ કામકાજ કરેલ નથી.

(૪) મંડળીએ છેલ્લા પાંચ વર્ષના ઓડીટ મેમાની દુરસ્તી પણ કરેલ નથી.

(૫) મુલાકાત સમયે સેક્રેટરીશ્રીએ મંડળીને ફડચામાં લઈ જવાની લેખિત સંમતિ આપેલ છે.

ઉપરોક્ત ક્ષતિઓ અંગે મંડળીના કાર્યવાહકોને આમુખ-૩ થી કારણદર્શક નોટીસ આપી તા. ૧૫-૧૨-૨૦૦૩ ના રોજ રૂબરૂ હાજર રહી લેખિત/મૌખિક રજુઆત કરવા તક આપવામાં આવેલ હતી. પરંતુ સદર મુદતે મંડળીના કાર્યવાહકો હાજર રહેલ નથી. કારણદર્શક નોટીસના કારણો ધ્યાને લેતાં મંડળીને ફડચામાં લઈ જવી યોગ્ય અને વ્યાજબી જણાય છે.

પ્રસ્તુત સંજોગો ધ્યાને લેતાં ઉક્ત મંડળીને ગુજરાત સહકારી મંડળીઓના અધિનિયમ, ૧૯૬૧ની કલમ-૧૦૭ અન્વયે આટોપી લેવાનું અનિવાર્ય જણાતાં નીચે મુજબનો હુકમ કરવામાં આવે છે.

વચગાળાનો હુકમ

આથી હું, જે. જે. શાહ, જિલ્લા રજીસ્ટ્રાર, સહકારી મંડળીઓ, હિંમતનગર, જી. સાબરકાંઠા મને પ્રાપ્ત થયેલ અધિકારની રૂએ ધી રણાસણ ગૃપ તેલીબીયાં ઉત્પાદક સહકારી મંડળી લી., મુ. રણાસણ, તા. તલોદ, જી સાબરકાંઠાને પ્રસ્તાવનામાં જણાવેલ કારણોસહ ગુજરાત સહકારી મંડળીઓના અધિનિયમ, ૧૯૬૧ની કલમ-૧૦૭(૧)(સી)(ii) અન્વયે આટોપી લેવાનો વચગાળાનો આદેશ કરું છું. અને આ જ અધિનિયમની કલમ ૧૦૮ અન્વયે ફડચા અધિકારી તરીકે સહકારી અધિકારી (ફડચો) લગત આ કચેરીની નિમણુંક કરું છું.

ઉપરોક્ત વચગાળાના હુકમ સામે મંડળીને રજુઆત કે ખુલાસો કરવો હોય તો આદેશની તારીખથી એક માસની મુદતમાં લેખિત/મૌખિક, રૂબરૂ કે અધિકૃત પ્રતિનિધિ મારફતે કરવા જણાવવામાં આવે છે. તથા રૂબરૂ રજુઆત કરવા તા. ૯-૨-૨૦૦૪ ના રોજ ૧૪-૦૦ કલાકે આ કચેરીએ હાજર રહી લેખિત/મૌખિક રજુઆત/ખુલાસો કરવાની તક આપવામાં આવે છે. ઉક્ત મુદત દરમ્યાન મંડળી તરફથી કોઈ ખુલાસો કે રજુઆત કરવામાં નહીં આવે તો મુદત વીતેથી મંડળીને આટોપી લેવાનો અંતિમ આદેશ કરવામાં આવશે.

હિંમતનગર, તારીખ ૮મી જાન્યુઆરી, ૨૦૦૪.

વંચાણે લીધા :-

(૧) ગુજરાત સહકારી મંડળીઓના અધિનિયમ, ૧૯૬૧ની કલમ-૧૦૭ અને ૧૦૮ ની જોગવાઈઓ.

(૨) સરકારશ્રીના કૃષિ, સહકાર અને ગ્રામ વિકાસ વિભાગના ઠરાવ ક્રમાંક જીએચકેએચ/૨૪-૯૧/ડીડીજી/૧૧૮૮/૫૨૦૪/જ, તા. ૩૦-૩-૧૯૯૧.

(૩) અત્રેની કચેરીના તા. ૨૨-૧૦-૨૦૦૩ ની કારણદર્શક નોટીસ પત્ર ક્રમાંક ફડચ/૦૧/ગ/૨૩૭૬/૨૦૦૩.

(૪) અત્રેની કચેરીના તા. ૨૭-૧૧-૨૦૦૩ ના પત્ર ક્રમાંક ફડચ/૦૧/ગ/૨૫૩૯/૨૦૦૩.

પ્રસ્તાવના

જા. નં. ફડચ/૦૧/ગ/૨૬/૨૦૦૪.--ધી જાબચિતરીયા દૂધ ઉત્પાદક સહકારી મંડળી લી., મુ. જાબચિતરીયા, તા. ભિલોડા, જી. સાબરકાંઠા, ગુજરાત સહકારી મંડળીઓના અધિનિયમ, ૧૯૬૧ હેઠળ નોંધાયેલ સહકારી સંસ્થા છે. જેનો વહીવટ અધિનિયમ, અને નિયમ તથા મંડળીના પેટા નિયમ અનુસાર કરવાનો રહે છે. આ મંડળીનું તા. ૧-૪-૨૦૦૨ થી તા. ૩૧-૩-૨૦૦૩ સુધીના સમયગાળાનું વૈધાનિક ઓડીટ સબ ઓડીટર, સ. મં. (દૂધ) ભિલોડા દ્વારા કરવામાં આવેલ છે. મંડળીએ પેટા કાયદાના ઉદ્દેશો પરિપૂર્ણ થાય તે રીતે કામગીરી કરી નથી. આ ઉપરાંત નીચે મુજબની અન્ય ક્ષતિઓ જણાઈ આવેલ છે.

(૧) મંડળી છેલ્લા પાંચ વર્ષથી સ્થગિત અવસ્થામાં છે. મંડળીના સભાસદો મંડળીમાં દૂધ ભરતા નથી.

(૨) ઓડીટ સમય દરમ્યાન વ્યવસ્થાપક કમીટીની મીટીંગ મળેલ નથી. તથા વા. સા. સભા બોલાવેલ નથી.

(૩) મંડળીના કાર્યવાહકો/સભાસદો/કર્મચારીઓને મંડળી ચલાવવામાં રસ જણાતો નથી.

(૪) સરવૈયામાં બાકી પડતાં દેવાં લ્હેણાની કાર્યવાહી થતી નથી.

(૫) મંડળીની ગુ. આ. વિ. કોર્પો. લોન રૂા. ૩૯,૨૧૪-૭૫ ભરપાઈ કરવાની બાકી છે.

ઉપરોક્ત ક્ષતિઓ અંગે મંડળીના કાર્યવાહકોને આમુખ-૩ થી કારણદર્શક નોટીસ આપી તા. ૧૦-૧૧-૨૦૦૩ ના રોજ રૂબરૂ હાજર રહી લેખિત/મૌખિક રજુઆત કરવા તક આપવામાં આવેલ હતી. પરંતુ

સદર મુદતે મંડળીના કાર્યવાહકો હાજર રહેલ નથી. ફરીથી લેખિત/મૌખિક રજુઆત કરવા સારું તા. ૨૦-૧૧-૨૦૦૩ ની મુદત આપવામાં આવેલ હતી. પરંતુ સદર મુદતે પણ મંડળીના કાર્યવાહકો હાજર રહેલ નથી. આમુખ-૪ થી વંચાણે લીધેલ પત્રથી રજુઆત કરવા સારું તા. ૪-૧૨-૨૦૦૩ ની મુદત આપવામાં આવેલ હતી. પરંતુ મંડળીના કાર્યવાહકો હાજર રહેલ નથી.

પ્રસ્તુત સંજોગો ધ્યાને લેતાં ઉક્ત મંડળીને ગુજરાત સહકારી મંડળીઓના અધિનિયમ, ૧૯૬૧ ની કલમ-૧૦૭ અન્વયે આટોપી લેવાનું અનિવાર્ય જણાતાં નીચે મુજબનો હુકમ કરવામાં આવે છે.

વચગાળાનો હુકમ

આથી હું, જે. જે. શાહ, જિલ્લા રજીસ્ટ્રાર, સહકારી મંડળીઓ, હિંમતનગર, જી. સાબરકાંઠા મને પ્રાપ્ત થયેલ અધિકારની રૂએ ધી જાબચિતરીયા દૂધ ઉત્પાદક સહકારી મંડળી લી., મુ. જાબચિતરીયા, તા. ભિલોડા, જી. સાબરકાંઠાને પ્રસ્તાવનામાં જણાવેલ કારણોસહ ગુજરાત સહકારી મંડળીઓના અધિનિયમ, ૧૯૬૧ની કલમ-૧૦૭(૧)(સી)(ii) અન્વયે આટોપી લેવાનો વચગાળાનો આદેશ કરું છું. અને આ અધિનિયમની કલમ-૧૦૮ અન્વયે ફડચા અધિકારી તરીકે સહકારી અધિકારી (ફડચો) લગત આ કચેરી, હિંમતનગરની નિમણુંક કરું છું.

ઉપરોક્ત વચગાળાના હુકમ સામે મંડળીને રજુઆત કે ખુલાસો કરવો હોય તો આદેશની તારીખથી એક માસની મુદતમાં લેખિત/મૌખિક, રૂબરૂ કે અધિકૃત પ્રતિનિધિ મારફતે કરવા જણાવવામાં આવે છે. તથા રૂબરૂ રજુઆત કરવા તા. ૯-૨-૨૦૦૪ ના રોજ ૧૪-૦૦ કલાકે આ કચેરીએ હાજર રહી લેખિત/મૌખિક રજુઆત/ખુલાસો કરવાની તક આપવામાં આવે છે. ઉક્ત મુદત દરમ્યાન મંડળી તરફથી કોઈ ખુલાસો કે રજુઆત કરવામાં નહીં આવે તો મુદત વીતેથી મંડળીને આટોપી લેવાનો અંતિમ આદેશ કરવામાં આવશે.

હિંમતનગર, તારીખ ૮મી જાન્યુઆરી, ૨૦૦૪.

વંચાણે લીધાઃ-

(૧) ગુજરાત સહકારી મંડળીઓના અધિનિયમ-૧૯૬૧ની કલમ-૧૦૭ અને ૧૦૮ની જોગવાઈઓ.

(૨) સરકારશ્રીના કૃષિ, સહકાર અને ગ્રામ વિકાસ વિભાગના ઠરાવ ક્રમાંક : જીએચકેએચ/૨૪-૯૧/ડીડીજી/૧૧૮૮/૨૦૪/જ, તારીખ ૩૦-૩-૧૯૯૧.

(૩) અત્રેની કચેરીના તા. ૨૦-૧૦-૦૩ની કારણદર્શક નોટીસ પત્ર ક્રમાંક ફડચ/૦૧/ગ/૨૩૫૦/૨૦૦૩.

પ્રસ્તાવના

જા. નં. ફડચ/૦૧/ગ/૨૭/૨૦૦૪.-ધી વાંકાનેર ગૃપ સેવા સહકારી મંડળી લિ., મું. વાંકાનેર, તા. ભિલોડા, જિ. સાબરકાંઠા, ગુજરાત સહકારી મંડળીઓના અધિનિયમ-૧૯૬૧ હેઠળ નોંધાયેલ સહકારી સંસ્થા છે. જેનો વહીવટ અધિનિયમ અને નિયમ તથા મંડળીના પેટા નિયમ અનુસાર કરવાનો રહે છે. આ મંડળીનું ઈન્સ્પેકશન ધી સા. જિ. મધ્યસ્થ સહકારી બેંક હિંમતનગરની ભિલોડા શાખા દ્વારા કરવામાં આવેલ છે. મંડળીએ પેટા કાયદાના ઉદ્દેશો પરિપુર્ણ થાય તે રીતે કામગીરી કરી નથી. આ ઉપરાંત નીચે મુજબની અન્ય ક્ષતિઓ જણાઈ આવેલ છે.

(૧) મંડળીમાં લાંબા સમયથી ધીરાણ પ્રવૃત્તિ બંધ છે.

(૨) છેલ્લા ૩ વર્ષથી કોઈ વેપારી પ્રવૃત્તિ નથી. મંડળીમાં કામકાજ સ્થગિત છે.

(૩) મંડળીમાં ૪ સભ્યો પાસે મુ. વિ. ધીરાણ રૂા. ૬૦૭૨/- બાકી પડે છે.

(૪) મંડળીમાં ૨૧૧ સભાસદો પૈકી ફક્ત ૪ સભ્યો ધીરાણ લેતા છે.

(૫) મંડળીનો છેલ્લા ૪ વર્ષથી ઓડીટ વર્ગ "ડ" છે.

(૬) મંડળી અર્થક્ષમ યુનિટ તરીકે કામ કરી શકે તેમ નથી. મંડળીમાં રૂા. ૮૮,૫૦૩/- ની ખોટ છે.

(૭) મંડળીમાં આવકનું કોઈ સાધન નથી. ફક્ત પગાર ખર્ચ/વહીવટ ખર્ચ પડે છે.

ઉપરોક્ત ક્ષતિઓ અંગે મંડળીના કાર્યવાહકોને આમુખ-૩થી કારણદર્શક નોટીસ આપી તા. ૬-૧૧-૦૩ના રોજ રુબરુ હાજર રહી લેખિત/મૌખિક રજુઆત કરવા તક આપવામાં આવેલ હતી. પરંતુ સદર મુદત પહેલાં તા. ૪-૧૧-૨૦૦૩ના રોજ મંડળીના કાર્યવાહકોએ મંડળીની વ્ય. કમીટીની તા. ૨૮-૧૦-૦૩ની મીટીંગના ઠરાવથી મંડળીમાં છેલ્લા ચાર વર્ષથી સભાસદો ધીરાણ લેતા નથી તેમજ કોઈ વેપારી પ્રવૃત્તિ નથી. જેથી મંડળીને ફડચામાં લઈ જવા સંમતિ આપેલ છે.

પ્રસ્તુત સંજોગો તથા મંડળીના કાર્યવાહકોની સંમતિ ધ્યાને લેતાં ઉક્ત મંડળીને ગુજરાત સહકારી મંડળીઓના અધિનિયમ, ૧૯૬૧ની કલમ-૧૦૭ અન્વયે આટોપી લેવાનું અનિવાર્ય જણાતાં નીચે મુજબનો હુકમ કરવામાં આવે છે.

વચગાળાનો હુકમ

આથી હું, જે. જે. શાહ, જિલ્લા રજિસ્ટ્રાર, સહકારી મંડળીઓ હિંમતનગર, જિ. સાબરકાંઠા મને પ્રાપ્ત થયેલ અધિકારની રૂએ ધી વાંકાનેર ગૃપ સેવા સહકારી મંડળી લી., મું. વાંકાનેર, તા. ભિલોડા, જિ. સાબરકાંઠાને પ્રસ્તાવનામાં જણાવેલ કારણોસહ ગુજરાત સહકારી મંડળીઓના અધિનિયમ-૧૯૬૧ની કલમ-૧૦૭ (૧) (સી) (ii) અન્વયે આટોપી લેવાનો વચગાળાનો આદેશ કરું છું અને આ જ અધિનિયમની કલમ-૧૦૮ અન્વયે ફડચા અધિકારી તરીકે ધી સાબરકાંઠા જિલ્લા મધ્યસ્થ સહકારી બેંક લી., હિંમતનગરની નિમણુંક કરું છું.

ઉપરોક્ત વચગાળાના હુકમ સામે મંડળીને રજુઆત કે ખુલાસો કરવો હોય તો આદેશની તારીખથી એક માસની મુદતમાં લેખિત/મૌખિક, રુબરુ કે અધિકૃત પ્રતિનિધિ મારફતે કરવા જણાવવામાં આવે છે. તથા રુબરુ રજુઆત કરવા તા. ૯-૨-૨૦૦૪ના રોજ ૧૪-૦૦ કલાકે આ કચેરીએ હાજર રહી લેખિત/મૌખિક રજુઆત/ખુલાસો કરવાની

તક આપવામાં આવે છે. ઉક્ત મુદત દરમ્યાન મંડળી તરફથી કોઇ ખુલાસો કે રજુઆત કરવામાં નહીં આવે તો મુદત વીતેથી મંડળીને આટોપી લેવાનો અંતિમ આદેશ કરવામાં આવશે.

હિંમતનગર, તારીખ ૮મી જાન્યુઆરી, ૨૦૦૪.

જે. જે. શાહ,
સહકારી મંડળીઓ, સાબરકાંઠા
હિંમતનગર.

ક્રમાંક ઉખસ/નધણ/સે. ૩૩૮૫૮/ઝ/૮૫૧/૧૬૮/સને ૨૦૦૩.– આથી જાહેર કરે છે કે ઝંખવાવ દૂધ ઉત્પાદક સહકારી મહિલા મંડળી લી., મર્યાદિત સ્થળ ઝંખવાવ, તાલુકો માંગરોલ, જિલ્લો સુરત.

સને ૧૯૬૧નો ગુજરાત કાયદો (ગુજરાત સહકારી મંડળીઓનો ૧૯૬૧)ની કલમ-૯ અન્વયે આજરોજ નોંધવામાં આવી છે.

સુરત, તારીખ ૩૧મી ડિસેમ્બર, ૨૦૦૩.

વાંચ્યો :–

અત્રેની કચેરીના જા. નં. ફડચ/ઉખસ/ખ/૧૩૧૯/૦૩. તારીખ ૧૭-૧૧-૦૩થી કરવામાં આવેલ વચગાળાનો આદેશ.

અંતિમ આદેશ

ક્રમાંક ફડચ/ઉખસ/૧૮૩૦/ખ/૩૨/૨૦૦૪.-ધી બહુરૂપા પાક સંરક્ષક સહકારી મંડળી લિ. મું. પો. બહુરૂપા તાલુકો નિઝર જિલ્લા સુરત વિ. સુરતની નોંધણી ક્રમાંક ૯૦૧૯, તારીખ ૨૭-૪-૧૯૭૫થી નોંધવામાં આવી હતી. તેને અત્રેની કચેરીના તારીખ ૧૭-૧૧-૦૩ના વચગાળાના આદેશથી ફડચામાં લઈ જવાનો આદેશ કરવામાં આવ્યો હતો. સદર સંસ્થા તરફથી ફડચામાં લઈ જવા અંગેના દર્શાવેલ કારણો સામે કોઈપણ જાતનો વાંધો રજુ નહી થવાથી. આથી સને ૧૯૬૧ના ગુજરાત સહકારી મંડળીઓના કાયદાની કલમ-૧૦૭ (૧) (ક) (ગ) (૨) (૪) અન્વયે કાઢવામાં આવેલ વચગાળાનો આદેશ રાખવામાં આવે છે. અને સદર કાયદાની કલમ-૧૦૮ (૧) અન્વયે ફડચા અધિકારી તરીકે શ્રી સહકારી અધિકારી ફડચા-૧ સુરતની નિમણુંક કરવામાં આવે છે.

સુરત, તારીખ ૩જી જાન્યુઆરી, ૨૦૦૪.

વાંચ્યો :–

અત્રેની કચેરીના જા. નં. ફડચ/ઉખસ/ખ/૧૩૧૮/૦૩. તારીખ ૧૭-૧૧-૦૩થી કરવામાં આવેલ વચગાળાનો આદેશ.

અંતિમ આદેશ

ક્રમાંક ફડચ/ઉખસ/૧૮૩૧/ખ/૩૩/૨૦૦૪.-ધી વાંકા પાક સંરક્ષણ સહકારી મંડળી લિ. મું. પો. વાંકા તાલુકો નિઝર જિલ્લા સુરત. વિ. સુરતની નોંધણી ક્રમાંક જી-૫૫૭ તારીખ ૩૦-૯-૧૯૬૬થી નોંધવામાં આવી હતી. તેને અત્રેની કચેરીના તારીખ ૧૭-૧૧-૦૩ના વચગાળાના આદેશથી ફડચામાં લઈ જવાનો આદેશ કરવામાં આવ્યો હતો. સદર સંસ્થા તરફથી ફડચામાં લઈ જવા અંગેના દર્શાવેલ કારણો સામે કોઈપણ જાતનો વાંધો રજુ નહી થવાથી. આથી સને ૧૯૬૧ના ગુજરાત સહકારી મંડળીઓના કાયદાની કલમ-૧૦૭ (૧) (ક) (ગ) (૨) (૪) અન્વયે કાઢવામાં આવેલ વચગાળાનો આદેશ રાખવામાં આવે છે. અને સદર કાયદાની કલમ-૧૦૮ (૧) અન્વયે ફડચા અધિકારી તરીકે શ્રી સહકારી અધિકારી ફડચા-૩ સુરતની નિમણુંક કરવામાં આવે છે.

સુરત, તારીખ ૩જી જાન્યુઆરી, ૨૦૦૪.

વાંચ્યો :–

અત્રેની કચેરીના જા. નં. ફડચ/ઉખસ/ખ/૧૩૧૭/૦૩. તારીખ ૧૭-૧૧-૦૩થી કરવામાં આવેલ વચગાળાનો આદેશ.

અંતિમ આદેશ

ક્રમાંક ફડચ/ઉખસ/૧૮૩૨/ખ/૩૧/૨૦૦૪.-ધી નિઝર તાલુકા પાક સંરક્ષણ સહકારી મંડળી લિ. મું. પો. તા. જિલ્લા સુરત. વિ. સુરતની નોંધણી ક્રમાંક ઉ-૬૨૧૨ તારીખ ૧૧-૬-૧૯૮૭થી નોંધવામાં આવી હતી. તેને અત્રેની કચેરીના તારીખ ૧૭-૧૧-૦૩ના વચગાળાના આદેશથી ફડચામાં લઈ જવાનો આદેશ કરવામાં આવ્યો હતો. સદર સંસ્થા તરફથી ફડચામાં લઈ જવા અંગેના દર્શાવેલ કારણો સામે કોઈપણ જાતનો વાંધો રજુ નહી થવાથી. આથી સને ૧૯૬૧ના ગુજરાત સહકારી મંડળીઓના કાયદાની કલમ-૧૦૭ (૧) (ક) (ગ) (૨) (૪) અન્વયે કાઢવામાં આવેલ વચગાળાનો આદેશ રાખવામાં આવે છે. અને સદર કાયદાની કલમ-૧૦૮ (૧) અન્વયે ફડચા અધિકારી તરીકે શ્રી સહકારી અધિકારી ફડચા-૨ સુરતની નિમણુંક કરવામાં આવે છે.

સુરત, તારીખ ૩જી જાન્યુઆરી, ૨૦૦૪.

વાંચ્યો :–

અત્રેની કચેરીના જા. નં. ફડચ/ઉખસ/ખ/૧૩૨૦/૦૩. તારીખ ૧૭-૧૧-૦૩થી કરવામાં આવેલ વચગાળાનો આદેશ.

અંતિમ આદેશ

ક્રમાંક ફડચ/ઉખસ/૧૮૩૩/ખ/૩૪/૨૦૦૪.-ધી કોઠવા કો. ઓપ. હા. સો. લી., મુ. પો. કોઠવા તા. માંગરોળ જિલ્લા સુરત. વિ. સુરતની નોંધણી ક્રમાંક ઘ-૧૨૨૦૮ તારીખ ૩૧-૮-૧૯૯૦થી નોંધવામાં આવી હતી. તેને અત્રેની કચેરીના તારીખ ૧૭-૧૧-૦૩ના વચગાળાના આદેશથી ફડચામાં લઈ જવાનો આદેશ કરવામાં આવ્યો હતો. સદર સંસ્થા તરફથી ફડચામાં લઈ જવા અંગેના દર્શાવેલ કારણો સામે કોઈપણ જાતનો વાંધો રજુ નહી થવાથી. આથી સને ૧૯૬૧ના ગુજરાત સહકારી મંડળીઓના કાયદાની કલમ-૧૦૭ (૧) (ક) (ગ) (૨) (૪) અન્વયે કાઢવામાં આવેલ વચગાળાનો આદેશ રાખવામાં આવે છે. અને સદર કાયદાની કલમ-૧૦૮ (૧) અન્વયે ફડચા અધિકારી તરીકે શ્રી સહકારી અધિકારી ફડચા-૧ સુરતની નિમણુંક કરવામાં આવે છે.

સુરત, તારીખ ૩જી જાન્યુઆરી, ૨૦૦૪.

ક્રમાંક ઉખસ/નધણ/સા. ૩૯૧૩/ઝ/૪૫/સને ૨૦૦૪.—આથી જાહેર કરે છે કે ધારનાથ કો-ઓ. હાઉસીંગ સર્વિસ સોસાયટી લી. મર્યાદિત સ્થળ સરથાણા, તાલુકો કામરેજ, જિલ્લો સુરત.

સને ૧૯૬૧નો ગુજરાત કાયદો (ગુજરાત સહકારી મંડળીઓનો ૧૯૬૧)ની કલમ-૯ અન્વયે આજરોજ નોંધવામાં આવી છે.

સુરત, તારીખ ૧૨મી જાન્યુઆરી, ૨૦૦૪.

આર. આર. વઘાસીયા,
જિલ્લા રજિસ્ટ્રાર,
સહકારી મંડળી, સુરત

મદદનીશ જિલ્લા રજિસ્ટ્રાર દ્વારા

ક્રમાંક નં. ડીપી/સહકાર/ક/વશી-૧૫૧૬/ઉ/ ૬૩૭૪.—ધી મદદનીશ જિલ્લા રજિસ્ટ્રાર, સહકારી મંડળીઓ, જિલ્લા પંચાયત, પંચમહાલ-ગોધરા આથી જાહેર કરે છે કે ધી ગીતા રેડીમેઇડ ગારમેન્ટ ઔદ્યોગિક ઉત્પાદક સહકારી મંડળી લી., ખરોડ તાલુકા ઘોઘંબા જિલ્લા પંચમહાલને સને ૧૯૬૧ના ગુજરાત સહકારી મંડળીઓના અધિનિયમની કલમ-૯ અન્વયે આજરોજ નોંધવામાં આવી છે.

ગોધરા, તારીખ ૨૯મી ડીસેમ્બર, ૨૦૦૩.

(સહી અવાચ્ય),
મદદનીશ જિલ્લા રજિસ્ટ્રાર,
સ. મં. જિ. પંચાયત, પંચ. ગોધરા.

મેનેજર (કે. વી. સી. આઈ.) અને જિલ્લા રજિસ્ટ્રાર દ્વારા

નં. જા. નં. જી.ઉ.કે./અમદા/૪૭૪/ઊ/૬૫૩૭/૨૦૦૪.-આથી જાહેર કરે છે કે શ્રી ઉત્સવ પતંગ ઉત્પાદકોની હસ્તકલા સ. મં. લી., મર્યાદિત સ્થળ જમાલપુર, તાલુકો સીટી જિલ્લો અમદાવાદ.

સને ૧૯૬૧નો ગુજરાત કાયદો (ગુજરાત સહકારી મંડળીઓનો કાયદો, ૧૯૬૧)ની કલમ-૯ અન્વયે આજરોજ નોંધવામાં આવી છે.

અમદાવાદ, તારીખ ૭મી જાન્યુઆરી, ૨૦૦૪.

(સહી) અવાચ્ય,
મેનેજર (કે. વી. સી. આઈ.) અને
જિલ્લા રજિસ્ટ્રાર, સહકારી મંડળીઓ,
(ઉદ્યોગ) અમદાવાદ.

સરકારી મુદ્રણાલય, વડોદરા.

INDEX

REGISTERED No. G-BA-14-E

©

सत्यमेव जयते

The Gujarat Government Gazette

[PUBLISHED BY AUTHORITY]

Vol. XLV] THURSDAY, FEBRUARY 5, 2004 / MAGHA 16, 1925 [No. 6

Separate paging is given in each part of the Supplement to the Central Gazette and central section in order that it may be filed as a separate compilation

PART I

SUPPLEMENT TO THE CENTRAL GAZETTE AND CENTRAL SECTION

CONTENT

Part I, Part I-A, Part I-B and Part I-L

Part-I	Government Notifications, Appointment Promotion, Leave of Absence, Rules and Order (other than those published in Part I-A, IV-A, IV-B and IV-C pertaining only to the Supplement to the Central Gazette.	133-162
Part I-A	Orders and Notifications, other than those published in Part IV-B, order the Bombay Local Boards, Village Panchayats, Municipal Boroughs, District Municipal Primary Education and Local Fund Audit Act, pertaining only to the Supplement to the Central Gazette.	6
Part I-B	Government Notifications, Published under Land Acquisition Act only.	57-76
Part I-L	Notifications and Orders Awards other than those published in Parts I, IV-A. Disputes Act, and Gujarat Industrial Relations Act.	511-~~570~~ 727

MISCELLANEOUS NOTIFICATIONS, APPOINTMENTS, ETC.

પોલીસ કમિશનર દ્વારા

જાહેરનામું

ફોજદારી કાર્યરીતી અધિનિયમન ૧૯૭૩ની કલમ ૧૪૪ અન્વયે કાઢેલ.

ક્રમાંક : ઉ/ગપક/એસ.બી./જાહેરનામું/૨૨૯/૨૦૦૪.- ભારતના ''૫૫''માં પ્રજાસત્તાક દિનની ઉજવણી નિમિત્તે તારીખ ૨૬મી જાન્યુઆરી, ૨૦૦૪ના રોજ પોલોગ્રાઉન્ડ ખાતે ધ્વજ વંદન તથા અન્ય સાંસ્કૃતિક કાર્યક્રમો યોજાનાર છે. આ કાર્યક્રમો દરમ્યાન કાયદો અને વ્યવસ્થાની જાળવણી સુનિશ્ચિત કરવા જાહેર શાંતી અને સલામતી જળવાઈ રહે તે માટે સરળ સંચાલન માટે કાર્યક્રમના સ્થળે તથા તેની નજીક નિયંત્રણ રાખવું જરૂરી બને છે.

વાસ્તે હું, સુધીર સિન્હા, પોલીસ કમિશનર વડોદરા શહેર, ગુજરાત સરકારના ગૃહ વિભાગના તા. ૮-૧૧-૮૨ના નોટીફીકેશન નંબર જીજી/૪૨૨/સી.આર.સી./૧૦૮૨/૧૦૮૦/એમ. અન્વયે જે ફોજદારી કાર્યરીતી અધિનિયમન ૧૯૭૩ની કલમ ૨૦ નીચેની પેટા કલમ (૧) નીચે બહાર પાડવામાં આવેલ છે. અને જેનું પુનરાવર્તન ગુજરાત સરકારના ગૃહ વિભાગના તા. ૭/૧/૮૯ બહાર પાડવામાં આવેલ સંકલીત જાહેરનામાં નં. જીજી/૬/ફકઅ/૧૦૮૮/૬૭૫૦/મ. માં થયેલ છે. જેમાં વડોદરા

શહેરના પોલીસ કમિશનરશ્રી, નાયબ પોલીસ કમિશનરશ્રી અને સુપ્રી. ઓફ પોલીસ (મદદનીશ પોલીસ કમિશનરશ્રીઓ)ને એક્ઝી. મેજી. તરીકે જાહેર કરવામાં આવેલ છે. તેમજ તેઓને ક્રિમીનલ પ્રોસીજર કોડની કલમ-૧૪૪ ના અધિકારનો ઉપયોગ કરવા ખાસ અધિકૃત કરવામાં આવેલા છે. તે અધિકારની રૂએ નીચે જણાવેલ વિસ્તારોમાં તારીખ ૨૬મી જાન્યુઆરી, ૨૦૦૪ કલાક ૬-૦૦ થી ૧૨-૦૦ સુધી નીચેના કૃત્યો કરવા પર પ્રતિબંધ ફરમાવું છું.

કૃત્યો :-

(૧) કોઈપણ વ્યક્તિએ સેલ્યુઅર ફોન, હેન્ડસેટ, પેજર, વોકીટોકી, કોર્ડલેશ ફોન, વાયરલેસસેટ, ઈલેક્ટ્રીક સાધનો, વીડીયો કેમેરા, સુટકેશ, બેગ વિગેરે પોલોગ્રાઉન્ડ વિસ્તારમાં લઈ જવા નહીં.

વિસ્તાર : -

વડોદરા શહેર પોલીસ કમિશનરની હકુમત હેઠળનો પોલોગ્રાઉન્ડ વિસ્તારમાં.

અપવાદ:-

કાયદો અને વ્યવસ્થાના ઈન્ચાર્જ અધિકારીશ્રીઓ અને કાર્યક્રમ સ્થળ નજીક ફરજ ઉપર મુકેલ સલામતી કર્મચારીઓ તેમની વિધીસરની ફરજો બજાવતા દરમ્યાન સેલ્યુલર ફોન, કોર્ડલેસ ફોન, હેન્ડસેટ, વીડીયો, કેમેરા, પેજર, વોકીટોકી, તથા વાયલેસ સેટ વિગેરેનો ઉપયોગ કરી શકશે. આજ પ્રમાણે કલેકટરશ્રી અને તેઓશ્રીએ નિયુક્ત કરેલ અધિકારીશ્રીઓ તેમની વિધીસર ફરજો બજાવતા દરમ્યાન આવા સાધનોનો ઉપયોગ કરી શકશે. તથા કલેકટરશ્રી અને કમિશ્નરશ્રી દ્વારા અધિકૃત કરવામાં આવેલા અન્ય વ્યક્તિઓ ઉપરોક્ત સાધનોનો ઉપયોગ કરી શકશે.

આ હુકમનો ભંગ કરનાર અથવા ઉલ્લંઘન કરનાર ભારતના ફોજદારી અધિનિયમ સને ૧૮૬૦ની કલમ ૧૮૮ મુજબ શિક્ષાને પાત્ર છે.

આજ તારીખ ૨૨ માહે જાન્યુઆરી ૨૦૦૪ના રોજ મારી સહી અને સિક્કો કરી આપેલ છે.

સુધીર સિન્હા,
પોલીસ કમિશનર,
વડોદરા શહેર.
વડોદરા.

અધિક જિલ્લા મેજિસ્ટ્રેટ દ્વારા

હુકમ

મુંબઈ પોલીસ અધિનિયમ, ૧૯૫૧ (સને ૧૯૫૧નો મુંબઈ અધિનિયમ નં. ૨૨) ની કલમ-૩૭ (૧) મુજબનો.

નંબર ડીસી/પીઓએલ/એમએજી/એસ.આર.-૨/૨૦૦૪.– આગામી દિવસોમાં પ્રજાસત્તાક દિવસના તહેવારને અનુલક્ષીને અમદાવાદ ગ્રામ્ય જિલ્લામાં કાયદો અને વ્યવસ્થાની તેમજ પબ્લીક ઓર્ડરની જાળવણી વાસ્તે હું શ્રીમતી ઉર્મિલા ડી. પટેલ, અધિક જિલ્લા મેજીસ્ટ્રેટ, અમદાવાદ જિલ્લો, અમદાવાદ મુંબઈ પોલીસ અધિનિયમ-૧૯૫૧ (સને ૧૯૫૧નો મુંબઈ અધિનિયમ નં. ૨૨) ની કલમ-૩૭ (૧) થી મને મળેલ અધિકારની રૂઈએ નીચે જણાવેલ વિસ્તારોમાં તારીખ ૧૭મી જાન્યુઆરી, ૨૦૦૪ થી તારીખ ૩૧મી જાન્યુઆરી, ૨૦૦૪ સુધી નીચેના કૃત્યો ઉપર પ્રતિબંધ ફરમાવું છું.

કૃત્યો :-

(૧) શસ્ત્રો, દંડા, તલવાર, સોટી, બંદુક, ખંજર, શસ્ત્રો, સળગતી મશાલ તથા સામાન્ય રીતે રામપુરી બનાવટનું કોઈપણ જાતનું ચપ્પુ કે જેને અઢી ઈંચથી વધારે લાંબુ અને છેડેથી અણીવાળું પડતું હોય તેવું ચપ્પુ ત્રણ ઈંચથી વધારે લંબાણ ધરાવતું અણીવાળું ઘાતક, શસ્ત્ર સાથે રાખી ફરવાની મનાઈ ફરમાવું છું. તેમજ લાકડી, લાઠી, અથવા શારિરીક નુકશાન પહોંચાડવા ઉપયોગ થઈ શકે તેવી બીજી કોઈ ચીજો લઈ જવાની ;

(૨) કોઈપણ રીતે શરીરને હાનીકારક એવી કોઈપણ ક્ષયકારી પદાર્થ સ્ફોટક પદાર્થો સાથે રાખી ફરવાનું ;

(૩) પથ્થરો અથવા બીજા શસ્ત્રો ફેંકવાના અથવા નાંખવાના યંત્રો અથવા સાધનો લઈ જવાની એકઠા કરવાની તૈયાર કરવાની ;

(૪) સળગતી મશાલ અગર સળગાયેલી મશાલ સરઘસ સાથે રાખવાની ;

(૫) વ્યક્તિઓ અથવા તેના શબ અથવા આકૃતિઓ અથવા પુતળા દેખાડવાની ;

(૬) લોકોએ બુમો પાડવાની, ગીતો ગાવાની તેમજ વાજા વગાડવાની ;

(૭) જે છટાદાર ભાષણ આપવાથી, ચાળા પાડવાથી અથવા નકલ કરવાની તથા ચિત્રો, નિશાનીઓ, જાહેર ખબરો, અથવા બીજા કોઈ પદાર્થો અથવા વસ્તુઓ તૈયાર કરવાથી, દેખાડવાથી અથવા તેનો ફેલાવો કર્યાથી આવા અધિકારીઓનો અભિપ્રાયો પ્રમાણે સુરૂચિ અથવા પ્રતિષ્ઠાઓનો ભંગ થતો હોય તેનાથી રાજ્યની સલામતી જોખમાતો હોય તેવા પરિણામે રાજ્ય ઉથલી પડવાનો સંભવ હોય તેવા છટાદાર ભાષણ આપવાની ચાળા વિગેરે અને તે ચિત્રો નિશાનીઓ વિગેરે તૈયાર કરાવવાની ;

વિસ્તાર :-

અમદાવાદ (ગ્રામ્ય) જિલ્લાના સરખેજ, કણભા, અસલાલી, ધંધુકા, ધોલેરા, રાણપુર, બરવાળા, ધોળકા, બાવળા, બગોદરા, કોઠ, સાણંદ, વિરમગામ ટાઉન, વિરમગામ, રૂરલ, વિઠ્ઠલાપુર, માંડલ, અને દેત્રોજ પોલીસ સ્ટેશન વિસ્તાર.

અપવાદ :- આ હુકમનો ખંડ (૧) નીચેની વ્યક્તિઓને લાગુ પડશે નહીં.

(૧) સરકારી નોકરી અથવા કામગીરીમાં હોય તેમજ તે ઉપરી અધિકારીશ્રીને આવા કોઈપણ હથિયાર સાથે લઈ જવાનું ફરમાવ્યુ હોય અથવા કોઈપણ હથિયાર લઈ જવાની જેની ફરજ હોય તેમને.

(૨) સરકારી નોકરો કે જેઓને પોતાની ફરજ અંગે પ્રતિબંધિત હથિયાર જેવા કે સંગીન વિગેરે સાથે રાખવા પડતા હોય તેમને લાગુ પડશે નહીં.

(૩) જિલ્લા મેજિસ્ટ્રેટશ્રી, અધિક જિલ્લા મેજીસ્ટ્રેટશ્રી, સબડીવીઝનલ મેજીસ્ટ્રેટશ્રી, એક્ઝીક્યુટીવ મેજીસ્ટ્રેટશ્રી, પોલીસ અધિક્ષકશ્રી અથવા જેને અધિકૃત કરેલા હોય તેવા કોઈપણ પોલીસ અધિકારીશ્રીઓએ જેને શારીરિક અશક્તિના કારણે લાઠી અથવા લાકડી સાથે રાખવાની પરવાનગી આપેલી હોય તે વ્યક્તિઓને લાગુ પડશે નહીં.

INDEX

આ જાહેરનામાંનો કોઈપણ ખંડનો ભંગ અથવા ઉલ્લંઘન કરનાર મુંબઈ પોલીસ અધિનિયમ, ૧૯૫૧ની કલમ-૧૩૫ની પેટા કલમ-૧ હેઠળ ઓછામાં ઓછી ચાર મહિના અને વધુમાં વધુ એક વર્ષની કેદની અને દંડની તથા ભારતના ફોજદારી અધિનિયમ (સને ૧૮૬૦નો અધિનિયમ-૪૫) ની કલમ-૧૮૮ અન્વયે શિક્ષાને પાત્ર થશે.

આજ તારીખ ૧૬મી જાન્યુઆરી, ૨૦૦૪ના રોજ મારી સહી અને સિક્કો કરી આપ્યો.

હુકમ

મુંબઈ પોલીસ અધિનિયમ-૧૯૫૧ (સને ૧૯૫૧નો મુંબઈ અધિનિયમ નં. ૨૨) ની કલમ-૩૭ (૩) મુજબનો.

નંબર ડીસી/પીઓએલ/એમએજી/એસ.આર.૩/૨૦૦૪.– આગામી દિવસોમાં પ્રજાસત્તાક દિવસના તહેવારને અનુલક્ષીને અમદાવાદ (ગ્રામ્ય) જિલ્લામાં કાયદો અને વ્યવસ્થાની જાળવણી વાસ્તે હું શ્રીમતી ઉર્મિલા ડી. પટેલ, અધિક જિલ્લા મેજિસ્ટ્રેટ, અમદાવાદ જિલ્લો, અમદાવાદ મુંબઈ પોલીસ અધિનિયમ-૧૯૫૧ (સને ૧૯૫૧નો મુંબઈ અધિનિયમ નં. ૨૨)ની કલમ-૩૭ (૩) થી મને મળેલ અધિકારની રૂઈએ ફરમાવું છું કે નીચેની અનુસૂચિમાં દર્શાવેલ વિસ્તારોમાં તારીખ ૧૭મી જાન્યુઆરી, ૨૦૦૪ થી તારીખ ૩૧મી જાન્યુઆરી, ૨૦૦૪ સુધી ચાર કરતાં વધારે માણસોએ ભેગા થવુ નહી અગર કોઈ સભા કરવી કે બોલાવવી નહીં તેમજ કોઈ સરઘસ કાઢવું નહી.

વિસ્તાર:-

અમદાવાદ (ગ્રામ્ય) જિલ્લાના સરખેજ, કણભા, અસલાલી, ધંધુકા, ધોલેરા, રાણપુર, બરવાળા, ધોળકા, બાવળા, બગોદરા, કોઠ, સાણંદ, વિરમગામ ટાઉન, વિરમગામ, રૂરલ, વિઠ્ઠલાપુર, માંડલ, અને દેત્રોજ પોલીસ સ્ટેશન વિસ્તાર.

ખુલાસો :-

આ વિસ્તારમાં રસ્તાઓ, રસ્તાઓની ફુટપાથો, ગલીઓ તથા પેટાગલીઓનો સમાવેશ પણ થાય છે.

અપવાદ:-

આ હુકમ જે માણસ સરકારી નોકરીમાં અથવા કામગીરીમાં હોય તેમજ હોમગાર્ડ જેવી ફરજ ઉપર હોઈ તથા ધાર્મિક અગર મરણોત્તર અથવા તો તે અંગેની અધિકૃત સત્તાધિકારીની પાસેથી મંજુરી મેળવી હોય તેવા સભા સરઘસોને લાગુ પડશે નહી.

આ હુકમનો ભંગ અથવા ઉલ્લંઘન કરનાર મુંબઈ પોલીસ અધિનિયમ-૧૯૫૧ની કલમ-૧૩૫ની પેટા કલમ-૩ હેઠળ અને ભારતના ફોજદારી અધિનિયમ (સને ૧૮૬૦નો અધિનિયમ ૪૫)ની કલમ-૧૮૮ હેઠળ શિક્ષાને પાત્ર થશે.

આજ તારીખ ૧૬મી જાન્યુઆરી, ૨૦૦૪ના રોજ મારી સહી અને સિક્કો કરી આપ્યો.

શ્રીમતી ઉર્મિલા ડી. પટેલ,
અધિક જિલ્લા મેજિસ્ટ્રેટ,
અમદાવાદ.

જાહેરનામું

સને ૧૯૫૧નાં મુંબઈ પોલીસ અધિનિયમ (સને ૧૯૫૧ના મુંબઈના ૨૨ માની કલમ-૩૩ (૧) મુજબનું)

નં. ડીસીબી/એમએજી/બીપીએ/મકરસંક્રાંતિ/રજી.-૧/૨૦૦૪.- તારીખ ૧૪મી જાન્યુઆરી, ૨૦૦૪ના રોજ મકરસંક્રાંતિનો જાહેર તહેવાર આવે છે. આ તહેવારના દિવસે ઘણાં લોકો પતંગો રસ્તા ઉપર ઉડાવે છે. અને કપાયેલા પતંગો તથા દોરો મેળવવા ઘણા લોકો હાથમાં લાંબા ઝુંડા તથા વાંસ રાખી જાહેર રસ્તા અને જગ્યાઓમાં દોડાદોડી કરતા હોય છે. જેથી જાહેર રસ્તાઓ તેમજ જગ્યામાં અડચણો ઉભી કરી ભયજનક રીતે અથવા અગવડ ભરી રીતે વર્તવા સંભવ છે. જેને લીધે વાહન વ્યવહારને અવરોધ ઉભો થવા તથા અકસ્માતો થવાની સંભાવના રહે છે. તે ઉપરાંત લાંબા ઝુંડા તથા વાંસ ટેલીફોન તથા ઈલેકટ્રીક તારને અડવાથી સંદેશા વ્યવહાર ખોટકાય જવા તથા ટેલીફોનના તારને નુકશાન થવા તેમજ ઈલેકટ્રીક તારને અડવાથી અકસ્માતો પણ સર્જાવા સંભવ રહે છે. જેથી જાહેર સલામતી ખાતર આવી રીતે જાહેર રસ્તાઓ ઉપર પતંગો ઉડાડવા હાથમાં લાંબા ઝંડા તથા વાંસ વગેર લઈ જાહેર રસ્તામાં તથા જગ્યાઓમાં હરવા ફરવા, દોડાદોડી કરવા લંગરો નાંખી પતંગો કે દોરી લુંટવા ઉપર પ્રતિબંધ મુકવા જરૂરી જણાય છે. જે વાસ્તે હું જે. બી. પટેલ, અધિક જિલ્લા મેજિસ્ટ્રેટ, નવસારી અને ૧૯૫૧નાં મુંબઈ પોલીસ અધિનિયમની કલમ-૩૩ (૧) (બી) મુજબ મને મળેલ સત્તાની રૂએ ફરમાવું છું કે, તારીખ ૧૦મી જાન્યુઆરી, ૨૦૦૪ થી તારીખ ૧૬મી જાન્યુઆરી, ૨૦૦૪ સુધીના દિવસો દરમ્યાન નવસારી જિલ્લાના સમગ્ર વિસ્તારની હદમાં કોઈપણ વ્યક્તિએ જાહેર રસ્તામાં અથવા જગ્યાઓ ઉપર પતંગો ઉડાડવા નહી તેમજ હાથમાં લાંબા ઝુંજા કે વાંસ લઈ જાહેર રસ્તઓ તેમજ જગ્યાઓમાં હરવું-ફરવું નહીં કે કપાયેલા પતંગ અથવા દોરા મેળવવા જાહેર રસ્તા અગર જગ્યાઓમાં દોડાદોડી કરવી નહિ તથા ટેલીફોન કે ઈલેકટ્રીક તાર પર લંગર દોરો નાંખવા જેવું કૃત્ય કરવું કે કરાવવું નહિ.

સ્પષ્ટીકરણ :- રસ્તામાં ફુટપાથનો સમાવેશ થાય છે.

ઉપરના હુકમનો ભંગ કરનાર વ્યક્તિને સદરહુ અધિનિયમની કલમ-૧૩૧ મુજબ રૂપિયા ૫૦/- સુધી દંડની શિક્ષાને પાત્ર થશે.

આજ રોજ તારીખ ૯મી જાન્યુઆરી, ૨૦૦૪ના રોજ મારી સહી કરી મુદ્રા કરી છે.

જાહેરનામું

મુંબઈ પોલીસ અધિનિયમ, ૧૯૫૧ની કલમ-૩૭(૧) અન્વયે કાઢેલ.

નંબર ડીસીબી/એમએજી/બીપીએ/રજી.-૧/૨૦૦૪.- મુંબઈ પોલીસ અધિનિયમ, ૧૯૫૧ (સને ૧૯૫૧માં ૨૨માં) અધિનિયમની કલમ-૩૭ (૧) પ્રમાણે મને મળેલ સત્તાની રૂએ હું, જે. બી. પટેલ, અધિક જિલ્લા મેજિસ્ટ્રેટ, નવસારી, આગામી તારીખ ૧૪મી જાન્યુઆરી, ૨૦૦૪ મકરસંક્રાતી તહેવાર તથા પ્રવર્તમાન પરિસ્થિતિને લક્ષમાં રાખી નવસારી જિલ્લામાં સમગ્ર વિસ્તારમાં કોઈપણ વ્યક્તિઓએ જાહેર શાંતિ અને સલામતી તથા કાયદો વ્યવસ્થાની પરિસ્થિતિ જાળવવા સારૂ જરૂરી જણાતાં ફરમાવું છું કે, તારીખ ૧૦મી જાન્યુઆરી, ૨૦૦૪ થી તારીખ ૨૦મી જાન્યુઆરી, ૨૦૦૪ સુધી

(બંને દિવસો સુધ્ધાં)ના સમય માટે નીચે જણાવેલા કૃત્યો કરવા ઉપર પ્રતિબંધ ફરમાવું છું.

કૃત્યો :-

(ક) શસ્ત્રો, દંડા, તલવાર, ભાલા, સોટાં, બંદુક, ચપ્પુ, છરા, લાકડી અથવા શારીરિક હિંસા પહોંચાડવામાં ઉપયોગ થઈ શકે તેવી બીજી ચીજો લઈ જવાની મનાઈ;

(ખ) પથ્થરો અથવા બીજા શસ્ત્રો અથવા સાધનો સાથે લઈ જવાની, એકઠાં કરવાની તથા તૈયાર કરવાની;

(ગ) કોઈપણ સ્ફોટક પદાર્થ લઈ જવાની મનાઈ;

(ઘ) કોઈપણ સરઘસમાં જલતી અથવા પેટાવેલી મશાલ લઈ જવાની;

(ચ) વ્યક્તિઓ અથવા તેના શબ અથવા આકૃતિઓ અથવા પૂતળા દેખાડવાની;

(છ) લોકોને બુમ પાડવાની, ગીતો ગાવાની તથા વાદ્ય વગાડવાની, અપમાન કરવાના ઈરાદાથી બિભત્સ સુત્રો પોકારવાની અશ્લીલ ગીતો ગાવાની અથવા ટોળામાં ફરવાની;

(ઝ) જેનાથી સુરૂચિ અથવા નિતીનો ભંગ થાય તેવું ભાષણ કરવાની તેવા હાવભાવ કરવાની તેવી ચેષ્ટા કરવાની તથા ચિત્રો, પત્રિકા, પ્લેકાર્ડો અથવા બીજા કોઈપણ પદાર્થ અથવા વસ્તુ તૈયાર કરવા બનાવવા તેનો ફેલાવો કરવાની.

આ હુકમ ખંડ (ક) થી (ઝ)નીચેની વ્યક્તિઓને લાગુ પડશે નહિ.

(૧) સરકારી નોકરી કે કામ કરતી વ્યક્તિઓ કે જેને તેના ઉપરી અધિકારીએ પોતાની ફરજના ભાગ રૂપે સોંપ્યા બદલ આવું કોઈપણ હથિયાર લઈ જવાનું હોય અથવા એવું કોઈપણ હથિયાર લઈ જવાની ફરજ હોય,

(૨) જિલ્લા પોલીસ અધિકારીશ્રી, નવસારી અથવા તેણે અધિકૃત કરેલા હોઈ, પોલીસ અધિકારીએ જેને શારીરિક અશક્તિ કારણે અથવા લાઠી લઈ જવાની પરવાનગી આપી હોય તેવી વ્યક્તિ.

(૩) જિલ્લા મેજિસ્ટ્રેટશ્રી આ અર્થે ખાસ અધિકૃત કરે તેવી બીજી વ્યક્તિઓ.

આ જાહેરનામાંના કોઈ ખંડનો ભંગ અથવા ઉલ્લંઘન કરનારને સને ૧૯૫૧નાં મુંબઈ પોલીસ અધિનિયમ, ૧૯૫૧ના ૨૨માં કાયદાની કલમ-૧૩૫(૧) મુજબ ઓછામાં ઓછી ચાર માસની અને વધુમાં વધુ એક વર્ષ સુધીની કેદની સજા થશે અને દંડની પણ સજા થશે.

આજરોજ તારીખ ૯મી જાન્યુઆરી, ૨૦૦૪ના રોજ મારી સહી કરી મુદ્રા કરી છે.

વાંચ્યું:-

(૧) પોલીસ અધિક્ષકશ્રી, નવસારીના તા. ૫/૭/૦૩ નાં પત્ર નં. વહટ/સીબી/મકન/જાહેરનામું/૭૨૯૪/વશી-૧૧૮૨/૦૩.

(૨) પ્રમુખશ્રી, ધ નવસારી ચેમ્બર્સ ઓફ કોમર્સ એન્ડ ઈન્ડસ્ટ્રીઝ, નવસારી, તારીખ ૧૦/૩/૦૩ ની અરજી.

(૩) ચીફ ઓફીસરશ્રી, નગરપાલિકા નવસારીના પત્ર જા. નં. ૯૧૦/૦૩-૦૪, તા. ૨૯/૩/૨૦૦૩.

(૪) સબ-ડીવીઝનલ મેજિસ્ટ્રેટશ્રી, નવસારીના તા. ૨૯/૧૧/૦૩ નાં પત્ર નં. એમએજી/ભારે વાહન/વશી-૧૦૧૦૧/૦૩.

હુકમ

મુંબઈ પોલિસ અધિનિયમ, ૧૯૫૧ની કલમ-૩૩ (૧) (ખ) મુજબનો.

નંબર ડીસીબી/એમએજી/વશી-૬૩૨૭/૨૦૦૪.—નવસારી શહેરમાં પ્રવેશ કરતાં ભારે વાહનોથી સર્જાતી ટ્રાફીક સમસ્યાના નિવારણ માટે નવસારી જૂનાથાણાથી ટાવર થઈ ફૂવારા સુધીના મુખ્ય રાજમાર્ગ ઉપર આવતા ભારે વાહનો માટે ક. ૧૦.૦૦ થી ૧૨.૦૦ અને ક. ૧૬.૦૦ થી ૧૮.૦૦ દરમ્યાન ભારે વાહનો ઉપર પ્રતિબંધ મુકવા જરૂરી જણાય આવેલ છે. આ સમય દરમ્યાન સ્કુલ કોલેજોમાં વિદ્યાર્થીઓની અવર-જવર તેમજ શાકભાજી માર્કેટ તથા ઓફિસ, ધંધા ઉપર જતા-આવતા શહેરીજનોની ઉપર પીકઅપ અવર્સ દરમ્યાન અવર-જવર વધુ હોય છે. જે સમયે ભારે વાહનો શહેરમાં પ્રવેશે છે તે વખતે ટ્રાફિક સમસ્યા સર્જાતી હોય છે. અને આવા સમયે અકસ્માતો સર્જાય છે. આમ આ પીકઅપ અવર્સ દરમ્યાન શહેરીજનોને ટ્રાફિક અડચણ ન થાય તે હેતુસર જુના થાણાથી ટાવર થઈ ફુવારા સુધી શહેરના મુખ્ય માર્ગ ઉપર સવાર ક. ૧૦.૦૦ થી ૧૨.૦૦ અને ૧૬.૦૦ થી ૧૮.૦૦ દરમ્યાન ભારે વાહનો દાખલ ન થવા ઉપર પ્રતિબંધ મુકવા જરૂરી જણાય છે.

સબબ મુંબઈ પોલીસ અધિનિયમ, ૧૯૫૧ (સને ૧૯૫૧ના ૨૨માની) કલમ-૩૩ની પેટા-કલમ-૧ના કલોઝ (ખ) થી મને મળેલ સત્તાની રૂએ હું, શ્રી જે. બી. પટેલ, અધિક જિલ્લા મેજિસ્ટ્રેટ, નવસારી ભારે વાહનોના પ્રવેશ પર પ્રતિબંધ ફરમાવું છું.

આ જાહેરનામાનો ભંગ કે અનાદર કરનારને મુંબઈ પોલીસ અધિનિયમ, ૧૯૫૧ની (૨૨ માં)ની કલમ-૧૩૧માં ઠરાવ્યા મુજબ શિક્ષાને પાત્ર થશે.

આજ તારીખ ૧૨મી જાન્યુઆરી, ૨૦૦૪ના રોજ મારી સહી કરી મુદ્રા કરી છે.

જે. બી. પટેલ,
અધિક જિલ્લા મેજિસ્ટ્રેટ,
નવસારી.

કલેકટર દ્વારા

જાહેરનામું

નંબર ઉમક/વલ/સીએચ/એન.એ./વશી-૨૨૧ થી ૨૫૦/૦૩.—ગુજરાત જમીન મહેસુલ નિયમો, ૧૯૭૨ના નિયમ-૮૧ તેમજ ગુજરાત સરકારશ્રીના જાહેરનામા નંબર એલ.આર.આર./૧૦-૨૦૦૨-૧૬૪૦

(૧)-ક, તા. ૫-૭-૨૦૦૩ તથા ક્રમાંક એલ.આર.આર./૧૦/૨૦૦૨/૧૬૪૦ (૧)-ક, તા.૨૬-૧૨-૨૦૦૩ અન્વયે સને ૨૦૦૧ની વસ્તીના ધોરણે બીનખેતીના દરો નક્કી કરવાના થાય છે. સને ૨૦૦૧માં અધિકૃત વિગતો પ્રદર્શિત થતા વસ્તીના આંકડાઓમાં વૃદ્ધિ થતા વલસાડ જિલ્લાના ગામોનું ફેરવર્ગીકરણ કરવાનું થાય છે.

આથી હું, વત્સલા વાસુદેવા, આઈ.એ.એસ., કલેકટર, વલસાડ નીચે જણાવ્યા મુજબ ગુજરાત જમીન મહેસુલ નિયમના નિયમ-૮૧ હેઠળ મળેલ સત્તાની રૂએ નીચે મુજબના બીનખેતીના દરો બીજો ફેરફાર ન થાય ત્યાં સુધી વસુલ લેવા ઠરાવમાં આવે છે.

શહેર, ટાઉન તથા ગામનો વર્ગ	રહેઠાણ તથા ચેરીટેબલ ઉપયોગ	અન્ય ઉપયોગ
એ	૫૦ પૈસા	૧૦૦ પૈસા
બી	૨૫ પૈસા	૫૦ પૈસા
સી	૧૦ પૈસા	૨૫ પૈસા

તે અનુસાર વલસાડ જિલ્લાના ગામોનું પરિશિષ્ટ-એ,બી,સી. પ્રમાણે વર્ગીકરણ કરૂં છું. આ દરો તા. ૧-૮-૨૦૦૩ થી અમલ કરવાનો રહેશે.

ક્રમ	વર્ગ	આવતા ગામો
૧	એ	જિલ્લાનું કોઈ ગામ આવતું નથી.
૨	બી	જિલ્લાનું કોઈ ગામ આવતું નથી.
૩	સી	પરિશિષ્ટ-એ તથા બી સિવાયનો સમગ્ર વલસાડ જિલ્લો.

વલસાડ, તારીખ ૨૦મી જાન્યુઆરી, ૨૦૦૪.

વત્સલા વાસુદેવા,
કલેકટર, વલસાડ.

જિલ્લા વિકાસ અધિકારી દ્વારા

વંચાણમાં લીધો :–

(૧) આ કચેરીના જાહેરનામા ક્રમાંક સી. ૧/જમીન/બી.ખે./વશી-૨૩૯૮, તા. ૨૩-૧૧-૮૫.

(૨) આ કચેરીના હુકમ ક્રમાંક સી. ૧/જમીન/બી.ખે./વશી-૭૦૯, તા. ૮-૯-૯૨.

(૩) સરકારશ્રીના મહેસુલ વિભાગના જાહેરનામા ક્રમાંક જીએચ/એમ/૨૦૯૩/૭૧/એમ.એલ.આર.આર. / ૧૦-૨૦૦૨ / ૧૬૪૦/૧/ક, તા. ૨૬-૧૨-૦૩.

(૪) જિલ્લા પંચાયત બનાસકાંઠાની સામાન્ય સભાના ઠરાવ નં. ૮૩, તા. ૨૨-૩-૭૮.

(૫) નોંધ ઉપરના આદેશ અનુસાર.

જાહેરનામું

નં. સી. ૧/જમીન/એન.એ./વશી/૧૨૫ થી ૧૫૧.–આમુખ (૧) અન્વયે સને ૧૯૮૧ની વસ્તી ગણત્રી મુજબ વસ્તીના ધોરણે ગામોનું વર્ગીકરણ કરી બિનખેતીના હેતુવાર દર નક્કી કરવાનું જાહેરનામું બહાર પાડવામાં આવેલ હતું.

આમુખ (૨) વાળા જાહેરનામાંથી સને ૧૯૮૯-૯૦ના વર્ષથી બી.સી.ડી. વર્ગના ગામોના બિનખેતી આકારના દરો બમણા કરેલ તેનું સુધારા જાહેરનામું બહાર પાડેલ હતું.

આમુખ (૩) થી સરકારશ્રીના જાહેરનામાંથી બિનખેતીના દરોમાં સુધારો કરી ગામોનું વર્ગીકરણ નવેસરથી કરવામાં આવેલ છે અને તે ઉક્ત વિગત પ્રમાણે એ.બી.સી. વર્ગ નક્કી કરવામાં આવેલ. 'એ' વર્ગમાં બનાસકાંઠાનું એકપણ શહેર નથી. જ્યારે બી વર્ગમાં એક લાખથી વધુ વસ્તીવાળા પાલનપુર શહેરનો સમાવેશ થાય છે. જ્યારે સી વર્ગમાં એક લાખથી ઓછી વસ્તીવાળા ગામો અને શહેરોમાં પાલનપુર શહેર સિવાય જિલ્લાના તમામ ગામ અને શહેરોનો સમાવેશ થયેલ છે.

લેન્ડ રેવન્યુ રૂલ્સ ૮૦, ૮૦/એ.એ.૮૧ મુજબ વસ્તીના ધોરણે બિનખેતી આકાર નક્કી કરવાના અધિકારો જી. પં. ને સુપ્રત થયેલા છે. જી. પં. એ આમુખ (૪) વાળા ઠરાવથી ઉક્ત બાબતના અધિકારો જિલ્લા વિકાસ અધિકારીશ્રીને સુપ્રત કરેલા છે.

સબબ આમુખ (૪)વાળા મળેલ અધિકારોની રૂએ જમીન મહેસુલોના નિયમ ૮૧ અન્વયે બીનખેતીના આકાર - વેચાણ સને ૨૦૦૧ ની વસ્તી ગણત્રી આધારે આ બનાસકાંઠા જીલ્લાના પાલનપુર, વડગામ, અમીરગઢ, દાંતા, દાંતીવાડા, ડીસા, ધાનેરા, વાવ, થરાદ, ભાભર, કાંકરેજ, દિયોદર તાલુકાના આ સાથે સામેલ રાખેલ અનુસુચિ-૧ ના કોલમ. નં. ૩ માં જણાવેલ ગામોનું વર્ગીકરણ અનુસુચિ - ૧ ના કોલમ નં. ૪ માં દર્શાવેલ મુજબના તા. ૧-૮-૦૩ થી અમલમાં આવે તે રીતે ઠરાવવામાં આવે છે.

વધુમાં જ.મ. નિયમોના નિયમ ૮૧ (૨) પ્રમાણે સદરહુ વર્ગીકરણ મુજબ ગામોમાં ૧-૮-૦૩ થી અમલમાં આવે તે રીતે સામાન્ય દર ચો. મી. એ પ્રસ્તુત અનુસુચિ-૧ ના કોલમ નં. ૫ અને ૬ માં દર્શાવ્યા મુજબ નક્કી કરવા આથી હુકમ કરવામાં આવે છે.

પાલનપુર બી વર્ગનું શહેર હોઈ ગામોની પેરી - ફેરી વિસ્તાર આ કચેરીના જાહેરનામા ક્રમાંક : સી.૧/જમીન/બી.ખે./વશી-૭૦૯, તા. ૭-૨-૮૪ થી પેરી ફેરી મુજબના ગામોના પેરીફેરી વિસ્તારના આકાર તથા વેરાઓ વસુલ લેવાના રહેશે.

આ જાહેરનામા મુજબના બિનખેતી આકાર તા. ૧-૮-૦૩ થી સને ૨૦૦૩-૦૪ મહેસુલી વર્ષથી વસુલ લેવાના રહેશે.

અનુસુચિ - ૧

અ. નં.	તાલુકાનું નામ	સમાવેશ કરેલ ગામ / શહેરની વિગત	વર્ગ	રહેઠાણ અને ચેરીટેબલ ઉપયોગ માટેના દર (પૈસા)	અન્ય બીજા ઉપયોગ માટેનો દર (પૈસા)
૧	૨	૩	૪	૫	૬
૧	પાલનપુર	પાલનપુર શહેર તેમજ તેની સંલગ્ન ૧ કી.મી. ની પેરીફેરી વિસ્તાર	બી	૨૫	૫૦
૨	પાલનપુર	પાલનપુર તેમજ તેની પેરીફેરી સિવાયના આવેલ તાલુકાના તમામ ગામો	સી	૧૦	૨૫
૩	વડગામ	વડગામ તાલુકાના તમામ ગામો	સી	૧૦	૨૫
૪	અમીરગઢ	અમીરગઢ તાલુકાના તમામ ગામો	સી	૧૦	૨૫
૫	દાંતા	દાંતા તાલુકાના તમામ ગામો	સી	૧૦	૨૫
૬	ડીસા	ડીસા તાલુકાના તમામ ગામો	સી	૧૦	૨૫
૭	ધાનેરા	ધાનેરા તાલુકાના તમામ ગામો	સી	૧૦	૨૫
૮	વાવ	વાવ તાલુકાના તમામ ગામો	સી	૧૦	૨૫
૯	થરાદ	થરાદ તાલુકાના તમામ ગામો	સી	૧૦	૨૫
૧૦	ભાભર	ભાભર તાલુકાના તમામ ગામો	સી	૧૦	૨૫
૧૧	દિયોદર	દિયોદર તાલુકાના તમામ ગામો	સી	૧૦	૨૫
૧૨	કાંકરેજ	કાંકરેજ તાલુકાના તમામ ગામો	સી	૧૦	૨૫

પાલનપુર, તારીખ ૧૭મી જાન્યુઆરી, ૨૦૦૪.

આર. એસ. પટેલ,
જિલ્લા વિકાસ અધિકારી,
બનાસકાંઠા, પાલનપુર.

INDEX

જિલ્લા રજિસ્ટ્રાર દ્વારા

નોંધણીનું પ્રમાણપત્ર

ક્રમાંક નધણ/૪૮૬૪/ક-૨/૩૧/૧૦૩૫ ઘ-૨૦૨૮૨/૨૦૦૪.-આથી પ્રમાણપત્ર આપવામાં આવે છે કે, શ્રી પથિક કો. ઓ. હાઉસીંગ સોસા. લી. સ્થળ અમદાવાદ શહેર, તાલુકો સીટી, જિલ્લો અમદાવાદને સને ૧૯૬૨ના ગુજરાતના કાયદા-૧૦(ગુજરાત સહકારી મંડળીઓનો કાયદો સને ૧૯૬૧)ની કલમ-૯ મુજબ આજરોજ નોંધવામાં આવેલ છે.

અમદાવાદ, તારીખ ૧૭મી જાન્યુઆરી, ૨૦૦૪.

નોંધણીનું પ્રમાણપત્ર

ક્રમાંક નધણ/૪૮૬૫/ક-૨/૩૩/૧૦૩૬/ઘ-૨૦૯૪૮/૨૦૦૪.-આથી પ્રમાણપત્ર આપવામાં આવે છે કે, શ્રી પથિક (નિકોલ) કો. ઓ. હાઉસીંગ સોસા. લી. સ્થળ અમદાવાદ શહેર, તાલુકો સીટી, જિલ્લો અમદાવાદને સને ૧૯૬૨ના ગુજરાતના કાયદા ૧૦(ગુજરાત સહકારી મંડળીઓનો કાયદો સને ૧૯૬૧)ની કલમ-૯ મુજબ આજરોજ નોંધવામાં આવેલ છે.

અમદાવાદ, તારીખ ૧૭મી જાન્યુઆરી, ૨૦૦૪.

વંચાણમાં લીધા :–

(૧) ઓડીટર ગ્રેડ-૨, સહકારી મંડળીઓ (શહેર) અમદાવાદના તારીખ ૧૦મી માર્ચ, ૨૦૦૩ના પત્ર ક્રમાંક અષણ/૦૧/૧૦૬૬થી રજુ થયેલ ખાસ અહેવાલ.

(૨) મંડળી સાથે હિત ધરાવતાં કોન્ટ્રાકટરશ્રી જીવણલાલ પી. પટેલ તથા કાળીદાસ જીવીદાસ પટેલની લેખીત રજુઆત.

(૩) ધી ગુજરાત સહકારી મંડળી અધિનિયમ-૧૯૬૧ની કલમ-૨૦ની જોગવાઈઓ.

પ્રસ્તાવના

જા. નંબર ફડચ/૦૧/૧૧૬૨૦/પ-૨/૩૧/૧૦૨૯/સને ૨૦૦૪.– ન્યુ પુષ્પક કો.ઓપ. હા. સો. લી., અમદાવાદ એ ધી ગુજરાત સહકારી મંડળી અધિનિયમ-૧૯૬૧ની કલમ-૯ હેઠળ નોંધણી નંબર ઘ-૫૧૯૧, તારીખ ૩-૮-૧૯૮૧થી રજીસ્ટર્ડ થયેલ સહકારી ગૃહ મંડળી છે. જેનો વહીવટ સ્વીકારેલ પેટા નિયમ અને કાયદા-કાનુનની જોગવાઈઓ મુજબ નિમાયેલ કમીટી દ્વારા કરવાનો હોય છે તેમજ મંડળીના હિસાબોનું ઓડિટ પ્રતિવર્ષ કરાવી લેવાની જવાબદારી મંડળીની છે.

વંચાણે લીધેલ અનુ. ૧ના અહેવાલની વિગતે ઓડીટર દ્વારા મંડળીના સરનામેથી રજીસ્ટર્ડ નોટીસના કવરો સ્વીકારાયા વિના પરત થયેલ છે તેમજ વર્ષ ૧૯૯૩-૯૪ પછીનું ઓડીટ કરવામાં આવેલ ન હોઈ મંડળીને ફડચામાં લઈ જવાની ભલામણ કરેલ. જે સંદર્ભે કાર્યવાહી હેતુ અત્રેથી હોદ્દેદારોને પત્ર લખીને સુનાવણી રાખતાં તારીખ ૨૯-૯-૨૦૦૩ના રોજ સોસાયટીમાં હિત ધરાવતાં કોન્ટ્રાકટરો હાજર રહેલ અને વંચાણે લીધેલ અનુ. ૨ મુજબની લેખીત રજુઆત કરેલ તેમ છતાં મંડળીનું ઓડીટ માંગેલ સમયમર્યાદામાં કરાવી રજુ કરેલ નથી. આથી તેઓ દ્વારા આપેલ લેખિત ખાત્રી મુજબ કાર્યવાહી કરીને રજુ કરવા સુનાવણીની પુરતી તકો આપવા છતાં ખાત્રી મુજબની કાર્યવાહી પુર્ણ કરવામાં આવેલ નથી. આથી મંડળીને ફડચામાં લઈ જવા અંગેનો આદેશ કરવાનું મુનાસીબ જણાતાં મંડળીને ફડચામાં લઈ જવા અંગેનો નીચે મુજબ વચગાળાનો આદેશ કરવામાં આવે છે.

હુકમ

આથી હું બી. એમ. જોષી, જિલ્લા રજીસ્ટ્રાર, સહકારી મંડળીઓ (શહેર) અમદાવાદ મને મળેલ ધી ગુજરાત સહકારી મંડળી અધિનિયમ ૧૯૬૧ની કલમ-૧૦૭ (૪)ના અધિકારોની રુઈએ ધી ન્યુ પુષ્પક કો.ઓપ. હા. સો. લી., અમદાવાદ, નોંધણી નંબર ઘ-૫૧૯૧ તા. ૩-૮-૧૯૮૧ને ફડચામાં લઈ જવાનો વચગાળાનો આદેશ કરું છું અને કાયદાની કલમ-૧૦૮ (૧) મુજબ ફડચા અધિકારી તરીકે શ્રી એ. આર. પરીખ સહકારી અધિકારી (ફડચો-૨) લગત કચેરીની નિમણુંક કરું છું.

અમદાવાદ, તારીખ ૧૯મી જાન્યુઆરી, ૨૦૦૩.

બી. એમ. જોષી,
જિલ્લા રજિસ્ટ્રાર,
સહકારી મંડળીઓ (શહેર),
અમદાવાદ.

વાંચ્યો :-

(૧) શ્રી જિલ્લા રજિસ્ટ્રાર સહકારી મંડળીઓ વલસાડના તારીખ ૨૧-૯-૧૯૯૫ના હુકમ ક્રમાંક ઉખસ/ફડચ/ઉ-૨૩૨૬/ક/૧૫૦૨થી કરેલ મંડળીનો ફડચાનો કાયમી આદેશ.

(૨) શ્રી સબઓડીટર સ.મ. નો તારીખ ૨૦-૧૦-૨૦૦૩સુધીનો છેવટનો અન્વેષણ અહેવાલ.

આદેશ

ક્રમાંક/ઉખસ-ફડચ-૦૧-૧૬-૭૫-૦૪.-શ્રી સર્વોદય પત્થરખાણ મજુર હળદાર સહકારી મંડળી લિ., મુ. ધરમપુર તા. ધરમપુર જિ. વલસાડ કે જેને સહકારી મંડળીઓના કાયદા અન્વયે નોંધણી ક્રમાંક ઉ. ૨૩૨૬ તારીખ ૪-૧૦-૧૯૭૩થી નોંધવામાં આવી હતી તેને ઉપરોક્ત આદેશથી ફડચામાં લઈ જવામાં આવી હતી ફડચાનું કામ સંપુર્ણ થઈ ગયું હોવાનું ફડચા અધિકારીશ્રીએ ઉપરોક્ત પત્રથી જણાવેલ છે. આથી સને ૧૯૬૧ના ગુજરાત સહકારી મંડળીઓના અધિનિયમની કલમ-૧૧૪ (૨) અન્વયે ફડચાની કાર્યવાહી સમાપ્ત થયેલ જાહેર કરવામાં આવે છે. અને એજ કાયદાની કલમ-૨૦ અન્વયે નોંધણી રદ કરવામાં આવે છે. મંડળી આ આદેશની તારીખથી બંધ થયેલી ગણાશે.

વલસાડ, તારીખ ૧૯મી જાન્યુઆરી, ૨૦૦૪.

(સહી) અવાચ્ય,
જિલ્લા રજિસ્ટ્રાર,
સહકારી મંડળીઓ
વલસાડ.

INDEX

વંચાણે લીધા :-

(૧) અત્રેની કચેરીના તારીખ ૨૯-૧૦-૦૩નો આદેશ ક્રમાંક/ઉખસ-ફડચ/૧૪૦૪૭/ખ-૩/૫૧૫/૦૩.

(૨) મંડળીના તારીખ ૨૯-૧૦-૦૩ના પત્રવાળી રજુઆત.

(૩) મંડળીના તારીખ ૨૯-૧૦-૦૩નો પત્ર નંબર

શ્રી સરદાર કલવાચ પિયત સહકારી મંડળી લી., કલવાચ તા. ગણદેવી જિ. નવસારીને આમુખ-૧ વાળા આ કચેરીના આદેશથી ગુજરાત સહકારી મંડળીઓના સને ૧૯૬૧ના અધિનિયમની કલમ-૧૦૭ (૧)ના પેટા ખંડ (ક) (ગ) (૨) (૪) અન્વયે ફડચામાં લઈ જવાનો હુકમ કરી તેવા હુકમ સામે રજુઆત કરવાની યોગ્ય મુદત આપવામાં આવતાં મંડળીએ આ કચેરીએ કોઈ રજુઆત કરેલ નથી.

આદેશ

ક્રમાંક/ઉખસ-ફડચ/પો-૧૦૧૬/૬૦૨/૦૩.-શ્રી સરદાર કલવાચ પિયત સહકારી મંડળી લી., કલવાચ તા. ગણદેવી જિ. નવસારીને આમુખ-૧ કે જેની નોંધણી સહકારી કાયદા હેઠળ નોંધણી ક્રમાંક ખે-૧૦૧૬ તારીખ ૧૮-૧૦-૧૯૮૨થી થયેલ છે જેને અત્રેના તારીખ ૨૯-૧૦-૦૩ના હુકમ ક્રમાંક ઉખસ/ફડચ/૧૪૦૪૭/ખ-૩/૫૧૫/૦૩થી ફડચામાં લઈ જવાનો વચગાળાનો આદેશ આપવામાં આવેલ છે. જેને આથી ગુજરાત સહકારી મંડળીઓના અધિનિયમ ૧૯૬૧ની કલમ-૧૦૭ (૩) બહાલી આપતો મંડળીને ફડચામાં લઈ જવાનો અંતિમ આદેશ આપવામાં આવે છે. આ અંગે નિમાયેલા ફડચા અધિકારીશ્રી સહકારી અધિકારી ફડચા લગત જિલ્લા રજિસ્ટ્રાર સહકારી મંડળીઓ નવસારીએ ફડચાની કામગીરી આ આદેશની તારીખથી નિયત મુદતમાં કરવાની રહેશે.

નવસારી, તારીખ ૨૪મી ડીસેમ્બર, ૨૦૦૩.

વંચાણે લીધા :-

(૧) અત્રેની કચેરીના તારીખ ૧-૮-૦૩ની કારણદર્શક નોટિસ ક્રમાંક કસ/૦૧/ક-૧/૪૧૮/૦૩.

(૨) તેમજ તારીખ ૯-૯-૦૩ અને તારીખ ૭-૧૦-૦૩ની નોટીસ.

શ્રી નવસારી કોટન સીલ્ક મીલ્સ કર્મચારી ધીરાણ અને ગ્રાહક સહકારી મંડળી લી., નવસારી તા. નવસારી જિ. નવસારીને નીચે જણાવેલ કારણોસર, ગુજરાત સહકારી મંડળીઓના સને ૧૯૬૧ના અધિનિયમની કલમ-૧૦૭ (૧)ના પેટા ખંડ (ક) (ગ) (૨) (૪) હેઠળ આટોપી લેવા ફડચામાં લઈ જવા આમુખ-૧થી કારણદર્શક નોટિસ આપી રજુઆત કરવાની જરૂરી તક આપવામાં આવેલ પરંતુ મંડળી તરફથી તેવી કોઈ રજુઆત અત્રે કરવામાં આવેલ નથી આમુખ-૨થી કરેલ રજુઆત જણાવેલ કારણો સાથે સુસંગત, વ્યાજબી તથા આધારભૂત નથી. જેથી માન્ય રાખી શકાય નહી.

(૧) સ્થગિત અવસ્થામાં જણાયેલ છે.

(૨) પ્રવૃત્તિ બંધ હોવાનું જણાયેલ છે.

આદેશ

ક્રમાંક/ઉખસ-ફડચ/૧૬૭૫૨/ખ-૩૧/૬૧૦/૦૩.-શ્રી નવસારી કોટન સીલ્ક મીલ્સ કર્મચારી ધીરાણ અને ગ્રાહક સહકારી મંડળી લી., નવસારી તા. નવસારી જિ. નવસારી કે જેની નોંધણી સહકારી કાયદા હેઠળ નોંધણી ક્રમાંક ૧૬૭૫૨ તારીખ ૧૪-૨-૧૯૪૨થી થયેલ છે, તેને ૧૯૬૧ના ગુજરાત સહકારી મંડળીઓના અધિનિયમની કલમ-૧૦૭ (૧)નાં પેટા ખંડ (ક) (ગ) (૨) (૪) અન્વયે ફડચામાં લઈ જવા વચગાળાનો હુકમ કરું છું અને ફડચા અધિકારી તરીકે શ્રી સહકારી અધિકારી (ફડચા) (કચેરીના)ની નિમણુક કરું છું. આ વચગાળાના હુકમ સામે મંડળીઓ જે કંઈ રજુઆત કે ખુલાસો કરવો હોય તો તે આ હુકમ નીકળ્યા તારીખથી એક માસની મુદતમાં આ કચેરીને મોકલી આપવા મંડળીને જણાવવામાં આવે છે.

નવસારી, તારીખ ૨૪મી ડીસેમ્બર, ૨૦૦૩.

વંચાણે લીધા :-

(૧) અત્રેની કચેરીની તારીખ ૧-૮-૦૩ની કારણદર્શક નોટિસ ક્રમાંક કસ/૦૧/ક-૧/૪૧૮/૦૩.

(૨) તારીખ ૯-૯-૦૩ અને તારીખ ૭-૧૦-૦૩ની નોટીસ.

શ્રી અડદા આદિવાસી જાગૃતિ મત્સ્ય ઉછેર સહકારી મંડળી લી., અડદા તા. નવસારી જિ. નવસારીને નીચે જણાવેલ કારણોસર, ગુજરાત સહકારી મંડળીઓના સને ૧૯૬૧નાં અધિનિયમની કલમ-૧૦૭ (૧)ના પેટા ખંડ (ક) (ગ) (૨) (૪) હેઠળ આટોપી લેવા ફડચામાં લઈ જવા આમુખ-૧થી કારણદર્શક નોટિસ આપી રજુઆત કરવાની જરૂરી તક આપવામાં આવેલ પરંતુ મંડળી તરફથી તેવી કોઈ રજુઆત અત્રે કરવામાં આવેલ નથી આમુખ-૨થી કરેલ રજુઆત જણાવેલ કારણો સાથે સુસંગત, વ્યાજબી તથા આધારભૂત નથી. જેથી માન્ય રાખી શકાય નહી.

(૧) સ્થગિત અવસ્થામાં જણાયેલ છે.

(૨) પ્રવૃત્તિ બંધ હોવાનું જણાયેલ છે.

આદેશ

ક્રમાંક/ઉખસ-ફડચ/૧૧૫૯/ખ-૩/૬૧૮/૦૩.-શ્રી અડદા આદિવાસી જાગૃતિ મત્સ્ય ઉછેર સહકારી મંડળી લી., અડદા તા. નવસારી જિ. નવસારી કે જેની નોંધણી સહકારી કાયદા હેઠળ નોંધણી ક્રમાંક સ.મં./૧૧૫૯, તારીખ ૨૩-૭-૧૯૯૭થી થયેલ છે, તેને ૧૯૬૧ના ગુજરાત સહકારી મંડળીઓના અધિનિયમની કલમ-૧૦૭ (૧)નાં પેટા ખંડ (ક) (ગ) (૨) (૪) અન્વયે ફડચામાં લઈ જવા વચગાળાનો હુકમ કરું છું અને ફડચા અધિકારી તરીકે શ્રી કચેરીના સહકારી અધિકારી (ફડચા) ની નિમણુક કરું છું. આ વચગાળાના હુકમ હુકમ સામે મંડળીઓ જે કંઈ રજુઆત કે ખુલાસો કરવો હોય તો તે આ હુકમ નીકળ્યા તારીખથી એક માસની મુદતમાં આ કચેરીને મોકલી આપવા મંડળીને જણાવવામાં આવે છે.

નવસારી, તારીખ ૨૪મી ડીસેમ્બર, ૨૦૦૩.

વંચાણે લીધા :-

(૧) અત્રેની કચેરીની તારીખ ૧-૮-૦૩ની કારણદર્શક નોટિસ ક્રમાંક કસ/૦૧/ક-૧/૪૧૮/૦૩.

(૨) તારીખ ૯-૯-૦૩ અને તારીખ ૭-૧૦-૦૩ની નોટીસ.

શ્રી કસ્બા માઈનોર પિયત સહકારી મંડળી લી., કસ્બા તા. નવસારી જિ. નવસારીને નીચે જણાવેલ કારણોસર, ગુજરાત સહકારી મંડળીઓના સને ૧૯૬૧નાં અધિનિયમની કલમ-૧૦૭ (૧)ના પેટા-ખંડ (ક) (ગ) (૨) (૪) હેઠળ આટોપી લેવા ફડચામાં લઈ જવા આમુખ-૧થી કારણદર્શક નોટિસ આપી રજુઆત કરવાની જરૂરી તક આપવામાં આવેલ, પરંતુ મંડળી તરફથી તેવી કોઈ રજુઆત અત્રે કરવામાં આવેલ નથી આમુખ-૨થી કરેલ રજુઆત જણાવેલ કારણો સાથે સુસંગત, વ્યાજબી તથા આધારભૂત નથી. જેથી માન્ય રાખી શકાય નહી.

(૧) સ્થગિત અવસ્થામાં જણાયેલ છે.

(૨) પ્રવૃત્તિ બાંધ હોવાનું જણાયેલ છે.

આદેશ

ક્રમાંક/ઉખસ-ફડચ/ખ/૧૦૭૫/ખ-૩/૬૨૬/૦૩.-શ્રી કસ્બા માઈનોર પિયત સહકારી મંડળી લી., કસ્બા તા. નવસારી જિ. નવસારી કે જેની નોંધણી સહકારી કાયદા હેઠળ નોંધણી ક્રમાંક ખં-૧૦૭૫, તારીખ ૨-૯-૧૯૯૭થી થયેલ છે, તેને ૧૯૬૧ના ગુજરાત સહકારી મંડળીઓના અધિનિયમની કલમ-૧૦૭ (૧)નાં પેટા-ખંડ (ક) (ગ) (૨) (૪) અન્વયે ફડચામાં લઈ જવા વચગાળાનો હુકમ કરું છું અને ફડચા અધિકારી તરીકે શ્રી કચેરીના સહકારી અધિકારી (ફડચા) ની નિમણુક કરું છું. આ વચગાળાના હુકમ સામે મંડળીઓ જે કંઈ રજુઆત કે ખુલાસો કરવો હોય તો તે આ હુકમ નીકળ્યા તારીખથી એક માસની મુદતમાં આ કચેરીને મોકલી આપવા મંડળીને જણાવવામાં આવે છે.

નવસારી, તારીખ ૨૪મી ડીસેમ્બર, ૨૦૦૩.

વંચાણે લીધા :-

(૧) અત્રેની કચેરીની તારીખ ૧-૮-૦૩ની કારણદર્શક નોટિસ ક્રમાંક કસ/૦૧/ક-૧/૪૧૮/૦૩.

(૨) તારીખ ૯-૯-૦૩ અને તારીખ ૨-૧૦-૦૩ની નોટીસ.

શ્રી વાંસી બોરસી ખારી જમીન સુધારનારી સહકારી મંડળી લી., બોરસી તા. જમાલપોર જિ. નવસારીને નીચે જણાવેલ કારણોસર, ગુજરાત સહકારી મંડળીઓના સને ૧૯૬૧નાં અધિનિયમની કલમ-૧૦૭ (૧)ના પેટા-ખંડ (ક) (ગ) (૨) (૪) હેઠળ આટોપી લેવા ફડચામાં લઈ જવા આમુખ-૧થી કારણદર્શક નોટિસ આપી રજુઆત કરવાની જરૂરી તક આપવામાં આવેલ, પરંતુ મંડળી તરફથી તેવી કોઈ રજુઆત અત્રે કરવામાં આવેલ નથી આમુખ-૨થી કરેલ રજુઆત જણાવેલ કારણો સાથે સુસંગત, વ્યાજબી તથા આધારભૂત નથી. જેથી માન્ય રાખી શકાય નહી.

(૧) સ્થગિત અવસ્થામાં જણાયેલ છે.

(૨) પ્રવૃત્તિ બંધ હોવાનું જણાયેલ છે.

આદેશ

ક્રમાંક/ઉખસ-ફડચ/એફ-૪૫૯/ખ-૩/૬૩૩/૦૩.-શ્રી વાંસી બોરસી ખારી જમીન સુધારનારી સહકારી મંડળી લી., બોરસી તા. જમાલપોર, જિ. નવસારી કે જેની નોંધણી સહકારી કાયદા હેઠળ નોંધણી ક્રમાંક એફ-૪૫૯, તારીખ ૧-૧-૧૯૬૪થી થયેલ છે, તેને ૧૯૬૧ના ગુજરાત સહકારી મંડળીઓના અધિનિયમની કલમ-૧૦૭ (૧)નાં પેટા-ખંડ (ક) (ગ) (૨) (૪) અન્વયે ફડચામાં લઈ જવા વચગાળાનો હુકમ કરું છું અને ફડચા અધિકારી તરીકે શ્રી કચેરીના સહકારી અધિકારી (ફડચા) ની નિમણુક કરું છું. આ વચગાળાના હુકમ હુકમ સામે મંડળીઓ જે કંઈ રજુઆત કે ખુલાસો કરવો હોય તો તે આ હુકમ નીકળ્યા તારીખથી એક માસની મુદતમાં આ કચેરીને મોકલી આપવા મંડળીને જણાવવામાં આવે છે.

નવસારી, તારીખ ૨૪મી ડીસેમ્બર, ૨૦૦૩.

વંચાણે લીધા :-

(૧) અત્રેની કચેરીની તારીખ ૧-૮-૦૩ની કારણદર્શક નોટિસ ક્રમાંક કસ/૦૧/ક-૧/૪૧૮/૦૩.

(૨) તારીખ ૯-૯-૦૩ અને તારીખ ૭-૧૦-૦૩ની નોટીસ.

શ્રી પારડી આરક વિ. પિયત સહકારી મંડળી લી., પારડીઆરક તા. જલાલપોર જિ. નવસારીને નીચે જણાવેલ કારણોસર, ગુજરાત સહકારી મંડળીઓના સને ૧૯૬૧નાં અધિનિયમની કલમ-૧૦૭ (૧)ના પેટા ખંડ (ક) (ગ) (૨) (૪) હેઠળ આટોપી લેવા ફડચામાં લઈ જવા આમુખ-૧થી કારણદર્શક નોટિસ આપી રજુઆત કરવાની જરૂરી તક આપવામાં આવેલ, પરંતુ મંડળી તરફથી તેવી કોઈ રજુઆત અત્રે કરવામાં આવેલ નથી આમુખ-૨થી કરેલ રજુઆત જણાવેલ કારણો સાથે સુસંગત, વ્યાજબી તથા આધારભૂત નથી. જેથી માન્ય રાખી શકાય નહી.

(૧) સ્થગિત અવસ્થામાં જણાયેલ છે.

(૨) પ્રવૃત્તિ બંધ હોવાનું જણાયેલ છે.

આદેશ

ક્રમાંક/ઉખસ-ફડચ/ખે-૧૦૭૨/ખ-૩/૬૪૧/૦૩.-શ્રી પારડી આરક વિ. પિયત સહકારી મંડળી લી., પારડીઆરક તા. જલાલપોર, જિ. નવસારી કે જેની નોંધણી સહકારી કાયદા હેઠળ નોંધણી ક્રમાંક ખે-૧૦૭૨, તારીખ ૨૩-૭-૧૯૯૭થી થયેલ છે, તેને ૧૯૬૧ના ગુજરાત સહકારી મંડળીઓના અધિનિયમની કલમ-૧૦૭ (૧)નાં પેટા ખંડ (ક) (ગ) (૨) (૪) અન્વયે ફડચામાં લઈ જવા વચગાળાનો હુકમ કરું છું અને ફડચા અધિકારી તરીકે શ્રી કચેરીના સહકારી અધિકારી (ફડચા) ની નિમણુક કરું છું. આ વચગાળાના હુકમ સામે મંડળીએ જે કંઈ રજુઆત કે ખુલાસો કરવો હોય તો તે આ હુકમ નીકળ્યા તારીખથી એક માસની મુદતમાં આ કચેરીને મોકલી આપવા મંડળીને જણાવવામાં આવે છે.

નવસારી, તારીખ ૨૪મી ડીસેમ્બર, ૨૦૦૩.

વંચાણે લીધા :-

(૧) અત્રેની કચેરીના તારીખ ૧-૮-૦૩ની કારણદર્શક નોટિસ ક્રમાંક કસ/૦૧/ક-૧/૪૧૮/૦૩.

(૨) તારીખ ૯-૯-૦૩ અને તારીખ ૭-૧૦-૦૩ની નોટીસ.

શ્રી ધામણ પિયત સહકારી મંડળી લી., ધામણ તા. જલાલપોર જિ. નવસારીને નીચે જણાવેલ કારણોસર, ગુજરાત સહકારી મંડળીઓના સને ૧૯૬૧ના અધિનિયમની કલમ-૧૦૭ (૧)ના પેટા ખંડ (ક) (ગ) (૨) (૪) હેઠળ આટોપી લેવા ફડચામાં લઈ જવા આમુખ-૧થી કારણદર્શક નોટિસ આપી રજુઆત કરવાની જરૂરી તક આપવામાં આવેલ, પરંતુ મંડળી તરફથી તેવી કોઈ રજુઆત અત્રે કરવામાં આવેલ નથી આમુખ-૨થી કરેલ રજુઆત જણાવેલ કારણો સાથે સુસંગત, વ્યાજબી તથા આધારભૂત નથી. જેથી માન્ય રાખી શકાય નહી.

(૧) સ્થગિત અવસ્થામાં જણાયેલ છે.

(૨) પ્રવૃત્તિ બંધ હોવાનું જણાયેલ છે.

આદેશ

ક્રમાંક ઉખસ-ફડચ/ખે-૧૦૮૩/ખ-૩/૬૪૯/૦૩.-શ્રી ધામણ પિયત સહકારી મંડળી લી., ધામણ, તા. જલાલપોર, જિ. નવસારી કે જેની નોંધણી સહકારી કાયદા હેઠળ નોંધણી ક્રમાંક ખે-૧૦૮૩, તારીખ ૨૪-૧૧-૧૯૯૭થી થયેલ છે, તેને ૧૯૬૧ના ગુજરાત સહકારી મંડળીઓના અધિનિયમની કલમ-૧૦૭ (૧)નાં પેટા ખંડ (ક) (ગ) (૨) (૪) અન્વયે ફડચામાં લઈ જવા વચગાળાનો હુકમ કરું છું અને ફડચા અધિકારી તરીકે શ્રી કચેરીના સહકારી અધિકારી (ફડચા) ની નિમણુક કરું છું. આ વચગાળાના હુકમ સામે મંડળીઓ જે કંઈ રજુઆત કે ખુલાસો કરવો હોય તો તે આ હુકમ નીકળ્યા તારીખથી એક માસની મુદતમાં આ કચેરીને મોકલી આપવા મંડળીને જણાવવામાં આવે છે.

નવસારી, તારીખ ૨૪મી ડીસેમ્બર, ૨૦૦૩.

વંચાણે લીધા :-

(૧) અત્રેની કચેરીના તારીખ ૧-૮-૦૩ની કારણદર્શક નોટિસ ક્રમાંક કસ/૦૧/ક-૧/૪૧૮/૦૩.

(૨) તારીખ ૯-૯-૦૩ અને તારીખ ૭-૧૦-૦૩ની નોટીસ.

શ્રી માણેકપોર માઈનોર પિયત સહકારી મંડળી લી., માણેકપોર, તા. જલાલપોર, જિ. નવસારીને નીચે જણાવેલ કારણોસર, ગુજરાત સહકારી મંડળીઓના સને ૧૯૬૧ના અધિનિયમની કલમ-૧૦૭ (૧)ના પેટા ખંડ (ક) (ગ) (૨) (૪) હેઠળ આટોપી લેવા ફડચામાં લઈ જવા આમુખ-૧થી કારણદર્શક નોટિસ આપી રજુઆત કરવાની જરૂરી તક આપવામાં આવેલ, પરંતુ મંડળી તરફથી તેવી કોઈ રજુઆત અત્રે કરવામાં આવેલ નથી આમુખ-૨થી કરેલ રજુઆત જણાવેલ કારણો સાથે સુસંગત, વ્યાજબી તથા આધારભૂત નથી. જેથી માન્ય રાખી શકાય નહી.

(૧) સ્થગિત અવસ્થામાં જણાયેલ છે.

(૨) પ્રવૃત્તિ બંધ હોવાનું જણાયેલ છે.

આદેશ

ક્રમાંક ઉખસ-ફડચ/ખે-૧૦૮૧/ખ-૩/૬૫૭/૦૩.-શ્રી માણેકપોર માઈનોર પિયત સહકારી મંડળી લી., માણેકપોર, તા. જલાલપોર, જિ. નવસારી કે જેની નોંધણી સહકારી કાયદા હેઠળ નોંધણી ક્રમાંક ખે-૧૦૮૧, તારીખ ૨૪-૧૧-૧૯૯૭થી થયેલ છે, તેને ૧૯૬૧ના ગુજરાત સહકારી મંડળીઓના અધિનિયમની કલમ-૧૦૭ (૧)નાં પેટા-ખંડ (ક) (ગ) (૨) (૪) અન્વયે ફડચામાં લઈ જવા વચગાળાનો હુકમ કરું છું અને ફડચા અધિકારી તરીકે શ્રી કચેરીના સહકારી અધિકારી (ફડચા) ની નિમણુક કરું છું. આ વચગાળાના હુકમ સામે મંડળીઓ જે કંઈ રજુઆત કે ખુલાસો કરવો હોય તો તે આ હુકમ નીકળ્યા તારીખથી એક માસની મુદતમાં આ કચેરીને મોકલી આપવા મંડળીને જણાવવામાં આવે છે.

નવસારી, તારીખ ૨૪મી ડીસેમ્બર, ૨૦૦૩.

વંચાણે લીધા :-

(૧) અત્રેની કચેરીના તારીખ ૧-૮-૦૩ની કારણદર્શક નોટિસ ક્રમાંક કસ/૦૧/ક-૧/૪૧૮/૦૩.

(૨) તારીખ ૯-૯-૦૩ અને તારીખ ૭-૧૦-૦૩ની નોટીસ.

શ્રી પેથાણ કોથમડી પિયત સહકારી મંડળી લી., એરૂ, તા. જલાલપોર, જિ. નવસારીને નીચે જણાવેલ કારણોસર, ગુજરાત સહકારી મંડળીઓના સને ૧૯૬૧ના અધિનિયમની કલમ-૧૦૭ (૧)ના પેટા ખંડ (ક) (ગ) (૨) (૪) હેઠળ આટોપી લેવા ફડચામાં લઈ જવા આમુખ-૧થી કારણદર્શક નોટિસ આપી રજુઆત કરવાની જરૂરી તક આપવામાં આવેલ, પરંતુ મંડળી તરફથી તેવી કોઈ રજુઆત અત્રે કરવામાં આવેલ નથી આમુખ-૨થી કરેલ રજુઆત જણાવેલ કારણો સાથે સુસંગત, વ્યાજબી તથા આધારભૂત નથી. જેથી માન્ય રાખી શકાય નહી.

(૧) સ્થગિત અવસ્થામાં જણાયેલ છે.

(૨) પ્રવૃત્તિ બંધ હોવાનું જણાયેલ છે.

આદેશ

ક્રમાંક ઉખસ-ફડચ/ખે-૧૦૮૯/ખ-૩/૬૬૫/૦૩.-શ્રી પેથાણ કોથમડી પિયત સહકારી મંડળી લી., એરૂ, તા. જલાલપોર, જિ. નવસારી કે જેની નોંધણી સહકારી કાયદા હેઠળ નોંધણી ક્રમાંક ખે-૧૦૮૯, તારીખ ૨૪-૮-૧૯૯૮થી થયેલ છે, તેને ૧૯૬૧ના ગુજરાત સહકારી મંડળીઓના અધિનિયમની કલમ-૧૦૭ (૧)નાં પેટા ખંડ (ક) (ગ) (૨) (૪) અન્વયે ફડચામાં લઈ જવા વચગાળાનો હુકમ કરું છું અને ફડચા અધિકારી તરીકે શ્રી કચેરીના સહકારી અધિકારી (ફડચા) ની નિમણુક કરું છું. આ વચગાળાના હુકમ સામે મંડળીઓ જે કંઈ રજુઆત કે ખુલાસો કરવો હોય તો તે આ હુકમ નીકળ્યા તારીખથી એક માસની મુદતમાં આ કચેરીને મોકલી આપવા મંડળીને જણાવવામાં આવે છે.

નવસારી, તારીખ ૨૪મી ડીસેમ્બર, ૨૦૦૩.

વંચાણે લીધા :-

(૧) અત્રેની કચેરીના તારીખ ૧-૮-૦૩ની કારણદર્શક નોટિસ ક્રમાંક કસ/૦૧/ક-૧/૪૧૮/૦૩.

(૨) તારીખ ૯-૯-૦૩ અને તારીખ ૭-૧૦-૦૩ની નોટીસ.

શ્રી મટવાડ ખારી જમીન સુધારણાની સહકારી મંડળી લી., કોથમડી, તા. જલાલપોર, જિ. નવસારીને નીચે જણાવેલ કારણોસર, ગુજરાત સહકારી મંડળીઓના સને ૧૯૬૧ના અધિનિયમની કલમ-૧૦૭ (૧)ના પેટા ખંડ (ક) (ગ) (૨) (૪) હેઠળ આટોપી લેવા ફડચામાં લઈ જવા આમુખ-૧થી કારણદર્શક નોટિસ આપી રજુઆત કરવાની જરૂરી તક આપવામાં આવેલ, પરંતુ મંડળી તરફથી તેવી કોઈ રજુઆત અત્રે કરવામાં આવેલ નથી આમુખ-૨થી કરેલ રજુઆત જણાવેલ કારણો સાથે સુસંગત, વ્યાજબી તથા આધારભૂત નથી. જેથી માન્ય રાખી શકાય નહી.

(૧) સ્થગિત અવસ્થામાં જણાયેલ છે.

(૨) પ્રવૃત્તિ બંધ હોવાનું જણાયેલ છે.

આદેશ

ક્રમાંક ઉખસ-ફડચ/ખ-૨૬૧/ખ-૩/૬૭૩/૦૩.-શ્રી મટવાડ ખારી જમીન સુધારણાની સહકારી મંડળી લી., કોથમડી, તા. જલાલપોર, જિ. નવસારી કે જેની નોંધણી સહકારી કાયદા હેઠળ નોંધણી ક્રમાંક ખ-૨૬૧, તારીખ ૬-૮-૧૯૫૨થી થયેલ છે, તેને ૧૯૬૧ના ગુજરાત સહકારી મંડળીઓના અધિનિયમની કલમ-૧૦૭ (૧)નાં પેટા ખંડ (ક) (ગ) (૨) (૪) અન્વયે ફડચામાં લઈ જવા વચગાળાનો હુકમ કરું છું અને ફડચા અધિકારી તરીકે શ્રી કચેરીના સહકારી અધિકારી (ફડચા) ની નિમણુક કરું છું. આ વચગાળાના હુકમ સામે મંડળીઓ જે કંઈ રજુઆત કે ખુલાસો કરવો હોય તો તે આ હુકમ નીકળ્યા તારીખથી એક માસની મુદતમાં આ કચેરીને મોકલી આપવા મંડળીને જણાવવામાં આવે છે.

નવસારી, તારીખ ૨૪મી ડીસેમ્બર, ૨૦૦૩.

વંચાણે લીધા :-

(૧) અત્રેની કચેરીના તારીખ ૧-૮-૦૩ની કારણદર્શક નોટિસ ક્રમાંક કસ/૦૧/ક-૧/૪૧૮/૦૩.

(૨) તારીખ ૯-૯-૦૩ અને તારીખ ૭-૧૦-૦૩ની નોટીસ.

શ્રી કણભઈ સતાડિયા પિયત સહકારી મંડળી લી., કણભઈ તા. ચીખલી, જિ. નવસારીને નીચે જણાવેલ કારણોસર, ગુજરાત સહકારી મંડળીઓના સને ૧૯૬૧ના અધિનિયમની કલમ-૧૦૭ (૧)ના પેટા ખંડ (ક) (ગ) (૨) (૪) હેઠળ આટોપી લેવા ફડચામાં લઈ જવા આમુખ-૧થી કારણદર્શક નોટિસ આપી રજુઆત કરવાની જરૂરી તક આપવામાં આવેલ, પરંતુ મંડળી તરફથી તેવી કોઈ રજુઆત અત્રે કરવામાં આવેલ નથી આમુખ-૨થી કરેલ રજુઆત જણાવેલ કારણો સાથે સુસંગત, વ્યાજબી તથા આધારભૂત નથી. જેથી માન્ય રાખી શકાય નહી.

(૧) સ્થગિત અવસ્થામાં જણાયેલ છે.

(૨) પ્રવૃત્તિ બંધ હોવાનું જણાયેલ છે.

આદેશ

ક્રમાંક ઉખસ-ફડચ/ખે-૧૦૫૩/ખ-૩/૬૮૧/૦૩.-શ્રી કણભઈ સતાડિયા પિયત સહકારી મંડળી લી., કણભઈ તા. ચીખલી જિ. નવસારી કે જેની નોંધણી સહકારી કાયદા હેઠળ નોંધણી ક્રમાંક ખે-૧૦૫૩, તારીખ ૧૪-૩-૧૯૯૬થી થયેલ છે, તેને ૧૯૬૧ના ગુજરાત સહકારી મંડળીઓના અધિનિયમની કલમ-૧૦૭ (૧)નાં પેટા ખંડ (ક) (ગ) (૨) (૪) અન્વયે ફડચામાં લઈ જવા વચગાળાનો હુકમ કરું છું અને ફડચા અધિકારી તરીકે શ્રી કચેરીના સહકારી અધિકારી (ફડચા) ની નિમણુક કરું છું. આ વચગાળાના હુકમ સામે મંડળીઓ જે કંઈ રજુઆત કે ખુલાસો કરવો હોય તો તે આ હુકમ નીકળ્યા તારીખથી એક માસની મુદતમાં આ કચેરીને મોકલી આપવા મંડળીને જણાવવામાં આવે છે.

નવસારી, તારીખ ૨૪મી ડીસેમ્બર, ૨૦૦૩.

વંચાણે લીધા :-

(૧) અત્રેની કચેરીના તારીખ ૧-૮-૦૩ની કારણદર્શક નોટિસ ક્રમાંક કસ/૦૧/ક-૧/૪૧૮/૦૩.

(૨) તારીખ ૯-૯-૦૩ અને તારીખ ૭-૧૦-૦૩ની નોટીસ.

શ્રી ગૌરી પિયત સહકારી મંડળી લી., ગૌરી, તા. ચીખલી, જિ. નવસારીને, નીચે જણાવેલ કારણોસર, ગુજરાત સહકારી મંડળીઓના સને ૧૯૬૧ના અધિનિયમની કલમ-૧૦૭ (૧)ના પેટા ખંડ (ક) (ગ) (૨) (૪) હેઠળ આટોપી લેવા ફડચામાં લઈ જવા આમુખ-૧થી કારણદર્શક નોટિસ આપી રજુઆત કરવાની જરૂરી તક આપવામાં આવેલ, પરંતુ મંડળી તરફથી તેવી કોઈ રજુઆત અત્રે કરવામાં આવેલ નથી આમુખ-૨થી કરેલ રજુઆત જણાવેલ કારણો સાથે સુસંગત, વ્યાજબી તથા આધારભૂત નથી. જેથી માન્ય રાખી શકાય નહી.

(૧) સ્થગિત અવસ્થામાં જણાયેલ છે.

(૨) પ્રવૃત્તિ બંધ હોવાનું જણાયેલ છે.

આદેશ

ક્રમાંક ઉખસ-ફડચ/ખે-૧૦૪૨/ખ-૩/૬૮૯/૦૩.-શ્રી ગૌરી પિયત સહકારી મંડળી લી., ગૌરી, તા. ચીખલી જિ. નવસારી, કે જેની નોંધણી સહકારી કાયદા હેઠળ નોંધણી ક્રમાંક ખે-૧૦૪૨, તારીખ ૨૬-૧૨-૧૯૯૧થી થયેલ છે, તેને ૧૯૬૧ના ગુજરાત સહકારી મંડળીઓના અધિનિયમની કલમ-૧૦૭ (૧)નાં પેટા ખંડ (ક) (ગ) (૨) (૪) અન્વયે ફડચામાં લઈ જવા વચગાળાનો હુકમ કરું છું અને ફડચા અધિકારી તરીકે શ્રી કચેરીના સહકારી અધિકારી (ફડચા) ની નિમણુક કરું છું. આ વચગાળાના હુકમ સામે મંડળીઓ જે કંઈ રજુઆત કે ખુલાસો કરવો હોય તો તે આ હુકમ નીકળ્યા તારીખથી એક માસની મુદતમાં આ કચેરીને મોકલી આપવા મંડળીને જણાવવામાં આવે છે.

નવસારી, તારીખ ૨૪મી ડીસેમ્બર, ૨૦૦૩.

વંચાણે લીધા :-

(૧) અત્રેની કચેરીના તારીખ ૧-૮-૦૩ની કારણદર્શક નોટિસ ક્રમાંક કસ/૦૧/ક-૧/૪૧૮/૦૩.

(૨) તારીખ ૯-૯-૦૩ અને તારીખ ૭-૧૦-૦૩ની નોટીસ.

INDEX

શ્રી સોલધરા વિભાગ સબ-માઈનોર પિયત સહકારી મંડળી લી., સોલધરા તા. ચીખલી જિ. નવસારીને નીચે જણાવેલ કારણોસર, ગુજરાત સહકારી મંડળીઓના સને ૧૯૬૧ના અધિનિયમની કલમ-૧૦૭ (૧)ના પેટા ખંડ (ક) (ગ) (૨) (૪) હેઠળ આટોપી લેવા ફડચામાં લઈ જવા આમુખ-૧થી કારણદર્શક નોટિસ આપી રજુઆત કરવાની જરૂરી તક આપવામાં આવેલ, પરંતુ મંડળી તરફથી તેવી કોઈ રજુઆત અત્રે કરવામાં આવેલ નથી આમુખ-૨થી કરેલ રજુઆત જણાવેલ કારણો સાથે સુસંગત, વ્યાજબી તથા આધારભૂત નથી. જેથી માન્ય રાખી શકાય નહી.

(૧) સ્થગિત અવસ્થામાં જણાયેલ છે.

(૨) પ્રવૃત્તિ બંધ હોવાનું જણાયેલ છે.

આદેશ

ક્રમાંક ઉખસ-ફડચ/ખે-૧૦૮૬/ખ-૩/૬૯૭/૦૩.-શ્રી સોલધરા વિભાગ સબ-માઈનોર પિયત સહકારી મંડળી લી., સોલધરા, તા. ચીખલી, જિ. નવસારી કે જેની નોંધણી સહકારી કાયદા હેઠળ નોંધણી ક્રમાંક ખે-૧૦૮૬, તારીખ ૧૬-૨-૧૯૯૮થી થયેલ છે, તેને ૧૯૬૧ના ગુજરાત સહકારી મંડળીઓના અધિનિયમની કલમ-૧૦૭ (૧)નાં પેટા ખંડ (ક) (ગ) (૨) (૪) અન્વયે ફડચામાં લઈ જવા વચગાળાનો હુકમ કરું છું અને ફડચા અધિકારી તરીકે શ્રી કચેરીના સહકારી અધિકારી (ફડચા) ની નિમણુક કરું છું. આ વચગાળાના હુકમ હુકમ સામે મંડળીઓ જે કંઈ રજુઆત કે ખુલાસો કરવો હોય તો તે આ હુકમ નીકળ્યા તારીખથી એક માસની મુદતમાં આ કચેરીને મોકલી આપવા મંડળીને જણાવવામાં આવે છે.

નવસારી, તારીખ ૨૪મી ડીસેમ્બર, ૨૦૦૩.

વંચાણે લીધા :-

(૧) અત્રેની કચેરીના તારીખ ૧-૮-૦૩ની કારણદર્શક નોટિસ ક્રમાંક કસ/૦૧/ક-૧/૪૧૮/૦૩.

(૨) તારીખ ૯-૯-૦૩ અને તારીખ ૭-૧૦-૦૩ની નોટીસ.

શ્રી ચીખલી તાલુકા મહિલા બચત અને ધિરાણ સહકારી મંડળી લી., ચીખલી, તા. ચીખલી, જિ. નવસારીને નીચે જણાવેલ કારણોસર, ગુજરાત સહકારી મંડળીઓના સને ૧૯૬૧ના અધિનિયમની કલમ-૧૦૭ (૧)ના પેટા ખંડ (ક) (ગ) (૨) (૪) હેઠળ આટોપી લેવા ફડચામાં લઈ જવા આમુખ-૧થી કારણદર્શક નોટિસ આપી રજુઆત કરવાની જરૂરી તક આપવામાં આવેલ, પરંતુ મંડળી તરફથી તેવી કોઈ રજુઆત અત્રે કરવામાં આવેલ નથી આમુખ-૨થી કરેલ રજુઆત જણાવેલ કારણો સાથે સુસંગત, વ્યાજબી તથા આધારભૂત નથી. જેથી માન્ય રાખી શકાય નહી.

(૧) સ્થગિત અવસ્થામાં જણાયેલ છે.

(૨) પ્રવૃત્તિ બંધ હોવાનું જણાયેલ છે.

આદેશ

ક્રમાંક ઉખસ-ફડચ/સા-૧૧૪૮/ખ-૩/૭૦૫/૦૩.-શ્રી ચીખલી તાલુકા મહિલા બચત અને ધીરાણ સહકારી મંડળી લી., ચીખલી તા. ચીખલી, જિ. નવસારી કે જેની નોંધણી સહકારી કાયદા હેઠળ નોંધણી ક્રમાંક ખે-૧૧૪૮, તારીખ ૨૪-૧૨-૧૯૯૪થી થયેલ છે, તેને ૧૯૬૧ના ગુજરાત સહકારી મંડળીઓના અધિનિયમની કલમ-૧૦૭ (૧)નાં પેટા-ખંડ (ક) (ગ) (૨) (૪) અન્વયે ફડચામાં લઈ જવા વચગાળાનો હુકમ કરું છું અને ફડચા અધિકારી તરીકે શ્રી કચેરીના સહકારી અધિકારી (ફડચા) ની નિમણુક કરું છું. આ વચગાળાના હુકમ નીકળ્યા તારીખથી એક માસની મુદતમાં આ કચેરીને મોકલી આપવા મંડળીને જણાવવામાં આવે છે.

નવસારી, તારીખ ૨૪મી ડીસેમ્બર, ૨૦૦૩.

વંચાણે લીધા :-

(૧) અત્રેની કચેરીના તારીખ ૧-૮-૦૩ની કારણદર્શક નોટિસ ક્રમાંક કસ/૦૧/ક-૧/૪૧૮/૦૩.

(૨) તારીખ ૯-૯-૦૩ અને તારીખ ૭-૧૦-૦૩ની નોટીસ.

શ્રી મ.સં. શામળાફળિયા ખેરગામ દુધ ઉત્પાદક સહકારી મંડળી લી., ખેરગામ, તા. ચીખલી, જિ. નવસારીને નીચે જણાવેલ કારણોસર, ગુજરાત સહકારી મંડળીઓના સને ૧૯૬૧ના અધિનિયમની કલમ-૧૦૭ (૧)ના પેટા ખંડ (ક) (ગ) (૨) (૪) હેઠળ આટોપી લેવા ફડચામાં લઈ જવા આમુખ-૧થી કારણદર્શક નોટિસ આપી રજુઆત કરવાની જરૂરી તક આપવામાં આવેલ, પરંતુ મંડળી તરફથી તેવી કોઈ રજુઆત અત્રે કરવામાં આવેલ નથી આમુખ-૨થી કરેલ રજુઆત જણાવેલ કારણો સાથે સુસંગત, વ્યાજબી તથા આધારભૂત નથી. જેથી માન્ય રાખી શકાય નહી.

(૧) સ્થગિત અવસ્થામાં જણાયેલ છે.

(૨) પ્રવૃત્તિ બંધ હોવાનું જણાયેલ છે.

આદેશ

ક્રમાંક ઉખસ-ફડચ/સે-દુ-૩૨૩૪૫/ખ-૩/૭૧૩/૦૩.-શ્રી મ. સં. શામળાફળિયા ખેરગામ દુધ ઉત્પાદક સહકારી મંડળી લી., ખેરગામ, તા. ચીખલી, જિ. નવસારી કે જેની નોંધણી સહકારી કાયદા હેઠળ નોંધણી ક્રમાંક સે.દુ.-૩૨૩૪૫, તારીખ ૨૨-૧-૨૦૦૧થી થયેલ છે, તેને ૧૯૬૧ના ગુજરાત સહકારી મંડળીઓના અધિનિયમની કલમ-૧૦૭ (૧)નાં પેટા ખંડ (ક) (ગ) (૨) (૪) અન્વયે ફડચામાં લઈ જવા વચગાળાનો હુકમ કરું છું અને ફડચા અધિકારી તરીકે શ્રી કચેરીના સહકારી અધિકારી (ફડચા) ની નિમણુક કરું છું. આ વચગાળાના હુકમ નીકળ્યા તારીખથી એક માસની મુદતમાં આ કચેરીને મોકલી આપવા મંડળીને જણાવવામાં આવે છે.

નવસારી, તારીખ ૨૪મી ડીસેમ્બર, ૨૦૦૩.

વંચાણે લીધા :-

(૧) અત્રેની કચેરીના તારીખ ૧-૮-૦૩ની કારણદર્શક નોટિસ ક્રમાંક કસ/૦૧/ક-૧/૪૧૮/૦૩.

(૨) તારીખ ૯-૯-૦૩ અને તારીખ ૭-૧૦-૦૩ની નોટીસ.

શ્રી ચીખલી વિભાગ આદિવાસી સભ્યોની ગ્રાહક સહકારી મંડળી લી., ખુંધ તા. ચીખલી જિ. નવસારીને નીચે જણાવેલ કારણોસર, ગુજરાત સહકારી મંડળીઓના સને ૧૯૬૧ના અધિનિયમની કલમ-૧૦૭ (૧)ના પેટા ખંડ (ક) (ગ) (૨) (૪) હેઠળ આટોપી લેવા ફડચામાં લઈ જવા આમુખ-૧થી કારણદર્શક નોટિસ આપી રજુઆત કરવાની જરૂરી તક આપવામાં આવેલ પરંતુ મંડળી તરફથી તેવી કોઈ રજુઆત અત્રે કરવામાં આવેલ નથી આમુખ-૨થી કરેલ રજુઆત જણાવેલ કારણો સાથે સુસંગત, વ્યાજબી તથા આધારભૂત નથી. જેથી માન્ય રાખી શકાય નહી.

(૧) સ્થગિત અવસ્થામાં જણાયેલ છે.

(૨) પ્રવૃત્તિ બંધ હોવાનું જણાયેલ છે.

આદેશ

ક્રમાંક ઉખસ-ફડચ/ભ-૧૭૬૯/ખ-૩/૭૨૧/૦૩.-શ્રી ચીખલી વિભાગ આદિવાસી સભ્યોની ગ્રાહક સહકારી મંડળી લી., ખુંધ તા. ચીખલી જિ. નવસારી કે જેની નોંધણી સહકારી કાયદા હેઠળ નોંધણી ક્રમાંક ભ-૧૭૬૯ તારીખ ૧૯-૧-૧૯૯૨થી થયેલ છે, તેને ૧૯૬૧ના ગુજરાત સહકારી મંડળીઓના અધિનિયમની કલમ-૧૦૭ (૧)નાં પેટા ખંડ (ક) (ગ) (૨) (૪) અન્વયે ફડચામાં લઈ જવા વચગાળાનો હુકમ કરું છું અને ફડચા અધિકારી તરીકે શ્રી કચેરીના સહકારી અધિકારી (ફડચા) ની નિમણુક કરું છું. આ વચગાળાના હુકમ સામે મંડળીઓ જે કંઈ રજુઆત કે ખુલાસો કરવો હોય તો તે આ હુકમ નીકળ્યા તારીખથી એક માસની મુદતમાં આ કચેરીને મોકલી આપવા મંડળીને જણાવવામાં આવે છે.

નવસારી, તારીખ ૨૪મી ડીસેમ્બર, ૨૦૦૩.

વંચાણે લીધા :-

(૧) અત્રેની કચેરીની તારીખ ૧-૮-૦૩ની કારણદર્શક નોટિસ ક્રમાંક કસ/૦૧/ક-૧/૪૧૮/૦૩.

(૨) તેમજ તારીખ ૯-૯-૦૩ અને તારીખ ૭-૧૦-૦૩ની નોટીસ.

શ્રી કાંગવઈ સેવા સહકારી મંડળી લી., કાંગવઈ તા. ચીખલી જિ. નવસારીને નીચે જણાવેલ કારણોસર, ગુજરાત સહકારી મંડળીઓના સને ૧૯૬૧ના અધિનિયમની કલમ-૧૦૭ (૧)ના પેટા ખંડ (ક) (ગ) (૨) (૪) હેઠળ આટોપી લેવા ફડચામાં લઈ જવા આમુખ-૧થી કારણદર્શક નોટિસ આપી રજુઆત કરવાની જરૂરી તક આપવામાં આવેલ પરંતુ મંડળી તરફથી તેવી કોઈ રજુઆત અત્રે કરવામાં આવેલ નથી આમુખ-૨થી કરેલ રજુઆત જણાવેલ કારણો સાથે સુસંગત, વ્યાજબી તથા આધારભૂત નથી. જેથી માન્ય રાખી શકાય નહી.

(૧) સ્થગિત અવસ્થામાં જણાયેલ છે.

(૨) પ્રવૃત્તિ બંધ હોવાનું જણાયેલ છે.

આદેશ

ક્રમાંક ઉખસ-ફડચ/સે-૨૪૬૭૪/ખ-૩/૭૨૯/૦૩.-શ્રી કાંગવઈ સેવા સહકારી મંડળી લી., કાંગવઈ તા. ચીખલી જિ. નવસારી કે જેની નોંધણી સહકારી કાયદા હેઠળ નોંધણી ક્રમાંક સે-૨૪૬૭૪ તારીખ ૩-૧૦-૧૯૯૧થી થયેલ છે, તેને ૧૯૬૧ના ગુજરાત સહકારી મંડળીઓના અધિનિયમની કલમ-૧૦૭ (૧)નાં પેટા ખંડ (ક) (ગ) (૨) (૪) અન્વયે ફડચામાં લઈ જવા વચગાળાનો હુકમ કરું છું અને ફડચા અધિકારી તરીકે શ્રી કચેરીના સહકારી અધિકારી (ફડચા) ની નિમણુક કરું છું. આ વચગાળાના હુકમ સામે મંડળીએ જે કંઈ રજુઆત કે ખુલાસો કરવો હોય તો તે આ હુકમ નીકળ્યા તારીખથી એક માસની મુદતમાં આ કચેરીને મોકલી આપવા મંડળીને જણાવવામાં આવે છે.

નવસારી, તારીખ ૨૪મી ડિસેમ્બર, ૨૦૦૩.

વંચાણે લીધા :-

(૧) અત્રેની કચેરીની તારીખ ૧-૮-૦૩ની કારણદર્શક નોટિસ ક્રમાંક કસ/૦૧/ક-૧/૪૧૮/૦૩.

(૨) તેમજ તારીખ ૯-૯-૦૩ અને તારીખ ૭-૧૦-૦૩ની નોટીસ.

શ્રી ખાંભડા સેવા સહકારી મંડળી લી., ખાંભડા ચીખલી તા. જિ. નવસારીને નીચે જણાવેલ કારણોસર, ગુજરાત સહકારી મંડળીઓના સને ૧૯૬૧ના અધિનિયમની કલમ-૧૦૭ (૧)ના પેટા ખંડ (ક) (ગ) (૨) (૪) હેઠળ આટોપી લેવા ફડચામાં લઈ જવા આમુખ-૧થી કારણદર્શક નોટિસ આપી રજુઆત કરવાની જરૂરી તક આપવામાં આવેલ પરંતુ મંડળી તરફથી તેવી કોઈ રજુઆત અત્રે કરવામાં આવેલ નથી આમુખ-૨થી કરેલ રજુઆત જણાવેલ કારણો સાથે સુસંગત, વ્યાજબી તથા આધારભૂત નથી. જેથી માન્ય રાખી શકાય નહી.

(૧) સ્થગિત અવસ્થામાં જણાયેલ છે.

(૨) પ્રવૃત્તિ બંધ હોવાનું જણાયેલ છે.

આદેશ

ક્રમાંક ઉખસ-ફડચ/સે-૨૬૮૫૫/ખ-૩/૭૩૭/૦૩.-શ્રી ખાંભડા સેવા સહકારી મંડળી લી., ખાંભડા તા. ચીખલી જિ. નવસારી કે જેની નોંધણી સહકારી કાયદા હેઠળ નોંધણી ક્રમાંક સે-૨૬૮૫૫ તારીખ ૩૦-૩-૧૯૯૪થી થયેલ છે, તેને ૧૯૬૧ના ગુજરાત સહકારી મંડળીઓના અધિનિયમની કલમ-૧૦૭ (૧)નાં પેટા ખંડ (ક) (ગ) (૨) (૪) અન્વયે ફડચામાં લઈ જવા વચગાળાનો હુકમ કરું છું અને ફડચા અધિકારી તરીકે શ્રી કચેરીના સહકારી અધિકારી (ફડચા) ની નિમણુક કરું છું. આ વચગાળાના હુકમ સામે મંડળીએ જે કંઈ રજુઆત કે ખુલાસો કરવો હોય તો તે આ હુકમ નીકળ્યા તારીખથી એક માસની મુદતમાં આ કચેરીને મોકલી આપવા મંડળીને જણાવવામાં આવે છે.

નવસારી, તારીખ ૨૪મી ડિસેમ્બર, ૨૦૦૩.

વંચાણે લીધા :-

(૧) અત્રેની કચેરીની તારીખ ૧-૮-૦૩ની કારણદર્શક નોટિસ ક્રમાંક કસ/૦૧/ક-૧/૪૧૮/૦૩.

(૨) તેમજ તારીખ ૯-૯-૦૩ અને તારીખ ૭-૧૦-૦૩ની નોટીસ.

શ્રી બલવાડા વિ. સેવા સહકારી મંડળી લી., બલવાડા તા. ચીખલી જિ. નવસારીને નીચે જણાવેલ કારણોસર, ગુજરાત સહકારી મંડળીઓના

INDEX

સને ૧૯૬૧ના અધિનિયમની કલમ-૧૦૭ (૧)ના પેટા ખંડ (ક) (ગ) (૨) (૪) હેઠળ આટોપી લેવા ફડચામાં લઈ જવા આમુખ-૧થી કારણદર્શક નોટિસ આપી રજુઆત કરવાની જરૂરી તક આપવામાં આવેલ પરંતુ મંડળી તરફથી તેવી કોઈ રજુઆત અત્રે કરવામાં આવેલ નથી આમુખ-૨થી કરેલ રજુઆત જણાવેલ કારણો સાથે સુસંગત, વ્યાજબી તથા આધારભૂત નથી. જેથી માન્ય રાખી શકાય નહી.

(૧) સ્થગિત અવસ્થામાં જણાયેલ છે.

(૨) પ્રવૃત્તિ બંધ હોવાનું જણાયેલ છે.

આદેશ

ક્રમાંક ઉખસ-ફડચ/સે-૨૩૨૪૮/ખ-૩/૭૪૫/૦૩.-શ્રી બલવાડા વિ. સેવા સહકારી મંડળી લી., બલવાડા તા. ચીખલી જિ. નવસારી કે જેની નોંધણી સહકારી કાયદા હેઠળ નોંધણી ક્રમાંક સે-૨૩૨૪૮ તારીખ ૨૭-૯-૧૯૮૯થી થયેલ છે, તેને ૧૯૬૧ના ગુજરાત સહકારી મંડળીઓના અધિનિયમની કલમ-૧૦૭ (૧)નાં પેટા ખંડ (ક) (ગ) (૨) (૪) અન્વયે ફડચામાં લઈ જવા વચગાળાનો હુકમ કરું છું અને ફડચા અધિકારી તરીકે શ્રી કચેરીના સહકારી અધિકારી (ફડચા) ની નિમણુક કરું છું. આ વચગાળાના હુકમ સામે મંડળીએ જે કંઇ રજુઆત કે ખુલાસો કરવો હોય તો તે આ હુકમ નીકળ્યા તારીખથી એક માસની મુદતમાં આ કચેરીને મોકલી આપવા મંડળીને જણાવવામાં આવે છે.

નવસારી, તારીખ ૨૪મી ડિસેમ્બર, ૨૦૦૩.

વંચાણે લીધા :-

(૧) અત્રેની કચેરીના તારીખ ૧-૮-૦૩ની કારણદર્શક નોટિસ ક્રમાંક કસ/૦૧/ક-૧/૪૧૮/૦૩.

(૨) તેમજ તારીખ ૯-૯-૦૩ અને તારીખ ૭-૧૦-૦૩ની નોટીસ.

શ્રી મજીગામ વિભાગ કૃષિ ઔધોગિક સહકારી મંડળી લી., મજીગામ તા. ચીખલી જિ. નવસારીને, નીચે જણાવેલ કારણોસર, ગુજરાત સહકારી મંડળીઓના સને ૧૯૬૧ના અધિનિયમની કલમ-૧૦૭ (૧)ના પેટા ખંડ (ક) (ગ) (૨) (૪) હેઠળ આટોપી લેવા ફડચામાં લઈ જવા આમુખ-૧થી કારણદર્શક નોટિસ આપી રજુઆત કરવાની જરૂરી તક આપવામાં આવેલ પરંતુ મંડળી તરફથી તેવી કોઈ રજુઆત અત્રે કરવામાં આવેલ નથી આમુખ-૨થી કરેલ રજુઆત જણાવેલ કારણો સાથે સુસંગત, વ્યાજબી તથા આધારભૂત નથી. જેથી માન્ય રાખી શકાય નહી.

(૧) સ્થગિત અવસ્થામાં જણાયેલ છે.

(૨) પ્રવૃત્તિ બંધ હોવાનું જણાયેલ છે.

આદેશ

ક્રમાંક ઉખસ-ફડચ/સે-૧૧૭૫/ખ-૩/૭૫૩/૦૩.-શ્રી મજીગામ વિભાગ કૃષિ ઔધોગિક સહકારી મંડળી લી., મજીગામ તા. ચીખલી જિ. નવસારી કે જેની નોંધણી સહકારી કાયદા હેઠળ નોંધણી ક્રમાંક સે-૧૧૭૫ તારીખ ૨૬-૩-૧૯૯૯થી થયેલ છે, તેને ૧૯૬૧ના ગુજરાત સહકારી મંડળીઓના અધિનિયમની કલમ-૧૦૭ (૧)નાં પેટા ખંડ (ક) (ગ) (૨) (૪) અન્વયે ફડચામાં લઈ જવા વચગાળાનો હુકમ કરું છું અને ફડચા અધિકારી તરીકે શ્રી કચેરીના સહકારી અધિકારી (ફડચા) ની નિમણુક કરું છું. આ વચગાળાના હુકમ સામે મંડળીએ જે કંઈ રજુઆત કે ખુલાસો કરવો હોય તો તે આ હુકમ નીકળ્યા તારીખથી એક માસની મુદતમાં આ કચેરીને મોકલી આપવા મંડળીને જણાવવામાં આવે છે.

નવસારી, તારીખ ૨૪મી ડીસેમ્બર, ૨૦૦૩.

વંચાણે લીધા :-

(૧) અત્રેની કચેરીની તારીખ ૧-૮-૦૩ની કારણદર્શક નોટિસ ક્રમાંક કસ/૦૧/ક-૧/૪૧૮/૦૩.

(૨) તેમજ તારીખ ૯-૯-૦૩ અને તારીખ ૭-૧૦-૦૩ની નોટીસ.

શ્રી રૂમલા વિભાગ ફ્રુટ એન્ડ વેજીટેબલ સહકારી મંડળી લી., ખુડવેલ તા. ચીખલી જિ. નવસારીને નીચે જણાવેલ કારણોસર, ગુજરાત સહકારી મંડળીઓના સને ૧૯૬૧ના અધિનિયમની કલમ-૧૦૭ (૧)ના પેટા ખંડ (ક) (ગ) (૨) (૪) હેઠળ આટોપી લેવા ફડચામાં લઈ જવા આમુખ-૧થી કારણદર્શક નોટિસ આપી રજુઆત કરવાની જરૂરી તક આપવામાં આવેલ પરંતુ મંડળી તરફથી તેવી કોઈ રજુઆત અત્રે કરવામાં આવેલ નથી આમુખ-૨થી કરેલ રજુઆત જણાવેલ કારણો સાથે સુસંગત, વ્યાજબી તથા આધારભૂત નથી. જેથી માન્ય રાખી શકાય નહી.

(૧) સ્થગિત અવસ્થામાં જણાયેલ છે.

(૨) પ્રવૃત્તિ બંધ હોવાનું જણાયેલ છે.

આદેશ

ક્રમાંક ઉખસ-ફડચ/૧૨૭૮૫/ખ-૩/૭૫૩/૦૩.-શ્રી રૂમલા વિભાગ ફ્રુટ એન્ડ વેજીટેબલ સહકારી મંડળી લી., ખુડવેલ તા. ચીખલી જિ. નવસારી કે જેની નોંધણી સહકારી કાયદા હેઠળ નોંધણી ક્રમાંક સે-૧૨૭૮૫ તારીખ ૨૯-૧-૧૯૮૫થી થયેલ છે, તેને ૧૯૬૧ના ગુજરાત સહકારી મંડળીઓના અધિનિયમની કલમ-૧૦૭ (૧)નાં પેટા ખંડ (ક) (ગ) (૨) (૪) અન્વયે ફડચામાં લઈ જવા વચગાળાનો હુકમ કરું છું અને ફડચા અધિકારી તરીકે શ્રી કચેરીના સહકારી અધિકારી (ફડચા) ની નિમણુક કરું છું. આ વચગાળાના હુકમ સામે મંડળીએ જે કંઇ રજુઆત કે ખુલાસો કરવો હોય તો તે આ હુકમ નીકળ્યા તારીખથી એક માસની મુદતમાં આ કચેરીને મોકલી આપવા મંડળીને જણાવવામાં આવે છે.

નવસારી, તારીખ ૨૪મી ડિસેમ્બર, ૨૦૦૩.

વંચાણે લીધા :-

(૧) અત્રેની કચેરીની તારીખ ૧-૮-૦૩ની કારણદર્શક નોટિસ ક્રમાંક કસ/૦૧/ક-૧/૪૧૮/૦૩.

(૨) તેમજ તારીખ ૯-૯-૦૩ અને તારીખ ૭-૧૦-૦૩ની નોટીસ.

શ્રી ચીખલી તાલુકા પોલ્ટ્રી ફાર્મ સહકારી મંડળી લી., ચીખલી

તા. ચીખલી જિ. નવસારીને નીચે જણાવેલ કારણોસર, ગુજરાત સહકારી મંડળીઓના સને ૧૯૬૧ના અધિનિયમની કલમ-૧૦૭ (૧)ના પેટા ખંડ (ક) (ગ) (૨) (૪) હેઠળ આટોપી લેવા ફડચામાં લઈ જવા આમુખ-૧થી કારણદર્શક નોટિસ આપી રજુઆત કરવાની જરૂરી તક આપવામાં આવેલ પરંતુ મંડળી તરફથી તેવી કોઈ રજુઆત અત્રે કરવામાં આવેલ નથી આમુખ-૨થી કરેલ રજુઆત જણાવેલ કારણો સાથે સુસંગત, વ્યાજબી તથા આધારભૂત નથી. જેથી માન્ય રાખી શકાય નહી.

(૧) સ્થગિત અવસ્થામાં જણાયેલ છે.

(૨) પ્રવૃત્તિ બંધ હોવાનું જણાયેલ છે.

આદેશ

ક્રમાંક ઉખસ-ફડચ/સે-૧૪૧૮૩/ખ-૩/૭૬૯/૦૩.-શ્રી ચીખલી તાલુકા પોલ્ટ્રી ફાર્મ સહકારી મંડળી લી., ચીખલી તા. ચીખલી જિ. નવસારી કે જેની નોંધણી સહકારી કાયદા હેઠળ નોંધણી ક્રમાંક સે-૧૪૧૮૩ તારીખ ૯-૨-૧૯૭૭થી થયેલ છે, તેને ૧૯૬૧ના ગુજરાત સહકારી મંડળીઓના અધિનિયમની કલમ-૧૦૭ (૧)નાં પેટા ખંડ (ક) (ગ) (૨) (૪) અન્વયે ફડચામાં લઈ જવા વચગાળાનો હુકમ કરું છું અને ફડચા અધિકારી તરીકે શ્રી કચેરીના સહકારી અધિકારી (ફડચા) ની નિમણુક કરું છું. આ વચગાળાના હુકમ સામે મંડળીએ જે કંઈ રજુઆત કે ખુલાસો કરવો હોય તો તે આ હુકમ નીકળ્યા તારીખથી એક માસની મુદતમાં આ કચેરીને મોકલી આપવા મંડળીને જણાવવામાં આવે છે.

નવસારી, તારીખ ૨૪મી ડિસેમ્બર, ૨૦૦૩.

વંચાણે લીધા :-

(૧) અત્રેની કચેરીની તારીખ ૧-૮-૦૩ની કારણદર્શક નોટિસ ક્રમાંક કસ/૦૧/ક-૧/૪૧૮/૦૩.

(૨) તેમજ તારીખ ૯-૯-૦૩ અને તારીખ ૭-૧૦-૦૩ની નોટીસ.

શ્રી સંજય ફાર્મ વિભાગ પિયત સહકારી મંડળી લી., તલાવચોરા તા. ચીખલી જિ. નવસારીને નીચે જણાવેલ કારણોસર, ગુજરાત સહકારી મંડળીઓના સને ૧૯૬૧ના અધિનિયમની કલમ-૧૦૭ (૧)ના પેટા ખંડ (ક) (ગ) (૨) (૪) હેઠળ આટોપી લેવા ફડચામાં લઈ જવા આમુખ-૧થી કારણદર્શક નોટિસ આપી રજુઆત કરવાની જરૂરી તક આપવામાં આવેલ પરંતુ મંડળી તરફથી તેવી કોઈ રજુઆત અત્રે કરવામાં આવેલ નથી આમુખ-૨થી કરેલ રજુઆત જણાવેલ કારણો સાથે સુસંગત, વ્યાજબી તથા આધારભૂત નથી. જેથી માન્ય રાખી શકાય નહી.

(૧) સ્થગિત અવસ્થામાં જણાયેલ છે.

(૨) પ્રવૃત્તિ બંધ હોવાનું જણાયેલ છે.

આદેશ

ક્રમાંક ઉખસ-ફડચ/ખે-૧૦૮૨/ખ-૩/૭૭૭/૦૩.-શ્રી સંજય ફાર્મ વિભાગ પિયત સહકારી મંડળી લી., તલાવચોરા તા. ચીખલી જિ. નવસારી કે જેની નોંધણી સહકારી કાયદા હેઠળ નોંધણી ક્રમાંક ખે-૧૦૮૨ તારીખ ૨૪-૧૧-૧૯૯૭થી થયેલ છે, તેને ૧૯૬૧ના ગુજરાત સહકારી મંડળીઓના અધિનિયમની કલમ-૧૦૭ (૧)નાં પેટા ખંડ (ક) (ગ) (૨) (૪) અન્વયે ફડચામાં લઈ જવા વચગાળાનો હુકમ કરું છું અને ફડચા અધિકારી તરીકે શ્રી કચેરીના સહકારી અધિકારી (ફડચા) ની નિમણુક કરું છું. આ વચગાળાના હુકમ સામે મંડળીઓ જે કંઈ રજુઆત કે ખુલાસો કરવો હોય તો તે આ હુકમ નીકળ્યા તારીખથી એક માસની મુદતમાં આ કચેરીને મોકલી આપવા મંડળીને જણાવવામાં આવે છે.

નવસારી, તારીખ ૨૪મી ડિસેમ્બર, ૨૦૦૩.

વંચાણે લીધા :-

(૧) અત્રેની કચેરીની તારીખ ૧-૮-૦૩ની કારણદર્શક નોટિસ ક્રમાંક કસ/૦૧/ક-૧/૪૧૮/૦૩.

(૨) તેમજ તારીખ ૯-૯-૦૩ અને તારીખ ૭-૧૦-૦૩ની નોટીસ.

શ્રી આલાપોર વિભાગ પિયત સહકારી મંડળી લી., આલપોર તા. ચીખલી જિ. નવસારીને નીચે જણાવેલ કારણોસર, ગુજરાત સહકારી મંડળીઓના સને ૧૯૬૧ના અધિનિયમની કલમ-૧૦૭ (૧)ના પેટા ખંડ (ક) (ગ) (૨) (૪) હેઠળ આટોપી લેવા ફડચામાં લઈ જવા આમુખ-૧થી કારણદર્શક નોટિસ આપી રજુઆત કરવાની જરૂરી તક આપવામાં આવેલ પરંતુ મંડળી તરફથી તેવી કોઈ રજુઆત અત્રે કરવામાં આવેલ નથી આમુખ-૨થી કરેલ રજુઆત જણાવેલ કારણો સાથે સુસંગત, વ્યાજબી તથા આધારભૂત નથી. જેથી માન્ય રાખી શકાય નહી.

(૧) સ્થગિત અવસ્થામાં જણાયેલ છે.

(૨) પ્રવૃત્તિ બંધ હોવાનું જણાયેલ છે.

આદેશ

ક્રમાંક ઉખસ-ફડચ/ખે-૧૦૮૮/ખ-૩/૭૮૫/૦૩.-શ્રી આલાપોર વિભાગ પિયત સહકારી મંડળી લી., આલાપોર તા. ચીખલી જિ. નવસારી કે જેની નોંધણી સહકારી કાયદા હેઠળ નોંધણી ક્રમાંક ખે-૧૦૮૮ તારીખ ૧૬-૭-૧૯૯૮થી થયેલ છે, તેને ૧૯૬૧ ના ગુજરાત સહકારી મંડળીઓના અધિનિયમની કલમ-૧૦૭ (૧)નાં પેટા ખંડ (ક) (ગ) (૨) (૪) અન્વયે ફડચામાં લઈ જવા વચગાળાનો હુકમ કરું છું અને ફડચા અધિકારી તરીકે શ્રી કચેરીના સહકારી અધિકારી (ફડચા) ની નિમણુક કરું છું. આ વચગાળાના હુકમ સામે મંડળીએ જે કંઈ રજુઆત કે ખુલાસો કરવો હોય તો તે આ હુકમ નીકળ્યા તારીખથી એક માસની મુદતમાં આ કચેરીને મોકલી આપવા મંડળીને જણાવવામાં આવે છે.

નવસારી, તારીખ ૨૪મી ડિસેમ્બર, ૨૦૦૩.

વંચાણે લીધા :-

(૧) અત્રેની કચેરીની તારીખ ૧-૮-૦૩ની કારણદર્શક નોટિસ ક્રમાંક કસ/૦૧/ક-૧/૪૧૮/૦૩.

(૨) તેમજ તારીખ ૯-૯-૦૩ અને તારીખ ૭-૧૦-૦૩ની નોટીસ.

શ્રી સાદડવેલ વૃક્ષ ઉત્પાદક સહકારી મંડળી લી., સાદડવેલ તા. ચીખલી જિ. નવસારીને નીચે જણાવેલ કારણોસર, ગુજરાત સહકારી મંડળીઓના સને ૧૯૬૧ના અધિનિયમની કલમ-૧૦૭ (૧)ના પેટા

ખંડ (ક) (ગ) (૨) (૪) હેઠળ આટોપી લેવા ફડચામાં લઈ જવા આમુખ-૧થી કારણદર્શક નોટિસ આપી રજુઆત કરવાની જરૂરી તક આપવામાં આવેલ પરંતુ મંડળી તરફથી તેવી કોઈ રજુઆત અત્રે કરવામાં આવેલ નથી આમુખ-૨થી કરેલ રજુઆત જણાવેલ કારણો સાથે સુસંગત, વ્યાજબી તથા આધારભૂત નથી. જેથી માન્ય રાખી શકાય નહી.

(૧) સ્થગિત અવસ્થામાં જણાયેલ છે.

(૨) પ્રવૃત્તિ બંધ હોવાનું જણાયેલ છે.

આદેશ

ક્રમાંક ઉખસ-ફડચ/સે-૧૨૭૯૩/ખ-૩/૭૯૩/૦૩.-શ્રી સાદડવેલ વૃક્ષ ઉત્પાદક સહકારી મંડળી લી., સાદડવેલ, તા. ચીખલી, જિ. નવસારી, કે જેની નોંધણી સહકારી કાયદા હેઠળ નોંધણી ક્રમાંક સે-૧૨૭૯૩, તારીખ ૧૧-૩-૧૯૯૬થી થયેલ છે, તેને ૧૯૬૧ના ગુજરાત સહકારી મંડળીઓના અધિનિયમની કલમ-૧૦૭ (૧)નાં પેટા ખંડ (ક) (ગ) (૨) (૪) અન્વયે ફડચામાં લઈ જવા વચગાળાનો હુકમ કરું છું અને ફડચા અધિકારી તરીકે શ્રી કચેરીના સહકારી અધિકારી (ફડચા) ની નિમણુંક કરું છું. આ વચગાળાના હુકમ સામે મંડળીઓ જે કંઈ રજુઆત કે ખુલાસો કરવો હોય તો તે આ હુકમ નીકળ્યા તારીખથી એક માસની મુદતમાં આ કચેરીને મોકલી આપવા મંડળીને જણાવવામાં આવે છે.

નવસારી, તારીખ ૨૪મી ડિસેમ્બર, ૨૦૦૩.

વંચાણે લીધા :-

(૧) અત્રેની કચેરીની તારીખ ૧-૮-૨૦૦૩ની કારણદર્શક નોટિસ ક્રમાંક કસ/૦૧/ક-૧/૪૧૮/૦૩.

(૨) તેમજ તારીખ ૯-૯-૦૩ અને તારીખ ૭-૧૦-૦૩ની નોટીસ.

શ્રી ચીખલી તાલુકાં દક્ષિણ પૂર્વ વૃક્ષ ઉત્પાદક સહકારી મંડળી લી., પાણીખડક, તા. ચીખલી, જિ. નવસારીને નીચે જણાવેલ કારણોસર, ગુજરાત સહકારી મંડળીઓના સને ૧૯૬૧ના અધિનિયમની કલમ-૧૦૭ (૧)ના પેટા ખંડ (ક) (ગ) (૨) (૪) હેઠળ આટોપી લેવા ફડચામાં લઈ જવા આમુખ-૧થી કારણદર્શક નોટિસ આપી રજુઆત કરવાની જરૂરી તક આપવામાં આવેલ પરંતુ મંડળી તરફથી તેવી કોઈ રજુઆત અત્રે કરવામાં આવેલ નથી. આમુખ-૨થી કરેલ રજુઆત જણાવેલ કારણો સાથે સુસંગત, વ્યાજબી તથા આધારભૂત નથી. જેથી માન્ય રાખી શકાય નહીં.

(૧) સ્થગિત અવસ્થામાં જણાયેલ છે.

(૨) પ્રવૃત્તિ બંધ હોવાનું જણાયેલ છે.

આદેશ

ક્રમાંક/ઉખસ-ફડચ/સે-૨૧૬૫૮/ખ-૩/૮૦૧/૦૩.-શ્રી ચીખલી તાલુકા દક્ષિણ પૂર્વ વૃક્ષ ઉત્પાદક સહકારી મંડળી લી., પાણીખડક, તા. ચીખલી, જિ. નવસારી કે જેની નોંધણી સહકારી કાયદા હેઠળ નોંધણી ક્રમાંક ખે-૨૧૬૫૮ તારીખ ૩૦-૬-૧૯૯૭થી થયેલ છે, તેને ૧૯૬૧ના ગુજરાત સહકારી મંડળીઓના અધિનિયમની કલમ-૧૦૭ (૧)નાં પેટા ખંડ (ક) (ગ) (૨) (૪) અન્વયે ફડચામાં લઈ જવા વચગાળાનો હુકમ કરું છું અને ફડચા અધિકારી તરીકે શ્રી કચેરીના સહકારી અધિકારી (ફડચા) ની નિમણુંક કરું છું. આ વચગાળાના હુકમ સામે મંડળીએ જે કંઈ રજુઆત કે ખુલાસો કરવો હોય તો તે આ હુકમ નીકળ્યા તારીખથી એક માસની મુદતમાં આ કચેરીને મોકલી આપવા મંડળીને જણાવવામાં આવે છે.

નવસારી, તારીખ ૨૪મી ડિસેમ્બર, ૨૦૦૩.

વંચાણે લીધા :-

(૧) અત્રેની કચેરીની તારીખ ૧-૮-૨૦૦૩ ની કારણદર્શક નોટિસ ક્રમાંક કસ/૦૧/ક-૧/૪૧૮/૦૩.

(૨) તેમજ તારીખ ૯-૯-૦૩ અને તારીખ ૭-૧૦-૦૩ની નોટીસ.

શ્રી ગુજરાત અગ્રો ઈન્ડ. કર્મચારી ધીરાણ સહકારી મંડળી લિ. ખેરગામ, તા. ગણદેવી, જિલ્લો નવસારીને, નીચે જણાવેલ કારણોસર, ગુજરાત સહકારી મંડળીઓના સને ૧૯૬૧ના અધિનિયમની કલમ ૧૦૭ (૧)ના પેટા ખંડ (ક) (ગ) (૨) (૪) હેઠળ આટોપી લેવા ફડચામાં લઈ જવા આમુખ-૧થી કારણદર્શક નોટિસ આપી રજુઆત કરવાની જરૂરી તક આપવામાં આવેલ પરંતુ મંડળી તરફથી તેવી કોઈ રજુઆત અત્રે કરવામાં આવેલ નથી. આમુખ-૨થી કરેલ રજુઆત જણાવેલ કારણો સાથે સુસંગત, વ્યાજબી તથા આધારભૂત નથી. જેથી માન્ય રાખી શકાય નહીં.

(૧) સ્થગિત અવસ્થામાં જણાયેલ છે.

(૨) પ્રવૃત્તિ બંધ હોવાનું જણાયેલ છે.

આદેશ

ક્રમાંક/ઉખસ-ફડચ/એ-૨૪૬૫૯/ખ-૩/૮૦૯/૦૩.-શ્રી ગુજરાત એગ્રો ઈન્ડ. કર્મચારી ધીરાણ સહકારી મંડળી લી., ખેરગામ, તા. ગણદેવી, જિલ્લો નવસારી કે જેની નોંધણી સહકારી કાયદા હેઠળ નોંધણી ક્રમાંક એ-૨૩૬૫૯ તારીખ ૧-૩-૧૯૯૦થી થયેલ છે, તેને ૧૯૬૧ના ગુજરાત સહકારી મંડળીઓના અધિનિયમની કલમ-૧૦૭ (૧)નાં પેટા ખંડ (ક) (ગ) (૨) (૪) અન્વયે ફડચામાં લઈ જવા વચગાળાનો હુકમ કરું છું અને ફડચા અધિકારી તરીકે કચેરીના સહકારી અધિકારી (ફડચા) ની નિમણુંક કરું છું. આ વચગાળાના હુકમ સામે મંડળીએ જે કંઈ રજુઆત કે ખુલાસો કરવો હોય તો, તે આ હુકમ નીકળ્યા તારીખથી એક માસની મુદતમાં આ કચેરીને મોકલી આપવા મંડળીને જણાવવામાં આવે છે.

નવસારી, તારીખ ૨૪મી ડિસેમ્બર, ૨૦૦૩.

વંચાણે લીધા :-

(૧) અત્રેની કચેરીની તારીખ ૧-૮-૨૦૦૩ ની કારણદર્શક નોટિસ ક્રમાંક કસ/૦૧/ક-૧/૪૧૮/૦૩.

(૨) તેમજ તારીખ ૯-૯-૦૩ અને તારીખ ૭-૧૦-૦૩ની નોટીસ.

શ્રી સાગર વિવિધલક્ષી સહકારી મંડળી લિ. ગણદેવી, તા. ગણદેવી જિલ્લો નવસારીને, નીચે જણાવેલ કારણોસર, ગુજરાત સહકારી

મંડળીઓના સને ૧૯૬૧ના અધિનિયમની કલમ-૧૦૭ (૧)ના પેટા ખંડ (ક) (ગ) (૨) (૪) હેઠળ આટોપી લેવા ફડચામાં લઈ જવા આમુખ-૧થી કારણદર્શક નોટિસ આપી રજુઆત કરવાની જરૂરી તક આપવામાં આવેલ પરંતુ મંડળી તરફથી તેવી કોઈ રજુઆત અત્રે કરવામાં આવેલ નથી. આમુખ-૨થી કરેલ રજુઆત જણાવેલ કારણો સાથે સુસંગત, વ્યાજબી તથા આધારભૂત નથી. જેથી માન્ય રાખી શકાય નહીં.

(૧) સ્થગિત અવસ્થામાં જણાયેલ છે.

(૨) પ્રવૃત્તિ બંધ હોવાનું જણાયેલ છે.

આદેશ

ક્રમાંક/ઉખસ-ફડચ/૧૧૪૨/ખ-૩/૮૧૭/૦૩.-શ્રી સાગર વિવિધલક્ષી સહકારી મંડળી લી., ગણદેવી, તા. ગણદેવી, જિલ્લો નવસારી કે જેની નોંધણી સહકારી કાયદા હેઠળ નોંધણી ક્રમાંક ૧૧૪૨ તારીખ ૨૩-૧-૧૯૯૫ થી થયેલ છે, તેને ૧૯૬૧ના ગુજરાત સહકારી મંડળીઓના અધિનિયમની કલમ-૧૦૭ (૧)નાં પેટા ખંડ (ક) (ગ) (૨) (૪) અન્વયે ફડચામાં લઈ જવા વચગાળાનો હુકમ કરું છું અને ફડચા અધિકારી તરીકે કચેરીના સહકારી અધિકારી (ફડચા) ની નિમણુંક કરું છું. આ વચગાળાના હુકમ સામે મંડળીએ જે કંઈ રજુઆત કે ખુલાસો કરવો હોય તો , તે આ હુકમ નીકળ્યા તારીખથી એક માસની મુદતમાં આ કચેરીને મોકલી આપવા મંડળીને જણાવવામાં આવે છે.

નવસારી, તારીખ ૨૪મી ડીસેમ્બર, ૨૦૦૩.

વંચાણે લીધા :-

(૧) અત્રેની કચેરીના તારીખ ૧-૮-૨૦૦૩ ની કારણદર્શક નોટિસ ક્રમાંક કસ/૦૧/ક-૧/૪૧૮/૦૩.

(૨) તેમજ તારીખ ૯-૯-૦૩ અને તારીખ ૭-૧૦-૦૩ની નોટીસ.

શ્રી સરદેસાઈ બ્રધર્સ કર્મચારી ધીરાણ સહકારી મંડળી લિ. દેવસર, તા. ગણદેવી, જિલ્લો નવસારીને, નીચે જણાવેલ કારણોસર, ગુજરાત સહકારી મંડળીઓના સને ૧૯૬૧ના અધિનિયમની કલમ ૧૦૭ (૧)ના પેટા ખંડ (ક) (ગ) (૨) (૪) હેઠળ આટોપી લેવા ફડચામાં લઈ જવા આમુખ-૧થી કારણદર્શક નોટિસ આપી રજુઆત કરવાની જરૂરી તક આપવામાં આવેલ પરંતુ મંડળી તરફથી તેવી કોઈ રજુઆત અત્રે કરવામાં આવેલ નથી. આમુખ-૨થી કરેલ રજુઆત જણાવેલ કારણો સાથે સુસંગત, વ્યાજબી તથા આધારભૂત નથી. જેથી માન્ય રાખી શકાય નહીં.

(૧) સ્થગિત અવસ્થામાં જણાયેલ છે.

(૨) પ્રવૃત્તિ બંધ હોવાનું જણાયેલ છે.

આદેશ

ક્રમાંક/ઉખસ-ફડચ/૧૦૪૮૩/ખ-૩/૮૨૫/૦૩.-શ્રી સરદેસાઈ બ્રધર્સ કર્મચારી ધીરાણ સહકારી મંડળી લી., દેવસર, તા. ગણદેવી, જિલ્લો નવસારી કે જેની નોંધણી સહકારી કાયદા હેઠળ નોંધણી ક્રમાંક સે-૧૦૪૮૩ તારીખ ૨૫-૫-૯૨ થી થયેલ છે, તેને ૧૯૬૧ના ગુજરાત સહકારી મંડળીઓના અધિનિયમની કલમ-૧૦૭ (૧)નાં પેટા ખંડ (ક) (ગ) (૨) (૪) અન્વયે ફડચામાં લઈ જવા વચગાળાનો હુકમ કરું છું અને ફડચા અધિકારી તરીકે કચેરીના સહકારી અધિકારી (ફડચા) ની નિમણુંક કરું છું. આ વચગાળાના હુકમ સામે મંડળીએ જે કંઈ રજુઆત કે ખુલાસો કરવો હોય તો , તે આ હુકમ નીકળ્યા તારીખથી એક માસની મુદતમાં આ કચેરીને મોકલી આપવા મંડળીને જણાવવામાં આવે છે.

નવસારી, તારીખ ૨૪મી ડીસેમ્બર, ૨૦૦૩.

વંચાણે લીધા :-

(૧) અત્રેની કચેરીના તારીખ ૧-૮-૨૦૦૩ ની કારણદર્શક નોટિસ ક્રમાંક કસ/૦૧/ક-૧/૪૧૮/૦૩.

(૨) તેમજ તારીખ ૯-૯-૦૩ અને તારીખ ૭-૧૦-૦૩ની નોટીસ.

શ્રી ગાયકવાડ મીલ કર્મચારી ધીરાણ ગ્રાહક સહકારી મંડળી લિ., બીલીમોરા, તા. ગણદેવી, જિલ્લો નવસારીને, નીચે જણાવેલ કારણોસર, ગુજરાત સહકારી મંડળીઓના સને ૧૯૬૧નાં અધિનિયમની કલમ ૧૦૭ (૧)ના પેટા ખંડ (ક) (ગ) (૨) (૪) હેઠળ આટોપી લેવા ફડચામાં લઈ જવા આમુખ-૧થી કારણદર્શક નોટિસ આપી રજુઆત કરવાની જરૂરી તક આપવામાં આવેલ પરંતુ મંડળી તરફથી તેવી કોઈ રજુઆત અત્રે કરવામાં આવેલ નથી. આમુખ-૨થી કરેલ રજુઆત જણાવેલ કારણો સાથે સુસંગત, વ્યાજબી તથા આધારભૂત નથી. જેથી માન્ય રાખી શકાય નહી.

(૧) સ્થગિત અવસ્થામાં જણાયેલ છે.

(૨) પ્રવૃત્તિ બંધ હોવાનું જણાયેલ છે.

આદેશ

ક્રમાંક/ઉખસ-ફડચ/સે-૧૦૭૧૩/ખ-૩/૮૩૩/૦૩.-શ્રી ગાયકવાડ મીલ કર્મચારી ધીરાણ ગ્રાહક સહકારી મંડળી લી., બીલીમોરા, તાલુકા ગણદેવી, જિલ્લો નવસારી કે જેની નોંધણી સહકારી કાયદા હેઠળ નોંધણી ક્રમાંક સે-૧૦૭૧૩ તારીખ ૬-૯-૯૨ થી થયેલ છે, તેને ૧૯૬૧ના ગુજરાત સહકારી મંડળીઓના અધિનિયમની કલમ-૧૦૭ (૧)નાં પેટા ખંડ (ક) (ગ) (૨) (૪) અન્વયે ફડચામાં લઈ જવા વચગાળાનો હુકમ કરું છું અને ફડચા અધિકારી તરીકે શ્રી કચેરીના સહકારી અધિકારી (ફડચા) ની નિમણુંક કરું છું. આ વચગાળાના હુકમ સામે મંડળીએ જે કંઈ રજુઆત કે ખુલાસો કરવો હોય તો , તે આ હુકમ નીકળ્યા તારીખથી એક માસની મુદતમાં આ કચેરીને મોકલી આપવા મંડળીને જણાવવામાં આવે છે.

નવસારી, તારીખ ૨૪મી ડીસેમ્બર, ૨૦૦૩.

વંચાણે લીધા :-

(૧) અત્રેની કચેરીના તારીખ ૧-૮-૨૦૦૩ ની કારણદર્શક નોટિસ ક્રમાંક કસ/૦૧/ક-૧/૪૧૮/૦૩.

(૨) તેમજ તારીખ ૯-૯-૦૩ અને તારીખ ૭-૧૦-૦૩ની નોટીસ.

શ્રી અમલસાડ દેવધા વોટર સપ્લાઈ સહકારી મંડળી લિ. અમલસાડ, તા. ગણદેવી, જિલ્લો નવસારીને, નીચે જણાવેલ કારણોસર,

ગુજરાત સહકારી મંડળીઓના સને ૧૯૬૧ના અધિનિયમની કલમ ૧૦૭ (૧)ના પેટા ખંડ (ક) (ગ) (૨) (૪) હેઠળ આટોપી લેવા ફડચામાં લઈ જવા આમુખ-૧થી કારણદર્શક નોટિસ આપી રજુઆત કરવાની જરૂરી તક આપવામાં આવેલ પરંતુ મંડળી તરફથી તેવી કોઈ રજુઆત અત્રે કરવામાં આવેલ નથી. આમુખ-૨ થી કરેલ રજુઆત જણાવેલ કારણો સાથે સુસંગત, વ્યાજબી તથા આધારભૂત નથી. જેથી માન્ય રાખી શકાય નહીં.

(૧) સ્થગિત અવસ્થામાં જણાયેલ છે.

(૨) પ્રવૃત્તિ બંધ હોવાનું જણાયેલ છે.

આદેશ

ક્રમાંક/ઉખસ-ફડચ/ખે-૧૦૧૪/ખ-૩/૮૪૧/૦૩.-શ્રી અમલસાડ દેવધા વોટર સપ્લાઈ સહકારી મંડળી લી., અમલસાડ, તા. ગણદેવી, જિલ્લો નવસારી કે જેની નોંધણી સહકારી કાયદા હેઠળ નોંધણી ક્રમાંક ખ-૧૦૧૪, તારીખ ૨૫-૧-૧૯૮૧ થી થયેલ છે, તેને ૧૯૬૧ના ગુજરાત સહકારી મંડળીઓના અધિનિયમની કલમ-૧૦૭ (૧)નાં પેટા ખંડ (ક) (ગ) (૨) (૪) અન્વયે ફડચામાં લઈ જવા વચગાળાનો હુકમ કરું છું અને ફડચા અધિકારી તરીકે શ્રી કચેરીના સહકારી અધિકારી (ફડચા)ની નિમણુંક કરું છું. આ વચગાળાના હુકમ સામે મંડળીએ જે કંઈ રજુઆત કે ખુલાસો કરવો હોય તો, તે આ હુકમ નીકળ્યા તારીખથી એક માસની મુદતમાં આ કચેરીને મોકલી આપવા મંડળીને જણાવવામાં આવે છે.

નવસારી, તારીખ ૨૪મી ડીસેમ્બર, ૨૦૦૩.

વંચાણે લીધા :-

(૧) અત્રેની કચેરીના તારીખ ૧-૮-૨૦૦૩ ની કારણદર્શક નોટિસ ક્રમાંક કસ/૦૧/ક-૧/૪૧૮/૦૩.

(૨) તેમજ તારીખ ૯-૯-૦૩ અને તારીખ ૭-૧૦-૦૩ની નોટીસ.

શ્રી ગણદેવી તાલુકા ટ્રક ડ્રાયવર્સ સહકારી મંડળી લિ., રટેજ, તા. ગણદેવી, જિલ્લો નવસારીને, નીચે જણાવેલ કારણોસર, ગુજરાત સહકારી મંડળીઓના સને ૧૯૬૧ના અધિનિયમની કલમ ૧૦૭ (૧)ના પેટા ખંડ (ક) (ગ) (૨) (૪) હેઠળ આટોપી લેવા ફડચામાં લઈ જવા આમુખ-૧થી કારણદર્શક નોટિસ આપી રજુઆત કરવાની જરૂરી તક આપવામાં આવેલ પરંતુ મંડળી તરફથી તેવી કોઈ રજુઆત અત્રે કરવામાં આવેલ નથી. આમુખ-૨થી કરેલ રજુઆત જણાવેલ કારણો સાથે સુસંગત, વ્યાજબી તથા આધારભૂત નથી. જેથી માન્ય રાખી શકાય નહી.

(૧) સ્થગિત અવસ્થામાં જણાયેલ છે.

(૨) પ્રવૃત્તિ બંધ હોવાનું જણાયેલ છે.

આદેશ

ક્રમાંક/ઉખસ-ફડચ/સે-૧૮૪૪૬/ખ-૩/૮૪૯/૦૩.-શ્રી ગણદેવી તાલુકા ટ્રક ડ્રાયવર્સ સહકારી મંડળી લી., રટેજ, તાલુકા ગણદેવી, જિલ્લો નવસારી કે જેની નોંધણી સહકારી કાયદા હેઠળ નોંધણી ક્રમાંક સે-૧૮૪૪૬ તારીખ ૩૦-૬-૧૯૯૩ થી થયેલ છે, તેને ૧૯૬૧ના ગુજરાત સહકારી મંડળીઓના અધિનિયમની કલમ-૧૦૭ (૧)નાં પેટા ખંડ (ક) (ગ) (૨) (૪) અન્વયે ફડચામાં લઈ જવા વચગાળાનો હુકમ કરું છું અને ફડચા અધિકારી તરીકે શ્રી કચેરીના સહકારી અધિકારી (ફડચા)ની નિમણુંક કરું છું. આ વચગાળાના હુકમ સામે મંડળીએ જે કંઈ રજુઆત કે ખુલાસો કરવો હોય તો, તે આ હુકમ નીકળ્યા તારીખથી એક માસની મુદતમાં આ કચેરીને મોકલી આપવા મંડળીને જણાવવામાં આવે છે.

નવસારી, તારીખ ૨૪મી ડીસેમ્બર, ૨૦૦૩.

વંચાણે લીધા :-

(૧) અત્રેની કચેરીના તારીખ ૧-૮-૨૦૦૩ ની કારણદર્શક નોટિસ ક્રમાંક કસ/૦૧/ક-૧/૪૧૮/૦૩.

(૨) તેમજ તારીખ ૯-૯-૦૩ અને તારીખ ૭-૧૦-૦૩ની નોટીસ.

શ્રી બીલીમોરા પછાતવર્ગની હળપતિઓની ઘર બાંધનારી સહકારી મંડળી લિ. બીલીમોરા, તા. ગણદેવી, જિલ્લો નવસારીને, નીચે જણાવેલ કારણોસર, ગુજરાત સહકારી મંડળીઓના સને ૧૯૬૧ના અધિનિયમની કલમ ૧૦૭ (૧)ના પેટા ખંડ (ક) (ગ) (૨) (૪) હેઠળ આટોપી લેવા ફડચામાં લઈ જવા આમુખ-૧થી કારણદર્શક નોટિસ આપી રજુઆત કરવાની જરૂરી તક આપવામાં આવેલ પરંતુ મંડળી તરફથી તેવી કોઈ રજુઆત અત્રે કરવામાં આવેલ નથી. આમુખ-૨ થી કરેલ રજુઆત જણાવેલ કારણો સાથે સુસંગત, વ્યાજબી તથા આધારભૂત નથી. જેથી માન્ય રાખી શકાય નહી.

(૧) સ્થગિત અવસ્થામાં જણાયેલ છે.

(૨) પ્રવૃત્તિ બંધ હોવાનું જણાયેલ છે.

આદેશ

ક્રમાંક/ઉખસ-ફડચ/ઘ-૯૦૦/ખ-૩/૮૫૭/૦૩.-શ્રી બીલીમોરા પછાતવર્ગની હળપતિઓની ઘર બાંધનારી સહકારી મંડળી લી., બીલીમોરા તા. ગણદેવી, જિલ્લો નવસારી કે જેની નોંધણી સહકારી કાયદા હેઠળ નોંધણી ક્રમાંક ઘ-૯૦૦ તારીખ - -૧૯૫૪ થી થયેલ છે, તેને ૧૯૬૧ના ગુજરાત સહકારી મંડળીઓના અધિનિયમની કલમ-૧૦૭ (૧)નાં પેટા ખંડ (ક) (ગ) (૨) (૪) અન્વયે ફડચામાં લઈ જવા વચગાળાનો હુકમ કરું છું અને ફડચા અધિકારી તરીકે શ્રી કચેરીના સહકારી અધિકારી (ફડચા) ની નિમણુંક કરું છું. આ વચગાળાના હુકમ સામે મંડળીએ જે કંઈ રજુઆત કે ખુલાસો કરવો હોય તો, તે આ હુકમ નીકળ્યા તારીખથી એક માસની મુદતમાં આ કચેરીને મોકલી આપવા મંડળીને જણાવવામાં આવે છે.

નવસારી, તારીખ ૨૪મી ડીસેમ્બર, ૨૦૦૩.

વંચાણે લીધા :-

(૧) અત્રેની કચેરીના તારીખ ૧-૮-૨૦૦૩ ની કારણદર્શક નોટિસ ક્રમાંક કસ/૦૧/ક-૧/૪૧૮/૦૩.

(૨) તેમજ તારીખ ૯-૯-૦૩ અને તારીખ ૭-૧૦-૦૩ની નોટીસ.

શ્રી વાંસદા તાલુકા માલ પુરો પાડનારી સહકારી મંડળી લિ. મનપુર, તા. વાંસદા, જિલ્લો નવસારીને, નીચે જણાવેલ કારણોસર, ગુજરાત સહકારી મંડળીઓના સને ૧૯૬૧ના અધિનિયમની કલમ ૧૦૭ (૧)ના પેટા ખંડ (ક) (ગ) (૨) (૪) હેઠળ આટોપી લેવા ફડચામાં લઈ જવા આમુખ-૧થી કારણદર્શક નોટિસ આપી રજુઆત કરવાની જરૂરી તક આપવામાં આવેલ પરંતુ મંડળી તરફથી તેવી કોઈ રજુઆત અત્રે કરવામાં આવેલ નથી. આમુખ-૨થી કરેલ રજુઆત જણાવેલ કારણો સાથે સુસંગત, વ્યાજબી તથા આધારભૂત નથી. જેથી માન્ય રાખી શકાય નહી.

(૧) સ્થગિત અવસ્થામાં જણાયેલ છે.

(૨) પ્રવૃત્તિ બંધ હોવાનું જણાયેલ છે.

આદેશ

ક્રમાંક/ઉખસ-ફડચ/૧૦૩૬/ખ-૩/૮૬૫/૦૩.-શ્રી વાંસદા તાલુકા માલ પુરો પાડનારી સહકારી મંડળી લી., મનપુર, તાલુકા વાંસદા, જિલ્લો નવસારી કે જેની નોંધણી સહકારી કાયદા હેઠળ નોંધણી ક્રમાંક ૧૧૩૬ તારીખ ૨૪-૫-૧૯૯૪ થી થયેલ છે, તેને ૧૯૬૧ના ગુજરાત સહકારી મંડળીઓના અધિનિયમની કલમ-૧૦૭ (૧)નાં પેટા ખંડ (ક) (ગ) (૨) (૪) અન્વયે ફડચામાં લઈ જવા વચગાળાનો હુકમ કરું છું અને ફડચા અધિકારી તરીકે શ્રી કચેરીના સહકારી અધિકારી (ફડચા) ની નિમણુંક કરું છું. આ વચગાળાના હુકમ સામે મંડળીએ જે કંઈ રજુઆત કે ખુલાસો કરવો હોય તો, તે આ હુકમ નીકળ્યા તારીખથી એક માસની મુદતમાં આ કચેરીને મોકલી આપવા મંડળીને જણાવવામાં આવે છે.

નવસારી, તારીખ ૨૪મી ડીસેમ્બર, ૨૦૦૩.

વંચાણે લીધા :-

(૧) અત્રેની કચેરીના તારીખ ૧-૮-૨૦૦૩ ની કારણદર્શક નોટિસ ક્રમાંક કસ/૦૧/ક-૧/૪૧૮/૦૩.

(૨) તેમજ તારીખ ૯-૯-૦૩ અને તારીખ ૭-૧૦-૦૩ની નોટીસ.

શ્રી સીંગાડ ખેતી માટે પાણી પુરૂ પાડનારી સહકારી મંડળી લિ. સીંગાડ, તા. વાંસદા, જિલ્લો નવસારીને, નીચે જણાવેલ કારણોસર, ગુજરાત સહકારી મંડળીઓના સને ૧૯૬૧ના અધિનિયમની કલમ ૧૦૭ (૧)ના પેટા ખંડ (ક) (ગ) (૨) (૪) હેઠળ આટોપી લેવા ફડચામાં લઈ જવા આમુખ-૧થી કારણદર્શક નોટિસ આપી રજુઆત કરવાની જરૂરી તક આપવામાં આવેલ પરંતુ મંડળી તરફથી તેવી કોઈ રજુઆત અત્રે કરવામાં આવેલ નથી. આમુખ-૨થી કરેલ રજુઆત જણાવેલ કારણો સાથે સુસંગત, વ્યાજબી તથા આધારભૂત નથી. જેથી માન્ય રાખી શકાય નહી.

(૧) સ્થગિત અવસ્થામાં જણાયેલ છે.

(૨) પ્રવૃત્તિ બંધ હોવાનું જણાયેલ છે.

આદેશ

ક્રમાંક/ઉખસ-ફડચ/ખે-૧૦૧૯/ખ-૩/૮૭૩/૦૩.- શ્રી સીંગાડ ખેતી માટે પાણી પુરૂં પાડનારી સહકારી મંડળી લી., સીંગાડ, તાલુકા વાંસદા, જિલ્લો નવસારી કે જેની નોંધણી સહકારી કાયદા હેઠળ નોંધણી ક્રમાંક ખે-૧૦૧૯ તારીખ ૨૮-૩-૧૯૮૪ થી થયેલ છે, તેને ૧૯૬૧ના ગુજરાત સહકારી મંડળીઓના અધિનિયમની કલમ-૧૦૭ (૧)નાં પેટા ખંડ (ક) (ગ) (૨) (૪) અન્વયે ફડચામાં લઈ જવા વચગાળાનો હુકમ કરું છું અને ફડચા અધિકારી તરીકે શ્રી કચેરીના સહકારી અધિકારી (ફડચા) ની નિમણુંક કરું છું. આ વચગાળાના હુકમ સામે મંડળીએ જે કંઈ રજુઆત કે ખુલાસો કરવો હોય તો, તે આ હુકમ નીકળ્યા તારીખથી એક માસની મુદતમાં આ કચેરીને મોકલી આપવા મંડળીને જણાવવામાં આવે છે.

નવસારી, તારીખ ૨૪મી ડીસેમ્બર, ૨૦૦૩.

વંચાણે લીધા :-

(૧) અત્રેની કચેરીના તારીખ ૧-૮-૨૦૦૩ ની કારણદર્શક નોટિસ ક્રમાંક કસ/૦૧/ક-૧/૪૧૮/૦૩.

(૨) તેમજ તારીખ ૯-૯-૦૩ અને તારીખ ૭-૧૦-૦૩ની નોટીસ.

શ્રી ભીનાર ફળ અને શાકભાજી ઉત્પાદક સહકારી મંડળી લિ. ભીનાર, તા. વાંસદા, જિલ્લો નવસારીને, નીચે જણાવેલ કારણોસર, ગુજરાત સહકારી મંડળીઓના સને ૧૯૬૧ના અધિનિયમની કલમ ૧૦૭ (૧)ના પેટા ખંડ (ક) (ગ) (૨) (૪) હેઠળ આટોપી લેવા ફડચામાં લઈ જવા આમુખ-૧થી કારણદર્શક નોટિસ આપી રજુઆત કરવાની જરૂરી તક આપવામાં આવેલ પરંતુ મંડળી તરફથી તેવી કોઈ રજુઆત અત્રે કરવામાં આવેલ નથી. આમુખ-૨થી કરેલ રજુઆત જણાવેલ કારણો સાથે સુસંગત, વ્યાજબી તથા આધારભૂત નથી. જેથી માન્ય રાખી શકાય નહી.

(૧) સ્થગિત અવસ્થામાં જણાયેલ છે.

(૨) પ્રવૃત્તિ બંધ હોવાનું જણાયેલ છે.

આદેશ

ક્રમાંક/ઉખસ-ફડચ/સે-૧૧૫૪/ખ-૩/૮૮૧/૦૩.-શ્રી ભીનાર ફળ અને શાકભાજી ઉત્પાદક સહકારી મંડળી લી., ભીનાર, તાલુકા વાંસદા, જિલ્લો નવસારી કે જેની નોંધણી સહકારી કાયદા હેઠળ નોંધણી ક્રમાંક સે-૧૧૫૪ તારીખ ૨૮-૧૧-૧૯૯૬ થી થયેલ છે, તેને ૧૯૬૧ના ગુજરાત સહકારી મંડળીઓના અધિનિયમની કલમ-૧૦૭ (૧)નાં પેટા ખંડ (ક) (ગ) (૨) (૪) અન્વયે ફડચામાં લઈ જવા વચગાળાનો હુકમ કરું છું અને ફડચા અધિકારી તરીકે શ્રી કચેરીના સહકારી અધિકારી (ફડચા) ની નિમણુંક કરું છું. આ વચગાળાના હુકમ સામે મંડળીએ જે કંઈ રજુઆત કે ખુલાસો કરવો હોય તો, તે આ હુકમ નીકળ્યા તારીખથી એક માસની મુદતમાં આ કચેરીને મોકલી આપવા મંડળીને જણાવવામાં આવે છે.

નવસારી, તારીખ ૨૪મી ડીસેમ્બર, ૨૦૦૩.

વંચાણે લીધા :-

(૧) અત્રેની કચેરીના તારીખ ૧-૮-૦૩ની કારણદર્શક નોટિસ ક્રમાંક કસ/૦૧/ક-૧/૪૧૮/૦૩.

(૨) તેમજ તારીખ ૯-૯-૦૩ અને તારીખ ૭-૧૦-૦૩ની નોટીસ.

શ્રી વિકાસ પિયત સહકારી મંડળી લી., મોટીભમતી તા. વાંસદા જિ. નવસારીને નીચે જણાવેલ કારણોસર, ગુજરાત સહકારી મંડળીઓના સને ૧૯૬૧ના અધિનિયમની કલમ-૧૦૭ (૧)ના પેટા ખંડ (ક) (ગ) (૨) (૪) હેઠળ આટોપી લેવા ફડચામાં લઈ જવા આમુખ-૧થી કારણદર્શક નોટિસ આપી રજુઆત કરવાની જરૂરી તક આપવામાં આવેલ પરંતુ મંડળી તરફથી તેવી કોઈ રજુઆત અત્રે કરવામાં આવેલ નથી આમુખ-૨થી કરેલ રજુઆત જણાવેલ કારણો સાથે સુસંગત, વ્યાજબી તથા આધારભૂત નથી. જેથી માન્ય રાખી શકાય નહી.

(૧) સ્થગિત અવસ્થામાં જણાયેલ છે.

(૨) પ્રવૃત્તિ બંધ હોવાનું જણાયેલ છે.

આદેશ

ક્રમાંક/ઉખસ-ફડચ/ખે-૧૦૪૫/ખ-૩/૮૮૯/૦૩.-શ્રી વિકાસ પિયત સહકારી મંડળી લી., મોટીભમતી તા. વાંસદા જિ. નવસારી કે જેની નોંધણી સહકારી કાયદા હેઠળ નોંધણી ક્રમાંક ખે-૧૦૪૫ તારીખ ૨૬-૨-૧૯૯૩થી થયેલ છે, તેને ૧૯૬૧ના ગુજરાત સહકારી મંડળીઓના અધિનિયમની કલમ-૧૦૭ (૧)નાં પેટા ખંડ (ક) (ગ) (૨) (૪) અન્વયે ફડચામાં લઈ જવા વચગાળાનો હુકમ કરું છું અને ફડચા અધિકારી તરીકે શ્રી કચેરીના સહકારી અધિકારી (ફડચા)ની નિમણુક કરું છું. આ વચગાળાના હુકમ સામે મંડળીએ જે કંઈ રજુઆત કે ખુલાસો કરવો હોય તો તે આ હુકમ નીકળ્યા તારીખથી એક માસની મુદતમાં આ કચેરીને મોકલી આપવા મંડળીને જણાવવામાં આવે છે.

નવસારી, તારીખ ૨૪મી ડીસેમ્બર, ૨૦૦૩.

વંચાણે લીધા :-

(૧) અત્રેની કચેરીની તારીખ ૧-૮-૦૩ની કારણદર્શક નોટિસ ક્રમાંક કસ/૦૧/ક-૧/૪૧૮/૦૩.

(૨) તેમજ તારીખ ૯-૯-૦૩ અને તારીખ ૭-૧૦-૦૩ની નોટીસ.

શ્રી ઉમસુઈ પિયત સહકારી મંડળી લી., ઉમસુઈ તા. વાંસદા જિ. નવસારીને નીચે જણાવેલ કારણોસર, ગુજરાત સહકારી મંડળીઓના સને ૧૯૬૧નાં અધિનિયમની કલમ-૧૦૭ (૧)ના પેટા ખંડ (ક) (ગ) (૨) (૪) હેઠળ આટોપી લેવા ફડચામાં લઈ જવા આમુખ-૧થી કારણદર્શક નોટિસ આપી રજુઆત કરવાની જરૂરી તક આપવામાં આવેલ પરંતુ મંડળી તરફથી તેવી કોઈ રજુઆત અત્રે કરવામાં આવેલ નથી આમુખ-૨થી કરેલ રજુઆત જણાવેલ કારણો સાથે સુસંગત, વ્યાજબી તથા આધારભૂત નથી. જેથી માન્ય રાખી શકાય નહી.

(૧) સ્થગિત અવસ્થામાં જણાયેલ છે.

(૨) પ્રવૃત્તિ બંધ હોવાનું જણાયેલ છે.

આદેશ

ક્રમાંક/ઉખસ-ફડચ/ખે-૧૦૪૮/ખ-૩/૮૯૭/૦૩.-શ્રી ઉમસુઈ પિયત સહકારી મંડળી ઉમસુઈ તા. વાંસદા જિ. નવસારી કે જેની નોંધણી સહકારી કાયદા હેઠળ નોંધણી ક્રમાંક ખે-૧૦૪૮ તારીખ ૨૪-૩-૧૯૯૪થી થયેલ છે, તેને ૧૯૬૧ના ગુજરાત સહકારી મંડળીઓના અધિનિયમની કલમ-૧૦૭ (૧)નાં પેટા ખંડ (ક) (ગ) (૨) (૪) અન્વયે ફડચામાં લઈ જવા વચગાળાનો હુકમ કરું છું અને ફડચા અધિકારી તરીકે શ્રી કચેરીના સહકારી અધિકારી (ફડચા) ની નિમણુક કરું છું. આ વચગાળાના હુકમ સામે મંડળીઓ જે કંઈ રજુઆત કે ખુલાસો કરવો હોય તો તે આ હુકમ નીકળ્યા તારીખથી એક માસની મુદતમાં આ કચેરીને મોકલી આપવા મંડળીને જણાવવામાં આવે છે.

નવસારી, તારીખ ૨૪મી ડીસેમ્બર, ૨૦૦૩.

વંચાણે લીધા :-

(૧) અત્રેની કચેરીની તારીખ ૧-૮-૦૩ની કારણદર્શક નોટિસ ક્રમાંક કસ/૦૧/ક-૧/૪૧૮/૦૩.

(૨) તેમજ તારીખ ૯-૯-૦૩ અને તારીખ ૭-૧૦-૦૩ની નોટીસ.

શ્રી રૂપવેલ વૃક્ષ ઉત્પાદક સહકારી મંડળી લી., રૂપવેલ તા. વાંસદા જિ. નવસારીને નીચે જણાવેલ કારણોસર, ગુજરાત સહકારી મંડળીઓના સને ૧૯૬૧નાં અધિનિયમની કલમ-૧૦૭ (૧)ના પેટા ખંડ (ક) (ગ) (૨) (૪) હેઠળ આટોપી લેવા ફડચામાં લઈ જવા આમુખ-૧થી કારણદર્શક નોટિસ આપી રજુઆત કરવાની જરૂરી તક આપવામાં આવેલ પરંતુ મંડળી તરફથી તેવી કોઈ રજુઆત અત્રે કરવામાં આવેલ નથી આમુખ-૨થી કરેલ રજુઆત જણાવેલ કારણો સાથે સુસંગત, વ્યાજબી તથા આધારભૂત નથી. જેથી માન્ય રાખી શકાય નહી.

(૧) સ્થગિત અવસ્થામાં જણાયેલ છે.

(૨) પ્રવૃત્તિ બંધ હોવાનું જણાયેલ છે.

આદેશ

ક્રમાંક/ઉખસ-ફડચ/સે-૧૮૪૫૦/ખ-૩/૯૦૫/૦૩.-શ્રી રૂપવેલ વૃક્ષ ઉત્પાદક સહકારી મંડળી લી., રૂપવેલ તા. વાંસદા જિ. નવસારી કે જેની નોંધણી સહકારી કાયદા હેઠળ નોંધણી ક્રમાંક સે-૧૮૪૫૦ તારીખ ૭-૩-૧૯૯૩થી થયેલ છે, તેને ૧૯૬૧ના ગુજરાત સહકારી મંડળીઓના અધિનિયમની કલમ-૧૦૭ (૧)નાં પેટા ખંડ (ક) (ગ) (૨) (૪) અન્વયે ફડચામાં લઈ જવા વચગાળાનો હુકમ કરું છું અને ફડચા અધિકારી તરીકે શ્રી કચેરીના સહકારી અધિકારી (ફડચા) ની નિમણુક કરું છું. આ વચગાળાના હુકમ સામે મંડળીઓ જે કંઈ રજુઆત કે ખુલાસો કરવો હોય તો તે આ હુકમ નીકળ્યા તારીખથી એક માસની મુદતમાં આ કચેરીને મોકલી આપવા મંડળીને જણાવવામાં આવે છે.

નવસારી, તારીખ ૨૪મી ડીસેમ્બર, ૨૦૦૩.

વંચાણે લીધા :-

(૧) અત્રેની કચેરીની તારીખ ૧-૮-૦૩ની કારણદર્શક નોટિસ ક્રમાંક કસ/૦૧/ક-૧/૪૧૮/૦૩.

(૨) તારીખ ૯-૯-૦૩ અને તારીખ ૭-૧૦-૦૩ની નોટીસ.

શ્રી ખાટાઆંબા વૃક્ષ ઉત્પાદક સહકારી મંડળી લી., ખાટાઆંબા તા. વાંસદા જિ. નવસારીને નીચે જણાવેલ કારણોસર, ગુજરાત સહકારી

INDEX

મંડળીઓના સને ૧૯૬૧નાં અધિનિયમની કલમ-૧૦૭ (૧)ના પેટા ખંડ (ક) (ગ) (૨) (૪) હેઠળ આટોપી લેવા ફડચામાં લઈ જવા આમુખ-૧થી કારણદર્શક નોટિસ આપી રજુઆત કરવાની જરૂરી તક આપવામાં આવેલ પરંતુ મંડળી તરફથી તેવી કોઈ રજુઆત અત્રે કરવામાં આવેલ નથી. આમુખ-૨થી કરેલ રજુઆત જણાવેલ કારણો સાથે સુસંગત, વ્યાજબી તથા આધારભૂત નથી. જેથી માન્ય રાખી શકાય નહી.

(૧) સ્થગિત અવસ્થામાં જણાયેલ છે.

(૨) પ્રવૃત્તિ બંધ હોવાનું જણાયેલ છે.

આદેશ

ક્રમાંક/ઉખસ-ફડચ/સે-૧૮૪૫૦/ખ-૩/૯૧૩/૨૦૦૩.-શ્રી ખાટાઆંબા સહકારી મંડળી લી., ખાટાઆંબા તા. વાંસદા જિ. નવસારી કે જેની નોંધણી સહકારી કાયદા હેઠળ નોંધણી ક્રમાંક સે-૧૮૪૫૦ તારીખ ૧૫-૭-૧૯૯૧થી થયેલ છે, તેને ૧૯૬૧ના ગુજરાત સહકારી મંડળીઓના અધિનિયમની કલમ-૧૦૭ (૧)નાં પેટા ખંડ (ક) (ગ) (૨) (૪) અન્વયે ફડચામાં લઈ જવા વચગાળાનો હુકમ કરું છું અને ફડચા અધિકારી તરીકે શ્રી કચેરીના સહકારી અધિકારી (ફડચા) ની નિમણુક કરું છું. આ વચગાળાના હુકમ સામે મંડળીએ જે કંઇ રજુઆત કે ખુલાસો કરવો હોય તો તે આ હુકમ નીકળ્યા તારીખથી એક માસની મુદતમાં આ કચેરીને મોકલી આપવા મંડળીને જણાવવામાં આવે છે.

નવસારી, તારીખ ૨૪મી ડીસેમ્બર, ૨૦૦૩.

વંચાણે લીધા :-

(૧) અત્રેની કચેરીની તારીખ ૧-૮-૨૦૦૩ની કારણદર્શક નોટિસ ક્રમાંક કસ/૦૧/ક-૧/૪૧૮/૨૦૦૩.

(૨) તારીખ ૯-૯-૦૩ અને તારીખ ૭-૧૦-૦૩ની નોટીસ.

શ્રી સોલધરા વિભાગ સરદાર પિયત સહકારી મંડળી લી., સોલધરા તા. ચીખલી જિ. નવસારીને નીચે જણાવેલ કારણોસર, ગુજરાત સહકારી મંડળીઓના સને ૧૯૬૧નાં અધિનિયમની કલમ-૧૦૭ (૧)ના પેટા ખંડ (ક) (ગ) (૨) (૪) હેઠળ આટોપી લેવા ફડચામાં લઈ જવા આમુખ-૧થી કારણદર્શક નોટિસ આપી રજુઆત કરવાની જરૂરી તક આપવામાં આવેલ પરંતુ મંડળી તરફથી તેવી કોઈ રજુઆત અત્રે કરવામાં આવેલ નથી. આમુખ-૨થી કરેલ રજુઆત જણાવેલ કારણો સાથે સુસંગત, વ્યાજબી તથા આધારભૂત નથી. જેથી માન્ય રાખી શકાય નહી.

(૧) સ્થગિત અવસ્થામાં જણાયેલ છે.

(૨) પ્રવૃત્તિ બંધ હોવાનું જણાયેલ છે.

આદેશ

ક્રમાંક/ઉખસ-ફડચ/ખ-૧૦૭૮/ખ-૩/૯૨૦/૨૦૦૩.-શ્રી સોલધરા વિભાગ સરદાર પિયત સહકારી મંડળી લી., સોલધરા તા. ચીખલી જિ. નવસારી કે જેની નોંધણી સહકારી કાયદા હેઠળ નોંધણી ક્રમાંક ખે-૧૦૭૮ તારીખ ૪-૧૧-૧૯૯૭ થી થયેલ છે, તેને ૧૯૬૧ના ગુજરાત સહકારી મંડળીઓના અધિનિયમની કલમ-૧૦૭ (૧)નાં પેટા ખંડ (ક) (ગ) (૨) (૪) અન્વયે ફડચામાં લઈ જવા વચગાળાનો હુકમ કરું છું અને ફડચા અધિકારી તરીકે શ્રી કચેરીના સહકારી અધિકારી (ફડચા) ની નિમણુક કરું છું. આ વચગાળાના હુકમ સામે મંડળીએ જે કંઇ રજુઆત કે ખુલાસો કરવો હોય તો તે આ હુકમ નીકળ્યા તારીખથી એક માસની મુદતમાં આ કચેરીને મોકલી આપવા મંડળીને જણાવવામાં આવે છે.

નવસારી, તારીખ ૨૪મી ડીસેમ્બર, ૨૦૦૩.

વંચાણે લીધા :-

(૧) અત્રેની કચેરીની તારીખ ૧-૮-૨૦૦૩ની કારણદર્શક નોટિસ ક્રમાંક કસ/૦૧/ક-૧/૪૧૮/૨૦૦૩.

(૨) તારીખ ૯-૯-૦૩ અને તારીખ ૭-૧૦-૨૦૦૩ની નોટીસ.

શ્રી ઝરી ડુંગરી ફળીયા વૃક્ષ ઉત્પાદક સહકારી મંડળી લી., ઝરી તા. વાંસદા જિ. નવસારીને નીચે જણાવેલ કારણોસર, ગુજરાત સહકારી મંડળીઓના સને ૧૯૬૧નાં અધિનિયમની કલમ-૧૦૭ (૧)ના પેટા ખંડ (ક) (ગ) (૨) (૪) હેઠળ આટોપી લેવા ફડચામાં લઈ જવા આમુખ-૧થી કારણદર્શક નોટિસ આપી રજુઆત કરવાની જરૂરી તક આપવામાં આવેલ પરંતુ મંડળી તરફથી તેવી કોઈ રજુઆત અત્રે કરવામાં આવેલ નથી આમુખ-૨થી કરેલ રજુઆત જણાવેલ કારણો સાથે સુસંગત, વ્યાજબી તથા આધારભૂત નથી. જેથી માન્ય રાખી શકાય નહી.

(૧) સ્થગિત અવસ્થામાં જણાયેલ છે.

(૨) પ્રવૃત્તિ બંધ હોવાનું જણાયેલ છે.

આદેશ

ક્રમાંક/ઉખસ-ફડચ/સે-૨૮૧૧૬/ખ-૩/૯૨૯/૨૦૦૩.-શ્રી ઝરી ડુંગરી ફળિયા વૃક્ષ ઉત્પાદક સહકારી મંડળી લી., ઝરી તા. વાંસદા જિ. નવસારી કે જેની નોંધણી સહકારી કાયદા હેઠળ નોંધણી ક્રમાંક સે-૨૮૧૧૬ તારીખ ૩-૬-૧૯૯૭ થી થયેલ છે, તેને ૧૯૬૧ના ગુજરાત સહકારી મંડળીઓના અધિનિયમની કલમ-૧૦૭ (૧)નાં પેટા ખંડ (ક) (ગ) (૨) (૪) અન્વયે ફડચામાં લઈ જવા વચગાળાનો હુકમ કરું છું અને ફડચા અધિકારી તરીકે શ્રી કચેરીના સહકારી અધિકારી (ફડચા) ની નિમણુક કરું છું. આ વચગાળાના હુકમ સામે મંડળીએ જે કંઇ રજુઆત કે ખુલાસો કરવો હોય તો તે આ હુકમ નીકળ્યા તારીખથી એક માસની મુદતમાં આ કચેરીને મોકલી આપવા મંડળીને જણાવવામાં આવે છે.

નવસારી, તારીખ ૨૪મી ડીસેમ્બર, ૨૦૦૩.

વંચાણે લીધા :-

(૧) અત્રેની કચેરીની તારીખ ૧-૮-૨૦૦૩ની કારણદર્શક નોટિસ ક્રમાંક કસ/૦૧/ક-૧/૪૧૮/૦૩.

(૨) તારીખ ૯-૯-૦૩ અને તારીખ ૭-૧૦-૦૩ની નોટીસ.

શ્રી ખાનપુર વિભાગ પિયત સહકારી મંડળી લી., ખાનપુર તા. વાંસદા જિ. નવસારીને નીચે જણાવેલ કારણોસર, ગુજરાત સહકારી મંડળીઓના સને ૧૯૬૧નાં અધિનિયમની કલમ-૧૦૭ (૧)ના

પેટા ખંડ (ક) (ગ) (૨) (૪) હેઠળ આટોપી લેવા ફડચામાં લઈ જવા આમુખ-૧થી કારણદર્શક નોટિસ આપી રજુઆત કરવાની જરૂરી તક આપવામાં આવેલ પરંતુ મંડળી તરફથી તેવી કોઈ રજુઆત અત્રે કરવામાં આવેલ નથી આમુખ-૨થી કરેલ રજુઆત જણાવેલ કારણો સાથે સુસંગત, વ્યાજબી તથા આધારભૂત નથી. જેથી માન્ય રાખી શકાય નહી.

(૧) સ્થગિત અવસ્થામાં જણાયેલ છે.

(૨) પ્રવૃત્તિ બંધ હોવાનું જણાયેલ છે.

આદેશ

ક્રમાંક ઉખસ-ફડચ/ખે-૧૦૪૦/ખ-૩/૯૩૨/૦૩.-શ્રી ખાનપુર વિભાગ પિયત સહકારી મંડળી લી., ખાનપુર તા. વાંસદા જિ. નવસારી કે જેની નોંધણી સહકારી કાયદા હેઠળ નોંધણી ક્રમાંક ખે-૧૦૪૦ તારીખ ૫-૧૦-૧૯૯૧થી થયેલ છે, તેને ૧૯૬૧ના ગુજરાત સહકારી મંડળીઓના અધિનિયમની કલમ-૧૦૭ (૧)નાં પેટા ખંડ (ક) (ગ) (૨) (૪) અન્વયે ફડચામાં લઈ જવા વચગાળાનો હુકમ કરું છું અને ફડચા અધિકારી તરીકે શ્રી કચેરીના સહકારી અધિકારી (ફડચા) ની નિમણુક કરું છું. આ વચગાળાના હુકમ સામે મંડળીએ જે કંઇ રજુઆત કે ખુલાસો કરવો હોય તો તે આ હુકમ નીકળ્યા તારીખથી એક માસની મુદતમાં આ કચેરીને મોકલી આપવા મંડળીને જણાવવામાં આવે છે.

નવસારી, તારીખ ૨૪મી ડીસેમ્બર, ૨૦૦૩.

વંચાણે લીધા :-

(૧) અત્રેની કચેરીની તારીખ ૧-૮-૨૦૦૩ની કારણદર્શક નોટિસ ક્રમાંક કસ/૦૧/ક-૧/૪૧૮/૨૦૦૩.

(૨) તારીખ ૯-૯-૦૩ અને તારીખ ૭-૧૦-૨૦૦૩ની નોટીસ.

શ્રી સરા ખેતી પિયત સહકારી મંડળી લી., સરા તા. વાંસદા જિ. નવસારીને નીચે જણાવેલ કારણોસર, ગુજરાત સહકારી મંડળીઓના સને ૧૯૬૧નાં અધિનિયમની કલમ-૧૦૭ (૧)ના પેટા ખંડ (ક) (ગ) (૨) (૪) હેઠળ આટોપી લેવા ફડચામાં લઈ જવા આમુખ-૧થી કારણદર્શક નોટિસ આપી રજુઆત કરવાની જરૂરી તક આપવામાં આવેલ પરંતુ મંડળી તરફથી તેવી કોઈ રજુઆત અત્રે કરવામાં આવેલ નથી આમુખ-૨થી કરેલ રજુઆત જણાવેલ કારણો સાથે સુસંગત, વ્યાજબી તથા આધારભૂત નથી. જેથી માન્ય રાખી શકાય નહી.

(૧) સ્થગિત અવસ્થામાં જણાયેલ છે.

(૨) પ્રવૃત્તિ બંધ હોવાનું જણાયેલ છે.

આદેશ

ક્રમાંક ઉખસ-ફડચ/ખે-૧૦૨૯/ખ-૩/૯૩૮/૦૩.-શ્રી સરા ખેતી પિયત સહકારી મંડળી લી., સરા તા. વાંસદા જિ. નવસારી કે જેની નોંધણી સહકારી કાયદા હેઠળ નોંધણી ક્રમાંક ખે-૧૦૨૯ તારીખ ૧૫-૩-૧૯૮૭થી થયેલ છે, તેને ૧૯૬૧ના ગુજરાત સહકારી મંડળીઓના અધિનિયમની કલમ-૧૦૭ (૧)નાં પેટા ખંડ (ક) (ગ) (૨) (૪) અન્વયે ફડચામાં લઈ જવા વચગાળાનો હુકમ કરું છું અને ફડચા અધિકારી તરીકે શ્રી કચેરીના સહકારી અધિકારી (ફડચા) ની નિમણુક કરું છું. આ વચગાળાના હુકમ સામે મંડળીએ જે કંઇ રજુઆત કે ખુલાસો કરવો હોય તો તે આ હુકમ નીકળ્યા તારીખથી એક માસની મુદતમાં આ કચેરીને મોકલી આપવા મંડળીને જણાવવામાં આવે છે.

નવસારી, તારીખ ૨૪મી ડીસેમ્બર, ૨૦૦૩.

વંચાણે લીધા :-

(૧) અત્રેની કચેરીની તારીખ ૧-૮-૦૩ની કારણદર્શક નોટિસ ક્રમાંક કસ/૦૧/ક-૧/૪૧૮/૦૩.

(૨) તારીખ ૯-૯-૦૩ અને તારીખ ૭-૧૦-૦૩ની નોટીસ.

શ્રી વનરાવન ખેતી પિયત સહકારી મંડળી લી., ધોડમાળ તા. વાંસદા જિ. નવસારીને નીચે જણાવેલ કારણોસર, ગુજરાત સહકારી મંડળીઓના સને ૧૯૬૧નાં અધિનિયમની કલમ-૧૦૭ (૧)ના પેટા ખંડ (ક) (ગ) (૨) (૪) હેઠળ આટોપી લેવા ફડચામાં લઈ જવા આમુખ-૧થી કારણદર્શક નોટિસ આપી રજુઆત કરવાની જરૂરી તક આપવામાં આવેલ પરંતુ મંડળી તરફથી તેવી કોઈ રજુઆત અત્રે કરવામાં આવેલ નથી આમુખ-૨થી કરેલ રજુઆત જણાવેલ કારણો સાથે સુસંગત, વ્યાજબી તથા આધારભૂત નથી. જેથી માન્ય રાખી શકાય નહી.

(૧) સ્થગિત અવસ્થામાં જણાયેલ છે.

(૨) પ્રવૃત્તિ બંધ હોવાનું જણાયેલ છે.

આદેશ

ક્રમાંક/ઉખસ-ફડચ/ખે-૧૦૬૫/ખ-૩/૯૪૪/૨૦૦૩.-શ્રી વનરાવન ખેતી પિયત સહકારી મંડળી લી., ધાડેમાળ તા. વાંસદા જિ. નવસારી કે જેની નોંધણી સહકારી કાયદા હેઠળ નોંધણી ક્રમાંક ખે-૧૦૬૫ તારીખ ૩૧-૩-૧૯૯૭થી થયેલ છે, તેને ૧૯૬૧ના ગુજરાત સહકારી મંડળીઓના અધિનિયમની કલમ-૧૦૭ (૧)નાં પેટા ખંડ (ક) (ગ) (૨) (૪) અન્વયે ફડચામાં લઈ જવા વચગાળાનો હુકમ કરું છું અને ફડચા અધિકારી તરીકે શ્રી કચેરીના સહકારી અધિકારી (ફડચા) ની નિમણુક કરું છું. આ વચગાળાના હુકમ સામે મંડળીએ જે કંઇ રજુઆત કે ખુલાસો કરવો હોય તો તે આ હુકમ નીકળ્યા તારીખથી એક માસની મુદતમાં આ કચેરીને મોકલી આપવા મંડળીને જણાવવામાં આવે છે.

નવસારી, તારીખ ૨૪મી ડીસેમ્બર, ૨૦૦૩.

સુનિલકુમાર,
જિલ્લા રજિસ્ટ્રાર,
સહકારી મંડળીઓ, નવસારી.

વંચાણમાં લીધા :-

(૧) જિલ્લા રજિસ્ટ્રારશ્રી સ. મં. મહેસાણાનો તા. ૨૬/૨/૯૯નો ફડચા અંગેનો અંતિમ હુકમ ક્રમાંક ઉખસ/ફડચ/૦૧/ઘ/૬૫૨/૧૯૯૯.

(૨) ધી મહેસાણા ડી. સે. કો. ઓપ. બેન્ક લિ. મહેસાણાનો તા. ૧૭/૧૧/૦૩નો પત્ર ક્રમાંક જા.નં. ૮૮/લોન/૯૧૬૯.

(૩) ધી ગુજરાત સ્ટેટ કો. ઓપ. હાઉસીંગ ફાયનાન્સ કોર્પોરેશન લિ. અમદાવાદનો તા. ૨/૧૨/૦૩ નો પત્ર ક્રમાંક આર. ઇ. સી./ ફડચ/૭૭/૯૭૧૪.

(૪) ધી ગુજરાત રાજ્ય સહકારી મંડળી અધિનિયમ-૧૯૬૧ની કલમ-૧૦૭ની જોગવાઈઓ.

પ્રસ્તાવના

જા. નંબર ઉખસ/ફડચ/૦૧/ક/૯૧/૦૪.—ધિ વિરકૃપા એપાર્ટમેન્ટ કો.ઓપ. હાઉસીંગ સોસાયટી લિ., મુ. પાટણ રજી. નં. ઘ-૧૦૧૩૮ તારીખ ૨૬-૬-૧૯૮૩ને આમુખ - ૧ વાળા હુકમથી ફડચામાં લઇ જવા માટે અંતિમ આદેશ આપવામાં આવેલ છે. ફડચા અધિકારીશ્રી તરીકે "ધી ગુજરાત સ્ટેટ કો. ઓપ. હાઉસીંગ ફાયનાન્સ કોર્પો. લિ., અમદાવાદ"ની નિમણૂંક કરવામાં આવેલી છે.

ધી મહેસાણા ડી. સે. કો. ઓપ. બેન્ક લિ. મહેસાણાના આમુખ-૨માં જણાવેલ પત્રથી આ ગૃહ મંડળીના ફડચા અધિકારીશ્રી તરીકે બેન્કની નિમણૂંક કરવા વિનંતી કરવામાં આવેલ છે. ધી ગુજરાત સ્ટેટ કો. ઓપ. હાઉસીંગ ફાયનાન્સ કોર્પો. લિ. અમદાવાદના આમુખ-૩ વાળા પત્રથી આ ગૃહ મંડળીના ફડચા અધિકારી તરીકેની નિમણૂંકમાં ફેરફાર કરીને "ધી મહેસાણા ડી. સે. કો.ઓપ. બેન્ક લિ. મહેસાણા"ની ફડચા અધિકારી તરીકે નિમણૂંક આપવા સંમતિ આપવામાં આવેલી છે. આથી ધી વિરકૃપા એપાર્ટમેન્ટ કો. ઓપ. હાઉસીંગ સોસાયટી લિ. પાટણના ફડચા અધિકારી તરીકે ધી ગુજરાત સ્ટેટ કો. ઓપ. હાઉસીંગ ફાયનાન્સ કોર્પોરેશન લિ. અમદાવાદની નિમણૂંક રદ કરી ધી મહેસાણા ડી. સે. કો. ઓપ. બેન્ક લિ. મહેસાણાની ફડચા અધિકારીશ્રી તરીકે નિમણૂંક કરવા માટે નીચે મુજબ હુકમ કરવામાં આવે છે.

હુકમ

ધી વિરકૃપા એપાર્ટમેન્ટ કો.ઓપ. હાઉસીંગ સોસાયટી લિ. મુ. પાટણ રજી. નં. ઘ. ૧૦૧૩૮ તા. ૨૨/૬/૧૯૮૩ને આમુખ-૧ વાળા હુકમથી ફડચામાં લઈ જવામાં આવેલ છે. અને ફડચા અધિકારીશ્રી તરીકે "ધી ગુજરાત સ્ટેટ કો. ઓપ. હાઉસીંગ ફાયનાન્સ કોર્પો. લિ. અમદાવાદની નિમણૂંક કરવામાં આવેલી છે. તેમાં ફડચા અધિકારીશ્રીની નિમણૂંક પૂરતો ફેરફાર કરવામાં આવે છે. અને ફડચા અધિકારીશ્રી તરીકે "ધી મહેસાણા ડીસ્ટ્રીકટ સેન્ટ્રલ કો. ઓપ. બેન્ક લિ. મહેસાણા"ની આથી નિમણૂંક કરવામાં આવે છે. સદરહુ હુકમની અન્ય બાબતો યથાવત રાખવામાં આવે છે.

પાટણ, તારીખ ૧૫મી જાન્યુઆરી, ૨૦૦૪.

વંચાણે લીધા :-

(૧) ફડચા અધિકારીશ્રી ધી વામૈયા સેવા સહકારી મંડળી લી. મુ. વામૈયા અને સહકારી અધિકારી (ફડચો) લગત કચેરી તરફથી રજુ થયેલ નોંધણી રદ અંગેની દરખાસ્ત.

(૨) ગુજરાત સહકારી મંડળીઓના અધિનિયમ-૧૯૬૧ની કલમ-૨૦ ની જોગવાઇઓ.

હુકમ

જા. નં. ઉખસ/ફડચ/૦૧/ક/ ફ-૧૩૫૩૮/૯૨/૨૦૦૪.-ગુજરાત સહકારી મંડળીઓના અધિનિયમ-૧૯૬૧ ની જોગવાઈઓ હેઠળ ધી વામૈયા સેવા સહકારી મંડળી લી. મુ. વામૈયા તા. જી. પાટણ નોંધાયેલ સંસ્થા છે. નોંધણી નંબર : ૨૮૩૨૩ તારીખ ૫-૯-૯૭ થી નોંધવામાં આવેલ હતી જેનું કામકાજ આટોપી લેવા અર્થે ગુજરાત સહકારી મંડળીઓના અધિનિયમ-૧૯૬૧ ની કલમ-૧૦૭ અન્વયે જીલ્લા રજીસ્ટ્રારશ્રી, સહકારી મંડળીઓ, પાટણની કચેરીના જા. નં. ઉખસ/ફડચ/૦૧/ક/૬૮૧/૦૨ તારીખ ૩૦-૫-૨૦૦૨ થી હુકમ કરવામા આવેલ ફડચાની કાર્યવાહી સંદર્ભ સંસ્થાના ફડચા અધિકારીશ્રી અને સહકારી અધિકારી (ફડચો) લગત કચેરી તરફથી તેઓના પત્ર ક્રમાંક ફડચ/સઅ/૫૪૧/૨૦૦૩ તા. ૧૯-૧૨-૨૦૦૩ થી આખરી અહેવાલ પ્રાપ્ત થતાં સને ૧૯૬૧ ના ગુજરાત સહકારી મંડળીઓના અધિનિયમની કલમ-૧૧૪ (૨) અન્વયે તથા ઉપરોક્ત આમુખ-૨ માં જણાવ્યા મુજબ ફડચાની કાર્યવાહી સમાપ્ત કરી, સદર અધિકારી અન્વયે સદર મંડળી નામે ધી વામૈયા સેવા સહકારી મંડળી લી. ની નોંધણી રદ કરતો હુકમ કરૂં છું આ હુકમ નીકળ્યા તારીખ થી મંડળીનું વિસર્જન થયેલ ગણાશે.

પાટણ, તારીખ ૧૫મી જાન્યુઆરી ૨૦૦૪.

વંચાણે લીધા :-

(૧) ફડચા અધિકારીશ્રી ધી ખીમીયાણા ફળ અને શાકભાજી ઉત્પાદક સ. મં. લી. મુ. ખીમીયાણા અને સહકારી અધિકારી (ફડચો) લગત કચેરી તરફથી રજુ થયેલ નોંધણી રદ અંગેની દરખાસ્ત.

(૨) ગુજરાત સહકારી મંડળીઓના અધિનિયમ-૧૯૬૧ની કલમ-૨૦ ની જોગવાઇઓ.

હુકમ

જા. નં. ઉખસ/ફડચ/૦૧/ક/ ફ-૧૩૫૫૦/૯૩/૦૪.-ગુજરાત સહકારી મંડળીઓના અધિનિયમ-૧૯૬૧ ની જોગવાઇઓ હેઠળ ધી ખીમીયાણા ફળ અને શાકભાજી ઉત્પાદક સહકારી મંડળી લિ. મુ. ખીમીયાણા તા. પાટણ જી. પાટણ નોંધાયેલ સંસ્થા છે. નોંધણી નંબર : ૧૧૫૬૪ તારીખ ૧૬-૭-૯૮ થી નોંધવામાં આવેલ હતી જેનું કામકાજ આટોપી લેવા અર્થે ગુજરાત સહકારી મંડળીઓના અધિનિયમ-૧૯૬૧ ની કલમ-૧૦૭ અન્વયે જીલ્લા રજીસ્ટ્રારશ્રી, સહકારી મંડળીઓ, પાટણની કચેરીના જા. નં. ઉખસ/ફડચ/૦૧/ક/૧૦૪૭/૨૦૦૩ તારીખ ૧૧-૬-૨૦૦૩ થી હુકમ કરવામા આવેલ ફડચાની કાર્યવાહી સંદર્ભ સંસ્થાના ફડચા અધિકારીશ્રી અને સહકારી અધિકારી (ફડચો) લગત આ કચેરી તરફથી તેઓના પત્ર ક્રમાંક ફડચ/સઅ/૫૪૦/૨૦૦૩ તા. ૧૯-૧૨-૨૦૦૩ થી આખરી અહેવાલ પ્રાપ્ત થતાં સને ૧૯૬૧ ના ગુજરાત સહકારી મંડળીઓના અધિનિયમની કલમ-૧૧૪ (૨) અન્વયે તથા ઉપરોકત આમુખ-૨ માં જણાવ્યા મુજબ ફડચાની કાર્યવાહી સમાપ્ત કરી, સદર અધિકારો અન્વયે સદર મંડળી નામે ધી ખીમીયાણા ફળ અને શાકભાજી ઉત્પા. સ.મં.લિ.ની નોંધણી રદ કરતો હુકમ કરૂં છું આ હુકમ નીકળ્યા તારીખ થી મંડળીનું વિસર્જન થયેલ ગણાશે.

પાટણ, તારીખ ૧૫મી જાન્યુઆરી ૨૦૦૪.

વંચાણે લીધા :-

(૧) ફડચા અધિકારીશ્રી ધિ જલાલાબાદ ખેતી માટે પાણી પુરું પાડનારી સ. મં. લી. મુ. જલાલાબાદ, તા. સમી અને સહકારી અધિકારીશ્રી (ફડચો) લગત કચેરી તરફથી રજુ થયેલ નોંધણી રદ અંગેની દરખાસ્ત.

(૨) ગુજરાત સહકારી મંડળીઓના અધિનિયમ-૧૯૬૧ની કલમ-૨૦ ની જોગવાઇઓ.

હુકમ

જા. નં. ઉખસ/ફડચ/૦૧/ક/ ફ-૧૩૫૪૪/૯૪/૦૪.-ગુજરાત સહકારી મંડળીઓના અધિનિયમ-૧૯૬૧ ની જોગવાઇઓ હેઠળ ધી જલાલાબાદ ખેતી માટે પાણી પુરું પાડનારી સ. મં. લિ., મુ. જલાલાબાદ, તા. સમી, જી. પાટણ નોંધાયેલ સંસ્થા છે. નોંધણી નંબર : ખે-૪૨૩૩ તારીખ ૪-૧૧-૯૬ થી નોંધવામાં આવેલ હતી જેનું કામકાજ આટોપી લેવા અર્થે ગુજરાત સહકારી મંડળીઓના અધિનિયમ-૧૯૬૧ ની કલમ-૧૦૭ અન્વયે જીલ્લા રજીસ્ટ્રારશ્રી, સહકારી મંડળીઓ, પાટણની કચેરીના જા. નં. ઉખસ/ફડચ/૦૧/ક/૧૩૫૪૪/૧૮૭૧/૦૨, તારીખ ૧૪-૧૧-૨૦૦૨ થી હુકમ કરવામા આવેલ ફડચાની કાર્યવાહી સંદર્ભ સંસ્થાના ફડચા અધિકારીશ્રી અને સહકારી અધિકારી (ફડચો) લગત કચેરી તરફથી તેઓના પત્ર ક્રમાંક ફડચ/સ.અ./૫૩૯/૨૦૦૩, તા. ૧૯-૧૨-૨૦૦૩ થી આખરી અહેવાલ પ્રાપ્ત થતાં સને ૧૯૬૧ ના ગુજરાત સહકારી મંડળીઓના અધિનિયમની કલમ-૧૧૪ (૨) અન્વયે તથા ઉપરોકત આમુખ-૨ માં જણાવ્યા મુજબ ફડચાની કાર્યવાહી સમાપ્ત કરી, સદર અધિકારો અન્વયે સદર મંડળી નામે ધી જલાલાબાદ ખેતી માટે પાણી પુરું પાડનારી સ. મં. લિ., મુ. જિ. જલાલાબાદની નોંધણી રદ કરતો હુકમ કરૂં છું આ હુકમ નીકળ્યા તારીખ થી મંડળીનું વિસર્જન થયેલ ગણાશે.

પાટણ, તારીખ ૧૫મી જાન્યુઆરી ૨૦૦૪.

વંચાણે લીધા :-

(૧) ફડચા અધિકારીશ્રી ધિ વિરકૃપા ખેતી માટે પાણી પુરું પાડનારી સ. મં. લી., મુ. નાંદોત્રી, અને સહકારી અધિકારી (ફડચો) લગત કચેરી તરફથી રજુ થયેલ નોંધણી રદ અંગેની દરખાસ્ત.

(૨) ગુજરાત સહકારી મંડળીઓના અધિનિયમ-૧૯૬૧ની કલમ-૨૦ ની જોગવાઇઓ.

હુકમ

જા. નં. ઉખસ/ફડચ/૦૧/ક/ ફ-૧૩૫૪૨/૯૫/૦૪.-ગુજરાત સહકારી મંડળીઓના અધિનિયમ-૧૯૬૧ ની જોગવાઇઓ હેઠળ ધી વિરકૃપા ખેતી માટે પાણી પુરું પાડનારી સ. મં. લિ., મુ. નાંદોત્રી, તા. સિધ્ધપુર જી. પાટણ નોંધાયેલ સંસ્થા છે. નોંધણી નંબર : ખે-૩૬૯૬ તારીખ ૨૩-૩-૯૪ થી નોંધવામાં આવેલ હતી જેનું કામકાજ આટોપી લેવા અર્થે ગુજરાત સહકારી મંડળીઓના અધિનિયમ-૧૯૬૧ ની કલમ-૧૦૭ અન્વયે જીલ્લા રજીસ્ટ્રારશ્રી, સહકારી મંડળીઓ, પાટણની કચેરીના જા. નં. ઉખસ/ફડચ/૦૧/ક/૩૫૪૨/૧૨૮૧/૦૨, તારીખ ૭-૯-૦૨ થી હુકમ કરવામા આવેલ ફડચાની કાર્યવાહી સંદર્ભ સંસ્થાના ફડચા અધિકારીશ્રી અને સહકારી અધિકારી (ફડચો) લગત આ કચેરી તરફથી તેઓના પત્ર ક્રમાંક ફડચ/સ.અ./૫૪૩/૦૩ તા. ૧૯-૧૨-૨૦૦૩ થી આખરી અહેવાલ પ્રાપ્ત થતાં સને ૧૯૬૧ ના ગુજરાત સહકારી મંડળીઓના અધિનિયમની કલમ-૧૧૪ (૨) અન્વયે તથા ઉપરોકત આમુખ-૨ માં જણાવ્યા મુજબ ફડચાની કાર્યવાહી સમાપ્ત કરી, સદર અધિકારો અન્વયે સદર મંડળી નામે ધી વિરકૃપા ખેતી માટે પાણી પુરું પાડનારી સ. મં. લિ., મુ. નાંદોત્રીની નોંધણી રદ કરતો હુકમ કરૂં છું આ હુકમ નીકળ્યા તારીખથી મંડળીનું વિસર્જન થયેલ ગણાશે.

પાટણ, તારીખ ૧૫મી જાન્યુઆરી ૨૦૦૪.

વંચાણે લીધા :-

(૧) ફડચા અધિકારીશ્રી ધિ મુડાણા જુથ બટાટા શાકભાજી ઉગાડનારાઓની પછાત વર્ગની સ. મં. લી. મુ. મુડાણા અને સહકારી અધિકારી (ફડચો) લગત કચેરી તરફથી રજુ થયેલ નોંધણી રદ અંગેની દરખાસ્ત.

(૨) ગુજરાત સહકારી મંડળીઓના અધિનિયમ-૧૯૬૧ની કલમ-૨૦ ની જોગવાઇઓ.

હુકમ

જા. નં. ઉખસ/ફડચ/૦૧/ક/ ફ-૧૩૪૮૨/૯૬/૨૦૦૪.-ગુજરાત સહકારી મંડળીઓના અધિનિયમ-૧૯૬૧ ની જોગવાઇઓ હેઠળ ધી મુડાણા જુથ બટાટા શાકભાજી ઉગાડનારાઓની પછાત વર્ગની સ. મં. લિ. મુ. મુડાણા, તા. સિધ્ધપુર, જિ. પાટણ નોંધાયેલ સંસ્થા છે. નોંધણી નંબર : સે-૩૫૯૮ તારીખ ૨૩-૧૧-૭૭ થી નોંધવામાં આવેલ હતી જેનું કામકાજ આટોપી લેવા અર્થે ગુજરાત સહકારી મંડળીઓના અધિનિયમ, ૧૯૬૧ ની કલમ-૧૦૭ અન્વયે જિલ્લા રજિસ્ટ્રારશ્રી, સહકારી મંડળીઓ, પાટણની કચેરીના જા. નં. ઉખસ/ફડચ/૦૧/ક/૬૪૬/૨૦૦૧, તારીખ ૩૧-૩-૨૦૦૧થી હુકમ કરવામા આવેલ ફડચાની કાર્યવાહી સંદર્ભ સંસ્થાના ફડચા અધિકારીશ્રી અને સહકારી અધિકારી (ફડચો) લગત આ કચેરી તરફથી તેઓના પત્ર ક્રમાંક ફડચ/સ.અ./૫૪૨/૨૦૦૩ તા. ૧૯-૧૨-૨૦૦૩ થી આખરી અહેવાલ પ્રાપ્ત થતાં સને ૧૯૬૧ના ગુજરાત સહકારી મંડળીઓના અધિનિયમની કલમ-૧૧૪ (૨) અન્વયે તથા ઉપરોકત આમુખ-૨માં જણાવ્યા મુજબ ફડચાની કાર્યવાહી સમાપ્ત કરી, સદર અધિકારો અન્વયે સદર મંડળી નામે ધી મુડાણા જેથી બટાટા શાકભાજી ઉગાડનારાઓની પછાત વર્ગની સ. મં. લિ., મુ. મુડાણા,ની નોંધણી રદ કરતો હુકમ કરૂં છું આ હુકમ નીકળ્યા તારીખ થી મંડળીનું વિસર્જન થયેલ ગણાશે.

પાટણ, તારીખ ૧૫મી જાન્યુઆરી ૨૦૦૪.

કે. પી. ત્રિવેદી,
જિલ્લા રજિસ્ટ્રાર,
સહકારી મંડળીઓ, પાટણ.

INDEX

નંબર નધણ/૦૧/ક/૭/સે. દુ.-૩૪૭૩૪/૨૦૦૪.—આથી જાહેર કરે છે કે ધી નાના ડોડીસરા દૂધ ઉત્પાદક સહકારી મંડળી લિમિટેડ મર્યાદિત સ્થળ નાના ડોડીસરા, તાલુકો ભિલોડા, જીલ્લો સાબરકાંઠા.

સને ૧૯૬૧નો ગુજરાત કાયદો (ગુજરાત સહકારી મંડળીઓનો કાયદો ૧૯૬૧) ની કલમ-૯ અન્વયે આજરોજ નોંધવામાં આવી છે.

હિંમતનગર, તા. ૧૩મી જાન્યુઆરી, ૨૦૦૪.

નંબર નધણ/૦૧/ક/૯/સે. દુ.-૩૪૭૩૫/૨૦૦૪.—આથી જાહેર કરે છે કે ધી ઈટાવડી દૂધ ઉત્પાદક સહકારી મંડળી લિમિટેડ મર્યાદિત સ્થળ ઈટાવડી, તાલુકો વિજયનગર, જીલ્લો સાબરકાંઠા.

સને ૧૯૬૧નો ગુજરાત કાયદો (ગુજરાત સહકારી મંડળીઓનો કાયદો ૧૯૬૧) ની કલમ-૯ અન્વયે આજરોજ નોંધવામાં આવી છે.

હિંમતનગર, તા. ૧૩મી જાન્યુઆરી, ૨૦૦૪.

વંચાણે લીધા :-

(૧) ગુજરાત સહકારી મંડળીઓના અધિનિયમ-૧૯૬૧ ની કલમ-૧૦૭ અને ૧૦૮ ની જોગવાઈઓ.

(૨) સરકારશ્રીના કૃષિ, સહકાર અને ગ્રામ વિકાસ વિભાગના ઠરાવ ક્રમાંક : જીએચકેએચ/૨૪-૯૧/ડીડીજી/૧૧૮૮/૫૨૦૪/જે, તારીખ ૩૦-૩-૯૧.

(૩) અત્રેની કચેરીના તા. ૧૭-૮-૨૦૦૨ ની કારણદર્શક નોટીસ પત્ર ક્રમાંક ફડચ/૦૧/ગ/૨૮૦૦/૨૦૦૨.

(૪) ધી સાબરકાંઠા જિલ્લા મધ્ય. સહકારી બેંક લી., હિંમતનગરનો તા. ૪-૬-૨૦૦૨નો પત્ર ક્રમાંક ઈન્સ્પે. /૪૫/૫૮૩૧/ તથા ૯-૧૨-૨૦૦૨ ના પત્ર ક્રમાંક ઈન્સ્પે. /૪૫/૨૦૯૨૭.

(૫) મંડળીને ફડચામાં લઈ જવા અંગેના વચગાળાના હુકમ ક્રમાંક ફડચા ૦૧/ગ/૧૬૪૪/૨૦૦૩, તા. ૬-૮-૨૦૦૩.

પ્રસ્તાવના

જા. નં. ફડચ/ફ/૧૩૬૨૯/૦૧/ગ/૪૫/૨૦૦૪.—ધી બામણા ગૃપ સેવા સહકારી મંડળી લી., મું. બામણા, તા. ભિલોડા, જિ. સાબરકાંઠાએ, ગુજરાત સહકારી મંડળીઓના અધિનિયમ-૧૯૬૧ હેઠળ નોંધાયેલ સહકારી મંડળી છે. જેનો વહીવટ અધિનિયમ અને નિયમ તથા મંડળીના પેટા નિયમ અનુસાર કરવાનો રહે છે. સદર મંડળીનું ઈન્સ્પેકશન ધી સાબરકાંઠા જિલ્લા મધ્યસ્થ સહકારી બેંક લી., હિંમતનગરની ભિલોડા શાખા દ્વારા કરવામાં આવેલ છે. મંડળીએ પેટા કાયદાના ઉદ્દેશો પરિપુર્ણ થાય તે રીતે કામગીરી કરી નથી. આ ઉપરાંત નીચે મુજબની અન્ય ક્ષતિઓ જણાઈ આવેલ છે.

(૧) મંડળીમાં કુલ ખેડૂત ખાતેદારો ૧૯૨ છે. તે પૈકી સભાસદ ૧૬૨ છે. જ્યારે કર્જ લેતા માત્ર એક સભ્ય છે.

(૨) મંત્રી પોતે બિન અનુભવી છે. ધીરાણ વસુલ કરતા નથી.

(૩) મંડળીના માજી કર્મચારીએ રૂા. ૧૫,૯૨૫/- ની ઉચાપત કરેલ છે. જે રકમો વસુલ કરવા માટે કોઈ કાર્યવાહી હાથ ધરવામાં આવતી નથી.

(૪) મંડળી ક્ષેત્રે એક સભ્ય રૂા. ૧૭૧૮/-મુદતવીતી બાકી છે. જ્યારે બેંક ક્ષેત્રે રૂા. ૭૨,૩૫૦/- બાકી છે. જે પણ મંડળી વસુલ કરી શકતી નથી.

(૫) તા. ૩૧-૩-૨૦૦૩ અંતિત મંડળીમાં એકત્રીત ખોટ રૂા. ૧,૨૭,૦૬૪/૮૯ છે. જ્યારે ભંડોળ રૂા. ૮૧,૦૮૩/- છે. જેથી તરલતા જળવાતી નથી.

(૬) મંડળીનો ઓડીટ વર્ગ છેલ્લા પાંચ વર્ષથી "ડ" છે.

મંડળીને ઉપરોક્ત ક્ષતિઓ અંગે કારણદર્શક નોટીસ આપી સુનાવણી વખતોવખત આપવામાં આવેલ હતી. પરંતુ મંડળીને ગુજરાત સહકારી મંડળીઓના અધિનિયમ-૧૯૬૧ ની કલમ-૧૦૭ અન્વયે આટોપી લેવાનું અનિવાર્ય જણાવતાં આમુખ-૫માં જણાવેલ અત્રેની કચેરીના તા. ૬-૮-૨૦૦૩ના રોજ વચગાળાનો ફડચાનો આદેશ કરવામાં આવેલ હતો અને રૂબરૂ રજુઆત કરવા તા. ૧-૯-૦૩ની મુદત આપવામાં આવેલ હતી. સદર મુદતે મંડળીના ચેરમેન/સેક્રેટરીશ્રીએ હાજર રહી રજુઆત કરેલ હતી. જે મુજબ મંડળીના સભાસદો હાથમતિ જલાગાર યોજનાથી અસર પામેલ છે. જેથી ધીરાણ પ્રવૃત્તિ ઓછી થયેલ છે. અને અગાઉના વર્ષોમાં દુષ્કાળની પરિસ્થિતિથી ધીરાણ કરી શકેલ નથી. તેમજ દિવાળી સુધીમાં નવું ધીરાણ કરવામાં આવશે અને મંડળીને ફડચામાં લઈ જવામાં આવે તો ગામ લોકોને જીવન જરૂરી ચીજવસ્તુઓ મેળવવામાં પ્રશ્ન ઉપસ્થિત થાય તેવી રજુઆત કરી મુદતની માગણી કરવામાં આવેલ. જે ધ્યાને લઈ તા. ૬-૧૦-૦૩ની મુદત આપવામાં આવેલ હતી. જે મુદતે મંડળીની રજુઆત મુજબ બેંકની બાકી લોન પૈકી રૂા. ૨૫,૦૦૦/- ઓકટો. માસ સુધીમાં ભરવાની ખાત્રી આપેલ હતી અને મુદતની માગણી કરતાં તા. ૧૩-૧૧-૦૩ની મુદત આપવામાં આવેલ હતી. ફરીથી પણ રજુઆત માટે મુદતની માગણી કરતાં મંડળીને ૨૨-૧૨-૦૩ ની મુદત આપવામાં આવેલ હતી. અને જે આ તારીખે મંડળીના સેક્રેટરીએ વધુ મુદતની માગણી કરેલ હતી. આમ મંડળીને ફડચામાં લઈ જવા અંગેની તા. ૧૭-૮-૦૨ ની કારણદર્શક નોટીસથી મંડળીને વચગાળાના આદેશ સુધી અને વચગાળાના આદેશ બાદ વારંવાર મુદતની માગણી કરવામાં આવેલ છે. પરંતુ મંડળીની કામગીરીમાં કોઈ સુધારો થયેલ નથી. મંડળીમાં કર્જ લેતા એક સભ્ય છે તથા મંડળીના સભાસદોની જમીન ડૂબમાં ગયેલ હોઈ મંડળીએ પેટા નિયમ ઉદ્દેશો મુજબ ધીરાણ કરી શકે તેમ નથી. અને ખોટ ઉત્તરોત્તર વધતી જાય છે. મંડળી ક્ષેત્રે ધીરાણ બાકી રૂા. ૧૭૧૮/- છે જ્યારે બેંક ક્ષેત્રે રૂા. ૭૨,૩૫૦/- મુદ્દલ બાકી છે. દિન પ્રતિદિન આવકના અભાવે મંડળીમાં ખોટનું પ્રમાણ વધતું જાય છે. અને મંડળીની આર્થિક સ્થિતિ નબળી બનતી જાય છે. ધીરાણ કરવા કે ખોટ ઘટાડવા મંડળી દ્વારા કોઈ પ્રયત્ન કરવામાં આવેલ નથી. જેથી મંડળીને આટોપી લેવાનું અનિવાર્ય જણાતાં તા. ૬-૮-૦૩ ના વચગાળાના આદેશને બહાલી આપતો અંતિમ આદેશ કરવામાં આવે છે.

અંતિમ આદેશ

આથી હું જે. જે. શાહ, જિલ્લા રજીસ્ટ્રાર, સહકારી મંડળીઓ, સાબરકાંઠા, હિંમતનગર, મને પ્રાપ્ત થયેલ અધિકારની રૂએ ધી બામણા ગૃપ સેવા સહકારી મંડળી લી., મું. બામણા, તા. ભિલોડા, જિ. સાબરકાંઠાને પ્રસ્તાવનામાં જણાવેલ કારણોસહ ગુજરાત સહકારી

મંડળીઓના અધિનિયમ-૧૯૬૧ની કલમ-૧૦૭(૧) (સી) (ii)(iv) અન્વયે આટોપી લેવાનો અંતિમ આદેશ કરું છું. અને આજ અધિનિયમની કલમ-૧૦૮(૧) અન્વયે ફડચા અધિકારી તરીકે ધી સાબરકાંઠા જિલ્લા મધ્યસ્થ સહકારી બેંક લિ., હિંમતનગરની નિમણુંક કરું છું. હુકમની તારીખથી ફડચા અધિકારીએ ત્રણ વર્ષમાં ફડચાની કામગીરી પુર્ણ કરવાની રહેશે. તથાં નિયમોનુસાર ફડચા ફી આંકારણી કરી બેંકમાં જમા કરાવવાની રહેશે.

હિંમતનગર, તારીખ ૧૩મી જાન્યુઆરી ૨૦૦૪.

વંચાણે લીધા :-

(૧) સરકારશ્રીના કૃષિ, સહકાર અને ગ્રામ વિકાસ વિભાગના ઠરાવ ક્રમાંક : જીએચકેએચ/૨૪-૯૧/ડીડીજી/૧૧૮૮/૫૨૦૪/જે, તારીખ ૩૦-૩-૯૧.

(૨) ગુજરાત સહકારી મંડળીઓના અધિનિયમ-૧૯૬૧ ની કલમ-૧૦૭ અને ૧૦૮ ની જોગવાઈઓ.

(૩) આ કચેરીના તા. ૭-૧૧-૨૦૦૩ના ફડચા અંગેના વચગાળાના આદેશ ક્રમાંક ફડચ/૦૧/ગ/૨૪૪૧/૨૦૦૩.

(૪) વેણપુર દૂધ ઉત્પાદક સહકારી મંડળીનો તા. ૮-૧૨-૨૦૦૩નો પત્ર.

પ્રસ્તાવના

જા. નં. ફડચ/ફ/૧૩૬૩૦/૦૧/ગ/૫૦/૨૦૦૪.–ધી વેણપુર દૂધ ઉત્પાદક સહકારી મંડળી લી., મુ. વેણપુર, તા. ભિલોડા, જિ. સાબરકાંઠા, ગુજરાત સહકારી મંડળીઓના અધિનિયમ-૧૯૬૧ હેઠળ નોંધણી ક્રમાંક સે. દુ. ૨૭૬૩૪, તા. ૩૦-૩-૯૬ થી નોંધાયેલ સહકારી સંસ્થા છે. સદર મંડળીનું તા. ૧-૪-૦૨ થી ૩૧-૩-૦૩ સુધીના સમય ગાળાનું વૈધાનિક ઓડીટ, સબ ઓડીટર, સ. મં. (દૂધ) હિંમતનગર દ્વારા હાથ ધરવામાં આવેલ હતું. ઓડીટ દરમ્યાન મંડળી ઉદેશો મુજબની કામગીરી કરતી ન હોવાથી તથા સ્થગિત હોવાથી મંડળીને ફડચામાં લઈ જવા માટે દરખાસ્ત કરેલ હતી. સદર બાબતે અત્રેની કચેરીએથી તા. ૧-૯-૨૦૦૩ના પત્ર ક્રમાંક ફડચ /૦૧/ગ/૧૭૭૬/૨૦૦૩ થી મંડળીને ફડચામાં કેમ ન લઈ જવી ? તે માટેના કારણો દર્શાવવા મંડળીના હોદેદારોને કારણદર્શક નોટીસ આપી તા. ૨૨-૯-૦૩ ના રોજ રજુઆત કરવા મુદત આપેલ હતી. સદર મુદતે મંડળીના હોદેદારોએ જણાવેલ છે કે, મંડળી છેલ્લા બે વર્ષથી પાણી અને ઘાસચારાના કારણે બંધ છે. ત્રણ વર્ષથી કુવા તથા બોરમાં પાણી બીલકુલ સુકાઈ ગયેલ છે અને દુષ્કાળની પરિસ્થિતિ હોવાથી દૂધનો પુરવઠો નહીંવત થતો હોવાથી મંડળી બંધ છે. ચાલુ વર્ષે નવેમ્બર પછી ખેતીની આવક થયા પછીથી દૂધ મંડળી ચાલુ થઈ શકે તેમ છે. જેથી ખરેખર મંડળી શરૂ થઈ શકે તેમ જણાતું ન હોઈ, આ રજુઆત ગ્રાહ્ય રાખી શકાય તેમ નથી. આમ આમુખ-૩માં વંચાણે લીધેલ અત્રેના તા. ૭-૧૧-૦૩ના આદેશથી મંડળીને ફડચામાં લઈ જવાના વચગાળાના આદેશ કરેલ. તથા વચગાળાના આદેશ તારીખથી એક માસમાં લેખિત મૌખિક રજુઆત કરવા જણાવેલ અને ફરીથી રજુઆત માટે તા. ૮-૧૨-૦૩ના રોજ મુદત આપેલ. સદર મુદતે મંડળીના સેક્રેટરીશ્રીએ હાજર રહી મંડળીને ફડચામાં લઈ જવાની લેખિતમાં સંમતિ આપેલ છે. આમ નીચેના કારણોસર :

(૧) મંડળી છેલ્લા બે વર્ષથી સ્થગિત છે. મંડળીના સભાસદો મંડળીમાં દૂધ ભરાવતા નથી.

(૨) ઓડીટ સમય દરમ્યાન વ્ય. કમિટીની એકપણ બેઠક મળેલ નથી.

(૩) ઓડીટ સમય દરમ્યાન વાર્ષિક સાધારણ સભા મળેલ નથી.

(૪) મંડળીના સરવૈયામાં બોલતા બાકી દેવાં-લ્હેણાની વસુલાત અંગે કોઈ કાર્યવાહી કરેલ નથી.

(૫) મંડળીના કર્મચારી/હોદેદારોને અને સભાસદોને મંડળી ચલાવવામાં રસ જણાતો નથી.

(૬) મંડળીની આદિજાતિ કોર્પો. લોન રૂા. ૪,૬૭,૦૦૦/- ભરવાની બાકી છે.

મંડળીને ફડચામાં લઈ જવાના વચગાળાના આદેશને કાયમ કરતો નીચે મુજબનો અંતિમ આદેશ કરવામાં આવે છે.

અંતિમ આદેશ

આથી હું જે. જે. શાહ, જિલ્લા રજીસ્ટ્રાર, સહકારી મંડળીઓ, હિંમતનગર, જી. સાબરકાંઠાને પ્રસ્તાવનામાં જણાવેલ કારણોસહ ગુજરાત સહકારી મંડળીઓના અધિનિયમ-૧૯૬૧ની કલમ-૧૦૭ હેઠળ મને પ્રાપ્ત થયેલ સત્તા અને અધિકારની રુએ ધી વેણપુર દૂધ ઉત્પાદક સહકારી મંડળી લી., મુ. વેણપુર, તા. ભિલોડા, જી. સાબરકાંઠાને ફડચામાં લઈ જવાનો આમુખ-૩માં દર્શાવેલ વચગાળાના આદેશને બહાલી આપતાં ફડચા અંગેનો અંતિમ આદેશ કરૂં છું. અને સદર કાયદાની કલમ-૧૦૮(૧) હેઠળ મળેલ સત્તા અન્વયે ફડચા અધિકારી તરીકે સહકારી અધિકારી (ફડચો) લગત આ કચેરીની નિમણુંક કરું છું. હુકમ થયાની તારીખથી ફડચા અધિકારીએ ત્રણ વર્ષમાં ફડચાની કામગીરી પુર્ણ કરવાની રહેશે. તથા નિયમોનુસાર ફડચા ફી આકારણી કરી સરકારી તિજોરીમાં જમા કરાવવાની રહેશે.

હિંમતનગર, તારીખ ૧૩મી જાન્યુઆરી, ૨૦૦૪.

વંચાણમાં લીધા :-

(૧) ગુજરાત સહકારી મંડળીઓના અધિનિયમ-૧૯૬૧ ની કલમ-૧૦૭ અને ૧૦૮ ની જોગવાઈઓ.

(૨) સરકારશ્રીના કૃષિ, સહકાર અને ગ્રામ વિકાસ વિભાગના ઠરાવ ક્રમાંક જીએચકેએચ/૨૪-૯૧/ડીડીજી/૧૧૮૮/૫૨૦૪/જ, તા. ૩૦-૩-૯૧.

(૩) અત્રેની કચેરીના તા. ૧૦-૧૦-૨૦૦૨ની કારણદર્શક નોટીસ પત્ર ક્રમાંક ફડચ /૦૧/ગ/૩૧૬૭/૨૦૦૨.

(૪) ધી સા. કાં. જિ. મધ્યસ્થ સહકારી બેંક લી., હિંમતનગરનો તા. ૪-૮-૦૩નો પત્ર ઈન્સ્પે./૪૬/૧૧૬૫૭.

પ્રસ્તાવના

જા. નં. ફડચ/૦૧/ગ/૬૮/૨૦૦૪.–ધી આમોદરા ગ્રુપ સેવા સહકારી મંડળી લી. મુ. આમોદરા, તા. બાયડ, જી. સાબરકાંઠા, ગુજરાત સહકારી મંડળીઓના અધિનિયમ, ૧૯૬૧ હેઠળ નોંધાયેલ સહકારી

INDEX

સંસ્થા છે. જેનો વહીવટ અધિનિયમ, અને નિયમ તથા મંડળીના પેટા નિયમ અનુસાર કરવાનો રહે છે. આ મંડળીનું ઈન્સ્પેશન ધી સા. જી. મધ્યસ્થ સહકારી બેંક લી. હિંમતનગરની બાયડ શાખા દ્વારા કરવામાં આવેલ છે. મંડળીએ પેટા કાયદાના ઉદ્દેશો પરિપૂર્ણ થાય તે રીતે કામગીરી કરી નથી. આ ઉપરાંત નીચે મુજબની અન્ય ક્ષતિઓ જણાઈ આવેલ છે.

(૧) મંડળી સાત વર્ષથી સ્થગિત છે.

(૨) ધીરાણ/વેચાણ પ્રવૃત્તિ બિલકુલ બંધ છે.

(૩) તા. ૩૧-૩-૦૩ આખરે રૂા. ૬,૪૮,૦૫૨/- ખોટ છે.

(૪) મંડળીનો ઓડીટ વર્ગ 'ડ' છે.

(૫) બેંક લોન રૂા. ૮,૪૯,૨૯૦/- બાકી છે. અને સભાસદ ધીરાણ રૂા. ૨,૪૫,૭૨૮/- બાકી છે. આમ બેંક લોન તથા સભાસદ ધીરાણ વચ્ચે રૂા. ૬,૦૩,૫૬૨/- જેટલો ગાળો હોઈ સદર મંડળી ફરીથી અર્થક્ષમ થઈ શકે તેમ નથી.

(૬) મંડળીએ તા. ૬-૬-૦૨ ની સાધારણ સભાના ઠ. નં. ૩ થી મંડળીને ફડચામાં લઈ જવાનો ઠરાવ કરેલ છે.

ઉપરોક્ત ક્ષતિઓ અંગે મંડળીના કાર્યવાહકોને આમુખ-૩ થી કારણદર્શક નોટીસ આપી તા. ૨૪-૧૦-૨૦૦૨ ના રોજ રૂબરૂ હાજર રહી લેખિત/મૌખિક રજુઆત કરવા તક આપવામાં આવેલ હતી. પરંતુ સદર મુદતે મંડળીના કાર્યવાહકો હાજર રહેલ નથી. અને ફરીથી રજુઆત કરવા સારૂ તા. ૧૮-૧૧-૦૨ ની મુદત આપવામાં આવેલ હતી. સદર મુદતે હાજર રહી વસુલાત માટે એક વર્ષનો સમય આપવા રજુઆત કરેલ હતી. જે ગ્રાહ્ય ન રાખતાં અને વધુ મુદત આપવાની જરૂરી ન જણાતાં કારણદર્શક નોટીસ ના મુદ્દાઓ પ્રમાણે કાર્યવાહી કરી વસુલાત કરવા/બાકીદારો સામે ૧૦૬(૧) ના કેસો કરી વિ. અહેવાલ રજુ કરવા તા. ૩૧-૧૨-૨૦૦૨ સુધીનો સમયગાળો આપી જાન્યુઆરી-૨૦૦૩ ના પ્રથમ અઠવાડીયામાં આ અંગેનો અહેવાલ રજુ કરવા જણાવેલ હતું. આમ તા. ૧૩-૧-૦૩ ના રોજ સેક્રેટરીશ્રીએ હાજર રહી તા. ૩૧-૧૨-૦૩ સુધી ધીરાણ તથા વ્યાજ પેટે રૂા. ૪૯,૩૮૨/૩૮ વસુલાત કરેલ છે. તેમજ વસુલાત અંગેના કેસો બાબતે વધુ બે માસની મુદત માગેલ હતી. જેથી અત્રેની કચેરીના તા. ૨૯-૧-૦૩ ના તથા ૧૩-૫-૨૦૦૩ના પત્રથી અનુક્રમે તા. ૧૦-૨-૦૩ તથા તા. ૨૨-૫-૦૩ ની મુદત આપવામાં આવેલ હતી. સદર મુદતોએ મંડળીના કાર્યવાહકોએ હાજર રહી રજુઆત કરેલ નથી.

ઉપરોક્ત તમામ વિગતો તથા મંડળીની સ્થિતિ જોતાં મંડળીમાં લોન અને ધીરાણનો ગાળો વધારે છે તેમજ મંડળી આર્થિક રીતે બિનઅર્થક્ષમ થતી જાય છે.

પ્રસ્તુત સંજોગો ધ્યાને લેતાં ઉક્ત મંડળીને ગુજરાત સહકારી મંડળીઓના અધિનિયમ-૧૯૬૧ ની કલમ-૧૦૭ અન્વયે આટોપી લેવાનું અનિવાર્ય જણાતાં નીચે મુજબ હુકમ કરવામાં આવે છે.

વચગાળાનો હુકમ

આથી હું, જે. જે. શાહ, જિલ્લા રજીસ્ટ્રાર, સહકારી મંડળીઓ, હિંમતનગર, જિલ્લો સાબરકાંઠા મને પ્રાપ્ત થયેલ અધિકારની રૂએ ધી આમોદરા ગૃપ સેવા સહકારી મંડળી લી. મુ. આમોદરા, તા. બાયડ, જી. સાબરકાંઠાને પ્રસ્તાવનામાં જણાવેલ કારણોસહ ગુજરાત સહકારી મંડળીઓના અધિનિયમ-૧૯૬૧ની કલમ-૧૦૭(૧) (બી) (સી) (૧૧) અન્વયે આટોપી લેવાનો વચગાળાનો આદેશ કરું છું. અને આ જ અધિનિયમની કલમ-૧૦૮ અન્વયે ફડચા અધિકારી તરીકે ધી સાબરકાંઠા જિલ્લા મધ્યસ્થ સહકારી બેંક લી., હિંમતનગરની નિમણુંક કરું છું.

ઉપરોક્ત વચગાળાના હુકમ સામે મંડળીને રજુઆત કે ખુલાસો કરવો હોય તો આદેશ તારીખથી એક માસની મુદતમાં લેખિત/મૌખિક રુબરુ કે અધિકૃત પ્રતિનિધિ મારફતે કરવા જણાવવામાં આવે છે. ઉક્ત મુદત દરમ્યાન મંડળી તરફથી કોઈ ખુલાસો કે રજુઆત કરવામાં નહીં આવે તો મુદત વીતેથી મંડળીને આટોપી લેવાનો અંતિમ આદેશ કરવામાં આવશે.

હિંમતનગર, તારીખ ૧૯મી જાન્યુઆરી, ૨૦૦૪.

જે. જે. શાહ,
જિલ્લા રજિસ્ટ્રાર,
સહકારી મંડળીઓ, જિ. સાબરકાંઠા,
હિંમતનગર.

ક્રમાંક ઉખસ/નધણ/ઉ-૧૨૭૪૦/ઝ/૬૩/સને ૨૦૦૪.—આથી જાહેર કરે છે કે, માંડવી પ્રદેશ મહિલા મજુર અને કામદાર સહકારી મંડળી લી. મર્યાદિત સ્થળ માંડવી, તાલુકો માંડવી, જિલ્લો સુરત.

સને ૧૯૬૧ નો ગુજરાત કાયદો (ગુજરાત સહકારી મંડળીઓનો કાયદો ૧૯૬૧)ની કલમ-૯ અન્વયે આજરોજ નોંધવામાં આવી છે.

સુરત, તારીખ ૧૩મી જાન્યુઆરી, ૨૦૦૪.

ક્રમાંક ઉખસ/નધણ/સા-૩૯૧૧/ઝ/૭૧/સને ૨૦૦૪.—આથી જાહેર કરે છે કે, અક્ષરધામ કો. ઓ. હાઉસીંગ સર્વિસ સોસાયટી લી. મર્યાદિત સ્થળ કતારગામ, તાલુકો સુરત સીટી, જિલ્લો સુરત.

સને ૧૯૬૧ નો ગુજરાત કાયદો (ગુજરાત સહકારી મંડળીઓનો કાયદો ૧૯૬૧)ની કલમ-૯ અન્વયે આજરોજ નોંધવામાં આવી છે.

સુરત, તારીખ ૧૬મી જાન્યુઆરી, ૨૦૦૪.

ક્રમાંક ઉખસ/નધણ/સા-૩૯૧૨/ઝ/૮૮/સને ૨૦૦૪.—આથી જાહેર કરે છે કે, અંબિકાનગર કો. ઓ. હાઉસીંગ સર્વિસ સોસાયટી લી. મર્યાદિત સ્થળ બમરોલી, તાલુકો ચોર્યાસી, જિલ્લો સુરત.

સને ૧૯૬૧ નો ગુજરાત કાયદો (ગુજરાત સહકારી મંડળીઓનો કાયદો ૧૯૬૧)ની કલમ-૯ અન્વયે આજરોજ નોંધવામાં આવી છે.

સુરત, તારીખ ૧૭મી જાન્યુઆરી, ૨૦૦૪.

ક્રમાંક ઉખસ/નધણ/સા-૩૯૧૪/ઝ/સને ૨૦૦૪.—આથી જાહેર કરે છે કે, સુંદરવન રો હાઉસ કો. ઓ. હાઉસીંગ સર્વિસ સોસાયટી લી. મર્યાદિત સ્થળ જહાંગીરીબાદ, તાલુકો ચોર્યાસી, જિલ્લો સુરત.

સને ૧૯૬૧ નો ગુજરાત કાયદો (ગુજરાત સહકારી મંડળીઓનો કાયદો ૧૯૬૧)ની કલમ-૯ અન્વયે આજરોજ નોંધવામાં આવી છે.

સુરત, તારીખ ૧૭મી જાન્યુઆરી, ૨૦૦૪.

આર. આર. વઘાસિયા,
જિલ્લા રજિસ્ટ્રાર, સહકારી મંડળીઓ,
સુરત.

મદદનીશ જિલ્લા રજિસ્ટ્રાર દ્વારા

નોંધણી ક્રમાંક પચત/સહકાર/વશી/૩૬/૪૬૪૯/સને ૨૦૦૪.— જિલ્લા પંચાયત આણંદ આથી જાહેર કરે છે કે લક્ષ્મીનારાયણ તમાકુ ઉત્પાદક સહકારી મંડળી લી. મું. જંત્રાલ, તાલુકો બોરસદ, જીલ્લો આણંદએ ગુજરાત સહકારી મંડળીઓના ૧૯૬૧ના કાયદાની કલમ-૯/૧અન્વયે નોંધવામાં આવી છે.

આણંદ, તારીખ ૧૯મી જાન્યુઆરી, ૨૦૦૪.

સહી(અવાચ્ય),
મદદનીશ જિલ્લા રજિસ્ટ્રાર,
સહકારી મંડળીઓ, જિ. પં. આણંદ.

મેનેજર (કે.વી.સી.આઈ) અને જિલ્લા રજિસ્ટ્રાર દ્વારા

વંચાણે લીધા:-

(૧) સદર કચેરીએ કરેલ વચગાળાનો હુકમ ક્રમાંક ફડચ/૦૧/૧૫૫૪, તા. ૨૦-૧૧-૦૩.

અંતિમ હુકમ

ક્રમાંક જીઉકે/સાકાં/૪૨/૨૭૧/૨૦૦૪.-ધી ટીંટોઈ વણકર ઔ. સ. મં. લી. મુ. ટીંટોઈ તા. મોડાસા જિ. સા. કાં. ની નોંધણી નં. ઉ.-૬૯૧૧, તા. ૨૨-૮-૮૮થી નોંધાયેલ છે. ઉક્ત મંડળીને ઉપરોક્ત વંચાણમાં જણાવેલ વચગાળાના હુકમથી ફડચામાં લઈ જવા વચગાળાનો હુકમ કરવામાં આવેલ છે.

સદર હુકમ સામે મંડળી કે તેના સભ્યો તરફથી આજદિન સુધીમાં કોઈ મૌખિક કે લેખિત રજુઆત આ કચેરીને થયેલ નથી. પરિણામે ઉપર નોંધાયેલ વચગાળાના હુકમમાં જણાવેલ કારણોસર મંડળીને સને ૧૯૬૧ના ગુજરાત સહકારી મંડળીઓના કાયદાની કલમ ૧૦૭(૩) અન્વયે ફડચામાં લઈ જવાનો અંતિમ હુકમ કરવામાં આવે છે.

તેમજ ગુજરાત સહકારી મંડળીઓના અધિનિયમની કલમ ૧૦૮(૧) હેઠળ સદર મંડળીના ફડચા અધિકારી તરીકે સહકારી અધિકારી ફડચો લગત જિલ્લા ઉદ્યોગ કેન્દ્ર પાલનપુરની નિમણૂંક કરવામાં આવે છે.

હિંમતનગર, તારીખ ૧૨મી જાન્યુઆરી, ૨૦૦૪.

વંચાણે લીધા:-

(૧) સદર કચેરીએ કરેલ વચગાળાનો હુકમ ક્રમાંક ફડચ/૦૧/૧૫૪૭, તા. ૨૦-૧૧-૦૩.

અંતિમ હુકમ

ક્રમાંક જીઉકે/સાકાં/૪૩/૨૭૨/૨૦૦૪.-ધી પ્રણામી વણકર ઔ. સ. મં. લી. મુ. ટીંટોઈ તા. મોડાસા જિ. સા. કા. ની નોંધણી નં. ઉ.-૬૯૧૩, તા. ૨૨-૮-૮૮ની નોંધાયેલ છે. ઉક્ત મંડળીને ઉપરોક્ત વંચાણમાં જણાવેલ વચગાળાના હુકમથી ફડચામાં લઈ જવા વચગાળાનો હુકમ કરવામાં આવેલ છે.

સદર હુકમ સામે મંડળી કે તેના સભ્યો તરફથી આજદિન સુધીમાં કોઈ મૌખિક કે લેખિત રજુઆત આ કચેરીને થયેલ નથી. પરિણામે ઉપર નોંધાયેલ વચગાળાના હુકમમાં જણાવેલ કારણોસર મંડળીને સને ૧૯૬૧ના ગુજરાત સહકારી મંડળીઓના કાયદાની કલમ ૧૦૭(૩) અન્વયે ફડચામાં લઈ જવાનો અંતિમ હુકમ કરવામાં આવે છે.

તેમજ ગુજરાત સહકારી મંડળીઓના અધિનિયમની કલમ ૧૦૮(૧) હેઠળ સદર મંડળીના ફડચા અધિકારી તરીકે સહકારી અધિકારી ફડચો લગત જીલ્લા ઉદ્યોગ કેન્દ્ર પાલનપુરની નિમણૂંક કરવામાં આવે છે.

હિંમતનગર, તારીખ ૧૨મી જાન્યુઆરી, ૨૦૦૪.

વંચાણે લીધા:-

(૧) સદર કચેરીએ કરેલ વચગાળાનો હુકમ ક્રમાંક ફડચ/૦૧/૧૫૨૯, તા. ૨૦-૧૧-૦૩.

અંતિમ હુકમ

ક્રમાંક જીઉકે/સાકાં/૪૪/૨૭૩/૨૦૦૪.-ધી શામળાજી પ્રદેશ ઔ. સ. મં. લી. મુ. શામળાજી તા. ભિલોડા જિ. સા. કા. ની નોંધણી નં. ઉ.-૬૦૭૫, તા. ૨૪-૧૨-૮૭ની નોંધાયેલ છે. ઉક્ત મંડળીને ઉપરોક્ત વંચાણમાં જણાવેલ વચગાળાના હુકમથી ફડચામાં લઈ જવા વચગાળાનો હુકમ કરવામાં આવેલ છે.

સદર હુકમ સામે મંડળી કે તેના સભ્યો તરફથી આજદિન સુધીમાં કોઈ મૌખિક કે લેખિત રજુઆત આ કચેરીને થયેલ નથી. પરિણામે ઉપર નોંધાયેલ વચગાળાના હુકમમાં જણાવેલ કારણોસર મંડળીને સને ૧૯૬૧ના ગુજરાત સહકારી મંડળીઓના કાયદાની કલમ ૧૦૭(૩) અન્વયે ફડચામાં લઈ જવાનો અંતિમ હુકમ કરવામાં આવે છે.

તેમજ ગુજરાત સહકારી મંડળીઓના અધિનિયમની કલમ ૧૦૮(૧) હેઠળ સદર મંડળીના ફડચા અધિકારી તરીકે સહકારી અધિકારી ફડચો લગત જીલ્લા ઉદ્યોગ કેન્દ્ર પાલનપુરની નિમણૂંક કરવામાં આવે છે.

હિંમતનગર, તારીખ ૧૨મી જાન્યુઆરી, ૨૦૦૪.

વંચાણે લીધાઃ-

(૧) સદર કચેરીએ કરેલ વચગાળાનો હુકમ ક્રમાંક ફડચ/૦૧/૧૫૨૩, તા. ૨૦-૧૧-૦૩.

અંતિમ હુકમ

ક્રમાંક જીઉકે/સાકાં/૪૫/૨૭૪/૨૦૦૪.-ધી રાયગઢ ચર્મોદ્યોગ સ. મં. લી. મુ. રાયગઢ તા. હિંમતનગર જિ. સા. કાં. ની નોંધણી નં. ઉ.-૯૪૫૦, તા. ૨૯-૧૨-૯૦થી નોંધાયેલ છે. ઉક્ત મંડળીને ઉપરોક્ત વંચાણમાં જણાવેલ વચગાળાના હુકમથી ફડચામાં લઈ જવા વચગાળાનો હુકમ કરવામાં આવેલ છે.

સદર હુકમ સામે મંડળી કે તેના સભ્યો તરફથી આજદિન સુધીમાં કોઈ મૌખિક કે લેખિત રજુઆત આ કચેરીને થયેલ નથી. પરિણામે ઉપર નોંધાયેલ વચગાળાના હુકમમાં જણાવેલ કારણોસર મંડળીને સને ૧૯૬૧ના ગુજરાત સહકારી મંડળીઓના કાયદાની કલમ ૧૦૭(૩) અન્વયે ફડચામાં લઈ જવાનો અંતિમ હુકમ કરવામાં આવે છે.

તેમજ ગુજરાત સહકારી મંડળીઓના અધિનિયમની કલમ ૧૦૮(૧) હેઠળ સદર મંડળીના ફડચા અધિકારી તરીકે સહકારી અધિકારી ફડચો લગત જીલ્લા ઉદ્યોગ કેન્દ્ર પાલનપુરની નિમણૂંક કરવામાં આવે છે.

હિંમતનગર, તારીખ ૧૨મી જાન્યુઆરી, ૨૦૦૪.

વંચાણે લીધાઃ-

(૧) સદર કચેરીએ કરેલ વચગાળાનો હુકમ ક્રમાંક ફડચ/૦૧/૧૫૨૪-૦૩.

અંતિમ હુકમ

ક્રમાંક જીઉકે/સાકાં/૪૬/૨૮૦/૨૦૦૪.-ધી કુશ્કી હાથવણાટ ઔ. સ. મં. લી. મુ. કુશ્કી તા. ભિલોડા જિ. સા. કાં. ની નોંધણી નં. ઉ.-૬૦૫૮, તા. ૨૯-૫-૮૬ની નોંધાયેલ છે. ઉક્ત મંડળીને ઉપરોક્ત વંચાણમાં જણાવેલ વચગાળાના હુકમથી ફડચામાં લઈ જવા વચગાળાનો હુકમ કરવામાં આવેલ છે.

સદર હુકમ સામે મંડળી કે તેના સભ્યો તરફથી આજદિન સુધીમાં કોઈ મૌખિક કે લેખિત રજુઆત આ કચેરીને થયેલ નથી. પરિણામે ઉપર નોંધાયેલ વચગાળાના હુકમમાં જણાવેલ કારણોસર મંડળીને સને ૧૯૬૧ના ગુજરાત સહકારી મંડળીઓના કાયદાની કલમ ૧૦૭(૩) અન્વયે ફડચામાં લઈ જવાનો અંતિમ હુકમ કરવામાં આવે છે.

તેમજ ગુજરાત સહકારી મંડળીઓના અધિનિયમની કલમ ૧૦૮(૧) હેઠળ સદર મંડળીના ફડચા અધિકારી તરીકે સહકારી અધિકારી ફડચો લગત જીલ્લા ઉદ્યોગ કેન્દ્ર પાલનપુરની નિમણૂંક કરવામાં આવે છે.

હિંમતનગર, તારીખ ૧૩મી જાન્યુઆરી, ૨૦૦૪.

વંચાણે લીધાઃ-

(૧) સદર કચેરીએ કરેલ વચગાળાનો હુકમ ક્રમાંક ફડચ/૦૧/૧૫૨૧, તા. ૨૦-૧૧-૦૩.

અંતિમ હુકમ

ક્રમાંક જીઉકે/સાકાં/૪૭/૨૮૬/૨૦૦૪.-ધી પ્રાંતિજ ગૃપ પડીયા પતરાળા ઔ. સ. મં. લી. મુ. તલોદ તા. તલોદ જિ. સા. કાં. ની નોંધણી નં. ઉ.-૨૪૨૩, તા. ૮-૧૦-૭૭ થી નોંધાયેલ છે. ઉક્ત મંડળીને ઉપરોક્ત વંચાણમાં જણાવેલ વચગાળાના હુકમથી ફડચામાં લઈ જવા વચગાળાનો હુકમ કરવામાં આવેલ છે.

સદર હુકમ સામે મંડળી કે તેના સભ્યો તરફથી આજદિન સુધીમાં કોઈ મૌખિક કે લેખિત રજુઆત આ કચેરીને થયેલ નથી. પરિણામે ઉપર નોંધાયેલ વચગાળાના હુકમમાં જણાવેલ કારણોસર મંડળીને સને ૧૯૬૧ના ગુજરાત સહકારી મંડળીઓના કાયદાની કલમ ૧૦૭(૩) અન્વયે ફડચામાં લઈ જવાનો અંતિમ હુકમ કરવામાં આવે છે.

તેમજ ગુજરાત સહકારી મંડળીઓના અધિનિયમની કલમ ૧૦૮(૧) હેઠળ સદર મંડળીના ફડચા અધિકારી તરીકે સહકારી અધિકારી ફડચો લગત જીલ્લા ઉદ્યોગ કેન્દ્ર પાલનપુરની નિમણૂંક કરવામાં આવે છે.

હિંમતનગર, તારીખ ૧૩મી જાન્યુઆરી, ૨૦૦૪.

વંચાણે લીધાઃ-

(૧) સદર કચેરીએ કરેલ વચગાળાનો હુકમ ક્રમાંક ફડચ/૦૧/૧૫૩૦, તા. ૨૦-૧૧-૦૩.

અંતિમ હુકમ

ક્રમાંક જીઉકે/સાકાં/૪૮/૨૯૨/૨૦૦૪.-ધી આભાપુર ગૃપ કોશેટા રેશમ ઉત્પાદક ઔ. સ. મં. લી. મુ. આભાપુર તા. ભિલોડા, જિ. સા.કાં. ની નોંધણી નં. ઉ.-૧૦૧૭૦, તા. ૨૫-૬-૯૧થી નોંધાયેલ છે. ઉક્ત મંડળીને ઉપરોક્ત વંચાણમાં જણાવેલ વચગાળાના હુકમથી ફડચામાં લઈ જવા વચગાળાનો હુકમ કરવામાં આવેલ છે.

સદર હુકમ સામે મંડળી કે તેના સભ્યો તરફથી આજદિન સુધીમાં કોઈ મૌખિક કે લેખિત રજુઆત આ કચેરીને થયેલ નથી. પરિણામે ઉપર નોંધાયેલ વચગાળાના હુકમમાં જણાવેલ કારણોસર મંડળીને સને ૧૯૬૧ના ગુજરાત સહકારી મંડળીઓના કાયદાની કલમ ૧૦૭(૩) અન્વયે ફડચામાં લઈ જવાનો અંતિમ હુકમ કરવામાં આવે છે.

તેમજ ગુજરાત સહકારી મંડળીઓના અધિનિયમની કલમ ૧૦૮(૧) હેઠળ સદર મંડળીના ફડચા અધિકારી તરીકે સહકારી અધિકારી ફડચો લગત જીલ્લા ઉદ્યોગ કેન્દ્ર પાલનપુરની નિમણૂંક કરવામાં આવે છે.

હિંમતનગર, તારીખ ૧૩મી જાન્યુઆરી, ૨૦૦૪.

વંચાણે લીધાઃ-

(૧) સદર કચેરીએ કરેલ વચગાળાનો હુકમ ક્રમાંક ફડચ/૦૧/૧૫૧૯, તા. ૨૦-૧૧-૦૩.

અંતિમ હુકમ

ક્રમાંક જીઉકે/સાકાં/૪૯/૨૯૮/૨૦૦૪.-ધી કુંડોલ વિભાગીય મહિલા ઔ. સ. મં. લી. મુ. કુંડોલ, તા. ભિલોડા, જિ. સા. કાં. ની

નોંધણી નં. ઉ.-૫૨૧૪, તા. ૧૬-૧-૮૩ થી નોંધાયેલ છે. ઉક્ત મંડળીને ઉપરોક્ત વંચાણમાં જણાવેલ વચગાળાના હુકમથી ફડચામાં લઈ જવા વચગાળાનો હુકમ કરવામાં આવેલ છે.

સદર હુકમ સામે મંડળી કે તેના સભ્યો તરફથી આજદિન સુધીમાં કોઈ મૌખિક કે લેખિત રજુઆત આ કચેરીને થયેલ નથી. પરિણામે ઉપર નોંધાયેલ વચગાળાના હુકમમાં જણાવેલ કારણોસર મંડળીને સને ૧૯૬૧ના ગુજરાત સહકારી મંડળીઓના કાયદાની કલમ ૧૦૭(૩) અન્વયે ફડચામાં લઈ જવાનો અંતિમ હુકમ કરવામાં આવે છે.

તેમજ ગુજરાત સહકારી મંડળીઓના અધિનિયમની કલમ ૧૦૮(૧) હેઠળ સદર મંડળીના ફડચા અધિકારી તરીકે સહકારી અધિકારી ફડચો લગત જીલ્લા ઉદ્યોગ કેન્દ્ર પાલનપુરની નિમણૂંક કરવામાં આવે છે.

હિંમતનગર, તારીખ ૧૩મી જાન્યુઆરી, ૨૦૦૪.

વંચાણે લીધા:-

(૧) સદર કચેરીએ કરેલ વચગાળાનો હુકમ ક્રમાંક ફડચ/૦૧/૧૫૩૯, તા. ૨૦-૧૧-૦૩.

અંતિમ હુકમ

ક્રમાંક જીઉકે/સાકાં/૫૦/૩૦૪/૨૦૦૪.-ધી દાવલી ગૃપ વણકર ઓ. સ. મં. લી. મુ. દાવલી તા. મોડાસા જિ. સા. કાં. ની નોંધણી નં. ઉ.-૭૮૮૪, તા. ૩-૩-૧૯૮૦થી નોંધાયેલ છે. ઉક્ત મંડળીને ઉપરોક્ત વંચાણમાં જણાવેલ વચગાળાના હુકમથી ફડચામાં લઈ જવા વચગાળાનો હુકમ કરવામાં આવેલ છે.

સદર હુકમ સામે મંડળી કે તેના સભ્યો તરફથી આજદિન સુધીમાં કોઈ મૌખિક કે લેખિત રજુઆત આ કચેરીને થયેલ નથી. પરિણામે ઉપર નોંધાયેલ વચગાળાના હુકમમાં જણાવેલ કારણોસર મંડળીને સને ૧૯૬૧ના ગુજરાત સહકારી મંડળીઓના કાયદાની કલમ ૧૦૭(૩) અન્વયે ફડચામાં લઈ જવાનો અંતિમ હુકમ કરવામાં આવે છે.

તેમજ ગુજરાત સહકારી મંડળીઓના અધિનિયમની કલમ ૧૦૮(૧) હેઠળ સદર મંડળીના ફડચા અધિકારી તરીકે સહકારી અધિકારી ફડચો લગત જીલ્લા ઉદ્યોગ કેન્દ્ર પાલનપુરની નિમણૂંક કરવામાં આવે છે.

હિંમતનગર, તારીખ ૧૩મી જાન્યુઆરી, ૨૦૦૪.

વંચાણે લીધા:-

(૧) સદર કચેરીએ કરેલ વચગાળાનો હુકમ ક્રમાંક ફડચ/૦૧/૧૫૫૨, તા. ૨૦-૧૧-૦૩.

અંતિમ હુકમ

ક્રમાંક જીઉકે/સાકાં/૫૧/૩૧૦/૨૦૦૪.-ધી દેરોલી ગૃપ ઈંટ ઉત્પાદક સ. મં. લી. મુ. દેરોલી તા. બાયડ જિ. સા. કાં. ની નોંધણી નં. ઉ.-૫૨૨૩, તા. ૧૬-૧-૮૫થી નોંધાયેલ છે. ઉક્ત મંડળીને ઉપરોક્ત વંચાણમાં જણાવેલ વચગાળાના હુકમથી ફડચામાં લઈ જવા વચગાળાનો હુકમ કરવામાં આવેલ છે.

સદર હુકમ સામે મંડળી કે તેના સભ્યો તરફથી આજદિન સુધીમાં કોઈ મૌખિક કે લેખિત રજુઆત આ કચેરીને થયેલ નથી. પરિણામે ઉપર નોંધાયેલ વચગાળાના હુકમમાં જણાવેલ કારણોસર મંડળીને સને ૧૯૬૧ના ગુજરાત સહકારી મંડળીઓના કાયદાની કલમ ૧૦૭(૩) અન્વયે ફડચામાં લઈ જવાનો અંતિમ હુકમ કરવામાં આવે છે.

તેમજ ગુજરાત સહકારી મંડળીઓના અધિનિયમની કલમ-૧૦૮(૧) હેઠળ સદર મંડળીના ફડચા અધિકારી તરીકે સહકારી અધિકારી ફડચો લગત જીલ્લા ઉદ્યોગ કેન્દ્ર પાલનપુરની નિમણૂંક કરવામાં આવે છે.

હિંમતનગર, તારીખ ૧૩મી જાન્યુઆરી, ૨૦૦૪.

વંચાણે લીધા:-

(૧) સદર કચેરીએ કરેલ વચગાળાનો હુકમ ક્રમાંક ફડચ/૦૧/૧૫૧૮, તા. ૨૦-૧૧-૦૩.

અંતિમ હુકમ

ક્રમાંક જીઉકે/સાકાં/૫૨/૨૮૨/૨૦૦૪.-ધી કુશ્કી ઈંટ ઉત્પાદક ઓ. સ. મં. લી. મુ. કુશ્કી તા. ભિલોડા જિ. સા. કાં. ની નોંધણી નં. ઉ.-૬૦૫૬, તા. ૧૫-૬-૮૬થી નોંધાયેલ છે. ઉક્ત મંડળીને ઉપરોક્ત વંચાણમાં જણાવેલ વચગાળાના હુકમથી ફડચામાં લઈ જવા વચગાળાનો હુકમ કરવામાં આવેલ છે.

સદર હુકમ સામે મંડળી કે તેના સભ્યો તરફથી આજદિન સુધીમાં કોઈ મૌખિક કે લેખિત રજુઆત આ કચેરીને થયેલ નથી. પરિણામે ઉપર નોંધાયેલ વચગાળાના હુકમમાં જણાવેલ કારણોસર મંડળીને સને ૧૯૬૧ના ગુજરાત સહકારી મંડળીઓના કાયદાની કલમ ૧૦૭(૩) અન્વયે ફડચામાં લઈ જવાનો અંતિમ હુકમ કરવામાં આવે છે.

તેમજ ગુજરાત સહકારી મંડળીઓના અધિનિયમની કલમ ૧૦૮(૧) હેઠળ સદર મંડળીના ફડચા અધિકારી તરીકે સહકારી અધિકારી ફડચો લગત જીલ્લા ઉદ્યોગ કેન્દ્ર પાલનપુરની નિમણૂંક કરવામાં આવે છે.

હિંમતનગર, તારીખ ૧૨મી જાન્યુઆરી, ૨૦૦૪.

(સહી) અવાચ્ય,
મેનેજર (કે.વી.સી.આઈ.)
અને જિલ્લા રજિસ્ટ્રાર, સ. મં. (ઉ)
જિલ્લા ઉદ્યોગ કેન્દ્ર, હિંમતનગર.

સરકારી મુદ્રણાલય, વડોદરા.

REGISTERED No. G-BA-14-E

©

सत्यमेव जयते

The Gujarat Government Gazette

[PUBLISHED BY AUTHORITY]

Vol. XLV] THURSDAY, FEBRUARY 12, 2004 / MAGHA 23, 1925 [No. 7

Separate paging is given in each part of the Supplement to the Central Gazette and central section in order that it may be filed as a separate compilation

PART I

SUPPLEMENT TO THE CENTRAL GAZETTE AND CENTRAL SECTION

CONTENT

Part I, Part I-A, Part I-B and Part I-L

Part-I	Government Notifications, Appointment Promotion, Leave of Absence, Rules and Order (other than those published in Part I-A, IV-A, IV-B and IV-C pertaining only to the Supplement to the Central Gazette.	163-182
Part I-A	Orders and Notifications, other than those published in Part IV-B, order the Bombay Local Boards, Village Pan - chayats, Municipal Boroughs, District Municipal Primary Education and Local Fund Audit Act, pertaining only to the Supplement to the Central Gazette.	7
Part I-B	Government Notifications, Published under Land Acquisition Act only.	77-90
Part I-L	Notifications and Orders Awards other than those published in Parts I, IV-A. Disputes Act, and Gujarat Industrial Relations Act.	729-800

MISCELLANEOUS NOTIFICATIONS, APPOINTMENTS, ETC.

પોલીસ કમિશનર દ્વારા

હુકમ

ફોજદારી કાર્યરીતી અધિનિયમ ૧૯૭૩ની કલમ ૧૪૪ અન્વયે કાઢેલ.

ક્રમાંક ઉ/ગપક/એસ.બી/જાહેરનામું/૩૧૨/૨૦૦૪.-આગામી બકરી ઈદના તહેવારના દિવસે કોઈપણ જાહેર કે ખાનગી સ્થળે અગરતો કતલખાનાની બહાર આખલા, બળદ, પાડા, ભેંસ, બકરા કે અન્ય કોઈપણ પશુની કતલને કારણે જાહેર સુલેહ શાંતીનો ભંગ થવાનો સંભવ જણાય છે. અને તેમ થતું અટકાવવાનું જાહેર હીતમાં ઈચ્છનીય છે.

વાસ્તે હું, સુધીર સિન્હા, પોલીસ કમિશનર, વડોદરા શહેર, ગુજરાત સરકારના ગૃહ વિભાગના તા. ૮મી નવેમ્બર ૧૯૮૨ના નોટીફીકેશન નંબર જીજી/૪૨૨/સી.આર.સી./૧૦૮૨/૧૦૮૦/એમ. અન્વયે જે ફોજદારી કાર્યરીતી અધિનિયમ-૧૯૭૩ ની કલમ ૨૦ નીચેની પેટા કલમ-(૧) નીચે બહાર પાડવામાં આવેલ છે. અને જેનું પુનરાવર્તન ગુજરાત સરકારના ગૃહવિભાગના તા. ૭મી જાન્યુઆરી ૧૯૮૯થી બહાર પાડવામાં આવેલ સંકલીત જાહેરનામાં નંબર જીજી/૬/ફકઅ/ ૧૦૮૮/૬૭૫૦/મ. માં થયેલ છે. જેમાં વડોદરા શહેરના પોલીસ કમિશનરશ્રી, નાયબ પોલીસ કમિશનરશ્રી અને સુપ્રિ. ઓફ પોલીસ

(મદદનીશ પોલીસ કમિશનરશ્રીઓ) ને એક્ઝી. મેજી. તરીકે જાહેર કરવામાં આવેલ છે. તેમજ તેઓને ક્રિમીનલ પ્રોસીજર કોડની કલમ-૧૪૪ના અધિકારનો ઉપયોગ કરવા ખાસ અધિકૃત કરવામાં આવેલ છે. તે અધિકારની રૂએ નીચે જણાવેલ વિસ્તારમાં તારીખ ૧લી ફેબ્રુઆરી, ૨૦૦૪ કલાક ૦૦.૦૦ થી તારીખ ૮મી ફેબ્રુઆરી, ૨૦૦૪ના કલાક ૨૪.૦૦ સુધી નીચેના કૃત્યો કરવા પર પ્રતિબંધ ફરમાવવામાં આવેલ છે.

કૃત્યો :-

કોઈપણ ઈસમે આ દિવસો દરમ્યાનમાં અધિકૃત કતલખાનાની બહાર કોઈ જાહેર કે ખાનગી સ્થળે જ્યાં બહાર થી જોઈ શકાય તે રીતે ગાય, આખલા, બળદ, પાડા, ભેંસ, પાડી, બકરા વિગેરે કોઈપણ પશુની કતલ કરવી નહી અથવા ઉપરોક્ત વિસ્તારની હદની અંદર કોઈ શેરીમાં, જાહેર સ્થળોમાં દેખાય તે રીતે અન્ય કોઈ પશુની કતલ કરવી નહીં. તેમજ પશુના ખુલ્લા મટનની જાહેરમાં બીજાઓને સુગ આવે તે રીતે આપલે કરવી નહીં.

વિસ્તાર :-

વડોદરા શહેર પોલીસ કમિશનરની હકુમત હેઠળનો સમગ્ર વિસ્તાર.

આ હુકમનો ભંગ કરનાર અથવા ઉલ્લંઘન કરનાર ભારતના ફોજદારી અધિનિયમ, ૧૮૬૦ ની કલમ-૧૮૮ હેઠળ શિક્ષાને પાત્ર થશે.

આજ તારીખ ૩૦મી જાન્યુઆરી ૨૦૦૪ના રોજ મારી સહી અને સિક્કો કરી આપેલ છે.

જાહેરનામું

ફોજદારી કાર્યરીતી અધિનિયમ ૧૯૭૩ની કલમ ૧૪૪ અન્વયે કાઢેલ.

ક્રમાંક ઉ/ગપક/એસ.બી/જાહેરનામું/૩૧૪/૨૦૦૪.-વડોદરા શહેરની વર્તમાન પરિસ્થિતીને લક્ષમાં લઈ જાહેર શાંતી અને સલામતી જાળવવા પગલા લેવા જરૂરી છે. તેમજ વડોદરા શહેરમાં કોઈ પણ પ્રકારના સુલેહ શાંતીનો ભંગ ન થાય અને જાહેર સલામતી અને કાયદો અને વ્યવસ્થા જળવાઈ રહે તે માટે નીચે જણાવ્યા મુજબ પ્રતિબંધ મુકવાની જરૂર જણાય છે.

વડોદરા શહેર પોલીસ કમિશનરની હકુમત હેઠળના વિસ્તારોમાં કોઈ પણ પ્રકારનો સુલેહ શાંતીનો ભંગ ન થાય અને જાહેર સલામતી તથા કાયદો અને વ્યવસ્થા જળવાઈ રહે તે માટે ચાર કરતા વધારે માણસોના ભેગા થવા પર, કોઈ સભા બોલાવવા, સરઘસ કાઢવા ઉપર પ્રતિબંધ મુકવાની જરૂર જણાય છે.

વાસ્તે હું, સુધીર સિન્હા, પોલીસ કમિશનર, વડોદરા શહેર, ગુજરાત સરકારના ગૃહ વિભાગના તારીખ ૮મી નવેમ્બર, ૧૯૮૨ના નોટીફીકેશન નંબર જીજી/૪૨૨/સી.આર.સી./૧૦૮૨/૧૦૮૦/એમ. અન્વયે જે ફોજદારી કાર્યરીતી અધિનિયમ ૧૯૭૩ની કલમ ૨૦ નીચેના પેટા કલમ (૧) નીચે બહાર પાડવામાં આવેલ છે. અને જેનું પુનરાવર્તન ગુજરાત સરકારના ગૃહ વિભાગના તારીખ ૭મી જાન્યુઆરી, ૧૯૮૯થી બહાર પાડવામાં આવેલ સંકલીત જાહેરનામાં નં. જીજી/૬/ફકઅ/૧૦૮૮/૬૭૫૦/મ.માં થયેલ છે. જેમાં વડોદરા શહેરના પોલીસ કમિશનરશ્રી, નાયબ પોલીસ કમિશનરશ્રી અને સુપ્રી. ઓફ પોલીસ (મદદનીશ પોલીસ કમિશનરશ્રીઓ)ને એક્ઝી. મેજી. તરીકે જાહેર કરવામાં આવેલ છે. તેમજ તેઓને ક્રિમીનલ પ્રોસીજર કોડની કલમ-૧૪૪ ના અધિકારનો ઉપયોગ કરવા ખાસ અધિકૃત કરવામાં આવેલા છે. તે અધિકારની રૂએ નીચે જણાયેલ વિસ્તારોમાં તારીખ ૧લી ફેબ્રુઆરી ૨૦૦૪ કલાક ૦૦.૦૦ થી તારીખ ૩૧મી માર્ચ ૨૦૦૪ કલાક ૨૪.૦૦ સુધી નીચેના કૃત્યો કરવા પર પ્રતિબંધ ફરમાવું છું.

કૃત્યો :-

(૧) ચાર કરતા વધારે માણસોના ભેગા થવા પર, કોઈ સભા બોલાવવાનું કે સરઘસ કાઢવા ઉપર.

વિસ્તાર :-

વડોદરા શહેર પોલીસ કમિશનરની હકુમત હેઠળનો સમગ્ર વિસ્તાર.

અપવાદ :-

જે માણસ સરકારી ફરજ અથવા કામગીરીમાં હોય તેમજ હોમગાર્ડ કે અન્ય સરકારી અથવા અર્ધ સરકારી એજન્સી કે જેઓ કાયદેસરની ફરજ પર હોય તેવો તથા સ્મશાન યાત્રા અને લગ્નના વરઘોડાને લાગુ પડશે નહીં.

આ હુકમનો ભંગ કરનાર અથવા ઉલ્લંઘન કરનાર ભારતના ફોજદારી અધિનિયમન ૧૮૬૦ની કલમ ૧૮૮ હેઠળ શિક્ષાને પાત્ર છે.

આજ તારીખ ૩૦મી જાન્યુઆરી, ૨૦૦૪ના રોજ મારી સહી અને સિક્કા કરી આપેલ છે.

જાહેરનામું

ફોજદારી કાર્યરીતી અધિનિયમ ૧૯૭૩ની કલમ ૧૪૪ અન્વયે કાઢેલ.

ક્રમાંક ઉ/ગપક/એસ.બી/જાહેરનામું/૩૧૫/૨૦૦૪.-વડોદરા શહેરની વર્તમાન પરિસ્થિતીને લક્ષમાં લઈ જાહેર શાંતી અને સલામતી જાળવવા અને પ્રદુષણ રહિત વાતાવરણ રાખવા પગલા લેવા જરૂરી છે. તેમજ વડોદરા શહેરમાં કોઈ પણ પ્રકારના સુલેહ શાંતીનો ભંગ ન થાય અને જાહેર સલામતી અને કાયદો અને વ્યવસ્થા જળવાઈ રહે અને સ્વચ્છ વાતાવરણ રહે તે માટે નીચે જણાવ્યા મુજબ તાત્કાલીક પ્રતિબંધ મુકવાની જરૂર જણાય છે.

વાસ્તે હું, સુધીર સિન્હા, પોલીસ કમિશનર, વડોદરા શહેર, ગુજરાત સરકારના ગૃહ વિભાગના તારીખ ૮મી નવેમ્બર, ૧૯૮૨ના નોટીફીકેશન નંબર જીજી/૪૨૨/સી.આર.સી./૧૦૮૨/૧૦૮૦/એમ. અન્વયે જે ફોજદારી કાર્યરીતી અધિનિયમ ૧૯૭૩ની કલમ-૨૦ નીચેની પેટા કલમ (૧) નીચે બહાર પાડવામાં આવેલ છે. અને જેનું પુનરાવર્તન ગુજરાત સરકારના ગૃહ વિભાગના તારીખ ૭મી જાન્યુઆરી ૧૯૮૯થી બહાર પાડવામાં આવેલ સંકલીત જાહેરનામાં નં. જીજી/૬/ફકઅ/૧૦૮૮/૬૭૫૦/મ.માં થયેલ છે. જેમાં વડોદરા શહેરના પોલીસ કમિશનરશ્રી, નાયબ પોલીસ કમિશનરશ્રી અને સુપ્રી. ઓફ પોલીસ (મદદનીશ પોલીસ કમિશનરશ્રીઓ)ને એક્ઝી. મેજી. તરીકે જાહેર કરવામાં આવેલ છે. તેમજ તેઓને ક્રિમીનલ પ્રોસીજર કોડની કલમ-૧૪૪ના અધિકારનો ઉપયોગ કરવા ખાસ અધિકૃત કરવામાં આવેલ છે. તે અધિકારની રૂએ

INDEX

નીચે જણાવેલ વિસ્તારમાં તારીખ ૧લી ફેબ્રુઆરી, ૨૦૦૪ના કલાક ૦૦.૦૦ થી તારીખ ૩૧મી માર્ચ, ૨૦૦૪ના કલાક ૨૪.૦૦ સુધી નીચેના કૃત્યો કરવા પર પ્રતિબંધ ફરમાવવામાં આવે છે.

કૃત્યો :-

(ક) શસ્ત્રો, ડંડા, લાકડી, લાઠી, તલવાર, ભાલા, સોટા, ખંજર તથા ચપ્પા સાથે રાખીને ફરવાની મનાઈ ફરમાવું છું.

(ખ) સ્ફોટક પદાર્થ લઈ જવાની.

(ગ) બીજા શસ્ત્રો લઈ જવાની.

(ઘ) સરઘસ સાથે સળગતી મશાલ રાખવાની.

(ચ) વ્યક્તિઓના પૂતળા બાળવાની.

(છ) રાત્રે ૧૨ થી સવારે ૬ વચ્ચે ખુલ્લી જગ્યામાં લાઉડસ્પીકર વગાડવાની અને પબ્લિક એડ્રેસ સિસ્ટમ વાપરવાની.

વિસ્તાર :-

વડોદરા શહેર પોલીસ કમિશનરની હકુમત હેઠળનો સમગ્ર વિસ્તાર.

અપવાદ :-

(૧) સરકારી અથવા અર્ધ સરકારી નોકરી અથવા કામગીરીમાં હોય તેમને જેના ઉપરી અધિકારીઓએ આવી કોઈ હથિયાર લઈ જવા ફરમાવ્યું હોય અથવા કોઈ હથિયાર લઈ જવાની જેની ફરજ હોય તેમને.

આ હુકમનો ભંગ કરનાર અથવા ઉલ્લંઘન કરનાર ભારતના ફોજદારી અધિનિયમની ૧૮૬૦ની કલમ-૧૮૮ હેઠળ શિક્ષાને પાત્ર થશે.

આજ તારીખ ૩૦મી જાન્યુઆરી, ૨૦૦૪ના રોજ મારી સહી અને સિક્કો કરી આપેલ છે.

જાહેરનામું

ફોજદારી કાર્યરીતી અધિનિયમ ૧૯૭૩ની કલમ-૧૪૪ અન્વયે કાઢેલ.

ક્રમાંક લાયસન્સ/જાહેરનામું/સાયબર/૨૧૨૮/૨૦૦૪.-વડોદરા શહેરમાં હાલ સાઈબર કાફેની પ્રવૃત્તિ મોટાપાયે શરૂ થયેલ છે. આ સાયબર કાફેમાં કોમ્પ્યુટર ઉપર ઈન્ટરનેટની સુવિધા ભાડે આપવામાં આવે છે. આ સાયબર કાફેના સારા ઉપયોગ ઘણા છે. જેમાં વ્યક્તિ પોતાના ધંધાને લગતા સંદેશાઓ તાત્કાલિક મોકલી તથા મેળવી શકે છે. તેમજ કોઈ પણ ધંધાને લગતી અથવા તો અભ્યાસને લગતી માહિતીઓ પણ મેળવી શકે છે. પરંતુ સાયબર કાફેના આવા સારા ઉપયોગ થવાની સાથે ગેરઉપયોગ પણ થવા સંભાવના છે. જેમાં સાયબર કાફેના સંચાલક દ્વારા ગ્રાહકને અશ્લિલ સાહિત્ય ને લગતી વેબ સાઈટ પુરી પાડી અશ્લિલ સાહિત્યનું પ્રદર્શન માટેની સુવિધા કરી આપવામાં આવે છે. જે સમાજના ખાસ કરી યુવા માનસ પર ખુબજ વિપરીત અસર પહોંચાડે છે. તેમજ સંચાલક દ્વારા સાયબર કાફેમાં અલગ કેબીન જેવી સુવિધાઓ પુરી પાડી ગ્રાહકને આવી અશ્લિલ વેબસાઈટ ખાનગીમાં જોઈ શકે તેવી સગવડતા કરી આપવામાં આવે છે. અને એ રીતે એવી જનમાનસ ઉપર વિકૃતિ ફેલાવાની પ્રવૃત્તિને પ્રોત્સાહન આપે છે આવી પ્રવૃત્તિ અટકાવી ઘણી જ જરૂરી બની રહેલ છે.

વાસ્તે હું, સુધીર સિન્હા, પોલીસ કમિશનર, વડોદરા શહેર, ગુજરાત સરકારના ગૃહ વિભાગના તારીખ ૮મી નવેમ્બર, ૧૯૮૨ના નોટીફીકેશન નંબર જીજી/૪૨૨/સી.આર.સી./૧૦૮૨/૧૦૮૦/એમ. અન્વયે જે ફોજદારી કાર્યરીતી અધિનિયમ, ૧૯૭૩ની કલમ-૨૦ નીચેની પેટા કલમ (૧) નીચે બહાર પાડવામાં આવેલ છે. અને જેનું પુનરાવર્તન ગુજરાત સરકારના ગૃહ વિભાગના તારીખ ૭મી જાન્યુઆરી, ૧૯૮૯થી બહાર પાડવામાં આવેલ સંકલીત જાહેરનામાં નં. જીજી/૬/ફકઅ/૧૦૮૮/૬૭૫૦/મ.માં થયેલ છે. જેમાં વડોદરા શહેરના પોલીસ કમિશનરશ્રી, નાયબ પોલીસ કમિશનરશ્રી અને સુપ્રી. ઓફ પોલીસ (મદદનીશ પોલીસ કમિશનરશ્રીઓ)ને એક્ઝીક્યુટીવ મેજિસ્ટ્રેટ તરીકે જાહેર કરવામાં આવેલ છે. તેમજ તેઓને ક્રિમીનલ પ્રોસીજર કોડની કલમ-૧૪૪ના અધિકારનો ઉપયોગ કરવા ખાસ અધિકૃત કરવામાં આવેલ છે. તેમજ તેઓને ક્રિમીનલ પ્રોસીજર કોડની કલમ-૧૪૪ના અધિકારનો ઉપયોગ કરવા ખાસ અધિકૃત કરવામાં આવેલ છે. તે અધિકારની રૂએ નીચે જણાવેલ વિસ્તારોમાં નીચેના કૃત્યો કરવા પર પ્રતિબંધ ફરમાવું છું.

કૃત્યો :-

કોઈ પણ સાયબર કાફેના માલિક કે સંચાલક દ્વારા તેના ગ્રાહકો માટે સાયબર કાફેની જગ્યામાં અલગથી અપારદર્શી કેબીનની સુવિધા પુરી પાડવામાં આવશે નહીં.

આ હુકમ તારીખ ૧લી ફેબ્રુઆરી, ૨૦૦૪ના કલાક ૦૦.૦૦ તારીખ ૩૧મી માર્ચ, ૨૦૦૪ના કલાક ૨૪.૦૦ સુધી અમલમાં રહેશે.

વિસ્તાર :-

વડોદરા શહેર પોલીસ કમિશનરની હકુમત હેઠળનો સમગ્ર વિસ્તાર.

આ હુકમનો ભંગ કરનાર અથવા ઉલ્લંઘન કરનાર ભારતના ફોજદારી અધિનિયમની ૧૮૬૦ની કલમ-૧૮૮ હેઠળ શિક્ષાને પાત્ર છે.

આજ તારીખ ૩૦મી જાન્યુઆરી, ૨૦૦૪ના રોજ મારી સહી અને સિક્કો કરી આપેલ છે.

સુધીર સિન્હા,
પોલીસ કમિશનર,
વડોદરા શહેર, વડોદરા.

પોલીસ અધિક્ષક દ્વારા

વાંચ્યું :-

(૧) સેક્રેટરીશ્રી કે.ડી.એન ગોહીલ હોસ્પીટલ દુધીયા તળાવ નવસારીની તા. ૧૬-૬-૦૩ની અરજી.

(૨) પોલીસ ઈન્સ્પેક્ટર નવસારી ટાઉનનો તા. ૧૮-૭-૦૩ જા. નં. ૨૮૯/૦૩નો અભિપ્રાય રીપોર્ટ

(૩) ના.પો. અધિક્ષકશ્રી નવસારી ડીવી. નવસારી નવસારીનાઓ તા. ૨૪-૭-૨૦૦૩ના પત્ર જા. નં. ૧૦૭૧/૦૩ નો અભિપ્રાય રીપોર્ટ.

(૪) જિલ્લા મેજિ. શ્રી નવસારીનાઓનો તા. ૩-૧-૨૦૦૪નાં પત્ર જા. નં. ડીસીબી/એએમજી/જાહેરનામું/વશી/૬૪૩૪/૦૪.

હુકમ

મુંબઈ પોલીસ અધિનિયમ, ૧૯૫૧ની કલમ-૩૮(૧) તથા ૩૮ (૨) અન્વયેનો.

નં. વહટ/મકન/વશી. ૬૭/૭૮૫/૦૪.-નવસારી ખાતે કે.ડી.એન. ગોહીલ હોસ્પીટલ અને બાજુમાં ખ્યાતિ પ્રાપ્ત રોટરી આઈ હોસ્પીટલ આવેલ છે. આ હોસ્પીટલની આસપાસ પૂર્વ પશ્ચિમ બન્ને લગ્ન પ્રસંગે ઉજવવાની વાડી આવેલ છે. આ વાડીમાં દર વર્ષે અવર-નવર લગ્ન પ્રસંગે નિમિત્તે લાઉડ સ્પીકર અને દારૂખાનુ ફોડી તીવ્ર ઘોંઘાટ ઉત્પન્ન કરવામાં આવે છે. આના કારણે હોસ્પીટલમાં સારવાર હેઠળના દર્દીઓને આવા પ્રકારના ઘોંઘાટને કારણે અસહ્ય યાતના ભોગવવી પડતી હોઈ, કે.ડી.એન. ગોહીલ હોસ્પીટલની આસપાસના વિસ્તારને અવાજના પ્રદુષણ ફેલાવવા ઉપર પ્રતિબંધ મુકવા જરૂરી જણાય છે.

સબબ મુંબઈ પોલીસ અધિનિયમ,૧૯૫૧ અને ૧૯૫૧ની કલમ-૩૮(૧) ૩૮ (૨) થી મને મળેલ સત્તાની રૂએ હું એ. કે. જાડેજા પોલીસ અધિક્ષક નવસારી કે.ડી.એન. ગોહીલ હોસ્પીટલના આસપાસના વિસ્તારને **"સાયલન્સ ઝોન"** તરીકે જાહેર કરું છું. આ જાહેરનામાનો ભંગ કે અનાદર કરનારને મુંબઈ પોલીસ અધિનિયમ, ૧૯૫૧ની કલમ-૧૩૬માં ઠરાવ્યા મુજબ શિક્ષાને પાત્ર થશે.

આજ તારીખ ૧૬મી જાન્યુઆરી, ૨૦૦૪નાં રોજ સહી કરી મુદ્રા કરી છે.

એ. કે. જાડેજા,
પોલીસ અધિક્ષક,
નવસારી.

જિલ્લા મેજિસ્ટ્રેટ દ્વારા

આખરી જાહેરનામું

નં. ડીસીબી/એમએજી/બીપીએ/રજી. ૦૨/૨૦૦૪.-મુંબઈ પોલીસ અધિનિયમ-૧૯૫૧ (સને ૧૯૫૧ના મુંબઈ ના ૨૨મા)ની કલમ-૩૩ ની પેટા કલમ (૧)ના ક્લોઝ (બી) હેઠળ કાઢવા ધારેલા પ્રાથમિક જાહેરનામાનો નીચેનો મુસદો સદરહુ કાયદાની કલમ-૩૩ પેટા કલમ-૬ થી ઠરાવ્યા પ્રમાણે રાજ્યપત્રમાં તારીખ ૧૦મી જુલાઈ, ૨૦૦૩ના રોજ પ્રસિધ્ધ કરી રાજ્યપત્રમાં પ્રસિધ્ધ થયાની તારીખથી ત્રીસ દિવસની મુદતમાં સદરહું મુસદા સંબંધી વાંધા સુચનો મંગાવેલ હતા. પરંતુ નિયત મુદત પૂર્ણ થતાં સુધી કોઈ વાંધા સુચનો મળેલ ન હોય વિચારણામાં લેવાના રહેતા ન હોય સદરહું જાહેરનામાના મુસદાને આખરી કરવા માટે નિર્ણય લેવામાં આવેલ છે. અને તેથી નીચે મુજબના મુસદા આથી આખરી જાહેરનામું પ્રસિધ્ધ કરવામાં આવે છે.

મુસદો :-

નં. ડીસીબી/એમએજી/બી.પી.એન./રજી. નં. ૨/૨૦૦૪.

મુંબઈ પોલીસ અધિનિયમ-૧૯૫૧ (સને ૧૯૫૧નાં મુંબઈનાં ૨૨માં) ની કલમ-૩૩ની પેટા કલમ (૧)ના ક્લોઝ (બી) હેઠળ મળેલ સત્તાની રૂએ નવસારી જિલ્લા મેજિસ્ટ્રેટ આથી નીચે મુજબનાં નિયમો કરે છે.

નવસારી શહેરના માણેકલાલ રોડ જુના જકાતનાકા પાસે સરકારી જમીનમાં રોડની બાજુમાં સ્થળને ત્રણ (૩) રીક્ષા ઉભી રાખવા માટે "રીક્ષા સ્ટેન્ડ" તરીકે જાહેર કરવાનું આથી ઠરાવવામાં આવે છે.

નવસારી, તારીખ ૨૯મી જાન્યુઆરી, ૨૦૦૪.

વી. પી. પટેલ,
જિલ્લા મેજિસ્ટ્રેટ,
નવસારી.

અધિક જિલ્લા મેજિસ્ટ્રેટ દ્વારા

હુકમ

ફોજદારી કાર્યરીતિ અધિનિયમ, ૧૯૭૩ની કલમ-૧૪૪ અન્વયે કાઢેલો.

ક્રમાંક એમએજી/પીઓએસ/વશી/૩૭૬ થી ૪૦૭/૦૪.-આગામી બકરીઈદના તહેવારની ઉજવણી તારીખ ૨જી ફેબ્રુઆરી, ૨૦૦૪નાં રોજ થશે. અને તહેવારના દિવસોમાં કતલખાનામાં બહાર કોઈપણ જાહેર કે ખાનગી સ્થળે જુદા જુદા પશુઓની કતલને કારણે તેમજ જાહેર શેરીઓમાં કે સ્થળ પર દેખાય તે રીતે અન્ય કોઈપણ પશુની કતલને કારણે સુલેહશાંતિનો ભંગ થવાનો સંભવ છે અને ફોજદારી કાર્યરીતી અધિનિયમ-૧૯૭૩ની કલમ-૧૪૪ મુજબ પગલાં લેવા માટે પુરતુ કારણ છે. અને સુલેહશાંતિનો ભંગ થતો તાત્કાલિક અટકાવવાનું ઈચ્છનીય છે તેવો મારો અભિપ્રાય છે.

સબબ હું, એમ. એસ. ઠક્કર, અધિક જિલ્લા મેજીસ્ટ્રેટ, ભરૂચ ફોજદારી કાર્યરીતિ અધિનિયમ-૧૯૭૩ની કલમ-૧૪૪ મુજબ મને મળેલ સત્તાની રૂએ આથી ફરમાવું છું કે, ભરૂચ જિલ્લાની હદની અંદર કોઈપણ વ્યક્તિએ તારીખ ૧લી જાન્યુઆરી, ૨૦૦૪ થી તા. ૩જી ફેબ્રુઆરી, ૨૦૦૪ સુધી (બંને દિવસ સહિત) કતલખાનાની મકાનની બહાર કોઈપણ જાહેર કે ખાનગી સ્થળે જુદા જુદા પશુઓની કતલ કરવી નહિં, તેમજ ભરૂચ જિલ્લાની હદમાં કોઈપણ જાહેર એરીયા કે જાહેર સ્થળોમાં દેખાય તે રીતે અન્ય કોઈપણ પશુની કતલ કરવી નહિં.

ધી બોમ્બે એનીમલ પ્રિઝર્વેશન એક્ટ-૧૯૫૪ થી જે પશુઓની કતલ પર પ્રતિબંધ મુકેલ છે તે પશુઓની કતલ ખાનગી કે જાહેર સ્થળોએ થઈ શકશે નહિં.

આજ તારીખ ૨૨મી જાન્યુઆરી, ૨૦૦૪નાં રોજ મારી સહી કરી સિક્કો કરી આપ્યો.

એમ. એસ. ઠક્કર,
અધિક જિલ્લા મેજિસ્ટ્રેટ,
ભરૂચ.

હુકમ

મુંબઈ પોલીસ અધિનિયમ, ૧૯૫૧ ની કલમ-૩૭ (૩) અન્વયે કરેલો.

નંબર ડીસીબી/એમએજી/બીપીએ/રજી. નં. ૪/૨૦૦૪.-મુંબઈ પોલીસ અધિનિયમ (સને ૧૯૫૧નાં ૨૨માં) અધિનિયમ કલમ-૩૭(૩) પ્રમાણે મને મળેલ સત્તાની રૂએ હું જે. સી. ચુડાસમા, અધિક જિલ્લા મેજિસ્ટ્રેટ વલસાડ, પ્રજાસત્તાક દિન અને બકરીઈદના તહેવાર નિમિત્તે કાયદો અને વ્યવસ્થાની પરિસ્થિતિ ધ્યાને લેતાં આ જિલ્લામાં જાહેર

શાંતિ સલામતી જાળવવા સારું માણસોનું સરઘસ કાઢવાની તેમજ સભા ભરવાની મનાઇ ફરમાવવાની જરૂર જણાય છે.

વાસ્તે હું જે. સી. ચુડાસમા, અધિક જિલ્લા મેજિસ્ટ્રેટ વલસાડ મુંબઈ પોલીસ અધિનિયમ, ૧૯૫૧ (સને ૧૯૫૧નો ૨૨મો) ની કલમ-૩૭ પેટા કલમ-૩ થી મને મળેલ સત્તાની રૂએ ફરમાવું છું કે, સક્ષમ અધિકારીની મંજુરી વિના વલસાડ જિલ્લામાં તારીખ ૨૩મી જાન્યુઆરી, ૨૦૦૪ થી તારીખ ૫મી ફેબ્રુઆરી, ૨૦૦૪ સુધી અન-અધિકૃત રીતે/ગેરકાયદેસર રીતે ચાર કરતાં વધું માણસોની કોઇ સભા કરવી કે બોલાવવી નહી, સરઘસ કાઢવું નહીં.

આ હુકમ લગ્નના વરઘોડા કે સ્મશાન યાત્રા કે એસ. ટી. બસમાં, રેલ્વેમાં મુસાફરી કરવા માંગતા મંદિર, મસ્જિદ, દેવળમાં પ્રાર્થના માટે જતી, પરવાનગી મેળવનાર બોનોફાઇડ વ્યક્તિઓને લાગુ પડશે નહી.

આ હુકમનો ભંગ અથવા ઉલ્લંઘન કરનારને મુંબઈ પોલીસ અધિનિયમ, ૧૯૫૧ (સને ૧૯૫૧નો ૨૨મો) ની કલમ-૧૩૫(૩) મુજબ અથવા ભારતીય ફોજદારી અધિનિયમ, ૧૮૬૦ ની કલમ-૧૮૮ અનુસાર સજા ને પાત્ર થશે.

આજ રોજ તારીખ ૨૨મી જાન્યુઆરી, ૨૦૦૪ના રોજ મારી સહી કરી મુદ્રા કરી છે.

હુકમ

મુંબઇ પોલીસ અધિનિયમ, ૧૯૫૧ની કલમ-૩૭ (૧) અન્વયે કાઢેલો.

નંબર ડીસીબી/એમએજી/બીપીએ/રજી. ૫/૨૦૦૪.-મુંબઈ પોલીસ અધિનિયમ (સને ૧૯૫૧નાં ૨૨માં) અધિનિયમ કલમ-૩૭(૧) પ્રમાણે મને મળેલ સત્તાની રૂએ હું જે. સી. ચુડાસમા, અધિક જિલ્લા મેજિસ્ટ્રેટ વલસાડ, પ્રજાસત્તાક દિન અને બકરીઇદના તહેવાર નિમિત્તે કાયદો અને વ્યવસ્થાની પરિસ્થિતિ અનુલક્ષીને આ જિલ્લામાં જાહેર શાંતિ, કાયદો અને વ્યવસ્થાની પરિસ્થિતિ જાળવવા સારું જરૂરી જણાતાં ફરમાવું છું કે, વલસાડ જિલ્લાનાં સમગ્ર વિસ્તારમાં કોઇ પણ સમય માટે નીચે જણાવેલ તારીખ ૨૩મી જાન્યુઆરી, ૨૦૦૪ થી તારીખ ૫મી ફેબ્રુઆરી, ૨૦૦૪ સુધીનાં સમય માટે કૃત્યો કરવા ઉપર પ્રતિબંધ ફરમાવું છું.

કૃત્યો :

(ક) શસ્ત્રો, દંડા, તલવાર, ભાલા, સોટા, બંદુક, ચપ્પુ, છરા, લાકડી અથવા શારિરીક હિંસા પહોંચાડવામાં ઉપયોગ થઇ શકે તેવી બીજી ચીજો લઇ જવાની મનાઇ.

(ખ) સ્ફોટક પદાર્થ લઇ જવાની.

(ગ) કોઇપણ સરઘસમાં જલતી અથવા પેટાવેલી મશાલ લઇ જવાની.

(ઘ) વ્યક્તિઓ અથવા તેના શબ અથવા આકૃતિઓ અથવા પૂતળા દેખાડવાની.

(ચ) અપમાન કરવાના ઇરાદાથી બિભત્સ સૂત્રો પોકારવાની, અશ્લિલ ગીતો ગાવાની અથવા ટોળામાં ફરવાની.

(છ) જેનાથી સુરૂચિ અથવા નીતિનો ભંગ થાય તેવું ભાષણ કરવાની તેવા હાવભાવ કરવાની તેવી ચેષ્ટા કરવાની તથા ચિત્રો, પત્રિકા, બોર્ડ અથવા બીજા કોઈપણ પદાર્થ અથવા વસ્તુ તૈયાર કરવા બતાવવા તથા ફેલાવો કરવાની.

આ હુકમ ખંડ (ક) નીચેની વ્યક્તિઓને લાગું પડશે નહી.

૧. સરકારી નોકર કે કામ કરતી વ્યક્તિઓ કે જેનાં ઉપરી અધિકારીએ આવું કોઇપણ હથિયાર લઇ જવાની ફરજ હોય.

૨. જિલ્લા પોલીસ અધિકારીશ્રી વલસાડે અથવા તેણે અધિકૃત કરેલ કોઇપણ પોલીસ અધિકારીએ જેને શારિરીક અશક્તિને કારણે લાઠી લઇ જવાની પરવાનગી આપી હોય તે વ્યક્તિ.

૩. જિલ્લા મેજીસ્ટ્રેટશ્રી, આ અર્થે ખાસ અધિકૃત કરે તેવી બીજી વ્યક્તિએ આ જાહેરનામાના કોઇ ખંડનો ભંગ અથવા ઉલ્લંઘન કરનારને સને ૧૯૫૧ ના મુંબઇ પોલીસ અધિનિયમ (સને ૧૯૫૧ ના ૨૨ માં) ના કાયદાની કલમ-૧૩૫ (૧) મુજબ ઓછામાં ઓછી ચાર માસની અને વધુમાં વધુ એક વર્ષ સુધી કેદની સજા થશે.

આજ રોજ તારીખ ૨૨મી જાન્યુઆરી, ૨૦૦૪ના રોજ મારી સહી કરી મુદ્રા કરી આપી છે.

જે. સી. ચુડાસમા,
અધિક જિલ્લા મેજિસ્ટ્રેટ,
વલસાડ.

જાહેરનામું

મુંબઇ પોલીસ અધિનિયમ, ૧૯૫૧ ની કલમ-૩૭ (૧) અન્વયે કાઢેલ.

નંબર ડીસીબી/એમએજી/બીપીએ/રજી. ૨/૨૦૦૪.-મુંબઈ પોલીસ અધિનિયમ, ૧૯૫૧ (સને ૧૯૫૧નાં ૨૨માં) અધિનિયમની કલમ-૩૭(૧) પ્રમાણે મને મળેલ સત્તાની રૂએ હું, જે. બી. પટેલ, અધિક જિલ્લા મેજિસ્ટ્રેટ નવસારી, આગામી તારીખ ૨૬મી જાન્યુઆરી, ૨૦૦૪નાં રોજ પ્રજાસત્તાક દિન તથા તારીખ ૨જી ફેબ્રુઆરી, ૨૦૦૪ નાં રોજ બકરી ઇદના તહેવાર તથા પ્રવર્તમાન પરિસ્થિતિને લક્ષમાં રાખી નવસારી જિલ્લામાં સમગ્ર વિસ્તારમાં કોઇપણ વ્યક્તિઓએ જાહેર શાંતિ અને સલામતિ તથા કાયદો વ્યવસ્થાની પરિસ્થિતિ જાળવવા સારૂં જરૂરી જણાતાં ફરમાવું છું કે, તારીખ ૨૨મી જાન્યુઆરી, ૨૦૦૪ થી તારીખ ૪થી ફેબ્રુઆરી, ૨૦૦૪ સુધી (બંને દિવસો સુધ્ધા)ના સમય માટે નીચે જણાવેલા કૃત્યો કરવા ઉપર પ્રતિબંધ ફરમાવું છું.

કૃત્યો :

(ક) શસ્ત્રો, દંડા, તલવાર, ભાલા, સોટા, બંદુક, ચપ્પુ, છરા, લાકડી, અથવા શારિરીક હિંસા પહોંચાડવામાં ઉપયોગ થઇ શકે તેવી બીજી ચીજો લઇ જવાની મનાઇ,

(ખ) પથ્થરો અથવા બીજા શસ્ત્રો અથવા સાધનો લઇ જવાની એકઠા કરવાની તથા તૈયાર કરવાની,

(ગ) કોઇપણ સ્ફોટક પદાર્થ લઇ જવાની મનાઇ,

(ઘ) કોઇપણ સરઘસમાં જલતી અથવા પેટાવેલી મશાલ લઇ જવાની,

(ચ) વ્યક્તિઓ અથવા તેના શબ અથવા આકૃતિઓ અથવા પૂતળા દેખાડવાની,

(છ) લોકોને બુમ પાડવાની, ગીતો ગાવાની તથા વાદ્ય વગાડવાની, અપમાન કરવાના ઇરાદાથી બિભત્સ સુત્રો, પોકારવાની અશ્લીલ ગીતો ગાવાની અથવા ટોળામાં ફરવાની,

(ઝ) જેનાથી સુરૂચિ અથવા નિતિનો ભંગ થાય તેવુ ભાષણ કરવાની તેવા હાવભાવ કરવાની તેવી ચેષ્ટા કરવાની તથા ચિત્રો, પત્રિકા, પ્લેકાર્ડો અથવા બીજા કોઇપણ પદાર્થ અથવા વસ્તુ તૈયાર કરવા બનાવવા તેનો ફેલાવો કરવાની,

આ હુકમ ખંડ (ક) થી (ઝ) નીચેની વ્યક્તિઓને લાગુ પડશે નહિં.

(૧) સરકારી નોકરી કે કામ કરતી વ્યક્તિઓ કે જેને તેના ઉપરી અધિકારીએ પોતાની ફરજના ભાગ રૂપે સોંપ્યા બદલ આવુ કોઇપણ હથિયાર લઇ જવાનુ હોય અથવા એવુ કોઇપણ હથિયાર લઇ જવાની ફરજ હોય,

(૨) જિલ્લા પોલીસ અધિકારીશ્રી, નવસારી અથવા તેણે અધિકૃત કરેલા હોય, પોલીસ અધિકારીએ જેને શારિરીક અશક્તિને કારણે અથવા લાઠી લઇ જવાની પરવાનગી આપી હોય તેવી વ્યક્તિ.

(૩) જિલ્લા મેજીસ્ટ્રેટશ્રી આ અર્થે ખાસ અધિકૃત કરે તેવી બીજી વ્યક્તિઓ.

આ જાહેરનામાંના કોઇ ખંડનો ભંગ અથવા ઉલ્લંઘન કરનારને સને ૧૯૫૧ નાં મુંબઇ પોલીસ અધિનિયમ, ૧૯૫૧ના ૨૨માં કાયદાની કલમ-૧૩૫ (૧) મુજબ ઓછામાં ઓછી ચાર માસની અને વધુમાં વધુ એક વર્ષ સુધીની કેદની સજા થશે અને દંડની પણ સજા થશે.

આજ રોજ તારીખ ૨૨મી જાન્યુઆરી, ૨૦૦૪ના રોજ મારી સહી કરી મુદ્રા કરી છે.

જે. બી. પટેલ,
અધિક જિલ્લા મેજિસ્ટ્રેટ,
નવસારી.

હુકમ

મુંબઈ પોલીસ અધિનિયમ, ૧૯૫૧ ની કલમ-૩૭ (૩) અન્વયનો જાહેર.

ક્રમાંક ઉ/મકપ/પલસ/મજસ/વશી/૨૧૦/૨૦૦૪.–પંચમહાલ જિલ્લામાં કાયદો અને વ્યવસ્થા જાહેર વ્યવસ્થા યોગ્ય રીતે જળવાય રહે તે માટે મુંબઈ પોલીસ અધિનિયમ, ૧૯૫૧ (સને ૧૯૫૧નાં ૨૨માં) કલમ-૩૭ (૩) હેઠળનું જાહેરનામું બહાર પાડવુ જરૂરી જણાય છે.

જેથી મુંબઇ પોલીસ અધિનિયમ-૧૯૫૧ ની કલમ-૩૭ (૩) અન્વયે મળેલ સત્તાની રૂએ હું બી. એન. ડામોર (જી. એ. એસ.) અધિક જિલ્લા મેજિસ્ટ્રેટ પંચમહાલ ગોધરા, આથી ફરમાવું છું કે, સમગ્ર પંચમહાલ જિલ્લામાં તારીખ ૨૩મી જાન્યુઆરી, ૨૦૦૪ થી તારીખ ૬ઠ્ઠી ફેબ્રુઆરી, ૨૦૦૪ (બંન્ને દિવસો સહ) સુધી ચાર કરતાં વધું માણસોએ ભેગા થવું નહી, કોઇ સભા ભરવી નહી કે બોલાવવી નહી અથવા કોઇ સરઘસ કાઢવું નહીં.

સભા/સરઘસ અંગે પરવાનગી આપવા અધિકૃત અધિકારી તેઓના અધિકાર પરત્વે કાયદો અને વ્યવસ્થાની પરિસ્થિતિ લક્ષમાં રાખી ગુણદોષ વિચારણામાં લઇ નિર્ણય કરી શકશે.

આ હુકમનો ભંગ અથવા ઉલ્લંઘન કરનારને મુંબઈ પોલીસ અધિનિયમ, ૧૯૫૧ની કલમ-૧૩૫(૩) અને ભારતનાં ફોજદારી અધિનિયમની કલમ-૧૮૮ મુજબ સજા થશે.

આજ રોજ તારીખ ૨૨મી જાન્યુઆરી, ૨૦૦૪ના રોજ મારી સહી તથા કચેરીનો સિક્કો કર્યો.

બી. એન. ડામોર,
અધિક જિલ્લા મેજિસ્ટ્રેટ,
પંચમહાલ, ગોધરા.

જાહેરનામું

સને ૧૯૫૧ના મુંબઇ પોલીસ અધિનિયમની કલમ-૩૭ (૧) (૨) અન્વયેનું.

નંબર એમએજી/વશી/૮૧૯૯/(૧)/૨૦૦૪.–આગામી તારીખ ૨જી ફેબ્રુઆરી, ૨૦૦૪ના રોજ "બકરીઇદ" ના તહેવારની ઉજવણી થનાર હોઇ સુરત જિલ્લામાં કાયદો અને વ્યવસ્થાની પરિસ્થિતિ તથા જાહેર સુલેહ શાંતિ અને સલામતિ જાળવવાની જરૂર છે. તેવું મને જણાયું છે.

જે અર્થે મુંબઇ પોલીસ અધિનિયમ, ૧૯૫૧ (સને ૧૯૫૧ ના ૨૨ માં અધિનિયમ) ની કલમ-૩૭ ની પેટા કલમ (૧) (૨) અન્વયે મને મળેલા અધિકારની રૂએ હું જે. બી. વોરા, અધિક જિલ્લા મેજીસ્ટ્રેટ, સુરત આથી ફરમાવું છું કે, જિલ્લા મેજીસ્ટ્રેટ, સુરતની હકુમત હેઠળના સમગ્ર સુરત (રૂરલ) જિલ્લામાં તારીખ ૨૭મી જાન્યુઆરી, ૨૦૦૪ થી તારીખ ૧૦મી ફેબ્રુઆરી, ૨૦૦૪ (બંને દિવસો સહિત) કોઇ પણ વ્યક્તિએ.

(ક) શસ્ત્રો, દંડા, તલવાર, સોટા, ધોકા, બંદુક, છરા, લાકડા કે લાકડી, લાઠી, શારિરીક ઈજા પહોંચાડી શકાય તેવું બીજું કોઇ પણ સાધન સાથે લઇ જવું નહીં.

(ખ) કોઇ પણ ક્ષયકારી પદાર્થ સ્ફોટક અથવા પદાર્થ સાથે લઇ જવા નહીં.

(ગ) પથ્થરો અથવા ફેંકી શકાય તેવી બીજી વસ્તુઓનો ફેંકવાના કે ધકેલવાના શસ્ત્રો અથવા સાધનો સાથે લઇ જવા નહીં એકઠા કરવા નહીં તથા તૈયાર કરવા નહીં.

(ઘ) મનુષ્યો અથવા શબ અથવા આકૃતિઓ અથવા પુતળા દેખાડવા નહીં.

(ચ) જેનાથી સુરૂચિનો અથવા નીતિનો ભંગ થાય તેવું ભાષણ કરવું નહીં તેવા હાવભાવ કરવા નહીં તથા તેવી ચેષ્ટા કરવી નહીં

તથા તેવા ચિત્રો, પત્રિકા કે પ્લે કાર્ડ અથવા બીજા કોઈ પદાર્થ અથવા વસ્તુ તૈયાર કરવી નહીં, બતાવવી નહીં અથવા તેનો ફેલાવો કરવો નહીં.

(છ) કોઇ સરઘસમાં જલતી અથવા પેટાવેલી મશાલ લઇ જવી નહીં.

(જ) લોકોને અપમાન કરવાના ઇરાદાથી જાહેરમાં બુમો પાડવી નહીં, ગીતો ગાવા નહીં કે વાદ્ય વગાડવું નહીં.

આ હુકમ નીચે દર્શાવેલ વ્યક્તિ/વ્યક્તિઓને લાગુ પડશે નહીં.

(૧) સરકારી નોકર કે કામ કરતી કોઇપણ વ્યક્તિને કે જેને ઉપરી અધિકારીએ સરકારી ફરજ બજાવવા, આવું કોઈ હથિયાર લઈ જવાની આજ્ઞા આપેલ હોય.

(૨) જિલ્લા મેજીસ્ટ્રેટશ્રી, સુરત જિલ્લા પોલીસ વડાશ્રી, (રૂરલ) સુરતે અધિકૃત કરેલા અધિકારી કે કર્મચારી કે પોલીસ અધિકારીને તથા જેને શારિરીક અશક્તિને કારણે લાકડી, લાઠી લઈ જવાની જરૂરીયાત હોય તેવી વ્યક્તિ/વ્યક્તિઓ.

આ હુકમનો ભંગ અથવા ઉલ્લંઘન કરનાર મુંબઇ પોલીસ અધિનિયમ, ૧૯૫૧ની (સને ૧૯૫૧ ના ૨૨માં) ની કલમ-૧૩૫ (૩) મુજબ અથવા ભારતીય દંડ સહિતાની કલમ-૧૮૮ મુજબ શિક્ષાને પાત્ર થશે.

આજ રોજ તારીખ ૨૩મી જાન્યુઆરી, ૨૦૦૪ના રોજ મારી સહી અને સિક્કો કરી આપ્યો છે.

જાહેરનામું

મુંબઇ પોલીસ અધિનિયમ, ૧૯૫૧ (સને ૧૯૫૧ નો ૨૨ મો) ની કલમ- ૩૭ (૩) અન્વયે.

નંબર એમએજી/વશી./૮૧૯૯/(૨)/૨૦૦૪.-આંગામી તારીખ ૨જી ફેબ્રુઆરી, ૨૦૦૪ ના રોજ "બકરીઇદ" ના તહેવારની ઉજવણી થનાર હોય, સુરત જિલ્લામાં કાયદો અને વ્યવસ્થા જળવાઇ રહે તે હેતુથી જિલ્લા મેજીસ્ટ્રેટ, સુરતના હકુમત હેઠળનાં સુરત (રૂરલ) જિલ્લામાં જાહેર શાંતિ અને સલામતી જાળવવા સારું માણસોનું સરઘસ કાઢવાની તેમજ સભા ભરવાની મનાઇ ફરમાવવાનું જરૂરી જણાયું છે.

વાસ્તે હું, જે. બી. વોરા, અધિક જિલ્લા મેજિસ્ટ્રેટ, સુરત મુંબઇ પોલીસ અધિનિયમ, ૧૯૫૧ (સને ૧૯૫૧ના ૨૨) માંની કલમ-૩૭ ની પેટા કલમ (૪) થી મને મળેલ સત્તાની રૂએ ફરમાવું છું કે, સુરત (રૂરલ) જિલ્લામાં તારીખ ૨૭મી જાન્યુઆરી, ૨૦૦૪ થી તારીખ ૧૦મી ફેબ્રુઆરી, ૨૦૦૪ ના રોજ ૨૪-૦૦ કલાક સુધી (બંને દિવસો સુધ્ધાં) ચાર કરતા વધુ માણસોની કોઇ સભા કરવી કે બોલાવવી નહીં કે સરઘસ કાઢવું નહીં તેમજ ચારથી વધુ વ્યક્તિઓએ ભેગા થવું નહીં અથવા સરઘસ કાઢવું નહીં.

અપવાદ :-

(૧) આ હુકમ લગ્નના વરઘોડા, સીનેમા, ટાઉન હોલ, સ્મશાન યાત્રા કે એસ. ટી. બસમાં મુસાફરી કરવા માંગતા, મસ્જિદ, દેવળમાં પ્રાર્થના માટે જતી બોનોફાઇડ વ્યક્તિઓને લાગુ પડશે નહીં.

(૨) એકઝીક્યુટીવ મેજીસ્ટ્રેટશ્રીની પરવાનગી મેળવીને ભરાતી સભાને લાગુ પડશે નહીં.

આ હુકમનો ભંગ અથવા ઉલ્લંઘન કરનારા મુંબઇ પોલીસ અધિનિયમ સને ૧૯૫૧ (સને ૧૯૫૧ નો ૨૨ મો) ની કલમ ૧૩૫ (૩) મુજબ અથવા ભારતના ફોજદારી અધિનિયમ-૧૮૬૨ની કલમ-૧૮૮ અનુસાર સજાને પાત્ર થશે.

આજ રોજ તારીખ ૨૩મી જાન્યુઆરી, ૨૦૦૪ ના રોજ મારી સહી કરી સિકકો કરી આપ્યો.

જે. બી. વોરા,
અધિક જિલ્લા મેજિસ્ટ્રેટ,
સુરત.

INDEX

જિલ્લા રજિસ્ટ્રાર દ્વારા

નંબર ઉખસ ઉ-૧૨૫૯૮.- આથી જાહેર કરે છે કે ગાયત્રી મજુર અને કામદારોની સહકારી મંડળી લી., સ્થળ આગામ, તાલુકો વલસાડ, જિ. વલસાડને સને ૧૯૬૧નાં ગુજરાત સહકારી મંડળી અધિનિયમની કલમ-૯ અન્વયે આજરોજ નોંધવામાં આવી છે.

વલસાડ, તારીખ /૧/૨૦૦૪.

અવાચ્ય
જિલ્લા રજિસ્ટ્રાર,
સહકારી મંડળીઓ, વલસાડ.

વંચાણે લીધાઃ-(૧) આ કચેરીનો હુકમ નં. જા. નં. ઉખસ/ક-૪/ફડચા/ગ-૨/૧૭૦૫/૧૯૯૫, તા. ૨૮/૦૮/૧૯૯૫.

(૨) સહકારી અધિકારી (ફડચા) સહકારી મંડળીઓ નડીયાદના પત્ર નં. ફડચા/૦૧/જ/૨૨/૨૦૦૪, તા. ૧૩/૦૧/૨૦૦૪.

(૩) કૃષિ સહકાર અને ગ્રામ્ય વિકાસ વિભાગના તા. ૩૦/૦૩/૯૧ના જાહેરનામા ક્રમાંક જીએચકેએચ/૨૪/૯૧/ડીઈલ/૧૧૮૮/૫૨૦૪/જે.

જા. નં. ફડચ/૦૧/ગ/૨/૪૩/૨૦૦૪.—ધી વડદલા દૂધ ઉત્પાદક સહકારી મંડળી લી., (ફડચા), મુ. વડદલા, તા. બાલાશિનોર, જિ. ખેડાની નોંધણી તારીખ ૨૯/૧૦/૧૯૬૯ના રોજ નોંધણી ક્રમાંક સે. દૂ. ૧૦૧૫૦ થી સહકારી મંડળીઓના અધિનિયમ ૧૯૬૧ હેઠળ કરવામાં આવેલ હતી. સદરહુ મંડળીને આમુખ-૧માં દર્શાવેલ આ કચેરીના તારીખ ૨૮/૦૮/૧૯૯૫ના હુકમથી ફડચામાં લઈ જવામાં આવેલ હતી અને ફડચા અધિકારીશ્રીએ મંડળીનો ચાર્જ તારીખ ૩૦/૧૨/૧૯૯૮ના રોજ સંભાળેલ હતો.

ફડચા અધિકારીશ્રીએ મંડળીનો ચાર્જ સંભાળ્યા બાદ કેટલીક કામગીરી પૂર્ણ કરેલ છે. ફડચાની કાર્યવાહી દરમ્યાન મંડળીના સભાસદો તરફથી તા. ૧૮/૧૧/૨૦૦૩ના રોજ મંડળીને પુનઃ જીર્વીત કરવા માટેની વિનંતી કરવામાં આવેલ હતી. મંડળીના સભાસદોની રજુઆતના સંદર્ભમાં ફડચા અધિકારીશ્રી તરફથી મંડળીના સ્થળ ઉપર તારીખ ૯/૦૧/૨૦૦૪ના રોજ સાધારણ સભા રાખવામાં આવેલ હતી. જે સાધારણ સભામાં મંડળીને પુનઃ જીર્વીત કરવા અંગે જરૂરી ઠરાવ કરી, વ્યવસ્થાપક કમીટી સભ્યોની તથા કર્મચારીઓની નિમણૂંક કરવામાં આવેલ હતી.

મંડળીની સાધારણ સભામાં કરવામાં આવેલ ઠરાવોના સંદર્ભમાં મંડળીની આર્થિક પરિસ્થિતી તથા સભાસદોના હિતને લક્ષમાં લઈ આમુખ-૨માં દર્શાવેલ તારીખ ૧૩/૦૧/૨૦૦૪ના પત્રથી મંડળીને પુનઃ જીર્વીત કરવા ભલામણ કરવામાં આવેલ છે.

ફડચા અધિકારી તરફથી કરવામાં આવેલ ભલામણ તેમજ મંડળીની આર્થિક પરિસ્થિતી તેમજ સભાસદોના તેમજ જાહેરહિતને તથા સહકારી પ્રવૃત્તિના હિતને નજર સમક્ષ રાખી મંડળીને પુનઃજીર્વીત કરવા અંગે નીચે પ્રમાણેનો હુકમ કરવામાં આવે છે.

હુકમ

આથી હું, એચ. એન. દરજી, જિલ્લા રજિસ્ટ્રાર સહકારી મંડળીઓ, નડીયાદ જીલ્લો ખેડા મને સને ૧૯૬૧ના સહકારી મંડળીઓના અધિનિયમની કલમ ૧૭ (એ) હેઠળ મળેલ સત્તાની રૂઈએ ધી વડદલા દૂધ ઉત્પાદક સહકારી મંડળી લી., મુ. વડદલા, તા. બાલાશિનોર, જી. ખેડાને પુનઃ જીર્વીત કરવાનો હુકમ કરૂ છું.

નડિયાદ, તારીખ ૨૨મી જાન્યુઆરી, ૨૦૦૪.

વંચાણે લીધાઃ-(૧) સહેલી ગ્રાહક સહકારી ભંડાર લી., મુ. બાલાશિનોર, તા. બાલા શિનોરને ફડચામાં લઈ જવાનો વચગાળાનો હુકમ.

(૨) ક્રમાંક ફડચ / ૦૧ / ગ-૨ / ૫૮૦ / ૨૦૦૩ તા. ૧૬-૧૨-૨૦૦૩.

હુકમ

જા. નં. ઉખસ/કજ/ફડચા/ગ-૨/૪૮/૨૦૦૪.—સહેલી ગ્રાહક સહકારી ભંડાર લી. મુકામ બાલાશિનોર, તાલુકો બાલાશિનોર, જિલ્લો ખેડાને શ્રી મદદનીશ જીલ્લા રજીસ્ટ્રાર સહકારી મંડળીઓ જિલ્લા પંચાયત નડીયાદની ઓફીસના નોંધ નંબર ભં-૪૬૮૭, તારીખ ૨૬-૧૦-૧૯૯૯થી નોંધવામાં આવી હતી, તે મંડળીને સને ૧૯૬૧ના ગુજરાત રાજ્ય સહકારી મંડળીઓના કાયદાની કલમ-૧૦૭ અન્વયે ફડચામાં લઈ જવાનો હુકમ કરવામાં આવે છે અને સદરહુ મંડળીના ફડચા અધિકારી તરીકે શ્રી સહકારી અધિકારી (ફડચા) સહકારી મંડળી, નડિયાદની સદર કાયદાની કલમ-૧૦૮ (૩) હેઠળ નિમણૂંક કરવામાં આવે છે અને તેમના મહેનતાણાની રકમ નિયમ મુજબ સરકારી તિજોરીમાં "૦૪૨૫ સહકાર" સદરે જમા કરાવવી ફડચાનું કામકાજ ત્રણ વર્ષમાં પુરૂં કરવું.

નડીયાદ, તારીખ ૨૩મી જાન્યુઆરી, ૨૦૦૪.

એચ. એન. દરજી,
જિલ્લા રજિસ્ટ્રાર,
સહકારી મંડળીઓ, નડિયાદ.

વંચાણે લીધાઃ-(૧) શ્રી ખંભાત કપાસ ઉત્પાદક સહકારી મંડળી લિ. ખંભાતના ફડચા અધિકારીશ્રીનો તારીખ ૨૭/૧/૦૪નો પત્ર નં. ફડચ/૦૧/ચ/૬૨/૦૪.

(૨) ગુજરાત સહકારી મંડળીઓનો કાયદો, ૧૯૬૧ની કલમ-૨૦ અને ૧૧૪ (૨).

(૩) સરકારશ્રીના કૃષિ સહકાર અને ગ્રામ વિકાસ વિભાગ, સચિવાલય, ગાંધીનગરના તારીખ ૩૦/૩/૧૯૯૧ના જાહેરનામા ક્રમાંક જી.એચ.કે. એચ.-૨૪-૯૧/ ડી. ડી. સી. ૧૧૮૮/૩૨૦૪/જે.

INDEX

હુકમ

જા. નં. ફડચ/૦૧/ચ/૭૧/૨૦૦૪.–શ્રી ખંભાત કપાસ ઉત્પાદક સહકારી મંડળી લિ. ખંભાત, તાલુકા ખંભાત, જિલ્લા આણંદ મદદનીશ જિલ્લા રજિસ્ટ્રાર, સહકારી મંડળીઓ / જિલ્લા પંચાયત નડીયાદની ઓફીસનો નોંધણી નંબર સે-૨૭૦૩૪ તારીખ ૧૭/૧/૧૯૯૪થી નોંધવામાં આવી હતી જેને શ્રી જિલ્લા રજિસ્ટ્રાર, સહકારી મંડળીઓ, આણંદના હુકમ નંબર ઉ. ખ. સ/ક. જ. /ફડચા/ફ-૧૩૫૮૮/ચ/૪૩૯/૦૨, તારીખ ૩૦/૧૦/૨૦૦૨થી ફડચામાં લઈ જવામાં આવી હતી તેની ફડચાની કાર્યવાહીઓ સને ૧૯૬૧ના ગુજરાત સહકારી મંડળીઓના અધિનિયમ (ગુજરાત અધિનિયમ નં. ૧૦ સને ૧૯૬૨) કલમ ૧૧૪ (૨) અન્વયે આથી સમાપ્ત કરવામાં આવે છે અને સદર મંડળીની નોંધણી સને ૧૯૬૧ના ગુજરાત સહકારી મંડળીઓના કાયદાની કલમ ૨૦ હેઠળ રદ કરવામાં આવે છે. અને તેથી આ હુકમની તારીખથી બંધ કરવામાં આવી છે એમ ગણાશે.

આણંદ, તારીખ ૨૮મી જાન્યુઆરી, ૨૦૦૪.

વંચાણે લીધા:-(૧) શ્રી પોપટવાવ ઉમીયા પિયત સહકારી મંડળી લિ. પોપટવાવના ફડચા અધિકારીશ્રીનો તારીખ ૨૭/૧/૦૪નો પત્ર નં. ફડચ/૦૧/ચ/૫૯/૦૪

(૨) ગુજરાત સહકારી મંડળીઓનો કાયદો, ૧૯૬૧ની કલમ-૨૦ અને ૧૧૪ (૨)

(૩) સરકારશ્રીના કૃષિ સહકાર અને ગ્રામ વિકાસ વિભાગ, સચિવાલય, ગાંધીનગરના તારીખ ૩૦/૩/૧૯૯૧ના જાહેરનામા ક્રમાંક જી. એચ. કે. એચ.-૨૪-૯૧/ ડી. ડી. સી. ૧૧૮૮/૩૨૦૪/જે.

હુકમ

જા. નં. ફડચ/૦૧/ચ/૭૨/૨૦૦૪–શ્રી પોપટવાવ ઉમીયા પિયત સહકારી મંડલી લિ. મુ. પોપટવાલ તાલુકા ખંભાત જીલ્લા આણંદ મદદનીશ જીલ્લા રજીસ્ટ્રાર, સહકારી મંડળીઓ / જીલ્લા પંચાયત નડીયાદની ઓફીસનો નોંધણી નંબર સે-૩૫૭૩ તારીખ ૧૭/૨/૧૯૯૨થી નોંધવામાં આવી હતી જેને શ્રી જીલ્લા રજીસ્ટ્રાર, સહકારી મંડળીઓના હુકમ નંબર ઉ. ખ. સ/ક. જ. /ફડચા/ચ-૧૪૯૬૨/૭૫૬/૦૩, તારીખ ૧૩/૧૧/૨૦૦૩થી ફડચામાં લઈ જવામાં આવી હતી તેની ફડચાની કાર્યવાહીઓ સને ૧૯૬૧ના ગુજરાત સહકારી મંડળીઓના અધિનિયમ (ગુજરાત અધિનિયમ નં. ૧૦ સને ૧૯૬૨)ની કલમ ૧૧૪ (૨) અન્વયે આથી સમાપ્ત કરવામાં આવે છે અને સદર મંડળીની નોંધણી સને ૧૯૬૧ના ગુજરાત સહકારી મંડળીઓના કાયદાની કલમ ૨૦ હેઠળ રદ કરવામાં આવે છે. અને તેથી આ હુકમની તારીખથી બંધ કરવામાં આવી છે એમ ગણાશે.

આણંદ, તારીખ ૨૮મી જાન્યુઆરી, ૨૦૦૪.

વંચાણે લીધા :- (૧) શ્રી ગંભીરા તમાકુ ઉત્પાદક સં.મં.લી. ગંભીરાના ફડચા અધિકારીશ્રીનો તા. ૨૭-૧-૦૪નો પત્ર નં. ફડચ / ૦૧ /ચ-૬૦/૦૪.

(૨) ગુજરાત સહકારી મંડળીઓનો કાયદો, ૧૯૬૧ની કલમ-૨૦ અને ૧૧૪(૨).

(૩) સરકારશ્રીના કૃષિ સહકાર અને ગ્રામ વિકાસ વિભાગ, સચિવાલય, ગાંધીનગરના તા. ૩૦-૩-૯૧ના જાહેનામા ક્રમાંક જી. એચ.કે.એચ. ૨૪-૯૧/ડી.ડી.સી/૧૧૮૮/૩૨૦૪/જે.

હુકમ

જા. નં. ફડચ/૦૧/ચ/૭૩/૨૦૦૪.–શ્રી ગંભીરા તમાકુ ઉત્પાદક સહકારી મંડળી લી. મુ. ગંભીરા તાલુકા આંકલાવ જીલ્લા આણંદ મદદનીશ જીલ્લા રજીસ્ટ્રાર, સહકારી મંડળીઓ/જી. પં. નડીઆદની ઓફીસનો નોંધણી નંબર ૨૧૨૩૬, તા. ૩૦-૯-૧૯૮૫થી નોંધવામાં આવી હતી જેને શ્રી જીલ્લા રજીસ્ટ્રાર, સહકારી મંડળીઓ, આણંદના હુકમ નંબર ઉખસ/ક. જ./ફડચા/૧૪૯૩૮/ચ/૧૬૫/૦૩, તા. ૧૮-૨-૨૦૦૩ થી ફડચામાં લઈ જવામાં આવી હતી તેની ફડચાની કાર્યવાહીઓ સને ૧૯૬૧ના ગુજરાત સહકારી મંડળીઓના અધિનિયમ (ગુજરાત અધિનિયમ નં. ૧૦ સને ૧૯૬૨)ની કલમ ૧૧૪(૨) અન્વયે આથી સમાપ્ત કરવામાં આવે છે અને સદર મંડળીની નોંધણી સને ૧૯૬૧ના ગુજરાત સહકારી મંડળીઓના કાયદાની કલમ-૨૦ હેઠળ રદ કરવામાં આવે છે. અને તેથી આ હુકમની તારીખથી બંધ કરવામાં આવી છે એમ ગણાશે.

આણંદ, તારીખ ૨૮મી જાન્યુઆરી, ૨૦૦૪.

વંચાણે લીધા :- (૧) શ્રી નયા માણેજ તમાકુ ઉત્પાદક સં. મં. લી. માણેજના ફડચા અધિકારીશ્રીનો તારીખ ૨૭-૧-૦૪નો પત્ર નં. ફડચ/૦૧/ચ/૬૧/૨૦૦૪.

(૨) ગુજરાત સહકારી મંડળીઓનો કાયદો, ૧૯૬૧ની કલમ-૨૦ અને ૧૧૪(૨).

(૩) સરકારશ્રીના કૃષિ સહકાર અને ગ્રામ વિકાસ વિભાગ, સચિવાલય, ગાંધીનગરના તા. ૩૦-૩-૯૧ના જાહેનામા ક્રમાંક જી.એચ. કે.એચ. ૨૪-૯૧/ડી.ડી.સી/૧૧૮૮/૩૨૦૪/જે.

હુકમ

જા. નં. ફડચ/૦૧/ચ/૭૪/૨૦૦૪.–શ્રી નયા માણેજ તમાકુ ઉત્પાદક સહકારી મંડળી લી. મુ. માણેજ તાલુકા પેટલાદ જિલ્લા આણંદ મદદનીશ જીલ્લા રજિસ્ટ્રાર, સહકારી મંડળીઓ/જી. પં. નડીઆદની ઓફીસનો નોંધણી નંબર સે-૨૮૪૨૬, તા. ૩૧-૧-૧૯૯૬થી નોંધવામાં આવી હતી જેને શ્રી જિલ્લા રજિસ્ટ્રાર, સહકારી મંડળીઓ, આણંદના હુકમ નંબર ઉખસ/ક. જ./ફડચા/ચ/૧૪૯૭૭/૪૦/૨૦૦૪, તા. ૧૨-૧-

INDEX

૨૦૦૪ થી ફડચામાં લઈ જવામાં આવી હતી તેની ફડચાની કાર્યવાહીઓ સને ૧૯૬૧ના ગુજરાત સહકારી મંડળીઓના અધિનિયમ (ગુજરાત અધિનિયમ નં. ૧૦ સને ૧૯૬૨)ની કલમ ૧૧૪(૨) અન્વયે આથી સમાપ્ત કરવામાં આવે છે અને સદર મંડળીની નોંધણી સને ૧૯૬૧ના ગુજરાત સહકારી મંડળીઓના કાયદાની કલમ-૨૦ હેઠળ રદ કરવામાં આવે છે. અને તેથી આ હુકમની તારીખથી બંધ કરવામાં આવી છે એમ ગણાશે.

આણંદ, તારીખ ૨૮મી જાન્યુઆરી, ૨૦૦૪.

વંચાણે લીધા :- (૧) શ્રી નાપાડ તળપદ તમાકુ ઉત્પાદક સં. મં. લી. નાપાડના ફડચા અધિકારીશ્રીનો તારીખ ૨૯-૧-૦૪નો પત્ર નં. ફડચ / ૦૧ /ચ-૭૭/ ૨૦૦૪.

(૨) ગુજરાત સહકારી મંડળીઓનો કાયદો, ૧૯૬૧ની કલમ-૨૦ અને ૧૧૪(૨).

(૩) સરકારશ્રીના કૃષિ સહકાર અને ગ્રામ વિકાસ વિભાગ, સચિવાલય, ગાંધીનગરના તા. ૩૦-૩-૯૧ના જાહેનામા ક્રમાંક જી. એચ.કે.એચ. ૨૪-૯૧/ડી.ડી.સી/૧૧૮૮/૩૨૦૪/જે.

હુકમ

જા. નં. ફડચ/૦૧/ચ/૭૮/૨૦૦૪.—શ્રી નાપાડ તળપદ તમાકુ ઉત્પાદક સહકારી મંડળી લી. મુ. નાપાડ તાલુકા આણંદ જીલ્લા આણંદ મદદનીશ જીલ્લા રજીસ્ટ્રાર, સહકારી મંડળીઓ/જી. પં. નડીઆદની ઓફીસનો નોંધણી નંબર સે-૨૦૮૭૧, તા. ૨૮-૮-૧૯૮૪થી નોંધવામાં આવી હતી જેને શ્રી જિલ્લા રજિસ્ટ્રાર, સહકારી મંડળીઓ, આણંદના હુકમ નંબર ઉખસ/ક. જ./ફ/૧૩૫૮૫/ચ/૪૨૭/૨૦૦૨, તા. ૨૨-૧૦-૨૦૦૨ થી ફડચામાં લઈ જવામાં આવી હતી તેની ફડચાની કાર્યવાહીઓ સને ૧૯૬૧ના ગુજરાત સહકારી મંડળીઓના અધિનિયમ (ગુજરાત અધિનિયમ નં. ૧૦ સને ૧૯૬૨)ની કલમ ૧૧૪(૨) અન્વયે આથી સમાપ્ત કરવામાં આવે છે અને સદર મંડળીની નોંધણી સને ૧૯૬૧ના ગુજરાત સહકારી મંડળીઓના કાયદાની કલમ-૨૦ હેઠળ રદ કરવામાં આવે છે. અને તેથી આ હુકમની તારીખથી બંધ કરવામાં આવી છે એમ ગણાશે.

આણંદ, તારીખ ૩૦મી જાન્યુઆરી, ૨૦૦૪.

સી. બી. કોટેચા,
જીલ્લા રજિસ્ટ્રાર, સહકારી મંડળીઓ,
આણંદ જીલ્લો, આણંદ.

વંચાણે લીધા :- (૧) અત્રેની કચેરીની તારીખ ૧૨-૧૨-૦૩ના પત્ર ક્રમાંક/ઉખસ/ફડચ/૦૧/ખ/૨૮૫૦/૨૦૦૩થી ફડચાનો વચગાળાનો આદેશ.

(૨) ગુજરાત સહકારી મંડળીઓનો અધિનિયમ, ૧૯૬૧ની કલમ-૧૦૭ની જોગવાઈઓ.

હુકમ

જા. નં. ઉખસ/ફડચ/૧૫૧૦૫/ખ/૫૫/૨૦૦૪.—શ્રી રંગપુર સેવા સહકારી મંડળી લી. મુ. તા. ઊંઝા જીલ્લા મહેસાણાને અત્રેની કચેરીના આમુખ-૧ ના તા. ૧૨-૧૨-૦૩ના હુકમ ક્રમાંક ઉખસ/ફડચ/૦૧/ખ/ ૨૮૫૦/૨૦૦૩થી ફડચામાં લઈ જવાનો વચગાળાનો આદેશ આપવામાં આવેલ છે. જેને આથી ગુજરાત સહકારી મંડળીઓ અધિનિયમ ૧૯૬૧ની કલમ-૧૦૭ની જોગવાઈ હેઠળ મંડળીને ફડચામાં લઈ જવાનો અંતિમ આદેશ આપવામાં આવે છે. અને આ અંગે નિમાયેલ ફડચા અધિકારીશ્રી, સહકારી અધિકારી (ફડચો), મહેસાણાએ ફડચાની કામગીરી આ આદેશની તારીખ ૩ (ત્રણ) વર્ષમાં પૂર્ણ કરવાની રહેશે. તેમજ, ફડચા ફી નિયત ધોરણે સરકારશ્રીમાં જમા કરાવવાની રહેશે.

મહેસાણા, તારીખ ૧૫મી જાન્યુઆરી, ૨૦૦૪.

વંચાણે લીધા :- (૧) ફડચા અધિકારીશ્રી, સહકારી અધિકારી (ફડચો), મહેસાણાના પત્રાંક ફડચ/૦૧/૮૮/ ૨૦૦૩, તા. ૨૯-૧૨-૦૩થી નોંધણી રદ અંગેની દરખાસ્ત.

(૨) ગુજરાત સહકારી મંડળીઓનો અધિનિયમ, ૧૯૬૧ની કલમ-૨૦ની જોગવાઈઓ.

હુકમ

જા. નં. ઉખસ/ફડચ/૦૧/ખ/૧૧૧/૨૦૦૪.—ગુજરાત સહકારી મંડળીઓ અધિનિયમ-૧૯૬૧ની જોગવાઈઓ હેઠળ ધી મોહનનગર કો. ઓપ. હાઉસીંગ સોસાયટી લી. મુ. નાગલપુર તા. જી. મહેસાણાએ નોંધાયેલ સહકારી સંસ્થા છે. જેને નોંધણી નં. ધ-૧૦૮૪૭, તા. ૧૪-૮-૧૯૮૪થી નોંધવામાં આવેલ હતી. જેનું કામકાજ આટોપી લેવા અર્થે ગુજરાત સહકારી મંડળીઓ અધિનિયમ ૧૯૬૧ની કલમ-૧૦૭ની અન્વયે, જિલ્લા રજિસ્ટ્રારશ્રી સહકારી મંડળીઓ, મહેસાણાની કચેરીના જા. નં. ઉખસ/ફડચ/૦૧/ધ/૧૯૮૪/૯૬, તા. ૩૦-૮-૯૬થી હુકમ કરવામાં આવેલ. ફડચાની કાર્યવાહી સંદર્ભે સંસ્થાના ફડચા અધિકારીશ્રી સહકારી અધિકારી (ફડચા), મહેસાણા તરફથી તેઓના પત્ર ક્રમાંક ફડચ/૦૧/૮૮/૦૩, તા. ૨૯-૧૨-૦૩થી આખરી અહેવાલ પ્રાપ્ત થતાં, સને ૧૯૬૧ના ગુજરાત સહકારી મંડળીઓ અધિનિયમની કલમ-૧૧૪ (૨) અન્વયે સદર મંડળી નામે ધી મોહનનગર કો. ઓપ. હાઉસીંગ સોસાયટી લી., મુ. નાગલપુર, તા.જી. મહેસાણાની નોંધણી રદ કરતો હુકમ કરું છું. આ હુકમ નીકળ્યા તારીખથી મંડળીનું વિસર્જન થયેલ ગણાશે.

મહેસાણા, તારીખ ૨૩મી જાન્યુઆરી, ૨૦૦૪.

INDEX

વંચાણે લીધા :-

(૧) શ્રી ઓડિટર ગ્રેડ-૨, સ. મં., વિજાપુરના પત્ર ક્રમાંક : અષણ/૦૧/૨૭૪/૨૦૦૩, તા. ૧-૧૨-૦૩ થી રજુ થયેલ ખાસ અહેવાલ.

(૨) અત્રેની કચેરીના પત્ર ક્રમાંક : ઉખસ/ફડચ/૦૧/ખ/૨૯૦૩/૦૩, તા. ૨૨-૧૨-૦૩, થી પાઠવેલ કારણદર્શક નોટીસ.

(૩) ગુજરાત સહકારી મંડળીઓ અધિનિયમ-૧૯૬૧ અન્વયેની કલમ-૧૦૭ ની જોગવાઈઓ.

પ્રસ્તાવના

જા. નં. ઉખસ/ફડચ/૦૧/ખ/૧૧૨/૨૦૦૪.-- ધી ગુજરાત સહકારી મંડળીઓ અધિનિયમ-૧૯૬૧ અન્વયે ધી રૂક્ષ્મણી ગ્રાહક સહકારી ભંડાર લિ., મુ. તા. મહેસાણા, જિ. મહેસાણા., નોંધાયેલ સહકારી સંસ્થા છે. (જેનો હવે પછી અહીંયાં 'મંડળી' તરીકે ઉલ્લેખ કરાયેલ છે.) સદર મંડળીનો નોંધણી નંબર ૩૦૩૮/૧૦૬૮, તા. ૨૮-૬-૧૯૯૧ છે.

ઉપરોક્ત આમુખ-૧ માં જણાવ્યા મુજબ સદર મંડળીનું તા. ૧-૪-૨૦૦૨થી તા. ૩૧-૩-૨૦૦૩ સુધીના સમયનું અન્વેષણ ઓડિટર ગ્રેડ-૨, સ. મં., વિજાપુરને સુપ્રત થતાં, તેઓએ સદર મંડળીને ફડચામાં લઈ જઈ, નોંધણી રદ કરવા અંગેનો ખાસ અહેવાલ રજુ કરતાં, તેઓના ખાસ અહેવાલ આધીન સદર મંડળીને અત્રેની કચેરીના પત્ર ક્રમાંક ઉખસ/ફડચ/૦૧/ ખ/૨૯૦૩/૦૩, તા. ૨૨-૧૨-૦૩ થી કારણદર્શક નોટીસ પાઠવેલ હતી.

જેમાં મુદ્દા નં. ૧ થી ૧૧ બાબતે મંડળીને રજુઆત કરવા સુનાવણી રાખવામાં આવેલ હતી. જેની બજવણી થયેલ છે. મંડળી તરફથી સુનાવણી તારીખે મંડળીના પ્રતિનિધિ હાજર રહેલ નથી.

આમ, મંડળીને રજુઆત કરવા અત્રેથી વ્યાજબી તક પુરી પાડવા છતાં, મંડળી દ્વારા રજુઆત કરાયેલ નથી.

આમ, ઉપરોક્ત તમામ બાબતોને જોતાં સદર મંડળીને નીચેના કારણોસર ફડચામાં લઈ જવી કાનૂની રીતે વ્યાજબી જણાય છે.

(૧) સંસ્થા તેના મંજૂર થયેલ પેટાકાયદા મુજબ જણાવેલ મુખ્ય ઉદ્દેશો પ્રમાણે સભાસદો તથા બિન સભાસદોને જીવન જરૂરીયાતની ચીજ વસ્તુઓ પુરી પાડવા અંગેની કામગીરીની પ્રવૃત્તિ બંધ કરેલ છે. આમ, સંસ્થા સ્થગિત અવસ્થામાં છે.

(૨) મંડળીનો ઓડિટ વર્ગ "ડ" છે.

(૩) મંડળીએ ચાલુ ઓડિટ સમય, અગાઉના સમયના બે વર્ષના ઓડિટ અહેવાલની દુરસ્તી કરી, દુરસ્તી અહેવાલ જે તે સંબંધિત ઓડિટરશ્રીને મોકલી આપેલ નથી. જેથી, સહકારી કાયદાની કલમ-૮૫નો ભંગ કરેલ છે.

(૪) મંડળીની વાર્ષિક સાધારણ સભા, સહકારી વર્ષ પુરુ થયા પછી ૩ માસમાં દર વર્ષે મળવી જોઈએ. જે ઓડિટ સમયમાં એકપણ વાર્ષિક સાધારણ સભા મળેલ નથી. જેથી, સહકારી કાયદાની કલમ-૭૭નો ભંગ કરેલ છે.

(૫) મંડળીની વ્ય. કમીટીની બેઠક તા. ૭-૫-૨૦૦૦ના રોજ મળેલ છે. ત્યારબાદ, એકપણ વખત બેઠક મળેલ નથી. ઓડિટ સમય દરમ્યાન ફક્ત એકજ વ્ય. કમીટીની બેઠક મળેલ છે. જેથી ફલિત થાય છે કે, વ્યવસ્થાપક કમીટીને મંડળી ચાલુ રાખવામાં બિલકુલ રસ નથી. આમ, પેટાનિયમનો ભંગ થયેલ છે.

(૬) મંડળીના તા. ૩૧-૩-૦૩ના સરવૈયા મુજબ કુલ એકત્રિત નુકશાન રૂા. ૧૩,૭૦૪/- નું થવા પામેલ છે. તેની સામે સભાસદોનું શેર ભંડોળ રૂા. ૪૩૭૦/- તથા સરકારશ્રીનો શેર ફાળો રૂા. ૧૦,૦૦૦/- નો છે. જે ખુબજ ગંભીર બાબત છે. જેથી સંસ્થા ચાલુ રાખવી સભાસદોના હિતમાં નથી.

(૭) મંડળીએ અગાઉ સરકારશ્રી પાસેથી રૂા. ૧૦,૦૦૦/- શેરફાળો તથા રૂા. ૬,૫૦૦/- ફર્નિચર લોન મેળવેલ છે. જેના હપ્તા ઓડિટ સમય દરમ્યાન પરત ભરપાઈ કરેલ નથી. તેમજ હપ્તા ભરવા માટેની કોઈ જોગવાઈ પણ કરેલ નથી.

(૮) મંડળીના મંજૂર થયેલ પેટા કાયદાની પ્રમાણીત નકલ દફતરે નથી. તેમજ સભાસદ રજીસ્ટર, શેર રજીસ્ટર, શેર ટ્રાન્સફર રજી., શેર ખાતાવહી, ડેડસ્ટોક રજી., રોકાણ રજીસ્ટર જેવાં અગત્યનાં રજીસ્ટરો નિભાવેલ નથી.

(૯) ખર્ચના વાઉચરોમાં મંજૂરી બદલ સંસ્થાના પ્રમુખશ્રીની સહીઓ થવા પામેલ નથી. કરેલ ખર્ચ દર માસે વ્ય. કમીટીમાં મંજૂર કરાવેલ નથી. આમ સંસ્થામાં આંતરિક અંકૂશ બિલકુલ રહેવા પામેલ નથી.

(૧૦) મંડળીમાં અગાઉ લાકડાનું કેબીન બનાવેલ. જેની કિંમત રૂા. ૧૦,૦૫૧/- ડેડસ્ટોકની આપેલ યાદીમાં દર્શાવેલ છે. જે અંગે મા. મંત્રીશ્રીને પુછતાં અગાઉના સમયમાં વેપારી પ્રવૃત્તિ માટે બનાવેલ. પરંતુ, મહેસાણા નગરપાલિકાએ દબાણ હટાવતાં ઉપાડી ગયેલ છે. જેનો કોઈ આધાર દફતરે નથી. તેમજ કેબીન પરત મેળવી લેવા કાર્યવાહકો તરફથી કોઈજ વ્યવસ્થા થયેલ નથી.

(૧૧) તા. ૧-૪-૦૩ થી છેવટ સુધીના હિસાબી પત્રકો, શેર ભંડોળ તેમજ, ડેડસ્ટોકની યાદી રજુ કરવા જણાવવા છતાં, આજદિન સુધી રજુ કરેલ નથી.

ઉપરોક્ત આમુખ તેમજ, પ્રસ્તાવનાની વિગતો ધ્યાને લેતાં, નીચે મુજબ ફડચાનો વચગાળાનો આદેશ કરવામાં આવે છે.

વચગાળાનો આદેશ

ધી રૂક્ષ્મણી ગ્રાહક સહકારી ભંડાર લિ., મુ. તા. મહેસાણા, જિ. મહેસાણાની સંસ્થા સહકારી કાયદાધીન રજીસ્ટર્ડ નંબર-૩૦૩૮/૧૦૬૮, તા. ૨૮-૦૬-૧૯૯૧થી નોંધવામાં આવેલ. તેને સહકારી કાયદો સને ૧૯૬૧ની કલમ-૧૦૭ (૧) ના ખંડ : ક, ગ (૨) (૪) અન્વયે આથી ફડચામાં લઈ જવામાં આવે છે. તથા સદરહુ કાયદાની કલમ-૧૦૮ (૧) અન્વયે ફડચા અધિકારી તરીકે શ્રી સહકારી અધિકારી (ફડચો), મહેસાણાની નિમણુક કરવામાં આવે છે.

નોંધ :- ઉપરોક્ત વચગાળાના હુકમ સામે મંડળીને કોઈ રજુઆત કે ખુલાસો કરવો હોય તો, સદર હુકમ નીકળ્યા તારીખથી એક માસની મુદ્દતમાં આ કચેરીને મોકલી આપવાનું જણાવવામાં આવે છે.

મહેસાણા, તારીખ ૨૩મી જાન્યુઆરી, ૨૦૦૪.

વંચાણે લીધા :-

(૧) શ્રી ઓડિટર ગ્રેડ-૧, સ. મં., મહેસાણાના પત્ર ક્રમાંક : અષણ/રાવપુરા હાઉ. / ૩૯૩/૦૩, તા. ૧-૧૨-૦૩ થી રજુ થયેલ વહીવટી ખાસ અહેવાલ.

(૨) અત્રેની કચેરીના પત્ર ક્રમાંક : ઉખસ/ફડચ/૦૧/ખ/૨૯૦૯/૦૩, તા. ૨૨-૧૨-૦૩, થી પાઠવેલ કારણદર્શક નોટીસ.

(૩) ગુજરાત સહકારી મંડળીઓ અધિનિયમ-૧૯૬૧ અન્વયેની કલમ-૧૦૭ ની જોગવાઇઓ.

પ્રસ્તાવના

જા. નં. ઉખસ/ફડચ/૦૧/ખ/૧૨૦/૨૦૦૪.--ધી ગુજરાત સહકારી મંડળીઓ અધિનિયમ, ૧૯૬૧ અન્વયે ધી રાવપુરા કો. ઓપ. હાઉસીંગ સોસાયટી લિ., મુ. નાગલપુર, તા. જિ. મહેસાણા., નોંધાયેલ સહકારી સંસ્થા છે. (જેનો હવે પછી અહીયાં 'મંડળી' તરીકે ઉલ્લેખ કરાયેલ છે.) સદર મંડળીનો નોંધણી નં. જી. પં. ઘ.-૧૦૭૪૧, તા. ૬-૧૦-૧૯૮૩ છે.

ઉપરોક્ત આમુખ-૧ માં જણાવ્યા મુજબ સદર મંડળીનું તા. ૧-૭-૧૯૯૭ થી તા. ૩૧-૩-૨૦૦૩ સુધીના સમયનું અન્વેષણ ઓડિટર, ગ્રેડ-૧, સ. મં., મહેસાણાને સુપ્રત થતાં, તેઓએ સદર મંડળીને ફડચામાં લઇ જઇ, નોધણી રદ કરવા અંગેનો ખાસ અહેવાલ રજુ કરતાં તેઓના ખાસ અહેવાલ આધીન સદર મંડળીને અત્રેની કચેરીના પત્ર ક્રમાંક ઉખસ/ફડચ/૦૧/ ખ/૨૯૦૯/૦૩, તા. ૨૨-૧૨-૦૩ થી કારણદર્શક નોટીસ પાઠવેલ હતી.

જેમાં મુદા નં. ૧ થી ૧૧ બાબતે મંડળીને રજુઆત કરવા સુનાવણી રાખવામાં આવેલ હતી. જેની બજવણી થયેલ છે. મંડળી તરફથી સુનાવણી તારીખે મંડળીના પ્રતિનિધિ હાજર રહેલ નથી.

આમ, મંડળીને રજુઆત કરવા અત્રેથી વ્યાજબી તક પુરી પાડવા છતાં, મંડળી દ્વારા રજુઆત કરાયેલ નથી.

આમ, ઉપરોક્ત તમામ બાબતોને જોતાં સદર મંડળીને નીચેના કારણોસર ફડચામાં લઇ જવી કાનૂની રીતે વ્યાજબી જણાય છે.

(૧) મંડળીએ છેલ્લા દસ વર્ષના ઓડિટ મેમાની દુરસ્તી રીપોર્ટ નહી મોકલીને સહકારી કાયદાની કલમ-૮૫ નો ભંગ કરેલ છે.

(૨) સહકારી કાયદાની કલમ-૮૪ અન્વયે દર વર્ષે ઓડિટ કરાવવાનું ફરજીયાત હોવા છતાં, સંસ્થાના હોદેદારોએ નિયમિત ઓડિટ કરાવેલ નથી. સંસ્થાના પ્રમુખશ્રી ઓડિટ સમયે દફતર રજુ કરવામાં સદંતર નિષ્ફળ ગયેલ છે.

(૩) મંડળીનો છેલ્લા પાંચ વર્ષથી ઓડિટ વર્ગ "ડ" છે.

(૪) છેલ્લા ૧૦ વર્ષથી મંડળીની વ્યવસ્થાપક કમીટીની એકપણ બેઠકો મળેલ છે. જેથી મંડળીએ પેટા નિયમનો ભંગ કરેલ છે.

(૫) સંસ્થા છેલ્લા ૧૦ વર્ષથી સ્થગિત અવસ્થામાં છે. જેથી ફલિત થાય છે કે, સભાસદોને સંસ્થા ચાલુ રાખવામાં બિલકુલ રસ નથી.

(૬) મંડળી અર્થક્ષમ- કાર્યક્ષમ નથી.

(૭) મંડળીના સભાસદોએ કોઈપણ જાતનું કર્જ કે લોન મંડળી મારફત મેળવેલ નથી. કે લોન બાકી નથી.

(૮) સહકારી કાયદાની કલમ-૭૪, ૭૭ , ૮૫ તથા પેટા કાયદાની કલમ-૩૬, ૩૮, ૪૫, ૫૩, ૫૪, ૫૫નો ભંગ થયેલ છે. તેથી મંડળીનો વહીવટ સહેજપણ સહકારી કાયદા કાનૂન તેમજ પેટા કાયદા મુજબ ચાલતો નથી.

(૯) મંડળીની ખોટમાં સતત વધારો થયેલ જણાય છે. જે ખોટ સરભર કરવા માટે મંડળીના હોદેદારો તરફથી કોઈ વહીવટી ફાળો ઉઘરાવવામાં આવતી નથી.

(૧૦) તા. ૧-૭-૮૭ થી આજદિન સુધી એટલે કે, છેલ્લા ૧૬ વર્ષથી મંડળીની વાર્ષિક સાધારણ સભા બોલાવેલ નથી. જે ઘણી ગંભીર બાબત છે.

(૧૧) તા. ૧-૪-૦૩ થી છેવટ સુધીના હિસાબી પત્રકો, શેર ભંડોળની યાદી રજુ કરવા જણાવવા છતાં, આજદિન સુધી રજુ કરેલ નથી.

ઉપરોક્ત આમુખ તેમજ, પ્રસ્તાવનાની વિગતો ધ્યાને લેતાં, નીચે મુજબ ફડચાનો વચગાળાનો આદેશ કરવામાં આવે છે.

વચગાળાનો આદેશ

ધી રાવપુરા કો. ઓપ. હાઉસીંગ સોસાયટી લિ., મુ. નાગલપુર તા. જિ. મહેસાણાની સંસ્થા સહકારી કાયદાધીન રજીસ્ટર્ડ નં. જિ. પં. ઘ-૧૦૭૪૧, તા. ૬-૧૦-૧૯૮૩ થી નોંધવામાં આવેલ છે. તેને સહકારી કાયદો સને ૧૯૬૧ ની કલમ-૧૦૭ (૧)ના ખંડ : ક, ગ (૨) (૪) અન્વયે આથી ફડચામાં લઇ જવામાં આવે છે. તથા સદરહુ કાયદાની કલમ-૧૦૮ (૧) અન્વયે ફડચા અધિકારી તરીકે શ્રી સી. એ. પટેલ મ. સ. અ. (લવાદ), મહેસાણાની નિમણુક કરવામાં આવે છે.

નોંધ :- ઉપરોક્ત વચગાળાના હુકમ સામે મંડળીને કોઇ રજુઆત કે ખુલાસો કરવો હોય તો, સદર હુકમ નીકળ્યા તારીખથી એક માસની મુદતમાં આ કચેરીને મોકલી આપવાનું જણાવવામાં આવે છે.

મહેસાણા, તારીખ ૨૩મી જાન્યુઆરી, ૨૦૦૪.

વંચાણે લીધા :-

(૧) શ્રી ઓડિટર ગ્રેડ-૨, સ. મં. ખેરાળુના પત્ર ક્રમાંક : અષણ/૦૧/૨૯૬/૦૩, તા. ૧-૧૨-૦૩ થી રજુ થયેલ વહીવટી ખાસ અહેવાલ.

(૨) અત્રેની કચેરીના પત્ર ક્રમાંક : ઉખસ/ફડચ/૦૧/ખ/૨૯૦૮/૦૩, તા. ૨૨-૧૨-૦૩, થી પાઠવેલ કારણદર્શક નોટીસ.

(૩) ગુજરાત સહકારી મંડળીઓ અધિનિયમ-૧૯૬૧ અન્વયેની કલમ-૧૦૭ની જોગવાઇઓ.

INDEX

પ્રસ્તાવના

જા. નં. ઉખસ/ફડચ/૦૧/ખ/૧૨૧/૨૦૦૪.-- ધી ગુજરાત સહકારી મંડળીઓ અધિનિયમ, ૧૯૬૧ અન્વયે ધી ન્યુ ઉમીયાનગર કો. ઓપ. હા. સો. લી., મુ. કહીપુર તા. વડનગર, જિ. મહેસાણા., નોંધાયેલ સહકારી સંસ્થા છે. (જેનો હવે પછી અહીયાં 'મંડળી' તરીકે ઉલ્લેખ કરાયેલ છે.) સદર મંડળીનો નોંધણી નં. ૯૧૨૬, તા. ૨૯-૧૦-૧૯૮૧ છે.

ઉપરોક્ત આમુખ-૧ માં જણાવ્યા મુજબ સદર મંડળીનું તા. ૧-૪-૦૨ થી તા. ૩૧-૩-૨૦૦૩ સુધીના સમયનું અન્વેષણ ઓડિટર, ગ્રેડ-૨, સ. મં., ખેરાલુને સુપ્રત થતાં, તેઓએ સદર મંડળીને ફડચામાં લઇ જઇ, નોધણી રદ કરવા અંગેનો ખાસ અહેવાલ રજુ કરતાં તેઓના ખાસ અહેવાલ આધીન સદર મંડળીને અત્રેની કચેરીના પત્ર ક્રમાંક ઉખસ/ફડચ/૦૧/ ખ/૨૯૦૮/૦૩, તા. ૨૨-૧૨-૦૩ થી કારણદર્શક નોટીસ પાઠવેલ હતી.

જેમાં મુદ્દા નં. ૧ થી ૧૦ બાબતે મંડળીને રજુઆત કરવા સુનાવણી રાખવામાં આવેલ હતી. જેની બજવણી થયેલ છે. મંડળી તરફથી સુનાવણી તારીખે મંડળીના પ્રતિનિધિ હાજર રહેલ નથી.

આમ, મંડળીને રજુઆત કરવા અત્રેથી વ્યાજબી તક પુરી પાડવા છતાં, મંડળી દ્વારા રજુઆત કરાયેલ નથી.

આમ, ઉપરોક્ત તમામ બાબતોને જોતાં સદર મંડળીને નીચેના કારણોસર ફડચામાં લઇ જવી કાનૂની રીતે વ્યાજબી જણાય છે.

(૧) મંડળીએ છેલ્લા પાંચ વર્ષના ઓડિટ મેમાની દુરસ્તી રીપોર્ટ નહી મોકલીને સહકારી કાયદાની કલમ-૮૫ નો ભંગ કરેલ છે.

(૨) મંડળીએ સને ૨૦૦૧-૨૦૦૨ તથા સને ૨૦૦૨-૨૦૦૩ના વર્ષની વાર્ષિક સાધારણ સભાઓ નહી બોલાવીને સહકારી કાયદાની કલમ-૭૧નો ભંગ થયેલ છે.

(૩) મંડળીનો છેલ્લા પાંચ વર્ષથી ઓડિટ વર્ગ ''ડ'' છે.

(૪) ઓડિટ સમય દરમિયાન મંડળીની વ્યવસ્થાપક કમીટીની એકપણ બેઠકો મળેલ નથી. જેથી મંડળીએ પેટા નિયમનો ભંગ કરેલ છે.

(૫) મંડળીનો વહીવટ સહકારી કાયદા-કાનૂન અને પેટા કાયદા મુજબ ચાલતો નથી.

(૬) સંસ્થા છેલ્લા ૧૦ વર્ષથી સ્થગિત અવસ્થામાં છે. જેથી ફલિત થાય છે કે, સભાસદોને સંસ્થા ચાલુ રાખવામાં બિલકુલ રસ નથી.

(૭) સંસ્થાએ તેના ઉદેશો અનુસાર ગુજરાત સ્ટેટ હાઉસીંગ ફાયનાન્સ કોર્પો. લી., અમદાવાદ પાસેથી રૂા. ૯,૧૯,૦૦૦/- ની લોન મેળવી ૪૧ સભ્યોના મકાન બાંધકામનું કામકાજ કરેલ છે. જે સભ્યો પાસેથી લોન હપ્તા ઉઘરાવી હાઉસીંગ બોર્ડને પરત ભરપાઈની કામગીરી કરવામાં આવતી નથી.

(૮) સંસ્થાની આર્થિક સ્થિતિ ઘણી નબળી છે.

(૯) તા. ૩૧-૩-૦૩ ના સરવૈયે મંડળીમાં રૂા. ૪,૭૧૮/૦૧ બોલે છે.

(૧૦) તા. ૧-૪-૦૩ થી છેવટ સુધીના હિસાબી પત્રકો, શેર ભંડોળની યાદી રજુ કરવા જણાવવા છતાં, આજદિન સુધી રજુ કરેલ નથી.

ઉપરોક્ત આમુખ તેમજ, પ્રસ્તાવનાની વિગતો ધ્યાને લેતાં, નીચે મુજબ ફડચાનો વચગાળાનો આદેશ કરવામાં આવે છે.

વચગાળાનો આદેશ

ધી ન્યુ ઉમીયાનગર કો. ઓપ. હાઉસીંગ સોસાયટી લિ., મુ. કહીપુર તા. વડનગર જિ. મહેસાણાની સંસ્થા સહકારી કાયદાધીન રજીસ્ટર્ડ નં. ૯૧૨૬, તા. ૨૯-૧૦-૧૯૮૧ થી નોંધવામાં આવેલ તેને સહકારી કાયદો સને ૧૯૬૧ની કલમ-૧૦૭ (૧)ના ખંડ : ક, ગ (૨) (૪) અન્વયે આથી ફડચામાં લઇ જવામાં આવે છે. તથા સદરહુ કાયદાની કલમ-૧૦૮ (૧) અન્વયે ફડચા અધિકારી તરીકે શ્રી સી. એ. પટેલ મ. સહકારી અધિકારી (લવાદ), મહેસાણાની નિમણુક કરવામાં આવે છે.

નોંધ :- ઉપરોક્ત વચગાળાના હુકમ સામે મંડળીને કોઇ રજુઆત કે ખુલાસો કરવો હોય તો, સદર હુકમ નીકળ્યા તારીખથી એક માસની મુદતમાં આ કચેરીને મોકલી આપવાનું જણાવવામાં આવે છે.

મહેસાણા, તારીખ ૨૩મી જાન્યુઆરી, ૨૦૦૪.

વંચાણે લીધા :-

(૧) શ્રી ઓડિટર ગ્રેડ-૨, સ. મં. (પ્રમાણિત-૧) મહેસાણાના પત્ર ક્રમાંક : અષણ/૦૧/૩૫૮/૦૩, તા. ૧-૧૨-૦૩ થી રજુ થયેલ વહીવટી ખાસ અહેવાલ.

(૨) અત્રેની કચેરીના પત્ર ક્રમાંક ઉખસ/ફડચ/૦૧/ખ/૨૯૦૭/૦૩, તા. ૨૨-૧૨-૦૩, થી પાઠવેલ કારણદર્શક નોટીસ.

(૩) ગુજરાત સહકારી મંડળીઓ અધિનિયમ-૧૯૬૧ અન્વયેની કલમ-૧૦૭ની જોગવાઇઓ.

પ્રસ્તાવના

જા. નં. ઉખસ/ફડચ/૦૧/ખ/૧૨૨/૨૦૦૪.-- ધી ગુજરાત સહકારી મંડળીઓ અધિનિયમ, ૧૯૬૧ અન્વયે ધી શુભલક્ષ્મી કો. ઓપ. હા. સો. લી., મુ. તા. મહેસાણા, જિ. મહેસાણા., નોંધાયેલ સહકારી સંસ્થા છે. (જેનો હવે પછી અહીયાં 'મંડળી' તરીકે ઉલ્લેખ કરાયેલ છે.) સદર મંડળીનો નોંધણી નં. ઘ-૭૭૧૭, તા. ૨૬-૨-૧૯૮૦ છે.

ઉપરોક્ત આમુખ-૧ માં જણાવ્યા મુજબ સદર મંડળીનું તા. ૧-૪-૦૨ થી તા. ૩૧-૩-૨૦૦૩ સુધીના સમયનું અન્વેષણ ઓડિટર, ગ્રેડ-૨, સ. મં., (પ્રમાણિત-૧), મહેસાણાને સુપ્રત થતાં, તેઓએ સદર મંડળીને ફડચામાં લઇ જઇ, નોધણી રદ કરવા અંગેનો ખાસ અહેવાલ રજુ કરતાં તેઓના ખાસ અહેવાલ આધીન સદર મંડળીને અત્રેની કચેરીના પત્ર ક્રમાંક ઉખસ/ફડચ/૦૧/ખ/૨૯૦૭/૦૩, તા. ૨૨-૧૨-૦૩ થી કારણદર્શક નોટીસ પાઠવેલ હતી.

જેમાં મુદ્દા નં. ૧ થી ૭ બાબતે મંડળીને રજુઆત કરવા સુનાવણી રાખવામાં આવેલ હતી. જેની બજવણી થયેલ છે. મંડળી તરફથી સુનાવણી તારીખે મંડળીના પ્રતિનિધિ હાજર રહેલ નથી.

આમ, મંડળીને રજુઆત કરવા અત્રેથી વ્યાજબી તક પુરી પાડવા છતાં, મંડળી દ્વારા રજુઆત કરાયેલ નથી.

આમ, ઉપરોક્ત તમામ બાબતોને જોતાં સદર મંડળીને નીચેના કારણોસર ફડચામાં લઇ જવી કાનૂની રીતે વ્યાજબી જણાય છે.

(૧) મંડળીએ ગત ત્રણ ઓડિટ મેમાની દુરસ્તી રીપોર્ટ નહી મોકલીને સહકારી કાયદાની કલમ-૮૫ નો ભંગ કરેલ છે.

(૨) મંડળી છેલ્લા બે વર્ષથી સ્થગિત અવસ્થામાં છે. જેમાં મંડળીએ પેટાનિયમ મુજબ વહીવટી ફાળો સભાસદો પાસેથી ઉઘરાવેલ નથી. જેથી પેટા નિયમનો ભંગ થયેલ છે.

(૩) મંડળીનો છેલ્લા એક વર્ષથી ઓડિટ વર્ગ ''ડ'' છે. જ્યારે આગળના પાંચ વર્ષનો ઓડિટ વર્ગ ''ક'' છે.

(૪) ઓડિટ સમય દરમિયાન મંડળીની વ્યવસ્થાપક કમીટીની બેઠકો ફરત બે વાર મળેલ છે. જેથી મંડળીએ પેટા નિયમનો ભંગ કરેલ છે.

(૫) મંડળીનો વહીવટ સહકારી કાયદા-કાનૂન અને પેટા કાયદા મુજબ ચાલતો નથી.

(૬) સંસ્થાના સભાસદોને સંસ્થા ચાલુ રાખવામાં બિલકુલ રસ નથી.

(૭) તા. ૧-૪-૦૩ થી છેવટ સુધીના હિસાબી પત્રકો, શેર ભંડોળની યાદી રજુ કરવા જણાવવા છતાં, આજદિન સુધી રજુ કરેલ નથી.

ઉપરોક્ત આમુખ તેમજ, પ્રસ્તાવનાની વિગતો ધ્યાને લેતાં, નીચે મુજબ ફડચાનો વચગાળાનો આદેશ કરવામાં આવે છે.

વચગાળાનો આદેશ

ધી શુભલક્ષ્મી કો. ઓપ. હાઉસીંગ સોસાયટી લિ., મુ. તા. મહેસાણા જિ. મહેસાણાની સંસ્થા સહકારી કાયદાધીન રજીસ્ટર્ડ નં. ઘ. ૭૭૧૭, તા. ૨૬-૨-૧૯૮૦ થી નોંધવામાં આવેલ છે. તેને સહકારી કાયદો સને ૧૯૬૧ ની કલમ-૧૦૭ (૧)ના ખંડ : ક, ગ (૨) (૪) અન્વયે આથી ફડચામાં લઇ જવામાં આવે તથા સદરહુ કાયદાની કલમ-૧૦૮ (૧) અન્વયે ફડચા અધિકારી તરીકે શ્રી સી. એ. પટેલ મ. સહકારી અધિકારી (લવાદ), મહેસાણાની નિમણુક કરવામાં આવે છે.

નોંધ :- ઉપરોક્ત વચગાળાના હુકમ સામે મંડળીને કોઇ રજુઆત કે ખુલાસો કરવો હોય તો, સદર હુકમ નીકળ્યા તારીખથી એક માસની મુદતમાં આ કચેરીને મોકલી આપવાનું જણાવવામાં આવે છે.

મહેસાણા, તારીખ ૨૩મી જાન્યુઆરી, ૨૦૦૪.

એચ. એન. પટેલ,
જિલ્લા રજિસ્ટ્રાર,
સહકારી મંડળીઓ, મહેસાણા.

વંચાણે લીધા :-

(૧) આ કચેરીનો વચગાળાનો હુકમ ક્રમાંક જીઉકે/મહે/ફડચ/જ/૦૧/૨૩૦૮/૨૦૦૩, તા. ૨૦-૧૨-૨૦૦૩.

અંતિમ હુકમ

જા. નં. જીઉકે/મહે/ફડચ/જ/૦૧/૨૨૫/૧૭૫૭/૨૦૦૪.--જયશ્રી ઉમીયા માતા વાંસ ઉત્પાદક સહકારી મંડળી લી. ઉંઝા, તા. ઉંઝા જિ. મહેસાણાને મદદનીશ રજીસ્ટ્રાર, સહકારી મંડળીઓ જીલ્લા પંચાયત મહેસાણાની કચેરીના નોંધણી ક્રમાંક ઉ. ૪૪૯૫,તા. ૦૧-૦૧-૧૯૮૧થી નોંધવામાં આવી હતી તે મંડળીને સને ૧૯૬૧ના ગુજરાત સહકારી મંડળીઓના કાયદાની કલમ-૧૦૭ સી (૧), (૨) અન્વયે ફડચામાં લઈ જવાનો અંતિમ હુકમ કરવામાં આવે છે. અને સદરહુ મંડળીના ફડચા અધિકારી તરીકે સહકારી અધિકારી (ફડચો), જીલ્લા ઉદ્યોગ કેન્દ્ર મહેસાણાની સદર કાયદાની કલમ ૧૦૮ (૧) હેઠળ નિમણુંક કરવામાં આવે છે. અને મહેનતાણાની રકમ સર્વ સામાન્ય નિયમો અનુસાર આકારવાનું રહેશે. ફડચાનું કામકાજ એક વર્ષમાં પુરુ કરવું.

મહેસાણા, તારીખ ૨૯મી જાન્યુઆરી, ૨૦૦૪.

આઈ. આઈ. શેખ,
જિલ્લા રજિસ્ટ્રાર,
સહકારી મંડળીઓ (ઉદ્યોગ),
મહેસાણા.

વંચાણે લીધા :-

(૧) આ કચેરીના હુકમ નંબર ફડચ/૦૧/ઘ.-૨/૩૨૩ તારીખ ૨૦-૧૦-૨૦૦૩.

(૨) મંડળી તરફથી તેઓના તારીખ ૧૮-૧૧-૨૦૦૩ ના પત્રથી મળેલ રજુઆત

(૩) સને ૧૯૬૧ના ગુજરાત સહકારી મંડળી અધિનિયમની કલમ-૧૦૭ (૩) ની જોગવાઈઓ.

પ્રસ્તાવના

જા. નં. ફડચ/ફ-૧૫૨૨૩/ઘ.-૨/૯/૧૨૦૦/૨૦૦૪.--ધી બોડેલી વિભાગ પછાત વર્ગ ઉત્કર્ષ મજુર સહકારી મંડળી લી. , ચિખોદ્રા, તા. સંખેડા, જિ. વડોદરાને આમુખ (૧) માં જણાવેલ વચગાળાના હુકમથી ફડચામાં લઈ જવામાં આવેલ હતી. અને તે હુકમ સામે જો કોઈ વાંધો કે રજુઆત કરવી હોય તો માસ એકની મુદત આપવામાં આવેલી હતી. તદ્અનુસાર મંડળી તરફથી આમુખ (૨) માં જણાવેલ વિગતે રજુઆત મળેલ, પરંતુ રજુઆત ગ્રાહ્ય રાખી શકાય તેમ ન હોય, મંડળીને ફડચામાં લઈ જવાનો વચગાળાનો હુકમ કાયમ કરવા અંગે નીચે જણાવ્યા મુજબ હુકમ કરવામાં આવે છે.

હુકમ

ધી બોડેલી વિભાગ પછાત વર્ગ ઉત્કર્ષ મજુર સહકારી મંડળી લી. , ચિખોદ્રા, તા. સંખેડા જિલ્લો વડોદરા, નોંધણી નં. ઉ. ૭૭૧૮ તારીખ ૧૬-૬-૭૯ ને આમુખ (૩) માં જણાવેલ કલમ ૧૦૭ (૩)

હેઠળ ફડચાનો વચગાળાનો હુકમ કાયમ કરવામાં આવે છે. અને ફડચા અધિકારી નં. ૧ ની નિમણુંક કાયમ કરવામાં આવે છે. ફડચા અધિકારીએ ઉક્ત મંડળીની ફડચાની કાર્યવાહી ત્રણ વર્ષની મુદતમાં પૂર્ણ કરવાની રહેશે.

વડોદરા, તારીખ ૨૭મી જાન્યુઆરી, ૨૦૦૪.

વંચાણે લીધા :-

(૧) આ કચેરીના હુકમ નંબર ફડચ/૦૧/ધ.-૨/૩૩૦ તારીખ ૩૦-૧૦-૨૦૦૩.

(૨) મંડળી તરફથી તેઓના તારીખ ૧-૧૨-૨૦૦૩ ના પત્રથી મળેલ રજુઆત.

(૩) સને ૧૯૬૧ના ગુજરાત સહકારી મંડળી અધિનિયમની કલમ-૧૦૭ (૩) ની જોગવાઈઓ.

પ્રસ્તાવના

જા. નં. ફડચ/ફ-૧૫૨૨૪/ધ.-૨/૧૦/૧૨૩૭/૦૪.--ધી જય ચામુંડા મજુર સહકારી મંડળી લી. , વડોદરા, જિ. વડોદરાને આમુખ (૧) માં જણાવેલ વચગાળાના હુકમથી ફડચામાં લઈ જવામાં આવેલ હતી. અને તે હુકમ સામે જો કોઈ રજુઆત કરવી હોય તો માસ એકની મુદત આપેલી હતી. તદ્અનુસાર મંડળી તરફથી આમુખ (૨) માં જણાવેલ વિગતે રજુઆત મળેલ, પરંતુ રજુઆત ગ્રાહ્ય રાખી શકાય તેમ ન હોય, મંડળીને ફડચામાં લઈ જવાનો વચગાળાનો હુકમ કાયમ કરવા અંગે નીચે જણાવ્યા મુજબ હુકમ કરવામાં આવે છે.

હુકમ

ધી જય ચામુંડા મજુર સહકારી મંડળી લી. , વડોદરા, જિ. વડોદરા, નોંધણી નં. સે. ઉ. ૨૭૯૭/૭૪ ને આમુખ (૩) માં જણાવેલ કલમ ૧૦૭ (૩) હેઠળ ફડચાનો વચગાળાનો હુકમ કાયમ કરવામાં આવે છે. અને ફડચા અધિકારી નં. ૩ ની નિમણુંક કાયમ કરવામાં આવે છે. ફડચા અધિકારીએ ઉક્ત મંડળીની ફડચાની કાર્યવાહી ત્રણ વર્ષની મુદતમાં પૂર્ણ કરવાની રહેશે.

વડોદરા, તારીખ ૨૭મી જાન્યુઆરી, ૨૦૦૪.

દિપક દલાલ,
જિલ્લા રજિસ્ટ્રાર,
સહકારી મંડળીઓ, વડોદરા.

જા. નં. નધણ/મસમ/ગ-૧/૨૩/૨૦૦૪.–જિલ્લા રજીસ્ટ્રારશ્રી, સહકારી મંડળીઓ, દાહોદ આથી જાહેર કરે છે કે, ધી મહાકાળી મજુર કામદાર અને બાંધકામ કરનારી સહકારી મંડળી લી. લીબર મર્યાદિત સ્થળ લીબર તા. દાહોદ જી. દાહોદ સને ૧૯૬૧ ના ગુજરાત કાયદો (ગુજરાત સહકારી મંડળીઓનો કાયદો, ૧૯૬૧) ની કલમ-૯ અન્વયે આજરોજ નોંધવામાં આવી છે. જેનો નોંધણી ક્રમાંક ઉ-૧૨૧૬૧/૨૦૦૪ છે.

દાહોદ, તારીખ ૭મી જાન્યુઆરી, ૨૦૦૪.

પ્રતિ, મુખ્ય પ્રાયોજનશ્રી.

શ્રી, ભગુભાઈ કમજીભાઈ માળી,

ધી સૂચિત મહાકાળી મજુર કામદાર અને બાંધકામ કરનારી સહકારી મંડળી લી.

મુ. લીલર પો. કતવારા

તા. દાહોદ જિ. દાહોદ.

વિષય : મંડળીના રજીસ્ટ્રેશન બાબત

જા. નં. નધણ/મસમ/ગ-૧/૨૩/૨૦૦૪.–સવિનય સહ જણાવવાનું કે, આપની તરફ સૂચિત ધી મહાકાળી મજુર કામદાર અને બાંધકામ કરનારી મજુર અને કામદાર સહકારી મંડળી લી. લીબર ના મંજુર કરવામાં આવેલ પેટા નિયમોની એક નકલ તથા સંસ્થાના રજીસ્ટ્રેશન પ્રમાણપત્ર જેનો ક્રમાંક : ઉ-૧૨૧૬૧/૨૦૦૪ આ સાથે સામેલ કરી રવાના કરવામાં આવેલ છે. તો આ અંગેની જાણ આ મંડળી નોંધવાની અરજી ઉપર જે સભ્યોએ સહી કરી હોય તેને તથા સંચાલકોને કરશો.

૩. મંડળીની નોંધણી થયેથી જ્યાં જ્યાં સૂચિત શબ્દ છે ત્યાં ત્યાંથી ''સૂચિત'' શબ્દ દુર કરી ''ધી'' શબ્દ ઉમેરી વાંચવાનું રહેશે.

૪. આપની સંસ્થાની (મંડળી)ની પ્રથમ સાધારણ સભા મંડળી રજીસ્ટર્ડ થયા બાદ ત્રણ માસની અંદર ભરવાની રહેશે. અને આ પ્રથમ સાધારણસભા સંસ્થાના મંજુર કરવામાં આવેલ પેટા-નિયમ-૧૬ ની જોગવાઈઓ મુજબ બોલાવવાની રહેશે. અને સાધારણ સભા બોલાવતા પહેલાં પેટા-નિયમ-૧૮ ની જોગવાઈ મુજબ ૧૪- દિવસની નોટીસ દરેક સભાસદને આપી મોકલવાની રહેશે. નોટીસમાં સભા ભરવાની તારીખ, સ્થળ અને સમયનો સ્પષ્ટ ઉલ્લેખ કરવાનો રહેશે. પ્રથમ સાધારણ સભાના એજન્ડા તથા કાર્યવાહી નોંધ આ કચેરીને મોકલી આપવાની રહેશે.

૫. આપની સંસ્થા (મંડળી)ની પહેલી સાધારણ સભામાં હાજરી આપવા, અને મંજુર કરેલા પેટા નિયમોને સાધારણ સભામાં મંજુર કરવાના રહેશે. અને પ્રથમ સાધારણ સભામાં થયેલ કામકાજની કાર્યવાહીની નોંધની નકલ વિસ્તરણ અધિકારીશ્રી (સહકાર) મારફત મોકલી આપવાના રહેશે.

૬. સંસ્થાના પેટા નિયમ-૧૮ જોગવાઈ મુજબ પ્રથમ સાધારણ સભાનું કામકાજ સામાન્ય રીતે નીચે મુજબનું રહેશે.

(૧) સભાના અધ્યક્ષપણાની નિમણુંક કરવાનું કામ.

(૨) મંજુર કરવામાં આવેલ પેટા નિયમો સ્વીકારી માન્ય કરવાનું કામ.

(૩) નવા સભાસદો દાખલ કરવાનું કામ.

(૪) સભાની તારીખના ૧૪- દિવસ અગાઉ સંચાલકોએ કરેલા તમામ લેવડ-દેવડના અહેવાલ અને હિસાબોનું પત્રક રજુ કરી મંજુર કરવાનું રહેશે.

(૫) પેટાનિયમ અનુસાર વ્યવસ્થાપક મંડળ/કમિટીની ચૂંટણી કરવાનું કામ.

(૬) વ્યવસ્થાપક મંડળ જે હદ સુધી ભંડોળ ઉભુ કરી શકે તે મુકરર કરવાનું કામ.

(૭) આગામી વર્ષ માટે મંત્રીશ્રી તથા બીજા હોદ્દેદારોની નિમણુંક કરવાનું અને તેમનું મહેનતાણું નક્કી કરવાનું કામ.

(૮) હિસાબો તપાસવા તથા સ્થાનિક ઓડીટરની નિમણુંક કરવાનું કામ.

દાહોદ, તારીખ ૭મી જાન્યુઆરી, ૨૦૦૪.

જે. એસ. ડામોર,
જિલ્લા રજીસ્ટ્રાર,
સહકારી મંડળીઓ, દાહોદ.

વંચાણે લીધા :-

(૧) સરકારશ્રીના કૃષિ, સહકાર અને ગ્રામ વિકાસ વિભાગના ઠરાવ ક્રમાંક : જીએચકેએચ/૨૪-૯૧/ડીડીજી/૧૧૮૮/૫૨૦૪/જ, તા. ૩૦-૩-૯૧.

(૨) ગુજરાત સહકારી મંડળીઓના અધિનિયમ, ૧૯૬૧ની કલમ-૧૦૭ અને ૧૦૮ ની જોગવાઈઓ.

(૩) આ કચેરીના તારીખ ૨૨-૧૦-૨૦૦૩ ના ફડચા અંગેના વચગાળાના આદેશ ક્રમાંક ફડચ/૦૧/ગ/૨૩૮૯/૨૦૦૩.

પ્રસ્તાવના

જા. નં. ફડચ/ફ /૧૩૬૩૧/૦૧/ગ/૧૦૦/૦૪.–ધી દરિયાપુર (સંજેલી) દૂધ ઉત્પાદક સહકારી મંડળી લી. મુ. દરિયાપુર (સંજેલી) તા. મોડાસા, જી. સાબરકાંઠા ગુજરાત સહકારી મંડળીઓના અધિનિયમ-૧૯૬૧ હેઠળ નોંધણી ક્રમાંક સે. દૂ. ૧૫૩૮૩, તા. ૨૧-૧-૭૭ થી નોંધાયેલ સહકારી સંસ્થા છે, સદર મંડળીનું તા. ૧-૭-૦૨થી તા. ૩૧-૩-૦૩ સુધીના સમયગાળાનું વૈધાનિક ઓડીટ, સબ ઓડીટર, સ. મં. (દૂધ) મોડાસા દ્વારા હાથ ધરવામાં આવેલ હતું. ઓડીટ દરમ્યાન મંડળી ઉદ્દેશો મુજબ કામગીરી કરતી ન હોવાથી તથા સ્થગિત હોવાથી મંડળીને ફડચામાં લઈ જવા માટે દરખાસ્ત કરેલ હતી. સદર બાબતે અત્રેની કચેરીએથી તા. ૨૧-૯-૦૩ ના પત્ર ક્રમાંક : ફડચ/૦૧/ગ/૨૧૮૧/૨૦૦૩ થી મંડળીને ફડચામાં કેમ ન લઈ જવી તે માટેના કારણો દર્શાવવા મંડળીના હોદ્દેદારોને કારણદર્શક નોટીસ આપી તા. ૬-૧૦-૨૦૦૩ના રોજ રજુઆત કરવા મુદત આપેલ હતી. પરંતુ નિયત મુદતે મંડળીના હોદ્દેદારો હાજર રહેલ નથી. આમુખ-૩માં વંચાણે લીધેલ અત્રેના તા. ૨૨-૧૦-૦૩ ના આદેશથી મંડળીને ફડચામાં લઈ જવાના વચગાળાના આદેશ કરેલ અને વચગાળાના આદેશ તારીખથી એક માસમાં લેખિત/મૌખિક રજુઆત કરવા જણાવેલ. પરંતુ સદર મુદતમાં મંડળીના હોદ્દેદારો તરફથી કોઈ રજુઆત કરવામાં આવેલ નથી. આમ મંડળીના કાર્યવાહકોને મંડળી ચલાવવામાં કોઈ રસ જણાતો નથી. આમ નીચેના કારણોસર :

(૧) મંડળી તા. ૧-૫-૦૧ થી સ્થગિત છે. તેમજ દૂધ ખરીદ-વેચાણની પ્રવૃત્તિ કરતી બંધ થયેલ છે.

(૨) મંડળી તેના ઉદ્દેશો બર લાવવામાં નિષ્ફળ ગયેલ છે. મંડળીને ફડચામાં લઈ જવાના વચગાળાના આદેશને કાયમ કરતો નીચે મુજબનો અંતિમ આદેશ કરવામાં આવે છે.

અંતિમ આદેશ

આથી હું જે. જે. શાહ, જિલ્લા રજીસ્ટ્રાર, સહકારી મંડળીઓ, હિંમતનગર, જી. સાબરકાંઠાને પ્રસ્તાવનામાં જણાવેલ કારણોસહ ગુજરાત સહકારી મંડળીઓના અધિનિયમ, ૧૯૬૧ની કલમ-૧૦૭ હેઠળ મને પ્રાપ્ત થયેલ સત્તા અને અધિકારની રૂએ ધી દરિયાપુર (સંજેલી) દૂધ ઉત્પાદક સહકારી મંડળી લિ. મુ. દરિયાપુર (સંજેલી), તા. મોડાસા, જી. સાબરકાંઠાને ફડચામાં લઈ જવાનો આમુખ-૩ માં દર્શાવેલ વચગાળાના આદેશને બહાલી આપતાં ફડચા અંગેનો અંતિમ આદેશ કરૂં છું. અને સદર કાયદાની કલમ-૧૦૮ (૧) હેઠળ મળેલ સત્તા અન્વયે ફડચા અધિકારી તરીકે સહકારી અધિકારી (ફડચો) લગત આ કચેરી, હિંમતનગરની નિમણુંક કરૂં છું. હુકમ થયાની તારીખથી ફડચા અધિકારીએ ત્રણ વર્ષમાં ફડચાની કામગીરી પૂર્ણ કરવાની રહેશે તથા નિયમોનુસાર ફડચા ફી આકારણી કરી સરકારી તિજોરીમાં જમા કરાવવાની રહેશે.

હિંમતનગર, તારીખ, ૨૭મી જાન્યુઆરી ૨૦૦૪.

વંચાણે લીધા :-

(૧) સરકારશ્રીના કૃષિ, સહકાર અને ગ્રામ વિકાસ વિભાગના ઠરાવ ક્રમાંક જીએચકેએચ/૨૪-૯૧/ડીડીજી/૧૧૮૮/૫૨૦૪/જ, તા. ૩૦-૩-૯૧.

(૨) ગુજરાત સહકારી મંડળીઓના અધિનિયમ-૧૯૬૧ની કલમ-૧૦૭ અને ૧૦૮ની જોગવાઈઓ.

(૩) આ કચેરીના તા. ૨૨-૧૦-૨૦૦૩ ના ફડચા અંગેના વચગાળાના આદેશ ક્રમાંક ફડચ/૦૧/ગ/૨૩૯૩/૨૦૦૩.

(૪) ધી સા. જિ. સહકારી દૂધ ઉત્પાદક સંઘ લિ., સાબર ડેરી, હિંમતનગરનો પત્ર ક્રમાંક ૧૪૬૮/૨૦૦૩-૦૪.

પ્રસ્તાવના

જા. નં. ફડચ/ફ/૧૩૬૩૨/૦૧/ગ/૧૦૧/૦૪.–ધી પંથાલ દૂધ ઉત્પાદક સહકારી મંડળી લિ., મુ. પંથાલ, તા. ખેડબ્રહમા, જિ. સાબરકાંઠા, ગુજરાત સહકારી મંડળીઓના અધિનિયમ, ૧૯૬૧ હેઠળ નોંધણી ક્રમાંક સે. દૂ. ૨૦૪૮૮, તા. ૨૨-૪-૮૪ થી નોંધાયેલ સહકારી સંસ્થા છે. સદર મંડળીનું તા. ૧-૪-૦૨ થી તા. ૩૧-૩-૦૩ સુધીના સમયગાળાનું વૈધાનિક ઓડીટ, સબ ઓડીટર, સ. મં. (દૂધ) ખેડબ્રહમા દ્વારા હાથ ધરવામાં આવેલ હતું. ઓડીટ દરમ્યાન મંડળી ઉદ્દેશો મુજબની કામગીરી કરતી ન હોવાથી તથા સ્થગિત હોવાથી મંડળીને ફડચામાં લઈ જવા માટે દરખાસ્ત કરેલ હતી. સદર બાબતે અત્રેની કચેરીએથી તારીખ ૨૧-૯-૨૦૦૩ ના પત્ર ક્રમાંક ફડચ/૦૧/ગ/૨૧૮૫/૨૦૦૩ થી મંડળીને ફડચામાં કેમ ન લઈ જવી તે માટેના કારણો દર્શાવવા મંડળીના હોદ્દેદારોને કારણદર્શક નોટીસ આપી તા. ૬-૧૦-૨૦૦૩ ના રોજ રજુઆત કરવા મુદત આપેલ હતી. પરંતુ નિયત મુદતે મંડળીના

INDEX

હોદ્દેદારો હાજર રહેલ નથી. પરંતુ મંડળી દ્વારા કચેરીમાં તા. ૭-૧૦-૦૩ ના રોજ મળેલ પત્ર દ્વારા મંડળીએ રજુઆત કરેલ છે કે, "છેલ્લા પાંચ વર્ષથી દુષ્કાળની પરિસ્થિતિ હોવાથી તેમજ મંડળીના સભાસદો મજુરી કરવા અર્થે બહારગામ ગયેલ હોઈ, મંડળીમાં દૂધ બંધ થયેલ તેમજ સાબર ડેરી તરફથી કેનની વ્યવસ્થા થયેથી મંડળીને દૂધનો પુરવઠો મળે તેમ છે. આમ આમુખ-૩ માં વંચાણે લીધેલ અત્રેના તારીખ ૨૨-૧૦-૦૩ ના આદેશથી મંડળીને ફડચામાં લઈ જવાના વચગાળાના આદેશ કરેલ તથા વચગાળાના આદેશ તારીખથી એક માસમાં લેખિત/મૌખિક રજુઆત કરવા જણાવેલ. અને ફરીથી રજુઆત માટે તા. ૨૪-૧૧-૦૩ ના રોજની મુદત આપેલ. પરંતુ આપેલ મુદતે મંડળીના હોદ્દેદારો તરફથી કોઈ રજુઆત કરવામાં આવેલ નથી. સદર બાબતે આમુખ-૪ થી વંચાણે લીધેલ પત્રથી સાબરડેરી પાસેથી વિગતવાર અહેવાલ મંગાવતા મંડળી આજદિન સુધી શરૂ થયેલ નથી. આમ મંડળીના કાર્યવાહકોને મંડળી ચલાવવામાં કોઈ રસ જણાતો નથી. આમ નીચે મુજબના કારણોસર :

(૧) મંડળી છેલ્લા ૧૮ માસથી સ્થગિત છે.

(૨) મંડળી તેના ઉદ્દેશો મુજબ કામગીરી કરતી બંધ થયેલ છે.

(૩) મંડળીના હોદ્દેદારો, કાર્યવાહકોને મંડળી શરૂ કરવામાં રસ જણાતો નથી.

(૪) સહકારી કાયદાની કલમ-૭૭, ૭૮, ૮૫ નો ભંગ કરેલ છે.

(૫) મંડળીનો ઓડીટ વર્ગ "ડ" છે. તથા મંડળીની ખોટમાં સતત વધારો થાય છે.

(૬) મંડળીમાં ગુ. આ. વિ. કોર્પો. લોન રૂા. ૪,૩૭,૭૩૩ બાકી પડેલ છે.

મંડળીને ફડચામાં લઈ જવાના વચગાળાના આદેશને કાયમ કરતો નીચે મુજબનો અંતિમ આદેશ કરવામાં આવે છે.

"અંતિમ આદેશ"

આથી હું, જે. જે. શાહ, જિલ્લા રજિસ્ટ્રાર, સહકારી મંડળીઓ, હિંમતનગર, જિ. સાબરકાંઠા તે પ્રસ્તાવનામાં જણાવેલ કારણોસહ ગુજરાત સહકારી મંડળીઓના અધિનિયમ-૧૯૬૧ ની કલમ-૧૦૭ હેઠળ મને પ્રાપ્ત થયેલ સત્તા અને અધિકારની રૂએ ધી પંથાલ દૂધ ઉત્પાદક સહકારી મંડળી લિ., મુ. પંથાલ, તા. ખેડબ્રહ્મા, જિ. સાબરકાંઠાને ફડચામાં લઈ જવાનો આમુખ-૩ માં દર્શાવેલ વચગાળાના આદેશને બહાલી આપતાં ફડચા અંગેનો અંતિમ આદેશ કરું છું. અને સદર કાયદાની કલમ-૧૦૮(૧) હેઠળ મળેલ સત્તા અન્વયે ફડચા અધિકારી તરીકે સહકારી અધિકારી (ફડચો) લગત આ કચેરી, હિંમતનગરની નિમણૂંક કરું છું. હુકમ થયા તારીખથી ફડચા અધિકારીએ ત્રણ વર્ષમાં ફડચાની કામગીરી પુર્ણ કરવાની રહેશે. તથા નિયમોનુસાર ફડચા ફી આકારણી કરી સરકારી તિજોરીમાં જમા કરાવવાની રહેશે.

હિંમતનગર, તારીખ ૨૭મી જાન્યુઆરી, ૨૦૦૪.

વંચાણે લીધા :-

(૧) ગુજરાત સહકારી મંડળીઓના અધિનિયમ-૧૯૬૧ની કલમ-૧૦૭ અને ૧૦૮ની જોગવાઈઓ.

(૨) સરકારશ્રીના કૃષિ, સહકાર અને ગ્રામ વિકાસ વિભાગના ઠરાવ ક્રમાંક જીએચકેએચ/૨૪-૯૧/ડીડીજી/૧૧૮૮/૫૨૦૪/જ, તા. ૩૦-૩-૯૧.

(૩) અત્રેની કચેરીના તા. ૨૪-૧૨-૦૩ ની કારણદર્શક નોટીસ પત્ર ક્રમાંક ફડચ/૦૧/ગ/૨૭૬૮/૨૦૦૩.

પ્રસ્તાવના

જા. નં. ફડચ/૦૧/ગ/૧૦૨/૦૪.–ધી વસાઈ ગૃપ તેલીબીયાં ઉત્પાદક સહકારી મંડળી લિ., મુ. વસાઈ, તા. ઈડર, જિ. સાબરકાંઠા, ગુજરાત સહકારી મંડળીઓના અધિનિયમ, ૧૯૬૧ હેઠળ નોંધાયેલ સહકારી સંસ્થા છે. જેનો વહીવટ અધિનિયમ અને નિયમ તથા મંડળીના પેટા નિયમ અનુસાર કરવાનો રહે છે. આ મંડળીનું તા. ૧-૪-૦૨ થી તા. ૩૧-૩-૦૩ સુધીના સમયગાળાનું વૈધાનિક ઓડીટ, સબ ઓડીટર, સ. મં. ઈડર દ્વારા કરવામાં આવેલ છે. મંડળીએ તેના ઉદ્દેશો પરિપુર્ણ થાય તે રીતે કામગીરી કરી નથી. આ ઉપરાંત નીચે મુજબની અન્ય ક્ષતિઓ જણાઈ આવેલ છે.

(૧) મંડળી ૪ વર્ષથી સ્થગિત છે.

(૨) મંડળીની વ્ય. કમીટી તથા વાર્ષિક સાધારણ નિયમિત મળતી નથી.

(૩) મંડળી તેના પેટા નિયમ મુજબની કામગીરી હાથ ધરેલ નથી.

ઉપરોક્ત ક્ષતિઓ અંગે મંડળીના કાર્યવાહકોને આમુખ-૩ થી કારણદર્શક નોટીસ આપી તા. ૮-૧-૨૦૦૪ ના રોજ રુબરુ હાજર રહી લેખિત/મૌખિક રજુઆત કરવા તક આપવામાં આવેલ હતી. સદર મુદતે મંડળીના ચેરમેનશ્રીએ હાજર રહી મંડળીને ફડચામાં લઈ જવાની સંમતિ આપેલ છે.

પ્રસ્તુત સંજોગો ધ્યાને લેતાં ઉક્ત મંડળીને ગુજરાત સહકારી મંડળીઓના અધિનિયમ, ૧૯૬૧ ની કલમ-૧૦૭ અન્વયે આટોપી લેવાનું અનિવાર્ય જણાતાં નીચે મુજબનો હુકમ કરવામાં આવે છે.

વચગાળાનો આદેશ

આથી હું, જે. જે. શાહ, જિલ્લા રજિસ્ટ્રાર, સહકારી મંડળીઓ, હિંમતનગર, જિ. સાબરકાંઠા મને પ્રાપ્ત થયેલ અધિકારની રુએ ધી વસાઈ ગૃપ તેલીબીયાં ઉત્પાદક સહકારી મંડળી લિ., મુ. વસાઈ, તા. ઈડર, જિ. સાબરકાંઠાને પ્રસ્તાવનામાં જણાવેલ કારણોસહ ગુજરાત સહકારી મંડળીઓના અધિનિયમ, ૧૯૬૧ ની કલમ-૧૦૭(૧)(સી)(ii) અન્વયે આટોપી લેવાનો વચગાળાનો આદેશ કરૂં છું. અને આ જ અધિનિયમની કલમ-૧૦૮ અન્વયે ફડચા અધિકારી તરીકે સહકારી અધિકારી (ફડચો) લગત આ કચેરી, હિંમતનગરની નિમણૂંક કરું છું.

ઉપરોક્ત વચગાળાના હુકમ સામે મંડળીને રજુઆત કે ખુલાસો કરવો હોય તો આદેશની તારીખથી એક માસની મુદતમાં લેખિત/મૌખિક, રુબરુ કે અધિકૃત પ્રતિનિધિ મારફતે કરવા જણાવવામાં આવે છે. ઉક્ત મુદત દરમ્યાન મંડળી તરફથી કોઈ ખુલાસો કે રજુઆત

કરવામાં નહીં આવે તો મુદત વીતેથી મંડળીને આટોપી લેવાનો અંતિમ આદેશ કરવામાં આવશે.

હિંમતનગર, તારીખ ૨૭મી જાન્યુઆરી, ૨૦૦૪.

વંચાણે લીધા :-

(૧) ગુજરાત સહકારી મંડળીઓના અધિનિયમ-૧૯૬૧ની કલમ-૧૦૭ અને ૧૦૮ની જોગવાઈઓ.

(૨) સરકારશ્રીના કૃષિ, સહકાર અને ગ્રામ વિકાસ વિભાગના ઠરાવ ક્રમાંક જીએચકેએચ/૨૪-૯૧/ડીડીજી/૧૧૮૮/૫૨૦૪/જ, તારીખ ૩૦મી માર્ચ, ૧૯૯૧.

(૩) અત્રેની કચેરીના તારીખ ૨૪મી ડિસેમ્બર, ૨૦૦૩ની કારણદર્શક નોટીસના પત્ર ક્રમાંક ફડચ/૦૧/ગ/૨૭૬૬/૨૦૦૩.

પ્રસ્તાવના

જા. નં. ફડચ/૦૧/ગ/૧૦૩/૨૦૦૪.—ધી ભંડવાલ ગૃપ તેલીબીયાં ઉત્પાદક સહકારી મંડળી લી., મું. ભંડવાલ, તા. વડાલી, જિ. સાબરકાંઠા, ગુજરાત સહકારી મંડળીઓના અધિનિયમ-૧૯૬૧ હેઠળ નોંધાયેલ સહકારી સંસ્થા છે. જેનો વહીવટ અધિનિયમ અને નિયમ તથા મંડળીના પેટા નિયમ અનુસાર કરવાનો રહે છે. આ મંડળીનું તારીખ ૧લી એપ્રિલ, ૨૦૦૨, થી ૩૧મી માર્ચ, ૨૦૦૩ સુધીના સમયગાળાનું વૈધાનિક ઓડીટ સબ ઓડીટર, સ. મં. ઈડર દ્વારા કરવામાં આવેલ છે. મંડળીએ તેના ઉદેશો પરિપુર્ણ થાય તે રીતે કામગીરી કરી નથી. આ ઉપરાંત નીચે મુજબની અન્ય ક્ષતિઓ જણાઈ આવેલ છે.

(૧) મંડળી ૪ વર્ષથી સ્થગિત છે.

(૨) મંડળીની વ્ય. કમીટી મીટીંગ તથા વાર્ષિક સાધારણ સભાની મીટીંગો મળતી નથી.

(૩) મંડળી તેના પેટા નિયમ મુજબની કામગીરી હાથ ધરેલ નથી.

(૪) મંડળીનું સરકારી લ્હેણું મુદત વીતી બાકી છે. મંડળીની ઓડીટ ફી રૂા. ૫૦૦/- ભરેલ નથી.

ઉપરોક્ત ક્ષતિઓ અંગે મંડળીના કાર્યવાહકોને આમુખ-૩ થી કારણદર્શક નોટીસ આપી તારીખ ૮મી જાન્યુઆરી, ૨૦૦૪ના રોજ રૂબરૂ હાજર રહી લેખિત/મૌખિક રજુઆત કરવા તક આપવામાં આવેલ હતી. સદર મુદતે મંડળીના કાર્યવાહકોને હાજર રહી મંડળીને ફડચામાં લઈ જવાની સંમતિ આપેલ છે.

પ્રસ્તુત સંજોગો ધ્યાને લેતાં ઉક્ત મંડળીને ગુજરાત સહકારી મંડળીઓના અધિનિયમ-૧૯૬૧ ની કલમ-૧૦૭ અન્વયે આટોપી લેવાનું અનિવાર્ય જણાતાં નીચે મુજબનો હુકમ કરવામાં આવે છે.

વચગાળાનો હુકમ

આથી હું, જે. જે શાહ, જિલ્લા રજીસ્ટ્રાર, સહકારી મંડળીઓ, હિંમતનગર, જી. સાબરકાંઠા મને પ્રાપ્ત થયેલ અધિકારની રૂએ ધી ભંડવાલ ગૃપ તેલીબીયાં ઉત્પાદક સહકારી મંડળી લિ., મુ. ભંડવાલ, તા. વડાલી, જી. સાંબરકાંઠાને પ્રસ્તાવનામાં જણાવેલ કારણોસહ ગુજરાત સહકારી મંડળીઓના અધિનિયમ-૧૯૬૧ ની કલમ-૧૦૭(૧) (સી) (ii) અન્વયે આટોપી લેવાનો વચંગાળાનો આદેશ કરું છું. અને આ જ અધિનિયમની કલમ-૧૦૮ અન્વયે ફડચા અધિકારી તરીકે સહકારી અધિકારી (ફડચો) લગત આ કચેરી, હિંમતનગરની નિમણૂંક કરું છું.

ઉપરોક્ત વચગાળાના હુકમ સામે મંડળીને રજૂઆત કે ખુલાસો કરવો હોય તો આદેશની તારીખથી એક માસની મુદતમાં લેખીત/મૌખિક રૂબરૂ કે અધિકૃત પ્રતિનિધિ મારફતે કરવા જણાવવામાં આવે છે. ઉક્ત મુદત દરમ્યાન મંડળી તરફથી કોઇ ખુલાસો કે રજુઆત કરવામાં નહીં આવે તો મુદત વીતેથી મંડળીને આટોપી લેવાનો અંતિમ આદેશ કરવામાં આવશે.

હિંમતનગર, તારીખ ૨૭મી, જાન્યુઆરી, ૨૦૦૪.

વંચાણે લીધા :-

(૧) ગુજરાત સહકારી મંડળીઓના અધિનિયમ-૧૯૬૧ની કલમ-૧૦૭ અને ૧૦૮ની જોગવાઈઓ.

(૨) સરકારશ્રીના કૃષિ, સહકાર અને ગ્રામ વિકાસ વિભાગના ઠરાવ ક્રમાંક જીએચકેએચ/૨૪-૯૧/ડીડીજી/૧૧૮૮/૫૨૦૪/જ, તારીખ ૩૦મી માર્ચ, ૧૯૯૧.

(૩) અત્રેની કચેરીના તારીખ ૧લી સપ્ટેમ્બર, ૨૦૦૩ની કારણદર્શક નોટીસના પત્ર ક્રમાંક ફડચ/૦૧/ગ/૧૭૭૮/૨૦૦૩.

(૪) અત્રેની કચેરીના તારીખ ૫મી ડિસેમ્બર, ૨૦૦૩ ના પત્ર ક્રમાંક ફડચ/૦૧/૨૬૭૧/૦૩.

પ્રસ્તાવના

જા. નં. ફડચ/૦૧/ગ/૧૦૪/૨૦૦૪.—ધી સાલેરા દૂધ ઉત્પાદક સહકારી મંડળી લી., મું. સાલેરા, તા. ખેડબ્રહ્મા, જિ. સાબરકાંઠા, ગુજરાત સહકારી મંડળીઓના અધિનિયમ-૧૯૬૧ હેઠળ નોંધાયેલ સહકારી સંસ્થા છે. જેનો વહીવટ અધિનિયમ અને નિયમ તથા મંડળીના પેટા નિયમ અનુસાર કરવાનો રહે છે. આ મંડળીનું તારીખ ૧લી એપ્રિલ, ૨૦૦૨ થી ૩૧મી માર્ચ, ૨૦૦૩ સુધીના સમયગાળાનું વૈધાનિક ઓડીટ સબ ઓડીટર, સ. મં. (દૂધ), ઈડર દ્વારા કરવામાં આવેલ છે. મંડળીએ પેટા કાયદાના ઉદેશો પરિપુર્ણ થાય તે રીતે કામગીરી કરી નથી. ઉપરાંત નીચે મુજબની અન્ય ક્ષતિઓ જણાઈ આવેલ છે.

(૧) મંડળીએ સ્વીકારેલ પેટા નિયમ મુજબના ઉદેશો મુજબ કોઈ કામગીરી કરેલ નથી.

(૨) મંડળી છેલ્લા સાત વર્ષથી સ્થગિત અવસ્થામાં છે.

(૩) સહકારી કાયદા કાનૂન, પેટા નિયમ મુજબ વાર્ષિક સભા બોલાવેલ નથી.

(૪) તપાસણી સમયમાં એક પણ વખત વ્ય. કમીટીની મીટીંગ મળી નથી.

(૫) મંડળીમાં હોદેદારો નિષ્ક્રીય હોઈ, મંડળી પ્રત્યે કોઈ રસ ધરાવતા નથી.

(૬) મંડળીની ગુ. આ. વિ. કોર્પો. લોન રૂા. ૩,૧૨,૫૫૩/- ભરપાઈ કરવાની બાકી છે.

ઉપરોક્ત ક્ષતિઓ અંગે મંડળીના કાર્યવાહકોને આમુખ-૩ થી કારણદર્શક નોટીસ આપી તા. ૨૨મી સપ્ટેમ્બર, ૨૦૦૩ ના રોજ રૂબરૂ હાજર રહી લેખિત/મૌખિક રજુઆત કરવા તક આપવામાં આવેલ હતી. પરંતુ સદર મુદતે હાજર રહેલ નથી. ફરીથી રજુઆત કરવા સારું તા. ૬ઠ્ઠી, ઓક્ટોબર, ૨૦૦૩ તથા તા. ૩૦મી ઓક્ટોબર, ૨૦૦૩ની મુદત આપવામાં આવેલ હતી. જેથી તા. ૩૦મી ઓક્ટોબર, ૨૦૦૩ના પત્ર મુજબ રજુઆત કરેલ છે કે, ''છેલ્લા ચાર વર્ષથી દુષ્કાળની પરિસ્થિતિ હોઈ તેમજ ઢોરોને ઘાસચારાની પણ મુશ્કેલી હોવાથી મંડળી બંધ છે. તેમજ ચાલુ સાલે ચોમાસું સારું જવાથી ટુંક સમયમાં મંડળી શરૂ કરવાનું જણાવેલ.'' જે રજુઆત મુજબ મંડળીને કાર્યરત કરવા તક આપતા આમુખ-૪થી વંચાણે લીધેલ તા. ૩૦મી ઓક્ટોબર, ૨૦૦૩ ના પત્રથી મંડળી ચાલુ કરવા રજુ કરેલ વિગતો મુજબ મંડળીનો પ્રગતિ અહેવાલ મોકલી આપવા જણાવતાં મંડળીએ તે રજુ કરેલ નથી. કે મંડળી કાર્યરત કરેલ નથી.

પ્રસ્તુત સંજોગો ધ્યાને લેતાં ઉક્ત મંડળીને ગુજરાત સહકારી મંડળીઓના અધિનિયમ-૧૯૬૧ ની કલમ-૧૦૭ અન્વયે આટોપી લેવાનું અનિવાર્ય જણાતાં નીચે મુજબનો હુકમ કરવામાં આવે છે.

વચગાળાનો હુકમ

આથી હું, જે. જે શાહ, જિલ્લા રજીસ્ટ્રાર, સહકારી મંડળીઓ, હિંમતનગર, જી. સાબરકાંઠા મને પ્રાપ્ત થયેલ અધિકારની રૂએ ધી સાલેરા દૂધ ઉત્પાદક સહકારી મંડળી લિ., મુ. સાલેરા, તા. ખેડબ્રહ્મા, જી. સાબરકાંઠાને પ્રસ્તાવનામાં જણાવેલ કારણોસહ ગુજરાત સહકારી મંડળીઓના અધિનિયમ-૧૯૬૧ ની કલમ-૧૦૭(૧) (સી) (ii) અન્વયે આટોપી લેવાનો વચગાળાનો આદેશ કરું છું. અને આ જ અધિનિયમની કલમ-૧૦૮ અન્વયે ફડચા અધિકારી તરીકે સહકારી અધિકારી (ફડચો) લગત આ કચેરી, હિંમતનગરની નિમણૂંક કરું છું.

ઉપરોક્ત વચગાળાના હુકમ સામે મંડળીને રજૂઆત કે ખુલાસો કરવો હોય તો આદેશની તારીખથી એક માસની મુદતમાં લેખિત/મૌખિક રૂબરૂ કે અધિકૃત પ્રતિનિધિ મારફતે કરવા જણાવવામાં આવે છે. તથા રૂબરૂ રજુઆત કરવા તા. ૨૩મી ફેબ્રુઆરી, ૨૦૦૪ ના રોજ ૧૫-૦૦ કલાકે આ કચેરીએ હાજર રહી લેખિત/મૌખિક રજુઆત/ખુલાસો કરવાની તક આપવામાં આવે છે. ઉક્ત મુદત દરમ્યાન મંડળી તરફથી કોઇ ખુલાસો કે રજુઆત કરવામાં નહીં આવે તો મુદત વીતેથી મંડળીને આટોપી લેવાનો અંતિમ આદેશ કરવામાં આવશે.

હિંમતનગર, તારીખ ૨૭મી, જાન્યુઆરી, ૨૦૦૪.

વંચાણે લીધા :-

(૧) ગુજરાત સહકારી મંડળીઓના અધિનિયમ-૧૯૬૧ ની કલમ-૧૦૭ અને ૧૦૮ ની જોગવાઈઓ.

(૨) સરકારશ્રીના કૃષિ, સહકાર અને ગ્રામ વિકાસ વિભાગના ઠરાવ ક્રમાંક જીએચકેએચ/૨૪-૯૧/ડીડીજી/૧૧૮૮/૫૨૦૪/જ, તારીખ ૩૦/૩/૯૧.

(૩) અત્રેની કચેરીના તા. ૧/૧/૨૦૦૪ની કારણદર્શક નોટીસ પત્ર ક્રમાંક ફડચ/૦૧/ગ/૨/૨૦૦૪.

પ્રસ્તાવના

જા. નં. ફડચ/૦૧/ગ/૧૦૫/૨૦૦૪.- ધી હરીપુરા ગૃપ તેલીબીયાં ઉત્પાદક સહકારી મંડળી લિ., મુ. હરીપુરા, તા. ધનસુરા, જી. સાબરકાંઠા, ગુજરાત સહકારી મંડળીઓના અધિનિયમ-૧૯૬૧ હેઠળ નોંધાયેલ સહકારી સંસ્થા છે. જેનો વહીવટ અધિનિયમ અને નિયમ તથા મંડળીના પેટા નિયમ અનુસાર કરવાનો રહે છે. આ મંડળીનું તા. ૧/૪/૦૨ થી તા. ૩૧/૩/૦૩ સુધીના સમયગાળાનું વૈધાનિક ઓડીટ ગ્રેડ-૨, સ.મં. બાયડ ધ્વારા કરવામાં આવેલ છે. મંડળીએ પેટા કાયદાના ઉદ્દેશો પરિપુર્ણ થાય તે રીતે કામગીરી કરી નથી. આ ઉપરાંત નીચે મુજબની અન્ય ક્ષતિઓ જણાઇ આવેલ છે.

(૧) મંડળી છેલ્લા ૫ વર્ષની સ્થગિત છે. છેલ્લા ચાર વર્ષનો ઓડીટ વર્ગ ''ડ'' છે.

(૨) ગત ઓડીટ નોંધની દુરસ્તી કરવામાં આવેલ નથી.

(૩) તપાસણી સમય દરમ્યાન વ્ય. કમીટીની ફક્ત બે મીટીંગો મળેલ છે.

(૪) ગત ઓડીટ નોંધમાં મંડળીને કાર્યરત કરવા સુચના આપેલ હોવા છતાં મંડળી કાર્યરત થયેલ નથી.

ઉપરોક્ત ક્ષતિઓ અંગે મંડળીના કાર્યવાહકોને આમુખ-૩ થી કારણ દર્શક નોટીસ આપી તા. ૧૨/૧/૨૦૦૪ ના રોજ રૂબરૂ હાજર રહી લેખિત/મૌખિક રજુઆત કરવા તક આપવામાં આવેલ હતી. પરંતુ સદર મુદતે મંડળી તરફથી કોઇ હાજર રહેલ નથી. કારણદર્શક નોટીસના મુદ્દાઓ જોતાં મંડળી છેલ્લા ત્રણ વર્ષથી સ્થગિત છે. તથા કાર્યરત થવાની શકયતા જણાતી નથી.

પ્રસ્તુત સંજોગો ધ્યાને લેતાં ઉકત મંડળીને ગુજરાત સહકારી મંડળીઓના અધિનિયમ, ૧૯૬૧ની કલમ-૧૦૭ અન્વયે આટોપી લેવાનું અનિવાર્ય જણાતા નીચે મુજબનો હુકમ કરવામાં આવે છે.

વચગાળાનો હુકમ

આથી હું, જે. જે. શાહ, જિલ્લા રજીસ્ટ્રાર, સહકારી મંડળીઓ, હિંમતનગર, જી. સાબરકાંઠા મને પ્રાપ્ત થયેલ અધિકારીની રૂએ ધી હરીપુરા ગૃપ તેલીબીયાં ઉત્પાદક સહકારી મંડળી લિ., મુ. હરીપુરા, તા. ધનસુરા, જી. સાબરકાંઠા પ્રસ્તાવનામાં જણાવેલ કારણોસહ ગુજરાત સહકારી મંડળીઓના અધિનિયમ, ૧૯૬૧ની કલમ-૧૦૭ (૧) (સી) (ii) અન્વયે આટોપી લેવાનો વચગાળાનો આદેશ કરૂં છું. અને આ જ અધિનિયમની કલમ-૧૦૮ અન્વયે ફડચા અધિકારી તરીકે સહકારી અધિકારી (ફડચો) લગત આ કચેરીની નિમણૂંક કરું છું.

ઉપરોક્ત વચગાળાના હુકમ સામે મંડળીએ રજુઆત કે ખુલાસો કરવો હોય તો આદેશની તારીખથી એક માસની મુદતમાં લેખિત/મૌખિક રૂબરૂ કે અધિકૃત પ્રતિનિધિ મારફતે કરવા જણાવવામાં આવે છે. તથા રૂબરૂ રજુઆત કરવા તા. ૨૩/૨/૨૦૦૪ ના રોજ ૧૫-૦૦ કલાકે આ કચેરીએ હાજર રહી લેખિત/મૌખિક રજુઆત/ખુલાસો કરવાની તક આપવામાં આવે છે.

ઉક્ત મુદત દરમ્યાન મંડળી તરફથી કોઇ ખુલાસો કે રજુઆત કરવામાં નહીં આવે તો મુદત વીતેથી મંડળીને આટોપી લેવાનો અંતિમ આદેશ કરવામાં આવશે.

હિંમતનગર, તારીખ ૨૭મી જાન્યુઆરી, ૨૦૦૪.

વંચાણે લીધા :-

(૧) સરકારશ્રીના કૃષિ, સહકાર અને ગ્રામ વિકાસ સચિવાલય, ગાંધીનગરના જાહેરનામા ક્રમાંક ૨૪૯૧/ડી.ડી.જી./૧૧૮૯/ ૫૨૦૪/જ, , તારીખ ૩૦/૩/૯૧.

(૨) ફડચા અધિકારીશ્રી, ધી નાના ચેખલા ગૃપ તેલીબીયાં ઉત્પાદક સહ. મં. લી. (ફડચામાં) મુ. નાના ચેખલા, તા. તલોદના તા. ૩૦-૧૨-૦૩ નો અહેવાલ.

આદેશ

ક્રમાંક/ફડચ/ક/૧૩૬૧૩/૦૧/ગ/૧૪૧/૨૦૦૪.-ધી નાના ચેખલા ગૃપ તેલીબીયાં ઉત્પાદક સહકારી મં. લી., મુ. નાના ચેખલા તા. તલોદ જીલ્લો સાબરકાંઠા કે જે સહકારી કાયદા અન્વયે નોંધણી નંબર. સ. નં. ૧૨૨૭૫ તા. ૭-૧૨-૯૨ થી નોંધાયેલ સહકારી સંસ્થા છે. જેને આ કેચરીના તા. ૯-૧-૦૩ના હુકમથી ફડચામાં લઇ જવાનો આદેશ કરવામાં આવેલ જેના સંદર્ભ-૨માં જણાવ્યા પ્રમાણેના પત્રથી ફડચા અધિકારી તરફથી મંડળીની ફડચાની સઘળી કાર્યવાહી પુર્ણ કરવામાં આવેલ છે.

સદરહુ મંડળીની છેલ્લી સાધારણ સભા અને અંતીમ ઓડીટ થઇ જતા ગુજરાત સહકારી મંડળીઓના અધિનિયમ, ૧૯૬૧ની કલમ-૨૦ અન્વયે હું, જે. જે. શાહ, જીલ્લા રજીસ્ટ્રાર, સહકારી મંડળીઓ હિંમતનગર સદરહુ મંડળીની નોંધણી આથી રદ કરું છું.

મંડળીની ફડચા અધિકારીએ સદરહું સંસ્થાનું તમામ દફતર વિગેરે દિન-૫માં આ કચેરીને સોંપી દેવાનું રહેશે.

હિંમતનગર, તારીખ ૨૭મી જાન્યુઆરી, ૨૦૦૪.

જે. જે. શાહ,
જિલ્લા રજિસ્ટ્રાર,
સહકારી મંડળીઓ,
હિંમતનગર.

ક્રમાંક ઉખસ/નધણ/ઉ-૧૨૭૪૧/ઝ/૧૦૭/ ૨૦૦૪.—આથી જાહેર કરે છે કે, કુકરમુંડા વિભાગ મજુર અને કામદાર સહકારી મં. લી., મર્યાદિત સ્થળ કુકરમુંડા, તાલુકો નિઝર, જિલ્લો સુરત.

સને ૧૯૬૧નો ગુજરાત કાયદો (ગુજરાત સહકારી મંડળીઓનો ૧૯૬૧) ની કલમ-૯ અન્વયે આજરોજ નોંધવામાં આવી છે.

સુરત, તારીખ ૨૩મી જાન્યુઆરી, ૨૦૦૪.

ક્રમાંક ઉખસ/નધણ/ઘ-૨૦૫૧૫/ઝ/૧૦૮/ ૨૦૦૪.—આથી જાહેર કરે છે કે, પાલનગર (રો-હાઉસ) કો. ઓ. હાઉસીંગ સોસાયટી લી., મર્યાદિત સ્થળ પાલ, તાલુકો ચોર્યાસી, જિલ્લો સુરત.

સને ૧૯૬૧નો ગુજરાત કાયદો (ગુજરાત સહકારી મંડળીઓનો ૧૯૬૧) ની કલમ-૯ અન્વયે આજરોજ નોંધવામાં આવી છે.

સુરત, તારીખ ૨૩મી જાન્યુઆરી, ૨૦૦૪.

આર. આર. વઘાસીયા,
જિલ્લા રજિસ્ટ્રાર,
સહકારી મંડળીઓ,
સુરત.

સરકારી મુદ્રણાલય, વડોદરા.

REGISTERED No. G-BA-14-E

©

सत्यमेव जयते

The Gujarat Government Gazette

[PUBLISHED BY AUTHORITY]

Vol. XLV] THURSDAY, FEBRUARY 19, 2004 / MAGHA 30, 1925 [No. 8

Separate paging is given in each part of the Supplement to the Central Gazette and central section in order that it may be filed as a separate compilation

PART I

SUPPLEMENT TO THE CENTRAL GAZETTE AND CENTRAL SECTION

CONTENT

Part I, Part I-A, Part I-B and Part I-L

Part-I	Government Notifications, Appointment Promotion, Leave of Absence, Rules and Order (other than those published in Part I-A, IV-A, IV-B and IV-C pertaining only to the Supplement to the Central Gazette.	183-204	Part I-B	Government Notifications, Published under Land Acquisition Act only.	91-96
Part I-A	Orders and Notifications, other than those published in Part IV-B, order the Bombay Local Boards, Village Pan - chayats, Municipal Boroughs, District Municipal Primary Education and Local Fund Audit Act, pertaining only to the Supplement to the Central Gazette.	8	Part I-L	Notifications and Orders Awards other than those published in Parts I, IV-A. Disputes Act, and Gujarat Industrial Relations Act.	801-845

MISCELLANEOUS NOTIFICATIONS, APPOINTMENTS, ETC.

પોલીસ કમિશનર દ્વારા

જાહેરનામું

ફોજદારી કાર્યરીતી અધિનિયમ ૧૯૭૩ની કલમ ૧૪૪ અન્વયે કાઢેલ.

નંબર ઉ/ગપક/વિ.શા./૭૯૭/૨૦૦૪.-તા. ૨-૨-૨૦૦૪ ના રોજ બકરી ઈદનો તહેવાર આવે છે. આ પ્રસંગે અમુક પ્રકારના જાનવરોની કુરબાની આપવામાં આવે છે. કોઈપણ જાહેર કે ખાનગી સ્થળે મહોલ્લા કે ગલીમાં દેખાય તે રીતે કોઈપણ પશુની કતલના કારણે સુલેહ શાંતિનો ભંગ થવા સંભવ છે. જેથી ફોજદારી કાર્યરીતિ અધિનિયમ સને ૧૯૭૩ ની કલમ ૧૪૪ મુજબના પગલા લેવા જરૂરી છે.

જેથી હું, કે. આર. કૌશિક, પોલીસ કમિશનર, અમદાવાદ શહેર ફોજદારી કાર્યરીતી અધિનિયમ સને ૧૯૭૩ની કલમ-૧૪૪ અન્વયે મને મળેલ સત્તાની રૂએ ફરમાવું છું કે તા. ૩૦-૧-૨૦૦૪ થી તા. ૮-૨-૨૦૦૪ (બન્ને દિવસો સહિત) પોલીસ કમિશનર અમદાવાદ શહેરની હકુમત હેઠળના તમામ વિસ્તારમાં કોઈપણ વ્યક્તિ કોઈપણ પશુની જાહેર જગ્યામાં કે ખાનગી જગ્યામાં શેરીઓમાં કે મહોલ્લામાં વિગેરે જગ્યાએ દેખાય તે રીતે કોઈપણ પશુની કતલ કરવી નહી.

તેમજ કોઈપણ પ્રાણીને શણગારીને એકલા અગર સરઘસ આકારે જાહેરમાં લઈ જવા કે ફેરવવા નહીં.

આ હુકમનો ભંગ કરનાર અથવા ઉલ્લંઘન કરનાર ભારતના ફોજદારી અધિનિયમ સને ૧૮૬૦ ના અધિનિયમ ૪૫ ની કલમ ૧૮૮ મુજબ શિક્ષાને પાત્ર થશે.

આજ તા. ૨૭ માહે જાન્યુઆરી ૨૦૦૪ ના રોજ મારી સહી અને સિક્કો કરી આપ્યા.

જાહેરનામું

મુંબઈ પોલીસ અધિનિયમ સને ૧૯૫૧ના ૨૨માં અધિનિયમની કલમ ૩૭(૩) મુજબ.

નંબર ઉ/ગપક/વિ.શા./૭૯૮/૨૦૦૪.-અમદાવાદ શહેર પોલીસ કમિશનર હકુમત વિસ્તારમાં જાહેર વ્યવસ્થા જાળવવાની જરૂર જણાય છે. વાસ્તે, હું, કે. આર. કૌશિક, પોલીસ કમિશનર, અમદાવાદ શહેર, મુંબઈ પોલીસ અધિનિયમ સને ૧૯૫૧ ના ૨૨માં અધિનિયમની કલમ ૩૭(૩) થી મને મળેલ સત્તાની રૂએ ફરમાવું છું કે, નીચે જણાવેલ વિસ્તારમાં તારીખ ૨જી ફેબ્રુઆરી, ૨૦૦૪ ના કલાક ૦૦-૦૦ થી તારીખ ૧૫મી ફેબ્રુઆરી, ૨૦૦૪ ના કલાક ૨૪-૦૦ સુધી ચાર કરતા વધારે માણસોએ ભેગા થવું નહીં. અગર કોઈ સભા ભરવી કે બોલાવવી નહીં તેમજ કોઈ સરઘસ કાઢવું નહીં.

વિસ્તાર :-અમદાવાદ શહેર પોલીસ કમિશનરનો હકુમત હેઠળનો સમગ્ર વિસ્તાર.

અપવાદ:-આ હુકમ જે વ્યક્તિ સરકારી ફરજ અથવા કામગીરીમાં હોય તેમજ હોમગાર્ડઝ જેઓ ફરજ પર હોય તેઓ તથા સ્મશાનયાત્રા અને લગ્નના વરઘોડાને લાગુ પડતો નથી.

આ હુકમનો ભંગ કરનાર અથવા ઉલ્લંઘન કરનાર સને ૧૯૫૧ ના મુંબઈ પોલીસ અધિનિયમની કલમ ૧૩૫ ની પેટા-કલમ (૩) હેઠળ અને ભારતના ફોજદારી અધિનિયમ સને ૧૮૬૦ની કલમ ૧૮૮ મુજબ શિક્ષાને પાત્ર થશે.

આજ તા. ૧લી માહે ફેબ્રુઆરી ૨૦૦૪ ના રોજ મારી સહી અને સિક્કો કરી આપ્યા.

હુકમ

મુંબઈ પોલીસ અધિનિયમ સને ૧૯૫૧ની કલમ ૩૭(૪) અન્વયે.

ક્રમાંક ઉ/ગપક/આઈ/૩૭૨/૨૯૬/૨૦૦૩.-અમદાવાદ શહેર પોલીસ મુ. મથક ખાતે આવેલ રીવોલ્વર ફાયરીંગ બટ જે સુભાષ બ્રીજના દક્ષિણ છેડે, પશ્ચિમ ભાગ તરફ આવેલ છે. તે સદરી જગ્યા પર તારીખ ૧લી ફેબ્રુઆરી ૨૦૦૪ થી તારીખ ૩૦મી એપ્રિલ, ૨૦૦૪ સુધીના સમય દરમિયાન પોલીસ અધિકારીઓ રીવોલ્વરની વાર્ષિક ફાયરીંગ પ્રેકટીસ થવાની હોઈ સદર જણાવેલ હદમાં રહેતાં પ્રજાજનો તથા ઢોર-ઢાંખરની સલામતી સારૂં સને ૧૯૫૧ના મુંબઈ અધિનિયમની કલમ-૩૭(૪) થી મને મળેલ અધિકારની રૂએ ફરમાવું છું કે:-

અમદાવાદ શહેર પોલીસ કમિશનરશ્રીની હકુમત હેઠળ આવેલ પોલીસ મુખ્ય મથક ખાતે ફાયરીંગ બટ્ટની આજુ બાજુ પૈકી ઉત્તર, દક્ષિણ અને પશ્ચિમ દીશામાં ૧૦૦ મીટર સુધીના વિસ્તારમાં તારીખ ૧લી ફેબ્રુઆરી, ૨૦૦૪ થી તારીખ ૩૦મી એપ્રિલ, ૨૦૦૪ સુધી સવારના કલાક ૭-૦૦ થી ૧૭-૦૦ વાગ્યા સુધી સદર બટ્ટની આજુ બાજુના રહીશો તેમજ બહારની કોઈ પણ અનઅધિકૃત વ્યક્તિઓ ઉપરોક્ત સમય દરમિયાન આ જમીનની હદમાં જવું નહી અને ઢોર-ઢાંખરને પ્રવેશ આપવો નહીં.

રીવોલ્વર પ્રેકટીસનો સમય સવારના કલાક ૭-૦૦ થી ૧૭-૦૦ વાગ્યા સુધીનો રહેશે.

આ હુકમનો ભંગ કરનાર ઈસમ ભારતીય ફોજદારી અધિનિયમ, કલમ ૧૮૮ મુજબ શિક્ષાને પાત્ર થશે.

મે. આજ રોજ તારીખ ૩૦મી જાન્યુઆરી, ૨૦૦૪ ના રોજ સહી સિક્કા કર્યા છે.

કે. આર. કૌશિક,
પોલીસ કમિશનર,
અમદાવાદ શહેર.

જાહેરનામું

મુંબઈ પોલીસ અધિનિયમ સને ૧૯૫૧ની કલમ ૩૭ની પેટા કલમ ૧ હેઠળ.

ક્રમાંક ઉ/ગપક/વાશી./એસબી/જાહેરનામું/૦૩/૨૦૦૪.-સુરત શહેરમાં શાંતી અને સલામતી જાળવવા પગલા લેવા જરૂરી જણાતું હોવાથી વાસ્તે, હું, વી. કે. ગુપ્તા, (આઈ.પી.એસ.) પોલીસ કમિશનર, સુરત શહેર મુંબઈ પોલીસ અધિનિયમ સને ૧૯૫૧ માંની પેટા કલમ ૩૭(૧) થી મને મળેલ સત્તાની રૂએ નીચે જણાવેલ વિસ્તારોમાં તારીખ ૨જી ફેબ્રુઆરી, ૨૦૦૪ ક. ૦૦-૦૦ થી તારીખ ૨૯મી ફેબ્રુઆરી, ૨૦૦૪ કલાક ૨૪-૦૦ વાગ્યા સુધી નીચેના કૃત્યો ઉપર પ્રતિબંધ ફરમાવું છું.

(ક) શસ્ત્રો, દંડા, તલવાર, સોટી, લાકડી, ચપ્પુ, અથવા શારિરીક ઈજા પહોંચાડવામાં ઉપયોગી થઈ શકે તેવી બીજી કોઈ ચીજ વસ્તુઓ લઈ જવાની.

(ખ) કોઈપણ સ્ફોટક અથવા ક્ષયધર્મી પદાર્થો લઈ જવાની.

(ગ) પત્થર અથવા બીજા શસ્ત્રો ફેંકવાના અથવા નાંખવાના યંત્રો અથવા સાધનો લઈ જવાની, એકઠાં કરવાની.

(ઘ) કોઈ સરઘસમાં જલતી અથવા પેટાવેલી મશાલ લઈ જવાની.

(ચ) વ્યક્તિઓ અથવા તેના શબો અથવા આકૃતિઓ અથવા પૂતળા દેખાડવાની.

(છ) લોકોએ બુમો પાડવાની, ગીતો ગાવાની અથવા વાદ્ય વગાડવાની.

(જ) જે છટાદાર અથવા ભાષણ આપવાથી, ચાળા પાડવાથી, નકલ કરવાથી, અથવા નિશાનીઓ જાહેરખબરો અથવા બીજા પદાર્થો અથવા વસ્તુઓ તૈયાર કરવાની અથવા અધિકારીના અભિપ્રાય પ્રમાણે સુરૂચી અથવા નિતીનો ભંગ થતો હોય અથવા તેનાથી રાજ્ય ઉથલી પડવાનો સંભવ હોય તેવા છટાદાર ભાષણ આપવાથી અથવા ચાળા વિગેરે કરવાથી, ભાષણ આપવાથી અથવા નિશાની, ચિન્હો તૈયાર કરવાની, દેખાડવાની અથવા તેનો ફેલાવો કરવાની.

વિસ્તાર :-સુરત શહેર પોલીસ કમિશનરની હકુમત હેઠળનો સમગ્ર વિસ્તાર.

અપવાદ :-આ હુકમનો ખંડ (ક) નીચેની વ્યક્તિઓને લાગુ પડશે નહીં.

(૧) સરકારી નોકરીમાં અથવા કામગીરીમાં હોય તેમને ઉપરી અધિકારીએ આવું કોઇ હથિયાર લઇ જવાનું ફરમાવ્યુ હોય તે વ્યક્તિઓને.

(૨) પોલીસ કમિશનર અથવા તેમણે અધિકૃત કરેલા કોઇપણ અધિકારીએ જેને અશક્તિનાં કારણે લાઠી અથવા લાકડી સાથે રાખવાની પરવાનગી આપી હોય તે વ્યક્તિઓને.

(૩) સીમ વિસ્તારોમાં ખેતર ઉપર જતા ખેડુતોને લાકડી એક સુરક્ષાનું સાધન રૂપ હોય જેથી સીમ વિસ્તારોમાં/પરા વિસ્તારોમાં લાકડીને છુટછાટ આપવામાં આવે છે.

આ જાહેરનામાંનો કોઇપણ ખંડનો ભંગ કે ઉલ્લંઘન કરનારને ઓછામાં ઓછી ચાર માસની અને વધુમાં વધુ (૧) એક વર્ષની સજા કે દંડની રકમને મુંબઇ પોલીસ અધિનિયમ સને ૧૯૫૧ ની કલમ-૧૩૫ મુજબ શિક્ષાને પાત્ર થશે.

આજ રોજ તારીખ ૧લી ફેબ્રુઆરી, ૨૦૦૪નાં રોજ મારા સહી સિક્કા કરી આપેલ છે.

વિનિતકુમાર ગુપ્તા,
પોલીસ કમિશનર,
સુરત શહેર.

BY DISTRICT JUDGE

Notification

No. B-8/3/3376/2003.--The following is the list of HOLIDAYS to be observed during the year 2004, by all the civil & Criminal Courts of the Judicial District of Ahmedabad (Rural) in accordance with the provisions contained in para-625 of Civil Manual, 1960.

Sr. No. 1	Name of the Holiday 2	Day According to Gregorian Calender 3	Day 4
1	Makarsankranti	14th January, 2004	Wednesday
2	Republic Day	26th January, 2004	Monday
3	Bakri-Id (Id-UL-Aza)	2nd February, 2004	Monday
4	Maha Shivratri	18th February, 2004	Wednesday
5	Muharram	2nd March, 2004	Tuesday
6	Shri Ram Navmi	30th March, 2004	Tuesday
7	Mahavir Jayantee (Janm Kalayanak)	3rd April, 2004	Saturday
8	Dr. Baba Saheb Ambedkar's Birthday	14th April, 2004	Wednesday
9	Janmashtami	7th September, 2004	Tuesday
10	Samvantsari (Chaturthi Paksha)	18th September, 2004	Saturday
11	Mahatma Gandhi's Birthday	2nd October, 2004	Saturday
12	Dusshera	22nd October, 2004	Friday
13	Diwali ... (Extra)	8th November, 2004	Monday
14	Diwali ... (Extra)	9th November, 2004	Tuesday
15	Diwali ... (Extra)	10th November, 2004	Wednesday
16	Diwali ... (Extra)	11th November, 2004	Thursday
17	Diwali	12th November, 2004	Friday
18	New Year's Day	13th November, 2004	Saturday
19	Ramzan-Id (Id-UL-Fitra)	15th November, 2004	Monday
20	Christmas	25th December, 2004	Saturday

NOTE :- (I) The following days have note been notified as public Holiday, as they fall on sunday.

(1) Holi 2nd day 7th march, 2004, Sunday (DHULETI).

(2) Independence day, 15th August, 2004. Sunday.

(3) Rakshabandhan, 29th August, 2004, Sunday.

(4) Sardar Vallabhbhai patel's Birthday, 31st October, 2004, Sunday.

(5) Bhai Bij, 14th November, 2004, Sunday.

(II) If any of the Muslim Holidays notified above does not fall on the day notified, the Mullim Government Servants may be granted optional holiday on the day on which the holiday is actually observed.

(III) While granting two optional holidays on the festival occasion as per Government Notification No. G.A.D. No. GS/2003-24 PHD/102003/2958/GH, dated 5th december, 2003, to the members of the staff due regard to the exigencies of the court work should be taken into consideration so that the working of the court is not affected in any way whatsoever and these optional holidays are not to be treafted as casual leave. Permission for availment of these optional holidays should however be applied for in writing in advance.

Ahmedabad, 23rd December, 2003.

M. D. SHAH,
District Judge,
Ahmedabad (Rural).

જિલ્લા ન્યાયાધીશ દ્વારા

જાહેરનામું

જા. ક્ર. બી-૮/૩/૩૩૭૬/સને ૨૦૦૩.- સિવિલ મેન્યુઅલ ૧૯૬૦ના ફકરા-૬૨૫માંની જોગવાઇ અન્વયે અમદાવાદ (ગ્રામ્ય) જિલ્લામાંની બધી દિવાની અને ફોજદારી અદાલતોએ સને ૨૦૦૪ નાં વર્ષમાં પાળવાની રજાઓની યાદી આ નીચે મુજબ છે.

ક્રમ નં.	રજાનું નામ		અંગ્રેજી કેલેન્ડરની તારીખ	વાર
૧	૨		૩	૪
૧	મકરસંક્રાંતિ		૧૪મી જાન્યુઆરી, ૨૦૦૪	બુધવાર
૨	પ્રજાસત્તાકદિન		૨૬મી જાન્યુઆરી, ૨૦૦૪	સોમવાર
૩	બકરી ઇદ (ઇદ-ઉલ-અઝા)		૨જી ફેબ્રુઆરી, ૨૦૦૪	સોમવાર
૪	મહાશિવરાત્રી		૧૮મી ફેબ્રુઆરી, ૨૦૦૪	બુધવાર
૫.	મહોરમ		૨જી માર્ચ, ૨૦૦૪	મંગળવાર
૬.	શ્રીરામનવમી		૩૦મી માર્ચ, ૨૦૦૪	મંગળવાર
૭	મહાવીર જયંતિ (જન્મ કલ્યાણક)		૩જી એપ્રિલ, ૨૦૦૪	શનિવાર
૮	ડૉ. બાબા સાહેબ આંબેડકરનો જન્મદિવસ		૧૪મી એપ્રિલ, ૨૦૦૪	બુધવાર
૯	જન્માષ્ટમી		૭મી સપ્ટેમ્બર, ૨૦૦૪	મંગળવાર
૧૦	સંવત્સરી (ચતુર્થી પક્ષ)		૧૮મી સપ્ટેમ્બર, ૨૦૦૪	શનિવાર
૧૧	મહાત્મા ગાંધીજીનો જન્મદિન		૨જી ઓક્ટોબર, ૨૦૦૪	શનિવાર
૧૨	દશેરા		૨૨મી ઓક્ટોબર, ૨૦૦૪	શુક્રવાર
૧૩	દિવાળી	(એક્સ્ટ્રા)	૮મી નવેમ્બર ,૨૦૦૪	સોમવાર
૧૪	દિવાળી	(એક્સ્ટ્રા)	૯મીનવેમ્બર, ૨૦૦૪	મંગળવાર
૧૫	દિવાળી	(એક્સ્ટ્રા)	૧૦મી નવેમ્બર, ૨૦૦૪	બુધવાર
૧૬	દિવાળી	(એક્સ્ટ્રા)	૧૧મી નવેમ્બર ૨૦૦૪	ગુરૂવાર
૧૭	દિવાળી		૧૨મી નવેમ્બર, ૨૦૦૪	શુક્રવાર
૧૮	નૂતનવર્ષદિન		૧૩મી નવેમ્બર, ૨૦૦૪	શનિવાર
૧૯	રમઝાન ઇદ (ઇદ-ઉલ-ફિત્ર)		૧૫મી નવેમ્બર, ૨૦૦૪	સોમવાર
૨૦	નાતાલ		૨૫મી [illegible]મ્બર, ૨૦૦૪	શનિવાર

INDEX

નોંધ :- (૧) નીચેની રજાઓ રવિવારે આવતી હોવાથી જાહેર રજાના દિવસ તરીકે જાહેર કરી નથી.

ક્રમ નં.	રજાનું નામ	અંગ્રેજી કેલેન્ડરની તારીખ		વાર
૧.	હોળી બીજો દિવસ (ધૂળેટી)	૭મી માર્ચ,	૨૦૦૪	રવિવાર
૨.	સ્વાતંત્ર દિન	૧૫મી ઓગસ્ટ,	૨૦૦૪	રવિવાર
૩.	રક્ષાબંધન	૨૯મી ઓગસ્ટ,	૨૦૦૪	રવિવાર
૪.	સરદાર વલ્લભભાઈ પટેલનો જન્મદિન	૩૧મી ઓક્ટોબર,	૨૦૦૪	રવિવાર
૫.	ભાઈબીજ	૧૪મી નવેમ્બર,	૨૦૦૪	રવિવાર

(૨) ઉપર જાહેર કરેલી મુસ્લીમોની કોઇપણ રજાઓ જાહેર કરેલા દિવસે આવતી ન હોય તો, તે તહેવાર જે દિવસે ખરેખર ઉજવાય તે દિવસે સરકારની મુસ્લીમ કર્મચારીઓને મરજીયાત રજા આપી શકાશે.

(૩) સરકારશ્રીના જાહેરનામા ક્રમાંક જીએડી નં. GS/2003-24 PHD/102003/2958, ઘ, તારીખ ૫-૧૨-૨૦૦૩ અન્વયે તહેવારો નિમીતે બે મરજિયાત રજા મંજૂર કરતી વખતે કર્મચારીઓની અગત્યતા તથા ન્યાયાલયનાં કામકાજની સુવ્યવસ્થિત કાર્યક્ષમતાને અનુલક્ષીને તથા તેને કોઇપણ રીતે ક્ષતિ ન પહોંચે વિગેરેનો ખ્યાલ રાખીને જ મરજિયાત રજા મંજૂર કરવાની રહેશે અને મરજિયાત રજાને આકસ્મિક રજા તરીકે ગણવી નહીં. મજકૂર રજા ભોગવવાની પરવાનગી અગાઉથી લેખિતમાં માંગવાની રહેશે.

અમદાવાદ, તારીખ ૨૩મી ડીસેમ્બર, ૨૦૦૩.

એમ. ડી. શાહ,
જિલ્લા ન્યાયાધીશ,
અમદાવાદ (ગ્રામ્ય).

Read :- (1) District Court Nadiad, Circular No. 3 of 2003, dtd : 17-4-2003.

(2) Notification No. ADM : 1267/2003 dtd: 14-7-2003 of District Court, Nadiad.

(3) Orders granting the Diwali Vacation (One Week) to the Judicial Officers Working in this Kheda District.

Notification

No. ADM/256 of 2004.– The following Judicial Officers were allowed to enjoy vacation for the period shown in Col. No. 3 prevented for the period shown in col. o. 5 during the Diwali Vacation (One Week) from 1-11-2003 to 7-11-2003 both days inclusive (7 Days) under the provision of the Para - 50 (2) (b) of Chapter V of G.C.S. (Leave) Rules–2002.

SCHEDULE

Sr. No.	Name & Designation of the Judicial Officers	period for which vacation enjoyed from to	Days	period for which vacation prevented from to	Day
1	2	3	4	5	6
1	Miss H. M. Velani, Civil Judge (SD), Nadiad.	-	-	1-11-03 to 7-11-03	7
2	Mr. N. P. Purani, Chief Judi. Magi. Nadiad, Now Asst. Judge, Kheda at Nadiad.	-	-	1-11-03 to 7-11-03	7
3	Mr. A. D. Trivedi, 2nd Jt. C. J. (SD), Nadiad.	-	-	1-11-03 to 7-11-03	7
4	Mr. M. A. Sopariwala, 3rd Jt. C. J. (SD), Nadiad.	3/11/03 to 7/11/03	5	1-11-03 to 2-11-03	2
5	Mr. R. M. Desai, 4th Jt. C. J. (SD), Nadiad.	-	-	1-11-03 to 7-11-03	7
6	Mr. M. R. Dodiya, 5th Jt. C. J. (SD), Nadiad.	6/11/03 to 7/11/03	2	1-11-03 to 5-11-03	5
7	Mr. K. K. Patel, 6th Jt. C. J. (SD), Nadiad.	-	-	1-11-03 to 7-11-s03	7

INDEX

1	2	3	4	5	6
8	Mr. P. A. Patel, 7th Jt. C. J. (SD), Nadiad.	-	-	1/11/03 to 7/11/03	7
9	Mr. K. B. Mangnani, 8th Jt. C. J. (SD), Nadiad.	3/11/03 to 6/11/03	4	1/11/03 to 2/11/03 & 7/11/03	3
10	Mr. H. A. Dave, Joint. C. J. (JD), Nadiad.	-	-	1/11/03 to 7/11/03	7
11	Mr. C. K. Chauhan, 2nd Jt. C. J. (JD), Nadiad.	1/11/03 to 7/11/03	7	-	-
12	Mrs. P. C. Chauhan, 3rd Jt. C. J. (JD), Nadiad.	1/11/03 to 7/11/03	7	-	-
13	Mr. H. A. Shah, 4th Jt. C. J. (SD), Nadiad.	-	-	1/11/03 to 7/11/03	7
14	Mr. J. N. Patel, Civil Judge (SD), Anand.	3/11/03 to 5/11/03	3	1/11/03 to 2/11/03 & 6/11/03 to 7/11/03	4
15	Mr. C. B. Patel, Joint C. J. (SD), Anand.	1/11/03 6/11/03 to 7/11/03	3	2/11/03 to 5/11/03	4
16	Mr. J. C. Makwana, Joint C. J. (JD), Anand.	-	-	1/11/03 to 7/11/03	7
17	Mr. V. H. Joshi, 2nd Jt. C. J. (JD), Anand.	-	-	-	
18	Mr. M. A. Nayak, 3rd Jt. C. J. (JD), Anand.	1/11/03 to 2/11/03	2	3/11/03 to 7/11/03	5
19.	Miss M. M. Patel, 4th Jt. C. J. (JD), Anand.	1/11/03 to 7/11/03	7	-	-
20	Mr. N. K. Parikh, Civil Judge (JD), Borsad.	-	-	1/11/03 to 7/11/03	7
21	Mr. H.A. Brahmbhatt Jt. Civil Judge (JD), Borsad.	1/11/03 to 6/11/03	6	7/11/03	1
22	Mr. A. N. Joshi, Civil Judge, (JD), Petlad.	-	-	1/11/03 to 7/11/03	7
23	Mr. N. G. Dave, Jt. Civil Judge (JD), Petlad.	-	-	1/11/03 to 7/11/03	7
24	Mr. D. S. Chaudhari, Civil Judge (JD), Khambhat.	-	-	1/11/03 to 7/11/03	7
25	Mr. P. H. Sheth, Jt. C. J. (JD), Khambhat.	-	-	1/11/03 to 7/11/03	7
26	Mr. V. A. Darbar, Civil Judge (JD), Matar.	2/11/03 to 7/11/03	6	1/11/03	1
27	Mr. G. D. Pasi, Civil Judge (JD), Kheda.	1/11/03 to 7/11/03	7	-	-
28	Mr. A. Y. Dave, C. J. (JD), Mahemdabad.	-	-	1/11/03 to 7/11/03	7
29	Miss K. R. Prajapati, C.J. (JD), Kapadvanj.	1/11/03 to 7/11/03	7	-	-
30	Mr. S. H. Patel, Jt. C.J. (JD), Kapadvanj.	-	-	1/11/03 to 7/11/03	7
31	Mr. S. U. Dholakia, 2nd Jt. C. J. (JD), Kapadvanj.	-	-	1/11/03 to 7/11/03	7
32	Mr. B. P. Pujara, C. J. (JD), Balasinor.	-	-	1/11/03 to 7/11/03	7
33	Mr. P. V. Shrivashtav, Civil Judge (JD), Dakor.	3/11/03 to 5/11/03	3	1/11/03 to 2/11/03 & 6/11/03 to 7/11/03	4
34	Mr. D. P. Gohil, Jt. Civil Judge (JD), Dakor.	1/11/03 & 6/11/03 to 7/11/03	3	2/11/03 to 5/11/03	4
35	Mr. V. D. Parmar, Civil Judge (JD), Umreth.	-	-	1/11/03 to 7/11/03	7

Kheda at Nadiad, 3rd February, 2004.

C. K. RANE,
District Judge,
Kheda at Nadiad.

INDEX

BY DISTRICT MAGISTRATE

Order

Order u/s. 8 of the Gujarat Prevention of Anti Social Activities Act, 1985 requiring detenu to present himself under detention Order No. PASA/28/2003.

No. : PASA/28/2003. :—Whereas Detention Order No. PASA/28/2003 has been issued by me on 19-12-2003 in respect of Shri Avdhesh Naginashahi Malar, age approximately 21 years, presently residing at Vareli Near Poonam Cinema, Bihari Chawl, Room No. 19, Vareli, Taluka Palsana, District Surat.

Whereas it is reported that the said Shri Avdhesh Naginashahi Malar is absconding or is concealing himself to avoid the service of the above detention order.

Now, therefore under the powers vested in u/s. 8 of the Gujarat Prevention of Anti Social Activities Act, 1985. I, Pankaj Joshi (I.A.S.) District Magistrate, Surat hereby Order the said Shri Avdhesh Naginshahi Malar, to present himself at Police Station, Palsana, (District Surat) within 30 days from the date of publication of this order in the official Gazette.

Give under my hand and seal this, 4th February, 2004.

Order

Order u/s. 8 of the Gujarat Prevention of Anti Social Activities Act, 1985 requiring detenu to present himself under detention Order No. PASA/39/2003.

No. : PASA/39/2003. :—Whereas Detention Order No. PASA/39/2003 has been issued by me on 19-12-2003 in respect of Shri Bhusko @ Ramnarayan Ramkishan Gupta, age approximately 39 years, residing at Village Khadsad, Taluka Kamrej, District Surat.

Whereas it is reported that the said Shri Bhusko @ Ramnarayan Ramkishan Gupta is absconding or is concealing himself to avoid the service of the above detention order.

Now, therefore under the powers vested in u/s. 8 of the Gujarat Prevention of Anti Social Activities Act, 1985. I, Pankaj Joshi (I.A.S.) District Magistrate, Surat hereby Order the said Shri Bhusko @ Ramnarayan Ramkishan Gupta, to present himself at Police Station, Kamrej, (District Surat) within 30 days from the date of publication of this order in the official Gazette.

Give under my hand and seal this, 4th February, 2004.

PANKAJ JOSHI,
District Magistrate,
Surat.

જિલ્લા મેજિસ્ટ્રેટ દ્વારા

હુકમ

ગુજરાત અસામાજિક પ્રવૃત્તિ પ્રતિબંધક ધારા-૧૯૮૫ ના કલમ-૮ હેઠળ અટકાયતીને હાજર થવાનો હુકમ નં. પાસા/૨૮/૨૦૦૩.

નંબર પાસા/૨૮/૨૦૦૩.-અત્રેના હુકમ નંબર પાસા/૨૮/૨૦૦૩ તારીખ ૧૯મી ડિસેમ્બર, ૨૦૦૩ અન્વયે શ્રી અવધેશ નગીનાસાહી મલાર, ઉ. આ. વ. ૨૧, હાલ રહેવાસી વરેલી પુનમ સીનેમા, બીહારીચાલ, રૂમ નં. ૧૯, વરેલી, તા. પલસાણા, જિ. સુરતનો અટકાયતી હુકમ કરવામાં આવેલ છે.

ઉપરોક્ત હુકમનાં અનુસંધાનમાં એવો રીપોર્ટ મળ્યો છે કે, શ્રી અવધેશ નગીનાસાહી મલાર ભાગી ગયા છે અથવા તેમના ઉપર ઉપરોક્ત હુકમનો અમલ ન થઇ શકે તે માટે નાસતા સંતાતા ફરે છે.

જેથી હું પંકજ જોષી (આઇ.એ.એસ.) જિલ્લા મેજિસ્ટ્રેટ, સુરત, ગુજરાત અસામાજિક પ્રવૃત્તિ પ્રતિબંધક ધારો-૧૯૮૫ ની કલમ-૮ અન્વયે મને મળેલા અધિકારની રૂએ ફરમાવું છું કે શ્રી અવધેશ નગીનાસાહી મલારએ પલસાણા પોલીસ સ્ટેશનમાં આ હુકમ સરકારી ગેઝેટમાં પ્રસિધ્ધ થયાની તારીખથી દિન-૩૦ માં હાજર રહેવું.

મારી સહી અને સિક્કો તારીખ ૪થી ફેબ્રુઆરી, ૨૦૦૪ ના રોજ કરી આપ્યો.

હુકમ

ગુજરાત અસામાજિક પ્રવૃત્તિ પ્રતિબંધક ધારા-૧૯૮૫ ના કલમ-૮ હેઠળ અટકાયતીને હાજર થવાનો હુકમ નં. પાસા/૩૯/૨૦૦૩.

નંબર પાસા/૩૯/૨૦૦૩.- અત્રેના હુકમ નંબર પાસા/૩૯/૨૦૦૩ તારીખ ૧૯મી ડિસેમ્બર, ૨૦૦૩ અન્વયે શ્રી ભુસ્કો ઉર્ફે રામનારાયણ રામકીશન ગુપ્તા, ઉ. આ. વ. ૩૯, રહેવાસી ખડસદ ગામ, તા. કામરેજ, જિ. સુરતનો અટકાયતી હુકમ કરવામાં આવેલ છે.

ઉપરોક્ત હુકમનાં અનુસંધાનમાં એવો રીપોર્ટ મળ્યો છે કે, શ્રી શ્રી ભુસ્કો ઉર્ફે રામનારાયણ રામકીશન ગુપ્તા ભાગી ગયા છે અથવા તેમના ઉપર ઉપરોક્ત હુકમનો અમલ ન થઇ શકે તે માટે નાસતા સંતાતા ફરે છે.

જેથી હું પંકજ જોષી (આઇ.એ.એસ.) જિલ્લા મેજિસ્ટ્રેટ, સુરત, ગુજરાત અસામાજિક પ્રવૃત્તિ પ્રતિબંધક ધારો-૧૯૮૫ ની કલમ-૮ અન્વયે મને મળેલા અધિકારની રૂએ ફરમાવું છું કે શ્રી ભુસ્કો ઉર્ફે રામનારાયણ રામકીશન ગુપ્તાએ કામરેજ પોલીસ સ્ટેશનમાં આ હુકમ સરકારી ગેઝેટમાં પ્રસિધ્ધ થયાની તારીખથી દિન-૩૦ માં હાજર રહેવું.

મારી સહી અને સિક્કો તારીખ ૪થી ફેબ્રુઆરી, ૨૦૦૪ ના રોજ કરી આપ્યો.

પંકજ જોષી,
જિલ્લા મેજિસ્ટ્રેટ,
સુરત.

INDEX

અધિક જિલ્લા મેજિસ્ટ્રેટ દ્વારા

હુકમ

મુંબઇ પોલીસ અધિનિયમ-૧૯૫૧ (સને ૧૯૫૧ નો મુંબઇ અધિનિયમ નં. ૨૨) ની કલમ-૩૭ (૧) મુજબનો.

નંબર ડી.સી./પી.ઓ.એલ./એમ.એ.જી./એસ.આર. ૪/૨૦૦૪.- આગામી દિવસોમાં બકરી ઇદ ના તહેવારને અનુલક્ષીને અમદાવાદ ગ્રામ્ય જિલ્લામાં કાયદો અને વ્યવસ્થાની તેમજ પબ્લીક ઓર્ડરની જાળવણી વાસ્તે હું શ્રીમતી ઉર્મિલા ડી. પટેલ, અધિક જિલ્લા મેજિસ્ટ્રેટ, અમદાવાદ જિલ્લો, અમદાવાદ મુંબઈ પોલીસ અધિનિયમ-૧૯૫૧ (સને ૧૯૫૧નો મુંબઇ અધિનિયમ નં. ૨૨) ની કલમ-૩૭(૧) થી મને મળેલ અધિકારની રૂઇએ નીચે જણાવેલ વિસ્તારોમાં તારીખ ૧લી ફેબ્રુઆરી, ૨૦૦૪ થી તારીખ ૧૫મી ફેબ્રુઆરી, ૨૦૦૪ સુધી નીચેના કૃત્યો ઉપર પ્રતિબંધ ફરમાવું છું.

કૃત્યો :

(૧) શસ્ત્રો, દંડા, તલવાર, શોટી, બંદુક, ખંજર, શસ્ત્રો, સળગતી મશાલ તથા સામાન્ય રીતે રામપુરી બનાવટનું કોઇપણ જાતનું ચપ્પુ કે જેને અઢી ઇંચથી વધારે લાંબુ અને છેડેથી અણીવાળુ પડતું હોય તેવું ચપ્પુ ત્રણ ઇંચથી વધારે લંબાણ ધરાવતું અણીવાળું ઘાતક, શસ્ત્ર સાથે રાખી ફરવાની મનાઇ ફરમાવું છું. તેમજ લાકડી, લાઠી અથવા શારીરિક નુકશાન પહોંચાડના ઉપયોગ થઇ શકે તેવી બીજી કોઇ ચીજો લઇ જવાની.

(૨) કોઇપણ રીતે શરીરને હાનીકારક એવી કોઇપણ ક્ષયકારી પદાર્થ સ્ફોટક પદાર્થ સાથે રાખી ફરવાનું.

(૩) પથ્થરો અથવા બીજા શસ્ત્રો ફેંકવાના અથવા નાંખવાના યંત્રો અથવા સાધનો લઇ જવાની એકઠા કરવાની તૈયાર કરવાની.

(૪) સળગતી મશાલ અગર સળગાયેલી મશાલ સરઘસ સાથે રાખવાની.

(૫) વ્યક્તિઓ અથવા તેના શબ અથવા આકૃતિઓ અથવા પુતળા દેખાડવાની.

(૬) લોકોએ બુમો પાડવાની, ગીતો ગાવાની તેમજ વાજા વગાડવાની.

(૭) જે છટાદાર ભાષણ આપવાથી, ચાળા પાડવાથી અથવા નકલ કરવાની તથા ચિત્રો નિશાનીઓ જાહેર ખબરો, અથવા બીજા કોઇ પદાર્થો અથવા વસ્તુઓ તૈયાર કરવાથી, દેખાડવાથી અથવા તેનો ફેલાવો કર્યાથી આવા અધિકારીઓનો અભિપ્રાયો પ્રમાણે સુરુચિ અથવા પ્રતિષ્ઠાઓનો ભંગ થતો હોય તેનાથી રાજ્યની સલામતી જોખમાતી હોય તેવા પરિણામે રાજ્ય ઉથલી પડવાનો સંભવ હોય તેવા છટાદાર ભાષણ આપવાની ચાળા વિગેરે અને તે ચિત્રો નિશાનીઓ વિગેરે તૈયાર કરાવવાની.

વિસ્તાર :

અમદાવાદ (ગ્રામ્ય) જિલ્લાના સરખેજ, કણભા, અસલાલી, ધંધુકા, ધોલેરા, રાણપુર, બરવાળા, ધોળકા, બાવળા, બગોદરા, કોઠ, સાણંદ, વિરમગામ ટાઉન, વિરમગામ રુરલ, વિઠ્ઠલાપુર, માંડલ અને દેત્રોજ પોલીસ સ્ટેશન વિસ્તાર.

અપવાદ :

આ હુકમ ખંડ-૧ નીચેની વ્યક્તિઓને લાગું પડશે નહી.

(૧) સરકારી નોકરી અથવા કામગીરીમાં હોય તેમજ તે ઉપરી અધિકારીશ્રીને આવા કોઇપણ હથિયાર સાથે લઇ જવાનું ફરમાવ્યું હોય અથવા કોઇપણ હથિયાર લઇ જવાની જેની ફરજ હોય તેમને.

(૨) સરકારી નોકરો કે જેઓને પોતાની ફરજ અંગે પ્રતિબંધિત હથિયાર જેવા કે સંગીન વિગેરે સાથે રાખવા પડતા હોય તેમને લાગુ પડશે નહી.

(૩) જિલ્લા મેજીસ્ટ્રેટશ્રી, અધિક જિલ્લા મેજીસ્ટ્રેટશ્રી, સબડીવીઝનલ મેજીસ્ટ્રેટશ્રી, એકઝીક્યુટીવ મેજીસ્ટ્રેટશ્રી, પોલીસ અધિક્ષકશ્રી અથવા જેને અધિકૃત કરેલા હોય તેવા કોઇપણ પોલીસ અધિકારીશ્રીઓએ જેને શારીરિક અશક્તિના કારણે લાઠી અથવા લાકડી સાથે રાખવાની પરવાનગી આપેલી હોય તે વ્યક્તિઓને લાગુ પડશે નહી.

આ જાહેરનામાનો કે કોઇપણ ખંડનો ભંગ અથવા ઉલ્લંઘન કરનાર મુંબઇ પોલીસ અધિનિયમ-૧૯૫૧ની કલમ-૧૩૫ ની પેટા કલમ-૧ હેઠળ ઓછામાં ઓછી ચાર મહિના અને વધુમાં વધુ એક વર્ષની કેદની અને દંડની તથા ભારતના ફોજદારી અધિનિયમ (સને ૧૮૬૦ નો અધિનિયમ-૪૫) ની કલમ-૧૮૮ અન્વયે શિક્ષાને પાત્ર થશે.

આજ તારીખ ૩૧મી જાન્યુઆરી, ૨૦૦૪ના રોજ મારી સહી અને સિક્કો કરી આપ્યો.

હુકમ

મુંબઇ પોલીસ અધિનિયમ, ૧૯૫૧ (સને ૧૯૫૧ નો મુંબઇ અધિનિયમ નં. ૨૨) ની કલમ-૩૭ (૩) મુજબનો.

નંબર ડી.સી./પી.ઓ.એલ./એમ.એ.જી./એસ.આર. ૫/૨૦૦૪.- આગામી દિવસોમાં પ્રજાસત્તાક દિવસ ના તહેવારને અનુલક્ષીને અમદાવાદ (ગ્રામ્ય) જિલ્લામાં કાયદો અને વ્યવસ્થાની જાળવણી વાસ્તે હું શ્રીમતી ઉર્મિલા ડી. પટેલ, અધિક જિલ્લા મેજિસ્ટ્રેટ, અમદાવાદ જિલ્લો, અમદાવાદ મુંબઈ પોલીસ અધિનિયમ-૧૯૫૧ની (સને ૧૯૫૧નો મુંબઇ અધિનિયમ નં. ૨૨) ની કલમ-૩૭ (૩) થી મને મળેલ અધિકારની રૂઇએ ફરમાવું છુ કે નીચેની અનુસુચિમાં દર્શાવેલ વિસ્તારોમાં તારીખ ૧લી ફેબ્રુઆરી, ૨૦૦૪ થી તારીખ ૧૫મી ફેબ્રુઆરી, ૨૦૦૪ સુધી ચાર કરતાં વધારે માણસોએ ભેગા થવું નહીં અગર કોઇ સભા કરવી કે બોલાવવી નહીં. તેમજ કોઇ સરઘસ કાઢવું નહીં.

વિસ્તાર :

અમદાવાદ (ગ્રામ્ય) જિલ્લાના સરખેજ, કણભા, અસલાલી, ધંધુકા, ધોલેરા, રાણપુર, બરવાળા, ધોળકા, બાવળા, બગોદરા, કોઠ, સાણંદ, વિરમગામ ટાઉન, વિરમગામ રુરલ, વિઠ્ઠલાપુર, માંડલ અને દેત્રોજ પોલીસ સ્ટેશન વિસ્તાર.

ખુલાસો :-

આ વિસ્તારમાં રસ્તાઓ, રસ્તાઓની ફુટપાથો, ગલીઓ, તથા પેટા ગલીઓનો સમાવેશ પણ થાય છે.

અપવાદ :

આ હુકમ જે માણસ સરકારી નોકરીમાં અથવા કામગીરીમાં હોય તેમજ હોમગાર્ડ જેવી ફરજ ઉપર હોઇ તથા ધાર્મિક અગર મરણોત્તર અથવા તો તે અંગેની અધિકૃત સત્તાધિકારીની પાસેથી મંજુરી મેળવી હોય તેવા સભા સરઘસોને લાગુ પડશે નહીં

આ હુકમનો ભંગ અથવા ઉલ્લંઘન કરનાર મુંબઇ પોલીસ અધિનિયમ-૧૯૫૧ની કલમ-૧૩૫ ની પેટા કલમ-૩ હેઠળ ભારતના ફોજદારી અધિનિયમ (સને ૧૮૬૦ નો અધિનિયમ ૪૫) ની કલમ-૧૮૮ હેઠળ શિક્ષાને પાત્ર થશે.

આજ તારીખ ૩૧મી જાન્યુઆરી, ૨૦૦૪ના રોજ મારી સહી અને સિક્કો કરી આપ્યો.

શ્રીમતી ઉર્મિલા ડી. પટેલ,
અધિક જિલ્લા મેજિસ્ટ્રેટ,
અમદાવાદ.

જાહેરનામું

સને ૧૯૫૧ ના મુંબઇ પોલીસ કાયદાની કલમ-૩૭ (૧) મુજબનું.

નંબર ડી.બી.પી.એ./જાહેરનામું/૧/વશી./૨૦૦૪.-માહે ફેબ્રુઆરી માસમાં ૨જી ફેબ્રુઆરી, ૨૦૦૪ના રોજ બકરી ઇદ નો તહેવાર હોઇ તથા ૧૮મી ફેબ્રુઆરી ૨૦૦૪ના રોજ ''મહા શિવરાત્રિ'' નો તહેવાર હોઇ જિલ્લામાં કાયદો અને વ્યવસ્થાની પરિસ્થિતિ જળવાઇ રહે તે હેતુથી સમગ્ર બનાસકાંઠા જિલ્લામાં નીચે જણાવેલ કૃત્યોની મનાઇ કરવાનું મને જરુરી લાગે છે.

(ક) શસ્ત્રો, દંડા, તલવાર, ભાલા, ધોકા, છરી, લાકડી અથવા શારિરીક ઇજા પહોંચાડી શકાય તેવું કંઇપણ સાધન સાથે લઇ જવું નહી.

(ખ) કોઇ ક્ષયકારી કે સ્ફોટક પદાર્થ સાથે લઇ જવો નહી.

(ગ) પથ્થરો અથવા ફેંકી શકાય તેવી બીજી કોઇ વસ્તુઓ અથવા તો વસ્તુઓ ફેંકવાના ધકેલવાના યંત્રો અથવા સાધનો સાથે લઇ જવા નહીં. એકઠા કરવા નહી.

(ઘ) મનુષ્યો અથવા શબો અથવા પૂતળા દેખાડવા નહી.

(ચ) અપમાન કરવાના અથવા જાહેર કરવાના ઇરાદાથી જાહેરમાં બિભત્સ સૂત્રો પોકારવા નહી, અશ્લિલ ગીતો ગાવા નહી.

(છ) અલંકારીક ભાષણો કરવાથી, ચાળા પાડવાથી, નકલ કરવાથી તથા છબીઓ બતાવવાથી અથવા તેનો ફેલાવો કરવાની રુચી અથવા નીતિનો ભંગ થતો હોય તેવું કરવાનું નહી.

વાસ્તે હું, આર. એસ. નિનામા, અધિક જિલ્લા મેજિસ્ટ્રેટ, બનાસકાંઠા-પાલનપુર મુંબઇ પોલીસ અધિનિયમ, ૧૯૫૧ (સને ૧૯૫૧ના મુંબઇના ૨૨ માં) ની કલમ-૩૭ (૧) અન્વયે મને મળેલ સત્તાની રૂએ સમગ્ર બનાસકાંઠા વિસ્તારમા સદરહું કૃત્યો કરવાની મનાઇ કરુ છું.

આ હુકમ તારીખ ૧લી ફેબ્રુઆરી, ૨૦૦૪ થી તારીખ ૪થી ફેબ્રુઆરી, ૨૦૦૪ તથા તારીખ ૧૭મી ફેબ્રુઆરી, ૨૦૦૪ થી ૧૯મી ફેબ્રુઆરી, ૨૦૦૪ સુધી (બન્ને દિવસો સહીત) અમલમાં રહેશે.

આ હુકમનો ખંડ (ક) નીચેની વ્યક્તિઓને લાગું પડશે નહી.

(૧) સરકારી નોકર કે કામ કરતી કોઇ વ્યક્તિ કે જે તે ઉપરી અધિકારીએ એવું કંઇપણ હથિયાર લઇ જવાનું ફમાવ્યુ હોય અથવા આવું કંઇ હથીયાર લઇ જવાની ફરજ હોય.

(૨) જિલ્લા મેજિસ્ટ્રેટ અથવા અધિક જિલ્લા મેજિસ્ટ્રેટ અથવા જિલ્લા પોલીસ અધિકારીશ્રીઓ તેમણે અધિકૃત કરેલા કોઇ પણ પોલીસ અધિકારીશ્રી જે તે શારીરીક અશક્તિના કારણે લાકડી અથવા લાઠી લઇ જવાની પરવાનગી આપી હોય તે વ્યક્તિઓ.

આજ રોજ તારીખ ૨૮મી જાન્યુઆરી, ૨૦૦૪ના રોજ મારી સહી તથા સીક્કો કર્યો.

આર. એસ. નિનામા,
અધિક જિલ્લા મેજિસ્ટ્રેટ બનાસકાંઠા,
પાલનપુર.

જાહેરનામું

મુંબઇ પોલીસ અધિનિયમ, ૧૯૫૧ (સને ૧૯૫૧નો ૨૨મો) કલમ-૩૭ની પેટા કલમ-૧ હેઠળ.

નંબર ડીસીબી/એમએજી/બીપીએ/ફાયર તાલીમ/રજી. નં. ૬/૨૦૦૪.-પોલીસ અધિક્ષકશ્રી વલસાડના તારીખ ૩૧મી જાન્યુઆરી ૨૦૦૪ના પત્ર નં. મકપ/સીબી-૨/૧૪૭/૦૪ થી જણાવ્યાનુસાર સીક્યુરીટી કમિશ્નરશ્રી આર. પી. એફ. વલસાડ દ્વારા જી/ટીઆરજી/૯/બી. હેડ કોન્સ્ટેબલ પ્રિ-પ્રમોશન કોર્સ બેચ નં. ૪૧ની ફાયરીંગ પ્રેકટીસ નીચે જણાવેલા સ્થળે અને સમયે યોજવામાં આવનાર છે. આથી કોઇપણ વ્યક્તિને ગોળીબાર દરમ્યાન ઇજા ન થાય તે માટે બહોળી પ્રસિધ્ધિ માટે નીચે મુજબનું જાહેરનામું પ્રસિધ્ધ કરવાનું જરુરી જણાય છે.

વાસ્તે હું, જે. સી. ચુડાસમા, અધિક જિલ્લા મેજિસ્ટ્રેટ, વલસાડ સને ૧૯૫૧ મુંબઇ પોલીસ અધિનિયમ (સને ૧૯૫૧ નો ૨૨મો) કલમ-૩૭ની પેટા કલમ-૧ હેઠળ મને મળેલ સતાની રુએ આ અધિનિયમની પેટા કલમ-૪ ની જોગવાઇ મુજબ ફાયરીંગ બટ ભિલાડ તાલુકા-ઉમરગામ જિલ્લા વલસાડનાં ૨ કિ. મી. વિસ્તારમાં તારીખ ૫મી ફેબ્રુઆરી ૨૦૦૪ થી ૧૨મી ફેબ્રુઆરી ૨૦૦૪ ના રોજ સમય સવારે ૭-૦૦ થી ૧૮-૦૦ સુધી ગોળીબાર પ્રેકટીસ દરમ્યાન આજુ બાજુના રહીશો તેમજ બહારનાં કોઇ અનઅધિકૃત વ્યક્તિઓ ઉપરોક્ત સમય દરમ્યાન આ જમીનની હદ વિસ્તારમાં પ્રવેશ કરવા અથવા હદમાં ફરવા તેમજ ઢોર-ઢાંખરને પ્રવેશ આપવા મનાઇ ફરમાઉં છું.

સદરહુ ગોળીબાર પ્રેકટીસ દરમ્યાન ગોળીબારથી ઈજા ન થાય તે માટે જાહેર જનતાને સાવચેત રહેવા જણાવવામાં આવે છે.

આ હુકમનો ભંગ કરનાર ઉક્ત અધિનિયમની કલમ-૧૩૫ મુજબ શિક્ષાને પાત્ર થશે.

આજ રોજ તારીખ ૩જી ફેબ્રુઆરી, ૨૦૦૪ના રોજ મારી સહી કરી મુદ્રા કરી છે.

હુકમ

મુંબઈ પોલીસ અધિનિયમ, ૧૯૫૧ ની કલમ-૩૭ (૧) અન્વયે કાઢેલો.

નંબર ડીસીબી/એમએજી/બીપીએ/રજી. નં. ૭/૨૦૦૪.-મુંબઈ પોલીસ અધિનિયમ (સને ૧૯૫૧ નાં ૨૨માં) અધિનિયમ કલમ-૩૭ (૧) પ્રમાણે મને મળેલ સત્તાની રૂએ હું જે. સી. ચુડાસમા, અધિક જિલ્લા મેજિસ્ટ્રેટ, વલસાડ, મહાશિવરાત્રીના તહેવાર નિમિત્તે કાયદો અને વ્યવસ્થાની પરિસ્થિતિને અનુક્ષીને આ જિલ્લામાં જાહેર શાંતિ, કાયદો અને વ્યવસ્થાની પરિસ્થિતિ જાળવવા સારું જરૂરી જણાતાં ફરમાવું છું કે, વલસાડ જિલ્લાનાં સમગ્ર વિસ્તારમાં કોઇ પણ સમય માટે નીચે જણાવેલ તારીખ ૭મી ફેબ્રુઆરી, ૨૦૦૪ થી તારીખ ૨૦મી ફેબ્રુઆરી, ૨૦૦૪ સુધીનાં સમય માટે કૃત્યો કરવા ઉપર પ્રતિબંધ ફરમાવું છું.

કૃત્યો :-

(ક) શસ્ત્રો, દંડા, તલવાર, ભાલા, સોટા, બંદુક, ચપ્પુ, છરા, લાકડી અથવા શારિરીક હિંસા પહોંચાડવામાં ઉપયોગ થઈ શકે તેવી બીજી ચીજો લઈ જવાની મનાઈ.

(ખ) સ્ફોટક પદાર્થ લઈ જવાની.

(ગ) કોઈપણ સરઘસમાં જતી અથવા પેટાવેલી મશાલ લઈ જવાની.

(ઘ) વ્યક્તિઓ અથવા તેના શબ અથવા આકૃતિઓ અથવા પૂતળા દેખાડવાની.

(ચ) અપમાન કરવાના ઈરાદાથી બિભત્સ સૂત્રો પોકારવાની, અશ્લિલ ગીતો ગાવાની અથવા ટોળામાં ફરવાની.

(છ) જેનાથી સુરૂચિ અથવા નીતિનો ભંગ થાય તેવું ભાષણ કરવાની, તેવા હાવ ભાવ કરવાની, તેવી ચેષ્ટા કરવાની તથા ચિત્રો, પત્રિકા, બોર્ડ અથવા બીજી કોઈપણ પદાર્થ અથવા વસ્તુ તૈયાર કરવા, બતાવવા તથા ફેલાવો કરવાની.

આ હુકમ ખંડ (ક) નીચેની વ્યક્તિઓને લાગુ પડશે નહીં.

(૧) સરકારી નોકર કે કામ કરતી વ્યક્તિઓ કે જેનાં ઉપરી અધિકારીએ આવું કોઈપણ હથિયાર લઈ જવાની ફરજ હોઈ.

(૨) જિલ્લા પોલીસ અધિકારીશ્રી વલસાડે અથવા તેણે અધિકૃત કરેલ કોઈપણ પોલીસ અધિકારીએ જેને શારિરીક અશક્તિને કારણે લાઠી લઈ જવાની પરવાનગી આપી હોઈ તે વ્યક્તિ.

(૩) જિલ્લા મેજિસ્ટ્રેટશ્રી, આ અર્થે ખાસ અધિકૃત કરે તેવી બીજી વ્યક્તિએ આ જાહેરનામાના કોઈ ખંડનો ભંગ અથવા ઉલ્લંઘન કરનારને સને ૧૯૫૧ ના મુંબઈ પોલીસ અધિનિયમ (સને ૧૯૫૧ ના ૨૨ માં) ના કાયદાની કલમ-૧૩૫ (૧) મુજબ ઓછામાં ઓછી ચાર માસની અને વધુમાં વધુ એક વર્ષ સુધી કેદની સજા થશે.

આજ રોજ તારીખ ૬ઠ્ઠી ફેબ્રુઆરી ૨૦૦૪ના રોજ મારી સહી કરી મુદ્રા કરી આપી છે.

હુકમ

મુંબઈ પોલીસ અધિનિયમ, ૧૯૫૧ની કલમ-૩૭(૩)અન્વયે કરેલો.

નંબર ડીસીબી/એમએજી/બીપીએ/રજી. નં. ૮/૨૦૦૪.-મુંબઈ પોલીસ અધિનિયમ (સને ૧૯૫૧નાં ૨૨ માં) અધિનિયમ કલમ-૩૭(૩) પ્રમાણે મને મળેલ સત્તાની રૂએ હું જે. સી. ચુડાસમા, અધિક જિલ્લા મેજિસ્ટ્રેટ, વલસાડ, મહાશિવરાત્રીના તહેવાર નિમિત્તે કાયદો અને વ્યવસ્થાની પરિસ્થિતિ ધ્યાને લેતાં આ જિલ્લામાં જાહેર શાંતિ સલામતી જાળવવા સારું માણસોનું સરઘસ કાઢવાની તેમજ સભા ભરવાની મનાઈ ફરમાવવાની જરૂર જણાય છે.

વાસ્તે હું, જે. સી. ચુડાસમા, અધિક જિલ્લા મેજિસ્ટ્રેટ, વલસાડ મુંબઈ પોલીસ અધિનિયમ-૧૯૫૧ (સને ૧૯૫૧નો ૨૨) માંની કલમ-૩૭ની પેટા કલમ-(૩) થી મને મળેલ સત્તાની રૂએ ફરમાવું છું કે, સક્ષમ અધિકારીની મંજુરી વિના વલસાડ જિલ્લામાં તારીખ ૭મી ફેબ્રુઆરી, ૨૦૦૪થી તારીખ ૨૦મી ફેબ્રુઆરી, ૨૦૦૪ સુધી અનઅધિકૃત રીતે/ગેરકાયદેસર રીત ચાર કરતા વધુ માણસોની કોઈ સભા કરવી કે બોલાવવી નહીં, સરઘસ કાઢવું નહીં.

આ હુકમ લગ્નના વરઘોડા કે સ્મશાન યાત્રા કે એસ. ટી. બસમાં, રેલ્વેમાં મુસાફરી કરવા માંગતા, મંદિર, મસ્જિદ, દેવળમાં પ્રાર્થના માટે જતી, પરવાનગી મેળવનાર બોનોફાઈડ વ્યક્તિઓને લાગુ પડશે નહીં.

આ હુકમનો ભંગ અથવા ઉલ્લંઘન કરનારને મુંબઈ પોલીસ અધિનિયમ-૧૯૫૧ (સને ૧૯૫૧નો ૨૨ મો) ની કલમ-૧૩૫(૩) મુજબ તથા ભારતના ફોજદારી અધિનિયમ, ૧૮૬૦ની કલમ-૧૮૮ અનુસાર સજાને પાત્ર થશે.

આજ રોજ તારીખ ૬ઠ્ઠી ફેબ્રુઆરી, ૨૦૦૪ના રોજ મારી સહી કરી મુદ્રા કરી છે.

જે. સી. ચુડાસમા,
અધિક જિલ્લા મેજિસ્ટ્રેટ,
વલસાડ.

INDEX

હુકમ

મુંબઈ પોલીસ અધિનિયમ, ૧૯૫૧ની કલમ-૩૭ (૧) અન્વયેનો જાહેર.

ક્રમાંક ઉ/મકપ/પલસ/મજસ/વશી/૨૬૬.-અત્રેના પંચમહાલ જિલ્લામાં કાયદો અને વ્યવસ્થા, જાહેર સુલેહ શાંતિ યોગ્ય રીતે જળવાય રહે તે માટે મુંબઈ પોલીસ અધિનિયમ, ૧૯૫૧ની કલમ-૩૭ (૧) હેઠળ જાહેરનામું બહાર પાડવું જરૂરી જણાય છે.

આથી હું, બી. એન. ડામોર, (જી.એ.એસ.) અધિક જિલ્લા મેજિસ્ટ્રેટ પંચમહાલ ગોધરા, મુંબઈ પોલીસ અધિનિયમ, ૧૯૫૧ની કલમ-૩૭(૧) અન્વયે મળેલ સત્તાની રૂએ આથી ફરમાવું છું કે, સમગ્ર પંચમહાલ જિલ્લાની હદમાં તા. ૨જી ફેબ્રુઆરી, ૨૦૦૪ થી તા. ૨૯મી ફેબ્રુઆરી, ૨૦૦૪ સુધી (બન્ને દિવસો સહીત)

(ક) શસ્ત્રો, દંડા, તલવાર, ધોકો, બંદુક, છરો, લાકડી કે લાઠી, અથવા શારીરીક ઈજા પહોંચાડી શકાય તેવું બીજું કોઈ પણ સાધન સાથે લઈ જવું નહી;

(ખ) કોઈપણ ક્ષયકારી પદાર્થ અથવા સ્ફોટક પદાર્થ લઈ જવો નહી;

(ગ) પથ્થરો અથવા ફેંકી શકાય તેવી બીજી વસ્તુઓ અથવા વસ્તુઓ ફેંકવાની ધકેલવાના યંત્રો સાધનો લઈ જવા નહી એકઠા કરવા નહી તથા તૈયાર કરવા નહી; મનુષ્યો અથવા શબો અથવા આકૃતિઓ અથવા પુતળા દેખાડવા નહી તથા અપમાન કરવાના અથવા જાહેરમાં બિભત્સ સુત્રો પોકારવા નહીં, અશ્લિલ ગીતો ગાવા નહીં.

(ઘ) જેનાથી સુરૂચિ અથવા નીતિનો ભંગ થાય તેવું ભાષણ કરવું નહીં તેવા હાવભાવ કરવા નહીં તેવી ચેષ્ટા કરવી નહીં તથા તેવા પત્રકો પ્લે કાર્ડ અથવા બીજા કોઈપણ પદાર્થ અથવા વસ્તુઓ તૈયાર કરવી નહીં બતાવવા નહીં અથવા તેનો ફેલાવો કરવો નહીં;

આ હુકમનો ખંડ (ક) નીચેની વ્યક્તિઓને લાગુ પડશે નહી.

(૧) સરકારી નોકર કે કામ કરતી કોઈ વ્યક્તિઓને જેના ઉપર અધિકારીએ આવું કોઈપણ હથિયાર લઈ જવાનું ફરમાવ્યું હોય અથવા આવું હથીયાર લઈ જવાની જેની ફરજ હોય, પોલીસ સબ ઈન્સપેક્ટરશ્રી નીચેની પાયરીમાં ન હોય તેવા અધિકારીએ જેને શારીરીક અશક્તિ ના કારણે, લાઠી લઈ જવાની પરવાનગી આપી હોય તે વ્યક્તિને.

આ હુકમનો ભંગ અથવા ઉલ્લંઘન કરનાર મુંબઈ પોલીસ અધિનિયમ, ૧૯૫૧ની કલમ-૧૩૫ (૩) અને ભારતના ફોજદારી અધિનિયમની કલમ-૧૮૮ મુજબ સજા થશે.

આજ રોજ તારીખ ૩૧મી જાન્યુઆરી, ૨૦૦૪ના રોજ મારી સહી તથા કચેરીનો સિક્કો કર્યો.

હુકમ

મુંબઈ પોલીસ અધિનિયમ, સેને ૧૯૫૧ની કલમ-૩૭ (૩) અન્વયેનો જાહેર.

ક્રમાંક ઉ/મકપ/પલસ/મજસ/વશી/૩૪૫.-પંચમહાલ જિલ્લામાં કાયદો અને વ્યવસ્થા, જાહેર વ્યવસ્થા યોગ્ય રીતે જળવાય રહે તે માટે મુંબઈ પોલીસ અધિનિયમ, ૧૯૫૧(સને ૧૯૫૧ના ૨૨માં) કલમ-૩૭(૩) હેઠળનું જાહેરનામું બહાર પાડવું જરૂરી જણાય છે.

જેથી મુંબઈ પોલીસ અધિનિયમ, ૧૯૫૧ની કલમ-૩૭(૩) અન્વયે મળેલ સત્તાની રૂએ હું, બી. એન. ડામોર (જી.એ.એસ.) અધિક જિલ્લા મેજિસ્ટ્રેટ, પંચમહાલ ગોધરા, આથી ફરમાવું છું કે, સમગ્ર પંચમહાલ જિલ્લામાં તા. ૮મી ફેબ્રુઆરી, ૨૦૦૪ થી તા. ૨૨મી ફેબ્રુઆરી, ૨૦૦૪ (બન્ને દિવસો સહ) સુધી ચાર કરતાં વધુ માણસોએ ભેગા થવું નહીં, કોઈ સભા ભરવીં નહીં કે બોલાવવી નહીં અથવા કોઈ સરઘસ કાઢવું નહીં.

સભા/સરઘસ અંગે પરવાનગી આપવા અધિકૃત અધિકારી તેઓના અધિકાર પરત્વે કાયદો અને વ્યવસ્થાની પરિસ્થિતિ લક્ષમાં રાખી ગુણદોષ વિચારણામાં લઈ નિર્ણય કરી શકશે.

આ હુકમનો ભંગ અથવા ઉલ્લંઘન કરનારને મુંબઈ પોલીસ અધિનિયમ, ૧૯૫૧ની કલમ-૧૩૫-(૩) અને ભારતનાં ફોજદારી અધિનિયમની કલમ-૧૮૮ મુજબ સજા થશે.

આજ રોજ તારીખ ૫મી ફેબ્રુઆરી, ૨૦૦૪ના રોજ મારી સહી તથા કચેરીનો સિક્કો કર્યો.

બી. એન. ડામોર,
અધિક જિલ્લા મેજિસ્ટ્રેટ,
પંચમહાલ-ગોધરા.

સબ ડિવીઝનલ મેજિસ્ટ્રેટ દ્વારા

હુકમ

ફોજદારી કાર્યરીતી અધિનિયમ, ૧૯૭૪-૭૮નો એક્ટ-૨ની કલમ-૧૪૪ અન્વયે કાઢેલ.

નંબર પીઓએલ/પ્રતિબંધ/વશી/૯૬/૨૦૦૪.-સિધ્ધપુર ઐતિહાસિક સ્થળ રુદ્રમહાલય આવેલ છે. તેની બાજુમાં એક મસ્જીદ આવેલ છે. જે જુમ્મા મસ્જીદ તરીકે ઓળખાય છે. અને તે મીલકતો ભારત સરકારના પુરાતત્વખાતા રક્ષિત ઈમારત તરીકે જાહેર કરાયેલ છે.અને તે ઈમારતોનો ઉપયોગ સારુ હિન્દુ તથા મુસલમાનોની કોમો વચ્ચે સિધ્ધપુરમાં ઘણી ભારે તંગ પરિસ્થિતિ પેદા થાય છે. અને તે હાલ પ્રવર્તે છે. આ બાબતે નામદાર ગુજરાત સરકારે અગાઉ પ્રતિબંધ વિસ્તાર તરીકે બહાર પાડેલ છે. જે જાહેરનામાની મુદત પુરી થાય છે. તેથી બંને કોમો તરફથી રુદ્રમહાલય અને જુમ્મા મસ્જીદમાં પાક કરવા અને નમાજ પઢવા જાય તેમ માનવાને કારણ છે. હાઈકોર્ટમાં કેસો

INDEX

ચાલે છે. તેનો નિકાલ હજુ આવેલ નથી. બંને કોમો વચ્ચે ફરીથી તંગદીલી ઉભી થવા સંભવ છે. જેથી જાહેર સુલેહ શાંતિનો ભંગ થતો અટકાવવાનું ઈષ્ટ જણાય છે. અને તેમ થતું તાત્કાલિક અટકાવવા ઝડપી ઉપાય યોજવાનું ઈચ્છનીય છે.

તેથી હું, એસ. સી. પટેલ, સબ ડીવીઝનલ મેજિસ્ટ્રેટ, પાટણ, મને મળેલ ખાસ સત્તાની રુએ આથી હું ફરમાવું છું કે, નીચે અનુસંધાનમાં જણાવેલ મીલકતોમાં તારીખ ૧લી ફેબ્રુઆરી, ૨૦૦૪ના રોજથી ૬૦ દિવસો સુધી સદર મીલકતોમાં અગર તેની અંદર આવેલ કોઈપણ સ્થળે કોઈપણ રીતે ઉપયોગ કરવો નહીં. તેને પ્રબંધ ફરમાવું છું.

મિલકતોના વિસ્તારની ચર્તુ:સીમા

પુર્વ દિશા :- ઘર નં. ૧/૧૦/૮૪ ની પછીત નદીમાં જવાનો રસ્તો તથા ઘર નં. ૧/૧૦/૮૫ નો કરો.

પશ્ચિમ દિશા :- રુદ્રમહાલય તથા મસ્જીદની હદથી રસ્તો દેસાઈના મહાડ તરફ જવાનો તથા ત્યાંથી વહોરવાડ તરફ જવાનો રસ્તો મુકી ઘર નં. ૧/૧૦/૪૩, ૧/૧૦/૪૪, તથા ૧/૧૦/૪૫ની પછીત તથા બારણું.

ઉત્તર દિશા :- રુદ્રમહાલય તથા મહોલ્લામાં ઘર નં. ૧/૧૦/૭૨ થી ૧/૧૦/૭૬ ના મકાનની પછીત તથા પશુવાદળની પોળ તરફ જવાનો રસ્તો જે દેસાઈના માઢ તરફ જાય છે. તેની બીજી બાજુએ ઘર નં. ૧/૧૧/૯૫ થી ૧/૧૧/૧૦૦ ના મકાનોનો આગળનો ભાગ.

દક્ષિણ દિશા :- જુની વહોરવાડ તથા દેસાઈના માઢ તરફ જવાનો રસ્તો ઓળંગી ઘર નં. ૧/૫/૫ તથા ૧/૫/૬ નો આગળનો ભાગ તથા બારણા તથા ત્યારબાદ રસ્તો મુકીને ઘર નં. ૧/૧૦/૪૭ ના મકાનનો કરાનો ભાગ.

સદરહુ હુકમનો ભંગ કરનાર ભારતના ફોજદારી અધિનિયમની કલમ-૧૮૮ મુજબની શિક્ષાને પાત્ર થશે. આ ગુનો કોગ્નીઝેબલ બીન જામીનલાયક ગુનો છે. આ હુકમ જિલ્લા મેજિસ્ટ્રેટ. પાટણ, જિલ્લા પોલીસ વડા શ્રી પાટણ તથા એક્ઝીક્યુટીવ શ્રી સિધ્ધપુર અથવા આ ખર્ચે તેમને અધિકૃત કરેલા અધિકારીઓ પાસેથી પરમીટ ધરાવનાર વ્યક્તિઓને લાગુ પડશે નહીં. અગર ફરજ ઉપર હાજર રહેનારી પુરાતત્ત્વ ખાતાના તથા રાજ્ય સરકારના અધિકારીઓ તથા નોકરોને લાગુ પડશે નહીં.

આજ તારીખ ૨૭મી જાન્યુઆરી ૨૦૦૪ના રોજ મારી સહી તથા સિક્કો કરી આપેલ છે.

એસ. સી. પટેલ,
સબ-ડિવિઝનલ મેજિસ્ટ્રેટ,
પાટણ.

INDEX

જિલ્લા રજિસ્ટ્રાર દ્વારા

નોંધણીનું પ્રમાણપત્ર

ક્રમાંક નઘણ /૪૮૬૬/ક-૨/૬૩/ઘ-૨૦૯૪૯/૧૭૬૫/૦૪- આથી પ્રમાણપત્ર આપવામાં આવે છે કે, શ્રી ન્યુ લવલીપાર્ક કો. ઓ. હાઉસીંગ સોસાયટી લી., સ્થળ અમદાવાદ શહેર, તાલુકો, સીટી, જિલ્લો અમદાવાદને સને ૧૯૬૨ના ગુજરાતના કાયદા-૧૦ (ગુજરાત સહકારી મંડળીઓનો કાયદો સને ૧૯૬૧) ની કલમ-૯ મુજબ આજરોજ નોંધવામાં આવેલ છે.

અમદાવાદ, તારીખ ૪થી ફેબ્રુઆરી, ૨૦૦૪.

નોંધણીનું પ્રમાણપત્ર

ક્રમાંક નઘણ /૪૮૬૭/ક-૨/૬૫/ઘ-૨૦૯૫૦/૧૭૬૬/૦૪- આથી પ્રમાણપત્ર આપવામાં આવે છે કે, શ્રી શિવાલી (વેજલપુર) કો. ઓ. હાઉસીંગ સોસાયટી લી., સ્થળ અમદાવાદ શહેર, તાલુકો, સીટી, જિલ્લો અમદાવાદને સને ૧૯૬૨ના ગુજરાતના કાયદા-૧૦ (ગુજરાત સહકારી મંડળીઓનો કાયદો સને ૧૯૬૧) ની કલમ-૯ મુજબ આજરોજ નોંધવામાં આવેલ છે.

અમદાવાદ, તારીખ ૪થી ફેબ્રુઆરી, ૨૦૦૪.

બી. એમ. જોષી,
જિલ્લા રજિસ્ટ્રાર,
સહકારી મંડળીઓ (શહેર),
અમદાવાદ.

વંચાણે લીધા :- (૧) શ્રી ફડચા અધિકારી, સહકારી અધિકારી (ફડચો), મહેસાણાના પત્રાંક ફડચ/૦૧/ખ/૮૭૫/૨૦૦૩થી તા. ૧૮-૧૨-૨૦૦૩ થી નોંધણી રદ અંગેની દરખાસ્ત.

(૨) ગુજરાત સહકારી મંડળીઓ અધિનિયમ, ૧૯૬૧ની કલમ-૨૦ની જોગવાઈઓ.

હુકમ

જા. નં. ઉખસ/ફડચ/૦૧/ખ/૧૩૨/૨૦૦૪.– ગુજરાત સહકારી મંડળીઓ અધિનિયમ, ૧૯૬૧ની જોગવાઈઓ હેઠળ ધી ગોરાદ તેલીબીયાં ઉત્પાદક સહકારી મંડળી લી., મુ. ગોરાદ, તા. બેચરાજી, જી. મહેસાણા નોંધાયેલ સહકારી સંસ્થા છે. જેને નોંધણી નં. ૨૧૭૨૮, તા. ૧૩મી જાન્યુઆરી, ૧૯૮૬ થી નોંધવામાં આવેલ હતી. જેનું કામકાજ આટોપી લેવા અર્થે ગુજરાત સહકારી મંડળીઓ અધિનિયમ, ૧૯૬૧ની કલમ-૧૦૭ની અન્વયે, જિલ્લા રજિસ્ટ્રારશ્રી, સહકારી મંડળીઓ, મહેસાણાની કચેરીના જા. નં. ઉખસ/ફડચ/૦૧/ખ/૧૫૫/૦૧ તા. ૧૬મી જૂન, ૨૦૦૧ થી હુકમ કરવામાં આવેલ. ફડચાની કાર્યવાહી સંદર્ભે સંસ્થાના ફડચા અધિકારીશ્રી સહકારી અધિકારી (ફડચો), મહેસાણા તરફથી તેઓના પત્ર ક્રમાંક : ફડચ/૦૧/૮૭૫/૦૩, તા. ૧૮મી ડીસેમ્બર, ૨૦૦૩ થી આખરી અહેવાલ પ્રાપ્ત થતાં, સને ૧૯૬૧ના ગુજરાત સહકારી મંડળીઓ અધિનિયમની કલમ-૧૧૪ (૨) અન્વયે તથા ઉપરોક્ત આમુખ-૨ માં જણાવ્યા મુજબ ફડચાની કાર્યવાહી સમાપ્ત કરી, સદર અધિકારો અન્વયે સદર મંડળી નામે ધી ગોરાદ તેલીબીયાં ઉત્પાદક સહકારી મંડળી લી., મુ. ગોરાદ, તા. બેચરાજી, જી. મહેસાણાની નોંધણી રદ કરતો હુકમ કરું છું. આ હુકમ નીકળ્યા તારીખથી મંડળીનું વિસર્જન થયેલ ગણાશે.

મહેસાણા, તારીખ ૩૧મી જાન્યુઆરી, ૨૦૦૪.

વંચાણે લીધા :- (૧) શ્રી ફડચા અધિકારી, સહકારી અધિકારી (ફડચો), મહેસાણાના પત્રાંક ફડચ/૦૧/ખ/૪/૨૦૦૪થી તા. ૧૯-૧-૨૦૦૪ થી નોંધણી રદ અંગેની દરખાસ્ત.

(૨) ગુજરાત સહકારી મંડળીઓ અધિનિયમ, ૧૯૬૧ની કલમ-૨૦ની જોગવાઈઓ.

હુકમ

જા. નં. ઉખસ/ફડચ/૦૧/ખ/૧૩૩/૨૦૦૪.– ગુજરાત સહકારી મંડળીઓ અધિનિયમ, ૧૯૬૧ની જોગવાઈઓ હેઠળ ધી શિવકૃપા કો. ઓપ. હાઉસીંગ સોસાયટી લી., મુ. તા. ઉંઝા, તા. જી. મહેસાણા નોંધાયેલ સહકારી સંસ્થા છે. જેને નોંધણી નં. ઘ-૮૯૩૧, તા. ૩૦મી જૂન, ૧૯૮૧ થી નોંધવામાં આવેલ હતી. જેનું કામકાજ આટોપી લેવા અર્થે ગુજરાત સહકારી મંડળીઓ અધિનિયમ, ૧૯૬૧ની કલમ-૧૦૭ની અન્વયે, જિલ્લા રજિસ્ટ્રારશ્રી, સહકારી મંડળીઓ, મહેસાણાની કચેરીના જા. નં. ઉખસ/ફડચ/૦૧/ખ/૧૩૫/૦૧ તા. ૧૬મી જૂન, ૨૦૦૧ થી હુકમ કરવામાં આવેલ. ફડચાની કાર્યવાહી સંદર્ભે સંસ્થાના ફડચા અધિકારીશ્રી સહકારી અધિકારી (ફડચો), મહેસાણા તરફથી તેઓના પત્ર ક્રમાંક : ફડચ/૦૧/૪/૦૪, તા. ૧૯મી જાન્યુઆરી, ૨૦૦૪ થી આખરી અહેવાલ પ્રાપ્ત થતાં, સને ૧૯૬૧ના ગુજરાત સહકારી મંડળીઓ અધિનિયમની કલમ-૧૧૪ (૨) અન્વયે તથા ઉપરોક્ત આમુખ-૨ માં જણાવ્યા મુજબ ફડચાની કાર્યવાહી સમાપ્ત કરી, સદર અધિકારો અન્વયે સદર મંડળી નામે ધી શિવકૃપા કો. ઓપ. હાઉસીંગ સોસાયટી લી., મુ. તા. ઉંઝા, જિ. મહેસાણાની નોંધણી રદ કરતો હુકમ કરું છું. આ હુકમ નીકળ્યા તારીખથી મંડળીનું વિસર્જન થયેલ ગણાશે.

મહેસાણા, તારીખ ૩૧મી જાન્યુઆરી, ૨૦૦૪.

વંચાણે લીધા :- (૧) શ્રી ફડચા અધિકારી, સહકારી અધિકારી (ફડચો), મહેસાણાના પત્રાંક ફડચ/૦૧/ખ/૮૮૦/૨૦૦૩થી તા. ૧૮-૧૨-૨૦૦૩ થી નોંધણી રદ અંગેની દરખાસ્ત.

(૨) ગુજરાત સહકારી મંડળીઓ અધિનિયમ, ૧૯૬૧ની કલમ-૨૦ની જોગવાઈઓ.

હુકમ

જા. નં. ઉખસ/ફડચ/૦૧/ખ/૧૩૪/૨૦૦૪.– ગુજરાત સહકારી મંડળીઓ અધિનિયમ ૧૯૬૧ની જોગવાઈઓ હેઠળ ધી મલાવ વિવિધ કાર્યકારી સહકારી મંડળી લી., મુ. મલાવ, તા. વિજાપુર, જી. મહેસાણા નોંધાયેલ સહકારી સંસ્થા છે. જેને નોંધણી નં. ૧૫૪૧૮, તા. ૧૭મી નવેમ્બર, ૧૯૫૮ થી નોંધવામાં આવેલ હતી. જેનું કામકાજ આટોપી લેવા અર્થે ગુજરાત સહકારી મંડળીઓ અધિનિયમ ૧૯૬૧ની કલમ-૧૦૭ની અન્વયે, જિલ્લા રજિસ્ટ્રારશ્રી, સહકારી મંડળીઓ, મહેસાણાની કચેરીના જા. નં. ઉખસ/ફડચ/૦૧/ખ/૧૫૯૦/૦૨ તા. ૩૦મી જુલાઈ, ૨૦૦૨ થી હુકમ કરવામાં આવેલ. ફડચાની કાર્યવાહી સંદર્ભે સંસ્થાના ફડચા અધિકારીશ્રી સહકારી અધિકારી (ફડચો), મહેસાણા તરફથી તેઓના પત્ર ક્રમાંક : ફડચ/૦૧/૮૮૦/૦૩, તા. ૧૮મી ડીસેમ્બર, ૦૩ થી આખરી અહેવાલ પ્રાપ્ત થતાં, સને ૧૯૬૧ ના ગુજરાત સહકારી મંડળીઓ અધિનિયમની કલમ-૧૧૪ (૨) અન્વયે તથા ઉપરોક્ત આમુખ-૨ માં જણાવ્યા મુજબ ફડચાની કાર્યવાહી સમાપ્ત કરી, સદર અધિકારો અન્વયે સદર મંડળી નામે ધી મલાવ વિવિધ કાર્યકારી સહકારી મંડળી લી., મુ. મલાવ તા. વિજાપુર, જી. મહેસાણાની નોંધણી રદ કરતો હુકમ કરું છું. આ હુકમ નીકળ્યા તારીખથી મંડળીનું વિસર્જન થયેલ ગણાશે.

મહેસાણા, તારીખ ૩૧મી જાન્યુઆરી, ૨૦૦૪.

વંચાણે લીધા :- (૧) શ્રી ફડચા અધિકારી, સહકારી અધિકારી (ફડચો), મહેસાણાના પત્રાંક ફડચ/૦૧/ખ/૮૭૮/૨૦૦૩થી તા. ૧૮-૧૨-૨૦૦૩ થી નોંધણી રદ અંગેની દરખાસ્ત

(૨) ગુજરાત સહકારી મંડળીઓ અધિનિયમ, ૧૯૬૧ની કલમ-૨૦ની જોગવાઈઓ.

હુકમ

જા. નં. ઉખસ/ફડચ/૦૧/ખ/૧૩૬/૨૦૦૪.– ગુજરાત સહકારી મંડળીઓ અધિનિયમ ૧૯૬૧ની જોગવાઈઓ હેઠળ ધી સિપોર તેલીબીયાં ઉત્પાદક સહકારી મંડળી લી., મુ. સિપોર, તા. ખેરાલુ, જી. મહેસાણા નોંધાયેલ સહકારી સંસ્થા છે. જેને નોંધણી નં. સે. તે.૨૦૦૬૯, તા. ૨૧મી નવેમ્બર, ૧૯૮૩ થી નોંધવામાં આવેલ હતી. જેનું કામકાજ આટોપી લેવા અર્થે ગુજરાત સહકારી મંડળીઓ અધિનિયમ ૧૯૬૧ની કલમ-૧૦૭ની અન્વયે, જિલ્લા રજિસ્ટ્રારશ્રી, સહકારી મંડળીઓ, મહેસાણાની કચેરીના જા. નં. ઉખસ/ફડચ/૦૧/ખ/૮૭૭/૦૨ તા. ૧૬મી મે, ૨૦૦૨ થી હુકમ કરવામાં આવેલ. ફડચાની કાર્યવાહી સંદર્ભે સંસ્થાના ફડચા અધિકારીશ્રી સહકારી અધિકારી (ફડચો), મહેસાણા તરફથી તેઓના પત્ર ક્રમાંક : ફડચ/૦૧/૮૭૮/૦૩, તા. ૧૮મી ડીસેમ્બર, ૨૦૦૩ થી આખરી અહેવાલ પ્રાપ્ત થતાં, સને ૧૯૬૧ ના ગુજરાત સહકારી મંડળીઓ અધિનિયમની કલમ-૧૧૪ (૨) અન્વયે તથા ઉપરોક્ત આમુખ-૨ માં જણાવ્યા મુજબ ફડચાની કાર્યવાહી સમાપ્ત કરી, સદર અધિકારો અન્વયે સદર મંડળી નામે ધી સિપોર તેલીબીયાં ઉત્પાદક સહકારી મંડળી લી., મુ. સિપોર, તા. ખેરાલુ, જિ. મહેસાણાની નોંધણી રદ કરતો હુકમ કરું છું. આ હુકમ નીકળ્યા તારીખથી મંડળીનું વિસર્જન થયેલ ગણાશે.

મહેસાણા, તારીખ ૩૧મી જાન્યુઆરી, ૨૦૦૪.

વંચાણે લીધા :- (૧) શ્રી ફડચા અધિકારી, સહકારી અધિકારી (ફડચો), મહેસાણાના પત્રાંક ફડચ/૦૧/ખ/૮૭૬/૨૦૦૩થી તા. ૧૮-૧૨-૨૦૦૩ થી નોંધણી રદ અંગેની દરખાસ્ત

(૨) ગુજરાત સહકારી મંડળીઓ અધિનિયમ, ૧૯૬૧ની કલમ-૨૦ની જોગવાઈઓ.

હુકમ

જા. નં. ઉખસ/ફડચ/૦૧/ખ/૧૩૭/૨૦૦૪.– ગુજરાત સહકારી મંડળીઓ અધિનિયમ ૧૯૬૧ની જોગવાઈઓ હેઠળ ધી સાલડી જૂથ તેલીબીયાં ઉત્પાદક સહકારી મંડળી લી., મુ. સાલડી, તા. જી. મહેસાણા નોંધાયેલ સહકારી સંસ્થા છે. જેને નોંધણી નં. સે. તે. ૨૧૭૨૯, તા. ૨૨મી જાન્યુઆરી, ૧૯૮૬ થી નોંધવામાં આવેલ હતી. જેનું કામકાજ આટોપી લેવા અર્થે ગુજરાત સહકારી મંડળીઓ અધિનિયમ ૧૯૬૧ની કલમ-૧૦૭ની અન્વયે, જિલ્લા રજિસ્ટ્રારશ્રી, સહકારી મંડળીઓ, મહેસાણાની કચેરીના જા. નં. ઉખસ/ફડચ/૦૧/ખ/૧૪૫/૦૧ તા. ૧૬મી જૂન, ૨૦૦૧ થી હુકમ કરવામાં આવેલ. ફડચાની કાર્યવાહી સંદર્ભે સંસ્થાના ફડચા અધિકારીશ્રી સહકારી અધિકારી (ફડચો), મહેસાણા તરફથી તેઓના પત્ર ક્રમાંક : ફડચ/૦૧/૮૭૬/૦૩, તા. ૧૮મી ડીસેમ્બર, ૨૦૦૩ થી આખરી અહેવાલ પ્રાપ્ત થતાં, સને ૧૯૬૧ ના ગુજરાત સહકારી મંડળીઓ અધિનિયમની કલમ-૧૧૪ (૨) અન્વયે તથા ઉપરોક્ત આમુખ-૨ માં જણાવ્યા મુજબ ફડચાની કાર્યવાહી સમાપ્ત કરી, સદર અધિકારો અન્વયે સદર મંડળી નામે ધી સાલડી જુથ તેલીબીયાં ઉત્પાદક સહકારી મંડળી લી., મુ. સાલડી, તા. જી. મહેસાણાની નોંધણી રદ કરતો હુકમ કરું છું. આ હુકમ નીકળ્યા તારીખથી મંડળીનું વિસર્જન થયેલ ગણાશે.

મહેસાણા, તારીખ ૩૧મી જાન્યુઆરી, ૨૦૦૪.

એચ. એન. પટેલ,
જિલ્લા રજિસ્ટ્રાર,
સહકારી મંડળીઓ,
મહેસાણા.

વંચાણે લીધા :-

(૧) સબ ઓડીટર સહકારી મંડળી (દૂધ) રાધનપુરનો તા. ૫-૭-૦૩નો અહેવાલ.

(૨) અત્રેના પત્ર નં. ઉખસ/ફડચ/૦૧/ક/૨૬૦૩/૨૦૦૩, તા. ૧૯-૧૧-૦૩. ની ફડચા સંબંધી કારણદર્શક નોટીસ.

(૩) ધી ગુજરાત સહકારી મંડળીઓ અધિનિયમ-૧૯૬૧ ની કલમ-૧૦૭ ની જોગવાઈઓ.

INDEX

પ્રસ્તાવના

જા. નં. ઉખસ/ફડચ/૦૧/ક/૧૧૩/૨૦૦૪.--ધી કલ્યાણપુરા દૂધ ઉત્પાદક સહકારી મંડળી લી. મું. કલ્યાણપુરા તા. સાંતલપુર, જી. પાટણ નોંધણી નં. ૨૨૮૪૯ તા. ૪-૭-૯૦ થી નોંધાયેલ દૂધ ઉત્પાદક સહકારી મંડળી છે.

સબ ઓડીટરશ્રી સહકારી મંડળી (દૂધ) રાધનપુરે સદર મંડળીનું ઓડીટ તા. ૧-૪-૦૨ થી તા. ૩૧-૩-૦૩ ના સમયનું હાથ ધરેલ તેમના તરફથી સદર મંડળીને ફડચામાં લઈ જવાનો ખાસ અહેવાલ આમુખ-૧ ના પત્રથી અત્રે રજુ થયેલ છે સદર અહેવાલ સંબંધે આમુખ-૨ થી કારણદર્શક નોટીસ પાઠવેલ હતી જેમાં નીચે જણાવેલ મુદ્દાઓનો ઉલ્લેખ કરેલ હતો.

(૧) મંડળી છેલ્લા ૧૩ વર્ષથી સ્થગિત છે. કોઈપણ પ્રકારની કામગીરી કરતી નથી.

(૨) સભાસદો કે વ્યવસ્થાપકોને મંડળી ચલાવવામાં રસ નથી.

(૩) છેલ્લા ૧૩ (તેર) વર્ષથી વા. સા. સભા ભરેલ નથી. કે વ્ય. સમિતિની બેઠકો મળેલ નથી.

(૪) છેલ્લા ૧૩ વર્ષની કાર્યભંડોળ રૂા. ૨,૦૦૦/- જેટલુ છે.

(૫) છેલ્લા ૧૩ વર્ષની ઓડીટ અહેવાલની દુરસ્તી કરવામાં આવેલ નથી.

ઉક્ત કારણોસર મંડળીને ફડચામાં લઈ જતાં અગાઉ પત્ર નં. ઉખસ /ફડચ/૦૧/ક/૨૬૦૩/૨૦૦૩ તા. ૧૯-૧૧-૦૩ થી કારણદર્શક નોટીસ પાઠવી તા. ૫-૧૨-૦૩ના રોજ હાજર રહી રજુઆત કરવા જણાવેલ હતું પરંતુ મંડળી તરફથી કોઈપણ જાતની રજુઆત થયેલ નથી. આમ મંડળીના કાર્યવાહકોને મંડળી ચલાવવામાં કોઈ રસ જણાતો નથી જેથી સભાસદોના હિતમાં નીચે મુજબ વચગાળાનો ફડચાનો આદેશ કરવામાં આવે છે.

વચગાળાનો આદેશ

ધી કલ્યાણપુરા દૂધ ઉત્પાદક સહકારી મંડળી લી. મું. કલ્યાણપુરા, તા. સાંતલપુર, જી. પાટણ નોંધણી નં. ૨૨૮૪૯ તા. ૪-૭-૯૦ થી નોંધવામાં આવેલ છે. તેને સને ૧૯૬૧ના ગુજરાત સહકારી મંડળી અધિનિયમ-૧૦૭ ની પેટા કલમ-(૧) ના ખંડ (એ) તથા ખંડ (સી) ના પેટા ખંડ (૨) હેઠળ આથી ફડચામાં લઈ જવાનો વચગાળાનો આદેશ કરવામાં આવે છે તથા સદર કાયદાની કલમ-૧૦૮(૧) અન્વયે ફડચા અધિકારી તરીકે સહકારી અધિકારી (ફડચો) લગત આ કચેરીની નિમણુંક કરવામાં આવે છે.

નોંધ :

ઉક્ત વચગાળાના હુકમ સામે મંડળીએ કંઈ રજુઆત કે ખુલાસો કરવો હોય તો આ હુકમ નીકળ્યા તારીખથી એક માસની મુદતમાં આ કચેરીએ મોકલી આપવા કે રૂબરૂ રજુઆત કરવા જણાવવામાં આવે છે. જો તેમ કરવામાં ચૂક થશે તો સદર હુકમને બહાલી આપતો કલમ-૧૦૭ (૩) હેઠળ અંતિમ આદેશ કરવામાં આવશે જેની નોંધ લેશો.

પાટણ, તારીખ ૨૭મી જાન્યુઆરી, ૨૦૦૪.

વંચાણે લીધા :-

(૧) અત્રેની કચેરીના તા. ૧-૧૨-૨૦૦૩ના પત્ર ક્રમાંક : ઉખસ/ફડચ/૦૧/ક/૨૬૨૯/૨૦૦૩, થી આપવામાં આવેલ ફડચા સંબંધી કારણદર્શક નોટીસ.

(૨) ધી ગુજરાત રાજ્ય સહકારી મંડળી અધિનિયમ-૧૯૬૧ ની કલમ-૧૦૭ ની પેટા કલમ (૧) ના ખંડ (સી) ના પેટા ખંડ (૧), (૨), (૩), મુજબની જોગવાઇઓ.

પ્રસ્તાવના

જા. નં. ઉખસ/ફડચ/૦૧/ક/૧૧૪/૨૦૦૪.--ધી ઉદય મજૂર કામદાર સહકારી મંડળી લી. મુ. સિદ્ધપુર, તા. સિદ્ધપુર, જી. પાટણ એ ધી ગુજરાત રાજ્ય સહકારી મંડળી અધિનિયમ-૧૯૬૧ ની કલમ-૯ અન્વયે નોંધણી નં. ૫૮૧૫ તા. ૧૨-૬-૧૯૮૯ થી નોંધાયેલી મર્યાદિત જવાબદારી વાળી મજૂર સહકારી મંડળી છે. આ મંડળી તેના મંજુર થયેલા પેટાનિયમો મુજબ મૂળભૂત ઉદ્દેશો મુજબ કામ કરતી બંધ થયેલ છે. એટલે કે મંડળી સ્થગિત અવસ્થામાં છે. જે હેતુ માટે મંડળી નોંધાયેલ છે. તે હેતુ પાર પાડવા મંડળી તરફથી કોઈ નક્કર કાર્યવાહી થયેલ નથી. જેથી સભાસદોના આર્થિક વિકાસનો કોઈ અર્થ પરિપૂર્ણ થતો નહીં હોવાથી અત્રેથી આમુખ (૧) વાળા પત્રથી મંડળીને ફડચામાં કેમ ના લઈ જવી ? તે અંગે કારણ દર્શક નોટીસ પાઠવી તા. ૧૦-૧૨-૦૩ ના રોજ આ કચેરીએ હાજર રહી નક્કર સ્પષ્ટતા/ખુલાસો/રજૂઆત કરવા જણાવેલ હતું. પરંતુ મંડળી તરફથી કોઈ પણ જાતની રજુઆત નહીં થવાથી મંડળી સ્થગિત હોવાનું માની સભાસદોના હિતમાં નીચે મુજબ ફડચા અંગેનો વચગાળાનો આદેશ કરવામાં આવે છે.

વચગાળાનો આદેશ

ધી ઉદય મજૂર કામદાર સહકારી મંડળી લી. મું. સિદ્ધપુર, તા. સિદ્ધપુર, જી. પાટણ નોંધણી નં. ૫૮૧૫ તા. ૧૨-૬-૧૯૮૯ થી નોંધાવામાં આવેલ છે. તેને ધી ગુજરાત રાજ્ય સહકારી મંડળી અધિનિયમ-૧૯૬૧ની કલમ-૧૦૭ ની પેટા કલમ-(૧) ના ખંડ (સી) ના પેટા ખંડ (૧), (૨), (૩), અન્વયે આથી ફડચામાં લઈ જવાનો વચગાળાનો આદેશ કરવામાં આવે છે તથા સદર કાયદાની કલમ-૧૦૮(૧) અન્વયે ફડચા અધિકારી તરીકે સહકારી અધિકારી (ફડચો) લગત આ કચેરીની નિમણુંક કરવામાં આવે છે.

નોંધ :

ઉક્ત વચગાળાના હુકમ સામે મંડળીએ કંઈ રજુઆત કે ખુલાસો કરવો હોય તો આ હુકમ નીકળ્યા તારીખથી એક માસની મુદતમાં આ કચેરીએ મોકલી આપવા કે રૂબરૂ રજુઆત કરવા જણાવવામાં આવે છે. જો તેમ કરવામાં ચૂક થશે તો સદર હુકમને બહાલી આપતો કલમ-૧૦૭ (૩) હેઠળ અંતિમ આદેશ કરવામાં આવશે જેની નોંધ લેશો.

પાટણ, તારીખ ૨૭મી જાન્યુઆરી, ૨૦૦૪.

વંચાણે લીધા :-

(૧) અત્રેની કચેરીના તા. ૨-૧૨-૨૦૦૩ના પત્ર ક્રમાંક : ઉખસ/ફડચ/૦૧/ક/૨૬૭૨/૨૦૦૩, થી આપવામાં આવેલ ફડચા સંબંધી કારણદર્શક નોટીસ.

(૨) ધી ગુજરાત રાજ્ય સહકારી મંડળી અધિનિયમ, ૧૯૬૧ની કલમ-૧૦૭ ની પેટા કલમ (૧) ના ખંડ (સી) ના પેટા ખંડ (૧), (૨), (૩), મુજબની જોગવાઇઓ.

પ્રસ્તાવના

જા. નં. ઉખસ/ફડચ/૦૧/ક/૧૧૫/૨૦૦૪.--ધી મેથાણ તેલીબીયાં ઉત્પાદક સહકારી મંડળી લી. મુ. મેથાણ, તા. સિદ્ધપુર, જી. પાટણ એ ધી ગુજરાત રાજ્ય સહકારી મંડળી અધિનિયમ, ૧૯૬૧ની કલમ-૯ અન્વયે નોંધણી નં. ૨૫૯૩૬ તા. ૧૦-૨-૧૯૯૨ થી નોંધાયેલી મર્યાદિત જવાબદારી વાળી તેલીબીયાં ઉત્પાદક સહકારી મંડળી છે. આ મંડળી તેના મંજુર થયેલા પેટાનિયમો મુજબ મૂળભૂત ઉદ્દેશો મુજબ કામ કરતી બંધ થયેલ છે. એટલે કે મંડળી સ્થગિત અવસ્થામાં છે. જે હેતુ માટે મંડળી નોંધાયેલ છે. તે હેતુ પાર પાડવા મંડળી તરફથી કોઈ નક્કર કાર્યવાહી થયેલ નથી. જેથી સભાસદોના આર્થિક વિકાસનો કોઈ અર્થ પરિપૂર્ણ થતો નહીં હોવાથી અત્રેથી આમુખ (૧) વાળા પત્રથી મંડળીને ફડચામાં કેમ ના લઈ જવી ? તે અંગે કારણ દર્શક નોટીસ પાઠવી તા. ૮-૧૨-૦૩ના રોજ આ કચેરીએ હાજર રહી નક્કર સ્પષ્ટતા/ખુલાસો/રજૂઆત કરવા જણાવેલ હતું. પરંતુ મંડળી તરફથી કોઈપણ જાતની રજુઆત નહીં થવાથી મંડળી સ્થગિત હોવાનું માની સભાસદોના હિતમાં નીચે મુજબ ફડચા અંગેનો વચગાળાનો આદેશ કરવામાં આવે છે.

વચગાળાનો આદેશ

ધી મેથાણ તેલીબીયાં ઉત્પાદક સહકારી મંડળી લી. મુ. મેથાણ, તા. સિદ્ધપુર, જી. પાટણ નોંધણી નં. ૨૫૯૩૬ તા. ૧૦-૨-૧૯૯૨ થી નોંધાવામાં આવેલ છે. તેને ધી ગુજરાત રાજ્ય સહકારી મંડળી અધિનિયમ, ૧૯૬૧ની કલમ-૧૦૭ ની પેટા કલમ-(૧) ના ખંડ (સી) ના પેટા ખંડ (૧), (૨), (૩), અન્વયે આથી ફડચામાં લઈ જવાનો વચગાળાનો આદેશ કરવામાં આવે છે તથા સદર કાયદાની કલમ-૧૦૮(૧) અન્વયે ફડચા અધિકારી તરીકે સહકારી અધિકારી (ફડચો) લગત આ કચેરીની નિમણુંક કરવામાં આવે છે.

નોંધ :

ઉકત વચગાળાના હુકમ સામે મંડળીએ કંઈ રજુઆત કે ખુલાસો કરવો હોય તો આ હુકમ નીકળ્યા તારીખથી એક માસની મુદતમાં આ કચેરીએ મોકલી આપવા કે રૂબરૂ રજુઆત કરવા જણાવવામાં આવે છે. જો તેમ કરવામાં ચૂક થશે તો સદર હુકમને બહાલી આપતો કલમ-૧૦૭ (૩) હેઠળ અંતિમ આદેશ કરવામાં આવશે જેની નોંધ લેશો.

પાટણ, તારીખ ૨૭મી જાન્યુઆરી ૨૦૦૪.

વંચાણે લીધા :-

(૧) અત્રેની કચેરીના તા. ૫-૫-૨૦૦૩ના હુકમ નંબર ઉખસ/ફડચ/૦૧/ક/૮૦૮/૨૦૦૩, થી કરવામાં આવેલ ફડચા અંગેનો વચગાળાનો આદેશ.

(૨) ધી ગુજરાત રાજ્ય સહકારી મંડળી અધિનિયમ, ૧૯૬૧ની કલમ-૧૦૭ની જોગવાઇઓ.

હુકમ

જા. નં. ઉખસ/ફડચ/૦૧/ક-૩/૧૨૩/૨૦૦૪.--ધી ઉમીયા ફળ અને શાકભાજી ઉગાડનારી અને વેચાણ કરનારી સહકારી મંડળી લી. મુ. રાજપુર, તા. સિદ્ધપુર, જિ. પાટણ નોંધણી નં. ૨૮૨૦૨ તા. ૬-૧૦-૧૯૯૫ને અત્રેની કચેરીના આમુખ (૧) વાળા હુકમથી ફડચામાં લઈ જવાનો વચગાળાનો આદેશ આપવામાં આવેલ છે. જેને ''ધી ગુજરાત રાજ્ય સહકારી મંડળી અધિનિયમ, ૧૯૬૧ની કલમ-૧૦૭ (૩)'' હેઠળ બહાલી આપતો મંડળીને ફડચામાં લઈ જવાનો અંતિમ આદેશ આપવામાં આવે છે. અને આ અંગે નિમાયેલ ફડચા અધિકારીશ્રી સહકારી અધિકારી (ફડચો) લગત આ કચેરીએ ફડચાની કામગીરી આ આદેશની તારીખથી નિયત મુદતમાં પૂર્ણ કરવાની રહેશે. તેમજ ફડચા ફી નિયત ધોરણે સરકારશ્રીમાં જમા કરાવવાની રહેશે.

પાટણ, તારીખ ૨૯મી જાન્યુઆરી ૨૦૦૪.

વંચાણે લીધા :-

(૧) અત્રેની કચેરીના તા. ૨૦-૧૦-૨૦૦૩ના હુકમ નંબર ઉખસ/ફડચ/૦૧/ક/૨૫૮૯/૨૦૦૩, થી કરવામાં આવેલ ફડચા અંગેનો વચગાળાનો આદેશ.

(૨) ધી ગુજરાત રાજ્ય સહકારી મંડળી અધિનિયમ, ૧૯૬૧ની કલમ-૧૦૭ ની જોગવાઇઓ.

હુકમ

જા. નં. ઉખસ/ફડચ/૦૧/ક-૩/૧૨૪/૨૦૦૪.--ધી ગુરૂકૃપા ખેતી માટે પાણી પુરૂં પાડનારી સહકારી મંડળી લી. મુ. દશાવાડા, તા. સિદ્ધપુર, જી. પાટણ નોંધણી નં. ખે-૩૦૬૯ તા. ૭-૧-૧૯૮૯ ને અત્રેની કચેરીના આમુખ (૧) વાળા હુકમથી ફડચામાં લઈ જવાનો વચગાળાનો આદેશ આપવામાં આવેલ છે. જેને ''ધી ગુજરાત રાજ્ય સહકારી મંડળી અધિનિયમ, ૧૯૬૧ની કલમ-૧૦૭ (૩)'' હેઠળ બહાલી આપતો મંડળીને ફડચામાં લઈ જવાનો અંતિમ આદેશ આપવામાં આવે છે. અને આ અંગે નિમાયેલ ફડચા અધિકારીશ્રી સહકારી અધિકારી (ફડચો) લગત આ કચેરીએ ફડચાની કામગીરી આ આદેશની તારીખથી નિયત મુદતમાં પૂર્ણ કરવાની રહેશે. તેમજ ફડચા ફી નિયત ધોરણે સરકારશ્રીમાં જમા કરાવવાની રહેશે.

પાટણ, તારીખ ૨૯મી જાન્યુઆરી ૨૦૦૪.

વંચાણે લીધા :-

(૧) અત્રેની કચેરીના તા. ૨૦-૧૦-૨૦૦૩ના હુકમ નંબર ઉખસ/ફડચ/૦૧/ક/૨૫૮૮/૨૦૦૩, થી કરવામાં આવેલ ફડચા અંગેનો વચગાળાનો આદેશ.

(૨) ધી ગુજરાત રાજ્ય સહકારી મંડળી અધિનિયમ-૧૯૬૧ની કલમ-૧૦૭ ની જોગવાઇઓ.

હુકમ

જા. નં. ઉખસ/ફડચ/૦૧/ક-૩/૧૨૫/૨૦૦૪.--ધી અમીરસ ખેતી માટે પાણી પુરૂં પાડનારી સહકારી મંડળી લી. મુ. સેદ્રાણા તા. સિદ્ધપુર, જી. પાટણ નોંધણી નં. ખે-૩૦૬૪ તા. ૨૫-૧૦-૧૯૮૮ને અત્રેની કચેરીના આમુખ (૧) વાળા હુકમથી ફડચામાં લઈ જવાનો વચગાળાનો આદેશ આપવામાં આવેલ છે. જેને "ધી ગુજરાત રાજ્ય સહકારી મંડળી અધિનિયમ-૧૯૬૧ની કલમ-૧૦૭ (૩)" હેઠળ બહાલી આપતો મંડળીને ફડચામાં લઈ જવાનો અંતિમ આદેશ આપવામાં આવે છે. અને આ અંગે નિમાયેલ ફડચા અધિકારીશ્રી સહકારી અધિકારી (ફડચો) લગત આ કચેરીએ ફડચાની કામગીરી આ આદેશની તારીખથી નિયત મુદતમાં પૂર્ણ કરવાની રહેશે. તેમજ ફડચા ફી નિયત ધોરણે સરકારશ્રીમાં જમા કરાવવાની રહેશે.

પાટણ, તારીખ ૨૯મી જાન્યુઆરી ૨૦૦૪.

વંચાણે લીધા :-

(૧) અત્રેની કચેરીના તા. ૨-૧૨-૨૦૦૩ના હુકમ નંબર ઉખસ/ફડચ/૦૧/ક/૨૬૮૬/૨૦૦૩, થી કરવામાં આવેલ ફડચા અંગેનો વચગાળાનો આદેશ.

(૨) ધી ગુજરાત રાજ્ય સહકારી મંડળી અધિનિયમ-૧૯૬૧ની કલમ-૧૦૭ની જોગવાઇઓ.

હુકમ

જા. નં. ઉખસ/ફડચ/૦૧/ક/૧૨૬/૨૦૦૪.--ધી ઠાકરાસણ સેવા સહકારી મંડળી લી. મુ. ઠાકરાસણ તા. સિદ્ધપુર, જી. પાટણ નોંધણી નં. સે-૧૨૮૨ તા. ૨૦-૬-૧૯૬૧ ને અત્રેની કચેરીના આમુખ (૧) વાળા હુકમથી ફડચામાં લઈ જવાનો વચગાળાનો આદેશ આપવામાં આવેલ છે. જેને "ધી ગુજરાત રાજ્ય સહકારી મંડળી અધિનિયમ-૧૯૬૧ની કલમ-૧૦૭ (૩)" હેઠળ બહાલી આપતો મંડળીને ફડચામાં લઈ જવાનો અંતિમ આદેશ આપવામાં આવે છે. અને આ અંગે નિમાયેલ ફડચા અધિકારીશ્રી સહકારી અધિકારી (ફડચો) લગત આ કચેરીએ ફડચાની કામગીરી આ આદેશની તારીખથી નિયત મુદતમાં પૂર્ણ કરવાની રહેશે. તેમજ ફડચા ફી નિયત ધોરણે સરકારશ્રીમાં જમા કરાવવાની રહેશે.

પાટણ, તારીખ ૨૯મી જાન્યુઆરી ૨૦૦૪.

વંચાણે લીધા :-

(૧) અત્રેની કચેરીના તારીખ ૨જી ડીસેમ્બર, ૨૦૦૩ના પત્ર ક્રમાંક ઉખસ/ફડચ/૦૧/ક/૨૬૩૩/૨૦૦૩, થી આપવામાં આવેલ ફડચા સંબંધી કારણદર્શક નોટીસ.

(૨) ધી ગુજરાત રાજ્ય સહકારી મંડળી અધિનિયમ-૧૯૬૧ની કલમ-૧૦૭ની પેટા કલમ (૧)ના ખંડ (સી)ના પેટા ખંડ (૧), (૨), (૩) મુજબની જોગવાઈઓ.

પ્રસ્તાવનો

જા. નં. ઉખસ/ફડચ/૦૧/ક/૧૨૭/૨૦૦૪.–ધી કલ્યાણા તેલીબીયાં ઉત્પાદક સહકારી મંડળી લિ., મુ. કલ્યાણા, તા. સિધ્ધપુર, જિ. પાટણ એ ધી ગુજરાત રાજય સહકારી મંડળી અધિનિયમ, ૧૯૬૧ની કલમ-૯ અન્વયે નોંધણી નં. સે. તે. ૨૫૯૪૫, તા. ૨૧મી જાન્યુઆરી ૧૯૯૨થી નોંધાયેલી મર્યાદિત જવાબદારીવાળી તેલીબીયાં ઉત્પાદક સહકારી મંડળી છે. આ મંડળી તેના મંજુર થયેલા પેટા નિયમો મુજબ મૂળભૂત ઉદ્દેશો મુજબ કામ કરતી બંધ થયેલ છે. એટલે કે મંડળી સ્થગિત અવસ્થામાં છે. જે હેતુ માટે મંડળી નોંધાયેલ છે. તે હેતુ પાર પાડવા મંડળી તરફથી કોઈ નક્કર કાર્યવાહી થયેલ નથી. જેથી સભાસદોના આર્થિક વિકાસનો કોઈ અર્થ પરિપૂર્ણ થતો નહીં હોવાથી અત્રેથી આમુખ (૧) વાળા પત્રથી મંડળીને ફડચામાં કેમ ના લઈ જવી ? તે અંગે કારણદર્શક નોટીસ પાઠવી તા. ૮મી ડીસેમ્બર, ૨૦૦૩ના રોજ આ કચેરીએ હાજર રહી નક્કર સ્પષ્ટતા/ખુલાસો/રજુઆત કરવા જણાવેલ હતું. પરંતુ મંડળી તરફથી કોઈપણ જાતની રજુઆત નહીં થવાથી મંડળી સ્થગિત હોવાનું માની સભાસદોના હિતમાં નીચે મુજબ ફડચા અંગેનો વચગાળાનો આદેશ કરવામાં આવે છે.

વચગાળાનો આદેશ

ધી કલ્યાણા તેલીબીયાં ઉત્પાદક સહકારી મંડળી લિ., મુ. કલ્યાણા, તા. સિધ્ધપુર, જિ. પાટણ, નોંધણી નં. સે. તે. ૨૫૯૪૫ તા. ૨૧મી જાન્યુઆરી ૧૯૯૨થી નોંધવામાં આવેલ છે. તેને ધી ગુજરાત રાજય સહકારી મંડળી અધિનિયમ-૧૯૬૧ની કલમ ૧૦૭ (૧) ની પેટા કલમ (૧)ના ખંડ (સી) ના પેટા ખંડ (૧), (૨), (૩) અન્વયે આથી ફડચામાં લઈ જવાનો વચગાળાનો આદેશ કરવામાં આવે છે. તથા સદર કાયદાની કલમ ૧૦૮ (૧) અન્વયે ફડચા અધિકારી તરીકે સહકારી અધિકારી (ફડચો) લગત, આ કચેરીની નિમણુંક કરવામાં આવે છે.

નોંધ :

ઉક્ત વચગાળાના હુકમ સામે મંડળીને કંઈ રજુઆત કે ખુલાસો કરવો હોય તો, આ હુકમ નીકળ્યા તારીખથી એક માસની મુદતમાં આ કચેરીએ મોકલી આપવા કે રૂબરૂ રજુઆત કરવા જણાવવામાં આવે છે. જો તેમ કરવામાં ચૂક થશે તો સદર હુકમને બહાલી આપતો કલમ-૧૦૭ (૩) હેઠળ અંતિમ આદેશ કરવામાં આવશે. જેની નોંધ લેશો.

પાટણ, તારીખ ૨૯મી જાન્યુઆરી, ૨૦૦૪.

વંચાણે લીધા :-

(૧) અત્રેની કચેરીના તારીખ ૧૬મી મે, ૨૦૦૨ના હુકમ નંબર ઉખસ/ફડચ/૦૧/ક/૬૦૫/૨૦૦૨, થી કરવામાં આવેલ ફડચા અંગેનો વચગાળાનો આદેશ.

(૨) ધી ગુજરાત રાજય સહકારી મંડળી અધિનિયમ-૧૯૬૧ની કલમ-૧૦૭ની જોગવાઈઓ.

હુકમ

જા. નં. ઉખસ/ફડચ/૦૧/ક-૩/૧૪૫/૨૦૦૪.–ધી ભદ્રાડા જૂથ સેવા સહકારી મંડળી લિ., મુ. ભદ્રાડા, તા. સમી, જિ. પાટણ નોંધણી નં. સે.

INDEX

૧૦૦૫૧, તા. ૨જી મે, ૧૯૯૭ને અત્રેની કચેરીના આમુખ (૧) વાળા હુકમથી ફડચામાં લઈ જવાનો વચગાળાનો આદેશ આપવામાં આવેલ છે. જેને ''ધી ગુજરાત રાજય સહકારી મંડળી અધિનિયમ-૧૯૬૧ની કલમ-૧૦૭ (૩)'' હેઠળ બહાલી આપતો મંડળીને ફડચામાં લઈ જવાનો અંતિમ આદેશ આપવામાં આવે છે. અને આ અંગે નિમાયેલ ફડચા આધિકારીશ્રી સહકારી અધિકારી (ફડચો) લગત આ કચેરીએ ફડચાની કામગીરી આ આદેશની તારીખથી નિયત મુદતમાં પૂર્ણ કરવાની રહેશે. તેમજ ફડચા ફી નિયત ધોરણે સરકારશ્રીમાં જમા કરાવવાની રહેશે.

પાટણ, તારીખ ૫મી ફેબ્રુઆરી, ૨૦૦૪.

કે. પી. ત્રિવેદી,
જિલ્લા રજિસ્ટ્રાર,
સહકારી મંડળીઓ, પાટણ.

નં. નધણ/૦૧/ક/૨૬/સે. દુ.-૩૪૭૩૭/૨૦૦૪.—આથી જાહેર કરે છે કે, પનાવાડા દૂધ ઉત્પાદક સહકારી મંડળી લી. મર્યાદિત સ્થળ પનાવાડા, તાલુકો માલપુર, જિલ્લો સાબરકાંઠા.

સને ૧૯૬૧ નો ગુજરાત કાયદો (ગુજરાત સહકારી મંડળીઓનો કાયદો ૧૯૬૧)ની કલમ-૯ અન્વયે આજરોજ. નોંધવામાં આવી છે.

હિંમતનગર, તા. ૨૯મી જાન્યુઆરી, ૨૦૦૪.

વંચાણે લીધા :-

(૧) સરકારશ્રીના કૃષિ, સહકાર અને ગ્રામ્ય વિકાસ વિભાગના ઠરાવ ક્રમાંક જી.એચ.કે.એચ./૨૪-૯૧/ડી.ડી.જી./૧૧૮૮/૫૨૦૪/જ, તારીખ ૩૦મી માર્ચ, ૧૯૯૧.

(૨) ગુજરાત સહકારી મંડળાઓના અધિનિયમ-૧૯૬૧ની કલમ-૧૦૭ અને ૧૦૮ ની જોગવાઈઓ.

(૩) આ કચેરીના તારીખ ૮મી ડીસેમ્બર, ૨૦૦૩ના ફડચા અંગેના વચગાળાના આદેશ ક્રમાંક ફડચ/૦૧/ગ/૨૬૮૮/૨૦૦૩.

પ્રસ્તાવના

જા. નં. ફડચ/ફ/૧૩૬૩૩/૦૧/ગ/૧૬૩/૨૦૦૪.—ધી શુભલક્ષ્મી મહીલા કો. ઓ. ક્રેડીટ સોસાયટી લી. મું. સાઠંબા, તા. બાયડ જિ. સાબરકાંઠા ગુજરાત સહકારી મંડળીઓના અધિનિયમ-૧૯૬૧ હેઠળ નોંધણી ક્રમાંક ૩૧૦૬૮, તારીખ ૧૫મી ડીસેમ્બર, ૧૯૯૯ થી નોંધાયેલ સહકારી સંસ્થા છે. સદર મંડળીનું તારીખ ૧લી એપ્રિલ, ૨૦૦૧ થી ૩૧મી માર્ચ, ૨૦૦૨ સુધીના સમયગાળાનું ઈન્સ્પેકશન સહકારી અધિ. ગ્રેડ-૧ (ચકસ) દ્વારા હાથ ધરવામાં આવેલ હતું. સદર મંડળીનું ઈન્સ્પેકશન ધી સા. જી. મધ્યસ્થ સહકારી બેંક લી. હિંમતનગરની સાઠંબા શાખા દ્વારા કરવામાં આવેલ હતું. ઈન્સ્પેકશન દરમ્યાન મંડળીના ઉદેશો મુજબની કામગીરી કરતી ન હોવાથી તથા સ્થગિત હોવાથી મંડળીને ફડચામાં લઈ જવા માટે દરખાસ્ત કરેલ હતી. સદર બાબતે અત્રેની કચેરીએથી તારીખ ૨૮મી એપ્રિલ, ૨૦૦૩ના પત્ર ક્રમાંક ફડચ/૦૧/ગ/૯૧૮/૨૦૦૩થી મંડળીને ફડચામાં કેમ ન લઈ જવી તે માટેના કારણો દર્શાવવા મંડળીના હોદેદારોને કારણદર્શક નોટીસ આપી તારીખ ૧૨મી એપ્રિલ, ૨૦૦૩ના રોજ રજુઆત કરવા મુદત આપેલ હતી. પરંતુ નિયત મુદતે મંડળીના હોદેદારો હાજર રહેલ નથી. ફરીથી તારીખ ૨૮મી મે, ૨૦૦૩ની મુદત આપવામાં આવી. સદર મુદતે હાજર ન રહેતાં તારીખ ૨૯મી મે, ૨૦૦૩ના રોજ હાજર રહેલ જેથી ફરીથી તારીખ ૧૬મી જૂન, ૨૦૦૩ની મુદત આપવામાં આવી. સદર મુદતે મંડળીના કાર્યવાહકોએ હાજર રહી લેખિત જવાબ રજુ કરેલ હતો અને મંડળીને એક તક આપવા વિનંતી કરતાં મંડળીના તારીખ ૩૦મી જૂન, ૨૦૦૩ના પ્રગતિ અહેવાલ સાથે તારીખ ૭મી જુલાઈ, ૨૦૦૩ના રોજ હાજર રહેવા મુદત આપવામાં આવી. સદર મુદતે રજુઆત કરેલ કે, તારીખ ૩૦મી જૂન ૨૦૦૩ સુધી રૂા. ૪૨,૯૪૫/- ની સભાસદ ધીરાણની વસુલાત કરેલ હતી. પરંતુ મંડળીએ બેંક લોનની રોકડ શાખામાં કોઈ રકમ ભરપાઈ કરેલ નથી. સદર રજુઆત સંદર્ભે બેંકનો અભિપ્રાય માંગતા બેંકે મંડળીને ફડચામાં લઈ જવા અભિપ્રાય આપેલ હતો.

જેથી મંડળીને આટોપી લેવાનું અનિવાર્ય જણાતાં આમુખ-૩માં જણાવેલ અત્રેની કચેરીના તારીખ ૮મી ડીસેમ્બર, ૨૦૦૩ના રોજ ફડચાનો વચગાળાનો આદેશ કરવામાં આવેલ હતો. તથા વચગાળાના આદેશની તારીખથી એક માસમાં લેખિત/મૌખિક રજુઆત કરવા જણાવેલ. અને ફરીથી રજુઆત માટે તારીખ ૧લી જાન્યુઆરી, ૨૦૦૪ના રોજની મુદત આપેલ. પરંતુ આપેલ મુદતે મંડળીના હોદેદારો તરફથી કોઈ રજુઆત કરવામાં આવેલ નથી.

આમ નીચે મુજબના કારણોસર :

(૧) તારીખ ૩૧મી માર્ચ, ૨૦૦૨ના સરવૈયા પ્રમાણે એકત્રીત ખોટ રૂા. ૯૮,૬૮૫/- છે. ખોટમાં ઉત્તરોત્તર વધારો થાય છે.

(૨) તારીખ ૩૧મી માર્ચ, ૨૦૦૨ની સ્થિતિએ ૫૩ સભ્યો પાસે રૂા. ૩,૪૧,૨૦૭/- મુદતવીતી લાંબા સમયથી બાકી પડેલ છે. જેની વસુલાત માટે મંડળીએ કોઈ કાર્યવાહી કરેલ નથી.

(૩) મંડળીએ બેંક પાસેથી રૂા. ૧ લાખની સીધી રોકડ શાખ મંજુર કરાવેલ છે તે પણ તારીખ ૩૧મી ઓગસ્ટ, ૨૦૦૧થી મુદતવીતી બાકી છે. રૂા. ૧,૦૬,૪૭૨/- થયેલ છે.

આમ સ્વભંડોળના ધોવાણના કારણે મંડળીની કર્જ યત્તા જળવાયેલ નથી.

(૪) મંડળીની સ્થાપના તારીખ ૧૫મી ડીસેમ્બર, ૧૯૯૯થી થયેલ છે. બે વર્ષના ગાળા દરમ્યાન મંડળીએ તેની મર્યાદા બહાર ખોટા વહીવટી ખર્ચ કરેલ છે. આમ મંડળીને શરૂઆતથી જ ખોટમાં મુકેલ છે.

(૫) ઉપરોકત ખોટના કારણે બહારથી કર્જ કરવાની પેટા નિયમ ૩ની યત્તા જળવાયેલ નથી.

(૬) મંડળીની વ્ય. કમીટીએ ગુજરાત સહકારી મંડળીઓના નિયમોના નિયમ-૩૪ મુજબ કોઈ કાનૂની કાર્યવાહી કરેલ નથી.

આમ મંડળીને ફડચામાં લઈ જવાના વચગાળાના આદેશને કાયમી કરતો નીચે મુજબનો અંતિમ આદેશ કરવામાં આવે છે.

અંતિમ આદેશ

આથી હું જે. જે. શાહ, જિલ્લા રજિસ્ટ્રાર, સહકારી મંડળીઓ, હિંમતનગર, જિલ્લો સાબરકાંઠાએ પ્રસ્તાવનામાં જણાવેલ કારણોસહ ગુજરાત સહકારી મંડળીઓના અધિનિયમ, ૧૯૬૧ની કલમ-૧૦૭

INDEX

હેઠળ મને પ્રાપ્ત થયેલ સત્તા અને અધિકારની રૂએ ધી શુભલક્ષ્મી મહીલા કો. ઓપરેટીવ ક્રેડીટ સોસાયટી લી., મુ. સાઠંબા, તા. બાયડ, જિ. સાબરકાંઠાને ફડચામાં લઈ જવાનો આમુખ-૩માં દર્શાવેલ વચગાળાના આદેશને બહાલી આપતાં ફડચાં અંગેનો અંતિમ આદેશ કરૂં છું. અને સદર કાયદાની કલમ-૧૦૮ (૧) હેઠળ મળેલ સત્તા અન્વયે ફડચા અધિકારી તરીકે ધી સાબરકાંઠા જિલ્લા મધ્યસ્થ સહકારી બેંક લી., હિંમતનગરની નિમણૂંક કરૂં છું. હુકમ થયાની તારીખથી ફડચા અધિકારીએ ત્રણ વર્ષમાં ફડચાની કામગીરી પૂર્ણ કરવાની રહેશે તથા નિયમોનુસાર ફડચા ફી આકારણી કરી બેંકમાં જમા કરાવવાની રહેશે.

હિંમતનગર, તારીખ ૩૦મી જાન્યુઆરી, ૨૦૦૪.

વંચાણે લીધા :-

(૧) ગુજરાત સહકારી મંડળાઓના અધિનિયમ-૧૯૬૧ની કલમ-૧૦૭ અને ૧૦૮ ની જોગવાઈઓ.

(૨) સરકારશ્રીના કૃષિ, સહકાર અને ગ્રામ્ય વિકાસ વિભાગના ઠરાવ ક્રમાંક જી.એચ.કે.એચ./૨૪-૯૧/ડી.ડી.જી./૧૧૮૮/૫૨૦૪/જ, તારીખ ૩૦મી માર્ચ, ૧૯૯૧.

(૩) અત્રેની કચેરીના તારીખ ૧લી સપ્ટેમ્બર, ૨૦૦૩ની કારણદર્શક નોટીસ પત્ર ક્રમાંક ફડચ/૦૧/ગ/૧૭૭૨/૨૦૦૩.

(૪) અત્રેની કચેરીના તારીખ ૧૩મી ઓકટોબર, ૨૦૦૩ના પત્ર ક્રમાંક ફડચ/૦૧/ગ/૨૩૨૮/૨૦૦૩.

પ્રસ્તાવના

જા. નં. ફડચ/૦૧/ગં/૧૬૪/૨૦૦૪.–ધી વડવાસા ગ્રુપ સેવા સહકારી મંડળી લી. મું. વડવાસા, તા. પ્રાંતિજ, જિ. સાબરકાંઠા ગુજરાત સહકારી મંડળીઓના અધિનિયમ-૧૯૬૧ હેઠળ નોંધાયેલ સહકારી સંસ્થા છે. જેનો વહીવટ અધિનિયમ અને નિયમ તથા મંડળીના પેટા નિયમ અનુસાર કરવાનો રહે છે. સદર મંડળીનું ઈન્સ્પેકશન ધી સા. જિ. મધ્યસ્થ સહકારી બેંક લી. હિંમતનગરની પ્રાંતિજ શાખા દ્વારા કરવામાં આવેલ છે. મંડળીએ પેટા કાયદાના ઉદેશો પરિપુર્ણ થાય તે રીતે કામગીરી કરી નથી. આ ઉપરાંત નીચે મુજબની અન્ય ક્ષતિઓ જણાઈ આવેલ છે.

(૧) મંડળીમાં વર્ષના અંતે બેંક લોન રૂા. ૪૮.૯૩ લાખ બાકી છે. જે પૈકી રૂા. ૨૨.૬૪ લાખ બેંક લોન મુ. વિ. છે. ધીરાણ કરતાં લોન ૧૭૪ % વધુ છે.

(૨) મંડળીમાં વર્ષના અંતે સભાસદ ક્ષેત્રે ધીરાણ બાકી રૂા. ૨૯.૮૩ લાખ છે. જે પૈકી રૂા. ૫.૧૭ લાખ મુ. વિ. છે. બેંક લોન કરતાં સભાસદ ધીરાણ રૂા. ૨૦.૧૦ લાખ ઓછું છે. પેટા નિયમ-૩ મુજબ બહારથી કર્જ કરવાની યત્તા જળવાતી નથી.

(૩) મંડળીના ૩૮ સભ્યો પાસે ૫.૧૭ લાખની મુદતવીતી છે. જે પૈકી ફક્ત ૨૦ સભ્યોના રૂા. ૧.૭૬ લાખના વસુલાત માટેના ૧૦૬ના કેસો કરેલ છે.

(૪) ધીરાણ ઘટતું જાય છે. આપેલ ધીરાણ તથા વ્યાજની વસુલાત કરતાં બેંક લોન વધુ હોઈ બેંક લોન વ્યાજમાં ભરપાઈ થાય છે અને બેંક લોન મુ. વિ. બાકી પડે છે. અને મંડળીમાં પ્રતિદિન ખોટનું પ્રમાણ વધતું જાય છે.

(૫) મંડળીનો છેલ્લા પાંચ વર્ષથી ઓડીટ વર્ગ ''ક'' છે.

(૬) મંડળીમાં કુલ ૧૯૭ ખાતેદારો છે. જે પૈકી ૧૭૯ ખેડૂત સભાસદ હોઈ કર્જ લેતા ૧૩૧ સભ્યો છે. તે પૈકી ૩૮ સભ્યો હાલમાં મુ. વિ. બાકી છે.

(૭) પેટા નિયમ-૧૬, ૧૭, ૨૭, ૫૭, ૫૯ તથા ૭૩(ક) નું પાલન થયેલ નથી.

ઉપરોકત ક્ષતિઓ અંગે મંડળીના કાર્યવાહકોને આમુખ-૩થી કારણદર્શક નોટીસ આપી તારીખ ૨૨મી સપ્ટેમ્બર, ૨૦૦૩ના રોજ રૂબરૂ હાજર રહી લેખિત/મૌખિક રજુઆત કરવા તક આપવામાં આવેલ હતી. પરંતુ સદર મુદતે ચેરમેનશ્રી/સેક્રેટરીશ્રી હાજર રહેલ હતા. પરંતુ રજુઆત કરેલ નથી. ફેરમુદત તારીખ ૯મી ઓકટોબર, ૨૦૦૩ આપવામાં આવેલ જે મુદતે હાજર પરંતુ રજુઆત કરેલ નથી. ત્યારબાદ તારીખ ૨૦મી ઓકટોબર, ૨૦૦૩ની મુદત આપવામાં આવેલ હતી. પરંતુ સદર મુદતે મંડળીના હોદ્દેદારો હાજર રહેલ નથી કે લેખિત / મૌખિક રજુઆત કરેલ નથી. આમુખ-૫થી વંચાણે લીધેલ પત્રથી મુદત તારીખ ૨૯મી ડીસેમ્બર, ૨૦૦૩થી આપવામાં આવેલ હતી. સદર મુદતે મંડળીના ચેરમેન/સેક્રેટરીશ્રીએ હાજર રહી ફડચામાં લઈ જવાની સંમતિ આપેલ છે.

પ્રસ્તુત સંજોગો ધ્યાને લેતાં ઉકત મંડળીને ગુજરાત સહકારી મંડળીઓના અધિનિયમ, ૧૯૬૧ની કલમ-૧૦૭ અન્વયે આટોપી લેવાનુ અનિવાર્ય જણાતાં નીચે મુજબનો હુકમ કરવામાં આવે છે.

વચગાળાનો હુકમ

આથી હું જે. જે. શાહ, જિલ્લા રજીસ્ટ્રાર, સહકારી મંડળીઓ, હિંમતનગર, જિલ્લો સાબરકાંઠા મને પ્રાપ્ત થયેલ અધિકારની રૂએ ધી વડવાસા ગૃપ સેવા સહકારી મંડળી લી. મું. વડવાસા, તા. પ્રાંતિજ, જિ. સાબરકાંઠાને પ્રસ્તાવનામાં જણાવેલ કારણોસહ ગુજરાત સહકારી મંડળીઓના અધિનિયમ-૧૯૬૧ની કલમ ૧૦૭(૧)(સી)(ii) અન્વયે આટોપી લેવાનો વચગાળાનો આદેશ કરૂં છું. અને આ જ અધિનિયમની કલમ-૧૦૮ અન્વયે ફડચા અધિકારી તરીકે ધી સાબરકાંઠા જિલ્લા મધ્યસ્થ સહકારી બેંક લિ., હિંમતનગરની નિમણુંક કરૂં છું.

ઉપરોકત વચગાળાના હુકમ સામે મંડળીને રજુઆત કે ખુલાસો કરવો હોય તો આદેશની તારીખથી એક માસની મુદતમાં લેખિત/ મૌખિક, રૂબરૂ કે અધિકૃત પ્રતિનિધિ મારફતે કરવા જણાવવામાં આવે છે. તથા રૂબરૂ રજુઆત કરવા તારીખ ૧લી માર્ચ, ૨૦૦૪ના રોજ ૧૪.૪૫ કલાકે આ કચેરીએ હાજર રહી લેખિત/મૌખિક રજુઆત/ ખુલાસો કરવાની તક આપવામાં આવે છે. ઉકત મુદત દરમ્યાન મંડળી તરફથી કોઈ ખુલાસો કે રજુઆત કરવામાં નહીં આવે તો મુદત વીતેથી મંડળીને આટોપી લેવાનો અંતિમ આદેશ કરવામાં આવશે.

હિંમતનગર, તારીખ ૩૦મી જાન્યુઆરી, ૨૦૦૪.

વંચાણે લીધા :-

(૧) ગુજરાત સહકારી મંડળીઓના અધિનિયમ, ૧૯૬૧ની કલમ-૧૦૭ અને ૧૦૮ ની જોગવાઇઓ.

(૨) સરકારશ્રીના કૃષિ, સહકાર અને ગ્રામ વિકાસ વિભાગના ઠરાવ ક્રમાંક : જીએચકેએચ/૨૪-૯૧/ડીડીજી/૧૧૮૮/૫૨૦૪/જ, તારીખ ૩૦-૩-૯૧.

(૩) અત્રેની કચેરીના તા. ૮-૧૦-૨૦૦૩ ની કારણદર્શક નોટીસ પત્ર ક્રમાંક ફડચ/૦૧/ગ/૨૩૦૦/૨૦૦૩.

પ્રસ્તાવના

જા. નં. ફડચ/૦૧/ગ/૧૬૫/૨૦૦૪.—ધી મહાદેવગ્રામ ગૃપ સેવા સહકારી મંડળી લી., મું. મહાદેવગ્રામ. તા. મોડાસા, જી. સાબરકાંઠા, ગુજરાત સહકારી મંડળીઓના અધિનિયમ, ૧૯૬૧ હેઠળ નોંધાયેલ સહકારી સંસ્થા છે. જેનો વહીવટ અધિનિયમ અને નિયમ તથા મંડળીના પેટા નિયમ અનુસાર કરવાનો રહે છે. આ મંડળીનું તા. ૧-૪-૨૦૦૨ થી તારીખ ૩૧-૩-૨૦૦૩ સુધીના સમયગાળાનું વૈધાનિક ઓડીટ સબ ઓડીટર, સં. મં. મોડાસા દ્વારા કરવામાં આવેલ છે. સદર મંડળીનું ઈન્સ્પેકશન ધી સાબરકાંઠા જિલ્લા મધ્યસ્થ સહકારી બેંક લી., હિંમતનગરની મોડાસા શાખા દ્વારા કરવામાં આવેલ છે. મંડળીએ પેટા કાયદાના ઉદ્દેશો પરિપુર્ણ થાય તે રીતે કામગીરી કરી નથી. તથા મંડળી બિન અર્થક્ષમ થતી જાય છે. આ ઉપરાંત નીચે મુજબની અન્ય ક્ષતિઓ જણાઈ આવેલ છે.

(૧) મંડળીના કાર્ય વિસ્તારમાં ચાર ગામો છે. ૫૩૧ ખેડૂત ખાતેદારો પૈકી ૪૩૩ સભ્યો જોડાયેલ છે. હાલમાં કોઈ સભાસદ ધીરાણ બાકી નથી.

(૨) તા. ૩૧-૩-૨૦૦૩ના સરવૈયા મુજબ વ્યાજની અસમતુલા લોન રૂા. ૮૬,૦૦૦/- અને વગર વ્યાજની અસમતુલા બેંક લોન રૂા. ૪૮,૦૦૦/- મળી બેંકના કુલ રૂા. ૧,૩૪,૦૦૦/- બાકી પડે છે.

(૩) મંડળીને વેપારી પ્રવૃત્તિ હાથ ધરવા રોકડ શાખ આપવામાં આવેલ. તેમ છતાં બીનખેતી સભાસદો રોકડ શાખ રૂા. ૫૩,૨૩૦/ મુદતવીતી પડેલ છે.

(૪) મંડળીની ખોટ અને ફંડો જોતાં મંડળીની આર્થિક સ્થિતિ કથળતી જાય છે.

(૫) મંડળી ફક્ત કન્ટ્રોલ વેચાણની પ્રવૃત્તિ સિવાય બીજી કોઈ પ્રવૃત્તિમાં મંડળીને રસ નથી.

(૬) મંડળી અર્થક્ષમ યુનિટ તરીકે કામગીરી કરી શકે તેમ નથી.

(૭) મંડળીનો તા. ૩૧-૩-૨૦૦૩નો ઓડીટ વર્ગ "ક" છે.

(૮) તા. ૩૧-૩-૨૦૦૩ અંતિત મંડળીએ ધીરાણની કોઈ પ્રવૃત્તિ કરેલ નથી. તથા કુલ ખોટ રૂા. ૩,૫૬,૯૩૨/- થાય છે. જેથી કર્જ સત્તા જળવાતી નથી.

ઉપરોક્ત ક્ષતિઓ અંગે મંડળીના કાર્યવાહકોને આમુખ-૩થી કારણદર્શક નોટીસ આપી તા. ૨૦-૧૦-૨૦૦૩ ના રોજ રૂબરૂ હાજર રહી લેખિત/મૌખિક રજુઆત કરવા તક આપવામાં આવેલ હતી. સદર મુદતે મંડળીના કાર્યવાહકોએ અસમતુલા લોન તથા મુદતવીતી બીનખેતી સાનગીરો રોકડ શાખની રકમ દિન-૧૫ માં ભરપાઈ કરવા બાંહેધરી આપેલ તેમજ ભરપાઈ ન કરવામાં આવે તો ફડચામાં લઈ જવાની સંમતિ આપેલ હતી. ઉપરાંત નવીન ધીરાણ માટે શાખપત્રક પણ રજુ કરવા જણાવેલ હતું. અને આગામી મુદત તા. ૧૦-૧૧-૨૦૦૩ની આપવામાં આવેલ હતી. સદર મુદતે મંડળીના કાર્યવાહકો હાજર રહેલ નથી. આમ ન્યાયના હીતમાં ફરી મુદત તારીખ ૨૦-૧૧-૨૦૦૩ની આપવામાં આવેલ હતી. સદર મુદતે મંડળીના કાર્યવાહકોએ લેખિતમાં રજુઆત કરી મુદત માંગેલ હતી. જે અંગે તા. ૧-૧-૨૦૦૪ના રોજ વિગતો સાથે હાજર રહેવા જણાવેલ હતું. પરંતુ સદર મુદતે મંડળીના હોદ્દેદારો હાજર રહેલ નથી. પરંતુ તા. ૫-૧૨-૨૦૦૩ના પત્રથી ફડચામાં ન લઈ જવા વિનંતી કરેલ. મંડળીને વિગતો સાથે સુનાવણી માટે મુદત તા. ૧૨-૧-૨૦૦૪ ના રોજ આપવામાં આવેલ હતી. ઉક્ત મુદતે પણ મંડળીના હોદ્દેદારો હાજર રહેલ નથી.

પ્રસ્તુત સંજોગો ધ્યાને લેતાં ઉક્ત મંડળીને ગુજરાત સહકારી મંડળીઓના અધિનિયમ, ૧૯૬૧ની કલમ-૧૦૭ અન્વયે આટોપી લેવાનું અનિવાર્ય જણાતાં નીચે મુજબનો હુકમ કરવામાં આવે છે.

વચગાળાનો હુકમ

આથી હું જે. જે. શાહ, જિલ્લા રજીસ્ટ્રાર, સહકારી મંડળીઓ, હિંમતનગર, જિલ્લો સાબરકાંઠા, મને પ્રાપ્ત થયેલ અધિકારની રૂએ ધી મહાદેવગ્રામ ગૃપ સેવા સહકારી મંડળી લી., મું. મહાદેવગ્રામ, તા. મોડાસા, જિ. સાબરકાંઠાને પ્રસ્તાવનામાં જણાવેલ કારણોસહ ગુજરાત સહકારી મંડળીઓના અધિનિયમ, ૧૯૬૧ની કલમ-૧૦૭(૧) અન્વયે આટોપી લેવાનો વચગાળાનો આદેશ કરું છું અને આ જ અધિનિયમની કલમ-૧૦૮ અન્વયે ફડચા અધિકારી તરીકે ધી સાબરકાંઠા જિલ્લા મધ્યસ્થ બેંક લી., હિંમતનગરની નિમણુંક કરું છું.

ઉપરોકત વચગાળાના હુકમ સામે મંડળીને રજુઆત કે ખુલાસો કરવો હોય તો આદેશની તારીખથી એક માસની મુદતમાં લેખિત/મૌખિક રુબરુ કે અધિકૃત પ્રતિનિધિ મારફતે કરવા જણાવવામાં આવે છે. તથા રુબરુ રજુઆત કરવા તા. ૧-૩-૨૦૦૪ ના રોજ ૧૪-૩૦ કલાકે આ કચેરીએ હાજર રહી લેખિત/મૌખિક રજુઆત/ખુલાસો કરવાની તક આપવામાં આવે છે. ઉકત મુદત દરમ્યાન મંડળી તરફથી કોઈ ખુલાસો કે રજુઆત કરવામાં નહીં આવે તો મુદત વીતેથી મંડળીને આટોપી લેવાનો અંતિમ આદેશ કરવામાં આવશે.

હિંમતનગર, તારીખ ૩૦મી જાન્યુઆરી, ૨૦૦૪.

વંચાણમાં લીધા :-

(૧) ગુજરાત સહકારી મંડળીઓના અધિનિયમ-૧૯૬૧ ની કલમ-૧૦૭ અને ૧૦૮ ની જોગવાઇઓ.

(૨) સરકારશ્રીના કૃષિ, સહકાર અને ગ્રામ વિકાસ વિભાગના ઠરાવ ક્રમાંક જીએચકેએચ/૨૪-૯૧/ડીડીજી/૧૧૮૮/૫૨૦૪/જ, તા. ૩૦-૩-૯૧.

(૩) અત્રેની કચેરીના તા. ૮-૧૨-૨૦૦૩ ની કારણદર્શક નોટીસ પત્ર ક્રમાંક ફડચ/૦૧/ગ/૨૭૦૪/૨૦૦૩.

પ્રસ્તાવના

જા. નં. ફડચ/૦૧/ગ/૧૬૬/૨૦૦૪.– ધી વરતોલ ગૃપ તેલીબીયાં ઉત્પાદક સહકારી મંડળી લી., મું. પો. વરતોલ, તા. ખેડબ્રહ્મા, જિ. સાબરકાંઠા, ગુજરાત સહકારી મંડળીઓના અધિનિયમ-૧૯૬૧ હેઠળ નોંધાયેલ સહકારી સંસ્થા છે. જેનો વહીવટ અધિનિયમ અને નિયમ તથા મંડળીના પેટા નિયમ અનુસાર કરવાનો રહે છે. સદર મંડળીની મુલાકાત મદદનીશ સહકારી અધિકારી (ગ્રેડીંગ) લગત આ કચેરી, હિંમતનગર દ્વારા કરવામાં આવેલ છે. તેમજ આ મંડળીનું તા. ૧-૪-૨૦૦૨ થી ૩૧-૩-૨૦૦૩ સુધીના સમયગાળાનું વૈધાનિક ઓડીટ સબ ઓડીટર, સ. મં. ભિલોડા દ્વારા કરવામાં આવેલ છે. મંડળીએ પેટા કાયદાના ઉદેશો પરિપુર્ણ થાય તે રીતે કામગીરી કરી નથી. આ ઉપરાંત નીચે મુજબની અન્ય ક્ષતિઓ જણાઈ આવેલ છે.

(૧) મંડળી સને ૧૯૯૫-૯૬ થી આજસુધી સ્થગિત હાલતમાં છે.

(૨) મંડળીની એકત્રીત ચોખ્ખી ખોટ રૂા. ૨૫,૨૫૦/- છે.

(૩) મંડળીની સને ૧૯૯૫-૯૬ પછી વા. સા. સભા મળેલ નથી. તેમજ વ્ય. કમીટીની મીટીંગો પણ મળેલ નથી.

(૪) મંડળીના વ્ય. કમીટી સભ્યોને મંડળી ચલાવવામાં રસ જણાતો નથી.

ઉપરોક્ત ક્ષતિઓ અંગે મંડળીના કાર્યવાહકોને આમુખ-૩થી કારણદર્શક નોટીસ આપી તા. ૨૨-૧૨-૨૦૦૩ ના રોજ રૂબરૂ હાજર રહી લેખિત/મૌખિક રજુઆત કરવા તક આપવામાં આવેલ હતી. પરંતુ સદર મુદતે મંડળીના કાર્યવાહકો હાજર રહેલ નથી.

પ્રસ્તુત સંજોગો ધ્યાને લેતાં ઉક્ત મંડળીને ગુજરાત સહકારી મંડળીઓના અધિનિયમ-૧૯૬૧ની કલમ-૧૦૭ અન્વયે આટોપી લેવાનું અનિવાર્ય જણાતાં નીચે મુજબનો હુકમ કરવામાં આવે છે.

વચગાળાનો હુકમ

આથી હું જે. જે. શાહ, જિલ્લા રજીસ્ટ્રાર, સહકારી મંડળીઓ, હિંમતનગર, જિલ્લો સાબરકાંઠા મને પ્રાપ્ત થયેલ અધિકારની રૂએ ધી વરતોલ ગૃપ તેલીબીયાં ઉત્પાદક સહકારી મંડળી લી., મું. વરતોલ, તા. ખેડબ્રહ્મા, જિ. સાબરકાંઠાને પ્રસ્તાવનામાં જણાવેલ કારણોસહ ગુજરાત સહકારી મંડળીઓના અધિનિયમ-૧૯૬૧ની કલમ-૧૦૭(૧) (સી) (ii)(iv) અન્વયે આટોપી લેવાનો વચગાળાનો આદેશ કરું છું. અને આ જ અધિનિયમની કલમ-૧૦૮ અન્વયે ફડચા અધિકારી તરીકે સહકારી અધિકારી (ફડચો) લગત આ કચેરી, હિંમતનગરની નિમણુંક કરું છું.

ઉપરોકત વચગાળાના હુકમ સામે મંડળીને રજુઆત કે ખુલાસો કરવો હોય તો આદેશની તારીખથી એક માસની મુદતમાં લેખિત/મૌખિક રુબરુ કે અધિકૃત પ્રતિનિધિ મારફતે કરવા જણાવવામાં આવે છે. તથા રુબરુ રજુઆત કરવા તા. ૧-૩-૨૦૦૪ ના રોજ ૧૪-૦૦ કલાકે આ કચેરીએ હાજર રહી લેખિત/મૌખિક રજુઆત/ખુલાસો કરવાની તક આપવામાં આવે છે. ઉક્ત મુદત દરમ્યાન મંડળી તરફથી કોઈ ખુલાસો કે રજુઆત કરવામાં નહીં આવે તો મુદત વીતેથી મંડળીને આટોપી લેવાનો અંતિમ આદેશ કરવામાં આવશે.

હિંમતનગર, તારીખ ૩૦મી જાન્યુઆરી, ૨૦૦૪.

જે. જે. શાહ,
જિલ્લા રજિસ્ટ્રાર,
સહકારી મંડળીઓ, જિ. સાબરકાંઠા,
હિંમતનગર.

વાંચ્યો :-

(૧) શ્રી સહકારી અધિકારી ફડચા ૩ સુરતની તા.૧૧-૧૨-૨૦૦૩ની પત્રક્રમાંક ફડચા/૦૩/૧૭૪/૨૦૦૩ ની દરખાસ્ત.

હુકમ

જા. નં. ફડચ/ઉખસ/૧૮૧૬/ખ/૧૨૨/૨૦૦૪.-ધી ગોપળા માઈનોર પિયત સ. મં. લી. મુ. પો. ઘડોઈ, તા. મહુવર, જિ. સુરતના નોંધણી ક્રમાંક : ખે-૪૭૮૯, તા. ૧૭-૨-૯૯થી નોંધવામાં આવી હતી. જેને મહેરબાન જિલ્લા રજિસ્ટ્રાર, સહકારી મંડળીઓ સુરતના ક્રમાંક ફડચ/ઉખસ/૧૮૧૬/ખ/૯૧૮/૦૩, તારીખ ૭-૮-૨૦૦૩ના હુકમથી ફડચામાં લઈ જવામાં આવી હતી. ફડચા અધિકારીના રિપોર્ટ મુજબ મંડળીમાં કોઈપણ જાતનું દેવું અગર લેણું નથી તેમ જ મંડળીઓના કાયદાની કલમ ૧૧૪/૨ અન્વયે ફડચાની કાર્યવાહી સમાપ્ત થયેલી જાહેર કરવામાં આવે છે. અને સદર મંડળીની નોંધણી સને ૧૯૬૧ના ગુજરાત સહકારી મંડળીઓના કાયદાની કલમ ૨૦ હેઠળ રદ કરવામાં આવે છે. અને મંડળી આ હુકમની તારીખથી બંધ કરવામાં આવી એમ ગણાશે.

સુરત, તારીખ ૩૦મી જાન્યુઆરી, ૨૦૦૪.

વાંચ્યો :-

(૧) શ્રી સહકારી અધિકારી ફડચા-૨ સુરતની તા.૨૨-૧૨-૨૦૦૩ની પત્ર ક્રમાંક ફડચા/૦૨/૧૩૯/૨૦૦૩ની દરખાસ્ત.

હુકમ

જા. નં. ફડચ/ઉખસ/૧૮૧૩/ખ/૧૨૩/૨૦૦૪.-ધી સાતવડ વિભાગ પિયત સ. મં. લી., ઓલપાડ, મુ. પો. તા. ઓલપાડ, જિ. સુરતની નોંધણી ક્રમાંક : ખે-૪૬૯૯, તા. ૧૮-૩-૯૮થી નોંધાવામાં આવી હતી. જેને મહેરબાન જિલ્લા રજિસ્ટ્રાર, સહકારી મંડળીઓ સુરતના ક્રમાંક ફડચ/ઉખસ/૧૮૧૩/ખ/૯૧૫/૦૩, તારીખ ૭-૮-૨૦૦૩ના હુકમથી ફડચામાં લઈ જવામાં આવી હતી. ફડચા અધિકારીના રિપોર્ટ મુજબ મંડળીમાં કોઈપણ જાતનું દેવું અગર લેણું નથી તેમ જ મંડળીઓના કાયદાની કલમ ૧૧૪/૨ અન્વયે ફડચાની કાર્યવાહી સમાપ્ત થયેલી જાહેર કરવામાં આવે છે. અને સદર મંડળીની નોંધણી સને ૧૯૬૧ના ગુજરાત સહકારી મંડળીઓના કાયદાની કલમ ૨૦ હેઠળ રદ કરવામાં આવે છે. અને મંડળી આ હુકમની તારીખથી બંધ કરવામાં આવી એમ ગણાશે.

સુરત, તારીખ ૩૦મી જાન્યુઆરી, ૨૦૦૪.

વાંચ્યો :-

(૧) શ્રી સહકારી અધિકારી ફડચા-૩ સુરતની તા. ૨૯-૧૨-૨૦૦૩ની પત્રક્રમાંક ફડચા/૦૩/૧૭૭/૨૦૦૩ની દરખાસ્ત.

હુકમ

જા. નં. ફડચ/ઉખસ/૧૭૮૨/ખ/૧૨૪/૨૦૦૪.-ધી બાબેન દુધ ઉત્પાદક સ. મં. લી. મુ. પો. બાબેન તા. બારડોલી જિ. સુરતના નોંધણી ક્રમાંક : નં. સેદુ-૧૭૩૨૫, તા. ૪-૧૨-૭૯થી નોંધાવામાં આવી હતી. જેને મહેરબાન જિલ્લા રજિસ્ટ્રાર, સહકારી મંડળીઓ સુરતના ક્રમાંક નં. ફડચ/ઉખસ/૧૭૮૨/ખ/૦૩ તારીખ ૭-૩-૨૦૦૩ના હુકમથી ફડચામાં લઈ જવામાં આવી હતી. ફડચા અધિકારીના રિપોર્ટ મુજબ મંડળીમાં કોઈપણ જાતનું દેવું અગર લેણું નથી તેમજ મંડળીઓના કાયદાની કલમ ૧૧૪/૨ અન્વયે ફડચાની કાર્યવાહી સમાપ્ત થયેલી જાહેર કરવામાં આવે છે. અને સદર મંડળીની નોંધણી સને ૧૯૬૧ના ગુજરાત સહકારી મંડળીઓના કાયદાની કલમ ૨૦ હેઠળ રદ કરવામાં આવે છે. અને મંડળી આ હુકમની તારીખથી બંધ કરવામાં આવી એમ ગણાશે.

સુરત, તારીખ ૩૦મી જાન્યુઆરી, ૨૦૦૪.

આર. આર. વઘાસીયા
જિલ્લા રજિસ્ટ્રાર,
સહકારી મંડળીઓ, સુરત.

મેનેજર (કે. વી. સી. આઈ.) અને જિલ્લા રજિસ્ટ્રર દ્વારા

ક્રમાંક જીઉકે/સુ/નધણ/૧૦૮/૭૬૫/ઉ-૬૫૬૧/૨૦૦૩.-આથી જાહેર કરે છે કે, શ્રી પ્રેરણા સેનેટરી માર્ટ સ. મં. લી., કાજીપુરા, ૪૪ ચાલ, રામપુરા ગાર્ડન ફેક્ટરી પાસે, મર્યાદિત સ્થળ સુરત જિલ્લો તાલુકો-જિલ્લો સુરત સને ૧૯૬૧નો ગુજરાત કાયદો (ગુજરાત સહકારી મંડળીઓનો કાયદો ૧૯૬૧)ની કલમ-૯ અન્વયે આજરોજ નોંધવામાં આવી છે.

સુરત, તારીખ ૨૬મી ડિસેમ્બર, ૨૦૦૩.

ક્રમાંક જીઉકે/સુ/નધણ/૧૦૬/ ઉ-૬૫૬૨/૨૦૦૩.- આથી જાહેર કરે છે કે, શ્રી સાંઈ સેનેટરી માર્ટ સ. મં. લી., મર્યાદિત સ્થળ સુરત, તાલુકો-જિલ્લો સને ૧૯૬૧નો ગુજરાત કાયદો (ગુજરાત સહકારી મંડળીઓનો કાયદો ૧૯૬૧)ની કલમ-૯ અન્વયે આજરોજ નોંધવામાં આવી છે.

સુરત, તારીખ ૨૬મી ડિસેમ્બર, ૨૦૦૪.

એચ. એચ. વાઢેર,
મેનેજર (કે.વી.સી.આઈ.) અને
જિલ્લા રજિસ્ટ્રાર, સહકારી મંડળીઓ,
જિલ્લા ઉદ્યોગ કેન્દ્ર, સુરત.

સરકારી મુદ્રણાલય, વડોદરા.

INDEX

REGISTERED No. G-BA-14-E

©

सत्यमेव जयते

The Gujarat Government Gazette

[PUBLISHED BY AUTHORITY]

Vol. XLV] THURSDAY, FEBRUARY 26, 2004 / PHALGUNA 7, 1925 [No. 9

Separate paging is given in each part of the Supplement to the Central Gazette and central section in order that it may be filed as a separate compilation

PART - I

SUPPLEMENT TO THE CENTRAL GAZETTE AND CENTRAL SECTION

CONTENT

Part I, Part I-A, Part I-B and Part I-L

Part-I	Government Notifications, Appointment Promotion, Leave of Absence, Rules and Order (other than those published in Part I-A, IV-A, IV-B and IV-C pertaining only to the Supplement to the Central Gazette.	205-230
Part I-A	Orders and Notifications, other than those published in Part IV-B, order the Bombay Local Boards, Village Pan - chayats, Municipal Boroughs, District Municipal Primary Education and Local Fund Audit Act, pertaining only to the Supplement to the Central Gazette.	9
Part I-B	Government Notifications, Published under Land Acquisition Act only.	97-104
Part I-L	Notifications and Orders Awards other than those published in Parts I, IV-A. Disputes Act, and Gujarat Industrial Relations Act.	847-935

MISCELLANEOUS NOTIFICATIONS, APPOINTMENTS, ETC.

પોલીસ કમિશનર દ્વારા

જાહેરનામું

મુંબઈ પોલીસ અધિનિયમ, ૧૯૫૧ (સને ૧૯૫૧ ની ૨૨)ની કલમ-૩૭(૩) અન્વયે.

ક્રમાંક ઉ/ગપક/વિ.શા./એસ.બી/જાહેરનામું/૪/૨૦૦૪.-આગામી તારીખ ૧૧મી ફેબ્રુઆરી, ૨૦૦૪નાં રોજ સુરત મહાનગરપાલિકા તરફથી વરાછા રોડ દેવજીનગર ખાતે ડિમોલીશન કામગીરી હાથ ધરવામાં આવનાર છે. જેથી સુરત શહેરની સુલેહ શાંતિ તેમજ સલામતી અંગે ભય ઉપસ્થિત થવાનો સંભવ છે. જે અટકાવવા અંગે સાવચેતીના પગલાં રૂપે લેવાનું આવશ્યક જણાય છે.

વાસ્તે હું, વી. કે. ગુપ્તા, આઈ.પી.એસ ., પોલીસ કમિશનર, સુરત શહેર મુંબઈ પોલીસ અધિનિયમ, ૧૯૫૧ (સને ૧૯૫૧ ની ૨૨) માંની કલમ-૩૭ ની પેટા કલમ-૩ થી મને મળેલ સત્તાની રૂએ ફરમાવું છું કે, નીચે જણાવેલ વિસ્તારમાં તારીખ ૧૧મી ફેબ્રુઆરી, ૨૦૦૪ કલાક ૦૦-૦૦ થી તારીખ ૧૧મી માર્ચ, ૨૦૦૪ કલાક ૨૪-૦૦ સુધી

INDEX

ચાર કરતાં વધારે માણસો એકત્ર થવા, સભા ભરવા કે સરઘસ કાઢવા ઉપર પ્રતિબંધ મુકવામાં આવે છે.

વિસ્તાર :-સુરત શહેર પોલીસ કમિશનરેટનાં મહિધરપુરા, કતારગામ, વરાછા, કાપોદ્રા પો. સ્ટે. નો સમગ્ર વિસ્તાર.

સ્પષ્ટીકરણ :- રસ્તામાં ફુટપાથનો સમાવેશ થાય છે.

હું એવો પણ આદેશ કરૂં છું કે, આ હુકમ નીચેનાઓને લાગુ પડશે નહીં.

(૧) સરકારી નોકરીમાં અથવા રોજગારમાં ફરજ ઉપર હોય તેવી વ્યક્તિઓને.

(૨) ફરજ પર હોય તેવી હોમગાર્ડ દળની વ્યક્તિઓને.

(૩) કોઇ લગ્નના વરઘોડાને/કોઇ સ્મશાન યાત્રાને.

(૪) પરવાનગી મેળવી ભરાતી સભા કે સરઘસને.

આ હુકમનો ભંગ કે ઉલ્લંઘન કરનાર સદરહુ અધિનિયમની કલમ-૧૩૫ હેઠળ તથા ભારતીય ફોજદારી ધારાની કલમ-૧૮૮ હેઠળ શિક્ષાને પાત્ર થશે.

આજ રોજ તારીખ ૧૦મી ફેબ્રુઆરી, ૨૦૦૪ નાં રોજ મારી સહી સિક્કા કરી આપેલ છે.

વિનિતકુમાર ગુપ્તા,
પોલીસ કમિશનર,
સુરત શહેર.

જિલ્લા મેજિસ્ટ્રેટ દ્વારા

હુકમ

ફોજદારી કાર્યરીતિ અધિનિયમ, ૧૯૭૩ ની કલમ-૧૭૪(૪) અન્વયેનો.

નંબર એમએજી/કલમ-૧૭૪(૪) અધિકાર/વશી/૧૭૭/૨૦૦૪.- સને ૧૯૭૩ ના ફોજદારી કાર્યરીતિ અધિનિયમ (સને ૧૯૭૪ નો અધિનિયમ- ક્રમાંક-૨) ની કલમ-૧૭૪(૪) થી મળેલ અધિકારની રૂએ હું, બી. એચ. ઘોડાસરા, આઇ.એ.એસ. જિલ્લા મેજીસ્ટ્રેટ સાબરકાંઠા આથી સાબરકાંઠા જિલ્લાના તમામ તાલુકા મામલદારશ્રીઓને એક્ઝીક્યુટીવ મેજીસ્ટ્રેટ તરીકેના ફોજદારી કાર્યરીતિ અધિનિયમ-૧૯૭૩ની કલમ-૧૭૪ ના અધિકારો હોદ્દાની રૂએ તેમના વિસ્તાર પુરતા આપવા હુકમ કરૂ છું.

આજ તારીખ ૧૦મી માહે ફેબ્રુઆરી, ૨૦૦૪ નાં રોજ મારી સહી તથા કચેરીનો સિક્કો કરી આપ્યો.

બી. એચ. ઘોડાસરા,
જિલ્લા મેજિસ્ટ્રેટ, સાબરકાંઠા,
હિંમતનગર.

અધિક જિલ્લા મેજિસ્ટ્રેટ દ્વારા

જાહેરનામું

સને ૧૯૫૧ મુંબઇ પોલીસ અધિનિયમ (સને ૧૯૫૧નો ૨૨મો)ની કલમ-૩૭ની પેટા કલમ-૧ હેઠળ.

નંબર ડીસીબી/એમએજી/બીપીએ/ફાયર તાલીમ/રજી. ૯/૨૦૦૪.-પોલીસ અધિક્ષકશ્રી વલસાડના તારીખ ૯મી ફેબ્રુઆરી, ૨૦૦૪ના પત્ર નં. મકમ/સીબી-૨/૨૩૮/૦૪ થી જણાવ્યાનુસાર પ્રિન્સીપાલશ્રી, આર. પી. એફ. ટ્રેઈનીંગ ઈન્સ્ટીટ્યુટ, વલસાડ દ્વારા બાકી રહેતા હેડ કોન્સ્ટેબલ પ્રિ-પ્રમોશન કોર્સ બેચ નં.-૪૧ની ફાયરીંગ પ્રેક્ટીસ નીચે જણાવેલા સ્થળે અને સમયે યોજવામાં આવનાર છે. આથી કોઈપણ વ્યક્તિને ગોળીબાર દરમ્યાન ઈજા ન થાય તે માટે બહોળી પ્રસિધ્ધિ માટે નીચે મુજબનું જાહેરનામું પ્રસિધ્ધ કરવાનું જરૂરી જણાય છે.

વાસ્તે હું, જે. સી. ચુડાસમા, અધિક જિલ્લા મેજીસ્ટ્રેટ, વલસાડ સને ૧૯૫૧ મુંબઈ પોલીસ અધિનિયમ (સને ૧૯૫૧ નો ૨૨મો) કલમ-૩૭ ની પેટા કલમ-૧ હેઠળ મને મળેલ સત્તાની રૂએ આ અધિનિયમની પેટા કલમ-૪ ની જોગવાઇ મુજબ ફાયરીંગ બટ ભિલાડ, તાલુકા ઉમરગામ, જિલ્લા વલસાડનાં ૨ કિ. મી. વિસ્તારમાં તારીખ ૨૦મી ફેબ્રુઆરી, ૨૦૦૪ થી તારીખ ૨૧મી ફેબ્રુઆરી, ૨૦૦૪નાં રોજ સમય સવારે ૭-૦૦ થી ૧૮-૦૦ સુધી ગોળીબાર પ્રેકટીસ દરમ્યાન આજુબાજુના રહીશો તેમજ બહારનાં કોઇ અનઅધિકૃત વ્યક્તિઓ ઉપરોક્ત સમય દરમ્યાન આ જમીનની હદ વિસ્તારમાં પ્રવેશ કરવા અથવા હદમાં ફરવા તેમજ ઢોર-ઢાંખરને પ્રવેશ આપવા મનાઇ ફરમાઉં છું.

સદરહુ ગોળીબાર પ્રેકટીસ દરમ્યાન ગોળીબારથી ઈજા ન થાય તે માટે જાહેર જનતાને સાવચેત રહેવા જણાવવામાં આવે છે.

આ હુકમનો ભંગ કરનાર ઉક્ત અધિનિયમની કલમ-૧૩૫ મુજબ શિક્ષાને પાત્ર થશે.

આજ રોજ તારીખ ૧૨મી ફેબ્રુઆરી, ૨૦૦૪ નાં રોજ મારી સહી કરી મુદ્રા કરી છે.

જે. સી. ચુડાસમા,
અધિક જિલ્લા મેજીસ્ટ્રેટ,
વલસાડ.

જાહેરનામું

સને ૧૯૫૧ના મુંબઇ પોલીસ અધિનિયમની કલમ-૩૭(૪) હેઠળનું.

નંબર પલસ/ફાયરીંગ/શેરુલા/વશી ૮૪૦૫/૦૪.-જિલ્લા કમાન્ડન્ટશ્રી, હોમગાર્ડઝ સુરતનો ફાયરીંગ પ્રેકટીસ કાર્યક્રમ તા. ૨૧મી ફેબ્રુઆરી ૨૦૦૪ થી તા. ૨૯મી ફેબ્રુઆરી ૨૦૦૪ સુધી શેરુલા ખાતેના ફાયરીંગ બટ ખાતે રાખવામાં આવેલ છે. સબબ આ વિસ્તારની હદમાં તથા આજુબાજુ રહેતી પ્રજાજનોની સલામતી ખાતર હું જે. બી. વોરા, અધિક જિલ્લા મેજીસ્ટ્રેટ, સુરત સને ૧૯૫૧ ના મુંબઇ પોલીસ અધિનિયમની કલમ-૩૭ (૪) મુજબ મળેલ અધિકારની રૂએ ફરમાવું છું કે, સોનગઢ તાલુકાના ઉકાઈ શેરુલા ફાયરીંગ બટ ઉપર તા. ૨૧મી ફેબ્રુઆરી ૨૦૦૪ થી તા. ૨૯મી ફેબ્રુઆરી ૨૦૦૪ સુધી ગોળીબાર પ્રેકટીસનો કાર્યક્રમ રાખેલ હોય, સદરહું વિસ્તારના આજુબાજુ રહેતા તથા બહારની કોઇ પણ અન અધિકૃત વ્યક્તિઓ તેમજ ચરાવવામાં આવતાં ઢોર, ઢાંખર વિગેરેએ સદરહું ફાયરીંગ બટ વિસ્તારોની આજુબાજુની ૧૦૦ મીટર વિસ્તારમાં તારીખ ૨૧મી ફેબ્રુઆરી ૨૦૦૪ થી તારીખ ૨૯મી ફેબ્રુઆરી ૨૦૦૪ સુધી પ્રવેશ કરવો નહી તથા તે વિસ્તારમાં હરવું ફરવું નહીં.

INDEX

આ હુકમનો ભંગ કરનાર ઈન્ડીયન પીનલ કોડની કલમ-૧૮૮ મુજબ શિક્ષાને પાત્ર થશે.

આજ તારીખ ૧૧મી ફેબ્રુઆરી ૨૦૦૪ ના રોજ મારી સહી કરી સિક્કો કરી આપ્યો.

જે. બી. વોરા,
અધિક જિલ્લા મેજીસ્ટ્રેટ,
સુરત.

જાહેરનામુ

મુંબઈ પોલીસ અધિનિયમ-૧૯૫૧ની કલમ-૩૭ (૧) અન્વયે કાઢેલ.

નંબર ડી.સી.બી./એમ.એ.જી./બી.પી.એ./રજી. ૩/૨૦૦૪.-મુંબઈ પોલીસ આધિનિયમ-૧૯૫૧ (સને ૧૯૫૧ નાં ૨૨ માં) અધિનિયમની કલમ-૩૭ (૧) પ્રમાણે મને મળેલ સત્તાની રૂએ હું જે. બી. પટેલ, અધિક જિલ્લા મેજીસ્ટ્રેટ, નવસારી આગામી તારીખ ૧૮મી ફેબ્રુઆરી ૨૦૦૪ ના રોજ મહાશિવરાત્રી તહેવાર તથા પ્રવર્તમાન પરિસ્થિતિને લક્ષમાં રાખી નવસારી જિલ્લામાં સમગ્ર વિસ્તારમાં કોઈપણ વ્યક્તિઓએ જાહેર શાંતિ અને સલામતિ તથા કાયદો વ્યવસ્થાની પરિસ્થિતિ જાળવવા સારૂ જરૂરી જણાતાં ફરમાવુ છું કે તારીખ ૧૩મી ફેબ્રુઆરી ૨૦૦૪ થી તારીખ ૨૭મી ફેબ્રુઆરી ૨૦૦૪ સુધી (બંને દિવસો સુધ્ધા) ના સમય માટે નીચે જણાવેલા કૃત્યો કરવા ઉપર પ્રતિબંધ ફરમાવુ છું.

કૃત્યો :

(ક) શસ્ત્રો, દંડા, તલવાર, ભાલા, સોટા, બંદુક, ચપ્પુ, છરા, લાકડી અથવા શારિરીક હિંસા પહોચાડવામાં ઉપયોગ થઇ શકે તેવી બીજી ચીજો લઇ જવાની મનાઇ,

(ખ) પથ્થરો અથવા બીજા શસ્ત્રો અથવા સાધનો સાથે લઇ જવાની એકઠા કરવાની તથા તૈયાર કરવાની,

(ગ) કોઇપણ સ્ફોટક પદાર્થ લઇ જવાની મનાઇ,

(ઘ) કોઇપણ સરઘસમાં જલતી અથવા પેટાવેલી મસાલ લઇ જવાની,

(ચ) વ્યક્તિઓ અથવા તેના શબ અથવા આકૃતિઓ અથવા પુતળા દેખાડવાની,

(છ) લોકોને બુમ પાડવાની, ગીતો ગાવાની તથા વાદ્ય વગાડવાની, અપમાન કરવાના ઇરાદાથી બિભત્સ સુત્રો, પોકારવાની અશ્લીલ ગીતો ગાવાની અથવા ટોળામાં ફરવાની,

(ઝ) જેનાથી સુરૂચિ અથવા નિતિનો ભંગ થાય તેવુ ભાષણ કરવાની તેવા હાવભાવ કરવાની તેવી ચેષ્ટા કરવાની તથા ચિત્રો, પત્રિકા પ્લેકાર્ડો અથવા બીજા કોઇપણ પદાર્થ અથવા વસ્તુ તૈયાર કરવા બનાવવા તેનો ફેલાવો કરવાની,

આ હુકમનો ખંડ (ક) થી (ઝ) નીચેની વ્યક્તિઓને લાગું પડશે નહી.

(૧) સરકારી નોકરી કે કામ કરતી વ્યક્તિઓ કે જેને તેના ઉપરી અધિકારીએ પોતાની ફરજના ભાગ રૂપે સોંપ્યા બદલ આવુ કોઇપણ હથિયાર લઇ જવાનુ હોય અથવા એવું કોઇપણ હથિયાર લઇ જવાની ફરજ હોય,

(૨) જિલ્લા પોલીસ અધિકારીશ્રી, નવસારી અથવા તેણે અધિકૃત કરેલા હોઇ, પોલીસ અધિકારીએ જેને શારિરીક અશક્તિને કારણે અથવા લાઠી લઇ જવાની પરવાનગી આપી હોય તેવી વ્યક્તિ.

(૩) જિલ્લા મેજીસ્ટ્રેટશ્રી આ અર્થે ખાસ અધિકૃત કરે તેવી બીજી વ્યક્તિઓ.

આ જાહેરનામાંના કોઇ ખંડનો ભંગ અથવા ઉલ્લઘંન કરનારને સને ૧૯૫૧ નાં મુંબઇ પોલીસ અધિનિયમ-૧૯૫૧ ના ૨૨ માં કાયદાની કલમ-૧૩૫ (૧) મુજબ ઓછામાં ઓછી ચાર માસની અને વધુમાં વધુ એક વર્ષ સુધીની કેદની સજા થશે. અને દંડની પણ સજા થશે.

આજ રોજ તારીખ ૧૨મી ફેબ્રુઆરી, ૨૦૦૪ના રોજ મારી સહી કરી મુદ્રા કરી છે.

જે. બી. પટેલ,
અધિક જિલ્લા મેજિસ્ટ્રેટ,
નવસારી.

હુકમ

મુંબઈ પોલીસ અધિનિયમ ૧૯૫૧ની કલમ-૩૭ (૪) અન્વયે કાઢેલ.

ક્રમાંક એમ.એ.જી./જાહેરનામું/વશી/૩૪૮ થી ૩૬૦/૦૪.-નર્મદા જિલ્લામાં આવેલ ૩ ગુજરાત (ઈન્ડીયા) કોચ એન.સી.સી. રાજપીપલાએ એન.સી.સી. કેડેટને અલગ અલગ કેમ્પની સ્પર્ધામાં ભાગ લેવાનો હોવાથી નર્મદા જિલ્લાના ફાયરીંગ બટ રાજપીપલા ખાતે ફાયરીંગની પ્રેકટીસ માટે તારીખ ૯મી ફેબ્રુઆરી ૨૦૦૪ થી તારીખ ૧૨મી ફેબ્રુઆરી ૨૦૦૪ સુધી દરરોજ બપોરના ૧૪-૦૦ થી સાંજના ૧૯-૦૦ કલાક સુધી રાખવા નક્કી કરેલ છે. આ સમય દરમ્યાન ટેકરા ફળીયાથી પૂર્વના વિસ્તારમાં તથા પોલીસ અધિક્ષકશ્રી નર્મદાની કચેરીથી ઉત્તર તરફના વિસ્તારમાં જૂના ફાયરીંગ બટ રાજપીપલાના વિસ્તારની ફરતે ૫૦૦ યાર્ડ સુધીના અંતરમાં કોઈપણ વ્યક્તિઓ, ઢોર, જાનવરો વિગેરેના પ્રવેશ પર મનાઈ ફરમાવવાનું મને આવશ્યક જણાય છે.

તેથી હવે મુંબઈ પોલીસ અધિનિયમ-૧૯૫૧ (સને ૧૯૫૧ના મુંબઈના ૨૨માં) ની કલમ-૩૭(૪) થી મને મળેલ સત્તાની રૂએ હું ડી. પી. દેસાઈ, અધિક જિલ્લા મેજીસ્ટ્રેટ, નર્મદા રાજપીપલા, ટેકરા ફળિયાથી પૂર્વના વિસ્તારમાં તથા પોલીસ અધિક્ષકશ્રી નર્મદાની કચેરીથી ઉત્તર તરફના વિસ્તારમાં આવેલ જૂનો ફાયરીંગ બટ રાજપીપલાના વિસ્તારની ફરતે ૫૦૦ યાર્ડ સુધીના અંતરમાં તારીખ ૯મી ફેબ્રુઆરી ૨૦૦૪ થી તારીખ ૧૨મી ફેબ્રુઆરી ૨૦૦૪ સુધી દરરોજ બપોરના ૧૪-૦૦ કલાકથી સાંજના ૧૯-૦૦ કલાક સુધીના સમય માટે કોઈપણ વ્યક્તિઓ, ઢોર, જાનવરો વગેરેના પ્રવેશ માટે મનાઈ ફરમાવું છું.

INDEX

જે વિસ્તારમાં ફાયરીંગ કરવામાં આવનાર છે તે વિસ્તારની ફરતે ૫૦૦ યાર્ડની હદ નક્કી કરી જાહેર જનતાની જાણ માટે સહેલાઈથી દેખાઈ આવે તે રીતે પ્રતિબંધીત વિસ્તારમાં પ્રવેશના મનાઈ માટેના બોર્ડ કમાન્ડીંગ ઓફીસરશ્રી, ૩ ગુજરાત (ઈન્ડીયા) કંપની એન.સી.સી. રાજપીપલાએ મૂકવાના રહેશે.

આ હુકમનો ભંગ કરનાર સામે કાયદેસરનાં પગલા લેવામાં આવશે.

આજ તારીખ ૭મી ફેબ્રુઆરી ૨૦૦૪ના રોજ મારી સહી તથા કચેરીનો સિક્કો કરી આપ્યો.

જાહેરનામું

સને ૧૯૫૧ના મુંબઈ પોલીસ અધિનિયમની કલમ-૩૩ (૧) યુ અન્વયેનું.

ક્રમાંક એમ.એ.જી./જાહેરનામું/વશી/૪૦૦ થી ૪૧૪/૨૦૦૪.- નર્મદા જિલ્લાના સાગબારા તાલુકાના દેવમોગરા ગામે તારીખ ૧૬મી ફેબ્રુઆરી ૨૦૦૪ થી તા. ૨૨મી ફેબ્રુઆરી ૨૦૦૪ સુધી મહાશિવરાત્રી (પાંડુરી માતા)નો મેળો યોજાનાર છે. આ મેળામાં આજુબાજુના ગામોમાંથી ગુજરાત, મધ્યપ્રદેશ તથા મહારાષ્ટ્રમાંથી મોટા પ્રમાણમાં જન સમુદાય એકત્ર થવાનો સંભવ છે. આ મેળામાં લોકો તથા વેપારીઓ દ્વારા ઘાસ, કામળા, વાંસ વગેરેનાં માંડવા તૈયાર કરતાં હોય છે. જેથી આગ લાગવાના બનાવો બનવાની શક્યતા રહેલી છે. જેથી ઉક્ત દિવસો દરમ્યાન દેવમોગરા ગ્રામ પંચાયત વિસ્તારમાં દારૂખાનું ફોડવા પર, કોઈ પણ ઘાસ અથવા સળગી ઉઠે તેવી વસ્તુ આગમાં મુકવા પર, અગ્નિ સળગાવવા પર પ્રતિબંધ મુકવો આવશ્યક જણાય છે.

વાસ્તે હું, ડી. પી. દેસાઈ, અધિક જિલ્લા મેજીસ્ટ્રેટ, નર્મદા, રાજપીપલા સને ૧૯૫૧ના મુંબઈ પોલીસ અધિનિયમની કલમ-૩૩(૧) યુ અન્વયે મને મળેલ અધિકારની રૂએ ફરમાવું છું કે, દેવમોગરા મુકામે મહાશિવરાત્રી (પાંડુરી માતા)ના મેળાના દિવસો દરમ્યાન દેવમોગરા ગ્રામ પંચાયત વિસ્તારની હદમાં કોઈપણ વ્યક્તિએ કોઈ પણ પ્રકારનું દારૂખાનું ફોડવું નહિ. તથા સળગી ઉઠે તેવી બીજી કોઈ વસ્તુઓ સળગાવવી નહિ.

આ હુકમનું ઉલ્લંઘન કરનાર વ્યક્તિને ઉક્ત કાયદાની કલમ-૧૩૧ પ્રમાણે સજાને પાત્ર ઠરશે.

આ હુકમ તારીખ ૧૬મી ફેબ્રુઆરી ૨૦૦૪થી તારીખ ૨૨મી ફેબ્રુઆરી ૨૦૦૪ સુધી (બન્ને દિવસો સહિત) અમલમાં રહેશે.

આજ તારીખ ૯મી ફેબ્રુઆરી ૨૦૦૪ના રોજ મારી સહી કરી કચેરીનો સિક્કો કરી આપ્યો.

હુકમ

સને ૧૯૫૧ના મુંબઈ પોલીસ અધિનિયમની કલમ-૩૩ (૧) બી અન્વયેનું.

ક્રમાંક એમ.એ.જી./જાહેરનામું/વશી/૪૧૫ થી ૪૧૯/૨૦૦૪.- નર્મદા જિલ્લાના સાગબારા તાલુકાના દેવમોગરા ગામે તારીખ ૧૬મી ફેબ્રુઆરી ૨૦૦૪ થી તારીખ ૨૨મી ફેબ્રુઆરી ૨૦૦૪ સુધી મહાશિવરાત્રીનો મેળો યોજાનાર છે. આ મેળામાં આજુબાજુના ગામોમાંથી ગુજરાત, મધ્યપ્રદેશ તથા મહારાષ્ટ્રમાંથી મોટા પ્રમાણમાં જન સમુદાય એકત્ર થવાનો સંભવ છે. આ મેળામાં લોકોને અડચણ રૂપ થાય તે રીતે હાથ લારીઓમાં માલસામાન રાખી વેપાર કરનાર વેપારીઓ ઉપર નિયંત્રણ મુકવા માટે જે જગ્યાએ લારીઓ ઊભી રાખવા નક્કી કરેલ હોય તે જગ્યા સિવાય અન્ય જગ્યાએ લારીઓ ઊભી રાખી વેપાર કરવા પર પ્રતિબંધ મુકવો આવશ્યક જણાય છે.

વાસ્તે હું, ડી. પી. દેસાઈ, અધિક જિલ્લા મેજીસ્ટ્રેટ, નર્મદા-રાજપીપલા સને ૧૯૫૧ના મુંબઈ પોલીસ અધિનિયમની કલમ-૩૩(૧) બી અન્વયે મને મળેલ અધિકારની રૂએ ફરમાવું છું કે, તારીખ ૧૬મી ફેબ્રુઆરી ૨૦૦૪ થી તારીખ ૨૨મી ફેબ્રુઆરી ૨૦૦૪ સુધીના (બન્ને દિવસો સહિત) સમયગાળામાં દેવમોગરા ગ્રામ પંચાયત તથા તેની સીમમાં યોજાનાર મેળામાં કોઈપણ વ્યક્તિએ પોતાની હાથલારીઓ મેળામાં એક જગ્યાએથી બીજી જગ્યાએ ફેરવવી નહિ. દેવમોગરા ગ્રામ પંચાયત અગર પોલીસ ખાતા તરફથી નિયત કરેલ જગ્યાએ જ ઉભી રાખવી અન્ય જગ્યાએ લારીઓ ઉભી રાખવી નહિ.

આ હુકમનું ઉલ્લંઘન કરનાર સામે કાયદેસરના પગલાં લેવામાં આવશે.

આજ તારીખ ૯મી ફેબ્રુઆરી ૨૦૦૪ના રોજ મારી સહી કરી કચેરીનો સિક્કો કરી આપ્યો.

જાહેરનામું

મુંબઈ પોલીસ અધિનિયમની ૧૯૫૧ની કલમ-૪૩ (૧) અન્વયેનું.

ક્રમાંક એમ.એ.જી./જાહેરનામું/વશી/૪૩૦ થી ૪૪૩/૨૦૦૪.- નર્મદા જિલ્લાના સાગબારા તાલુકાના દેવમોગરા ગામે તારીખ ૧૬મી ફેબ્રુઆરી ૨૦૦૪ થી તારીખ ૨૨મી ફેબ્રુઆરી ૨૦૦૪ સુધી મહાશિવરાત્રીનો મેળો યોજાનાર છે. આ મેળામાં આજુબાજુના ગામોમાંથી ગુજરાત, મધ્યપ્રદેશ તથા મહારાષ્ટ્રમાંથી મોટા પ્રમાણમાં જન સમુદાય એકત્ર થવાનો સંભવ છે. જેથી અમારા મંતવ્ય મુજબ નીચે જણાવેલ કૃત્યોથી ચેપી રોગચાળો ફાટી નીકળવાનો પૂરો સંભવ છે. તેથી અમારા મંતવ્ય મુજબ નીચે જણાવેલ કૃત્યોથી ચેપી રોગચાળો ફાટી નીકળવાનો પૂરો સંભવ છે. તેથી દરેક વ્યક્તિએ નીચેના નિયમોનું પાલન કરવું જરૂરી છે.

૧. જે સ્થળો પાણી પીવા માટે નિયત કર્યા હોય તેની નજીકમાં ૧૨ ફૂટના વિસ્તારમાં અથવા તે જગ્યા ઉપર ન્હાવું, ધોવું, કપડા ધોવા, કે જનાવરોને નવડાવવા નહિ, તેમજ વાસણો, વાહનો વગેરે ધોવા નહિ.

૨. મેળાના સમયે નિયત કરેલ જગ્યા સિવાય અન્ય જગ્યાઓ પર ઝાડો-પેશાબ કરવા નહિ.

૩. ગંધાતા વાસી અને ઉતરી ગયેલ અગર માનવ ખાદ્ય માટે બિન ઉપયોગી એવા ફળ ફળાદિ, પીણાં તથા ખોરાક વેચવા નહિ.

૪. ખાનપાનની દુકાનો, હોટલો, રેસ્ટોરન્ટ તથા પોતાની દુકાનો અસ્વચ્છ અને ગંદી રાખવી નહિ તથા ખાદ્ય પદાર્થ ઢાંકીને રાખવા.

INDEX

૫. જે ભાવિકો કોલેરા-શીતળા, પ્લેગ, જેવા ચેપી રોગથી પીડાતા હોય તેમણે ફરજ ઉપરના સેનેટરી ઈન્સ્પેક્ટર પાસેથી તેવા રોગ અટકાવવા માટેની દવા, ઈન્જેક્શન વિગેરે અગાઉથી લીધા વગર મેળામાં આવવું નહિ.

વાસ્તે હું, ડી. પી. દેસાઈ, અધિક જિલ્લા મેજીસ્ટ્રેટ, નર્મદા-રાજપીપલા સને ૧૯૫૧ના મુંબઈ પોલીસ અધિનિયમની કલમ-૪૩(૧) અન્વયે મને મળેલ અધિકારની રૂએ દેવમોગરા મુકામે મહાશિવરાત્રીના મેળાનું આયોજન થશે. તેવા સ્થળોમાં ઉપર જણાવેલ નિયમોનું પાલન કરવા ફરમાવું છું.

ઉપર જણાવેલ નિયમોનો જે કોઈ વ્યક્તિ ભંગ કરશે અથવા તેમ કરવામાં મદદ કરશે તેને મુંબઈ પોલીસ અધિનિયમ-૧૯૫૧ની કલમ-૧૩૧ મુજબ ત્રણ માસની કેદ અથવા રૂા. ૨૦૦/- સુધીના દંડ અગર બન્ને શિક્ષાને પાત્ર ઠરશે.

આ હુકમ તારીખ ૧૬મી ફેબ્રુઆરી ૨૦૦૪થી તારીખ ૨૨મી ફેબ્રુઆરી ૨૦૦૪ સુધી (બન્ને દિવસો સહિત) અમલમાં રહેશે.

આજ તારીખ ૯મી ફેબ્રુઆરી ૨૦૦૪ના રોજ મારી સહી કરી કચેરીનો સિક્કો કરી આપ્યો.

ડી. પી. દેસાઈ,
અધિક જિલ્લા મેજિસ્ટ્રેટ,
નર્મદા-રાજપીપળા.

INDEX

જિલ્લા રજિસ્ટ્રાર દ્વારા

વંચાણે લીધાઃ-(૧) કચેરીનો તા. ૨૭-૧૧-૦૩નો પત્ર ક્રમાંક ફડચ/ ફ. ૧૧૬૧૯/ધ.૨/૮૩૯, સને ૨૦૦૩નો વચગાળાનો હુકમ.

(૨) ધી ગુજરાત સહકારી મંડળી અધિનિયમ-૧૯૬૧ની કલમ-૧૦૭ની જોગવાઈઓ.

પ્રસ્તાવના

જા. નં. ફડચ/ફ/૧૧૬૧૯/ધ. ૨/૯૮/૨૧૩૮/સને ૨૦૦૪.–ધી આરત ઈલેક્ટ્રો. કેમિકલ્સના કર્મચારીઓની ક્રેડીટ સોસાયટી લી., અમદાવાદ તે સહકારી કાયદાની કલમ-૯ હેઠળ નોંધણી નંબર સી/ ૨૭૬૯૬ થી નોંધાયેલ શરાફી સહકારી મંડળી છે. મંડળીનો વહીવટ તથા કાર્યવાહી મંડળીના પેટા નિયમ અને સહકારી કાયદાની કલમો અને નિયમોને આધીન કરવાનો હોય છે તથા મંડળીનું દર વર્ષે નિયમિત ઓડિટ કરાવવું ફરજિયાત છે. મંડળી દ્વારા નિયમિત ઓડિટ ન કરાવવાને લીધે ઓડીટર દ્વારા રજૂ થયેલ ખાસ અહેવાલની વિગતે તા. ૧-૧૦-૧૯૯૭ થી કંપનીના કામદારો કંપનીમાંથી છુટા થઈ ગયેલ હોઈ સોસાયટીનું કામકાજ બંધ થઈ જવા પામેલ છે. અને તા. ૧-૧૦-૧૯૯૭થી મંડળી સ્થગિત થઈ જતાં વંચાણે લીધેલ (૧) ના હુકમથી મંડળીને ફડચામાં લઈ જવાનો વચગાળાનો આદેશ કરવામાં આવેલ અને એક માસની સમય મર્યાદામાં રજુઆત કરવા જણાવેલ. કંપનીના ઓથોરાઈઝડ પર્સન દ્વારા મંડળીની નોંધણી રદ કરવા જણાવવામાં આવેલ તે સિવાય અન્ય કોઈ હોદ્દેદારો / સભ્યો / સંકળાયેલ સંસ્થા વ્યક્તિઓની રજુઆત સમય અવધિ સમાપ્તિ દરમ્યાનની મુદતમાં કરવામાં આવેલ ન હોઈ મંડળીને ફડચામાં લઈ જવાનો અત્રેનો વચગાળાનો હુકમ કાયમ રાખવાનું મુનાસીબ જણાતાં મંડળીને ફડચામાં લઈ જવાનો નીચે મુજબ અંતિમ આદેશ કરવામાં આવે છે.

હુકમ

આથી હું, બી. એમ. જોષી, જીલ્લા રજીસ્ટ્રાર, સહકારી મંડળીઓ (શહેર), અમદાવાદ મને મળેલ અધિકારની રૂઈએ ધી આરત ઈલેકટ્રો. કેમીકલ્સના કર્મચારીઓની ક્રેડીટ સોસાયટી લી., રજી. નં. સી/૨૭૬૯૬, તા. - ને ધી ગુજરાત સહકારી મંડળી અધિનિયમ-૧૯૬૧ની કલમ-૧૦૭ની જોગવાઈ મુજબ ફડચામાં લઈ જવાનો અંતિમ હુકમ કરૂ છું અને તે જ કાયદાની કલમ-૧૦૮ની જોગવાઈ મુજબ ફડચા અધિકારી તરીકે શ્રી એન. ઈ. ચૌહાણ, સહકારી અધિકારી (ફડચો-૧) લગત કચેરીની નિમણુંક કરૂ છું.

અમદાવાદ, તારીખ ૧૦મી ફેબ્રુઆરી, ૨૦૦૪.

બી. એમ. જોષી,
જીલ્લા રજીસ્ટ્રાર,
સહકારી મંડળીઓ (શહેર વિભાગ),
અમદાવાદ.

વંચાણમાં લીધાઃ-(૧) ફડચા અધિકારીશ્રી ધી સનાલી દૂધ ઉત્પાદક સહકારી મંડળી લી., તા. દાંતા, જી. બનાસકાંઠાના તા. ૩-૧-૨૦૦૪ના પત્ર ક્રમાંક સ. અ. /ફડચ/૨/૦૪.

(૨) ગુજરાત સહકારી મંડળીઓના અધિનિયમ ૧૯૬૧ની કલમ ૧૧૪ (૨) કલમ-૨૦ (૧) ની જોગવાઈઓ.

હુકમ

જા. નં. ફડચ/ગ/૧૬૨/સને ૨૦૦૪.– ફડચા હુકમ નંબર ફ/ ૧૧૭૦૭, તા. ૨૯-૪-૧૯૯૮, ધી સનાલી દૂધ ઉત્પાદક સહકારી મંડળી લી., મું. સનાલી, તાલુકો દાંતા, જીલ્લો બનાસકાંઠા કે જે મદદનીશ જીલ્લા રજીસ્ટ્રાર સહકારી મંડળી (પંચાયત), પાલનપુરના તા. ૬-૧૦-૧૯૮૩ના નોંધણી ક્રમાંક ૨૦૧૭૭ થી નોંધાયેલ હતી અને જીલ્લા રજીસ્ટ્રાર સહકારી મંડળી પાલનપુરના તા. ૨૯-૪-૧૯૯૮ના હુકમ નંબર ફડચ/ગ/૬૦૦/૧૧૭૦૭/૯૮ થી કાયદાની કલમ-૧૦૭ અન્વયે આટોપી લેવામાં આવી હતી. અને તેના ફડચા અધિકારી અને આમુખ-૧ના પત્રથી સદરહુ મંડળીની ફડચાની કાર્યવાહી પૂર્ણ કરી, નોંધણી રદ થવાની દરખાસ્ત સાદર કરેલ હોઈ, ગુજરાત સહકારી મંડળીઓના અધિનિયમની કલમ-૧૧૪ (૨) અન્વયે, આ મંડળીની કાર્યવાહી સમાપ્ત કરવામાં આવે છે. સાથોસાથ આજ કાયદાની કલમ-૨૦ (૧) અન્વયે આ મંડળીની નોંધણી રદ કરતા હુકમો કરવામાં આવે છે.

પાલનપુર, તારીખ ૪થી ફેબ્રુઆરી, ૨૦૦૪.

વંચાણે લીધાઃ-(૧) ફડચા અધિકારીશ્રી ધી ગનાપીપળી દૂધ ઉત્પાદક સહકારી મંડળી લી., તા. દાંતા, જી. બનાસકાંઠાના તા. ૨૩-૧૨-૨૦૦૩ના પત્ર ક્રમાંક સ. અ. /ફડચ/૧૭૦.

(૨) ગુજરાત સહકારી મંડળીઓના અધિનિયમ ૧૯૬૧ની કલમ ૧૧૪ (૨) કલમ-૨૦ (૧) ની જોગવાઈઓ.

હુકમ

જા. નં. ફડચ/ગ/૧૬૩/સને ૨૦૦૪.– ફડચા હુકમ નંબર ફ/ ૧૨૦૮૨, તા. ૧-૧૧-૨૦૦૦, ધી ગનાપીપળી દૂધ ઉત્પાદક સહકારી મંડળી લી., મું. ગનાપીપળી, તાલુકો દાંતા, જીલ્લો બનાસકાંઠા કે જે મદદનીશ જીલ્લા રજીસ્ટ્રાર સહકારી મંડળી (પંચાયત), પાલનપુરના તા. ૧૯-૧-૧૯૮૮ના નોંધણી ક્રમાંક ૨૦૧૮૭ થી નોંધાયેલ હતી અને જીલ્લા રજીસ્ટ્રાર સહકારી મંડળી પાલનપુરના તા. ૧-૧૧-૨૦૦૦ના હુકમ નંબર ફડચ/૦૧/ગ/૧૮૫૨/૧૨૦૮૨/૨૦૦૦થી કાયદાની કલમ-૧૦૭ અન્વયે આટોપી લેવામાં આવી હતી. અને તેના ફડચા અધિકારી અને આમુખ-૧ના પત્રથી સદરહુ મંડળીની ફડચાની કાર્યવાહી પૂર્ણ કરી, નોંધણી રદ થવાથી દરખાસ્ત સાદર કરેલ હોઈ, ગુજરાત સહકારી

મંડળીઓના અધિનિયમની કલમ-૧૧૪ (૨) અન્વયે, આ મંડળીની કાર્યવાહી સમાપ્ત કરવામાં આવે છે. સાથોસાથ આજ કાયદાની કલમ-૨૦ (૧) અન્વયે આ મંડળીની નોંધણી રદ કરતા હુકમો કરવામાં આવે છે.

પાલનપુર, તારીખ ૪થી ફેબ્રુઆરી, ૨૦૦૪.

વંચાણમાં લીધા:-(૧) ફડચા અધિકારીશ્રી ધી ઘાંટા દૂધ ઉત્પાદક સહકારી મંડળી લી., તા. પાલનપુર, જી. બનાસકાંઠાના તા. ૨૩-૧૨-૨૦૦૩ના પત્ર ક્રમાંક સ. અ. /ફડચ/૧૭૧.

(૨) ગુજરાત સહકારી મંડળીઓના અધિનિયમ ૧૯૬૧ની કલમ ૧૧૪ (૨) કલમ-૨૦ (૧) ની જોગવાઈઓ.

હુકમ

જા. નં. ફડચ/ગ/૧૬૪/સને ૨૦૦૪.– ફડચા હુકમ નંબર ફ/૧૧૭૨૮, તા. ૧૯-૧૧-૧૯૯૮, ધી ઘાંટા દૂધ ઉત્પાદક સહકારી મંડળી લી., મું. ઘાંટા, તાલુકો પાલનપુર, જીલ્લો બનાસકાંઠા કે જે મદદનીશ જીલ્લા રજીસ્ટ્રાર સહકારી મંડળી (પંચાયત), પાલનપુરના તા. ૨૪-૬-૧૯૮૧ના નોંધણી ક્રમાંક ૧૮૨૭૯ થી નોંધાયેલ હતી અને જીલ્લા રજીસ્ટ્રાર સહકારી મંડળી પાલનપુરના તા. ૧૯-૧૧-૧૯૯૮ના હુકમ નંબર ફડચ/૦૧/ગ/૧૬૪૬/૧૧૭૨૮/૯૮થી કાયદાની કલમ-૧૦૭ અન્વયે આટોપી લેવામાં આવી હતી. અને તેના ફડચા અધિકારી અને આમુખ-૧ના પત્રથી સદરહુ મંડળીની ફડચાની કાર્યવાહી પૂર્ણ કરી, નોંધણી રદ થવાથી દરખાસ્ત સાદર કરેલ હોઈ, ગુજરાત સહકારી મંડળીઓના અધિનિયમની કલમ-૧૧૪ (૨) અન્વયે, આ મંડળીની કાર્યવાહી સમાપ્ત કરવામાં આવે છે. સાથોસાથ આજ કાયદાની કલમ-૨૦ (૧) અન્વયે આ મંડળીની નોંધણી રદ કરતા હુકમો કરવામાં આવે છે.

પાલનપુર, તારીખ ૪થી ફેબ્રુઆરી, ૨૦૦૪.

વંચાણમાં લીધા:-(૧) ફડચા અધિકારીશ્રી ધી વેકરી દૂધ ઉત્પાદક સહકારી મંડળી લી., તા. દાંતા, જી. બનાસકાંઠાના તા. ૮-૧૨-૨૦૦૩ના પત્ર ક્રમાંક ફડચ/૦૧/ગ/૧૫૬.

(૨) ગુજરાત સહકારી મંડળીઓના અધિનિયમ ૧૯૬૧ની કલમ ૧૧૪ (૨) કલમ-૨૦ (૧) ની જોગવાઈઓ.

હુકમ

જા. નં. ફડચ/ગ/૧૬૫/સને ૨૦૦૪.– ફડચા હુકમ નંબર ફ/૧૨૦૮૪, તા. ૧૦-૧૧-૨૦૦૦, ધી વેકરી દૂધ ઉત્પાદક સહકારી મંડળી લી., મું. વેકરી, તાલુકો દાંતા, જીલ્લો બનાસકાંઠા કે જે મદદનીશ જીલ્લા રજીસ્ટ્રાર સહકારી મંડળી (પંચાયત), પાલનપુરના તા. ૧૮-૭-૧૯૯૨ના નોંધણી ક્રમાંક ૨૪૯૩૭ થી નોંધાયેલ હતી અને જીલ્લા રજીસ્ટ્રાર સહકારી મંડળી પાલનપુરના તા. ૧૦-૧૧-૨૦૦૦ના હુકમ નંબર ફડચ/૦૧/ગ/૧૯૨૩/૧૨૦૮૪/૨૦૦૦ થી કાયદાની કલમ-૧૦૭ અન્વયે આટોપી લેવામાં આવી હતી. અને તેના ફડચા અધિકારી અને આમુખ-૧ના પત્રથી સદરહુ મંડળીની ફડચાની કાર્યવાહી પૂર્ણ કરી, નોંધણી રદ થવાથી દરખાસ્ત સાદર કરેલ હોઈ, ગુજરાત સહકારી મંડળીઓના અધિનિયમની કલમ-૧૧૪ (૨) અન્વયે, આ મંડળીની કાર્યવાહી સમાપ્ત કરવામાં આવે છે. સાથોસાથ આજ કાયદાની કલમ-૨૦ (૧) અન્વયે આ મંડળીની નોંધણી રદ કરતા હુકમો કરવામાં આવે છે.

પાલનપુર, તારીખ ૪થી ફેબ્રુઆરી, ૨૦૦૪.

વંચાણમાં લીધા:-(૧) ફડચા અધિકારીશ્રી ધી વગદા (જુના) દૂધ ઉત્પાદક સહકારી મંડળી લી., તા. પાલનપુર, જી. બનાસકાંઠાના તા. ૨૭-૧-૨૦૦૪ના પત્ર ક્રમાંક સ. અ. /ફડચ/૨૮/૦૪.

(૨) ગુજરાત સહકારી મંડળીઓના અધિનિયમ ૧૯૬૧ની કલમ ૧૧૪ (૨) કલમ-૨૦ (૧) ની જોગવાઈઓ.

હુકમ

જા. નં. ફડચ/ગ/૧૬૬/સને ૨૦૦૪.– ફડચા હુકમ નંબર ફ/૧૧૬૧૧, તા. ૨-૧૨-૧૯૯૭, ધી વગદા (જુના) દૂધ ઉત્પાદક સહકારી મંડળી લી., મું. વગદા, તાલુકો પાલનપુર, જીલ્લો બનાસકાંઠા કે જે મદદનીશ જીલ્લા રજીસ્ટ્રાર સહકારી મંડળી (પંચાયત), પાલનપુરના તા. ૨૬-૫-૧૯૮૩ના નોંધણી ક્રમાંક ૨૦૧૬૩ થી નોંધાયેલ હતી અને જીલ્લા રજીસ્ટ્રાર સહકારી મંડળી પાલનપુરના તા. ૨-૧૨-૧૯૯૭ના હુકમ નંબર ફડચ/૦૧/ગ/૨૬૮૦/૧૧૬૧૧/૯૭થી કાયદાની કલમ-૧૦૭ અન્વયે આટોપી લેવામાં આવી હતી. અને તેના ફડચા અધિકારી અને આમુખ-૧ના પત્રથી સદરહુ મંડળીની ફડચાની કાર્યવાહી પૂર્ણ કરી, નોંધણી રદ થવાની દરખાસ્ત સાદર કરેલ હોઈ, ગુજરાત સહકારી મંડળીઓના અધિનિયમની કલમ-૧૧૪ (૨) અન્વયે, આ મંડળીની કાર્યવાહી સમાપ્ત કરવામાં આવે છે. સાથોસાથ આજ કાયદાની કલમ-૨૦ (૧) અન્વયે આ મંડળીની નોંધણી રદ કરતા હુકમો કરવામાં આવે છે.

પાલનપુર, તારીખ ૪થી ફેબ્રુઆરી, ૨૦૦૪.

વંચાણે લીધા:-(૧) ફડચા અધિકારીશ્રી ધી ગ્રીનપાર્ક કો. ઓપ. હાઉસીંગ સોસાયટી લી., સહકારી મંડળી લી., ડીસા, તા. ડીસા, જી. બનાસકાંઠાના તા. ૧૨-૧-૨૦૦૪ના પત્ર ક્રમાંક સ. અ. /ફડચ/૧૧/૦૪.

INDEX

(૨) ગુજરાત સહકારી મંડળીઓના અધિનિયમ ૧૯૬૧ની કલમ ૧૧૪ (૨) કલમ-૨૦ (૧) ની જોગવાઈઓ.

હુકમ

જા. નં. ફડચ/ગ/૧૬૭/સને ૨૦૦૪.– ફડચા હુકમ નંબર ફ/ ૧૩૭૩૨, તા. ૩૦-૬-૨૦૦૩, ધી ગ્રીનપાર્ક કો. ઓપ. હાઉસીંગ સોસાયટી લી., સહકારી મંડળી લી., મું. ડીસા, તાલુકો ડીસા, જીલ્લો બનાસકાંઠા કે જે મદદનીશ જીલ્લા રજીસ્ટ્રાર સહકારી મંડળી (પંચાયત), પાલનપુરના તા. ૧૧-૧-૧૯૮૮ના નોંધણી ક્રમાંક ૧૦૬૫૫ થી નોંધાયેલ હતી અને જીલ્લા રજીસ્ટ્રાર સહકારી મંડળી પાલનપુરના તા. ૩૦-૬-૨૦૦૩ના હુકમ નંબર ફડચા/૦૧/ગ/૯૪૯/૦૩/૧૩૭૩૨ થી કાયદાની કલમ-૧૦૭ અન્વયે આટોપી લેવામાં આવી હતી. અને તેના ફડચા અધિકારી અને આમુખ-૧ના પત્રથી સદરહુ મંડળીની ફડચાની કાર્યવાહી પૂર્ણ કરી, નોંધણી રદ થવાની દરખાસ્ત સાદર કરેલ હોઈ, ગુજરાત સહકારી મંડળીઓના અધિનિયમની કલમ-૧૧૪ (૨) અન્વયે, આ મંડળીની કાર્યવાહી સમાપ્ત કરવામાં આવે છે. સાથોસાથ આજ કાયદાની કલમ-૨૦ (૧) અન્વયે આ મંડળીની નોંધણી રદ કરતા હુકમો કરવામાં આવે છે.

પાલનપુર, તારીખ ૪થી ફેબ્રુઆરી, ૨૦૦૪.

વંચાણમાં લીધાઃ-(૧) ફડચા અધિકારીશ્રી ધી ખેંટવા ફળ અને શાક ઉત્પાદક સહકારી મંડળી લી., તા. ડીસા, જી. બનાસકાંઠાના તા. ૧૨-૧-૨૦૦૪ના પત્ર ક્રમાંક સ. અ. /ફડચ/૧૦/૦૪.

(૨) ગુજરાત સહકારી મંડળીઓના અધિનિયમ ૧૯૬૧ની કલમ ૧૧૪ (૨) કલમ-૨૦ (૧) ની જોગવાઈઓ.

હુકમ

જા. નં. ફડચ/ગ/૧૬૮/સને ૨૦૦૪.– ફડચા હુકમ નંબર ફ/ ૧૫૧૪૭, તા. ૧૫-૧૧-૨૦૦૩, ધી ખેંટવા ફળ અને શાક ઉત્પાદક સહકારી મંડળી લી., મું. ખેંટવા, તાલુકો ડીસા, જીલ્લો બનાસકાંઠા કે જે મદદનીશ જીલ્લા રજીસ્ટ્રાર સહકારી મંડળી (પંચાયત), પાલનપુરના તા. ૨૨-૯-૧૯૯૭ના નોંધણી ક્રમાંક ૨૯૫૭૬ થી નોંધાયેલ હતી અને જીલ્લા રજીસ્ટ્રાર સહકારી મંડળી પાલનપુરના તા. ૧૫-૧૧-૨૦૦૩ના હુકમ નંબર ફડચા/૦૧/ગ/૧૭૮૧/૦૩/૧૫૧૪૭થી કાયદાની કલમ-૧૦૭ અન્વયે આટોપી લેવામાં આવી હતી. અને તેના ફડચા અધિકારી અને આમુખ-૧ના પત્રથી સદરહુ મંડળીની ફડચાની કાર્યવાહી પૂર્ણ કરી, નોંધણી રદ થવાની દરખાસ્ત સાદર કરેલ હોઈ, ગુજરાત સહકારી મંડળીઓના અધિનિયમની કલમ-૧૧૪ (૨) અન્વયે, આ મંડળીની કાર્યવાહી સમાપ્ત કરવામાં આવે છે. સાથોસાથ આજ કાયદાની કલમ-૨૦ (૧) અન્વયે આ મંડળીની નોંધણી રદ કરતા હુકમો કરવામાં આવે છે.

પાલનપુર, તારીખ ૪થી ફેબ્રુઆરી, ૨૦૦૪.

વંચાણમાં લીધાઃ- (૧) ફડચા અધિકારીશ્રી ધી વરનોડા ફળ અને શાક ઉત્પાદક સહકારી મંડળી લી., તા. ડીસા, જી. બનાસકાંઠાના તા. ૨૭-૧-૨૦૦૪ના પત્ર ક્રમાંક સ. અ. /ફડચ/૨૮/૦૪.

(૨) ગુજરાત સહકારી મંડળીઓના અધિનિયમ ૧૯૬૧ની કલમ ૧૧૪ (૨) કલમ-૨૦ (૧) ની જોગવાઈઓ.

હુકમ

જા. નં. ફડચ/ગ/૧૬૯/સને ૨૦૦૪.– ફડચા હુકમ નંબર ફ/ ૧૩૭૨૭, તા. ૨૧-૬-૨૦૦૩, ધી વરનોડા ફળ અને શાકભાજી ઉત્પાદક સહકારી મંડળી લી., મું. વરનોડા, તાલુકો ડીસા, જીલ્લો બનાસકાંઠા કે જે મદદનીશ જીલ્લા રજીસ્ટ્રાર સહકારી મંડળી (પંચાયત), પાલનપુરના તા. ૬-૯-૧૯૯૬ના નોંધણી ક્રમાંક ૨૮૮૭૮ થી નોંધાયેલ હતી અને જીલ્લા રજીસ્ટ્રાર સહકારી મંડળી પાલનપુરના તા. ૨૧-૬-૨૦૦૩ના હુકમ નંબર ફડચા/૦૧/ગ/૮૦૪/૧૩૭૨૭/૦૩ થી કાયદાની કલમ-૧૦૭ અન્વયે આટોપી લેવામાં આવી હતી. અને તેના ફડચા અધિકારી અને આમુખ-૧ના પત્રથી સદરહુ મંડળીની ફડચાની કાર્યવાહી પૂર્ણ કરી, નોંધણી રદ થવાની દરખાસ્ત સાદર કરેલ હોઈ, ગુજરાત સહકારી મંડળીઓના અધિનિયમની કલમ-૧૧૪ (૨) અન્વયે, આ મંડળીની કાર્યવાહી સમાપ્ત કરવામાં આવે છે. સાથોસાથ આજ કાયદાની કલમ-૨૦ (૧) અન્વયે આ મંડળીની નોંધણી રદ કરતા હુકમો કરવામાં આવે છે.

પાલનપુર, તારીખ ૪થી ફેબ્રુઆરી, ૨૦૦૪.

વંચાણમાં લીધાઃ-(૧) ફડચા અધિકારીશ્રી ધી રૂવેલ પિયત સહકારી મંડળી લી., તા. કાંકરેજ, જી. બનાસકાંઠાના તા. ૨૭-૧-૨૦૦૪ના પત્ર ક્રમાંક સ. અ. /ફડચ/૨૯/૦૪.

(૨) ગુજરાત સહકારી મંડળીઓના અધિનિયમ ૧૯૬૧ની કલમ ૧૧૪ (૨) કલમ-૨૦ (૧) ની જોગવાઈઓ.

હુકમ

જા. નં. ફડચ/ગ/૧૭૦/સને ૨૦૦૪.– ફડચા હુકમ નંબર ફ/ ૧૩૬૫૪, તા. ૨૫-૨-૨૦૦૨, ધી રૂવેલ પિયત સહકારી મંડળી લી., મું. રૂવેલ, તાલુકો કાંકરેજ, જીલ્લો બનાસકાંઠા કે જે મદદનીશ જીલ્લા રજીસ્ટ્રાર સહકારી મંડળી (પંચાયત), પાલનપુરના તા. ૮-૨-૧૯૯૩ના નોંધણી ક્રમાંક ૩૪૬૨ થી નોંધાયેલ હતી અને જીલ્લા રજીસ્ટ્રાર સહકારી મંડળી પાલનપુરના તા. ૨૫-૨-૨૦૦૨ના હુકમ નંબર ફડચા/૦૧/ગ/૪૦૯/૦૨/૧૩૬૫૪/થી કાયદાની કલમ-૧૦૭ અન્વયે આટોપી લેવામાં આવી હતી. અને તેના ફડચા અધિકારી અને આમુખ-૧ના પત્રથી સદરહુ મંડળીની ફડચાની કાર્યવાહી પૂર્ણ કરી, નોંધણી રદ થવાની દરખાસ્ત સાદર કરેલ હોઈ, ગુજરાત સહકારી

મંડળીઓના અધિનિયમની કલમ-૧૧૪ (૨) અન્વયે, આ મંડળીની કાર્યવાહી સમાપ્ત કરવામાં આવે છે. સાથોસાથ આજ કાયદાની કલમ-૨૦ (૧) અન્વયે આ મંડળીની નોંધણી રદ કરતા હુકમો કરવામાં આવે છે.

પાલનપુર, તારીખ ૪થી ફેબ્રુઆરી, ૨૦૦૪.

વંચાણમાં લીધા:- (૧) ફડચા અધિકારીશ્રી ઊમીયા કો. ઓપ. હાઊ. સહકારી મંડળી લી., પાલનપુર, તાલુકા પાલનપુર, જી. બનાસકાંઠાના તા. ૧૭-૧-૨૦૦૪ના પત્ર ક્રમાંક સઅ/ફડચ/૨૩/૨૦૦૪.

(૨) ગુજરાત સહકારી મંડળીઓના અધિનિયમ, ૧૯૬૧ની કલમ ૧૧૪ (૨) અને કલમ ૨૦ (૧) ની જોગવાઈઓ.

હુકમ

જા. નં. ફડચ/ગ/૧૭૧/સને ૨૦૦૪.- ફડચા હુકમ નંબર ફ-૧૩૬૯૩ તા. ૪-૯-૨૦૦૨ ધી ઊમીયા કો. ઓપ. હાઊ. સહકારી મંડળી લી. મુ. પાલનપુર, તાલુકો પાલનપુર, જીલ્લો બનાસકાંઠા કે જે મદદનીશ જીલ્લા રજીસ્ટ્રાર સ. મં. (પંચાયત) પાલનપુરના તા. ૨૭મી ફેબ્રુઆરી, ૧૯૮૧ના નોંધણી ક્રમાંક ઘ-૩૮૨૪ થી નોંધાયેલ હતી અને જીલ્લા રજીસ્ટ્રાર સ. મં. પાલનપુરના તા. ૪થી સપ્ટેમ્બર, ૨૦૦૨ના હુકમ નંબર ફડચા/ ૦૧/ગ/૧૩૯૭/૧૩૬૯૩/૨૦૦૨ થી કાયદાની કલમ ૧૦૭ અન્વયે આટોપી લેવામાં આવી હતી. અને તેના ફડચા અધિકારી અને આમુખ: ૧ ના પત્રથી સદરહુ મંડળીની ફડચાની કાર્યવાહી પૂર્ણ કરી, નોંધણી રદ થવાની દરખાસ્ત સાદર કરેલ હોઈ, ગુજરાત સ. મં. ઓના અધિનિયમની કલમ: ૧૧૪ (૨) અન્વયે, આ મંડળીની કાર્યવાહી સમાપ્ત કરવામાં આવે છે. સાથોસાથ આજ કાયદાની કલમ ૨૦ (૧) અન્વયે આ મંડળીની નોંધણી રદ કરતા હુકમો કરવામાં આવે છે.

પાલનપુર, તા. ૪થી ફેબ્રુઆરી, ૨૦૦૪.

વંચાણમાં લીધા:- (૧) ફડચા અધિકારીશ્રી ધી ડોડાણા ફલ અને શાક ઉત્પાદક સહકારી મંડળી લી., તા. ડીસા, જી. બનાસકાંઠાના તા. ૧૩-૧-૨૦૦૪ના પત્ર ક્રમાંક સઅ/ફડચ/૨૦/૨૦૦૪.

(૨) ગુજરાત સહકારી મંડળીઓના અધિનિયમ ૧૯૬૧ની કલમ ૧૧૪ (૨) અને કલમ ૨૦ (૧) ની જોગવાઈઓ.

હુકમ

જા. નં. ફડચ/ગ/૧૭૨/સને ૨૦૦૪.- ફડચા હુકમ નંબર ફ-૧૩૬૮૬ તા. ૧૦-૬-૨૦૦૨ ધી ડોડાણા ફલ અને શાક ઉત્પાદક સહકારી મંડળી લી., મુ. ડોડાણા, તાલુકો ડીસા જીલ્લો બનાસકાંઠા કે જે મદદનીશ જીલ્લા રજીસ્ટ્રાર સ. મં. (પંચાયત) પાલનપુરના તા. ૨૬મી નવેમ્બર, ૧૯૯૬નો નોંધણી ક્રમાંક ૨૯૦૬૪થી નોંધાયેલ હતી અને જીલ્લા રજીસ્ટ્રાર સ. મં. પાલનપુરના તા. ૧૦મી જૂન, ૨૦૦૨ના હુકમ નંબર ફડચા/ ૦૧/ગ/૧૦૨૧/૦૨/૧૩૬૮૬ થી કાયદાની કલમ ૧૦૭ અન્વયે આટોપી લેવામાં આવી હતી. અને તેના ફડચા અધિકારી અને આમુખ: ૧ ના પત્રથી સદરહુ મંડળીની ફડચાની કાર્યવાહી પૂર્ણ કરી, નોંધણી રદ થવાની દરખાસ્ત સાદર કરેલ હોઈ, ગુજરાત સ. મં. ઓના અધિનિયમની કલમ: ૧૧૪ (૨) અન્વયે, આ મંડળીની કાર્યવાહી સમાપ્ત કરવામાં આવે છે. સાથોસાથ આજ કાયદાની કલમ ૨૦ (૧) અન્વયે આ મંડળીની નોંધણી રદ કરતા હુકમો કરવામાં આવે છે.

પાલનપુર, તા. ૪થી ફેબ્રુઆરી, ૨૦૦૪.

વંચાણમાં લીધા:- (૧) ફડચા અધિકારીશ્રી સોની ફલ અને શાકભાજી ઉત્પાદક સહકારી મંડળી લી., તા. દિયોદર, જી. બનાસકાંઠાના તા. ૧૩-૧-૨૦૦૪ના પત્ર ક્રમાંક સઅ/ફડચ/૧૯/૨૦૦૪.

(૨) ગુજરાત સહકારી મંડળીઓના અધિનિયમ ૧૯૬૧ની કલમ ૧૧૪ (૨) અને કલમ ૨૦ (૧) ની જોગવાઈઓ.

હુકમ

જા. નં. ફડચ/ગ/૧૭૩/સને ૨૦૦૪.-ફડચા હુકમ નંબર ફ-૧૩૭૧૯ તા. ૫-૨-૨૦૦૩ - ધી સોની ફલ અને શાકભાજી ઉત્પાદક સહકારી મંડળી લી., મુ. સોની, તાલુકો દિયોદર, જીલ્લો બનાસકાંઠા કે જેમદદનીશ જીલ્લા રજીસ્ટ્રાર સ. મં.(પંચાયત) પાલનપુરના તા. ૨જી નવેમ્બર, ૧૯૯૬નો નોંધણી ક્રમાંક ૨૯૦૪૮થી નોંધાયેલ હતી અને જીલ્લા રજીસ્ટ્રાર સ. મં. પાલનપુરના તા. ૫ મી ફેબ્રુઆરી, ૨૦૦૩ના હુકમ નંબર ફડચા/ ૦૧/ગ/૨૦૭/૧૩૭૧૯/૨૦૦૩ થી કાયદાની કલમ ૧૦૭ અન્વયે આટોપી લેવામાં આવી હતી. અને તેના ફડચા અધિકારી અને આમુખ: ૧ના પત્રથી સદરહુ મંડળીની ફડચાની કાર્યવાહી પૂર્ણ કરી, નોંધણી રદ થવાની દરખાસ્ત સાદર કરેલ હોઈ, ગુજરાત સ. મં. ઓના અધિનિયમની કલમ: ૧૧૪ (૨) અન્વયે, આ મંડળીની કાર્યવાહી સમાપ્ત કરવામાં આવે છે. સાથોસાથ આજ કાયદાની કલમ ૨૦ (૧) અન્વયે આ મંડળીની નોંધણી રદ કરતા હુકમો કરવામાં આવે છે.

પાલનપુર, તા. ૪થી ફેબ્રુઆરી, ૨૦૦૪.

વંચાણમાં લીધા:- (૧) ફડચા અધિકારીશ્રી ધી ધનલક્ષ્મી ગ્રાહક સહકારી ભંડાર લી., ડીસા, તા. ડીસા, જી. બનાસકાંઠાના તા. ૧૩-૧-૨૦૦૪ના પત્ર ક્રમાંક સઅ/ફડચ/૨૧/૨૦૦૪.

(૨) ગુજરાત સહકારી મંડળીઓના અધિનિયમ ૧૯૬૧ની કલમ ૧૧૪ (૨) અને કલમ ૨૦ (૧) ની જોગવાઈઓ.

હુકમ

જા. નં. ફડચ/ગ/૧૭૪/સને ૨૦૦૪.- ફડચા હુકમ નંબર ફ-૧૩૭૪૦ તા. ૨૫-૯-૨૦૦૩ ધી ધનલક્ષ્મી ગ્રાહક સહકારી ભંડાર લી., મુ. ડીસા, તાલુકો ડીસા, જીલ્લો બનાસકાંઠા કે જે મદદનીશ જીલ્લા રજીસ્ટ્રાર સ. મં.(પંચાયત) પાલનપુરના તા. ૩૦મી જૂન, ૧૯૯૮ના નોંધણી ક્રમાંક ૪૪૬૧થી નોંધાયેલ હતી અને જીલ્લા રજીસ્ટ્રાર સ. મં. પાલનપુરના તા. ૨૫ મી સપ્ટેમ્બર, ૨૦૦૩ના હુકમ નંબર ફડચા/ ૦૧/ ગ/૧૫૨૭/૦૩/૧૩૭૪૦ થી કાયદાની કલમ ૧૦૭ અન્વયે આટોપી લેવામાં આવી હતી. અને તેના ફડચા અધિકારી અને આમુખઃ ૧ ના પત્રથી સદરહુ મંડળીની ફડચાની કાર્યવાહી પૂર્ણ કરી, નોંધણી રદ થવાની દરખાસ્ત સાદર કરેલ હોઈ, ગુજરાત સ. મં. ઓના અધિનિયમની કલમઃ ૧૧૪ (૨) અન્વયે, આ મંડળીની કાર્યવાહી સમાપ્ત કરવામાં આવે છે. સાથોસાથ આજ કાયદાની કલમ ૨૦ (૧) અન્વયે આ મંડળીની નોંધણી રદ કરતા હુકમો કરવામાં આવે છે.

પાલનપુર, તા. ૪થી ફેબ્રુઆરી, ૨૦૦૪.

વંચાણે લીધા :- (૧) શ્રી સ્પેશ્યલ ઓડીટર (મીલ્ક) મીલ્ક ઓડીટ ઓફીસ, પાલનપુરના તા. ૨૦-૧૦-૦૩ નો ફડચાનો ખાસ અહેવાલ.

(૨) અત્રેની ફડચાની કારણદર્શક નોટીસ તા. ૭-૧૧-૨૦૦૩.

(૩) અત્રેનો ફડચાનો વચગાળાનો આદેશ તા. ૬-૧૨-૨૦૦૩.

(૪) સરકારશ્રીના ખેતીવાડી સહકાર અને ગ્રામ્ય વિકાસ વિભાગના તા. ૩૦-૩-૯૧ના જાહેરનામા ક્રમાંક-સી.એચ.કે.એચ/૨૪/૯૧/ ડી.ડી.જી./૧૧૮૬/૫૨૦૪/જે થી મળેલ સત્તાઓ.

(૫) સને ૧૯૬૧ના ગુજરાત સહકારી મંડળીઓના અધિનિયમની કલમ-૧૦૭ અને ૧૦૮ની જોગવાઈઓ.

પ્રસ્તાવના

જા. નં.-ફડચ-ફ-૧૫૧૫૩-૦૧-ગ-૧૮૯-૨૦૦૪.–ધી રોકડા દુધ ઉત્પાદક સહકારી મંડળી લી. તા. દાંતા એ ગુજરાત સહકારી મંડળીઓના અધિનિયમ ૧૯૬૧ અન્વયે નોંધણી નંબર ૨૪૯૩૭ તા. ૩૧મી માર્ચ, ૧૯૯૭થી નોંધવામાં આવેલી સહકારી મંડળી છે. આમુખ-૧ થી જણાવ્યા પ્રમાણે મંડળી સ્થગિત છે. મંડળી ઓડીટ દુરસ્તી રીપોર્ટ મોકલતી નથી. મંડળીમાં વા. સા. ઘા. સભા કે કમિટિની બેઠકો નિયમિત મળતી નથી. મંડળીનો ઓડીટ વર્ગ ''ડ'' છે. મંડળી ખોટમાં છે. મંડળીના સભાસદો કે કાર્યવાહકોને મંડળી ચલાવવા રસ નથી. આ બાબતોને ધ્યાને લઈ મંડળીને ફડચામાં લઈ જવા માટે કારણદર્શક નોટીસ આમુખ-૨ થી આપેલ હતી. જે મળ્યા પછી કાર્યવાહકો તરફથી કોઈ રજુઆત થઈ નથી. આથી મંડળીના કાર્યવાહકો કે સભાસદોને કોઈ રસ નથી. આથી આમુખ-૩ થી મંડળીને ફડચામાં લઈ જતો વચગાળાનો આદેશ કરેલ. સાથેસાથે જણાવવામાં આવેલ હતુ કે એક માસ સુધીમાં જણાવેલ કારણો સામે યોગ્ય રજુઆત કરવી. અન્યથા મંડળીને ફડચામાં લઈ જતો અંતિમ આદેશ કરવામાં આવશે. મંડળીના કાર્યવાહકોને વચગાળાનો આદેશ મળેલ છે. પરંતુ તેની સામે કોઈ રજુઆત કરી નથી. જેથી મંડળી સ્થગિત હોય તેવું જણાઈ આવે છે. અને મંડળીને કાર્યરત રાખવા મંડળીના સભાસદોને કોઈ રસ નથી. જે ધ્યાને લેતાં હવે મંડળીને ફડચામાં લઈ જવી આવશ્યક હોઈ તા. ૬ઠ્ઠી ડીસેમ્બર, ૨૦૦૩ ના વચગાળાના આદેશને બહાલ રાખી નીચે મુજબનો અંતિમ આદેશ કરવામાં આવે છે.

હુકમ

આથી હું, એમ. એન. તબિયાર, જિલ્લા રજીસ્ટ્રાર સહકારી મંડળીઓ, પાલનપુર મને મળેલ અધિકારની રૂએ ધી રોકડા દુધ ઉત્પાદક સહકારી મંડળી લી. મુ. રોકડા, તા. દાંતા, જિલ્લો બનાસકાંઠા નોંધણી નંબર-૨૪૯૩૭ તા. ૩૧મી માર્ચ, ૧૯૯૭ ને સને ૧૯૬૧ ના ગુજરાત સહકારી મંડળીઓના અધિનિયમની કલમ-૧૦૭(૧) ની જોગવાઈઓ મુજબ ફડચામાં લઈ જવાનો અંતિમ હુકમ કરૂં છું. તથા સદરહું કાયદાની કલમ, ૧૦૮(૧) અન્વયે ફડચા અધિકારી તરીકે ધી બનાસકાંઠા જીલ્લા દુધ ઉત્પાદક સહકારી સંઘ લી. પાલનપુરની નિમણુંક કરૂં છું. ફડચાનું કામકાજ ત્રણ વર્ષ પહેલાં પુર્ણ કરવાનું રહેશે.

પાલનપુર, તા. ૫મી ફેબ્રુઆરી, ૨૦૦૪.

વંચાણે લીધા :- (૧) શ્રી સ્પેશ્યલ ઓડીટર (મીલ્ક) મીલ્ક ઓડીટ ઓફીસ, પાલનપુરના તા. ૧૮-૮-૦૩ નો ફડચાનો ખાસ અહેવાલ.

(૨) અત્રેની ફડચાની કારણદર્શક નોટીસ તા. ૨૯-૮-૨૦૦૩.

(૩) અત્રેનો ફડચાનો વચગાળાનો આદેશ તા. ૬-૧૨-૨૦૦૩.

(૪) સરકારશ્રીના ખેતીવાડી સહકાર અને ગ્રામ્ય વિકાસ વિભાગના તા. ૩૦-૩-૯૧ના જાહેરનામા ક્રમાંક-સી.એસ.કે.એચ/૨૪/૯૧/ ડી.ડી.જી./૧૧૮૬/૫૨૦૪/જે થી મળેલ સત્તાઓ.

(૫) સને ૧૯૬૧ના ગુજરાત સહકારી મંડળીઓના અધિનિયમની કલમ-૧૦૭ અને ૧૦૮ની જોગવાઈઓ.

પ્રસ્તાવના

જા. નં.-ફડચ-ફ-૧૫૧૫૪-૦૧-ગ-૧૯૦-૨૦૦૪.–ધી રાણપુર (આંબા) દુધ ઉત્પાદક સહકારી મંડળી લી. તા. દાંતા એ ગુજરાત સહકારી મંડળીઓના અધિનિયમ ૧૯૬૧ અન્વયે નોંધણી નંબર ૨૨૮૩૦ તા. ૨૬મી એપ્રિલ, ૧૯૮૮થી નોંધવામાં આવેલી સહકારી મંડળી છે. આમુખ-૧ થી જણાવ્યા પ્રમાણે મંડળી સ્થગિત છે. મંડળી ઓડીટ દુરસ્તી રીપોર્ટ મોકલતી નથી. મંડળીમાં વા.સા.ઘા. સભા કે

INDEX

કમિટિની બેઠકો નિયમિત મળતી નથી. મંડળીનો ઓડીટ વર્ગ "ડ" છે. મંડળી ખોટમાં છે. મંડળીના સભાસદો કે કાર્યવાહકોને મંડળી ચલાવવા રસ નથી. આ બાબતોને ધ્યાને લઈ મંડળીને ફડચામાં લઈ જવા માટે કારણદર્શક નોટીસ આમુખ-૨ થી આપેલ હતી. જે મળ્યા પછી કાર્યવાહકો તરફથી કોઈ રજુઆત થઈ નથી. આથી મંડળીના કાર્યવાહકો કે સભાસદોને કોઈ રસ નથી. આથી આમુખ-૩ થી મંડળીને ફડચામાં લઈ જતો વચગાળાનો આદેશ કરેલ. સાથેસાથે જણાવવામાં આવેલ હતુ કે એક માસ સુધીમાં જણાવેલ કારણો સામે યોગ્ય રજુઆત કરવી. અન્યથા મંડળીને ફડચામાં લઈ જતો અંતિમ આદેશ કરવામાં આવશે. મંડળીના કાર્યવાહકોને વચગાળાનો આદેશ મળેલ છે. પરંતુ તેની સામે કોઈ રજુઆત કરી નથી. જેથી મંડળી સ્થગિત હોય તેવું જણાઈ આવે છે. અને મંડળીને કાર્યરત રાખવા મંડળીના સભાસદોને કોઈ રસ નથી. જે ધ્યાને લેતાં હવે મંડળીને ફડચામાં લઈ જવી આવશ્યક હોઈ તા. ૬ઠ્ઠી ડીસેમ્બર, ૨૦૦૩ના વચગાળાના આદેશને બહાલ રાખી નીચે મુજબનો અંતિમ આદેશ કરવામાં આવે છે.

હુકમ

આથી હું, એમ. એન. તબિયાર, જિલ્લા રજીસ્ટ્રાર સહકારી મંડળીઓ, પાલનપુર મને મળેલ અધિકારની રૂએ ધી રાણપુર (આંબા) દુધ ઉત્પાદક સહકારી મંડળી લી. મુ. રાણપુર, તા. દાંતા, જિલ્લો બનાસકાંઠા નોંધણી નંબર-૨૨૮૩૦ તા. ૨૬મી એપ્રિલ, ૧૯૮૮ ને સને ૧૯૬૧ ના ગુજરાત સહકારી મંડળીઓના અધિનિયમની કલમ-૧૦૭(૧) ની જોગવાઈઓ મુજબ ફડચામાં લઈ જવાનો અંતિમ હુકમ કરૂં છું. તથા સદરહું કાયદાની કલમ, ૧૦૮(૧) અન્વયે ફડચા અધિકારી તરીકે ધી બનાસકાંઠા જીલ્લા દુધ ઉત્પાદક સહકારી સંઘ લી. પાલનપુરની નિમણુંક કરૂં છુ. ફડચાનું કામકાજ ત્રણ વર્ષ પહેલાં પુર્ણ કરવાનું રહેશે.

પાલનપુર, તા. ૫મી ફેબ્રુઆરી, ૨૦૦૪.

વંચાણે લીધા :- (૧) શ્રી સ્પેશ્યલ ઓડીટર (મીલ્ક) મીલ્ક ઓડીટ ઓફીસ, પાલનપુરના તા. ૨૦-૧૦-૦૩ નો ફડચાનો ખાસ અહેવાલ.

(૨) અત્રેની ફડચાની કારણદર્શક નોટીસ તા. ૭-૧૧-૨૦૦૩.

(૩) અત્રેનો ફડચાનો વચગાળાનો આદેશ તા. ૬-૧૨-૨૦૦૩.

(૪) સરકારશ્રીના ખેતીવાડી સહકાર અને ગ્રામ્ય વિકાસ વિભાગના તા. ૩૦-૩-૯૧ના જાહેરનામા ક્રમાંક-સી.એચકે.એચ/૨૪/૯૧/ ડી.ડી.જી./૧૧૮૬/૫૨૦૪/જે થી મળેલ સત્તાઓ.

(૫) સને ૧૯૬૧ના ગુજરાત સહકારી મંડળીઓના અધિનિયમની કલમ-૧૦૭ અને ૧૦૮ની જોગવાઈઓ.

પ્રસ્તાવના

જા. નં.-ફડચ-ફ-૧૫૧૫૫-૦૧-ગ-૧૯૧-૨૦૦૪.--ધી રાણી ઊંબરી દુધ ઉત્પાદક સહકારી મંડળી લી., તા. દાંતા એ ગુજરાત સહકારી મંડળીઓના અધિનિયમ ૧૯૬૧ અન્વયે નોંધણી નંબર ૧૯૧૯૬ તા. ૩૦મી જૂન, ૧૯૮૨થી નોંધવામાં આવેલી સહકારી મંડળી છે. આમુખ-૧ થી જણાવ્યા પ્રમાણે મંડળી સ્થગિત છે. મંડળી ઓડીટ દુરસ્તી રીપોર્ટ મોકલતી નથી. મંડળીમાં વા.સા.ધા. સભા કે કમિટિની બેઠકો નિયમિત મળતી નથી. મંડળીનો ઓડીટ વર્ગ "ડ" છે. મંડળી ખોટમાં છે. મંડળીના સભાસદો કે કાર્યવાહકોને મંડળી ચલાવવા રસ નથી. આ બાબતોને ધ્યાને લઈ મંડળીને ફડચામાં લઈ જવા માટે કારણદર્શક નોટીસ આમુખ-૨ થી આપેલ હતી. જે મળ્યા પછી કાર્યવાહકો તરફથી કોઈ રજુઆત થઈ નથી. આથી મંડળીના કાર્યવાહકો કે સભાસદોને કોઈ રસ નથી. આથી આમુખ-૩ થી મંડળીને ફડચામાં લઈ જતો વચગાળાનો આદેશ કરેલ. સાથેસાથે જણાવવામાં આવેલ હતુ કે એક માસ સુધીમાં જણાવેલ કારણો સામે યોગ્ય રજુઆત કરવી. અન્યથા મંડળીને ફડચામાં લઈ જતો અંતિમ આદેશ કરવામાં આવશે. મંડળીના કાર્યવાહકોને વચગાળાનો આદેશ મળેલ છે. પરંતુ તેની સામે કોઈ રજુઆત કરી નથી. જેથી મંડળી સ્થગિત હોય તેવું જણાઈ આવે છે. અને મંડળીને કાર્યરત રાખવા મંડળીના સભાસદોને કોઈ રસ નથી. જે ધ્યાને લેતાં હવે મંડળીને ફડચામાં લઈ જવી આવશ્યક હોઈ તા. ૬ઠ્ઠી ડીસેમ્બર, ૨૦૦૩ના વચગાળાના આદેશને બહાલ રાખી નીચે મુજબનો અંતિમ આદેશ કરવામાં આવે છે.

હુકમ

આથી હું, એમ. એન. તબિયાર, જિલ્લા રજીસ્ટ્રાર સહકારી મંડળીઓ, પાલનપુર મને મળેલ અધિકારની રૂએ ધી રાણી ઊંબરી દુધ ઉત્પાદક સહકારી મંડળી લી. મુ. રાણીઊંબરી, તા. દાંતા, જિલ્લો બનાસકાંઠા નોંધણી નંબર-૧૯૧૯૬ તા. ૩૦મી જૂન, ૧૯૮૨ ને સને ૧૯૬૧ના ગુજરાત સહકારી મંડળીઓના અધિનિયમની કલમ-૧૦૭(૧) ની જોગવાઈઓ મુજબ ફડચામાં લઈ જવાનો અંતિમ હુકમ કરૂં છું. તથા સદરહું કાયદાની કલમ, ૧૦૮(૧) અન્વયે ફડચા અધિકારી તરીકે ધી બનાસકાંઠા જીલ્લા દુધ ઉત્પાદક સહકારી સંઘ લી. પાલનપુરની નિમણુંક કરૂં છુ. ફડચાનું કામકાજ ત્રણ વર્ષ પહેલાં પુર્ણ કરવાનું રહેશે.

પાલનપુર, તા. ૫મી ફેબ્રુઆરી, ૨૦૦૪.

વંચાણે લીધા :- (૧) શ્રી સ્પેશ્યલ ઓડીટર (મીલ્ક) મીલ્ક ઓડીટ ઓફીસ, પાલનપુરના તા. ૧૮-૮-૦૩ નો ફડચાનો ખાસ અહેવાલ.

(૨) અત્રેની ફડચાની કારણદર્શક નોટીસ તા. ૨૯-૮-૨૦૦૩.

(૩) અત્રેનો ફડચાનો વચગાળાનો આદેશ તા. ૬-૧૨-૨૦૦૩.

(૪) સરકારશ્રીના ખેતીવાડી સહકાર અને ગ્રામ્ય વિકાસ વિભાગના તા. ૩૦-૩-૯૧ના જાહેરનામા ક્રમાંક-સી.એચ.કે.એચ/૨૪/૯૧/ ડી.ડી.જી./૧૧૮૬/૫૨૦૪/જે થી મળેલ સત્તાઓ.

(૫) સને ૧૯૬૧ના ગુજરાત સહકારી મંડળીઓના અધિનિયમની કલમ-૧૦૭ અને ૧૦૮ની જોગવાઈઓ.

પ્રસ્તાવના

જા. નં.-ફડચ-ફ-૧૫૧૫૬-૦૧-ગ-૧૯૨-૨૦૦૪.—ધી પાડલીયારા દુધ ઉત્પાદક સહકારી મંડળી લી. તા. દાંતા એ ગુજરાત સહકારી મંડળીઓના અધિનિયમ ૧૯૬૧ અન્વયે નોંધણી નંબર ૨૨૮૩૬ તા. ૩૦મી નવેમ્બર, ૧૯૮૮થી નોંધવામાં આવેલી સહકારી મંડળી છે. આમુખ-૧ થી જણાવ્યા પ્રમાણે મંડળી સ્થગિત છે. મંડળી ઓડીટ દુરસ્તી રીપોર્ટ મોકલતી નથી. મંડળીમાં વા.સા.ધા. સભા કે કમિટિની બેઠકો નિયમિત મળતી નથી. મંડળીનો ઓડીટ વર્ગ "ડ" છે. મંડળી ખોટમાં છે. મંડળીના સભાસદો કે કાર્યવાહકોને મંડળી ચલાવવા રસ નથી. આ બાબતોને ધ્યાને લઈ મંડળીને ફડચામાં લઈ જવા માટે કારણદર્શક નોટીસ આમુખ-૨ થી આપેલ હતી. જે મળ્યા પછી કાર્યવાહકો તરફથી કોઈ રજુઆત થઈ નથી. આથી મંડળીના કાર્યવાહકો કે સભાસદોને કોઈ રસ નથી. આથી આમુખ-૩ થી મંડળીને ફડચામાં લઈ જતો વચગાળાનો આદેશ કરેલ. સાથે સાથે જણાવવામાં આવેલ હતુ કે એક માસ સુધીમાં જણાવેલ કારણો સાથે યોગ્ય રજુઆત કરવી. અન્યથા મંડળીને ફડચામાં લઈ જતો અંતિમ આદેશ કરવામાં આવશે. મંડળીના કાર્યવાહકોને વચગાળાનો આદેશ મળેલ છે. પરંતુ તેની સામે કોઈ રજુઆત કરી નથી. જેથી મંડળી સ્થગિત હોય તેવું જણાઈ આવે છે. અને મંડળીને કાર્યરત રાખવા મંડળીના સભાસદોને કોઈ રસ નથી. જે ધ્યાને લેતાં હવે મંડળીને ફડચામાં લઈ જવી આવશ્યક હોઈ તા. ૬ઠ્ઠી ડીસેમ્બર, ૨૦૦૩ ના વચગાળાના આદેશને બહાલ રાખી નીચે મુજબનો અંતિમ આદેશ કરવામાં આવે છે.

હુકમ

આથી હું, એમ. એન. તબિયાર, જિલ્લા રજીસ્ટ્રાર સહકારી મંડળીઓ, પાલનપુર મને મળેલ અધિકારની રૂએ ધી પાડલીયારા દુધ ઉત્પાદક સહકારી મંડળી લી. મુ. પાડલીયારા, તા. દાંતા, જિલ્લો બનાસકાંઠા નોંધણી નંબર-૨૨૮૩૬ તા. ૩૦મી નવેમ્બર, ૧૯૮૮ ને સને ૧૯૬૧ ના ગુજરાત સહકારી મંડળીઓના અધિનિયમની કલમ-૧૦૭(૧) ની જોગવાઈઓ મુજબ ફડચામાં લઈ જવાનો અંતિમ હુકમ કરૂં છું. તથા સદરહુ કાયદાની કલમ, ૧૦૮(૧) અન્વયે ફડચા અધિકારી તરીકે ધી બનાસકાંઠા જીલ્લા દુધ ઉત્પાદક સહકારી સંઘ લી. પાલનપુરની નિમણુંક કરૂં છું. ફડચાનું કામકાજ ત્રણ વર્ષ પહેલાં પુર્ણ કરવાનું રહેશે.

પાલનપુર, તા. ૫મી ફેબ્રુઆરી, ૨૦૦૪.

વંચાણે લીધા :-

(૧) શ્રી સ્પેશ્યલ ઓડીટર (મીલ્ક) મીલ્ક ઓડીટ ઓફીસ, પાલનપુરના તા. ૧૮-૮-૦૩નો ફડચાનો ખાસ અહેવાલ.

(૨) અત્રેની ફડચાની કારણદર્શક નોટીસ તા. ૨૯-૮-૦૩

(૩) અત્રેનો ફડચાનો વચગાળાનો આદેશ તા. ૬-૧૨-૦૩

(૪) સરકારશ્રીના ખેતીવાડી સહકાર અને ગ્રામ્ય વિકાસ વિભાગના તા. ૩૦-૩-૯૧ ના જાહેરનામા ક્રમાંક - સી.એચ.કે.એચ/૨૪/૯૧/ડી.ડી.જી/૧૧૮૬/૫૨૦૪/જે થી મળેલ સત્તાઓ

(૫) સને ૧૯૬૧ના ગુજરાત સહકારી મંડળીઓના અધિનિયમની કલમ-૧૦૭ અને ૧૦૮ની જોગવાઈઓ.

પ્રસ્તાવના

જા. નં. ફડચ/ફ. ૧૫૧૫૭/૦૧/ગ/૧૯૩/૨૦૦૪.--ધી કુંભારીયા દુધ ઉત્પાદક સહકારી મંડળી લી. તા. દાંતા, એ ગુજરાત સહકારી મંડળીઓના અધિનિયમ ૧૯૬૧ અન્વયે નોંધણી નંબર - ૨૧૨૨૫ તા. ૩૦-૯-૮૭ થી નોંધવામાં આવેલી સહકારી મંડળી છે. આમુખ-૧ થી જણાવ્યા પ્રમાણે મંડળી સ્થગિત છે. મંડળી ઓડીટ દુરસ્તી રીપોર્ટ મોકલતી નથી. મંડળીમાં વા. સાધા. સભા કે કમિટિની બેઠકો નિયમિત મળતી નથી. મંડળીનો ઓડીટ વર્ગ "ડ" છે. મંડળી ખોટમાં છે. મંડળીના સભાસદો કે કાર્યવાહકોને મંડળી ચલાવવા રસ નથી. આ બાબતોને ધ્યાને લઈ મંડળીને ફડચામાં લઈ જવા માટે કારણદર્શક નોટીસ આમુખ-૨ થી આપેલ હતી. જે મળ્યા પછી કાર્યવાહકો તરફથી કોઈ રજુઆત થઈ નથી. આથી મંડળીના કાર્યવાહકો કે સભાસદોને કોઈ રસ નથી. આથી આમુખ-૩ થી મંડળીને ફડચામાં લઈ જતો વચગાળાનો આદેશ કરેલ, સાથે સાથે જણાવવામાં આવેલ હતું કે એક માસ સુધીમાં જણાવેલ કારણો સામે યોગ્ય રજુઆત કરવી. અન્યથા મંડળીને ફડચામાં લઈ જતો અંતિમ આદેશ કરવામાં આવશે. મંડળીના કાર્યવાહકોને વચગાળાનો આદેશ મળેલ છે. પરંતુ તેની સામે કોઈ રજુઆત કરી નથી. જેથી મંડળી સ્થગિત હોય તેવું જણાઈ આવે છે. અને મંડળીને કાર્યરત રાખવા મંડળીના સભાસદોને કોઈ રસ નથી. જે ધ્યાને લેતાં હવે મંડળીને ફડચામાં લઈ જવી આવશ્યક હોઈ તા. ૬-૧૨-૦૩ ના વચગાળાના આદેશને બહાલ રાખી નીચે મુજબનો અંતિમ આદેશ કરવામાં આવે છે.

હુકમ

આથી હું એમ. એન. તબિયાર , જિલ્લા રજીસ્ટ્રાર સહકારી મંડળીઓ, પાલનપુર મને મળેલ અધિકારની રૂએ ધી કુંભારીયા દુધ ઉત્પાદક સહકારી મંડળી લી. મું. કુંભારીયા તા. દાંતા જિલ્લો બનાસકાંઠા નોંધણી નંબર - ૨૧૨૨૫ તા. ૩૦-૯-૮૭ ને સને ૧૯૬૧ ના ગુજરાત સહકારી મંડળીઓના અધિનિયમની કલમ-૧૦૭ (૧) ની જોગવાઈઓ મુજબ ફડચામાં લઈ જવાનો અંતિમ હુકમ કરૂં છું. તથા સદરહું કાયદાની કલમ-૧૦૮ (૧) અન્વયે ફડચા અધિકારી તરીકે ધી બનાસકાંઠા જીલ્લા દુધ ઉત્પાદક સહકારી સંઘ લી. પાલનપુરની નિમણુંક કરૂં છું. ફડચાનું કામકાજ ત્રણ વર્ષ પહેલાં પુર્ણ કરવાનું રહેશે.

પાલનપુર, તારીખ ૫મી ફેબ્રુઆરી, ૨૦૦૪.

વંચાણે લીધા :-

(૧) શ્રી સ્પેશ્યલ ઓડીટર (મીલ્ક) મીલ્ક ઓડીટ ઓફીસ, પાલનપુરના તા. ૧૮-૮-૦૩નો ફડચાનો ખાસ અહેવાલ.

(૨) અત્રેની ફડચાની કારણદર્શક નોટીસ તા. ૨૯-૮-૦૩

(૩) અત્રેનો ફડચાનો વચગાળાનો આદેશ તા. ૬-૧૨-૦૩

(૪) સરકારશ્રીના ખેતીવાડી સહકાર અને ગ્રામ્ય વિકાસ વિભાગના તા. ૩૦-૩-૯૧ ના જાહેરનામા ક્રમાંક - સી.એચ.કે.એચ/૨૪/૯૧/ડી.ડી.જી/૧૧૮૬/૫૨૦૪/જે થી મળેલ સત્તાઓ

(૫) સને ૧૯૬૧ના ગુજરાત સહકારી મંડળીઓના અધિનિયમની કલમ-૧૦૭ અને ૧૦૮ની જોગવાઈઓ.

પ્રસ્તાવના

જા. નં. ફડચ/ફ. ૧૫૧૫૮/૦૧/ગ/૧૯૪/૨૦૦૪.--ધી ટુંડીયા દૂધ ઉત્પાદક સહકારી મંડળી લી. તા. દાંતા, એ ગુજરાત સહકારી મંડળીઓના અધિનિયમ ૧૯૬૧ અન્વયે નોંધણી નંબર - ૨૧૨૨૦ તા. ૧૨-૬-૮૭ થી નોંધવામાં આવેલી સહકારી મંડળી છે. આમુખ-૧ થી જણાવ્યા પ્રમાણે મંડળી સ્થગિત છે. મંડળી ઓડીટ દુરસ્તી રીપોર્ટ મોકલતી નથી. મંડળીમાં વા. સાધા. સભા કે કમિટિની બેઠકો નિયમિત મળતી નથી. મંડળીનો ઓડીટ વર્ગ ''ડ'' છે. મંડળી ખોટમાં છે. મંડળીના સભાસદો કે કાર્યવાહકોને મંડળી ચલાવવા રસ નથી. આ બાબતોને ધ્યાને લઈ મંડળીને ફડચામાં લઈ જવા માટે કારણદર્શક નોટીસ આમુખ-૨ થી આપેલ હતી. જે મળ્યા પછી કાર્યવાહકો તરફથી કોઈ રજુઆત થઈ નથી. આથી મંડળીના કાર્યવાહકો કે સભાસદોને કોઈ રસ નથી. આથી આમુખ-૩ થી મંડળીને ફડચામાં લઈ જતો વચગાળાનો આદેશ કરેલ, સાથે સાથે જણાવવામાં આવેલ હતું કે એક માસ સુધીમાં જણાવેલ કારણો સામે યોગ્ય રજુઆત કરવી. અન્યથા મંડળીને ફડચામાં લઈ જતો અંતિમ આદેશ કરવામાં આવશે. મંડળીના કાર્યવાહકોને વચગાળાનો આદેશ મળેલ છે. પરંતુ તેની સામે કોઈ રજુઆત કરી નથી. જેથી મંડળી સ્થગિત હોય તેવું જણાઈ આવે છે. અને મંડળીને કાર્યરત રાખવા મંડળીના સભાસદોને કોઈ રસ નથી. જે ધ્યાને લેતાં હવે મંડળીને ફડચામાં લઈ જવી આવશ્યક હોઈ તા. ૬-૧૨-૦૩ ના વચગાળાના આદેશને બહાલ રાખી નીચે મુજબનો અંતિમ આદેશ કરવામાં આવે છે.

હુકમ

આથી હું એમ. એન. તબિયાર , જિલ્લા રજીસ્ટ્રાર સહકારી મંડળીઓ, પાલનપુર મને મળેલ અધિકારની રૂએ ધી ટુંડીયા દુધ ઉત્પાદક સહકારી મંડળી લી. મું. ટુંડીયા તા. દાંતા જિલ્લો બનાસકાંઠા નોંધણી નંબર - ૨૧૨૨૦ તા. ૧૨-૬-૮૭ ને સને ૧૯૬૧ ના ગુજરાત સહકારી મંડળીઓના અધિનિયમની કલમ-૧૦૭ (૧) ની જોગવાઈઓ મુજબ ફડચામાં લઈ જવાનો અંતિમ હુકમ કરૂં છું. તથા સદરહું કાયદાની કલમ-૧૦૮ (૧) અન્વયે ફડચા અધિકારી તરીકે ધી બનાસકાંઠા જીલ્લા દુધ ઉત્પાદક સહકારી સંઘ લી. પાલનપુરની નિમણુંક કરૂં છું. ફડચાનું કામકાજ ત્રણ વર્ષ પહેલાં પુર્ણ કરવાનું રહેશે.

પાલનપુર, તારીખ ૫મી ફેબ્રુઆરી, ૨૦૦૪.

વંચાણે લીધા :-

(૧) શ્રી સ્પેશ્યલ ઓડીટર (મીલ્ક) મીલ્ક ઓડીટ ઓફીસ, પાલનપુરના તા. ૨૦-૧૦-૦૩નો ફડચાનો ખાસ અહેવાલ.

(૨) અત્રેની ફડચાની કારણદર્શક નોટીસ તા. ૭-૧૧-૦૩

(૩) અત્રેનો ફડચાનો વચગાળાનો આદેશ તા. ૬-૧૨-૦૩

(૪) સરકારશ્રીના ખેતીવાડી સહકાર અને ગ્રામ્ય વિકાસ વિભાગના તા. ૩૦-૩-૯૧ ના જાહેરનામા ક્રમાંક - સી.એચ.કે.એચ/૨૪/૯૧/ડી.ડી.જી/૧૧૮૬/૫૨૦૪/જે થી મળેલ સત્તાઓ

(૫) સને ૧૯૬૧ના ગુજરાત સહકારી મંડળીઓના અધિનિયમની કલમ-૧૦૭ અને ૧૦૮ની જોગવાઈઓ.

પ્રસ્તાવના

જા. નં. ફડચ/ફ. ૧૫૧૫૯/૦૧/ગ/૨૦૨/૨૦૦૪.--ધી મચકોડા દૂધ ઉત્પાદક સહકારી મંડળી લી. તા. દાંતા, એ ગુજરાત સહકારી મંડળીઓના અધિનિયમ ૧૯૬૧ અન્વયે નોંધણી નંબર - ૧૯૫૫૨ તા. ૨૪-૮-૮૦ થી નોંધવામાં આવેલી સહકારી મંડળી છે. આમુખ-૧ થી જણાવ્યા પ્રમાણે મંડળી સ્થગિત છે. મંડળી ઓડીટ દુરસ્તી રીપોર્ટ મોકલતી નથી. મંડળીમાં વા. સાધા. સભા કે કમિટિની બેઠકો નિયમિત મળતી નથી. મંડળીનો ઓડીટ વર્ગ ''ડ'' છે. મંડળી ખોટમાં છે. મંડળીના સભાસદો કે કાર્યવાહકોને મંડળી ચલાવવા રસ નથી. આ બાબતોને ધ્યાને લઈ મંડળીને ફડચામાં લઈ જવા માટે કારણદર્શક નોટીસ આમુખ-૨ થી આપેલ હતી. જે મળ્યા પછી કાર્યવાહકો તરફથી કોઈ રજુઆત થઈ નથી. આથી મંડળીના કાર્યવાહકો કે સભાસદોને કોઈ રસ નથી. આથી આમુખ-૩ થી મંડળીને ફડચામાં લઈ જતો વચગાળાનો આદેશ કરેલ, સાથે સાથે જણાવવામાં આવેલ હતું કે એક માસ સુધીમાં જણાવેલ કારણો સામે યોગ્ય રજુઆત કરવી. અન્યથા મંડળીને ફડચામાં લઈ જતો અંતિમ આદેશ કરવામાં આવશે. મંડળીના કાર્યવાહકોને વચગાળાનો આદેશ મળેલ છે. પરંતુ તેની સામે કોઈ રજુઆત કરી નથી. જેથી મંડળી સ્થગિત હોય તેવું જણાઈ આવે છે. અને મંડળીને કાર્યરત રાખવા મંડળીના સભાસદોને કોઈ રસ નથી. જે ધ્યાને લેતાં હવે મંડળીને ફડચામાં લઈ જવી આવશ્યક હોઈ તા. ૬-૧૨-૦૩ ના વચગાળાના આદેશને બહાલ રાખી નીચે મુજબનો અંતિમ આદેશ કરવામાં આવે છે.

હુકમ

આથી હું એમ. એન. તબિયાર , જિલ્લા રજીસ્ટ્રાર સહકારી મંડળીઓ, પાલનપુર મને મળેલ અધિકારની રૂએ ધી મચકોડા દુધ ઉત્પાદક સહકારી મંડળી લી. મું. મચકોડા તા. દાંતા જિલ્લો બનાસકાંઠા નોંધણી નંબર - ૧૯૫૫૨ તા. ૨૪-૮-૮૦ ને સને ૧૯૬૧ ના ગુજરાત સહકારી મંડળીઓના અધિનિયમની કલમ-૧૦૭ (૧) ની જોગવાઈઓ મુજબ ફડચામાં લઈ જવાનો અંતિમ હુકમ કરૂં છું. તથા સદરહું કાયદાની કલમ-૧૦૮ (૧) અન્વયે ફડચા અધિકારી તરીકે ધી બનાસકાંઠા જીલ્લા દુધ ઉત્પાદક સહકારી સંઘ લી. પાલનપુરની નિમણુંક કરૂં છું. ફડચાનું કામકાજ ત્રણ વર્ષ પહેલાં પુર્ણ કરવાનું રહેશે.

પાલનપુર, તારીખ ૫મી ફેબ્રુઆરી, ૨૦૦૪.

વંચાણે લીધા :-

(૧) શ્રી સ્પેશ્યલ ઓડીટર (મીલ્ક) મીલ્ક ઓડીટ ઓફીસ, પાલનપુરના તા. ૨૦-૧૦-૦૩નો ફડચાનો ખાસ અહેવાલ.

(૨) અત્રેની ફડચાની કારણદર્શક નોટીસ તા. ૭-૧૧-૦૩

(૩) અત્રેનો ફડચાનો વચગાળાનો આદેશ તા. ૬-૧૨-૦૩

(૪) સરકારશ્રીના ખેતીવાડી સહકાર અને ગ્રામ્ય વિકાસ વિભાગના તા. ૩૦-૩-૯૧ ના જાહેરનામા ક્રમાંક - સી.એચ.કે.એચ/૨૪/૯૧/ડી.ડી.જી/૧૧૮૬/૫૨૦૪/જે થી મળેલ સત્તાઓ

(૫) સને ૧૯૬૧ના ગુજરાત સહકારી મંડળીઓના અધિનિયમની કલમ-૧૦૭ અને ૧૦૮ની જોગવાઇઓ.

પ્રસ્તાવના

જા. નં. ફડચ/ફ. ૧૫૧૬૦/૦૧/ગ/૨૦૩/૨૦૦૪.--ધી હરકુડીયા દૂધ ઉત્પાદક સહકારી મંડળી લી. તા. ભાભર, એ ગુજરાત સહકારી મંડળીઓના અધિનિયમ ૧૯૬૧ અન્વયે નોંધણી નંબર - ૧૬૧૧૫ તા. ૮-૧૨-૭૮ થી નોંધવામાં આવેલી સહકારી મંડળી છે. આમુખ-૧ થી જણાવ્યા પ્રમાણે મંડળી સ્થગિત છે. મંડળી ઓડીટ દુરસ્તી રીપોર્ટ મોકલતી નથી. મંડળીમાં વા. સાધા. સભા કે કમિટિની બેઠકો નિયમિત મળતી નથી. મંડળીનો ઓડીટ વર્ગ "ડ" છે. મંડળી ખોટમાં છે. મંડળીના સભાસદો કે કાર્યવાહકોને મંડળી ચલાવવા રસ નથી. આ બાબતોને ધ્યાને લઈ મંડળીને ફડચામાં લઈ જવા માટે કારણદર્શક નોટીસ આમુખ-૨ થી આપેલ હતી. જે મળ્યા પછી કાર્યવાહકો તરફથી કોઈ રજુઆત થઈ નથી. આથી મંડળીના કાર્યવાહકો કે સભાસદોને કોઈ રસ નથી. આથી આમુખ-૩ થી મંડળીને ફડચામાં લઈ જતો વચગાળાનો આદેશ કરેલ, સાથે સાથે જણાવવામાં આવેલ હતું કે એક માસ સુધીમાં જણાવેલ કારણો સામે યોગ્ય રજુઆત કરવી. અન્યથા મંડળીને ફડચામાં લઈ જતો અંતિમ આદેશ કરવામાં આવશે. મંડળીના કાર્યવાહકોને વચગાળાનો આદેશ મળેલ છે. પરંતુ તેની સામે કોઈ રજુઆત કરી નથી. જેથી મંડળી સ્થગિત હોય તેવું જણાઈ આવે છે. અને મંડળીને કાર્યરત રાખવા મંડળીના સભાસદોને કોઈ રસ નથી. જે ધ્યાને લેતાં હવે મંડળીને ફડચામાં લઈ જવી આવશ્યક હોઈ તા. ૬-૧૨-૦૩ ના વચગાળાના આદેશને બહાલ રાખી નીચે મુજબનો અંતિમ આદેશ કરવામાં આવે છે.

હુકમ

આથી હું એમ. એન. તબિયાર , જિલ્લા રજીસ્ટ્રાર સહકારી મંડળીઓ, પાલનપુર મને મળેલ અધિકારની રૂએ ધી હરકુડીયા દુધ ઉત્પાદક સહકારી મંડળી લી. મું. હરકુડીયા તા. ભાભર જિલ્લો બનાસકાંઠા નોંધણી નંબર - ૧૬૧૧૫ તા. ૮-૧૨-૭૮ ને સને ૧૯૬૧ ના ગુજરાત સહકારી મંડળીઓના અધિનિયમની કલમ-૧૦૭ (૧) ની જોગવાઈઓ મુજબ ફડચામાં લઈ જવાનો અંતિમ હુકમ કરૂં છું. તથા સદરહું કાયદાની કલમ-૧૦૮ (૧) અન્વયે ફડચા અધિકારી તરીકે ધી બનાસકાંઠા જીલ્લા દુધ ઉત્પાદક સહકારી સંઘ લી. પાલનપુરની નિમણુંક કરૂં છું. ફડચાનું કામકાજ ત્રણ વર્ષ પહેલાં પુર્ણ કરવાનું રહેશે.

પાલનપુર, તારીખ ૫મી ફેબ્રુઆરી, ૨૦૦૪.

વંચાણે લીધા :-

(૧) શ્રી સ્પેશ્યલ ઓડીટર (મીલ્ક) મીલ્ક ઓડીટ ઓફીસ, પાલનપુરના તા. ૨૦-૧૦-૦૩નો ફડચાનો ખાસ અહેવાલ.

(૨) અત્રેની ફડચાની કારણદર્શક નોટીસ તા. ૭-૧૧-૦૩

(૩) અત્રેનો ફડચાનો વચગાળાનો આદેશ તા. ૬-૧૨-૦૩

(૪) સરકારશ્રીના ખેતીવાડી સહકાર અને ગ્રામ્ય વિકાસ વિભાગના તા. ૩૦-૩-૯૧ ના જાહેરનામા ક્રમાંક - સી.એચ.કે.એચ/૨૪/૯૧/ડી.ડી.જી/૧૧૮૬/૫૨૦૪/જે થી મળેલ સત્તાઓ

(૫) સને ૧૯૬૧ના ગુજરાત સહકારી મંડળીઓના અધિનિયમની કલમ-૧૦૭ અને ૧૦૮ની જોગવાઇઓ.

પ્રસ્તાવના

જા. નં. ફડચ/ફ. ૧૫૧૬૧/૦૧/ગ/૨૦૪/૨૦૦૪.--ધી નાંદોરા (ઠાવાસ) દૂધ ઉત્પાદક સહકારી મંડળી લી. તા. ધાનેરા, એ ગુજરાત સહકારી મંડળીઓના અધિનિયમ ૧૯૬૧ અન્વયે નોંધણી નંબર - ૧૯૫૬૦ તા. ૩૦-૬-૮૨ થી નોંધવામાં આવેલી સહકારી મંડળી છે. આમુખ-૧ થી જણાવ્યા પ્રમાણે મંડળી સ્થગિત છે. મંડળી ઓડીટ દુરસ્તી રીપોર્ટ મોકલતી નથી. મંડળીમાં વા. સાધા. સભા કે કમિટિની બેઠકો નિયમિત મળતી નથી. મંડળીનો ઓડીટ વર્ગ "ડ" છે. મંડળી ખોટમાં છે. મંડળીના સભાસદો કે કાર્યવાહકોને મંડળી ચલાવવા રસ નથી. આ બાબતોને ધ્યાને લઈ મંડળીને ફડચામાં લઈ જવા માટે કારણદર્શક નોટીસ આમુખ-૨ થી આપેલ હતી. જે મળ્યા પછી કાર્યવાહકો તરફથી કોઈ રજુઆત થઈ નથી. આથી મંડળીના કાર્યવાહકો કે સભાસદોને કોઈ રસ નથી. આથી આમુખ-૩ થી મંડળીને ફડચામાં લઈ જતો વચગાળાનો આદેશ કરેલ, સાથે સાથે જણાવવામાં આવેલ હતું કે એક માસ સુધીમાં જણાવેલ કારણો સામે યોગ્ય રજુઆત કરવી. અન્યથા મંડળીને ફડચામાં લઈ જતો અંતિમ આદેશ કરવામાં આવશે. મંડળીના કાર્યવાહકોને વચગાળાનો આદેશ મળેલ છે. પરંતુ તેની સામે કોઈ રજુઆત કરી નથી. જેથી મંડળી સ્થગિત હોય તેવું જણાઈ આવે છે. અને મંડળીને કાર્યરત રાખવા મંડળીના સભાસદોને કોઈ રસ નથી. જે ધ્યાને લેતાં હવે મંડળીને ફડચામાં લઈ જવી આવશ્યક હોઈ તા. ૬-૧૨-૦૩ ના વચગાળાના આદેશને બહાલ રાખી નીચે મુજબનો અંતિમ આદેશ કરવામાં આવે છે.

હુકમ

આથી હું એમ. એન. તબિયાર , જિલ્લા રજીસ્ટ્રાર સહકારી મંડળીઓ, પાલનપુર મને મળેલ અધિકારની રૂએ ધી નાંદોરા (ઠાવાસ) દુધ ઉત્પાદક સહકારી મંડળી લી. મું. નાંદોરા (ઠાવાસ) તા. ધાનેરા જિલ્લો બનાસકાંઠા નોંધણી નંબર - ૧૯૫૬૦ તા. ૩૦-૬-૮૨ ને સને ૧૯૬૧ ના ગુજરાત સહકારી મંડળીઓના અધિનિયમની કલમ-૧૦૭ (૧) ની જોગવાઈઓ મુજબ ફડચામાં લઈ જવાનો અંતિમ હુકમ કરૂં છું. તથા સદરહું કાયદાની કલમ-૧૦૮ (૧) અન્વયે ફડચા અધિકારી તરીકે ધી બનાસકાંઠા જીલ્લા દુધ ઉત્પાદક સહકારી સંઘ લી. પાલનપુરની નિમણુંક કરૂં છું. ફડચાનું કામકાજ ત્રણ વર્ષ પહેલાં પુર્ણ કરવાનું રહેશે.

પાલનપુર, તારીખ ૫મી ફેબ્રુઆરી, ૨૦૦૪.

વંચાણે લીધા :-

(૧) શ્રી ઓડીટર સહકારી મંડળીઓ પાલનપુરના તા. ૩૦-૯-૦૩નો ફડચાનો ખાસ અહેવાલ.

(૨) અત્રેની ફડચાની કારણદર્શક નોટીસ તા. ૧૫-૧૦-૦૩

(૩) અત્રેનો ફડચાનો વચગાળાનો આદેશ તા. ૧૫-૧૨-૦૩

(૪) સરકારશ્રીના ખેતીવાડી સહકાર અને ગ્રામ્ય વિકાસ વિભાગના તા. ૩૦-૩-૯૧ ના જાહેરનામા ક્રમાંક - સી.એચ.કે.એચ/૨૪/૯૧/ડી.ડી.જી/૧૧૮૬/૫૨૦૪/જે થી મળેલ સત્તાઓ

(૫) સને ૧૯૬૧ના ગુજરાત સહકારી મંડળીઓના અધિનિયમની કલમ-૧૦૭ અને ૧૦૮ની જોગવાઈઓ.

પ્રસ્તાવના

જા. નં. ફડચ/ફ. ૧૫૧૬૨/૦૧/ગ/૨૦૫/૨૦૦૪.--ધી ગોકુળ કો. ઓપ. હાઉસીંગ. સો. લી. મડાણાગઢ, તા. પાલનપુર, એ ગુજરાત સહકારી મંડળીઓના અધિનિયમ ૧૯૬૧ અન્વયે નોંધણી નંબર - ૧૬૩૫૪ તા. ૨૧-૨-૯૫ થી નોંધવામાં આવેલી સહકારી મંડળી છે. આમુખ-૧ થી જણાવ્યા પ્રમાણે મંડળીએ છેલ્લા ચાર વર્ષથી ઓડીટ દુરસ્તી કરેલ નથી. મંડળીએ બાંધકામની કામગીરી પૂર્ણ કરેલ છે. હાલ સ્થગિત છે. ઓડીટ સમયમાં વાર્ષિક સાધારણ સભા કે વ્યવ. કમિટિની બેઠક ભરેલ નથી. મંડળીમાં ખોટ છે. મંડળીમાં જરૂરી દફતર નિભાવેલ નથી. તેમજ મંડળીના વ્યવ. કમિટિ સભ્યોને મંડળી ચાલુ રાખવા રસ નથી. આ બાબતોને ધ્યાને લઈ મંડળીને ફડચામાં લઈ જવા માટે કારણદર્શક નોટીસ આમુખ-૨ થી આપેલ હતી. જે મળ્યા પછી કાર્યવાહકો કે સભાસદોને કોઈ રસ નથી. આથી આમુખ-૩ થી મંડળીને ફડચામાં લઈ જતો વચગાળાનો આદેશ કરેલ, સાથે સાથે જણાવવામાં આવેલ હતું કે એક માસ સુધીમાં જણાવેલ કારણો સામે યોગ્ય રજુઆત કરવી. અન્યથા મંડળીને ફડચામાં લઈ જતો અંતિમ આદેશ કરવામાં આવશે. મંડળીના કાર્યવાહકોને વચગાળાનો આદેશ મળવા છતાં તેની સામે કોઈ રજુઆત કરી નથી. જેથી મંડળી સ્થગિત છે અને મંડળીને કાર્યરત રાખવા મંડળીના સભાસદોને કોઈ રસ નથી. જે ધ્યાને લેતાં હવે મંડળીને ફડચામાં લઈ જવી આવશ્યક હોઈ તા. ૧૫-૧૨-૦૩ ના વચગાળાના આદેશને બહાલ રાખી નીચે મુજબનો અંતિમ આદેશ કરવામાં આવે છે.

હુકમ

આથી હું એમ. એન. તબિયાર , જિલ્લા રજીસ્ટ્રાર સહકારી મંડળીઓ, પાલનપુર મને મળેલ અધિકારની રૂએ ધી ગોકુળ કો. ઓપ. હાઉસીંગ. સો. લી. મડાણાગઢ, તા. પાલનપુર, જિલ્લો બનાસકાંઠા નોંધણી નંબર - ૧૬૩૫૪ તા. ૨૧-૨-૯૫ને સને ૧૯૬૧ ના ગુજરાત સહકારી મંડળીઓના અધિનિયમની કલમ-૧૦૭ (૧) ની જોગવાઈઓ મુજબ ફડચામાં લઈ જવાનો અંતિમ હુકમ કરૂં છું. તથા સદરહું કાયદાની કલમ-૧૦૮ (૧) અન્વયે ફડચા અધિકારી સહકારી અધિકારી (ફડચો) નવી જગ્યા, પાલનપુરની નિમણુંક કરૂં છું. ફડચાનું કામકાજ ત્રણ વર્ષ પહેલાં પૂર્ણ કરવાનું રહેશે.

પાલનપુર, તારીખ ૫મી ફેબ્રુઆરી, ૨૦૦૪.

વંચાણે લીધા :-

(૧) અત્રેની ઓડીટ શાખાના તા. ૫-૯-૦૩નો ફડચાનો ખાસ અહેવાલ.

(૨) અત્રેની ફડચાની કારણદર્શક નોટીસ તા. ૧૭-૧૨-૦૩

(૩) અત્રેનો ફડચાનો વચગાળાનો આદેશ તા. ૧૫-૧૨-૦૩

(૪) સરકારશ્રીના ખેતીવાડી સહકાર અને ગ્રામ્ય વિકાસ વિભાગના તા. ૩૦-૩-૯૧ ના જાહેરનામા ક્રમાંક - સી.એચ.કે.એચ/૨૪/૯૧/ડી.ડી.જી/૧૧૮૬/૫૨૦૪/જે થી મળેલ સત્તાઓ

(૫) સને ૧૯૬૧ના ગુજરાત સહકારી મંડળીઓના અધિનિયમની કલમ-૧૦૭ અને ૧૦૮ની જોગવાઈઓ.

પ્રસ્તાવના

જા. નં. ફડચ/ફ. ૧૫૧૬૩/૦૧/ગ/૨૦૬/૨૦૦૪.--ધી તાજ કો. ઓપ. હાઉસીંગ. સો. લી. બાવલચુડી, તા. વડગામ એ ગુજરાત સહકારી મંડળીઓના અધિનિયમ ૧૯૬૧ અન્વયે નોંધણી નંબર - ૧૬૩૫૬ તા. ૩૦-૧૧-૯૬ થી નોંધવામાં આવેલી સહકારી મંડળી છે. આમુખ-૧ થી જણાવ્યા પ્રમાણે મંડળી બે વર્ષથી બંધ હાલતમાં છે. તેમજ કોઈ પ્રવૃત્તિ કરતી નથી. મંડળીમાં બે વર્ષમાં વાર્ષિક સાધારણ સભા કે વ્યવ. કમિટિની મીટીંગો મળેલ નથી. ગત ઓડીટ મેમાની દુરસ્તી કરેલ નથી. મંડળીના સભાસદોને મંડળી ચલાવવા રસ નથી. આ બાબતોને ધ્યાને લઈ મંડળીને ફડચામાં લઈ જવા માટે કારણદર્શક નોટીસ આમુખ-૨ થી આપેલ હતી. જે મળ્યા પછી કાર્યવાહકો તરફથી કોઈ રજુઆત થઈ નથી. જેથી મંડળીના કાર્યવાહકો કે સભાસદોને કોઈ રસ નથી. આથી આમુખ-૩ થી મંડળીને ફડચામાં લઈ જતો વચગાળાનો આદેશ કરેલ, સાથે સાથે જણાવવામાં આવેલ હતું કે એક માસ સુધીમાં જણાવેલ કારણો સામે યોગ્ય રજુઆત કરવી. અન્યથા મંડળીને ફડચામાં લઈ જતો અંતિમ આદેશ કરવામાં આવશે. મંડળીના કાર્યવાહકોને વચગાળાનો આદેશ મળવા છતાં તેની સામે કોઈ રજુઆત કરી નથી. જેથી મંડળી સ્થગિત હોય તેવું જણાય છે. અને મંડળીને કાર્યરત રાખવા મંડળીના સભાસદોને કોઈ રસ નથી. જે ધ્યાને લેતાં હવે મંડળીને ફડચામાં લઈ જવી આવશ્યક હોઈ તા. ૧૫-૧૨-૦૩ ના વચગાળાના આદેશને બહાલ રાખી નીચે મુજબનો અંતિમ આદેશ કરવામાં આવે છે.

હુકમ

આથી હું એમ. એન. તબિયાર , જિલ્લા રજીસ્ટ્રાર સહકારી મંડળીઓ, પાલનપુર મને મળેલ અધિકારની રૂએ ધી તાજ કો. ઓપ. હાઉસીંગ. સો. લી. મુ. બાવલચુડી, તા. વડગામ, જિલ્લો બનાસકાંઠા નોંધણી નંબર - ૧૬૩૫૬ તા. ૩૦-૧૧-૯૬ને સને ૧૯૬૧ ના ગુજરાત સહકારી મંડળીઓના અધિનિયમની કલમ-૧૦૭ (૧) ની જોગવાઈઓ મુજબ ફડચામાં લઈ જવાનો અંતિમ હુકમ કરૂં છું. તથા સદરહું કાયદાની કલમ-૧૦૮ (૧) અન્વયે ફડચા અધિકારી તરીકે શ્રી મદદનીશ સહકારી અધિકારી (લવાદ) પાલનપુરની નિમણુંક કરૂં છું. ફડચાનું કામકાજ ત્રણ વર્ષ પહેલાં પુર્ણ કરવાનું રહેશે.

પાલનપુર, તારીખ ૫મી ફેબ્રુઆરી, ૨૦૦૪.

વંચાણે લીધા :-

(૧) અત્રેની ઓડીટ શાખાના તા. ૫-૯-૦૩નો ફડચાનો ખાસ અહેવાલ.

(૨) અત્રેની ફડચાની કારણદર્શક નોટીસ તા. ૧૭-૯-૦૩

(૩) અત્રેનો ફડચાનો વચગાળાનો આદેશ તા. ૧૫-૧૨-૦૩

(૪) સરકારશ્રીના ખેતીવાડી સહકાર અને ગ્રામ્ય વિકાસ વિભાગના તા. ૩૦-૩-૯૧ ના જાહેરનામા ક્રમાંક - સી.એચ.કે.એચ/૨૪/૯૧/ડી.ડી.જી/૧૧૮૬/૫૨૦૪/જે થી મળેલ સત્તાઓ

INDEX

(૫) સને ૧૯૬૧ના ગુજરાત સહકારી મંડળીઓના અધિનિયમની કલમ-૧૦૭ અને ૧૦૮ની જોગવાઇઓ.

પ્રસ્તાવના

જા. નં. ફડચ/ફ. ૧૫૧૬૪/૦૧/ગ/૨૦૭/૨૦૦૪.--ધી ખોડીયાર પિયત સહકારી મંડળી લી. અરણીવાડા, તા. કાંકરેજ એ ગુજરાત સહકારી મંડળીઓના અધિનિયમ, ૧૯૬૧ અન્વયે નોંધણી નંબર - ખે-૪૨૮૧ તા. ૨૬-૧૧-૯૬ થી નોંધવામાં આવેલી સહકારી મંડળી છે. આમુખ-૧ થી જણાવ્યા પ્રમાણે મંડળી પેટા નિયમના ઉદ્દેશ મુજબ કોઈ જ કામગીરી કરતી નથી. મંડળીમાં પેટાનિયમ મુજબ વ્યવ. કમિટિની બેઠક દર બે માસે મળતી નથી. મંડળી શરૂથી સ્થગિત છે. આ બાબતોને ધ્યાને લઈ મંડળીને ફડચામાં લઈ જવા માટે કારણદર્શક નોટીસ આમુખ-૨ થી આપેલ હતી. જે મળ્યા પછી કાર્યવાહકો તરફથી કોઈ રજુઆત થઈ નથી. આથી મંડળીના કાર્યવાહકો કે સભાસદોને કોઈ રસ નથી. અને મંડળી સ્થગિત છે તેવું જણાય છે. આથી આમુખ-૩ થી મંડળીને ફડચામાં લઈ જતો વચગાળાનો આદેશ કરેલ, સાથે સાથે જણાવવામાં આવેલ હતું કે એક માસ સુધીમાં જણાવેલ કારણો સામે યોગ્ય રજુઆત કરવી. અન્યથા મંડળીને ફડચામાં લઈ જતો અંતિમ આદેશ કરવામાં આવશે. મંડળીના કાર્યવાહકોને વચગાળાનો આદેશ મળેલ હોવા છતાં તેની સામે કોઈ રજુઆત કરી નથી. જેથી મંડળી સ્થગિત હોય તેવું જણાય છે. અને મંડળીના કાર્યવાહકો સભાસદોને કોઈ રસ નથી. જે ધ્યાને લેતાં હવે મંડળીને ફડચામાં લઈ જવી આવશ્યક હોઈ તા. ૧૫-૧૨-૦૩ ના વચગાળાના આદેશને બહાલ રાખી નીચે મુજબનો અંતિમ આદેશ કરવામાં આવે છે.

હુકમ

આથી હું એમ. એન. તબિયાર , જિલ્લા રજીસ્ટ્રાર સહકારી મંડળીઓ, પાલનપુર મને મળેલ અધિકારની રૂએ ધી ખોડીયાર પિયત સહકારી મંડળી લી. અરણીવાડા, તા. કાંકરેજ જિલ્લો બનાસકાંઠા નોંધણી નંબર ખે- ૪૨૮૧ તા. ૨૬-૧૧-૯૬ને સને ૧૯૬૧ ના ગુજરાત સહકારી મંડળીઓના અધિનિયમની કલમ-૧૦૭ (૧) ની જોગવાઈઓ મુજબ ફડચામાં લઈ જવાનો અંતિમ હુકમ કરૂં છું. તથા સદરહું કાયદાની કલમ-૧૦૮ (૧) અન્વયે ફડચા અધિકારી તરીકે સહકારી અધિકારી (ફડચો) પાલનપુરની નિમણુંક કરૂં છું. ફડચાનું કામકાજ ત્રણ વર્ષ પહેલાં પુર્ણ કરવાનું રહેશે.

પાલનપુર, તારીખ ૫મી ફેબ્રુઆરી, ૨૦૦૪.

વંચાણે લીધા :-

(૧) શ્રી ઓડીટર ગ્રેડ-૧, સ. મં. (પ્રમાણિત) પાલનપુરની તા. ૧૪-૧૧-૦૩નો ફડચાનો ખાસ અહેવાલ.

(૨) અત્રેની ફડચાની કારણદર્શક નોટીસ તા. ૨૫-૧૧-૦૩.

(૩) મંડળીની તા. ૮-૧૨-૦૩ ના પત્રથી સાધારણ સભાના ઠરાવથી માગણી.

(૪) સરકારશ્રીના ખેતીવાડી, સહકાર અને ગ્રામ્ય વિકાસ વિભાગના તા. ૩૦-૩-૯૧ ના જાહેરનામા ક્રમાંક - સી.એચ.કે.એચ/૨૪/૯૧/ડી.ડી.જી/૧૧૮૬/૫૨૦૪/જે થી મળેલ સત્તાઓ.

(૫) સને ૧૯૬૧ના ગુજરાત સહકારી મંડળીઓના અધિનિયમની કલમ-૧૦૭ અને ૧૦૮ની જોગવાઇઓ.

પ્રસ્તાવના

જા. નં. ફડચ/ફ. ૧૫૧૬૫/૦૧/ગ/૨૦૮/૨૦૦૪.--ધી કલ્યાણ કો. ઓપ. હાઉસીંગ. સો. લી. પાલનપુર, તા. પાલનપુર એ ગુજરાત સહકારી મંડળીઓના અધિનિયમ, ૧૯૬૧ અન્વયે નોંધણી નંબર - ઘ-૮૦૦ તા. ૭-૭-૬૯ થી નોંધવામાં આવેલી સહકારી મંડળી છે. આમુખ-૧ થી જણાવ્યા પ્રમાણે મંડળી છેલ્લા ૧૦ વર્ષથી સ્થગિત અવસ્થામાં છે. મંડળીએ ગત ઓડીટની દુરસ્તી કરેલ નથી. મંડળીમાં ઉદ્દેશો મુજબની કામગીરી પૂર્ણ કરેલ છે. મંડળીના નામે કોઈ કોમન પ્લોટ કે પ્રોપર્ટી નથી. મંડળીના સભાસદો કે કાર્યવાહકોને મંડળી ચલાવવા કોઈ રસ નથી. આ બાબતોને ધ્યાને લઈ મંડળીને ફડચામાં લઈ જવા માટે કારણદર્શક નોટીસ આમુખ-૨ થી આપેલ હતી. જે મળ્યા પછી કાર્યવાહકો તરફથી મંડળી ચાલુ રાખવાની કોઈ રજુઆત નથી. આથી આમુખ-૩ થી મંડળીએ સ્વેચ્છાએ સાધારણ સભા તા. ૭-૧૨-૦૩ ના ઠરાવ નં. ૩ થી ફડચામાં લઈ જવાની માગણી કરેલ છે. જેથી સહકારી કાયદાની કલમ-૧૦૭ ની જોગવાઈઓ મુજબ ૨/૩ સભ્યોની લેખિત માંગણી અને કાર્યવાહકોને મંડળી ચલાવવા રસ ધરાવતા ન હોઈ મંડળીને ફડચામાં લઈ જવી આવશ્યક હોઈ નીચે મુજબનો અંતિમ આદેશ કરવામાં આવે છે.

હુકમ

આથી હું એમ. એન. તબિયાર , જિલ્લા રજીસ્ટ્રાર સહકારી મંડળીઓ, પાલનપુર મને મળેલ અધિકારની રૂએ ધી કલ્યાણ કો. ઓપ. હાઉસીંગ. સો. લી. પાલનપુર, તા. પાલનપુર, જિલ્લો બનાસકાંઠા નોંધણી નંબર -ઘ- ૮૦૦ તા. ૭-૭-૬૯ને સને ૧૯૬૧ ના ગુજરાત સહકારી મંડળીઓના અધિનિયમની કલમ-૧૦૭ (૧) ની જોગવાઈઓ મુજબ ફડચામાં લઈ જવાનો અંતિમ હુકમ કરૂં છું. તથા સદરહું કાયદાની કલમ-૧૦૮ (૧) અન્વયે ફડચા અધિકારી તરીકે શ્રી સહકારી અધિકારી (ફડચો) પાલનપુરની નિમણુંક કરૂં છું. ફડચાનું કામકાજ ત્રણ વર્ષ પહેલાં પુર્ણ કરવાનું રહેશે.

પાલનપુર, તારીખ ૫મી ફેબ્રુઆરી, ૨૦૦૪.

વંચાણે લીધા :-

(૧) શ્રી સબ ઓડીટર સ. મં. શિહોરીના તા. ૧-૧૦-૦૩નો ફડચાનો ખાસ અહેવાલ.

(૨) અત્રેની ફડચાની કારણદર્શક નોટીસ તા. ૧૫-૧૦-૦૩.

(૩) અત્રેનો ફડચાનો વચગાળાનો આદેશ તા. ૧૫-૧૨-૦૩.

(૪) સરકારશ્રીના ખેતીવાડી સહકાર અને ગ્રામ્ય વિકાસ વિભાગના તા. ૩૦-૩-૯૧ નાં જાહેરનામા ક્રમાંક - સી.એચ.કે.એચ/૨૪/૯૧/ડી.ડી.જી/૧૧૮૬/૫૨૦૪/જે થી મળેલ સત્તાઓ.

(૫) સને ૧૯૬૧ના ગુજરાત સહકારી મંડળીઓના અધિનિયમની કલમ-૧૦૭ અને ૧૦૮ની જોગવાઈઓ.

પ્રસ્તાવના

જા. નં. ફડચ/ફ. ૧૫૧૬૬/૦૧/ગ/૨૦૯/૨૦૦૪.--ધી તાંતીયાણા ફળ અને શાકભાજી ઉત્પાદક સહકારી મંડળી લી. તા. કાંકરેજ એ ગુજરાત સહકારી મંડળીઓના અધિનિયમ, ૧૯૬૧ અન્વયે નોંધણી નંબર - ૨૮૮૮૪ તા. ૩-૧-૯૭ થી નોંધવામાં આવેલી સહકારી મંડળી છે. આમુખ-૧ થી જણાવ્યા પ્રમાણે મંડળી પેટા નિયમના ઉદ્દેશ મુજબની કોઈ જ કામગીરી કરતી નથી. ગત ઓડીટ નોંધની દુરસ્તી કરી નથી. મંડળીમાં વાર્ષિક સાધારણ સભા કે વ્યવ. કમિટિની એક પણ બેઠક મળેલ નથી. મંડળી ખોટમાં છે. અને મંડળીના કાર્યવાહકો કે સભાસદોને મંડળી ચલાવવા રસ નથી. આ બાબતોને ધ્યાને લઈ મંડળીને ફડચામાં લઈ જવા માટે કારણદર્શક નોટીસ આમુખ-૨ થી આપેલ હતી. જે મળ્યા પછી કાર્યવાહકો તરફથી કોઈ રજુઆત થઈ નથી. જેથી મંડળીના કાર્યવાહકો કે સભાસદોને મંડળી ચલાવવા કોઈ રસ નથી. આથી આમુખ-૩ થી મંડળીને ફડચામાં લઈ જતો વચગાળાનો આદેશ કરેલ. સાથે સાથે જણાવવામાં આવેલ હતું કે એક માસ સુધીમાં જણાવેલ કારણો સામે યોગ્ય રજુઆત કરવી. અન્યથા મંડળીને ફડચામાં લઈ જતો અંતિમ આદેશ કરવામાં આવશે. મંડળીના કાર્યવાહકોને વચગાળાનો આદેશ મળેલ છે. પરંતુ તેની સામે કોઈ રજુઆત કરી નથી. જેથી મંડળીને કાર્યરત રાખવા મંડળીના સભાસદોને કોઈ રસ નથી. જે · ધ્યાને લેતાં હવે મંડળીને ફડચામાં લઈ જવી આવશ્યક હોઈ તા. ૧૫-૧૨-૦૩ના વચગાળાના આદેશને બહાલ રાખી નીચે મુજબનો અંતિમ આદેશ કરવામાં આવે છે.

હુકમ

આથી હું એમ. એન. તબિયાર , જિલ્લા રજીસ્ટ્રાર સહકારી મંડળીઓ, પાલનપુર મને મળેલ અધિકારની રૂએ ધી તાંતીયાણા ફળ અને શાકભાજી ઉત્પાદક સહકારી મંડળી લી. તા. કાંકરેજ જિલ્લો બનાસકાંઠા નોંધણી નંબર -૨૮૮૮૪ તા. ૩-૧-૯૭ને સને ૧૯૬૧ ના ગુજરાત સહકારી મંડળીઓના અધિનિયમની કલમ-૧૦૭ (૧) ની જોગવાઈઓ મુજબ ફડચામાં લઈ જવાનો અંતિમ હુકમ કરૂં છું. તથા સદરહું કાયદાની કલમ-૧૦૮ (૧) અન્વયે ફડચા અધિકારી તરીકે સહકારી અધિકારી (ફડચો) નવી જગ્યા, પાલનપુરની નિમણુંક કરૂં છું. ફડચાનું કામકાજ ત્રણ વર્ષ પહેલાં પુર્ણ કરવાનું રહેશે.

પાલનપુર, તારીખ ૫મી ફેબ્રુઆરી, ૨૦૦૪.

એમ. એન. તબિયાર,
જિલ્લા રજિસ્ટ્રાર,
સહકારી મંડળીઓ, પાલનપુર.

વંચાણમાં લીધા :

(૧) ખેડા જિલ્લા ચિકોરી ઉત્પાદક અને રૂપાંતર ફેડરેશન લી., નડીઆદ, મુ. નડીઆદ, તા. નડીઆદને ફડચામાં લઈ જવાનો વચગાળાનો હુકમ ક્રમાંક ફડચ/૦૧/ગ-૨/૬૪૪/૨૦૦૩, તા. ૨૯-૧૨-૨૦૦૩.

હુકમ

જા. નં. ઉખસ/કજ/ફડચા/ગ-૨/૭૦/૨૦૦૪.–ખેડા જિલ્લા ચિકોરી ઉત્પાદક અને રૂપાંતર ફેડરેશન લી., નડીઆદ, મુ. નડીઆદ, તા. નડીઆદ, જિલ્લો ખેડાને શ્રી મદદનીશ જિલ્લા રજીસ્ટ્રાર સહકારી મંડળીઓ, જીલ્લા પંચાયત, નડીઆદની ઓફીસના નોંધ નંબર સે/૨૩૦૧૨ તારીખ ૨/૫/૧૯૮૮ થી નોંધવામાં આવી હતી. તે મંડળીને સને ૧૯૬૧ના ગુજરાત રાજ્ય સહકારી મંડળીઓના કાયદાની કલમ ૧૦૭ અન્વયે ફડચામાં લઈ જવાનો હુકમ કરવામાં આવે છે. અને સદરહુ મંડળીના ફડચા અધિકારી તરીકે શ્રી ધી ખેડા જિલ્લા મધ્ય. સહ. બેંક લી., નડીઆદની સદર કાયદાની કલમ ૧૦૮(૩) હેઠળ નીમણુંક કરવામાં આવે છે અને તેમના મહેનતાણાની રકમ નિયમ મુજબ સરકારી તિજોરીમાં "૦૪૨૫-સહકાર" સદરે જમા કરાવવી ફડચાનું કામકાજ ત્રણ વર્ષમાં પુરૂં કરવું.

નડીઆદ, તારીખ ૫મી ફેબ્રુઆરી, ૨૦૦૪.

વંચાણમાં લીધા :

(૧) મંજીપુરા તમાકુ ઉત્પાદક સ.મં.લી., મુ. મંજીપુરા, તા. નડીઆદને ફડચામાં લઈ જવાનાં વચગાળાનો હુકમ ક્રમાંક ફડચ/૦૧/ગ-૨/૬૪૦/૨૦૦૩, તા. ૨૯-૧૨-૨૦૦૩.

હુકમ

જા. નં. ઉખસ/કજ/ફડચા/ગ-૨/૭૧/૨૦૦૪.–મંજીપુરા તમાકુ ઉત્પાદક સ.મં.લી., મુકામ મંજીપુરા, તા. નડીઆદ, જિલ્લો ખેડાને શ્રી મદદનીશ જિલ્લા રજીસ્ટ્રાર સહકારી મંડળીઓ, જીલ્લા પંચાયત, નડીઆદની ઓફીસના નોંધ નંબર સે/૨૬૦૩૪ તારીખ ૨૬/૧૧/૧૯૯૨ થી નોંધવામાં આવી હતી. તે મંડળીને સને ૧૯૬૧ના ગુજરાત રાજ્ય સહકારી મંડળીઓના કાયદાની કલમ ૧૦૭ અન્વયે ફડચામાં લઈ જવાનો હુકમ કરવામાં આવે છે. અને સદરહુ મંડળીના ફડચા અધિકારી તરીકે શ્રી સહકારી અધિકારી (બજાર) સદર કચેરીની સદર કાયદાની કલમ ૧૦૮(૩) હેઠળ નીમણુંક કરવામાં આવે છે અને તેમના મહેનતાણાની રકમ નિયમ મુજબ સરકારી તિજોરીમાં "૦૪૨૫-સહકાર" સદરે જમા કરાવવી ફડચાનું કામકાજ ત્રણ વર્ષમાં પુરૂં કરવું.

નડીઆદ, તારીખ ૫મી ફેબ્રુઆરી, ૨૦૦૪.

વંચાણમાં લીધા :

(૧) મલાઈ તમાકુ ઉત્પાદક સ.મં.લી., મુ. મલાઈ, તા. ઠાસરાને ફડચામાં લઈ જવાનાં વચગાળાનો હુકમ ક્રમાંક ફડચ/૦૧/ગ-૨/૬૨૬/૨૦૦૩, તા. ૨૯-૧૨-૨૦૦૩.

હુકમ

જા. નં. ઉખસ/કજ/ફડચા/ગ-૨/૭૨/૨૦૦૪.–મલાઈ તમાકુ ઉત્પાદક સ.મં.લી., મુકામ મલાઈ, તા. ઠાસરા, જિલ્લો ખેડાને શ્રી મદદનીશ જિલ્લા રજીસ્ટ્રાર સહકારી મંડળીઓ, જીલ્લા પંચાયત, નડીઆદની ઓફીસના નોંધ નંબર સે/૨૬૮૪૨ તારીખ ૨૯/૪/૧૯૯૩ થી નોંધવામાં આવી હતી. તે મંડળીને સને ૧૯૬૧ના ગુજરાત રાજ્ય સહકારી મંડળીઓના કાયદાની કલમ ૧૦૭ અન્વયે ફડચામાં લઈ જવાનો હુકમ કરવામાં આવે છે. અને સદરહુ મંડળીના ફડચા અધિકારી તરીકે શ્રી સહકારી અધિકારી (ક્રેડીટ) લગત સદર કચેરીની

સદર કાયદાની કલમ-૧૦૮(૩) હેઠળ નીમણુંક કરવામાં આવે છે અને તેમના મહેનતાણાની રકમ નિયમ મુજબ સરકારી તિજોરીમાં ''૦૪૨૫-સહકાર'' સદરે જમા કરાવવી ફડચાનું કામકાજ ત્રણ વર્ષમાં પુરૂં કરવું.

નડીઆદ, તારીખ ૫મી ફેબ્રુઆરી, ૨૦૦૪.

વંચાણમાં લીધા :

(૧) હર્ષ કો.ઓપ. હાઉ. સોસા. લી., મુ. નડીઆદ, તા. નડીઆદને ફડચામાં લઈ જવાનાં વચગાળાનો હુકમ ક્રમાંક ફડચ/૦૧/ગ-૨/૬૦૯/૨૦૦૩, તા. ૧૭-૧૨-૨૦૦૩.

હુકમ

જા. નં. ઉખસ/કજ/ફડચા/ગ-૨/૭૩/૨૦૦૪.–હર્ષ કો.ઓપ. હાઉ. સોસા. લી., મુ. નડીઆદ, તા. નડીઆદ, જિલ્લો ખેડાને શ્રી મદદનીશ જિલ્લા રજીસ્ટ્રાર સહકારી મંડળીઓ, જીલ્લા પંચાયત, નડીઆદની ઓફીસના નોંધ નંબર જીએમ/૧૧૪૫૪, તારીખ ૨૮/૧૦/૧૯૯૧ થી નોંધવામાં આવી હતી. તે મંડળીને સને ૧૯૬૧ના ગુજરાત રાજ્ય સહકારી મંડળીઓના કાયદાની કલમ-૧૦૭ અન્વયે ફડચામાં લઈ જવાનો હુકમ કરવામાં આવે છે. અને સદરહુ મંડળીના ફડચા અધિકારી તરીકે શ્રી સહકારી અધિકારી (ફડચા) સ.મં. નડીઆદની સદર કાયદાની કલમ-૧૦૮(૩) હેઠળ નીમણુંક કરવામાં આવે છે અને તેમના મહેનતાણાની રકમ નિયમ મુજબ સરકારી તિજોરીમાં ''૦૪૨૫-સહકાર'' સદરે જમા કરાવવી ફડચાનું કામકાજ ત્રણ વર્ષમાં પુરૂં કરવું.

નડીઆદ, તારીખ ૫મી ફેબ્રુઆરી, ૨૦૦૪.

વંચાણમાં લીધા :

(૧) દેવ સેવા સ. મં. લી., મુ. દેવ, તા. બાલાશીનોરને ફડચામાં લઈ જવાનાં વચગાળાનો હુકમ ક્રમાંક ફડચ/૦૧/ગ-૨/૫૮૧/૨૦૦૩, તા. ૧૬-૧૨-૨૦૦૩.

હુકમ

જા. નં. ઉખસ/કજ/ફડચા/ગ-૨/૭૪/૨૦૦૪.–દેવ સેવા સહકારી મંડળી લી., મુકામ દેવ, તાલુકો બાલાશીનોર, જિલ્લો ખેડાને શ્રી મદદનીશ જિલ્લા રજીસ્ટ્રાર સહકારી મંડળીઓ, જીલ્લા પંચાયત, નડીઆદની ઓફીસના નોંધ નંબર -- તા. --- થી નોંધવામાં આવી હતી. તે મંડળીને સને ૧૯૬૧ના ગુજરાત રાજ્ય સહકારી મંડળીઓના કાયદાની કલમ-૧૦૭ અન્વયે ફડચામાં લઈ જવાનો હુકમ કરવામાં આવે છે. અને સદરહુ મંડળીના ફડચા અધિકારી તરીકે શ્રી ધી ખેડા જિલ્લા મધ્યસ્થ સહકારી બેંક લી., નડીઆદની સદર કાયદાની કલમ-૧૦૮(૩) હેઠળ નીમણુંક કરવામાં આવે છે અને તેમના મહેનતાણાની રકમ નિયમ મુજબ સરકારી તિજોરીમાં ''૦૪૨૫-સહકાર'' સદરે જમા કરાવવી ફડચાનું કામકાજ ત્રણ વર્ષમાં પુરૂં કરવું.

નડીઆદ, તારીખ ૫મી ફેબ્રુઆરી, ૨૦૦૪.

વંચાણમાં લીધા :

(૧) અલીણા વિભાગ તમાકુ ઉ. સ. મં. લી., મુ. અલીણા, તા. મહુધાને ફડચામાં લઈ જવાનાં વચગાળાનો હુકમ ક્રમાંક ફડચ/૦૧/ગ-૨/૫૭૩/૨૦૦૩, તા. ૧૬-૧૨-૨૦૦૩.

હુકમ

જા. નં. ઉખસ/કજ/ફડચા/ગ-૨/૭૫/૨૦૦૪.–અલીણા વિભાગ તમાકુ ઉત્પા. સ. મં. લી., મુકામ અલીણા, તાલુકો મહુધા, જિલ્લો ખેડાને શ્રી મદદનીશ જિલ્લા રજીસ્ટ્રાર સહકારી મંડળીઓ, જીલ્લા પંચાયત, નડીઆદની ઓફીસના નોંધ નંબર સે./૧૮૭૨૧ તારીખ ૨૬/૫/૧૯૮૩ થી નોંધવામાં આવી હતી. તે મંડળીને સને ૧૯૬૧ના ગુજરાત રાજ્ય સહકારી મંડળીઓના કાયદાની કલમ-૧૦૭ અન્વયે ફડચામાં લઈ જવાનો હુકમ કરવામાં આવે છે. અને સદરહુ મંડળીના ફડચા અધિકારી તરીકે શ્રી સહકારી અધિકારી (ફડચા) સ.મં. નડીઆદની સદર કાયદાની કલમ-૧૦૮(૩) હેઠળ નીમણુંક કરવામાં આવે છે અને તેમના મહેનતાણાની રકમ નિયમ મુજબ સરકારી તિજોરીમાં ''૦૪૨૫-સહકાર'' સદરે જમા કરાવવી ફડચાનું કામકાજ ત્રણ વર્ષમાં પુરૂં કરવું.

નડીઆદ, તા. ૫મી ફેબ્રુઆરી, ૨૦૦૪.

વંચાણમાં લીધા :

(૧) નવામુવાડા તેલી. ઉત્પાદક સ. મં. લી., મુ. નવામુવાડા, તા. કપડવંજને ફડચામાં લઈ જવાનાં વચગાળાનો હુકમ ક્રમાંક ફડચ/૦૧/ગ-૨/૬૪૨/૨૦૦૩, તા. ૨૯-૧૨-૨૦૦૩.

હુકમ

જા. નં. ઉખસ/કજ/ફડચા/ગ-૨/૭૬/૨૦૦૪.–નવામુવાડા તેલી. ઉત્પાદક સ. મં. લી., મુકામ નવામુવાડા, તાલુકો કપડવંજ, જિલ્લો ખેડાને શ્રી મદદનીશ જિલ્લા રજીસ્ટ્રાર સહકારી મંડળીઓ, જીલ્લા પંચાયત, નડીઆદની ઓફીસના નોંધ નંબર સે/૧૨૮૧૩ તારીખ ૩૧/૭/૧૯૮૨ થી નોંધવામાં આવી હતી. તે મંડળીને સને ૧૯૬૧ના ગુજરાત રાજ્ય સહકારી મંડળીઓના કાયદાની કલમ-૧૦૭ અન્વયે ફડચામાં લઈ જવાનો હુકમ કરવામાં આવે છે. અને સદરહુ મંડળીના ફડચા અધિકારી તરીકે શ્રી સહકારી અધિકારી (બજાર) સદર કચેરીની સદર કાયદાની કલમ-૧૦૮(૩) હેઠળ નીમણુંક કરવામાં આવે છે અને તેમના મહેનતાણાની રકમ નિયમ મુજબ સરકારી તિજોરીમાં ''૦૪૨૫-સહકાર'' સદરે જમા કરાવવી ફડચાનું કામકાજ ત્રણ વર્ષમાં પુરૂં કરવું.

નડીઆદ, તારીખ ૫મી ફેબ્રુઆરી, ૨૦૦૪.

વંચાણમાં લીધા :

(૧) ટીમ્બાના મુવાડા તમાકુ ઉ. સ. મં. લી., મુ. ટીમ્બાનામુવાડા, તા. ઠાસરાને ફડચામાં લઈ જવાનાં વચગાળાનો હુકમ ક્રમાંક ફડચ/૦૧/ગ-૨/૬૪૭/૨૦૦૩, તા. ૨૯-૧૨-૨૦૦૩.

હુકમ

જા. નં. ઉખસ/કજ/ફડચા/ગ-૨/૭૭/૨૦૦૪.–ટીમ્બાના મુવાડા તમાકુ ઉત્પા. સ. મં. લી., મુકામ ટીમ્બાના મુવાડા, તાલુકો ઠાસરા, જિલ્લો ખેડાને શ્રી મદદનીશ જિલ્લા રજીસ્ટ્રાર સહકારી મંડળીઓ, જીલ્લા પંચાયત, નડીઆદની ઓફીસના નોંધ નંબર સે/૨૪૪૮૯ તારીખ ૨૮/૩/૧૯૯૧ થી નોંધવામાં આવી હતી. તે મંડળીને સને ૧૯૬૧ના ગુજરાત રાજ્ય સહકારી મંડળીઓના કાયદાની કલમ-૧૦૭ અન્વયે ફડચામાં લઈ જવાનો હુકમ કરવામાં આવે છે. અને સદરહુ મંડળીના ફડચા અધિકારી તરીકે શ્રી સહકારી અધિકારી (બજાર) સદર કચેરીની સદર કાયદાની કલમ-૧૦૮(૩) હેઠળ નીમણુંક કરવામાં આવે છે અને તેમના મહેનતાણાની રકમ નિયમ મુજબ સરકારી તિજોરીમાં ''૦૪૨૫-

સહકાર'' સદરે જમા કરાવવી ફડચાનું કામકાજ ત્રણ વર્ષમાં પુરૂં કરવું.

નડીઆદ, તારીખ ૫મી ફેબ્રુઆરી, ૨૦૦૪.

વંચાણમાં લીધા :

(૧) બિલોદરા દૂધ ઉત્પાદક સ. મં. લી., મુ. બિલોદરા, તા. નડીઆદને ફડચામાં લઈ જવાનાં વચગાળાનો હુકમ ક્રમાંક ફડચ/૦૧/ગ-૨/૬૦૮/૨૦૦૩, તા. ૧૭-૧૨-૨૦૦૩.

હુકમ

જા. નં. ઉખસ/કજ/ફડચા/ગ-૨/૭૮/૨૦૦૪.—બિલોદરા દૂધ ઉત્પાદક સ. મં. લી., મુકામ બિલોદરા, તા. નડીઆદ, જિલ્લો ખેડાને શ્રી મદદનીશ જિલ્લા રજીસ્ટ્રાર સહકારી મંડળીઓ, જીલ્લા પંચાયત, નડીઆદની ઓફીસના નોંધ નંબર સે. દૂ.૨૮૯ તારીખ ૩૦/૬/૧૯૬૫ થી નોંધવામાં આવી હતી. તે મંડળીને સને ૧૯૬૧ના ગુજરાત રાજ્ય સહકારી મંડળીઓના કાયદાની કલમ-૧૦૭ અન્વયે ફડચામાં લઈ જવાનો હુકમ કરવામાં આવે છે. અને સદરહુ મંડળીના ફડચા અધિકારી તરીકે શ્રી સહકારી અધિકારી (ક્રેડીટ) લગત સદર કચેરીની સદર કાયદાની કલમ-૧૦૮(૩) હેઠળ નીમણુંક કરવામાં આવે છે અને તેમના મહેનતાણાની રકમ નિયમ મુજબ સરકારી તિજોરીમાં ''૦૪૨૫-સહકાર'' સદરે જમા કરાવવી ફડચાનું કામકાજ ત્રણ વર્ષમાં પુરૂં કરવું.

નડીઆદ, તારીખ ૫મી ફેબ્રુઆરી, ૨૦૦૪.

વંચાણમાં લીધા :

(૧) દનાદરા અનાજ ઉત્પાદકોની સ. મં. લી., મુ. દનાદરા, તા. કપડવંજને ફડચામાં લઈ જવાનાં વચગાળાનો હુકમ ક્રમાંક ફડચ/૦૧/ગ-૨/૫૮૭/૨૦૦૩, તા. ૧૬-૧૨-૨૦૦૩.

હુકમ

જા. નં. ઉખસ/કજ/ફડચા/ગ-૨/૭૯/૨૦૦૪.—દનાદરા, અનાજ ઉત્પાદકોની સ. મં. લી., મુ. દનાદરા, તા. કપડવંજ, જિલ્લો ખેડાને શ્રી મદદનીશ જિલ્લા રજીસ્ટ્રાર સહકારી મંડળીઓ, જીલ્લા પંચાયત, નડીઆદની ઓફીસના નોંધ નંબર સે/૨૬૮૩૨ તારીખ ૧૫/૭/૧૯૯૩ થી નોંધવામાં આવી હતી. તે મંડળીને સને ૧૯૬૧ના ગુજરાત રાજ્ય સહકારી મંડળીઓના કાયદાની કલમ-૧૦૭ અન્વયે ફડચામાં લઈ જવાનો હુકમ કરવામાં આવે છે. અને સદરહુ મંડળીના ફડચા અધિકારી તરીકે શ્રી સહકારી અધિકારી (બજાર) સદર કચેરીની સદર કાયદાની કલમ-૧૦૮(૩) હેઠળ નીમણુંક કરવામાં આવે છે અને તેમના મહેનતાણાની રકમ નિયમ મુજબ સરકારી તિજોરીમાં ''૦૪૨૫-સહકાર'' સદરે જમા કરાવવી ફડચાનું કામકાજ ત્રણ વર્ષમાં પુરૂં કરવું.

નડીઆદ, તારીખ ૫મી ફેબ્રુઆરી, ૨૦૦૪.

વંચાણમાં લીધા :—

ચેલાવત જુથ બટાટા ઉત્પા. સ. મં. લી., મુ. ચેલાવત, તા. કપડવંજને ફડચામાં લઈ જવાનો વચગાળાનો હુકમ.

ક્રમાંક : ફડચ/૦૧/ગ-૨/૫૮૯/૨૦૦૩, તા. ૧૬મી ડીસેમ્બર, ૨૦૦૩.

હુકમ

જા. નં. ઉખસ/કજ/ફડચા/ગ-૨/૮૦/૨૦૦૪.— ચેલાવત જુથ બટાટા ઉત્પા. સ. મં. લી., મુકામ ચેલાવત, તાલુકો નડીયાદ, જિલ્લો ખેડાને શ્રી મદદનીશ જીલ્લા રજીસ્ટ્રાર સહકારી મંડળીઓ જીલ્લા પં. નડીયાદની ઓફીસના નોંધ નંબર સે. ૪૪૬૫, તા. ૫-૩-૧૯૬૪ થી નોંધવામાં આવી હતી. તે મંડળીને સને ૧૯૬૧ના ગુજરાત રાજ્ય સહકારી મંડળીઓના કાયદાની કલમ-૧૦૭ અન્વયે ફડચામાં લઈ જવાનો હુકમ કરવામાં આવે છે અને સદરહુ મંડળીના ફડચા અધિકારી તરીકે શ્રી સહકારી અધિકારી (બજાર) સદર કચેરીની સદર કાયદાની કલમ-૧૦૮ (૩) હેઠળ નિમણુંક કરવામાં આવે છે અને તેમના મહેનતાણાની રકમ નિયમ મુજબ સરકારી તીજોરીમાં ''૦૪૨૫ સહકાર'' સદરે જમા કરાવવી ફડચાનું કામકાજ ત્રણ વર્ષમાં પુરૂં કરવું.

નડીયાદ, તારીખ ૫મી ફેબ્રુઆરી, ૨૦૦૪.

વંચાણમાં લીધા :—

ચેતરસુંબા તમાકુ ઉત્પા. સ. મં. લી., મુ. ચેતરસુંબા, તા. ઠાસરાને ફડચામાં લઇ જવાનો વચગાળાનો હુકમ.

ક્રમાંક : ફડચ/૦૧/ગ-૨/૬૩૭/૨૦૦૩, તા. ૨૯મી ડીસેમ્બર, ૨૦૦૩.

હુકમ

જા. નં. ઉખસ/કજ/ફડચા/ગ-૨/૮૧/૨૦૦૪.— ચેતરસુંબા તમાકુ ઉત્પાદક સ. મં. લી., મુકામ ચેતરસુંબા, તાલુકો ઠાસરા, જિલ્લો ખેડાને શ્રી મદદનીશ જીલ્લા રજીસ્ટ્રાર સહકારી મંડળીઓ જીલ્લા પં. નડીયાદની ઓફીસના નોંધ નંબર સે. ૨૮૪૪૦, તા. ૨૪-૬-૧૯૯૬ થી નોંધવામાં આવી હતી. તે મંડળીને સને ૧૯૬૧ના ગુજરાત રાજ્ય સહકારી મંડળીઓના કાયદાની કલમ-૧૦૭ અન્વયે ફડચામાં લઈ જવાનો હુકમ કરવામાં આવે છે અને સદરહુ મંડળીના ફડચા અધિકારી તરીકે શ્રી સહકારી અધિકારી (ક્રેડીટ) સદર કચેરીની સદર કાયદાની કલમ-૧૦૮ (૩) હેઠળ નિમણુંક કરવામાં આવે છે અને તેમના મહેનતાણાની રકમ નિયમ મુજબ સરકારી તીજોરીમાં ''૦૪૨૫ સહકાર'' સદરે જમા કરાવવી ફડચાનું કામકાજ ત્રણ વર્ષમાં પુરૂં કરવું.

નડીયાદ, તારીખ ૫મી ફેબ્રુઆરી, ૨૦૦૪.

વંચાણમાં લીધા :—

ભુંગળીયા તેલી. ઉત્પા. સ. મં. લી., મુ. ભુંગળીયા, તા. કપડવંજને ફડચામાં લઇ જવાનો વચગાળાનો હુકમ.

ક્રમાંક : ફડચ/૦૧/ગ-૨/૬૩૬/૨૦૦૩, તા. ૨૯મી ડીસેમ્બર, ૨૦૦૩.

હુકમ

જા. નં. ઉખસ/કજ/ફડચા/ગ-૨/૮૨/૨૦૦૪.— ભુંગળીયા તેલી. ઉત્પા. સ. મં. લી., મુકામ ભુંગળીયા, તાલુકો કપડવંજ, જિલ્લો ખેડાને

INDEX

શ્રી મદદનીશ જીલ્લા રજીસ્ટ્રાર સહકારી મંડળીઓ જીલ્લા પં. નડીયાદની ઓફીસના નોંધ નંબર સે. ૨૦૧૪૩, તા. ૪-૮-૧૯૮૩ થી નોંધવામાં આવી હતી. તે મંડળીને સને ૧૯૬૧ના ગુજરાત રાજ્ય સહકારી મંડળીઓના કાયદાની કલમ-૧૦૭ અન્વયે ફડચામાં લઈ જવાનો હુકમ કરવામાં આવે છે અને સદરહુ મંડળીના ફડચા અધિકારી તરીકે શ્રી સહકારી અધિકારી (બજાર) સદર કચેરીની સદર કાયદાની કલમ-૧૦૮ (૩) હેઠળ નિમણુંક કરવામાં આવે છે અને તેમના મહેનતાણાની રકમ નિયમ મુજબ સરકારી તીજોરીમાં ''૦૪૨૫ સહકાર'' સદરે જમા કરાવવી ફડચાનું કામકાજ ત્રણ વર્ષમાં પુરૂં કરવું.

નડીયાદ, તારીખ ૫મી ફેબ્રુઆરી, ૨૦૦૪.

વંચાણમાં લીધા :–

ઢુંણાદરા તમાકુ ઉત્પા. સ. મં. લી., મુ. ઢુંણાદરા, તા. ઠાસરાને ફડચામાં લઇ જવાનો વચગાળાનો હુકમ.

ક્રમાંક : ફડચ/૦૧/ગ-૨/૬૩૫/૨૦૦૩, તા. ૨૯મી ડીસેમ્બર, ૨૦૦૩.

હુકમ

જા. નં. ઉખસ/કજ/ફડચા/ગ-૨/૮૩/૨૦૦૪.— ઢુંણાદરા તમાકુ ઉત્પા. સ. મં. લી., મુકામ ઢુંણાદરા, તાલુકો ઠાસરા, જિલ્લો ખેડાને શ્રી મદદનીશ જીલ્લા રજીસ્ટ્રાર સહકારી મંડળીઓ જીલ્લા પં. નડીયાદની ઓફીસના નોંધ નંબર સે. ૨૮૪૩૯, તા. ૨૪-૬-૧૯૯૬ થી નોંધવામાં આવી હતી. તે મંડળીને સને ૧૯૬૧ના ગુજરાત રાજ્ય સહકારી મંડળીઓના કાયદાની કલમ-૧૦૭ અન્વયે ફડચામાં લઈ જવાનો હુકમ કરવામાં આવે છે અને સદરહુ મંડળીના ફડચા અધિકારી તરીકે શ્રી સહકારી અધિકારી (ક્રેડીટ) સદર કચેરીની સદર કાયદાની કલમ-૧૦૮ (૩) હેઠળ નિમણુંક કરવામાં આવે છે અને તેમના મહેનતાણાની રકમ નિયમ મુજબ સરકારી તીજોરીમાં ''૦૪૨૫ સહકાર'' સદરે જમા કરાવવી ફડચાનું કામકાજ ત્રણ વર્ષમાં પુરૂં કરવું.

નડીયાદ, તારીખ ૫મી ફેબ્રુઆરી, ૨૦૦૪.

વંચાણમાં લીધા :–

ગુંથલી ગૃપ તમાકુ ઉત્પા. સ. મં. લી., મુ. ગુંથલી તા. બાલાસીનોરને ફડચામાં લઇ જવાનો વચગાળાનો હુકમ.

ક્રમાંક : ફડચ/૦૧/ગ-૨/૬૩૩/૨૦૦૩, તા. ૨૯મી ડીસેમ્બર, ૨૦૦૩.

હુકમ

જા. નં. ઉખસ/કજ/ફડચા/ગ-૨/૮૪/૨૦૦૪.— ગુંથલી ગૃપ તમાકુ ઉત્પા. સ. મં. લી., મુકામ ગુંથલી, તાલુકો બાલાસીનોર, જિલ્લો ખેડાને શ્રી મદદનીશ જીલ્લા રજીસ્ટ્રાર સહકારી મંડળીઓ જીલ્લા પં. નડીયાદની ઓફીસના નોંધ નંબર સે. ૨૨૬૪૧, તા. ૨૫-૭-૧૯૮૫ થી નોંધવામાં આવી હતી. તે મંડળીને સને ૧૯૬૧ના ગુજરાત રાજ્ય સહકારી મંડળીઓના કાયદાની કલમ-૧૦૭ અન્વયે ફડચામાં લઈ જવાનો હુકમ કરવામાં આવે છે અને સદરહુ મંડળીના ફડચા અધિકારી તરીકે શ્રી સહકારી અધિકારી (ક્રેડીટ) સદર કચેરીની સદર કાયદાની કલમ-૧૦૮ (૩) હેઠળ નિમણુંક કરવામાં આવે છે અને તેમના મહેનતાણાની રકમ નિયમ મુજબ સરકારી તીજોરીમાં ''૦૪૨૫ સહકાર'' સદરે જમા કરાવવી ફડચાનું કામકાજ ત્રણ વર્ષમાં પુરૂં કરવું.

નડીયાદ, તારીખ ૫મી ફેબ્રુઆરી, ૨૦૦૪.

વંચાણમાં લીધા :–

સલુણ તમાકુ ઉત્પાદક સ. મં. લી., મુ. સલુણ, તા. નડીયાદને ફડચામાં લઇ જવાનો વચગાળાનો હુકમ.

ક્રમાંક : ફડચ/૦૧/ગ-૨/૬૨૫/૨૦૦૩, તા. ૨૯મી ડીસેમ્બર, ૨૦૦૩.

હુકમ

જા. નં. ઉખસ/કજ/ફડચા/ગ-૨/૮૫/૨૦૦૪.— સલુણ તમાકુ ઉત્પા. સ. મં. લી., મુકામ સલુણ, તાલુકો નડીયાદ, જિલ્લો ખેડાને શ્રી મદદનીશ જીલ્લા રજીસ્ટ્રાર સહકારી મંડળીઓ જીલ્લા પં. નડીયાદની ઓફીસના નોંધ નંબર સે. ૨૧૨૬૯, તા. ૨૭-૧-૧૯૮૭ થી નોંધવામાં આવી હતી. તે મંડળીને સને ૧૯૬૧ના ગુજરાત રાજ્ય સહકારી મંડળીઓના કાયદાની કલમ-૧૦૭ અન્વયે ફડચામાં લઈ જવાનો હુકમ કરવામાં આવે છે અને સદરહુ મંડળીના ફડચા અધિકારી તરીકે શ્રી સહકારી અધિકારી (ક્રેડીટ) સદર કચેરીની સદર કાયદાની કલમ-૧૦૮ (૩) હેઠળ નિમણુંક કરવામાં આવે છે અને તેમના મહેનતાણાની રકમ નિયમ મુજબ સરકારી તીજોરીમાં ''૦૪૨૫ સહકાર'' સદરે જમા કરાવવી ફડચાનું કામકાજ ત્રણ વર્ષમાં પુરૂં કરવું.

નડીયાદ, તારીખ ૫મી ફેબ્રુઆરી, ૨૦૦૪.

વંચાણમાં લીધા :–

ઊંભ્બા તમાકુ ઉત્પાદક સ. મં. લી., મુ. ઊંભ્બા, તા. ઠાસરાને ફડચામાં લઇ જવાનો વચગાળાનો હુકમ.

ક્રમાંક : ફડચ/૦૧/ગ-૨/૬૪૬/૨૦૦૩, તા. ૨૯મી ડીસેમ્બર, ૨૦૦૩.

હુકમ

જા. નં. ઉખસ/કજ/ફડચા/ગ-૨/૮૬/૨૦૦૪.— ઊંભ્બા તમાકુ ઉત્પાદક સ. મં. લી., મુકામ ઊંભ્બા, તાલુકો ઠાસરા, જિલ્લો ખેડાને શ્રી મદદનીશ જીલ્લા રજીસ્ટ્રાર સહકારી મંડળીઓ જીલ્લા પં. નડીયાદની ઓફીસના નોંધ નંબર સે. ૨૪૪૮૦, તા. ૩૧-૧૨-૧૯૯૦ થી નોંધવામાં આવી હતી. તે મંડળીને સને ૧૯૬૧ના ગુજરાત રાજ્ય સહકારી મંડળીઓના કાયદાની કલમ-૧૦૭ અન્વયે ફડચામાં લઈ જવાનો હુકમ કરવામાં આવે છે અને સદરહુ મંડળીના ફડચા અધિકારી તરીકે શ્રી સહકારી અધિકારી (ક્રેડીટ) લગત સદર કચેરીની સદર કાયદાની કલમ-૧૦૮ (૩) હેઠળ નિમણુંક કરવામાં આવે છે અને તેમના મહેનતાણાની રકમ નિયમ મુજબ સરકારી તીજોરીમાં ''૦૪૨૫ સહકાર'' સદરે જમા કરાવવી ફડચાનું કામકાજ ત્રણ વર્ષમાં પુરૂં કરવું.

નડીયાદ, તારીખ ૫મી ફેબ્રુઆરી, ૨૦૦૪.

INDEX

વંચાણમાં લીધા :–

રામપુર જુથ (વસો) તેલી. ઉ. સ. મં. લી., મુ. રામપુર (વસો), તા. નડીયાદને ફડચામાં લઇ જવાનો વચગાળાનો હુકમ.

ક્રમાંક : ફડચ/૦૧/ગ-૨/૬૩૯/૨૦૦૩, તા. ૨૯મી ડીસેમ્બર, ૨૦૦૩.

હુકમ

જા. નં. ઉખસ/કજ/ફડચા/ગ-૨/૮૭/૨૦૦૪.— રામપુર જુથ (વસો) તેલી. ઉત્પા. સ. મં. લી., મુકામ રામપુર (વસો) તાલુકો નડીયાદ જિલ્લો ખેડાને શ્રી મદદનીશ જીલ્લા રજીસ્ટ્રાર સહકારી મંડળીઓ જીલ્લા પં. નડીયાદની ઓફીસના નોંધ નંબર સે. ૨૧૩૫૭, તા. ૩૧-૫-૧૯૮૫ થી નોંધવામાં આવી હતી. તે મંડળીને સને ૧૯૬૧ના ગુજરાત રાજ્ય સહકારી મંડળીઓના કાયદાની કલમ-૧૦૭ અન્વયે ફડચામાં લઈ જવાનો હુકમ કરવામાં આવે છે અને સદરહુ મંડળીના ફડચા અધિકારી તરીકે શ્રી સહકારી અધિકારી (બજાર) સદર કચેરીની સદર કાયદાની કલમ-૧૦૮ (૩) હેઠળ નિમણુંક કરવામાં આવે છે અને તેમના મહેનતાણાની રકમ નિયમ મુજબ સરકારી તીજોરીમાં ''૦૪૨૫ સહકાર'' સદરે જમા કરાવવી ફડચાનું કામકાજ ત્રણ વર્ષમાં પુરૂં કરવું.

નડીયાદ, તારીખ ૫મી ફેબ્રુઆરી, ૨૦૦૪.

વંચાણમાં લીધા :–

ઝંડા તેલી. ઉત્પા. સ. મં. લી., મુ. ઝંડા, તા. કપડવંજને ફડચામાં લઇ જવાનો વચગાળાનો હુકમ.

ક્રમાંક : ફડચ/૦૧/ગ-૨/૬૩૮/૨૦૦૩, તા. ૨૯મી ડીસેમ્બર, ૨૦૦૩.

હુકમ

જા. નં. ઉખસ/કજ/ફડચા/ગ-૨/૮૮/૨૦૦૪.— ઝંડા તેલીબીયાં ઉત્પાદક સ. મં. લી., મુકામ ઝંડા, તાલુકો કપડવંજ, જિલ્લો ખેડાને શ્રી મદદનીશ જીલ્લા રજીસ્ટ્રાર સહકારી મંડળીઓ જીલ્લા પં. નડીયાદની ઓફીસના નોંધ નંબર સે. ૨૦૧૩૮, તા. ૮-૭-૧૯૭૩ થી નોંધવામાં આવી હતી. તે મંડળીને સને ૧૯૬૧ના ગુજરાત રાજ્ય સહકારી મંડળીઓના કાયદાની કલમ-૧૦૭ અન્વયે ફડચામાં લઈ જવાનો હુકમ કરવામાં આવે છે અને સદરહુ મંડળીના ફડચા અધિકારી તરીકે શ્રી સહકારી અધિકારી (બજાર) સદર કચેરીની સદર કાયદાની કલમ-૧૦૮ (૩) હેઠળ નિમણુંક કરવામાં આવે છે અને તેમના મહેનતાણાની રકમ નિયમ મુજબ સરકારી તીજોરીમાં ''૦૪૨૫ સહકાર'' સદરે જમા કરાવવી ફડચાનું કામકાજ ત્રણ વર્ષમાં પુરૂં કરવું.

નડીયાદ, તારીખ ૫મી ફેબ્રુઆરી, ૨૦૦૪.

વંચાણમાં લીધા :–

ઘડીયા તેલી. ઉત્પા. સ. મં. લી., મુ. ઘડીયા, તા. કપડવંજને ફડચામાં લઇ જવાનો વચગાળાનો હુકમ.

ક્રમાંક : ફડચ/૦૧/ગ-૨/૬૨૭/૨૦૦૩, તા. ૨૯મી ડીસેમ્બર, ૨૦૦૩.

હુકમ

જા. નં. ઉખસ/કજ/ફડચા/ગ-૨/૮૯/૨૦૦૪.—ઘડીયા તેલીબીયાં ઉત્પા. સ. મં. લી., મુકામ ઘડીયા, તાલુકો કપડવંજ, જિલ્લો ખેડાને શ્રી મદદનીશ જીલ્લા રજીસ્ટ્રાર સહકારી મંડળીઓ જીલ્લા પં. નડીયાદની ઓફીસના નોંધ નંબર સે. ૧૨૮૨૪, તા. ૧૧-૩-૧૯૬૬ થી નોંધવામાં આવી હતી. તે મંડળીને સને ૧૯૬૧ના ગુજરાત રાજ્ય સહકારી મંડળીઓના કાયદાની કલમ-૧૦૭ અન્વયે ફડચામાં લઈ જવાનો હુકમ કરવામાં આવે છે અને સદરહુ મંડળીના ફડચા અધિકારી તરીકે શ્રી સહકારી અધિકારી (બજાર) સદર કચેરીની સદર કાયદાની કલમ-૧૦૮ (૩) હેઠળ નિમણુંક કરવામાં આવે છે અને તેમના મહેનતાણાની રકમ નિયમ મુજબ સરકારી તીજોરીમાં ''૦૪૨૫ સહકાર'' સદરે જમા કરાવવી ફડચાનું કામકાજ ત્રણ વર્ષમાં પુરૂં કરવું.

નડીયાદ, તારીખ ૫મી ફેબ્રુઆરી, ૨૦૦૪.

વંચાણે લીધા :-

(૧) અત્રેનો કચેરીના હુકમ નં. જા.નં. ઉખસ/ક-૪/ફડચા/ગ-૨/૧૯૫/૨૦૦૩, તા. ૩૧-૫-૨૦૦૩.

(૨) સહકારી અધિકારી (ફડચા) સહકારી મંડળીઓ નડીઆદના પત્ર નં. ફડચા/૦૧/જ/૨૭/૨૦૦૪, તા. ૩૦-૧-૨૦૦૪.

(૩) કૃષિ, સહકાર અને ગ્રામ્ય વિકાસ વિભાગના તા. ૩૦-૩-૯૧ના જાહેરનામા ક્રમાંક જીએચકેએચ/૨૪/૯૧/ડીડીએલ/૧૧૮૮/૫૨૦૪/જે.

જા. નં. ફડચ/૦૧/ગ/૨/૯૫/૨૦૦૪.- ધી રાજનગર (ન) દુધ ઉત્પાદક સહકારી મંડળી લી., (ફડચા) મુ. રાજનગર (ન), તા. નડીઆદ, જિ. ખેડાની નોંધણી તા. ૨૦-૧૨-૧૯૫૦ના રોજ નોંધણી ક્રમાંક ડી-૭૯ થી સહકારી મંડળીઓના અધિનિયમ, ૧૯૬૧ હેઠળ કરવામાં આવેલ હતી. સદરહુ મંડળીને આમુખ-૧માં દર્શાવેલ આ કચેરીના તા. ૩૧-૫-૨૦૦૩ના હુકમથી ફડચામાં લઇ જવામાં આવેલ હતી અને ફડચા અધિકારીશ્રીએ મંડળીનો ચાર્જ તા. ૨૧-૧૨-૨૦૦૩ના રોજ સંભાળેલ હતો.

ફડચા અધિકારીશ્રીએ મંડળીનો ચાર્જ સંભાળ્યા બાદ કામગીરી શરૂ કરેલ છે. ફડચાની કાર્યવાહી દરમ્યાન મંડળીના સભાસદો તરફથી તા. ૨-૧-૨૦૦૪ના રોજ મંડળીને પુનઃજીવીંત કરવા માટેની વિનંતી કરવામાં આવેલ હતી. મંડળીના સભાસદોની રજુઆતના સંદર્ભમાં ફડચા અધિકારીશ્રી તરફથી મંડળીના સ્થળ ઉપર તા. ૧૭-૧-૨૦૦૪ના રોજ સાધારણ સભા રાખવામાં આવેલ હતી. જે સાધારણ સભામાં મંડળીને પુનઃજીવીત કરવા અંગે જરૂરી ઠરાવ કરી, વ્યવસ્થાપક કમીટી સભ્યોની અને મંડળીના જુના કર્મચારીઓને તેમની ફરજમાં ચાલુ રાખવા ઠરાવવામાં આવેલ હતું.

મંડળીની સાધારણ સભામાં કરવામાં આવેલ ઠરાવોના સંદર્ભમાં મંડળીની આર્થિક પરિસ્થિતિ તથા સભાસદોના હિતને લક્ષમાં લઈ આમુખ-૨માં દર્શાવેલ તા. ૩૦-૧-૨૦૦૪ના પત્રથી મંડળીને પુનઃજીવીંત કરવા ભલામણ કરવામાં આવેલ છે.

ફડચા અધિકારી તરફથી કરવામાં આવેલ ભલામણ તેમજ મંડળીની આર્થિક પરિસ્થિતિ તેમજ સભાસદોના તેમજ જાહેર હિતને

તથા સહકારી પ્રવૃત્તિના હિતને નજર રાખી મંડળીને પુનઃજીવીત કરવા અંગે નીચે પ્રમાણેનો હુકમ કરવામાં આવે છે.

હુકમ

આથી હું, એચ. એન. દરજી, જિલ્લા રજિસ્ટ્રાર સહકારી મંડળીઓ, નડીઆદ જિલ્લો ખેડા મને સને ૧૯૬૧ના સહકારી મંડળીઓના અધિનિયમની કલમ-૧૭(એ) હેઠળ મળેલ સત્તાની રૂઇએ ધી રાજનગર (ન) દુધ ઉત્પાદક સહકારી મંડળી લી., મુ. રાજનગર (ન), તા. નડીઆદ, જિ. ખેડાને પુનઃજીવીત કરવાનો હુકમ કરૂં છું.

નડીઆદ, તારીખ ૭મી ફેબ્રુઆરી, ૨૦૦૪.

એચ. એન. દરજી.
જિલ્લા રજિસ્ટ્રાર,
સહકારી મંડળીઓ,
નડીઆદ.

વંચાણે લીધા :-

(૧) શ્રી ભાદરણ ફાર્મર્સ સર્વિસ ગ્રાહક ભંડાર લી., ભાદરણના ફડચા અધિકારીશ્રીનો તા. ૫-૨-૨૦૦૪નો પત્ર નં. ફડચ/૦૧/ચ/૯૮/ ૨૦૦૪.

(૨) ગુજરાત સહકારી મંડળીઓનો કાયદો, ૧૯૬૧ની કલમ-૨૦ અને ૧૧૪(૨).

(૩) સરકારશ્રીના કૃષિ સહકારી અને ગ્રામ વિકાસ વિભાગ, સચિવાલય, ગાંધીનગરના તા. ૩૦-૩-૧૯૯૧ના જાહેરનામાં ક્રમાંક જી.એચ.કે.એચ.-૨૪-૯૧/ડી.ડી.સી./૧૧૮૮/૩૨૦૪/જે.

હુકમ

જા. નં. ફડચ/૦૧/ચ/૧૦૨/૨૦૦૪.- શ્રી ભાદરણ ફાર્મર્સ સર્વિસ ગ્રાહક ભંડાર લી., મુ. ભાદરણ તાલુકો બોરસદ, જિલ્લો આણંદ, મદદનીશ જિલ્લા રજિસ્ટ્રાર, સહકારી મંડળીઓ/જિ.પં. નડીઆદની ઓફિસનો નોંધણી નંબર ભ-૪૨૩૭, તા. ૯-૬-૧૯૯૪ થી નોંધવામાં આવી હતી જેને શ્રી જિલ્લા રજિસ્ટ્રાર, સહકારી મંડળીઓ, -- ના હુકમ નંબર ઉખસ/કજ/૧૪૯૫/૧/ચ/૪૫૮/૦૩, તારીખ ૨૩-૭-૨૦૦૩ થી ફડચામાં લઇ જવામાં આવી હતી અને તેની ફડચાની કાર્યવાહીઓ સને ૧૯૬૧ના ગુજરાત સહકારી મંડળીઓના અધિનિયમ (ગુજરાત અધિનિયમ નં. ૧૦ સને ૧૯૬૨)ની કલમ-૧૧૪(૨) અન્વયે આથી સમાપ્ત કરવામાં આવે છે. અને સદર મંડળીની નોંધણી સને ૧૯૬૧ના ગુજરાત સહકારી મંડળીઓના કાયદાની કલમ-૨૦ હેઠળ રદ કરવામાં આવે છે. અને તેથી આ હુકમની તારીખથી બંધ કરવામાં આવે છે એમ ગણાશે.

આણંદ, તારીખ ૭મી ફેબ્રુઆરી, ૨૦૦૪.

વંચાણે લીધા :-

(૧) શ્રી ઢુંડાકુવા સેવા સહકારી મંડળી લી., ઢુંડાકુવાના ફડચા અધિકારીશ્રીનો તા. ૫-૨-૨૦૦૪નો પત્ર જા. નં. ફડચ/૦૧/ચ/ ૯૭/૨૦૦૪.

(૨) ગુજરાત સહકારી મંડળીઓનો કાયદો, ૧૯૬૧ની કલમ-૨૦ અને ૧૧૪(૨).

(૩) સરકારશ્રીના કૃષિ સહકારી અને ગ્રામ વિકાસ વિભાગ, સચિવાલય, ગાંધીનગરના તા. ૩૦-૩-૧૯૯૧ના જાહેરનામાં ક્રમાંક જી.એચ.કે.એચ.-૨૪-૯૧/ડી.ડી.સી./૧૧૮૮/૩૨૦૪/જે.

હુકમ

જા. નં. ફડચ/૦૧/ચ/૧૦૪/૨૦૦૪.- શ્રી ઢુંડાકુવા સેવા સહકારી મંડળી લી., ઢુંડાકુવા લી., મુ. ઢુંડાકુવા, તાલુકો બોરસદ, જિલ્લો આણંદ, મદદનીશ જિલ્લા રજિસ્ટ્રાર, સહકારી મંડળીઓ/જિ.પં. નડીઆદની ઓફિસનો નોંધણી નંબર સે-૨૬૮૪૬, તા. ૧૩-૧૧-૧૯૯૫ થી નોંધવામાં આવી હતી જેને શ્રી જિલ્લા રજિસ્ટ્રાર, સહકારી મંડળીઓના હુકમ નંબર ઉખસ/કજ/૧૩૫૮૬/ચ/૪૨૮/૨૦૦૨, તારીખ ૨૨-૧૦-૨૦૦૨ થી ફડચામાં લઇ જવામાં આવી હતી અને તેની ફડચાની કાર્યવાહીઓ સને ૧૯૬૧ના ગુજરાત સહકારી મંડળીઓના અધિનિયમ (ગુજરાત અધિનિયમ નં. ૧૦ સને ૧૯૬૨)ની કલમ-૧૧૪(૨) અન્વયે આથી સમાપ્ત કરવામાં આવે છે. અને સદર મંડળીની નોંધણી સને ૧૯૬૧ના ગુજરાત સહકારી મંડળીઓના કાયદાની કલમ-૨૦ હેઠળ રદ કરવામાં આવે છે. અને તેથી આ હુકમની તારીખથી બંધ કરવામાં આવે છે એમ ગણાશે.

આણંદ, તારીખ ૭મી ફેબ્રુઆરી, ૨૦૦૪.

સી. બી. કોટેચા,
જિલ્લા રજિસ્ટ્રાર,
સહકારી મંડળીઓ,
આણંદ.

વંચાણે લીધા :-

(૧) સહકારી અધિકારીશ્રી (ફડચો), જિલ્લા ઉદ્યોગ કેન્દ્ર, મહેસાણાની મંડળીની નોંધણી રદ કરવાની દરખાસ્ત પત્ર નં. જીઉકે/મહે./ ફડચ/૦૧/જ/વઢીયાર/૨૪૦/૨૦૦૪, તા. ૩૦-૧-૨૦૦૪.

(૨) આ કચેરીની મંજુર થયેલ તા. ૬-૨-૨૦૦૪ની નોંધ.

હુકમ

જા. નં. જીઉકે/મહે/ફડચ/જ/૦૧/૩૧૫/૨૩૩૪/૨૦૦૪.- આમુખ-૧ અને ૨માં વંચાણે લીધેલ પત્ર અને નોંધ અન્વયે શ્રી વઢીયાર વિભાગ વિવિધલક્ષી વણકર ઔદ્યોગિક સહકારી મંડળી લી. સમી, તા. સમી, જિ. પાટણ કે જેનું કામકાજ જિલ્લા રજિસ્ટ્રાર, સહકારી મંડળીઓ (ઉદ્યોગ), મહેસાણા કચેરીના જાવક નંબર જીઉકે/ફડચ/૦૧/૧૯૬૦/ ૨૦૦૩, તા. ૨૧-૧૦-૨૦૦૩ થી આટોપી લેવાનો હુકમ કરવામાં આવ્યો હતો. તેની નોંધણી સને ૧૯૬૧ના ગુજરાત સહકારી મંડળીઓના અધિનિયમની કલમ-૧૧૪ (૨) અન્વયે ફડચાની કાર્યવાહી સમાપ્ત કરી કલમ-૨૦ (૧) મુજબ રદ કરવામાં આવે છે. અને આ હુકમ નીકળ્યા તારીખથી મંડળીનું વિસર્જન ગણવામાં આવશે.

મહેસાણા, તારીખ ૬ઠ્ઠી ફેબ્રુઆરી, ૨૦૦૪.

વંચાણે લીધા :-

(૧) સહકારી અધિકારીશ્રી (ફડચો), જિલ્લા ઉદ્યોગ કેન્દ્ર, મહેસાણાની મંડળીની નોંધણી રદ કરવાની દરખાસ્ત પત્ર નં. જીઉકે/મહે./ ફડચ/૦૧/જ/ઈન્દ્રાડ/૨૫૪/૨૦૦૪, તા. ૩-૨-૨૦૦૪.

(૨) આ કચેરીની મંજુર થયેલ તા. ૬-૨-૨૦૦૪ની નોંધ.

હુકમ

જા. નં. જીઉકે/મહે/ફડચ/જ/૦૧/૩૨૩/૨૩૩૯/૨૦૦૪.- આમુખ-૧ અને ૨માં વંચાણે લીધેલ પત્ર અને નોંધ અન્વયે શ્રી ઈન્દ્રાડ ગૃપ ઔદ્યોગિક ઉત્પાદક સહકારી મંડળી લી. ઈન્દ્રાડ, તા. કડી, જિ. મહેસાણા કે, જેનું કામકાજ જિલ્લા રજિસ્ટ્રાર, સહકારી મંડળીઓ (ઉદ્યોગ), મહેસાણા કચેરીના જાવક નંબર જીઉકે/ફડચ/૦૧/૨૦૬૫/૨૦૦૩, તા. ૧૭-૧૧-૨૦૦૩ થી આટોપી લેવાનો હુકમ કરવામાં આવ્યો હતો. તેની નોંધણી સને ૧૯૬૧ના ગુજરાત સહકારી મંડળીઓના અધિનિયમની કલમ-૧૧૪ (૨) અન્વયે ફડચાની કાર્યવાહી સમાપ્ત કરી કલમ-૨૦ (૧) મુજબ રદ કરવામાં આવે છે. અને આ હુકમ નીકળ્યા તારીખથી મંડળીનું વિસર્જન ગણવામાં આવશે.

મહેસાણા, તારીખ ૬ઠ્ઠી ફેબ્રુઆરી, ૨૦૦૪.

આઈ. આઈ. શેખ,
જિલ્લા રજિસ્ટ્રાર,
સહકારી મંડળીઓ (ઉદ્યોગ),
મહેસાણા.

વંચાણે લીધા :-

(૧) ગુજરાત સહકારી મંડળીઓ અધિનિયમ, ૧૯૬૧ની કલમ-૮૧ની જોગવાઈઓ.

(૨) સ્પેશ્યલ ઓડીટર, મિલ્ક ઓડીટ ઓફીસ, વડોદરાના તારીખ ૯-૧૨-૨૦૦૩ની પત્ર ક્રમાંક અષણ/૧૧૮/ખ-૨/૭૦/૦૩ થી રજુ થયેલ અહેવાલ.

(૩) અત્રેની કચેરીના તા. ૨-૧-૨૦૦૪ની કારણદર્શક નોટીસ ક્રમાંક વહટ/૦૧/ધ-૧/૧/૨૦૦૪.

જા. નં. વહટ/૦૧/ધ-૧/૩૨/૧૮૯૯/૨૦૦૪.- ધી ધોળીવાવ દુધ ઉત્પાદક સહકારી મંડળી લી., મુ. ધોળીવાવ, તા. જેતપુર-પાવી, જિ. વડોદરાએ ગુજરાત સહકારી મંડળીઓના અધિનિયમ ૧૯૬૧ હેઠળ નોંધાયેલ સહકારી મંડળી છે, જેનો હવે પછી આ કામે "મંડળી" તરીકે ઉલ્લેખ કરવામાં આવેલ છે.

સદર મંડળમાં શ્રી સ્પેશ્યલ ઓડીટર, મિલ્ક ઓડીટ ઓફીસ, વડોદરાના આમુખ(૨) થી જણાવેલ અહેવાલ મુજબ નીચેના કારણોસર વહીવટદાર નીમવા ભલામણ કરેલ છે.

(૧) મંડળીના વહીવટકર્તાઓને તા. ૩૦-૬-૨૦૦૨ અને તા. ૩૧-૧૨-૨૦૦૨ના અન્વેષણ દરમ્યાન સુચનો કરવા છતાં આજ દિન સુધી તા. ૩૧-૩-૨૦૦૨ની અન્વેષણ નોંધની ખામીઓની દૂરસ્તી નહીં કરી, કાયદાની કલમ-૮૫નો ભંગ કરેલ છે.

(૨) મંડળીના વહીવટકર્તાઓએ તા. ૩૦-૬-૨૦૦૨ અને તા. ૩૧-૧૨-૨૦૦૨ના અન્વેષણ નોંધની દૂરસ્તી નહીં મોકલી કાયદા અને નિયમોનો ભંગ કરેલ છે.

(૩) મંડળીના વહીવટકર્તાઓને અગાઉની ઓડીટ નોંધથી સુચનાઓ આપવા છતાં, મંડળીનો શિક્ષણ ફંડ સહકારી સંઘમાં નહીં ભરી કાયદાની કલમ-૬૯નો ભંગ કરેલ છે.

(૪) મંડળીના કાર્યવાહકોને વખતો-વખતની સુચનાઓ છતાં નિયમ-૩૭ અનુસાર સામાન્ય ખાતાવહી, શેરખાતાવહી, રોકાણ રજીસ્ટર, સ્ટોકપત્રકો, લોન રજીસ્ટર, શેર ટ્રાન્સફર રજીસ્ટર નિભાવેલ નથી. આમ, નિયમ-૩૭નો ભંગ કરેલ છે.

(૫) મંડળીની વ્યવસ્થાપક કમિટિની બેઠક તા. ૧-૪-૨૦૦૨ અને તા. ૩૧-૩-૨૦૦૩ના સમય દરમ્યાન ફક્ત સાતવાર અત્રે તારીખ ૧-૪-૨૦૦૩ થી તા. ૩૦-૯-૨૦૦૩ના સમય દરમ્યાન બે વાર મળેલ છે. પેટા-નિયમ-૩૩ અનુસાર દર માસે મળવી જોઇએ, જે મળેલ નથી. અને પેટાનિયમ અનુસારની કાર્યવાહી કરવામાં આવેલ નથી.

(૬) મંડળીના પેટા-નિયમ ૨૧(૪) અનુસાર તા. ૨૬-૬-૨૦૦૨ અને તા. ૨૯-૬-૨૦૦૩ની વાર્ષિક સાધારણ સભામાં સ્થાનિક ઓડીટરની નિમણુંક કરેલ છે, પરંતુ સ્થાનિક ઓડીટર દ્વારા કોઇ કાર્યવાહી કરવામાં આવેલ નથી. સ્થાનિક ઓડીટરની નિમણુંકનો હેતુ સરતો નથી. મંડળીની કમિટિ દ્વારા આવું કોઇ સુચન પણ કરવામાં આવેલ નથી.

(૭) મંડળીના પેટા-નિયમ-૨૩ અનુસાર સાધારણસભાની નોટીસથી દિન-૧૦માં જાણ કરવી જોઇએ. જે સાધારણસભાની જાણ નહીં કર્યાનું ધ્યાન ઉપર આવેલ છે અને જે બાબતની બહુમત સભાસદોની લેખિત અરજી જિલ્લા દૂધ ઉત્પાદક સંઘ અને મિલ્ક ઓડીટ ઓફીસને આપેલ છે.

(૮) મંડળીના તા. ૩૧-૩-૨૦૦૩ના દૂધ વેપારના હિસાબો જોતાં દૂધ વેપારનાં ફક્ત ૫$^{1}/_{2}$ % અને તા. ૧-૪-૨૦૦૩ થી તા. ૩૧-૩-૨૦૦૨ દરમ્યાન ફક્ત ૫.૯૧% જળવાયેલ છે. તદઉપરાંત તા. ૧-૪-૨૦૦૨ થી તા. ૩૧-૬-૨૦૦૩ દરમ્યાન દૂધ હલકુ લીટર ૧૦૩૩૬ અને ખાટુ લીટર ૯૬૮ અને ૧-૪-૨૦૦૩થીતારીખ ૩૦-૯-૨૦૦૩ દરમ્યાન હલકુ લીટર અને ખાટું લીટર ૪૪૧૩ થવા પામેલ છે. આમ અન્વેષણ દરમિયાન દૂધ લીટર હલકુ૩૨૫૯૦ અને દૂધ લીટર ખાટું ૫૩૮૧ થવા પામેલ છે. જેના કારણે મંડળીને આર્થિક નુકસાન થવા પામેલ છે. મંડળીના કાર્યવાહકોએ પેટાનિયમ-૩૮(ધ) મુજબની દૂધ ખરીદ કમિટિની નિમણુંક કરી નુકસાન અટકાવી શકયા હોત, તેમ છતાં આ બાબતે બેદરકારી દાખવી નિયમોનો ભંગ કરેલ છે.

(૯) મંડળીના પેટા-નિયમ-૩૮(જ) મુજબ મંડળીના હિસાબો તપાસવા રોકડ સિલક ગણવા બાબતની મંડળીનું રેકોર્ડ જોતાં, કોઇને અધિકાર આપ્યાનું કે કોઇને ચકાસણી કર્યાનું જણાયેલ નથી.

(૧૦) મંડળીના પેટા-નિયમ-૩૮(થ) મુજબ એક માસની મુદતમાં હિસાબી તપાસણી અહેવાલની દૂરસ્તી જોઇએ, તેમ છતાં નહીં મોકલી નિયમનો ભંગ કરેલ છે.

(૧૧) પેટા-નિયમ-૩૮(ધ) મુજબ મંડળીના માસિક હિસાબો, આવક-જાવક, સ્ટોક વિગેરેની ખાતરી કરવી જોઇએ, જે કરવામાં બેદરકારી દાખવેલ છે.

(૧૨) પેટા-નિયમ-૩(ખ) મુજબ મંડળીના સાધન, માલ સ્ટોકની કોઇ જવાબદારી નક્કી કરવામાં આવેલ નથી.

(૧૩) મંડળીના પેટા-નિયમ-૩૮(૫) મુજબ મંડળીએ તેના સિલકના અને બીજા જોખમોની નુકસાનીમાંથી બચવા, પેકેજ પોલીસીનો

વિમો ઉતરાવી લેવો જોઇએ, જે ઉતરાવેલ નથી. નિષ્કાળજી દાખવી જોખમ ઉભુ રાખેલ છે.

(૧૪) મંડળીના સરવૈયામાં, લોન અને એડવાન્સ અંગેના લહેણાં બાકી પડે છે. પેટા-નિયમ:૩૮(બ) અનુસાર લહેણાંની વસુલાતની કાર્યવાહી કરવામાં આવેલ નથી.

(૧૫) મંડળીના પેટા-નિયમ-૩૮(૨) (૩) અનુસાર તેના કર્મચારીઓના જામીન મેળવી લેવા જોઇએ, જે મેળવેલ નથી.

(૧૬) મંડળીના પેટા-નિયમ-૩૮(અ) (૨) અનુસાર તેના કર્મચારીઓની ફરજો અને જવાબદારીઓ નક્કી કરવી જોઇએ, જે કરવામાં આવેલ નથી.

(૧૭) મંડળીના પેટા-નિયમ-૩૯(૨) (૩) અનુસાર મંડળીના પ્રમુખશ્રીએ મંડળીના કામકાજ ઉપર દેખરેખ અને માલ-સ્ટોક, ડેડ સ્ટોક વિગેરેની ચકાસણી થવી જોઇએ, જે કરવામાં બેદરકારી દાખવેલ છે.

આમ, ઉપરોક્ત કારણો જોતાં, મંડળીમાં સહકારી કાયદા કાનુન અને પેટા-નિયમોનો ભંગ થયેલ હોઇ, સહકારી કાયદાની કલમ-૮૧ અન્વયે વહીવટદારની નિમણુંક કરવાનું તારણ ઉપસ્થિત થતાં, અત્રેની કચેરીની તા. ૨-૧-૨૦૦૪ની કારણદર્શક નોટીસથી તા. ૧૯-૧-૨૦૦૪ ના રોજ હાજર રહી રજુઆત કરવાની તક આપવામાં આવેલ હતી. મંડળી તરફથી રૂબરૂ રજુઆત થયા મુજબ, મંડળીમાં વહીવટદાર મુકવા સંમતિ ઓપલ છે. આથી મંડળીનો વહીવટ સહકારી કાયદા કાનુન અને પેટાનિયમ મુજબ ચાલતો ન હોઇ, ગુજરાત સહકારી મંડળીઓના અધિનિયમ, ૧૯૬૧ની કલમ-૮૧ હેઠળ નીચે મુજબ હુકમ કરવામાં આવે છે.

હુકમ

હું, ડી. જી. દલાલ, જિલ્લા રજિસ્ટ્રાર, સહકારી મંડળીઓ, વડોદરાને ગુજરાત સહકારી મંડળીઓના અધિનિયમ, ૧૯૬૧ની કલમ-૮૧ અન્વેય પ્રાપ્ત થયેલ સત્તાની રૂએ ધી ધોળીવાવ દૂધ ઉત્પાદક સહકારી મંડળી લી., મુ. ધોળીવાવ, તા. જેતપૂર-પાવી, જિ. વડોદરાની ચાલુ વર્ષની વ્યવસ્થાપક કમિટિના સભ્યોને બરતરફ કરી, વડોદરા જિલ્લા સહકારી દૂધ ઉત્પાદક સંઘ લી., વડોદરાની વહીવટદાર તરીકે મંડળીનો ચાર્જ સંભાળે, તે તારીખથી એક વર્ષની મુદત માટે નિમણુંક કરૂં છું. તેઓએ નીચે જણાવેલ શરતો મુજબ કામગીરી કરવાની રહેશે.

(૧) મંડળીના રોજબરોજના કામકાજ અંગેનો ચાલુ ખર્ચ તેમજ વહીવટદારનો મુસાફરી ખર્ચ રાબેતા મુજબ મંડળીના ભંડોળમાંથી પાડવાનો રહેશે.

(૨) નિમણુંક દરમ્યાન મંડળીની વ્યવસ્થાપક કમિટિના તમામ હક્કો ભોગવવા અને મંડળીની તમામ કામગીરી અત્રેની દેખરેખ અને સંમતિ હેઠળ કરવાની રહેશે.

(૩) વહીવટદારે મંડળીનો પ્રગતિ અહેવાલ અને હિસાબી પત્રકો દર માસે આ કચેરીને રજુ કરવાના રહેશે, તેમજ મંડળીના હિતમાં કામગીરી કરવાની રહેશે.

(૪) વહીવટદારશ્રીએ મંડળીનો વહીવટ કાયદા કાનુન અને પેટા-નિયમોને આધિન રહીને કરવાનો રહેશે.

(૫) મંડળીના કાર્યાલય પર નિયમિત હાજરી આપવાની રહેશે.

વડોદરા, તારીખ ૫મી ફેબ્રુઆરી, ૨૦૦૪.

ડી. જી. દલાલ,
જિલ્લા રજિસ્ટ્રાર,
સહકારી મંડળીઓ,
વડોદરા.

હુકમ

વાંચ્યો : (૧) ગુજરાત સહકારી મંડળીઓના અધિનિયમ-૧૯૬૧ની કલમ-૧૯ ની જોગવાઈઓ.

(૨) ફડચા અધિકારી, ધી પંચમહાલ જિલ્લા સહકારી દુધ ઉત્પાદક સંઘ લિ., ગોધરા ગોધરા ની તા. ૩૧-૧૨-૦૩ થી મળેલ મંડળીને પુન : જીવીત કરવા બાબતની દરખાસ્ત.

જા. નં. અષણ/૦૧/ખ-૩/૨૨૩/૨૦૦૪.–ધી મોરડુંગરા નવી વસાહત દુધ ઉત્પાદક સહકારી મંડળી લી., તા. ગોધરાની નોંધણી નં. સે. ૧૬૭૯૦, તા. ૨૦-૧૨-૮૦ થી સહકારી મંડળીઓના કાયદા હેઠળ નોંધવામાં આવેલ હતી. મંડળીનું કામકાજ આટોપી લેવા અત્રેની કચેરીના તા. ૬-૨-૦૧ ના હુકમ ક્રમાંક ફડચ/૦૧/ચ/૮૨/૦૧ થી હુકમ કરવામાં આવેલ હતો. પરંતુ આમુખ-૨ માં જણાવેલ ફડચા અધિકારીની દરખાસ્તમાં જણાવ્યા મુજબ મંડળીના સંચાલકો તરફથી મંડળીને પુનઃ : જીવીત કરવા ઠરાવેલ હોઈ, તેમજ સંસ્થાએ ઉદ્દેશો મુજબની કામગીરી કરવા ખાત્રી આપેલ હોઈ સદર હકીકત ગ્રાહ્ય રાખી આમુખ-૧ ની જોગવાઈઓને ધ્યાનમાં લઈ મંડળીને પુન : ઘટન કરવા આથી નીચેની શરતોને આધીન હુકમ કરવામાં આવે છે.

શરતો

૧. મંડળીએ તેનું કામકાજ પેટા-નિયમ મુજબ અને કાયદા કાનુન મુજબ કરવાનું રહેશે.

૨. તા. ૭-૧૧-૦૩ ની ગ્રામસભામાં થયેલ ઠરાવોના પાલન કરવાની શરતે.

૩. આ હુકમ મળતાં સાધારણ સભા મેળવી રસ ધરાવતા ડીરેક્ટરોની નિમણુંક કરી તેની યાદી સાથે પ્રોસીડીંગની નકલ મોકલી આપવાની રહેશે.

ગોધરા, તા. ૯મી ફેબ્રુઆરી, ૨૦૦૪.

હુકમ

વાંચ્યો : (૧) ગુજરાત સહકારી મંડળીઓના અધિનિયમ-૧૯૬૧ની કલમ-૧૯ ની જોગવાઈઓ.

(૨) ફડચા અધિકારી, ધી પંચમહાલ જિલ્લા સહકારી દુધ ઉત્પાદક સંઘ લિ., ગોધરા ની તા. ૩૧-૧૨-૦૩ થી મળેલ મંડળીને પુનઃજીવીત કરવા બાબતની દરખાસ્ત.

જા. નં. અષણ/૦૧/ખ-૩/૨૨૪/૨૦૦૪.—ધી ગોલ્લાવ દુધ ઉત્પાદક સહકારી મંડળી લી., તા. ગોધરાની નોંધણી નં. સે. દુ. ૧૮૧૩૩, તા. ૩૧-૧૨-૮૯ થી સહકારી મંડળીઓના કાયદા હેઠળ નોંધવામાં આવેલ હતી. મંડળીનું કામકાજ આટોપી લેવા અત્રેની કચેરીના તા. ના હુકમ ક્રમાંક ફડચ/૦૧/ખ-૩/૬૦૧/૦૩ થી હુકમ કરવામાં આવેલ હતો. પરંતુ આમુખ-૨ માં જણાવેલ ફડચા અધિકારીની દરખાસ્તમાં જણાવ્યા મુજબ મંડળીના સંચાલકો તરફથી મંડળીને પુનઃજીવીત કરવા ઠરાવેલ હોઈ, તેમજ સંસ્થાએ ઉદ્દેશો મુજબની કામગીરી કરવા ખાત્રી આપેલ હોઈ સદર હકીકત ગ્રાહ્ય રાખી આમુખ-૧ ની જોગવાઈઓને ધ્યાનમાં લઈ મંડળીને પુનઃઘટન કરવા આથી નીચેની શરતોને આધીન હુકમ કરવામાં આવે છે.

શરતો

૧. મંડળીએ તેનું કામકાજ પેટા-નિયમ મુજબ અને કાયદા કાનુન મુજબ કરવાનું રહેશે.

૨. તા. ૭-૧૧-૦૩ ની ગ્રામસભામાં થયેલ ઠરાવોના પાલન કરવાની શરતે.

૩. આ હુકમ મળતાં સાધારણ સભા મેળવી રસ ધરાવતા ડીરેકટરોની નિમણુંક કરી તેની યાદી સાથે પ્રોસીડીંગની નકલ મોકલી આપવાની રહેશે.

ગોધરા, તા. ૯મી ફેબ્રુઆરી, ૨૦૦૪.

હુકમ

વાંચ્યો : (૧) ગુજરાત સહકારી મંડળીઓના અધિનિયમ-૧૯૬૧ની કલમ-૧૯ ની જોગવાઈઓ.

(૨) ફડચા અધિકારી, ધી પંચમહાલ જિલ્લા સહકારી દુધ ઉત્પાદક સંઘ લિ., ગોધરા ની તા. ૩૧-૧૨-૦૩ થી મળેલ મંડળીને પુન : જીવીત કરવા બાબતની દરખાસ્ત.

જા. નં. અષણ/૦૧/ખ-૩/૨૨૫/૨૦૦૪.—ધી વિરાપુરા દુધ ઉત્પાદક સહકારી મંડળી લી., તા. ઘોઘંબાની નોંધણી નં. સે. દુ. ૨૭૦૨૩, તા. ૩૦-૩-૯૪ થી સહકારી મંડળીઓના કાયદા હેઠળ નોંધવામાં આવેલ હતી. મંડળીનું કામકાજ આટોપી લેવા અત્રેની કચેરીના તા. ૨૩-૯-૯૯ ના હુકમ ક્રમાંક ફડચ/૦૧/ચ/૧૮૩૦/૯૯ થી હુકમ કરવામાં આવેલ હતો. પરંતુ આમુખ-૨ માં જણાવેલ ફડચા અધિકારીની દરખાસ્તમાં જણાવ્યા મુજબ મંડળીના સંચાલકો તરફથી મંડળીને પુન : જીવીત કરવા ઠરાવેલ હોઈ, તેમજ સંસ્થાએ ઉદ્દેશો મુજબની કામગીરી કરવા ખાત્રી આપેલ હોઈ સદર હકીકત ગ્રાહ્ય રાખી આમુખ-૧ ની જોગવાઈઓને ધ્યાનમાં લઈ મંડળીને પુન : ઘટન કરવા આથી નીચેની શરતોને આધીન હુકમ કરવામાં આવે છે.

શરતો

૧. મંડળીએ તેનું કામકાજ પેટા-નિયમ મુજબ અને કાયદા કાનુન મુજબ કરવાનું રહેશે.

૨. તા. ૨૫-૧૨-૦૩ ની ગ્રામસભામાં થયેલ ઠરાવોના પાલન કરવાની શરતે.

૩. આ હુકમ મળતાં સાધારણ સભા મેળવી રસ ધરાવતા ડીરેકટરોની નિમણુંક કરી તેની યાદી સાથે પ્રોસીડીંગની નકલ મોકલી આપવાની રહેશે.

ગોધરા, તા. ૯મી ફેબ્રુઆરી, ૨૦૦૪.

હુકમ

વાંચ્યો : (૧) ગુજરાત સહકારી મંડળીઓના અધિનિયમ-૧૯૬૧ની કલમ૧૯ ની જોગવાઈઓ.

(૨) ફડચા અધિકારી, ધી પંચમહાલ જિલ્લા સહકારી દુધ ઉત્પાદક સંઘ લિ., ગોધરા ની તા. ૭-૧-૦૪ થી મળેલ મંડળીને પુનઃજીવીત કરવા બાબતની દરખાસ્ત.

જા. નં. અષણ/૦૧/ખ-૩/૨૨૬/૨૦૦૪.—ધી સાલીયા મહીલા દુધ ઉત્પાદક સહકારી મંડળી લી., તા. મોરવાહડફની નોંધણી નં. ૨૩-૦૯૮, તા. ૧૨-૯-૮૮ થી સહકારી મંડળીઓના કાયદા હેઠળ નોંધવામાં આવેલ હતી. મંડળીનું કામકાજ આટોપી લેવા અત્રેની કચેરીના તા. ૨૪-૧૦-૨૦૦૦ ના હુકમ ક્રમાંક ફડચ/૦૧/ચ/૪૫૩ થી હુકમ કરવામાં આવેલ હતો. પરંતુ આમુખ-૨ માં જણાવેલ ફડચા અધિકારીની દરખાસ્તમાં જણાવ્યા મુજબ મંડળીના સંચાલકો તરફથી મંડળીને પુનઃજીવીત કરવા ઠરાવેલ હોઈ, તેમજ સંસ્થાએ ઉદ્દેશો મુજબની કામગીરી કરવા ખાત્રી આપેલ હોઈ સદર હકીકત ગ્રાહ્ય રાખી આમુખ-૧ ની જોગવાઈઓને ધ્યાનમાં લઈ મંડળીને પુનઃઘટન કરવા આથી નીચેની શરતોને આધીન હુકમ કરવામાં આવે છે.

શરતો

૧. મંડળીએ તેનું કામકાજ પેટા-નિયમ મુજબ અને કાયદા કાનુન મુજબ કરવાનું રહેશે.

૨. તા. ૨૭-૧૨-૦૩ ની ગ્રામસભામાં થયેલ ઠરાવોના પાલન કરવાની શરતે.

૩. આ હુકમ મળતાં સાધારણ સભા મેળવી રસ ધરાવતા ડીરેકટરોની નિમણુંક કરી તેની યાદી સાથે પ્રોસીડીંગની નકલ મોકલી આપવાની રહેશે.

ગોધરા, તા. ૯મી ફેબ્રુઆરી, ૨૦૦૪.

જે. જી. પંડ્યા,
જિલ્લા રજીસ્ટ્રાર,
સહકારી મંડળીઓ, ગોધરા.

હુકમ

વાંચ્યો : સહકારી અધિકારી ફડચા-૩ સુરતની તા. ૧૨-૧૧-૨૦૦૩ ના પત્રક્રમાંક ફડચા/૦૩/૧૬૨/૨૦૦૩ ની દરખાસ્ત.

જા. નં. ફડચ/ઉખસ/૧૫૧૦/ખ/૧૩૪/૨૦૦૪.—ધી ખરસી દુધ ઉત્પાદક સ. મં. લી., મુ. પો. ખરસી, તા. સોનગઢ, જિ. સુરતના નોંધણી ક્રમાંક સે. દુ. ૧૭૩૮૮, તારીખ ૧૯-૪-૮૦ થી નોંધવામાં આવી હતી. જેને મહેરબાન જિલ્લા રજીસ્ટ્રાર, સહકારી મંડળીઓ, સુરતના ક્રમાંક નં. ફડચ/ઉખસ/ખ/૧૫૧૦/ખ/૧૬૬૩ થી ૬૮ તા. ૫-૮-૯૫ ના હુકમથી ફડચામાં લઈ જવામાં આવી હતી. ફડચા અધિકારીના રિપોર્ટ મુજબ મંડળીમાં કોઈપણ જાતનું દેવું અગર લેણું નથી તેમ જ મંડળીઓના

કાયદાની કલમ ૧૧૪/૨ અન્વયે ફડચાની કાર્યવાહી સમાપ્ત થયેલી જાહેર કરવામાં આવે છે. અને સદર મંડળીની નોંધણી સને ૧૯૬૧ ના ગુજરાત સહકારી મંડળીઓના કાયદાની કલમ ૨૦ હેઠળ રદ કરવામાં આવે છે. અને મંડળી આ હુકમની તારીખથી બંધ કરવામાં આવે છે.

ગોધરા, તા. ૪થી ફેબ્રુઆરી, ૨૦૦૪.

આર. આર. વઘાસીયા,
જિલ્લા રજીસ્ટ્રાર,
સહકારી મંડળીઓ, સુરત.

મેનેજર (કે.વી.સી.આઈ.) અને જિલ્લા રજિસ્ટ્રાર દ્વારા

નં. જીઉકે/અમદા/૧૨૭૨/ઊ/૬૫૩૮/૨૦૦૪.–આથી જાહેર કરે છે કે, શ્રી અક્ષર પુરસોતમ વિ. ઓ. સ. મં. લી., મર્યાદીત સ્થળ સાણંદ, તાલુકો સાણંદ, જિલ્લો અમદાવાદ, સને ૧૯૬૧ નો ગુજરાત કાયદો (ગુજરાત સહકારી મંડળીઓનો કાયદો, ૧૯૬૧) ની કલમ ૯ અન્વયે આજરોજ નોંધવામાં આવી છે.

અમદાવાદ, તારીખ ૧૩-૧-૨૦૦૪.

સહી (અવાચ્ય),
મેનેજર (કે.વી.સી. આઈ.) અને
જિલ્લા રજીસ્ટ્રાર સહકારી મંડળીઓ
(ઉદ્યોગ), અમદાવાદ.

નં. જીઉકે/સુ/નધણ/૧૦૦/૧૭૪૫/ઉ/૫૭૭૯/૨૦૦૩.–આથી જાહેર કરે છે કે, વાલ્મીકી સમાજ પ્રગતિ સેનેટરી માર્ટ સ. મં. લી., બી-૨, મેક્યુર્સ ક્વાર્ટસ, દ. ગુ. યુનિ. સુરત, મર્યાદીત સ્થળ તાલુકો સુરત, જિલ્લો સુરત સને ૧૯૬૧ નો ગુજરાત કાયદો (ગુજરાત સહકારી મંડળીઓનો કાયદો, ૧૯૬૧) ની કલમ ૯ અન્વયે આજરોજ નોંધવામાં આવી છે.

સુરત, તારીખ ૨૪-૧૨-૨૦૦૩.

નં. જીઉકે/સુ/નધણ/૧૧૦/૧૭૪૨/ઉ/૫૭૮૦/૨૦૦૩.–આથી જાહેર કરે છે કે, એકતા સેનેટરી માર્ટ સ. મં. લી., કાજીપુરા, ૪૪ ચાલ, સંસ્કાર કેન્દ્ર પાસે, રામપુરા, સુરત, મર્યાદીત સ્થળ સુરત, તાલુકો જિલ્લો સુરત સને ૧૯૬૧ નો ગુજરાત કાયદો (ગુજરાત સહકારી મંડળીઓનો કાયદો, ૧૯૬૧) ની કલમ ૯ અન્વયે આજરોજ નોંધવામાં આવી છે.

સુરત, તારીખ ૨૬-૧૨-૨૦૦૩.

નં. જીઉકે/સુ/નધણ/૧૦૪/૧૭૪૨/ઉ/૬૫૬૩/૨૦૦૩.–આથી જાહેર કરે છે કે, પ્રગતિ સેનેટરી માર્ટ સહ. મં. લી., કાજીપુરા, ૪૪ ચાલ, રામપુરા, સુરત, મર્યાદીત સ્થળ સુરત, તાલુકો જિલ્લો સુરત સને ૧૯૬૧ નો ગુજરાત કાયદો (ગુજરાત સહકારી મંડળીઓનો કાયદો, ૧૯૬૧) ની કલમ ૯ અન્વયે આજરોજ નોંધવામાં આવી છે.

સુરત, તારીખ ૨૬-૧૨-૨૦૦૩.

નં. જીઉકે/સુ/નધણ/૧૦૨/૧૭૪૪/ઉ/૬૫૬૪/૨૦૦૩.–આથી જાહેર કરે છે કે, સર્વોદય સેનેટરી માર્ટ સ. મં. લી., મર્યાદીત સ્થળ સુરત, તાલુકો જિલ્લો સુરત સને ૧૯૬૧ નો ગુજરાત કાયદો (ગુજરાત સહકારી મંડળીઓનો કાયદો, ૧૯૬૧) ની કલમ ૯ અન્વયે આજરોજ નોંધવામાં આવી છે.

સુરત, તારીખ ૨૬-૧૨-૨૦૦૩.

હુકમ

વંચાણા લીધો : (૧) સહકારી અધિકારી (ફડચા) જિલ્લા ઉદ્યોગ કેન્દ્ર, સુરતનો તા. ૩૧-૧૨-૦૩ નો પત્ર જીઉકે/સુ/અધંગ/ફડચ/૮/૦૩.

જા. નં. જીઉકે-સુ-અધગ/ફડચ/૧૭૪૬/૨૦૦૪.–ધી ગજી પાવરલુમ વણકરોની ઉત્પાદક સ. મં. લી., મુ. પો. હબીબશા સ્ટ્રીટ, નાનપુરા, તા. ચોર્યાસી, જિ. સુરતના નોંધણી ક્રમાંક ઉ-૪૪૬૪, તારીખ ૭-૧૦-૮૬ થી નોંધવામાં આવી હતી. જેને મેનેજર (કેવીસીઆઈ) અને જિલ્લા રજીસ્ટ્રાર, સહકારી મંડળીઓ, (ઉદ્યોગ) સુરતના આદેશ પ્રમાણે જીઉકે/સુ/અધગ/ફડચ/૪૦૦/૦૨, તા. ૨૭-૯-૨૦૦૨ ના હુકમથી ફડચામાં લઈ જવામાં આવી હતી. ફડચા અધિકારીના રિપોર્ટ મુજબ મંડળીમાં કોઈપણ જાતનું દેવું, અગર લેણું નથી તેમજ કોઈપણ જાતની જવાબદારી અદા કરવાની રહેતી ન હોવાથી સને ૧૯૬૧ ના ગુજરાત સહકારી મંડળીઓના કાયદાની કલમ ૧૧૪(૨) અન્વયે ફડચાની કાર્યવાહી સમાપ્ત થયેલી જાહેર કરવામાં આવે છે. અને સદર મંડળીની નોંધણી સને ૧૯૬૧ ના ગુજરાત સહકારી મંડળીઓના કાયદાની કલમ ૨૦ હેઠળ રદ કરવામાં આવે છે. અને મંડળી આ હુકમની તારીખથી બંધ કરવામાં આવી છે તેમ જણાશે.

ગોધરા, તા. ૭મી ફેબ્રુઆરી, ૨૦૦૪.

એચ. એચ. વાઢેર,
મેનેજર (કે.વી.સી. આઈ.) અને
જિલ્લા રજીસ્ટ્રાર સહકારી મંડળીઓ,
(ઉદ્યોગ) જિલ્લા ઉદ્યોગ કેન્દ્ર, સુરત.

સરકારી મુદ્રણાલય, વડોદરા.

REGISTERED No. G-BA-14-E

©

सत्यमेव जयते

The Gujarat Government Gazette

[PUBLISHED BY AUTHORITY]

Vol. XLV] THURSDAY, MARCH 4, 2004 / PHALGUNA 14, 1925 [No. 10

Separate paging is given in each part of the Supplement to the Central Gazette and central section in order that it may be filed as a separate compilation

PART - I

SUPPLEMENT TO THE CENTRAL GAZETTE AND CENTRAL SECTION

CONTENT

Part I, Part I-A, Part I-B and Part I-L

Part-I	Government Notifications, Appointment Promotion, Leave of Absence, Rules and Order (other than those published in Part I-A, IV-A, IV-B and IV-C pertaining only to the Supplement to the Central Gazette.	231-249
Part I-A	Orders and Notifications, other than those published in Part IV-B, order the Bombay Local Boards, Village Panchayats, Municipal Boroughs, District Municipal Primary Education and Local Fund Audit Act, pertaining only to the Supplement to the Central Gazette.	10
Part I-B	Government Notifications, Published under Land Acquisition Act only.	105-121
Part I-L	Notifications and Orders Awards other than those published in Parts I, IV-A. Disputes Act, and Gujarat Industrial Relations Act.	937-1116

MISCELLANEOUS NOTIFICATIONS, APPOINTMENTS, ETC.

પોલીસ કમિશનર દ્વારા

જાહેરનામું

મુંબઈ પોલીસ અધિનિયમ, સને ૧૯૫૧ના ૨૨માં અધિનિયમની કલમ-૩૭ (૩) મુજબનો.

નંબર ઉ/ગપક/વિ.શા/૭૯૯/૨૦૦૪.- અમદાવાદ શહેર પોલીસ કમિશનર હકુમત વિસ્તારમાં જાહેર વ્યવસ્થા જાળવવાની જરૂર જણાય છે.

વાસ્તે હું, કે. આર. કૌશિક, પોલીસ કમિશનર અમદાવાદ શહેર, મુંબઈ પોલીસ અધિનિયમ, સને ૧૯૫૧ના ૨૨માં અધિનિયમની કલમ ૩૭ (૩) થી મને મળેલ સત્તાની રૂએ ફરમાવું છું કે, નીચે જણાવેલ વિસ્તારમાં તારીખ ૧૬મી ફેબ્રુઆરી, ૨૦૦૪ના કલાક ૦૦.૦૦ થી તારીખ ૨૯મી ફેબ્રુઆરી, ૨૦૦૪ના કલાક ૨૪-૦૦ સુધી ચાર કરતાં વધારે માણસોએ ભેગા થવું નહીં અગર કોઈ સભા ભરવી કે બોલાવવી નહીં તેમજ કોઈ સરઘસ કાઢવું નહીં.

વિસ્તાર : અમદાવાદ શહેર પોલીસ કમિશનરની હકુમત હેઠળનો સમગ્ર વિસ્તાર.

અપવાદ: આ હુકમ જે વ્યકિત સરકારી ફરજ અથવા કામગીરીમાં હોય તેમજ હોમગાર્ડઝ જેઓ ફરજ પર હોય તેઓ તથા સ્મશાનયાત્રા અને લગ્નના વરઘોડાને લાગુ પડતો નથી.

આ હુકમનો ભંગ કરનાર અથવા ઉલ્લંઘન કરનાર સને ૧૯૫૧ના મુંબઈ પોલીસ અધિનિયમની કલમ-૧૩૫ની પેટા કલમ (૩) હેઠળ અને ભારતના ફોજદારી અધિનિયમ, સને ૧૮૬૦ની કલમ-૧૮૮ મુજબ શિક્ષાને પાત્ર થશે.

આજ તારીખ ૧૨ માહે ફેબ્રુઆરી સને ૨૦૦૪ના રોજ મારી સહી અને સિક્કો કરી આપ્યા.

કે. આર. કૌશિક,
પોલીસ કમિશનર,
અમદાવાદ શહેર.

અધિક જિલ્લા મેજિસ્ટ્રેટ દ્વારા

જાહેરનામું

મુંબઈ પોલીસ અધિનિયમ, સને ૧૯૫૧ની કલમ-૩૭ (૧) હેઠળ.

ક્રમાંક મકડ/પી.ઓ.એલ./વશી-૨૯૩ થી ૩૦૩/૨૦૦૪.-મુંબઈ પોલીસ અધિનિયમ-૧૯૫૧ (સને ૧૯૫૧નો ૨૨માં) અધિનિયમની કલમ-૩૭ (૧) પ્રમાણે મને મળેલ સત્તાની રૂએ હું સી. બી. બલાત, અધિક જિલ્લા મેજિસ્ટ્રેટ, આગામી શિવરાત્રીના તહેવારને અનુલક્ષીને જિલ્લામાં જાહેર શાંતિ, કાયદો અને વ્યવસ્થાની પરિસ્થિતિ જાળવવા સારૂ જરૂરી જણાંતા ફરમાવું છું કે, ડાંગ જિલ્લામાં સમગ્ર વિસ્તારમાં કોઈ પણ સમય માટે, તારીખ ૧૩મી ફેબ્રુઆરી, ૨૦૦૪ થી તારીખ ૨૭મી ફેબ્રુઆરી, ૨૦૦૪ (બંને દિવસો સહિત) નાં સમય માટે નીચેના કૃત્યો કરવા પર પ્રતિબંધ ફરમાવું છું.

(ક) શસ્ત્રો, દંડા, ભાલા, સોટા, બંદુક, ચપ્પુ, છરી, લાકડી અથવા શારીરિક હિંસા પહોંચાડવામાં ઉપયોગી થઈ શકે તેવી બીજી ચીજો.

(ખ) કોઈપણ ક્ષયધર્મી અથવા સ્ફોટક પદાર્થ લઈ જવાની.

(ગ) પથ્થરો અથવા બીજા શસ્ત્રો અથવા સાધનો સાથે લઈ જવાની, એકઠા કરવાની તથા તૈયાર કરવાની.

(ઘ) કોઈપણ સરઘસમાં જલતી અથવા પેટાવેલી મશાલ લઈ જવાની.

(ચ) વ્યક્તિઓ અથવા તેના શબ અથવા આકૃતિઓ અથવા પુતળા દેખાડવાની.

(છ) અપમાન કરવાના ઈરાદાથી બિભત્સ સુત્રો પોકારવાની, અશ્લીલ ગીતો ગાવાની તથા વાદ્ય વગાડવાની અથવા ટોળામાં ફરવાની.

(જ) જેનાથી સુરૂચિ અથવા નિતીનો ભંગ થાય તેવું ભાષણ કરવાની તેવા હાવભાવ કરવાની તેવી ચેષ્ઠા કરવાની તથા ચિત્રો, પત્રિકા, બોર્ડ અથવા બીજી કોઈપણ પદાર્થ અથવા વસ્તુ તૈયાર કરવા બતાવવા તથા ફેલાવો કરવાની.

આ હુકમનો ખંડ (ક) નીચેની વ્યક્તિઓને લાગુ પડશે નહિ.

(૧) સરકારી નોકરી કે કામ કરતી વ્યકિતઓ કે જેને તેના ઉપરી અધિકારીએ આવું કોઈપણ હથિયાર લઈ જવા ફરમાવ્યું હોય તે વ્યકિતએ.

(૨) જિલ્લા પોલીસ અધિકારીશ્રી, ડાંગ અથવા તેણે અધિકૃત કરેલ કોઈપણ પોલીસ અધિકારીએ જેને શારીરિક અશક્તિના કારણે લાઠી લઈ જવાની પરવાનગી આપી હોય તેવી વ્યક્તિઓ.

(૩) જિલ્લા મેજિસ્ટ્રેટ આ અર્થે અધિકૃત કરે તેવી બીજી વ્યકિતઓ.

આ જાહેરનામાનાં કોઈપણ ખંડનો ભંગ અથવા ઉલ્લંઘન કરનારને સને ૧૯૫૧ના મુંબઇ પોલીસ અધિનિયમ, (સને ૧૯૫૧ના ૨૨માં) ના કાયદાની કલમ-૧૩૫ (૧) મુજબ ઓછામાં ઓછી ચાર માસની અને વધુ એક વર્ષની કેદની સજા થશે.

આજ તારીખ ૧૩મી ફેબ્રુઆરી, ૨૦૦૪ ના રોજ મારી સહી કરી સિકકો કરી આપેલ છે.

સી. બી. બલાત,
અધિક જિલ્લા મેજિસ્ટ્રેટ
ડાંગ-આહવા.

જાહેરનામું

મુંબઈ પોલીસ અધિનિયમ, સને ૧૯૫૧ની કલમ-૩૭ (૩) હેઠળ.

ક્રમાંક મકડ/પી.ઓ.એલ./વશી-૩૦૪ થી ૩૧૪/૨૦૦૪.-આગામી શિવરાત્રીના તહેવારને અનુલક્ષીને જિલ્લામાં કાયદો અને વ્યવસ્થાની પરિસ્થિતિ જાળવવા સારૂ જરૂરી જણાંતા મુંબઈ પોલીસ અધિનિયમ, ૧૯૫૧ (સને ૧૯૫૧ના ૨૨માં) ની કલમ-૩૭ (૩) અન્વયે મને મળેલ સત્તાની રૂએ હું, શ્રી સી. બી. બલાત, અધિક જિલ્લા મેજિસ્ટ્રેટ ડાંગ ફરમાવું છું કે, ડાંગ જિલ્લામાં સમગ્ર વિસ્તારમાં કોઈ પણ સમય માટે, તારીખ ૧૩મી ફેબ્રુઆરી, ૨૦૦૪ થી તારીખ ૨૭મી ફેબ્રુઆરી, ૨૦૦૪ના સમય માટે ચાર કરતા વધુ માણસોની કોઈ સભા ભરવી નહી, કે બોલાવવી નહી, કે સરઘસ કાઢવું નહી. તેમજ ચાર કરતાં વધુ વ્યકિતઓ એકત્ર / ભેગા થવું નહી.

વધુમાં હું આદેશ કરૂ છું કે, આ હુકમ નીચેનાઓને લાગુ પડશે નહી.

(૧) ફરજ પર સરકારી નોકરી અથવા રોજગારમાં હોય તેવી વ્યક્તિઓ.

(૨) ફરજ પર હોય તેવી ગૃહ રક્ષક દળની વ્યક્તિઓ.

(૩) કોઇ લગ્નના વરઘોડાને અથવા સ્મશાન યાત્રાને.

(૪) મંદિર, મસ્જિદ, દેવળમાં પ્રાર્થના કરતી બોનાફાઇડ વ્યક્તિઓ.

(૫) એસ.ટી. બસમાં મુસાફરી કરવા માંગતા વ્યક્તિઓ.

(૬) અત્રેથી આપવામાં આવેલ ખાસ કિસ્સા તરીકેની પરવાનગી.

સદરહુ હુકમનો ભંગ કરનાર કોઈપણ વ્યક્તિ સદરહુ અધિનિયમની કલમ-૧૩૫(૩) તથા ભારતના ફોજદારી અધિનિયમ, ૧૮૬૦ ની કલમ-૧૮૮ હેઠળ શિક્ષાને પાત્ર ઠરશે.

આજ તારીખ ૧૩મી ફેબ્રુઆરી, ૨૦૦૪ના રોજ મારી સહી કરી સિક્કો કરી આપેલ છે.

સી. બી. બલાત,
અધિક જિલ્લા મેજિસ્ટ્રેટ,
ડાંગ-આહવા.

INDEX

જિલ્લા રજિસ્ટ્રાર દ્વારા

વંચાણે લીધાઃ-

(૧) અત્રેની કચેરીનો તા. ૨૭/૧૧/૨૦૦૩નો ફડચાનો વચગાળાનો હુકમ ક્રમાંક ફડચ/ફ/૧૧૬૨૧/ઘ-૨/૮૪૧/૨૦૦૩.

(૨) સોસાયટીના તા. ૨-૧૨-૨૦૦૩ના પત્રથી રજુ થયેલ દરખાસ્ત.

(૩) ધી ગુજરાત સહકારી મંડળી અધિનિયમ, ૧૯૬૧ની જોગવાઈઓ.

પ્રસ્તાવના

જા. નં. ફડચ/ફ./૧૧૬૨૧/ઘ-૨/૧૦૯/૨૦૦૪.- ધી સુરજ કન્ઝયુમર્સ કો. ઓપ. હા. સો. લી., અમદાવાદ તે ધી ગુજરાત સહકારી મંડળી અધિનિયમ-૧૯૬૧ની કલમ-૯ થી નોંધણી નંબર ભ-૩૩૯૮, તારીખ ૧લી મે, ૧૯૮૬ થી અસ્તિત્વમાં આવેલ સહકારી ગ્રાહક ભંડાર છે. મંડળીનો વહીવટ તથા કાર્યવાહી મંડળીના પેટા નિયમો અને સહકારી કાયદા કાનુનને આધીન કરવાનો હોય છે તથા મંડળીનું દર વર્ષે નિયમિત ઓડીટ કરાવવું ફરજીયાત હોઇ ઓડીટરના ખાસ અહેવાલને આધારે મંડળીનું ઓડીટ થયેલ ન હોવાને કારણે વંચાણે લીધેલ અનુ. ૧ ના હુકમથી મંડળીને ફડચામાં લઇ જવાનો વચગાળાનો આદેશ કાયદાની કલમ-૧૦૭ મુજબ કરેલ અને ફડચા અધિકારી તરીકે શ્રી એ. આર. પરીખ, સહકારી અધિકારી, ફડચો-૧ ની નિમણુંક કરવામાં આવેલ છે.

વંચાણે લીધેલ અનુ-૨ ના પત્રથી સોસાયટીની રજુઆત મુજબ સોસાયટીનું તારીખ ૧લી એપ્રિલ, ૨૦૦૦ થી તારીખ ૩૧મી માર્ચ ૨૦૦૩ સુધીનું ઓડીટ સરકારી ઓડીટર દ્વારા તારીખ ૨૨મી ઓક્ટોબર, ૨૦૦૩ ની રોજ હાથ ધરી પુર્ણ કરેલ છે. જે ઓડીટ અહેવાલની નકલ તથા ઓડીટ ફી ચલનની નકલ રજુ કરી ફડચાનો વચગાળાનો આદેશ રદ કરવા દરખાસ્ત રજુ કરેલ હોઇ મંડળીનું ઓડીટ થઇ ગયેલ હોઇ તેમજ મંડળી હાલમાં કાર્યરત હોઇ, વહીવટી કમીટી કાર્યરત હોઇ મંડળીનો ફડચાનો વચગાળાનો હુકમ રદ કરવાનું મુનાસીબ જણાતાં નીચે મુજબ હુકમ કરવામાં આવે છે.

હુકમ

આથી હું શ્રી બી. એમ. જોષી, જીલ્લા રજીસ્ટ્રાર, સહકારી મંડળીઓ (શહેર) અમદાવાદ, ધી ગુજરાત સહકારી મંડળીઓના અધિનિયમ-૧૯૬૧ થી મને મળેલ અધિકારોની રૂઇએ ધી સુરજ કન્ઝયુમર્સ કો. ઓ. સો.લી., રજી. નં. ૩૩૯૮, તારીખ ૧લી મે, ૧૯૮૬ નો ફડચાનો વચગાળાનો હુકમ રદ કરતો હુકમ કરુ છું.

અમદાવાદ, તારીખ ૧૨મી ફેબ્રુઆરી, ૨૦૦૪.

બી. એમ. જોષી
જિલ્લા રજિસ્ટ્રાર
સહકારી મંડળીઓ (શહેર વિભાગ)
અમદાવાદ.

વંચાણે લીધા :–

(૧) શ્રી પ્રમાણિત ઓડીટર સ.મં. પેનલ-૧ પાલનપુરનો તારીખ ૨૩મી સપ્ટેમ્બર ૨૦૦૩નો ફડચાનો ખાસ અહેવાલ.

(૨) અત્રેની ફડચાની કારણદર્શક નોટીસ તારીખ ૧૫મી ઓકટોબર, ૨૦૦૩.

(૩) અત્રેનો ફડચાનો વચગાળાનો આદેશ તારીખ ૧૫મી ડીસેમ્બર ૨૦૦૩.

(૪) સરકારશ્રીના ખેતીવાડી, સહકાર અને ગ્રામ્ય વિકાસ વિભાગના તારીખ ૩૦મી મે, ૧૯૯૧ ના જાહેરનામાં ક્રમાંક સી.એચ.કે.એચ./૨૪/૯૧/ડી.ડી.જી./૧૧૮૬/૫૨૦૪/જે થી મળેલ સત્તાઓ.

(૫) સને ૧૯૬૧ ના ગુજરાત સહકારી મંડળીઓના અધિનિયમની, કલમ-૧૦૭ અને ૧૦૮ની જોગવાઇઓ.

પ્રસ્તાવના

જા.નં. ફડચ/ફ.૧૫૧૬૭/૦૧/ગ/૨૩૭/૨૦૦૪.-ધી જયંતનગર કો. ઓપ. હાઉસીંગ સો. લી. ડીસા, તા. ડીસા એ ગુજરાત સહકારી મંડળીઓના અધિનિયમ-૧૯૬૧ અન્વયે નોંધણી નંબર ૩૮૨૯, તારીખ ૨૫મી મે, ૧૯૮૧ થી નોંધવામાં આવેલી સહકારી મંડળી છે. આમુખ-૧ થી જણાવ્યા પ્રમાણે મંડળી સ્થગિત અવસ્થામાં છે. ઓડીટ સમયમાં વાર્ષિક સાધારણ સભા કે વ્ય. કમિટિની બેઠક મળેલ નથી. ગત ઓડીટ મેમાની દુરસ્તી કરેલ નથી. મંડળીના સભાસદો કે કાર્યવાહકોને મંડળી ચલાવવામાં કોઇ રસ નથી. આ બાબતોને ધ્યાને લઇ મંડળીને ફડચામાં લઇ જવા માટે કારણદર્શક નોટીસ આમુખ-૨ થી આપેલ હતી. જે મળ્યા પછી કાર્યવાહકો તરફથી કોઇ રજુઆત થઇ નથી. આથી મંડળીના કાર્યવાહકો કે સભાસદોને કોઇ રસ નથી. આથી આમુખ-૩ મંડળીને ફડચામાં લઇ જતો વચગાળાનો આદેશ કરેલ. સાથે સાથે જણાવવામાં આવેલ હતુ કે એક માસ સુધીમાં જણાવેલ કારણો સામે યોગ્ય રજુઆત કરવી. અન્યથા મંડળીને ફડચામાં લઇ જતો અંતિમ આદેશ કરવામાં આવશે. મંડળીના કાર્યવાહકોને વચગાળાનો આદેશ મળવા છતાં આજદિન સુધી કોઇ રજુઆત કરી નથી. જેથી મંડળી સ્થગિત હોય તેવું ફલિત થાય છે. અને મંડળીને કાર્યરત રાખવા મંડળીના સભાસદોને કોઇ રસ નથી. જે ધ્યાને લેતાં હવે મંડળીને ફડચામાં લઇ જવી આવશ્યક હોઇ તારીખ ૧૫મી ડીસેમ્બર, ૨૦૦૩ ના વચગાળાના આદેશને બહાલ રાખી નીચે મુજબનો અંતિમ આદેશ કરવામાં આવે છે.

હુકમ

આથી હું એમ. એન. તબિયાર, જિલ્લા રજીસ્ટ્રાર, સહકારી મંડળીઓ, પાલનપુર મને મળેલ અધિકારની રૂએ ધી જયંતનગર કો. ઓપ. હાઉ. સો. લી. ડીસા, તા. ડીસા, જિલ્લો બનાસકાંઠા, નોંધણી નંબર ૩૮૨૯, તારીખ ૨૫મી મે, ૧૯૮૧ ને સને ૧૯૬૧ના ગુજરાત સહકારી મંડળીઓના અધિનિયમની કલમ-૧૦૭(૧) ની જોગવાઇઓ મુજબ ફડચામાં લઇ જવાનો અંતિમ હુકમ કરૂ છું. તથા સદરહુ કાયદાની કલમ ૧૦૮(૧) અન્વયે ફડચા અધિકારી તરીકે મદદનીશ સહકારી અધિકારી (લવાદ) પાલનપુરની નિમણુંક કરૂં છું. ફડચાનું કામકાજ ત્રણ વર્ષ પહેલાં પૂર્ણ કરવાનું રહેશે.

પાલનપુર, તારીખ, ૯મી ફેબ્રુઆરી, ૨૦૦૪.

INDEX

વંચાણે લીધા :–

(૧) શ્રી સબ ઓડીટર સ. મં. વડગામના તારીખ ૧લી ઓકટોબર, ૨૦૦૩નો ફડચાનો ખાસ અહેવાલ.

(૨) અત્રેની ફડચાની કારણદર્શક નોટીસ તારીખ ૧૫મી ઓકટોબર, ૨૦૦૩.

(૩) અત્રેનો ફડચાનો વચગાળાનો આદેશ તારીખ ૧૫મી ડીસેમ્બર, ૨૦૦૩.

(૪) સરકારશ્રીના ખેતીવાડી, સહકાર અને ગ્રામ્ય વિકાસ વિભાગના તારીખ ૩૦મી માર્ચ, ૧૯૯૧ ના જાહેરનામાં ક્રમાંક સી.એચ.કે.એચ./૨૪/૯૧/ડી.ડી.જી./૧૧૮૬/૫૨૦૪/જે થી મળેલ સત્તાઓ.

(૫) સને ૧૯૬૧ ના ગુજરાત સહકારી મંડળીઓના અધિનિયમની, કલમ-૧૦૭ અને ૧૦૮ની જોગવાઇઓ.

પ્રસ્તાવના

જા.નં. ફડચ/ફ.૧૫૧૬૮/૦૧/ગ/૨૩૯/૨૦૦૪.-ધી વિરલ કો. ઓપ. હાઉસીંગ સોસાયટી લી. પાલનપુર એ ગુજરાત સહકારી મંડળીઓના અધિનિયમ-૧૯૬૧ અન્વયે નોંધણી નંબર ૯૬૧૦, તારીખ ૨૮મી માર્ચ, ૧૯૮૩ થી નોંધવામાં આવેલી સહકારી મંડળી છે. આમુખ-૧ થી જણાવ્યા પ્રમાણે મંડળી છેલ્લા છ વર્ષથી બંધ હાલતમાં છે. વાર્ષિક સાધારણ સભા અને વ્યવ. કમિટિની બેઠકો મળેલ છે. જેમાં સહીઓ નથી પાછલા ઓડીટ મેમાની દુરસ્તી કરેલ નથી. મંડળીના સભાસદોને મંડળી ચલાવવા કોઇ રસ નથી. આ બાબતોને ધ્યાને લઇ મંડળીને ફડચામાં લઇ જવા માટે કારણદર્શક નોટીસ આમુખ-૨ થી આપેલ હતી. જે નોટીસ કાર્યવાહકોએ છોડાવેલ નથી. કે કોઇ રજુઆત કરી નથી. જેથી કાર્યવાહકોએ મંડળી ચલાવવા રસ નથી. આથી આમુખ-૩ થી મંડળીને ફડચામાં લઇ જતો વચગાળાનો આદેશ કરેલ. સાથે સાથે જણાવવામાં આવેલ હતું કે એક માસ સુધીમાં જણાવેલ કારણો સામે યોગ્ય રજુઆત કરવી. અન્યથા મંડળીને ફડચામાં લઇ જતો અંતિમ આદેશ કરવામાં આવશે. મંડળીના કાર્યવાહકોએ વચગાળાનો આદેશ છોડાવેલ નથી. કે કોઇ રજુઆત કરી નથી. જેથી મંડળી સ્થગિત છે. અને મંડળીને કાર્યરત રાખવા મંડળીના સભાસદોને કોઇ રસ નથી. જે ધ્યાને લેતાં હવે મંડળીને ફડચામાં લઇ જવી આવશ્યક હોઇ તારીખ ૧૫મી ડીસેમ્બર, ૨૦૦૩ ના વચગાળાના આદેશને બહાલ રાખી નીચે મુજબનો અંતિમ આદેશ કરવામાં આવે છે.

હુકમ

આથી હું એમ. એન. તબિયાર, જિલ્લા રજીસ્ટ્રાર, સહકારી મંડળીઓ, પાલનપુર મને મળેલ અધિકારની રૂએ ધી વિરલ કો. ઓપ. હાઉસીંગ સોસાયટી લી. મું. પાલનપુર, તા. પાલનપુર, જિલ્લો બનાસકાંઠા, નોંધણી નંબર ૯૬૧૦, તારીખ ૨૮મી માર્ચ, ૧૯૮૩ ને સને ૧૯૬૧ના ગુજરાત સહકારી મંડળીઓના અધિનિયમની કલમ-૧૦૭(૧) ની જોગવાઇઓ મુજબ ફડચામાં લઇ જવાનો અંતિમ હુકમ કરૂં છું. તથા સદરહુ કાયદાની કલમ-૧૦૮(૧) અન્વયે ફડચા અધિકારી તરીકે મદદનીશ સહકારી અધિકારી (લવાદ) પાલનપુરની નિમણુંક કરૂં છું. ફડચાનું કામકાજ ત્રણ વર્ષ પહેલાં પૂર્ણ કરવાનું રહેશે.

પાલનપુર, તારીખ, ૯મી ફેબ્રુઆરી, ૨૦૦૪.

વંચાણે લીધા :–

(૧) ઓડીટ શાખાના તારીખ ૫મી સપ્ટેમ્બર, ૨૦૦૩નો ફડચાનો ખાસ અહેવાલ.

(૨) અત્રેની ફડચાની કારણદર્શક નોટીસ તારીખ ૧૭મી સપ્ટેમ્બર, ૨૦૦૩.

(૩) અત્રેનો ફડચાનો વચગાળાનો આદેશ તારીખ ૧૫મી ડીસેમ્બર, ૨૦૦૩.

(૪) સરકારશ્રીના ખેતીવાડી, સહકાર અને ગ્રામ્ય વિકાસ વિભાગના તારીખ ૩૦મી માર્ચ, ૧૯૯૧ ના જાહેરનામાં ક્રમાંક સી.એચ.કે.એચ./૨૪/૯૧/ડી.ડી.જી./૧૧૮૬/૫૨૦૪/જે થી મળેલ સત્તાઓ.

(૫) સને ૧૯૬૧ ના ગુજરાત સહકારી મંડળીઓના અધિનિયમની, કલમ-૧૦૭ અને ૧૦૮ની જોગવાઇઓ.

પ્રસ્તાવના

જા.નં. ફડચ/ફ.૧૫૧૬૯/૦૧/ગ/૨૪૨/૨૦૦૪.-ધી અમૃતનગર કો. ઓપ. હાઉસીંગ સોસાયટી લી. ડીસા, તા. ડીસા એ ગુજરાત સહકારી મંડળીઓના અધિનિયમ-૧૯૬૧ અન્વયે નોંધણી નંબર ૩૮૪૧, તારીખ ૨૮મી એપ્રિલ, ૧૯૮૨ થી નોંધવામાં આવેલી સહકારી મંડળી છે. આમુખ-૧ થી જણાવ્યા પ્રમાણે મંડળીમાં વાર્ષિક સાધારણ સભા કે વ્યવ. કમિટિનીં ઠરાવ બુકો જોવા મળેલ નથી. મંડળીમાં કોઇ નાણાંકીય વ્યવહાર થયેલ નથી. પાછલા ઓડીટ મેમાની દુરસ્તી કરેલ નથી. મંડળીમાં સરકારી કે બોર્ડની કોઇ લોન નથી. મંડળીએ ઉદેશો મુજબ કામગીરી પુર્ણ કરેલ છે. આ બાબતોને ધ્યાને લઇ મંડળીને ફડચામાં લઇ જવા માટે કારણદર્શક નોટીસ આમુખ-૨ થી આપેલ હતી. જે મળ્યા પછી કાર્યવાહકો તરફથી કોઇ રજુઆત થઇ નથી. જેથી મંડળીના કાર્યવાહકો કે સભાસદોને મંડળી ચલાવવા કોઇ રસ નથી. આથી આમુખ-૩ થી મંડળીને ફડચામાં લઇ જતો વચગાળાનો આદેશ કરેલ. સાથે સાથે જણાવવામાં આવેલ હતુ કે એક માસ સુધીમાં જણાવેલ કારણો સામે યોગ્ય રજુઆત કરવી. અન્યથા મંડળીને ફડચામાં લઇ જતો અંતિમ આદેશ કરવામાં આવશે. મંડળીના કાર્યવાહકોને વચગાળાનો આદેશ મળવા છતાં આજદિન સુધી કોઇ રજુઆત કરી નથી. જેથી મંડળી સ્થગિત છે. અને મંડળીને કાર્યરત રાખવા સભાસદોને રસ નથી. જે ધ્યાને લેતાં હવે મંડળીને ફડચામાં લઇ જવી આવશ્યક હોઇ તારીખ ૧૫મી ડીસેમ્બર, ૨૦૦૩ ના વચગાળાના આદેશને બહાલ રાખી નીચે મુજબનો અંતિમ આદેશ કરવામાં આવે છે.

હુકમ

આથી હું એમ. એન. તબિયાર, જિલ્લા રજીસ્ટ્રાર, સહકારી મંડળીઓ, પાલનપુર મને મળેલ અધિકારની રૂએ ધી અમૃતનગર કો. ઓપ. હાઉસીંગ સોસાયટી લી. મુ. ડીસા, તા. ડીસા, જિલ્લો બનાસકાંઠા, નોંધણી નંબર ૩૮૪૧, તારીખ ૨૮મી એપ્રિલ, ૧૯૮૨ ને સને ૧૯૬૧ના ગુજરાત સહકારી મંડળીઓના અધિનિયમની કલમ-૧૦૭(૧) ની જોગવાઇઓ મુજબ ફડચામાં લઇ જવાનો અંતિમ હુકમ કરૂ છું. તથા સદરહુ કાયદાની કલમ-૧૦૮(૧) અન્વયે ફડચા અધિકારી તરીકે મદદનીશ સહકારી અધિકારી (લવાદ) પાલનપુરની નિમણુંક કરૂં છું. ફડચાનું કામકાજ ત્રણ વર્ષ પહેલાં પૂર્ણ કરવાનું રહેશે.

પાલનપુર, તારીખ, ૯મી ફેબ્રુઆરી, ૨૦૦૪.

INDEX

વંચાણે લીધા :–

(૧) શ્રી ઓડીટર (લી.રી.) સ. મં. પાલનપુરનો તારીખ ૭મી ઓક્ટોબર, ૨૦૦૩નો ફડચાનો ખાસ અહેવાલ.

(૨) અત્રેની ફડચાની કારણદર્શક નોટીસ તારીખ ૧૫મી ઓક્ટોબર, ૨૦૦૩.

(૩) અત્રેનો ફડચાનો વચગાળાનો આદેશ તારીખ ૧૫મી ડીસેમ્બર, ૨૦૦૩.

(૪) સરકારશ્રીના ખેતીવાડી, સહકાર અને ગ્રામ્ય વિકાસ વિભાગના તારીખ ૩૦મી માર્ચ, ૧૯૯૧ ના જાહેરનામાં ક્રમાંક સી.એચ.કે.એચ./૨૪/૯૧/ડી.ડી.જી./૧૧૮૬/૫૨૦૪/જે થી મળેલ સત્તાઓ.

(૫) સને ૧૯૬૧ ના ગુજરાત સહકારી મંડળીઓના અધિનિયમ, કલમ-૧૦૭ અને ૧૦૮ની જોગવાઇઓ.

પ્રસ્તાવના

જા.નં. ફડચ/ફ.૧૫૧૭૦/૦૧/ગ/૨૪૦/૨૦૦૪.-ધી રામનગર કો. ઓપ. હાઉસીંગ સોસાયટી લી. ડીસા, તા. ડીસા એ ગુજરાત સહકારી મંડળીઓના અધિનિયમ-૧૯૬૧ અન્વયે નોંધણી નંબર ૧૦૬૫૭, તારીખ ૧૫મી જાન્યુઆરી ૧૯૯૦ થી નોંધવામાં આવેલી સહકારી મંડળી છે. આમુખ-૧ થી જણાવ્યા પ્રમાણે ઓડીટ સમયમાં મંડળીમાં એક પણ સાધારણ સભા મળેલ નથી. અને વ્યવ. કમિટિની ફક્ત એક જ બેઠક મળેલ છે. પેટા નિયમ મુજબ કોઇ કામગીરી હાથ ધરેલ નથી. મંડળી નોંધણી સમયથી સ્થગિત છે. મંડળીમાં હાલમાં ફક્ત બે સભાસદો છે. જેથી કાર્યક્ષમ થઇ શકે તેમ નથી. આ બાબતોને ધ્યાને લઇ મંડળીને ફડચામાં લઇ જવા માટે કારણદર્શક નોટીસ આમુખ-૨ થી આપેલ હતી. જે મળ્યા પછી કાર્યવાહકો તરફથી કોઇ રજુઆત થઇ નથી. આથી આમુખ-૩ થી મંડળીને ફડચામાં લઇ જતો વચગાળાનો આદેશ કરેલ. સાથે સાથે જણાવવામાં આવેલ હતુ કે એક માસ સુધીમાં જણાવેલ કારણો સામે યોગ્ય રજુઆત કરવી. અન્યથા મંડળીને ફડચામાં લઇ જતો અંતિમ આદેશ કરવામાં આવશે. મંડળીના કાર્યવાહકોને વચગાળાનો આદેશ મળવા છતાં આજદિન સુધી કોઇ રજુઆત કરી નથી. જેથી મંડળી સ્થગિત છે. અને કાર્યવાહકોને મંડળી ચલાવવા કોઇ રસ નથી. જે ધ્યાને લેતાં હવે મંડળીને ફડચામાં લઇ જવી આવશ્યક હોઇ તારીખ ૧૫મી ડીસેમ્બર, ૨૦૦૩ ના વચગાળાના આદેશને બહાલ રાખી નીચે મુજબનો અંતિમ આદેશ કરવામાં આવે છે.

હુકમ

આથી હું એમ. એન. તબિયાર, જિલ્લા રજીસ્ટ્રાર, સહકારી મંડળીઓ, પાલનપુર મને મળેલ અધિકારની રૂએ ધી રામનગર કો. ઓપ. હાઉસીંગ સોસાયટી લી. મુ. ડીસા, તા. ડીસા, જિલ્લો બનાસકાંઠા, નોંધણી નંબર ૧૦૬૫૭, તારીખ ૧૫મી જાન્યુઆરી, ૧૯૯૦ ને સને ૧૯૬૧ના ગુજરાત સહકારી મંડળીઓના અધિનિયમની કલમ-૧૦૭(૧) ની જોગવાઇઓ મુજબ ફડચામાં લઇ જવાનો અંતિમ હુકમ કરૂ છું. તથા સદરહુ કાયદાની કલમ ૧૦૮(૧) અન્વયે ફડચા અધિકારી તરીકે સહકારી અધિકારી (ફડચો) પાલનપુરની નિમણુંક કરૂં છું. ફડચાનું કામકાજ ત્રણ વર્ષ પહેલાં પૂર્ણ કરવાનું રહેશે.

પાલનપુર, તારીખ, ૯મી ફેબ્રુઆરી, ૨૦૦૪.

વંચાણે લીધા :–

(૧) ઓડીટ શાખાના તારીખ ૫મી સપ્ટેમ્બર, ૨૦૦૩નો ફડચાનો ખાસ અહેવાલ.

(૨) અત્રેની ફડચાની કારણદર્શક નોટીસ તારીખ ૧૭મી સપ્ટેમ્બર, ૨૦૦૩.

(૩) અત્રેનો ફડચાનો વચગાળાનો આદેશ તારીખ ૧૫મી ડીસેમ્બર, ૨૦૦૩.

(૪) સરકારશ્રીના ખેતીવાડી, સહકાર અને ગ્રામ્ય વિકાસ વિભાગના તારીખ ૩૦મી માર્ચ, ૧૯૯૧ ના જાહેરનામાં ક્રમાંક સી.એચ.કે.એચ./૨૪/૯૧/ડી.ડી.જી./૧૧૮૬/૫૨૦૪/જે થી મળેલ સત્તાઓ.

(૫) સને ૧૯૬૧ ના ગુજરાત સહકારી મંડળીઓના અધિનિયમ, કલમ-૧૦૭ અને ૧૦૮ની જોગવાઇઓ.

પ્રસ્તાવના

જા.નં. ફડચ/ફ.૧૫૧૭૧/૦૧/ગ/૨૪૧/૨૦૦૪.-ધી યાવરપુરા ફળ અને શાકભાજી ઉત્પાદક સહકારી મંડળી લી. તા.ડીસા એ ગુજરાત સહકારી મંડળીઓના અધિનિયમ-૧૯૬૧ અન્વયે નોંધણી નંબર ૨૮૬૨૧, તારીખ ૩૦મી મે, ૧૯૯૬ થી નોંધવામાં આવેલી સહકારી મંડળી છે. આમુખ-૧ થી જણાવ્યા પ્રમાણે મંડળીની નોંધણી થવા પછી ઉદેશો મુજબ કોઇ જ કામગીરી કરેલ નથી. મંડળીમાં સાધારણ સભા કે વ્યવ. કમિટિની એકપણ બેઠક ભરેલ નથી. મંડળીમાં ખોટ છે. પાછલા ઓડીટ મેમાની દુરસ્તી કરેલ નથી. મંડળીનો ઓડીટ વર્ગ-ડ છે. કાર્યવાહકોને કોઇ રસ નથી. આ બાબતોને ધ્યાને લઇ મંડળીને ફડચામાં લઇ જવા માટે કારણદર્શક નોટીસ આમુખ-૨ થી આપેલ હતી. જે મળ્યા પછી કાર્યવાહકો તરફથી કોઇ રજુઆત થઇ નથી. આથી મંડળીના કાર્યવાહકો કે સભાસદોને મંડળી ચલાવવા કોઇ રસ નથી. જેથી આમુખ-૩ થી મંડળીને ફડચામાં લઇ જતો વચગાળાનો આદેશ કરેલ. સાથે સાથે જણાવવામાં આવેલ હતું કે એક માસ સુધીમાં જણાવેલ કારણો સામે યોગ્ય રજુઆત કરવી. અન્યથા મંડળીને ફડચામાં લઇ જતો અંતિમ આદેશ કરવામાં આવશે. મંડળીના કાર્યવાહકોને વચગાળાનો આદેશ મળવા છતાં આજદિન સુધી કોઇ રજુઆત કરી નથી. જેથી મંડળી સ્થગિત છે. અને મંડળીને કાર્યરત રાખવા મંડળીના સભાસદોને કોઇ રસ નથી. જે ધ્યાને લેતાં હવે મંડળીને ફડચામાં લઇ જવી આવશ્યક હોઇ તારીખ ૧૫મી ડીસેમ્બર, ૨૦૦૩ ના વચગાળાના આદેશને બહાલ રાખી નીચે મુજબનો અંતિમ આદેશ કરવામાં આવે છે.

હુકમ

આથી હું એમ. એન. તબિયાર, જિલ્લા રજીસ્ટ્રાર, સહકારી મંડળીઓ, પાલનપુર મને મળેલ અધિકારની રૂએ ધી યાવરપુરા ફળ અને શાકભાજી ઉત્પાદક સહકારી મંડળી લી. તા. ડીસા, જિલ્લો બનાસકાંઠા, નોંધણી નંબર ૨૮૬૨૧, તારીખ ૩૦મી મે, ૧૯૯૬ ને સને ૧૯૬૧ ના ગુજરાત સહકારી મંડળીઓના અધિનિયમની કલમ-૧૦૭(૧) ની જોગવાઇઓ મુજબ ફડચામાં લઇ જવાનો અંતિમ હુકમ કરૂ છું. તથા સદરહુ કાયદાની કલમ ૧૦૮(૧) અન્વયે ફડચા અધિકારી તરીકે સહકારી અધિકારી (ફડચો) પાલનપુરની નિમણુંક કરૂં છું. ફડચાનું કામકાજ ત્રણ વર્ષ પહેલાં પૂર્ણ કરવાનું રહેશે.

પાલનપુર, તારીખ, ૯મી ફેબ્રુઆરી, ૨૦૦૪.

વંચાણે લીધા :–

(૧) ઓડીટ શાખાના તારીખ ૫મી સપ્ટેમ્બર, ૨૦૦૩નો ફડચાનો ખાસ અહેવાલ.

(૨) અત્રેની ફડચાની કારણદર્શક નોટીસ તારીખ ૧૭મી સપ્ટેમ્બર, ૨૦૦૩.

(૩) અત્રેનો ફડચાનો વચગાળાનો આદેશ તારીખ ૧૫મી ડીસેમ્બર, ૨૦૦૩.

(૪) સરકારશ્રીના ખેતીવાડી, સહકાર અને ગ્રામ્ય વિકાસ વિભાગના તારીખ ૩૦મી માર્ચ, ૧૯૯૧ ના જાહેરનામાં ક્રમાંક સી.એચ.કે.એચ./૨૪/૯૧/ડી.ડી.જી./૧૧૮૬/૫૨૦૪/જે થી મળેલ સત્તાઓ.

(૫) સને ૧૯૬૧ ના ગુજરાત સહકારી મંડળીઓના અધિનિયમ, કલમ-૧૦૭ અને ૧૦૮ની જોગવાઈઓ.

પ્રસ્તાવના

જા.નં. ફડચ/ફ.૧૫૧૭૨/૦૧/ગ/૨૪૩/૨૦૦૪.-ધી પાદરડી ફળ અને શાકભાજી ઉત્પાદક સહકારી મંડળી લી. તા. કાંકરેજ એ ગુજરાત સહકારી મંડળીઓના અધિનિયમ-૧૯૬૧ અન્વયે નોંધણી નંબર ૨૯૦૬૦, તારીખ ૨૬મી નવેમ્બર, ૧૯૯૬ થી નોંધવામાં આવેલી સહકારી મંડળી છે. આમુખ-૧ થી જણાવ્યા પ્રમાણે મંડળીએ ગત ઓડીટ નોંધની દુરસ્તી કરેલ નથી. પેટા નિયમ મુજબ વ્યવ. કમિટિની તેમજ વાર્ષિક સાધારણ સભા મળતી નથી. પેટા નિયમ મુજબ કોઈ જ કામગીરી કરવા વ્ય. કમિટિ સજાગ નથી. મંડળી ઉદ્દેશો મુજબ કોઈ કામગીરી કરતી નથી. મંડળીના કાર્યવાહકોને આ બાબતોને ધ્યાને લઈ કારણદર્શક નોટીસ આમુખ-૨ થી આપેલ હતી. જે મળ્યા પછી કાર્યવાહકો તરફથી કોઈ રજુઆત થઈ નથી. જેથી મંડળીના કાર્યવાહકો કે સભાસદોને કોઈ રસ નથી. આથી આમુખ-૩ થી મંડળીને ફડચામાં લઈ જતો વચગાળાનો આદેશ કરેલ. સાથે સાથે જણાવવામાં આવેલ હતું કે એક માસ સુધીમાં જણાવેલ કારણો સામે યોગ્ય રજુઆત કરવી. અન્યથા મંડળીને ફડચામાં લઈ જતો અંતિમ આદેશ કરવામાં આવશે. મંડળીના કાર્યવાહકોને વચગાળાનો આદેશ મળેલ હોવા છતાં આજદિન સુધી કોઈ રજુઆત કરી નથી. જેથી મંડળી સ્થગિત છે. અને મંડળીને કાર્યરત રાખવા મંડળીના સભાસદોને કોઈ રસ નથી. જે ધ્યાને લેતાં હવે મંડળીને ફડચામાં લઈ જવી આવશ્યક હોઈ તારીખ ૧૫મી ડીસેમ્બર, ૨૦૦૩ ના વચગાળાના આદેશને બહાલ રાખી નીચે મુજબનો અંતિમ આદેશ કરવામાં આવે છે.

હુકમ

આથી હું એમ. એન. તબિયાર, જિલ્લા રજીસ્ટ્રાર, સહકારી મંડળીઓ, પાલનપુર મને મળેલ અધિકારની રૂએ ધી પાદરડી ફળ અને શાકભાજી ઉત્પાદક સહકારી મંડળી લી. તા. કાંકરેજ, જિલ્લો બનાસકાંઠા, નોંધણી નંબર ૨૯૦૬૦, તારીખ ૨૬મી નવેમ્બર, ૧૯૯૬ ને સને ૧૯૬૧ ના ગુજરાત સહકારી મંડળીઓના અધિનિયમની કલમ-૧૦૭(૧) ની જોગવાઈઓ મુજબ ફડચામાં લઈ જવાનો અંતિમ હુકમ કરૂ છું. તથા સદરહુ કાયદાની કલમ ૧૦૮(૧) અન્વયે ફડચા અધિકારી તરીકે સહકારી અધિકારી (ફડચો) નવી જગ્યા પાલનપુરની નિમણુંક કરૂં છું. ફડચાનું કામકાજ ત્રણ વર્ષ પહેલાં પૂર્ણ કરવાનું રહેશે.

પાલનપુર, તારીખ, ૯મી ફેબ્રુઆરી, ૨૦૦૪.

વંચાણે લીધા :–

(૧) શ્રી ઓડીટર, સહકારી મંડળીઓ, પાલનપુરના તારીખ ૩૦મી સપ્ટેમ્બર, ૨૦૦૩નો ફડચાનો ખાસ અહેવાલ.

(૨) અત્રેની ફડચાની કારણદર્શક નોટીસ તારીખ ૧૫મી ઓક્ટોબર, ૨૦૦૩.

(૩) અત્રેનો ફડચાનો વચગાળાનો આદેશ તારીખ ૧૫મી ડીસેમ્બર, ૨૦૦૩.

(૪) સરકારશ્રીના ખેતીવાડી, સહકાર અને ગ્રામ્ય વિકાસ વિભાગના તારીખ ૩૦મી માર્ચ, ૧૯૯૧ ના જાહેરનામાં ક્રમાંક સી.એચ.કે.એચ./૨૪/૯૧/ડી.ડી.જી./૧૧૮૬/૫૨૦૪/જે થી મળેલ સત્તાઓ.

(૫) સને ૧૯૬૧ ના ગુજરાત સહકારી મંડળીઓના અધિનિયમ, કલમ-૧૦૭ અને ૧૦૮ની જોગવાઈઓ.

પ્રસ્તાવના

જા.નં. ફડચ/ફ.૧૫૧૭૩/૦૧/ગ/૨૩૮/૨૦૦૪.-ધી ધાનેરા ફળ અને શાકભાજી ઉત્પાદક સહકારી મંડળી લી. તા. ધાનેરા એ ગુજરાત સહકારી મંડળીઓના અધિનિયમ-૧૯૬૧ અન્વયે નોંધણી નંબર ૨૩૯૬, તારીખ ૮મી નવેમ્બર, ૧૯૯૬ થી નોંધવામાં આવેલી સહકારી મંડળી છે. આમુખ-૧ થી જણાવ્યા પ્રમાણે મંડળીએ બે વર્ષની ઓડીટ દુરસ્તી કરેલ નથી. મંડળીએ ઓડીટ સમયમાં વાર્ષિક સાધારણ સભા કે વ્યવ. કમિટિની બેઠક ભરેલ નથી. મંડળીમાં ફક્ત રા. ખાતર-બિયારણ વિતરણની કામગીરી કરે છે. મંડળીમાં મોટી ખોટ રહેલ છે. મંડળીના સભાસદો કે વ્યવ. કમિટિ સભ્યોને મંડળી ચલાવવા રસ નથી. આ બાબતોને ધ્યાને લઈ મંડળીને ફડચામાં લઈ જવા માટે કારણદર્શક નોટીસ આમુખ-૨ થી આપેલ હતી. જે નોટીસ કાર્યવાહકોએ છોડાવેલ નથી. કે કોઈ રજુઆત કરી નથી. જેથી મંડળીના કાર્યવાહકોને કોઈ રસ નથી. આથી આમુખ-૩ થી મંડળીને ફડચામાં લઈ જતો વચગાળાનો આદેશ કરેલ. સાથે સાથે જણાવવામાં આવેલ હતું કે એક માસ સુધીમાં જણાવેલ કારણો સામે યોગ્ય રજુઆત કરવી. અન્યથા મંડળીને ફડચામાં લઈ જતો અંતિમ આદેશ કરવામાં આવશે. મંડળીના કાર્યવાહકોને વચગાળાનો આદેશ મળેલ હોવા છતાં કોઈ રજુઆત કરી નથી. જેથી મંડળી સ્થગિત છે. અને મંડળીને કાર્યરત રાખવા મંડળીના સભાસદોને કોઈ રસ નથી. જે ધ્યાને લેતાં હવે મંડળીને ફડચામાં લઈ જવી આવશ્યક હોઈ તારીખ ૧૫મી ડીસેમ્બર, ૨૦૦૩ ના વચગાળાના આદેશને બહાલ રાખી નીચે મુજબનો અંતિમ આદેશ કરવામાં આવે છે.

હુકમ

આથી હું એમ. એન. તબિયાર, જિલ્લા રજીસ્ટ્રાર, સહકારી મંડળીઓ, પાલનપુર મને મળેલ અધિકારની રૂએ ધી ધાનેરા ફળ અને શાકભાજી ઉત્પાદક સહકારી મંડળી લી. ધાનેરા, તા. ધાનેરા, જિલ્લો બનાસકાંઠા, નોંધણી નંબર ૨૩૯૬, તારીખ ૮મી નવેમ્બર, ૧૯૯૬ ને સને ૧૯૬૧ ના ગુજરાત સહકારી મંડળીઓના અધિનિયમની કલમ-૧૦૭(૧) ની જોગવાઈઓ મુજબ ફડચામાં લઈ જવાનો અંતિમ હુકમ કરૂ છું. તથા સદરહુ કાયદાની કલમ ૧૦૮(૧) અન્વયે ફડચા અધિકારી તરીકે ધી બનાસકાંઠા જીલ્લા મધ્યસ્થ સહકારી બેંક લી. પાલનપુરની નિમણુંક કરૂં છું. ફડચાનું કામકાજ ત્રણ વર્ષ પહેલાં પૂર્ણ કરવાનું રહેશે.

પાલનપુર, તારીખ, ૯મી ફેબ્રુઆરી, ૨૦૦૪.

વંચાણમાં લીધા :-

(૧) ફડચા અધિકારીશ્રી ધી અછવાડીયા ફળ અને શાક ઉત્પાદન સહકારી મંડળી લી. તા. દિયોદર, જી. બનાસકાંઠાના તા. ૪-૨-૨૦૦૪ ના પત્ર ક્રમાંક સ.અ./ફડચ/૪૭/૦૪.

(૨) ગુજરાત સહકારી મંડળીઓના અધિનિયમ, ૧૯૬૧ની કલમ-૧૧૪(૨) અને કલમ ૨૦(૧) ની જોગવાઈઓ.

હુકમ

જા. નં. ફડચ/ગ/૨૮૧/૨૦૦૪.–ફડચા હુકમ નંબર : ફ/૧૩૭૧૫, તા. ૫-૨-૨૦૦૩.–ધી અછવાડીયા ફળ અને શાક ઉત્પાદન સહકારી મંડળી લી. મુ. અછવાડીયા, તા. દિયોદર, જી. બનાસકાંઠા કે જે મદદનીશ જીલ્લા રજીસ્ટ્રાર સ. મં. (પંચાયત) પાલનપુરના તા. ૬-૫-૧૯૯૭ના નોંધણી ક્રમાંક ૨૯૧૨૯ થી નોંધાયેલ હતી અને જીલ્લા રજીસ્ટ્રાર સ.મં. પાલનપુરના તા. ૫-૨-૦૩ ના હુકમ નંબર : ફડચ/૦૧/ગ/૨૦૨/ ફ.૧૩૭૧૫/૦૩ થી કાયદાની કલમ ૧૦૭ અન્વયે આટોપી લેવામાં આવી હતી. અને તેના ફડચા અધિકારી અને આમુખ ૧ના પત્રથી સદરહુ મંડળીના ફડચાની કાર્યવાહી પુરી કરી, નોંધણી રદ થવાની દરખાસ્ત સાદર કરેલ હોઈ, ગુજરાત સ.મં. ઓના અધિનિયમની કલમ-૧૧૪(૨) અન્વયે, આ મંડળીની કાર્યવાહી સમાપ્ત કરવામાં આવે છે. સાથોસાથ આજ કાયદાની કુલ ૨૦(૧) અન્વયે આ મંડળીની નોંધણી રદ કરતા હુકમો કરવામાં આવે છે.

પાલનપુર, તા. ૧૨મી ફેબ્રુઆરી, ૨૦૦૪.

વંચાણમાં લીધા :-

(૧) ફડચા અધિકારીશ્રી ધી હરિસિદ્ધ પિયત સહકારી મંડળી લી. નેનીવાડા તા. વડગામ, જી. બનાસકાંઠાના તા. ૪-૨-૨૦૦૪ ના પત્ર ક્રમાંક સ.અ./ફડચ/૪૬/૦૪.

(૨) ગુજરાત સહકારી મંડળીઓના અધિનિયમ, ૧૯૬૧ની કલમ-૧૧૪(૨) અને કલમ ૨૦(૧) ની જોગવાઈઓ.

હુકમ

જા. નં. ફડચ/ગ/૨૮૨/૨૦૦૪.–ફડચા હુકમ નંબર : ફ/ ૧૫૧૩૪ તા. ૧૫-૧૦-૨૦૦૩.–ધી હરિસિદ્ધ પિયત સહકારી મંડળી લી. મુ. નેનીવાડા, તા. વડગામ, જી. બનાસકાંઠા કે જે મદદનીશ જીલ્લા રજીસ્ટ્રાર સ.મં. (પંચાયત) પાલનપુરના તા. ૨૨-૯-૧૯૯૭ના નોંધણી ક્રમાંક ૪૫૩૮ થી નોંધાયેલ હતી અને જીલ્લા રજીસ્ટ્રાર સ.મં. પાલનપુરના તા. ૧૫-૧૦-૦૩ ના હુકમ નંબર : ફડચ/૦૧/ગ/૧૬૪૯/ફ.૧૫૧૩૪/ ૦૩ થી કાયદાની કલમ ૧૦૭ અન્વયે આટોપી લેવામાં આવી હતી. અને તેના ફડચા અધિકારી અને આમુખ ૧ના પત્રથી સદરહુ મંડળીના ફડચાની કાર્યવાહી પુરી કરી, નોંધણી રદ થવાની દરખાસ્ત સાદર કરેલ હોઈ, ગુજરાત સ.મં. ઓના અધિનિયમની કલમ-૧૧૪(૨) અન્વયે, આ મંડળીની કાર્યવાહી સમાપ્ત કરવામાં આવે છે. સાથોસાથ આજ કાયદાની કુલ ૨૦(૧) અન્વયે આ મંડળીની નોંધણી રદ કરતા હુકમો કરવામાં આવે છે.

પાલનપુર, તા. ૧૨મી ફેબ્રુઆરી, ૨૦૦૪.

વંચાણે લીધા :-

(૧) શ્રી સહકારી અધિકારી (ફડચો) પાલનપુરના જા.નં. સ.અ./ફડચ/ ૧૨/૦૪, તા. ૧૨-૧-૦૪.

(૨) અત્રેનો અંતિમ હુકમ નં. ફડચ/૦૧/ગ/૧૫૨૮/૦૩/ફ. ૧૩૭૪૧ તા. ૬-૮-૦૩.

(૩) સને ૧૯૬૧ના ગુજરાત સહકારી મંડળીઓના અધિનિયમની કલમ-૧૦૭ અને ૧૦૮ ની જોગવાઇઓ.

સુધારા હુકમ

જા. નં. ફડચ/૦૧/ગ/૨૮૮/૨૦૦૪.–ધી ચીકણવાસ દુધ ઉત્પાદક સહકારી મંડળી લી. (ફડચામાં) તા. પાલનપુર, જિલ્લો બનાસકાંઠાના ફડચા અધિકારી તરીકે શ્રી સહકારી અધિકારી (ફડચો) પાલનપુરની નિમણુંક કરવામાં આવેલ હતી. સહકારી અધિનિયમની કલમ ૧૦૮(૧)(૪) અન્વયે મળેલ અધિકારની રૂએ આ હુકમમાં ફેરફાર કરી શ્રી સહકારી અધિકારી (ફડચો) પાલનપુરનું નામ રદ કરી તેમની જગ્યાએ સદર મંડળીના ફડચા અધિકારી તરીકે ધી બનાસકાંઠા જીલ્લા સહકારી દુધ ઉત્પાદક સંઘ લી. પાલનપુરની નિમણુંક કરવામાં આવે છે.

પાલનપુર, તા. ૧૩મી ફેબ્રુઆરી, ૨૦૦૪.

વંચાણે લીધા :-

(૧) શ્રી સહકારી અધિકારી (ફડચો) પાલનપુરના જા.નં. સ.અ./ફડચ/ ૧૨/૦૪, તા. ૧૨-૧-૦૪.

(૨) સને ૧૯૬૧ના ગુજરાત સહકારી મંડળીઓના અધિનિયમની કલમ-૧૦૭ અને ૧૦૮ ની જોગવાઇઓ.

(૩) અત્રેનો હુકમ નં. ફડચ/૦૧/ગ/૧૫૨૮/૦૩/ફ. ૧૩૭૪૧, તા. ૨૫-૯-૦૩.

સુધારા હુકમ

જા. નં. ફડચ/૦૧/ગ/૨૮૯/૨૦૦૪.–ધી વગદડી દુધ ઉત્પાદક સહકારી મંડળી લી. (ફડચામાં) તા. પાલનપુર, જિલ્લો બનાસકાંઠાના ફડચા અધિકારી તરીકે શ્રી સહકારી અધિકારી (ફડચો) પાલનપુરની નિમણુંક કરવામાં આવેલ હતી. સહકારી અધિનિયમની કલમ ૧૦૮(૧)(૪) અન્વયે મળેલ અધિકારની રૂએ આ હુકમમાં ફેરફાર કરી શ્રી સહકારી અધિકારી (ફડચો) પાલનપુરનું નામ રદ કરી તેમની જગ્યાએ સદર મંડળીના ફડચા અધિકારી તરીકે ધી બનાસકાંઠા જીલ્લા સહકારી દુધ ઉત્પાદક સંઘ લી. પાલનપુરની નિમણુંક કરવામાં આવે છે.

પાલનપુર, તા. ૧૩મી ફેબ્રુઆરી, ૨૦૦૪.

એમ. એન. તબિયાર,
જિલ્લા રજિસ્ટ્રાર,
સહકારી મંડળીઓ, પાલનપુર.

INDEX

નંબર ઉખસ-૧૨૫૮૯-આથી જાહેર કરે છે કે ફણસા વિભાગ મજુર અને કામગારોની સહકારી મંડળી લી. સ્થળ ફણસા, તાલુકો ઉમરગામ, જિ. વલસાડને સને ૧૯૬૧ના ગુજરાત સહકારી મંડળી અધિનિયમની કલમ-૯ અન્વયે આજરોજ નોંધવામાં આવે છે.

વલસાડ, તા. ૧૯મી ફેબ્રુઆરી, ૨૦૦૪.

અવાચ્ય,
જિલ્લા રજિસ્ટ્રાર,
સહકારી મંડળીઓ, વલસાડ.

નંબર ઉખસ/સે. દુ. ૩૩૮૯૮.-આથી જાહેર કરે છે કે મહિલાઓ સંચાલિત (રાજાફળિયા) તલાવચોરા દુધ ઉત્પાદક સહકારી મંડળી લી. મર્યાદિત સ્થળ તલાવચોરા, તાલુકો ચીખલી, જીલ્લો નવસારી.

સને ૧૯૬૨ નો ગુજરાત કાયદો (ગુજરાત સહકારી મંડળીઓનો કાયદો ૧૯૬૧)ની કલમ-૯ અન્વયે આજરોજ નોંધવામાં આવી છે.

નવસારી, તા. ૨૭મી જાન્યુઆરી, ૨૦૦૪.

નંબર ઉખસ/સા. ૩૩૮૯૯.-આથી જાહેર કરે છે કે અયોધ્યાનગર-૨ કો.ઓપ. હાઉસીંગ સર્વિસ સોસાયટી લીમીટેડ મર્યાદિત સ્થળ ઘેલખત-નવસારી, તાલુકો નવસારી, જીલ્લો નવસારી.

સને ૧૯૬૨ નો ગુજરાત કાયદો (ગુજરાત સહકારી મંડળીઓનો કાયદો ૧૯૬૧)ની કલમ-૯ અન્વયે આજરોજ નોંધવામાં આવી છે.

નવસારી, તા. ૨૭મી જાન્યુઆરી, ૨૦૦૪.

સુનિલકુમાર,
જિલ્લા રજિસ્ટ્રાર,
સહકારી મંડળીઓ, નવસારી.

વંચાણે લીધા :

(૧) મહોળેલ તમાકુ ઉત્પાદક સં. મં. લી. મુ. મહોળેલ તા. નડીઆદને ફડચામાં લઈ જવાનો વચગાળાનો હુકમ ક્રમાંક ફડચ/૦૧/ગ-૨/૬૦૩/૨૦૦૩, તા. ૧૭-૧૨-૨૦૦૩.

હુકમ

જા. નં. ઉખસ/કજ/ફડચા/ગ-૨/૯૬/૨૦૦૪.—મહોળેલ તમાકુ ઉત્પાદક સ. મં. લી. મુકામ મહોળેલ તાલુકો નડીઆદ જિલ્લા ખેડાને શ્રી મદદનીશ જીલ્લા રજીસ્ટ્રાર, સહકારી મંડળીઓ/જી. પં. નડીઆદની ઓફીસનો નોંધણી નંબર સે-૧૮૭૨૨, તા. ૨૬-૫-૧૯૮૩થી નોંધવામાં આવી હતી. તે મંડળીને સને ૧૯૬૧ના ગુજરાત રાજ્ય સહકારી મંડળીઓના કાયદાની કલમ ૧૦૭ અન્વયે ફડચામાં લઈ જવાનો હુકમ કરવામાં આવે છે અને સદરહુ મંડળીના ફડચા અધિકારી તરીકે શ્રી સહકારી અધિકારી (બજાર) સદર કચેરીની સદર કાયદાની કલમ ૧૦૮ (૩) હેઠળ નીમણૂંક કરવામાં આવે છે અને તેમના મહેનતાણાની રકમ નિયમ મુજબ સહકારી તીજોરીમાં "૦૪૨૫ સહકાર" સદરે જમા કરાવવી ફડચાનું કામકાજ ત્રણ વર્ષમાં પુરૂં કરવું.

નડીઆદ, તારીખ ૯મી ફેબ્રુઆરી, ૨૦૦૪.

વંચાણે લીધા :

(૧) છીપડી તમાકુ ઉત્પાદક સં. મં. લી. મુ. છીપડી તા. કઠલાલને ફડચામાં લઈ જવાનો વચગાળાનો હુકમ ક્રમાંક ફડચ/૦૧/ગ-૨/૫૯૫/૨૦૦૩, તા. ૧૭-૧૨-૨૦૦૩.

હુકમ

જા. નં. ઉખસ/કજ/ફડચા/ગ-૨/૯૭/૨૦૦૪.—છીપડી તમાકુ ઉત્પાદક સ. મં. લી. મુકામ છીપડી તાલુકો કઠલાલ જિલ્લા ખેડાને શ્રી મદદનીશ જીલ્લા રજીસ્ટ્રાર, સહકારી મંડળીઓ/જી. પં. નડીઆદની ઓફીસનો નોંધણી નંબર સે-૩૦૧૫૦, તા. ૨૦-૧૨-૧૯૯૯થી નોંધવામાં આવી હતી. તે મંડળીને સને ૧૯૬૧ના ગુજરાત રાજ્ય સહકારી મંડળીઓના કાયદાની કલમ ૧૦૭ અન્વયે ફડચામાં લઈ જવાનો હુકમ કરવામાં આવે છે અને સદરહુ મંડળીના ફડચા અધિકારી તરીકે શ્રી સહકારી અધિકારી (ક્રેડીટ) સદર કચેરીની સદર કાયદાની કલમ ૧૦૮ (૩) હેઠળ નીમણૂંક કરવામાં આવે છે અને તેમના મહેનતાણાની રકમ નિયમ મુજબ સહકારી તીજોરીમાં "૦૪૨૫ સહકાર" સદરે જમા કરાવવી ફડચાનું કામકાજ ત્રણ વર્ષમાં પુરૂં કરવું.

નડીઆદ, તારીખ ૯મી ફેબ્રુઆરી, ૨૦૦૪.

વંચાણે લીધા :

(૧) જરગાલ તમાકુ ઉત્પાદક સં. મં. લી. મુ. જરગાલ તા. ઠાસરાને ફડચામાં લઈ જવાનો વચગાળાનો હુકમ ક્રમાંક ફડચ/૦૧/ગ-૨/૫૯૬/૨૦૦૩, તા. ૧૭-૧૨-૨૦૦૩.

હુકમ

જા. નં. ઉખસ/કજ/ફડચા/ગ-૨/૯૮/૨૦૦૪.—જરગાલ તમાકુ ઉત્પાદક સ. મં. લી. મુકામ જરગાલ તાલુકો ઠાસરા જિલ્લા ખેડાને શ્રી મદદનીશ જીલ્લા રજીસ્ટ્રાર, સહકારી મંડળીઓ/જી. પં. નડીઆદની ઓફીસનો નોંધણી નંબર સે-૨૦૭૭૨, તા. ૧૨-૩-૧૯૮૪થી નોંધવામાં આવી હતી. તે મંડળીને સને ૧૯૬૧ના ગુજરાત રાજ્ય સહકારી મંડળીઓના કાયદાની કલમ ૧૦૭ અન્વયે ફડચામાં લઈ જવાનો હુકમ કરવામાં આવે છે અને સદરહુ મંડળીના ફડચા અધિકારી તરીકે શ્રી સહકારી અધિકારી (ક્રેડીટ) સદર કચેરીની સદર કાયદાની કલમ ૧૦૮ (૩) હેઠળ નીમણૂંક કરવામાં આવે છે અને તેમના મહેનતાણાની રકમ નિયમ મુજબ સહકારી તીજોરીમાં "૦૪૨૫ સહકાર" સદરે જમા કરાવવી ફડચાનું કામકાજ ત્રણ વર્ષમાં પુરૂં કરવું.

નડીઆદ, તારીખ ૯મી ફેબ્રુઆરી, ૨૦૦૪.

વંચાણે લીધા :

(૧) કંજોડા તમાકુ ઉત્પાદક સં. મં. લી. મુ. કંજોડા તા. નડીઆદને ફડચામાં લઈ જવાનો વચગાળાનો હુકમ ક્રમાંક ફડચ/૦૧/ગ-૨/૫૯૮/૨૦૦૩, તા. ૧૭-૧૨-૨૦૦૩.

INDEX

હુકમ

જા. નં. ઉખસ/કજ/ફડચા/ગ-૨/૯૯/૨૦૦૪.–કંજોડા તમાકુ ઉત્પાદક સ. મં. લી. મુકામ કંજોડા તાલુકો નડીઆદ જિલ્લા ખેડાને શ્રી મદદનીશ જીલ્લા રજીસ્ટ્રાર, સહકારી મંડળીઓ/જી. પં. નડીઆદની ઓફીસનો નોંધણી નંબર સે-૨૧૨૩૪, તા. ૨૩-૮-૧૯૮૫થી નોંધવામાં આવી હતી. તે મંડળીને સને ૧૯૬૧ના ગુજરાત રાજ્ય સહકારી મંડળીઓના કાયદાની કલમ ૧૦૭ અન્વયે ફડચામાં લઈ જવાનો હુકમ કરવામાં આવે છે અને સદરહુ મંડળીના ફડચા અધિકારી તરીકે શ્રી સહકારી અધિકારી (બજાર) સદર કચેરીની સદર કાયદાની કલમ ૧૦૮ (૩) હેઠળ નીમણૂંક કરવામાં આવે છે અને તેમના મહેનતાણાની રકમ નિયમ મુજબ સહકારી તીજોરીમાં ''૦૪૨૫ સહકાર'' સદરે જમા કરાવવી ફડચાનું કામકાજ ત્રણ વર્ષમાં પુરૂં કરવું.

નડીઆદ, તારીખ ૯મી ફેબ્રુઆરી, ૨૦૦૪.

વંચાણે લીધા :

(૧) બોરડી તમાકુ ઉત્પાદક સં. મં. લી. મુ. બોરડી તા. નડીઆદને ફડચામાં લઈ જવાનો વચગાળાનો હુકમ ક્રમાંક ફડચ/૦૧/ગ-૨/૫૯૯/૨૦૦૩, તા. ૧૭-૧૨-૨૦૦૩.

હુકમ

જા. નં. ઉખસ/કજ/ફડચા/ગ-૨/૧૦૦/૨૦૦૪.–બોરડી તમાકુ ઉત્પાદક સ. મં. લી. મુકામ બોરડી તાલુકો નડીઆદ જિલ્લા ખેડાને શ્રી મદદનીશ જીલ્લા રજીસ્ટ્રાર, સહકારી મંડળીઓ/જી. પં. નડીઆદની ઓફીસનો નોંધણી નંબર સે-૨૨૬૪૬, તા. ૨૫-૧૦-૧૯૮૯થી નોંધવામાં આવી હતી. તે મંડળીને સને ૧૯૬૧ના ગુજરાત રાજ્ય સહકારી મંડળીઓના કાયદાની કલમ ૧૦૭ અન્વયે ફડચામાં લઈ જવાનો હુકમ કરવામાં આવે છે અને સદરહુ મંડળીના ફડચા અધિકારી તરીકે શ્રી સહકારી અધિકારી (ક્રેડીટ) સદર કચેરીની સદર કાયદાની કલમ ૧૦૮ (૩) હેઠળ નીમણૂંક કરવામાં આવે છે અને તેમના મહેનતાણાની રકમ નિયમ મુજબ સહકારી તીજોરીમાં ''૦૪૨૫ સહકાર'' સદરે જમા કરાવવી ફડચાનું કામકાજ ત્રણ વર્ષમાં પુરૂં કરવું.

નડીઆદ, તારીખ ૯મી ફેબ્રુઆરી, ૨૦૦૪.

વંચાણે લીધા :

(૧) સૂઈ તમાકુ ઉત્પાદક સં. મં. લી. મુ. સૂઈ તા. ઠાસરાને ફડચામાં લઈ જવાનો વચગાળાનો હુકમ ક્રમાંક ફડચ/૦૧/ગ-૨/૬૦૨/૨૦૦૩, તા. ૧૭-૧૨-૨૦૦૩.

હુકમ

જા. નં. ઉખસ/કજ/ફડચા/ગ-૨/૧૦૧/૨૦૦૪.–સૂઈ તમાકુ ઉત્પાદક સ. મં. લી. મુકામ સૂઈ તાલુકો ઠાસરા જિલ્લા ખેડાને શ્રી મદદનીશ જીલ્લા રજીસ્ટ્રાર, સહકારી મંડળીઓ/જી. પં. નડીઆદની ઓફીસનો નોંધણી નંબર સે-૨૦૮૯૨, તા. ૧૫-૪-૧૯૮૫થી નોંધવામાં આવી હતી. તે મંડળીને સને ૧૯૬૧ના ગુજરાત રાજ્ય સહકારી મંડળીઓના કાયદાની કલમ ૧૦૭ અન્વયે ફડચામાં લઈ જવાનો હુકમ કરવામાં આવે છે અને સદરહુ મંડળીના ફડચા અધિકારી તરીકે શ્રી સહકારી અધિકારી (ક્રેડીટ) સદર કચેરીની સદર કાયદાની કલમ ૧૦૮ (૩) હેઠળ નીમણૂંક કરવામાં આવે છે અને તેમના મહેનતાણાની રકમ નિયમ મુજબ સહકારી તીજોરીમાં ''૦૪૨૫ સહકાર'' સદરે જમા કરાવવી ફડચાનું કામકાજ ત્રણ વર્ષમાં પુરૂં કરવું.

નડીઆદ, તારીખ ૯મી ફેબ્રુઆરી, ૨૦૦૪.

વંચાણે લીધા :

(૧) માંઘરોલી તમાકુ ઉત્પાદક સં. મં. લી. મુ. માંઘરોલી તા. નડીઆદને ફડચામાં લઈ જવાનો વચગાળાનો હુકમ ક્રમાંક ફડચ/૦૧/ગ-૨/૫૬૬/૨૦૦૩, તા. ૧૬-૧૨-૨૦૦૩.

હુકમ

જા. નં. ઉખસ/કજ/ફડચા/ગ-૨/૧૦૨/૨૦૦૪.–માંઘરોલી તમાકુ ઉત્પાદક સ. મં. લી. મુકામ માંઘરોલી તાલુકો નડીઆદ જિલ્લા ખેડાને શ્રી મદદનીશ જીલ્લા રજીસ્ટ્રાર, સહકારી મંડળીઓ/જી. પં. નડીઆદની ઓફીસનો નોંધણી નંબર સે-૨૬૪૦૩, તા. ૨૯-૪-૧૯૯૩થી નોંધવામાં આવી હતી. તે મંડળીને સને ૧૯૬૧ના ગુજરાત રાજ્ય સહકારી મંડળીઓના કાયદાની કલમ ૧૦૭ અન્વયે ફડચામાં લઈ જવાનો હુકમ કરવામાં આવે છે અને સદરહુ મંડળીના ફડચા અધિકારી તરીકે શ્રી સહકારી અધિકારી (ફડચા) સ. મં. નડીઆદની સદર કાયદાની કલમ ૧૦૮ (૩) હેઠળ નીમણૂંક કરવામાં આવે છે અને તેમના મહેનતાણાની રકમ નિયમ મુજબ સહકારી તીજોરીમાં ''૦૪૨૫ સહકાર'' સદરે જમા કરાવવી ફડચાનું કામકાજ ત્રણ વર્ષમાં પુરૂં કરવું.

નડીઆદ, તારીખ ૯મી ફેબ્રુઆરી, ૨૦૦૪.

વંચાણે લીધા :

(૧) ભુમેલ તમાકુ ઉત્પાદક સં. મં. લી. મુ. ભુમેલ તા. નડીઆદને ફડચામાં લઈ જવાનો વચગાળાનો હુકમ ક્રમાંક ફડચ/૦૧/ગ-૨/૬૨૪/૨૦૦૩, તા. ૨૯-૧૨-૨૦૦૩.

હુકમ

જા. નં. ઉખસ/કજ/ફડચા/ગ-૨/૧૦૩/૨૦૦૪.–ભુમેલ પિયત સ. મં. લી. મુકામ ભુમેલ તાલુકો નડીઆદ જિલ્લા ખેડાને શ્રી મદદનીશ જીલ્લા રજીસ્ટ્રાર, સહકારી મંડળીઓ/જી. પં. નડીઆદની ઓફીસનો નોંધણી નંબર , તા. થી નોંધવામાં આવી હતી. તે મંડળીને સને ૧૯૬૧ના ગુજરાત રાજ્ય સહકારી મંડળીઓના કાયદાની કલમ ૧૦૭ અન્વયે ફડચામાં લઈ જવાનો હુકમ કરવામાં આવે છે અને સદરહુ મંડળીના ફડચા અધિકારી તરીકે શ્રી સહકારી અધિકારી (ફડચા) સ. મં. નડીઆદની સદર કાયદાની કલમ ૧૦૮ (૩) હેઠળ નીમણૂંક કરવામાં આવે છે અને તેમના મહેનતાણાની રકમ નિયમ મુજબ

સહકારી તીજોરીમાં "૦૪૨૫ સહકાર" સદરે જમા કરાવવી ફડચાનું કામકાજ ત્રણ વર્ષમાં પુરૂં કરવું.

નડીઆદ, તારીખ ૯મી ફેબ્રુઆરી, ૨૦૦૪.

વંચાણમાં લીધા :

(૧) ઢુંણાદરા તેલી ઉત્પાદક સ. મં. લી. મુ. ઢુંણાદરા, તા. ઠાસરાને ફડચામાં લઈ જવાનો વચગાળાનો હુકમ ક્રમાંક ફડચ/૦૧/ગ-૨/૫૮૪/૨૦૦૩, તા. ૧૬-૧૨-૨૦૦૩.

હુકમ

જા. નં. ઉખસ/કજ/ફડચા/ગ-૨/૧૦૪/૨૦૦૪.—ઢુંણાદરા તેલી. ઉત્પાદક સ. મં. લી. મુકામ ઢુંણાદરા, તાલુકો ઠાસરા, જિલ્લો ખેડાને શ્રી મદદનીશ જીલ્લા રજીસ્ટ્રાર, સહકારી મંડળીઓ/જી. પં. નડીઆદની ઓફીસના નોંધ નંબર સે-૧૮૩૭૧, તા. ૧-૬-૧૯૮૨થી નોંધવામાં આવી હતી. તે મંડળીને સને ૧૯૬૧ના ગુજરાત રાજ્ય સહકારી મંડળીઓના કાયદાની કલમ-૧૦૭ અન્વયે ફડચામાં લઈ જવાનો હુકમ કરવામાં આવે છે અને સદરહુ મંડળીના ફડચા અધિકારી તરીકે શ્રી સહકારી અધિકારી (બજાર) સદર કચેરીની સદર કાયદાની કલમ-૧૦૮ (૩) હેઠળ નીમણૂંક કરવામાં આવે છે અને તેમના મહેનતાણાની રકમ નિયમ મુજબ સરકારી તીજોરીમાં "૦૪૨૫ સહકાર" સદરે જમા કરાવવી ફડચાનું કામકાજ ત્રણ વર્ષમાં પુરૂં કરવું.

નડીઆદ, તારીખ ૯મી ફેબ્રુઆરી, ૨૦૦૪.

વંચાણમાં લીધા :

(૧) નિરમાલી તેલી. ઉત્પાદક સં. મં. લી. મુ. નિરમાલી, તા. કપડવંજને ફડચામાં લઈ જવાનો વચગાળાનો હુકમ ક્રમાંક ફડચ/૦૧/ગ-૨/૬૪૮/૨૦૦૩, તા. ૨૯-૧૨-૨૦૦૩.

હુકમ

જા. નં. ઉખસ/કજ/ફડચા/ગ-૨/૧૦૫/૨૦૦૪.—નિરમાલી તેલી. ઉત્પાદક સ. મં. લી. મુકામ નિરમાલી, તાલુકો કપડવંજ જિલ્લો ખેડાને શ્રી મદદનીશ જીલ્લા રજીસ્ટ્રાર, સહકારી મંડળીઓ/જી. પં. નડીઆદની ઓફીસના નોંધ નંબર સે-૧૨૮૦૨, તા. ૩૦-૬-૧૯૮૨થી નોંધવામાં આવી હતી. તે મંડળીને સને ૧૯૬૧ના ગુજરાત રાજ્ય સહકારી મંડળીઓના કાયદાની કલમ-૧૦૭ અન્વયે ફડચામાં લઈ જવાનો હુકમ કરવામાં આવે છે અને સદરહુ મંડળીના ફડચા અધિકારી તરીકે શ્રી સહકારી અધિકારી (બજાર) સદર કચેરીની સદર કાયદાની કલમ-૧૦૮ (૩) હેઠળ નીમણૂંક કરવામાં આવે છે અને તેમના મહેનતાણાની રકમ નિયમ મુજબ સરકારી તીજોરીમાં "૦૪૨૫ સહકાર" સદરે જમા કરાવવી ફડચાનું કામકાજ ત્રણ વર્ષમાં પુરૂં કરવું.

નડીઆદ, તારીખ ૯મી ફેબ્રુઆરી, ૨૦૦૪.

વંચાણમાં લીધા :

(૧) નેશ તમાકુ ઉત્પાદક સં. મં. લી. મુ. નેશ, તા. ઠાસરાને ફડચામાં લઈ જવાનો વચગાળાનો હુકમ ક્રમાંક ફડચ/૦૧/ગ-૨/૫૬૭/૨૦૦૩, તા. ૧૬-૧૨-૨૦૦૩.

હુકમ

જા. નં. ઉખસ/કજ/ફડચા/ગ-૨/૧૦૬/૨૦૦૪.—નેશ તમાકુ ઉત્પાદક સ. મં. લી. મુકામ નેશ, તાલુકો ઠાસરા, જિલ્લો ખેડાને શ્રી મદદનીશ જીલ્લા રજીસ્ટ્રાર, સહકારી મંડળીઓ/જી. પં. નડીઆદની ઓફીસના નોંધ નંબર સે-૨૬૦૩૨, તા. ૧૧-૮-૧૯૯૨થી નોંધવામાં આવી હતી. તે મંડળીને સને ૧૯૬૧ના ગુજરાત રાજ્ય સહકારી મંડળીઓના કાયદાની કલમ-૧૦૭ અન્વયે ફડચામાં લઈ જવાનો હુકમ કરવામાં આવે છે અને સદરહુ મંડળીના ફડચા અધિકારી તરીકે શ્રી સહકારી અધિકારી (ફડચા) સ. મં. નડીઆદની સદર કાયદાની કલમ-૧૦૮ (૩) હેઠળ નીમણૂંક કરવામાં આવે છે અને તેમના મહેનતાણાની રકમ નિયમ મુજબ સરકારી તીજોરીમાં "૦૪૨૫ સહકાર" સદરે જમા કરાવવી ફડચાનું કામકાજ ત્રણ વર્ષમાં પુરૂં કરવું.

નડીઆદ, તારીખ ૯મી ફેબ્રુઆરી, ૨૦૦૪.

વંચાણમાં લીધા :

(૧) જનોડ તમાકુ ઉત્પાદક સં. મં. લી. મુ. જનોડ, તા. બાલાસીનોરને ફડચામાં લઈ જવાનો વચગાળાનો હુકમ ક્રમાંક ફડચ/૦૧/ગ-૨/૬૩૪/૨૦૦૩, તા. ૨૯-૧૨-૨૦૦૩.

હુકમ

જા. નં. ઉખસ/કજ/ફડચા/ગ-૨/૧૦૭/૨૦૦૪.—જનોડ તમાકુ ઉત્પાદક સ. મં. લી. મુકામ જનોડ, તાલુકો બાલાસીનોર, જિલ્લો ખેડાને શ્રી મદદનીશ જીલ્લા રજીસ્ટ્રાર, સહકારી મંડળીઓ/જી. પં. નડીઆદની ઓફીસના નોંધ નંબર સે-૨૦૮૬૬, તા. ૨૮-૭-૧૯૮૪થી નોંધવામાં આવી હતી. તે મંડળીને સને ૧૯૬૧ના ગુજરાત રાજ્ય સહકારી મંડળીઓના કાયદાની કલમ-૧૦૭ અન્વયે ફડચામાં લઈ જવાનો હુકમ કરવામાં આવે છે અને સદરહુ મંડળીના ફડચા અધિકારી તરીકે શ્રી સહકારી અધિકારી (ક્રેડીટ) સદર કચેરીની સદર કાયદાની કલમ-૧૦૮ (૩) હેઠળ નીમણૂંક કરવામાં આવે છે અને તેમના મહેનતાણાની રકમ નિયમ મુજબ સરકારી તીજોરીમાં "૦૪૨૫ સહકાર" સદરે જમા કરાવવી ફડચાનું કામકાજ ત્રણ વર્ષમાં પુરૂં કરવું.

નડીઆદ, તારીખ ૯મી ફેબ્રુઆરી, ૨૦૦૪.

વંચાણમાં લીધા :

(૧) ધર્મપુરા સેવા સં. મં. લી. મુ. ધર્મપુરા, તા. નડીઆદને ફડચામાં લઈ જવાનો વચગાળાનો હુકમ ક્રમાંક ફડચ/૦૧/ગ-૨/૫૬૯/૨૦૦૩, તા. ૧૬-૧૨-૨૦૦૩.

હુકમ

જા. નં. ઉખસ/કજ/ફડચા/ગ-૨/૧૦૮/૨૦૦૪.–ધર્મપુરા સેવા સ. મં. લી. મુકામ ધર્મપુરા, તાલુકો નડીઆદ, જિલ્લો ખેડાને શ્રી મદદનીશ જીલ્લા રજીસ્ટ્રાર, સહકારી મંડળીઓ/જી. પં. નડીઆદની ઓફીસના નોંધ નંબર સે-૧૮૧૨૭, તા. ૮-૧-૧૯૬૯થી નોંધવામાં આવી હતી. તે મંડળીને સને ૧૯૬૧ના ગુજરાત રાજ્ય સહકારી મંડળીઓના કાયદાની કલમ-૧૦૭ અન્વયે ફડચામાં લઈ જવાનો હુકમ કરવામાં આવે છે અને સદરહુ મંડળીના ફડચા અધિકારી તરીકે શ્રી ધી ખેડા જિલ્લા મધ્ય. સહ. બેંક લી. નડીઆદની સદર કાયદાની કલમ-૧૦૮ (૩) હેઠળ નીમણૂંક કરવામાં આવે છે અને તેમના મહેનતાણાની રકમ નિયમ મુજબ સરકારી તીજોરીમાં ''૦૪૨૫ સહકાર'' સદરે જમા કરાવવી ફડચાનું કામકાજ ત્રણ વર્ષમાં પુરૂં કરવું.

નડીઆદ, તારીખ ૯મી ફેબ્રુઆરી, ૨૦૦૪.

વંચાણમાં લીધા :

(૧) ઝારોલ સેવા સં. મં. લી. મુ. ઝારોલ, તા. નડીઆદને ફડચામાં લઈ જવાનો વચગાળાનો હુકમ ક્રમાંક ફડચ/૦૧/ગ-૨/૫૬૮/ ૨૦૦૩, તા. ૧૬-૧૨-૨૦૦૩.

હુકમ

જા. નં. ઉખસ/કજ/ફડચા/ગ-૨/૧૦૯/૨૦૦૪.–ઝારોલ સેવા સ. મં. લી. મુકામ ઝારોલ, તાલુકો નડીઆદ, જિલ્લો ખેડાને શ્રી મદદનીશ જીલ્લા રજીસ્ટ્રાર, સહકારી મંડળીઓ/જી. પં. નડીઆદની ઓફીસના નોંધ નંબર સે-૧૩૪૫૮, તા. ૨૨-૨-૧૯૭૫થી નોંધવામાં આવી હતી. તે મંડળીને સને ૧૯૬૧ના ગુજરાત રાજ્ય સહકારી મંડળીઓના કાયદાની કલમ-૧૦૭ અન્વયે ફડચામાં લઈ જવાનો હુકમ કરવામાં આવે છે અને સદરહુ મંડળીના ફડચા અધિકારી તરીકે શ્રી સહકારી અધિકારી (ફડચા) સ. મં. નડીઆદની સદર કાયદાની કલમ-૧૦૮ (૩) હેઠળ નીમણૂંક કરવામાં આવે છે અને તેમના મહેનતાણાની રકમ નિયમ મુજબ સરકારી તીજોરીમાં ''૦૪૨૫ સહકાર'' સદરે જમા કરાવવી ફડચાનું કામકાજ ત્રણ વર્ષમાં પુરૂં કરવું.

નડીઆદ, તારીખ ૯મી ફેબ્રુઆરી, ૨૦૦૪.

વંચાણમાં લીધા :

(૧) ધી અંકુર ખેત મજુર શ્રમજીવી સં. મં. લી. મુ. ચિત્રાસર, તા. ખેડાને ફડચામાં લઈ જવાનો વચગાળાનો હુકમ ક્રમાંક ફડચ/ ૦૧/ગ-૨/૫૭૨/૨૦૦૩, તા. ૧૬-૧૨-૨૦૦૩.

હુકમ

જા. નં. ઉખસ/કજ/ફડચા/ગ-૨/૧૧૦/૨૦૦૪.–ધી અંકુર ખેત મજુર શ્રમજીવી સ. મં. લી. મુકામ ચિત્રાસર, તાલુકો ખેડા, જિલ્લો ખેડાને શ્રી મદદનીશ જીલ્લા રજીસ્ટ્રાર, સહકારી મંડળીઓ/જી. પં. નડીઆદની ઓફીસના નોંધ નંબર સે-૨૨૭૧, તા. ૨૪-૧૨-૧૯૮૫થી નોંધવામાં આવી હતી. તે મંડળીને સને ૧૯૬૧ના ગુજરાત રાજ્ય સહકારી મંડળીઓના કાયદાની કલમ-૧૦૭ અન્વયે ફડચામાં લઈ જવાનો હુકમ કરવામાં આવે છે અને સદરહુ મંડળીના ફડચા અધિકારી તરીકે શ્રી સહકારી અધિકારી (ફડચા) સ. મં. નડીઆદની સદર કાયદાની કલમ-૧૦૮ (૩) હેઠળ નીમણૂંક કરવામાં આવે છે અને તેમના મહેનતાણાની રકમ નિયમ મુજબ સરકારી તીજોરીમાં ''૦૪૨૫ સહકાર'' સદરે જમા કરાવવી ફડચાનું કામકાજ ત્રણ વર્ષમાં પુરૂં કરવું.

નડીઆદ, તારીખ ૯મી ફેબ્રુઆરી, ૨૦૦૪.

વંચાણમાં લીધા :

(૧) ગંગાપુર (વસો) સેવા સં. મં. લી. મુ. ગંગાપુર (વસો), તા. નડીઆદને ફડચામાં લઈ જવાનો વચગાળાનો હુકમ ક્રમાંક ફડચ/ ૦૧/ગ-૨/૫૮૫/૨૦૦૩, તા. ૧૬-૧૨-૨૦૦૩.

હુકમ

જા. નં. ઉખસ/કજ/ફડચા/ગ-૨/૧૧૧/૨૦૦૪.–ગંગાપુર (વસો) સેવા સ. મં. લી. મુકામ ગંગાપુર (વસો), તાલુકો નડીઆદ, જિલ્લો ખેડાને શ્રી મદદનીશ જીલ્લા રજીસ્ટ્રાર, સહકારી મંડળીઓ/જી. પં. નડીઆદની ઓફીસના નોંધ નંબર સે-૧૯૮૪૧, તા. ૯-૩-૧૯૫૪થી નોંધવામાં આવી હતી. તે મંડળીને સને ૧૯૬૧ના ગુજરાત રાજ્ય સહકારી મંડળીઓના કાયદાની કલમ-૧૦૭ અન્વયે ફડચામાં લઈ જવાનો હુકમ કરવામાં આવે છે અને સદરહુ મંડળીના ફડચા અધિકારી તરીકે શ્રી સહકારી અધિકારી (બજાર) સદર કચેરીની સદર કાયદાની કલમ-૧૦૮ (૩) હેઠળ નીમણૂંક કરવામાં આવે છે અને તેમના મહેનતાણાની રકમ નિયમ મુજબ સરકારી તીજોરીમાં ''૦૪૨૫ સહકાર'' સદરે જમા કરાવવી ફડચાનું કામકાજ ત્રણ વર્ષમાં પુરૂં કરવું.

નડીઆદ, તારીખ ૯મી ફેબ્રુઆરી, ૨૦૦૪.

વંચાણે લીધા :

(૧) વણોતી ગૃપ તમાકુ ઉત્પાદક સં. મં. લી. મુ. વણોતી, તા. ઠાસરાને ફડચામાં લઈ જવાનો વચગાળાનો હુકમ ક્રમાંક ફડચ/૦૧/ગ-૨/ ૫૭૦/૨૦૦૩, તા. ૧૬-૧૨-૨૦૦૩.

હુકમ

જા. નં. ઉખસ/કજ/ફડચા/ગ-૨/૧૧૨/૨૦૦૪.–વણોતી ગૃપ તમાકુ ઉત્પાદક સ. મં. લી. મુકામ વણોતી, તાલુકો ઠાસરા, જિલ્લો ખેડાને શ્રી મદદનીશ જીલ્લા રજીસ્ટ્રાર, સહકારી મંડળીઓ/જી. પં. નડીઆદની ઓફીસના નોંધ નંબર સે-૨૧૨૩૮, તા. ૧૪-૧૦-૧૯૮૫થી નોંધવામાં આવી હતી. તે મંડળીને સને ૧૯૬૧ના ગુજરાત રાજ્ય સહકારી મંડળીઓના કાયદાની કલમ-૧૦૭ અન્વયે ફડચામાં લઈ જવાનો હુકમ કરવામાં આવે છે અને સદરહુ મંડળીના ફડચા અધિકારી તરીકે શ્રી સહકારી અધિકારી (ફડચા) સ. મં. નડીઆદની

INDEX

સદર કાયદાની કલમ-૧૦૮ (૩) હેઠળ નીમણૂંક કરવામાં આવે છે અને તેમના મહેનતાણાની રકમ નિયમ મુજબ સરકારી તીજોરીમાં ''૦૪૨૫ સહકાર'' સદરે જમા કરાવવી ફડચાનું કામકાજ ત્રણ વર્ષમાં પુરૂં કરવું.

નડીઆદ, તારીખ ૯મી ફેબ્રુઆરી, ૨૦૦૪.

વંચાણમાં લીધા :

(૧) સલુણ તેલી. ઉત્પાદક સં. મં. લી. મુ. સલુણ, તા. નડીઆદને ફડચામાં લઈ જવાનો વચગાળાનો હુકમ ક્રમાંક ફડચ/૦૧/ગ-૨/૬૦૬/૨૦૦૩, તા. ૧૭-૧૨-૨૦૦૩.

હુકમ

જા. નં. ઉખસ/કજ/ફડચા/ગ-૨/૧૧૩/૨૦૦૪.–સલુણ તેલી. ઉત્પાદક સ. મં. લી. મુકામ સલુણ, તાલુકો નડીઆદ, જિલ્લો ખેડાને શ્રી મદદનીશ જીલ્લા રજીસ્ટ્રાર, સહકારી મંડળીઓ/જી. પં. નડીઆદની ઓફીસના નોંધ નંબર સે-૧૮૩૬૮, તા. ૧-૬-૧૯૮૨થી નોંધવામાં આવી હતી. તે મંડળીને સને ૧૯૬૧ના ગુજરાત રાજ્ય સહકારી મંડળીઓના કાયદાની કલમ-૧૦૭ અન્વયે ફડચામાં લઈ જવાનો હુકમ કરવામાં આવે છે અને સદરહુ મંડળીના ફડચા અધિકારી તરીકે શ્રી સહકારી અધિકારી (બજાર) સદર કચેરીની સદર કાયદાની કલમ-૧૦૮ (૩) હેઠળ નીમણૂંક કરવામાં આવે છે અને તેમના મહેનતાણાની રકમ નિયમ મુજબ સરકારી તીજોરીમાં ''૦૪૨૫ સહકાર'' સદરે જમા કરાવવી ફડચાનું કામકાજ ત્રણ વર્ષમાં પુરૂં કરવું.

નડીઆદ, તારીખ ૯મી ફેબ્રુઆરી, ૨૦૦૪.

વંચાણમાં લીધા :

(૧) કણજરી વિભાગ તમાકુ ઉત્પાદક સં. મં. લી. મુ. કણજરી, તા. નડીઆદને ફડચામાં લઈજવાનો વચગાળાનો હુકમ ક્રમાંક ફડચ/૦૧/ગ-૨/૬૦૪/૨૦૦૩, તા. ૧૭-૧૨-૨૦૦૩.

હુકમ

જા. નં. ઉખસ/કજ/ફડચા/ગ-૨/૧૧૪/૨૦૦૪.–કણજરી વિભાગ તમાકુ ઉત્પાદક સ. મં. લી. મુકામ કણજરી, તાલુકો નડીઆદ, જિલ્લો ખેડાને શ્રી મદદનીશ જીલ્લા રજીસ્ટ્રાર, સહકારી મંડળીઓ/જી. પં. નડીઆદની ઓફીસના નોંધ નંબર સે-૧૮૭૧૧, તા. ૧-૩-૧૯૮૩થી નોંધવામાં આવી હતી. તે મંડળીને સને ૧૯૬૧ના ગુજરાત રાજ્ય સહકારી મંડળીઓના કાયદાની કલમ-૧૦૭ અન્વયે ફડચામાં લઈ જવાનો હુકમ કરવામાં આવે છે અને સદરહુ મંડળીના ફડચા અધિકારી તરીકે શ્રી સહકારી અધિકારી (બજાર) સદર કચેરીની સદર કાયદાની કલમ-૧૦૮ (૩) હેઠળ નીમણૂંક કરવામાં આવે છે અને તેમના મહેનતાણાની રકમ નિયમ મુજબ સરકારી તીજોરીમાં ''૦૪૨૫ સરકાર'' સદરે જમા કરાવવી ફડચાનું કામકાજ ત્રણ વર્ષમાં પુરૂં કરવું.

નડીઆદ, તારીખ ૯મી ફેબ્રુઆરી, ૨૦૦૪.

એચ. એન. દરજી,
જીલ્લા રજિસ્ટ્રાર,
સહકારી મંડળીઓ, નડીઆદ.

વંચાણે લીધા :-

(૧) શ્રી ખડોલ (હ) તમાકુ ઉત્પાદક સ. મં. લી., મુ. ખડોલ (હ)ના ફડચા અધિકારીશ્રીનો તા. ૯-૨-૦૪નો પત્ર નં. ફડચ/૦૧/ચ-૧૦૮/૨૦૦૪.

(૨) ગુજરાત સહકારી મંડળીઓનો કાયદો, ૧૯૬૧ ની કલમ-૨૦ અને ૧૧૪ (૨).

(૩) સરકારશ્રીના કૃષિ સહકાર અને ગ્રામ વિકાસ વિભાગ, સચિવાલય, ગાંધીનગરના તા. ૩૦-૩-૯૧ના જાહેરનામા ક્રમાંક : જી.એચ.કે.એચ.૨૪-૯૧/ડી.ડી.સી. ૧૧૮૮/૩૨૦૪/જે.

હુકમ

જા. નં. ફડચ/૦૧/ચ/૧૧૯/૦૪.- શ્રી ખડોલ (હ) તમાકુ ઉત્પાદક સહ. મં. લી., મુ. ખડોલ(હ), તાલુકા બોરસદ, જીલ્લા આણંદને મદદનીશ જીલ્લા રજીસ્ટ્રાર, સહકારી મંડળીઓ જી.પં., નડીઆદની ઓફીસનો નોંધણી નંબર સે-૨૪૪૮૬, તા. ૨૮-૩-૯૧ થી નોંધવામાં આવી હતી જેને શ્રી જીલ્લા રજીસ્ટ્રાર, સહકારી મંડળીઓ, આણંદના હુકમ નંબર ઉ.ખ.સ./ક.જ./ફડચા/ગ-૨/ચ/૨૦૯/૦૧, તારીખ ૯-૭-૨૦૦૧થી ફડચામાં લઇ જવામાં આવી હતી તેની ફડચાની કાર્યવાહીઓ સને ૧૯૬૧ ના ગુજરાત સહકારી મંડળીઓના અધિનિયમ (ગુજરાત અધિનિયમ નં. ૧૦ સને ૧૯૬૨) ની કલમ-૧૧૪ (૨) અન્વયે આથી સમાપ્ત કરવામાં આવે છે અને સદર મંડળીની નોંધણી સને ૧૯૬૧ ના ગુજરાત સહકારી મંડળીઓનાં કાયદાની કલમ-૨૦ હેઠળ રદ કરવામાં આવે છે. અને તેથી આ હુકમથી તારીખથી બંધ કરવામાં આવી છે એમ ગણાશે.

આણંદ, તારીખ ૧૧મી ફેબ્રુઆરી, ૨૦૦૪.

વંચાણમાં લીધા :-

(૧) શ્રી બાબુભાઈ મંગળભાઈ પરમાર પેટલાદ અનાજ ઉત્પાદક સ. મં. લી., મુ. પેટલાદ, તા. પેટલાદને ફડચામાં લઈ જવાનો વચગાળાનો હુકમ.

ક્રમાંક : ફડચ/૦૧/ચ/૮૪૮/૨૦૦૩, તા. ૧૯-૧૨-૨૦૦૩.

હુકમ

જા.નં. ઉખસ/કજ/ફડચા/ચ/૧૪૯/૧૪૯૭૯/૨૦૦૪.-પેટલાદ અનાજ ઉત્પાદક સ. મં. લી., મુકામ પેટલાદ, તાલુકો પેટલાદ, જીલ્લો આણંદને શ્રી મદદનીશ જીલ્લા રજીસ્ટ્રાર, સહકારી મંડળીઓ/જીલ્લા પં. આણંદની ઓફીસના નોંધ નંબર સે-૨૭૦૨૬ તા. ૨૦/૧૦/૧૯૯૩ થી નોંધવામાં આવી હતી તે મંડળીને સને ૧૯૬૧ના ગુજરાત રાજ્ય સહકારી મંડળીઓના કાયદાની કલમ-૧૦૭ અન્વયે ફડચામાં લઇ જવાનો હુકમ કરવામાં આવે છે અને સદરહુ મંડળીના ફડચા અધિકારી તરીકે શ્રી સહકારી અધિકારી (ફડચો) લગત જીલ્લા રજીસ્ટ્રાર સહ. મંડળીઓની સદર કાયદાની કલમ-૧૦૮ (૩) હેઠળ નીમણૂંક કરવામાં આવે છે અને તેમના મહેનતાણાની રકમ નિયમ મુજબ સરકારી તીજોરીમાં ''૦૪૨૫ સહકાર'' સદરે જમા કરાવવી ફડચાનું કામકાજ ત્રણ વર્ષમાં પુરૂં કરવું.

આણંદ, તારીખ ૧૬મી ફેબ્રુઆરી, ૨૦૦૪.

INDEX

વંચાણે લીધા :-

(૧) શ્રી મગનભાઈ શનાભાઈ સોલંકી રવિશંકર મહારાજ ગ્રાહક સ. મં. લી., મુ. સુંદરણા તા. પેટલાદને ફડચામાં લઈ જવાનો વચગાળાનો હુકમ.

ક્રમાંક : ફડચ/૦૧/ચ/૭૭૪/૨૦૦૩, તા. ૧૫-૧૧-૨૦૦૩.

હુકમ

જા.નં. ઉખસ/કજ/ફડચા/ચ/૧૫૦/૧૪૯૮૦/૨૦૦૪.-રવિશંકર મહારાજ ગ્રાહક સહ. ભંડાર લી., મુકામ સુંદરણા, તાલુકો પેટલાદ, જીલ્લાને શ્રી મદદનીશ જીલ્લા રજીસ્ટ્રાર, સહકારી મંડળીઓ/જીલ્લા પં. આણંદની ઓફીસના નોંધ નંબર ભં-૪૨૨૨ તા. ૨૯/૪/૧૯૯૩ થી નોંધવામાં આવી હતી તે મંડળીને સને ૧૯૬૧ના ગુજરાત રાજ્ય સહકારી મંડળીઓના કાયદાની કલમ ૧૦૭ અન્વયે ફડચામાં લઇ જવાનો હુકમ કરવામાં આવે છે અને સદરહુ મંડળીના ફડચા અધિકારી તરીકે શ્રી સહકારી અધિકારી (ફડચો) લગત જીલ્લા રજીસ્ટ્રાર સ. મંડળીઓ સદર કાયદાની કલમ ૧૦૮ (૩) હેઠળ નીમણુંક કરવામાં આવે છે અને તેમના મહેનતાણાની રકમ નિયમ મુજબ સરકારી તીજોરીમાં ''૦૪૨૫ સહકાર'' સદરે જમા કરાવવી ફડચાનું કામકાજ ત્રણ વર્ષમાં પુરૂં કરવું.

આણંદ, તારીખ ૧૬મી ફેબ્રુઆરી, ૨૦૦૪.

વંચાણે લીધા :-

(૧) શ્રી મગનભાઈ એમ. માળી, રેલ્વે ગોદી સામે, આણંદ ઉદય કો. ઓ. હાઉ. સો. લી., મુ. આણંદ, તા. આણંદને ફડચામાં લઈ જવાનો વચગાળાનો હુકમ.

ક્રમાંક : ફડચ/૦૧/ચ/૮૪૭/૨૦૦૩, તા. ૧૯-૧૨-૨૦૦૩.

હુકમ

જા.નં. ઉખસ/કજ/ફડચા/ચ/૧૫૧/૧૪૯૮૧/૨૦૦૪.-ઉદય કો. ઓ. હાઉસીંગ સોસાયટી લી., મુકામ આણંદ, તાલુકો આણંદ, જીલ્લાને શ્રી મદદનીશ જીલ્લા રજીસ્ટ્રાર, સહકારી મંડળીઓ/જીલ્લા પં. આણંદની ઓફીસના નોંધ નંબર ઘ-૯૩૮૬ તા. ૨૦/૨/૧૯૮૨ થી નોંધવામાં આવી હતી તે મંડળીને સને ૧૯૬૧ના ગુજરાત રાજ્ય સહકારી મંડળીઓના કાયદાની કલમ ૧૦૭ અન્વયે ફડચામાં લઇ જવાનો હુકમ કરવામાં આવે છે અને સદરહુ મંડળીના ફડચા અધિકારી તરીકે શ્રી સહકારી અધિકારી (ફડચો) લગત જીલ્લા રજીસ્ટ્રાર સ. મંડળીઓની સદર કાયદાની કલમ ૧૦૮ (૩) હેઠળ નીમણુંક કરવામાં આવે છે અને તેમના મહેનતાણાની રકમ નિયમ મુજબ સરકારી તીજોરીમાં ''૦૪૨૫ સહકાર'' સદરે જમા કરાવવી ફડચાનું કામકાજ ત્રણ વર્ષમાં પુરૂં કરવું.

આણંદ, તારીખ ૧૬મી ફેબ્રુઆરી, ૨૦૦૪.

વંચાણે લીધા :-

(૧) શ્રી બુધાભાઈ શીવાભાઈ વાઘેલા, ગાયત્રી પિયત સં. મ. લી., મુ. દોકરડાપુરા (મહેળાવ) તા. પેટલાદને ફડચામાં લઈ જવાનો વચગાળાનો હુકમ.

ક્રમાંક : ફડચ/૦૧/ચ/૮૫૧/૨૦૦૩, તા. ૧૯-૧૨-૨૦૦૩.

હુકમ

જા.નં. ઉખસ/કજ/ફડચા/ચ/૧૫૨/૧૪૯૮૨/૨૦૦૪.-ગાયત્રી પિયત સં. મ. લી., મુકામ દોકરડાપુરા(મહેળાવ), તાલુકો પેટલાદ, જીલ્લાને શ્રી મદદનીશ જીલ્લા રજીસ્ટ્રાર, સહકારી મંડળીઓ/જીલ્લા પં. આણંદની ઓફીસના નોંધ નંબર ખે-૩૨૨૨ તા. ૪/૬/૧૯૯૦ થી નોંધવામાં આવી હતી તે મંડળીને સને ૧૯૬૧ના ગુજરાત રાજ્ય સહકારી મંડળીઓના કાયદાની કલમ ૧૦૭ અન્વયે ફડચામાં લઇ જવાનો હુકમ કરવામાં આવે છે અને સદરહુ મંડળીના ફડચા અધિકારી તરીકે શ્રી સહકારી અધિકારી (ફડચો) લગત જીલ્લા રજીસ્ટ્રાર સ. મંડળીઓ આણંદ ની સદર કાયદાની કલમ ૧૦૮ (૩) હેઠળ નીમણુંક કરવામાં આવે છે અને તેમના મહેનતાણાની રકમ નિયમ મુજબ સરકારી તીજોરીમાં ''૦૪૨૫ સહકાર'' સદરે જમા કરાવવી ફડચાનું કામકાજ ત્રણ વર્ષમાં પુરૂં કરવું.

આણંદ, તારીખ ૧૬મી ફેબ્રુઆરી, ૨૦૦૪.

સી. બી., કોટેચા,
જિલ્લા રજિસ્ટ્રાર,
સહકારી મંડળીઓ,
આણંદ.

વંચાણે લીધા :-

(૧) અત્રેની કચેરીની તા. ૬-૧-૨૦૦૪ના પત્ર ક્રમાંક : ઉખસ/ફડચ/૦૧/ખ/૩૮/૨૦૦૪થી ફડચાનો વચગાળાનો આદેશ.

(૨) ગુજરાત સહકારી મંડળીઓ અધિનિયમ, ૧૯૬૧ની કલમ-૧૦૭ની જોગવાઈઓ.

હુકમ

જા.નં. ઉખસ/ફડચ/૧૫૧૦૮/ખ/૧૮૪/૨૦૦૪.-શ્રી કૈલાસનગર કો. ઓપ. હાઉસીંગ સોસાયટી લી., મુ. નાગલપુર, તા. જી. મહેસાણાને અત્રેની કચેરીના આમુખ-૧ના તા. ૬-૧-૨૦૦૪ ના હુકમ ક્રમાંક : ઉખસ/ફડચ/૦૧/ખ/૩૮/૨૦૦૪થી ફડચામાં લઈ જવાનો વચગાળાનો આદેશ આપવામાં આવેલ છે. જેને આથી ધી ગુજરાત સહકારી મંડળીઓ અધિનિયમ, ૧૯૬૧ની કલમ-૧૦૭ની જોગવાઈ હેઠળ મંડળીને ફડચામાં લઈ જવાનો અંતિમ આદેશ આપવામાં આવે છે અને આ અંગે નિમાયેલા ફડચા અધિકારીશ્રી, સહકારી અધિકારી (ફડચો), મહેસાણાએ ફડચાની કામગીરી આ આદેશની તારીખથી ૩ (ત્રણ) વર્ષમાં પૂર્ણ કરવાની રહેશે. તેમજ, ફડચા ફી નિયત ધોરણે સરકારશ્રીમાં જમા કરાવવાની રહેશે..

મહેસાણા, તારીખ ૧૨મી ફેબ્રુઆરી, ૨૦૦૪.

વંચાણે લીધા :-

(૧) અત્રેની કચેરીની તા. ૬-૧-૨૦૦૪ના પત્ર ક્રમાંક : ઉખસ/ફડચ/૦૧/ખ/૩૩/૨૦૦૪થી ફડચાનો વચગાળાનો આદેશ.

(૨) ગુજરાત સહકારી મંડળીઓ અધિનિયમ, ૧૯૬૧ની કલમ-૧૦૭ની જોગવાઈઓ.

હુકમ

જા.નં. ઉખસ/ફડચ/૧૫૧૦૭/ખ/૧૮૫/૨૦૦૪.-શ્રી થલોટા ફળ અને શાકભાજી ઉગાડનારાઓની સહકારી મંડળી લી., મુ. થલોટા, તા. વિસનગર, જી. મહેસાણાને અત્રેની કચેરીના આમુખ-૧ ના તા. ૬-૧-૨૦૦૪ ના હુકમ ક્રમાંક : ઉખસ/ફડચ/૦૧/ખ/૩૩/૨૦૦૪થી ફડચામાં લઈ જવાનો વચગાળાનો આદેશ આપવામાં આવેલ છે. જેને આથી ધી ગુજરાત સહકારી મંડળીઓ અધિનિયમ, ૧૯૬૧ની કલમ-૧૦૭ની જોગવાઈ હેઠળ મંડળીને ફડચામાં લઈ જવાનો અંતિમ આદેશ આપવામાં આવે છે અને આ અંગે નિમાયેલા ફડચા અધિકારીશ્રી, સહકારી અધિકારી (ફડચો), મહેસાણાએ ફડચાની કામગીરી આ આદેશની તારીખથી ૩ (ત્રણ) વર્ષમાં પૂર્ણ કરવાની રહેશે. તેમજ, ફડચા ફી નિયત ધોરણે સરકારશ્રીમાં જમા કરાવવાની રહેશે..

મહેસાણા, તારીખ ૧૨મી ફેબ્રુઆરી, ૨૦૦૪.

વંચાણે લીધા :-

(૧) અત્રેની કચેરીની તા. ૬-૧-૨૦૦૪ના પત્ર ક્રમાંક : ઉખસ/ફડચ/૦૧/ખ/૩૭/૨૦૦૪થી ફડચાનો વચગાળાનો આદેશ.

(૨) ગુજરાત સહકારી મંડળીઓ અધિનિયમ, ૧૯૬૧ની કલમ-૧૦૭ની જોગવાઈઓ.

હુકમ

જા.નં. ઉખસ/ફડચ/૧૫૧૦૬/ખ/૧૮૬/૨૦૦૪.-શ્રી ઝુલાસણ તેલબીયાં ઉત્પાદક સહકારી મંડળી લી., મુ. ઝુલાસણ, તા. કડી, જી. મહેસાણાને અત્રેની કચેરીના આમુખ-૧ ના તા. ૬-૧-૨૦૦૪ ના હુકમ ક્રમાંક : ઉખસ/ફડચ/૦૧/ખ/૩૭/૨૦૦૪થી ફડચામાં લઈ જવાનો વચગાળાનો આદેશ આપવામાં આવેલ છે. જેને આથી ધી ગુજરાત સહકારી મંડળીઓ અધિનિયમ, ૧૯૬૧ની કલમ-૧૦૭ની જોગવાઈ હેઠળ મંડળીને ફડચામાં લઈ જવાનો અંતિમ આદેશ આપવામાં આવે છે અને આ અંગે નિમાયેલા ફડચા અધિકારીશ્રી, સહકારી અધિકારી (ફડચો), મહેસાણાએ ફડચાની કામગીરી આ આદેશની તારીખથી ૩ (ત્રણ) વર્ષમાં પૂર્ણ કરવાની રહેશે. તેમજ, ફડચા ફી નિયત ધોરણે સરકારશ્રીમાં જમા કરાવવાની રહેશે..

મહેસાણા, તારીખ ૧૨મી ફેબ્રુઆરી, ૨૦૦૪.

વંચાણે લીધા :-

(૧) અત્રેની કચેરીની તા. ૬-૧-૨૦૦૪ના પત્ર ક્રમાંક : ઉખસ/ફડચ/૦૧/ખ/૩૨/૨૦૦૪થી ફડચાનો વચગાળાનો આદેશ.

(૨) ગુજરાત સહકારી મંડળી અધિનિયમ, ૧૯૬૧ની કલમ-૧૦૭ની જોગવાઈઓ.

હુકમ

જા.નં. ઉખસ/ફડચ/૧૫૧૦૯/ખ/૧૮૭/૨૦૦૪.-શ્રી ખોડીયાર કો. ઓપ. હાઉસીંગ સોસાયટી લી., મુ. કડી, તા. કડી, જી. મહેસાણાને અત્રેની કચેરીના આમુખ-૧ ના તા. ૬-૧-૨૦૦૪ ના હુકમ ક્રમાંક : ઉખસ/ફડચ/૦૧/ખ/૩૨/૨૦૦૪થી ફડચામાં લઈ જવાનો વચગાળાનો આદેશ આપવામાં આવેલ છે. જેને આથી ધી ગુજરાત સહકારી મંડળીઓ અધિનિયમ, ૧૯૬૧ની કલમ-૧૦૭ની જોગવાઈ હેઠળ મંડળીને ફડચામાં લઈ જવાનો અંતિમ આદેશ આપવામાં આવે છે અને આ અંગે નિમાયેલા ફડચા અધિકારીશ્રી, સહકારી અધિકારી (ફડચો), મહેસાણાએ ફડચાની કામગીરી આ આદેશની તારીખથી ૩ (ત્રણ) વર્ષમાં પૂર્ણ કરવાની રહેશે. તેમજ, ફડચા ફી નિયત ધોરણે સરકારશ્રીમાં જમા કરાવવાની રહેશે.

મહેસાણા, તારીખ ૧૨મી ફેબ્રુઆરી, ૨૦૦૪.

એચ. એન. પટેલ,
જિલ્લા રજિસ્ટ્રાર,
સહકારી મંડળીઓ,
મહેસાણા.

વાંચ્યો :-

(૧) ફડચા અંગેનો વચગાળાનો આદેશ નં. ફડચ/૦૧/ખ. ૩/૯૩૧ તા. ૩૧-૧૨-૨૦૦૩.

(૨) ગુજરાત સહકારી મંડળીઓના અધિનિયમ, ૧૯૬૧ની કલમ-૧૦૭(૩) ની જોગવાઈ.

ફડચા અંગેનો અંતિમ આદેશ

જા. નં. ઉખસ/ /ફડચ/૦૧/ખ. ૩/૨૫૪/૨૦૦૪.-ધી બોરુ દુધ ઉત્પાદક સહકારી મંડળી લી. મુ. પો. બોરુ, તા. કાલોલ, જી. પંચમહાલ નોંધણી ક્રમાંક સે. દુ. ૨૦૪૨૭ તા. ૨૧-૪-૧૯૭૭ થી નોંધાયેલ સહકારી મંડળી છે. જેને ગુજરાત સહકારી મંડળીઓના અધિનિયમ, ૧૯૬૧ ની કલમ-૧૦૭ અન્વયે આમુખ ૧માં જણાવેલ વચગાળાના હુકમથી ફડચામાં લઈ જઈ સદર હુકમ સામે વાંધા સુચનો રજુઆત કરવા માટે એક માસની તક આપવામાં આવેલ હતી. રૂબરૂ રજુઆત કરવા માટે પણ આમુખ-૧ થી જણાવવામાં આવેલ હતું છતાં મંડળી તરફથી કોઈ રજુઆત કરવામાં આવેલ નથી. આથી આમુખ-૨ માં જણાવેલ ગુજરાત સહકારી મંડળીઓના અધિનિયમ, ૧૯૬૧ની કલમ-૧૦૭(૩) હેઠળ વચગાળાના આદેશને બહાલી આપતાં, મંડળીને ફડચામાં લઈ જવાનો અંતિમ આદેશ કરવામાં આવે છે. અને આ અંગે નિમાયેલા ફડચા અધિકારીશ્રી ધી પંચમહાલ જીલ્લા સહકારી દુધ ઉત્પાદક સંઘ લી. ગોધરાએ ફડચાની કામગીરી આ આદેશની તારીખથી ત્રણ વર્ષની મુદતમાં પુર્ણ કરવાની રહેશે.

ગોધરા, તારીખ ૧૩મી ફેબ્રુઆરી, ૨૦૦૪.

વાંચ્યો :-

(૧) ફડચા અંગેનો વચગાળાનો આદેશ નં. ફડચ/૦૧/ખ. ૩/૯૨૯ તા. ૩૧-૧૨-૨૦૦૩.

(૨) ગુજરાત સહકારી મંડળીઓના અધિનિયમ, ૧૯૬૧ની કલમ-૧૦૭(૩) ની જોગવાઈ.

ફડચા અંગેનો અંતિમ આદેશ

જા. નં. ઉખસ/ /ફડચ/૦૧/ખ. ૩/૨૫૫/૨૦૦૪.–ધી ગઢ દુધ ઉત્પાદક સહકારી મંડળી લી. મુ. પો. ગઢ, તા. ગોધરા, જી. પંચમહાલ નોંધણી ક્રમાંક સે. દુ. ૨૦૬૦૯ તા. ૨૨-૧૧-૧૯૮૪ થી નોંધાયેલ સહકારી મંડળી છે. જેને ગુજરાત સહકારી મંડળીઓના અધિનિયમ, ૧૯૬૧ ની કલમ-૧૦૭ અન્વયે આમુખ ૧માં જણાવેલ વચગાળાના હુકમથી ફડચામાં લઈ જઈ સદર હુકમ સામે વાંધા સુચનો રજુઆત કરવા માટે એક માસની તક આપવામાં આવેલ હતી. રૂબરૂ રજુઆત કરવા માટે પણ આમુખ-૧ થી જણાવવામાં આવેલ હતું છતાં મંડળી તરફથી કોઈ રજુઆત કરવામાં આવેલ નથી. આથી આમુખ-૨ માં જણાવેલ ગુજરાત સહકારી મંડળીઓના અધિનિયમ, ૧૯૬૧ની કલમ-૧૦૭(૩) હેઠળ વચગાળાના આદેશને બહાલી આપતાં, મંડળીને ફડચામાં લઈ જવાનો અંતિમ આદેશ કરવામાં આવે છે. અને આ અંગે નિમાયેલા ફડચા અધિકારીશ્રી ધી પંચમહાલ જીલ્લા સહકારી દુધ ઉત્પાદક સંઘ લી. ગોધરાએ ફડચાની કામગીરી આ આદેશની તારીખથી ત્રણ વર્ષની મુદતમાં પુર્ણ કરવાની રહેશે.

ગોધરા, તારીખ ૧૩મી ફેબ્રુઆરી, ૨૦૦૪.

વાંચ્યો :-

(૧) ફડચા અંગેનો વચગાળાનો આદેશ નં. ફડચ/૦૧/ખ. ૩/૯૨૭. તા. ૩૧-૧૨-૨૦૦૩.

(૨) ગુજરાત સહકારી મંડળીઓના અધિનિયમ, ૧૯૬૧ની કલમ-૧૦૭(૩) ની જોગવાઈ.

ફડચા અંગેનો અંતિમ આદેશ

જા. નં. ઉખસ/ /ફડચ/૦૧/ખ. ૩/૨૫૬/૨૦૦૪.–ધી કુવાઝેર દુધ ઉત્પાદક સહકારી મંડળી લી. મુ. પો. કુવાઝેર, તા. મોરવા હડફ, જી. પંચમહાલ નોંધણી ક્રમાંક સે. દુ. ૨૦૬૮૪ તા. ૧૨-૭-૧૯૮૪ થી નોંધાયેલ સહકારી મંડળી છે. જેને ગુજરાત સહકારી મંડળીઓના અધિનિયમ, ૧૯૬૧ ની કલમ-૧૦૭ અન્વયે આમુખ ૧માં જણાવેલ વચગાળાના હુકમથી ફડચામાં લઈ જઈ સદર હુકમ સામે વાંધા સુચનો રજુઆત કરવા માટે એક માસની તક આપવામાં આવેલ હતી. રૂબરૂ રજુઆત કરવા માટે પણ આમુખ-૧ થી જણાવવામાં આવેલ હતું છતાં મંડળી તરફથી કોઈ રજુઆત કરવામાં આવેલ નથી. આથી આમુખ-૨ માં જણાવેલ ગુજરાત સહકારી મંડળીઓના અધિનિયમ, ૧૯૬૧ની કલમ-૧૦૭(૩) હેઠળ વચગાળાના આદેશને બહાલી આપતાં, મંડળીને ફડચામાં લઈ જવાનો અંતિમ આદેશ કરવામાં આવે છે. અને આ અંગે નિમાયેલા ફડચા અધિકારીશ્રી ધી પંચમહાલ જીલ્લા સહકારી દુધ ઉત્પાદક સંઘ લી. ગોધરાએ ફડચાની કામગીરી આ આદેશની તારીખથી ત્રણ વર્ષની મુદતમાં પુર્ણ કરવાની રહેશે.

ગોધરા, તારીખ ૧૩મી ફેબ્રુઆરી, ૨૦૦૪.

વાંચ્યો :-

(૧) ફડચા અંગેનો વચગાળાનો આદેશ નં. ફડચ/૦૧/ખ. ૩/૯૨૮ તા. ૩૧-૧૨-૨૦૦૩.

(૨) ગુજરાત સહકારી મંડળીઓના અધિનિયમ, ૧૯૬૧ની કલમ-૧૦૭(૩) ની જોગવાઈ.

ફડચા અંગેનો અંતિમ આદેશ

જા. નં. ઉખસ/ /ફડચ/૦૧/ખ. ૩/૨૫૭/૨૦૦૪.–ધી ચંચેલાવ દુધ ઉત્પાદક સહકારી મંડળી લી. મુ. પો. ચંચેલાવ, તા. ગોધરા, જી. પંચમહાલ નોંધણી ક્રમાંક સે. દુ. ૧૬૧૫, તા. ૧૨-૧-૧૯૭૯ થી નોંધાયેલ સહકારી મંડળી છે. જેને ગુજરાત સહકારી મંડળીઓના અધિનિયમ, ૧૯૬૧ ની કલમ-૧૦૭ અન્વયે આમુખ ૧માં જણાવેલ વચગાળાના હુકમથી ફડચામાં લઈ જઈ સદર હુકમ સામે વાંધા સુચનો રજુઆત કરવા માટે એક માસની તક આપવામાં આવેલ હતી. રૂબરૂ રજુઆત કરવા માટે પણ આમુખ-૧ થી જણાવવામાં આવેલ હતું છતાં મંડળી તરફથી કોઈ રજુઆત કરવામાં આવેલ નથી. આથી આમુખ-૨ માં જણાવેલ ગુજરાત સહકારી મંડળીઓના અધિનિયમ, ૧૯૬૧ની કલમ-૧૦૭(૩) હેઠળ વચગાળાના આદેશને બહાલી આપતાં, મંડળીને ફડચામાં લઈ જવાનો અંતિમ આદેશ કરવામાં આવે છે. અને આ અંગે નિમાયેલા ફડચા અધિકારીશ્રી ધી પંચમહાલ જીલ્લા સહકારી દુધ ઉત્પાદક સંઘ લી. ગોધરાએ ફડચાની કામગીરી આ આદેશની તારીખથી ત્રણ વર્ષની મુદતમાં પુર્ણ કરવાની રહેશે.

ગોધરા, તારીખ ૧૩મી ફેબ્રુઆરી, ૨૦૦૪.

વાંચ્યો :-

(૧) ફડચા અંગેનો વચગાળાનો આદેશ નં. ફડચ/૦૧/ખ. ૩/૯૩૨ તા. ૩૧-૧૨-૨૦૦૩.

(૨) ગુજરાત સહકારી મંડળીઓના અધિનિયમ, ૧૯૬૧ની કલમ-૧૦૭(૩) ની જોગવાઈ.

ફડચા અંગેનો અંતિમ આદેશ

જા. નં. ઉખસ/ /ફડચ/૦૧/ખ. ૩/૨૫૮/૨૦૦૪.–ધી સહકાર દીપ કો. ઓપ. હાઉસીંગ સોસાયટી લી. મુ. પો. તા. સંતરામપુર, જી. પંચમહાલ નોંધણી ક્રમાંક ઘ. ૯૪૬૧ તા. ૧૩-૨-૧૯૮૪ થી નોંધાયેલ સહકારી મંડળી છે. જેને ગુજરાત સહકારી મંડળીઓના અધિનિયમ, ૧૯૬૧ ની કલમ-૧૦૭ અન્વયે આમુખ ૧માં જણાવેલ વચગાળાના હુકમથી ફડચામાં લઈ જઈ સદર હુકમ સામે વાંધા સુચનો રજુઆત કરવા માટે એક માસની તક આપવામાં આવેલ હતી. રૂબરૂ રજુઆત કરવા માટે પણ આમુખ-૧ થી જણાવવામાં આવેલ હતું છતાં મંડળી તરફથી કોઈ રજુઆત કરવામાં આવેલ નથી. આથી આમુખ-૨ માં જણાવેલ ગુજરાત સહકારી મંડળીઓના અધિનિયમ, ૧૯૬૧ની કલમ-૧૦૭(૩) હેઠળ વચગાળાના આદેશને બહાલી આપતાં, મંડળીને ફડચામાં લઈ જવાનો અંતિમ આદેશ કરવામાં આવે છે. અને આ અંગે નિમાયેલા ફડચા અધિકારીશ્રી સદર કચેરી ગોધરાએ ફડચાની કામગીરી આ આદેશની તારીખથી ત્રણ વર્ષની મુદતમાં પુર્ણ કરવાની રહેશે.

ગોધરા, તારીખ ૧૩મી ફેબ્રુઆરી, ૨૦૦૪.

વાંચ્યો :-

(૧) ફડચા અંગેનો વચગાળાનો આદેશ નં. ફડચ/૦૧/ખ. ૩/૯૨૬ તા. ૩૧-૧૨-૨૦૦૩.

(૨) ગુજરાત સહકારી મંડળીઓના અધિનિયમ, ૧૯૬૧ની કલમ-૧૦૭(૩) ની જોગવાઈ.

ફડચા અંગેનો અંતિમ આદેશ

જા. નં. ઉખસ/ /ફડચ/૦૧/ખ. ૩/૨૫૯/૨૦૦૪.–ધી રુઘનાથપુરા દુધ ઉત્પાદક સહકારી મંડળી લી. મુ. પો. રુઘનાથપુરા, તા. કડાણા, જી. પંચમહાલ નોંધણી ક્રમાંક સે. દુ. ૨૭૪૭૭ તા. ૩૦-૩-૧૯૯૪ થી નોંધાયેલ સહકારી મંડળી છે. જેને ગુજરાત સહકારી મંડળીઓના અધિનિયમ, ૧૯૬૧ ની કલમ-૧૦૭ અન્વયે આમુખ ૧માં જણાવેલ વચગાળાના હુકમથી ફડચામાં લઈ જઈ સદર હુકમ સામે વાંધા સુચનો રજુઆત કરવા માટે એક માસની તક આપવામાં આવેલ હતી. રૂબરૂ રજુઆત કરવા માટે પણ આમુખ-૧ થી જણાવવામાં આવેલ હતું છતાં મંડળી તરફથી કોઈ રજુઆત કરવામાં આવેલ નથી. આથી આમુખ-૨ માં જણાવેલ ગુજરાત સહકારી મંડળીઓના અધિનિયમ, ૧૯૬૧ની કલમ-૧૦૭(૩) હેઠળ વચગાળાના આદેશને બહાલી આપતાં, મંડળીને ફડચામાં લઈ જવાનો અંતિમ આદેશ કરવામાં આવે છે. અને આ અંગે નિમાયેલા ફડચા અધિકારીશ્રી ગોધરાએ ફડચાની કામગીરી આ આદેશની તારીખથી ત્રણ વર્ષની મુદતમાં પુર્ણ કરવાની રહેશે.

ગોધરા, તારીખ ૧૩મી ફેબ્રુઆરી, ૨૦૦૪.

જે. જી. પંડ્યા,
જિલ્લા રજિસ્ટ્રાર,
સહકારી મંડળીઓ, ગોધરા.

વંચાણે લીધા :-

(૧) ગુજરાત સહકારી મંડળીઓના અધિનિયમ, ૧૯૬૧ની કલમ-૧૦૭ અને ૧૦૮ની જોગવાઈઓ.

(૨) સરકારશ્રીના કૃષિ સહકાર અને ગ્રામ વિકાસ વિભાગના ઠરાવ ક્રમાંક જીએચકેએચ/૨૪-૯૧/ડીડીજી/૧૧૮૮/૫૨૦૪/જે તા. ૩૦-૩-૧૯૯૧.

(૩) અત્રેની કચેરીના તા. ૨૦-૧૦-૨૦૦૩ની કારણદર્શક નોટીસ પત્ર ક્રમાંક ફડચ/૦૧/ગ/૨૩૫૦/૨૦૦૩.

(૪) ફડચાના વચગાળાના હુકમ ક્રમાંક ફડચ/૦૧/ગ/૨૭/૨૦૦૩ તા. ૮-૧-૨૦૦૪.

ફડચાનો અંતિમ આદેશ

ક્રમાંક ફડચ/ફ/૧૩૬૩૪/૦૧/ગ/૨૨૭/૨૦૦૪.–ધી વાંકાનેર ગૃપ સેવા સહકારી મંડળી લિ. મુ. વાંકાનેર, તા. ભિલોડા, જી. સાબરકાંઠા નોંધણી ક્રમાંક ૧૪૮૭૩ તા. ૨૫-૬-૧૯૫૦ થી નોંધાયેલ સહકારી મંડળી છે. ગુજરાત સહકારી મંડળીઓના અધિનિયમ, ૧૯૬૧ ની કલમ-૧૦૭(૧)(સી)(૨) અન્વયે આમુખ-૪માં જણાવેલ વચગાળાના હુકમથી આ મંડળીને ફડચામાં લઈ જઈ સદર વચગાળાના ફડચાના હુકમ સામે વાંધા સુચનો રજુ કરવા માટે એક માસની તક આપવામાં આવેલ હતી. રૂબરૂ રજુઆત કરવા માટે પણ તા. ૯-૨-૨૦૦૪ના રોજ તક આપવામાં આવેલ હતી છતાં મંડળી તરફથી કોઈ રજુઆત કરવામાં આવેલ નથી. આમુખ-૪ માં જણાવેલ ગુજરાત સહકારી મંડળીઓના અધિનિયમ, ૧૯૬૧ની કલમ-૧૦૭(૩) હેઠળ વચગાળાના હુકમને બહાલી આપતાં ધી વાંકાનેર ગૃપ સેવા સહકારી મંડળી લિ. વાંકાનેર, તા. ભિલોડા, જિ. સાબરકાંઠાને ફડચામાં લઈ જવાનો અંતિમ આદેશ કરવામાં આવે છે અને ગુજરાત સહકારી મંડળીઓના અધિનિયમ, ૧૯૬૧ની કલમ-૧૦૮ અન્વયે આ અંગે નિમાયેલ ફડચા અધિકારી ધી સાબરકાંઠા જીલ્લા મધ્યસ્થ સહકારી બેંક લિ. હિંમતનગરે ફડચાની કામગીરી આ ફડચાના અંતિમ આદેશની તારીખથી ત્રણ વર્ષની મુદતમાં પુર્ણ કરવાની રહેશે.

હિંમતનગર, તા. ૧૩મી ફેબ્રુઆરી, ૨૦૦૪.

વંચાણે લીધા :-

(૧) ગુજરાત સહકારી મંડળીઓના અધિનિયમ, ૧૯૬૧ની કલમ-૧૦૭ અને ૧૦૮ની જોગવાઈઓ.

(૨) સરકારશ્રીના કૃષિ, સહકાર અને ગ્રામ વિકાસ વિભાગના ઠરાવ ક્રમાંક જીએચકેએચ/૨૪-૯૧/ડીડીજી/૧૧૮૮/૫૨૦૪/જે, તા. ૩૦-૩-૧૯૯૧.

(૩) અત્રેની કચેરીના તા. ૨૯-૧૧-૨૦૦૩ની કારણદર્શક નોટીસ પત્ર ક્રમાંક ફડચ/૦૧/ગ/૨૬૦૮/૨૦૦૩.

(૪) ફડચાના વચગાળાના હુકમ ક્રમાંક ફડચ/૦૧/ગ/૨૫/૨૦૦૩ તા. ૮-૧-૨૦૦૪.

ફડચાનો અંતિમ આદેશ

ક્રમાંક ફડચ/ફ/૧૩૬૩૫/૦૧/ગ/૨૨૮/૨૦૦૪.–ધી રણાસણ ગૃપ તેલીબીયા ઉત્પાદક સહકારી મંડળી લિ. મુ. રણાસણ, તા. તલોદ, જી. સાબરકાંઠા નોંધણી ક્રમાંક સ.તે. ૧૦૨૬૨ તા. ૨૯-૧-૧૯૯૧ થી નોંધાયેલ સહકારી મંડળી છે. ગુજરાત સહકારી મંડળીઓના અધિનિયમ, ૧૯૬૧ ની કલમ-૧૦૭(૧)(સી)(૨) અન્વયે આમુખ-૪માં જણાવેલ વચગાળાના હુકમથી આ મંડળીને ફડચામાં લઈ જઈ સદર વચગાળાના ફડચાના હુકમ સામે વાંધા સુચનો રજુ કરવા માટે એક માસની તક આપવામાં આવેલ હતી. રૂબરૂ રજુઆત કરવા માટે પણ તા. ૯-૨-૨૦૦૪ના રોજ તક આપવામાં આવેલ હતી છતાં મંડળી તરફથી કોઈ રજુઆત કરવામાં આવેલ નથી. આમુખ-૪ માં જણાવેલ ગુજરાત સહકારી મંડળીઓના અધિનિયમ, ૧૯૬૧ની કલમ-૧૦૭(૩) હેઠળ વચગાળાના હુકમને બહાલી આપતાં ધી રણાસણ ગૃપ તેલીબીયા ઉત્પાદક સહકારી મંડળી લિ. રણાસણ તા. તલોદ, જિ. સાબરકાંઠાને ફડચામાં લઈ જવાનો અંતિમ આદેશ કરવામાં આવે છે અને ગુજરાત સહકારી મંડળીઓના અધિનિયમ, ૧૯૬૧ની કલમ-૧૦૮ અન્વયે આ

અંગે નિમાયેલ ફડચા અધિકારી અને સહકારી અધિકારીશ્રી (ફડચા) લગત આ કચેરીએ ફડચાની કામગીરી આ ફડચાના અંતિમ આદેશની તારીખથી ત્રણ વર્ષની મુદતમાં પુર્ણ કરવાની રહેશે.

હિંમતનગર, તા. ૧૩મી ફેબ્રુઆરી, ૨૦૦૪.

વંચાણે લીધા :-

(૧) ગુજરાત સહકારી મંડળીઓના અધિનિયમ, ૧૯૬૧ની કલમ-૧૦૭ અને ૧૦૮ની જોગવાઈઓ.

(૨) સરકારશ્રીના કૃષિ સહકાર અને ગ્રામ વિકાસ વિભાગના ઠરાવ ક્રમાંક જીએચકેએચ/૨૪-૯૧/ડીડીજી/૧૧૮૮/૫૨૦૪/જે, તા. ૩૦-૩-૧૯૯૧.

(૩) અત્રેની કચેરીના તા. ૨૨-૧૦-૨૦૦૩ની કારણદર્શક નોટીસ પત્ર ક્રમાંક ફડચ/૦૧/ગ/૨૩૭૬/૨૦૦૩.

(૪) ફડચાના વચગાળાના હુકમ ક્રમાંક ફડચ/૦૧/ગ/૨૬/૨૦૦૩ તા. ૮-૧-૨૦૦૪.

ફડચાનો અંતિમ આદેશ

ક્રમાંક ફડચ/ફ/૧૩૬૩૬/૦૧/ગ/૨૨૯/૨૦૦૪.–ધી જાબચિતરીયા દુધ ઉત્પાદક સહકારી મંડળી લિ. મુ. જાબચિતરીયા, તાં. ભિલોડા, જી. સાબરકાંઠા નોંધણી ક્રમાંક સે.દૂ. ૧૮૪૯૬ તા. ૩૧-૩-૧૯૮૭ થી નોંધાયેલ સહકારી મંડળી છે. ગુજરાત સહકારી મંડળીઓના અધિનિયમ, ૧૯૬૧ ની કલમ-૧૦૭(૧)(સી)(૨) અન્વયે આમુખ-૪માં જણાવેલ વચગાળાના હુકમથી આ મંડળીને ફડચામાં લઈ જઈ સદર વચગાળાના ફડચાના હુકમ સામે વાંધા સુચનો રજુ કરવા માટે એક માસની તક આપવામાં આવેલ હતી. રૂબરૂ રજુઆત કરવા માટે પણ તા. ૯-૨-૨૦૦૪ના રોજ તક આપવામાં આવેલ હતી છતાં મંડળી તરફથી કોઈ રજુઆત કરવામાં આવેલ નથી. આમુખ-૪ માં જણાવેલ ગુજરાત સહકારી મંડળીઓના અધિનિયમ,/૧૯૬૧ની કલમ-૧૦૭(૩) હેઠળ વચગાળાના હુકમને બહાલી આપતાં ધી જાબચિતરીયા દૂધ ઉત્પાદક સહકારી મંડળી લિ. જાબચિતરીયા તા. ભિલોડા, જિ. સાબરકાંઠાને ફડચામાં લઈ જવાનો અંતિમ આદેશ કરવામાં આવે છે અને ગુજરાત સહકારી મંડળીઓના અધિનિયમ, ૧૯૬૧ની કલમ-૧૦૮ અન્વયે આ અંગે નિમાયેલ ફડચા અધિકારી અને સહકારી અધિકારીશ્રી (ફડચા) લગત આ કચેરીએ ફડચાની કામગીરી આ ફડચાના અંતિમ આદેશની તારીખથી ત્રણ વર્ષની મુદતમાં પુર્ણ કરવાની રહેશે.

હિંમતનગર, તા. ૧૩મી ફેબ્રુઆરી, ૨૦૦૪.

જે. જે. શાહ,
જિલ્લા રજિસ્ટ્રાર,
સહકારી મંડળીઓ, સાબરકાંઠા.
હિંમતનગર.

જિલ્લા રજિસ્ટ્રાર દ્વારા

ક્રમાંક ઉખસ/નધણ/સે.૩૪૭૯૭/ઝ/૧૪૪/સને ૨૦૦૪.-આથી જાહેર કરે છે કે ગંગથા દૂધ ઉત્પાદક સહકારી મંડળી લી., મર્યાદિત સ્થળ : ગંગથા, તાલુકો નિઝર, જીલ્લો સુરત.

સને ૧૯૬૧નો ગુજરાત કાયદો (ગુજરાત સહકારી મંડળીઓનો ૧૯૬૧)ની કલમ ૯ અન્વયે આજરોજ નોંધવામાં આવી છે.

સુરત, તારીખ ૧૬મી ફેબ્રુઆરી, ૨૦૦૪.

ક્રમાંક ઉખસ/નધણ/સા.૩૯૧૦/ઝ/૧૪૫/સને ૨૦૦૪.-આથી જાહેર કરે છે કે રાજહંસ ઓનર્સ કો.ઓ. સર્વીસ સોસાયટી લી., મર્યાદિત સ્થળ સુરત, તાલુકો સુરત સીટી, જીલ્લો સુરત.

સને ૧૯૬૧નો ગુજરાત કાયદો (ગુજરાત સહકારી મંડળીઓનો ૧૯૬૧)ની કલમ ૯ અન્વયે આજરોજ નોંધવામાં આવી છે.

સુરત, તારીખ ૧૬મી ફેબ્રુઆરી, ૨૦૦૪.

ક્રમાંક ઉખસ/નધણ/ઘ.૨૦૫૧૭/ઝ/૧૪૬/સને ૨૦૦૪.-આથી જાહેર કરે છે કે સ્વાગત કો.ઓ. હાઉસીંગ સહકારી મંડળી લી., મર્યાદિત સ્થળ મગોબ, તાલુકો ચોર્યાસી, જીલ્લો સુરત.

સને ૧૯૬૧નો ગુજરાત કાયદો (ગુજરાત સહકારી મંડળીઓનો ૧૯૬૧)ની કલમ ૯ અન્વયે આજરોજ નોંધવામાં આવી છે.

સુરત, તારીખ ૧૬મી ફેબ્રુઆરી, ૨૦૦૪.

આર. આર. વઘાસિયા
જીલ્લા રજીસ્ટ્રાર સ.મં. સુરત.

મદદનીશ જિલ્લા રજિસ્ટ્રાર દ્વારા

વંચાણે લીધા :-

(૧) મેનેજરશ્રી (કેવીસીઆઇ) અને જિલ્લા રજીસ્ટ્રાર સહકારી મંડળીઓ (ઉદ્યોગ) જિલ્લા ઉદ્યોગ કેન્દ્ર, નડિયાદના પત્ર નંબર જીઉકે/નડદ/ખ-૧/૮૬૭/૯૨૦૮/૦૨, તા. ૩૦/૧૦/૦૨ તા. ૨/૧૧/૦૨.

(૨) જિલ્લા પંચાયત સામાન્ય સભાના ઠરાવ નં. ૯૬ તા. ૨૨/૭/૦૩.

(૩) મંડળીના ચેરમેન તરફથી સોગંદનામુ ૩૦મી સપ્ટેમ્બર ૨૦૦૨નું તથા કમિટીનો પત્ર.

(૪) અત્રેની કચેરીની નોંધ ઉપરની મંજુરી તા. ૨/૪/૦૩.

હુકમ

નંબર પચત/સહકાર/વશી-૭૫/૮૧/સને ૨૦૦૪.-જય સંતોષી વાંસ કામદાર સહકારી મંડળી લિ. રાસ, તા. બોરસદને મેનેજરશ્રી (કેવીસીઆઇ)અને જિલ્લા રજીસ્ટ્રાર, સહકારી મંડળીઓ, (ઉદ્યોગ) જિલ્લા ઉદ્યોગ કેન્દ્ર, નડિયાદએ તેમના પત્ર નંબર જીઉકે/નડદ/ખ-૧/ ૮૬૦/૯૨૦૮/૦૨, તા. ૩૦/૧૦/૦૨ તા. ૨/૧૧/૦૨ થી જણાવેલ છે કે, સભ્યોની રોજગારી મળી રહે તે હેતુથી મંડળીન પુનઃજીવિત કરવા ભલામણ કરેલ છે.

સદર મંડળી જિલ્લા રજીસ્ટ્રારશ્રી, સ.મં. જિલ્લા ઉદ્યોગ કેન્દ્ર, નડિયાદના હુકમથી મંડળી ફડચામાં લઇ જવામાં આવેલ છે. મંડળીની બાકી પડતી તમામ વસુલાતો જેવી કે, શેરફાળો, શેરલોન, ઓડીટ ફી, ભરપાઇ કરી આપવા સોગંદનામું રૂા. ૨૦/- ના સ્ટેમ્પ ઉપર કરી આપેલ છે અને મંડળી પુનઃજીવિત કરવા માટે મંડળીના ઠરાવથી જણાવેલ છે. જેથી સભાસદોને રોજી રોટી મળી રહે અને બાકી વસુલાત ભરી ચોખ્ખો વહીવટ આપવા જણાવેલ છે.

ઉપરોકત તમામ સંજોગો ધ્યાનમાં લઇ મંડળીના સભાસદોને મંડળી ચાલુ થાય તો રોજી રોટી મળી રહે તે માટે મંડળીની બાકી લોન, શેરફાળો, ઓડીટ ફી, વિગેરે નીકળતી બાકી રકમ મુદ્દલ વ્યાજ સાથે ભરપાઇ કરવાની શરતે નીચે મુજબનો હુકમ કરવામાં આવે છે.

હુકમ

આથી મને મળેલ સત્તાની રુએ ગુજરાત સહકારી કાયદાની કલમ -૧૯ મુજબ હું એમ. પી. પરમાર, મદદનીશ જિલ્લા રજીસ્ટ્રાર, સહકારી મંડળીઓ, જિલ્લા પંચાયત, આણંદ ઉપરોકત લીધેલ ક્રમ નંબર - ૨ ના ઠરાવ અનુસાર જય સંતોષી વાંસ કામદાર સહકારી મંડળી લિ. રાસ, તા. બોરસદને પુનઃજીવિત કરવાનો હુકમ કરુ છું.

આણંદ, તારીખ ૧૦મી ફેબ્રુઆરી, ૨૦૦૪.

સહી, અવાચ્ય,
મદદનીશ જીલ્લા રજીસ્ટ્રાર,
સહકારી મંડળીઓ, જિલ્લા પંચાયત,
આણંદ.

INDEX

ભાગ-૧

અસાધારણ રાજ્યપત્રની યાદી

(ઉદ્યોગ, ખાણ અને ઉર્જા વિભાગ, સચિવાલય, ગાંધીનગરના તારીખ ૩૦મી જૂન, ૧૯૮૭ના ઠરાવ ક્રમાંક મદન/૧૦૮૫/૫૨૯૫/ ડ ના આધારે)

તારીખ ૮, ૧૫, ૨૨, ૨૯, ૫, ૧૨, ૧૯, ૨૬ અને ૪ માહે જાન્યુઆરી, ફેબ્રુઆરી, અને માર્ચ સને ૨૦૦૪ના રોજ પૂરા થયેલા અઠવાડીયામાં નીચે જણાવેલ ગુજરાત સરકારના અસાધારણ રાજ્યપત્રો પ્રસિદ્ધ થયેલા છે :-

અનુ. નંબર	અસાધારણ રાજ્યપત્રનો ક્રમાંક અને તારીખ	હોદ્દો
૧	૨	૩
૧	૧૯૫/૨૬-૧૨-૨૦૦૩	અધિક જિલ્લા મેજિસ્ટ્રેટ, ખેડા-નડિઆદ.
૨	૧૯૬/૩૧-૧૨-૨૦૦૩	અધિક જિલ્લા મેજિસ્ટ્રેટ, વડોદરા.
૩	૧/૩-૧-૨૦૦૪	અધિક જિલ્લા મેજિસ્ટ્રેટ, નર્મદા-રાજપીપલા.
૪	૨/૧૨-૧-૨૦૦૪	અધિક જિલ્લા મેજિસ્ટ્રેટ, વડોદરા
૫	૩/૧૨-૧-૨૦૦૪	અધિક જિલ્લા મેજિસ્ટ્રેટ, પાટણ
૬	૪/૧૬-૧-૨૦૦૪	અધિક જિલ્લા મેજિસ્ટ્રેટ, ખેડા-નડીઆદ.
૭	૫/૧૯-૧-૨૦૦૪	જિલ્લા મેજિસ્ટ્રેટ, આણંદ.
૮	૬/૧૯-૧-૨૦૦૪	અધિક જિલ્લા મેજિસ્ટ્રેટ, આણંદ.
૯	૭/૧૯-૧-૨૦૦૪	અધિક જિલ્લા મેજિસ્ટ્રેટ, સાબરકાંઠા-હિંમતનગર.
૧૦	૮/૨૨-૧-૨૦૦૪	અધિક જિલ્લા મેજિસ્ટ્રેટ, નર્મદા-રાજપીપલા.
૧૧	૯/૨૩-૧-૨૦૦૪	જિલ્લા મેજિસ્ટ્રેટ, સાબરકાંઠા.
૧૨	૧૦/૨૭-૧-૨૦૦૪	અધિક જિલ્લા મેજિસ્ટ્રેટ, મહેસાણા.
૧૩	૧૧/૨૮-૧-૨૦૦૪	અધિક જિલ્લા મેજિસ્ટ્રેટ, વડોદરા.
૧૪	૧૨/૩૦-૧-૨૦૦૪	જિલ્લા મેજિસ્ટ્રેટ, બનાસકાંઠા.
૧૫	૧૩/૪-૨-૨૦૦૪	અધિક જિલ્લા મેજિસ્ટ્રેટ, આણંદ.
૧૬	૧૪/૬-૨-૨૦૦૪	કલેકટર, સુરત.
૧૭	૧૫/૧૬-૨-૨૦૦૪	અધિક જિલ્લા મેજિસ્ટ્રેટ, ખેડા-નડીઆદ.
૧૮	૧૬/૧૬-૨-૨૦૦૪	અધિક જિલ્લા મેજિસ્ટ્રેટ, ખેડા-નડીઆદ.
૧૯	૧૭/૧૬-૨-૨૦૦૪	અધિક જિલ્લા મેજિસ્ટ્રેટ, નર્મદા-રાજપીપળા.
૨૦	૧૮/૧૬-૨-૨૦૦૪	આધિક જિલ્લા મેજિસ્ટ્રેટ, સાબરકાંઠા-હિંમતનગર.
૨૧	૧૯/૧૬-૨-૨૦૦૪	અધિક જિલ્લા મેજિસ્ટ્રેટ, આણંદ.
૨૨	૨૦/૧૬-૨-૨૦૦૪	અધિક જિલ્લા મેજિસ્ટ્રેટ, વડોદરા.
૨૩	૨૧/૨૧-૨-૨૦૦૪	અધિક જિલ્લા મેજિસ્ટ્રેટ, સાબરકાંઠા-હિંમતનગર.

સરકારી મુદ્રણાલય, વડોદરા.

INDEX

REGISTERED No. G-BA-14-E

©

सत्यमेव जयते

The Gujarat Government Gazette

[PUBLISHED BY AUTHORITY]

Vol. XLV] THURSDAY, MARCH 11, 2004 / PHALGUNA 21, 1925 [No. 11

Separate paging is given in each part of the Supplement to the Central Gazette and central section in order that it may be filed as a separate compilation

PART I

SUPPLEMENT TO THE CENTRAL GAZETTE AND CENTRAL SECTION

CONTENT

Part I, Part I-A, Part I-B and Part I-L

Part	Contents	Pages
Part-I	Government Notifications, Appointment Promotion, Leave of Absence, Rules and Order (other than those published in Part I-A, IV-A, IV-B and IV-C pertaining only to the Supplement to the Central Gazette.	251-276
Part I-A	Orders and Notifications, other than those published in Part IV-B, order the Bombay Local Boards, Village Pan - chayats, Municipal Boroughs, District Municipal Primary Education and Local Fund Audit Act, pertaining only to the Supplement to the Central Gazette.	11
Part I-B	Government Notifications, Published under Land Acquisition Act only.	123-
Part I-L	Notifications and Orders Awards other than those published in Parts I, IV-A. Disputes Act, and Gujarat Industrial Relations Act.	1117-1302

MISCELLANEOUS NOTIFICATIONS, APPOINTMENTS, ETC.

જિલ્લા મેજિસ્ટ્રેટ દ્વારા

જાહેરનામું

આવશ્યક ચીજ વસ્તુઓના કાળાબજાર થતાં અટકાવવા અને તેનો પુરવઠો જાળવી રાખવા બાબત અધિનિયમ, ૧૯૮૦ ની કલમ ૩(૧) નીચેના સૂચિત અટકાયતીને હાજર થવાની ફરજ પાડવા માટે જપ્તીનો હુકમ (ક્રિમીનલ પ્રોસીજર કોડ, ૧૯૭૩ની કલમ-૮૩)

નંબર પુરવઠા/તપસ/અટક/એસ. આર./૧૪/૨૦૦૩.- આવશ્યક ચીજ વસ્તુઓના કાળાબજાર થતાં અટકાવવા અને તેનો પુરવઠો જાળવી રાખવા બાબત અધિનિયમ, ૧૯૮૦ ની કલમ ૩(૧)ની અમદાવાદમાં, રહેતા શ્રી મહાવીરભાઈ ફુલચંદભાઈ જૈન, ગેરકાયદેસરના સોલવન્ટના સપ્લાયર, રહે. ૭૨, રાજદીપ પાર્ક, ગૌરી સીનેમા પાસે, ઓઢવ, અમદાવાદ સામે તા. ૨૧મી નવેમ્બર, ૨૦૦૩ના રોજ અટકાયત હુકમ કર્યા બાદ ઉક્ત અધિનિયમની કલમ ૭(એ) અન્વયે ક્રિમીનલ પ્રોસીજર કોડ, ૧૯૭૩ની કલમ-૮૨ નીચે તા. ૬ઠ્ઠી ફેબ્રુઆરી, ૨૦૦૪ ના રોજ કઠલાલ પોલીસ સ્ટેશને હાજર થવા અત્રેથી તા. ૫મી જાન્યુઆરી, ૨૦૦૪ના રોજ જાહેરનામું બહાર પાડવામાં આવેલ અને તેની બહોળી પ્રસિધ્ધિ કરવામાં આવેલ છે.

પોલીસ અધિક્ષકશ્રી ખેડાના તા. ૧૨મી જાન્યુઆરી, ૨૦૦૪ના ગુપ્ત ક્રમાંક : એલ. સી. બી./૧૦/૦૪ સાથેના આપના ગુપ્ત જાવક ૭/૦૪ તા. ૧૦મી જાન્યુઆરી, ૨૦૦૪ તથા પોલીસ અધિક્ષકશ્રીના પત્ર ક્રમાંક : એલ. સી. બી. ૧૫/૦૪ તા. ૧૦મી ફેબ્રુઆરી, ૨૦૦૪ ના અહેવાલથી સ્પષ્ટ બનતી હકીકતો મુજબ અત્રેનો તા. ૨૧મી નવેમ્બર, ૨૦૦૩નો અટકાયત હુકમ સદરહુ ઈસમને બજાવી શકાય તેમ નથી. તેમજ સદરહુ અહેવાલોથી મને એ પણ આપશ્રીએ ખાત્રી કરાવેલ છે કે પોતાની અટકાયતથી બચવા માટે સદરહુ ઈસમ સંતાતો અને ભાગતો ફરે છે.

ક્રિમીનલ પ્રોસીજર કોડ, ૧૯૭૩ ની કલમ - ૮૨ નીચે તારીખ ૫મી જાન્યુઆરી, ૨૦૦૪ ના રોજ ધોરણસરનું જાહેરનામું યોગ્ય રીતે પ્રસિધ્ધ કરવા છતાં, સદરહુ ઈસમ ઈરાદાપુર્વક સંતાતો અને ભાગતો ફરી ફરાર થઈ જઈ, પોતાની અટકાયત ટાળતો હોઈ, અમદાવાદ વિસ્તારમાં આ ઈસમના નામે રહેલ ૧૬, રાજદીપ પાર્ક સોસાયટી, વિભાગ-૨, ચો. મી. ૭૦.૭૪ વાળું ડુપ્લેક્ષ મકાન તથા તેમાં રહેલ જંગમ મિલકતો તેમજ તેના નામે અન્યત્ર જે કોઈપણ જંગમ મિલ્કત મળી આવે તે તમામ કબજે લઈ જપ્તીમાં લેવા તથા જપ્તીમાં રાખવા આથી આપને જણાવવામાં આવે છે. અને આ વોરંટની જે રીતે બજવણી કરેલ હોય તેને પ્રમાણીત કરવાના શેરા સાથે વોરંટ પરત કરવા તમોને આથી અધિકાર આપવામાં તેમજ ફરમાવવામાં આવે છે. આ હુકમની યોગ્ય અને વિસ્તૃત પ્રસિધ્ધિ કરવી.

આજ તા. ૨૬મી ફેબ્રુઆરી, ૨૦૦૪ ના રોજ મારી સહી સિક્કો કરી પ્રસિધ્ધ કર્યુ.

શ્રીમતી ડી. તારા,
જિલ્લા મેજિસ્ટ્રેટ,
ખેડા, નડીયાદ.

અધિક જિલ્લા મેજિસ્ટ્રેટ દ્વારા

હુકમ

મુંબઈ પોલીસ અધિનિયમ, ૧૯૫૧ (સને-૧૯૫૧ નો મુંબઈ અધિનિયમ નં. ૨૨) ની કલમ ૩૭ (૧) મુજબનો

નંબર ડીસી/પીઓએલ/એમએજી/એસ.આર. ૬/૨૦૦૪.– આગામી દિવસોમાં અમદાવાદ ગ્રામ્ય જિલ્લામાં કાયદો અને વ્યવસ્થાની તેમજ પબ્લીક ઓર્ડરની જાળવણી વાસ્તે હું શ્રીમતી ઉર્મિલા ડી. પટેલ, અધિક જિલ્લા મેજિસ્ટ્રેટ, અમદાવાદ જિલ્લો, અમદાવાદ મુંબઈ પોલીસ અધિનિયમ-૧૯૫૧ (સને-૧૯૫૧ નો મુંબઈ અધિનિયમ નં. ૨૨) ની કલમ-૩૭ (૧) થી મને મળેલ અધિકારની રૂઈએ નીચે જણાવેલ વિસ્તારોમાં તારીખ ૧૬મી ફેબ્રુઆરી, ૨૦૦૪ થી તારીખ ૨૯મી ફેબ્રુઆરી ૨૦૦૪ સુધી નીચેના કૃત્યો ઉપર પ્રતિબંધ ફરમાવું છું.

કૃત્યો :–

(૧) શસ્ત્રો, દંડા, તલવાર, શોટી, બંદુક, ખંજર, શસ્ત્રો, સળગતી મશાલ તથા સામાન્ય રીતે રામપુરી બનાવટનું કોઈપણ જાતનું ચપ્પુ, કે જેને અઢી ઈંચથી વધારે લાંબુ અને છેડેથી અણીવાળું પડતું હોય તેવું ચપ્પુ ત્રણ ઈંચથી વધારે લંબાણ ધરાવતું અણીવાળું ઘાતક, શસ્ત્ર સાથે રાખી ફરવાની મનાઈ ફરમાવું છું. તેમજ લાકડી, લાઠી, અથવા શારીરિક નુકશાન પહોંચાડવામાં ઉપયોગ થઈ શકે તેવી બીજી કોઈ ચીજો લઈ જવાની;

(૨) કોઈપણ રીતે શરીરને હાનીકારક એવી કોઈપણ ક્ષયકારી પદાર્થ સ્ફોટક પદાર્થો સાથે રાખી ફરવાનું;

(૩) પથ્થરો અથવા બીજા શસ્ત્રો ફેંકવાના અથવા નાંખવાના યંત્રો અથવા સાધનો લઈ જવાની એકઠા કરવાની તૈયાર કરવાની;

(૪) સળગતી મશાલ અગર સળગાયેલી મશાલ સરઘસ સાથે રાખવાની;

(૫) વ્યક્તિઓ અથવા તેના શબ અથવા આકૃતિઓ અથવા પૂતળા દેખાડવાની;

(૬) લોકોએ બુમો પાડવાની, ગીતો ગાવાની તેમજ વાજા વગાડવાની;

(૭) જે છટાદાર ભાષણ આપવાથી, ચાળા પાડવાથી અથવા નકલ કરવાની તથા ચિત્રો નિશાનીઓ જાહેર ખબરો, અથવા બીજા કોઈ પદાર્થો અથવા વસ્તુઓ તૈયાર કરવાથી, દેખાડવાથી અથવા તેનો ફેલાવો કર્યાથી આવા અધિકારીઓનો અભિપ્રાયો પ્રમાણે સુરૂચિ અથવા પ્રતિષ્ઠાઓનો ભંગ થતો હોય તેનાથી રાજ્યની સલામતી જોખમાતો હોય તેવા પરિણામે રાજ્ય ઉથલી પડવાનાં સંભવ હોય તેવા છટાદાર ભાષણ આપવાની ચાળા વિગેરે અને તે ચિત્રો નિશાનીઓ વિગેરે તૈયાર કરાવવાની.

વિસ્તાર : અમદાવાદ (ગ્રામ્ય) જિલ્લાના સરખેજ, કણભા, અસલાલી, ધંધુકા, ધોલેરા, રાણપુર, બરવાળા, ધોળકા, બાવળા, બગોદરા, કોઠ, સાણંદ, વિરમગામ ટાઉન, વિરમગામ રૂરલ, વિઠલાપુર, માંડલ, અને દેત્રોજ પોલીસ સ્ટેશન વિસ્તાર.

અપવાદ : **આ હુકમનો ખંડ–૧ નીચેની વ્યક્તિઓને લાગુ પડશે નહિ.**

(૧) સરકારી નોકરો અથવા કામગીરીમાં હોય તેમજ તે ઉપરી અધિકારીશ્રીને આવા કોઈપણ હથિયાર સાથે લઈ જવાનું ફરમાવ્યું હોય અથવા કોઈપણ હથિયાર લઈ જવાની જેની ફરજ હોય તેમને;

(૨) સરકારી નોકરી કે જેઓને પોતાની ફરજ અંગે પ્રતિબંધિત હથિયાર જેવા કે સંગીન વિગેરે સાથે રાખવા પડતા હોય તેમને લાગુ પડશે નહી;

(૩) જિલ્લા મેજિસ્ટ્રેટશ્રી, અધિક જિલ્લા મેજીસ્ટ્રેટશ્રી, સબડીવીઝનલ મેજીસ્ટ્રેટશ્રી, એકઝીક્યુટીવ મેજીસ્ટ્રેટશ્રી, પોલીસ અધિક્ષકશ્રી અથવા જેને અધિકૃત કરેલા હોય તેવા કોઈપણ પોલીસ અધિકારીશ્રીઓએ જેને શારીરિક અશક્તિના કારણે લાઠી અથવા લાકડી સાથે રાખવાની પરવાનગી આપેલી હોય તે વ્યક્તિઓને લાગુ પડશે નહી.

INDEX

આ જાહેરનામાનો કે કોઈ ખંડનો ભંગ અથવા ઉલ્લંઘન કરનાર મુંબઈ પોલીસ અધિનિયમ-૧૯૫૧ની કલમ-૧૩૫ ની પેટા કલમ-૧ હેઠળ ઓછામાં ઓછી ચાર મહિના અને વધુમાં વધુ એક વર્ષની કેદની અને દંડની તથા ભારતના ફોજદારી અધિનિયમ (સને ૧૮૬૦ નો અધિનિયમ-૪૫) ની કલમ-૧૮૮ અન્વયે શિક્ષાને પાત્ર સજા થશે.

આજ રોજ તારીખ ૧૨મી ફેબ્રુઆરી, ૨૦૦૪નાં રોજ મારી સહી અને સિક્કો કરી આપ્યો.

હુકમ

મુંબઈ પોલીસ અધિનિયમ,૧૯૫૧ (સને-૧૯૫૧નો મુંબઈ અધિનિયમ નં. ૨૨) ની કલમ-૩૭(૩) મુજબનો.

નં. ડીસી/પીઓએલ/એમએજી/એસ.આર./૭/૨૦૦૪.-આગામી દિવસોમાં અનુલક્ષીને અમદાવાદ (ગ્રામ્ય) જિલ્લામાં કાયદો અને વ્યવસ્થાની જાળવણી વાસ્તે હું શ્રીમતી ઉર્મિલા ડી. પટેલ, અધિક જિલ્લા મેજીસ્ટ્રેટ, અમદાવાદ જિલ્લો, અમદાવાદ મુંબઈ પોલીસ અધિનિયમ-૧૯૫૧ની (સને-૧૯૫૧ નો મુંબઈ અધિનિયમ નં. ૨૨)ની કલમ-૩૭(૩) થી મને મળેલ અધિકારની રૂઈએ ફરમાવું છું કે નીચેની અનુસુચિમાં દર્શાવેલ વિસ્તારોમાં તારીખ ૧૬મી ફેબ્રુઆરી, ૨૦૦૪ થી તારીખ ૨૯મી ફેબ્રુઆરી, ૨૦૦૪ સુધી ચાર કરતાં વધારે માણસોએ ભેગા થવું નહી અગર કોઈ સભા કરવી કે બોલાવવી નહી, તેમજ કોઈ સરઘસ કાઢવું નહી.

વિસ્તાર : અમદાવાદ (ગ્રામ્ય) જિલ્લાના સરખેજ, કણભા, અસલાલી, ધંધુકા, ધોલેરા, રાણપુર, બરવાળા, ધોળકા, બાવળા, બગોદરા, કોઠ, સાણંદ, વિરમગામ ટાઉન, વિરમગામ રૂરલ, વિઠ્ઠલાપુર, માંડલ, અને દેત્રોજ પોલીસ સ્ટેશન વિસ્તાર.

ખુલાસો : આ વિસ્તારમાં રસ્તાઓ, રસ્તાઓની ફુટપાથો, ગલીઓ તથા પેટા ગલીઓનો સમાવેશ પણ થાય છે.

અપવાદ : આ હુકમ જે માણસ સરકારી નોકરીમાં અથવા કામગીરીમાં હોય તેમજ હોમગાર્ડ જેવી ફરજ ઉપર હોઈ તથા ધાર્મિક અગર મરણોત્તર અથવા તો તે અંગેની અધિકૃત સત્તાધિકારીની પાસેથી મંજુરી મેળવી હોય તેવા સભા સરઘસોને લાગુ પડશે નહી.

આ હુકમનો ભંગ અથવા ઉલ્લંઘન કરનાર મુંબઈ પોલીસ અધિનિયમ-૧૯૫૧ની કલમ ૧૩૫ ની પેટા કલમ-૩ હેઠળ અને ભારતના ફોજદારી અધિનિયમ (સને ૧૮૬૦ નો અધિનિયમ ૪૫) ની કલમ ૧૮૮ હેઠળ શિક્ષાને પાત્ર થશે.

આજ તારીખ ૧૨મી ફેબ્રુઆરી, ૨૦૦૪ ના રોજ મારી સહી અને સિક્કો કરી આપ્યો.

શ્રીમતી ઉર્મિલા ડી. પટેલ,
અધિક જિલ્લા મેજિસ્ટ્રેટ,
અમદાવાદ.

જાહેરનામુ

મુંબઈ પોલીસ અધિનિયમ, કલમ ૩૩ (૧) (બી) હેઠળનું.

ક્રમાંક/એમએજી/પીઓએલ/વશી/૯૧૦ થી ૯૧૯/૨૦૦૪.-ભરૂચ શહેરમાં તાજીયાનો પર્વ રાબેતા મુજબ તારીખ ૧લી માર્ચ, ૨૦૦૪ તથા ૨જી માર્ચ, ૨૦૦૪ ના સમય દરમ્યાન ઉજવવામાં આવનાર છે. તારીખ ૧લી માર્ચ, ૨૦૦૪ ના રોજ કતલની રાત તથા તા. ૨જી માર્ચ, ૨૦૦૪ ના રોજ મહોરમના તાજીયા નિમિત્તે જુલુસ નિકળનાર છે. તેમાં મોટી સંખ્યામાં લોકો એકત્રિત થનાર હોય, જાહેર જનતાની સલામતી બાબતે તથા તાજીયાનું જુલુસ સરળતાથી પસાર થાય તે માટે ઉપરોક્ત દિવસો દરમ્યાન વાહન વ્યવહાર ઉપર નિયંત્રણ મુકવાની આવશ્યકતા છે.

વાસ્તે હું, એમ. એસ. ઠક્કર, અધિક જિલ્લા મેજિસ્ટ્રેટ ભરૂચ સને ૧૯૫૧ના મુંબઈ પોલીસ અધિનિયમની કલમ-૩૩ (૧) (બી) અન્વયે મળેલ સત્તાની રૂએ ફરમાવું છું કે ભરૂચ શહેરના વેજલપુર થઈ પીરકાંઠી મોટા ચાર રસ્તા, છીપવાડ ફાટાતળાવ થઈ કતોપોર દરવાજા થઈ વડાપડા જુમ્મા મસ્જીદ થઈ ભઠીયારવાડ બિસ્મીલ્લા હોટલ થઈ મોટા ચારરસ્તા, ફુરજા રોડ નદી કિનાર સુધીનો રસ્તો તારીખ ૧લી ફેબ્રુઆરી, ૨૦૦૪ ના રોજ રાત્રીના ૨૦-૦૦ કલાકથી તારીખ ૨જી માર્ચ, ૨૦૦૪ ના રોજ રાત્રીના ૨૪-૦૦ કલાક સુધી તમામ વાહન વ્યવહાર માટે બંધ કરવા ફરમાવું છું. આ સમય દરમ્યાન આ રૂટ પર લગ્નના વરઘોડા પણ પસાર થઈ શકશે નહિ.

આ હુકમ પોલીસ કે બીજા અધિકારીઓ કે જેઓ પોતાની ફરજ અંગે બંદોબસ્ત માટે વાહન લઈને ફરતા હશે કે રોકાયેલા હશે તેને લાગુ પડશે નહિ.

આજ રોજ તારીખ ૧૭મી ફેબ્રુઆરી, ૨૦૦૪ ના દિને સદર હુકમ પર મેં મારી સહી સિક્કો કરી આપ્યા છે.

જાહેરનામું

સને ૧૯૫૧ના મુંબઈ પોલીસ અધિનિયમ, કલમ ૩૩ (૧) (બી) અન્વયે.

ક્રમાંક પીઓએલ/વશી/૯૯૫/૨૦૦૪.-ભરૂચ જિલ્લામાં પ્રતિ વર્ષની માફક ચાલુ વર્ષે પણ તારીખ ૭મી માર્ચ, ૨૦૦૪ ના રોજ ધૂળેટીનો પર્વ ઉજવવામાં આવનાર છે. ધૂળેટીના દિવસે એકબીજા પર અબિલ ગુલાલ નાંખી સદર પર્વ ઉત્સવથી ઉજવે છે. અનુભવે જણાયેલ છે કે ધૂળેટીના દિવસે અન્ય લોકો દ્વારા ઝટપટ પાવડર જેવા કેમીકલ્સના છુટથી ઉપયોગ થાય છે. ઝટપટ પાવડરમાં સમાવિષ્ટ ઝેરી કેમીકલ્સ તથા અન્ય કેમીકલ્સથી સ્વાસ્થ્ય પર વિપરિત અસર થાય છે. તેમજ જાહેર રસ્તાઓ પર ધૂળેટીનો પર્વ ઉજવવાથી ટ્રાફીકને પણ અડચણ થાય છે. જેથી ધૂળેટીનાં દિવસે ઝટપટ પાવડર જેવા શરી

INDEX

કરતાં કેમીકલ્સનો ઉપયોગ કરવા પર તથા જાહેર રસ્તાઓ પર ધૂળેટી રમવા પર પ્રતિબંધ મુકવો આવશ્યક જણાય છે. આ ઉપરાંત કેટલાક લોકો ઉપર બળજબરી પૂર્વક રંગ તથા કીચ્ડ છાંટવામાં આવે છે તે કારણે સૂલેહશાંતિનો ભંગ થાય છે જે નિવારવા આવશ્યક છે. તથા જાહેર રસ્તા ઉપર જતાં આવતા વાહનોનાં ચાલકો પાસેથી પૈસા ઉઘરાવવા પર પ્રતિબંધ મુકવો જરૂરી છે.

વાસ્તે હું, એમ. એસ. ઠક્કર, અધિક જિલ્લા મેજિસ્ટ્રેટ, ભરૂચને ૧૯૫૧ના મુંબઈ પોલીસ અધિનિયમની કલમ-૩૩ (૧) (બી) અન્વયે મળેલ સત્તાની રૂએ ફરમાવું છું કે, ભરૂચ જિલ્લામાં તારીખ ૬ઠ્ઠી માર્ચ, ૨૦૦૪ થી તારીખ ૭મી માર્ચ, ૨૦૦૪ ના રોજ ધૂળેટી દરમ્યાન ઝટપટ પાવડર જેવા શરીરને નુકશાન કરતા કેમીકલ્સ રંગનો ઉપયોગ કરવા પર તથા જાહેર રસ્તા માર્ગો પર ધૂળેટી રમવા પર તથા જાહેર જનતા પર બળજબરી પૂર્વક રંગ તથા કીચડ છાંટવા પર તેમજ જાહેર રસ્તા ઉપર જતા આવતા વાહનોના ચાલકો પાસેથી પૈસા ઉઘરાવવા પર પ્રતિબંધ મુકવા આથી હું ફરમાવું છું.

આ હુકમનું ઉલ્લંઘન કરનાર ઉક્ત કાયદાની કલમ-૧૩૧ પ્રમાણે સજાને અને દંડને પાત્ર થશે.

આજ રોજ તારીખ ૨૦મી ફેબ્રુઆરી, ૨૦૦૪ ના રોજ મારી સહી તથા સિક્કો કરી આપ્યો છે.

એમ. એસ. ઠક્કર,
અધિક જિલ્લા મેજિસ્ટ્રેટ,
ભરૂચ.

હુકમ

મુંબઈ પોલીસ અધિનિયમ-૧૯૫૧ ની કલમ-૩૭(૧) અન્વયે કાઢેલ.

નંબર ડીસીબી/એમએજી/બીપીએ/રજી. નં. ૧૦/૨૦૦૪.-મુંબઈ પોલીસ અધિનિયમ-૧૯૫૧ (સને-૧૯૫૧નાં ૨૨માં) અધિનિયમની કલમ-૩૭ (૧) પ્રમાણે મને મળેલ સત્તાની રૂએ હું જે. સી. ચુડાસમા, અધિક જીલ્લા મેજીસ્ટ્રેટ, વલસાડ, મહોરમ તથા હોળી-ધુળેટીના તહેવાર નિમિત્તે કાયદો અને વ્યવસ્થાની પરિસ્થિતિ અનુલક્ષીને આ જિલ્લામાં જાહેર શાંતિ, કાયદો અને વ્યવસ્થાની પરિસ્થિતિ જાળવવા સારૂ જરૂરી જણાતાં ફરમાવું છું કે, વલસાડ જિલ્લામાં સમગ્ર વિસ્તારમાં કોઈ પણ સમય માટે નીચે જણાવેલ તારીખ ૨૩મી ફેબ્રુઆરી, ૨૦૦૪થી તારીખ ૭મી માર્ચ, ૨૦૦૪ સુધીનાં સમય માટે કૃત્યો કરવા ઉપર પ્રતિબંધ ફરમાવું છું.

કૃત્યો :

(ક) શસ્ત્રો, દંડા, તલવાર, ભાલા, સોટા, બંદુક, ચપ્પુ, છરા, લાકડી અથવા શારીરિક હિંસા પહોંચાડવામાં ઉપયોગ થઇ શકે તેવી બીજી ચીજો લઇ જવાની મનાઇ.

(ખ) સ્ફોટક પદાર્થ લઇ જવાની મનાઇ.

(ગ) કોઇપણ સરઘસમાં જલતી અથવા પેટાવેલી મશાલ લઇ જવાની.

(ઘ) વ્યક્તિઓ અથવા તેના શબ અથવા આકૃતિઓ અથવા પૂતળા દેખાડવાની.

(ચ) અપમાન કરવાના ઇરાદાથી બિભત્સ સુત્રો પોકારવાની, અશ્લિલ ગીતો ગાવાની અથવા ટોળામાં ફરવાની.

(છ) જેનાથી સુરૂચિ અથવા નીતિનો ભંગ થાય તેવું ભાષણ કરવાની તેવા હાવ ભાવ કરવાની, તેવી ચેષ્ટા કરવાની તથા ચિત્રો, પત્રિકા, બોર્ડ અથવા બીજી કોઇપણ પદાર્થ અથવા વસ્તુ તૈયાર કરવા બતાવવા તથા તેનો ફેલાવો કરવાની.

આ હુકમનો ખંડ (ક) નીચેની વ્યકિતઓને લાગુ પડશે નહિં.

(૧) સરકારી નોકર કે કામ કરતી વ્યકિતઓ કે જેનાં ઉપરી અધિકારીએ આવું કોઇપણ હથિયાર લઇ જવાનુ હોય અથવા એવું કોઇપણ હથિયાર લઇ જવાની ફરજ હોય.

(૨) જિલ્લા પોલીસ અધિકારીશ્રી, વલસાડે અથવા તેણે અધિકૃત કરેલા કોઇપણ પોલીસ અધિકારીએ જેને શારિરીક અશકિતને કારણે લાઠી લઇ જવાની પરવાનગી આપી હોઇ તે વ્યકિત.

(૩) જિલ્લા મેજીસ્ટ્રેટશ્રી, આ અર્થે ખાસ અધિકૃત કરે તેવી બીજી વ્યકિતઓ.

આ જાહેરનામાના કોઇ ખંડનો ભંગ અથવા ઉલ્લંઘન કરનારને સને ૧૯૫૧ ના મુંબઇ પોલીસ અધિનિયમ (૧૯૫૧ના ૨૨માં)ના કાયદાની કલમ-૧૩૫ (૧) મુજબ ઓછામાં ઓછી ચાર માસની અને વધુમાં વધુ એક વર્ષ સુધી કેદની સજા થશે.

આજ રોજ તારીખ ૨૧મી ફેબ્રુઆરી, ૨૦૦૪ ના રોજ મારી સહી કરી મુદ્રા કરી છે.

હુકમ

મુંબઈ પોલીસ અધિનિયમની-૧૯૫૧ ની કલમ-૩૭ (૩) અન્વયે કરેલો.

ક્રમાંક ડીસીબી/એમએજી/બીપીએ/રજી. નં. ૧૧/૨૦૦૪.--મુંબઈ પોલીસ અધિનિયમ (સને ૧૯૫૧ નાં ૨૨માં) અધિનિયમની કલમ-૩૭ (૩) પ્રમાણે મને મળેલ સત્તાની રૂએ હું જે. સી. ચુડાસમા, અધિક જીલ્લા મેજીસ્ટ્રેટ વલસાડ, મહોરમ તથા હોળી ધુળેટીના તહેવાર નિમિત્તે કાયદો અને વ્યવસ્થાની પરિસ્થિતિને ધ્યાને લેતાં આ જિલ્લામાં જાહેર શાંતિ સલામતી જાળવવા સારું માણસોનું સરઘસ કાઢવાની તેમજ સભા ભરવાની મનાઇ ફરમાવવાની જરૂર જણાય છે.

વાસ્તે હું જે. સી. ચુડાસમા, અધિક જિલ્લા મેજિસ્ટ્રેટ, વલસાડ મુંબઇ પોલીસ અધિનિયમ ૧૯૫૧ (સને ૧૯૫૧ નો ૨૨મો)ની કલમ-

INDEX

૩૭ની પેટા-કલમ-૩ થી મને મળેલ સત્તાની રૂએ ફરમાવું છું કે, સક્ષમ અધિકારીની મંજુરી વિના વલસાડ જીલ્લામાં તારીખ ૨૩મી ફેબ્રુઆરી, ૨૦૦૪ થી તારીખ ૭મી માર્ચ, ૨૦૦૪ સુધી અન અધિકૃત રીતે/ ગેરકાયદેસર રીતે ચાર કરતાં વધું માણસોની કોઇ સભા કરવી કે બોલાવવી નહી, સરઘસ કાઢવું નહી.

આ હુકમ લગ્નના વરઘોડા કે સ્મશાન યાત્રા કે એસ. ટી. બસમાં, રેલ્વેમાં મુસાફરી કરવા માંગતા, મંદિર, મસ્જિદ, દેવળ માં પ્રાર્થના માટે જતી, પરવાનગી મેળવનાર બોનાફાઇડ વ્યક્તિઓને લાગુ પડશે નહી.

આ હુકમનો ભંગ અથવા ઉલ્લંઘન કરનારને મુંબઇ પોલીસ અધિનિયમ, ૧૯૫૧ (સને ૧૯૫૧ નો ૨૨મો) ની કલમ-૧૩૫(૩) મુજબ અથવા ભારતીય ફોજદારી અધિનિયમ, ૧૮૬૦ ની કલમ-૧૮૮ અનુસાર સજાને પાત્ર થશે.

આજ રોજ તારીખ ૨૧મી ફેબ્રુઆરી, ૨૦૦૪ ના રોજ મારી સહી કરી મુદ્રા કરી છે.

જે. સી. ચુડાસમા,
અધિક જિલ્લા મેજિસ્ટ્રેટ,
વલસાડ.

જાહેરનામું

મુંબઈ પોલીસ અધિનિયમ, ૧૯૫૧ની કલમ-૩૭ (૧) અન્વયે કાઢેલ.

નંબર ડીસીબી/એમએજી/બી.પી.એ./રજી-૪/૨૦૦૪.-મુંબઈ પોલીસ અધિનિયમ, ૧૯૫૧ (સને. ૧૯૫૧ નાં ૨૨માં)અધિનિયમની કલમ-૩૭(૧) પ્રમાણે મને મળેલ સત્તાની રૂએ હું જે. બી. પટેલ, અધિક જિલ્લા મેજિસ્ટ્રેટશ્રી, નવસારી, આગામી તારીખ ૨જી માર્ચ, ૨૦૦૪ના રોજ મહોરમ (તાજીયા), તારીખ ૬ઠ્ઠી માર્ચ, ૨૦૦૪ના રોજ હોળી, તથા તારીખ ૭મી માર્ચ, ૨૦૦૪ના રોજ ધુળેટીનો તહેવાર, તથા પ્રવર્તમાન પરિસ્થિતિને લક્ષમાં રાખી નવસારી જિલ્લામાં સમગ્ર વિસ્તારમાં કોઇપણ વ્યકિતઓએ જાહેર શાંતિ અને સલામતિ તથા કાયદો વ્યવસ્થાની પરિસ્થિતિ જાળવવા સારૂ જરૂરી જણાતાં ફરમાવું છું કે, તારીખ ૨૬મી ફેબ્રુઆરી, ૨૦૦૪ થી તારીખ ૧૦મી માર્ચ, ૨૦૦૪ સુધી (બંને દિવસો સુધ્ધાં) ના સમય માટે નીચે જણાવેલા કૃત્યો કરવા ઉપર પ્રતિબંધ ફરમાવું છું :-

કૃત્યો :-

(ક) શસ્ત્રો, દંડા, તલવાર, ભાલા, સોટાં, બંદુક, ચપ્પુ, છરા, લાકડી અથવા શારિરિક હિંસા પહોંચાડવામાં ઉપયોગ થઇ શકે તેવી બીજી ચીજો લઇ જવાની મનાઇ.

(ખ) પથ્થરો અથવા બીજા શસ્ત્રો અથવા સાધનો સાથે લઇ જવાની એકઠા કરવાની તથા તૈયાર કરવાની.

(ગ) કોઇપણ સ્ફોટક પદાર્થ લઇ જવાની મનાઇ.

(ઘ) કોઇપણ સરઘસમાં જલતી અથવા પેટાવેલી મસાલ લઇ જવાની.

(ચ) વ્યકિતઓ અથવા તેના સબ અથવા આકૃતિઓ અથવા પૂતળાં દેખાડવાની.

(છ) લોકોને બુમ પાડવાની, ગીતો ગાવાની તથા વાદ્ય વગાડવાની, અપમાન કરવાના ઇરાદાથી બિભત્સ સુત્રો, પોકારવાની અશ્લીલ ગીતો ગાવાની અથવા ટોળામાં ફરવાની.

(ઝ) જેનાથી સુરૂચિ અથવા નિતિનો ભંગ થાય તેવું ભાષણ કરવાની તેવા હાવભાવ કરવાની તેવી ચેષ્ટા કરવાની તથા ચિત્રો, પત્રિકા, પ્લેકાર્ડો અથવા બીજા કોઇપણ પદાર્થ અથવા વસ્તુ તૈયાર કરવા બનાવવા તેનો ફેલાવો કરવાની.

આ હુકમ ખંડ (ક) થી (ઝ) નીચેની વ્યકિતઓને લાગુ પડશે નહિં.

(૧) સરકારી નોકરી કે કામ કરતી વ્યકિતઓ કે જેને તેના ઉપરી અધિકારીએ પોતાની ફરજના ભાગ રૂપે સોંપ્યા બદલ આવું કોઇપણ હથિયાર લઇ જવાનું હોય અથવા એવું કોઇપણ હથિયાર લઇ જવાની ફરજ હોય,

(૨) જિલ્લા પોલીસ અધિકારીશ્રી, નવસારી અથવા તેણે અધિકૃત કરેલા હોઇ, પોલીસ અધિકારીએ જેને શારિરિક અશકિતને કારણે અથવા લાઠી લઇ જવાની પરવાનગી આપી હોય તેવી વ્યકિત.

(૩) જિલ્લા મેજીસ્ટ્રેટશ્રી આ અર્થે ખાસ અધિકૃત કરે તેવી બીજી વ્યકિતઓ.

આ જાહેરનામાંના કોઇ ખંડનો ભંગ અથવા ઉલ્લંઘન કરનારને સને ૧૯૫૧ નાં મુંબઇ પોલીસ અધિનિયમ-૧૯૫૧ ના ૨૨માં કાયદાની કલમ-૧૩૫ (૧) મુજબ ઓછામાં ઓછી ચાર માસની અને વધુમાં વધુ એક વર્ષ સુધીની કેદની સજા થશે. અને દંડની પણ સજા થશે.

આજ રોજ તારીખ ૨૫મી ફેબ્રુઆરી, ૨૦૦૪ના રોજ મારી સહી કરી મુદ્રા કરી છે.

જે. બી. પટેલ,
અધિક જિલ્લા મેજિસ્ટ્રેટ,
નવસારી.

હુકમ

સને ૧૯૫૧ના મુંબઈ પોલીસ અધિનિયમની કલમ ૩૭ (૩) મુજબનું.

નંબર ઉ/મકપ/પલસ/મજસ/વશી/૫૦૬/૨૦૦૪.–પંચમહાલ જિલ્લામાં કાયદો અને વ્યવસ્થા, જાહેર વ્યવસ્થા યોગ્ય રીતે જળવાઈ રહે તે માટે મુંબઈ પોલીસ અધિનિયમ, ૧૯૫૧ (સને ૧૯૫૧ના ૨૨મા)ની કલમ ૩૭ (૩) હેઠળ જાહેરનામું બહાર પાડવું જરૂરી જણાય છે.

જેથી, મુંબઈ પોલીસ અધિનિયમ, ૧૯૫૧ ની કલમ ૩૭(૩) અન્વયે મળેલ સત્તાની રૂએ હું, બી. એન. ડામોર (જી. એ. એસ.), અધિક જિલ્લા મેજિસ્ટ્રેટ, પંચમહાલ, ગોધરા, આથી ફરમાવું છું કે સમગ્ર પંચમહાલ જિલ્લામાં તારીખ ૨૫મી ફેબ્રુઆરી, ૨૦૦૪ થી તારીખ ૧૦મી માર્ચ, ૨૦૦૪ (બન્ને દિવસો સહ) સુધી ચાર કરતા વધુ માણસોએ ભેગા થવું નહીં કોઈ સભા ભરવી કે બોલાવવી નહીં. અથવા કોઈ સરઘસ કાઢવું નહીં.

INDEX

સભા/સરઘસ અંગે પરવાનગી આપવા અધિકૃત અધિકારી તેઓના અધિકાર પરત્વે કાયદો અને વ્યવસ્થાની પરિસ્થિતિ લક્ષમાં રાખી ગુણદોષ વિચારણામાં લઈ નિર્ણય કરી શકશે.

આ હુકમનો ભંગ અથવા ઉલ્લંઘન કરનાર મુંબઈ પોલીસ અધિનિયમ, ૧૯૫૧ની કલમ-૧૩૫ (૩) અને ભારતના ફોજદારી અધિનિયમની કલમ-૧૮૮ મુજબ શિક્ષાને પાત્ર થશે.

આજરોજ તારીખ ૨૫મી ફેબ્રુઆરી, ૨૦૦૪ના રોજ મારી સહી તથા કચેરીનો સિક્કો કર્યો.

બી. એન. ડામોર,
અધિક જિલ્લા મેજિસ્ટ્રેટ,
પંચમહાલ-ગોધરા.

જાહેરનામું

સને ૧૯૫૧ના મુંબઈ પોલીસ અધિનિયમની કલમ-૩૭(૪) હેઠળનું.

નંબર પલસ/ફાયરીંગ/શેરુલા/વશી-૧૦૧૩૯/૨૦૦૪.–ડેપ્યુટી કમાન્ડન્ટશ્રી, સી. આઈ. એફ. કે. એ. પી. એસ. કાકરાપારા જિ. સુરતનો ફાયરીંગ પ્રેકટીસ કાર્યક્રમ તારીખ ૧૯મી ફેબ્રુઆરી, ૨૦૦૪ થી તારીખ ૨૦મી ફેબ્રુઆરી, ૨૦૦૪ સુધી શેરૂલા ખાતેના ફાયરીંગ બટ ખાતે રાખવામાં આવેલ છે. સબબ આ વિસ્તારની હદમાં તથા આજુબાજુ રહેતી પ્રજાજનોની સલામતી ખાતર હું, જે. બી. વોરા, અધિક જિલ્લા મેજિસ્ટ્રેટ, સુરત સને, ૧૯૫૧ના મુંબઈ પોલીસ અધિનિયમની કલમ-૩૭(૪) મુજબ મળેલ અધિકારની રૂએ ફરમાવું છું કે, સોનગઢ તાલુકાના ઉકાઈ શેરૂલા ફાયરીંગ બટ ઉપર તારીખ ૧૯મી ફેબ્રુઆરી, ૨૦૦૪ થી તારીખ ૨૦મી ફેબ્રુઆરી, ૨૦૦૪ સુધી ગોળીબાર પ્રેકટીસનો કાર્યક્રમ રાખેલ હોય, સદરહુ વિસ્તારના આજુબાજુ રહેતા તથા બહારની કોઈપણ અનઅધિકૃત વ્યકિતઓ તેમજ ચરાવવામાં આવતા ઢોર, ઢાંખર વિગેરે સદરહુ ફાયરીંગ બટ વિસ્તારોની આજુબાજુના ૧૦૦ મીટર વિસ્તારમાં તારીખ ૧૯મી ફેબ્રુઆરી, ૨૦૦૪ થી તારીખ ૨૦મી ફેબ્રુઆરી, ૨૦૦૪ સુધી પ્રવેશ કરવો નહીં તથા તે વિસ્તારમાં હરવું ફરવું નહીં.

આ હુકમનો ભંગ કરનાર ઈન્ડીયન પીનલ કોડની કલમ-૧૮૮ મુજબ શિક્ષાને પાત્ર થશે.

આજ તારીખ ૧૯મી ફેબ્રુઆરી, ૨૦૦૪ના રોજ મારી સહી સિક્કો કરી આપ્યો.

જાહેરનામું

સને ૧૯૫૧ના મુંબઈ પોલીસ અધિનિયમની, કલમ-૩૭(૧) (૨) અન્વયેનું.

નંબર એમએજી/મહોરમ/ધુળેટી/વશી/૧૫૬૬૫/૨૦૦૪.- આગામી તા. ૨જી માર્ચ, ૨૦૦૪ ના રોજ મુસ્લીમ કોમનો " મહોરમ તાજીયા " તથા તા. ૬ઠ્ઠી માર્ચ, ૨૦૦૪ ના રોજ " હોળી ધુળેટી " ના તહેવારની ઉજવણી દરમ્યાન સુરત જિલ્લા (રૂરલ) વિસ્તારમાં શાંતિ અને કોમી એખલાસભર્યું વાતાવરણ જળવાય રહે તથા કાયદો અને વ્યવસ્થા જળવાય રહે તે ઈચ્છનીય છે. વાસ્તે મુંબઈ પોલીસ અધિનિયમ-૧૯૫૧ (સને ૧૯૫૧ના ૨૨માં અધિનિયમ) ની કલમ-૩૭ની પેટા-કલમ (૧) (૨) અન્વયે મને મળેલા અધિકારની રૂએ હું, જે. બી. વોરા, અધિક જિલ્લા મેજિસ્ટ્રેટ, સુરત આથી ફરમાવું છું કે, જિલ્લા મેજિસ્ટ્રેટ, સુરતની હકુમત હેઠળના સમગ્ર સુરત (રૂરલ) જિલ્લામાં તારીખ ૨૬મી ફેબ્રુઆરી, ૨૦૦૪ થી તારીખ ૧૧મી માર્ચ, ૨૦૦૪ સુધી (બંને દિવસો સહિત) કોઈ પણ વ્યક્તિએ.

કૃત્યો :-

(ક) શસ્ત્રો, દંડા, તલવાર, સોટા, ધોકા, બંદુક, છરા, લાકડા કે લાકડી, લાઠી, શારીરિક ઈજા પહોંચાડી શકાય તેવું બીજું કોઈપણ સાધન સાથે લઈ જવું નહીં;

(ખ) કોઈપણ ક્ષયકારી પદાર્થ અથવા સ્ફોટક પદાર્થ સાથે લઈ જવા નહીં;

(ગ) પથ્થરો અથવા ફેંકી શકાય તેવી બીજી વસ્તુઓનો ફેંકવાના કે ધકેલવાના શસ્ત્રો અથવા સાધનો સાથે લઈ જવા નહી, એકઠા કરવા નહીં તથા તૈયાર કરવા નહીં.

(ઘ) મનુષ્યો અથવા શબ અથવા આકૃતિઓ અથવા પૂતળાં દેખાડવા નહીં;

(ચ) જેનાથી સુરૂચિનો અથવા નિતિનો ભંગ થાય તેવું ભાષણ કરવું નહીં, તેવા હાવભાવ કરવા નહીં તથા તેવી ચેષ્ટા કરવી નહીં તથા તેવા ચિત્રો પત્રિકા કે પ્લેકાર્ડ અથવા બીજા કોઈ પદાર્થ અથવા વસ્તુ તૈયાર કરવી નહીં, બતાવવી નહીં અથવા તેનો ફેલાવો કરવો નહીં;

(છ) કોઈ સરઘસમાં જલતી અથવા પેટાવેલી મશાલ લઈ જવી નહીં;

(જ) લોકોને અપમાન કરવાના ઈરાદાથી જાહેરમાં બુમો પાડવી નહીં. ગીતો ગાવા નહીં કે વાદ્ય વગાડવું નહીં;

આ હુકમ નીચે દર્શાવેલ વ્યક્તિ / વ્યકિતઓને લાગુ પડશે નહીં :-

(૧) સરકારી નોકર કે કામ કરતી કોઈ પણ વ્યકિતને કે જેને ઉપરી અધિકારીએ સરકારી ફરજ બજાવવા આવું કોઈ હથિયાર લઈ જવાની આજ્ઞા આપેલ હોય.

(૨) જિલ્લા મેજિસ્ટ્રેટશ્રી, સુરત જિલ્લા પોલીસ વડાશ્રી, (રૂરલ) સુરતે અધિકૃત કરેલા અધિકારી કે કર્મચારી કે પોલીસ અધિકારીને તથા જેને શારિરીક અશકિતને કારણે લાકડી, લાઠી લઈ જવાની પરવાનગી આપી હોય તેવી વ્યકિત / વ્યક્તિઓ.

આ હુકમનો ભંગ અથવા ઉલ્લંઘન કરનાર મુંબઈ પોલીસ અધિનિયમ, ૧૯૫૧ની (સને ૧૯૫૧ના ૨૨માં) ની કલમ-૧૩૫ (૩) મુજબ અથવા ભારતીય દંડ સહિતાની કલમ-૧૮૮ મુજબ શિક્ષાને પાત્ર થશે.

આજ રોજ તારીખ ૨૫મી ફેબ્રુઆરી, ૨૦૦૪ના રોજ મારી સહી અને સિક્કો કરી આપ્યો છે.

INDEX

જાહેરનામું

સને ૧૯૫૧ના મુંબઈ પોલીસ અધિનિયમ (સને ૧૯૫૧ના ૨૨માં) ની કલમ-૩૭ (૩) મુજબનું.

નંબર એમએજી/મહોરમ/ધુળેટી/વશી/૧૫૭૩૫/૨૦૦૪.– આગામી તારીખ ૨જી માર્ચ, ૨૦૦૪ના રોજ મુસ્લીમ કોમનો ''મહોરમ તાજીયા'' તથા તારીખ ૬/૭મી માર્ચ, ૨૦૦૪ ના રોજ ''હોળી ધુળેટી'' ના તહેવારોની ઉજવણી થનાર હોઈ, સુરત જિલ્લામાં કાયદો અને વ્યવસ્થા જળવાય રહે તે ઈચ્છનીય છે. જેથી જિલ્લા મેજિસ્ટ્રેટ, સુરતના હુકમ હેઠળના સુરત (રૂરલ) જિલ્લામાં જાહેર શાંતિ અને સલામતી જાળવવા સારૂ માણસોનું સરઘસ કાઢવાની તેમજ સભા ભરવાની મનાઈ ફરમાવવાનું મને જરૂરી જણાયું છે.

વાસ્તે હું, જે. બી. વોરા, અધિક જિલ્લા મેજિસ્ટ્રેટ, સુરત, મુંબઈ પોલીસ અધિનિયમ, ૧૯૫૧(સને ૧૯૫૧ના ૨૨માં) ની કલમ-૩૭(૩) ની પેટા કલમ-૩ થી મને મળેલ સત્તાની રૂએ હું ફરમાવું છું કે, સુરત (રૂરલ) જિલ્લામાં તારીખ ૨૬મી ફેબ્રુઆરી, ૨૦૦૪ના રોજથી તારીખ ૧૧મી માર્ચ, ૨૦૦૪ (બન્ને દિવસો સુદ્ધાં) સુધી ચાર કરતાં વધુ માણસોની સભા કરવી કે બોલાવવી નહીં કે સરઘસ કાઢવું નહીં તેમજ ચારથી વધુ વ્યક્તિઓએ ભેગા થવું નહીં અથવા સરઘસ કાઢવું નહીં.

અપવાદ :

(૧) આ હુકમ લગ્નના વરઘોડા, સીનેમા, ટાઉન હોલ, સ્મશાન યાત્રા, એસ.ટી. બસમાં કે રેલ્વેમાં મુસાફરી કરવા માંગતા લોકો તથા મંદિર, મસ્જિદ કે દેવળમાં પ્રાર્થના માટે શુદ્ધ આશયથી જતી વ્યક્તિઓને લાગુ પડશે નહીં.

(૨) સક્ષમ અધિકારીની પરવાનગી મેળવીને ભરાતી સભાને લાગુ પડશે નહીં.

આ હુકમનો ભંગ અથવા ઉલ્લંઘન કરનાર મુંબઈ પોલીસ અધિનિયમ, ૧૯૫૧ની (સને ૧૯૫૧ના ૨૨માં)ની કલમ-૧૩૫ (૩) મુજબ અથવા ભારતના ફોજદારી અધિનિયમ-૧૮૬૦ની કલમ-૧૮૮ મુજબ શિક્ષાને પાત્ર થશે.

આજરોજ તારીખ ૨૫મી ફેબ્રુઆરી, ૨૦૦૪ના રોજ મારી સહી અને સિક્કો કરી આપ્યો છે.

જે. બી. વોરા,
અધિક જિલ્લા મેજિસ્ટ્રેટ,
સુરત.

INDEX

જિલ્લા રજિસ્ટ્રાર દ્વારા

વંચાણે લીધા :

(૧) શ્રી ફડચા અધિકારી ધી ખરોડીયા જુથ તેલ ઉત્પાદન સહકારી મંડળી લી., તા. પાલનપુર અને મદદનીશ સહકારી અધિકારી (લવાદ) પાલનપુરની તારીખ ૭મી ફેબ્રુઆરી, ૨૦૦૪ની પુનઃ જીવિતની દરખાસ્ત.

(૨) ગુજરાત સહકારી મંડળીઓના અધિનિયમ, ૧૯૬૧ની કલમ-૧૯ની જોગવાઈઓ.

પ્રસ્તાવના

જા. નં. ફડચા/૦૧/ગ/૩૦૫/૨૦૦૪.–ધી ખરોડીયા જુથ તેલબીયા ઉત્પાદક સહકારી મંડલી લી., તા. પાલનપુરને આ કચેરીના તારીખ ૧૫મી નવેમ્બર, ૨૦૦૩થી હુકમ ક્રમાંક ફડચ/૦૧/ગ/૧૭૭૫/૦૩/ફ.૧૫૧૪૧થી ફડચામાં લઈ જવાનો અને ફડચા અધિકારી તરીકે મદદનીશ સહકારી અધિકારી, (લવાદ) પાલનપુરની નિમણુંક કરતા હુકમો કરવામાં આવેલ હતા એ મુજબ ફડચા અધિકારીશ્રીએ સદર ફડચા મંડળીનો દફતરી ચાર્જ તારીખ ૮મી ડિસેમ્બર, ૨૦૦૩ના રોજ સંભાળેલ ત્યારબાદ ફડચા મંડળીના બેંક ખાતા ફડચા અધિકારી ખાતે તબદીલ કરાવી ફડચાની કામગીરી શરૂ કરેલ હતી. પરંતુ મંડળીના કાર્યવાહકો/સભાસદોએ મંડળીને પુનઃજીવિત કરવા અરજીથી વિનંતી કરતાં જણાવેલ છે કે મંડળીના કાર્યક્ષત્રમાં ત્રણ ગામોનો સમાવેશ થાય છે. જેના આધારે ફડચા અધિકારીશ્રીએ ખાસ સાધારણ સભા બોલાવી મંડળીને પુનઃજીવિત કરવાનું ઠરાવેલ છે. તેમાં જણાવ્યા પ્રમાણે મંડળીમાં તેલ સંઘના શેર તથા બેંક થાપણો છે. અને ભરપાઈ થયેલ શેર ભંડોળ રૂા. ૨૦,૧૦૦/- છે તેમજ મંડળી નફામાં છે અને ચાલુ વર્ષે રાયડાનું વાવેતર સારા પ્રમાણમાં થયેલ છે. જેથી સભાસદોએ રાયડાનું પુલીંગ મંડળી દ્વારા કરવા સંમતિ આપેલ છે. અને ખાતર બિયારણના લાયસન્સો મેળવી વેપારી પ્રવૃત્તિ કરવા અને કરકસર કરી વહીવટ ચલાવવા ખાત્રી આપેલ છે. આમ, તમામ ઉદેશો પૂર્ણ કરવા ખાત્રી આપેલ છે. તેમના હિતોને અનુલક્ષીને ફડચા અધિકારીએ મંડળીને પુનઃજીવિત કરવાની ભલામણ કરેલ છે. જે ભલામણને ગ્રાહ્ય રાખી મંડળીને પુનઃજીવિત કરવાનું ઠરાવીને નીચે મુજબનો હુકમ કરવામાં આવે છે.

હુકમ

ધી ખરોડીયા જુથ તેલબીયા ઉત્પાદક સહકારી મંડળી લી., તા. પાલનપુર જી. બનાસકાંઠાને અત્રેની કચેરીના તારીખ ૧૫મી નવેમ્બર, ૨૦૦૩ના હુકમ ક્રમાંક ફડચ/૦૧/ગ/૧૭૭૫/૦૩/ફ-૧૫૧૪૧થી મંડળીને ફડચામાં લઈ જવાનો હુકમ કરવામાં આવેલ હતો. આ હુકમ રદ કરી મંડળીને પુનઃજીવિત કરતો મુળ નોંધણી નંબર ૨૫૬૨૧ તારીખ ૫મી માર્ચ, ૧૯૯૨ ચાલુ રાખતાં સને ૧૯૬૧ના ગુજરાત સહકારી મંડળીઓના અધિનિયમની કલમ-૧૯ અન્વયે મંડળીને પુનઃ જીવિતનો હુકમ કરવામાં આવે છે.

પાલનપુર, તારીખ ૨૦મી ફેબ્રુઆરી, ૨૦૦૪.

એમ. એન. તબિયાર,
જિલ્લા રજિસ્ટ્રાર,
સહકારી મંડળીઓ, પાલનપુર.

વંચાણમાં લીધા :

(૧) અંધારીઆમલી ગ્રાહક સેવા સહકારી મંડળી લી., મુ. અંધારીઆમલી, તા. નડીઆદને ફડચામાં લઈ જવાનો વચગાળાનો હુકમ ક્રમાંક ફડચ/૦૧/ગ-૨/૪૪૩/૨૦૦૨ તારીખ ૨૭-૧૨-૨૦૦૨

હુકમ

જા. નં. ઉખસ/કજ/ફડચા/ગ-૨/૧૨૧/૨૦૦૪.–અંધારી આમલી ગ્રાહક સેવા સહકારી મંડળી લી., મુકામ અંધારીઆમલી, તાલુકો નડીઆદ, જિલ્લો ખેડાને શ્રી મદદનીશ જિલ્લા રજિસ્ટ્રાર સહાકારી મંડળીઓ જીલ્લા પંચાયત નડીઆદની ઓફીસના નોંધ નંબર સે. ૨૪૪૫૩, તારીખ ૧૭મી માર્ચ, ૧૯૯૦થી નોંધવામાં આવી હતી. તે મંડળીને સને ૧૯૬૧ના ગુજરાત રાજ્ય સહકારી મંડળીઓના કાયદાની કલમ-૧૦૭ અન્વયે ફડચામાં લઈ જવાનો હુકમ કરવામાં આવે છે અને સદરહુ મંડળીના ફડચા અધિકારી તરીકે શ્રી સહકારી અધિકારી, (ફડચા) સહકારી મંડળી નડીઆદની સદર કાયદાની કલમ-૧૦૮ (૩) હેઠળ નિમણુંક કરવામાં આવે છે અને તેમના મહેનતાણાની રકમ નિયમ મુજબ સરકારી તિજોરીમાં "૦૪૨૫ સહકાર" સદરે જમા કરાવવી ફડચાનું કામકાજ ત્રણ વર્ષમાં પુરૂ કરવું.

નડીઆદ, તારીખ ૧૯મી ફેબ્રુઆરી, ૨૦૦૪.

વંચાણમાં લીધા :

(૧) નડીઆદ તમાકુ ઉત્પાદક સહકારી મંડળી લી., મુ. નડીઆદ, તા. નડીઆદને ફડચામાં લઈ જવાનો વચગાળાનો હુકમ ક્રમાંક ફડચ/૦૧/ગ-૨/૬૨૮/૨૦૦૩ તારીખ ૨૯-૧૨-૨૦૦૩.

હુકમ

જા. નં. ઉખસ/કજ/ફડચા/ગ-૨/૧૨૨/૨૦૦૪.–નડીઆદ તમાકુ ઉત્પાદક સહકારી મંડળી લી., મુકામ નડીઆદ, તાલુકો નડીઆદ, જિલ્લો ખેડાને શ્રી મદદનીશ જીલ્લા રજીસ્ટ્રાર સહાકારી મંડળીઓ જીલ્લા પંચાયત નડીઆદની ઓફીસના નોંધ નંબર સે. ૨૧૩૮૬, તારીખ ૧૫મી ઓકટોબર, ૧૯૮૬થી નોંધવામાં આવી હતી. તે મંડળીને સને ૧૯૬૧ના ગુજરાત રાજ્ય સહકારી મંડળીઓના કાયદાની કલમ-૧૦૭ અન્વયે ફડચામાં લઈ જવાનો હુકમ કરવામાં આવે છે અને સદરહુ મંડળીના ફડચા અધિકારી તરીકે શ્રી સહકારી અધિકારી, (બજાર) સદર કચેરીની સદર કાયદાની કલમ-૧૦૮ (૩) હેઠળ નિમણુંક કરવામાં આવે છે અને તેમના મહેનતાણાની રકમ નિયમ મુજબ સરકારી તિજોરીમાં "૦૪૨૫ સહકાર" સદરે જમા કરાવવી ફડચાનું કામકાજ ત્રણ વર્ષમાં પુરૂ કરવું.

નડીઆદ, તારીખ ૧૯મી ફેબ્રુઆરી, ૨૦૦૪.

એચ. એન. દરજી,
જિલ્લા રજિસ્ટ્રાર,
સહકારી મંડળીઓ, નડીઆદ.

વંચાણે લીધા :

(૧) ગુજરાત સહકારી મંડળી અધિનિયમ, ૧૯૬૧ની કલમ-૮૧.

(૨) ધી ખંભાત તાલુકા સહકારી ખરીદ-વેચાણ સંઘ લી., મુ. ખંભાતનો પેટા નિયમ ૩૪ (૧૫), બ (૪), ૩૯, ૪૦ (૫), ૪૩ ૪૩ (૧), ૪૩ (૨) બ, ૪૩ (૨) ક, ૪૩ (૩) અ, ૪૩ (૩) બ, ૪૩ (૩) ઈ, તેમજ સહકારી કાયદાની કલમ-૭૧ અને સહકારી મંડળીઓ ૧૯૬૫ના નિયમ-૨૯.

(૩) રજીસ્ટ્રારશ્રી સહકારી મંડળીઓ ગુજરાત રાજ્ય ગાંધીનગરનો તારીખ ૨૧-૧૦-૨૦૦૩નો પત્ર ક્રમાંક નંબર ખવમ/૦૧/ઘ-૬/૧૯૦૩/સને ૨૦૦૩નો પત્ર.

(૪) રૂબરૂ તપાસણી તા. ૧૭-૧૨-૨૦૦૩નો અહેવાલ તથા એકત્રીત કરેલી માહીતી.

(૫) રૂબરૂ તપાસણી પુનઃ તા. ૨૭-૧૨-૨૦૦૩નો અહેવાલ તેમજ માહીતી.

(૬) અત્રેની કચેરીનો તા. ૧૩-૧-૨૦૦૪ના પત્ર ક્રમાંક નંબર સકક/૦૧/જ/૧૫/૨૦૦૪થી તપાસ કરીને મળેલ ખામીઓ બાબતે સહકારી કાયદાની કલમ-૮૧ હેઠળની કાર્યવાહી હાથ ધરવા આપેલ કારણદર્શક નોટીસ.

(૭) અત્રેની કચેરીથી આપેલ કારણ દર્શક નોટીસની મુદત તા. ૨૯-૧-૨૦૦૪ના રોજ સંસ્થાના ચેરમેનશ્રી દ્વારા મુદત માંગવામાં આવેલ.

(૮) ધી ખંભાત તાલુકા સહકારી ખરીદ વેચાણ સંઘના વહીવટકર્તાઓએ માંગેલ મુદત અંગે અત્રેની કચેરીના પત્ર ક્રમાંક સકક/૦૧/જ/૨૯/૨૦૦૪થી તા. ૩૦-૧-૨૦૦૪ના રોજ આપેલ ન્યાયના હીતમાં વધુ એક મુદત.

(૯) અત્રેની કચેરીથી આપેલ ન્યાયના હીતમાં ત્રીજી મુદતની રજુ થયેલ મુદતના અરજી અંગે અત્રેની કચેરીના પત્ર ક્રમાંક થી તા. ૫-૨-૨૦૦૪ના રોજ વધુ એક મુદતની અરજી.

(૧૦) તા. ૯-૨-૨૦૦૪ના રોજ વ્યવસ્થાપક કમીટીના પાંચ સભ્યોની સહીવાળુ તા. ૭-૨-૨૦૦૪ની તારીખ લખેલુ નીવેદન રજુ કરનાર રમેશભાઈ ઈશ્વરભાઈ બ્રહ્મભટ્ટ.

પ્રસ્તાવના

જા. નં. સકક/૦૧/જ/૬૮/૨૦૦૪.—ધી ખંભાત તાલુકા સહકારી ખરીદ વેચાણ સંઘ લી., ખંભાતે સને ૧૯૬૧ના ગુજરાત સહકારી મંડળીઓના અધિનિયમ હેઠળ (કે જેનો હવે પછી આ કામે અધિનિયમ તરીકે ઉલ્લેખ કરવામાં આવેલ છે) નોંધાયેલી તાલુકા કક્ષાની ખરીદ વેચાણ મંડળી છે. (કે જેનો આ કામે હવે પછી સંઘ તરીકે ઉલ્લેખ કરવામાં આવેલ છે.) સદર સંસ્થાનો રોજબરોજનો વહીવટ તેના માન્ય થયેલા પ્રર્વતમાન પેટા નિયમો સહકારી કાયદાની જોગવાઈઓ અને નિયમો અનુસાર લાદવામાં આવેલી ફરજો અને જવાબદારીઓ અદા કરી ચલાવવાનો હોય છે. જેનાથી સંસ્થાની વ્યવસ્થાપક કમીટી તથા કર્મચારીઓ વાકેફ હોય છે. આ સંઘના વહીવટ તથા ગેરરીતીઓ અને નિયમો તથા જોગવાઈઓના ભંગ બાબતે આવેલ ફરીયાદના આધારે રૂબરૂ તપાસ કરતા કેટલીક વહીવટી અને આર્થિક અનિયમિતતાઓથી સંસ્થાને ગયેલ આર્થિક નુકશાન અંગેની વસુલાત અને થયેલ ગેરવહીવટ અંગે ગુજરાત સહકારી કાયદાની કલમ-૮૧ અન્વયે આપેલ કારણદર્શક નોટીસ અને સાંભળવાની પુરતી તક આપ્યા બાદ સહકારી કાયદાની કલમ-૮૧ હેઠળ કાર્યવાહી કરવાની થાય છે.

કારણદર્શક નોટીસમાં જણાવેલ તથા તપાસ આધારે ધ્યાન ઉપર આવેલ અનિયમિતતા અને ગેરવહીવટના મુદ્દાઓ આ નીચે જણાવ્યા મુજબના છે.

(૧) સંઘે આંતરીક ઓડીટર શ્રી એ. આર. પટેલ નિમણુંક સને ૨૦૦૧-૨૦૦૨ના વર્ષ માટે કરેલ હતી. તેઓશ્રી તરફથી જણાવવામાં આવેલ સંસ્થાના હીતમાં પેટા-નિયમ અને કાયદાની મર્યાદામાં રહીને વહીવટ કરવા આપેલ સુચનાઓનો વ્યવસ્થાપક કમીટી દ્વારા અમલ કરવામાં આવેલ નથી.

(૨) સંઘ તરફથી પ્રોવીડંડ ફંડ રૂા. ૬,૪૦,૦૦૦/- તથા ગ્રેજ્યુઈટી ફંડ રૂા. ૬,૧૪,૦૦૦/-ના નાણાંનુ રોકાણ ધી ખંભાત નાગરીક સહકારી બેંક લી., ખંભાતમાં કરવામાં આવેલ છે. તે સહકારી કાયદાની કલમ-૭૧ તથા નિયમ-૨૯નો ભંગ કરેલ છે તેમજ અત્રેની કચેરીએથી મંજુરી લેવામાં આવેલ નથી.

(૩) તારીખ૩૧મી માર્ચ, ૨૦૦૧ના રોજ વ્યક્તિ બાકી ખાતે રૂા. ૨૬,૬૭,૦૪૬/- છે. જેમાં કેટલીક વ્યક્તિઓની બાકીની રકમ ઘણી મોટી છે અને સંઘ એ પોતાના પેટા નિયમોમાં બીનસભાસદોને ઉધાર વેચાણ આપવાની જોગવાઈ નથી. છતાં પણ ઉધાર વેચાણ ધીરીને નિયમોનો ભંગ કરી સંસ્થાને આર્થીક રીતે મુશ્કેલીમાં મુકેલ છે.

(૪) સંઘ તરફથી લાલ દરવાજા વિસ્તારમાં પોતાની શાખા ખોલવા માટે ખરીદ કરવામાં આવેલ દુકાન રૂા. ૪,૪૬,૪૯૭ =૬૦ પૈસાની ખરીદી કરતા અગાઉ સહકારી કાયદા મુજબ જરૂરી મંજુરીઓ પણ લેવામાં આવેલ નથી. અને તે ખરીદી બાબતે પણ સંઘને આર્થિક નુકશાન જવા પામેલ છે.

(૫) સંઘ એ આંતરીક ઓડીટર શ્રી એ. આર. પટેલની સને ૨૦૦૨-૨૦૦૩ના વર્ષ માટે નિમણુંક કરેલી હતી. તેઓશ્રી તરફથી આપવામાં આવેલ ઓડીટ નોંધનો વ્યવસ્થાપક કમીટીએ અમલ કરેલ નથી.

(૬) સંઘના પેટાનિયમ ૪૦ (૫) મુજબ ઉધાર વેચેલા માલની રકમ એક માસમાં વસુલ કરવાની અને ઉધાર માલ મંડળીના સભાસદોને ઠરાવેલી મુદત માટે આપવાની હોવા છતાં ઠરાવ્યા વગર ખોટી રીતે નિયમો અને કાયદાની વિરૂદ્ધમાં જઈને ધીરેલ છે. કમીટીએ ઠરાવ્યા પ્રમાણેનું વ્યાજ પણ બાકી રકમ પર વસુલાત કરવાનું હોય છે તે પ્રમાણે પ્રસ્તુત કિસ્સાઓમાં અમલ કરવામાં આવેલ નથી.

(૭) સંઘના પેટા નિયમ-૩૯ના મુજબ સંઘે પોતાના કબજામાં સોંપવામાં આવેલ માલની વખતોવખત બજાર ભાવથી આંકેલી કિંમતના ૭૦ ટકાથી વધારે નહી તેટલી રકમ આ સંઘના કોઈપણ સભાસદ અગર સભાસદ મંડળીને ધિરાણ કરી કરશે. અને આવા ધિરાણોમાં વ્યાજનો દર મધ્યસ્થ સહકારી બેંકોના ધિરાણ દર કરતાં એક ટકો વધારે રહેશે. મંડળી છ માસ કરતા વધારે વખત માટે રાખેલા માલ ઉપર નાણાં આપી શકશે નહી. તેમ છતાં સંઘની વ્યવસ્થાપક કમીટી એ છેલ્લા ત્રણ વર્ષથી બીન સભાસદ

INDEX

વ્યક્તિઓ, મંડળીઓ, તથા અમુક એવી મંડળીઓ કે જે હાલમાં ફડચામાં ગયેલી છે. એ સંસ્થાના પેટા નિયમ સહકારી કાયદો અને નિયમોની વિરૂદ્ધમાં જઈને કરેલ ખોટા ધિરાણથી મંડળીને આર્થિક રીતે નુકશાનમાં ઉતારેલ છે.

(૮) સંઘની વ્યવસ્થાપક કમીટી સભ્યોએ પોતે વ્યક્તિગત સભાસદ ન હોવા છતાં પેટા નિયમ-૩૯નો ભંગ કરીને પોતે ઉધાર લઈ ગયેલ છે. અને તેની ઉપર પેટા નિયમ મુજબ વ્યાજની રકમો પણ ચુકવેલ નથી. તેવા ચાલુ વ્યવસ્થાપક કમીટીના સભ્યો.

(૧)	ગીરજાશંકર બાપુલાલ મહેતા	રૂા. ૩૮૧૦/-
(૨)	રમણભાઈ દેસાઈભાઈ પટેલ	રૂા. ૧૬૫૯૭=૭૫ પૈસા
(૩)	રણછોડભાઈ પીતાંબરદાસ પટેલ	રૂા. ૫૧૦૭૦/-
(૪)	મણીભાઈ ભાઈલાલભાઈ પટેલ	રૂા. ૧૫૦૨=૫૦
(૫)	જયેશકુમાર શનાભાઈ પટેલ (ચેરમેનનો પુત્ર)	રૂા. ૧૦૨૦૫=૨૫
(૬)	નટુભાઈ બનેસંગ ચૌહાણ	રૂા. ૭૯૨૪૮=૫૦
(૭)	પ્રતાપભાઈ ટેમુભા ગોહેલ	રૂા. ૧૬૯૦૭=૫૦
(૮)	દાનુભાઈ પુંજાભાઈ ગોહેલ	રૂા. ૭૪૦૧૧=૨૫
(૯)	જગદીશભાઈ રાવજીભાઈ પટેલ	રૂા. ૧૨૭૬૭=૫૦

ઉપર મુજબના ચાલુ વ્યવસ્થાપક કમીટીના સભ્યશ્રીઓએ પોતાની સત્તાનો દુરઉપયોગ કરી આર્થિક લાભ મેળવેલ છે. અને તેનો નિયમ મુજબ વ્યાજની ચુકવણી-આકારણી કરેલી નથી.

(૯) ધી ખંભાત તાલુકા સહકારી ખરીદ વેચાણ સંઘ લી., ખંભાતની હીસાબ તપાસણી યાદીની ખામીઓની વાસ્તવીક દુરસ્તી પણ તા. ૧લી એપ્રિલ, ૨૦૦૧ થી ૩૧મી માર્ચ, ૨૦૦૨ સુધીની કરવામાં આવેલ નથી.

(૧૦) સંઘની નફાની વહેંચણી પણ પેટા નિયમ મુજબ કરવામાં આવતી નથી. દા.ત. સહકાર પ્રચાર ફંડ ૫ ટકાને બદલે દશ ટકા, ડુબત લેણા ફંડ દશ ટકાને બદલે વીસ ટકા, ધર્માદા ફંડ ૨૦ ટકાને બદલે ૫ ટકા, મકાન ફંડ દશ ટકાને બદલે ૨૫ ટકા કાઢેલ છે. જ્યારે પેટા નિયમ-૪૩ (૨) બ, ૪૩ (૩) અ, ૪૩ (૩) બ, (૬) ઈની કરેલ વહેંચણી નફાની ફાળવણી પેટા નિયમ મુજબ કરેલ નથી.

(૧૧) સંઘના અન્વેષણ દરમ્યાન લાલ દરવાજાની દુકાન ખરીદ કરી રૂા. ૪,૪૬,૪૯૭/- નું રોકાણ કરેલ છે. જે અંગે ગુજરાત સહકારી મંડળીઓના ૧૯૬૫ના નિયમ-૨૯ની જોગવાઈ મુજબ ખાતાની પુર્વે મંજુરી પણ મેળવેલ નથી અને સહકારી કાયદાની કલમ ૭૧નો ભંગ કરેલ છે.

(૧૨) સંઘના વાવચર નંબર-૮૨૯૮ તારીખ ૩૧મી માર્ચ, ૨૦૦૧ થી રૂા. ૯૮૦૦/- મંડળીઓને વધારાના શેરની રકમ આપેલ છે. સહકારી કાયદામાં આવા શેર આપવા માટે જોગવાઈ ન હોઈ કાયદાનો ભંગ કરેલ છે.

(૧૩) સંઘ તરફથી વ્યક્તિગત ઉધાર માલ ધીરવાની કાયદામાં જોગવાઈ ન હોવા છતાં માલ ધીરવામાં આવે છે. અને તે ઉધાર માલ ઉપર વ્યાજની આવકની ગણતરી કરવામાં આવતી નથી. જે આવક મળવાપાત્ર હોવા છતાં નહી આકારીને સંસ્થાને આર્થિક રીતે નબળી પાડેલ છે. તેવુ તારીખ ૧લી એપ્રિલ, ૨૦૦૨ થી ૩૧મી માર્ચ, ૨૦૦૩ સમયના વ્યક્તિ લેણા બાકીદારોની રકમ નિયત ૧૮ ટકા વ્યાજ આકારી વસુલાત કરેલ નથી.

(૧૪) ગુજરાત હાઈકોર્ટમાંથી ડીરેક્ટર તરીકે શ્રી જયંતીભાઈ પટેલની ચુંટણી ગેરકાયદેસર ઠરાવેલ છે. તેઓશ્રીએ હાઈકોર્ટનો કેસ નંબર ૨૮૧૫/૦૩ તારીખ ૧૭મી માર્ચ, ૨૦૦૩થી આવેલ ચુકાદાનો ભંગ કરીને વ્યવસ્થાપક કમીટીની તારીખ ૫મી માર્ચ, ૨૦૦૩, ૨૫મી જુલાઈ, ૨૦૦૩, ૨૬મી ઓગસ્ટ, ૨૦૦૩, ૧૩મી સપ્ટેમ્બર, ૨૦૦૩, ની બેઠકોમાં હાજર રહેવા દઈ ભથ્થુ ચુકવેલ છે. આમ કોર્ટના હુકમનો અનાદર કરેલ છે.

(૧૫) બીન સભાસદોને પેટા નિયમ-૩૯નો ભંગ કરી ઉધાર બાકી માલ આપેલ છે. જે મુદલ રકમ પર વ્યાજ સહ રકમ જમા નહી કરીને સંઘને આર્થિક નુકશાન કરેલ છે.

(૧૬) ડીરેકટરોની મોટી રકમ ઉધાર બાકી બોલે છે. જેથી તેઓ પેટા નિયમ-૩૪ (૧૫) બ (૪) મુજબ સંઘમાં ડીરેકટર તરીકે ચાલુ રહી શકે નહી.

(૧૭) ચેરમેનશ્રી જે મંડળીમાંથી ચુંટાયેલ તે નગરા તેલીબીયા ઉત્પાદક સહકારી મંડળી છેલ્લા ઘણા વખતથી ફડચામાં ગયેલ છે. આમ તેઓ કાયદાનો ભંગ કરી ચેરમેન તરીકે ચાલુ રહેલ છે. તેઓને વ્યવસ્થાપક કમીટીએ વ્યવસ્થાપક કમીટી સભ્ય તરીકે દુર કરવા કાર્યવાહી કરેલ નથી. આમ પેટા કાયદાનો ભંગ થયેલ છે.

(૧૮) સંઘે ખંભાત પોલીસ સ્ટેશનને રૂા. ૨૫૦૦/- દાન તરીકે ચુકવેલ છે. જે પરચુરણ ખર્ચ ખાતામાં નાંખેલ છે. જે નાંખી શકાય નહી તેમ છતાં નાંખેલ છે.

(૧૯) દરેક માસની વ્યવસ્થાપક કમીટીની મીટીંગમાં ઠરાવ નંબર-૨થી પરચુરણ ખર્ચ થાય છે. જે ખર્ચ વધુ પડતો થયેલ છે.

(૨૦) મંડળીએ સભ્યો તથા બીન સભ્યોની ડાંગર ખરીદી કરેલ છે. તેમાં રકમ વધુ ચુકવેલ છે. તથા ભાવ અંગે કોઈ ઠરાવ નથી. ઉંચા ભાવની ચુકવણીને કારણે સંઘને આર્થિક નુકશાન જવાની શક્યતા છે.

(૨૧) સંઘે ખરીદેલ ડાંગરનો હિસાબ મેનેજરશ્રી તથા કલાર્ક રાખેલ છે. જે નિયત નમુનામાં રાખવા તથા ખરીદ રજીસ્ટર તૈયાર કરેલ નથી.

(૨૨) સંસ્થાના મેનેજરશ્રી હસમુખભાઈ ડી. પટેલ વિદેશ પ્રવાસે તારીખ ૧લી સપ્ટેમ્બર, ૧૯૯૮ થી ૨૮ ફેબ્રુઆરી, ૧૯૯૯ તથા ત્યારબાદ વારંવાર રજા મંજુર કરી સંઘનું કામકાજ કરવામાં બેદરકારી દાખવેલ છે. સંઘમાં મુખ્ય વહીવટી જગ્યા આ રીતે ખાલી રાખી શકાય નહી તેમ છતાં ખાલી રાખેલ છે.

રજિસ્ટ્રારશ્રી સહકારી મંડળીઓ ગુજરાત રાજ્ય ગાંધીનગરની કચેરીથી મળેલ પત્ર અનુસંધાને સંઘની રૂબરૂ સ્થળ તથા રેકર્ડની તપાસ કરી હાથ લાગેલ ગેરવહીવટ અનિયમિતતા અને ખામીઓ તથા નિયમ

અને કાયદા વિરૂદ્ધની સંઘ દ્વારા કરવામાં આવેલ ગેરવહીવટનાં અનુસંધાને વહીવટકર્તાઓને ગેરલાયક ઠરાવી દુર કરવા પાત્ર હોઈ તેવા પ્રથમદર્શી મુદ્દા અને પુરાવા જણાતાં ચુંટાયેલા વ્યવસ્થાપક સભ્યોને અત્રેની કચેરીએથી ઉપર જણાવેલ મુદ્દા નંબર ૧ થી ૨૨નો ખુલાસો કરવો તેમજ સહકારી કાયદાની કલમ-૮૧ અન્વયેની કાનુની કાર્યવાહી કેમ હાથ ન ધરવી તેનું કારણ દર્શાવવા દરેક સભ્યને વ્યક્તિગત નોટીસ પાઠવવામાં આવેલ છે. જેના સંદર્ભમાં સભ્યો તરફથી ખુલાસા અને રજુઆત માટે સમયની માંગણી કરાતા ન્યાયના હીતમાં પુરતી તક આપવા નોટીસની સાથે તારીખ ૨૯મી જાન્યુઆરી, ૨૦૦૪ની મુદત આપવામાં આવેલ ત્યારબાદ પણ મુદત માંગતા તારીખ ૫મી ફેબ્રુઆરી, ૨૦૦૪ની મુદત આપેલી. તે દિવસે પણ સમયની માંગણી કરતાં તારીખ ૯મી ફેબ્રુઆરી, ૨૦૦૪ની મુદત આપી પુરતો સમય આપવામાં આવેલ છે. સભ્યો પૈકી માત્ર ચુંટાયેલા પાંચ સભ્યો તરફથી નોટીસમાં જણાવેલ મુદ્દાઓ બાબતે લેખીતમાં ખુલાસો કરેલ છે. આ સભ્યોમાં (૧) રમેશભાઈ આઈ. બ્રહ્મભટ્ટ (૨) શનાભાઈ આર. પટેલ (૩) રમણભાઈ ડી. પટેલ (૪) છોટેસાબ જી. ગોહેલ (૫) જગદીશભાઈ આર. પટેલના છે. આ સિવાયના અન્ય કોઈ સભ્યો તરફથી નોટીસમાં જણાવેલ મુદ્દાઓ બાબતે લેખીત કે મૌખિક કાયદેસરના વ્યાજબી કારણો દસ્તાવેજી આધાર પુરાવા કે ખુલાસા રજુ કરેલ નથી. બાકીની રજુઆત સંતોષકારક અને મુદ્દાઓના સંદર્ભની વિગતવાર ન હોઈ માનવા પાત્ર નથી. જેથી નોટીસમાં જણાવેલ મુદ્દાઓ બાબત નીચે મુજબનું તારણ નીકળે છે. અને તે મુજબ નિર્ણય કરવા પાત્ર થાય છે.

મુદ્દા નં. ૧ના સંદર્ભે કમીટીનું વર્તન મનસ્વી કાયદા વિરૂદ્ધનું અને આદેશના ભંગ સમાન છે. તે બાબતે કોઈ અજ્ઞાનનો બચાવ ચાલી શકે તેમ નથી ઓડીટરે સુચનો અને માર્ગદર્શન આપેલ હોવા છતાં તે મુજબ વર્તવાને બદલે તેનો અમલ નહી કરીને કમીટી સભ્યો કાયદાથી પર અને કાયદાનો ભંગ કરવાની ટેવવાળા હોવાનું અનુમાન કરવા કારણ મળે છે. ઓડીટરે જણાવ્યા અનુસાર વહીવટ નહી કરવા માટે કોઈ વ્યાજબી કારણ રજુ થયેલ નથી. અને તે રીતે સભ્યો બે જવાબદારી પુર્વક અને કાયદા વિરૂદ્ધ વર્તયા છે જે સ્પષ્ટ થાય છે. ઓડીટરની સુચના અને માર્ગદર્શનનો અમલ નહીં કરવાને કારણે ગેરવહીવટ અનિયમિતતા અને ખામીઓનું પછીના વર્ષમાં પણ પુનરાવર્તન થવા પામેલ છે. આ બાબતે સભ્યો તરફથી રજુ થયેલ ખુસાલો માત્ર ઈન્કારીયત છે. અને અમલ કર્યા બાબતની કોઈ વાસ્તવીક હકીકત કે પુરાવા રજૂ થયેલ નથી. જેથી તે રજુઆત ગ્રાહ્ય રાખી શકાય તેમ નથી. તેમજ ઉપસ્થિત મુદો નહી માનવાનું કોઈ કારણ નથી. સહકારી કાયદામાં કેટલીક જોગવાઈઓ કરી સહકારી સંસ્થાના ફંડ અને તેના ઉપયોગ બાબત નિયંત્રણની જોગવાઈઓ કરવામાં આવેલ છે. જેના કારણે સભાસદોનો વિશ્વાસ અને સહકારનો હેતુ જળવાઈ રહે. સંચાલકો મરજી મુજબ પોતાનો લાભ અને વગવાળી જગ્યાએ રોકાણ કરી સભાસદોને નુકશાન ન કરે તે હેતુથી કલમ-૭૧ની જોગવાઈ દ્વારા નિયંત્રણ મુકી મંડળીના ફંડની રોકાણ કરતા અગાઉ પુર્વ મંજુરીની શરત રાખેલી છે. જેથી મંજુરીની કાર્યવાહી દરમ્યાન સંસ્થાની સધ્ધરતા અંગેના રોકાણના વ્યાજબીપણા અંગેના પાસાની તપાસ થઈ શકે. આમ છતાં મંડળીએ મુદ્દા નં. ૨માં જણાવ્યા મુજબ બાર લાખ ઉપરાંતની રકમ અને તે પણ કર્મચારીઓના અધિકારની પુર્વ મંજુરી સિવાય કાયદા વિરૂદ્ધ રોકાણ કરી કાયદાની જોગવાઈ અને નિયમોનું ઉલ્લંઘન કરી મનસ્વી ગેરવહીવટ કરેલ છે. જે અંગે વહીવટી રીતે પણ સભ્યો જવાબદાર ઠરે છે.

આ બાબતે સભ્યોએ લેખીત ખુલાસો કરેલ છે. જેની હકીકત જોતા વાસ્તવિકતા કરતાં માત્ર અનુમાન અને મનઘડત હકીકતો રજુ કરેલી જણાય છે. કર્મચારી અધિકારના નાણાં પણ જ્યાં સુધી સંસ્થામાં જમા હોય તે ઉપર નિયંત્રણ સંસ્થાનું રહે છે. અને સંસ્થાનો વહીવટ કર્મચારીઓ કહે તે રીતે નહીં પરંતુ નિયમ અને કાયદો હોય તે રીતે કરવાનો રહે છે. ઓડીટરને મૌખિક ચર્ચા કરી સંમતી આપવાનો અધિકાર મળેલ નથી. ઓડીટરે આવી કોઈ ચર્ચા કર્યાની હકીકત માનવા પાત્ર નથી. જિલ્લામાં અન્ય સહકારી બેંકોની હવા ખરાબ ચર્ચાવાના કારણે જ મધ્યસ્થ બેંકનો આગ્રહ રાખવામાં આવેલ છે. સંઘના કમીટી સભ્યોએ ખંભાત નાગરીક સહકારી બેંકમાં રોકાણ કર્યાની હકીકત કબુલ રાખી છે. જેથી કલમ-૭૧ની જોગવાઈનો ભંગ કર્યાની હકીકત સ્પષ્ટ થાય છે. આ કલમની જોગવાઈ મુજબ પુર્વ મંજુરીની આવશ્યકતા છે. તેના કારણોમાં ઉતરવાનું રહેતું નથી. તે તેવી કોઈ જોગવાઈ નથી. આમ સભ્યોની કબુલાતથી જ કલમ-૭૧નો ભંગ થયાનું સ્પષ્ટ થાય છે. અને તે વિરૂદ્ધ કરવામાં આવેલ ખુલાસો ઉપર ચર્ચા કર્યા મુજબ ગ્રાહ્ય રાખવા પાત્ર રહેતો નથી.

સંઘના પેટા નિયમમાં ૩૪ (૮) ની જોગવાઈ અનુસાર બીનસભાસદોને ઉધાર વેચાણ નહી કરવાની સ્પષ્ટ જોગવાઈ છે. વળી, સભાસદોને પણ સભાસદ મંડળી મારફતે અગર વ્યક્તિગત સભાસદને પણ ધિરાણ માટે સ્પષ્ટ નિયમ કરવામાં આવેલા છે. જે મુજબ ઉધાર વેચાણ કરતાં અગાઉ તે બાબતનો ઠરાવ વેચાણના રકમની મર્યાદા તથા કયાં સુધીનો સમયગાળા માટે ઉધાર વેચાણ કરવાનું છે તે માટેની મુદત તે ઠરાવથી નક્કી કરવાનો રહે છે. વળી ઉધાર વેચાણથી થતા વ્યાજના નુકશાન બાબત પણ સ્પષ્ટતા કરવાની રહે છે. નિયમ મુજબ જે તે સમયે પ્રર્વતમાન સહકારી બેંકના ધિરાણ દર કરતાં એક ટકો વધારે વ્યાજનો દર ઉધાર વેચાણ માટે રાખવાની જોગવાઈ કરેલી છે. જે નિયમ-૩૯માં છે. તેનો સ્પષ્ટપણે ભંગ કરવામાં આવેલ છે. આમ છતાં બીન સભાસદોને તો ઠરાવ કરીને પણ ઉધાર વેચાણ કરવાની જોગવાઈ નથી. આમ, છતાં મુદ્દા નંબર ૩માં જણાવ્યા મુજબ છવ્વીસ લાખ ઉપરાંતની રકમનું ઉધાર વેચાણ કરેલ છે જેમાં વ્યક્તિ બાકીદારો તથા બીન સભાસદોનો પણ સમાવેશ થાય છે. આ અંગે તારીખ ૩૧મી માર્ચ, ૨૦૦૧ સુધીમાં કોઈ ઠરાવ જોવા મલતો નથી. કે વ્યાજના નુકશાન બાબત પણ વ્યવસ્થા કરેલ નથી. નિયમનો છડેચોક ભંગ કરીને સંઘને કરેલા નુકશાનના ગેરવહીવટ માટે સંચાલકો જવાબદાર છે. આ રકમની વસુલાત માટે પણ કોઈ પગલાં નહી લઈને ફરજ પ્રત્યે બેદરકારી દાખવેલ છે.

સંઘના સ્થાપના વખતના ઉદેશોમાં પણ વ્યક્તિ તથા મંડળી સભાસદોને જરૂરીયાત મુજબનો માલ પુરો પાડવાનો ઉદેશ છે. પરંતુ તેમાં સ્પષ્ટ જોગવાઈ કરેલ છે કે આ માલ "ઈન્ડેન્ટ પદ્ધતિથી" પુરો પાડવાની જોગવાઈ છે. તે મુજબ માલની જરૂરીયાતવાળા સભાસદે કયા માલની જરૂરીયાત છે. તેની અગાઉ યાદી સંઘને સુમત કરવાની રહે છે. ત્યાર પછી માલ પુરો પાડવાનો હોય છે. અને તે માલ પેટા નિયમ-૩૪ (૮) તથા પેટા નિયમ-૩૯ મુજબ પુરો પાડવાનો રહે છે. પરંતુ આ સંઘના કીસ્સામાં આ તમામ હકીકતોનું ઉલ્લંઘન કરવામાં આવેલું છે. અને નિયમોનો ભંગ કરવામાં આવેલો છે.

આ બાબતે કારણદર્શક નોટીસનો મુદો બીન સભાસદોને, કરેલ ઉધાર વેચાણ ઉપર પણ ભાર મુકે છે. આમ છતાં રજુ થયેલ લેખીત ખુલાસામાં આ હકીકત બાબત નિયમોનો કે કાનુની જોગવાઈનો આધાર

INDEX

લઈ કોઈ ખુલાસો કરવામાં આવેલ નથી. જેથી નિયમ વિરૂદ્ધ જઈ બીનસભાસદોને ઉધાર વેચાણ કર્યાની હકીકત કમીટી સભ્યો કબુલ રાખે છે. વળી લેખીત ખુલાસામાં પેટા નિયમ-૪૦ (૫) ની રજુઆત કરી ખોટા અર્થઘટન દ્વારા ગેરરસ્તે દોરવાનો પ્રયાસ કરવામાં આવ્યો છે. કારણ કે પેટા-નિયમ-૪૦ (૫)માં ઉધાર વેચાણ કરવાની જોગવાઈ નથી. પરંતુ વેચાણ કરેલ ઉધાર માલની બાકી રકમ વસુલ કરવાની જોગવાઈ છે. અને તે પણ સભાસદોને લગતી છે. વળી પેટા નિયમ-૪૦ (૫) સ્પષ્ટ જણાવેલ છે કે ઘરાકોની ક્રેડીટ નક્કી કરવી અને તે મુજબ જ માલ ઉધાર વેચવો. પ્રસ્તુત કિસ્સામાં કોઈપણ સભાસદની ક્રેડીટ નક્કી કરવામાં આવી હોય તેવો કોઈ ઠરાવ કે પત્રક જોવા મળેલ નથી કે રજુ થયેલ નથી. વળી આ નિયમ મુજબ આ ઉધાર માલની કિંમત માત્ર એક માસના સમય દરમ્યાન વસુલ કરવાનું જણાવેલ છે. વધુમાં વધુ બે માસ સુધીમાં વસુલ કરવાનું જણાવેલ છે. છતાં આ સમય મર્યાદાનું પાલન નહી કરીને તેમજ નિયમો મુજબ વ્યાજ વસુલ નહી કરીને સંસ્થાને આર્થિક નુકશાનમાં ઉતારેલ છે. છતાં આ બાબતે કોઈ સંતોષકારક ખુલાસો કરવામાં આવેલ નથી. માત્ર નાણાં સમય મર્યાદામાં વસુલ કરવામાં આવે છે. તેવુ જણાવેલ છે. પરંતુ તે મુજબ વર્તન થયેલ નથી. વળી વિશિષ્ટ સંજોગોમાં એટલે કે અતિવૃષ્ટિ, કે અનાવૃષ્ટિમાં નિયમમાં છુટછાટ મુકવાની કોઈ જોગવાઈ નથી કે તેવી સત્તા સોંપવામાં આવેલ નથી. છતાં મનસ્વી વર્તન કરી સંસ્થાને આર્થિક નુકશાનમાં ઉતારેલ છે. વળી કારણદર્શક નોટીસમાં ઉધાર લેનાર પાસેથી ડીપોઝીટ લેવા જણાવેલ છે. જેવા ખુલાસામાં ચેક લેતા હોવાની હકીકત જણાવેલ છે..પરંતુ ચેક એ ચુકવણી માટેનું સાધન છે અને તે પણ બેંકમાં બેલેન્સ હોય તો ચુકવણી થઈ શકે છે. આમ ચેક એ ડીપોઝીટ નથી. પરંતુ વધારાની સીક્યોરીટી તરીકે લેવાતી ઈન્સ્ટ્રુમેન્ટ છે. જેને ડીપોઝીટ ગણી શકાય નહીં. કારણ કે માત્ર ચેકથી સીધેસીધી રકમ જમા થઈ શકતી નથી. જ્યારે ડીપોઝીટની રકમ સીધી જમા થઈ શકે છે. ખુલાસો કરનાર સભ્યો પણ પોતાના જવાબમાં એક તરફ ચેકને ડીપોઝીટ ગણાવે છે. જ્યારે બીજી તરફ ચેકને અવેજ તરીકે ગણાવે છે. આમ વિરોધાભાસી રજુઆતોથી પોતાની રજુઆત પરત્વે અને નોટીસના મુદ્દા પરત્વે સ્પષ્ટ નથી. જેથી તે ખુલાસો ગ્રાહ્ય રાખવા પાત્ર નથી. વધુમાં નેવુ ટકા જેટલી વસુલાત થઈ ગયાનું જણાવે છે. જે વાસ્તવીક અને રોકડ સ્વરૂપની વસુલાત નથી. પરંતુ કાગળ પરની વસુલાત છે. જેથી તે સ્વીકારી શકાય તેમ નથી.

અગાઉ મુદ્દા નં. ૨માં ચર્ચા કર્યા મુજબ નાણાંનાં રોકાણ અગર મિલકત ખરીદી માટે કાયદાની કલમ-૭૧ નિયમ૨૯ મુજબ પુર્વ મંજુરી આવશ્યક હોવા છતાં મુદ્દા નં. ૪ માં જણાવેલ દુકાનની રૂા. ચાર લાખ ઉપરાંતની ખરીદી પૂર્વ મંજુરી સિવાય કરવામાં આવેલી છે. વળી રકમના રોકાણમાં પ્રમાણમાં વળતરની ગણતરી કરેલી નથી. કોઈ અંગત વ્યક્તિને ઉપકારીત કરવા માટેનો વ્યવહાર જણાય છે. આ દુકાનની જરૂરીયાત બાબતે કોઈક વહીવટી અહેવાલ મેળવાયેલ નથી. અને તે રીતે સંઘને મોટું આર્થિક નુકશાન કરવા ઉપરાંત કાયદાની જોગવાઈનો ભંગ કરી ગેરવહીવહીવટ કરેલ છે. જે બાબતે સભ્યો વ્યક્તિગત જવાબદાર થાય છે. સંઘ તરફથી આ પગલાંના વ્યાજબીપણા બાબત કોઈ રજુઆત કે ખુલાસો સંતોષકારક કરવામાં આવેલ નથી.

આ મુદ્દા પરત્વે રજુ થયેલ ખુલાસાની હકીકત જોતાં સંઘ તરફથી મંજુરી માંગવા અંગેની કાર્યવાહી કરવામાં આવી હોવાનું જણાવેલ છે પરંતુ તે બાબતે કોઈ પુરાવા રજુ થયેલ નથી. વળી મૌખિક રજુઆત કરી હોવાનું પણ જણાવે છે. પરંતુ તે હકીકત પણ માનવા પાત્ર નથી. દુકાનની જરૂરીયાત હોવા બાબતે નોટીસ આપ્યા બાદ ખુલાસો કરે છે. પરંતુ અગાઉ તેવી કોઈ હકીકત દફતર ઉપર આવેલી નથી. વળી સંઘ તરફથી મંજુરી માટે કરવામાં આવેલી દરખાસ્ત ફાઈલ કરવામાં આવેલ છે તે હકીકત કબૂલ રાખે છે. જેથી મંજુરી નહી મળ્યાની હકીકત અને મંજુરી સિવાય ખરીદ કર્યાની હકીકત કબુલ રાખે છે. વળી ''દુકાન ખરીદવા અમોએ શરત ચુકથી પુર્વ મંજુરી લીધેલ નથી.'' એવું લેખીત જણાવીને કલમ-૭૧નો ભંગ થયાની હકીકત કબુલ રાખેલ છે. સહકારી કાયદાની કલમ-૭૧ તેમજ સહકારી મંડળીઓનાં નિયમ-૨૯ની જોગવાઈઓ જોતાં કોઈ પણ જગ્યાએ શરત ચુકને અપવાદ ગણેલ નથી. જેથી શરત ચુક માન્ય રાખી શકાય નહી. વળી વહીવટદારો કાયદાના અજ્ઞાન હોવા બાબતે કાયદાનો બચાવ કરેલ છે. પરંતુ ભારતના રાજ્ય બંધારણ અને ન્યાય શાસ્ત્રમાં પણ કાયદાનું અજ્ઞાન એ બચાવ નથી. તેવો સ્વિકારેલો સિદ્ધાંત છે. વળી સંઘમાં ચુંટાઈને આવતા સભ્યો સહકારી સંસ્થાના પ્રતિનિધિઓ જ હોય છે. તેથી કાયદાનું અજ્ઞાન એ બચાવ તરીકે સ્વીકારી શકાય નહીં કારણકે કાયદાના અજ્ઞાનથી સંસ્થાને અને સભાસદોના હીતને આર્થિક નુકશાન કરી શકાય નહી આ મુદ્દાના ખુલાસામાં નિયમ-૩૪ (૧૦) નો આધાર લેવામાં આવ્યો છે. જે મુજબ વ્ય. ક. ને સંઘના કામકાજ સારૂ અનુકુળ જગ્યા ખરીદવા જોગવાઈ કરેલ છે. પરંતુ આ પેટા-નિયમ એ અધિનિયમની જોગવાઈઓથી ઉપરવટ નથી અને હોઈ શકે પણ નહીં. સંઘની વ્ય. ક.ને જગ્યા ખરીદવાની સત્તા મળેલી છે. પરંતુ તે કલમ-૭૧ અને નિયમ-૨૯ની મર્યાદામાં રહીને માત્ર પુર્વ મંજુરીથી મળેલી છે. કોઈપણ સંજોગોમાં સ્વતંત્ર પણે આવી સત્તા મળેલી નથી. જેથી તે ખુલાસો પણ ગ્રાહ્ય રાખી શકાય તેમ નથી. આમ સમગ્રપણે આ મુદ્દા પરત્વેનો કોઈપણ ખુલાસો ગ્રાહ્ય રાખવાપાત્ર નથી.

સંઘે નિયમ અને કાયદેસરનાં વહીવટ માટે ખર્ચ કરીને આંતરિક ઓડીટરની નિમણુંક કરેલ છે. પરંતુ તે માત્ર નિયમની યુક્તિનો દેખાવ કરેલ હોઈ તેમ લાગે છે. કારણકે ઓડીટર તરફથી ઉઠાવવામાં આવેલ વાધાંનો નિકાલ કરેલ નથી. કે તેના સુચનો અને માર્ગદર્શનનો અમલ નહી કરીને મુદ્દા નંબર ૫માં જણાવ્યા મુજબ મનસ્વી વહીવટ કરેલ છે. અને તે રીતે ૨૦૦૦-૨૦૦૧ તથા ૨૦૦૧-૨૦૦૨ના વર્ષમાં ઓડીટરની સુચનાનો અમલ નહી કરીને વારંવાર આપવામાં આવેલ સુચનાનો ઈરાદા પુર્વક ભંગ કરેલ છે.

મુદ્દા નંબર ૬ની હકીકત વિગતે ચર્ચા મુદ્દા નંબર ૩માં કરવામાં આવેલી છે. જે મુજબ પેટા નિયમ-૪૦ (૫)નો ભંગ કરેલ હોઈ તે બદલ સભ્યો જવાબદાર છે. પેટા-નિયમ-૪૦(૫) એક માસમાં વસુલાત કરવાની જોગવાઈ કરવામાં આવેલી છે. છતાં તે મુજબ વસુલાત થયેલી નથી કારણકે અમારી સમક્ષ રજુ થયેલ બાકી રકમનાં સ્ટેટમેન્ટમાં તારીખ ૨૫મી ઓગસ્ટ, ૦૩ના રોજની પણ બાકી રકમો દર્શાવવામાં આવી છે. જેમાં તારીખ ૩૧મી માર્ચ, ૦૩ના વર્ષના અંતેના પણ બાકીદારો સીરીયલ નંબર ૧થી ૨૭ સુધીના દર્શાવવામાં આવેલા છે. જે રકમ રૂપિયા ૧૧૦૮૮૧૬-૧૫ પૈસા જેટલી થવા જાય છે. વળી, તારીખ ૧લી એપ્રિલ, ૦૩થી ૨૫મી ઓગસ્ટ, ૦૩ની રકમો પણ ઉધારમાં અલગમાં દર્શાવેલ છે. આમ એક માસ કરતાં ઘણા વધારે સમયથી ઘણી મોટી રકમો બાકી રહેવા પામી છે. જેના વ્યાજની આવકની કોઈ જોગવાઈ કરવામાં આવી હોય કે તેની વસુલાત કરવામાં આવી હોય તેવી હકીકત મળી આવેલ નથી. વળી આ બાબતે રજુ થયેલ ખુલાસામાં ૮૫ ટકાથી ૯૦ ટકા રકમ વ્યાજ સહીત વસુલ કરવામાં આવી હોવાની હકીકત ખુલાસાના પાન-૭ પર જણાવવામાં આવેલ છે. પરંતુ તેનું

INDEX

કોઈ સ્ટેટમેન્ટ કે હીસાબ રજુ કરવામાં આવેલ નથી. વળી આ રકમ ખેડુતોનાં અનામત માલની સામે જમા બતાવવામાં આવી હોઈ તેવું અનુમાન કરવાને કારણ રહે છે. પંરતું અનામત માલ જ્યાં સુધી વેચાણ થાય નહી ત્યાં સુધી તે અનામત ગણાય છે તેને વસુલાત કરીકે મુલવી શકાય નહીં વળી તે માલની કિંમત પણ જે તે સમયના ખુલ્લી હરાજીમાં પડેલ તે ગુણવત્તાના માલ કરતાં વધારે ભાવ ગણીને અનામત માલ સ્વીકારી તદ્દન અવાસ્તવીક વસુલાત દર્શાવવા પ્રયત્નં કર્યો છે. વળી, વધારે ભાવથી સંઘને બીજુ વધારાનું આર્થિક નુકશાન કરેલ છે. જે બાબતે અલગ મુદ્દો ઉપસ્થિત થવા પામેલ છે. જેથી વસુલાતની હકીકત સ્વીકારવા પાત્ર નથી. તેમજ ખુલાસામાં જણાવ્યા મુજબ તારીખ ૩૧મી જાન્યુઆરી, ૦૪ સુધીમાં વસુલાત કર્યાનું જણાવે છે. પરંતુ તે એક માસ કરતાં વધુ સમયગાળો ગયેલ છે. અને તેમ છતાં ખરેખર વસુલાતની બાબત શંકાસ્પદ રહેતી હોઈ રજુ થયેલ ખુલાસો કોઈપણ રીતે ગ્રાહ્ય રાખવાપાત્ર નથી.

મુદ્દા નંબર ૭માં જણાવેલ વિગત પેટા-નિયમ-૩૯ નો સ્પષ્ટ રીતે ભંગ કરેલ છે. પેટા-નિયમમાં બીન સભાસદને ઉધાર વેચાણ કરવાની જોગવાઈ નથી. સભાસદ માટે પણ કેટલીક મર્યાદા છે જ્યારે ફડચામાં ગયેલી મંડળીઓ તેના ગેરવહીવટના કારણે ફડચામાં જાય છે. તેની કોઈ સધ્ધરતા ગણાતી નથી. આજે કાયદાની ભાષામાં તે સભ્ય ગણાતી ન હોઈ હક્ક પણ મળતાં નથી આમ છતાં આવી મંડળીઓને પ્રણ જાણવાં છતાં ઈરાદા પુર્વક ઉધાર વેચાણ કરી ગેરલાભ લીધા વગર આપ્યાની હકીકત સ્પષ્ટ થાય છે. આમ પેટા નિયમની જોગવાઈમાં મુદ્દા નંબર ૭ની વિગતે ખુલ્લો ભંગ થતો હોઈ ગેરવહીવટ માટે સભ્યો જવાબદાર છે.

આ બાબતે કરવામાં આવેલ ખુલાસામાં ખોટું અર્થઘટન કરવામાં આવેલ છે. કારણકે સંઘ તરફથી ઉધાર વેચાણ અગર ધિરાણ કરવું હોય તો પોતાના કબજામાં સભાસદનો જે માલ હોય તેના ૭૦ ટકા સુંધીની રકમનું ધિરાણ અગર વેચાણ કરી શકાય. સંઘ તરફથી આવો કોઈ માલ કબજામાં લેવામાં આવેલ નથી. અર્થાત સીક્યુરીટી વગરનું ધિરાંણ (ઉધાર વેચાણ) અગર વેચાણ કરેલ છે. જે પેટા-નિયમ-૩૯નો ભંગ થયેલ છે. વસુલાત બાબત અગાઉ ચર્ચા કર્યા મુજબ ખુલાસો માનવા પાત્ર નથી. બીન સભાસદ તેમજ ફડચામાં ગયેલ મંડળીઓને કરેલ ધીરાણ બાબત અમારી સમક્ષ તપાસના કામે રજુ થયેલ સ્ટેટમેન્ટ મુજબ પાન નંબર ૧થી ૬ની વિગત જોતા બીન સભાસદો વ્યક્તિઓને થયેલ ધીરાણની રકમ રૂા. ૩૦૬૩૭૫૮/- થાય છે. જ્યારે બીન સભાસદ મંડળીઓને રૂા. ૨૪૪૬૦/૦૪ પૈસાનું ધિરાણ થયેલ છે. તેમજ ફડચામાં ગયેલ મંડળીઓને રૂા. ૨૨૭૬૯૬-૪૦ પેસાનું ધિરાણ થયેલું છે. જે રકમ ફડચા અધિકારીએ લેવાનો પ્રશ્ન નથી. પરંતુ તે માલ ખરેખર મંડળીમાં ગયો છે કે-કેમ ? કે પછી માત્ર સંઘના ચોપડે ઉધારી વ્યવસ્થા થઈ છે. તે અલગ તપાસનો મુદ્દો બને છે. પરંતુ હાલના કામે આ વ્યવહારથી સંઘને મોટી રકમનું આર્થીક નુકશાન અને નિયમનો ભંગ કરીને કરવામાં આવેલ અસલામત ધીરાણ છે. જેથી આ બાબતે કરવામાં આવેલ ખુલાસો ગ્રાહ્ય રાખવાપાત્ર નથી.

અગાઉના મુદાઓમાં સ્પષ્ટપણે ચર્ચા કર્યા મુજબ સંઘને ઉધાર વેચાણનો અધિકારી નહી હોવા છતાં મુદ્દા નંબર ૮માં જણાવેલી વિગતે સંઘે વ્યક્તિગત તથા બીનસભાસદોને ઉધાર વેચાણ કરેલ છે. વળી તે ઉધાર બાકી ઉપર વ્યાજ વસુલ કરવામાં આવેલ નથી. તેમજ તે બાકીદારો કમિટિ સભ્યો અને ચેરમેનનાં સગા છે. તે રીતે પણ નિયમ અને કાયદાની જોગવાઈનો ભંગ કરવા ઉપરાંત પોતાની સત્તાનો દુરઉપયોગ કરી અંગત આર્થિક લાભ મેળવેલ છે જેમ કરવા તેઓને કોઈ હક્ક નથી. વળી આ બાબત કોઈ સંતોષકારક ખુલાસો થયેલ નથી. જેથી તે નિયમનો ભંગ થતા વ્ય. ક. સભ્યો અંગત રીતે જવાબદાર હોવાનું માનવાને વ્યાજબી કારણ છે. રજુ થયેલ ખુલાસામાં નિયમ-૩૪ (૮) તથા ૪૦ (૫) નું ફરી એકવાર ખોટું અર્થઘટન કરી બચાવ કરી બચાવ કરેલ છે. વળી મુદ્દો ઉપસ્થિત કરતા સમયે નિયમોનો ભંગ થઈ ગયેલ હતો. પાછળથી પુર્તતા કર્યા બાબત કોઈ પુરાવો રજુ થયેલ નથી. અને ભંગ થઈ થયેલ પછી તે બચાવ ચાલી શકે નહી. જેથી ખુલાસો ગ્રાહ્ય રાખવા પાત્ર નથી.

મુદ્દા નંબર ૯માં જણાવ્યા મુજબ સભ્યોએ હીસાબ તપાસણી ખામીઓની દુરસ્તી કરેલ નથી. આમ સભ્યો મનસ્વી વહીવટ કરવાં અને કાયદાનો ભંગ કરવા ટેવાયેલા હોવાનું સ્પષ્ટ થાય છે. જેમને ચાલુ રાખવાથી સંસ્થાનું હીત જોખમાવાની પુરી સંભાવના છે. આ હકીકત કાયદેસરની સુચનાનું વારંવાર ભંગ કરે છે. તે કાયદા મુજબ ચલાવી લઈ શકાય નહી. અને ખુલાસો ગ્રાહ્ય રાખી પ્રોત્સાહીત કરી શકાય નહી જેથી ખુલાસો સ્વીકારવા પાત્ર નથી.

મુદ્દા નંબર ૧૦માં જણાવેલી વિગત સંપૂર્ણપણે કાયદાની જોગવાઈ બાબતે જોગવાઈની સ્પષ્ટ હકીકત છે. જેનું ચુસ્તપણે પાલન કરવાનું રહેશે. જેમાં ઠરાવથી કે મનસ્વી વર્તનથી એક વ્યક્તિ કે કમીટી સભ્યો ફેરફાર કે પરીવર્તન કરી શકે નહી. સંઘના કમીટી સભ્યોનું વર્તન આ મુદ્દાની વિગતે કાયદા અને નિયમ વિરૂદ્ધનું હોઈ તેના ભંગ બદલ જવાબદાર ઠરે છે.

મુદ્દા નંબર ૧૧ બાબતે વિગતે ચર્ચા મુદ્દા નંબર ૪માં કરવામાં આવેલી છે. જે મુજબ કાયદાની કલમ-૭૧ તથા ગુજરાત સહ. મંડળીઓના નિયમ-૨૯માં સ્પષ્ટ પણે ભંગ થતો હોઈ તે ગેરકાયદેસર વહીવટ માટે વર્તમાન કમીટી સભ્યો જવાબદાર છે.

સહકારી સંસ્થામાં શેર ફાળવવા માટેની કાર્યપદ્ધતિ માટે સ્પષ્ટ નિયમો અને જોગવાઈઓ કરેલી છે. અને તે મુજબની આખી પ્રક્રીયા કરવાની રહે પછી તેનો હેતુ કોઈપણ યોજના કે ઉજવણી માટે હોય પણ નિયમથી નક્કી કરેલ કાર્યપદ્ધતિમાં ફેરફાર કરી શકાય નહી. જોકે રજુ થયેલ ખુલાસમાં પરોક્ષ રીતે આ કાર્યવાહી કાયદેસરની નથી. જે હકીકત સવાકારવામાં આવેલી હોઈ નોટીસનો મુદ્દો યોગ્ય હોવાનું સાબિત કરે છે. આ સંઘે વાઉચરથી રકમ જમા લઈ વધારાના શેરની ફાળવણી કરેલ છે. જે સ્પષ્ટ પણે અગાઉના અગર પછીથી થનારા કોઈ વ્યવહારને કાયદેસરના બનાવવાના ઈરાદા માટે મુદ્દા નંબર ૧૨માં જણાવ્યા મુજબ નિયમનો ભંગ કરી વાઉચરની કાર્યવાહી કરી હોવાનું સ્પષ્ટ જણાય છે. તે બદલ કમીટી જવાબદાર ઠરે છે.

મુદ્દા નંબર ૧૩ની વિગત બાબત અગાઉ મુદ્દા નંબર ૩,૬,૭,૮ વિગેરેમાં વિગતે ચર્ચા કરેલ છે. તે મુજબ આ મુદ્દાની હકીકત પણ નહી માનવાને કોઈ કારણ નથી. જેથી અગાઉના મુદ્દાઓના સંદર્ભે સાથે ગણાતાં આ મુદ્દાની હકીકતે પણ કમીટી સભ્યો જવાબદાર છે.

આ સંઘમાં કમીટી સભ્યોનું વર્તન મનસ્વી અને કાયદાથી પર હોવાનું વિવિધ મુદાઓમાં તારણ નીકળે છે. આ સંઘમાં અગાઉ ચુંટાયેલ સભ્ય જયંતીભાઈ પટેલની ચુંટણી વિરૂદ્ધ અરજી થતાં સહકારી ટ્રીબ્યુનલે કરેલ હુકમ મુજબ તેઓની ચુંટણી રદ કરવામાં આવેલી છે. વળી તે

હુકમ મુજબ ગુજરાત હાઈકોર્ટમાં પણ અપીલ નંબર ૨૮૧૫/૦૩થી કરવામાં આવેલ છે જેમાં પણ જયંતીભાઈને સભ્ય તરીકે ચાલુ રાખવા બાબત કોઈ હુકમ કરવામાં આવેલ નથી. આમ ટ્રીબ્યુનલના ચુકાદાની તારીખથી જયંતીભાઈ પટેલ કમીટી સભ્ય તરીકે નહી રહેવા છતાં તેઓને વ્ય. ક.ની તારીખ ૫મી માર્ચ, ૦૩, તારીખ ૨૫મી જુલાઈ, ૦૩, તારીખ ૨૬મી ઓગસ્ટ, ૦૩, તારીખ ૧૩મી સપ્ટેમ્બર, ૦૩ની બેઠકોમાં હાજર રાખવામાં આવેલ છે. એટલું જ નહી પરંતુ સભ્ય તરીકેનો અધિકાર આપી ભથ્થું પણ ચુકવવામાં આવેલ છે. આમ કોર્ટના હુકમનો અનાદર કરી હુકમથી ઉપરવટ જઈ તદન ગેરકાયદેસર કાર્યવાહી કરી ભથ્થું ચુકવી સંઘને આર્થીક નુકશાન પહોંચાડવા ઉપરાંત રકમ ચુકવવા બાબત ફોજદારી ગુનો પણ બની શકે. તેવું કૃત્ય કરી કમીટી સભ્યો જવાબદાર ઠરે છે. ખુલાસામાં પણ ખોટી વિગતો જણાવેલ છે. કારણ સંઘ તરફથી રજુ કરેલ તારીખ ૧૯મી ડીસેમ્બર, ૦૩ના રોજની નકલ પરથી સ્પષ્ટ થાય છે. શરતચુક એ બચાવ નથી. જેથી તે ખુલાસો ગ્રાહ્ય રાખવાપાત્ર નથી.

મુદ્દા નંબર ૧૫ બાબતે અગાઉ મુદ્દા નંબર ૩-૬-૭-૮-૧૩ વિગેરેમાં ચર્ચા કર્યા અનુસાર જવાબદારી નક્કી થાય છે.

મુદ્દા નંબર ૧૬માં જણાવેલ વિગતે અગાઉ મુદ્દા નંબર ૮માં ચર્ચા કર્યા મુજબ કમીટી સભ્યોએ પોતે જ આર્થીક લાભ લઈ પેટા નિયમ-૩૪ (૧૫) બ-(૪)નો ભંગ કરેલ હોઈ અગર તે નિયમ મુજબનું વર્તન કરેલ ન હોઈ તેઓ હોદ્દા ઉપર ચાલુ રહેવા સક્ષમ રહેલ નથી. મંડળીના વર્તમાન ચેરમેન જે સહકારી મંડળીના પ્રતિનિધિ તરીકે ચુંટાયેલા છે તે નગરા તેલીબીયા ઉ. સ. મં. લી., નું પ્રતિનિધિત્વ કરે છે. અને તે સંસ્થા છેલ્લા ઘણા સમયથી ફડચામાં ગયેલી છે. અને સહકારી કાયદાની કલમ-૧૦૮ (૩) મુજબ ફડચા અધિકારી પાસે ચાર્જ છે. ખોટી રજુઆતો કરીને નગરા ફળ અને શાકભાજી ઉ.સ. મં.લી., નું પ્રતિનિધિત્વ કરે છે. તેમ જણાવેલ છે તો તે મંડળીનું રજીસ્ટ્રેશન (નોંધણી) રદ થયેલ છે. અપીલમાં કોઈ મનાઈ હુકમ મેળવેલ નથી. કે રજુ થયેલ નથી. આમ તે સંસ્થાનું અસ્તીત્વ જ રહેલ ન હોઈ તે સભાસદ તરીકે પણ કાયદા મુજબ રહેલ નથી. જેથી ચેરમેન આપો આપ દુર થવા પાત્ર છે. કારણ કે ચેરમેનને કોઈ વ્યક્તિગત અધિકાર મળેલ નથી. માત્ર એક મંડળીના પ્રતિનિધિ તરીકે આ મંડળીમાં (સંઘમાં) આવેલ છે. સંસ્થાનું અસ્તીત્વ ન રહેતા તેઓનું વ્યક્તિગત કે અલગ અસ્તીત્વ રહેતું નથી. આમ છતાં તેઓને કાયદાને નિયમ મુજબ દુર કરવાની કાર્યવાહી કરવાને બદલે વ્ય. ક. કમીટીએ હોદ્દા ઉપર ચાલુ રાખેલ છે. અને તે રીતે કાયદા અને નિયમોની જોગવાઈઓનો ભંગ કરી ભવિષ્યમાં ખોટા પરીણામો દ્વારા સંસ્થાને નુકશાન થાય તેવી પ્રવૃત્તિ કરેલ છે. તે રીતે પણ કમીટી સભ્યો જવાબદાર ઠરે છે. અને ખં. તા. સ. ખ. વે. સં. લી., એ નિર્દિષ્ટ મંડળીની વ્યાખ્યામાં આવે છે અને તેના ચુંટણીના નિયમો ૧૯૮૨થી અમલમાં આવેલ છે. અને તેમાં નિયમ-૭૩ મુજબ પણ કોઈપણ વ્યક્તિ રાજીનામું આપે અગર તો મરણ થાય ત્યારે ખાલી પડેલી જગ્યાએ પેટા ચુંટણી કરીને ભરવાની સ્પષ્ટ જોગવાઈ હોવા છતાં તેનો ભંગ કરીને અન્ય બે વ્યક્તિને ઠરાવ કરી કો.ઓપ્ટ. કરેલ છે. તેવા (૧) નટુભાઈ બેચરભાઈ પટેલ (૨) પુંજાભાઈ બાબરભાઈ પટેલ તેઓ પણ નિયમો વિરૂદ્ધ પ્રતિનિધિત્વ કરીને મીટીંગમાં હાજર રહી ભથ્થા મેળવે છે. અને ખોટી રીતે સંઘને આર્થીક રીતે નુકશાનમાં ઉતારી રહ્યા છે. તેઓને પણ દુર કરવા પાત્ર હોઈ વ્ય. ક. સભ્ય પદેથી દુર કરવા જ રહ્યાં સંઘ તરફથી ખંભાત પોલીસ સ્ટેશનમાં રૂા. ૨૫૦૦-૦૦ની રકમ દાન તરીકે ચુકવેલ છે. અને તે રકમ પરચુરણ ખર્ચ ખાતે ઉધારેલ છે. આ વ્યવહાર નિયમ અને હિસાબની રૂઈએ જોતાં ખર્ચનો વ્યવહાર નથી. પણ હિસાબો સભાસદો અને ઓડીટરને ગેરમાર્ગે દોરવા ખર્ચ બતાવેલ છે. આવી રકમ જો કાયદાની મર્યાદામાં આવતી હોય તો માંગણી થયેથી પુર્વ મંજુરી મેળવી સંઘ પાસે આવા હેતું માટેના સભ્ય ફંડ હોય છે. તેમાંથી આપી શકાય. પરંતુ તેમ કરેલ નથી. જેથી આ રકમ બાબત ઉચાપત જેવા ફોજદારી ગુનાની શંકા પ્રેરે તેવી કામગીરી થયેલી જણાય છે. જે હીસાબી પદ્ધતિ અને નિયમોનો ભંગ સમાન છે.

મુદ્દા નંબર ૧૯માં જણાવ્યા મુજબ તપાસ દરમ્યાન સંઘ પરચુરણ ખર્ચ ખાતે જે રકમ બતાવે છે તે કામગીરીનો પ્રકાર અને ટર્ન ઓવર વી. જોતાં પરચુરણ ખર્ચની રકમનું પ્રમાણ વ્યાજબી પણા કરતાં વધારે છે. જે બાબત કોઈ ખુલાસો નથી. ખર્ચની વધુ પડતી રકમ સંસ્થાને આર્થીક નુકશાન અને ગેરવહીવટનો નમુનો છે. કમીટીની મળેલી સત્તામાં કાયદા ઉપરાંત નૈતિક જવાબદારીઓ સમાયેલી છે. માત્ર ઠરાવ કરવાથી કોઈ પગલું કે કરેલ બીનજરૂરી ખર્ચ કાયદેસર બની જતું નથી. જેથી વધુ ખર્ચ માટે કમીટી સભ્યો જવાબદાર છે.

મુદ્દા નં. ૨૦માં જણાવ્યા મુજબ સંઘે એક તરફ ઉધાર વેચાણ કરેલ છે. જેના સામે ખેડૂતો પાસેથી બજાર ભાવ કરતાં વધારે ભાવ આપીને ડાંગરની ખરીદી કરેલ છે. આમ બજાર ભાવ કરતા વધુ ભાવ આપવાનું પગલું કોઈપણ રીતે યોગ્ય નથી. અને સભ્યો વચ્ચે અસમાનતા ઊભી કરનારૂ છે. જેને ઉધાર ખાતર મલ્યુ તેને ઉધારના ફાયદા ઉપરાંત ડાંગરનો ભાવ વધારે ઉપજ્યો. જ્યારે બીજી તરફ જેને રોકડેથી ખરીદી કરી તેને ભાવમાં કોઈ લાભ નહીં વળી ખરીદીનો ભાવ અને વેચાણ સમયના ભાવના તફાવતથી થનાર નુકશાનની જવાબદારી કોની ? તે બાબતની જોગવાઈ કરેલ નથી. વળી, ઉધાર વેચાણની સામે માલ લેવાનો કે વધુ ભાવે કોઈ ખરીદી કરવાનો કોઈ નીયમ નથી. કે તેવી કોઇ સત્તા કાયદાકીય નીયમથી આપવામાં આવેલ નથી. અને આ રીતે સંઘને દેખીતી રીતે જ કોઈપણ જાતના વિકલ્પ સિવાયનું માત્ર આર્થિક નુકશાન જ છે. જેમ કરવા કમીટી સભ્યોને કોઈ અધીકાર નથી. આમ આ બાબતે સભ્યોનું વર્તન સત્તા બહારનું છે.

મુદ્દા નં. ૨૧માં પણ આ વ્યવહારને લગતી બાબત છે. જેમાં પણ નીયમનો ભંગ થયેલ છે. અને તે બાબત કમીટી સભ્યોએ કોઈ કાળજી રાખી નથી. અને સ્પષ્ટ રીતે બેદરકારી દાખવેલ છે.

સંઘના મેનેજરની જગ્યા વહીવટી રીતે જવાબદારી વાળી છે. જેને પગાર ચુકવીને પણ લાંબા સમય સુધી વારંવાર ખાલી રાખી શકાય નહી. કારણ કે તેમ કરવાથી સંસ્થાને આર્થિક બોજો પડે અને વહીવટી મુશ્કેલીઓ ઉભી થાય આ સંઘના મેનેજર હસમુખભાઈ પટેલનો વિદેશ પ્રવાસ નીમીતે તારીખ ૧લી સપ્ટેમ્બર, ૧૯૯૮ / ૨૮મી ફેબ્રુઆરી, ૧૯૯૯ તથા ત્યારબાદ પણ વારંવાર રજાઓ મંજુર કરેલ છે. અને તે બાબતે કોઈ ન્યાયી નીર્ણય કરવાને બદલે પુરે પુરી ચુકવણી પણ કરવામાં આવેલ છે. અને તે રીતે કામ સીવાયનું વળતર ચુકવીને સંસ્થાને આર્થીક નુકશાન પહોચાડેલ છે. જે માટે કમીટી સભ્યો અંગત રીતે જવાબદાર ઠરે છે.

ઉપર મુજબ ધી ખં. તા. સ. ખ. વે. સં. લી. નો વહીવટ બાબતે ઉપસ્થિત થયેલ મુદ્દાઓમાં સમાવેલા આરોપો અને આક્ષેપો સ્પષ્ટપણે સાબીત થતા હોઈ તે સંસ્થાના સભાસદો અને સંસ્થાના હીત વિરૂદ્ધ સંસ્થાના ફંડનો ગેરવહીવટ થઈ રહ્યાનું સ્પષ્ટ થાય છે. જેથી સંસ્થાના

INDEX

હીતમાં વર્તમાન કમીટી સભ્યોને વહીવટમાં ચાલુ રાખવા યોગ્ય અને હીતાવહ જણાતું નથી. અને સંભવતઃ સંસ્થાને લોકશાહી ઢબે અને નિર્વિવાદ પણ ચલાવી શકશે નહી. અને તેમની વર્તણુંક દેખીતી રીતે વાંધાજનક દેખાય છે. તેવો આ કચેરીનો સ્પષ્ટ અભિપ્રાય થાય છે. આમ ખંભાત તાલુકા ખરીદ વેચાણ સંઘના વહીવટદાર તરીકે બહારના વ્યક્તિની નિમણુંક કરવાથી રોજ બરોજના વહીવટમાં દેખરેખ રાખી શકાય નહી અને સંઘનો વહીવટ અને તેની દેખરેખ રાખવી જરૂરી હોઈ તેમજ સંઘના બાકી લેણાંની વસુલાત સંઘના અને સભાસદના હીતમાં ત્વરીત રીતે કરવી જરૂરી હોઈ તે કારણોસર સ્થાનીક સહકારી સંસ્થાઓના વહીવટકર્તાઓ કે જેઓ સહકારી ક્ષેત્રે માહીતગાર છે તેવાઓની વહીવટી કમીટીની નીમણુંક કરવાનું સંઘ સભાસદો અને સંઘના હીતમાં ઉચીત જણાતા ત્રણ સભ્યોની વહીવટી કમીટીની નીમણુંક કરવાનો નીચે મુજબ હુકમ કરવામાં આવે છે.

હુકમ

આથી હું, સી. બી. કોટેચા જિલ્લા રજિસ્ટ્રાર સહકારી મંડળીઓ આણંદ સને ૧૯૬૧ના ગુજરાત સહકારી મંડળી અધિનિયમ કલમ-૮૧ હેઠળ મળેલ અધીકાર અને સત્તાની રૂએ નીચે દર્શાવેલ કુલ ૧૬ (સોળ) સભ્યોને વ્યવસ્થાપક કમીટીના સભ્યપદેથી દુર કરવાનો હુકમ કરૂં છું. જેઓના નામ નીચે મુજબ છે.

(૧) શનાભાઈ રણછોડભાઈ પટેલ	મંડળી પ્રતીનીધી
(૨) છોટેસાહબ જીતસંગ ગોહેલ	મંડળી પ્રતીનીધી
(૩) નંટુભાઈ બનેસંગ ચૌહાણ	મંડળી પ્રતીનીધી
(૪) દાનુંભાઈ પુંજાભાઈ ગોહેલ	મંડળી પ્રતીનીધી
(૫) હઠીભાઈ કરશનભાઈ વણાર	મંડળી પ્રતીનીધી
(૬) પ્રતાપસંગ રૂપસંગ પરમાર	મંડળી પ્રતીનીધી
(૭) રણછોડભાઈ પીતાંબરભાઈ ગોહેલ	મંડળી પ્રતીનીધી
(૮) રમેશભાઈ ઈશ્વરભાઈ બ્રહ્મભટ્ટ	મંડળી પ્રતીનીધી
(૯) મણીભાઈ ભાઈલાલભાઈ પટેલ	મંડળી પ્રતીનીધી
(૧૦) જગદીશભાઈ રાવજીભાઈ પટેલ	મંડળી પ્રતીનીધી
(૧૧) રમણભાઈ દેસાઈભાઈ પટેલ	મંડળી પ્રતીનીધી
(૧૨) ફતેસંગ કાળુંભા ગોહેલ	મંડળી પ્રતીનીધી
(૧૩) ગીરજાશંકર બાપુલાલ મહેતા	મંડળી પ્રતીનીધી
(૧૪) નટુભાઈ બેચરભાઈ પટેલ	કો. ઓ. કરેલ મંડળી પ્રતીનીધી
(૧૫) પુંજાભાઈ બાબરભાઈ પટેલ	કો. ઓ. કરેલ મંડળી પ્રતીનીધી
(૧૬) અનીલભાઈ પરસોત્તમભાઈ બ્રહ્મભટ્ટ	વ્યક્તિ પ્રતીનીધી

ઉપરોક્ત વ્યવસ્થાપક કમીટીના સભ્યો દુર થતા સંઘનો વહીવટ ચલાવવા માટે નીચે દર્શાવેલા સભ્યોની વહીવટદાર કમીટી તરીકે મને મળેલ ગુજરાત સહકારી અધિનીયમની કલમ-૮૧ મુજબ નીમણુંક કરું છું.

(૧) યોગેશકુમાર બહેચરલાલ ઉપાધ્યાય, ચેરમેન, ધી ખંભાત મધ્ય. સહકારી ગ્રામ ભંડાર લિ. ખંભાત (અપના બજાર)

(૨) રમણલાલ હીરાલાલ ઠક્કર (એડવોકેટ) સેક્રેટરી-પીપલ્સ કો. ઓ. સો. લી., ખંભાત

(૩) મયુરકુમાર કનૈયાલાલ રાવલ ડીરેક્ટર-મહા કાળેશ્વર ગ્રાહક સહકારી ભંડાર લી., ખંભાત.

સદર નીમણુંકનો સમય વહીવટદાર તરીકે ચાર્જ સંભાળે તે તારીખથી એક વર્ષનો રહેશે. આ હુકમનો અમલ તાત્કાલીક અસરથી કરવાનો રહેશે.

આણંદ, તારીખ ૧૧મી ફેબ્રુઆરી, ૨૦૦૪.

વંચાણમાં લીધા :-

(૧) પંચાલ ભીખાભાઈ ડાહયાભાઈ દેવા-તળપદ સેવા સ.મં.લી., મુ. દેવાતળપદ, તા. સોજીત્રા ને ફડચામાં લઇ જવાનો વચગાળાનો હુકમ

(૨) ક્રમાંક ફડચ/૦૧/ચ/૨૨૬/૨૦૦૩, તા. ૨૨-૩-૨૦૦૩.

હુકમ

જા. નં. ઉખસ/કજ/ફડચા/ચ/૧૭૧/૧૫૪૦૩/૨૦૦૪.-દેવા-તળપદ સેવા સ.મં. લી., મુકામ દેવા-તળપદ તાલુકો સોજીત્રા જિલ્લોને શ્રી મદદનીશ જિલ્લા રજિસ્ટ્રાર સહકારી મંડળીઓ જિલ્લા પં. આણંદની ઓફીસના નોંધ નંબર સે-૧૧૮૫૯, તા. ૨૬-૨-૭૦ થી નોંધવામાં આવી હતી તે મંડળીને સને ૧૯૬૧ના ગુજરાત સહકારી મંડળીઓના કાયદાની કલમ ૧૦૭ અન્વયે ફડચામાં લઇ જવાનો હુકમ કરવામાં આવે છે અને સદરહુ મંડળીના ફડચા અધિકારી તરીકે શ્રી ખેડા જિલ્લા મધ્યસ્થ સહકારી બેંક લી., નડીયાદ ની સદર કાયદાની કલમ-૧૦૮ (૩) હેઠળ નીમણુંક કરવામાં આવે છે અને તેમના મહેનતાણાની રકમ નિયમ મુજબ સહકારી તીજોરીમાં "૦૪૨૫ સહકાર" સદરે જમા કરાવવી ફડચાનું કામકાજ ત્રણ વર્ષમાં પુરૂં કરવું.

આણંદ, તારીખ ૧૯મી ફેબ્રુઆરી, ૨૦૦૪.

વંચાણમાં લીધા :-

(૧) કાણીસા તેલીબીયાં ઉત્પાદક સ.મં.લી., મુ. કાણીસા, તા. ખંભાત ને ફડચામાં લઇ જવાનો વચગાળાનો હુકમ

(૨) ક્રમાંક ફડચ/૦૧/ચ/૩૯/૨૦૦૪, તા. ૧૨-૧-૨૦૦૪.

હુકમ

જા. નં. ઉખસ/કજ/ફડચા/ચ/૧૭૨/૧૫૪૦૪/૨૦૦૪.-કાણીસા તેલીબીયાં ઉત્પાદક સ.મં. લી., મુકામ કાણીસા તાલુકો ખંભાત જિલ્લોને શ્રી મદદનીશ જિલ્લા રજિસ્ટ્રાર સહકારી મંડળીઓ જિલ્લા પં. આણંદની ઓફીસના નોંધ નંબર સે-૨૦૫૩૨, તા. ૧૯-૫-૮૪ થી નોંધવામાં આવી હતી તે મંડળીને સને ૧૯૬૧ના ગુજરાત સહકારી મંડળીઓના કાયદાની કલમ-૧૦૭ અન્વયે ફડચામાં લઇ જવાનો હુકમ કરવામાં

આવે છે અને સદરહુ મંડળીના ફડચા અધિકારી તરીકે શ્રી સહકારી અધિકારી (ફડચો) લગત જી. રજી. સહ. મં., ની સદર કાયદાની કલમ ૧૦૮ (૩) હેઠળ નીમણુંક કરવામાં આવે છે અને તેમના મહેનતાણાની રકમ નિયમ મુજબ સહકારી તીજોરીમાં "૦૪૨૫ સહકાર" સદરે જમા કરાવવી ફડચાનું કામકાજ ત્રણ વર્ષમાં પુરૂં કરવું.

આણંદ, તારીખ ૧૯મી ફેબ્રુઆરી, ૨૦૦૪.

વંચાણે લીધા :-

(૧) શ્રી ભાણપુરા વૃક્ષ ઉછેરક સ. મં. લિ. ભાણપુરાના ફડચા અધિકારીશ્રીનો તા. ૧૬-૨-૨૦૦૪ નો પત્ર નં. ફડચ/૦૧/ચ-૧૪૫/૨૦૦૪.

(૨) ગુજરાત સહકારી મંડળીઓનો કાયદો, ૧૯૬૧ ની કલમ-૨૦ અને ૧૧૪ (૨).

(૩) સરકારશ્રીના કૃષિ સહકાર અને ગ્રામ વિકાસ વિભાગ, સચિવાલય, ગાધીનગરના તા. ૩૦-૩-૯૧ના જાહેરનામા ક્રમાંક જી.એચ.કે. એચ.-૨૪-૯૧/ડી.ડી.સી. ૧૧૮૮/૩૨૦૪/જે.

હુકમ

જા. નં. ફડચ/૦૧/ચ/૧૬૯/૨૦૦૪.—શ્રી ભાણપુરા વૃક્ષ ઉછેરક સહ. મં. લિ. મુ. ભાણપુરા તાલુકા આંકલાવ જિલ્લા આણંદને મદદનીશ જિલ્લા રજિસ્ટ્રાર, સહકારી મંડળીઓ/જી. પં. નડીઆદની ઓફીસનો નોંધણી નંબર સે-૨૮૪૩૦, તા. ૩૦-૩-૧૯૯૬થી નોંધવામાં આવી હતી જેને શ્રી જિલ્લા રજિસ્ટ્રાર, સહકારી મંડળીઓના હુકમ નંબર ઉખસ/ક. જ./૧૩૫૮૯/ચ-૪૩૮-૦૨, તા. ૩૦-૧૦-૨૦૦૨ થી ફડચામાં લઇ જવામાં આવી હતી તેની ફડચાની કાર્યવાહીઓ સને ૧૯૬૧ના ગુજરાત સહકારી મંડળીઓના અધિનિયમ (ગુજરાત અધિનિયમ નં. ૧૦ સને ૧૯૬૨) ની કલમ-૧૧૪(૨) અન્વયે આથી સમાપ્ત કરવામાં આવે છે અને સદર મંડળીની નોંધણી સને ૧૯૬૧ના ગુજરાત સહકારી મંડળીઓના કાયદાની કલમ-૨૦ હેઠળ રદ કરવામાં આવે છે. અને તેથી આ હુકમની તારીખથી બંધ કરવામાં આવી છે એમ ગણાશે.

આણંદ, તારીખ ૧૯મી ફેબ્રુઆરી, ૨૦૦૪.

સી. બી. કોટેચા,
જિલ્લા રજિસ્ટ્રાર,
સહકારી મંડળીઓ,
આણંદ.

વંચાણે લીધા :-

(૧) અત્રેની કચેરીના તા. ૨૦/૧૦/૨૦૦૩ ના હુકમ નંબર : ઉખસ/ફડચ/૦૧/ક/૨૫૮૬/૨૦૦૩ થી કરવામાં આવેલ ફડચા અગેનો વચગાળાનો આદેશ.

(૨) ધિ ગુજરાત રાજ્ય સહકારી મંડળી અધિનિયમ-૧૯૬૧ની કલમ-૧૦૭ ની જોગવાઇઓ.

હુકમ

જા.નં. ઉખસ/ફડચ/૦૧/ક-૩/૨૦૦/૯૬૦/૨૦૦૪.-ધી ગ્રીનપાર્ક કો.ઓપ. હાઉસીંગ સોસાયટી લી., મુ. સિધ્ધપુર તા. સિધ્ધપુર જી. પાટણ નોંધણી નંબર ઘ-૧૬૫૦૧, તા. ૩૧-૧૨-૧૯૯૪ ને અત્રેની કચેરીના આમુખ (૧) વાળા હુકમથી ફડચામાં લઇ જવાનો વચગાળાનો આદેશ આપવામાં આવેલ છે. જેને "ધી ગુજરાત રાજ્ય સહકારી મંડળી અધિનિયમ-૧૯૬૧ ની કલમ-૧૦૭ (૩)" હેઠળ બહાલી આપતો મંડળીને ફડચામાં લઇ જવાનો અંતિમ આદેશ આપવામાં આવે છે. અને આ અંગે નિમાયેલ ફડચા અધિકારીશ્રી સહકારી અધિકારી (ફડચો) લગત આ કચેરીએ ફડચાની કામગીરી આ આદેશની તારીખથી નિયત મુદતમાં પૂર્ણ કરવાની રહેશે. તેમજ ફડચા ફી નિયત ધોરણે સરકારશ્રીમાં જમા કરાવવાની રહેશે.

પાટણ, તારીખ ૨૦મી ફેબ્રુઆરી, ૨૦૦૪.

વંચાણે લીધા :-

(૧) અત્રેની કચેરીના તા. ૫/૫/૨૦૦૩ ના હુકમ નંબર : ઉખસ/ફડચ/૦૧/ક/૮૦૭/૨૦૦૩ થી કરવામાં આવેલ ફડચા અગેનો વચગાળાનો આદેશ.

(૨) ધી ગુજરાત રાજય સહકારી મંડળી અધિનિયમ-૧૯૬૧ની કલમ-૧૦૭ ની જોગવાઇઓ.

હુકમ

જા.નં. ઉખસ/ફડચ/૦૧/ક-૩/૨૦૧/૯૫૯/૨૦૦૪.-ધી મમતા ખેડૂત પિયત સહકારી મંડળી લી., મુ. વારાહી, તા. સાંતલપુર જી. પાટણ નોંધણી નંબર ૩૪૭૫, તા. ૨૦-૪-૧૯૯૫ ને અત્રેની કચેરીના આમુખ (૧) વાળા હુકમથી ફડચામાં લઇ જવાનો વચગાળાનો આદેશ આપવામાં આવેલ છે. જેને "ધી ગુજરાત રાજય સહકારી મંડળી અધિનિયમ-૧૯૬૧ ની કલમ-૧૦૭ (૩)" હેઠળ બહાલી આપતો મંડળીને ફડચામાં લઇ જવાનો અંતિમ આદેશ આપવામાં આવે છે. અને આ અંગે નિમાયેલ ફડચા અધિકારીશ્રી સહકારી અધિકારી (ફડચો) લગત આ કચેરીએ ફડચાની કામગીરી આ આદેશની તારીખથી નિયત મુદતમાં પૂર્ણ કરવાની રહેશે. તેમજ ફડચા ફી નિયત ધોરણે સરકારશ્રીમાં જમા કરાવવાની રહેશે.

પાટણ, તારીખ ૨૦મી ફેબ્રુઆરી, ૨૦૦૪.

વંચાણે લીધા :-

(૧) અત્રેની કચેરીના તા. ૨૫/૯/૨૦૦૨ ના હુકમ નંબર : ઉખસ/ફડચ/૦૧/ક/૧૩૮૯/૨૦૦૨ થી કરવામાં આવેલ ફડચા અગેનો વચગાળાનો આદેશ.

(૨) ધી ગુજરાત રાજય સહકારી મંડળી અધિનિયમ-૧૯૬૧ની કલમ-૧૦૭ ની જોગવાઇઓ.

હુકમ

જા.નં. ઉખસ/ફડચ/૦૧/ક-૩/૨૦૨/૯૫૮/૨૦૦૪.-ધી સડેસરી જૂથ બટાકા-શાકભાજી ઉગાડનારાઓની પૂછાત વર્ગની સ. મં. લી., મુ. લુખાસણ, તા. સિધ્ધપુર જિ. પાટણ નોંધણી નંબર ૧૫૮૦૪, તા. ૯-૫-૧૯૭૮ ને અત્રેની કચેરીના આમુખ (૧) વાળા હુકમથી ફડચામાં લઇ જવાનો વચગાળાનો આદેશ આપવામાં આવેલ છે. જેને "ધી ગુજરાત રાજય સહકારી મંડળી અધિનિયમ, ૧૯૬૧ની કલમ-૧૦૭ (૩)" હેઠળ બહાલી આપતો મંડળીને ફડચામાં લઇ જવાનો અંતિમ આદેશ આપવામાં આવે છે. અને આ અંગે નિમાયેલ ફડચા અધિકારીશ્રી સહકારી અધિકારી (ફડચો) લગત આ કચેરીએ ફડચાની કામગીરી આ આદેશની તારીખથી નિયત મુદતમાં પૂર્ણ કરવાની રહેશે. તેમજ ફડચા ફી નિયત ધોરણે સરકારશ્રીમાં જમા કરાવવાની રહેશે.

પાટણ, તારીખ ૨૦મી ફેબ્રુઆરી, ૨૦૦૪.

વંચાણે લીધા :-

(૧) અત્રેની કચેરીના તા. ૧૯/૧૧/૨૦૦૩ ના હુકમ નંબર : ઉખસ/ફડચ/૦૧/ક/૨૬૧૩/૨૦૦૩ થી કરવામાં આવેલ ફડચા અંગેનો વચગાળાનો આદેશ.

(૨) ધિ ગુજરાત રાજય સહકારી મંડળી અધિનિયમ-૧૯૬૧ની કલમ-૧૦૭ ની જોગવાઇઓ.

હુકમ

જા.નં. ઉખસ/ફડચ/૦૧/ક-૩/૨૦૩/૯૫૭/૨૦૦૪.-ધી ઘનશ્યામપાર્ક કો.ઓપ. હાઉસીંગ સોસાયટી લી., મુ.પાટણ, તા. પાટણ જિ. પાટણ નોંધણી નંબર ઘ-૧૦૧૪૩, તા. ૧૬-૯-૧૯૮૩ ને અત્રેની કચેરીના આમુખ (૧) વાળા હુકમથી ફડચામાં લઇ જવાનો વચગાળાનો આદેશ આપવામાં આવેલ છે. જેને "ધી ગુજરાત રાજય સહકારી મંડળી અધિનિયમ-૧૯૬૧ ની કલમ-૧૦૭ (૩)" હેઠળ બહાલી આપતો મંડળીને ફડચામાં લઇ જવાનો અંતિમ આદેશ આપવામાં આવે છે. અને આ અંગે નિમાયેલ ફડચા અધિકારીશ્રી સહકારી અધિકારી (ફડચો) લગત આ કચેરીએ ફડચાની કામગીરી આ આદેશની તારીખથી નિયત મુદતમાં પૂર્ણ કરવાની રહેશે. તેમજ ફડચા ફી નિયત ધોરણે સરકારશ્રીમાં જમા કરાવવાની રહેશે.

પાટણ, તારીખ ૨૦મી ફેબ્રુઆરી, ૨૦૦૪.

વંચાણે લીધા :-

(૧) અત્રેની કચેરીના તા. ૧૯/૧૧/૨૦૦૩ ના હુકમ નંબર : ઉખસ/ફડચ/૦૧/ક/૨૩૧૨/૨૦૦૩ થી કરવામાં આવેલ ફડચા અગેનો વચગાળાનો આદેશ.

(૨) ધી ગુજરાત રાજય સહકારી મંડળી અધિનિયમ-૧૯૬૧ની કલમ-૧૦૭ ની જોગવાઇઓ.

હુકમ

જા.નં. ઉખસ/ફડચ/૦૧/ક-૩/૨૦૪/૯૪૬/૨૦૦૪.-ધી દૂધા રામપુરા તેલીબીયાં ઉત્પાદક સહકારી મંડળી લી., મુ. દૂધારામપુરા, તા. જિ. પાટણ નોંધણી નંબર ૨૦૭૦૬, તા. ૨૩-૧૦-૧૯૮૫ ને અત્રેની કચેરીના આમુખ (૧) વાળા હુકમથી ફડચામાં લઇ જવાનો વચગાળાનો આદેશ આપવામાં આવેલ છે. જેને "ધી ગુજરાત રાજય સહકારી મંડળી અધિનિયમ-૧૯૬૧ ની કલમ-૧૦૭ (૩)" હેઠળ બહાલી આપતો મંડળીને ફડચામાં લઇ જવાનો અંતિમ આદેશ આપવામાં આવે છે. અને આ અંગે નિમાયેલ ફડચા અધિકારીશ્રી સહકારી અધિકારી (ફડચો) લગત આ કચેરીએ ફડચાની કામગીરી આ આદેશની તારીખથી નિયત મુદતમાં પૂર્ણ કરવાની રહેશે. તેમજ ફડચા ફી નિયત ધોરણે સરકારશ્રીમાં જમા કરાવવાની રહેશે.

પાટણ, તારીખ ૨૦મી ફેબ્રુઆરી, ૨૦૦૪.

વંચાણે લીધા :-

(૧) અત્રેની કચેરીના તા. ૫/૫/૨૦૦૩ ના હુકમ નંબર : ઉખસ/ફડચ/૦૧/ક/૮૦૬/૨૦૦૩ થી કરવામાં આવેલ ફડચા અગેનો વચગાળાનો આદેશ.

(૨) ધી ગુજરાત રાજય સહકારી મંડળી અધિનિયમ, ૧૯૬૧ની કલમ-૧૦૭ ની જોગવાઇઓ.

હુકમ

જા.નં. ઉખસ/ફડચ/૦૧/ક-૩/૨૦૫/૯૫૬/૨૦૦૪.-ધી શારદા ગૃહ નિર્માણ સહકારી મંડળી લી., મુ. ગણવાડા, તા. સિધ્ધપુર જિ. પાટણ નોંધણી નંબર ઘ-૧૪૪૬૭, તા. ૨૩-૩-૧૯૯૨ ને અત્રેની કચેરીના આમુખ (૧) વાળા હુકમથી ફડચામાં લઇ જવાનો વચગાળાનો આદેશ આપવામાં આવેલ છે. જેને "ધી ગુજરાત રાજય સહકારી મંડળી અધિનિયમ, ૧૯૬૧ની કલમ-૧૦૭ (૩)" હેઠળ બહાલી આપતો મંડળીને ફડચામાં લઇ જવાનો અંતિમ આદેશ આપવામાં આવે છે. અને આ અંગે નિમાયેલ ફડચા અધિકારીશ્રી, સહકારી અધિકારી (ફડચો) લગત આ કચેરીએ ફડચાની કામગીરી આ આદેશની તારીખથી નિયત મુદતમાં પૂર્ણ કરવાની રહેશે. તેમજ ફડચા ફી નિયત ધોરણે સરકારશ્રીમાં જમા કરાવવાની રહેશે.

પાટણ, તારીખ ૨૦મી ફેબ્રુઆરી, ૨૦૦૪.

વંચાણે લીધા :-

(૧) અત્રેની કચેરીના તા. ૫/૫/૨૦૦૩ ના હુકમ નંબર : ઉખસ/ફડચ/૦૧/ક/૮૦૪/૨૦૦૩ થી કરવામાં આવેલ ફડચા અંગેનો વચગાળાનો આદેશ.

(૨) ધી ગુજરાત રાજય સહકારી મંડળી અધિનિયમ, ૧૯૬૧ની કલમ-૧૦૭ ની જોગવાઇઓ.

હુકમ

જા.નં. ઉખસ/ફડચ/૦૧/ક-૩/૨૦૬/૯૫૫/૨૦૦૪.-ધી સમી ગ્રાહક સહકારી મંડળી લી., મુ. સમી, તા. સમી જિ. પાટણ નોંધણી નંબર ૨૮૭૩, તા. ૨૫-૧-૧૯૯૬ને અત્રેની કચેરીના આમુખ (૧) વાળા હુકમથી ફડચામાં લઈ જવાનો વચગાળાનો આદેશ આપવામાં આવેલ છે. જેને "ધી ગુજરાત રાજય સહકારી મંડળી અધિનિયમ, ૧૯૬૧ની કલમ-૧૦૭ (૩)" હેઠળ બહાલી આપતો મંડળીને ફડચામાં લઈ જવાનો અંતિમ આદેશ આપવામાં આવે છે. અને આ અંગે નિમાયેલ ફડચા અધિકારીશ્રી, સહકારી અધિકારી (ફડચો) લગત આ કચેરીએ ફડચાની કામગીરી આ આદેશની તારીખથી નિયત મુદતમાં પૂર્ણ કરવાની રહેશે. તેમજ ફડચા ફી નિયત ધોરણે સરકારશ્રીમાં જમા કરાવવાની રહેશે.

પાટણ, તારીખ ૨૦મી ફેબ્રુઆરી, ૨૦૦૪.

વંચાણે લીધા :-

(૧) અત્રેની કચેરીના તા. ૨૦/૧૦/૨૦૦૩ ના હુકમ નંબર ઉખસ/ફડચ/૦૧/ક/૨૫૮૭/૨૦૦૩ થી કરવામાં આવેલ ફડચા અંગેનો વચગાળાનો આદેશ.

(૨) ધી ગુજરાત રાજય સહકારી મંડળી અધિનિયમ, ૧૯૬૧ની કલમ-૧૦૭ ની જોગવાઇઓ.

હુકમ

જા.નં. ઉખસ/ફડચ/૦૧/ક-૩/૨૦૭/૯૫૪/૨૦૦૪.-ધી અડિયા તેલીબીયાં ઉત્પાદક સહકારી મંડળી લી., મુ. અડિયા, તા. હારીજ જિ. પાટણ નોંધણી નંબર સે.તે.-૨૨૨૯૭, તા. ૨૨-૪-૧૯૮૭ને અત્રેની કચેરીના આમુખ (૧) વાળા હુકમથી ફડચામાં લઈ જવાનો વચગાળાનો આદેશ આપવામાં આવેલ છે. જેને "ધી ગુજરાત રાજય સહકારી મંડળી અધિનિયમ, ૧૯૬૧ની કલમ-૧૦૭ (૩)" હેઠળ બહાલી આપતો મંડળીને ફડચામાં લઈ જવાનો અંતિમ આદેશ આપવામાં આવે છે. અને આ અંગે નિમાયેલ ફડચા અધિકારીશ્રી, સહકારી અધિકારી (ફડચો) લગત આ કચેરીએ ફડચાની કામગીરી આ આદેશની તારીખથી નિયત મુદતમાં પૂર્ણ કરવાની રહેશે. તેમજ ફડચા ફી નિયત ધોરણે સરકારશ્રીમાં જમા કરાવવાની રહેશે.

પાટણ, તારીખ ૨૦મી ફેબ્રુઆરી, ૨૦૦૪.

વંચાણે લીધા :-

(૧) અત્રેની કચેરીના તા. ૫/૫/૨૦૦૩ ના હુકમ નંબર ઉખસ/ફડચ/૦૧/ક/૮૦૫/૨૦૦૩ થી કરવામાં આવેલ ફડચા અંગેનો વચગાળાનો આદેશ.

(૨) ધી ગુજરાત રાજય સહકારી મંડળી અધિનિયમ, ૧૯૬૧ની કલમ-૧૦૭ ની જોગવાઇઓ.

હુકમ

જા.નં. ઉખસ/ફડચ/૦૧/ક-૩/૨૦૮/૯૫૩/૨૦૦૪.-ધી જતવાડ ખેડૂત પિયત સહકારી મંડળી લી., મુ. લીમગામડા, તા. સાંતલપુર, જિ. પાટણ નોંધણી નંબર ૨૮૧૨, તા. ૮-૧૧-૧૯૮૫ને અત્રેની કચેરીના આમુખ (૧) વાળા હુકમથી ફડચામાં લઈ જવાનો વચગાળાનો આદેશ આપવામાં આવેલ છે. જેને "ધી ગુજરાત રાજય સહકારી મંડળી અધિનિયમ, ૧૯૬૧ની કલમ-૧૦૭ (૩)" હેઠળ બહાલી આપતો મંડળીને ફડચામાં લઈ જવાનો અંતિમ આદેશ આપવામાં આવે છે. અને આ અંગે નિમાયેલ ફડચા અધિકારીશ્રી, સહકારી અધિકારી (ફડચો) લગત આ કચેરીએ ફડચાની કામગીરી આ આદેશની તારીખથી નિયત મુદતમાં પૂર્ણ કરવાની રહેશે. તેમજ ફડચા ફી નિયત ધોરણે સરકારશ્રીમાં જમા કરાવવાની રહેશે.

પાટણ, તારીખ ૨૦મી ફેબ્રુઆરી, ૨૦૦૪.

વંચાણે લીધા :-

(૧) મદદનીશ જીલ્લા રજીસ્ટ્રારશ્રી સ.મં. (જી.પં.) પાટણનો તા. ૨૨/૧૦/૦૩નો અહેવાલ.

(૨) અત્રેના પત્ર નં. ઉખસ/ફડચ/૦૧/ક/૨૬૦૦/૨૦૦૩ તા. ૧૯/૧૧/૦૩ની ફડચા સંબંધી કારણદર્શક નોટીસ.

(૩) ધી ગુજરાત સ.મં. અધિનિયમ, ૧૯૬૧ની કલમ-૧૦૭ની જોગવાઇઓ.

પ્રસ્તાવના

જા.નં. ઉખસ/ફડચ/૦૧/ક/૨૦૯/૯૧૯/૨૦૦૪.-ધી બાદીપુર ગોપાલક વિ.કા. સહકારી મંડળી લી., મુ. બાદીપુર, તા. પાટણ, જિ. પાટણ નોંધણી નં. સે.૨૮૩૩૯ તા. ૪/૧૨/૧૯૯૮ થી નોંધાયેલી મર્યાદિત જવાબદારી વાળી સેવા સહકારી મંડળી છે.

મદદની જિલ્લા રજિસ્ટ્રારશ્રી સ.મં. (જિ.પં.) પાટણે આ મંડળીની તપાસણી કરેલ. તેમના તરફથી સદર મંડળીને ફડચામાં લઈ જવાનો ખાસ અહેવાલ આમુખ-૧ ના પત્રથી અત્રે રજુ થયેલ છે. સદર અહેવાલ સંબંધે આમુખ-૨ થી કારણદર્શક નોટીસ પાઠવેલ હતી. જેમાં નીચે જણાવેલ મુદાઓનો ઉલ્લેખ કરેલ હતો.

(૧) સંસ્થાએ ધિરાણ ફકત વ્ય. કમીટી સભ્યોને જ કરેલ છે. આ ધિરાણ બાબતે ડી. બેન્કમાં શાખ પત્રક મંજૂર કરાવેલ નથી.

(૨) સંસ્થા તેના પેટા કાયદા પ્રમાણેના ઉદ્દેશો પ્રમાણે પ્રવૃત્તિ કરતી નથી. ફકત સસ્તા અનાજની દુકાન ધ્વારા વેચાણ પ્રવૃત્તિ કરવામાં આવે છે.

(૩) વ્ય. કમીટી સમયસર બોલાવવામાં આવતી નથી.

(૪) મંત્રીશ્રીના જામીન લીધા નથી.

(૫) તા.૨૧/૫/૦૨ થી તા. ૧૭/૫/૦૩ સુધી ૯ વ્ય. કમીટી મીટીંગ

મળેલ છે. વ્ય. કમીટી દ્વારા ક્યારેય પ્રમુખની વરણી કરતા હોવાના ઠરાવો જોવા મળેલ નથી.

(૬) સંસ્થાનું ઓડીટ થયેલું હોવાં છતાં ઓડીટ નોંધની દુરસ્તી કરવામાં આવેલ નથી.

(૭) સંસ્થાની વ્યવસ્થાપક સમિતિમાં એક જ કુટુંબના સભ્યોનો સમાવેશ કરાયેલ છે.

(૮) સંસ્થા સહકારી કાયદા મુજબની પેટા-કાયદાની જોગવાઇ મુજબનો અમલ કરતી નથી.

ઉક્ત કારણોસર મંડળીને ફડચામાં લઇ જતા અગાઉ પત્ર નં. ઉખસ/ફડચ/૦૧/ક/૨૬૦૦/૦૩ તા. ૧૯/૧૧/૦૩ થી કારણદર્શક નોટીસ પાઠવી તા. ૫/૧૨/૦૩ ના રોજ હાજર રહી રજુઆત કરવા જણાવેલ હતું. મંડળી તરફથી કરવામાં આવેલ રજુઆત સાથે કોઇ આધાર પુરાવા સામેલ રાખેલ નથી. મંડળી પાંચ વર્ષથી નોંધાવા છતાં કાર્યરત નથી. મંડળીના કાર્યવાહકોને મંડળી ચલાવવામાં કોઇ રસ જણાતો નથી. જેથી સભાસદોના હિતમાં નીચે મુજબ વચગાળાનો ફડચાનો આદેશ કરવામાં આવે છે.

વચગાળાનો આદેશ

ધિ બાદીપુર ગોપાલક વિ.કા. સહકારી મંડળી લી., મુ. બાદીપુર, તા. પાટણ, જી. પાટણ નોંધણી નં. સે-૨૮૩૩૯ તા. ૪/૧૨/૯૮ થી નોંધવામાં આવેલ છે. તેને સને-૧૯૬૧ ના ગુજરાત સ.મં. અધિનિયમ કલમ-૧૦૭ (૧), (૨) અને (૪) અન્વયે આથી ફડચામાં લઇ જવાનો વચગાળાનો આદેશ કરવામાં આવે છે. તથા સદર કાયદાની કલમ-૧૦૮ (૧) અન્વયે ફડચા અધિકારી તરીકે સહકારી અધિકારી (ફડચો) લગત આ કચેરીની નિમણુંક કરવામાં આવે છે.

નોંધ :-

ઉક્ત વચગાળાના હુકમ સામે મંડળીએ કંઇ રજુઆત કે ખુલાસો કરવો હોય તો આ હુકમ નીકળ્યા તારીખથી એક માસની મુદતમાં આ કચેરીએ મોકલી આપવા કે રૂબરૂ રજુઆત કરવા જણાવવામાં આવે છે, જો તેમ કરવામાં ચૂક થશે તો સદર હુકમને બહાલી આપતો કલમ-૧૦૭ (૩) હેઠળ અંતિમ આદેશ કરવામાં આવશે જેની નોંધ લેશો.

પાટણ, તારીખ ૨૦મી ફેબ્રુઆરી, ૨૦૦૪.

વંચાણે લીધા :-

(૧) મદદનીશ જીલ્લા રજીસ્ટ્રારશ્રી સ.મં. (જી.પં.) પાટણનો તા. ૨૦/૧૧/૦૩નો અહેવાલ.

(૨) અત્રેના પત્ર નં. ઉખસ/ફડચ/૦૧/ક/૨૭૪૨/૨૦૦૩ તા. ૫/૧૨/૦૩ ની ફડચા સંબંધી કારણદર્શક નોટીસ.

(૩) ધી ગુજરાત સ.મં. અધિનિયમ, ૧૯૬૧ની કલમ-૧૦૭ની જોગવાઇઓ.

પ્રસ્તાવના

જા.નં. ઉખસ/ફડચ/૦૧/ક/૨૧૦/૯૨૦/૨૦૦૪.-ધી ઉંદરા સેવા સહકારી મંડળી લી., મુ. ઉંદરા, તા. પાટણ, જિ. પાટણ નોંધણી નં. ૧૨૧૮૨, તા. ૫/૧૦/૧૯૭૩ થી નોંધાયેલી મર્યાદિત જવાબદારી વાળી સેવા સહકારી મંડળી છે.

મદદનીશ જિલ્લા રજિસ્ટ્રારશ્રી સ.મં. (જિ.પં.) પાટણ તરફથી સદર મંડળીની તપાસણી કરવામાં આવેલ અને તેમના તરફથી સદર મંડળીને ફડચામાં લઇ જવાનો ખાસ અહેવાલ આમુખ-૧ ના પત્રથી અત્રે રજુ થયેલ છે. સદર અહેવાલ સંબંધે આમુખ-૨ થી કારણદર્શક નોટીસ પાઠવેલ હતી. જેમાં નીચે જણાવેલ મુદ્દાઓનો ઉલ્લેખ કરેલ હતો.

(૧) સંસ્થાનો પેટા કાયદો દફતરે નથી.

(૨) સંસ્થાને વારંવાર સૂચના આપવા છતાં સહકારી કાયદા અન્વયે ૭૪-બી પેટાકાયદા સુધારો કરાવેલ નથી.

(૩) મંડળીની વા.સા.સભા તા. ૨૫/૬/૦૩ ના ઠરાવ નં. ૫ થી મંડળીને વહીવટદારમાં લઇ જવા નિર્ણય કરેલ છે.

(૪) સંસ્થા ધ્વારા કોઇ જ ખાસ નોંધપાત્ર કામગીરી થયેલ ન હોવા છતાં રૂા. ૭૦૦/- થી પગાર વધારો રૂા. ૧૦૦૦/- કરવામાં આવેલ છે.

(૫) મંત્રીશ્રીને રૂા. ૫૦,૦૦૦/- નું ધિરાણ અપાયેલ છે. જેમાં ફક્ત ૬૦૦૦/- ની વસુલાત થયેલ છે, જેમાં પગાર વધારો રૂા. ૮૦૦૦/- થયેલ છે. સામે વસુલાત ફક્ત રૂા. ૬૦૦૦/-ની લીધેલ છે. વાસ્તવિક ખ્યાલ કરતાં ધિરાણ વસુલાત થયેલ નથી. મંત્રીશ્રી મુદતવીતી બાકીદાર છે.

(૬) રૂા. ૫૦૦/- ઉપરની તમામ રકમ ચેકથી ચૂકવવાની હોવાં છતાં રોકડમાં ચૂકવેલ છે.

(૭) સિલક મર્યાદા કરતાં વધારે સિલક હાથ ઉપર રહેલ છે.

(૮) મંત્રીશ્રી તથા તેમના સગાવહાલાં મુદતવીતી બાકીદાર છે.

(૯) કારોબારી સમિતિના સભ્યોમાં મુદતવીતી બાકીદાર સભ્યો છે.

(૧૦) સંસ્થાના કાર્યવાહકો ધ્વારા વસુલાત બાબતે કોઇ કાર્યવાહી થયેલ નથી.

(૧૧) સંસ્થા છેલ્લા ત્રણ વર્ષની સ્થગિત છે.

(૧૨) સંસ્થા ખોટમાં છે.

ઉક્ત કારણોસર મંડળીને ફડચામાં લઇ જતા અગાઉ પત્ર નં. ઉખસ/ફડચ/૦૧/ક/૨૪૭૨/૦૩ તા. ૧૯/૧૧/૦૩ થી કારણદર્શક નોટીસ પાઠવી તા. ૧૨/૧૨/૦૩ ના રોજ હાજર રહી રજુઆત કરવા જણાવેલ હતું. પરંતુ મંડળી તરફથી કરવામાં આવેલ રજુઆત ગ્રાહ્ય રાખવા પાત્ર નહી હોવાથી અને મંડળીના કાર્યવાહકોને મંડળી ચલાવવામાં કોઇ રસ જણાતો નથી. જેથી સભાસદોના હિતમાં નીચે મુજબ વચગાળાનો ફડચાનો આદેશ કરવામાં આવે છે.

વચગાળાનો આદેશ

ધી ઉંદરા સેવા સહકારી મંડળી લી., મુ. ઉંદરા, તા. પાટણ, જિ. પાટણ નોંધણી નં. ૧૨૧૮૨ તા. ૫/૧૦/૭૩ થી નોંધવામાં આવેલ છે. તેને સને-૧૯૬૧ ના ગુજરાત સ.મં. અધિનિયમની કલમ-૧૦૭ (૧), (૨) અને (૪) અન્વયે આથી ફડચામાં લઇ જવાનો વચગાળાનો આદેશ કરવામાં આવે છે. તથા સદર કાયદાની કલમ-૧૦૮ (૧) અન્વયે ફડચા અધિકારી તરીકે સહકારી અધિકારી (ફડચો) લગત આ કચેરીની નિમણુંક કરવામાં આવે છે.

નોંધ :-

ઉક્ત વચગાળાના હુકમ સામે મંડળીએ કોઇ રજુઆત કે ખુલાસો કરવો હોય તો આ હુકમ નીકળ્યા તારીખથી એક માસની મુદતમાં આ કચેરીએ મોકલી આપવા કે રૂબરૂ રજુઆત કરવા જણાવવામાં આવે છે, જો તેમ કરવામાં ચૂક થશે તો સદર હુકમને બહાલી આપતી કલમ-૧૦૭ (૩) હેઠળ અંતિમ આદેશ કરવામાં આવશે જેની નોંધ લેશો.

પાટણ, તારીખ ૨૦મી ફેબ્રુઆરી, ૨૦૦૪.

કે. પી. ત્રિવેદી,
જિલ્લા રજિસ્ટ્રાર,
સહકારી મંડળીઓ, પાટણ..

વંચાણે લીધા :-

(૧) આ કચેરીના હુકમ ક્રમાંક ફડચ/૦૧/ઘ-૨/ભુજ તારીખ ૧-૧૨-૨૦૦૩.

(૨) મંડળી તરફથી ૨૭-૧૨-૦૩ ના પત્રથી મળેલ રજુઆત.

(૩) સને ૧૯૬૧ના ગુજરાત સહકારી મંડળી અધિનિયમની કલમ-૧૦૭(૩)ની જોગવાઇઓ.

પ્રસ્તાવના

જા. નં. ફડચ/ફ/૧૫૨૨૫/૪૮/૨૦૦૪.—વટવટીયા ગૃપ વિવિધ કાર્યકારી સહકારી મંડળી લી. તા. સંખેડા જિ. વડોદરાને આમુખ (૧)માં, જણાવેલ વચગાળાના હુકમથી ફડચામાં લઇ જવામાં આવેલ હતી. અને તે હુકમ સામે જો કોઇ વાંધો કે રજુઆત કરવી હોય, તો માસ એક ની મુદત આપવામાં આવેલી હતી. તદ્‌નુસાર મંડળી તરફથી આમુખ (૨)માં જણાવેલ વિગતે રજુઆત મળેલ, પરંતુ રજુઆત ગ્રાહ્ય રાખી શકાય તેમ ન હોય, મંડળીને ફડચામાં લઇ જવાનો વચગાળાનો હુકમ કાયમ કરવા અંગે જોતાં જણાવ્યા મુજબ હુકમ કરવામાં આવે છે.

હુકમ

ધી વટવટીયા ગૃપ વિવિધ કાર્યકારી સહકારી મંડળી લી. તા. સંખેડા જિ. વડોદરા નોંધણી ક્ર/એ/૨૯૫૬ તારીખ ૪થી જૂન, ૧૯૬૫ને આમુખ (૩)માં જણાવેલ કલમ-૧૦૭(૩) હેઠળ ફડચાનો વચગાળાનો હુકમ કાયમ કરવામાં આવે છે. અને ફડચા અધિકારી નં. ૧ની નિમણુંક કાયમ કરવામાં આવે છે. ફડચા અધિકારીએ ઉક્ત મંડળીની ફડચાની કાર્યવાહી ત્રણ વર્ષની મુદતમાં પૂર્ણ કરવાની રહેશે.

વડોદરા, તારીખ ૧૨મી ફેબ્રુઆરી, ૨૦૦૪.

વંચાણે લીધા :-

(૧) આ કચેરીના તારીખ ૨૭-૧૧-૨૦૦૪ના હુકમ ક્રમાંક ફડચ/૦૧/ઘ-૨/૪૦૮/૨૦૦૩.

(૨) સને ૧૯૬૧ના ગુજરાત સહકારી મંડળીઓના કાયદાની કલમ-૧૦૭(૩)ની જોગવાઇઓ.

અંતિમ હુકમ

જા. નં. ફડચ/ફ/૧૫૨૨૬/ઘ-૨/૪૯/૨૦૦૪.—ધી કાંણાકુવા વાઘેથા ગામની વિવિધ કાર્યકારી સહકારી મંડળી લી. મું. કાંણાકુવા તા. સંખેડા જિ. વડોદરા નોંધણી ક્રમાંક ૩૧૪૯, તારીખ ૨૧મી મે, ૧૯૬૬થી નોંધણી સહકારી મંડળી છે, જેને ૧૯૬૧ના ગુજરાત સહકારી મંડળીઓના કાયદાની કલમ-૧૦૭(૧), (ક), (ગ), (૨), (૪) અન્વયે આમુખ (૧)માં જણાવેલ પ્રાથમિક હુકમથી ફડચામાં લઇ જઇ, સદર હુકમ સામે વાંધા સુચનોની રજુઆત કરવા માટે એક માસની તક આપવામાં આવવા છતાં તે પરત્વે કોઇ રજુઆત કરવામાં આવેલ ન હોય, આમુખ (૨)માં જણાવેલ કલમ-૧૦૭(૩) અન્વયે, સદરહુ મંડળીને ફડચામાં લઇ જવાનો પ્રાથમિક હુકમ આથી કાયમ કરવામાં આવે છે, અને ફડચા અધિકારી તરીકે શ્રી સહકારી અધિકારી ફડચા નં.-૧ લાગત સદર કચેરીના નિમણુંક આથી કાયમ કરવામાં આવે છે.

(૨) ફડચા અધિકારીએ મંડળીની ફડચાની કાર્યવાહી ૩ વર્ષની મુદતમાં પૂર્ણ કરવાની રહેશે.

(૩) ફડચા અધિકારીએ સદરહુ મંડળીને હવાલો દિન-૧૫માં મેળવી લઇ, મંડળીના દેવા-લેણાંની ખાત્રી કરી, સૌ પ્રથમ સહકારી બાકી લેણી, ઓડીટ, ફી, સરકારી લોન, વ્યાજ, દંડનીય વ્યાજ, શેર ફાળાની ચૂકવણી કરવા સુચના છે.

વડોદરા, તારીખ ૧૬મી ફેબ્રુઆરી, ૨૦૦૪.

જા. નં.૨૮૧૮ નધણ/ગ-૨/ઉ/૧૨૧૭૮/૫૩/૨૦૦૪.--આથી જાહેર કરે છે કે ક્રિષ્ણા મજુર અને કામદાર સ. મં. લી. મર્યાદિત સ્થળ સાંગ્મા તાલુકો પાદરા જિલ્લો વડોદરા.

સને ૧૯૬૨ નો ગુજરાત કાયદો (ગુજરાત સહકારી મંડળીઓનો કાયદો ૧૯૬૧)ની કલમ-૯ અન્વયે આજરોજ નોંધવામાં આવી છે.

વડોદરા, તારીખ ૨૧મી ફેબ્રુઆરી, ૨૦૦૪.

INDEX

જા. નં.૨૮૧૯ નધણ/ગ-૨/ઉ/૧૨૧૭૯/૫૪/૨૦૦૪.--આથી જાહેર કરે છે કે, શ્રી નિધિ વિદ્યુત અને મજુર બાંધકામ સ. મં. લી. મર્યાદિત સ્થળ વડોદરા તાલુકો વડોદરા જિલ્લો વડોદરા.

સને ૧૯૬૨ નો ગુજરાત કાયદો (ગુજરાત સહકારી મંડળીઓનો કાયદો ૧૯૬૧)ની કલમ-૯ અન્વયે આજરોજ નોંધવામાં આવી છે.

વડોદરા, તારીખ ૨૧મી ફેબ્રુઆરી, ૨૦૦૪.

દિપક દલાલ,
જિલ્લા રજિસ્ટ્રાર, સહકારી મંડળીઓ,
વડોદરા.

વંચાણે લીધા :–

(૧) સરકારશ્રીના કૃષિ, સહકાર અને ગ્રામ વિકાસ વિભાગના ઠરાવ ક્રમાંક જીએચકેએચ/૨૪-૯૧/ડીડીજી/૧૧૮૮/૫૨૦૪/જ, તારીખ ૩૦-૩-૧૯૯૧.

(૨) ગુજરાત સહકારી મંડળીઓના અધિનિયમ, ૧૯૬૧ની કલમ-૧૦૭ અને ૧૦૮ની જોગવાઇઓ.

(૩) આ કચેરીના તારીખ ૨૮-૭-૨૦૦૩ના ફડચા અંગેના વચગાળાના આદેશ ક્રમાંક ફડચ/૦૧/ગ/૧૫૪૬/૨૦૦૩.

(૪) અધિક રજિસ્ટ્રારશ્રી, (અપીલ) સ. મં. ગુજરાત રાજ્ય, ગાંધીનગરના પત્ર ક્રમાંક સકક/૮૧૨૧/ક/૬૩૪/૦૩, તારીખ ૨૦-૧૨-૨૦૦૩.

પ્રસ્તાવના

જા. નં. ફડચ/ફ/૧૩૬૩૭/૦૧/ગ/૨૪૯/૨૦૦૪.–ધી રામાપીર કંપા ગૃપ સેવા સહકારી મંડળી લી., મું રામાપીર કંપા. તા. ધનસુરા, જી. સાબરકાંઠા, ગુજરાત સહકારી મંડળીઓના અધિનિયમ, ૧૯૬૧ હેઠળ નોંધણી ક્રમાંક ૨૬૦૬૩, તારીખ ૩૧મી માર્ચ, ૧૯૫૯થી નોંધાયેલ સહકારી સંસ્થા છે. સદર મંડળીનું ઇન્સ્પેકશન ધી સા. જી. મધ્યસ્થ સહ. બેંક લી., હિંમતનગરની ધનસુરા શાખા દ્વારા કરવામાં આવેલ હતું. ઇન્સ્પેકશન દરમ્યાન મંડળીની આર્થિક સ્થિતિ દિનપ્રતિદિન નબળી પડતી હોવાથી મંડળીને ફડચામાં લઇ જવા માટે દરખાસ્ત કરેલ હતી. સદર બાબતે અત્રેની કચેરીએથી તારીખ ૯મી ડિસેમ્બર, ૨૦૦૨ના પત્ર ક્રમાંક ફડચ/૦૧/ગ/૩૪૩૬/૨૦૦૨ થી મંડળીને ફડચામાં કેમ ન લઇ જવી ? તે માટેના કારણો દર્શાવવા મંડળીના હોદ્દેદારોને કારણદર્શક નોટીસ આપી તારીખ ૬ઠ્ઠી જાન્યુઆરી, ૨૦૦૩ના રોજ રજુઆત કરવા મુદત આપેલ હતી. પરંતુ નિયત મુદતે મંડળીના હોદ્દેદારોએ મુદતની માંગણી કરતા તારીખ ૧૬મી જાન્યુઆરી, ૨૦૦૩ની મુદત આપવામાં આવેલ હતી. આમ મંડળી દ્વારા તારીખ ૧૩મી જાન્યુઆરી, ૨૦૦૩ના પત્રથી લેખિત રજુઆત કરવામાં આવેલ હતી. જે રજુઆત બેંકને મોકલી અભિપ્રાય મેળવતાં બેંકે મંડળીને ફડચામાં લઇ જવાનો અભિપ્રાય આપેલ હતો. ફરી રજુઆત કરવા સારૂં તારીખ ૨૨મી મે, ૨૦૦૩ની મુદત આપવામાં આવેલ હતી. પરંતુ સદર મુદતે હાજર રહેલ નથી. તારીખ ૫મી જૂન, ૨૦૦૩ના રોજ હાજર રહેલ જેમાં તારીખ ૧૯મી જૂન, ૨૦૦૩ની ફરી મુદત આપવામાં આવેલ હતી. સદર મુદતે મંડળીના અધિકૃત પ્રતિનિધિઓ હાજર રહી મંડળીને ફડચામાં લઇ જવા સંમતિ આપેલ હતી.

આમ આમુખ-૩માં વંચાણે લીધેલ અત્રેના તારીખ ૨૮મી જુલાઇ, ૨૦૦૩ના આદેશથી મંડળીને ફડચામાં લઇ જવાના વચગાળાના આદેશ કરેલ તથા વચગાળાના આદેશ તારીખથી એક માસમાં લેખિત/મૌખિક રજુઆત કરવા જણાવેલ અને ફરીથી રજુઆત માટે તારીખ ૨૮મી ઓગસ્ટ, ૨૦૦૩ના રોજની મુદત આપેલ હતી. પરંતુ મંડળીએ સદર ફડચાના વચગાળાના હુકમ સામે તારીખ ૧૩મી ઓગસ્ટ, ૨૦૦૩ના રોજ અપીલ અરજી નં. ૯૨/૨૦૦૩થી અધિક રજિસ્ટ્રારશ્રી (અપીલ) સ. મં., ગુજરાત રાજ્ય, ગાંધીનગર સમક્ષ આપીલ કરેલ હતી.

આમુખ-૪થી વંચાણે લીધેલ હુકમથી સદર અપીલ નામંજુર કરી દફતરે કરી નિકાલ કરવામાં આવેલ હતી. તથા તારીખ ૨૮મી જુલાઇ, ૨૦૦૩નો ફડચાનો વચગાળાનો આદેશ કાયમ રાખવામાં આવેલ હતો. મંડળીને વચગાળાનો આદેશ સામે રજુઆત કરવા માટે તારીખ ૨૯મી જાન્યુઆરી, ૨૦૦૪ની મુદત આપવામાં આવેલ હતી. પરંતુ મુદતે મંડળી તરફથી કોઇ હાજર રહેલ નથી.

આમ મંડળીના કાર્યવાહકોને મંડળી ચલાવવામાં રસ જણાતો નથી. આમ નીચેના કારણોસર :

(૧) મંડળીનો છેલ્લા ચાર વર્ષથી ઓડીટ વર્ગ ''ડ'' છે.

(૨) મંડળીના ભંડોળ રૂા. ૩.૪૦ લાખ સામે રૂા. ૨૪/- લાખની ખોટ છે.

(૩) બેંક લોન રૂા. ૪૮/- લાખ સામે રૂા. ૩૦/- લાખ ધીરાણ છે. અને ધીરાણ અને લોન વચ્ચે ૧૮ લાખનો ગાળો પડે છે. અને દર વર્ષે આ ગાળો વધતો જાય છે.

(૪) મંડળીની વ્ય. ક. નિષ્ક્રીય, રસહીન છે. મંડળી પુનઃ જીવીત થવા શક્તિમાન નથી.

(૫) વેચાણ-વેપારી પ્રવૃત્તિનો વિકાસ કરી શકાય તેમ નથી.

(૬) ખોટ ઘટાડવા મંડળી તરફથી છેલ્લા પાંચ વર્ષથી કોઇ પ્રયત્ન કરવામાં આવેલ નથી.

(૭) વહીવટી ખર્ચ અને વ્યાજના પ્રમાણમાં વ્યાજ આવક અને વેપારી નફો જુજ હોઇ દર વર્ષ રૂા. ૨.૫૦ થી ૩.૦૦ લાખ જેવી ખોટ વધતી જાય છે.

મંડળીને ફડચામાં લઇ જવાના વચગાળાના આદેશને કાયમ કરતો નીચે મુજબનો અંતિમ આદેશ કરવામાં આવે છે.

અંતિમ આદેશ

આથી હું, જે. જે. શાહ, જિલ્લા રજિસ્ટ્રાર, સહકારી મંડળીઓ, હિંમતનગર, જિલ્લો, સાબરકાંઠાને પ્રસ્તાવનામાં જણાવેલ કારણોસહ

ગુજરાત સહકારી મંડળીઓના અધિનિયમ ૧૯૬૧ની કલમ-૧૦૭ હેઠળ મને પ્રાપ્ત થયેલ સત્તા અને અધિકારની રૂએ ધી રામાપીર કંપા ગૃપ સેવા સહકારી મંડળી લી., મું. રામાપીર કંપા., તા. ધનસુરા, જિ. સાબરકાંઠાને ફડચામાં લઇ જવાનો આમુખ-૩માં દર્શાવેલ વચગાળાના આદેશને બહાલી આપતાં ફડચા અંગેનો અંતિમ આદેશ કરૂં છું. અને સદર કાયદાની કલમ-૧૦૮(૧) હેઠળ મળેલ સત્તા અન્વયે ફડચા અધિકારી તરીકે ધી સાબરકાંઠા જિલ્લા મધ્યસ્થ સહકારી બેંક લી., હિંમતનગરની નિમણુંક કરૂં છું. હુકમ થયા તારીખથી ફડચા અધિકારીએ ત્રણ વર્ષમાં ફડચાની કામગીરી પુર્ણ કરવાની રહેશે તથા નિયમોનુસાર ફડચા ફી આકારણી કરી બેન્કમાં જમા કરાવવાની રહેશે.

હિંમતનગર, તારીખ ૨૦મી ફેબ્રુઆરી, ૨૦૦૪.

વંચાણે લીધા :–

(૧) ગુજરાત સહકારી મંડળીઓના અધિનિયમ-૧૯૬૧ની કલમ-૧૦૭ અને ૧૦૮ની જોગવાઇઓ.

(૨) સરકારશ્રીના કૃષિ, સહકાર અને ગ્રામ વિકાસ વિભાગના ઠરાવ ક્રમાંક જીએચકેએચ/૨૪-૯૧/ડીડીજી/૧૧૮૮/પ૨૦૪/જે, તારીખ ૩૦-૩-૧૯૯૧.

(૩) અત્રેની કચેરીના તારીખ ૨૪-૧૨-૨૦૦૩ની કારણદર્શક નોટીસ પત્ર ક્રમાંક ફડચ/૦૧/ગ/૨૭૬૯/૨૦૦૩.

પ્રસ્તાવના

જા. નં. ફડચ/૦૧/ગ/૨૫૦/૨૦૦૪.–ધી પહાડપુર ગૃપ તેલીબીયાં ઉત્પાદક સહકારી મંડળી લી., મું. પહાડપુર, તા. મોડાસા, જિ. સાબરકાંઠા, ગુજરાત સહકારી મંડળીઓના અધિનિયમ ૧૯૬૧ હેઠળ નોંધાયેલ સહકારી સંસ્થા છે. જેનો વહીવટ અધિનિયમ, નિયમ તથા મંડળીના પેટા કાયદા અનુસાર કરવાનો રહે છે. આ મંડળીનું તારીખ ૧લી એપ્રિલ, ૨૦૦૨ થી તારીખ ૩૧મી માર્ચ, ૨૦૦૩ સુધીના સમયગાળાનું વૈધાનિક ઓડીટ સબ ઓડીટર, સ. મં. મોડાસા દ્વારા કરવામાં આવેલ છે. મંડળીને પેટા કાયદાના ઉદ્દેશો પરિપુર્ણ થાય તે રીતે કામગીરી કરી નથી. આ ઉપરાંત નીચે મુજબની અન્ય ક્ષતિઓ જણાઇ આવેલ છે.

(૧) મંડળી ૧૧ વર્ષથી સ્થગિત છે. તથા મંડળી પુનઃ શરૂ થાય તેવી શક્યતા જણાતી નથી અને કાર્યવાહકોને તેને શરૂ કરવામાં રસ જણાતો નથી.

(૨) મંડળીની વ્ય. કમીટીની, વાર્ષિક સાધારણ સભાની મીટીંગો મળતી નથી. છેલ્લા બે વર્ષમાં એક પણ બેઠક મળેલ નથી.

(૩) મંડળીનો છેલ્લા આઠ વર્ષનો ઓડીટ વર્ગ ''ડ'' છે.

(૪) મંડળીએ ઓડીટ મેમાની દુરસ્તી કરેલ નથી.

ઉપરોક્ત ક્ષતિઓ અંગે મંડળીના કાર્યવાહકોને આમુખ-૩થી કારણદર્શક નોટીસ આપી તારીખ ૮મી જાન્યુઆરી, ૨૦૦૪ના રોજ રૂબરૂ હાજર રહી લેખિત મૌખિક રજુઆત કરવા તક આપવામાં આવેલ હતી. સદર મુદતે મંડળીના ચેરમેનશ્રીએ હાજર રહી મંડળીને ફડચામાં ન લઇ જવા વિનંતી કરેલ છે. પરંતુ ફડચામાં ન લઇ જવા અંગેના કોઇ કારણો જણાવેલ નથી કે મંડળીને કાર્યરત કરવા માટેની કોઇ દરખાસ્ત પણ કરેલ નથી જેથી નીચેના કારણોસર :

(૧) મંડળી ૧૧ વર્ષથી સ્થગિત છે તથા પુનઃ શરૂ થવાની શક્યતા જણાતી નથી.

(૨) છેલ્લા બે વર્ષથી વ્ય. કમીટીની કે વાર્ષિક સાધારણ સભાની એક પણ બેઠક મળેલ નથી.

(૩) છેલ્લા આઠ વર્ષનો ઓડીટ વર્ગ ''ડ'' છે. તથા ઓડીટ અહેવાલની દુરસ્તી કરેલ નથી.

(૪) પેડા-નિયમોના ઉદ્દેશો મુજબની કામગીરી કરેલ નથી.

જેથી પ્રસ્તુત સંજોગો ધ્યાને લેતાં ઉક્ત મંડળીને ગુજરાત સહકારી મંડળીઓના અધિનિયમ-૧૯૬૧ની કલમ-૧૦૭ અન્વયે આટોપી લેવાનું અનિવાર્ય જણાતાં નીચે મુજબનો હુકમ કરવામાં આવે છે.

વચગાળાનો હુકમ

આથી હું, જે. જે. શાહ, જિલ્લા રજિસ્ટ્રાર, સહકારી મંડળીઓ, હિંમતનગર, જિ. સાબરકાંઠા મને પ્રાપ્ત થયેલ અધિકારની રૂએ ધી પહાડપુર ગૃપ તેલીબીયાં ઉત્પાદક સહકારી મંડળી લી., મું. પહાડપુર, તા. મોડાસા, જિ. સાબરકાંઠાને પ્રસ્તાવનામાં જણાવેલ કારણોસહ ગુજરાત સહકારી મંડળીઓના અધિનિયમ ૧૯૬૧ની કલમ-૧૦૭(૧)(એ)(સી) (ii) અન્વયે આટોપી લેવાનો વચગાળાનો આદેશ કરૂં છું અને આ જ અધિનિયમની કલમ-૧૦૮ અન્વયે ફડચા અધિકારી તરીકે સહકારી અધિકારી (ફડચો) લગત આ કચેરી, હિંમતનગરની નિમણુંક કરૂં છું.

ઉપરોક્ત વચગાળાના હુકમ સામે મંડળીને રજુઆત કે ખુલાસો કરવો હોય તો આદેશની તારીખથી એક માસની મુદતમાં લેખિત/મૌખિક રૂબરૂ કે અધિકૃત પ્રતિનિધિ મારફતે કરવા જણાવવામાં આવે છે. તથા રૂબરૂ રજુઆત કરવા તારીખ ૨૨મી માર્ચ, ૨૦૦૪ના રોજ ૧૩-૦૦ કલાકે આ કચેરીએ હાજર રહી લેખિત/મૌખિક રજુઆત/ખુલાસો કરવાની તક આપવામાં આવે છે. ઉક્ત મુદત દરમ્યાન મંડળી તરફથી કોઇ ખુલાસો કે રજુઆત કરવામાં નહીં આવે તો મુદત વીતેથી મંડળીને આટોપી લેવાનો અંતિમ આદેશ કરવામાં આવે છે.

હિંમતનગર, તારીખ ૨૦મી ફેબ્રુઆરી, ૨૦૦૪.

વંચાણે લીધા :-

(૧) ગુજરાત સહકારી મંડળીઓના અધિનિયમ-૧૯૬૧ ની કલમ-૧૦૭ અને ૧૦૮ની જોગવાઈઓ.

(૨) સરકારશ્રીના કૃષિ સહકાર અને ગ્રામ વિકાસ વિભાગના ઠરાવ ક્રમાંક : જી.એચ.કે.એચ-૨૪-૯૧/ડી.ડી.જી. ૧૧૮૮/પ૨૦૪/જ, તા. ૩૦-૩-૯૧.

(૩) અત્રેની કચેરીના તા. ૨૪-૧૨-૨૦૦૩ની કારણદર્શક નોટીસ પત્ર ક્રમાંક ફડચ/૦૧/ગ/૨૭૭૨/૨૦૦૩.

પ્રસ્તાવના

જા. નં. ફડચ/૦૧/ગ/૨૫૧/૦૪.- ધી હડીયોલ ગૃપ તેલીબીયાં ઉત્પાદક સહકારી મંડળી લિ., મું. હડીયોલ, તા. હિંમતનગર, જિ. સાબરકાંઠા, ગુજરાત સહકારી મંડળીઓના અધિનિયમ-૧૯૬૧ હેઠળ નોંધણી નં. સે. નં. ૨૩૬૮૯, તારીખ ૨૭મી સપ્ટેમ્બર, ૧૯૯૦ થી નોંધાયેલ સહકારી સંસ્થા છે. જેનો વહીવટ અધિનિયમ અને નિયમ તથા મંડળીના પેટા નિયમ અનુસાર કરવાનો રહે છે. આ મંડળીનું તારીખ ૧લી એપ્રિલ, ૨૦૦૨ થી તારીખ ૩૧મી માર્ચ, ૨૦૦૩ સુધીના સમયગાળાનું વૈધાનિક ઓડીટ ઓડીટર ગ્રેડ-૨, સ. મં. (ગ્રાહક), હિંમતનગર દ્વારા કરવામાં આવેલ છે. મંડળીએ પેટા કાયદાના ઉદ્દેશો પરિપુર્ણ થાય તે રીતે કામગીરી કરી નથી. આ ઉપરાંત નીચે મુજબની અન્ય ક્ષતિઓ જણાઈ આવેલ છે.

(૧) મંડળી ૬ વર્ષથી સ્થગિત છે.

(૨) મંડળીની વ્ય. કમીટીની મીટીંગો નિયમિત ભરાતી નથી.

(૩) મંડળીએ ઓડીટ મેમાની દુરસ્તી કરેલ નથી.

(૪) મંડળી ચલાવવામાં મંડળીના હોદ્દેદારોને રસ નથી.

(૫) મંડળીએ પેટા નિયમમાં જણાવેલ ઉદ્દેશો મુજબની કામગીરી હાથ ધરેલ નથી.

ઉપરોક્ત ક્ષતિઓ અંગે મંડળીના કાર્યવાહકોને આમુખ-૩થી કારણદર્શક નોટીસ આપી તારીખ ૮મી જાન્યુઆરી, ૨૦૦૪ના રોજ રૂબરૂ હાજર રહી લેખિત/મૌખિક રજુઆત કરવા તક આપવામાં આવેલ હતી. પરંતુ સદર મુદતે મંડળી તરફથી કોઈ હાજર રહેલ નથી. મંડળી છ વર્ષની સ્થગિત અવસ્થામાં છે. તથા પેટા નિયમના ઉદ્દેશો મુજબ કામગીરી કરતી નથી.

પ્રસ્તુત સંજોગોમાં ધ્યાને લેતાં ઉક્ત મંડળીને ગુજરાત સહકારી મંડળીઓના અધિનિયમ, ૧૯૬૧ની કલમ-૧૦૭ અન્વયે આટોપી લેવાનું અનિવાર્ય જણાતા નીચે મુજબનો હુકમ કરવામાં આવે છે.

વચગાળાનો હુકમ

આથી હું જે. જે. શાહ, જિલ્લા રજિસ્ટ્રાર, સહકારી મંડળીઓ, હિંમતનગર, જિ. બનાસકાંઠા મને પ્રાપ્ત થયેલ અધિકારની રૂએ ધી હડીયોલ ગૃપ તેલીબીયાં ઉત્પાદક સહકારી મંડળી લિ., મું. હડીયોલ, તા. હિંમતનગર, જિ. સાબરકાંઠાને પ્રસ્તાવનામાં જણાવેલ કારણો-સહ ગુજરાત સહકારી મંડળીઓના અધિનિયમ, ૧૯૬૧ની કલમ-૧૦૭ (૧) (એ) (સી) (ii) અન્વયે આટોપી લેવાનો વચગાળાનો આદેશ કરું છું અને આ જ અધિનિયમની કલમ-૧૦૮ અન્વયે ફડચા અધિકારી તરીકે સહકારી અધિકારી (ફડચો), લગત આ કચેરીની નિમણુંક કરું છું.

ઉપરોક્ત વચગાળાના હુકમ સામે મંડળીને રજુઆત કે ખુલાસો કરવો હોય તો આદેશની તારીખથી એક માસની મુદતમાં લેખિત/મૌખિક રૂબરૂ કે અધિકૃત પ્રતિનિધિ મારફતે કરવા જણાવવામાં આવે છે. તથા રૂબરૂ રજુઆત કરવા તારીખ ૨૨મી માર્ચ, ૨૦૦૪ના રોજ ૧૩-૪૫ કલાકે આ કચેરીએ હાજર રહી લેખિત/મૌખિક રજુઆત/ખુલાસો કરવાની તક આપવામાં આવે છે. ઉક્ત મુદત દરમ્યાન મંડળી તરફથી કોઈ ખુલાસો કે રજુઆત કરવામાં નહીં આવે તો મુદત વીતેથી મંડળીને આટોપી લેવાનો અંતિમ આદેશ કરવામાં આવશે.

હિંમતનગર, તારીખ ૨૦મી ફેબ્રુઆરી, ૨૦૦૪.

વંચાણે લીધા :-

(૧) ગુજરાત સહકારી મંડળીઓના અધિનિયમ-૧૯૬૧ ની કલમ-૧૦૭ અને ૧૦૮ની જોગવાઈઓ.

(૨) સરકારશ્રીના કૃષિ સહકાર અને ગ્રામ વિકાસ વિભાગના ઠરાવ ક્રમાંક : જી.એચ.કે.એચ./-૨૪-૯૧/ડી.ડી.જી. / ૧૧૮૮/૫૨૦૪/જ, તા. ૩૦-૩-૯૧.

(૩) અત્રેની કચેરીના તા. ૨૪-૧૨-૨૦૦૩ની કારણદર્શક નોટીસ પત્ર ક્રમાંક ફડચ/૦૧/ગ/૨૭૭૪/૨૦૦૩.

પ્રસ્તાવના

જા. નં. ફડચ/૦૧/ગ/૨૫૨/૦૪.- ધી બડોલી ગૃપ તેલીબીયાં ઉત્પાદક સહકારી મંડળી લિ., મું. બડોલી, તા. ઈડર, જિ. સાબરકાંઠા, ગુજરાત સહકારી મંડળીઓના અધિનિયમ-૧૯૬૧ હેઠળ નોંધણી નં. ૨૩૬૪૪, તારીખ ૩૧મી ડીસેમ્બર, ૧૯૮૮ થી નોંધાયેલ સહકારી સંસ્થા છે. જેનો વહીવટ અધિનિયમ અને નિયમ તથા મંડળીના પેટા નિયમ અનુસાર કરવાનો રહે છે. આ મંડળીનું તારીખ ૧લી એપ્રિલ, ૨૦૦૨ થી તારીખ ૩૧મી માર્ચ, ૨૦૦૩ સુધીના સમયગાળાનું વૈધાનિક ઓડીટ, સબ ઓડીટર, સ. મં. ઈડર દ્વારા કરવામાં આવેલ છે. મંડળીએ પેટા કાયદાના ઉદ્દેશો પરિપુર્ણ થાય તે રીતે કામગીરી કરી નથી. આ ઉપરાંત નીચે મુજબની અન્ય ક્ષતિઓ જણાઈ આવેલ છે.

(૧) મંડળી છેલ્લા ૪ વર્ષથી સ્થગિત અવસ્થામાં છે. અને કમીટી શરૂ કરવા વ્યવસ્થાપકો દ્વારા કોઈ પ્રયત્ન કરવામાં આવેલ નથી.

(૨) મંડળીની વાર્ષિક સાધારણ સભાની મીટીંગ નિયમિત મળેલ નથી.

(૩) મંડળીએ ઓડીટ મેમાની દુરસ્તી કરેલ નથી.

(૪) મંડળીએ પેટા નિયમથી નક્કી કરેલ એકપણ ઉદ્દેશ મુજબ કામગીરી હાથ ધરેલ નથી.

ઉપરોક્ત ક્ષતિઓ અંગે મંડળીના કાર્યવાહકોને આમુખ-૩થી કારણદર્શક નોટીસ આપી તારીખ ૮મી જાન્યુઆરી, ૨૦૦૪ના રોજ રૂબરૂ હાજર રહી લેખિત/મૌખિક રજુઆત કરવા તક આપવામાં આવેલ હતી. પરંતુ સદર મુદતે મંડળી તરફથી કોઈ હાજર રહેલ નથી. મંડળી ૪ વર્ષથી સ્થગિત અવસ્થામાં છે. તથા ઉપર જણાવ્યા મુજબ અન્ય ક્ષતિઓ ધ્યાને લેતાં મંડળીને ફડચામાં લઈ જવી જરૂરી જણાય છે.

પ્રસ્તુત સંજોગોમાં ધ્યાને લેતાં ઉક્ત મંડળીને ગુજરાત સહકારી મંડળીઓના અધિનિયમ, ૧૯૬૧ની કલમ-૧૦૭ અન્વયે આટોપી લેવાનું અનિવાર્ય જણાતા નીચે મુજબનો હુકમ કરવામાં આવે છે.

વચગાળાનો હુકમ

આથી હું,જે. જે. શાહ, જિલ્લા રજિસ્ટ્રાર, સહકારી મંડળીઓ, હિંમતનગર, જિ. સાબરકાંઠા મને પ્રાપ્ત થયેલ અધિકારની રૂએ ધી બડોલી ગૃપ તેલીબીયાં ઉત્પાદક સહકારી મંડળી લિ., મું. બડોલી, તા. ઈડર, જિ. સાબરકાંઠાને પ્રસ્તાવનામાં જણાવેલ કારણો સહ ગુજરાત સહકારી મંડળીઓના અધિનિયમ-૧૯૬૧ની કલમ-૧૦૭ (૧) (એ) (સી) (ii) અન્વયે આટોપી લેવાનો વચગાળાનો આદેશ કરું છું અને આ જ અધિનિયમની કલમ-૧૦૮ અન્વયે ફડચા અધિકારી તરીકે સહકારી અધિકારી (ફડચો), લગત આ કચેરીની નિમણુંક કરું છું.

ઉપરોક્ત વચગાળાના હુકમ સામે મંડળીને રજુઆત કે ખુલાસો કરવો હોય તો આદેશની તારીખથી એક માસની મુદતમાં લેખિત/મૌખિક રૂબરૂ કે અધિકૃત પ્રતિનિધિ મારફતે કરવા જણાવવામાં આવે છે. તથા રૂબરૂ રજુઆત કરવા તારીખ ૨૨મી માર્ચ, ૨૦૦૪ના રોજ ૧૪-૦૦ કલાકે આ કચેરીએ હાજર રહી લેખિત/મૌખિક રજુઆત/ખુલાસો કરવાની તક આપવામાં આવે છે. ઉક્ત મુદત દરમ્યાન મંડળી તરફથી કોઈ ખુલાસો કે રજુઆત કરવામાં નહીં આવે તો મુદત વીતેથી મંડળીને આટોપી લેવાનો અંતિમ આદેશ કરવામાં આવશે.

હિંમતનગર, તારીખ ૨૦મી ફેબ્રુઆરી, ૨૦૦૪.

વંચાણે લીધા :-

(૧) ગુજરાત સહકારી મંડળીઓનાં અધિનિયમ-૧૯૬૧ ની કલમ-૧૦૭ અને ૧૦૮ની જોગવાઈઓ.

(૨) સરકારશ્રીના કૃષિ, સહકાર અને ગ્રામ વિકાસ વિભાગના ક્રમાંક : જી.એચ.કે.એચ.-૨૪-૯૧/ડી.ડી.જી. ૧૧૮૮/૫૨૦૪/જે, તા. ૩૦-૩-૯૧.

(૩) અત્રેની કચેરીના તા. ૮-૧૨-૨૦૦૩ની કારણદર્શક નોટીસ પત્ર ક્રમાંક ફડચ/૦૧/ગ/૨૭૦૫/૨૦૦૩.

પ્રસ્તાવના

જા. નં. ફડચ/૦૧/ગ/૨૫૩/૨૦૦૪.- ધી સોનાસણ ગૃપ તેલીબીયાં ઉત્પાદક સહકારી મંડળી લિ., મું. સોનાસણ, તા. પ્રાંતિજ, જિ. સાબરકાંઠા, ગુજરાત સહકારી મંડળીઓના અધિનિયમ, ૧૯૬૧ હેઠળ નોંધાયેલ સહકારી સંસ્થા છે. જેનો વહીવટ અધિનયમ અને નિયમ તથા મંડળીના પેટા નિયમ અનુસાર કરવાનો રહે છે. સદર મંડળીની મુલાકાત સહકારી અધિકારી (બજાર) લગત આ કચેરી દ્વારા કરવામાં આવેલ છે. જે દરમ્યાન મંડળીએ પેટા કાયદાના ઉદેશો પરિપુર્ણ થાય તે રીતે કામગીરી કરી નથી. આ ઉપરાંત નીચે મુજબની અન્ય ક્ષતિઓ જણાઈ આવેલ છે.

(૧) મંડળીનું છેલ્લું ઓડીટ તારીખ ૩૧મી માર્ચ, ૨૦૦૩ સુધી થયેલ છે અને છેલ્લા પાંચ વર્ષનો ઓડીટ વર્ગ "ડ" છે.

(૨) મંડળીની નોંધણી તારીખ ૨૭મી સપ્ટેમ્બર, ૧૯૯૦ના રોજથી થયેલ છે. ત્યારબાદ માત્ર ચાર વર્ષ સુધી કામગીરી કરેલ છે અને મંડળી તારીખ ૮મી ઓકટોબર, ૧૯૯૪થી સ્થગિત અવસ્થામાં છે.

(૩) મંડળીની વ્ય. કમીટીની મીટીંગ તારીખ ૮મી ઓકટોબર, ૧૯૯૪ પછી મળેલ નથી.

(૪) મંડળીની છેલ્લી વા. સા. સભા તારીખ ૨૮મી સપ્ટેમ્બર, ૧૯૯૪ના રોજ મળેલ હતી. ત્યારબાદ કોઈ વા. સા. સભા મળેલ નથી.

(૫) મંડળીના વ્ય. કમીટી સભ્યોને મંડળી ચલાવવમાં રસ જણાતો નથી

ઉપરોક્ત ક્ષતિઓ અંગે મંડળીના કાર્યવાહકોને આમુખ-૩થી કારણદર્શક નોટીસ આપી તારીખ ૨૨મી ડીસેમ્બર, ૨૦૦૩ના રોજ રૂબરૂ હાજર રહી લેખિત/મૌખિક રજુઆત કરવા તક આપવામાં આવેલ હતી. પરંતુ સદર મુદતે મંડળીના કાર્યવાહકો હાજર રહેલ નથી. મંડળી લાંબા સમયથી સ્થગિત છે. તથા તારીખ ૮મી ઓકટોબર, ૧૯૯૪થી વ્ય. કમીટીની મીટીંગ મળેલ નથી.

પ્રસ્તુત સંજોગો ધ્યાને લેતાં ઉક્ત મંડળીને ગુજરાત સહકારી મંડળીઓના અધિનિયમ, ૧૯૬૧ની કલમ-૧૦૭ અન્વયે આટોપી લેવાનું અનિવાર્ય જણાતા નીચે મુજબનો હુકમ કરવામાં આવે છે.

વચગાળાનો હુકમ

આથી હું,જે. જે. શાહ, જિલ્લા રજિસ્ટ્રાર, સહકારી મંડળીઓ, હિંમતનગર, જિ. સાબરકાંઠા મને પ્રાપ્ત થયેલ અધિકારની રૂએ ધી સોનાસણ ગૃપ તેલીબીયાં ઉત્પાદક સહકારી મંડળી લિ., મું. સોનાસણ, તા. પ્રાંતિજ, જિ. સાબરકાંઠાને પ્રસ્તાવનામાં જણાવેલ કારણો સહ ગુજરાત સહકારી મંડળીઓના અધિનિયમ-૧૯૬૧ની કલમ-૧૦૭ (૧) (સી) (ii) અન્વયે આટોપી લેવાનો વચગાળાનો આદેશ કરું છું અને આ જ અધિનિયમની કલમ-૧૦૮ અન્વયે ફડચા અધિકારી તરીકે સહકારી અધિકારી (ફડચો), લગત આ કચેરી, હિંમતનગરની નિમણુંક કરું છું.

ઉપરોક્ત વચગાળાના હુકમ સામે મંડળીને રજુઆત કે ખુલાસો કરવો હોય તો આદેશની તારીખથી એક માસની મુદતમાં લેખિત/મૌખિક રૂબરૂ કે અધિકૃત પ્રતિનિધિ મારફતે કરવા જણાવવામાં આવે છે. તથા રૂબરૂ રજુઆત કરવા તારીખ ૨૨મી માર્ચ, ૨૦૦૪ના રોજ ૧૩-૦૦ કલાકે આ કચેરીએ હાજર રહી લેખિત/મૌખિક રજુઆત/ખુલાસો કરવાની તક આપવામાં આવે છે. ઉક્ત મુદત દરમ્યાન મંડળી તરફથી કોઈ ખુલાસો કે રજુઆત કરવામાં નહીં આવે તો મુદત વીતેથી મંડળીને આટોપી લેવાનો અંતિમ આદેશ કરવામાં આવશે.

હિંમતનગર, તારીખ ૨૦મી ફેબ્રુઆરી, ૨૦૦૪.

વંચાણે લીધા :-

(૧) ગુજરાત સહકારી મંડળીઓના અધિનિયમ, ૧૯૬૧ની કલમ-૧૦૭ અને ૧૦૮ની જોગવાઈઓ.

(૨) સરકારશ્રીના કૃષિ, સહકાર અને ગ્રામ વિકાસ વિભાગના ક્રમાંક જી.એચ.કે.એચ.-૨૪-૯૧/ડી.ડી.જી. ૧૧૮૮/૫૨૦૪/જે, તા. ૩૦-૩-૯૧.

INDEX

(૩) અત્રેની કચેરીના તા. ૧-૯-૨૦૦૩ની કારણદર્શક નોટીસ પત્ર ક્રમાંક ફડચ/૦૧/ગ/૧૭૭૭/૨૦૦૩.

(૪) ધી સા. જી. સ. દૂધ ઉત્પા. સંઘ લિ., સાબર ડેરી, હિંમતનગરનો તારીખ ૧૬-૧૨-૨૦૦૩નો પત્ર ક્રમાંક ૧૪૬૨/૨૦૦૩-૨૦૦૪.

પ્રસ્તાવના

જા. નં. ફડચ/૦૧/ગ/૨૫૪/૨૦૦૪.- ધી પોશીના દૂધ ઉત્પાદક સહકારી મંડલી લિ., મું પોશીના, તા. ખેડબ્રહ્મા, જિ. સાબરકાંઠા, ગુજરાત સહકારી મંડળીઓના અધિનિયમ-૧૯૬૧હેઠળ નોંધણી નં. સે. દુ. ૨૧૪૭૫, તારીખ ૬ઠ્ઠી જાન્યુઆરી, ૧૯૮૩ થી નોંધાયેલ સહકારી સંસ્થા છે. જેનો વહીવટ અધિનિયમ અને નિયમ તથા મંડળીના પેટા નિયમ અનુસાર કરવાનો રહે છે. આ મંડળીનું તારીખ ૧લી એપ્રિલ, ૨૦૦૨ થી તારીખ ૩૧મી માર્ચ, ૨૦૦૩ સુધીના સમયગાળાનું વૈધાનિક ઓડીટ સબ ઓડીટર સ. મં. (દૂધ) ઈડર દ્વારા કરવામાં આવેલ છે. મંડળીએ પેટા કાયદાના ઉદ્દેશો પરિપુર્ણ થાય તે રીતે કામગીરી કરી નથી. આ ઉપરાંત નીચે મુજબની અન્ય ક્ષતીઓ જણાઈ આવેલ છે.

(૧) મંડળીએ સ્વીકારેલ પેટા નિયમ મુજબના ઉદ્દેશો મુજબ કોઈ કામગીરી કરેલ નથી.

(૨) મંડળી છેલ્લા સાત વર્ષથી સ્થગિત અવસ્થામાં છે.

(૩) સહકારી કાયદા, કાનૂન પેટા નિયમ મુજબ વાર્ષિક સાધારણ સભા બોલાવેલ નથી.

(૪) મંડળીના હોદ્દેદારોની પેટા નિયમ મુજબ વ્ય . કમીટીની બેઠક એકપણ વખત મળી નથી.

(૫) મંડળીના હોદ્દેદારો નિષ્ક્રીય હોઈ મંડળી પ્રત્યે કોઈ રસ ધરાવતા નથી.

ઉપરોક્ત ક્ષતિઓ અંગે મંડળીના કાર્યવાહકોને આમુખ-૩થી કારણદર્શક નોટીસ આપી તારીખ ૨૨મી સપ્ટેમ્બર, ૨૦૦૩ના રોજ રૂબરૂ હાજર રહી લેખિત/મૌખિક રજુઆત કરવા તક આપવામાં આવેલ હતી. પરંતુ સદર મુદતે હાજર રહી ફેર મુદતની માંગણી કરતાં તારીખ ૯મી ઓકટોબર, ૨૦૦૩ તથા તારીખ ૧૩મી ઓકટોબર, ૨૦૦૩ની મુદત આપવામાં આવી. જે મુદતે લેખિતમાં રજુઆત કરેલ કે, છેલ્લા ત્રણ-ચાર વર્ષ સુધી દુષ્કાળ હોઈ મંડળી બંધ હતી અને શરૂ કરવા વ્ય. કમીટી બોલાવી પ્રયત્ન કરીશું. જે ધ્યાને લઈ મંડળી શરૂ કરવાની કાર્યવાહી કરવા તક આપી મુદત તારીખ ૨૭મી નવેમ્બર, ૨૦૦૩ની રાખતા મંડળીના કાર્યવાહકોની રજુઆત મુજબ ધી સાબરકાંઠા જિલ્લા સહકારી દૂધ ઉત્પાદક સંઘ (સાબર ડેરી) દ્વારા પોશીના સુધી રૂટ લંબાવવામાં આવે તો મંડળી શરૂ કરી શકાય તેમ છે. જે અંગે સાબર ડેરીનો આમુખ-૪થી વંચાણે લીધેલ અભિપ્રાય તારીખ ૧૬મી ડીસેમ્બર, ૨૦૦૩થી રજુ થયેલ છે જે મુજબ મંડળી માટે દૈનિક રૂા. ૬૦૦/- ખર્ચ દુધ ભરામણ માટે સાબર ડેરીને કરવો પડે તેમ છે. જે વહીવટી રીતે પરવડે કેમ નથી. તથા હેડલોડથી દૂધ આપવાનું પણ શકય નથી. આ બાબતો અંગે મંડળીને તારીખ ૨૯મી જાન્યુઆરી ૨૦૦૪ના રોજ રજુઆત માટે તક આપતાં મંડળીના ચેરમેનશ્રી હાજર રહેલ છે પરંતુ કોઈ રજુઆત કરેલ નથી.

પ્રસ્તુત સંજોગો ધ્યાને લેતાં ઉક્ત મંડળીને ગુજરાત સહકારી મંડળીઓના અધિનિયમ-૧૯૬૧ની કલમ-૧૦૭ અન્વયે આટોપી લેવાનું અનિવાર્ય જણાતા નીચે મુજબનો હુકમ કરવામાં આવે છે.

વચગાળાનો હુકમ

આથી હું, જે. જે. શાહ, જિલ્લા રજિસ્ટ્રાર, સહકારી મંડળીઓ, હિંમતનગર, જિ. સાબરકાંઠા મને પ્રાપ્ત થયેલ અધિકારની રૂએ ધી પોશીના દૂધ ઉત્પાદક સહકારી મંડળી લિ., મું પોશીના, તા. ખેડબ્રહ્મા, જિ. સાબરકાંઠાને પ્રસ્તાવનામાં જણાવેલ કારણોસહ ગુજરાત સહકારી મંડળીઓના અધિનિયમ-૧૯૬૧ની કલમ-૧૦૭ (૧) (એ) (સી) (ii) અન્વયે આટોપી લેવાનો વચગાળાનો આદેશ કરું છું અને આ જ અધિનિયમની કલમ-૧૦૮ અન્વયે ફડચા અધિકારી તરીકે સહકારી અધિકારી (ફડચો), લગત આ કચેરી, હિંમતનગરની નિમણુંક કરું છું.

ઉપરોક્ત વચગાળાના હુકમ સામે મંડળીને રજુઆત કે ખુલાસો કરવો હોય તો આદેશની તારીખથી એક માસની મુદતમાં લેખિત/મૌખિક રૂબરૂ કે અધિકૃત પ્રતિનિધિ મારફતે કરવા જણાવવામાં આવે છે. તથા રૂબરૂ રજુઆત કરવા તારીખ ૨૨મી માર્ચ, ૨૦૦૪ના રોજ ૧૩-૩૦ કલાકે આ કચેરીએ હાજર રહી લેખિત/મૌખિક રજુઆત/ખુલાસો કરવાની તક આપવામાં આવે છે. ઉક્ત મુદત દરમ્યાન મંડળી તરફથી કોઈ ખુલાસો કે રજુઆત કરવામાં નહીં આવે તો મુદત વીતેથી મંડળીને આટોપી લેવાનો અંતિમ આદેશ કરવામાં આવશે.

હિંમતનગર, તારીખ ૨૦મી ફેબ્રુઆરી, ૨૦૦૪.

વંચાણે લીધા :-

(૧) ગુજરાત સહકારી મંડળીઓના અધિનિયમ, ૧૯૬૧ની કલમ-૧૦૭ અને ૧૦૮ની જોગવાઈઓ.

(૨) સરકારશ્રીના કૃષિ, સહકાર અને ગ્રામ વિકાસ વિભાગના ક્રમાંક જી.એચ.કે.એચ.૨૪-૯૧/ડી.ડી.જી. ૧૧૮૮/૫૨૦૪/જે, તા. ૩૦-૩-૯૧.

(૩) અત્રેની કચેરીના તા. ૨૪-૧૨-૨૦૦૩ની કારણદર્શક નોટીસ પત્ર ક્રમાંક ફડચ/૦૧/ગ/૨૭૭૧/૨૦૦૩.

પ્રસ્તાવના

જા. નં. ફડચ/૦૧/ગ/૨૫૫/૨૦૦૪.- ધી મહેરપુરા ગૃપ તેલીબીયાં ઉત્પાદક સહકારી મંડળી લિ., મું. મહેરપુરા, તા. હિંમતનગર, જિ. સાબરકાંઠા, ગુજરાત સહકારી મંડળીઓના અધિનિયમ-૧૯૬૧હેઠળ નોંધણી નં. સે. નં. ૨૩૬૯૧, તારીખ ૩૧મી ઓગષ્ટ, ૧૯૯૦ થી નોંધાયેલ સહકારી સંસ્થા છે. જેનો વહીવટ અધિનયમ અને નિયમ તથા મંડળીના પેટા નિયમ અનુસાર કરવાનો રહે છે. આ મંડળીનું તારીખ ૧લી એપ્રિલ, ૨૦૦૨ થી તારીખ ૩૧મી માર્ચ, ૨૦૦૩ સુધીના સમયગાળાનું વૈધાનિક ઓડીટ ઓડીટર ગ્રેડ-૨,(ગ્રાહક), સ. મં. હિંમતનગર દ્વારા કરવામાં આવેલ છે. મંડળીએ પેટા કાયદાના ઉદ્દેશો પરિપુર્ણ થાય તે રીતે કામગીરી કરી નથી. આ ઉપરાંત નીચે મુજબની અન્ય ક્ષતીઓ જણાઈ આવેલ છે.

INDEX

(૧) મંડળી ૫ વર્ષથી સ્થગિત છે તથા કામગીરી કરી શકે તેમ જણાતુ નથી.

(૨) મંડળીની વ્ય. કમીટીની મીટીંગો મળતી નથી.

(૩) મંડળીએ ઓડીટ મેમાની દુરસ્તી કરેલ નથી.

(૪) મંડળી ચલાવવામાં મંડળીના હોદ્દેદારોને રસ નથી.

(૫) મંડળીના ચેરમેન/સેક્રેટરી દ્વારા મંડળીને ફડચામાં લઈ જવા સંમતિ આપેલ છે.

ઉપરોક્ત ક્ષતિઓ અંગે મંડળીના કાર્યવાહકોને આમુખ-૩થી કારણદર્શક નોટીસ આપી તારીખ ૮મી જાન્યુઆરી, ૨૦૦૪ના રોજ રૂબરૂ હાજર રહી લેખિત/મૌખિક રજુઆત કરવા તક આપવામાં આવેલ હતી. પરંતુ સદર મુદતે મંડળી તરફથી કોઈ હાજર રહેલ નથી. મંડળી પાંચ વર્ષથી સ્થગિત છે. તથા કોઈ કામગીરી કરી શકે તેમ જણાતું નથી. અને ચેરમેનશ્રીએ મંડળીને ફડચામાં લઈ જવા સંમતિ આપેલ છે.

પ્રસ્તુત સંજોગો ધ્યાને લેતાં ઉક્ત મંડળીને ગુજરાત સહકારી મંડળીઓના અધિનિયમ-૧૯૬૧ની કલમ-૧૦૭ અન્વયે આટોપી લેવાનું અનિવાર્ય જણાતા નીચે મુજબનો હુકમ કરવામાં આવે છે.

વચગાળાનો હુકમ

આથી હું, જે. જે. શાહ, જિલ્લા રજિસ્ટ્રાર, સહકારી મંડળીઓ, હિંમતનગર, જિ. સાબરકાંઠા મને પ્રાપ્ત થયેલ અધિકારની રૂએ ધી મહેરપુરા ગૃપ તેલીબીયાં ઉત્પાદક સહકારી મંડળી લિ., મું. મહેરપુરા, તા. હિંમતનગર, જિ. સાબરકાંઠાને પ્રસ્તાવનામાં જણાવેલ કારણો સહ ગુજરાત સહકારી મંડળીઓના અધિનિયમ-૧૯૬૧ની કલમ-૧૦૭ (૧) (એ) (સી) (ii) અન્વયે આટોપી લેવાનો વચગાળાનો આદેશ કરું છું અને આ જ અધિનિયમની કલમ-૧૦૮ અન્વયે ફડચા અધિકારી તરીકે સહકારી અધિકારી (ફડચો), લગત આ કચેરી, હિંમતનગરની નિમણુંક કરું છું.

ઉપરોક્ત વચગાળાના હુકમ સામે મંડળીને રજુઆત કે ખુલાસો કરવા હોય તો આદેશની તારીખથી એક માસની મુદતમાં લેખિત/મૌખિક રૂબરૂ કે અધિકૃત પ્રતિનિધિ મારફતે કરવા જણાવવામાં આવે છે. તથા રૂબરૂ રજુઆત કરવા તારીખ ૨૨મી માર્ચ, ૨૦૦૪ના રોજ ૧૪-૩૦ કલાકે આ કચેરીએ હાજર રહી લેખિત/મૌખિક રજુઆત/ખુલાસો કરવાની તક આપવામાં આવે છે. ઉક્ત મુદત દરમ્યાન મંડળી તરફથી કોઈ ખુલાસો કે રજુઆત કરવામાં નહીં આવે તો મુદત વીતેથી મંડળીને આટોપી લેવાનો અંતિમ આદેશ કરવામાં આવશે.

હિંમતનગર, તારીખ ૨૦મી ફેબ્રુઆરી, ૨૦૦૪.

જાહેરાત

નંબર નધણ- ૦૧/ક/૪૧/સે. દૂ. ૩૪૭૩૬/૨૦૦૪.- આથી જાહેર કરે છે કે, ધી ભુવાલ દૂધ ઉત્પાદક સહકારી મંડળી લિમિટેડ, મર્યાદિત સ્થળ ભુવાલ, તાલુકો મેઘરજ, જિલ્લો સાબરકાંઠા.

સને ૧૯૬૧નો ગુજરાત કાયદો (ગુજરાત સહકારી મંડળીઓનો કાયદો ૧૯૬૧)ની કલમ-૯ અન્વયે આજરોજ નોંધવામાં આવી છે.

હિંમતનગર, તારીખ ૨૫મી ફેબ્રુઆરી, ૨૦૦૪.

જે. જે. શાહ,
જિલ્લા રજિસ્ટ્રાર,
સહકારી મંડળીઓ, હિંમતનગર,
જિ. સાબરકાંઠા.

સરકારી મુદ્રણાલય, વડોદરા.

REGISTERED No. G-BA-14-E

©

सत्यमेव जयते

The Gujarat Government Gazette

[PUBLISHED BY AUTHORITY]

Vol. XLV] THURSDAY, MARCH 18, 2004 / PHALGUNA 28, 1925 [No. 12

Separate paging is given in each part of the Supplement to the Central Gazette and central section in order that it may be filed as a separate compilation

PART I

SUPPLEMENT TO THE CENTRAL GAZETTE AND CENTRAL SECTION

CONTENT

Part I, Part I-A, Part I-B and Part I-L

		Pages
Part-I	Government Notifications, Appointment Promotion, Leave of Absence, Rules and Order (other than those published in Part I-A, IV-A, IV-B and IV-C pertaining only to the Supplement to the Central Gazette.	277-301
Part I-A	Orders and Notifications, other than those published in Part IV-B, order the Bombay Local Boards, Village Pan - chayats, Municipal Boroughs, District Municipal Primary Education and Local Fund Audit Act, pertaining only to the Supplement to the Central Gazette.	12
Part I-B	Government Notifications, Published under Land Acquisition Act only.	125-144
Part I-L	Notifications and Orders Awards other than those published in Parts I, IV-A. Disputes Act, and Gujarat Industrial Relations Act.	1303-1505

MISCELLANEOUS NOTIFICATIONS, APPOINTMENTS, ETC.

પોલીસ કમિશનર દ્વારા

જાહેરનામું

મુંબઈ પોલીસ અધિનિયમ, સને ૧૯૫૧ના ૨૨માં અધિનિયમની કલમ-૩૭ (૩) મુજબનો.

નંબર ઉ/ગપક/વિ.શા/૮૦૦/૨૦૦૪.- અમદાવાદ શહેર પોલીસ કમિશનર હકુમત વિસ્તારમાં જાહેર વ્યવસ્થા જાળવવાની જરૂર જણાય છે.

વાસ્તે હું, કે. આર. કૌશિક, પોલીસ કમિશનર અમદાવાદ શહેર, મુંબઈ પોલીસ અધિનિયમ, સને ૧૯૫૧ના ૨૨માં અધિનિયમની કલમ ૩૭ (૩) થી મને મળેલ સત્તાની રૂએ ફરમાવું છું કે, નીચે જણાવેલ વિસ્તારમાં તારીખ ૧લી માર્ચ, ૨૦૦૪ના કલાક ૦૦.૦૦ થી તારીખ ૧૫મી માર્ચ, ૨૦૦૪ના કલાક ૨૪-૦૦ સુધી ચાર કરતાં વધારે માણસોએ ભેગા થવું નહીં અગર કોઈ સભા ભરવી કે બોલાવવી નહીં તેમજ કોઈ સરઘસ કાઢવું નહીં.

વિસ્તાર : અમદાવાદ શહેર પોલીસ કમિશનરની હકુમત હેઠળનો સમગ્ર વિસ્તાર.

INDEX

અપવાદઃ આ હુકમ જે વ્યકિત સરકારી ફરજ અથવા કામગીરીમાં હોય તેમજ હોમગાર્ડઝ જેઓ ફરજ પર હોય તેઓ તથા સ્મશાનયાત્રા અને લગ્નના વરઘોડાને લાગુ પડતો નથી.

આ હુકમનો ભંગ કરનાર અથવા ઉલ્લંઘન કરનાર સને ૧૯૫૧ના મુંબઈ પોલીસ અધિનિયમની કલમ-૧૩૫ની પેટા કલમ (૩) હેઠળ અને ભારતના ફોજદારી અધિનિયમ, સને ૧૮૬૦ની કલમ-૧૮૮ મુજબ શિક્ષાને પાત્ર થશે.

આજ તારીખ ૨૫ માહે ફેબ્રુઆરી સને ૨૦૦૪ના રોજ મારી સહી અને સિક્કો કરી આપ્યા.

જાહેરનામું

મુંબઈ પોલીસ અધિનિયમ, સને ૧૯૫૧ ના ૨૨માં અધિનિયમની કલમ-૩૭ (૧) મુજબનો.

નંબર ઉ/ગપક/વિ. શા./૮૦૧/૨૦૦૪.—અમદાવાદ શહેરની પરિસ્થિતીને લક્ષમાં લઈ જાહેર શાંતિ અને સલામતી જાળવવા પગલાં લેવા જરૂરી છે. તેમજ અમદાવાદ શહેર પોલીસ કમિશનર હકુમત નીચેના વિસ્તારમાં બનતા ગુન્હાઓમાં છરી, ચપ્પા, ખંજર તથા રામપુરી ચપ્પાનો ઉપયોગ થાય છે. અને આવા હથિયારોથી ગુન્હા બનતા હોવાથી જાહેર જનતાની સુલેહ તથા સલામતી માટે આવા હથિયારો ઉપર પ્રતિબંધં મુકવાની જરૂર જણાય છે.

વાસ્તે હું કે. આર. કૌશિક, પોલીસ કમિશ્નર, અમદાવાદ શહેર, મુંબઈ પોલીસ અધિનિયમ, સને ૧૯૫૧ ના ૨૨માં અધિનિયમની કલમ-૩૭ (૧) થી મને મળેલ સત્તાની રૂએ નીચે જણાવેલ વિસ્તારોમાં તારીખ ૧લી માર્ચ, ૨૦૦૪ થી તારીખ ૩૦મી એપ્રિલ, ૨૦૦૪ સુધી નીચેના કૃત્યો ઉપર પ્રતિબંધ ફરમાવું છું :-

કૃત્યો :-

(ક) શસ્ત્રો, દંડા, તલવાર, ભાલા, સોટી, બંદુક, ખંજર, તથા સામાન્ય રીતે રામપુરી બનાવટવાળુ કોઈપણ જાતના ચપ્પુ જેને અઢી ઈંચથી વધારે લાંબુ છેડેથી અણીવાળું પાનુ હોય તેવા ચપ્પા સાથે રાખી ફરવાની મનાઈ ફરમાવું છું. તેમજ લાકડી અથવા લાઠી, અથવા શારીરિક ઈજા પહોંચાડવામાં ઉપયોગી થઈ શકે તેવી બીજી કોઈ ચીજો લઈ જવાની.

(ખ) કોઈપણ શરીરને હાનિકારક અથવા સ્ફોટક પદાર્થ લઈ જવાની.

(ગ) પથ્થર અથવા બીજા શસ્ત્રો અથવા ફેંકવાના અથવા નાંખવાના યંત્રો અથવા સાધનો લઈ જવાની, એકઠા કરવાની તથા તૈયાર કરવાની.

(ઘ) સળગતી અગર સળગાવેલી મશાલ સરઘસ સાથે રાખવાની.

(ચ) વ્યક્તિ અથવા તેના શબ અથવા આકૃતિઓ અથવા પુતળા દેખાડવાની.

(છ) લોકોએ બુમો પાડવાની, ગીતો ગાવાની તથા વાદ્ય વગાડવાની.

(જ) જે છટાદાર ભાષણ આપવાથી, ચાળા પાડવાથી અથવા નકલો કરવાની તથા ચિત્રો નિશાનીઓ જાહેરખબર અથવા પદાર્થ અથવા વસ્તુઓ તૈયાર કરવાની દેખાડવાની અથવા ફેલાવો કરવાની અથવા અધિકારીઓના અભિપ્રાય પ્રમાણે સુરૂચિ અથવા નિતીનો ભંગ થતો હોય અથવા તેનાથી રાજ્યની સલામતી જોખમાતી હોય અથવા જેના પરિણામે રાજ્ય ઉથલી પડવાનો સંભવ હોય તેવા છટાદાર ભાષણ આપવાની તથા ચાળા વગેરે કરવાની અને તેના ચિન્હો નિશાનીઓ વિગેરે તૈયાર કરવાની દેખાડવાની અથવા તેનો ફેલાવો કરવાની.

વિસ્તાર :- અમદાવાદ શહેર પોલીસ કમિશ્નરની હકુમત હેઠળનો સમગ્ર વિસ્તાર.

અપવાદ :- આ હુકમનો ખંડ (ક) નીચેની વ્યક્તિઓને લાગુ પડશે નહિ.

(૧) સરકારી નોકરી અથવા કામગીરીમાં હોય તેમજ જેને ઉપરી અધિકારીઓએ આવા કોઈપણ હથિયાર સાથે લઈ જવા ફરમાવ્યું હોય અથવા કોઈપણ હથિયાર લઈ જવાની તેની ફરજ હોય તેમને.

(૨) સરકારી નોકરી કે જેઓને પોતાની ફરજ અંગે પ્રતિબંધિત હથિયાર જેવા કે સંગીન વગેરે સાથે રાખવા પડતાં હોય તેમને લાગુ પડશે નહીં.

(૩) પોલીસ કમિશ્નર અથવા અધિકૃત કરેલ હોય તેવા કોઈપણ અધિકારીઓએ જેને શારીરિક અશક્તિના કારણે લાકડી અથવા લાઠી સાથે રાખવાની પરવાનગી આપેલ હોય તેવી વ્યક્તિઓને લાગુ પડશે નહીં.

આ જાહેરનામાનો કોઈપણ ખંડનો ભંગ અથવા ઉલ્લંઘન કરનાર મુંબઈ પોલીસ અધિનિયમ, સને ૧૯૫૧ની કલમ-૧૩૫ની પેટા કલમ-(૧) હેઠળ ઓછામાં ઓછી ચાર મહીનાની અને વધુમાં વધુ એક વર્ષ સુધીની સજા અને દંડની અને ભારતના ફોજદારી અધિનિયમ, સને ૧૮૬૦ના અધિનિયમ નં. ૪૫ ની કલમ-૧૮૮ મુજબ શિક્ષાને પાત્ર થશે.

આજ તારીખ ૨૫ માહે ફેબ્રુઆરી, સને ૨૦૦૪ના રોજ મારી સહી અને સિક્કો કરી આપ્યા.

વંચાણે લીધા :-

જાહેરનામા ક્રમાંક ઉગપક/૧૩૨/૨૦૦૩, તા. ૧૮-૧૨-૨૦૦૩.- તારીખ ૧૮મી ડીસેમ્બર, ૨૦૦૩ના જાહેરનામા ક્રમાંક ઉગપક/૧૩૨/ ૨૦૦૩, દ્વારા અમદાવાદ મ્યુનીસીપલ કોર્પોરેશનના વિસ્તારમાં તમામ પ્રકારના ભારે વાહનો સવારે કલાક ૦૯-૦૦ થી રાતના કલાક ૨૧-૦૦ સુધી અંદર પ્રવેશ કરી શકશે નહિ. તે અંગેનું જાહેરનામું બહાર પાડી આ જાહેરનામાના સમર્થનમાં/વિરોધમાં તથા સુધારા વધારા

માટેના સુચનો દિન ૩૦માં મંગાવવામાં આવેલ છે. આ સંબંધે નાગરિકો, સંસ્થા તથા એસોસીએશન તરફથી આવેલ રજુઆતો અને સુચનોને ધ્યાનમાં લેવામાં આવેલ છે. જાહેર જનતાના સામુહિક હિતને ધ્યાનમાં લઇ નીચે મુજબનો નિર્ણય લેવા હુકમ કરૂં છું.

મુંબઇ પોલીસ અધિનિયમ (સને ૧૯૫૧ના ૨૨ માં) કલમ-૩૩(બી) આધારે મળેલ સત્તાની રૂએ હું, કે. આર. કૌશિક, પોલીસ કમિશનર, અમદાવાદ શહેર, અમદાવાદ શહેર વિસ્તારમાં રસ્તાઓ ઘણાં સાંકડા છે અને આ સાંકડા રસ્તાઓ ઉપર ભારે વાહનોનું આડેધડ પાર્કિંગ રસ્તઓની બન્ને બાજુ પર થાય છે જેના કારણે ટ્રાફિક પ્રવાહને ઘણી અડચણો ઉભી થાય છે. ટ્રાફિક નિયમન સરળ બનાવવા માટે તેમજ પ્રદુષણના કારણે જાહેર જનતાના સ્વાસ્થ્યને થઇ રહેલ અકલ્પનીય નુકસાન, અવાજના પ્રદુષણથી મોટી ઉંમરના અથવા બીમાર વ્યકિતઓ અને વિદ્યાર્થીઓને થતી અસહ્ય હેરાનગતીને ધ્યાનમાં રાખી નીચે મુજબનો હુકમ કરૂં છું.

હુકમ

ક્રમાંક ઉગપક/૧૩૫/૨૦૦૪.- અમદાવાદ શહેર પોલીસ કમિશનરની હકુમત હેઠળના વિસ્તારમાં તમામ પ્રકારના ભારે અને મધ્યમ વાહનો (મોટર વાહન અધિનિયમ, ૧૯૮૮ હેઠળ નક્કી કરેલા વાહનોને) સવારે કલાક ૯-૦૦ થી રાતના કલાક ૨૧-૦૦ સુધી અવર જવર કરી શકશે નહિ. તદઉપરાંત ચીમનભાઈ માર્કેટ, ડૉ. શ્યામાપ્રસાદ મુંખરજી ઓવર બ્રીજ, શિવરંજની ચાર રસ્તા, ૧૩૨ ફુટ રીંગ રોડ, ચિમનભાઈ પટેલ બ્રિજ સર્કલ સુધી રાત્રીના કલાક ૨૧-૦૦ થી સવારે કલાક ૯-૦૦ સુધી અવર જવર કરી શકશે અને સુભાષબ્રિજ સર્કલ, સાબરમતી આશ્રમ, ઇન્કમટેક્ષ સર્કલ, પાલડી વાસણાથી વિશાલા સર્કલ સુધી ભારે અને મધ્યમ પ્રકારના વાહનો રાતના કલાક ૨૨-૦૦ થી સવારના કલાક ૭-૦૦ વાગ્યા સુધી પ્રવેશ કરી શકશે તે સિવાયના કોઇપણ સમયે અવર જવર કરી શકશે નહિ.

પરંતુ આ ભારે અને મધ્યમ વાહનોને નીચેના માર્ગોનો ઉપયોગ કરવા છુટછાટ આપવામાં આવે છે.

(૧) જેતલપુર ઓકટ્રોય નાકાથી, નારોલ સર્કલ, વિશાલા સર્કલ અને સરખેજ ચાર રસ્તા સુધી આવી શકશે અને આ રોડ ઉપર અવર જવર કરી શકાશે.

(૨) નારોલ સર્કલથી નરોડા પાટીયા થઇ નાના ચિલોડા થઇ હિંમતનગર તરફ જઇ શકાશે.

(૩) નાના ચિલોડાથી ઇન્દીરા બ્રિજ થઇ ગાંધીનગર તરફ જઇ શકાશે.

(૪) સરખેજ ગાંધીનગર હાઇવે માર્ગ અવર જવર માટે લઇ શકાશે.

(૫) માલ વાહન, ભારે અને મધ્યમ પ્રકારના વાહનોની હેરાફેરીના હેતુ માટે નીચેના માર્ગોનો ઉપયોગ સમય કલાક ૧૩-૦૦ થી ૧૬-૦૦ સુધી કરી શકાશે.

(૧) જમાલપુર શાક માર્કેટ માટે ભારે વાહનોની અવર જવર માટે નીચેના માર્ગોનો ઉપયોગ કરી શકાશે.

(i) નારોલ સર્કલથી ચંડોળા તળાવ થઇ બહેરામપુરા થઇ જમાલપુર શાક માર્કેટ.

(ii) સરખેજથી વિશાલા સર્કલ વાસણા જૈન મર્ચન્ટ સોસાયટી સર્કલ, એન.આઇ.ડી. થી સરદાર બ્રિજ થઇ જમાલપુર જઇ શકશે.

(૨) નરોડા ફ્રુટ માર્કેટ, કાલુપુર માર્કેટ, જુના માધુપુરા અનાજ બજાર માટેના ભારે વાહનોની અવરજવર માટે નીચેના માર્ગોનો ઉપયોગ કરી શકશે.

(i) નરોડા પાટીયાથી અમદુપુરા ચોકી થઇ કાલુપુર ઓવરબ્રિજ થઇ કાલુપુર થઇ દરિયાપુર દરવાજા બહાર થઇ માધુપુરા માર્કેટ.

(ii) સાબરમતીથી પાવર હાઉસ થઇ ચીમનભાઈ બ્રિજ થઇ સુભાશ બ્રિજ થઇ શાહિબાગ થઇ માધુપુરા માર્કેટ.

(૩) કાંકરીયા રેલ્વે યાર્ડમાં જવા માટે નીચેના માર્ગોનો ઉપયોગ કરી શકશે.

(i) નારોલ સર્કલથી શાહવાડી, ચંડોળા તળાવ, શાહ આલમ ટોલનાકા, કાંકરીયા તળાવથી કાંકરીયા રેલ્વે યાર્ડ તરફ જઇ શકશે.

(ii) નરોડા નારોલ નેશનલ હાઇવે પરના સીટીએમ ચાર રસ્તાથી રોહીત મીલ સર્કલ. અનુપમ સીનેમાં, ખોખરા ઓવર બ્રિજથી કાંકરીયા રેલ્વે યાર્ડ તરફ જઇ શકશે.

આ હુકમ એસ. ટી. કોર્પોરેશન, એ.એમ.ટી.એસ. ફાયર બ્રિગેડ, એમ્બ્યુલન્સ સેવાઓ તથા સરકારી વાહનોને જાહેર સેવાની કામગીરી દરમ્યાન લાગુ પડશે નહિ.

આ જાહેરનામાનો અમલ તા. ૧મી માર્ચ, ૨૦૦૪ થી ૩૧મી મે, ૨૦૦૪ સુધી પ્રાયોગિક ધોરણે કરવાનો રહેશે.

આજ રોજ તા. ૨૫મી ફેબ્રુઆરી, ૨૦૦૪ એ મેં મારી સહી તથા સિક્કો કરી આપેલ છે.

જાહેરનામું

ક્રમાંક ઉગપક/૧૩૭/૨૦૦૪.- હું, કે. આર. કૌશિક, પોલીસ કમિશનર, અમદાવાદ શહેર મુંબઇ પોલીસ અધિનિયમ સને, ૧૯૫૧ (બોમ્બે એકટ-૨૨ અ.નં. ૧૯૫૧)ની કલમ-(૩૩)ની પેટા કલમ-(૧) (બી) થી મને મળેલ સત્તાની રૂએ જાહેર જનતાના વાહનવ્યવહારના સરળ નિયમન માટે નીચે મુજબનો હુકમ કરૂં છું.

તા. ૨જી માર્ચ, ૨૦૦૪ના રોજ મહોરમના પ્રસંગ નિમિત્તે શહેરના જુદા જુદા વિસ્તારોમાંથી તાજીયા નીકળશે અને નજીકના વિસ્તારોમાં ફરી છેવટે વીજળી ઘરથી ખાનપુર દરવાજા સુધી વિસર્જન અર્થે ભેગા થશે. આ દિવસ આ જાહેર માર્ગ પર વાહનોની અવર જવરના સરળ

નિયમન માટે વાહનોની અવર જવર પર નીચે મુજબના વિસ્તાર પર પ્રતિબંધ ફરમાવું છું.

તા. રજી માર્ચ, ૨૦૦૪ના રોજ બપોરના કલાક ૧૪-૦૦ થી ટ્રાફિક વાહન વ્યવહાર નીચે મુજબ રહેશે.

(૧) દિલ્હી ચકલાથી મીરઝાપુર તરફ તથા ઘી કાંટા તરફ તમામ પ્રકારના વાહનો જઇ શકશે નહી.

(૨) રેવડી બજારથી રીલીફ રોડ તરફ વિજળી ઘર સુધી બંધ.

(૩) જમાલપુર દરવાજાથી ખમાસા ચાર રસ્તા બંધ.

(૪) રાયખડથી ખમાસા ચાર રસ્તા બંધ.

(૫) સારંગપુર સર્કલથી આસ્ટોડીયા દરવાજા અને ખમાસા સુધી બંધ રહેશે.

(૬) નહેરૂબ્રીજ બંધ આશ્રમ રોડ થી રૂપાલી સીનેમા તરફ જઇ શકાશે નહી.

(૭) કામા હોટલ સર્કલથી ખાનપુર દરવાજા તરફ જતો ટ્રાફિક બંધ.

શહેર વિસ્તારના તાજીયાનો સમગ્ર રૂટ નો પાર્કિંગ જાહેર કરવામાં આવે છે.

આ જાહેરનામાનો અમલ તા. રજી માર્ચ ૨૦૦૪ના કલાક ૧૪-૦૦થી અમલમાં આવશે. આ અમલ મહોરમ વિસર્જનના સમય સુધી રહેશે.

આજરોજ તારીખ ૧લી માર્ચ, ૨૦૦૪ એ મેં મારી સહી તથા સીક્કો કરી આપેલ છે.

જાહેરનામું

ક્રમાંક ઉ/ગપક/૧૩૮/૨૦૦૪.-હું કે. આર. કૌશિક, પોલીસ કમિશનર, અમદાવાદ શહેર, મુંબઈ પોલીસ અધિનિયમ, સને ૧૯૫૧(બોમ્બે એકટ-૨૨ અ. નં. ૧૯૫૧)ની કલમ (૩૩) ની પેટા કલમ (૧)(બી)થી મને મળેલ સત્તાની રુએ જાહેર જનતાના વાહનવ્યવહારના સરળ નિયમન માટે નીચે મુજબનો હુકમ કરું છું.

તારીખ ૪થી માર્ચ, ૨૦૦૪ થી તારીખ ૭મી માર્ચ, ૨૦૦૪ સુધી ફાગણ સુદ પુનમ તેમજ હોળી ધુળેટીના તહેવાર નીમીત્તે ડાકોરમાં આવેલ રણછોડજીના મંદિર ધાર્મીક લોકમેળામાં મોટી સંખ્યામાં યાત્રાળુઓ પગપાળા જાય છે. આ દરમ્યાન આ જાહેર માર્ગો ઉપર વાહનોની સતત અવર-જવરના કારણે અકસ્માત અને જાનહાની થવાનો સંભવ રહે છે. પગપાળા યાત્રીઓની સલામતીના હેતુસર અમદાવાદ શહેરની હકુમત હેઠળના વિસ્તારમાં આવતા જાહેર માર્ગ જશોદાનગર ચોકડીથી વિઝોલ ઓકટ્રોય નાકા સુધીના વિસ્તારમાં તમામ પ્રકારના યાંત્રિક વાહનો ચાર પૈડા કે તેથી વધુ પૈડા ધરાવતા વાહનોની અવર જવર પર પ્રતિબંધ ફરમાવું છું તેમજ જશોદાનગર ચોકડીથી વાહનો ડાયવર્ટ કરી નારોલ ચાર રસ્તા થઈ અથવા એક્ષપ્રેસ હાઈવે થઈ વાહન વ્યવહાર જઈ શકશે.

આ જાહેરનામામાંથી સરકારી ફરજ પરના વાહનો, એમ્બ્યુલન્સને ઉપરોકત પ્રતિબંધમાંથી મુક્તિ આપવામાં આવે છે.

આ જાહેરનામાનો અમલ તારીખ ૪થી માર્ચ, ૨૦૦૪ ના ક. ૦૦.૦૦ થી તારીખ ૭મી માર્ચ, ૨૦૦૪ ના ક. ૨૪.૦૦ સુધી અમલમાં રહેશે.

આજરોજ તારીખ ૩જી માર્ચ, ૨૦૦૪ એ મેં મારી સહી તથા સિક્કો કરી આપેલ છે.

કે. આર. કૌશિક,
પોલીસ કમિશનર,
અમદાવાદ શહેર.

હુકમ

ફોજદારી કાર્યરીતી અધિનિયમની ૧૯૭૩ની કલમ ૧૪૪ અન્વયે કાઢેલ.

ક્રમાંક : ઉ/ગપક/એસ. બી./જાહેરનામું/૭૦૫/૨૦૦૪.- આગામી હોળી અને ધુળેટીના તહેવારો દરમ્યાન જાહેર જગ્યાઓએ જતા આવતા રાહદારીઓ તથા વાહનોમાં જતાં આવતા શખ્સો ઉપર કાદવ તથા રંગમીશ્રીત પાણી તથા તેલ ઈત્યાદી વસ્તુ ફેંકવાની શકયતા છે. તેવા કૃત્યોથી લોકોને અડચણ/ત્રાસ અથવા ઈજા થવાનો અથવા જાહેર સુલેહ શાંતીનો ભંગ થવાની તથા બખેડો કે હુલ્લડ થવાનો સંભવ છે. અને તેમ થતુ અટકાવવાનું જાહેરહિતમાં ઈચ્છનીય છે.

વાસ્તે હું સુધીર સિન્હા, પોલીસ કમિશ્નર, વડોદરા શહેર, ગુજરાત સરકારના ગૃહ વિભાગના તા. ૮મી નવેમ્બર, ૧૯૮૨ના નોટીફીકેશન નંબર જીજી/૪૨૨/સી.આર. સી./૧૦૮૨/૧૦૮૦/એમ. અન્વયે જે ફોજદારી કાર્યરીતી અધિનિયમ ૧૯૭૩ની કલમ-૨૦ નીચેની પેટા-કલમ (૧) નીચે બહાર પાડવામાં આવેલ અને જેનું પુનરાવર્તન ગુજરાત સરકારના ગૃહવિભાગના તારીખ ૭મી જાન્યુઆરી, ૧૯૮૯ થી બહાર પાડવામાં આવેલ સંકલીત જાહેરનામા નં. જીજી/૬/ફકઅ/૧૦૮૮/૬૭૫૦/મ. માં થયેલ છે. જેમાં વડોદરા શહેરના પોલીસ કમિશ્નરશ્રી, નાયબ પોલીસ કમિશ્નર શ્રી અને સુપ્રી. ઓફ પોલીસ (મદદનીશ પોલીસ કમિશનરશ્રીઓ) ને એકઝી. મેજી. તરીકે જાહેર કરવામાં આવેલ છે. તેમજ તેઓને ક્રિમીનલ પ્રોસીજર કોડની કલમ-૧૪૪ ના અધિકારનો ઉપયોગ કરવા ખાસ અધિકૃત કરવામાં આવેલા છે. તે અધિકારની રૂએ નીચે જણાવેલ વિસ્તારોમાં તા. ૫મી માર્ચ, ૨૦૦૪ કલાક ૦૦-૦૦ થી ૧૨મી માર્ચ, ૨૦૦૪ કલાક ૨૪-૦૦ સુધી નીચેના કૃત્યો કરવા પર પ્રતિબંધ ફરમાવવામાં આવેલ છે.

કૃત્યો :- કોઈપણ વ્યક્તિ જાહેર જગ્યાએ આવતા જતા રાહદારીઓ ઉપર યા મકાનો તથા મિલ્કત ઉપર, વાહનોમાં જતા આવતા શખ્સો ઉપર કાદવ અને કીચડ રંગમીશ્રીત પાણી યા તેલ તથા બીજી કોઈ વસ્તુ નાખી કે નખાવવી નહી. અથવા ધૂળેટીના પૈસા ઉઘરાવવાના અથવા બીજા કોઈ ઈરાદાથી જાહેર રસ્તા ઉપર જતા આવતા રાહદારીઓને તેમજ વાહનો રોકવા નહી.

INDEX

વિસ્તાર :- વડોદરા શહેર પોલીસ કમિશ્નરની હકુમત હેઠળનો સમગ્ર વિસ્તાર.

આ હુકમનો ભંગ કરનાર અથવા ઉલ્લંઘન કરનાર ભારતના ફોજદારી અધિનિયમ, ૧૮૬૦ની કલમ-૧૮૮ હેઠળ શિક્ષાને પાત્ર થશે.

આજ તારીખ ૪થી માર્ચ, ૨૦૦૪ના રોજ મારી સહી અને સિક્કો કરી આપેલ છે.

હુકમ

ફોજદારી કાર્યરીતિ અધિનિયમની ૧૯૭૩ની કલમ ૧૪૪ અન્વયે કાઢેલ.

ક્રમાંક : ઉ/ગપક/એસ. બી./જાહેરનામું/૭૦૬/૨૦૦૪.- વડોદરા શહેરમાં જાહેર જનતાની સલામતી અને જાહેર વ્યવસ્થા માટે નાગરીકો હોળી તહેવાર નીમીત્તે હોળી સળગાવવા માટે થતા કાર્યક્રમો ઉપર નિયંત્રણ મુકવુ ખુબ જ જરૂરી હોય અને તેમ થતુ અટકાવવાનું જાહેર હિતમાં ઈચ્છનીય છે.

વાસ્તે હું, સુધીર સિન્હા, પોલીસ કમિશ્નર, વડોદરા શહેર, ગુજરાત સરકારના ગૃહ વિભાગના તા. ૮મી નવેમ્બર, ૧૯૮૨ના નોટીફીકેશન નંબર જીજી/૪૨૨/સી.આર. સી./૧૦૮૨/૧૦૮૦/એમ. અન્વયે જે ફોજદારી કાર્યરીતિ અધિનિયમ ૧૯૭૩ની કલમ-૨૦ નીચેની પેટા-કલમ (૧) નીચે બહાર પાડવામાં આવેલ છે. અને જેનું પુનરાવર્તન ગુજરાત સરકારના ગૃહવિભાગના તારીખ ૭મી જાન્યુઆરી, ૧૯૮૯ થી બહાર પાડવામાં આવેલ સંકલીત જાહેરનામા નં. જીજી/૬/ફકઅ/૧૦૮૮/૬૭૫૦/મ. માં થયેલ છે. જેમાં વડોદરા શહેરના પોલીસ કમિશ્નરશ્રી, નાયબ પોલીસ કમિશ્નરશ્રી અને સુપ્રી. ઓફ પોલીસ (મદદનીશ પોલીસ કમિશનરશ્રીઓ) ને એક્ઝી. મેજી. તરીકે જાહેર કરવામાં આવેલ છે. તેમજ તેઓને ક્રિમીનલ પ્રોસીજર કોડની કલમ-૧૪૪ ના અધિકારનો ઉપયોગ કરવા ખાસ અધિકૃત કરવામાં આવેલા છે. તે અધિકારની રૂએ નીચે જણાયેલ વિસ્તારોમાં તા. ૫મી માર્ચ, ૨૦૦૪ કલાક ૦૦-૦૦ થી ૧૮મી માર્ચ, ૨૦૦૪ કલાક ૨૪-૦૦ સુધી નીચેના કૃત્યો કરવા પર પ્રતિબંધ ફરમાવવામાં આવેલ છે.

કૃત્યો :- જાહેર જનતાના જાન-માલની સલામતી માટે તથા જાહેર વ્યવસ્થા જળવાઈ રહે તે માટે શહેરના મુખ્ય રાજમાર્ગો ઉપર હોળી નીમીત્તે કોઈ પણ ઈસમોએ તેમજ જાહેર પ્રજાને તથા ટ્રાફીકને અડચણ થાય તે રીતે ખાડા ખોદવા નહી તેમજ ખાડા ખોદી હોળી સળગાવવી નહી.

વિસ્તાર :- વડોદરા શહેર પોલીસ કમિશ્નરની હકુમત હેઠળનો સમગ્ર વિસ્તાર.

આ હુકમનો ભંગ કરનાર અથવા ઉલ્લંઘન કરનાર ભારતના ફોજદારી અધિનિયમ, ૧૮૬૦ની કલમ-૧૮૮ હેઠળ શિક્ષાને પાત્ર છે.

આજ તારીખ ૪થી માર્ચ, ૨૦૦૪ના રોજ મારી સહી અને સિક્કો કરી આપેલ છે.

સુધીર સિન્હા,
પોલીસ કમિશનર,
વડોદરા શહેર, વડોદરા.

જાહેરનામું

મુંબઈ પોલીસ અધિનિયમ, સને ૧૯૫૧ની કલમ ૩૩(૧) ''બી'' હેઠળ.

ક્રમાંક ઉ/ગપક/વશી/એસબી/જાહેરનામું/મહોરમ/૫/૨૦૦૪.- આગામી તારીખ ૧લી, ૨જી માર્ચ, ૨૦૦૪ની શહાદતની રાત તેમજ તારીખ ૨જી માર્ચ, ૨૦૦૪નાં રોજ મહોરમનું તાજીયા વિસર્જન સરઘસ નીકળશે. મહોરમ તાજીયા તહેવારમાં જાહેર વ્યવસ્થા જળવાય રહે તે હેતુ સર હું વી. કે. ગુપ્તા (આઈ. પી. એસ.) પોલીસ કમિશનર, સુરત શહેર, મુંબઈ પોલીસ અધિનિયમ, સને ૧૯૫૧ની કલમ ૩૩ (૧)(બી), મુજબ મને મળેલ સત્તાની રૂએ ફરમાવું છું કે, તારીખ ૧લી,૨જી માર્ચ, ૨૦૦૪ની શહાદતની રાત તથા તારીખ ૨જી માર્ચ, ૨૦૦૪નાં રોજ તાજીયા વિસર્જન સરઘસ હોય નીચે જણાવ્યા મુજબની તારીખ, સમય તથા જગ્યાઓ (રસ્તાઓ) વાહન વ્યવહાર માટે બંધ કરવામાં આવે છે.

(અ) તારીખ ૧લી માર્ચ, ૨૦૦૪ ના કલાક : ૨૧-૦૦ થી ૨૪-૦૦ સુધી.

(૧) એર ઈન્ડીયા થી કોટ સોફીલ રોડ, કરવા રોડ, બેગમપુરા ચોકી થઈ મુંબઈ વડ થી સહારા દરવાજા સુધીનો માર્ગ.

(૨) સળીયાવાળી માર્કેટથી ટાવર સુધીનો માર્ગ.

(બ) તારીખ ૨જી માર્ચ, ૨૦૦૪ ના કલાક : ૦૦-૦૦ થી ૨૪-૦૦ સુધી તથા તારીખ ૩જી માર્ચ, ૨૦૦૪ ના કલાક : ૦૦-૦૦ થી ૪-૦૦ સુધી.

(૧) એર ઈન્ડીયા થી કરવા રોડ થઈ બેગમપુરા ચોકી સુધીનો માર્ગ કલાક : ૧૨-૦૦ થી ૨૦-૦૦ સુધી.

(૨) દિલ્હી ગેટ થી ભાગળ ચોક બજાર સુધીનો મુખ્ય માર્ગ કલાક : ૧૨-૦૦ થી ૨૪-૦૦ સુધી.

(૩) ઝાંપા બજાર સળીયા માર્કેટ થી ટાવર સુધીનો માર્ગ કલાક : ૧૨-૦૦ થી ૨૪-૦૦ સુધી.

(૪) પીર છડી રોડ શંકર વિજય હોટલ થી ભાગળ સુધીનો માર્ગ કલાક : ૧૨-૦૦ થી ૨૪-૦૦ સુધી.

(૫) ચોક બજાર ચાર રસ્તાથી ચકલા બજાર થઈ હોડી બંગલા સુધીનો માર્ગ કલાક : ૧૨-૦૦ થી ૨૪-૦૦ સુધી.

તેમજ તારીખ ૨જી માર્ચ, ૨૦૦૪ તાજીયા વિસર્જન સરઘસનાં દિવસે દિલ્હીગેટ થી ચોક બજાર ચાર રસ્તા માર્ગ ઉપર તથા ચોક ચાર રસ્તાથી હોડી બંગલા સુધી રોડ ઉપર રોડને લાગીને કોઈ વ્યકિતઓ એ તેમના વાહનો પાર્ક કરવા ઉપર પણ પ્રતિબંધ ફરમાવું છું.

અપવાદ :- સરકારી વાહનો, પોસ્ટલ વાહનો, ફાયર બ્રિગેડ, એમ્બ્યુલન્સ વાહનોને ઉપરોક્ત જાહેરનામા માંથી મુક્તિ આપવામાં આવે છે.

આજ રોજ તારીખ ૨૬મી ફેબ્રુઆરી, ૨૦૦૪નાં રોજ મારા સહી સિક્કા કરી આપેલ છે.

જાહેરનામું

મુંબઈ પોલીસ અધિનિયમ, સને ૧૯૫૧ની કલમ ૩૭ની પેટા-કલમ-૧ હેઠળનું.

ક્રમાંક ઉ/ગપક/વશી/એસબી/જાહેરનામું/૬/૨૦૦૪.- સુરત શહેરમાં શાંતિ અને સલામતી જાળવવા પગલાં લેવા જરૂરી જણાતું હોવાથી વાસ્તે હું, વી. કે. ગુપ્તા, (આઈ. પી. એસ.) પોલીસ કમિશનર, સુરત શહેર, મુંબઈ પોલીસ અધિનિયમ સને ૧૯૫૧માંની પેટા-કલમ ૩૭ (૧) થી મને મળેલ સત્તાની રૂએ ફરમાવું છું કે, નીચે જણાવેલ વિસ્તારોમાં તારીખ ૧લી માર્ચ, ૨૦૦૪ના કલાક ૦૦.૦૦ થી તા.૩૧મી માર્ચ, ૨૦૦૪ના કલાક ૨૪-૦૦ વાગ્યા સુધી નીચેના કૃત્યો ઉપર પ્રતિબંધ ફરમાવું છું.

(ક) શસ્ત્રો, દંડા, તલવાર, સોટી, લાકડી, ચપ્પુ અથવા શારીરીક ઈજા પહોંચાડવામાં ઉપયોગી થઈ શકે તેવી બીજી કોઈ ચીજ વસ્તુઓ લઈ જવાની;

(ખ) કોઈપણ સ્ફોટક અથવા ક્ષયધર્મી પદાર્થો લઈ જવાની ;

(ગ) પથ્થર અથવા બીજા શસ્ત્રો ફેંકવાના અથવા નાંખવાના યંત્રો અથવા સાધનો લઈ જવાની, એકઠા કરવાની ;

(ઘ) કોઈ સરઘસમાં જલતી અથવા પેટાવેલી મશાલ લઈ જવાની ;

(ચ) વ્યકિતઓ અથવા તેનાં શબો અથવા આકૃતિઓ અથવા પૂતળાં દેખાડવાની;

(છ) લોકોએ બુમો પાડવાની ગીતો ગાવાની તથા વાદ્ય વગાડવાની;

(જ) જે છટાદાર અથવા ભાષણ આપવાથી, ચાળા પાડવાથી નકલ કરવાથી અથવા નિશાનીઓ, જાહેરખબરો અથવા બીજા પદાર્થ અથવા વસ્તુઓ તૈયાર કરવાની અથવા અધિકારીના અભિપ્રાય પ્રમાણે સુરૂચિ અથવા નિતીનો ભંગ થતો હોય અથવા તેનાથી રાજ્ય ઉથલી પડવાનો સંભવ હોય તેવા છટાદાર ભાષણ આપવાથી અથવા ચાળા વિગેરે કરવાથી, ભાષણ આપવાથી અથવા નિશાની, ચિન્હો તૈયાર કરવાની, દેખાડવાની અથવા તેનો ફેલાવો કરવાની.

વિસ્તાર : સુરત શહેર પોલીસ કમિશનરેટની હકુમત હેઠળનો સમગ્ર વિસ્તાર.

અપવાદ : આ હુકમનો ખંડ (ક) નીચેની વ્યકિતઓને લાગુ પડશે નહિ :-

૧. સરકારી નોકરીમાં અથવા કામગીરીમાં હોય તેમને ઉપરી અધિકારીએ આવું કોઈ હથિયાર લઈ જવાનું ફરમાવ્યુ હોય તે વ્યક્તિઓને ;

૨. પોલીસ કમિશનર અથવા તેમણે અધિકૃત કરેલા કોઈપણ અધિકારીએ જેને અશકિતનાં કારણે લાઠી અથવા લાકડી સાથે રાખવાની પરવાનગી આપી હોય તે વ્યકિતઓને;

૩. સીમ વિસ્તારોમાં ખેતર ઉપર જતા ખેડુતોને લાકડી એક સુરક્ષાનું સાધન રૂપ હોય જેથી સીમ વિસ્તારોમાં/પરા વિસ્તારોમાં લાકડીની છુટછાટ આપવામાં આવે છે.

આ જાહેરનામાનો કોઈપણ ખંડનો ભંગ કે ઉલ્લંઘન કરનારને ઓછામાં ઓછી ચાર માસની અને વધુમાં વધું (૧) એક વર્ષની સજા કે દંડની રકમને મુંબઈ પોલીસ અધિનિયમ સને ૧૯૫૧ની કલમ ૧૩૫ મુજબ શિક્ષાને પાત્ર થશે.

આજ રોજ તારીખ ૨૯મી ફેબ્રુઆરી, ૨૦૦૪નાં રોજ મારી સહી સિક્કા કરી આપેલ છે.

જાહેરનામું

મુંબઈ પોલીસ અધિનિયમ, સને ૧૯૫૧ની કલમ-૩૩ (૧) 'બી' કાઢેલ.

ક્રમાંક ઉ/ગપક/વશી/એસ.બી./ જાહેરનામું/૭/૨૦૦૪.-તારીખ ૬ઠ્ઠી માર્ચ, ૨૦૦૪નાં હોળી તથા તારીખ ૭મી માર્ચ ૨૦૦૪ના રોજ ધૂળેટીનો તહેવાર છે. આ તહેવારના દિવસોએ લોકો એક બીજા ઉપર પાણી, રંગ, ગુલાલ વિગેરે ઉડાડી, જાહેર જગ્યામાં એક સ્થળેથી બીજા સ્થળે દોડાદોડી કરતાં હોય છે. જેના કારણે રસ્તાઓ ઉપર અડચણો, અવરોધો ઉભા થઈ વાહન વ્યવહારને અડચણ રૂપ તેમજ ભયજનક પરિસ્થિતિ ઉદ્દભવવાની પુરતી સંભાવના રહેતી હોય અને તેનાથી કાયદો અને વ્યવસ્થા તેમજ જાહેર શાંતિ સલામતી જોખમાય છે.

આથી હું, વિનીતકુમાર ગુપ્તા, (આઈ. પી. એસ.) પોલીસ કમિશનર, સુરત શહેર, મુંબઈ પોલીસ અધિનિયમ, સને ૧૯૫૧ની કલમ ૩૩ (૧)બી મુજબ મને મળેલ સત્તાની રૂએ ફરમાવું છું કે, તારીખ ૫મી માર્ચ, ૨૦૦૪ના કલાક ૦૦.૦૦ થી તા.૧૨મી માર્ચ, ૨૦૦૪ના કલાક ૨૪-૦૦ વાગ્યા સુધી સુરત શહેરની હકુમત હેઠળના સમગ્ર વિસ્તારમાં કોઈપણ વ્યક્તિઓએ જાહેર જગ્યા, જાહેર રસ્તાઓ ઉપર એકબીજા ઉપર પાણી, રંગ, ગુલાલ તથા અન્ય પદાર્થો છાંટવા કે ઉડાડવા કે પીચકારી કરવી નહી. તથા અન્ય કોઈપણ રીતે એકબીજા ઉપર કોઈ પદાર્થ નાખવો નહી તેમજ પ્લાસ્ટીકની કોથળીઓમાં પાણી ભરીને પાણીના ફુગ્ગા મકાનો તથા એપાર્ટમેન્ટોમાંથી જાહેર રસ્તાઓ ઉપર જતાં રાહદારીઓ તથા વાહન ચાલકો ઉપર ફેંકવા નહી, તેમજ સ્કુટરો તથા મોટર સાયકલો ઉપર બાલદી કે અન્ય સાધનોમાં કલરવાળું પાણી ભરીને લઈ જઈ રાહદારીઓ તથા વાહનચાલકો ઉપર ફેંકવું નહી, તે માટે પ્રતિબંધ ફરમાવું છું.

વિસ્તાર :- સુરત શહેર પોલીસ કમિશનર હકુમત હેઠળનો સમગ્ર વિસ્તાર.

સ્પષ્ટીકરણ :- રસ્તામાં ફુટપાથનો પણ સમાવેશ થાય છે.

ઉપરોક્ત હુકમનો ભંગ કે ઉલ્લંઘન કરનાર સદર અધિનિયમની કલમ ૧૩૧ મુજબ શિક્ષાને પાત્ર થશે.

આજ રોજ તારીખ ૧લી માર્ચ, ૨૦૦૪ ના રોજ મારી સહી સિક્કા કરી આપેલ છે.

વિનિતકુમાર ગુપ્તા,
પોલીસ કમિશનર,
સુરત શહેર.

INDEX

જિલ્લા મેજિસ્ટ્રેટ દ્વારા

હુકમ

મુંબઈ પોલીસ અધિનિયમ-૧૯૫૧ ની કલમ-૩૩(૧) મુજબનો.

નંબર પીઓએલ/૨/જાહેરનામા/એસઆર/૧૨/૨૦૦૪.-આગામી એપ્રિલ-૨૦૦૪ ના માસમાં યોજાનાર લોકસભાની સામાન્ય ચૂંટણી સંદર્ભે ચૂંટણી પ્રક્રિયા દરમ્યાન રાજકીય પક્ષો/ ઉમેદવારો વિશાળ કટ આઉટ, જાહેરાત, આઈટમો, બેનર્સ વિગેરે દ્વારા પૈસાની તાકાતનો આડંબર યુક્ત પ્રદર્શન ન કરે તે હેતુથી ભારતના ચૂંટણી પંચે નક્કી કરેલ આચાર સંહિતા મુજબ નિયમન કરવું જરૂરી હોય, હું આર. બી. દવે, જિલ્લા મેજિસ્ટ્રેટ, આણંદ તે મુંબઈ પોલીસ અધિનિયમ, ૧૯૫૧ ની કલમ-૩૩ (૧) (ડીએ) (ડીબી) થી મને મળેલ સત્તાની રૂઈએ સમગ્ર આણંદ જિલ્લામાં આગામી લોકસભાની સામાન્ય ચૂંટણીના સંદર્ભે, ચૂંટણી લક્ષી જાહેરાત, પાટીયા, બેનર્સ, કટ આઉટ મુકવા માટે નીચે મુજબના નિયમો કરવા હુકમ કરૂં છું :-

(૧) કોઈપણ રાજકીય પક્ષ / ઉમેદવાર / સંસ્થા અથવા વ્યક્તિ દ્વારા કટ આઉટ, હોર્ડીંગ્સ, બેનર્સ, તોરણો, ધ્વજ, પતાકા વિગેરે કોઈપણ જાહેર જગ્યાએ તેમજ જાહેર રસ્તા ઉપર મુકી શકાશે નહીં. એટલે કે સરકાર, નગરપાલિકા કે સ્થાનિક સ્વરાજ્યની સંસ્થાઓ વિગેરે હસ્તકની જાહેર જગ્યાએ (આવી જગ્યા કે મિલ્કત ભાડે આપી હશે તો પણ) મુકી શકાશે નહી.

(૨) જો કટ આઉટ, હોર્ડીંગ્સ વિગેરે ખાનગી મિલ્કતની જગ્યાએ મુકવામાં આવે તો નીચે દર્શાવેલ શરતોનું પાલન થવું જોઈશે અને તો જ ખાનગી માલિકીની જગ્યાએ આવા કટ આઉટ / જાહેરાત/પાટીયા/બેનર્સ મુકી શકાશે.

(૧) હોર્ડીંગ્સની સાઈઝ ૧૫ ફુટથી વધારે હોવી જોઈએ નહી.

(૨) કટ આઉટની ઉંચાઈ ૮ ફુટથી વધારે હોવી જોઈએ નહી.

(૩) કટ આઉટ, જાહેરાત, પાટીયા, બેનર્સ વિગેરે કોઈ સ્થળે મુક્તા તે અંગેની જાણ સંબંધીત મદદનીશ ચૂંટણી અધિકારીશ્રીને કરવાની રહેશે. તથા તેમની મંજુરી મેળવી લેવાની રહેશે.

(૪) મદદનીશ ચૂંટણી અધિકારીની પૂર્વ મંજુરી મેળવ્યા બાદ જો તે રાજકીય પક્ષ/ઉમેદવાર અથવા કોઈ વ્યક્તિએ ખાનગી જગ્યામાં કટ આઉટ, જાહેરાત પાટીયાં, બેનર્સ વિગેરે મુક્યા હશે તે જગ્યાના માલિકની લેખિત મંજુરી લીધેલ હોવી જોઈએ, આ મંજુરી જિલ્લા ચૂંટણી અધિકારી, ચૂંટણી અધિકારી, મદદનીશ ચૂંટણી અધિકારી, પોલીસ અધિકારી અથવા આ અંગે અધિકૃત કરેલ કોઈપણ અધિકારી જોવા માગે ત્યારે તેઓ સમક્ષ રજુ કરવાની રહેશે.

(૫) આ અંગેનો ખર્ચ જે વિસ્તારમાં હોર્ડીંગ્સ, કટ આઉટ વિગેરે મુકેલ હોઈ તે વિસ્તારના સંબંધકર્તા ઉમેદવારના ચૂંટણી ખર્ચમાં દર્શાવવાનો રહેશે.

આ જાહેરનામાનો અમલ તારીખ ૩જી માર્ચ, ૨૦૦૪ થી ચૂંટણી પ્રક્રિયા પૂર્ણ થાય ત્યાં સુધી કરવાનો રહેશે.

કોઈ રાજકીય પક્ષ/ઉમેદવાર અથવા કોઈ વ્યક્તિ દ્વારા ઉક્ત નિયમોનો ભંગ કરી ચૂંટણી લક્ષી કટ આઉટ જાહેરાત પાટીયાં અથવા બેનર્સ પ્રદર્શિત કરવામાં આવશે તો તે ભારતીય ફોજદારી ધારાની કલમ-૧૮૮ તથા ૧૭૧ મુજબ શિક્ષાને પાત્ર ઠરશે.

આજરોજ તારીખ ૩જી માર્ચ, ૨૦૦૪ના રોજ મારી સહી તથા કચેરીનો સિક્કો કરી હુકમ ઈસ્યુ કરવામાં આવ્યો.

હુકમ

લોક પ્રતિનિધિત્વ અધિનિયમ, ૧૯૫૧ ની કલમ-૧૨૭-ક અન્વયે.

નંબર પીઓએલ/૨/ચુંટણી/એસઆર/૧૫/૨૦૦૪.-આગામી તારીખ ૨૦મી એપ્રિલ, ૨૦૦૪ના રોજ લોકસભાની સામાન્ય ચૂંટણી યોજાનાર હોઈ, ચુંટણીને લગતાં ચોપાનીયાં, ભીંતપત્રો વગેરેના મુદ્રણ અને પ્રકાશન માટે લોક પ્રતિનિધિત્વ અધિનિયમ-૧૯૫૧ ની કલમ-૧૨૭-ક ની જોગવાઈઓ મુજબ નિયંત્રણો અમલમાં મુકવાનું જરૂરી જણાતું હોઈ, હું, આર. બી. દવે, જિલ્લા મેજિસ્ટ્રેટ, આણંદ નીચેની વિગતે પ્રતિબંધ મૂકવા હુકમ કરૂં છું.

(૧) કોઈપણ વ્યક્તિ, જેના પર તેના મુદ્રક અને પ્રકાશનના નામ અને સરનામા હોય એવા ચુંટણીને લગતા ચોપાનીયાં કે ભીંતપત્રો છાપી કે પ્રસિદ્ધિ કરી શકાશે નહી અથવા છપાવી કે પ્રસિધ્ધ કરાવી શકાશે નહી.

(૨) કોઈપણ વ્યક્તિ ચુંટણીને લગતા ચોપાનીયાં કે ભીંતપત્રો છાપી શકશે નહી કે છપાવવાની વ્યવસ્થા કરી શકશે નહિ, સિવાય કે;

(ક) તેમના સહીવાળા અને તેને અંગત રીતે ઓળખતા હોય એવા બે વ્યક્તિઓએ શાખ કરેલ, પ્રકાશકની ઓળખ અંગેના એકરારની બે નકલ તેણે મુદ્રકને આપી હોય, અને

(ખ) લખાણ છપાયા પછી મુદ્રકે યોગ્ય સમયની અંદર લખાણની એક નકલ સાથે એકરારપત્રની એક નકલ નીચેનાને મોકલી હોય,

(૧) ગુજરાત રાજ્યના પાટનગરમાં છપાવવમાં આવ્યું હોય ત્યારે મુખ્ય ચૂંટણી અધિકારીને અને

(૨) બીજે પ્રસંગે, તે જે જિલ્લામાં છપાવવામાં આવ્યું હોય તે જિલ્લાના જિલ્લા મેજીસ્ટ્રેટને.

(૩) આ કલમ પુરતું :-

(ક) હાથે નકલો કરવા સિવાય લખાણની વધુ નકલો કાઢવાની કોઈપણ પ્રક્રિયા મુદ્રણ ગણાશે અને ''મુદ્રક'' એ શબ્દનો તે પ્રમાણે અર્થ થશે ; અને

(ખ) ''ચૂંટણીને લગતુ ચોપાનીયું અથવા ભીંતપત્ર'' એટલે ઉમેદવાર કે ઉમેદવારના જુથના ચૂંટણીની તકો વધારવા કે અસર પહોંચાડવા માટે વહેંચવામાં આવેલ હોઈ છાપેલું ચોપાનીયું, હેન્ડબિલ, સુત્ર પાટિયું અથવા ચૂંટણીને લગતું ભીંતપત્ર એવો અર્થ થાય છે. પરંતુ, માત્ર ચૂંટણી સભાના

તારીખ, સમય, સ્થળ અને બીજી વિગતો આપતા અથવા ચૂંટણી એજન્ટ કે કાર્યકરોને કામકાજ અંગેની સુચનાઓ આપતા હેન્ડબીલ, સુત્ર પાટીયાં અથવા ભીંતપત્રોનો તેમાં સમાવેશ થતો નથી.

(૪) પેટા કલમ (૧) અથવા પેટા કલમ (૨) ની કોઈપણ જોગવાઈનો ભંગ કરનાર વ્યક્તિ છ માસ સુધીની કેદ અથવા બે હજાર રૂપિયા સુધીના દંડની અથવા બંને શિક્ષાને પાત્ર થશે.

આજ તારીખ ૩જી માર્ચ, ૨૦૦૪ ના રોજ મારી સહી તથા કચેરીનો સિક્કો કરવામાં આવ્યા.

આર. બી. દવે
જિલ્લા મેજિસ્ટ્રેટ,
આણંદ

અધિક જિલ્લા મેજિસ્ટ્રેટ દ્વારા

જાહેરનામુ

સને ૧૯૫૧ના મુંબઇ પોલીસ કાયદાની કલમ-૩૭ (૧)મુજબનું.

ક્રમાંક ડીબીપીએ/જાહેરનામું/૩/વશી.-૨૦૦૪.-માહે માર્ચ-૨૦૦૪માં તારીખ ૨જી માર્ચ ૦૪ ના રોજ "મહોરમ (તાજીયા)" ૬,૭-૩-૨૦૦૪ ના રોજ "હોળી-ધુળેટી"ના તહેવાર હોઈ તથા એસ.એસ.સી./એચ.એસ.સી. પરીક્ષા અને લોકસભાની ચુંટણી જાહેર થયેલ હોઈ અને હાલની વર્તમાન પરિસ્થિતિને ધ્યાને રાખી જિલ્લામાં કાયદો અને વ્યવસ્થાની પરિસ્થિતિ જળવાઈ રહે તે હેતુથી સમગ્ર બનાસકાંઠા જીલ્લામાં નીચે જણાવેલ કૃત્યોની મનાઈ કરવાનું મને જરૂરી લાગે છે.

(ક) શસ્ત્રો, દંડા, તલવાર, ભાલા, ધોકા, છરી, લાકડી, અથવા શારીરિક ઈજા પહોંચાડી શકાય તેવું કંઈપણ સાધન સાથે લઈ જવું નહી.

(ખ) કોઇ ક્ષયકારી કે સ્ફોટક પદાર્થ સાથે લઇ જવો નહી.

(ગ) પથ્થરો અથવા ફેંકી શકાય તેવી બીજી કોઈ વસ્તુઓ અથવા તો વસ્તુઓ ફેંકવાના ધકેલવાના યંત્રો અથવા સાધનો સાથે લઈ જવા નહી એકઠા કરવા નહી.

(ઘ) મનુષ્યો અથવા શબો અથવા પુતળા દેખાડવા નહી.

(ચ) અપમાન કરવાના અથવા જાહેર કરવાના ઈરાદાથી જાહેરમાં બિભત્સ સુત્રો પોકારવા નહી, અશ્લીલ ગીતો ગાવા નહી.

(છ) અલંકારીક ભાષણો કરવાથી, ચાળા પાડવાથી નકલ કરવાથી તથા છબીઓ બતાવવાથી અથવા તેનો ફેલાવો કરવાની રૂચી અથવા નીતિનો ભંગ થતો હોય તેવું કરવાનું નહી.

વાસ્તે હું, આર. એસ. નિનામા, અધિક જિલ્લા મેજિસ્ટ્રેટ, બનાસકાંઠા-પાલનપુર, મુંબઈ પોલીસ અધિનિયમ, ૧૯૫૧ (સને ૧૯૫૧ના મુંબઈના ૨૨ માં) ની કલમ-૩૭ (૧) અન્વયે મને મળેલ સત્તાની રૂએ સમગ્ર બનાસકાંઠા વિસ્તારમાં સદરહું કૃત્યો કરવાની મના કરૂ છું.

આ હુકમ તારીખ ૧લી માર્ચ, ૨૦૦૪ થી તારીખ ૩૧મી માર્ચ, ૨૦૦૪ સુધી (બન્ને દિવસો સહીત) અમલમાં રહેશે.

આ હુકમનો ખંડ (ક) નીચેની વ્યકિતઓને લાગુ પડશે નહિં.

(૧) સરકારી નોકરો કે કામ કરતી કોઈ વ્યક્તિ કે જે તે ઉપરી અધિકારીએ એવું કંઇપણ હથિયાર લઇ જવાનુ ફરમાવ્યું હોય અથવા આવું કંઇ હથિયાર લઇ જવાની ફરજ હોય.

(૨) જિલ્લા મેજિસ્ટ્રેટ અથવા અધિક જિલ્લા મેજિસ્ટ્રેટ અથવા જિલ્લા પોલીસ અધિકારીશ્રીઓ તેમણે અધિકૃત કરેલા કોઈપણ પોલીસ અધિકારીશ્રી, જે તે શારીરિક અશક્તિના કારણે અથવા લાઠી લઈ જવાની પરવાનગી આપી હોય તે વ્યક્તિઓ.

આજ રોજ તારીખ ૧લી માહે માર્ચ, ૨૦૦૪ના રોજ મારી સહી તથા કોર્ટનો સિક્કો કર્યો.

આર. એસ. નિનામા,
અધિક જિલ્લા મેજિસ્ટ્રેટ,
બનાસકાંઠા-પાલનપુર.

હુકમ

મુંબઈ પોલીસ અધિનિયમ, ૧૯૫૧ (સને ૧૯૫૧ના મુંબઈના ૨૨માં)ની કલમ-૩૭ની પેટા કલમ-૧ હેઠળ.

નંબર ડીસી/પીઓએલ/બીપી એકટ-૩૭(૧)/એસ. આર.૧૮/૨૦૦૪.- ગાંધીનગર જિલ્લામાં તા. ૧૫મી માર્ચ, ૨૦૦૪ થી તા. ૨૯મી માર્ચ, ૨૦૦૪ દરમ્યાન એસ. એસ. સી. તથા એચ. એસ. સી.ની પરીક્ષાઓ લેવામાં આવનાર છે અને આ પરીક્ષાઓ નીચેની અનુસૂચિ નં. ૧માં જણાવેલ શાળાઓમાં લેવામાં આવનાર છે. જેથી પરીક્ષાના સમયે આસામાજિક તત્ત્વો પરીક્ષામાં ગેરરીતી ન આચરે તે માટે તથા પરીક્ષા સંચાલનમાં શાંતિ અને સરળતા રહે તે હેતુથી તથા વિદ્યાર્થીઓ શાંતિના વાતાવરણમાં નિર્ભય રીતે પરીક્ષા આપી શકે અને પરીક્ષામાં ગેરરીતીઓ ન થાય તે માટે અનઅધિકૃત સાહિત્ય અથવા તેની ઝેરોક્ષ નકલો થતી અટકાવી શકાય તે હેતુસર જાહેર હિતમાં નીચે દર્શાવેલ **પરીક્ષા કેન્દ્રોના નજીકના ૧ કિ.મી. વિસ્તારમાં આવેલ તમામ તથા જિલ્લાના મહેસુલી વિસ્તારમાં આવેલ તમામ ઝેરોક્ષ સેન્ટરો પરીક્ષાના સમય ગાળા દરમ્યાન બંધ રાખવા હિતાવહ હોવાથી તથા આ પરીક્ષા કેન્દ્રોમાં પરીક્ષાની શુદ્ધતા જળવાઈ રહે તે માટે મોબાઈલ તથા પેજર જેવા આધુનિક સંદેશા વ્યવહારના સાધનો લઈ જવા ઉપર પ્રતિબંધ મુકવો જરૂરી હોઈ** બોમ્બે પોલીસ એક્ટ, ૧૯૫૧ની કલમ-૩૭ની પેટા કલમ-૧(એક) થી મને મળેલ સત્તાની રૂએ હું, આર. જી. ત્રિવેદી, અધિક જિલ્લા મેજિસ્ટ્રેટ, ગાંધીનગર **સદરહુ વિસ્તારમાં તા. ૧૫મી માર્ચ, ૨૦૦૪ થી ૨૯મી માર્ચ, ૨૦૦૪ સુધી (જાહેર રજાના દિવસો સિવાય) સવારના ૧૦-૦૦ કલાક થી સાંજના ૧૮-૦૦ કલાક સુધીની મુદત અને સમય માટે અનુસૂચિ-૧માં જણાવેલ પરીક્ષા કેન્દ્રોની નજીકના ૧ કિ.મી. વિસ્તારમાં આવેલ તમામ તથા ગાંધીનગર જિલ્લાના મહેસુલી વિસ્તારમાં આવેલ ખાનગી માલીકીના ઝેરોક્ષ સેન્ટરમાં આવેલ ઝેરોક્ષ મશીનો માત્ર પરીક્ષા સમય દરમ્યાન બંધ રાખવા માટે અને પરીક્ષા કેન્દ્રોમાં મોબાઈલ પેજર જેવા આધુનિક સંદેશા વ્યવહારના સાધનો લઈ જવા ઉપર પ્રતિબંધ ફરમાવવા આથી હુકમ કરૂં છું.**

અનુસૂચિ-૧

૧. મહાત્મા ગાંધી વિદ્યામંદિર, સે. ૧૬, ગાંધીનગર.

૨. સ્વામી રામકૃષ્ણ પરમહંસ વિદ્યાધામ, સે. ૧૫, ગાંધીનગર.

૩. ઝાંસીની રાણી લક્ષ્મીબાઈ વિદ્યાલય, સે. ૨૯, ગાંધીનગર.

૪. સ્વામી વિવેકાનંદ વિદ્યાવિહાર, સે. ૧૨, ગાંધીનગર.

૫. આરાધના વિદ્યા વિહાર, સે. ૨૮, ગાંધીનગર.

૬. સ્વામીનારાયણ હાઇસ્કુલ, સે. ૨૩, ગાંધીનગર.

૭. શેઠ સી. એમ. હાઇસ્કુલ, સે. ૨૩, ગાંધીનગર.

૮. વસંતકુંવરબા હાઇસ્કુલ, સે. ૨૮, ગાંધીનગર.

૯. જે. એમ. ચૌધરી હાઈસ્કુલ, સે. ૭, ગાંધીનગર.

૧૦. શ્રીમતી આર. જી. કન્યા વિદ્યાલય, સે. ૨૩, ગાંધીનગર.

૧૧. સેન્ટ ઝેવિયર્સ હાઈસ્કુલ, સે. ૮, ગાંધીનગર.

૧૨. આર્યભટ્ટ માધ્યમિક શાળા, સે. ૨૨, ગાંધીનગર.

૧૩. માઉન્ટ કાર્મેલ હાઈસ્કુલ, સે. ૨૧, ગાંધીનગર.

૧૪. એસ. એમ. સાર્વ. એન્ડ બી. પી. પટેલ હાઈસ્કુલ, સરઢવ.

૧૫. શેઠ સી. એમ. હાઈસ્કુલ, સે. ૨૩, ગાંધીનગર.

૧૬. શ્રીમતી એમ. બી. પટેલ અંગ્રેજી મીડીયમ હાઈસ્કુલ સે. ૨૩, ગાંધીનગર.

૧૭. રામકૃષ્ણ પરમહંસ વિદ્યાલયધામ, સે. ૧૫, ગાંધીનગર.

૧૮. સાબરમતી હિન્દી હાઈસ્કુલ, ચાંદખેડા.

૧૯. જ્ઞાનદિપ હિન્દી હાઈસ્કુલ, ચાંદખેડા.

૨૦ શ્રી બી. એસ. હાઈસ્કુલ, ચાંદખેડા.

૨૧. શ્રી જાગૃતિ વિદ્યાલય, ચાંદખેડા.

૨૨. આદર્શ નિવાસી શાળા, સેકટર-૮, ગાંધીનગર.

૨૩. ઉમા સંસ્કાર તીર્થ કન્યા વિદ્યાલય, ચંદ્રલા, તા. ગાંધીનગર.

૨૪. શારદા વિદ્યાલય, સે. ૨૫, ગાંધીનગર.

છાલા કેન્દ્ર :

૧. શેઠ કે. એમ. સર્વોદય વિદ્યાલય, છાલા, તા. જી. ગાંધીનગર.

ડભોડા :

૧. એમ. એચ. વિદ્યામંદિર, ડભોડા.

શેરથા વિસ્તાર :

૧. જે. એમ. જી. હાઇસ્કુલ, શેરથા.

૨. શ્રીમતી માણેકબા કૃષિ વિદ્યાલય, અડાલજ.

દહેગામ શહેર વિસ્તાર :

૧. મ્યુનિસિપાલીટી બોયઝ સ્કુલ, દહેગામ, તા. દહેગામ, જી. ગાંધીનગર.

૨. મ્યુનિસિપાલીટી ગર્લ્સ હાઈસ્કુલ, દહેગામ, જી. ગાંધીનગર.

૩. પૂર્ણિમા હાઈસ્કુલ, દહેગામ.

૪. શાસ્ત્રી કે. ઠાકર હાઈસ્કુલ, નાંદોલ, તા. દહેગામ, જી. ગાંધીનગર

૫. એફ. એચ. હાઈસ્કુલ બહીયલ, તા. દહેગામ, જી. ગાંધીનગર

૬. પ્રકાશ વિદ્યાલય, રખીયલા, તા. દહેગામ, જી. ગાંધીનગર

૭. કે. આર. વકીલ વિદ્યાલય, કનીપુર, તા. દહેગામ, જી. ગાંધીનગર

૮. સરસ્વતી વિદ્યાલય, દહેગામ.

૯. વર્ધમાન હાઈસ્કુલ, દહેગામ.

૧૦. બી. એન. શાહ હાઈસ્કુલ, દહેગામ.

જીંડવા કેન્દ્ર :

૧. શ્રી સર્વોદય વિદ્યામંદિર જીંડવા તા, દહેગામ, જી. ગાંધીનગર.

૨. શ્રી કડજોદરા હાઈસ્કુલ, કડજોદરા.

માણસા શહેર વિસ્તાર :

૧. શેઠ એન. એચ. ગર્લ્સ હાઈસ્કુલ માણસા, તા. માણસા, જી. ગાંધીનગર.

૨. શ્રી આર. બી. એલ. ડી. હાઈસ્કુલ, માણસા, જી. ગાંધીનગર.

૩. પધ્મશ્રી વી. એચ. હાઈસ્કુલ, માણસા, જી. ગાંધીનગર.

૪. સી. એમ. ડી. શાહ હાઈસ્કુલ, આજોલ, તા. માણસા, જી. ગાંધીનગર.

૫. રાજમાતા દે. કુ. હાઈસ્કુલ, માણસા.

૬. આર. ડી. હાઈસ્કુલ, માણસા.

કલોલ :

૧. વખારીયા પી. જે. હાઈસ્કુલ, કલોલ.

૨. શાંતિનિકેતન વિદ્યાલય, કલોલ, યુનિટ-૧ અને ૨.

૩. ભારત હાઈસ્કુલ, કલ્યાણપુરા, કલોલ.

૪. સેન્ટ ઝેવીયર્સ હાઈસ્કુલ, કલોલ.
૫. કેરેવાન હાઈસ્કુલ, ગુજરાતી માધ્યમ, કલોલ.
૬. કેરેવાન હાઈસ્કુલ, અંગ્રેજી, માધ્યમ, કલોલ.
૭. હીરામાણેક રાજપુરવાલા ક. વિ., કલોલ.
૮. કે. જી. એમ. ગર્લ્સ, હાઈસ્કુલ, કલોલ.
૯. શ્રી સ્વામીનારાયણ હાઈસ્કુલ, કલોલ.
૧૦. એમ. એમ. સાર્વજનિક હાઈસ્કુલ, સોજા.
૧૧. શ્રી સ્વામિનારાયણ વિશ્વ મંગલ ગુરૂકુળ, કલોલ.

સોજા. તા. કલોલ :

૧. એચ. એમ. સાર્વજનિક હાઈસ્કુલ, સોજા.

આ હુકમનો કોઈ અનાદર અથવા ખંડનો ભંગ અથવા સુચનાઓનું ઉલ્લંઘન કરનાર સદરહુ અધિનિયમની કલમ-૧૩૫ની પેટા કલમ-૩ અને ફોજદારી અધિનિયમ-૧૮૬૦ સને. ૧૯૫૯ના ૪૯માની કલમ-૧૮૮ હેઠળ શિક્ષાપાત્ર ઠરશે.

આજ તારીખ ૩જી માર્ચ ૨૦૦૪ ના રોજ મારા સહી સિક્કા કરી આપ્યા.

આર. જી. ત્રિવેદી,
અધિક જિલ્લા મેજિસ્ટ્રેટ,
ગાંધીનગર.

જાહેરનામું

સને ૧૯૫૧નાં મુંબઈ પોલીસ અધિનિયમની કલમ-૩૩(૧) (બી) તથા કલમ-૪૦ મુજબ.

નંબર ડીસીબી/એમએજી/બીપીએ/ધુળેટી/રજી. ૧૨/.-૨૦૦૪.- આગામી ૭મી માર્ચ ૨૦૦૪ નાં રોજ ધુળેટીનાં પર્વ ઉજવવામાં આવનાર છે. ધુળેટીના પ્રસંગે લોકો એક બીજા ઉપર પાણી, રંગ, અબીલ ગુલાલ, કે અન્ય પદાર્થો છાંટી ઉડાડી કે પીચકારીઓ મારી તેમાં આનંદ માણીને તહેવાર ઉજવે છે. અનુભવે જણાવેલ છે કે, જાહેર રસ્તા ઉપર ધુળેટીનો પર્વ ઉજવવાથી ટ્રાફિકને પણ અડચણ તથા અકસ્માત થાય છે. આંખ તથા સ્વાસ્થ્ય ઉપર વિપરીત અસર થાય છે. પરિણામે સુલેહ શાંતિનો ભંગ થવાની શક્યતા રહે છે.

સમગ્ર રાજ્યમાં ચાલી રહેલી કાયદો અને વ્યવસ્થાની પરિસ્થિતિ તથા રાજ્યના અન્ય જિલ્લામાં બનેલા બનાવો તથા ગંભીરતાને નજર સમક્ષ રાખતાં એક બીજા જુથો વચ્ચે અથડામણ, સંઘર્ષ કે તકરાર ન થાય તેવા શુભ હેતુથી જાહેર જનતાના હિતમાં જિલ્લામાં કોઈપણ અનિચ્છનીય બનાવ બનવા ન પામે તેમજ ઉત્સવ શાંતિપૂર્ણ વાતાવરણમાં સંપન્ન થાય અને પ્રણાલિકાગત ચાલી આવતાં ઉત્સવની ગરિમા સાથે જિલ્લામાં કાયદો અને વ્યવસ્થાની પરિસ્થિતિ જળવાઈ રહે તેવા હેતુથી હું જે. સી. ચુડાસમા, અધિક જિલ્લા મેજિસ્ટ્રેટ વલસાડ, મુંબઈ પોલીસ અધિનિયમ ૧૯૫૧ની કલમ ૩૩(૧) (બી) તથા કલમ-૪૦થી મને મળેલી સત્તાની રૂએ આ જાહેરનામું પ્રસિદ્ધ કરૂં છું. અને તારીખ ૭મી માર્ચ ૨૦૦૪ના રોજ નીચે જણાવેલા કૃત્યો નહિ કરવા માટે પ્રતિબંધ ફરમાઉ છું.

૧. જિલ્લાની હકુમત હેઠળના જાહેર માર્ગ તથા જાહેર સ્થળોએ કોઈપણ વ્યક્તિ એક બીજા ઉપર અથવા સામેની વ્યક્તિઓ ઉપર પાણી, રંગ ગુલાલ કે કેમિકલ, પાઉડર વિગેરે અન્ય પદાર્થો છાંટી ઉડાડી કે પીચકારી મારી શકાશે નહિ.

૨. કોઈપણ રીતે એક બીજા ઉપર પદાર્થ ફેંકી શકાશે નહિ.

૩. જાહેર માર્ગ ઉપર કે જાહેર સ્થળોએ પ્લાસ્ટીકની કોથળીઓમાં પાણી ભરીને અગર કલરવાળું પાણી બનાવીને રાહદારીઓ કે સ્કુટર મોટર સાયકલ ચાલકો, સાયકલ ચાલકો કે વાહન ચાલકો ઉપર ફેંકી શકાશે નહિ.

૪. રાહદારીઓ ઉપર કાંકરીચારો કે પથ્થરમારો કરી શકાશે નહિ.

૫. જાહેર જનતા ઉપર બળજબરીપુર્વક રંગ નાખી શકાશે નહિ.

૬. જેને કારણે કાયદો અને વ્યવસ્થાની પરિસ્થિતિ ઉપર વિપરીત અસર થાય તેવી કોઈ કાર્યવાહી થઈ શકશે નહિ.

ઉપરોક્ત આદેશનો ભંગ કલમ-૭૯ હેઠળ ગુનાપાત્ર છે અને કલમ-૧૩૫ (૧)(બી) તથા કલમ-૧૩૧ હેઠળ શિક્ષાપાત્ર છે. કાયદો અને વ્યવસ્થાની જાળવણી માટે આ હુકમ પ્રદર્શિત કરવો જરૂરી જણાતાં પ્રસિદ્ધ કરવામાં આવેલ છે.

આ તારીખ ૩જી માર્ચ ૨૦૦૪નાં રોજ મારી સહી તથા મુદ્રા કરી આપી છે.

જાહેરનામું

ફોજદારી કાર્યરીતી અધિનિયમ-૧૯૭૩ની કલમ-૧૪૪ હેઠળનું

નંબર ડીસીબી/એમએજી/રજી. ૧૩/૨૦૦૪.- વલસાડ જિલ્લામાં તારીખ ૧૫મી માર્ચ, ૨૦૦૪ થી શરૂ થતી એસ. એસ. સી./એચ. એસ. સી. પરીક્ષા અંગેના સરળ સંચાલન માટે તેમજ પરીક્ષાર્થીઓ શાંતિ અને સલામતી પૂર્વક પરીક્ષા આપી શકે અને તે દરમ્યાન કાયદો અને વ્યવસ્થાની પરિસ્થિતિ જળવાય રહે તેવા શુભ હેતુથી સરઘસ કાઢવાની તથા સભા ભરવાની તથા કેન્દ્રની હદથી ૧૦૦ મીટરના વિસ્તારમાં બીન અધિકૃત વ્યક્તિઓ તથા ખાનગી વાહનોને પરીક્ષા કેન્દ્રોમાં પ્રવેશ કરતાં અટકાવવાની મને જરૂર જણાય છે.

વાસ્તે હું, જે. સી. ચુડાસમા, અધિક મેજિસ્ટ્રેટ, વલસાડ ફોજદારી કાર્યરીતી અધિનિયમ-૧૯૭૩ની કલમ-૧૪૪ મુજબ મને મળેલી સત્તાની રૂએ ફરમાઉં છું કે,

૧ વલસાડ જિલ્લામાં ગુજરાત એસ. એસ. સી. બોર્ડ તથા એચ. એસ. સી. બોર્ડ ગાંધીનગર સંચાલિત પરીક્ષાના તમામ અધિકૃત કેન્દ્રોની હદથી ૧૦૦ મીટરના વિસ્તારમાં તારીખ ૧૫મી માર્ચ, ૨૦૦૪ થી તારીખ ૨૯મી માર્ચ, ૨૦૦૪ સુધી (બન્ને દિવસો સહિત) સવારના ૧૦-૦૦ કલાકથી ૧૮-૩૦ કલાક સુધી ૪ (ચાર) કરતાં વધુ માણસોની કોઈ સભા ભરવી નહિ કે બોલાવવી નહિં અથવા સરઘસ કાઢવું નહિં.

INDEX

૨ પરીક્ષા સ્થળોના ૧૦૦ મીટર ત્રિજ્યાના વિસ્તારમાં પ્રવેશતા ખાનગી વાહનો તેમજ પરીક્ષાર્થીઓને ગેરરીતીમાં મદદ કરવાના બદ ઈરાદાથી જતી બહારની અનધિકૃત વ્યક્તિઓને પરીક્ષા કેન્દ્રોમાં પ્રવેશ કરવો નહિં. તેમજ પ્રવેશ કરવાની કોશિશ કરવી નહિં. પરીક્ષાર્થી ઉમેદવારોની શાંતિ અને લેખનકાર્યમાં અડચણ-વિક્ષેપ-ધ્યાનભંગ થાય તેવું કોઈ કૃત્ય કરવું/કરાવવું નહીં. પરીક્ષા સંબંધી ચોરી ગણાય તેવી કોઈ વસ્તુ ઈલેક્ટ્રોનીક આઈટમ, પુસ્તક, કાપલીઓ ઝેરાક્ષ નકલોનું વહન કરવું નહી કે કરાવવામાં મદદગારી કરવી નહી.

૩ પરીક્ષા કેન્દ્રોના ૧૦૦ મીટરની ત્રિજ્યામાં પરીક્ષા સમય સવારે ૧૦-૦૦થી સાંજે ૧૮-૩૦ સુધી ઝેરોક્ષ મશીન ચાલુ રાખી શકાશે નહી.

આ હુકમ નીચેની વ્યક્તિઓને લાગુ પડશે નહિં.

૧ લગ્નના વરઘોડાને કે સ્મશાન યાત્રા કે રેલ્વે/એસ. ટી. માં મુસાફરીમાં જનાર બોનાફાઈડ વ્યક્તિઓ તેમજ એસ. એસ. સી./એચ. એસ. સી. પરીક્ષામાં બેસનાર વિદ્યાર્થીઓ તેમજ પરીક્ષાની કામગીરી સાથે સંકળાયેલ અધિકૃત સરકારી કર્મચારીઓ તથા અધિકારીશ્રીઓ.

૨. કાયદો અને વ્યવસ્થાની જાળવણી માટે મુકાયેલ પોલીસ કર્મચારીઓ તથા અધિકારીઓ.

૩. કેન્દ્રના સંવાહકશ્રીઓ, સંચાલકો, બિલ્ડીંગ કોન્ટ્રાકટરશ્રીઓ, ખંડ નિરીક્ષકો, વોટરમેન, બેલમેન તથા ગુજરાત માધ્યમિક શિક્ષણ બોર્ડ/જિલ્લા શિક્ષણ અધિકારીશ્રી દ્વારા ઓળખપત્ર આપવામાં આપ્યા હોય તેવા સ્કવોડ સહિતના તમામ અધિકૃત કર્મચારીઓ.

આ હુકમથી ઓળખપત્ર વિનાની બિનઅધિકૃત વ્યક્તિઓને પરીક્ષા સ્થળની અંદર પ્રવેશ કરવા ઉપર પ્રતિબંધ મુકવામાં આવે છે.

આ હુકમનો ભંગ અથવા ઉલ્લંઘન કર્યે ભારતીય દંડ સંહિતાની કલમ-૧૮૮ હેઠળ કસુરવાર સામે પગલાં લેવા કાયદેસરની કાર્યવાહી કરવામાં આવશે.

આજ તારીખ ૩જી માર્ચ, ૨૦૦૪ના રોજ મારી સહી તથા મુદ્રા કરી આપી છે.

જાહેરનામું

નંબર ડીસીબી/એમએજી/બી.પી.એ/રજી. નં. ૧૪/૨૦૦૪.-પોલીસ અધિક્ષકશ્રી, વલસાડના તારીખ ૨જી માર્ચ, ૨૦૦૪ના પત્ર નંબર એલઆઈબી/જાહેરનામું/૮૧૬/૨૦૦૪ થી જણાવેલ છે કે, વાપી ટાઉન પોલીસ સ્ટેશનના વિસ્તારમાં આવેલ લવાછા ગામે તારીખ ૫મી માર્ચ, ૨૦૦૪ થી ૧૦મી માર્ચ, ૨૦૦૪ સુધી હોળી ધુળેટીના તહેવાર નિમિત્તે મેળાનું આયોજન કરેલ હોય એક લાખ જેટલી સંખ્યામાં લોકો આનંદ પ્રમોદ માટે ભેગા થાય છે અને આ મેળો લવાછા ગામે જાહેર રોડ ઉપર તેમજ તેની આજુબાજુના વિસ્તારમાં ભરાતો હોય જાહેર રોડ ઉપર ટ્રાફિકની મોટી સમસ્યાઓ ઊભી થાય છે. અને ભારે વાહનો આવવાની અકસ્માત થવાની સંભાવના રહેતી હોય કાયદો અને વ્યવસ્થાની પરિસ્થિતિ જાહેર હિતમાં જળવાઈ રહે તે માટે નીચે મુજબના રૂટથી જવા માટે હંગામી જાહેરનામું પ્રસિદ્ધ કરવા રજુઆત કરી છે.

(૧) વાપી થી સેલવાસ માટે ભારે વાહનોને દાદરાથી વાયા તંબાડી થઈ કરમખલ સેલવાસ જવા માટે.

(૨) સેલવાસથી વાપી આવવા માટે સેલવાસથી નરોલી થઈ ભીલાડ થઈ વાપી આવવા ડાયવરઝન.

સબબ, પોલીસ અધિક્ષકશ્રી, વલસાડની દરખાસ્ત મુજબ તારીખ ૫મી માર્ચ, ૨૦૦૪ થી તારીખ ૧૦મી માર્ચ, ૨૦૦૪ દરમ્યાન લવાછા ગામે ભરાતા હોળી-ધુળેટીના તહેવાર નિમિત્તેના મેળામાં ભેગા થતા જનમેદનીના કારણે ઉભી થતી ટ્રાફિક સમસ્યા નિવારવા માટે કામચલાઉ વાહનોની અવર-જવરનું નિયમન કરવાનું જરૂરી જણાતા જાહેર સલામતી તથા જાહેર વ્યવસ્થાના હિતમાં વાહન વ્યવહાર માટે વૈકલ્પિક વ્યવસ્થા કરવાનું જરૂરી જણાય છે.

આથી મુંબઈ પોલીસ અધિનિયમ, ૧૯૫૧ (સને ૧૯૫૧ના ૨૨મો) ની કલમ-૩૩ની પેટા-કલમ ૧ના કલોઝ (બી)થી મળેલ સત્તાની રૂએ હું જે. સી. ચુડાસમા, અધિક જિલ્લા મેજિસ્ટ્રેટ, વલસાડ આથી તારીખ ૫મી માર્ચ, ૨૦૦૪ થી તારીખ ૧૦મી માર્ચ, ૨૦૦૪ સુધીના સમયગાળા માટે નીચેના નિયમો કરું છું.

(૧) વાપી થી સેલવાસ જવા માટે ભારે વાહનો દાદરા થી વાયા તંબાડી થઈ કરમખલ સેલવાસ માર્ગે જશે. જ્યારે

(૨) સેલવાસ થી વાપી આવવા માટે સેલવાસથી નરોલી થઈ ભીલાડ થઈ વાપી આવવા ડાયવરઝન થઈ આવશે.

વલસાડ, તારીખ ૩જી માર્ચ, ૨૦૦૪.

જે. સી. ચુડાસમા,
અધિક જિલ્લા મેજિસ્ટ્રેટ,
વલસાડ.

હુકમ

મુંબઈ પોલીસ અધિનિયમ, ૧૯૫૧ની કલમ-૩૩ (૧) (ખ) અન્વયે.

નં. ડીસીબી/એમએજી/૩૩(૧)(ખ)રજી. ૩/૦૪.-તારીખ ૧લી માર્ચ, ૨૦૦૪ના રોજ (મહોરમ) કતલની રાત તથા ૨જી માર્ચ ૨૦૦૪ના રોજ મહોરમ તાજીયાનો તહેવાર યોજાનાર છે. આ તહેવાર દરમ્યાન મુસ્લીમ ભાઈઓ તરફથી બન્ને દિવસો સહીત નવસારી શહેરમાં તાજીયાનું જુલુસ કાઢવામાં આવનાર છે. આજ સમય દરમ્યાન જાહેર જનતા બહોળા પ્રમાણમાં એકત્રીત થશે તેમજ વાહનોની અવર જવરથી ટ્રાફીક નિયમનને અસર થવા સંભાવના હોઇ આ અંગે ટ્રાફીક નિયમન કરવા માટે અને જાહેર જનતાના હીતમાં સલામતીનાં પગલા લેવા મને જરુરી જણાયુ છે.

સબબ, મુંબઇ પોલીસ અધિનિયમ, ૧૯૫૧ (સને ૧૯૫૧ના ૨૨ માં)ની કલમ-૩૩ ની પેટા-કલમ-(૧)નો કલૌઝ (ખ) થી મને મળેલ સત્તાની રૂએ હું. જે. બી. પટેલ, અધિક જિલ્લા મેજિસ્ટ્રેટ, નવસારી નીચે જણાવ્યા પ્રમાણે વાહનોની અવર-જવર માટે આથી મનાઈ ફરમાવું છું.

(૧) ટાવરથી પોલીસ સ્ટેશનથી મોટા બજાર, કંસારાવાડ, પાંચ હાટડી, જુના થાણા સુધીનો માર્ગ તારીખ ૧લી માર્ચ, ૨૦૦૪ના રોજ

INDEX

રાત્રે ૯-૦૦ કલાકથી તારીખ ૨જી માર્ચ, ૨૦૦૪ના રોજ મળસ્કે ૩-૦૦ કલાક સુધી વાહન વ્યવહાર માટે પ્રતિબંધ ફરમાવવામાં આવે છે.

(૨) પોલીસ સ્ટેશનથી ડબગરવાડ, ખાટકીવાડ, સહકારી પેટ્રોલપંપ સુધીનો માર્ગ પણ તારીખ ૧લી માર્ચ, ૨૦૦૪ના રોજ રાત્રે ૯-૦૦ કલાકથી તારીખ ૨જી માર્ચ, ૨૦૦૪ના રોજ મળસ્કે સવારે ૩-૦૦ કલાક સુધી વાહન વ્યવહાર માટે પ્રતિબંધ ફરમાવવામાં આવે છે.

(૩) ઉપરોકત પ્રતિબંધીત માર્ગ માટે સુરતથી આવતા અને શહેરમાં જવા માંગતા વાહનો વિરાવળ નાકા, ઝવેરી સડક, જુનાથાણા થઇ શહેરમાં જઇ શકશે તેમજ પોલીસ સ્ટેશન તરફ જતા વાહનો શાકભાજી માર્કેટ, ફુવારા, ગોલવાડ માર્ગે જઇ શકશે.

(૪) તારીખ ૨જી માર્ચ, ૨૦૦૪ના રોજ જુનાથાણાથી પાંચ હાટડી, કંસારાવાડ, મોટા બજારનાં માર્ગે ૧૪-૦૦ કલાકથી ૨૨-૦૦ કલાક સુધી વાહન વ્યવહારની અવર જવર માટે પ્રતિબંધ ફરમાવવામાં આવે છે.

(૫) તારીખ ૨જી માર્ચ, ૨૦૦૪ના રોજ ટાવરથી પોલીસ સ્ટેશન, ડબગરવાડ, પારસી અગિયારી, તરોટા બજારનો માર્ગ ૧૯-૦૦ કલાકથી ૨૩-૦૦ કલાક સુધી વાહનવ્યવહારની અવર જવર માટે પ્રતિબંધ ફરમાવવામાં આવે છે.

(૬) ક્રમ નં. ૪ અને ૫ માં પ્રતિબંધીત કરેલ સમય અને વિસ્તાર માટે વાહન વ્યવહારોની અવર જવર વિરાવળ નાકાથી ઝવેરી સડક, પ્રજાપતી આશ્રમ, કાલીયાવાડી નાકા, દશેરા ટેકરી, લુન્સીકુઇ થઇને વાહન વ્યવહાર થઇ શકશે તેમજ સ્ટેશનથી સાંઢકુવા, આશાનગર, દુધિયા તળાવ અથવા શાકભાજી માર્કેટ, ગોલવાડ, ટાવર વન-વે લુન્સીકુઇ થઇને વાહનવ્યવહાર થઇ શકશે.

ઉપરોકત હુકમનો અનાદર કરનાર કે ભંગ કરનાર મુંબઇ પોલીસ અધિનિયમ, ૧૯૫૧ ની (૨૨ માં) કલમ-૧૩૧ માં ઠરાવ્યા મુજબની શિક્ષાને પાત્ર ઠરશે.

નવસારી, તારીખ ૨૫મી ફેબ્રુઆરી, ૨૦૦૪.

જે. બી. પટેલ,
અધિક જિલ્લા મેજિસ્ટ્રેટ,
નવસારી.

જાહેરનામું

સને ૧૯૫૧ના મુંબઇ પોલીસ અધિનિયમની કલમ-૩૩ (૧) (બી) અન્વયે.

ક્રમાંક પી.ઓ.એલ./વશી/૬૦૭ થી ૬૨૦/૨૦૦૪.-નર્મદા જિલ્લામાં પ્રતિ વર્ષની માફક ચાલુ વર્ષે પણ તારીખ ૭મી માર્ચ, ૨૦૦૪ના રોજ ધુળેટીનો પર્વ ઉજવવામાં આવનાર છે. ધુળેટી ના દિવસે એક બીજા પર અબિલ-ગુલાલ નાંખી સદર પર્વ ઉત્સવથી ઉજવે છે. અનુભવે જણાવેલ છે કે, ધુળેટીના દિવસે અન્ય લોકો દ્વારા ઝટપટ પાવડર જેવા કેમીકલ્સનો છૂટથી ઉપયોગ થાય છે. ઝટપટ પાવડરમાં સમાવિષ્ટ ઝેરી કેમીકલ્સ તથા અન્ય કેમીકલ્સથી સ્વાસ્થ્ય પર વિપરિત અસર થાય છે. તેમજ જાહેર રસ્તાઓ પર ધુળેટીનો પર્વ ઉજવવાથી ટ્રાફીકને પણ અડચણ થાય છે. જેથી ધુળેટીના દિવસે ઝટપટ પાવડર જેવા શરીરને નુકશાન કરતાં કેમીકલ્સનો ઉપયોગ કરવા પર તથા જાહેર રસ્તાઓ પર ધુળેટી રમવા પર પ્રતિબંધ મુકવો આવશ્યક જણાય છે. આ ઉપરાંત કેટલાક લોકો ઉપર બળજબરી પૂર્વક રંગ તથા કીચડ છાંટવામાં આવે છે. તે કારણે સુલેહ શાંતિનો ભંગ થાય છે જે નિવારવા આવશ્યક છે. તથા જાહેર રસ્તા ઉપર જતા-આવતાં વાહનોના ચાલકો પાસેથી પૈસા ઉઘરાવવા પર પ્રતિબંધ મુકવો જરૂરી છે.

વાસ્તે હું ડી. પી. દેશાઇ, અધિક જિલ્લા મેજિસ્ટ્રેટ, નર્મદાને ૧૯૫૧ના મુંબઇ પોલીસ અધિનિયમની કલમ-૩૩ (૧) (બી) અન્વયે મળેલ સત્તાની રૂએ ફરમાવું છે કે, નર્મદા જિલ્લામાં તારીખ ૬ઠ્ઠી માર્ચ ૨૦૦૪ થી તારીખ ૭મી માર્ચ, ૨૦૦૪ ના રોજ ધુળેટી દરમ્યાન ઝટપટ પાવડર જેવા શરીરને નુકશાન કરતા કેમીકલ્સ, રંગનો ઉપયોગ કરવા પર તથા જાહેર રસ્તા માર્ગો પર ધુળેટી રમવા પર તથા જાહેર જનતા પર બળજબરી પૂર્વક રંગ તથા કીચડ છાંટવા પર તેમજ જાહેર રસ્તા ઉપર જતા આવતા વાહનોના ચાલકો પાસેથી પૈસા ઉઘરાવવા પર પ્રતિબંધ મુકવા આથી હું ફરમાવું છું.

આ હુકમનું ઉલ્લંઘન કરનાર ઉક્ત કાયદાની કલમ-૧૩૧ પ્રમાણે સજા અને દંડને પાત્ર થશે.

આજ તારીખ ૨૬મી ફેબ્રુઆરી, સને ૨૦૦૪ નાં રોજ મારી સહી તથા સિકકો કરી આપ્યો.

ડી. પી. દેશાઇ,
અધિક જિલ્લા મેજિસ્ટ્રેટ, નર્મદા,
રાજપીપલા.

હુકમ

મુંબઇ પોલીસ અધિનિયમ, ૧૯૫૧ની કલમ-૩૭ (૧) અન્વયેનો.

ક્રમાંક ઉ/મકપ/પલસ/મજસ/વશી/૫૯૪.-અત્રેના પંચમહાલ જિલ્લામાં કાયદો અને વ્યવસ્થા, જાહેર સુલેહ શાંતિ યોગ્ય રીતે જળવાઇ રહે તે માટે મુંબઇ પોલીસ અધિનિયમ, ૧૯૫૧ની કલમ-૩૭(૧) હેઠળ જાહેરનામુ બહાર પાડવુ જરૂરી જણાય છે.

આથી હું, બી. એન. ડામોર (જી.એ.એસ.) અધિક જિલ્લા મેજિસ્ટ્રેટ, પંચમહાલ ગોધરા, મુંબઇ પોલીસ અધિનિયમ, ૧૯૫૧ની કલમ-૩૭ (૧) અન્વયે મળેલ સત્તાની રૂએ આથી ફરમાવુ છું કે, સમગ્ર પંચમહાલ જિલ્લાની હદમાં તારીખ ૨જી માર્ચ, ૨૦૦૪ થી ૩૧મી માર્ચ, ૨૦૦૪ સુધી (બંને દિવસો સહીત)

(ક) શસ્ત્રો, દંડા, તલવાર, ધોકો, બંદુક, છરો, લાકડી કે લાઠી અથવા શારીરીક ઇજા પહોંચાડી શકાય તેવું બીજું કોઇપણ સાધન સાથે લઇ જવું નહી.

(ખ) કોઇપણ ક્ષયકારી પદાર્થ અથવા સ્ફોટક પદાર્થ લઇ જવો નહીં.

(ગ) પથ્થર અથવા ફેંકી શકાય તેવી બીજી વસ્તુઓ અથવા વસ્તુઓ ફેંકવાના ધકેલવાના યંત્રો સાધનો લઇ જવા એકઠા કરવા નહી તથા તૈયાર કરવા નહી મનુષ્યો અથવા શબો અથવા આકૃતિઓ અથવા પુતળા દેખાડવા નહી તથા અપમાન કરવાના અથવા જાહેરમાં બિભત્સ સુત્રો પોકારવા નહી, અશ્લિલ ગીતો ગાવા નહી.

(ઘ) જેનાથી સુરુચિ અથવા નિતીનો ભંગ થાય તેવું ભાષણ કરવું નહી તેવા હાવભાવ કરવા નહી તેવી ચેષ્ટા કરવી નહી, તથા તેવા પત્રકો, પ્લેકાર્ડ અથવા બીજા કોઇપણ પદાર્થ અથવા વસ્તુઓ તૈયાર કરવી નહી બતાવવા નહી અથવા તેનો ફેલાવો કરવો નહી.

આ હુકમનો ખંડ (ક) નીચેની વ્યક્તિઓને લાગુ પડશે નહી.

(૧) સરકારી નોકર કે કામ કરતી કોઇ વ્યક્તિઓને જેના ઉપરી અધિકારીએ આવું કોઇ પણ હથીયાર લઇ જવાનું ફરમાવ્યુ હોય અથવા આવું હથીયાર લઇ જવાની જેની ફરજ હોય, પોલીસ સબ ઇન્સપેકટરશ્રી નીચેની પાયરીમાં ન હોય તેવા અધિકારીએ જેને શારીરીક અશક્તિના કારણે લાકડી, લાઠી લઇ જવાની પરવાનગી આપી હોય તે વ્યક્તિને.

આ હુકમનો ભંગ અથવા ઉલ્લંઘન કરનાર મુંબઇ પોલીસ અધિનિયમ, ૧૯૫૧ની કલમ ૧૩૫ (૩) અને ભારતના ફોજદારી અધિનિયમની કલમ ૧૮૮ મુજબ સજા થશે.

આજ તારીખ ૧લી માર્ચ, ૨૦૦૪ના રોજ મારી સહી તથા કચેરીનો સિક્કો કર્યો.

બી. એન. ડામોર,
અધિક જિલ્લા મેજિસ્ટ્રેટ,
પંચમહાલ, ગોધરા.

જાહેરનામું

મુંબઇ પોલીસ અધિનિયમ, સને ૧૯૫૧ની કલમ-૩૭ (૧) હેઠળ.

ક્રમાંક મકડ/પી.ઓ.એલ./વશી/૪૬૮-૪૭૭/૨૦૦૪.-મુંબઈ પોલીસ અધિનિયમ ૧૯૫૧ (સને ૧૯૫૧નો ૨૨માં) અધિનિયમની કલમ-૩૭ (૧) પ્રમાણે મને મળેલ સત્તાની રૂએ હું સી. બી. બલાત, અધિક જિલ્લા મેજિસ્ટ્રેટ, આગામી મહોરમના તહેવાર તથા ડાંગ દરબારને અનુલક્ષીને જિલ્લામાં જાહેર શાંતિ, કાયદો અને વ્યવસ્થાની પરિસ્થિતિ જાળવવા સારૂ જરૂરી જણાંતા ફરમાવું છું કે, ડાંગ જિલ્લામાં સમગ્ર વિસ્તારમાં કોઇ પણ સમય માટે તારીખ ૨૮મી ફેબ્રુઆરી, ૨૦૦૪ થી તારીખ ૧૩મી માર્ચ, ૨૦૦૪ (બંને દિવસો સહિત)નાં સમય માટે નીચેના કૃત્યો કરવા પર પ્રતિબંધ ફરમાવું છું.

(ક) શસ્ત્રો, દંડા, ભાલા, સોટા, ચપ્પુ, છરી, લાકડી અથવા શારિરીક હિંસા પહોંચાડવામાં ઉપયોગી થઈ શકે તેવી બીજી ચીજો.

(ખ) કોઇપણ ક્ષયધર્મી અથવા સ્ફોટક પદાર્થ લઈ જવાની.

(ગ) પથ્થરો અથવા બીજા શસ્ત્રો અથવા સાધનો સાથે લઇ જવાની એકઠા કરવાની તથા તૈયાર કરવાની.

(ઘ) કોઈપણ સરઘસમાં જલતી અથવા પેટાવેલી મશાલ લઈ જવાની.

(ચ) વ્યક્તિઓ અથવા તેના શબ અથવા આકૃતિઓ અથવા પૂતળા દેખાડવાની.

(છ) અપમાન કરવાના ઈરાદાથી બિભત્સ સૂત્રો પોકારવાની, અશ્લીલ ગીતો ગાવાની તથા વાદ્ય વગાડવાની અથવા ટોળામાં ફરવાની.

(જ) જેનાથી સુરૂચિ અથવા નીતિનો ભંગ થાય તેવું ભાષણ કરવાની તેવા હાવભાવ કરવાની તેવી ચેષ્ઠા કરવાની તથા ચિત્રો, પત્રિકા, બોર્ડ અથવા બીજા કોઈપણ પદાર્થ અથવા વસ્તુ તૈયાર કરવા બતાવવા તથા ફેલાવો કરવાની.

આ હુકમનો ખંડ(ક) નીચેના વ્યક્તિઓને લાગુ પડશે નહીં.

(૧) સરકારી નોકરી કે કામ કરતી વ્યક્તિઓ કે જેને તેના ઉપરી અધિકારીએ આવું કોઈપણ હથિયાર લઈ જવા ફરમાવ્યું હોય તે વ્યક્તિઓ.

(૨) જિલ્લા પોલીસ અધિકારીશ્રી ડાંગ અથવા તેણે અધિકૃત કરેલ કોઈપણ પોલીસ અધિકારીએ જેને શારિરીક અશક્તિના કારણે લાઠી લઈ જવાની પરવાનગી આપી હોય તેવી વ્યક્તિઓ.

(૩) જિલ્લા મેજિસ્ટ્રેટશ્રી, આ અર્થે અધિકૃત કરે તેવી બીજી વ્યક્તિઓ.

આ જાહેરનામાનાં કોઈપણ ખંડનો ભંગ અથવા ઉલ્લંઘન કરનારને સને ૧૯૫૧ ના મુંબઈ પોલીસ અધિનિયમ (સને ૧૯૫૧નાં ૨૨માં) ના કાયદાની કલમ-૧૩૫ (૧) મુજબ ઓછામાં ઓછી ચાર માસની અને વધુમાં વધુ એક વર્ષની કેદની સજા થશે.

આજ તારીખ ૨૭મી ફેબ્રુઆરી, ૨૦૦૪નાં રોજ મારી સહી કરી સિક્કો કરી આપેલ છે.

જાહેરનામું

મુંબઈ પોલીસ અધિનિયમ, સને ૧૯૫૧ની કલમ-૩૭ (૩) હેઠળ.

ક્રમાંક મકડ/પી.ઓ.એલ./વશી/૪૭૮-૪૮૭/૨૦૦૪.-આગામી મહોરમના તહેવાર તથા ડાંગ દરબારને અનુલક્ષીને જિલ્લામાં કાયદો અને વ્યવસ્થાની પરિસ્થિતિને જાળવવા સારૂ જરૂરી જણાંતા મુંબઈ પોલીસ અધિનિયમ ૧૯૫૧ (સને ૧૯૫૧ના ૨૨માં) ની કલમ-૩૭ (૩) અન્વયે મને મળેલ સત્તાની રૂએ હું સી. બી. બલાત, અધિક જિલ્લા મેજિસ્ટ્રેટ, ડાંગ ફરમાવું છું કે, ડાંગ જિલ્લામાં સમગ્ર વિસ્તારમાં કોઇપણ સમય માટે તારીખ ૨૮મી ફેબ્રુઆરી, ૨૦૦૪ થી તારીખ ૧૩મી માર્ચ, ૨૦૦૪ ના સમય માટે ચાર કરતા વધુ માણસોની કોઇ સભા ભરવી નહીં કે બોલાવવી નહી, કે સરઘસ કાઢવું નહી, તેમજ ચાર કરતા વધુ વ્યક્તિઓ એકત્ર/ભેગા થવું નહીં.

વધુમાં હું આદેશ કરૂ છું કે, આ હુકમ નીચેનાઓને લાગુ પડશે નહી.

(૧) ફરજ પર સરકારી નોકરી અથવા રોજગારમાં હોય તેવી વ્યક્તિઓ.

INDEX

(૨) ફરજ પર હોય તેવી ગૃહ રક્ષક દળની વ્યક્તિઓ.

(૩) કોઇ લગ્નના વરઘોડાને અથવા સ્મશાન યાત્રાને.

(૪) મંદિર, મસ્જિદ, દેવળમાં પ્રાર્થના કરતી બોનાફાઇડ વ્યક્તિઓ.

(૫) એસ.ટી. બસમાં મુસાફરી કરવા માંગતી વ્યક્તિઓ.

(૬) અત્રેથી આપવામાં આવેલ ખાસ કિસ્સા તરીકેની પરવાનગી.

સદરહુ હુકમનો ભંગ કરનાર કોઇપણ વ્યક્તિ સદરહુ અધિનિયમની કલમ-૧૩૫(૩) તથા ભારતના ફોજદારી અધિનિયમ, ૧૮૬૦ ની કલમ-૧૮૮ હેઠળ શિક્ષાને પાત્ર ઠરશે.

આજ તારીખ ૨૭મી ફેબ્રુઆરી, ૨૦૦૪નાં રોજ મારી સહી કરી સિક્કો કરી આપેલ છે.

જાહેરનામું

મુંબઇ પોલીસ અધિનિયમ ૧૯૫૧ની કલમ-૩૩ ની પેટા કલમ (૧) ના ખંડ (૫) મુજબ.

ક્રમાંક ઉ/મકડ/એમ.એ.જી./વશી-૪૮૮-૪૯૭/૨૦૦૪.-(૧) ડાંગ દરબાર મેળા દરમ્યાન નીચેના પરિશિષ્ટમાં જણાવેલ રસ્તાઓની આજુ બાજુની જમીનમાં મેળાના પ્રસંગે હંગામી ધોરણે ઉભી કરેલ વિવિધ પ્રકારની દુકાનો હોવાની સદરહુ રસ્તાઓ ઉપરથી પગે ચાલીને જનારાઓની અવર જવર વિશેષ પ્રમાણમાં રહેવાની છે. એટલે મેળાના સમય દરમ્યાન આવા લોકોને ભય હરકત કે, અગવડ કે, અકસ્માત ના થાય તે માટે સદરહુ રસ્તાઓના ઉપયોગ ઉપર નિયંત્રણ મુકવાની જરૂર જણાય છે.

તેથી તારીખ ૧લી માર્ચ, ૨૦૦૪ ના ૭-૦૦ કલાક થી તારીખ ૭મી માર્ચ, ૨૦૦૪ ના ૨૪-૦૦ કલાક સુધીના સમય દરમ્યાન નીચેના પરિશિષ્ટમાં જણાવેલ રસ્તાઓ ઉપર

(ક) મોટર તેમજ અન્ય વાહન

(ખ) ઢોરો સાથે અથવા ઢોર દ્વારા ચાલતા વાહન દ્વારા જઇ શકશે નહી. તેવો મુંબઇ પોલીસ અધિનિયમ ૧૯૫૧ની કલમ-૩૩ ની પેટા કલમ (૧) ના ખંડ (૫) અન્વયે આથી પ્રતિબંધ ફરમાવવામાં આવે છે.

પરિશિષ્ટ

(ક) આહવા ખાતેની જાહેર બાંધકામ વિભાગ (સ્ટેટ) ની કચેરીનું મકાન અને ગ્રામ પંચાયત આહવાનું મકાન આ બે મકાનો વચ્ચે રાજય ધોરીમાર્ગ જોડે જે ભાગ પડે તે ભાગ.

(ખ) આહવા સબ પોષ્ટ ઓફિસનું મકાન અને રંગઉપવન આ બે વચ્ચે આવેલા શ્રી મોરારજી દેસાઇ માર્ગએ રસ્તાના જે ભાગ પડે તે ભાગ.

અપવાદ :

આ જાહેરનામું નીચેનાને લાગુ પડશે નહી.

(ક) પીવાના પાણીની સેવા, ગંદા પાણીની સેવા, તબીબી સેવાઓ, કાયદો અને વ્યવસ્થાની જાળવણી માટેની સેવાઓ પૂરી પાડવા મોટર વાહનમાં જનારાઓ.

(ખ) જિલ્લા મેજિસ્ટ્રેટ તરફથી અધિકૃત કરેલ હોય તેવા વાહનમાં જનારાઓ.

(ગ) ઉપર જણાવેલ સમય દરમ્યાન વાહન વ્યવહાર માટે આશ્રમ રોડ થઇ સિવિલ હોસ્પિટલ, ગાંધી કોલોનીથી હાઇસ્કુલ રોડ તરફથી સરદાર વલ્લભભાઇ માર્ગથી એસ.ટી. ડેપો જતાં માર્ગનો ઉપયોગ કરવાનો રહેશે.

(ઘ) આ જાહેરનામાનો ભંગ કરનાર મુંબઇ પોલીસ અધિનિયમ ૧૯૫૧ ની કલમ-૧૩૧, હેઠળ શિક્ષાને પાત્ર ઠરશે.

આજ તારીખ ૧લી માર્ચ, ૨૦૦૪ ના રોજ મારી સહી તથા સિકકા કરી આપેલ છે.

સી. બી. બલાત,
અધિક જિલ્લા મેજિસ્ટ્રેટ,
ડાંગ-આહવા.

જિલ્લા વિકાસ અધિકારી દ્વારા

વંચાણમાં લીધો :-

(૧) આ કચેરીના હુકમ નં. સી.૧/જમીન/એન.એ/વશી ૧૨૫ થી ૧૫૧ તારીખ ૧૭-૧-૦૪.

સુધારા આદેશ

નંબર સી.૧/જમીન/એન.એ./વશી/૪૮૮.- આમુખ (૧) થી બીનખેતીના દરો તારીખ ૧લી ઓગષ્ટ, ૨૦૦૩ થીં સુધારો કરવા માટે આદેશ કરવામાં આવેલ છે. આ આદેશના અનુસુચિ - ૧ માં દાંતીવાડા તાલુકાનો સમાવેશ કરવાનો શરતચૂકથી રહી ગયેલ હોઇ અનુસુચિ-૧માં દાંતીવાડા તાલુકાનો નીચેની વિગતે સમાવેશ કરવા આથી આદેશ કરવામાં આવે છે.

અનુસુચિ - ૧

અનુ. નંબર	તાલુકાનું નામ	સમાવેશ કરેલ ગામ/ શહેરની વિગત	વર્ગ	રહેઠાણ અને ચેરીટેબલ ઉપયોગ માટેના દર પૈસા	અન્ય બીજા ઉપયોગ માટેનો દર પૈસા
૧	૨	૩	૪	૫	૬
૧૩	દાંતીવાડા	દાંતીવાડા તાલુકાના તમામ ગામો	સી	૧૦	૨૫

પાલનપુર, તારીખ ૨૭મી ફેબ્રુઆરી, ૨૦૦૪.

આર. એસ. પટેલ,
જિલ્લા વિકાસ અધિકારી,
બનાસકાંઠા, પાલનપુર.

જિલ્લા રજિસ્ટ્રાર દ્વારા

વંચાણમાં લીધા :-

(૧) આ કચેરીના તા. ૧૩-૨-૯૭ ના ક્રમાંક ફડચ / ફ.૧૧૩૨૩/ઘ. ૨/૧૭૪/૯૭ નો ફડચાનો અંતિમ હુકમ.

(૨) સહકારી અધિકારી (ફડચો-૧) લગત આ કચેરીના તા. ૧૧-૨-૨૦૦૪ના ક્રમાંક ફડચ/ફ-૧/૩૫/૨૦૦૪ થી રજુ થયેલ દરખાસ્ત.

(૩) ધી ગુજરાત સહકારી મંડળીઓના અધિનિયમ-૧૯૬૧ની જોગવાઇઓ.

હુકમ

જા. નં. ફડચ/૦૧/ફ-૧૧૩૨૩/ઘ-૨/૧૦૫/૧/૨૬૯૦/૨૦૦૪.– ધી મગનપુરા નવજીવન ગ્રાહક સહકારી ભંડાર લી. અમદાવાદ, નોંધણી ક્રમાંક ભ-૩૧૨૯, તા. ૨-૧૧-૭૯ થી સહકારી કાયદા અન્વયે નોંધવામાં આવેલ હતી. તેને જીલ્લા રજીસ્ટ્રાર, સહકારી મંડળીઓ (શહેર) અમદાવાદના તા. ૧૩-૨-૯૭ ના હુકમ ક્રમાંક ફડચા/ફ. ૧૧૩૨૩ /ઘ. ૨/૧૭૪/૯૭ થી ફડચામાં લઈ જવામાં આવેલ હતી. સંદર્ભ-૨ થી રજુ થયેલ દરખાસ્તની વિગતો ધ્યાને લેતાં મજકુર સહકારી મંડળીની ફડચાની કામગીરી ગુજરાત સહકારી મંડળીઓના અધિનિયમ-૧૯૬૧ની કલમ-૧૧૪(૨) અન્વયે સમાપ્ત જાહેર કરવામાં આવે છે અને સદરહુ કાયદાની કલમ-૨૦(૧) અન્વયે સદર મંડળીની નોંધણી રદ કરવામાં આવે છે. સદર હુકમ થયાની તારીખથી મંડળીનું વિસર્જન થયેલ ગણાશે.

અમદાવાદ, તા. ૧૨મી ફેબ્રુઆરી, ૨૦૦૪.

બી. એમ. જોષી,
જિલ્લા રજિસ્ટ્રાર,
સહકારી મંડળીઓ, (શહેર વિભાગ),
અમદાવાદ.

ક્રમાંક નધણ/૩૭૭૧/ક-૩/૧૦૬/ઘ-૨૧૦૨૧/૨૦૦૪.-આથી જાહેર કરે છે કે કર્ણાવતી (વસ્ત્રાલ) કો. ઓપ. હાઉ. સો. લી. મર્યાદિત સ્થળ વસ્ત્રાલ, તાલુકો દસ્ક્રોઈ, જીલ્લો અમદાવાદ.

સને ૧૯૬૧નો ગુજરાત કાયદો (ગુજરાત સહકારી મંડળીઓનો કાયદો ૧૯૬૧)ની કલમ-૯ અન્વયે આજરોજ નોંધવામાં આવી છે.

અમદાવાદ, તા. ૧૨મી ફેબ્રુઆરી, ૨૦૦૪.

ક્રમાંક નધણ/૩૭૭૧/ક-૩/૧૦૭/ઉ-૧૨૫૩૭/૨૦૦૪.-આથી જાહેર કરે છે કે રતનપુર મજૂર કામદાર સહકારી મંડળી લી. મર્યાદિત સ્થળ રતનપુર, તાલુકો ગાંધીનગર, જીલ્લો ગાંધીનગર.

સને ૧૯૬૧નો ગુજરાત કાયદો (ગુજરાત સહકારી મંડળીઓનો કાયદો ૧૯૬૧)ની કલમ-૯ અન્વયે આજરોજ નોંધવામાં આવી છે.

અમદાવાદ, તા. ૧૨મી ફેબ્રુઆરી, ૨૦૦૪.

ક્રમાંક નધણ/૩૭૮૭/ક-૩/૧૧૯/સે-૩૪૭૧૮/૨૦૦૪.-આથી જાહેર કરે છે કે લક્ષ્મીપુરા દૂધ ઉત્પાદક સહકારી મંડળી લી. મર્યાદિત સ્થળ લક્ષ્મીપુરા(માધવગઢ), તાલુકો ગાંધીનગર, જીલ્લો ગાંધીનગર.

સને ૧૯૬૧નો ગુજરાત કાયદો (ગુજરાત સહકારી મંડળીઓનો કાયદો ૧૯૬૧)ની કલમ-૯ અન્વયે આજરોજ નોંધવામાં આવી છે.

અમદાવાદ, તા. ૧૯મી ફેબ્રુઆરી, ૨૦૦૪.

ક્રમાંક નધણ/૩૭/૯૯/ક-૩/૧૨૨/ઉ-૧૨૫૩૯/૨૦૦૪.-આથી જાહેર કરે છે કે જય ભવાની મજૂર કામદાર સહકારી મંડળી લી. મર્યાદિત સ્થળ જુનાનાવડા, તાલુકો બરવાળા, જીલ્લો અમદાવાદ.

સને ૧૯૬૧નો ગુજરાત કાયદો (ગુજરાત સહકારી મંડળીઓનો કાયદો ૧૯૬૧)ની કલમ-૯ અન્વયે આજરોજ નોંધવામાં આવી છે.

અમદાવાદ, તા. ૨૦મી ફેબ્રુઆરી, ૨૦૦૪.

ક્રમાંક નધણ/૩૭૯૦/ક-૩/૧૨૯/સે-૩૪૭૧૯/૨૦૦૪.-આથી જાહેર કરે છે કે શીવપુરા દુધ ઉત્પાદક સહકારી મંડળી લી. મર્યાદિત સ્થળ શીવપુરા (પો. ઈસનપુર મોટા), તાલુકો ગાંધીનગર, જીલ્લો ગાંધીનગર.

સને ૧૯૬૧નો ગુજરાત કાયદો (ગુજરાત સહકારી મંડળીઓનો કાયદો ૧૯૬૧)ની કલમ-૯ અન્વયે આજરોજ નોંધવામાં આવી છે.

અમદાવાદ, તા. ૨૩મી ફેબ્રુઆરી, ૨૦૦૪.

એ. બી. પટેલ,
જિલ્લા રજિસ્ટ્રાર,
સહકારી મંડળીઓ (રૂરલ),
અમદાવાદ.

વંચાણમાં લીધા :-

(૧) ફડચા અધિકારીશ્રી ધી કોતરવાડા ફળ અને શાકભાજી ઉત્પાદક સહકારી મંડળી લી. તા. ભાભર, જી. બનાસકાંઠાના તા. ૨૧-૨-૨૦૦૪ ના પત્ર ક્રમાંક સ.અ./ફડચ/૬૯/૦૪.

(૨) ગુજરાત સહકારી મંડળીઓના અધિનિયમ, ૧૯૬૧ની કલમ-૧૧૪(૨) અને કલમ-૨૦(૧) ની જોગવાઈઓ.

હુકમ

જા. નં. ફડચ/ગ/૩૨૭/૨૦૦૪.–ફડચા હુકમ નંબર : ફ-૧૩૭૧૬, તા. ૫-૨-૨૦૦૩.–ધી કોતરવાડા ફળ અને શાકભાજી ઉત્પાદક સહકારી મંડળી લી.મુ. કોતરવાડા, તાલુકો ભાભર, જિલ્લો બનાસકાંઠા કે જે મદદનીશ જીલ્લા રજીસ્ટ્રાર સહકારી મંડળી (પંચાયત) પાલનપુરના તા. ૨૮-૧૦-૯૭ના નોંધણી ક્રમાંક ૨૯૫૯૪ થી નોંધાયેલ હતી અને જીલ્લા રજીસ્ટ્રાર સહકારી મંડળી પાલનપુરના તા. ૫-૨-૦૩ના હુકમ

નંબર ફડચા/૦૧/ગ/૨૦૩/ફ. ૧૩૭૧૬ થી કાયદાની કલમ ૧૦૭ અન્વયે આટોપી લેવામાં આવી હતી. અને તેના ફડચા અધિકારી અને આમુખ ૧ના પત્રથી સદરહુ મંડળીના ફડચાની કાર્યવાહી પુરી કરી, નોંધણી રદ થવાની દરખાસ્ત સાદર કરેલ હોઈ, ગુજરાત સહકારી મંડળીઓના અધિનિયમની કલમ ૧૧૪(૨) અન્વયે, આ મંડળીની કાર્યવાહી સમાપ્ત કરવામાં આવે છે. સાથોસાથ આજ કાયદાની કલમ ૨૦(૧) અન્વયે આ મંડળીની નોંધણી રદ કરતા હુકમો કરવામાં આવે છે.

પાલનપુર, તા. ૨૬મી ફેબ્રુઆરી, ૨૦૦૪.

વંચાણમાં લીધા :-

(૧) ફડચા અધિકારીશ્રી ધી કપરૂપુર ફળ અને શાકભાજી ઉત્પાદક સહકારી મંડળી લી. તા. ભાભર, જી. બનાસકાંઠાના તા. ૨૧-૨-૨૦૦૪ ના પત્ર ક્રમાંક સ.અ./ફડચ/૬૮/૦૪.

(૨) ગુજરાત સહકારી મંડળીઓના અધિનિયમ, ૧૯૬૧ની કલમ-૧૧૪(૨) અને કલમ-૨૦(૧) ની જોગવાઈઓ.

હુકમ

જા. નં. ફડચ/ગ/૩૨૮/૨૦૦૪.—ફડચા હુકમ નંબર : ફ-૧૩૭૧૮, તા. ૫-૨-૨૦૦૩.—ધી કપરૂપુર ફળ અને શાકભાજી ઉત્પાદક સહકારી મંડળી લી. મુ. કપરૂપુર, તાલુકો ભાભર, જીલ્લો બનાસકાંઠા કે જે મદદનીશ જીલ્લા રજીસ્ટ્રાર સહકારી મંડળી (પંચાયત) પાલનપુરના તા. ૭-૩-૯૮ના નોંધણી ક્રમાંક ૩૦૦૦૪ થી નોંધાયેલ હતી અને જીલ્લા રજીસ્ટ્રાર સહકારી મંડળી પાલનપુરના તા. ૫-૨-૦૩ના હુકમ નંબર ફડચા/૦૧/ગ/૨૦૫/ફ. ૧૩૭૧૮ થી કાયદાની કલમ ૧૦૭ અન્વયે આટોપી લેવામાં આવી હતી. અને તેના ફડચા અધિકારી અને આમુખ ૧ના પત્રથી સદરહુ મંડળીના ફડચાની કાર્યવાહી પુરી કરી, નોંધણી રદ થવાની દરખાસ્ત સાદર કરેલ હોઈ, ગુજરાત સહકારી મંડળીઓના અધિનિયમની કલમ ૧૧૪(૨) અન્વયે, આ મંડળીની કાર્યવાહી સમાપ્ત કરવામાં આવે છે. સાથોસાથ આજ કાયદાની કલમ ૨૦(૧) અન્વયે આ મંડળીની નોંધણી રદ કરતા હુકમો કરવામાં આવે છે.

પાલનપુર, તા. ૨૬મી ફેબ્રુઆરી, ૨૦૦૪.

વંચાણમાં લીધા :-

(૧) ફડચા અધિકારીશ્રી ધી વાવડી ફળ અને શાકભાજી ઉત્પાદક સહકારી મંડળી લી. તા. ભાભર, જી. બનાસકાંઠાના તા. ૧૯-૨-૨૦૦૪ ના પત્ર ક્રમાંક સ.અ./ફડચ/૪૯/૦૪.

(૨) ગુજરાત સહકારી મંડળીઓના અધિનિયમ, ૧૯૬૧ની કલમ-૧૧૪(૨) અને કલમ-૨૦(૧) ની જોગવાઈઓ.

હુકમ

જા. નં. ફડચ/ગ/૩૨૯/૨૦૦૪.—ફડચા હુકમ નંબર : ફ-૧૫૧૩૮, તા. ૧૫-૧૧-૨૦૦૩.—ધી વાવડી ફળ અને શાકભાજી ઉત્પાદક સહકારી મંડળી લી. મુ. વાવડી, તાલુકો ભાભર, જીલ્લો બનાસકાંઠા કે જે મદદનીશ જીલ્લા રજીસ્ટ્રાર સહકારી મંડળી (પંચાયત) પાલનપુરના તા. ૯-૩-૯૭ના નોંધણી ક્રમાંક ૨૯૧૦૪ થી નોંધાયેલ હતી અને જીલ્લા રજીસ્ટ્રાર સહકારી મંડળી પાલનપુરના તા. ૧૫-૧૧-૦૩ના હુકમ નંબર ફડચા/૦૧/ગ/૧૭૭૫/ફ. ૧૫૧૩૮ થી કાયદાની કલમ ૧૦૭ અન્વયે આટોપી લેવામાં આવી હતી. અને તેના ફડચા અધિકારી અને આમુખ ૧ના પત્રથી સદરહુ મંડળીના ફડચાની કાર્યવાહી પુરી કરી, નોંધણી રદ થવાની દરખાસ્ત સાદર કરેલ હોઈ, ગુજરાત સહકારી મંડળીઓના અધિનિયમની કલમ ૧૧૪(૨) અન્વયે, આ મંડળીની કાર્યવાહી સમાપ્ત કરવામાં આવે છે. સાથોસાથ આજ કાયદાની કલમ ૨૦(૧) અન્વયે આ મંડળીની નોંધણી રદ કરતા હુકમો કરવામાં આવે છે.

પાલનપુર, તા. ૨૬મી ફેબ્રુઆરી, ૨૦૦૪.

વંચાણમાં લીધા :-

(૧) ફડચા અધિકારીશ્રી ધી મોરથલ જુથ તેલ ઉત્પાદક સહકારી મંડળી લી. તા. થરાદ, જી. બનાસકાંઠાના તા. ૧૯-૨-૦૪ ના પત્ર ક્રમાંક સ.અ./ફડચ/૫૦/૦૪.

(૨) ગુજરાત સહકારી મંડળીઓના અધિનિયમ, ૧૯૬૧ની કલમ-૧૧૪(૨) અને કલમ-૨૦(૧) ની જોગવાઈઓ.

હુકમ

જા. નં. ફડચ/ગ/૩૩૦/૨૦૦૪.—ફડચા હુકમ નંબર : ફ-૧૩૭૧૨, તા. ૫-૨-૨૦૦૩.—ધી મોરથલ જુથ તેલ ઉત્પાદક સહકારી મંડળી લી. મુ. મોરથલ, તાલુકો થરાદ, જીલ્લો બનાસકાંઠા કે જે મદદનીશ જીલ્લા રજીસ્ટ્રાર સહકારી મંડળી (પંચાયત) પાલનપુરના તા. ૨૪-૨-૯૪ના નોંધણી ક્રમાંક ૨૭૯૮૯ થી નોંધાયેલ હતી અને જીલ્લા રજીસ્ટ્રાર સહકારી મંડળી પાલનપુરના તા. ૫-૨-૦૩ના હુકમ નંબર ફડચા/૦૧/ગ/૧૯૯/ફ. ૧૩૭૧૨/૦૩ થી કાયદાની કલમ ૧૦૭ અન્વયે આટોપી લેવામાં આવી હતી. અને તેના ફડચા અધિકારી અને આમુખ ૧ના પત્રથી સદરહુ મંડળીના ફડચાની કાર્યવાહી પુરી કરી, નોંધણી રદ થવાની દરખાસ્ત સાદર કરેલ હોઈ, ગુજરાત સહકારી મંડળીઓના અધિનિયમની કલમ ૧૧૪(૨) અન્વયે, આ મંડળીની કાર્યવાહી સમાપ્ત કરવામાં આવે છે. સાથોસાથ આજ કાયદાની કલમ ૨૦(૧) અન્વયે આ મંડળીની નોંધણી રદ કરતા હુકમો કરવામાં આવે છે.

પાલનપુર, તા. ૨૬મી ફેબ્રુઆરી, ૨૦૦૪.

વંચાણમાં લીધા :-

(૧) ફડચા અધિકારીશ્રી ધી મહોબતગઢ (હ) દુધ ઉત્પાદક સહકારી મંડળી લી. તા. દાંતા, જી. બનાસકાંઠાના તા. ૧૯-૨-૦૪ ના પત્ર ક્રમાંક સ.અ./ફડચ/૬૭/૦૪.

(૨) ગુજરાત સહકારી મંડળીઓના અધિનિયમ, ૧૯૬૧ની કલમ-૧૧૪(૨) અને કલમ-૨૦(૧) ની જોગવાઈઓ.

હુકમ

જા. નં. ફડચ/ગ/૩૩૧/૨૦૦૪.—ફડચા હુકમ નંબર : ફ-૧૧૭૦૨, તા. ૨૯-૪-૯૮.—ધી મહોબતગઢ (હ) દુધ ઉત્પાદક સહકારી મંડળી લી. મુ. મહોબતગઢ (હ) તાલુકો દાંતા, જીલ્લો બનાસકાંઠા કે જે મદદનીશ જીલ્લા રજીસ્ટ્રાર સહકારી મંડળી (પંચાયત) પાલનપુરના તા. ૨૬-૧૦-૮૬ના નોંધણી ક્રમાંક ૨૦૧૭૮ થી નોંધાયેલ હતી અને જીલ્લા રજીસ્ટ્રાર સહકારી મંડળી પાલનપુરના તા. ૨૯-૪-૯૮ના હુકમ નંબર ફડચા/૦૧/ગ/ફ. ૧૧૭૦૨/૯૮ થી કાયદાની કલમ ૧૦૭ અન્વયે આટોપી લેવામાં આવી હતી. અને તેના ફડચા અધિકારી અને આમુખ ૧ના પત્રથી સદરહુ મંડળીના ફડચાની કાર્યવાહી પુરી કરી, નોંધણી રદ થવાની દરખાસ્ત સાદર કરેલ હોઈ, ગુજરાત સહકારી મંડળીઓના અધિનિયમની કલમ ૧૧૪(૨) અન્વયે, આ મંડળીની કાર્યવાહી સમાપ્ત કરવામાં આવે છે. સાથોસાથ આજ કાયદાની કુલ ૨૦(૧) અન્વયે આ મંડળીની નોંધણી રદ કરતા હુકમો કરવામાં આવે છે.

પાલનપુર, તા. ૨૬મી ફેબ્રુઆરી, ૨૦૦૪.

વંચાણમાં લીધા :-

(૧) ફડચા અધિકારીશ્રી ધી ગોઠડા દુધ ઉત્પાદક સહકારી મંડળી લી. તા. દાંતા, જી. બનાસકાંઠાના તા. ૧૯-૨-૦૪ ના પત્ર ક્રમાંક સ.અ./ફડચા/૬૪/૦૪.

(૨) ગુજરાત સહકારી મંડળીઓના અધિનિયમ, ૧૯૬૧ની કલમ-૧૧૪(૨) અને કલમ-૨૦(૧) ની જોગવાઈઓ.

હુકમ

જા. નં. ફડચ/ગ/૩૩૨/૨૦૦૪.—ફડચા હુકમ નંબર : ફ-૧૦૧૫૦, તા. ૧૮-૯-૯૭.—ધી ગોઠડા દુધ ઉત્પાદક સહકારી મંડળી લી. મુ. ગોઠડા તાલુકો દાંતા, જીલ્લો બનાસકાંઠા કે જે મદદનીશ જીલ્લા રજીસ્ટ્રાર સહકારી મંડળી (પંચાયત) પાલનપુરના તા. ૨૬-૩-૮૩ના નોંધણી ક્રમાંક ૨૦૧૬૭ થી નોંધાયેલ હતી અને જીલ્લા રજીસ્ટ્રાર સહકારી મંડળી પાલનપુરના તા. ૧૮-૯-૯૭ના હુકમ નંબર ફડચા/૦૧/ગ/ફ. ૧૦૧૫૦ થી કાયદાની કલમ ૧૦૭ અન્વયે આટોપી લેવામાં આવી હતી. અને તેના ફડચા અધિકારી અને આમુખ ૧ના પત્રથી સદરહુ મંડળીના ફડચાની કાર્યવાહી પુરી કરી, નોંધણી રદ થવાની દરખાસ્ત સાદર કરેલ હોઈ, ગુજરાત સહકારી મંડળીઓના અધિનિયમની કલમ ૧૧૪(૨) અન્વયે, આ મંડળીની કાર્યવાહી સમાપ્ત કરવામાં આવે છે. સાથોસાથ આજ કાયદાની કુલ ૨૦(૧) અન્વયે આ મંડળીની નોંધણી રદ કરતા હુકમો કરવામાં આવે છે.

પાલનપુર, તા. ૨૬મી ફેબ્રુઆરી, ૨૦૦૪.

વંચાણમાં લીધા :-

(૧) ફડચા અધિકારીશ્રી ધી પાન્છા દુધ ઉત્પાદક સહકારી મંડળી લી. તા. દાંતા, જી. બનાસકાંઠાના તા. ૯-૨-૦૪ ના પત્ર ક્રમાંક સ.અ./ફડચા/૩૯/૦૪.

(૨) ગુજરાત સહકારી મંડળીઓના અધિનિયમ, ૧૯૬૧ની કલમ-૧૧૪(૨) અને કલમ-૨૦(૧) ની જોગવાઈઓ.

હુકમ

જા. નં. ફડચ/ગ/૩૩૩/૨૦૦૪.—ફડચા હુકમ નંબર : ફ-૧૧૬૪૫, તા. ૬-૪-૯૮.—ધી પાન્છા દુધ ઉત્પાદક સહકારી મંડળી લી. મુ. પાન્છા તાલુકો દાંતા, જીલ્લો બનાસકાંઠા કે જે મદદનીશ જીલ્લા રજીસ્ટ્રાર સહકારી મંડળી (પંચાયત) પાલનપુરના તા. ૩૦-૯-૮૭ના નોંધણી ક્રમાંક ૨૧૨૨૩ થી નોંધાયેલ હતી અને જીલ્લા રજીસ્ટ્રાર સહકારી મંડળી પાલનપુરના તા. ૬-૪-૯૮ના હુકમ નંબર ફડચા/૦૧/ગ/૫૦૦/૯૮/ફ. ૧૧૬૪૫ થી કાયદાની કલમ ૧૦૭ અન્વયે આટોપી લેવામાં આવી હતી. અને તેના ફડચા અધિકારી અને આમુખ ૧ના પત્રથી સદરહુ મંડળીના ફડચાની કાર્યવાહી પુરી કરી, નોંધણી રદ થવાની દરખાસ્ત સાદર કરેલ હોઈ, ગુજરાત સહકારી મંડળીઓના અધિનિયમની કલમ ૧૧૪(૨) અન્વયે, આ મંડળીની કાર્યવાહી સમાપ્ત કરવામાં આવે છે. સાથોસાથ આજ કાયદાની કલમ ૨૦(૧) અન્વયે આ મંડળીની નોંધણી રદ કરતા હુકમો કરવામાં આવે છે.

પાલનપુર, તા. ૨૬મી ફેબ્રુઆરી, ૨૦૦૪.

વંચાણમાં લીધા :-

(૧) ફડચા અધિકારીશ્રી ધી પીપલાવાલી વાવ દુધ ઉત્પાદક સહકારી મંડળી લી. તા. દાંતા, જી. બનાસકાંઠાના તા. ૧૯-૨-૦૪ ના પત્ર ક્રમાંક સ.અ./ફડચા/૬૩/૦૪.

(૨) ગુજરાત સહકારી મંડળીઓના અધિનિયમ, ૧૯૬૧ની કલમ-૧૧૪(૨) અને કલમ-૨૦(૧) ની જોગવાઈઓ.

હુકમ

જા. નં. ફડચ/ગ/૩૩૪/૨૦૦૪.—ફડચા હુકમ નંબર : ફ-૧૧૬૪૯, તા. ૬-૪-૯૮.—ધી પીપલાવાલી વાવ દુધ ઉત્પાદક સહકારી મંડળી લી. મુ. પીપલાવાલી વાવ તાલુકો દાંતા, જીલ્લો બનાસકાંઠા કે જે મદદનીશ જીલ્લા રજીસ્ટ્રાર સહકારી મંડળી (પંચાયત) પાલનપુરના તા. ૩૦-૯-૮૭ના નોંધણી ક્રમાંક ૨૨૮૨૭ થી નોંધાયેલ હતી અને જીલ્લા રજીસ્ટ્રાર સહકારી મંડળી પાલનપુરના તા. ૬-૪-૯૮ના હુકમ નંબર ફડચા/૦૧/ગ/ફ. ૧૧૬૪૯/૯૮ થી કાયદાની કલમ ૧૦૭ અન્વયે આટોપી લેવામાં આવી હતી. અને તેના ફડચા અધિકારી અને આમુખ ૧ના પત્રથી સદરહુ મંડળીના ફડચાની કાર્યવાહી પુરી કરી, નોંધણી રદ થવાની દરખાસ્ત સાદર કરેલ હોઈ, ગુજરાત સહકારી મંડળીઓના અધિનિયમની કલમ ૧૧૪(૨) અન્વયે, આ મંડળીની કાર્યવાહી સમાપ્ત કરવામાં આવે છે. સાથોસાથ આજ કાયદાની કુલ ૨૦(૧) અન્વયે આ મંડળીની નોંધણી રદ કરતા હુકમો કરવામાં આવે છે.

પાલનપુર, તા. ૨૬મી ફેબ્રુઆરી, ૨૦૦૪.

એમ. એન. તબિયાર,
જિલ્લા રજિસ્ટ્રાર,
સહકારી મંડળીઓ, પાલનપુર.

વાંચ્યો :-

(૧) શ્રી આઈ. બી. પટેલ, સહકારી અધિકારી અને ફડચાધિકારી શ્રી ગુજરાત થેમીસ બાયોસીનના કર્મ. વિ. હા. સહકારી મંડળી લી. ફડચામાંને તા. ૨૭-૧-૦૪ નો અહેવાલ.

(૨) શ્રી જીલ્લા રજીસ્ટ્રાર સહકારી મંડળીઓ વલસાડના તા. ૩૧-૩-૨૦૦૨નાં હુકમ ક્રમાંક નધણ/૦૧/ક.-૪/સે ૩૦૮૮૦/૧૩૨/૦૨ થી કરેલ મંડળીનો ફડચાનો કાયમી આદેશ.

(૩) શ્રી સબઓડીટર સહકારી મંડળીનો તા. ૩૦-૮-૦૩ થી તા. ૩૦-૧૦-૦૩ સુધીનો છેવટનો અન્વેષણ અહેવાલ.

આદેશ

ક્રમાંક ઉખસ-ફડચ/૦૧/ચ/૨૪૨/૨૦૫/૦૪/૨૦૦૨.—શ્રી ગુજરાત થેમીસ બાયોસીનના કર્મ. વિ. હા. સહકારી મંડળી લી. મુ. વાપી, તા. પારડી જીલ્લો વલસાડ કે જેને સહકારી મંડળીઓના કાયદા અન્વયે નોંધણી ક્રમાંક સે. ૩૦૮૮૦ તા. ૪-૫-૧૯૯૯ થી નોંધવામાં આવી હતી તેને ઉપરોક્ત આદેશથી ફડચામાં લઈ જવામાં આવી હતી ફડચાનું કામ સંપૂર્ણ થઈ ગયું હોવાનું ફડચા અધિકારીશ્રીએ ઉપરોક્ત પત્રથી જણાવેલ છે. આથી સને ૧૯૬૧ના ગુજરાત સહકારી મંડળીઓના અધિનિયમની કલમ ૧૧૪(૨) અન્વયે ફડચાની કાર્યવાહી સમાપ્ત થયેલ જાહેર કરવામાં આવે છે. અને એજ કાયદાની કલમ ૨૦ અન્વયે નોંધણી રદ કરવામાં આવે છે. મંડળી આ આદેશની તારીખથી બંધ થયેલી ગણાશે.

વલસાડ, તારીખ ૨૭મી ફેબ્રુઆરી, ૨૦૦૪.

વાંચ્યો :-

(૧) શ્રી આઈ. બી. પટેલ, સહકારી અધિકારી અને ફડચાધિકારી શ્રી ધરમપુર તાલુકા રામેશ્વર સ. ગ્રા. ભં. સહકારી મંડળી લી. ફડચામાંને તા. ૨૭-૧-૦૪ નો અહેવાલ.

(૨) શ્રી જીલ્લા રજીસ્ટ્રાર સહકારી મંડળીઓ વલસાડના તા. ૩૦-૩-૨૦૦૨નાં હુકમ ક્રમાંક નધણ/૦૧/ક.-૪/ભ. ૯૫૨/૦૨ થી કરેલ મંડળીનો ફડચાનો કાયમી આદેશ.

(૩) શ્રી સબઓડીટર સહકારી મંડળીનો તા. ૧-૪-૦૨ થી તા. ૨૭-૮-૦૩ સુધીનો છેવટનો અન્વેષણ અહેવાલ.

આદેશ

ક્રમાંક ઉખસ-ફડચ/૦૧/ચ/૨૪૧/૨૦૬/૦૪.—શ્રી ધરમપુર તાલુકા રામેશ્વર સહકારી ગ્રા. ભં. સહકારી મંડળી લી. મુ. ધરમપુર, તા. ધરમપુર જીલ્લો વલસાડ કે જેને સહકારી મંડળીઓના કાયદા અન્વયે નોંધણી ક્રમાંક ભ. ૯૫૨ તા. ૨૨-૯-૧૯૭૮ થી નોંધવામાં આવી હતી તેને ઉપરોક્ત આદેશથી ફડચામાં લઈ જવામાં આવી હતી ફડચાનું કામ સંપૂર્ણ થઈ ગયું હોવાનું ફડચા અધિકારીશ્રીએ ઉપરોક્ત પત્રથી જણાવેલ છે. આથી સને ૧૯૬૧ના ગુજરાત સહકારી મંડળીઓના અધિનિયમની કલમ ૧૧૪(૨) અન્વયે ફડચાની કાર્યવાહી સમાપ્ત થએલ જાહેર કરવામાં આવે છે. અને એજ કાયદાની કલમ ૨૦ અન્વયે નોંધણી રદ કરવામાં આવે છે. મંડળી આ આદેશની તારીખથી બંધ થયેલી ગણાશે.

વલસાડ, તારીખ ૨૭મી ફેબ્રુઆરી, ૨૦૦૪.

(સહી) અવાચ્ય,
જિલ્લા રજિસ્ટ્રાર,
સહકારી મંડળીઓ, વલસાડ.

નંબર ઉખસ/સા-૩૩૯૦૦.-આથી જાહેર કરે છે કે વડપાડા વિભાગ આદિવાસી પછાત વર્ગના ખેરવૃક્ષો ઉછેરનારી, કાપનારી અને નિકાલ કરનારી સહકારી મંડળી લી. મર્યાદિત સ્થળ વડપાડા, તાલુકો ચીખલી, જીલ્લો નવસારી.

સને ૧૯૬૨ નો ગુજરાત કાયદો (ગુજરાત સહકારી મંડળીઓનો કાયદો ૧૯૬૧)ની કલમ-૯ અન્વયે આજરોજ નોંધવામાં આવી છે.

નવસારી, તા. ૧૭મી ફેબ્રુઆરી, ૨૦૦૪.

સુનિલકુમાર,
જિલ્લા રજિસ્ટ્રાર,
સહકારી મંડળીઓ, નવસારી.

વંચાણે લીધો :-

(૧) ફડચા અધિકારીશ્રી ધી ધારણોજ તેલીબીયાં ઉત્પાદક સહકારી મંડળી લી. મુ. ધારણોજ અને સહકારી અધિકારી (ફડચો) લગત કચેરી તરફથી રજુ થયેલ નોંધણી રદ અંગેની દરખાસ્ત.

(૨) ગુજરાત સહકારી મંડળીઓના અધિનિયમ-૧૯૬૧ની કલમ-૨૦ની જોગવાઈઓ.

હુકમ

જા. નં./ઉખસ-ફડચ/૦૧/ક/ફ.૧૩૫૪૩/૨૩૯/૧૦૧૪/૦૪.—ગુજરાત સહકારી મંડળીઓના અધિનિયમ-૧૯૬૧ની જોગવાઈઓ હેઠળ ધી ધારણોજ તેલીબીયાં ઉત્પાદક સહકારી મંડળી લી. મુ. ધારણોજ તા. જી. પાટણ નોંધાયેલ સંસ્થા છે. નોંધણી નંબર ૨૦૬૬૫ તા. ૧૦-૪-૮૫ થી નોંધવામાં આવેલ હતી જેનું કામકાજ આટોપી લેવા અર્થે ગુજરાત સહકારી મંડળીઓના અધિનિયમ-૧૯૬૧નીકલમ ૧૦૭ અન્વયે જીલ્લા રજિસ્ટ્રારશ્રી, સહકારી મંડળીઓ, પાટણની કચેરીના જા. નં./ઉખસ-ફડચ/ફ.૧૩૫૪૩/૧૩૨૨/૨૦૦૨, તા. ૧૨-૯-૨૦૦૨ થી હુકમ કરવામાં આવેલ ફડચાની કાર્યવાહી સંદર્ભ સંસ્થાના ફડચા અધિકારીશ્રી અને સહકારી અધિકારી (ફડચો) લગત આ કચેરી તરફથી તેઓના પત્ર ક્રમાંક ફડચ/સ.અ./૩૯/૨૦૦૪ તા. ૩-૨-૨૦૦૪ થી આખરી અહેવાલ પ્રાપ્ત થતાં સને ૧૯૬૧ના ગુજરાત સહકારી મંડળીઓના અધિનિયમની કલમ ૧૧૪(૨) અન્વયે તથા ઉપરોક્ત આમુખ-૨માં જણાવ્યા મુજબ ફડચાની કાર્યવાહી સમાપ્ત કરી, સદર અધિકારો અન્વયે સદર મંડળી નામે ધી ધારણોજ તેલીબીયાં ઉત્પાદક સહકારી મંડળી લી. મુ. ધારણોજની નોંધણી રદ કરતો હુકમ કરું છું. આ હુકમ નીકળ્યા તારીખથી મંડળીનું વિસર્જન થયેલ ગણાશે.

પાટણ, તારીખ ૨૫મી ફેબ્રુઆરી, ૨૦૦૪.

કે. પી. ત્રિવેદી,
જિલ્લા રજિસ્ટ્રાર,
સહકારી મંડળીઓ, પાટણ.

INDEX

જા.નં. નધણ/૦૧/ખ-૧/૪૧/ઉ/૧૨૭૩૩/૨૦૦૪.-આથી જાહેર કરે છે કે ધી નીલકંઠેશ્વર મજુર બાંધકામ સહકારી મંડળી લી., ગાગર મર્યાદિત સ્થળ ગાગર, તાલુકો નાંદોદ, જીલ્લો નર્મદા.

સને ૧૯૬૧ નો ગુજરાત કાયદો (ગુજરાત સહકારી મંડળીઓનો કાયદો ૧૯૬૧)ની કલમ-૯ અન્વયે આજરોજ નોંધવામાં આવી છે.

નર્મદા, તા. ૨૮મી જાન્યુઆરી, ૨૦૦૪.

કે. વી. આચાર્ય,
જિલ્લા રજિસ્ટ્રાર,
સહકારી મંડળીઓ, નર્મદા.

નંબર નધણ/૦૧/ક/૪૬/સે.ક. ૩૪૭૩૮/૨૦૦૪.-આથી જાહેર કરે છે કે ધી જીતપુર (વડાગામ) દુધ ઉત્પાદક સહકારી મંડળી લી., મર્યાદિત સ્થળ જીતપુર (વડાગામ), તાલુકો ધનસુરા, જીલ્લો સાબરકાંઠા.

સને ૧૯૬૧ નો ગુજરાત કાયદો (ગુજરાત સહકારી મંડળીઓનો કાયદો ૧૯૬૧)ની કલમ-૯ અન્વયે આજરોજ નોંધવામાં આવી છે.

હિંમતનગર, તા. ૨૬મી ફેબ્રુઆરી, ૨૦૦૪.

વંચાણે લીધા :-

(૧) ગુજરાત સહકારી મંડળીઓના અધિનિયમ-૧૯૬૧ની કલમ-૧૦૭ અને ૧૦૮ની જોગવાઈઓ.

(૨) સરકારશ્રીના કૃષિ, સહકાર અને ગ્રામ વિકાસ વિભાગના ઠરાવ ક્રમાંક જીએચકેએચ/૨૪-૯૧/ડીડીજી/૧૧૮૮/૫૨૦૪/જ, તા. ૩૦-૩-૧૯૯૧.

(૩) અત્રેની કચેરીના તા. ૨૪-૧૨-૨૦૦૩ની કારણદર્શક નોટીસ પત્ર ક્રમાંક ફડચ/૦૧/ગ/૨૭૬૫/૨૦૦૩.

પ્રસ્તાવના :

જા. નં. ફડચ/૦૧/ગ/૨૭૪/૨૦૦૪.–ધી ટેબડા ગામની પિયત સહકારી મંડળી લી., મું. ટેબડા, તાલુકો ખેડબ્રહ્મા, જીલ્લો સાબરકાંઠા, ગુજરાત સહકારી મંડળીઓના અધિનિયમ-૧૯૬૧ હેઠળ નોંધાયેલ સહકારી સંસ્થા છે. જેનો વહીવટ અધિનિયમ અને નિયમ તથા મંડળીના પેટા નિયમો અનુસાર કરવાનો રહે છે. આ મંડળીનું તા. ૧-૪-૨૦૦૨ થી તા. ૩૧-૩-૨૦૦૩ સુધીના સમયગાળાનું વૈદ્યાનિક ઓડીટ, ઓડીટર ગ્રેડ-૨, સ. મં. ખેડબ્રહ્મા દ્વારા કરવામાં આવેલ છે. મંડળીએ પેટા કાયદાના ઉદ્દેશો પરિપૂર્ણ થાય તે રીતે કામગીરી કરી નથી. આ ઉપરાંત નીચે મુજબની અન્ય ક્ષતિઓ જણાઈ આવેલ છે.

(૧) મંડળી ૫ વર્ષથી સ્થગિત છે.

(૨) મંડળીની વ્ય. કમીટી/વા. સા. સભાની મીટીંગો મળતી નથી.

(૩) મંડળીની તા. ૩૧-૩-૨૦૦૩ અંતિમ ખોટ રૂા. ૯,૮૮,૯૪/૬૫ છે. જેથી કર્જ યત્તા જળવાતી નથી.

(૪) મંડળીએ ઓડીટ મેમાની દુરસ્તી કરેલ નથી.

(૫) મંડળી ચલાવવામાં મંડળીના હોદ્દેદારોને રસ નથી.

ઉપરોક્ત ક્ષતિઓ અંગે મંડળીના કાર્યવાહકોને આમુખ-૩ થી કારણદર્શક નોટીસ આપી તા. ૮-૧-૨૦૦૪ના રોજ રૂબરૂ હાજર રહી લેખિત/મૌખિક રજુઆત કરવા તક આપવામાં આવેલ હતી. પરંતુ સદર મુદતે મંડળી તરફથી કોઈ હાજર રહેલુ નથી. મંડળી ૫ વર્ષથી સ્થગિત છે. તથા અર્થક્ષમ જણાતી નથી. તથા ઉપરોક્ત અન્ય મુદ્દાઓ જોતાં મંડળીને ફડચામાં લઈ જવી જરૂરી જણાય છે.

પ્રસ્તુત સંજોગો ધ્યાને લેતાં મંડળીને ગુજરાત સહકારી મંડળીઓના અધિનિયમ-૧૯૬૧ની કલમ-૧૦૭ અન્વયે આટોપી લેવાનું અનિવાર્ય જણાતાં નીચે મુજબનો હુકમ કરવામાં આવે છે.

વચગાળાનો હુકમ

આથી હું, જે. જે. શાહ, જિલ્લા રજીસ્ટ્રાર, સહકારી મંડળીઓ, હિંમતનગર, જી. સાબરકાંઠા મને પ્રાપ્ત થયેલ અધિકારની રૂએ ટેબડા ગામની પિયત સહકારી મંડળી લિ., મું. ટેબડા, તા. ખેડબ્રહ્મા, જી. સાબરકાંઠાને પ્રસ્તાવનામાં જણાવેલ કારણોસહ ગુજરાત સહકારી મંડળીઓના અધિનિયમ-૧૯૬૧ની કલમ-૧૦૭(૧)(એ)(સી)(ii) અન્વયે આટોપી લેવાનો વચગાળાનો આદેશ કરૂં છું. અને આ જ અધિનિયમની કલમ-૧૦૮ અન્વયે ફડચા અધિકારી તરીકે સહકારી અધિકારી (ફડચો) લગત આ કચેરી, હિંમતનગરની નિમણુંક કરૂં છું.

ઉપરોક્ત વચગાળાના હુકમ સામે મંડળીને રજુઆત કે ખુલાસો કરવો હોય તો આદેશની તારીખથી એક માસની મુદતમાં લેખિત/મૌખિક રૂબરૂ કે અધિકૃત પ્રતિનિધિ મારફતે કરવા જણાવવામાં આવે છે. તથા રૂબરૂ રજુઆત કરવા તા. ૨૯-૩-૨૦૦૪ના રોજ ૧૩-૦૦ કલાકે આ કચેરીએ હાજર રહી લેખિત/મૌખિક રજુઆત/ખુલાસો કરવાની તક આપવામાં આવે છે. ઉક્ત મુદત દરમ્યાન મંડળી તરફથી કોઈ ખુલાસો કે રજુઆત કરવામાં નહીં આવે તો મુદત વીતેથી મંડળીને આટોપી લેવાનો અંતિમ આદેશ કરવામાં આવશે.

હિંમતનગર, તા. ૨૭મી ફેબ્રુઆરી, ૨૦૦૪.

જે. જે. શાહ,
જિલ્લા રજિસ્ટ્રાર,
સહકારી મંડળીઓ, જિ. સાબરકાંઠા,
હિંમતનગર.

ક્રમાંક/ઉખ્સ/નધણ/ધ-૨૧૦૩૩/ઝ/૧૫૮/સને ૨૦૦૪.–આથી જાહેર કરે છે કે અખંડઆનંદ કો. ઓ. હાઉસીંગ સોસાયટી લી., મર્યાદિત સ્થળ પુણા, તાલુકો ચોર્યાસી, જિલ્લો સુરત સને ૧૯૬૧નો ગુજરાત કાયદો (ગુજરાત સહકારી મંડળીઓનો ૧૯૬૧)ની કલમ ૯ અન્વયે આજરોજ નોંધવામાં આવી છે.

સુરત, તારીખ ૨૫મી ફેબ્રુઆરી, ૨૦૦૪.

ક્રમાંક/ઉખસ/નધણ/ઘ-૨૧૦૩૪/ઝ/૧૫૯/સને ૨૦૦૪.—આથી જાહેર કરે છે કે વ્રજવિહાર કો. ઓ. હાઉસીંગ સોસાયટી લી., મર્યાદિત સ્થળ અડાજણ, તાલુકો ચોર્યાસી, જિલ્લો સુરત સને ૧૯૬૧નો ગુજરાત કાયદો (ગુજરાત સહકારી મંડળીઓનો ૧૯૬૧)ની કલમ ૯ અન્વયે આજરોજ નોંધવામાં આવી છે.

સુરત, તારીખ ૨૫મી ફેબ્રુઆરી, ૨૦૦૪.

ક્રમાંક/ઉખસ/નધણ/ઘ-૧૨૭૪૨/ઝ/ /સને ૨૦૦૪.—આથી જાહેર કરે છે કે ઉન્નતિ મજુર અને કામદારોની સહકારી મંડળી લી., મર્યાદિત સ્થળ આમચક, તાલુકો મહુવા, જિલ્લો સુરત સને ૧૯૬૧નો ગુજરાત કાયદો (ગુજરાત સહકારી મંડળીઓનો ૧૯૬૧)ની કલમ ૯ અન્વયે આજરોજ નોંધવામાં આવી છે.

સુરત, તારીખ ૨૫મી ફેબ્રુઆરી, ૨૦૦૪.

આર. આર. વઘાસિયા,
જિલ્લા રજિસ્ટ્રાર,
સહકારી મંડળી, સુરત

મંદદનીશ જિલ્લા રજિસ્ટ્રાર દ્વારા

જાહેરનામું

નોંધણી ક્રમાંક/પચત/સહકાર/વશી/૮૩૩/પી. ૫૪૮૧.—જિલ્લા પંચાયત, ખેડા આથી જાહેર કરે છે કે, શ્રી પાલૈયા નર્મદા સિંચાઈ સહકારી મંડળી લી., મું પાલૈયા, તાલુકા ઠાસરા, જિલ્લા ખેડાને ગુજરાત સહકારી મંડળીઓના ૧૯૬૧ના કાયદાની કલમ-૯/૧/અ. અન્વયે નોંધવામાં આવી છે.

નડીઆદ, તારીખ ૨૫મી ફેબ્રુઆરી, ૨૦૦૪.

નોંધણી ક્રમાંક/પચત/સહકાર/વશી/૮૪૧/પી ૫૪૮૨.—જિલ્લા પંચાયત, ખેડા આથી જાહેર કરે છે કે, શ્રી વાઘેશ્વરી નર્મદા સિંચાઈ સહકારી મંડળી લી., મું ડભાલી, તાલુકા ઠાસરા, જિલ્લા ખેડાને ગુજરાત સહકારી મંડળીઓના ૧૯૬૧ના કાયદાની કલમ-૯/૧/અ. અન્વયે નોંધવામાં આવી છે.

નડીયાદ, તારીખ ૨૫મી ફેબ્રુઆરી, ૨૦૦૪.

નોંધણી ક્રમાંક/પચત/સહકાર/વશી/૮૪૯/પી. ૫૪૮૩.—જિલ્લા પંચાયત, ખેડા આથી જાહેર કરે છે કે, શ્રી અંબિકા નર્મદા સિંચાઈ સહકારી મંડળી લી., મું સાંઢેલી, તાલુકા ઠાસરા, જિલ્લા ખેડાને ગુજરાત સહકારી મંડળીઓના ૧૯૬૧ના કાયદાની કલમ-૯/૧/અ. અન્વયે નોંધવામાં આવી છે.

નડીયાદ, તારીખ ૨૫મી ફેબ્રુઆરી, ૨૦૦૪.

નોંધણી ક્રમાંક/પચત/સહકાર/વશી/૮૫૬/ઉ/૧૨૨૯૫.—જિલ્લા પંચાયત, ખેડા આથી જાહેર કરે છે કે, શ્રી ચામુંડા હાથશાળ કાપડ ઉત્પાદક, કરનારી સહકારી મંડળી લી., મું કંબોયા, તાલુકા બાલાશિનોર જિલ્લા ખેડાને ગુજરાત સહકારી મંડળીઓના ૧૯૬૧ના કાયદાની કલમ-૯/૧/અ. અન્વયે નોંધવામાં આવી છે.

નડીયાદ, તારીખ ૨૫મી ફેબ્રુઆરી, ૨૦૦૪.

(સહી) અવાચ્ય,
મદદનીશ જિલ્લા રજિસ્ટ્રાર,
સહકારી મંડળીઓ,
જિલ્લા પંચાયત, નડીઆદ.

નંબર જિ.પં./સહક/નધણ/૫૪૭/ખે/૫૪૫૨/સને ૨૦૦૪.—જિલ્લા પંચાયત, મહેસાણા આથી જાહેર કરે છે કે, શ્રી છઠીયારડા પિયત સહકારી મંડળી લી., મર્યાદિત સ્થળ છઠીયારડા તાલુકો મહેસાણા જિલ્લો મહેસાણા ગુજરાત સહકારી મંડળીઓનો અધિનિયમ, ૧૯૬૧ (સને ૧૯૬૨ના ગુજરાત અધિનિયમ, (૧૦)ની કલમ ૯ (૧) (અ) અન્વયે આજરોજ નોંધવામાં આવી છે.

મહેસાણા તારીખ ૨૩મી ફેબ્રુઆરી, ૨૦૦૪.

વિનોદ મોદી,
મદદનીશ જિલ્લા રજિસ્ટ્રાર,
સહકારી મંડળીઓ,
જિલ્લા પંચાયત, મહેસાણા.

ક્રમાંક/ખે./૬૬૭૪.—વડોદરા જિલ્લા પંચાયત, વડોદરા આથી જાહેર કરે છે કે, પાતાળેશ્વર મહાદેવ નર્મદા સિંચાઈ સહકારી મંડળી (પાતરવેણી માઈનોર) મર્યાદિત સ્થળ પાતરવેણી તાલુકો વડોદરા જિલ્લો વડોદરા સને ૧૯૬૧ના ગુજરાત સહકારી મંડળીઓના કાયદાની કલમ ૯ (૧) અ. અન્વયે આજરોજ નોંધવામાં આવી છે.

વડોદરા, તારીખ ૨૭મી નવેમ્બર, ૨૦૦૩.

ક્રમાંક/ખે./૬૬૭૫.—વડોદરા જિલ્લા પંચાયત, વડોદરા આથી જાહેર કરે છે કે, ધી શક્તિ નર્મદા સિંચાઈ સહકારી મંડળી લી., (સલાડ માઈનોર) મર્યાદિત સ્થળ સલાડ તાલુકો વડોદરા જિલ્લો વડોદરા સને ૧૯૬૧ના ગુજરાત સહકારી મંડળીઓના કાયદાની કલમ ૯ (૧) અ. અન્વયે આજરોજ નોંધવામાં આવી છે.

વડોદરા, તારીખ ૨૭મી નવેમ્બર, ૨૦૦૩.

ક્રમાંક ખે./૬૬૭૬.– વડોદરા જિલ્લા પંચાયત, વડોદરા આથી જાહેર કરે છે કે, ધી પુનિયાદ માઈનોર નર્મદા પિયત સહકારી મંડળી લી., પુનિયાદ, મર્યાદિત સ્થળ પુનિયાદ, તાલુકો ડભોઈ, જિલ્લો વડોદરા. સને ૧૯૬૧ના ગુજરાત સહકારી મંડળીઓના કાયદાની કલમ ૯ (૧) અ. અન્વયે આજરોજ નોંધવામાં આવી છે.

વડોદરા, તારીખ ૨૭મી નવેમ્બર, ૨૦૦૩.

ક્રમાંક ખે./૬૬૭૭.–વડોદરા જિલ્લા પંચાયત, વડોદરા આથી જાહેર કરે છે કે, શ્રી મેનપુરા માઈનોર-૧ નર્મદા સિંચાઈ સહકારી મંડળી લી., મર્યાદિત સ્થળ મેનપુરા, તાલુકો ડભોઈ, જિલ્લો વડોદરા. સને ૧૯૬૧ના ગુજરાત સહકારી મંડળીઓના કાયદાની કલમ ૯ (૧) અ. અન્વયે આજરોજ નોંધવામાં આવી છે.

વડોદરા, તારીખ ૨૭મી નવેમ્બર, ૨૦૦૩.

ક્રમાંક ખે./૬૬૭૮.–વડોદરા જિલ્લા પંચાયત, વડોદરા આથી જાહેર કરે છે કે, ધી ફાજલપુર માઈનોર નર્મદા સિંચાઈ સહકારી મંડળી લી., ફાજલપુર, મર્યાદિત સ્થળ ફાજલપુર, તાલુકો વડોદરા, જિલ્લો વડોદરા સને ૧૯૬૧ના ગુજરાત સહકારી મંડળીઓના કાયદાની કલમ ૯ (૧) અ. અન્વયે આજરોજ નોંધવામાં આવી છે.

વડોદરા, તારીખ ૨૭મી નવેમ્બર, ૨૦૦૩.

ક્રમાંક ખે./૬૬૭૯.–વડોદરા જિલ્લા પંચાયત, વડોદરા આથી જાહેર કરે છે કે, ધી આનંદી શિરોલા માઈનોર નર્મદા સિંચાઈ સહકારી મંડળી, મર્યાદિત સ્થળ શિરોલા, તાલુકો ડભોઈ, જિલ્લો વડોદરા, સને ૧૯૬૧નાં ગુજરાત સહકારી મંડળીઓના કાયદાની કલમ ૯ (૧) અ. અન્વયે આજરોજ નોંધવામાં આવી છે.

વડોદરા, તારીખ ૨૭મી નવેમ્બર, ૨૦૦૩.

ક્રમાંક ખે./૬૬૮૦.–વડોદરા જિલ્લા પંચાયત, વડોદરા આથી જાહેર કરે છે કે, ધી ચંદ્રમૌલેશ્વર ચનવાડા માઈનોર નર્મદા સિંચાઈ સહકારી મંડળી, મર્યાદિત સ્થળ ચનવાડા, તાલુકો ડભોઈ, જિલ્લો વડોદરા, સને ૧૯૬૧ના ગુજરાત સહકારી મંડળીઓના કાયદાની કલમ ૯ (૧) અ. અન્વયે આજરોજ નોંધવામાં આવી છે.

વડોદરા, તારીખ ૨૭મી નવેમ્બર, ૨૦૦૩.

ક્રમાંક ખે./૬૬૮૧.–વડોદરા જિલ્લા પંચાયત, વડોદરા આથી જાહેર કરે છે કે, ધી શ્રી રામજી (તેનતલાવ માઈનોર-૧) નર્મદા સિંચાઈ સહકારી મંડળી, મર્યાદિત સ્થળ તેનતલાવ, તાલુકો ડભોઈ, જિલ્લો વડોદરા સને ૧૯૬૧ના ગુજરાત સહકારી મંડળીઓના કાયદાની કલમ ૯ (૧) અ. અન્વયે આજરોજ નોંધવામાં આવી છે.

વડોદરા, તારીખ ૨૭મી નવેમ્બર, ૨૦૦૩.

ક્રમાંક ખે./૬૬૮૨.–વડોદરા જિલ્લા પંચાયત, વડોદરા આથી જાહેર કરે છે કે, ધી શંકરપુરા તેનતલાવ માઈનોર-૪ નર્મદા સિંચાઈ સહકારી મંડળી, મર્યાદિત સ્થળ શંકરપુરા, તાલુકો ડભોઈ, જિલ્લો વડોદરા સને ૧૯૬૧ના ગુજરાત સહકારી મંડળીઓના કાયદાની કલમ ૯ (૧) અ. અન્વયે આજરોજ નોંધવામાં આવી છે.

વડોદરા, તારીખ ૨૭મી નવેમ્બર, ૨૦૦૩.

ક્રમાંક ખે./૬૬૮૩.–વડોદરા જિલ્લા પંચાયત, વડોદરા આથી જાહેર કરે છે કે, ધી તેનતલાવ માઈનોર-૫ નર્મદા સિંચાઈ સહકારી મંડળી, મર્યાદિત સ્થળ તેનતલાવ, તાલુકો ડભોઈ, જિલ્લો વડોદરા સને ૧૯૬૧ના ગુજરાત સહકારી મંડળીઓના કાયદાની કલમ ૯ (૧) અ. અન્વયે આજરોજ નોંધવામાં આવી છે.

વડોદરા, તારીખ ૨૭મી નવેમ્બર, ૨૦૦૩.

ક્રમાંક ખે./૬૬૮૪.–વડોદરા જિલ્લા પંચાયત, વડોદરા આથી જાહેર કરે છે કે, ધી સીતપુર-માંગરોલ માઈનોર નર્મદા સિંચાઈ સહકારી મંડળી લી.. મર્યાદિત સ્થળ સીતપુર, તાલુકો ડભોઈ, જિલ્લો વડોદરા સને ૧૯૬૧ના ગુજરાત સહકારી મંડળીઓના કાયદાની કલમ ૯ (૧) અ. અન્વયે આજરોજ નોંધવામાં આવી છે.

વડોદરા, તારીખ ૨૭મી નવેમ્બર, ૨૦૦૩.

ક્રમાંક ખે./૬૬૮૫.–વડોદરા જિલ્લા પંચાયત, વડોદરા આથી જાહેર કરે છે કે ધી છત્રાલ માઈનોર નર્મદા સિંચાઈ સહકારી મંડળી, મર્યાદિત સ્થળ કોઠારા, તાલુકો ડભોઈ, જિલ્લો વડોદરા.

સને ૧૯૬૧ ના ગુજરાત સહકારી મંડળીઓનાં કાયદાની કલમ-૯(૧)-અ, અન્વયે આજરોજ નોંધવામાં આવી છે.

વડોદરા, તારીખ ૨૭મી નવેમ્બર, ૨૦૦૩.

ક્રમાંક ખે./૬૬૮૬.–વડોદરા જિલ્લા પંચાયત, વડોદરા આથી જાહેર કરે છે કે ધી કનાયડા માઈનોર નર્મદા સિંચાઈ સહકારી મંડળી, મર્યાદિત સ્થળ કનાયડા, તાલુકો ડભોઈ, જિલ્લો વડોદરા.

સને ૧૯૬૧ ના ગુજરાત સહકારી મંડળીઓનાં કાયદાની કલમ-૯(૧)-અ, અન્વયે આજરોજ નોંધવામાં આવી છે.

વડોદરા, તારીખ ૨૭મી નવેમ્બર, ૨૦૦૩.

ક્રમાંક ખે./૬૬૮૭.–વડોદરા જિલ્લા પંચાયત, વડોદરા આથી જાહેર કરે છે કે ધી દામનગર માઈનોર નર્મદા સિંચાઈ સહકારી મંડળી, મર્યાદિત સ્થળ દામનગર, તાલુકો શીનોર, જિલ્લો વડોદરા.

INDEX

સને ૧૯૬૧ ના ગુજરાત સહકારી મંડળીઓના કાયદાની કલમ-૯(૧)-અ, અન્વયે આજરોજ નોંધવામાં આવી છે.

વડોદરા, તારીખ ૨૭મી નવેમ્બર, ૨૦૦૩.

ક્રમાંક ખે./૬૬૮૮.—વડોદરા જિલ્લા પંચાયત, વડોદરા આથી જાહેર કરે છે કે ધી પુનિયાદ માઈનોર નર્મદા સિંચાઈ સહકારી મંડળી, મર્યાદિત સ્થળ પુનિયાદ, તાલુકો શીનોર, જિલ્લો વડોદરા.

સને ૧૯૬૧ ના ગુજરાત સહકારી મંડળીઓના કાયદાની કલમ-૯(૧)-અ, અન્વયે આજરોજ નોંધવામાં આવી છે.

વડોદરા, તારીખ ૨૭મી નવેમ્બર, ૨૦૦૩.

ક્રમાંક ખે./૬૬૮૯.—વડોદરા જિલ્લા પંચાયત, વડોદરા આથી જાહેર કરે છે કે ધી ફાંટા માઈનોર નર્મદા સિંચાઈ સહકારી મંડળી, મર્યાદિત સ્થળ ફાંટા, તાલુકો સંખેડા જિલ્લો વડોદરા.

સને ૧૯૬૧ ના ગુજરાત સહકારી મંડળીઓના કાયદાની કલમ-૯(૧)-અ, અન્વયે આજરોજ નોંધવામાં આવી છે.

વડોદરા, તારીખ ૨૭મી નવેમ્બર, ૨૦૦૩.

ક્રમાંક ખે./૬૬૯૦.—વડોદરા જિલ્લા પંચાયત, વડોદરા આથી જાહેર કરે છે કે ધી ભીમપુરા માઈનોર નર્મદા પિયત સહકારી મંડળી, મર્યાદિત સ્થળ માંજરોલ, તાલુકો સંખેડા, જિલ્લો વડોદરા.

સને ૧૯૬૧ ના ગુજરાત સહકારી મંડળીઓના કાયદાની કલમ-૯(૧)-અ, અન્વયે આજરોજ નોંધવામાં આવી છે.

વડોદરા, તારીખ ૨૭મી નવેમ્બર, ૨૦૦૩.

ક્રમાંક ખે./૬૬૯૧.—વડોદરા જિલ્લા પંચાયત, વડોદરા આથી જાહેર કરે છે કે ધી કાવિઠા માઈનોર (કાવિઠા ડીસ્ટ્રી.) નર્મદા પિયત સહકારી મંડળી, મર્યાદિત સ્થળ કાવિઠા, તાલુકો સંખેડા, જિલ્લો વડોદરા.

સને ૧૯૬૧ ના ગુજરાત સહકારી મંડળીઓનાં કાયદાની કલમ-૯(૧)-અ, અન્વયે આજરોજ નોંધવામાં આવી છે.

વડોદરા, તારીખ ૨૭મી નવેમ્બર, ૨૦૦૩.

ક્રમાંક ખે./૬૬૯૨.—વડોદરા જિલ્લા પંચાયત, વડોદરા આથી જાહેર કરે છે કે ધી કાવિઠા માઈનોર (હરીપુરા ડીસ્ટ્રી.) નર્મદા પિયત (સિંચાઈ), સહકારી મંડળી, મર્યાદિત સ્થળ કુંવરપુરા, તાલુકો સંખેડા, જિલ્લો વડોદરા.

સને ૧૯૬૧ ના ગુજરાત સહકારી મંડળીઓના કાયદાની કલમ-૯(૧)-અ, અન્વયે આજરોજ નોંધવામાં આવી છે.

વડોદરા, તારીખ ૨૭મી નવેમ્બર, ૨૦૦૩.

ક્રમાંક ખે./૬૬૯૩.—વડોદરા જિલ્લા પંચાયત, વડોદરા આથી જાહેર કરે છે કે ધી બામરોલી ટેઈલ માઈનોર નર્મદા પિયત (સિંચાઈ), સહકારી મંડળી, મર્યાદિત સ્થળ બામરોલી, તાલુકો સંખેડા, જિલ્લો વડોદરા.

સને ૧૯૬૧ ના ગુજરાત સહકારી મંડળીઓના કાયદાની કલમ-૯(૧)-અ, અન્વયે આજરોજ નોંધવામાં આવી છે.

વડોદરા, તારીખ ૨૭મી નવેમ્બર, ૨૦૦૩.

ક્રમાંક ખે./૬૬૯૪.—વડોદરા જિલ્લા પંચાયત, વડોદરા આથી જાહેર કરે છે કે ધી પચ્ચીસગામ માઈનોર નર્મદા પિયત સહકારી મંડળી, મર્યાદિત સ્થળ કુંવરપુરા (પચ્ચીસગામ), તાલુકો સંખેડા, જિલ્લો વડોદરા.

સને ૧૯૬૧ ના ગુજરાત સહકારી મંડળીઓના કાયદાની કલમ-૯(૧)-અ, અન્વયે આજરોજ નોંધવામાં આવી છે.

વડોદરા, તારીખ ૨૭મી નવેમ્બર, ૨૦૦૩.

ક્રમાંક ખે./૬૬૯૫.—વડોદરા જિલ્લા પંચાયત, વડોદરા આથી જાહેર કરે છે કે ધી લાકોદરા-મીયાગામ માઈનોર નર્મદા સિંચાઈ સહકારી મંડળી, મર્યાદિત સ્થળ મીયાગામ, તાલુકો કરજણ, જિલ્લો વડોદરા.

સને ૧૯૬૧ ના ગુજરાત સહકારી મંડળીઓનાં કાયદાની કલમ-૯(૧)-અ, અન્વયે આજરોજ નોંધવામાં આવી છે.

વડોદરા, તારીખ ૨૭મી નવેમ્બર, ૨૦૦૩.

ક્રમાંક ખે./૬૬૯૬.—વડોદરા જિલ્લા પંચાયત, વડોદરા આથી જાહેર કરે છે કે ધી શીવ-શક્તિ નર્મદા સિંચાઈ (માંગરોલ માઈનોર) સહકારી મંડળી લી., મર્યાદિત સ્થળ માંગરોલ, તાલુકો કરજણ, જિલ્લો વડોદરા.

સને ૧૯૬૧ ના ગુજરાત સહકારી મંડળીઓના કાયદાની કલમ-૯(૧)-અ, અન્વયે આજરોજ નોંધવામાં આવી છે.

વડોદરા, તારીખ ૨૭મી નવેમ્બર, ૨૦૦૩.

ક્રમાંક ખે./૬૬૯૭.—વડોદરા જિલ્લા પંચાયત, વડોદરા આથી જાહેર કરે છે કે ધી પુનિયાદ - છાણભોઈ માઈનોર નર્મદા સિંચાઈ સહકારી મંડળી, મર્યાદિત સ્થળ છાણભોઈ, તાલુકો શીનોર, જિલ્લો વડોદરા.

INDEX

સને ૧૯૬૧ ના ગુજરાત સહકારી મંડળીઓના કાયદાની કલમ-૯(૧)-અ, અન્વયે આજરોજ નોંધવામાં આવી છે.

વડોદરા, તારીખ ૨૭મી નવેમ્બર, ૨૦૦૩.

ક્રમાંક ખે./૬૬૯૮.–વડોદરા જિલ્લા પંચાયત, વડોદરા આથી જાહેર કરે છે કે ધી કુરાલી માઈનોર નર્મદા સિંચાઈ સહકારી મંડળી, મર્યાદિત સ્થળ કુરાલી, તાલુકો કરજણ, જિલ્લો વડોદરા.

સને ૧૯૬૧ ના ગુજરાત સહકારી મંડળીઓના કાયદાની કલમ-૯(૧)-અ, અન્વયે આજરોજ નોંધવામાં આવી છે.

વડોદરા, તારીખ ૨૭મી નવેમ્બર, ૨૦૦૩.

ક્રમાંક ખે./૬૬૯૯.–વડોદરા જિલ્લા પંચાયત, વડોદરા આથી જાહેર કરે છે કે ધી નવીજીથરળી માઈનોર નર્મદા સિંચાઈ સહકારી મંડળી લી. નવીજીથરળી, મર્યાદિત સ્થળ નવીજીથરળી, તાલુકો કરજણ, જિલ્લો વડોદરા.

સને ૧૯૬૧ ના ગુજરાત સહકારી મંડળીઓના કાયદાની કલમ-૯(૧)-અ, અન્વયે આજરોજ નોંધવામાં આવી છે.

વડોદરા, તારીખ ૨૭મી નવેમ્બર, ૨૦૦૩.

ક્રમાંક ખે./૬૭૦૦.–વડોદરા જિલ્લા પંચાયત, વડોદરા આથી જાહેર કરે છે કે ધી મારૂતીનંદન નર્મદા સિંચાઈ (કરજણ માઈનોર) સહકારી મંડળી લી., કરજણ, મર્યાદિત સ્થળ કરજણ, તાલુકો કરજણ, જિલ્લો વડોદરા.

સને ૧૯૬૧ ના ગુજરાત સહકારી મંડળીઓના કાયદાની કલમ-૯(૧)-અ, અન્વયે આજરોજ નોંધવામાં આવી છે.

વડોદરા, તારીખ ૨૭મી નવેમ્બર, ૨૦૦૩.

ક્રમાંક ખે./૬૭૦૧.–વડોદરા જિલ્લા પંચાયત, વડોદરા આથી જાહેર કરે છે કે ધી નટવરનગર માઈનોર-૧, નર્મદા સિંચાઈ સહકારી મંડળી લી., મર્યાદિત સ્થળ નટવરનગર, તાલુકો સાવલી, જિલ્લો વડોદરા.

સને ૧૯૬૧ ના ગુજરાત સહકારી મંડળીઓનાં કાયદા ની કલમ-૯(૧)-અ, અન્વયે આજરોજ નોંધવામાં આવી છે.

વડોદરા, તારીખ ૨૭મી નવેમ્બર, ૨૦૦૩.

ક્રમાંક ખે./૬૭૦૨.–વડોદરા જિલ્લા પંચાયત, વડોદરા આથી જાહેર કરે છે કે ધી સાંકરદા માઈનોર-૨, નર્મદા સિંચાઈ સહકારી મંડળી લી., મર્યાદિત સ્થળ સાંકરદા, તાલુકો વડોદરા, જિલ્લો વડોદરા.

સને ૧૯૬૧ ના ગુજરાત સહકારી મંડળીઓના કાયદા ની કલમ-૯(૧)-અ, અન્વયે આજરોજ નોંધવામાં આવી છે.

વડોદરા, તારીખ ૨૭મી નવેમ્બર, ૨૦૦૩.

ક્રમાંક ખે./૬૭૦૩.–વડોદરા જિલ્લા પંચાયત, વડોદરા આથી જાહેર કરે છે કે ધી દોડકા માઈનોર નર્મદા સિંચાઈ સહકારી મંડળી લી., મર્યાદિત સ્થળ દોડકા, તાલુકો વડોદરા, જિલ્લો વડોદરા.

સને ૧૯૬૧ ના ગુજરાત સહકારી મંડળીઓના કાયદાની કલમ-૯(૧)-અ, અન્વયે આજરોજ નોંધવામાં આવી છે.

વડોદરા, તારીખ ૨૭મી નવેમ્બર, ૨૦૦૩.

ક્રમાંક ખે/૬૭૦૪.--વડોદરા જિલ્લા પંચાયત, વડોદરા આથી જાહેર કરે છે કે ધી ટેઇલ માઇનોર રાયકા નર્મદા સિંચાઇ સહકારી મંડળી રાયકા, મર્યાદિત સ્થળ રાયકા, તાલુકો વડોદરા, જિલ્લો વડોદરા.

સને ૧૯૬૧ ના ગુજરાત સહકારી મંડળીઓના કાયદાની કલમ-૯ (૧)-અ. અન્વયે આજરોજ નોંધવામાં આવી છે.

વડોદરા, તારીખ ૨૭મી નવેમ્બર, ૨૦૦૩.

ક્રમાંક ખે/૬૭૦૫.--વડોદરા જિલ્લા પંચાયત, વડોદરા આથી જાહેર કરે છે કે ધી વેજપુર માઇનોર-૩ નર્મદા સિંચાઇ સહકારી મંડળી લી. મર્યાદિત સ્થળ વેજપુર તાલુકો સાવલી, જિલ્લો વડોદરા.

સને ૧૯૬૧ ના ગુજરાત સહકારી મંડળીઓના કાયદાની કલમ-૯ (૧)-અ. અન્વયે આજરોજ નોંધવામાં આવી છે.

વડોદરા, તારીખ ૨૭મી નવેમ્બર, ૨૦૦૩.

ક્રમાંક ખે/૬૭૦૬.--વડોદરા જિલ્લા પંચાયત, વડોદરા આથી જાહેર કરે છે કે ધી પાન્ડુ માઇનોર નર્મદા સિંચાઇ સહકારી મંડળી મર્યાદિત સ્થળ પાન્ડુ, તાલુકો સાવલી, જિલ્લો વડોદરા.

સને ૧૯૬૧ ના ગુજરાત સહકારી મંડળીઓના કાયદાની કલમ-૯ (૧)-અ. અન્વયે આજરોજ નોંધવામાં આવી છે.

વડોદરા, તારીખ ૨૭મી નવેમ્બર, ૨૦૦૩.

ક્રમાંક ખે/૬૭૦૭.--વડોદરા જિલ્લા પંચાયત, વડોદરા આથી જાહેર કરે છે કે ધી ચિત્રાલ માઇનોર નર્મદા સિંચાઇ સહકારી મંડળી મર્યાદિત સ્થળ સાંઢા તાલુકો પાદરા, જિલ્લો વડોદરા.

INDEX

સને ૧૯૬૧ ના ગુજરાત સહકારી મંડળીઓના કાયદાની કલમ-૯ (૧)-અ. અન્વયે આજરોજ નોંધવામાં આવી છે.

વડોદરા, તારીખ ૨૭મી નવેમ્બર, ૨૦૦૩.

ક્રમાંક ખે/૬૭૦૮.--વડોદરા જિલ્લા પંચાયત, વડોદરા આથી જાહેર કરે છે કે ધી ચોકારી માઇનોર નર્મદા સિંચાઇ સહકારી મંડળી મર્યાદિત સ્થળ ચોકારી, તાલુકો પાદરા, જિલ્લો વડોદરા.

સને ૧૯૬૧ ના ગુજરાત સહકારી મંડળીઓના કાયદાની કલમ-૯ (૧)-અ. અન્વયે આજરોજ નોંધવામાં આવી છે.

વડોદરા, તારીખ ૨૭મી નવેમ્બર, ૨૦૦૩.

ક્રમાંક ખે/૬૭૦૯.--વડોદરા જિલ્લા પંચાયત, વડોદરા આથી જાહેર કરે છે કે ધી ડબકા માઇનોર-૧, નર્મદા સિંચાઇ સહકારી મંડળી મર્યાદિત સ્થળ મુજપુર, તાલુકો પાદરા, જિલ્લો વડોદરા.

સને ૧૯૬૧ ના ગુજરાત સહકારી મંડળીઓનો કાયદાના કલમ-૯ (૧)-અ. અન્વયે આજરોજ નોંધવામાં આવી છે.

વડોદરા, તારીખ ૨૭મી નવેમ્બર, ૨૦૦૩.

ક્રમાંક ખે/૬૭૧૦.--વડોદરા જિલ્લા પંચાયત, વડોદરા આથી જાહેર કરે છે કે ધી પાદરા ટેઇલ માઇનોર નર્મદા સિંચાઇ સહકારી મંડળી મર્યાદિત સ્થળ તાજપુરા, તાલુકો પાદરા, જિલ્લો વડોદરા.

સને ૧૯૬૧ ના ગુજરાત સહકારી મંડળીઓના કાયદાની કલમ-૯ (૧)-અ. અન્વયે આજરોજ નોંધવામાં આવી છે.

વડોદરા, તારીખ ૨૭મી નવેમ્બર, ૨૦૦૩.

ક્રમાંક ખે/૬૭૧૧.--વડોદરા જિલ્લા પંચાયત, વડોદરા આથી જાહેર કરે છે કે ધી ઉમરાયા માઇનોર નર્મદા સિંચાઇ સહકારી મંડળી મર્યાદિત સ્થળ જાસપુર, તાલુકો પાદરા, જિલ્લો વડોદરા.

સને ૧૯૬૧ ના ગુજરાત સહકારી મંડળીઓના કાયદાની કલમ-૯ (૧)-અ. અન્વયે આજરોજ નોંધવામાં આવી છે.

વડોદરા, તારીખ ૨૭મી નવેમ્બર, ૨૦૦૩.

ક્રમાંક સે/૩૨૩૬૬.--વડોદરા જિલ્લા પંચાયત, વડોદરા આથી જાહેર કરે છે કે શ્રી ખોડીયાર ફળ અને શાકભાજી ઉત્પાદકોની સહકારી મંડળી મર્યાદિત સ્થળ સિતપુર તાલુકો ડભોઇ, જિલ્લો વડોદરા.

સને ૧૯૬૧ ના ગુજરાત સહકારી મંડળીઓના કાયદાની કલમ-૯ (૧)-અ. અન્વયે આજરોજ નોંધવામાં આવી છે.

વડોદરા, તારીખ ૨૭મી નવેમ્બર, ૨૦૦૩.

ક્રમાંક સે/૩૨૩૬૭.--વડોદરા જિલ્લા પંચાયત, વડોદરા આથી જાહેર કરે છે કે શ્રી લકુલીશ ફળ અને શાકભાજી ઉત્પાદકોની સહકારી મંડળી મર્યાદિત સ્થળ કાયાવરોહણ, તાલુકો ડભોઇ, જિલ્લો વડોદરા.

સને ૧૯૬૧ ના ગુજરાત સહકારી મંડળીઓના કાયદાની કલમ-૯ (૧)-અ. અન્વયે આજરોજ નોંધવામાં આવી છે.

વડોદરા, તારીખ ૨૭મી નવેમ્બર, ૨૦૦૩.

ક્રમાંક સે/૩૨૩૬૮.--વડોદરા જિલ્લા પંચાયત, વડોદરા આથી જાહેર કરે છે કે શ્રી સ્વામીનારાયણ ફળ અને શાકભાજી ઉત્પાદકોની સહકારી મંડળી મર્યાદિત સ્થળ વડજ, તાલુકો ડભોઇ, જિલ્લો વડોદરા.

સને ૧૯૬૧ ના ગુજરાત સહકારી મંડળીઓના કાયદાની કલમ-૯ (૧)-અ. અન્વયે આજરોજ નોંધવામાં આવી છે.

વડોદરા, તારીખ ૨૭મી નવેમ્બર, ૨૦૦૩.

ક્રમાંક સે/૩૨૩૬૯.--વડોદરા જિલ્લા પંચાયત, વડોદરા આથી જાહેર કરે છે કે શ્રી લિંગસ્થળી ફળ અને શાકભાજી ઉત્પાદકોની સહકારી મંડળી મર્યાદિત સ્થળ લિંગસ્થળી, તાલુકો ડભોઇ, જિલ્લો વડોદરા.

સને ૧૯૬૧ ના ગુજરાત સહકારી મંડળીઓના કાયદાની કલમ-૯ (૧)-અ. અન્વયે આજરોજ નોંધવામાં આવી છે.

વડોદરા, તારીખ ૨૭મી નવેમ્બર, ૨૦૦૩.

ક્રમાંક સે/૩૨૩૭૦.--વડોદરા જિલ્લા પંચાયત, વડોદરા આથી જાહેર કરે છે કે શ્રી રામદેવ આદિવાસી ફળ અને શાકભાજી ઉત્પાદકોની સહકારી મંડળી મર્યાદિત સ્થળ ડેરિયા, તાલુકો જેતપુરપાવી, જિલ્લો વડોદરા.

સને ૧૯૬૧ ના ગુજરાત સહકારી મંડળીઓના કાયદાની કલમ-૯ (૧)-અ. અન્વયે આજરોજ નોંધવામાં આવી છે.

વડોદરા, તારીખ ૨૩મી ડીસેમ્બર, ૨૦૦૩.

ક્રમાંક સે/૩૨૩૭૧.--વડોદરા જિલ્લા પંચાયત, વડોદરા આથી જાહેર કરે છે કે શ્રી જય બજરંગ બલી ફળ અને શાકભાજી ઉત્પાદકોની

INDEX

સહકારી મંડળી મર્યાદિત સ્થળ રાયપુર (પાનવડ) તાલુકો કવાંટ, જિલ્લો વડોદરા.

સને ૧૯૬૧ ના ગુજરાત સહકારી મંડળીઓના કાયદાની કલમ-૯ (૧)-અ. અન્વયે આજરોજ નોંધવામાં આવી છે.

વડોદરા, તારીખ ૨૩મી ડીસેમ્બર, ૨૦૦૩.

ક્રમાંક સે/૩૪૩૧૫.--વડોદરા જિલ્લા પંચાયત, વડોદરા આથી જાહેર કરે છે કે શ્રી ફતેપુર વિભાગ ફળ અને શાકભાજી ઉત્પાદકોની સહકારી મંડળી મર્યાદિત સ્થળ ફતેપુર, તાલુકો સંખેડા, જિલ્લો વડોદરા.

સને ૧૯૬૧ ના ગુજરાત સહકારી મંડળીઓના કાયદાની કલમ-૯ (૧)-અ. અન્વયે આજરોજ નોંધવામાં આવી છે.

વડોદરા, તારીખ ૨૩મી ડીસેમ્બર, ૨૦૦૩.

ક્રમાંક ખે/૬૭૧૨.--વડોદરા જિલ્લા પંચાયત, વડોદરા આથી જાહેર કરે છે કે ધી જામ્બુવા માઇનોર નર્મદા સિંચાઇ સહકારી મંડળી લીમીટેડ મર્યાદિત સ્થળ આલમગીર, તાલુકો વડોદરા, જિલ્લો વડોદરા.

સને ૧૯૬૧ ના ગુજરાત સહકારી મંડળીઓના કાયદાની કલમ-૯ (૧)-અ. અન્વયે આજરોજ નોંધવામાં આવી છે.

વડોદરા, તારીખ ૨૩મી ડીસેમ્બર, ૨૦૦૩.

ક્રમાંક ખે/૬૭૧૩.--વડોદરા જિલ્લા પંચાયત, વડોદરા આથી જાહેર કરે છે કે ધી કારવણ કરમાલ માઇનોર નર્મદા સિંચાઇ સહકારી મંડળી લીમીટેડ મર્યાદિત સ્થળ કરમાલ, તાલુકો ડભોઇ, જિલ્લો વડોદરા.

સને ૧૯૬૧ ના ગુજરાત સહકારી મંડળીઓના કાયદાની કલમ-૯ (૧)-અ. અન્વયે આજરોજ નોંધવામાં આવી છે.

વડોદરા, તારીખ ૨૩મી ડીસેમ્બર, ૨૦૦૩.

ક્રમાંક ખે/૬૭૧૪.--વડોદરા જિલ્લા પંચાયત, વડોદરા આથી જાહેર કરે છે કે ધી સ્વામીનારાયણ નર્મદા સિંચાઇ સહકારી મંડળી લીમીટેડ (હબીપુરા માઈનોર) મર્યાદિત સ્થળ નાના હબીપુર તાલુકો શિનોર, જિલ્લો વડોદરા.

સને ૧૯૬૧ ના ગુજરાત સહકારી મંડળીઓના કાયદાની કલમ-૯ (૧)-અ. અન્વયે આજરોજ નોંધવામાં આવી છે.

વડોદરા, તારીખ ૨૩મી ડીસેમ્બર, ૨૦૦૩.

ક્રમાંક ખે/૬૭૧૫.--વડોદરા જિલ્લા પંચાયત, વડોદરા આથી જાહેર કરે છે કે ધી કોપરેજ માઇનોર નર્મદા સિંચાઇ સહકારી મંડળી લીમીટેડ મર્યાદિત સ્થળ ગુતાલ વસાહત, તાલુકો વાઘોડીયા, જિલ્લો વડોદરા.

સને ૧૯૬૧ ના ગુજરાત સહકારી મંડળીઓના કાયદાની કલમ-૯ (૧)-અ. અન્વયે આજરોજ નોંધવામાં આવી છે.

વડોદરા, તારીખ ૨૩મી ડીસેમ્બર, ૨૦૦૩.

ક્રમાંક ખે/૬૭૧૬.--વડોદરા જિલ્લા પંચાયત, વડોદરા આથી જાહેર કરે છે કે ધી કોટંબી માઇનોર નર્મદા સિંચાઇ સહકારી મંડળી લીમીટેડ મર્યાદિત સ્થળ રસુલાબાદ, તાલુકો વાઘોડીયા, જિલ્લો વડોદરા.

સને ૧૯૬૧ ના ગુજરાત સહકારી મંડળીઓના કાયદાની કલમ-૯ (૧)-અ. અન્વયે આજરોજ નોંધવામાં આવી છે.

વડોદરા, તારીખ ૨૩મી ડીસેમ્બર, ૨૦૦૩.

ક્રમાંક ખે/૬૭૧૭.--વડોદરા જિલ્લા પંચાયત, વડોદરા આથી જાહેર કરે છે કે ધી કામરોલ માઇનોર-૨ નર્મદા સિંચાઇ સહકારી મંડળી લીમીટેડ મર્યાદિત સ્થળ કામરોલ, તાલુકો વાઘોડીયા, જિલ્લો વડોદરા.

સને ૧૯૬૧ ના ગુજરાત સહકારી મંડળીઓના કાયદાની કલમ-૯ (૧)-અ. અન્વયે આજરોજ નોંધવામાં આવી છે.

વડોદરા, તારીખ ૨૩મી ડીસેમ્બર, ૨૦૦૩.

(સહી) અવાચ્ય,
મદદનીશ જિલ્લા રજિસ્ટ્રાર,
સહકારી મંડળીઓ,
જિલ્લા પંચાયત,
વડોદરા.

સબન્ડીવીઝનલ મેજિસ્ટ્રેટ દ્વારા

જાહેરનામું

ફોજદારી કાર્યરીતી અધિનિયમ, ૧૯૭૩ ની કલમ-૧૪૪ મુજબના સુધારા.

નંબર એમએજી/વશી/૧૭૮૪ થી ૧૮૧૪/૨૦૦૪.- વડોદરા જિલ્લાના ડભોઇ સબ ડીવીઝનમાં નીચે દર્શાવેલ પત્રકમાં જણાવેલ વિગતે ડભોઇ, શિનોર, વાઘોડીયા, નસવાડી તાલુકાની શાળાઓમાં તારીખ ૧૫મી માર્ચ, ૨૦૦૪ થી ૨૯મી માર્ચ, ૨૦૦૪ ના સમય દરમ્યાન માધ્યમિક પ્રમાણપત્ર (S.S.C.) તથા ઉચ્ચતર માધ્યમિક પ્રમાણપત્ર પરીક્ષા (H.S.C.) ની પરીક્ષાઓ લેવાનાર છે. સદરહુ પરીક્ષા કેન્દ્રની અંદર તથા આજુબાજુના વિસ્તારમાં અનઅધિકૃત ઇસમો, વાલીઓ અને વ્યકિતઓ પરીક્ષા સ્થળે ટોળામાં એકત્ર થઇ પરીક્ષા કેન્દ્રની શાંતિ જોખમાવે તેવો પૂરેપૂરો સંભવ છે અને એકત્ર થનાર ટોળાના કારણે કાયદો અને વ્યવસ્થાની પરિસ્થિતિ પણ જોખમાય તેમ છે. વિદ્યાર્થીઓ પરીક્ષા સ્થળે શાંત વાતાવરણમાં એકાગ્રતાથી પોતાની પરીક્ષા નિર્વિઘ્ને આપી શકે તે માટે પત્રકના કોલમ નં. ૩માં દર્શાવેલ સ્થળની આજુબાજુની ૨૦૦ મીટરની હદમાં તથા કોલમ-૪માં દર્શાવેલ સમય દરમ્યાન શાંતિ જાળવવી અત્યંત જરૂરી હોય નીચે પ્રમાણે હુકમ કરવો જરૂરી જણાય છે.

વાસ્તે હું, જગદીશ ડોડીયા, (જી.એ.એસ.) સબન્ડીવીઝનલ મેજિસ્ટ્રેટ, ડભોઇ, ફોજદારી કાર્યરીતી અધિનિયમ, ૧૯૭૩ની કલમ-૧૪૪ (૧) હેઠળ મને મળેલ અધિકારની રૂએ આથી આદેશ આપું છું કે, નીચે જણાવેલ કોલમ-૩ના સ્થળોએ કોલમ-૪માં દર્શાવેલ સમય દરમ્યાન પરીક્ષા કેન્દ્રના સ્થળેથી ૨૦૦ મીટરના વિસ્તારમાં પ્રતિબંધિત વિસ્તાર તરીકે જાહેર કરું છું. જેથી અનઅધિકૃત વ્યકિતઓએ દાખલ થવું નહીં કે દાખલ થવા દેવા નહીં. આ જાહેરનામાના ભંગ તથા ઉલ્લંઘન કરનાર વ્યકિતઓ ભારતીય ફોજદારી અધિનિયમ, ૧૮૬૦ની કલમ-૧૮૮ની જોગવાઇઓ મુજબ પગલાં લેવાને પાત્ર થશે.

અનુ. નંબર ૧	તાલુકાનું નામ ૨	શાળા / કેન્દ્રનું નામ ૩	તારીખ / સમય ૪
૧	ડભોઇ	દયારામ શારદા મંદિર હાઇસ્કુલ, ડભોઇ	તા. ૧૫-૩-૨૦૦૪ થી ૨૯-૩-૨૦૦૪ સમય : ૦૯-૩૦ થી ૧૮-૩૦
૨	ડભોઇ	વિભાગ હાઇસ્કુલ, ડભોઇ	--સદર--
૩	ડભોઇ	આર. જી. પંડયા હાઇસ્કુલ, ડભોઇ	--સદર--
૪	ડભોઇ	મહાદેવીયા સાર્વજનિક હાઇસ્કુલ, ડભોઇ	--સદર--
૫	ડભોઇ	વિઠ્ઠલનાથજી હાઇસ્કુલ, ડભોઇ	--સદર--
૬	ડભોઇ	એન. કે. મોદી હાઇસ્કુલ, ડભોઇ	--સદર--
૭	ડભોઇ	ડી. કે. પટેલ સાર્વજનિક હાઇસ્કુલ, થુવાવી	--સદર--
૮	શિનોર	સાર્વજનિક હાઇસ્કુલ, શિનોર	--સદર--
૯	શિનોર	બી. એલ. પટેલ શારદા મંદિર, વિનય મંદિર હાઇસ્કુલ આનંદી	--સદર--
૧૦	શિનોર	ભારત વિદ્યાલય, સાધલી	--સદર--
૧૧	નસવાડી	શ્રીમતી એસ. બી. સોલંકી વિદ્યામંદિર, નસવાડી, મકાન નં. ૧ અને ૨	--સદર--
૧૨	નસવાડી	નસવાડી પ્રાયમરી સ્કુલ સી/ઓ એસ. બી. એસ. વી. એમ.	--સદર--
૧૩	વાઘોડીયા	ડો. એન. જી. શાહ સાર્વજનિક હાઇસ્કુલ, વાઘોડીયા	--સદર--
૧૪	વાઘોડીયા	શાહ સાર્વજનિક પ્રાયમરી સ્કુલ, વાઘોડીયા	--સદર--

આ આદેશ પરીક્ષા આપનાર વિદ્યાર્થીઓને તથા પરીક્ષાની કામગીરી સાથે સીધી રીતે સંકળાયેલ અધિકારીશ્રીઓ તથા કર્મચારીશ્રીઓને લાગુ પડશે નહીં.

આજ રોજ તારીખ ૧૨મી માર્ચ, ૨૦૦૪ના રોજ મારી સહી તથા કોર્ટનું સિલ કર્યું.

જગદીશ ડોડીયા,
સબન્ડીવીઝનલ મેજિસ્ટ્રેટ,
ડભોઇ.

સરકારી મુદ્રણાલય, વડોદરા.

INDEX

REGISTERED No. G-BA-14-E

©

सत्यमेव जयते

The Gujarat Government Gazette

[PUBLISHED BY AUTHORITY]

Vol. XLV] THURSDAY, MARCH 25, 2004 / CAITRA 5, 1926 [No. 13

Separate paging is given in each part of the Supplement to the Central Gazette and central section in order that it may be filed as a separate compilation

PART I

SUPPLEMENT TO THE CENTRAL GAZETTE AND CENTRAL SECTION

CONTENT

Part I, Part I-A, Part I-B and Part I-L

		Pages
Part-I	Government Notifications, Appointment, Promotion, Leave of Absence, Rules and Order (other than those published in Part I-A, IV-A, IV-B and IV-C) pertaining only to the Supplement to the Central Gazette.	303-336
Part I-A	Orders and Notifications, other than those published in Part IV-B, order the Bombay Local Boards, Village Panchayats, Municipal Boroughs, District Municipal Primary Education and Local Fund Audit Act, pertaining only to the Supplement to the Central Gazette.	13
Part I-B	Government Notifications, Published under Land Acquisition Act only.	145-162
Part I-L	Notifications and Orders, Awards, other than those published in Parts I, IV-A, IV-B and IV-C) under Central Industrial Disputes Act, and Gujarat Industrial Relations Act.	1507-1644

MISCELLANEOUS NOTIFICATIONS, APPOINTMENTS, ETC.

પોલીસ કમિશનર દ્વારા

જાહેરનામું

ફોજદારી કાર્યરીતિ અધિનિયમ સને ૧૯૭૩ની કલમ ૧૪૪ અન્વયે કાઢેલ.

ક્રમાંક ઉ/ગપક/૮૦૨/વિ. શા./૨૦૦૪.-આગામી હોળી અને ધુળેટીના તહેવારો દરમ્યાન જાહેર જગ્યાઓએ જતા આવતા રાહદારીઓ તથા વાહનોમાં જતા આવતા શખ્સો ઉપર કાદવ તથા રંગ મિશ્રિતપાણી તથા તૈલી વસ્તુઓ ફેંકવાની શક્યતા છે.

એવા કૃત્યોથી જાહેર જનતાને અડચણ, ત્રાસ અથવા ઈજા થવાની અથવા જાહેર સુલેહશાંતિનો ભંગ થવાની શક્યતા નકારી શકાય નહીં.

તેથી ફોજદારી કાર્યરીતિ અધિનિયમ, સને ૧૯૭૩ની કલમ ૧૪૪ મુજબ પગલા લેવા માટે પુરતા કારણો હોઈ ઉપરોક્ત કૃત્યો તાત્કાલીક અટકાવવાનું જરૂરી છે તેવો મારો અભિપ્રાય છે.

તેથી હું, કે. આર. કૌશિક, પોલીસ કમિશનર અમદાવાદ શહેર, ફોજદારી કાર્યરીતી અધિનિયમ*સને ૧૯૭૩ની કલમ-૧૪૪ અન્વયે મને મળેલ સત્તાની રુએ ફરમાવું છું. કે,

અમદાવાદ શહેરના પોલીસ કમિશનરનો હકુમત હેઠળનો સમગ્ર વિસ્તારમાં તારીખ ૬ઠ્ઠી માર્ચ, ૦૪થી તારીખ ૧૨મી માર્ચ, ૦૪ (બન્ને દિવસો સહીત) કોઈપણ વ્યકિતઓ જાહેર જગ્યાએ આવતા જતા રાહદારીઓ ઉપર યા મકાનો અથવા મિલકતો/વાહનો ઉપર યા વાહનોમાં જતા આવતા શખ્સો ઉપર કાદવ કિચડ, રંગ અથવા રંગમિશ્રિત કરેલી પાણી યા તેલ તથા આવી બીજી કોઈ વસ્તુઓ નાંખવી કે નંખાવવી નહીં. અથવા હોળી ધુળેટીના પૈસા (ગોટ) ઉઘરાવવા નહીં અથવા બીજા કોઈ ઈરાદાથી જાહેર રસ્તા ઉપર જતા આવતા રાહદારીઓ અથવા વાહનો રોકવા નહીં.

આ હુકમનો ભંગ કરનાર અથવા ઉલ્લંઘન કરનાર ભારતના ફોજદારી અધિનિયમ, સને ૧૮૬૦ના અધિનિયમ ૪૫ની કલમ-૧૮૮ મુજબ શિક્ષાને પાત્ર થશે. જે ગુન્હો ગુજરાત સરકારના ગૃહખાતાના જાહેરનામાં નંબર જીજી/૩૬૫/૭૯/એચ.બી/૧/સીએલએ/૧૦૭૯/૧૦૭૨૬/તારીખ ૧૮મી ડીસેમ્બર, ૧૯૭૯ પ્રમાણે કોગ્નીજેબલ અને બીન જામીનલાયક ગુન્હો બને છે.

આજ તારીખ ૩જી માહે માર્ચ, સને ૨૦૦૪ના રોજ મારી સહી અને સિક્કો કરી આપ્યા.

કે. આર. કૌશિક,
પોલીસ કમિશનર,
અમદાવાદ શહેર.

જાહેરનામું

મુંબઈ પોલીસ અધિનિયમ, ૧૯૫૧ (સને ૧૯૫૧ની ૨૨)ની કલમ ૩૭ (૧) (૩) અન્વયે.

ક્રમાંક ઉ/ગપક/વ.શી./એસ.બી./જાહેરનામું/૦૮/૨૦૦૪.-સુરત શહેરમાં તારીખ ૧૫મી માર્ચ, ૨૦૦૪થી તારીખ ૨૯મી માર્ચ, ૨૦૦૪ સુધી એસ.એસ.સી. તથા એચ.એસ.સી.ની પરીક્ષા લેવાનાર છે. જે પરીક્ષા નીચે મુજબનાં પરીક્ષા કેન્દ્રો ઉપર (હાઈસ્કુલો, સ્કુલો) લેવામાં આવશે. જેથી પરીક્ષા દરમ્યાનમાં કોઈ તોફાન ન થાય અને પરીક્ષા કેન્દ્રોની આજુબાજુમાં શાંતિમય વાતાવરણ રહે તેમજ પરીક્ષાર્થીઓને પરીક્ષા દરમ્યાનમાં કોઈ ખલેલ ન પહોંચે તેમજ કાયદો અને વ્યવસ્થા જાળવણીનાં હેતુસર પરીક્ષા કેન્દ્રોની આજુબાજુમાં પરીક્ષા કેન્દ્રોથી ૧૫૦ મીટરના ઘેરાવાનાં વિસ્તારમાં ચાર કે ચારથી વધુ વ્યક્તિઓ ભેગા થવાથી કે સભા ભરવાથી સરઘસ કાઢવાની મનાઈ ફરમાવવાનું જરૂરી જણાય છે.

મુંબઈ પોલીસ અધિનિયમ, ૧૯૫૧માંની કલમ ૩૭ની પેટા કલમ (૧) (૩) અન્વયે મને મળેલ સત્તાની રુએ વાસ્તે હું, વી. કે. ગુપ્તા આઈ.પી.એસ. પોલીસ કમિશનર, સુરત શહેર, આથી સદરહુ વિસ્તારમાં તારીખ ૧૫મી માર્ચ, ૨૦૦૪ કલાક ૦૦-૦૦ થી તારીખ૨૯મી માર્ચ, ૨૦૦૪ કલાક ૨૪-૦૦ સુધી ચાર કરતા વધારે માણસો એકત્ર થવા, સભા ભરવા કે સરઘસ કાઢવા ઉપર આથી પ્રતિબંધ મુકવામાં આવે છે.

વિસ્તાર :-સુરત શહેર પોલીસ કમિશનરેટની હકુમત હેઠળની નીચે મુજબની હાઈસ્કુલો, સ્કુલો (એસ.એસ.સી. તથા એચ.એસ.સી. પરીક્ષા કેન્દ્રો)

(૧) સરસ્વતી વિદ્યાલય, એ. કે રોડ યુનીટ-૧.
(૨) સરસ્વતી વિદ્યાલય, એ. કે રોડ યુનીટ-૨.
(૩) આદર્શ વિદ્યાલય, માતાવાડી.
(૪) એ. વી. કરંજ હાઈસ્કુલ, માતાવાડી.
(૫) રામકૃષ્ણ વિદ્યાભવન લંબે હનુમાન રોડ, સુરત.
(૬) નવચેતન વિદ્યાલય, સંતોષ નગર.
(૭) પ્રિયદર્શની વિદ્યાલય, વરાછા રોડ, સુરત.
(૮) સાધના કન્યાવિદ્યાલય, સાધના સોસાયટી, વરાછા રોડ, સુરત.
(૯) આશાદિપ વિદ્યાલય, શક્તિ વિજય સોસાયટી, આકાર સ્પોર્ટ કલબ, સુરત .
(૧૦) એમ. એન. જે. પટેલ શાળા, વરાછા, સુરત.
(૧૧) સંસ્કાર વિદ્યાલય, સત્યનારાયણ સોસાયટી, સુરત.
(૧૨) પી. પી. સવાણી હાઈસ્કુલ, વરાછા રોડ, સુરત.
(૧૩) અર્ચના વિદ્યા સંકુલ હનુમાન રોડ,
(૧૪) સુરત ડાયમંડ ગર્લ્સ હાઈસ્કુલ, વરાછા, સુરત.
(૧૫) એલ. વી. ડી. પટેલ સાર્વાજનિક વિદ્યાલય, પુણાગામ કાપોદ્રા, સુરત.
(૧૬) જન્મભુમી વિદ્યાલય વરાછા રોડ, સુરત.
(૧૭) નાલંદા વિદ્યાલય, ગલાણીનગર, પુણાગામ સુરત.
(૧૮) આર. એન. નાયક હાઈસ્કુલ, રણછોડ નગર, યુનીટ-૧
(૧૯) આર. એન. નાયક હાઈસ્કુલ, રણછોડ નગર, યુનીટ-૨
(૨૦) એસ. ઈ. એમ. હાઈસ્કુલ, ઉધના, સુરત.
(૨૧) પી. એમ. બચકાનીવાલા હાઈસ્કુલ, ખરવર નગર, સુરત.
(૨૨) ન્યુ મોર્ડન ઈંગ્લીશ સ્કુલ, ભાઠેના (ઉધના), સુરત.
(૨૩) તારા (ભારત) વિદ્યા મંદિર, રણછોડ નગર, ઉધના, સુરત.
(૨૪) શ્રી છત્રપતિ શિવાજી મરાઠા માધ્ય. ઉધના, સુરત.
(૨૫) આર. એન.નાયક ઉચ્ચ એકેડમી પ્રા. શાળા, ઉધના, સુરત.
(૨૬) આર. એન. નાયક હાઈસ્કુલ, ઉદ્યોગ નગર, સુરત.
(૨૭) ગુરૂકુળ કન્યા વિદ્યાલય હાઈસ્કુલ, સુમુલડેરી રોડ, સુરત.
(૨૮) વી. ટી. ચોકસી હરીપુરા રામપુર મેઈન રોડ, સુરત.
(૨૯) બ્રાઈટલેન્ડ અંગ્રેજી હાઈ. સુમુલડેરી રોડ, સુરત
(૩૦) પ્રોપાયટરી ઈંગ્લીશ સ્કુલ, ભાગળ, સુરત.
(૩૧) મહિધરપુરા અંગ્રેજી માધ્યમીક, (અર્બન) સુમુલ ડેરી રોડ, સુરત.
(૩૨) સર જે. જે. ગુજરાતી હાઈસ્કુલ શાહપોર, સુરત.
(૩૩) એન. એમ. ઝવેરી હાઈસ્કુલ, લાલગેટ, સુરત.
(૩૪) એંગ્લો ઉર્દુ હાઈસ્કુલ, સોદાગરવાડ, સુરત.
(૩૫) આઈ. પી. મીશન બોયઝ સ્કુલ, મુગલીસરા, સુરત.
(૩૬) આઈ. પી. મીશન ગર્લ્સ સ્કુલ, મુગલીસરા, સુરત.
(૩૭) સર જે. જે. અંગ્રેજી હાઈસ્કુલ, શાહપોર, સુરત.

INDEX

(૩૮) એન. એમ. ઝવેરી યુનિયન હાઈસ્કુલ , લાલગેટ સુરત.

(૩૯) અંબાબા ગર્લ્સ હાઈ. હરીપુરા લીંબડીશેરી, સુરત.

(૪૦) ગુરૂકુળ કુમાર વિદ્યાલય, કતારગામ, સુરત.

(૪૧) ગજેરા વિદ્યાભવન, કતારગામ, સુરત.

(૪૨) બાળાશ્રમ માધ્યમિક શાળા, કતારગામ, સુરત.

(૪૩) સ્વામીનારાયણ ગુરૂ વિદ્યાલય, વેડ રોડ, સુરત.

(૪૪) શિશુવિહાર વિદ્યાલય, રણછોડ પાર્ક, કતારગામ, સુરત.

(૪૫) નિલકંઠ કન્યા વિદ્યાલય, સીંગણપોર ચારરસ્તા, સુરત.

(૪૬) જી. વી. વી. ટી. ચોક્સી ઈંગ્લીશ સ્કુલ, કતારગામ, સુરત.

(૪૭) પી. એમ. ભક્ત માધ્યમિક શાળા, કતાર ગામ, સુરત.

(૪૮) અખંડ આનંદ વિદ્યાભવન, વેડ રોડ, સુરત.

(૪૯) વી. એન. ગોધાણી કન્યા વિદ્યાલય, કતારગામ, સુરત.

(૫૦) ન. વ. ધમણવાલા હાઈ. કતારગામ, સુરત.

(૫૧) જીવન વિકાસ હાઈ. પાંડેસરા, સુરત.

(૫૨) નવસર્જન વિદ્યાલય, પાંડેસરા, સુરત.

(૫૩) એન. જી. જવેરી જૈન હાઈસ્કુલ, ગોપીપુરા, સુરત.

(૫૪) રત્ન સાગર જૈન હાઈસ્કુલ, ગોપીપુરા, સુરત.

(૫૫) ટી. એન્ડ ટી. વી. સાર્વજનીક હાઈસ્કુલ, ગોપીપુરા, સુરત.

(૫૬) એસ. પી. ઝવેરી ગર્લ્સ સ્કુલ, ગોપીપુરા, સુરત.

(૫૭) કે. એલ. એસ. ખાંડવાલા ગર્લ્સ હાઈસ્કુલ, યુનીટ-૧, બાલાજી રોડ, સુરત.

(૫૮) કે. એલ. એસ. ખાંડવાલા ગર્લ્સ હાઈસ્કુલ, યુનીટ-૨, બાલાજી રોડ, સુરત.

(૫૯) એસ. પી. ઝવેરી જૈન હાઈસ્કુલ ગોપીપુરા, સુરત.

(૬૦) એમ. જી. સીંગાપુરી ગર્લ્સ સ્કુલ, ગોપીપુરા, સુરત.

(૬૧) પ્રવૃત્તિ વિદ્યાલય, ટીમ્લીયાવાડ, સુરત.

(૬૨) જીવન ભારતી વિદ્યાલય, સુરત.

(૬૩) સીગ્મા ગુજરાતી માધ્યમિક શાળા, સગ્રામપુરા, સુરત.

(૬૪) સીગ્મા ઉર્દુ માધ્યમિક શાળા, સગ્રામપુરા, સુરત.

(૬૫) જી. એન્ડ જી. વી. કડીવાલા હાઈસ્કુલ, સગ્રામપુરા, સુરત.

(૬૬) આર. ડી. કોન્ટ્રાકટર હાઈસ્કુલ, નાનપુરા, સુરત.

(૬૭) એમ. ટી. જરીવાલા માધ્યમિક શાળા, સુરત.

(૬૮) લુડઝ કોન્વન્ટ હાઈસ્કુલ, અઠવા લાઈન્સ, સુરત.

(૬૯) આઈ. જી. દેસાઈ વિદ્યાલય, ભટાર ચાર રસ્તા, સુરત.

(૭૦) સી. સી. શાહ સાર્વ. સ્કુલ, અઠવા લાઈન્સ, સુરત.

(૭૧) સર વી. ડી. ટી. ગર્લ્સ સ્કુલ, અઠવા લાઈન્સ, સુરત.

(૭૨) શારદા યતન સ્કુલ, પીપલોડ, સુરત.

(૭૩) વિદ્યાભારતી હિન્દી વિદ્યાલય, ભટારમગદલ્લા રોડ, સુરત.

(૭૪) વિદ્યાભારતી અંગ્રેજી વિદ્યાલય, ભટારમગદલ્લા રોડ, સુરત.

(૭૫) શેઠ ઉરીગર સ્કુલ, ઉમરા, સુરત.

(૭૬) સેન્ટ ઝવેરીયર્સ સ્કુલ ઘોડદોડ રોડ, સુરત.

(૭૭) રૂ. સી. પુણાવાલા (એક્સ) હાઈ. પાર્લે પોઈન્ટ, સુરત.

(૭૮) એમ. એમ. પી. હાઈસ્કુલ, રાંદેર, સુરત.

(૭૯) આઈ. એન. ટેકરાવાલા અડાજણ પાટીયા, સુરત.

(૮૦) શ્રીમતી એલ. એન. બી. દાળીયા હાઈસ્કુલ, અડાજણ, સુરત.

(૮૧) લોકમાન્ય વિદ્યાલય, યુનીટ-૨, રાંદેર, સુરત.

(૮૨) ડી. આર. રાણા સ્કુલ, પાલનપુર પાટીયા, સુરત.

(૮૩) બોધરા એન્ડ અગ્રવાલ હાઈસ્કુલ, અડાજણ, સુરત.

(૮૪) સંસ્કારભારતી વિદ્યાલય, રાંદેર રોડ, સુરત.

(૮૫) લોકમાન્ય વિદ્યાલય, યુનીટ-૧, રાંદેર, સુરત.

(૮૬) પીપરડીવાલા ઈંગ્લીશ સ્કુલ, રાંદેર, સુરત.

(૮૭) શાંતીનિકેતન વિદ્યાવિહાર, પાલનપુર પાટીયા, સુરત.

(૮૮) આમોદ એન્ડ અમીતા હાઈસ્કુલ, રાંદેર, સુરત.

(૮૯) વી. વી. દેસાઈ વાડીવાલા હાઈસ્કુલ, અડાજણ પાટીયા, સુરત.

(૯૦) શીશુ કુંજ વિદ્યાવિહાર, જહાંગીરપુરા, સુરત.

(૯૧) પ્રેસીડન્સી સ્કુલ આનંદમહલ રોડ, તાડવાડી, સુરત.

(૯૨) એમ. એચ. બચકાણીવાલા સરદાર ઈંગ્લીશ સ્કુલ, સુરત.

(૯૩) એલ. ડી. હાઈસ્કુલ, સચીન, સુરત.

(૯૪) સનફલાવર હાઈસ્કુલ, કુભકોનગર, સુરત.

વધુમાં હું આદેશ કરું છું કે આ હુકમ નીચેનાઓને લાગુ પડશે નહીં.

(૧) ઉપરોક્ત એસ. એસ. સી./એચ. એસ. સી. પરીક્ષામાં વિદ્યાર્થીઓ તથા પરીક્ષા કાર્યમાં રોકાયેલ વ્યક્તિઓને.

(૨) સરકારી નોકરીમાં અથવા રોજગારમાં ફરજ ઉપર હોય તેવી વ્યક્તિઓને.

(૩) કોઈ લગ્નના વરઘોડાને/કોઈ સ્મશાન યાત્રાને.

આ હુકમનો ભંગ કે ઉલ્લંઘન કરનાર સદરહુ અધિનિયમની કલમ-૧૩૫ હેઠળ તથા ભારતીય ફોજદારી ધારાની કલમ ૧૮૮ હેઠળ શિક્ષાને પાત્ર થશે.

આજ રોજ તા. ૩જી માર્ચ, ૨૦૦૪ નાં રોજ મારી સહી સિક્કા કરી આપેલ છે.

હંગામી જાહેરનામું

ક્રમાંક ટફક./જાહેરનામું/૫૭૮/૨૦૦૪.-સુરત શહેરમાં વરીયાવ રોડ ઉપર સંત આશારામજીશ્રીનો આશ્રમ આવેલ છે. જે આશ્રમમાં સંતશ્રી આશારામ બાપુના સાંનિધ્યમાં તારીખ ૫મી માર્ચ, ૨૦૦૪ થી તારીખ ૭મી માર્ચ, ૨૦૦૪ સુધી દિન-૩ હોલીકા ઉત્સવ તથા ધ્યાનયોગ શિબિર તથા સત્સંગનું આયોજન કરેલ હોય જેમાં ઘણી મોટી સંખ્યામાં ભક્તજનો વાહનો સાથે ભેગા થવાની સંભાવના છે. જેનાથી ટ્રાફીકની અવરજવરમાં ઘણી અગવડતા ઉભી થાય તેમ છે. જેથી આ પ્રસંગે

જાહેર વ્યવસ્થા જળવાઈ રહે અને સુલેહ શાંતિનો ભંગ ન થાય તેમજ કાયદો અને વ્યવસ્થાની પરિસ્થિતિ અકબંધ રહે તે હેતુથી હું, વી. કે ગુપ્તા પોલીસ કમિશનર, સુરત શહેર મુંબઈ પોલીસ અધિનિયમ સને ૧૯૫૧ની કલમ ૩૩ (૧)બી મુજબ મને મળેલ સત્તાની રૂએ ફરમાવું છું કે :-

(૧) જહાંગીરપુરા સંતશ્રીના આશ્રમમાં જવા માટે ભારે વાહનો જેવા વાહનો જહાંગીરપુરા ત્રણ રસ્તાથી આશારામબાપુના આશ્રમ નજીક આવેલ ગોકુળધામ સોસાયટીના પાર્કીંગ સુધી અવર જવર કરી શકાશે.

(૨) વરીયાવ જકાતનાકાથી આશ્રમમાં આવવા માંગતા ભારે વાહનો સિવાયના વાહનો આશ્રમ નજીક આવેલ માળીની વાડીના પાર્કીંગ સુધી આવજાવ કરી શકશે.

(૩) સુરત શહેર તરફથી આશારામ બાપુના આશ્રમે આવવા માંગતા ભારે વાહનો એસ.ટી. બસો, લકઝરીબસો જહાંગીરપુરા ત્રણ રસ્તા થઈ સારોલી જકાતનાકા થઈ સારોલી ઓવરબ્રીજ નીચે થઈ વરીયાવ જકાતનાકા થઈ આશારામ બાપુના આશ્રમ સુધી આવી શકશે.

(૪) વરીયાવ છાપરભાઠા તરફથી આવતા તમામ વાહનો આશ્રમમાં જવા માંગતા ન હોય અને સુરત શહેરમાં જવા માંગતા હોય તે વાહનો વરીયાવ જકાતનાકા થઈ સારોલી ઓવરબ્રીજ થઈ સારોલી જકાતનાકા જહાંગીરપુરા થઈ સુરત શહેર તરફ જઈ શકશે. તેજ પ્રમાણે વરીયાવ છાપરાભાઠા તરફ જનાર તમામ વાહનો જહાંગીરપુરા સારોલી જકાતનાકા થઈ સારોલી ઓવરબ્રીજ નીચે થઈ વરીયાવ જકાતનાકા વરીયાય છાપરભાઠા તરફ જઈ શકશે.

(૫) જહાંગીરપુરા ત્રણ રસ્તાથી વરીયાવ જકાતનાકા સુધીના મેઈન રોડ ઉપર વાહનો પાર્ક કરવા ઉપર પ્રતિબંધ મુકવામાં આવે છે. વાહનો પાર્કીંગમાં જ પાર્ક કરવાના રહેશે. અન્યથા ક્રેઈન દ્વારા ટ્રો કરવામાં આવશે.

અપવાદ :- સરકારી આવશ્યક સેવાના વાહનોને ફાયરબ્રીગેડ એમ્બ્યુલન્સ વાહનો આ જાહેરનામમાંથી મુક્તિ આપવામાં આવે છે.

સદર જાહેરનામાંનો ભંગ કે ઉલ્લંઘન કરનાર વ્યક્તિ મુંબઈ પોલીસ અધિનિયમ, સને ૧૯૫૧ની કલમ ૧૩૧ હેઠળ શિક્ષાને પાત્ર થશે.

આજરોજ તારીખ ૫મી માર્ચ, ૨૦૦૪ના રોજ મારી સહી સીક્કા કરી આપવામાં આવેલ છે.

જાહેરનામું

મુંબઈ પોલીસ અધિનિયમ, ૧૯૫૧ (સને ૧૯૫૧નો ૨૨)ની કલમ ૩૭ (૩) અન્વયે.

ક્રમાંક ઉ/ગપક/વિ.શી./એસ.બી./જાહેરનામું/૯/૨૦૦૪.-આગામી તારીખ ૧૨મી માર્ચ, ૨૦૦૪ના રોજ વીજ દર તથા સિંચાઈ દર ભાવ વધારાનથા ખેડૂતોનાં વિવિધ પ્રશ્નો અંગે ગુજરાત ખેડૂત સંઘર્ષ સમિતિ દ્વારા ''ગામડા બંધ, રસ્તા રોકો'' જેવા કાર્યક્રમો જાહેર થયેલ હોઈ, ગુજરાત બંધના એલાનની પણ જાહેરાત થયેલ હોઈ, જેથી સુરત શહેરની સુલેહ શાંતિ તેમજ સલામતી અંગે ભય ઉપસ્થિત થવાનો સંભવ છે. જે અટકાવવા અંગે સાવચેતીના પગલાંરૂપે લેવાનું આવશ્યક જણાય છે.

વાસ્તે હું, વી. કે. ગુપ્તા, આઈ.પી.એસ. પોલીસ કમિશનર, સુરત શહેર મુંબઈ પોલીસ અધિનિયમ, ૧૯૫૧ (સને ૧૯૫૧ની ૨૨)માંની કલમ-૩૭ની પેટા કલમ-૩થી મને મળેલ સત્તાની રુએ ફરમાવું છું કે, નીચે જણાવેલ વિસ્તારમાં તારીખ ૧૧મી માર્ચ, ૨૦૦૪ કલાક ૦૦-૦૦ થી તારીખ ૧૭મી માર્ચ, ૨૦૦૪ કલાક ૨૪-૦૦ સુધી ચાર કરતા વધારે માણસો એકત્ર થવા, સભા ભરવા કે સરઘસ કાઢવા પર પ્રતિબંધ મુકવામાં આવે છે.

વિસ્તાર :- સુરત શહેર સમગ્ર પોલીસ કમિશનરેટ વિસ્તાર.

સ્પષ્ટિકરણ :- રસ્તામાં ફુટપાથનો સમાવેશ થાય છે.

હું એવો પણ આદેશ કરું છું કે, આ હુકમ નીચેનાઓને લાગુ પડશે નહી.

(૧) સરકારી નોકરીમાં અથવા રોજગારમાં ફરજ ઉપર હોય તેવી વ્યક્તિઓને.

(૨) ફરજ પર હોય તેવી હોમગાર્ડ દળનો વ્યક્તિઓને.

(૩) કોઈ લગ્નના વરઘોડાને /કોઈ સ્મશાન યાત્રાને.

(૪) પરવાનગી મેળવી ભરાતી સભા કે સરઘસને.

આ હુકમનો ભંગ કે ઉલ્લંઘન કરનાર સદરહુ અધિનિયમની કલમ, ૧૩૫ હેઠળ તથા ભારતીય ફોજદારી ધારાની કલમ. ૧૮૮ હેઠળ શિક્ષાને પાત્ર થશે.

આજ રોજ તારીખ ૧૦મી માર્ચ, ૨૦૦૪ના રોજ મારી સહી સિક્કા કરી આપેલ છે.

વિનિતકુમાર ગુપ્તા,
પોલીસ કમિશનર,
સુરત શહેર.

BY DISTRICT AND SESSIONS JUDJE

Read :–

Honourable High Court letter No. C 2103/91, dated 7th January, 1991.

Notification

No. B-8/1/957/2004.–In exercise of powers vested under Paragraph 628 of Chapter XXXI of the civil Manual, Volume-1 of 1960, the undersigned is hereby pleased to sanction the closing of all the Civil courts in the Judicial District of Banaskantha, for the **Annual Summer Vacation** for Six weeks commencing from **Monday, 3rd May, 2004 to Sunday 13th June, 2004** (Both days inclusive).

The office of the Nazir and Record keeper in District Court, Palanpur and the offices of the Nazir of all the

INDEX

subordinate Civil court in the District will remain open in vacation on all working days.

Palanpur, Dated, 8th March, 2004.

S. S. SHAH,
District and Sessions Judge,
Palanpur.

જિલ્લા અને સત્ર ન્યાયાધીશ દ્વારા

વંચાણે લીધો :-

હાઈકોર્ટ પત્ર નંબર સી-૨૧૦૩/૯૧. તારીખ ૭મી જાન્યુઆરી, ૧૯૯૧.

જાહેરનામું

નંબર બી-૮/૧/૯૫૭/૨૦૦૪.- સિવિલ મેન્યુઅલ, વોલ્યુમ-૧ સને ૧૯૬૦ના પ્રકરણ-૩૧, ફકરા-૬૨૮માં જણાવેલ અધિકારની રુએ અમો નીચે સહી કરનાર, બનાસકાંઠા જિલ્લામાં આવેલ તમામ દિવાની કોર્ટોમાં વાર્ષિક ઉનાળુ વેકેશન, તારીખ ૩જી મે, ૨૦૦૪ સોમવારથી ૧૩મી જુન, ૨૦૦૪ રવિવાર (બંને દિવસો સહિત) સુધી છ અઠવાડીયા માટે બંધ રાખવાનું મંજુર કરે છે.

જિલ્લા અદાલત, બનાસકાંઠાની નાઝીર અને રેકર્ડ કીપરની કચેરી તથા તાલુકાઓની દિવાની અદાલતોની નાઝીરશ્રીઓની કચેરીઓ વેકેશનના ચાલુ કામકાજના દિવસો દરમ્યાન ખુલ્લી રહેશે.

પાલનપુર, તારીખ ૮મી માર્ચ, ૨૦૦૪.

એસ. એસ. શાહ,
જિલ્લા અને સત્ર ન્યાયાધિશ,
પાલનપુર.

જિલ્લા મેજિસ્ટ્રેટ દ્વારા

હુકમ

નંબર ડીસીબી/એમએજી/લોક. ચૂંટણી/૦૪.- લોકસભાની સામાન્ય ચૂંટણી તા. ૨૦મી એપ્રિલ, ૨૦૦૪ના રોજ યોજાનાર છે. તે સમયે જિલ્લાના પ્રજાજનો પોતાની માંગણી કે રજુઆત પરત્વે વ્યકિતગત કે સમુહમાં જાહેરમાં ધરણાના કાર્યક્રમો, ઘેરાવોના કાર્યક્રમો અથવા ઉપવાસ ઉપર જવાના કાર્યક્રમો યોજતાં કાયદો અને વ્યવસ્થા તેમજ જાહેર સલામતી ખોરવવાની શકયતા રહે છે. આથી જાહેર હિતમાં કાયદો અને વ્યવસ્થા જાળવવા આવા કૃત્યો અટકાવવા ઉપર પ્રતિબંધ મુકવા જરૂરી અને ઈષ્ટ જણાય છે તેવો મારો અભિપ્રાય છે.

તેથી હું, વત્સલા વાસુદેવા, આઈ.એ.એસ. જિલ્લા મેજિસ્ટ્રેટ, વલસાડ ફોજદારી કાર્યરીતિ અધિનિયમ, ૧૯૭૩ની કલમ-૧૪૪ મુજબ મને મળેલ સત્તાની રૂએ આથી ફરમાવું છુ કે, વલસાડ જિલ્લામાં તારીખ ૬ઠ્ઠી માર્ચ, ૨૦૦૪ થી ૨૦મી એપ્રિલ, ૨૦૦૪ સુધી કોઇ વ્યકિતગત અથવા સમુહમાં જાહેર ધરણાં ધરવા, ઘેરાવો કરવા તેમજ ઉપવાસના કાર્યક્રમ રાખવા ઉપર પ્રતિબંધ મુકવામાં આવે છે.

ઉપરોકત હુકમનો ભંગ કર્યે ભારતીય દંડ સંહિતાની કલમ-૧૮૮ હેઠળ કસુરવાર સામે પગલાં લેવા કાયદેસરની કાર્યવાહી કરવામાં આવશે.

આજ રોજ તા. ૫મી માર્ચ, ૨૦૦૪ના રોજ મારી સહી તથા મુદ્રા કરી આપેલ છે.

હુકમ

ક્રિમીનલ પ્રોસજર કોડની કલમ-૧૪૪ હેઠળ.

નંબર ડીસીબી/એમએજી/સીઆરપીસી/૧૪૪/૨૦૦૪.- લોકસભાની સામાન્ય ચુંટણી તારીખ ૨૦મી એપ્રિલ. ૨૦૦૪ના રોજ યોજાનાર છે. આ સમય દરમ્યાન જુદા જુદા હરીફ વચ્ચે ચુંટણી પ્રચાર કરવામાં આવશે. આથી આવા જુદા જુદા જુથો વચ્ચે ઘર્ષણ થવાની સંભાવનાઓ નકારી શકાય નહીં. તેમજ જાહેર સુલેહ શાંતિનો ભંગ થવાનો સંભવ રહે છે. આથી જિલ્લામાં જે ઈસમો પાસે હથિયાર પરવાનાઓ છે, તેઓના હથિયારો સાથે લઈ જવા નહીં તથા સાથે રાખવા નહીં તે મુજબનો પ્રતિબંધ મુકવાનું ઈષ્ટ જણાય છે. આથી આવા શસ્ત્રો ઉપર ફોજદારી કાર્યરીતી અધિનિયમ-૧૯૭૩ની કલમ-૧૪૪ મુજબ પ્રતિબંધ મુકવાનું જરૂરી જણાય છે. અને તેવો મારો અભિપ્રાય છે.

તેથી હું વત્સલા વાસુદેવા, આઈ.એ.એસ. જિલ્લા મેજિસ્ટ્રેટ, વલસાડ ફોજદારી કાર્યરીતી અધિનિયમ-૧૯૭૩ની કલમ-૧૪૪ મુજબ મને મળેલ સત્તાની રૂએ આથી ફરમાવું છું કે, વલસાડ જિલ્લામાં હથિયાર પરવાનેદારોએ તારીખ ૬ઠ્ઠી માર્ચ, ૨૦૦૪ થી તારીખ ૧૫મી મે, ૨૦૦૪ સુધી હથિયાર એક જગ્યાએથી બીજી જગ્યાએ લઈ જવા નહીં તથા સાથે રાખવા નહીં. હથિયાર સાથે રાખવા ઉપર પ્રતિબંધ મુકવામાં આવે છે.

ઉપરોક્ત હુકમનો ભંગ કર્યે ભારતીય દંડ સંહિતાની કલમ-૧૮૮ હેઠળ કસુરવાર સામે પગલાં લેવા કાયદેસરની કાર્યવાહી કરવામાં આવશે.

આ હુકમ નીચેની વ્યકિતઓને લાગુ પડશે નહીં.

(૧) સરકારી નોકર કે જાહેર ફરજ બજાવતી વ્યક્તિઓ કે જેને જાતે અથવા તેના ઉપરી અધિકારીની સૂચના અનુસાર આવું કોઈપણ હથિયાર જોડે રાખવું એ તેની કાયદાકીય ફરજનો ભાગ હોય,

(૨) જિલ્લા મેજિસ્ટ્રેટ અથવા જિલ્લા પોલિસ અધિકારીશ્રી આ અર્થે ખાસ અધિકૃત કરે તેવી બીજી વ્યક્તિઓ.

વલસાડ, તારીખ ૫મી માર્ચ, ૨૦૦૪ના રોજ મારી સહી તથા મુદ્રા કરી આપી છે.

વત્સલા વાસુદેવા,
અધિક જિલ્લા મેજિસ્ટ્રેટ,
વલસાડ.

INDEX

અધિક જિલ્લા મેજિસ્ટ્રેટ દ્વારા

હુકમ

મુંબઈ પોલીસ અધિનિયમ-૧૯૫૧(સને ૧૯૫૧નો મુંબઈ અધિનિયમ નં. ૨૨) ની કલમ-૩૭(૧) મુજબનો.

નંબર ડીસી/પીઓએલ/એમએજી/એસઆર/૮/૨૦૦૪.- આગામી દિવસોમાં મહોરમના તહેવારને અનુલક્ષીને અમદાવાદ ગ્રામ્ય જિલ્લામાં કાયદો અને વ્યવસ્થાની તેમજ પબ્લીક ઓર્ડરની જાળવણી વાસ્તે હું, શ્રીમતી ઉર્મિલાબેન ડી. પટેલ, અધિક જિલ્લા મેજિસ્ટ્રેટ, અમદાવાદ જિલ્લો, અમદાવાદ મુંબઈ પોલીસ અધિનિયમ, ૧૯૫૧ (સને ૧૯૫૧નો મુંબઈ અધિનિયમ નં. ૨૨)ની કલમ-૩૭ (૧) થી મને મળેલ સત્તાની રૂઈએ નીચે જણાવેલ વિસ્તારોમાં તારીખ ૧લી માર્ચ, ૨૦૦૪થી તારીખ ૧૫મી માર્ચ, ૨૦૦૪ સુધી નીચેના કૃત્યો ઉપર પ્રતિબંધ ફરમાવું છું.

કૃત્યો :-

(૧) શસ્ત્રો, દંડા, તલવાર, શોટી, બંદુક, ખંજર, શસ્ત્રો, સળગતી મશાલ તથા સામાન્ય રીતે રામપુરી બનાવટનું કોઈપણ જાતનું ચપ્પું કે જેને અઢી ઈંચથી વધારે લાંબુ અને છેડેથી અણીવાળું પડતું હોય તેવું ચપ્પું ત્રણ ઈંચથી વધારે લંબાણ ધરાવતું અણીવાળું ઘાતક, શસ્ત્ર સાથે રાખી ફરવાની મનાઈ ફરમાવું છું. તેમજ લાકડી, લાઠી અથવા શારીરીક નુકશાન પહોંચાડવા ઉપયોગ થઈ શકે તેવી બીજી કોઈ ચીજો લઈ જવાની.

(૨) કોઈપણ રીતે શરીરને હાનીકારક એવી કોઈપણં ક્ષયકારી પદાર્થ સ્ફોટક પદાર્થો સાથે રાખી ફરવાનું.

(૩) પથ્થરો અથવા બીજા શસ્ત્રો ફેંકવાના અથવા નાંખવાના યંત્રો અથવા સાધનો લઈ જવાની એકઠા કરવાની તૈયારી કરવાની.

(૪) સળગતી મશાલ અગર સળગાયેલી મશાલ સરઘસ સાથે રાખવાની.

(૫) વ્યકિતઓ અથવા તેના શબ અથવા આકૃતિઓ અથવા પુતળા દેખાડવાની.

(૬) લોકોએ બુમો પાડવાની, ગીતો ગાવાની/વાજા વગાડવાની.

(૭) જે છટાદાર ભાષણ આપવાથી, ચાળા પાડવાથી અથવા નકલ કરવાની તથા ચિત્રો નિશાનીઓ જાહેર ખબરો, અથવા બીજા કોઈ પદાર્થો અથવા વસ્તુઓ તૈયાર કરવાથી, દેખાડવાથી અથવા તેનો ફેલાવો કર્યાથી આવા અધિકારીઓનો અભિપ્રાયો પ્રમાણે સુરૂચિ અથવા પ્રતિષ્ઠાઓનો ભંગ થતો હોય તેનાથી રાજ્યની સલામતી જોખમાતો હોય તેવા પરિણામે રાજ્ય ઉથલી પડવાનો સંભવ હોય તેના છટાદાર ભાષણ આપવાની ચાળા વિગેરે અને તે ચિત્રો નિશાનીઓ વિગેરે તૈયાર કરવાની.

વિસ્તાર :- અમદાવાદ (ગ્રામ્ય) જિલ્લાના સરખેજ, કણભા, અસલાલી, ધંધુકા, ધોલેરા, રાણપુર, બરવાળા, ધોળકા, બાવળા, બગોદરા, કોઠ, સાણંદ, વિરમગામ ટાઉન, વિરમગામ રૂરલ, વિઠ્ઠલાપુર, માંડલ, અને દેત્રોજ પોલીસ સ્ટેશન વિસ્તાર.

અપવાદ :- આ હુકમ ખંડ-૧ નીચેની વ્યક્તિઓને લાગુ પડશે નહીં.

૧. સરકારી નોકરી અથવા કામગીરીમાં હોય તેમજ તે ઉપરી અધિકારીશ્રીને આવા કોઈપણ હથિયાર સાથે લઈ જવાનું ફરમાવ્યું હોય અથવા કોઈપણ હથિયાર લઈ જવાની જેની ફરજ હોય તેમને.

૨. સરકારી નોકરો કે જેઓને પોતાની ફરજ અંગે પ્રતિબંધિત હથિયાર જેવા કે સંગીન વિગેરે સાથે રાખવા પડતા હોય તેમને લાગુ પડશે નહીં.

૩. જિલ્લા મેજિસ્ટ્રેટશ્રી, અધિક જિલ્લા મેજિસ્ટ્રેટશ્રી, સબડીવીઝનલ મેજિસ્ટ્રેટશ્રી, એકઝીકયુટીવ મેજિસ્ટ્રેટશ્રી, પોલીસ અધિક્ષકશ્રી અથવા જેને અધિકૃત કરેલા હોય તેવા કોઈપણ પોલીસ અધિકારીશ્રીઓએ જેને શારીરિક અશક્તિના કારણે લાઠી અથવા લાકડી રાખવાની પરવાનગી આપેલી હોય તે વ્યક્તિઓને લાગુ પડશે નહીં.

આ જાહેરનામાનો કે કોઈપણ ખંડનો ભંગ અથવા ઉલ્લંઘન કરનાર મુંબઈ પોલીસ અધિનિયમ, ૧૯૫૧ની કલમ-૧૩૫ની પેટા કલમ-૧ હેઠળ ઓછામાં ઓછી ચાર મહિના અને વધુમાં વધુ એક વર્ષની કેદની અને દંડની તથા ભારતના ફોજદારી અધિનિયમ (સને ૧૮૬૦નો અધિનિયમ, ૪૫)ની કલમ-૧૮૮ અન્વયે શિક્ષાને પાત્ર થશે.

આજ તારીખ ૧લી માર્ચ, ૨૦૦૪ ના રોજ મારી સહી અને સિક્કો કરી આપ્યો.

હુકમ

મુંબઈ પોલીસ અધિનિયમ-૧૯૫૧ (સને ૧૯૫૧નો મુંબઈ અધિનિયમ નં. ૨૨)ની કલમ-૩૭(૩) મુજબનો.

નંબર ડીસી/પીઓએલ/એમએજી/એસઆર/૯/૨૦૦૪.- આગામી દિવસોમાં મહોરમના તહેવારને અનુલક્ષીને અમદાવાદ (ગ્રામ્ય) જિલ્લામાં કાયદો અને વ્યવસ્થાની જાળવણી વાસ્તે હું. શ્રીમતી ઉર્મિલાબેન ડી. પટેલ, અધિક જિલ્લા મેજિસ્ટ્રેટ, અમદાવાદ જિલ્લો, અમદાવાદ મુંબઈ પોલીસ અધિનિયમ-૧૯૫૧ની (સને ૧૯૫૧નો મુંબઈ અધિનિયમ નં. ૨૨)ની કલમ-૩૭(૩)થી મને મળેલ અધિકારની રૂઈએ ફરમાવું છું કે નીચેની અનુસૂચિમાં દર્શાવેલ વિસ્તારોમાં તારીખ ૧લી માર્ચ, ૨૦૦૪થી તારીખ ૧૫મી માર્ચ, ૨૦૦૪ સુધી ચાર કરતાં વધારે માણસોએ ભેગા થવું નહીં અગર કોઈ સભા કરવી કે બોલાવવી નહીં. તેમજ કોઈ સરઘસ કાઢવું નહી.

વિસ્તાર :- અમદાવાદ (ગ્રામ્ય) જિલ્લાના સરખેજ, કણભા, અસલાલી, ધંધુકા, ધોલેરા, રાણપુર, બરવાળા, ધોળકા, બાવળા, બગોદરા, કોઠ, સાણંદ, વિરમગામ ટાઉન, વિરમગામ રૂરલ, વિઠ્ઠલાપુર, માંડલ, અને દેત્રોજ પોલીસ સ્ટેશન વિસ્તાર.

ખુલાસો :- આ વિસ્તારમાં રસ્તાઓ, રસ્તાઓની ફુટપાથો, ગલીઓ તથા પેટા ગલીઓનો સમાવેશ પણ થાય છે.

અપવાદ :- આ હુકમ જે માણસ સરકારી નોકરીમાં અથવા કામગીરીમાં હોય તેમજ હોમગાર્ડ જેવી ફરજ ઉપર હોઈ તથા ધાર્મિક અગર મરણોત્તર અથવા તો તે અંગેની અધિકૃત સત્તાધિકારીની પાસેથી મંજુરી મેળવી હોય તેવા સભા સરઘસોને લાગુ પડશે નહીં.

આ હુકમનો ભંગ અથવા ઉલ્લંઘન કરનાર મુંબઈ પોલીસ અધિનિયમ, ૧૯૫૧ની કલમ-૧૩૫ની પેટા કલમ-૩ હેઠળ અને ભારતના ફોજદારી અધિનિયમ (સને ૧૮૬૦નો અધિનિયમ-૪૫)ની કલમ, ૧૮૮ હેઠળ શિક્ષાને પાત્ર થશે.

આજ તારીખ ૧લી માર્ચ, ૨૦૦૪ના રોજ મારી સહી અને સિક્કો કરી આપ્યો.

હુકમ

મુંબઈ પોલીસ અધિનિયમ, ૧૯૫૧ (સને ૧૯૫૧નો મુંબઈ અધિનિયમ, ૨૨)ની કલમ-૩૩(૧) (બી) મુજબનો.

નંબર ડીસી/પીઓએલ/એમએજી/એસઆર-૧૦/૨૦૦૪.- આગામી તા. ૬ઠ્ઠી માર્ચ, ૨૦૦૪ તથા તા. ૭મી માર્ચ, ૨૦૦૪ના રોજ રાજયમાં હોળી-ધૂળેટીનો તહેવાર આવે છે. આ દિવસોમાં ગુજરાતભરમાંથી પગપાળા યાત્રાળુઓ ડાકોર રણછોડજીના મંદિરે દર્શનાર્થે જાય છે. અત્રેના જિલ્લામાંથી પણ પગપાળા જનારા યાત્રાળુઓની મોટી સંખ્યા હોય છે. આ યાત્રાળુઓ અત્રેના જિલ્લાના દસક્રોઈ તાલુકાના હીરાપુરા ગામથી ખાત્રજ ચોકડી સુધી પસાર થતા રોડ ઉપર યાત્રાળુઓ મોટી સંખ્યામાં પગપાળા વાયા વિવેકાનંદનગર, નાંદેજ ખાત્રજ ચોકડી થઈને જાય છે. યાત્રાળુઓની મોટી સંખ્યા તથા ભીડને કારણે એકતરફી વાહન વ્યવહાર ચલાવવો પણ મુશ્કેલીભર્યો બને તેવી શક્યતા જણાય છે. તેમજ વાહનોથી યાત્રાળુઓની જાનહાનિ થવાનો પણ સંભવ છે.

વાસ્તે હું, શ્રીમતી ઉર્મિલા ડી. પટેલ, અધિક જિલ્લા મેજિસ્ટ્રેટ, અમદાવાદ મુંબઈ પોલીસ અધિનિયમ (૧૯૫૧નો ૨૨મો અધિનિયમ) ૧૯૫૧ની કલમ-૩૩ (૧) (બી) થી મને મળેલ અધિકારની રૂએ તારીખ ૪થી માર્ચ, ૨૦૦૪ કલાક ૦૦-૦૦થી તારીખ ૭મી માર્ચ, ૨૦૦૪ કલાક ૦૦-૦૦ સુધી વિંઝોલ ઓક્ટ્રોય નાકાથી હીરાપુર ચોકડી સુધીના સ્ટેટ હાઈવે રોડ ઉપર ભારે વાહનોને (ચાર કે તેથી વધુ પૈડાં ધરાવતા યાંત્રિક શક્તિથી ચાલતા વાહનો) પસાર થવા ઉપર પ્રતિબંધ ફરમાવું છું.

નોંધ :-

(૧) અમદાવાદથી મહેમદાવાદ જતાં દ્વિચક્રી વાહન સિવાયનો ટ્રાફિક વાયા નારોલ થઈ નેશનલ હાઈવે નં. ૮ ઉપર થઈ વાયા અસલાલી બાયપાસ થઈ નડિયાદ તરફ જઈ શકશે.

(૨) હીરાપુર ચોકડીથી નાંદેજ-બારેજડી તરફ આવતો જતો ટ્રાફિક હિરાપુર ચોકડી થઈ મહેમદાવાદ રોડ ઉપર નહીં જતાં આ ટ્રાફિક હીરાપુર ચોકડીથી બારેજા થઈ નડીયાદ તરફ જઈ શકશે. અથવા તે વિસ્તારના આંતરિક તાલુકા/જિલ્લાના ગામડાઓના માર્ગ વાપરી શકશે. પણ અમદાવાદથી મહેમદાવાદ જતાં રાજય ધોરીમાર્ગ ઉપર આવી જઈ શકશે નહિ.

આ જાહેરનામાનો ભંગ કરનાર સને ૧૯૫૧ના મુંબઈ પોલીસ અધિનિયમની કલમ-૧૩૧મુજબ અને ભારતના ફોજદારી અધિનિયમ (સને ૧૮૬૦નો અધિનિયમ નં. ૪૫)ની કલમ-૧૮૮ મુજબ શિક્ષાને પાત્ર થશે.

આજ તારીખ ૧લી માર્ચ, ૨૦૦૪ના રોજ મારી સહી અને સિક્કો કરી આપ્યો.

શ્રીમતી ઉર્મિલા ડી. પટેલ,
અધિક જિલ્લા મેજિસ્ટ્રેટ,
અમદાવાદ.

જાહેરનામું

નંબર ડીસીબી/એમએજી/બી.પી.એ/રજી. નં. ૧૫/૨૦૦૪.- મુંબઈ પોલીસ અધિનિયમ, ૧૯૫૧ (સને ૧૯૫૧ના મુંબઈ અધિનિયમ, ૨૨) ની કલમ-૩૮ (૨) (ખ) પ્રમાણે મને મળેલ સત્તાની રૂએ હું જે. સી. ચુડાસમા, અધિક જિલ્લા મેજિસ્ટ્રેટ, વલસાડ, આગામી લોકસભાની સામાન્ય ચૂંટણી-૨૦૦૪ની પ્રક્રિયા દરમ્યાન ચૂંટણીની આચાર સંહિતાને ધ્યાનમાં રાખતાં લાઉડ સ્પીકરના ઉપયોગ ઉપર જાહેર હેતુસર ચૂંટણીના સરળ સંચાલન માટે તથા જાહેર જનતાને ઘોંઘાટ ન થાય તે માટે ભારતના ચૂંટણી આયોગના હુકમ નં. ૩/૮/૯૪-જે.એસ-૨, તા. ૧૩-૧-૯૪ની સૂચના મુજબ ચૂંટણી પ્રચારના કોઈપણ હેતુ માટે સ્થાયી કે વાહન ઉપર ગોઠવેલા લાઉડ સ્પીકરનો ઉપયોગ સવારના ૬-૦૦ વાગ્યાથી સાંજના ૧૦-૦૦ કલાક સુધી જ કરવો. વલસાડ જિલ્લાના કોઈપણ વિસ્તારમાં સવારના ૬-૦૦ વાગ્યા પહેલાં અને સાંજના ૧૦-૦૦ વાગ્યા પછી લાઉડ સ્પીકરોના ચૂંટણી પ્રચારના કોઈપણ ઉપયોગ કરવા તા. ૬ઠ્ઠી માર્ચ, ૨૦૦૪ થી તા. ૧૫મી મે, ૨૦૦૪ સુધી પ્રતિબંધ ફરમાવું છું.

આ હુકમ નીચેની વ્યક્તિઓને લાગુ પડશે નહિ.

(અ) ફરજ પરના ચુંટણી અધિકારી, મદદનીશ ચૂંટણી અધિકારી, નોડલ અધિકારી, પોલીસ અધિકારી, ચૂંટણી પંચે અધિકૃત કરેલ અધિકારીશ્રીઓ.

(બ) સરકારી ફરજના ભાગરૂપે કાર્યવાહી કરતા અધિકારીશ્રીઓ અથવા તેઓને મદદ કરતા એજન્સીઓ.

આ હુકમનો ભંગ અથવા ઉલ્લંઘન કરનારને મુંબઈ પોલીસ અધિનિયમ-૧૯૫૧ (સને ૧૯૫૧ મુંબઈ અધિનિયમ-૨૨મો)ની કલમ-૧૩૬ મુજબ ત્રણ મહિના સુધીની કેદની સજા અથવા પાંચસો રૂપિયા સુધીના દંડની અથવા તે બન્ને પ્રકારની સજાને પાત્ર થશે.

આજ તારીખ ૬ઠ્ઠી માર્ચ, ૨૦૦૪નાં રોજ મારી સહી તથા સિક્કો કરી આપેલ છે.

હુકમ

મુંબઈ પોલીસ અધિનિયમ, ૧૯૫૧ ની કલમ-૩૩ (૧) (ખ) મુજબનો

નંબર ડીસીબી/એમએજી/રજી. નં. ૧૬ /૨૦૦૪.-મુંબઈ પોલીસ અધિનિયમ, ૧૯૫૧ (સને ૧૯૫૧નાં મુંબઈ અધિનિયમ, ૨૨) ની કલમ-૩૩(૧) (ખ) પ્રમાણે મને મળેલ સત્તાની રૂએ હું જે. સી. ચુડાસમા, અધિક જિલ્લા મેજિસ્ટ્રેટ, વલસાડ, આગામી લોકસભાની સામાન્ય ચૂંટણી તથા ચૂંટણીની આચાર સંહિતા અને નિર્વાચન આયોગની તારીખ ૧૫મી જાન્યુઆરી, ૧૯૯૬ની સુચનાઓને ધ્યાનમાં રાખી કાયદો અને

વ્યવસ્થાની જાળવણી માટે મુક્ત અને ન્યાયી લોકસભાની ચુંટણી માટે, જાહેર હિતમાં વલસાડ જિલ્લામાં આવેલ સમગ્ર વિસ્તારમાં કોઈપણ વ્યક્તિ, સંસ્થા કે મંડળી કે રાજકીય પક્ષ, બીનરાજકીય પક્ષ તથા અર્ધ રાજકીય પક્ષ તથા આગામી લોકસભાની સામાન્ય ચૂંટણીના ભાવી ઉમેદવારોને તારીખ ૬ઠ્ઠી માર્ચ ૨૦૦૪ થી ૧૫મી મે ૨૦૦૪ સુધી નીચે જણાવેલ કૃત્યો કરવા ઉપર પ્રતિબંધ ફરમાવું છું :-

(૧) કોઈપણ સંજોગોમાં કાર/વાહનોને ત્રણથી વધુ વાહનો જેવા કે ટેક્ષી, ખાનગી કાર, ટ્રક, ટ્રેકટર સાથે ટ્રેલર અને વિના ટ્રેલર, ઓટોરીક્ષા, સ્કુટર, મોટર સાયકલ, બસ, મીનીબસ, માલવાહક સાધન વિગેરે બનેલા કાફલા (Convoys) રૂપે જવા દેવાશે નહી. કેન્દ્ર કે રાજ્ય સરકારના કોઈ મંત્રીને અથવા કોઈ અન્ય વ્યક્તિને લઈ જવાતા હોય તો પણ તે તમામ મોટા કાફલાને વિભાજિત કરવાના રહેશે. આમ છતાં આ બાબત આવા કોઈ વ્યક્તિ સબંધમાં આપવામાં આવેલી કોઈ સુરક્ષા સૂચનાને આધીન રહેશે.

(૨) ચૂંટણી પ્રચાર માટે ફરતાં વાહનો ઉપર પરવાનગી પત્ર તથા લાઉડ સ્પીકર સાથેના વાહનો પરત્વે તેની પરવાનગી પત્ર કે જે પરવાનગી નંબર તારીખ સહિતનો (વાહનના કાચ ઉપર લગાડેલ) તો જ કાયદેસર ગણાશે. આવી પરવાનગી સક્ષમ અધિકારી દ્વારા માંગવામાં આવ્યે રજૂ કરવાની રહેશે.

મુંબઈ પોલીસ અધિનિયમ, ૧૯૫૧ ની કલમ-૩૩ (૧) (ખ) જોગવાઈનો ભંગ અથવા ઉલ્લંઘન કરનારની સામે આજ કાયદાની કલમ-૧૩૧ હેઠળ સજા અગર દંડ અથવા બન્ને પ્રકારની કાર્યવાહી કરવામાં આવશે.

આજ રોજ તારીખ ૬ઠ્ઠી માર્ચ, ૨૦૦૪નાં રોજ મારી સહી તથા સિક્કો કરી આપેલ છે.

હુકમ

મુંબઈ પોલીસ અધિનિયમ, ૧૯૫૧ની કલમ-૩૭ (૧) અન્વયે કાઢેલો.

નંબર ડીસીબી/એમએજી/બી.પી.એ./૨જી નં. ૧૭/૨૦૦૪.-મુંબઈ પોલીસ અધિનિયમ (સને ૧૯૫૧નાં ૨૨માં) અધિનિયમ કલમ-૩૭(૧) પ્રમાણે મને મળેલ સત્તાની રૂએ હું, જે. સી. ચુડાસમા, અધિક જિલ્લા મેજિસ્ટ્રેટ, વલસાડ, આગામી લોકસભાની સામાન્ય ચૂંટણીઓ પૂર્વેની પરિસ્થિતિને અનુલક્ષીને આ જિલ્લામાં જાહેર શાંતિ, કાયદો અને વ્યવસ્થાની પરિસ્થિતિ જાળવવા સારૂ જરૂરી જણાતાં ફરમાવું છું કે, વલસાડ જિલ્લાનાં સમગ્ર વિસ્તારમાં કોઈ પણ સમય માટે નીચે જણાવેલ તારીખ ૯મી માર્ચ, ૨૦૦૪ થી તારીખ ૨૨મી માર્ચ, ૨૦૦૪ સુધીનાં સમય માટે કૃત્યો ઉપર પ્રતિબંધ ફરમાવું છું.

કૃત્યો :

(ક) શસ્ત્રો, દંડા, તલવાર, ભાલા, સોટાં, બંદુક, ચપ્પુ, છરા, લાકડી અથવા શારીરીક હિંસા પહોંચાડવામાં ઉપયોગ થઈ શકે તેવી બીજી ચીજો લઇ જવાની મનાઈ.

(ખ) સ્ફોટક પદાર્થ લઈ જવાની.

(ગ) કોઈપણ સરઘસમાં જલતી અથવા પેટાવેલી મસાલ લઈ જવાની,

(ઘ) વ્યક્તિઓ અથવા તેના શબ અથવા આકૃતિઓ અથવા પૂતળા દેખાડવાની,

(ચ) અપમાન કરવાના ઈરાદાથી બિભત્સ સુત્રો, પોકારવાની અશ્લીલ ગીતો ગાવાની, અથવા ટોળામાં ફરવાની.

(છ) જેનાથી સુરૂચિ અથવા નીતિનો ભંગ થાય તેવું ભાષણ કરવાની તેવા હાવભાવ કરવાની તેવી ચેષ્ટા કરવાની તથા ચિત્રો, પત્રિકા બોર્ડ અથવા બીજા કોઇપણ પદાર્થ અથવા વસ્તુ તૈયાર કરવા બનાવવા તેનો ફેલાવો કરવાની,

આ હુકમ ખંડ (ક) નીચેની વ્યક્તિઓને લાગુ પડશે નહી.

(૧) સરકારી નોકરી કે કામ કરતી વ્યકિતઓ કે જેના ઉપરી અધિકારીએ આવું કોઇપણ હથિયાર લઇ જવાની ફરજ હોય,

(૨) જિલ્લા પોલીસ અધિકારીશ્રી વલસાડે અથવા તેણે અધિકૃત કરેલ કોઈપણ પોલીસ અધિકારીએ જેને શારિરીક અશક્તિને કારણે લાઠી લઈ જવાની પરવાનગી આપી હોય તે વ્યક્તિ.

(૩) જિલ્લા મેજિસ્ટ્રેટશ્રી આ અર્થે ખાસ અધિકૃત કરે તેવી બીજી વ્યક્તિએ.

આ જાહેરનામાંના કોઈ ખંડનો ભંગ અથવા ઉલ્લંઘન કરનારને સને ૧૯૫૧નાં મુંબઈ પોલીસ અધિનિયમ, (સને, ૧૯૫૧ના ૨૨માં)ના કાયદાની કલમ-૧૩૫ (૧) મુજબ ઓછામાં ઓછી ચાર માસની અને વધુમાં વધુ એક વર્ષ સુધીની કેદની સજા થશે.

આજ રોજ તારીખ ૮મી માર્ચ, ૨૦૦૪ના રોજ મારી સહી કરી મુદ્રા કરી આપી છે.

હુકમ

મુંબઈ પોલીસ અધિનિયમ, ૧૯૫૧ની કલમ-૩૭ (૩) અન્વયે કરેલો.

નં. ડીસીબી/એમએજી/બી.પી.એ./૨જી નં. ૧૮/૨૦૦૪-.મુંબઈ પોલીસ અધિનિયમ (સને ૧૯૫૧નાં ૨૨માં) અધિનિયમ કલમ-૩૭(૩) પ્રમાણે મને મળેલ સત્તાની રૂએ હું, જે. સી. ચુડાસમા, અધિક જિલ્લા મેજિસ્ટ્રેટ, વલસાડ, આગામી લોકસભાની સામાન્ય ચૂંટણી પૂર્વેની પરિસ્થિતિને ધ્યાને લેતાં આ જિલ્લામાં જાહેર શાંતિ, સલામતી જાળવવા સારૂં માણસોનું સરઘસ કાઢવાની તેમજ સભા ભરવાની મનાઈ ફરમાવવાની જરૂર જણાય છે.

વાસ્તે હું, જે. સી. ચુડાસમા, અધિક જિલ્લા મેજિસ્ટ્રેટ, વલસાડ, મુંબઈ પોલીસ અધિનિયમ, ૧૯૫૧ (સને ૧૯૫૧નો ૨૨ મો) ની કલમ ૩૭ની પેટા કલમ-૩ થી મને મળેલ સત્તાની રૂએ ફરમાવું છું, કે સક્ષમ અધિકારીની મંજુરી વિના વલસાડ જિલ્લામાં તારીખ ૯મી માર્ચ, ૨૦૦૪ થી તારીખ ૨૨મી માર્ચ, ૨૦૦૪ સુધી અન અધિકૃત રીતે/ ગેરકાયદેસર રીતે ચાર કરતાં વધુ માણસોની કોઈ સભા કરવી કે બોલાવવી નહીં સરઘસ કાઢવું નહીં.

આ હુકમ લગ્નના વરઘોડા કે સ્મશાન યાત્રા કે એસ. ટી. બસમાં, રેલ્વેમાં મુસાફરી કરવા માંગતા, મંદિર, મસ્જિદ, દેવળમાં પ્રાર્થના માટે

INDEX

જતી, અગર સક્ષમ અધિકારીશ્રીની લેખિત પરવાનગી મેળવનાર બોનોફાઈડ વ્યક્તિઓને લાગુ પડશે નહીં.

આ હુકમનો ભંગ અથવા ઉલ્લંઘન કરનારને મુંબઈ પોલીસ અધિનિયમ, ૧૯૫૧ (સને ૧૯૫૧નો ૨૨ મો)ની કલમ-૧૩૫(૩) મુજબ અથવા ભારતીય ફોજદારી અધિનિયમ, ૧૮૬૦ની કલમ-૧૮૮ અનુસાર સજાને પાત્ર થશે.

આજ રોજ તા. ૮મી માર્ચ, ૨૦૦૪ના રોજ મારી સહી કરી મુદ્રા કરી છે.

જે. સી. ચુડાસમા,
અધિક જિલ્લા મેજિસ્ટ્રેટ,
વલસાડ,

જાહેરનામું

ક્રિમીનલ પ્રોસીજર કોડની કલમ-૧૪૪ હેઠળ.

નંબર ડીસીબી/એમએજી/વશી/રજિ.નં.૧/૨૦૦૪.- ગુજરાત માધ્યમિક શિક્ષણ બોર્ડ દ્વારા તારીખ ૧૫મી માર્ચ, ૨૦૦૪ થી તારીખ ૨૯મી માર્ચ, ૨૦૦૪ સુધી એસ. એસ. સી./એચ. એસ. સી. બોર્ડની પરીક્ષાઓ જિલ્લાના જુદા જુદા પરીક્ષા કેન્દ્ર ઉપર લેવાનાર છે. આ બંને પરીક્ષાનું સંચાલન સરળતાથી થાય તેમજ પરીક્ષાર્થીઓ, ખંડ નિરીક્ષકો અને જાહેર જનતા વચ્ચે ઘર્ષણ થવાની સંભાવનાઓ નકારી શકાય નહી, તેમજ જાહેર સુલેહશાંતિનો ભંગ થવાનો સંભવ રહે છે. પરીક્ષાર્થીઓ શાંત અને સૌહાદપૂર્ણ વાતાવરણમાં નિર્ભયતાથી તથા ગેરરીતિ કરવાના પ્રલોભનથી દોરવાયા વગર પરીક્ષા આપે તે માટે બંને પરીક્ષાના સ્થળોએ પ્રતિબંધિત વિસ્તાર જાહેર કરવા જાહેરનામું પ્રસિદ્ધ કરવા જિલ્લા શિક્ષણ અધિકારીશ્રી, નવસારીએ તારીખ ૧લી માર્ચ, ૨૦૦૪ નાં પત્ર જા. નં. ૬૭૯૫/૯૯ થી અત્રે દરખાસ્ત કરેલ છે. જિલ્લા શિક્ષણ અધિકારીશ્રી, નવસારીની દરખાસ્ત પ્રવર્તમાન સંજોગોમાં વ્યાજબી અને આવશ્યક જણાય છે.

વાસ્તે હું જે. બી. પટેલ, અધિક જિલ્લા મેજીસ્ટ્રેટ, નવસારી ફોજદારી કાર્યરીતિ અધિનિયમ, ૧૯૭૩ ની કલમ-૧૪૪ મુજબ મને મળેલ સત્તાની રૂએ આ સાથે નિર્દિષ્ટ કરેલ અનુસૂચિ મુજબના નવસારી જિલ્લાનાં પરીક્ષા કેન્દ્રોની હદથી ૧૦૦ મીટરનાં ઘેરાવાનાં વિસ્તારમાં ચાર કે તેથી વધારે વ્યક્તિઓને ભેગા થવા પર, સભા કરવા પર, સરઘસ કાઢવા પર, મંડળી કે સરઘસ સદરહુ ૧૦૦ મીટરના ઘેરાવાના વિસ્તારોમાં પ્રવેશવા પર તારીખ ૧૫મી માર્ચ, ૨૦૦૪ થી તારીખ ૨૯મી માર્ચ, ૨૦૦૪ સુધી (બંને દિવસ સુદ્ધાંત) દરરોજ સવારના પરીક્ષાના પ્રારંભ થતા અગાઉ એટલે કે સવારના ૧૦-૦૦ કલાક થી પરીક્ષા સમાપ્ત થતાં સુધી એટલે કે સાંજના ૭-૦૦ કલાક સુધી નીચે જણાવેલા કૃત્યો કરવા ઉપર પ્રતિબંધ ફરમાવું છું.

કૃત્યો :-

(૧) અન્ય કોઈ બિનઅધિકૃત વ્યક્તિઓને પ્રતિબંધિત વિસ્તારમાં દાખલ થવું નહિ.

(૨) કોઈપણ ઈસમે કોઈપણ તરકીબ વાપરી પરીક્ષાર્થીઓને પરીક્ષા વિષયક ચોરી કરવા / કરાવવામાં સીધી કે આડકતરી મદદગારી કરવી નહિ.

(૩) પરીક્ષાર્થી ઉમેદવારોની શાંતી અને લેખન કાર્યમાં અડચણ-વિક્ષેપ-ધ્યાનભંગ થાય તેવું કૃત્ય કરવું/કરાવવું નહિ.

(૪) પરીક્ષા સબંધી ચોરી ગણાય તેવી કોઈ વસ્તુ, ઈલેક્ટ્રોનીક આઈટમ, પુસ્તક, કાપલીઓ ઝેરોક્ષ નકલોનું વહન કરવું નહિ કે કરાવવામાં મદદગારી કરવી નહિ.

ઉપરોક્ત હુકમનો ભંગ કર્યેથી ભારતીય ફોજદારી અધિનિયમ, ૧૮૬૦ ની કલમ-૧૮૮ હેઠળ સજાને પાત્ર થશે.

આ હુકમ નીચેની વ્યક્તિઓને લાગુ પડશે નહિ :-

(૧) પરીક્ષાર્થી ઉમેદવાર અને પરીક્ષા કેન્દ્રમાં પરીક્ષાની સંચાલન કાર્યવાહીમાં રોકાયેલ સરકારી કર્મચારીઓ/અધિકારીઓ.

(૨) જિલ્લા મેજિસ્ટ્રેટ અથવા જિલ્લા પોલીસ અધિકારીશ્રી અથવા જિલ્લા શિક્ષણાધિકારીશ્રી આ અર્થે અધિકૃત કરે તેવી બીજી વ્યક્તિઓ.

(૩) આ હુકમ લગ્નનાં વરઘોડાને કે સ્મશાનયાત્રા કે રેલ્વે/એસ.ટી.માં મુસાફરી કરવા માંગતા બોનાફાઇડ વ્યક્તિઓ તથા ઉક્ત પરીક્ષામાં બેસનાર પરીક્ષાર્થીઓ/વિદ્યાર્થીઓ તેમજ પરીક્ષાની કામગીરી માટે અધિકૃત વ્યક્તિઓને લાગુ પડશે નહીં.

(૪) ચાર કરતાં વધુ માણસોની કોઈ સભા ભરવી નહીં કે સભા બોલાવવી નહીં. અથવા સરઘસ કાઢવું નહીં, કે ભેગા થવું નહી.

નિર્દિષ્ટ અનુસૂચિ

(૧) એચ. ડી. સાર્વજનિક હાઈસ્કુલ અમલસાડ, તા. ગણદેવી.

(૨) એચ. ડી. સાર્વજનિક કન્યા વિદ્યાલય અમલસાડ, તા. ગણદેવી.

(૩) જે. જે. મહેતા સાર્વજનિક હાઈસ્કુલ બીલીમોરા, તા. ગણદેવી.

(૪) એલ. એમ. પી. રેવા એક્ષ. હાઈસ્કુલ અને શ્રી એમ. ઝેડ શાહ હાયર સેકન્ડરી સ્કુલ, બીલીમોરા, તા. ગણદેવી.

(૫) સેંટ જોસફ ઈ. ટી. હાઈસ્કુલ, બીલીમોરા, તા. ગણદેવી.

(૬) એમ. એન્ડ આર ટાટા હાઈસ્કુલ, બીલીમોરા, તા. ગણદેવી.

(૭) સર સી. જે. ન્યુ. હાઈસ્કુલ, ગણદેવી, તા. ગણદેવી.

(૮) શ્રીમતી ડી. આઈ. કાપડીયા કન્યા વિદ્યાલય, ગણદેવી, તા. ગણદેવી.

(૯) કે. વી. એસ. હાઈસ્કુલ, ગણદેવી, તા. ગણદેવી.

(૧૦) અસ્પી કન્યા વિદ્યાલય આંતલીયા, તા. ગણદેવી.

(૧૧) વાણિયા મીલ હાઈસ્કુલ આંતલીયા, તા. ગણદેવી.

(૧૨) ધી ડી. ઈ. ઈટાલીયા સાર્વજનિક હાઈસ્કુલ, ચીખલી, તા. ચીખલી.

(૧૩) શ્રી સદ્‌ગુરૂ ર. મ. મા. વિદ્યાલય, વંકાલ, તા. ચીખલી.

(૧૪) સંસ્કાર વિદ્યામંદિર, પાણીખડક, તા. ચીખલી.

(૧૫) શ્રી જનતા માધ્યમિક શાળા, ખેરગામ, તા. ચીખલી.

(૧૬) માધ્યમિક શાળા ધામધુંમા, તા. ચીખલી.

(૧૭) આઈ. સી. દેસાઈ, તલાવચોરા, તા. ચીખલી.

(૧૮) કે. અને ડી. સાર્વજનિક હાઈસ્કુલ આલીપોર, તા. ચીખલી.

(૧૯) માધ્યમિક ગ્રામ શાળા પ્રતાપનગર, યુનિટ નં. ૧, તા. વાંસદા.

(૨૦) માધ્યમિક ગ્રામ શાળા પ્રતાપનગર, યુનિટ નં. ૨, તા. વાંસદા.

(૨૧) શ્રી જનતા હાઈસ્કુલ, ઉનાઈ, તા. વાંસદા.

(૨૨) વિદ્યાકિરણ હાઈસ્કુલ, ઉનાઈ, તા. વાંસદા.

(૨૩) શ્રી પ્રતાપ હાઈસ્કુલ, વાંસદા, તા. વાંસદા.

(૨૪) શ્રી જે. એમ. પટેલ સાર્વજનિક હાઈસ્કુલ દિગેન્દ્રનગર, તા. વાંસદા.

(૨૫) શ્રી જે. બી. પંચાલ માધ્યમિક શાળા, લીમઝર, તા. વાંસદા.

(૨૬) શ્રી સદગુરૂ હાઈસ્કુલ, ભીનાર, તા. વાંસદા.

(૨૭) આદર્શ નિવાસી શાળા, વાંસદા, તા. વાંસદા.

(૨૮) એલ. આર. કોન્ટ્રાકટર વિદ્યાલય પીપલખેડ, તા. વાંસદા.

(૨૯) શ્રી એસ. એમ. કે. આર. વશી હાઈસ્કુલ, મરોલી સ્ટેશન, તા. જલાલપોર.

(૩૦) ડી. ડી. હાઈસ્કુલ, ફોર ગર્લ્સ, નવસારી.

(૩૧) વિદ્યાકુંજ હાઈસ્કુલ, નવસારી.

(૩૨) ધી ડી. કે. ટાટા હાઈસ્કુલ, નવસારી.

(૩૩) નગરપાલિકા હાઈસ્કુલ, નવસારી.

(૩૪) શેઠ આર. જે. જે . હાઈસ્કુલ, નવસારી.

(૩૫) શેઠ આઈ. એમ. બનાતવાળા હાઈસ્કુલ, નવસારી.

(૩૬) શેઠ યુ. હ. વિદ્યાલય, નવસારી.

(૩૭) બાઈ એન. ટી. ઝેડ. ગર્લ્સ, હાઈસ્કુલ, નવસારી.

(૩૮) સર સી. જે. એન. ઝેડ મદ્રેસા હાઈસ્કુલ, નવસારી.

(૩૯) આર. ડી. પટેલ સાર્વજનિક હાઈસ્કુલ, ચોવીસી.

(૪૦) આશ્રમશાળા ભક્ત આશ્રમ હાઈસ્કુલ, નવસારી.

(૪૧) નવસારી હાઈસ્કુલ, નવસારી.

આજ રોજ તારીખ ૬ઠ્ઠી માર્ચ, ૨૦૦૪ના રોજ મારી સહી તથા મુદ્રા કરી આપી છે.

જે. બી. પટેલ,
અધિક જિલ્લા મેજિસ્ટ્રેટ,
નવસારી.

જાહેરનામું

ફોજદારી કાર્યરીતિ અધિનિયમ, ૧૯૭૩ની કલમ-૧૪૪ અન્વયે.

નંબર પીઓએલ/વશી/૫૩૧થી૫૮૦/૨૦૦૪.-ગુજરાત માધ્યમિક શિક્ષણ બોર્ડ, ગાંધીનગર દ્વારા આ જિલ્લામાં ન્યુ એસ.એસ.સી. તથા એચ.એસ.સી.ની પરીક્ષાઓ જિલ્લાના આંબલીયાસણ, વડુ, બેચરાજી, ગોઝારીયા, જોટાણા, કડી, નાની કડી, કુકરવાડા, ખેરાલુ, મહેસાણા, પિલવાઇ, સતલાસણા, ઉંઝા, વડનગર, વિજાપુર, ફલુ, ખણુંસા (વિજાપુર) વિસનગર, રણાસણ, ખરોડ, બલોલ, મોઢેરા, વાલમ, કાંસા, મહેસાણા ગ્રામ્ય, ગોરીસણા, ગોઠવા, બીલીયા, મહેસાણા પશ્ચિમ, વિસ્તારમાં આવેલ પરીક્ષા કેન્દ્રો ઉપરથી તારીખ ૧૫મી માર્ચ, ૨૦૦૪ થી તારીખ ૩જી એપ્રિલ, ૨૦૦૪ના સમય દરમ્યાન લેવાનાર છે.

ઉપરોકત કેન્દ્રો ઉપરથી લેવાનાર બોર્ડ સંલગ્ન પરીક્ષાઓનું સંચાલન શાંત અને સરળતાભર્યા વાતાવરણમાં થાય તથા પરીક્ષાઓમાં બેસનાર પરીક્ષાર્થીઓ શાંતિથી એખલાસભર્યા વાતાવરણમાં નિર્ભયતાથી પરીક્ષા આપી શકે અને પરીક્ષા ખંડના નિરીક્ષકો કોઈપણ જાતના ભય અને ત્રાસ વગર નિરીક્ષણકાર્ય કરી શકે અને અશાંત પરિસ્થિતિ ઉભી થાય નહીં તે સારું (૧) જિલ્લાના તમામ પરીક્ષા કેન્દ્રોના મકાનો તથા કંમ્પાઉન્ડની આજુબાજુના ૨૦૦ મીટરના વિસ્તારમાં કોઇ અસામાજીક તત્વો કે અનધિકૃત વ્યકિત કે વ્યકિતઓ દાખલ થાય નહીં તે સારું (૨) તેમજ આ પરીક્ષાઓ દરમ્યાન પ્રશ્નપત્રો તેમજ તેમાં જણાવેલ પ્રશ્નોના ઉત્તરોની ઝેરોક્ષ કોપીઓ કરાવી ગેરરીતિઓ આચરવામાં આવે નહીં તેમજ તે અંગે વિધાર્થીઓને અડચણ અને ત્રાસ દુર કરવાના હેતુથી ઝેરોક્ષ મશીનવાળા વેપારીઓ ઝેરોક્ષ મશીનનો દુરૂપયોગ ન કરે તે માટે ઉપર જણાવેલ સમય સુધી ઉપર જણાવેલ શહેરી/ગ્રામ્ય વિસ્તારમાં આવેલ પરીક્ષા કેન્દ્રની ૨૦૦ મીટરના એરીયામાં ઝેરોક્ષ મશીનના ધારકો ઝેરોક્ષ મશીન બંધ રાખે તે માટે. (૩) કેન્દ્રના કંમ્પાઉન્ડના મુખ્ય પ્રવેશ દ્વારથી અંદરના ભાગમાં કોઈપણ અનઅધિકૃત વ્યકિત મોબાઇલ ફોન કે પેજર લઇ જઇ પરીક્ષાના હેતુસર દુરુપયોગ ન કરે તે માટે ફોજદારી કાર્યરીતિ અધિનિયમ, ૧૯૭૩ની કલમ-૧૪૪ મુજબ પગલાં લેવા પુરતું કારણ છે અને તેમ થતું અટકાવવાનું તાત્કાલિક ઇચ્છનિય છે. તેવો મારો અભિપ્રાય છે.

વાસ્તે, હું, આઇ. જી. પરીખ, અધિક જિલ્લા મેજિસ્ટ્રેટ, મહેસાણા ફોજદારી કાર્યરીતિ અધિનિયમ, ૧૯૭૩ની કલમ-૧૪૪ મુજબ મને મળેલ સત્તાની રુઇએ આથી ફરમાવું છું કે, ગુજરાત માધ્યમિક શિક્ષણ બોર્ડ, ગાંધીનગર દ્વારા બોર્ડ સંલગ્ન લેવાનારી ન્યુ એસ.એસ.સી. તથા એચ.એસ.સી.ની પરીક્ષાની નિયત તારીખો, દરમ્યાન (૧) જિલ્લાના પરીક્ષા કેન્દ્રો તથા પરીક્ષા સ્થળોના મકાનો તથા તેના કંમ્પાઉન્ડની આજુબાજુના-૨૦૦ (બસો) મીટરના વિસ્તારમાં કોઇ અનઅધિકૃત વ્યકિત કે વ્યકિતઓએ દાખલ થવું નહીં અને પરીક્ષામાં દખલગીરી ઉભી કરવી નહીં. (૨) જિલ્લામાં આવેલ એચ.એસ.સી./એસ.એસ.સી.ના પરીક્ષા કેન્દ્રોવાળા આંબલીયાસણ, વડુ, બેચરાજી, ગોઝારીયા, જોટાણા, કડી, નાની-કડી, કુકરવાડા, ખેરાલુ, મહેસાણા, પિલવાઇ, સતલાસણા, ઉંઝા, વડનગર, વિજાપુર, ફલુ, ખૂણુંસા (વિજાપુર) વિસનગર, રણાસણ, ખરોડ, બલોલ, મોઢેરા, વાલમ, કાંસા, મહેસાણા ગ્રામ્ય, ગોરીસણા,

ગોઠવા, બીલીયા, મહેસાણા પશ્ચિમ વિસ્તારમાં આવેલ પરીક્ષા કેન્દ્રની ૨૦૦ મીટરના એરીયામાં ઝેરોક્ષના વ્યવસાય સાથે સંકળાયેલા વેપારીઓએ અને ગૃહ ઉદ્યોગ તરીકે ઝેરોક્ષ મશીન પોતાને ઘેર રાખેલ હોય તેઓએ પણ તારીખ ૧૫મી માર્ચ, ૨૦૦૪ થી તારીખ ૩જી એપ્રિલ, ૨૦૦૪ સુધી દરરોજ સવારના ૯-૦૦ કલાકથી સાંજના ૧૮-૦૦ કલાક સુધી તેઓના ઝેરોક્ષ મશીન બંધ રાખવા. (૩) પરીક્ષા કેન્દ્રના કંમ્પાઉન્ડના મુખ્ય પ્રવેશ ધ્વારથી અંદરના ભાગમાં કોઇપણ વ્યકિતએ મોબાઇલ ફોન કે પેઝર લઇ જવા નહીં.

વધુમાં આદેશ કરું છું કે, આ હુકમ નીચેનાઓને લાગુ પડશે નહીં.

(૧) જિલ્લા મેજિસ્ટ્રેટશ્રી મહેસાણા/અધિક જિલ્લા મેજિસ્ટ્રેટ મહેસાણા દ્વારા હુકમ કરવામાં આવે તેને.

સદરહુ હુકમના કોઇપણ ખંડનો ભંગ અગર ઉલ્લંઘન કરનાર શખ્સ ફોજદારી અધિનિયમની કલમ-૧૮૮ મુજબ શિક્ષાને પાત્ર થશે.

આજ તારીખ ૫મી માહે, માર્ચ, ૨૦૦૪ના રોજ મારી સહી તથા કોર્ટનો સિકકો કરી, જાહેરનામું બહાર પાડવામાં આવ્યું.

આઇ. જી. પરીખ
અધિક જિલ્લા મેજિસ્ટ્રેટ,
મહેસાણા.

જાહેરનામું

સને ૧૯૫૧ના મુંબઇ પોલીસ અધિનિયમ, (સને ૧૯૫૧ના ૨૨માં) કલમ-૩૭-૩ મુજબનુ.

નંબર. એમએજી/પરીક્ષા/વશી/૧૫૯૨૯/૦૪.-સુરત જિલ્લા (રૂરલ) વિસ્તારમાં આવેલી હાઇસ્કુલ, શાળાઓમાં તારીખ ૧૫મી માર્ચ, ૨૦૦૪ થી એસ.એસ.સી. તથા એચ.એસ.સી. (હાયર સેકન્ડરી) પરીક્ષાઓ શરૂ થનાર હોઇ, સુરત જિલ્લામા કાયદો અને વ્યવસ્થા જળવાઇ રહે તથા પરીક્ષામાં ચોરી અને અન્ય કોઇ પ્રકારની ગેરરીતી ન થાય તે સારૂ પરીક્ષા કેન્દ્રોની આજુબાજુના વિસ્તારમાં આવેલ ફોટો સ્ટેટ કોપી (ઝેરોક્ષ) તથા ફેકસની દુકાનો પર પ્રતિબંધ ફરમાવવાનું મને જરૂરી જણાયું છે.

વાસ્તે હું, જે. બી. વોરા, અધિક જિલ્લા મેજિસ્ટ્રેટ, સુરત મુંબઇ પોલીસ અધિનિયમ-૧૯૫૧ (સને ૧૯૫૧ના ૨૨ માં)ની કલમ-૩૭ હેઠળ મને મળેલ સત્તાની રૂએ ફરમાવું છું કે, સુરત (રૂરલ) જિલ્લામાં આ સાથેના પરિશિષ્ટમાં જણાવેલ પરીક્ષાના ઝોન સ્થળ, હાઇસ્કુલો, શાળાઓની આજુબાજુ ૨૦૦ મીટરના ઘેરાવાના વિસ્તારોમાં આવેલ ફોટો સ્ટેટ કોપી (ઝેરોક્ષ) તેમજ ફેકસની દુકાનો ચાલુ રાખવા પર તારીખ ૧૫મી માર્ચ, ૨૦૦૪ થી ૨૯મી માર્ચ, ૨૦૦૪ સુધી સવારના ૧૦-૦૦ થી સાંજના ૧૯-૦૦ કલાક સુધી પ્રતિબંધ ફરમાવું છું.

આ હુકમનો ભંગ અથવા ઉલ્લંઘન કરનાર સને ૧૯૬૦ના ભારતીય ફોજદારી અધિનિયમની કલમ-૧૮૮ મુજબ શિક્ષાને પાત્ર રહેશે.

પરિશિષ્ટ

૧. વી. ડી. ગલિયારા હાઇસ્કુલ કઠોર, તા. કામરેજ.
૨. ડો. એ. એમ. મુલ્લા હાઇસ્કુલ, કઠોર, તા. કામરેજ.
૩. વી. એસ. પટેલ હાઇસ્કુલ કોસંબા, તા. માંગરોલ.
૪. એ. પી. વી. એસ. પટેલ હાઇસ્કુલ, કોસંબા, તા. માંગરોલ.
૫. ડી. આર. જી. ડી. હાઇસ્કુલ, યુનિટ-૧, સાયણ, તા. ઓલપાડ
૬. ડી. આર. જી. ડી. હાઇસ્કુલ, યુનિટ-૨, સાયણ, તા. ઓલપાડ
૭. પી. કે. દેસાઇ વિદ્યાલય, કીમ, તા. ઓલપાડ.
૮. મહાદેવ શાસ્ત્રી વિદ્યાલય, ઓલપાડ તા. ઓલપાડ.
૯. આટર્સ એન્ડ કોમર્સ કોલેજ, ઓલપાડ, તા. ઓલપાડ.
૧૦. ઝેડ. એમ. પટેલ, હાઇસ્કુલ, લવાછા, તા. ઓલપાડ.
૧૧. બી. એ. બી. એસ. હાઇસ્કુલ, યુનિટ-૧, તા. બારડોલી.
૧૨. બી. એ. બી. એસ. હાઇસ્કુલ, યુનિટ-૨, તા. બારડોલી.
૧૩. મદ્રેસા હાઇસ્કુલ, બારડોલી, તા. બારડોલી.
૧૪. જે. એમ. પટેલ હાઇસ્કુલ, યુનિટ-૧ તા. બારડોલી.
૧૫. એમ. બી. વામદોત, હાઇસ્કુલ, યુનિટ-૨ તા. બારડોલી.
૧૬. એમ. બી. વામદોત, હાઇસ્કુલ, બારડોલી, તા. બારડોલી.
૧૭. કન્યા વિદ્યાલય, અસ્તાન, તા. બારડોલી.
૧૮. ધી માંડવી હાઇસ્કુલ, યુનિટ-૧, તા. માંડવી.
૧૯. ધી માંડવી હાઇસ્કુલ, યુનિટ-૨, તા. માંડવી.
૨૦. બી. વી. પટેલ સાર્વજનિક હાઇસ્કુલ, ગોડસંબા, તા. માંડવી.
૨૧. જી. એચ. ભકત હાઇસ્કુલ યુનિટ-૧, તા. મહુવા.
૨૨. જી. એચ. ભકત હાઇસ્કુલ યુનિટ-૨, તા. મહુવા.
૨૩. સાર્વજનિક હાઇસ્કુલ યુનિટ-૧, તા. સોનગઢ.
૨૪. સાર્વજનિક હાઇસ્કુલ યુનિટ-૨, તા. સોનગઢ.
૨૫. નુતન વિદ્યામંદિર, સોનગઢ, તા. સોનગઢ.
૨૬. સ. ગો. હાઇસ્કુલ, વાલોડ-૧, તા. વાલોડ.
૨૭. સ. ગો. હાઇસ્કુલ, વાલોડ-૨, તા. વાલોડ.
૨૮. કે. એલ. પટેલ, પ્રાથમિક શાળા, વાલોડ, તા. વાલોડ.
૨૯. એમ. ડી. શાહ એન્ડ આ. ડી. શાહ પ્રાથમિક વિભાગ, વાલોડ.
૩૦. કે. કે. કદમ, કન્યા વિદ્યાલય, વ્યારા
૩૧. જે. બી. એન્ડ એસ. એ. હાઇસ્કુલ, વ્યારા-(વિ.પ્ર.)
૩૨. જે. બી. એન્ડ એસ. એ. હાઇસ્કુલ, યુનિટ-૨, તા. વ્યારા.
૩૩. દક્ષિણાપથ વિવિધલક્ષ્મી હાઇસ્કુલ, વ્યારા, તા. વ્યારા.
૩૪. આર. જી. પટેલ હાઇસ્કુલ, નિઝર, તા. નિઝર.
૩૫. ગંગાધરા હાઇસ્કુલ, ગંગાધરા, તા. પલસાણા.
૩૬. એમ. કે. પટેલ હાઇસ્કુલ યુનિટ-૧, મઢી, તા. બારડોલી.
૩૭. એમ. કે. પટેલ હાઇસ્કુલ યુનિટ-૨, મઢી, તા. બારડોલી.
૩૮. ઉ. બુ. વિદ્યાલય, મઢી, તા. બારડોલી.

૩૯. પ્ર. અને ભા. વિદ્યાલય, કપુરા, તા. વ્યારા.
૪૦. એન. ડી. દેસાઇ સાર્વજનિક હાઇસ્કુલ, વાંકલ, તા. માંગરોલ.
૪૧. કે. એલ. પટેલ હાઇસ્કુલ, અનાવલ, તા. મહુવા.
૪૨. જીવન સાધના વિદ્યાલય, યુનિટ-૧, ઉકાઇ, તા. સોનગઢ.
૪૩. જીવન સાધના વિદ્યાલય, યુનિટ-૨, ઉકાઇ, તા. સોનગઢ.
૪૪. બી. ટી. એન્ડ કે. એલ. સાર્વજનિક હાઇસ્કુલ, બુહારી, તા. વાલોડ.
૪૫. કે. વી. મહેતા હાઇસ્કુલ, ચલથાણ, તા. પલસાણા.
૪૬. જિલ્લા પંચાયત સંચાલિત પ્રાથમિક શાળા ચલથાણ.
૪૭. ડી. બી. હાઇસ્કુલ પલસાણા, તા. પલસાણા.
૪૮. બારડોલી ઝોન, એમ. બી. એમ. કોન્વેટ હાઇસ્કુલ, બારડોલી.

આજ તારીખ ૩જી માર્ચ, ૨૦૦૪ના રોજ મારી સહી તથા સિકકો કરી આપી જાહેર જનતાની જાણ તથા અમલ માટે પ્રસિધ્ધ કર્યો.

હુકમ

સને ૧૯૭૩ ના ક્રિમીનલ પ્રોસીજર કોડની કલમ-૧૪૪ હેઠળ.

નંબર : પલસ/માર્ચ-પરીક્ષા/વશી/૧૫૯૨૯/૦૪.-સુરત જીલ્લા (રૂરલ) વિસ્તારમાં આવેલી હાઇસ્કુલ, શાળાઓમાં તારીખ ૧૫મી માર્ચ, ૨૦૦૪ થી એસ.એસ.સી. તથા એચ.એસ.સી. (હાયર સેકન્ડરી) પરીક્ષાઓ લેવાનાર છે. પરીક્ષાઓના કારણે પરિશિષ્ટમાં જણાવેલી હાઇસ્કુલો, શાળાઓની આજુબાજુના વિસ્તારોમાં અશાંતિ, ઘર્ષણ કે વાતાવરણ ઉગ્ર બનવા સંભવ છે. વાસ્તે જાહેર સૂલેહ શાંતિ જાળવી રાખવા તથા જાહેર વ્યવસ્થાનો ભંગ થતો અટકાવવા અને તેને લગતાં તાત્કાલિક ઉપચારો લેવા માટે ક્રિમીનલ પ્રોસીજર કોડ-૧૯૭૩ની કલમ-૧૪૪ મુજબનો હુકમ કરવા માટે પુરતા કારણો છે.

સબબ ક્રિમીનલ પ્રોસીજર કોડની કલમ-૧૪૪ મુજબ મને મળેલ અધિકારની રૂએ હું જે. બી. વોરા, (જી.એ.એસ.) અધિક જિલ્લા મેજિસ્ટ્રેટ, સુરત આ સાથેના પરિશિષ્ટમાં જણાવેલ પરીક્ષાના ઝોન સ્થળ, હાઇસ્કુલો, શાળાઓની આજુબાજુના ૨૦૦ મીટરના ઘેરાવાના વિસ્તારોમાં ચાર કે તેથી વધારે વ્યકિતઓએ ભેગા થવા પર, સભા કરવા પર, સરઘસ કાઢવા પર, મંડળી કે સરઘસને સદરહુ ૨૦૦ મીટરના ઘેરાવાના વિસ્તારમાં પ્રવેશવા પર તારીખ ૧૫મી માર્ચ, ૨૦૦૪ થી ૨૯મી માર્ચ, ૨૦૦૪ સુધી સવારના ૧૦-૦૦ થી સાંજના ૧૯-૦૦ કલાક સુધી પ્રતિબંધ ફરમાવું છું.

ખુલાસો : પરિશિષ્ટમાં દર્શાવેલ ઝોન સ્થળ, શાળા કે હાઇસ્કુલના ૨૦૦ મીટરના ઘેરાવામાં રસ્તાની ફુટપાથોનો પણ સમાવેશ થયેલો ગણાશે.

અપવાદ : આ હુકમ પરીક્ષાના સંચાલન માટે ફરજ ઉપર હોય તેવા કર્મચારીઓ, પોલીસ કે હોમગાર્ડઝના જવાનો કે, સરકારી અધિકારીઓને તથા મૃત્યુના કારણે અથવા લગ્નના પ્રસંગના કારણે એકત્રિત વ્યકિતઓના શાંત સમૂહને તથા પરીક્ષા આપવા આવનાર પરીક્ષાર્થીઓને લાગુ પડશે નહિ.

આ હુકમનો ભંગ અથવા ઉલ્લંઘન કરનાર સને ૧૯૬૦ ના ભારતીય ફોજદારી અધિનિયમની કલમ-૧૮૮ મુજબ શિક્ષાને પાત્ર રહેશે.

પરિશિષ્ટ

૧. વી. ડી. ગલિયારા હાઇસ્કુલ કઠોર, તા. કામરેજ.
૨. ડો. એ. એમ. મુલ્લા હાઇસ્કુલ, કઠોર, તા. કામરેજ.
૩. વી. એસ. પટેલ હાઇસ્કુલ કોસંબા, તા. માંગરોલ.
૪. એ. પી. વી. એસ. પટેલ હાઇસ્કુલ, કોસંબા, તા. માંગરોલ.
૫. ડી. આર. જી. ડી. હાઇસ્કુલ, યુનિટ-૧, સાયણ, તા. ઓલપાડ
૬. ડી. આર. જી. ડી. હાઇસ્કુલ, યુનિટ-૨, સાયણ, તા. ઓલપાડ
૭. પી.કે.દેસાઇ વિદ્યાલય, કીમ, તા. ઓલપાડ.
૮. મહાદેવ શાસ્ત્રી વિદ્યાલય, ઓલપાડ તા. ઓલપાડ.
૯. આટર્સ એન્ડ કોમર્સ કોલેજ, ઓલપાડ, તા. ઓલપાડ.
૧૦. ઝેડ. એમ. પટેલ હાઇસ્કુલ, લવાછા, તા. ઓલપાડ.
૧૧. બી. એ. બી. એસ. હાઇસ્કુલ, યુનિટ-૧, તા. બારડોલી.
૧૨. બી. એ. બી. એસ. હાઇસ્કુલ, યુનિટ-૨, તા. બારડોલી.
૧૩. મદ્રેસા હાઇસ્કુલ, બારડોલી, તા. બારડોલી.
૧૪. જે. એમ. પટેલ હાઇસ્કુલ, બારડોલી, તા. બારડોલી.
૧૫. એમ. બી. વામદોત, હાઇસ્કુલ, યુનિટ-૧ તા. બારડોલી.
૧૬. એમ. બી. વામદોત, હાઇસ્કુલ, યુનિટ-૨ તા. બારડોલી.
૧૭. કન્યા વિદ્યાલય, અસ્તાન, તા. બારડોલી.
૧૮. ધી માંડવી હાઇસ્કુલ, યુનિટ-૧, તા. માંડવી.
૧૯. ધી માંડવી હાઇસ્કુલ, યુનિટ-૨, તા. માંડવી.
૨૦. બી. વી. પટેલ સાર્વજનિક હાઇસ્કુલ, ગોડસંબા, તા. માંડવી.
૨૧. જી. એચ. ભકત હાઇસ્કુલ યુનિટ-૧, તા. મહુવા.
૨૨. જી. એચ. ભકત હાઇસ્કુલ યુનિટ-૨, તા. મહુવા.
૨૩. સાર્વજનિક હાઇસ્કુલ યુનિટ-૧, તા. સોનગઢ.
૨૪. સાર્વજનિક હાઇસ્કુલ યુનિટ-૨, તા. સોનગઢ.
૨૫. નુતન વિદ્યામંદિર, સોનગઢ, તા. સોનગઢ.
૨૬. સ. ગો. હાઇસ્કુલ, વાલોડ-૧, તા. વાલોડ.
૨૭. સ.ગો.હાઇસ્કુલ, વાલોડ-૨, તા. વાલોડ.
૨૮. કે. એલ. પટેલ, પ્રાથમિકશાળા, વાલોડ, તા. વાલોડ.
૨૯. એમ. ડી. શાહ એન્ડ આ. ડી. શાહ પ્રાથમિક વિભાગ, વાલોડ.
૩૦. કે. કે. કદમ, કન્યા વિદ્યાલય, વ્યારા
૩૧. જે. બી. એન્ડ એસ. એ. હાઇસ્કુલ, વ્યારા-(વિ.પ્ર.)
૩૨. જે. બી. એન્ડ એસ. એ. હાઇસ્કુલ, યુનિટ-૨, તા. વ્યારા.
૩૩. દક્ષિણાપથ વિવિધલક્ષી હાઇસ્કુલ, વ્યારા, તા. વ્યારા.
૩૪. આર. જી. પટેલ હાઇસ્કુલ, નિઝર, તા. નિઝર.

૩૫. ગંગાધરા હાઇસ્કુલ, ગંગાધરા, તા. પલસાણા.

૩૬. એમ. કે. પટેલ હાઇસ્કુલ યુનિટ-૧, મઢી, તા. બારડોલી.

૩૭. એમ. કે. પટેલ હાઇસ્કુલ યુનિટ-૨, મઢી, તા. બારડોલી.

૩૮. ઉ. બુ. વિદ્યાલય, મઢી, તા. બારડોલી.

૩૯. પ્ર. અને ભા. વિદ્યાલય, કપુરા, તા. વ્યારા.

૪૦. એન. ડી. દેસાઇ સાર્વજનિક હાઇસ્કુલ, વાંકલ, તા. માંગરોલ.

૪૧. કે. એલ. પટેલ હાઇસ્કુલ, અનાવલ, તા. મહુવા.

૪૨. જીવન સાધના વિદ્યાલય, યુનિટ-૧, ઉકાઇ, તા. સોનગઢ.

૪૩. જીવન સાધના વિદ્યાલય, યુનિટ-૨, ઉકાઇ, તા. સોનગઢ.

૪૪. બી. ટી. એન્ડ કે. એલ. સાર્વજનિક હાઇસ્કુલ, બુહારી, તા. વાલોડ.

૪૫. કે. વી. મહેતા હાઇસ્કુલ, ચલથાણ, તા. પલસાણા.

૪૬. જિલ્લા પંચાયત સંચાલિત પ્રાથમિક શાળા ચલથાણ.

૪૭. ડી. બી. હાઇસ્કુલ પલસાણા, તા. પલસાણા.

૪૮. બારડોલી ઝોન, એમ. બી. એમ. કોન્વેટ હાઇસ્કુલ, બારડોલી.

આજ તારીખ ૩જી માર્ચ, ૨૦૦૪ ના રોજ મારી સહી તથા સિક્કો કરી આપી આપ્યો.

જાહેરનામું

મુંબઇ પોલીસ અધિનિયમ, ૧૯૫૧ (સને ૧૯૫૧નો ૨૨ માં)ની કલમ-૩૭ (૧) (૩) મુજબ.

નંબર એમએજી/પરીક્ષા/વશી/૨૦૩૩૮/૨૦૦૪.- સુરત જિલ્લાના ગ્રામ્ય વિસ્તારોમાં તારીખ ૧૫મી માર્ચ, ૨૦૦૪ થી તારીખ ૨૯મી માર્ચ, ૨૦૦૪ સુધી એસ. એસ. સી. તથા એચ. એસ. સી.ની પરીક્ષા લેવાનાર છે. જે પરીક્ષા સામેલ પરિશિષ્ટ-૧ મુજબનાં પરીક્ષા કેન્દ્રો (હાઇસ્કુલો, સ્કુલો)માં લેવામાં આવશે. જેથી પરીક્ષા દરમ્યાનમાં કોઇ તોફાન ન થાય, પરીક્ષા કેન્દ્રોની આજુબાજુમાં શાંતિમય વાતાવરણ જળવાઇ રહે, પરીક્ષાર્થીઓને પરીક્ષા દરમ્યાન કોઇ ખલેલ ન પહોંચે અને કાયદો અને વ્યવસ્થા જળવાઇ રહે તે હેતુસર પરીક્ષા કેન્દ્રોની આજુબાજુમાં પરીક્ષા કેન્દ્રોથી ૨૦૦ મીટરનાં ઘેરાવાના વિસ્તારમાં હથિયાર કે મોબાઇલ ફોન લઇ જવા પર કે લાઉડ સ્પીકર વગાડવા પર પ્રતિબંધ મુકવો જરૂરી અને ઇષ્ટ જણાય છે.

વાસ્તે, મુંબઇ પોલીસ અધિનિયમ, ૧૯૫૧ (સને ૧૯૫૧ની ૨૨) માંની કલમ-૩૭ ની પેટા કલમ (૧) (૩) અન્વયે મળે મળેલ સત્તાની રૂએ હું જે. બી. વોરા, (જી.એ.એસ.) અધિક જિલ્લા મેજિસ્ટ્રેટ, સુરત આથી સદરહુ વિસ્તારમાં તારીખ ૧૫મી માર્ચ, ૨૦૦૪ થી તારીખ ૨૯મી માર્ચ, ૨૦૦૪ સુધી સામેલ પરિશિષ્ટ-૧ મુજબના પરીક્ષા કેન્દ્રોથી ૨૦૦ મીટરના ઘેરાવામાં કોઇપણ વ્યકિતને (પરીક્ષાર્થી સહીત) હથિયાર, મોબાઇલ લઇ જવા ઉપર કે લાઉડ સ્પીકર વગાડવા કે અવાજ મોટો કરવાનું કોઇ યંત્ર વગાડવા ઉપર પ્રતિબંધ મુકવા ફરમાવું છું.

અપવાદ :-

(૧) પરીક્ષા કેન્દ્રો ઉપર સુરક્ષા માટે ફરજ પરના પોલીસ અધિકારી તથા કર્મચારીઓ કે નિયુકત અન્ય અધિકારીઓ ફરજના ભાગરૂપે હથિયાર લઇ જઇ શકશે.

(૨) પરીક્ષા કેન્દ્રો ઉપર નિયુકત અધિકારીઓ તેમજી ફરજ માટે જરૂરી હોય તો મોબાઇલ ફોન તેમની પાસે રાખી શકશે.

આ હુકમનો ભંગ અથવા ઉલ્લંઘન કરનારા મુંબઇ પોલીસ અધિનિયમ, ૧૯૫૧ (સને ૧૯૫૧ના ૨૨મો)ની કલમ-૧૩૫ (૩) મુજબ અથવા ભારતીય દંડ સંહિતાની કલમ-૧૮૮ અનુસાર સજાને પાત્ર થશે.

પરિશિષ્ટ

૧. વી. ડી. ગલિયારા હાઇસ્કુલ કઠોર, તા. કામરેજ.

૨. ડો. એ. એમ. મુલ્લા હાઇસ્કુલ, કઠોર, તા. કામરેજ.

૩. વી. એસ. પટેલ હાઇસ્કુલ કોસંબા, તા. માંગરોલ.

૪. એ. પી. વી. એસ. પટેલ હાઇસ્કુલ, કોસંબા, તા. માંગરોલ.

૫. ડી. આર. જી. ડી. હાઇસ્કુલ, યુનિટ-૧, સાયણ, તા. ઓલપાડ.

૬. ડી. આર. જી. ડી. હાઇસ્કુલ, યુનિટ-૨, સાયણ, તા. ઓલપાડ.

૭. પી. કે. દેસાઇ વિદ્યાલય, કીમ, તા. ઓલપાડ.

૮. મહાદેવ શાસ્ત્રી વિદ્યાલય, ઓલપાડ તા. ઓલપાડ.

૯. આર્ટસ એન્ડ કોમર્સ કોલેજ, ઓલપાડ, તા. ઓલપાડ.

૧૦. ઝેડ. એમ. પટેલ, હાઇસ્કુલ, લવાછા, તા. ઓલપાડ.

૧૧. બી. એ. બી. એસ. હાઇસ્કુલ, યુનિટ-૧, તા. બારડોલી.

૧૨. બી. એ. બી. એસ. હાઇસ્કુલ, યુનિટ-૨, તા. બારડોલી.

૧૩. મદ્રેસા હાઇસ્કુલ, બારડોલી, તા. બારડોલી.

૧૪. જે. એમ. પટેલ હાઇસ્કુલ, બારડોલી, તા. બારડોલી.

૧૫. એમ. બી. વામદોત, હાઇસ્કુલ, યુનિટ-૧ તા. બારડોલી.

૧૬. એમ. બી. વામદોત, હાઇસ્કુલ, યુનિટ-૨ તા. બારડોલી.

૧૭. કન્યા વિદ્યાલય, અસ્તાન, તા. બારડોલી.

૧૮. ધી માંડવી હાઇસ્કુલ, યુનિટ-૧, તા. માંડવી.

૧૯. ધી માંડવી હાઇસ્કુલ, યુનિટ-૨, તા. માંડવી.

૨૦. બી. વી. પટેલ સાર્વજનિક હાઇસ્કુલ, ગોડસંબા, તા. માંડવી.

૨૧. જી. એચ. ભકત હાઇસ્કુલ યુનિટ-૧, તા. મહુવા.

૨૨. જી. એચ. ભકત હાઇસ્કુલ યુનિટ-૨, તા. મહુવા.

૨૩. સાર્વજનિક હાઇસ્કુલ યુનિટ-૧, તા. સોનગઢ.

૨૪. સાર્વજનિક હાઇસ્કુલ યુનિટ-૨, તા. સોનગઢ.

૨૫. નુતન વિદ્યામંદિર, સોનગઢ, તા. સોનગઢ.

૨૬. સ. ગો. હાઇસ્કુલ, વાલોડ-૧, તા. વાલોડ.

૨૭. સ. ગો. હાઇસ્કુલ, વાલોડ-૨, તા. વાલોડ.

૨૮. કે. એલ. પટેલ, પ્રાથમિક શાળા, વાલોડ, તા. વાલોડ.

૨૯. એમ. ડી. શાહ એન્ડ આર. ડી. શાહ પ્રાથમિક વિભાગ, વાલોડ.

૩૦. કે. કે. કદમ, કન્યા વિદ્યાલય, વ્યારા

૩૧. જે. બી. એન્ડ એસ. એ. હાઈસ્કુલ, વ્યારા-(વિ.પ્ર.)

૩૨. જે. બી. એન્ડ એસ. એ. હાઈસ્કુલ, યુનિટ-૨, તા. વ્યારા.

૩૩. દક્ષિણાપથ વિવિધલક્ષ્મી હાઈસ્કુલ, વ્યારા, તા. વ્યારા.

૩૪. આર. જી. પટેલ હાઈસ્કુલ, નિઝર, તા. નિઝર.

૩૫. ગંગાધરા હાઈસ્કુલ, ગંગાધરા, તા. પલસાણા.

૩૬. એમ. કે. પટેલ હાઈસ્કુલ યુનિટ-૧, મઢી, તા. બારડોલી.

૩૭. એમ.કે.પટેલ હાઈસ્કુલ યુનિટ-૨, મઢી, તા. બારડોલી.

૩૮. ઉ. બુ. વિદ્યાલય, મઢી, તા. બારડોલી.

૩૯. પ્ર. અને ભા. વિદ્યાલય, કપુરા, તા. વ્યારા.

૪૦. એન. ડી. દેસાઈ સાર્વજનિક હાઈસ્કુલ, વાંકલ, તા. માંગરોલ.

૪૧. કે. એલ. પટેલ હાઈસ્કુલ, અનાવલ, તા. મહુવા.

૪૨. જીવન સાધના વિદ્યાલય, યુનિટ-૧, ઉકાઈ, તા. સોનગઢ.

૪૩. જીવન સાધના વિદ્યાલય, યુનિટ-૨, ઉકાઈ, તા. સોનગઢ.

૪૪. બી. ટી. એન્ડ કે. એલ. સાર્વજનિક હાઈસ્કુલ, બુહારી, તા. વાલોડ.

૪૫. કે. વી. મહેતા હાઈસ્કુલ, ચલથાણ, તા. પલસાણા.

૪૬. જિલ્લા પંચાયત સંચાલિત પ્રાથમિક શાળા, ચલથાણ.

૪૭. ડી. બી. હાઈસ્કુલ પલસાણા, તા. પલસાણા.

૪૮. બારડોલી ઝોન, એમ. બી. એમ. કોન્વેટ હાઈસ્કુલ, બારડોલી.

આજ તારીખ ૫મી માર્ચ, ૨૦૦૪ના રોજ મારી સહી તથા સિકકો કરી આપ્યો.

જે. બી. વોરા,
અધિક જિલ્લા મેજિસ્ટ્રેટ,
સુરત.

જિલ્લા રજિસ્ટ્રાર દ્વારા

વંચાણે લીધા :-

(૧) અત્રેની કચેરીનો તા. ૨૮-૮-૦૩નો જા. નં. ફડચ/૦૧/ઘ-૨/ ૧૧૬૧૨/૫૯૮/૨૦૦૩ની વચગાળાનો ફડચાનો આદેશ.

(૨) ધી ગુજરાત સહકારી મંડળીઓના અધિનિયમ-૧૯૬૧ની કલમ-૧૦૭ની જોગવાઈઓ.

પ્રસ્તાવના

જા. નં. ફડચ/૦૧/ઘ-૨/૧૧૬૧૨/૧૬૬/૨૭૮૨/૨૦૦૪.-ધી સુમતિનાથ પ્રભુ (નરોડા) કો. ઓ. હા. સો. લી., અમદાવાદે ધી ગુજરાત સહકારી મંડળીઓના અધિનિયમ, ૧૯૬૧ની કલમ-૯ અન્વયે નોંધણી નંબર ઘ-૯૨૨૩, તા. ૨-૮-૧૯૮૨ થી નોંધાયેલ ગૃહમંડળી છે.

સદર મંડળી કસ્ટોડીયન હેઠળ હતી. સહકારી કાયદાની જે તે કલમ નીચે કસ્ટોડીયનની મહત્તમ અવધિ વિતી ગયેલ હોવા છતાં સદર મંડળીનો વહીવટ કસ્ટોડીયન પાસેથી સંભાળી લેવા સોસાયટીના સભાસદો ઈચ્છતા નથી. તથા કસ્ટોડીયન દ્વારા આ મંડળીની કામગીરી અસરકારક રીતે સંચાલીત થઈ શકેલ નથી. સદર સોસાયટી પાસે ધી ગુજરાત સ્ટેટ કો. ઓ. હાઉસીંગ ફાય. કોર્પોરેશન લી. અમદાવાદની લોનની રકમ લ્હેણી હોઈ સદર સોસાયટીને ફડચામાં લઈ જવા અને તેના ફડચા અધિકારી તરીકે ધી ગુજરાત સ્ટેટ કો. ઓપ. હા. ફાય. કોર્પોરેશન લી. ની નિમણુંક કરવા તેમના તરફથી સંમતિ મળેલ છે. જેથી સોસાયટીને ફડચામાં લઈ જવા અંગેનો સંદર્ભ-૨ ના હુકમથી ફડચાનો વચગાળાનો આદેશ કરવામાં આવેલ અને મંડળીને જો કોઈ રજુઆત કરવી હોય તો માસ-૧માં રજુઆત કરવાની તક આપવામાં આવેલ છતાં મંડળી તરફથી કોઈ લેખિત/મૌખિક રજુઆત આજદિન સુધી કરવામાં આવેલ નથી. જેને ધ્યાને લઈ નીચે મુજબનો હુકમ કરવો મુનાસીબ જણાય છે.

અંતિમ હુકમ

હું, બી. એમ. જોષી, જિલ્લા રજિસ્ટ્રાર, સહકારી મંડળીઓ (શહેર) અમદાવાદ મને મળેલ ધી ગુજરાત સહકારી મંડળીઓના અધિનિયમ-૧૯૬૧ની કલમ-૧૦૭ અન્યે મળેલ સત્તાની રુઈએ ધી સુમતિનાથ પ્રભુ (નરોડા) કો. ઓ. હા. સો. લી. અમદાવાદને ફડચામાં લઈ જવાનો અંતિમ હુકમ કરું છું અને સદર મંડળીના ફડચા અધિકારી તરીકે ધી ગુજરાત સહકારી મંડળીઓના અધિનિયમ-૧૯૬૧ની કલમ-૧૦૮ (૧) અન્વયે ધી ગુજરાત સ્ટેટ કો. ઓ. હાઉસીંગ ફાયનાન્સ કોર્પો. લી., અમદાવાદની નિમણૂંક કરવામાં આવે છે.

અમદાવાદ, તારીખ ૩જી માર્ચ, ૨૦૦૪.

વંચાણે લીધા :-

(૧) અત્રેની કચેરીનો તા. ૨૮-૮-૦૩નો જા. નં. ફડચ/૦૧/ઘ-૨/ ૧૧૬૧૩/૬૦૧/૨૦૦૩ની વચગાળાનો ફડચાનો આદેશ.

(૨) ધી ગુજરાત સહકારી મંડળીઓના અધિનિયમ, ૧૯૬૧ની કલમ-૧૦૭ની જોગવાઈઓ.

પ્રસ્તાવના

જા. નં. ફડચ/૦૧/ઘ-૨/૧૧૬૧૩/૧૬૭/૨૭૮૬/૨૦૦૪.-ધી વર્ધમાનકૃપા ઘાટલોડીયા કો. ઓ. હા. સો. લી., અમદાવાદે ધી ગુજરાત સહકારી મંડળીઓના અધિનિયમ, ૧૯૬૧ની કલમ-૯ અન્વયે નોંધણી નંબર ઘ-૮૦૮૪, તા. ૧૯-૨-૧૯૮૦ થી નોંધાયેલ ગૃહમંડળી છે.

સદર મંડળી કસ્ટોડીયન હેઠળ હતી. સહકારી કાયદાની જે તે કલમ નીચે કસ્ટોડીયનની મહત્તમ અવધિ વિતી ગયેલ હોવા છતાં સદર મંડળીનો વહીવટ કસ્ટોડીયન પાસેથી સંભાળી લેવા સોસાયટીના સભાસદો ઈચ્છતા નથી. તથા કસ્ટોડીયન દ્વારા આ મંડળીની કામગીરી અસરકારક -રીતે સંચાલીત થઈ શકેલ નથી. સદર સોસાયટી પાસે ધી ગુજરાત સ્ટેટ કો. ઓ. હાઉસીંગ ફાય. કોર્પોરેશન લી. અમદાવાદની લોનની રકમ લહેણી હોઈ સદર સોસાયટીને ફડચામાં લઈ જવા અને તેના ફડચા અધિકારી તરીકે ધી ગુજરાત સ્ટેટ કો. ઓપ. હા. ફાય. કોર્પોરેશન લી. ની નિમણુંક કરવા તેમના તરફથી સંમતિ મળેલ છે. જેથી સોસાયટીને ફડચામાં લઈ જવા અંગેનો સંદર્ભ-૨ ના હુકમથી ફડચાનો વચગાળાનો આદેશ કરવામાં આવેલ અને મંડળીને જો કોઈ રજુઆત કરવી હોય તો માસ-૧માં રજુઆત કરવાની તક આપવામાં આવેલ છતાં મંડળી તરફથી કોઈ લેખિત/મૌખિક રજુઆત આજદિન સુધી કરવામાં આવેલ નથી. જેને ધ્યાને લઈ નીચે મુજબનો હુકમ કરવો મુનાસીબ જણાય છે.

અંતિમ હુકમ

હું બી. એમ. જોષી, જિલ્લા રજીસ્ટ્રાર, સહકારી મંડળીઓ(શહેર) અમદાવાદ મને મળેલ ધી ગુજરાત સહકારી મંડળીઓના અધિનિયમ, ૧૯૬૧ની કલમ-૧૦૩ અન્વયે મળેલ સત્તાની રુઈએ ધી વર્ધમાન કૃપા ઘાટલોડીયા કો. ઓ. હા. સો. લી. અમદાવાદને ફડચામાં લઈ જવાનો એતિમ હુકમ કરું છું અને સદર મંડળીના ફડચા અધિકારી તરીકે ધી ગુજરાત સહકારી મંડળીઓના અધિનિયમ, ૧૯૬૧ની કલમ-૧૦૮ (૧) અન્વયે ધી ગુજરાત સ્ટેટ કો. ઓ. હાઉસીંગ ફાયનાન્સ કોર્પો. લી., અમદાવાદની નિમણૂંક કરવામાં આવે છે.

અમદાવાદ, તારીખ ૩જી માર્ચ, ૨૦૦૪.

બી. એમ. જોષી,
જિલ્લા રજિસ્ટ્રાર,
સહકારી મંડળીઓ, (શહેર વિભાગ),
અમદાવાદ.

નં. નધણ/૩૭૪૭/ક-૩/૯૮૬/ઘ-૨૧૦૦૮/૨૦૦૩.-આથી જાહેર કરે છે કે નારાયણકૃપા (બોડકદેવ) કો. ઓપ. હાઉ. સો. લી., મર્યાદિત સ્થળ બોડકદેવ, તાલુકો દસ્ક્રોઈ, જિલ્લો અમદાવાદ.

સને ૧૯૬૧નો ગુજરાત કાયદો (ગુજરાત સહકારી મંડળીઓનો કાયદો ૧૯૬૧)ની કલમ ૯ અન્વયે આજરોજ નોંધવામાં આવી છે.

અમદાવાદ, તારીખ ૧૮મી ડિસેમ્બર, ૨૦૦૩.

INDEX

નં. નધણ/૩૭૬૩/ક-૩/૪૪/ઘ-૨૧૦૧૬/૨૦૦૪.-આથી જાહેર કરે છે કે શીવાલીક (વસ્ત્રાલ) કો. ઓપ. હાઉ. સો. લી., મર્યાદિત સ્થળ વસ્ત્રાલ, તાલુકો દસ્ક્રોઈ, જિલ્લો અમદાવાદ.

સને ૧૯૬૧નો ગુજરાત કાયદો (ગુજરાત સહકારી મંડળીઓનો કાયદો ૧૯૬૧)ની કલમ ૯ અન્વયે આજરોજ નોંધવામાં આવી છે.

અમદાવાદ, તારીખ ૧૫મી જાન્યુઆરી, ૨૦૦૪.

નં. નધણ/૩૭૬૮/ક-૩/૫૯/ઘ-૨૧૦૧૭/૨૦૦૪.-આથી જાહેર કરે છે કે વિશ્વેશ્વર કો. ઓપ. હાઉ. સો. લી., મર્યાદિત સ્થળ આંબલી, તાલુકો દસ્ક્રોઈ, જિલ્લો અમદાવાદ.

સને ૧૯૬૧નો ગુજરાત કાયદો (ગુજરાત સહકારી મંડળીઓનો કાયદો ૧૯૬૧)ની કલમ ૯ અન્વયે આજરોજ નોંધવામાં આવી છે.

અમદાવાદ, તારીખ ૨૦મી જાન્યુઆરી, ૨૦૦૪.

નં. નધણ/૩૭૬૭/ક-૩/૬૨/ઘ-૨૧૦૧૮/૨૦૦૪.-આથી જાહેર કરે છે કે શાન્તનું કો. ઓપ. હાઉ. સો. લી., મર્યાદિત સ્થળ કલોલ, તાલુકો કલોલ, જિલ્લો ગાંધીનગર.

સને ૧૯૬૧નો ગુજરાત કાયદો (ગુજરાત સહકારી મંડળીઓનો કાયદો ૧૯૬૧)ની કલમ ૯ અન્વયે આજરોજ નોંધવામાં આવી છે.

અમદાવાદ, તારીખ ૨૦મી જાન્યુઆરી, ૨૦૦૪.

નં. નધણ/૩૭૪૬/ક-૩/૬૭/સે-૩૪૭૧૭/૨૦૦૪.-આથી જાહેર કરે છે કે તારાપુર મહિલા દુધ ઉત્પાદક સ. મં. લી., મર્યાદિત સ્થળ તારાપુર, તાલુકો ગાંધીનગર, જિલ્લો ગાંધીનગર.

સને ૧૯૬૧નો ગુજરાત કાયદો (ગુજરાત સહકારી મંડળીઓનો કાયદો ૧૯૬૧)ની કલમ ૯ અન્વયે આજરોજ નોંધવામાં આવી છે.

અમદાવાદ, તારીખ ૨૨મી જાન્યુઆરી, ૨૦૦૪.

નં. નધણ/૩૭૬૫/ક-૩/૬૬/ઉ-૧૨૫૩૪/૨૦૦૪.-આથી જાહેર કરે છે કે સંત રોહિતદાસ મજૂર કામ સ. મં. લી., મર્યાદિત સ્થળ રીદ્રોલ, તાલુકો માણસા, જિલ્લો ગાંધીનગર.

સને ૧૯૬૧નો ગુજરાત કાયદો (ગુજરાત સહકારી મંડળીઓનો કાયદો ૧૯૬૧)ની કલમ ૯ અન્વયે આજરોજ નોંધવામાં આવી છે.

અમદાવાદ, તારીખ ૨૨મી જાન્યુઆરી, ૨૦૦૪.

નં. નધણ/૩૭૭૦/ક-૩/ઉ-૧૨૫૩૫/૨૦૦૪.-આથી જાહેર કરે છે કે શ્રી માધવ મજૂર કામદાર સ. મં. લી., મર્યાદિત સ્થળ બરાનીયા, તાલુકો રાણપુર, જિલ્લો અમદાવાદ.

સને ૧૯૬૧નો ગુજરાત કાયદો (ગુજરાત સહકારી મંડળીઓનો કાયદો ૧૯૬૧)ની કલમ ૯ અન્વયે આજરોજ નોંધવામાં આવી છે.

અમદાવાદ, તારીખ ૨૨મી જાન્યુઆરી, ૨૦૦૪.

નં. નધણ/૩૭૬૯/ક-૩/૬૫/ઘ-૨૧૦૧૯/૨૦૦૪.-આથી જાહેર કરે છે કે આમ્રનયન કોમ. એન્ડ હાઉ. કો. ઓપ. સો. લી., મર્યાદિત સ્થળ આંબલી, તાલુકો દસ્ક્રોઈ, જિલ્લો અમદાવાદ.

સને ૧૯૬૧નો ગુજરાત કાયદો (ગુજરાત સહકારી મંડળીઓનો કાયદો ૧૯૬૧)ની કલમ ૯ અન્વયે આજરોજ નોંધવામાં આવી છે.

અમદાવાદ, તારીખ ૨૨મી જાન્યુઆરી, ૨૦૦૪.

નં. નધણ/૩૮૦૩/ક-૩/૧૩૩/ઉ-૧૨૫૪૦/૨૦૦૪.-આથી જાહેર કરે છે કે જયશક્તિ મજૂર કામદાર સ. મં. લી., મર્યાદિત સ્થળ સુંદરીયાપત્રા, તાલુકો રાણપુર, જિલ્લો અમદાવાદ.

સને ૧૯૬૧નો ગુજરાત કાયદો (ગુજરાત સહકારી મંડળીઓનો કાયદો ૧૯૬૧)ની કલમ ૯ અન્વયે આજરોજ નોંધવામાં આવી છે.

અમદાવાદ, તારીખ ૨૩મી ફેબ્રુઆરી, ૨૦૦૪.

નં. નધણ/૩૭૫૬/ક-૩/૭૭/ઉ-૧૨૫૩૬/૨૦૦૪.-આથી જાહેર કરે છે કે નીશાળોના મજુર અને કામ. સ. મં. લી., મર્યાદિત સ્થળ થલતેજ, તાલુકો દસ્ક્રોઈ, જિલ્લો અમદાવાદ.

સને ૧૯૬૧નો ગુજરાત કાયદો (ગુજરાત સહકારી મંડળીઓનો કાયદો ૧૯૬૧)ની કલમ ૯ અન્વયે આજરોજ નોંધવામાં આવી છે.

અમદાવાદ, તારીખ ૩જી ફેબ્રુઆરી, ૨૦૦૪.

નં. નધણ/૩૭૫૯/ક-૩/૭૯/સા-૩૮૧૦/૨૦૦૪.-આથી જાહેર કરે છે કે અડાલજ તેલીબીયાં ઉત્પાદક સ. મં. લી., મર્યાદિત સ્થળ અડાલજ, તાલુકો ગાંધીનગર, જિલ્લો ગાંધીનગર.

સને ૧૯૬૧નો ગુજરાત કાયદો (ગુજરાત સહકારી મંડળીઓનો કાયદો ૧૯૬૧)ની કલમ ૯ અન્વયે આજરોજ નોંધવામાં આવી છે.

અમદાવાદ, તારીખ ૫મી ફેબ્રુઆરી, ૨૦૦૪.

નં. નધણ/૩૭૮૮/ક-૩/૧૧૮/ઉ-૧૨૫૩૮/૨૦૦૪.-આથી જાહેર કરે છે કે જય ખોડીયાર ખેત મજૂર કામ. સ. મં. લી., મર્યાદિત સ્થળ ઝાંપ, તાલુકો સાણંદ, જિલ્લો અમદાવાદ.

સને ૧૯૬૧નો ગુજરાત કાયદો (ગુજરાત સહકારી મંડળીઓનો કાયદો ૧૯૬૧)ની કલમ ૯ અન્વયે આજરોજ નોંધવામાં આવી છે.

અમદાવાદ, તારીખ ૧૯મી ફેબ્રુઆરી, ૨૦૦૪.

નં. નધણ/૩૭૯૧/ક-૩/૧૬૦/ઘ-૨૧૦૨૨/૨૦૦૪.-આથી જાહેર કરે છે કે નિજાનંદપાર્ક કો. ઓપ. હાઉ. સો. લી., મર્યાદિત સ્થળ વસ્ત્રાલ, તાલુકો દસ્ક્રોઈ, જિલ્લો અમદાવાદ.

સને ૧૯૬૧નો ગુજરાત કાયદો (ગુજરાત સહકારી મંડળીઓનો કાયદો ૧૯૬૧)ની કલમ ૯ અન્વયે આજરોજ નોંધવામાં આવી છે.

અમદાવાદ, તારીખ ૪થી માર્ચ, ૨૦૦૪.

નં. નધણ/૩૭૩૯/ક-૩/૧૫૯/ઘ-૨૧૧૨૬/૨૦૦૪.-આથી જાહેર કરે છે કે લક્ષ્મીનગર કો. ઓપ. હાઉ. સો. લી., મર્યાદિત સ્થળ કલોલ, તાલુકો કલોલ, જિલ્લો ગાંધીનગર.

સને ૧૯૬૧નો ગુજરાત કાયદો (ગુજરાત સહકારી મંડળીઓનો કાયદો ૧૯૬૧)ની કલમ ૯ અન્વયે આજરોજ નોંધવામાં આવી છે.

અમદાવાદ, તારીખ ૪થી માર્ચ, ૨૦૦૪.

નં. નધણ/૩૭૮૪/ક-૩/૧૬૪/સે-૩૪૭૨૦/૨૦૦૪.-આથી જાહેર કરે છે કે મહુન્દ્રા દુધ ઉત્પાદક સ. મં. લી., મર્યાદિત સ્થળ મહુન્દ્રા, તાલુકો ગાંધીનગર, જિલ્લો ગાંધીનગર.

સને ૧૯૬૧નો ગુજરાત કાયદો (ગુજરાત સહકારી મંડળીઓનો કાયદો ૧૯૬૧)ની કલમ ૯ અન્વયે આજરોજ નોંધવામાં આવી છે.

અમદાવાદ, તારીખ ૪થી માર્ચ, ૨૦૦૪.

એ. બી. પટેલ,
જિલ્લા રજિસ્ટ્રાર,
સહકારી મંડળીઓ (રૂરલ),
અમદાવાદ.

વંચાણમાં લીધા :–

(૧) ફડચા અધિકારીશ્રી ધી રૈયા પિયત સહકારી મંડળી લી., તા. દિયોદર, જિ. બનાસકાંઠાના તા. ૨૧-૨-૨૦૦૪ના પત્ર ક્રમાંક સઅ/ફડચ/૭૦/૦૪.

(૨) ગુજરાત સહકારી મંડળીઓના અધિનિયમ, ૧૯૬૧ની કલમ-૧૧૪ (૨) અને કલમ-૨૦ (૧)ની જોગવાઇઓ.

હુકમ

જા.નં. ફડચ/ગ/૩૩૮/ સને ૨૦૦૪/ફડચા હુકમ નંબર ફ/૧૩૬૮૪, તા. ૧૦-૬-૨૦૦૨.–ધી રૈયા પિયત સહકારી મંડળી લી., મુ. રૈયા, તાલુકો દિયોદર, જિલ્લો બનાસકાંઠા કે જે મદદનીશ જિલ્લા રજિસ્ટ્રાર સ. મં. (પંચાયત), પાલનપુરના તા. ૨૮-૧૦-૧૯૯૭ના નોંધણી ક્રમાંક ૪૫૯૧ થી નોંધાયેલ હતી અને જિલ્લા રજિસ્ટ્રાર સ. મં., પાલનપુરના તા. ૧૦-૬-૨૦૦૨ ના હુકમ નંબર ફડચા/૦૧/ગ/૧૦૧૯/ફ-૧૩૬૮૪/૦૨ થી કાયદાની કલમ-૧૦૭ અન્વયે આટોપી લેવામાં આવી હતી. અને તેના ફડચા અધિકારી અને આમુખ-૧ના પત્રથી સદરહુ મંડળીના ફડચાની કાર્યવાહી પૂરી કરી, નોંધણી રદ થવાની દરખાસ્ત સાદર કરેલ હોઇ, ગુજરાત સ. મં. ઓના અધિનિયમની કલમ-૧૧૪(૨) અન્વયે, આ મંડળીની કાર્યવાહી સમાપ્ત કરવામાં આવે છે. સાથોસાથ આજ કાયદાની કલમ-૨૦ (૧) અન્વયે આ મંડળીની નોંધણી રદ કરતા હુકમો કરવામાં આવે છે.

પાલનપુર, તા. ૧લી માર્ચ, ૨૦૦૪.

વંચાણે લીધા :–

(૧) શ્રી ફડચા અધિકારીશ્રી ધી રાણીકા દુધ ઉત્પા. સ. મં. લી., તા. દાંતા અને સહકારી અધિકારી (ફડચો), પાલનપુરની તા. ૨૧-૨-૨૦૦૪ની પુનઃજીવિતની દરખાસ્ત.

(૨) ગુજરાત સહકારી મંડળીઓના અધિનિયમ, ૧૯૬૧ની કલમ-૧૯ ની જોગવાઇઓ.

પ્રસ્તાવના

જા.નં. ફડચ/૦૧/ગ/૩૪૮/૨૦૦૪.–ધી રાણીકા દુધ ઉત્પાદક સહકારી મંડળી લી., તા. દાંતાને આ કચેરીના તા. ૧૯-૧૧-૧૯૯૮ના હુકમ ક્રમાંક ફડચ/૦૧/ગ/૧૬૪૭/૧૧૭૨૯/૯૮ થી ફડચામાં લઇ જવાનો અને ફડચા અધિકારી તરીકે શ્રી સહકારી અધિકારી (ફડચો), પાલનપુરની નિમણુંક કરતા હુકમો કરવામાં આવેલ હતા. એ મુજબ ફડચા અધિકારીશ્રીએ સદર ફડચા મંડળીનો દફતરી ચાર્જ તા. ૧૩-૧-૯૯ના રોજ સંભાળેલ ત્યારબાદ ફડચા મંડળીના બેંક ખાતા ફડચા અધિકારી ખાતે તબદીલ કરાવી ફડચાની કામગીરી શરુ કરેલ હતી. પરંતુ મંડળીના કાર્યવાહકો/સભાસદોએ મંડળીને પુનઃજીવિત કરવા અરજીથી વિનંતી કરતાં જણાવેલ છે કે મંડળીના કાર્યક્ષેત્રના ચાર ગામોનો સમાવેશ થાય છે. આજુબાજુના ગામોમાં કોઇ દુધ મંડળી કાર્યરત નથી. જેના આધારે ફડચા અધિકારીશ્રીએ ખાસ સાધારણ સભા બોલાવી મંડળીને પુનઃજીવિત કરવાનું ઠરાવેલ છે. તેમાં જણાવ્યા પ્રમાણે મંડળી નફામાં છે. અને દૈનિક ૧૩૦ થી ૧૪૦ લીટર દુધનો પુરવઠો મળે તેમ છે. તેમજ આદિવાસી નિગમની લોન સામે આદિવાસી ધિરાણ બાકી બોલે છે. જે દુધના ચુકવણાંમાંથી વસુલ કરવાની ખાત્રી આપેલ છે. અને મંડળીમાં હિસાબી કામનો અનુભવી માણસ રાખી ઉદેશો મુજબની તમામ કામગીરી કરવા ખાત્રી આપેલ છે. તેમના હિતોને

અનુલક્ષીને ફડચા અધિકારીશ્રીએ મંડળીને પુનઃજીવિત કરવાની ભલામણ કરેલ છે. જે ભલામણને ગ્રાહ્ય રાખી મંડળીને પુનઃજીવિત કરવાનું ઠરાવીને નીચે મુજબનો હુકમ કરવામાં આવે છે :-

હુકમ

ધી રાણીકા દુધ ઉત્પાદક સહકારી મંડળી લી., તા. દાંતા, જિ. બનાસકાંઠાને અત્રેની કચેરીના તા. ૧૯-૧૧-૯૮ના હુકમ ક્રમાંક ફડચ/૦૧/ગ/૧૬૪૭/૯૮/૧૧૭૨૯ થી મંડળીને ફડચામાં લઇ જવાનો હુકમ કરવામાં આવેલ હતો. આ હુકમ રદ કરી મંડળીને પુનઃજીવિત કરતો મુળ નોંધણી નંબર ૨૦૧૬૬, તા. ૨૦-૬-૮૩ ચાલુ રાખતાં સને ૧૯૬૧ના ગુજરાત સહકારી મંડળીઓના અધિનિયમ-૧૯ અન્વયે મંડળીને પુનઃજીવિતનો હુકમ કરવામાં આવે છે.

પાલનપુર, તા. ૩જી માર્ચ, ૨૦૦૪.

એમ. એન. તબિયાર,
જિલ્લા રજિસ્ટ્રાર, સહકારી મંડળીઓ,
પાલનપુર.

વંચાણે લીધા :-

(૧) અત્રેની કચેરીની તા. ૨૩-૧૨-૨૦૦૩, ૧૬-૧-૨૦૦૪ અને ૫-૨-૨૦૦૪ની કારણદર્શક નોટિસ ક્રમાંક વસલ/૦૧/ગ/૧૫૪-૭૧, વસલ/૦૧/ગ/૯-૨૩ અને વસલ/૦૧/ગ/૨૭/૦૪.

(૨) શ્રી ભૈરવી વિભાગ સેવા સહકારી મંડળી લી,. ભૈરવી તા. ચીખલી, જિલ્લો નવસારીને નીચે જણાવેલ કારણોસર, ગુજરાત સહકારી મંડળીઓના સને ૧૯૬૧ના અધિનિયમની કલમ-૧૦૭ (૧) નાં પેટા ખંડ (ક) (ગ) (૨) (૪) હેઠળ આટોપી લેવા ફડચામાં લઇ જવા આમુખ-૧થી કારણદર્શક નોટીસ આપી રજુઆત કરવાની જરૂરી તક આપવામાં ઓવલ. પરંતુ મંડળી તરફથી તેવી કોઇ રજુઆત અત્રે કરવામાં આવેલ નથી. આમુખ-૨થી કરેલ રજુઆત જણાવેલ કારણો સાથે સુસંગત, વ્યાજબી તથા આધારભૂત નથી. જેથી માન્ય રાખી શકાય નહિ.

(૩) અત્રેની કચેરીની સુચનાઓનો અનાદર કરેલ છે.

(૪) સરકારી લેણાંની વસુલાતમાં નિષ્કાળજી દાખવેલ છે.

આદેશ

ક્રમાંક ઉખસ/ફડચ/સે-૯૮૧૮/ખ-૩/૮૮/૦૪.-શ્રી ભૈરવી વિભાગ સેવા સહકારી મંડળી લી. ભૈરવી, તા. ચીખલી, જિલ્લો નવસારી, કે જેની નોંધણી સહકારી કાયદા હેઠળ નોંધણી ક્રમાંક સે-૯૮૧૮, તા. ૧૬-૬-૧૯૬૫ થી થયેલ છે, તેને ૧૯૬૧ના ગુજરાત સહકારી મંડળીઓના અધિનિયમની કલમ-૧૦૭ (૧) ના પેટા ખંડ (ક) (ગ) (૨) (૪) અન્વયે ફડચામાં લઇ જવા વચગાળાનો હુકમ કરૂં છું અને ફડચા અધિકારી તરીકે શ્રી આર. ડી. પટેલ, સહકારી અધિકારી (ફડચા), નવસારીની નિમણુંક કરૂં છું. આ વચગાળાના હુકમ સામે મંડળીએ જે કાંઇ રજુઆત કે ખુલાસો કરવો હોય તો તે આ હુકમ નીકળ્યા તારીખથી એક માસની મુદતમાં આ કચેરીને મોકલી આપવા મંડળીને જણાવવામાં આવે છે.

નવસારી, તા. ૫મી માર્ચ, ૨૦૦૪.

વંચાણે લીધા :-

(૧) અત્રેની કચેરીની તા. ૨૪-૨-૨૦૦૩, ની કારણદર્શક નોટીસ ક્રમાંક ફડચ/૦૧/ખ-૩/૬૬/૨૦૦૩.

(૨) શ્રી મંદિર સેવા સહકારી મંડળી લી. મંદિર, તા. જલાલપોર, જિલ્લો નવસારીને નીચે જણાવેલ કારણોસર, ગુજરાત સહકારી મંડળીઓના સને ૧૯૬૧ના અધિનિયમની કલમ-૧૦૭ (૧) નાં પેટા ખંડ (ક) (ગ) (૨) (૪) હેઠળ આટોપી લેવા ફડચામાં લઇ જવા આમુખ-૧થી કારણદર્શક નોટીસ આપી રજુઆત કરવાની જરૂરી તક આપવામાં આવેલ પરંતુ મંડળી તરફથી તેવી કોઇ રજુઆત અત્રે કરવામાં આવેલ નથી આમુખ-૨થી કરેલ રજુઆત જણાવેલ કારણો સાથે સુસંગત, વ્યાજબી તથા આધારભૂત નથી. જેથી માન્ય રાખી શકાય નહિ.

(૩) મંડળી સ્થગિત અવસ્થામાં છે.

(૪) સરકારી લેણાંની વસુલાતમાં નિષ્કાળજી દાખવેલ છે.

આદેશ

ક્રમાંક ઉખસ/ફડચ/૧૯૩૦૦/ખ-૩/૯૬/૦૪.-શ્રી મંદિર સેવા સહકારી મંડળી લી. મંદિર, તા. જલાલપોર, જિલ્લો નવસારી, કે જેની નોંધણી સહકારી કાયદા હેઠળ નોંધણી ક્રમાંક ૧૯૩૦૦ તા. ૨૦-૪-૧૯૫૫ થી થયેલ છે, તેને ૧૯૬૧ના ગુજરાત સહકારી મંડળીઓના અધિનિયમની કલમ-૧૦૭ (૧) ના પેટા ખંડ (ક) (ગ) (૨) (૪) અન્વયે ફડચામાં લઇ જવા વચગાળાનો હુકમ કરૂં છું અને ફડચા અધિકારી તરીકે શ્રી આર. ડી. પટેલ, સહકારી અધિકારી (ફડચા), નવસારીની નિમણુંક કરૂં છું. આ વચગાળાના હુકમ સામે મંડળીએ જે કાંઇ રજુઆત કે ખુલાસો કરવો હોય તો તે આ હુકમ નીકળ્યા તારીખથી એક માસની મુદતમાં આ કચેરીને મોકલી આપવા મંડળીને જણાવવામાં આવે છે.

નવસારી, તા. ૫મી માર્ચ, ૨૦૦૪.

સુનિલ કુમાર,
જિલ્લા રજિસ્ટ્રાર, સહકારી મંડળીઓ,
નવસારી.

વંચાણમાં લીધા :-

(૧) કરસનભાઈ નાથુભાઈ પરમાર, ગોલાણા કસ્બારા અનાજ ઉત્પા. સ. મં. લી., મુ. ગોલાણા, તા. ખંભાતને ફડચામાં લઇ જવાનો વચગાળાનો હુકમ ક્રમાંક ફડચ/૦૧/ચ/૮૫૨/૨૦૦૩, તા. ૧૯-૧૨-૨૦૦૩.

INDEX

હુકમ

જા. નં. ઉખસ/ક-જ/ફડચા/ચ/૧૫૪૦૫/૨૦૧/૦૪.—ગોલાણા કસ્બારા અનાજ ઉત્પાદક સહ. મં. લી., મુકામ ગોલાણા, તાલુકો ખંભાત, જિલ્લોને મદદનીશ જિલ્લા રજિસ્ટ્રાર, સહકારી મંડળીઓ, જિલ્લા પંચાયત, આણંદની ઓફિસના નોંધ નંબર સે-૨૪૪૬૦, તા. ૧૯-૬-૯૦ થી નોંધવામાં આવી હતી તે મંડળીને સને ૧૯૬૧ના ગુજરાત રાજ્ય સહકારી મંડળીઓના કાયદાની કલમ-૧૦૭ અન્વયે ફડચામાં લઇ જવાનો હુકમ કરવામાં આવે છે. અને સદરહુ મંડળીના ફડચા અધિકારી તરીકે શ્રી સહકારી અધિકારી (ફડચો) લગત જી. રજિસ્ટ્રાર, સહકારી મંડળીઓ, આણંદની સદર કાયદાની કલમ-૧૦૮ (૩) હેઠળ નિમણુંક કરવામાં આવે છે. અને તેમના મહેનતાણાની રકમ નિયમ મુજબ સહકારી તિજોરીમાં ''૦૪૨૫ સહકાર'' સદરે જમા કરાવવી. ફડચાનું કામકાજ ત્રણ વર્ષમાં પુરૂં કરવું.

આણંદ, તા. ૫મી માર્ચ, ૨૦૦૪.

વંચાણમાં લીધા :–

(૧) દિનુભાઈ નારસંગજી ગોહેલ, ધી ગુડેલ અનાજ ઉત્પા. સ. મં. લી., મુ. ગુડેલ, તા. ખંભાતને ફડચામાં લઇ જવાનો વચગાળાનો હુકમ ક્રમાંક ફડચ/૦૧/ચ/૮૪૯/૨૦૦૩, તા. ૧૯-૧૨-૨૦૦૩.

હુકમ

જા. નં. ઉખસ/ક-જ/ફડચા/ચ/૧૫૪૦૬/૨૦૨/૦૪.—ધી ગુડેલ અનાજ ઉત્પાદક સહ. મં. લી., મુકામ ગુડેલ, તાલુકો ખંભાત, જિલ્લોને મદદનીશ જિલ્લા રજિસ્ટ્રાર, સહકારી મંડળીઓ, જિલ્લા પંચાયત, આણંદની ઓફિસના નોંધ નંબર ૨૫૬૪૯, તા. ૩૦-૧-૯૬ થી નોંધવામાં આવી હતી તે મંડળીને સને ૧૯૬૧ના ગુજરાત રાજ્ય સહકારી મંડળીઓના કાયદાની કલમ-૧૦૭ અન્વયે ફડચામાં લઇ જવાનો હુકમ કરવામાં આવે છે. અને સદરહુ મંડળીના ફડચા અધિકારી તરીકે શ્રી સહકારી અધિકારી (ફડચો) લગત જી. રજિસ્ટ્રાર, સહકારી મંડળીઓ, આણંદની સદર કાયદાની કલમ-૧૦૮ (૩) હેઠળ નિમણુંક કરવામાં આવે છે. અને તેમના મહેનતાણાની રકમ નિયમ મુજબ સહકારી તિજોરીમાં ''૦૪૨૫ સહકાર'' સદરે જમા કરાવવી. ફડચાનું કામકાજ ત્રણ વર્ષમાં પુરૂં કરવું.

આણંદ, તા. ૫મી માર્ચ, ૨૦૦૪.

વંચાણમાં લીધા :–

(૧) અંબાલાલ કાળીદાસ પટેલ, ખાનકુવા તમાકુ ઉત્પા. સ.મં. લી., મુ. ખાનકુવા, તા. ઉમરેઠને ફડચામાં લઇ જવાનો વચગાળાનો હુકમ ક્રમાંક ફડચ/૦૧/ચ/૧૨/૨૦૦૪, તા. ૫-૧-૨૦૦૪.

હુકમ

જા. નં. ઉખસ/ક-જ/ફડચા/ચ/૧૫૪૦૮/૨૦૩/૦૪.—ખાનકુવા તમાકુ ઉત્પાદક સહ. મં. લી., મુકામ ખાનકુવા, તાલુકો ઉમરેઠ, જિલ્લોને મદદનીશ જિલ્લા રજિસ્ટ્રાર, સહકારી મંડળીઓ, જિલ્લા પંચાયત, આણંદની ઓફિસના નોંધ નંબર સે-૨૦૭૫૧, તા. ૩૦-૮-૨૦૦૨ થી નોંધવામાં આવી હતી તે મંડળીને સને ૧૯૬૧ના ગુજરાત રાજ્ય સહકારી મંડળીઓના કાયદાની કલમ-૧૦૭ અન્વયે ફડચામાં લઇ જવાનો હુકમ કરવામાં આવે છે. અને સદરહુ મંડળીના ફડચા અધિકારી તરીકે શ્રી સહકારી અધિકારી (ફડચો) લગત જી. રજિસ્ટ્રાર, સહકારી મંડળીઓ, આણંદની સદર કાયદાની કલમ-૧૦૮ (૩) હેઠળ નિમણુંક કરવામાં આવે છે. અને તેમના મહેનતાણાની રકમ નિયમ મુજબ સહકારી તિજોરીમાં ''૦૪૨૫ સહકાર'' સદરે જમા કરાવવી. ફડચાનું કામકાજ ત્રણ વર્ષમાં પુરૂં કરવું.

આણંદ, તા. ૫મી માર્ચ, ૨૦૦૪.

વંચાણમાં લીધા :–

(૧) રમણભાઈ પુનમભાઈ પટેલ, આશી મહી કેનાલ પીયત સ. મં. લી., મુ. આશી, તા. પેટલાદને ફડચામાં લઇ જવાનો વચગાળાનો હુકમ ક્રમાંક ફડચ/૦૧/ચ/૧૩/૨૦૦૪, તા. ૫-૧-૨૦૦૪.

હુકમ

જા. નં. ઉખસ/ક-જ/ફડચા/ચ/૧૫૪૦૮/૨૦૪/૦૪.—આશી મહી કેનાલ પીયત સહ. મં. લી., મુકામ આશી, તાલુકો પેટલાદ, જિલ્લોને મદદનીશ જિલ્લા રજિસ્ટ્રાર, સહકારી મંડળીઓ, જિલ્લા પંચાયત, આણંદની ઓફિસના નોંધ નંબર ખે-૩૨૩૩, તા. ૨૦-૧૧-૧૯૯૦ થી નોંધવામાં આવી હતી તે મંડળીને સને ૧૯૬૧ના ગુજરાત રાજ્ય સહકારી મંડળીઓના કાયદાની કલમ-૧૦૭ અન્વયે ફડચામાં લઇ જવાનો હુકમ કરવામાં આવે છે. અને સદરહુ મંડળીના ફડચા અધિકારી તરીકે શ્રી સહકારી અધિકારી (ફડચો) લગત જી. રજિસ્ટ્રાર, સહકારી મંડળીઓ, આણંદની સદર કાયદાની કલમ-૧૦૮ (૩) હેઠળ નિમણુંક કરવામાં આવે છે. અને તેમના મહેનતાણાની રકમ નિયમ મુજબ સહકારી તિજોરીમાં ''૦૪૨૫ સહકાર'' સદરે જમા કરાવવી. ફડચાનું કામકાજ ત્રણ વર્ષમાં પુરૂં કરવું.

આણંદ, તા. ૫મી માર્ચ, ૨૦૦૪.

વંચાણમાં લીધા :–

(૧) મંગળભાઈ ગાંડાભાઈ તળપદા, ગલીયાણા સાબરમતી મત્સ્ય ઉછેર સ. મં. લી., મુ. ગલીયાણા, તા. તારાપુરને ફડચામાં લઇ જવાનો વચગાળાનો હુકમ ક્રમાંક ફડચ/૦૧/ચ/૧૦/૨૦૦૪, તા. ૫-૧-૨૦૦૪.

હુકમ

જા. નં. ઉખસ/ક-જ/ફડચા/ચ/૧૫૪૦૯/૨૦૫/૦૪.—ગલીયાણા સાબરમતી મત્સ્ય ઉછેર સહ. મં.લી., મુકામ ગલીયાણા, તાલુકો તારાપુર, જિલ્લોને મદદનીશ જિલ્લા રજિસ્ટ્રાર, સહકારી મંડળીઓ, જિલ્લા પંચાયત, આણંદની ઓફિસના નોંધ નંબર સે-૧૭૨૪૯,

INDEX

તા. ૧૭-૧૦-૧૯૮૧ થી નોંધવામાં આવી હતી તે મંડળીને સને ૧૯૬૧ના ગુજરાત રાજ્ય સહકારી મંડળીઓના કાયદાની કલમ-૧૦૭ અન્વયે ફડચામાં લઇ જવાનો હુકમ કરવામાં આવે છે. અને સદરહુ મંડળીના ફડચા અધિકારી તરીકે શ્રી સહકારી અધિકારી (ફડચો) લગત જી. રજિસ્ટ્રાર, સહકારી મંડળીઓ, આણંદની સદર કાયદાની કલમ-૧૦૮ (૩) હેઠળ નિમણુંક કરવામાં આવે છે. અને તેમના મહેનતાણાની રકમ નિયમ મુજબ સહકારી તિજોરીમાં ''૦૪૨૫ સહકાર'' સદરે જમા કરાવવી. ફડચાનું કામકાજ ત્રણ વર્ષમાં પુરૂં કરવું.

આણંદ, તા. ૫મી માર્ચ, ૨૦૦૪.

વંચાણમાં લીધા :–

(૧) કિશોરભાઈ દેવજીભાઈ રાઠોડ, કંસારી તમાકુ ઉત્પાદક સ. મં. લી., મુ. કંસારી, તા. ખંભાતને ફડચામાં લઇ જવાનો વચગાળાનો હુકમ ક્રમાંક ફડચ/૦૧/ચ/૧૧/૨૦૦૪, તા. ૫-૧-૨૦૦૪.

હુકમ

જા. નં. ઉખસ/ક-જ/ફડચા/ચ/૧૫૪૧૦/૨૦૬/૦૪.–કંસારી તમાકુ ઉત્પાદક સહ. મં.લી., મુકામ કંસારી, તાલુકો ખંભાત, જિલ્લોને મદદનીશ જિલ્લા રજિસ્ટ્રાર, સહકારી મંડળીઓ, જિલ્લા પંચાયત, આણંદની ઓફિસના નોંધ નંબર સે-૨૫૨૭૧, તા. ૯-૭-૧૯૮૭ થી નોંધવામાં આવી હતી તે મંડળીને સને ૧૯૬૧ના ગુજરાત રાજ્ય સહકારી મંડળીઓના કાયદાની કલમ-૧૦૭ અન્વયે ફડચામાં લઇ જવાનો હુકમ કરવામાં આવે છે. અને સદરહુ મંડળીના ફડચા અધિકારી તરીકે શ્રી સહકારી અધિકારી (ફડચો) લગત જી. રજિસ્ટ્રાર, સહકારી મંડળીઓ, આણંદની સદર કાયદાની કલમ-૧૦૮ (૩) હેઠળ નિમણુંક કરવામાં આવે છે. અને તેમના મહેનતાણાની રકમ નિયમ મુજબ સહકારી તિજોરીમાં ''૦૪૨૫ સહકાર'' સદરે જમા કરાવવી. ફડચાનું કામકાજ ત્રણ વર્ષમાં પુરૂં કરવું.

આણંદ, તા. ૫મી માર્ચ, ૨૦૦૪.

વંચાણમાં લીધા :–

(૧) જે. એમ. પટેલ (નાર) જોષીકુવા જૂથ તેલીબીયા ઉત્પાદક સ. મં. લી., મુ. જોષીકુવા, તા. આંકલાવને ફડચામાં લઇ જવાનો વચગાળાનો હુકમ ક્રમાંક ફડચ/૦૧/ચ/૧૫/૨૦૦૪, તા. ૫-૧-૨૦૦૪.

હુકમ

જા. નં. ઉખસ/ક-જ/ફડચા/ચ/૧૫૪૧૧/૨૦૭/૦૪.–જોષીકુવા જૂથ તેલીબીયા ઉત્પાદક સહ. મં.લી., મુકામ જોષીકુવા, તાલુકો આંકલાવ, જિલ્લોને મદદનીશ જિલ્લા રજિસ્ટ્રાર, સહકારી મંડળીઓ, જિલ્લા પંચાયત, આણંદની ઓફિસના નોંધ નંબર સે-૧૮૩૬૯, તા. ૧-૬-૧૯૮૨ થી નોંધવામાં આવી હતી તે મંડળીને સને ૧૯૬૧ના ગુજરાત રાજ્ય સહકારી મંડળીઓના કાયદાની કલમ-૧૦૭ અન્વયે ફડચામાં લઇ જવાનો હુકમ કરવામાં આવે છે. અને સદરહુ મંડળીના ફડચા અધિકારી તરીકે શ્રી સહકારી અધિકારી (ફડચો) લગત જી. રજિસ્ટ્રાર, સહકારી મંડળીઓ, આણંદની સદર કાયદાની કલમ-૧૦૮ (૩) હેઠળ નિમણુંક કરવામાં આવે છે. અને તેમના મહેનતાણાની રકમ નિયમ મુજબ સહકારી તિજોરીમાં ''૦૪૨૫ સહકાર'' સદરે જમા કરાવવી. ફડચાનું કામકાજ ત્રણ વર્ષમાં પુરૂં કરવું.

આણંદ, તા. ૫મી માર્ચ, ૨૦૦૪.

વંચાણમાં લીધા :–

(૧) જીવાભાઈ લાલાભાઈ, દાવલપુરા વણકર લોકોની ઘરો બાંધનારી સ. મં. લી., મુ. દાવલપુરા, તા. પેટલાદને ફડચામાં લઇ જવાનો વચગાળાનો હુકમ ક્રમાંક ફડચ/૦૧/ચ/૫૦/૨૦૦૪, તા. ૧૬-૧-૨૦૦૪.

હુકમ

જા. નં. ઉખસ/ક-જ/ફડચા/ચ/૧૫૪૧૨/૨૦૮/૦૪.–દાવલપુરા વણકર લોકોની ઘરો બાંધનારી સહ. મં. લી., મુકામ દાવલપુરા, તાલુકો પેટલાદ, જિલ્લોને મદદનીશ જિલ્લા રજિસ્ટ્રાર, સહકારી મંડળીઓ, જિલ્લા પંચાયત, આણંદની ઓફિસના નોંધ નંબર બી-૧૬૩૫, તા. ૧૩-૭-૧૯૫૬ થી નોંધવામાં આવી હતી તે મંડળીને સને ૧૯૬૧ના ગુજરાત રાજ્ય સહકારી મંડળીઓના કાયદાની કલમ-૧૦૭ અન્વયે ફડચામાં લઇ જવાનો હુકમ કરવામાં આવે છે. અને સદરહુ મંડળીના ફડચા અધિકારી તરીકે શ્રી સહકારી અધિકારી (ફડચો) લગત જી. રજિસ્ટ્રાર, સહકારી મંડળીઓની સદર કાયદાની કલમ-૧૦૮ (૩) હેઠળ નિમણુંક કરવામાં આવે છે. અને તેમના મહેનતાણાની રકમ નિયમ મુજબ સહકારી તિજોરીમાં ''૦૪૨૫ સહકાર'' સદરે જમા કરાવવી. ફડચાનું કામકાજ ત્રણ વર્ષમાં પુરૂં કરવું.

આણંદ, તા. ૫મી માર્ચ, ૨૦૦૪.

વંચાણે લીધા :–

(૧) શ્રી રાહતલાવ તમાકુ ઉત્પાદક સ. મં. લી., મુ. રાહતલાવના ફડચા અધિકારીશ્રીનો તા. ૫-૩-૨૦૦૪નો પત્ર નં. ફડચ/૦૧/ચ/૧૯૯/૨૦૦૪.

(૨) ગુજરાત સહકારી મંડળીઓનો કાયદો, ૧૯૬૧ની કલમ-૨૦ અને ૧૧૪ (૨).

(૩) સરકારશ્રીના કૃષિ, સહકાર અને ગ્રામ વિકાસ વિભાગ, સચિવાલય, ગાંધીનગરના તા. ૩૦-૩-૧૯૯૧ના જાહેરનામાં ક્રમાંક જી. એચ. કે. એચ.-૨૪-૯૧/ડી.ડી.સી. ૧૧૮૮/૩૨૦૪/જે.

હુકમ

જા. નં. ફડચ/૦૧/ચ/૨૧૭/૦૪.–રાહતલાવ તમાકુ ઉત્પાદક સહ. મં.લી., મુકામ રાહતલાવ, તાલુકો આણંદ, જિલ્લો આણંદ, મદદનીશ

જિલ્લા રજિસ્ટ્રાર, સહકારી મંડળીઓ, જિલ્લા પંચાયત, નડીઆદની ઓફિસના નોંધણી નંબર સે-૨૦૭૫૬, તા. ૫-૩-૧૯૮૪ થી નોંધવામાં આવી હતી જેને શ્રી જીલ્લા રજીસ્ટ્રાર, સહકારી મંડળીઓ, ના હુકમ નંબર ઉ. ખ. સ./ક. જ. / ફડચા/૧૪૯૪૩/ચ/૨૯૮/૦૩, તારીખ ૨૩-૪-૨૦૦૩થી ફડચામાં લઈ જવામાં આવી હતી. તેની ફડચાની કાર્યવાહીઓ સને ૧૯૬૧ના ગુજરાત સહકારી મંડળીઓના અધિનિયમ (ગુજરાત અધિનિયમ નં. ૧૦ સને ૧૯૬૨)ની કલમ ૧૧૪ (૨) અન્વયે આથી સમાપ્ત કરવામાં આવે છે. અને સદર મંડળીની નોંધણી સને ૧૯૬૧ના ગુજરાત સહકારી મંડળીઓના કાયદાની કલમ-૨૦ હેઠળ રદ કરવામાં આવે છે. અને તેથી આ હુકમની તારીખથી બંધ કરવામાં આવી છે એમ ગણાશે.

આણંદ, તા. ૮મી માર્ચ, ૨૦૦૪.

વંચાણે લીધા :–

(૧) શ્રી ડભોઉ ક્ષાર યુક્ત જમીન સુધારણા સ. મં. લી., ડભોઉના ફડચા અધિકારીશ્રીનો તા. ૫-૩-૨૦૦૪નો પત્ર નં. ફડચ/૦૧/ચ/૨૦૦/૨૦૦૪.

(૨) ગુજરાત સહકારી મંડળીઓનો કાયદો, ૧૯૬૧ની કલમ-૨૦ અને ૧૧૪ (૨).

(૩) સરકારશ્રીના કૃષિ, સહકાર અને ગ્રામ વિકાસ વિભાગ, સચિવાલય, ગાંધીનગરના તા. ૩૦-૩-૧૯૯૧ના જાહેરનામાં ક્રમાંક જી. એચ. કે. એચ.-૨૪-૯૧/ડી.ડી.સી. ૧૧૮૮/૩૨૦૪/જે.

હુકમ

જા. નં. ફડચ/૦૧/ચ/૨૧૬/૨૦૦૪.—ડભોઉ ક્ષાર યુક્ત જમીન સુધારણા સહ. મં.લી., મુકામ ડભોઉ, તાલુકો સોજીત્રા, જિલ્લો આણંદ મદદનીશ જિલ્લા રજિસ્ટ્રાર, સહકારી મંડળીઓ, જિલ્લા પંચાયત, નડીઆદની ઓફિસનો નોંધણી નંબર સે-૨૪૪૯૮, તા. ૯-૫-૨૦૦૦ થી નોંધવામાં આવી હતી જેને શ્રી જિલ્લા રજિસ્ટ્રાર, સહકારી મંડળીઓના હુકમ નંબર ઉ.ખ.સ./ક. જ./ફડચા/ચ/૨૧૩/૨૦૦૧, તારીખ ૯મી જુલાઈ, ૨૦૦૧થી ફડચામાં લઈ જવામાં આવી હતી તેની ફડચાની કાર્યવાહીઓ સને ૧૯૬૧ના ગુજરાત સહકારી મંડળીઓના અધિનિયમ (ગુજરાત અધિનિયમ નં. ૧૦ સને ૧૯૬૨)ની કલમ ૧૧૪ (૨) અન્વયે આથી સમાપ્ત કરવામાં આવે છે. અને સદર મંડળીની નોંધણી સને ૧૯૬૧ના ગુજરાત સહકારી મંડળીઓના કાયદાની કલમ-૨૦ હેઠળ રદ કરવામાં આવે છે. અને તેથી આ હુકમની તારીખથી બંધ કરવામાં આવી છે એમ ગણાશે.

આણંદ, તા. ૮મી માર્ચ, ૨૦૦૪.

સી. બી. કોટેચા,
જિલ્લા રજિસ્ટ્રાર,
સહકારી મંડળીઓ, આણંદ.

વંચાણે લીધા :–

(૧) આ કચેરીના હુકમ ક્રમાંક ફડચ / ૦૧ / ઘ-૨ / ૩૦૪, તારીખ ૭-૧૦-૨૦૦૩.

(૨) મંડળી તરફથી તેઓના તારીખ ૩૦-૧૦-૨૦૦૩ના પત્રથી કરેલ અને કચેરીને તારીખ ૨૩-૧-૨૦૦૩ ના રોજ મળેલ રજુઆત.

(૩) સને ૧૯૬૧ના ગુજરાત સહકારી મંડળી અધિનિયમની કલમ-૧૦૭ (૩)ની જોગવાઈઓ.

પ્રસ્તાવના

જા. નં. ફડચ/ફ/૧૫૨૨૭/ઘ-૨/૭૨/૩૧૯૧/૨૦૦૪.—ધી ડુંગરવાંટ ગૃપ વિવિધ કાર્યકારી સહકારી મંડળી લી., મુ. ડુંગરવાંટ તા. જેતપુર-પાવી, જિ. વડોદરાને આમુખ (૧)માં, જણાવેલ વચગાળાના હુકમથી ફડચામાં લઇ જવામાં આવેલ હતી, અને તે હુકમ સામે જો કોઇ વાંધો કે રજુઆત કરવી હોય, તો માસ એક ની મુદત આપવામાં આવેલ હતી. તદ્દનુસાર મંડળી તરફથી આમુખ (૨)માં જણાવેલ વિગતે રજુઆત મળેલ જે મુદત બહાર મળેલ હોય, રજુઆત ગ્રાહ્ય રાખી શકાય તેમ ન હોય, મંડળીને ફડચામાં લઇ જવાનો વચગાળાનો હુકમ કાયમ કરવા અંગે નીચે જણાવ્યા મુજબ હુકમ કરવામાં આવે છે.

હુકમ

ધી ડુંગરવાંટ ગૃપ વિવિધ કાર્યકારી સહકારી મંડળી લી., મુ. ડુંગરવાંટ તા. જેતપુર-પાવી, જિ. વડોદરા નોંધણી નં. ૧૭૬૩૩ તારીખ ૧૬મી મે, ૧૯૫૧ને આમુખ (૩)માં જણાવેલ કલમ-૧૦૭(૩) હેઠળ ફડચાનો વચગાળાનો હુકમ કાયમ કરવામાં આવે છે.

અને ફડચા અધિકારી નં. ૧ની નિમણુંક કાયમ કરવામાં આવે છે. ફડચા અધિકારીએ ઉક્ત મંડળીની ફડચાની કાર્યવાહી ત્રણ વર્ષની મુદતમાં પુર્ણ કરવાની રહેશે.

વડોદરા, તારીખ ૧લી માર્ચ, ૨૦૦૪.

વંચાણે લીધા :–

(૧) આ કચેરીના હુકમ ક્રમાંક ફડચ / ૦૧ / ઘ-૨ / ૪૦૩, તારીખ ૨૭-૧૧-૨૦૦૩.

(૨) મંડળી તરફથી તેઓના તારીખ ૨૯-૧૨-૨૦૦૩ના પત્રથી મળેલ રજુઆત.

(૨) સને ૧૯૬૧ના ગુજરાત સહકારી મંડળી અધિનિયમની કલમ-૧૦૭(૩)ની જોગવાઈઓ.

પ્રસ્તાવના

જા. નં. ફડચ/ફ/૧૫૨૨૮/ઘ-૨/૭૭/૩૧૯૭/૨૦૦૪.—ધી મોતીપુરા નિયમિત જવાબદારીવાળી વિવિધ કાર્યકારી સહકારી મંડળી લી., મોતીપુરા, જિ. વડોદરાને આમુખ (૧)માં, જણાવેલ વચગાળાના

INDEX

હુકમથી ફડચામાં લઈ જવામાં આવેલ હતી, અને તે હુકમ સામે જો કોઈ વાંધો કે રજુઆત કરવી હોય, તો માસ એક ની મુદત આપવામાં આવેલ હતી. તદ્નુસાર મંડળી તરફથી આમુખ (૨)માં જણાવેલ વિગતે રજુઆત મળેલ જે ગ્રાહ્ય રાખવા પાત્ર જણાતી ન હોય, મંડળીને ફડચામાં લઈ જવાનો વચગાળાનો હુકમ કાયમ કરવા અંગે નીચે જણાવ્યા મુજબ હુકમ કરવામાં આવે છે.

હુકમ

ધી મોતીપુરા નિયમિત જવાબદારીવાળી વિવિધ કાર્યકારી સહકારી મંડળી લી., મોતીપુરા, તા. ડભોઈ જિ. વડોદરા નોંધણી નં. ૧૭૧૦૧, તારીખ ૨૩મી ફેબ્રુઆરી, ૧૯૨૧ને આમુખ (૩)માં જણાવેલ કલમ-૧૦૭(૩) હેઠળ ફડચાનો વચગાળાનો હુકમ કાયમ કરવામાં આવે છે.

અને ફડચા અધિકારી નં. ૨ લગત કચેરીની નિમણુંક કાયમ કરવામાં આવે છે. ફડચા અધિકારીએ ઉક્ત મંડળીની ફડચાની કાર્યવાહી ત્રણ વર્ષની મુદતમાં પુર્ણ કરવાની રહેશે.

વડોદરા, તારીખ ૧લી માર્ચ, ૨૦૦૪.

વંચાણે લીધા :–

(૧) આ કચેરીના હુકમ ક્રમાંક ફડચ / ૦૧ / ઘ-૨ / ૪૩૫/૨૦૦૩ તા. ૧-૧૨-૨૦૦૩.

(૨) મંડળી તરફથી તેઓના તારીખ ૨૨-૧૨-૨૦૦૩ના પત્રથી મળેલ રજુઆત.

(૨) સને ૧૯૬૧ના ગુજરાત સહકારી મંડળી અધિનિયમની કલમ-૧૦૭(૩)ની જોગવાઈઓ.

પ્રસ્તાવના

જા. નં. ફડચ/ફ/૧૫૨૨૯/ઘ-૨/૭૬/૩૨૦૮/૨૦૦૪.–ધી જામલી કુંભાણી વિભાગ જંગલ કામદારોની સહકારી મંડળી લી., છોટાઉદેપુર, જિ. વડોદરાને આમુખ (૧)માં, જણાવેલ વચગાળાના હુકમથી ફડચામાં લઈ જવામાં આવેલ હતી, અને તે હુકમ સામે જો કોઈ વાંધો કે રજુઆત કરવી હોય, તો માસ એક ની મુદત આપવામાં આવેલ હતી. તદ્નુસાર મંડળી તરફથી આમુખ (૨)માં જણાવેલ વિગતે રજુઆત મળેલ જે ગ્રાહ્ય રાખી શકાય તેમ ન હોય, મંડળીને ફડચામાં લઈ જવાનો વચગાળાનો હુકમ કાયમ કરવા અંગે નીચે જણાવ્યા મુજબ હુકમ કરવામાં આવે છે.

હુકમ

ધી જામલી કુંભાણી વિભાગ જંગલ કામદારોની સહકારી મંડળી લી., છોટાઉદેપુર, જિ. વડોદરા નોંધણી નં. ૧૫૭૬ તારીખ ૨૦મી જુલાઈ, ૧૯૫૩ને આમુખ (૩)માં જણાવેલ કલમ-૧૦૭(૩) હેઠળ ફડચાનો વચગાળાનો હુકમ કાયમ કરવામાં આવે છે. અને ફડચા અધિકારી નં. ૩ ની નિમણુંક કાયમ કરવામાં આવે છે. ફડચા અધિકારીએ ઉક્ત મંડળીની ફડચાની કાર્યવાહી ત્રણ વર્ષની મુદતમાં પુર્ણ કરવાની રહેશે.

વડોદરા, તારીખ ૧લી માર્ચ, ૨૦૦૪.

વંચાણે લીધા :–

(૧) આ કચેરીના તારીખ ૫-૧૨-૨૦૦૩ના હુકમ ક્રમાંક ફડચ/૦૧/ઘ-૨/૪૪૪/૨૦૦૩.

(૨) સને ૧૯૬૧ના ગુજરાત સહકારી મંડળીઓના કાયદાની કલમ-૧૦૭(૩)ની જોગવાઈઓ.

અંતિમ હુકમ

જા. નં. ફડચ/ફ/૧૫૨૩૦/ઘ-૨/૮૧/૩૨૪૨/૨૦૦૪.–ધી નારા દુધ ઉત્પાદક સહકારી મંડળી લી., નારા તા. સાવલી, જિ. વડોદરા નોંધણી ક્રમાંક અં-૬-૧૬૯૪, તારીખ ૨૯મી ફેબ્રુઆરી, ૧૯૮૦થી નોંધયેલી સહકારી મંડળી છે, જેને ૧૯૬૧ના ગુજરાત સહકારી મંડળીઓના કાયદાની કલમ-૧૦૭(૧), (ક), (ગ), (૨), (૪) અન્વયે આમુખ (૧)માં જણાવેલ પ્રાથમિક હુકમથી ફડચામાં લઈ જઈ, સદર હુકમ સામે વાંધા સુચનોની રજુઆત કરવા માટે એક માસની તક આપવામાં આવવા છતાં તે પરત્વે કોઈ રજુઆત કરવામાં આવેલ ન હોય, આમુખ (૨)માં જણાવેલ કલમ-૧૦૭(૩) અન્વયે, સદરહુ મંડળીને ફડચામાં લઈ જવાનો પ્રાથમિક હુકમ આથી કાયમ કરવામાં આવે છે, અને ફડચા અધિકારી તરીકે શ્રી સહકારી અધિકારી ફડચા નં.-૧ ની નિમણુંક આથી કાયમ કરવામાં આવે છે.

(૨) ફડચા અધિકારીએ મંડળીની ફડચાની કાર્યવાહી ૩ વર્ષની મુદતમાં પુર્ણ કરવાની રહેશે.

(૩) ફડચા અધિકારીએ સદરહું મંડળીને હવાલો દિન-૧૫માં મેળવી લઈ, મંડળીના દેવા-લેણાંની ખાત્રી કરી, સૌ પ્રથમ સરકારી બાકી લેણી; ઓડીટ, ફી, સરકારી લોન, વ્યાજ, દંડનીય વ્યાજ, શેર ફાળાની ચુકવણી કરવા સુચના છે.

વડોદરા, તારીખ ૪થી માર્ચ, ૨૦૦૪.

વંચાણે લીધા :–

(૧) આ કચેરીના તારીખ ૧-૧૧-૨૦૦૩ના હુકમ ક્રમાંક ફડચ/૦૧/ઘ-૨/૩૪૦/૨૦૦૩.

(૨) સને ૧૯૬૧ના ગુજરાત સહકારી મંડળીઓના કાયદાની કલમ-૧૦૭(૩)ની જોગવાઈઓ.

અંતિમ હુકમ

જા. નં. ફડચ/ફ/૧૫૨૩૫/ઘ-૨/૯૬/૩૩૬૧/૨૦૦૪.–ધી નાનીવાંટ દુધ ઉત્પાદક સહકારી મંડળી લિ. નાનીવાંટ તા. નસવાડી, નોંધણી ક્રમાંક ૧૯૮૦૭, તારીખ ૨૨મી માર્ચ, ૧૯૮૪થી નોંધાયેલી સહકારી મંડળી છે, જેને ૧૯૬૧ના ગુજરાત સહકારી મંડળીઓના કાયદાની કલમ-૧૦૭(૧), (ક), (ગ), (૨), (૪) અન્વયે આમુખ (૧)માં જણાવેલ પ્રાથમિક હુકમથી ફડચામાં લઈ જઈ, સદર હુકમ સામે વાંધા સુચનોની રજુઆત કરવા માટે એક માસની તક આપવામાં આવવા છતાં તે

પરત્વે કોઇ રજુઆત કરવામાં આવેલ ન હોય, આમુખ (૨)માં જણાવેલ કલમ-૧૦૭(૩) અન્વયે, સદરહુ મંડળીને ફડચામાં લઇ જવાનો પ્રાથમિક હુકમ આથી કાયમ કરવામાં આવે છે, અને ફડચા અધિકારી તરીકે શ્રી સહકારી અધિકારી ફડચા નં.-૧ ની નિમણુંક આથી કાયમ કરવામાં આવે છે.

(૨) ફડચા અધિકારીએ મંડળીની ફડચાની કાર્યવાહી ૩ વર્ષની મુદતમાં પુર્ણ કરવાની રહેશે.

(૩) ફડચા અધિકારીએ સદરહું મંડળીનો હવાલો દિન-૧૫માં મેળવી લઇ, મંડળીના દેવા-લેણાંની ખાત્રી કરી, સૌ પ્રથમ સરકારી બાકી લેણી, ઓડીટ, ફી, સરકારી લોન, વ્યાજ, દંડનીય વ્યાજ, શેર ફાળાની ચુકવણી કરવા સુચના છે.

વડોદરા, તારીખ ૪થી માર્ચ, ૨૦૦૪.

વંચાણે લીધા :–

(૧) આ કચેરીના તારીખ ૧-૧૧-૨૦૦૩ના હુકમ ક્રમાંક ફડચ/૦૧/ ઘ-૨/૩૪૮/૨૦૦૩.

(૨) સને ૧૯૬૧ના ગુજરાત સહકારી મંડળીઓના કાયદાની કલમ-૧૦૭(૩)ની જોગવાઇઓ.

અંતિમ હુકમ

જા. નં. ફડચ/ફ/૧૫૨૩૬/ઘ-૨/૯૫/૩૩૫૩/૨૦૦૪.–ધી વાંસીયા વૃક્ષ ઉછેર સહકારી મંડળી લિ. વાંસીયા તા. સાવલી, જિ. વડોદરા, નોંધણી ક્રમાંક સા. ૨૭૨૨, તારીખ ૧૯મી માર્ચ, ૧૯૯૩થી નોંધાયેલી સહકારી મંડળી છે, જેને ૧૯૬૧ના ગુજરાત સહકારી મંડળીઓના કાયદાની કલમ-૧૦૭(૧), (ક), (ગ), (૨), (૪) અન્વયે આમુખ (૧)માં જણાવેલ પ્રાથમિક હુકમથી ફડચામાં લઇ જઇ, સદર હુકમ સામે વાંધા સુચનોની રજુઆત કરવા માટે એક માસની તક આપવામાં આવવા છતાં તે પરત્વે કોઇ રજુઆત કરવામાં આવેલ ન હોય, આમુખ (૨)માં જણાવેલ કલમ-૧૦૭(૩) અન્વયે, સદરહુ મંડળીને ફડચામાં લઇ જવાનો પ્રાથમિક હુકમ આથી કાયમ કરવામાં આવે છે, અને ફડચા અધિકારી તરીકે શ્રી સહકારી અધિકારી ફડચા નં.-૩ લગત સદર કચેરીની નિમણુંક આથી કાયમ કરવામાં આવે છે.

(૨) ફડચા અધિકારીએ મંડળીની ફડચાની કાર્યવાહી ૩ વર્ષની મુદતમાં પુર્ણ કરવાની રહેશે.

(૩) ફડચા અધિકારીએ સદરહું મંડળીનો હવાલો દિન-૧૫માં મેળવી લઇ, મંડળીના દેવા-લેણાંની ખાત્રી કરી, સૌ પ્રથમ સરકારી બાકી લેણી, ઓડીટ, ફી, સરકારી લોન, વ્યાજ, દંડનીય વ્યાજ, શેર ફાળાની ચુકવણી કરવા સુચના છે.

વડોદરા, તારીખ ૪થી માર્ચ, ૨૦૦૪.

વંચાણે લીધા :–

(૧) આ કચેરીના તારીખ ૭-૧૧-૨૦૦૩ના હુકમ ક્રમાંક ફડચ/૦૧/ ઘ-૨/૩૬૩/૨૦૦૩.

(૨) સને ૧૯૬૧ના ગુજરાત સહકારી મંડળીઓના કાયદાની કલમ-૧૦૭(૩)ની જોગવાઇઓ.

અંતિમ હુકમ

જા. નં. ફડચ/ફ/૧૫૨૩૮/ઘ-૨/૯૯/૨૦૦૪.–ધી લાલપુર દુધ ઉત્પાદક સહકારી મંડળી લી,. લાલપુર, તા. ક્વાંટ, જિ. વડોદરા, નોંધણી ક્રમાંક સે. ફ. ૧૮૮૪૭, તારીખ ૨જી નવેમ્બર, ૧૯૮૧થી નોંધાયેલી સહકારી મંડળી છે, જેને ૧૯૬૧ના ગુજરાત સહકારી મંડળીઓના કાયદાની કલમ-૧૦૭(૧), (ક), (ગ), (૨), (૪) અન્વયે આમુખ (૧)માં જણાવેલ પ્રાથમિક હુકમથી ફડચામાં લઇ જઇ, સદર હુકમ સામે વાંધા સુચનોની રજુઆત કરવા માટે એક માસની તક આપવામાં આવવા છતાં તે પરત્વે કોઇ રજુઆત કરવામાં આવેલ ન હોય, આમુખ (૨)માં જણાવેલ કલમ-૧૦૭(૩) અન્વયે, સદરહુ મંડળીને ફડચામાં લઇ જવાનો પ્રાથમિક હુકમ આથી કાયમ કરવામાં આવે છે, અને ફડચા અધિકારી તરીકે શ્રી સહકારી અધિકારી ફડચા નં.-૩ લગત સદર કચેરીની નિમણુંક આથી કાયમ કરવામાં આવે છે.

(૨) ફડચા અધિકારીએ મંડળીની ફડચાની કાર્યવાહી ૩ વર્ષની મુદતમાં પુર્ણ કરવાની રહેશે.

(૩) ફડચા અધિકારીએ સદરહું મંડળીનો હવાલો દિન-૧૫માં મેળવી લઇ, મંડળીના દેવા-લેણાંની ખાત્રી કરી, સૌ પ્રથમ સરકારી બાકી લેણી, ઓડીટ, ફી, સરકારી લોન, વ્યાજ, દંડનીય વ્યાજ, શેર ફાળાની ચુકવણી કરવા સુચના છે.

વડોદરા, તારીખ ૪થી માર્ચ, ૨૦૦૪.

વંચાણે લીધા :–

(૧) આ કચેરીના તારીખ ૭-૧૧-૨૦૦૩ના હુકમ ક્રમાંક ફડચ/૦૧/ ઘ-૨/૩૭૦/૨૦૦૩.

(૨) સને ૧૯૬૧ના ગુજરાત સહકારી મંડળીઓના કાયદાની કલમ-૧૦૭(૩)ની જોગવાઇઓ.

અંતિમ હુકમ

જા. નં. ફડચ/ફ/૧૫૨૩૯/ઘ-૨/૯૮/૩૪૩૨/૨૦૦૪.–ધી પાનવડ દુધ ઉત્પાદક સહકારી મંડળી લી., પાનવડ, તા. ક્વાંટ, જિ. વડોદરા, નોંધણી ક્રમાંક સે. ફ. ૧૨૭૫૫, તારીખ ૧૪મી જુન, ૧૯૮૨થી નોંધાયેલી સહકારી મંડળી છે, જેને ૧૯૬૧ના ગુજરાત સહકારી મંડળીઓના કાયદાની કલમ-૧૦૭(૧), (ક), (ગ), (૨), (૪) અન્વયે આમુખ (૧)માં જણાવેલ પ્રાથમિક હુકમથી ફડચામાં લઇ જઇ, સદર હુકમ સામે વાંધા સુચનોની રજુઆત કરવા માટે એક માસની તક

આપવામાં આવવા છતાં તે પરત્વે કોઈ રજુઆત કરવામાં આવેલ ન હોય, આમુખ (૨)માં જણાવેલ કલમ-૧૦૭(૩) અન્વયે, સદરહુ મંડળીને ફડચામાં લઈ જવાનો પ્રાથમિક હુકમ આથી કાયમ કરવામાં આવે છે, અને ફડચા અધિકારી તરીકે શ્રી સહકારી અધિકારી ફડચા નં.-૩ લગત સદર કચેરીની નિમણુંક આથી કાયમ કરવામાં આવે છે.

(૨) ફડચા અધિકારીએ મંડળીની ફડચાની કાર્યવાહી ૩ વર્ષની મુદતમાં પુર્ણ કરવાની રહેશે.

(૩) ફડચા અધિકારીએ સદરહુ મંડળીનો હવાલો દિન-૧૫માં મેળવી લઈ, મંડળીના દેવા-લેણાંની ખાત્રી કરી, સૌ પ્રથમ સહકારી બાકી લેણી, ઓડીટ, ફી, સરકારી લોન, વ્યાજ, દંડનીય વ્યાજ, શેર ફાળાની ચુકવણી કરવા સુચના છે.

વડોદરા, તારીખ ૪થી માર્ચ, ૨૦૦૪.

વંચાણે લીધા :-

(૧) આ કચેરીના તારીખ ૧-૧૧-૨૦૦૩ ના હુકમ ક્રમાંક ફડચ/૦૧/ ધ-૨/૩૫૦/ / /૨૦૦૩.

(૨) સને ૧૯૬૧ ના ગુજરાત સહકારી મંડળીઓના કાયદાની કલમ-૧૦૭(૩)ની જોગવાઈઓ.

અંતિમ હુકમ

જા. નં. ફડચ/ફ.૧૫૨૪૧/ધ-૨/૮૭-૩૩૪૫/૨૦૦૪.-ધી ભુડમારીયા સહયોગી વન વિકાસ સહકારી મંડળી લિ. ભુડમારીયા, તા. ક્વાંટ નોંધણી ક્રમાંક સા/૨૭૩૫ તારીખ .... થી નોંધાયેલી સહકારી મંડળી છે, જેને ૧૯૬૧ના ગુજરાત સહકારી મંડળીઓના કાયદાની કલમ-૧૦૭ (૧) (ક) (ગ) (૨) (૪) અન્વયે આમુખ (૧) માં જણાવેલ પ્રાથમિક હુકમથી ફડચામાં લઈ જઈ, સદર હુકમ સામે વાંધા-સુચનોની રજુઆત કરવા માટે એક માસની તક આપવામાં આવવા છતાં તે પરત્વે કોઈ રજુઆત કરવામાં આવેલ ન હોય, આમુખ (૨) માં જણાવેલ કલમ-૧૦૭(૩) અન્વયે, સદરહુ મંડળીને ફડચામાં લઈ જવાનો પ્રાથમિક હુકમ આથી કાયમ કરવામાં આવે છે, અને ફડચા અધિકારી તરીકે શ્રી સહકારી અધિકારી ફડચા નં.-૧ ની નિમણુંક આથી કાયમ કરવામાં આવે છે.

(૨) ફડચા અધિકારીએ મંડળીની ફડચાની કાર્યવાહી ૩ વર્ષની મુદતમાં પૂર્ણ કરવાની રહેશે.

(૩) ફડચા અધિકારીએ સદરહુ મંડળીનો હવાલો દિન-૧૫માં મેળવી લઈ, મંડળીના દેવા-લેણાંની ખાત્રી કરી, સૌ પ્રથમ સરકારી બાકી લેણી, ઓડીટ ફી, સરકારી લોન, દંડનીય વ્યાજ, શેર ફાળાની ચુકવણી કરવા સુચના છે.

વડોદરા, તા. ૪થી માર્ચ, ૨૦૦૪.

વંચાણે લીધા :-

(૧) આ કચેરીના તારીખ ૭-૧૧-૨૦૦૩ ના હુકમ ક્રમાંક ફડચ/૦૧/ ધ-૨/૩૬૯/ / /૨૦૦૩.

(૨) સને ૧૯૬૧ ના ગુજરાત સહકારી મંડળીઓના કાયદાની કલમ-૧૦૭(૩)ની જોગવાઈઓ.

અંતિમ હુકમ

જા. નં. ફડચ/ફ.૧૫૨૪૨/ધ-૨/૮૮-૩૪૫૮/૨૦૦૪.- ધી પડવાણ દુધ ઉત્પાદક સહકારી મંડળી લિ., પડવાણ, તા. સંખેડા નોંધણી ક્રમાંક સે. દુ. ૧૯૫૮૭ તારીખ ૨૨-૬-૮૨ થી નોંધાયેલી સહકારી મંડળી છે, જેને ૧૯૬૧ના ગુજરાત સહકારી મંડળીઓના કાયદાની કલમ-૧૦૭ (૧) (ક) (ગ) (૨) (૪) અન્વયે આમુખ (૧) માં જણાવેલ પ્રાથમિક હુકમથી ફડચામાં લઈ જઈ, સદર હુકમ સામે વાંધા-સુચનોની રજુઆત કરવા માટે એક માસની તક આપવામાં આવવા છતાં તે પરત્વે કોઈ રજુઆત કરવામાં આવેલ ન હોય, આમુખ (૨) માં જણાવેલ કલમ-૧૦૭(૩) અન્વયે, સદરહુ મંડળીને ફડચામાં લઈ જવાનો પ્રાથમિક હુકમ આથી કાયમ કરવામાં આવે છે, અને ફડચા અધિકારી તરીકે શ્રી સહકારી અધિકારી ફડચા નં.-૧ ની નિમણુંક આથી કાયમ કરવામાં આવે છે.

(૨) ફડચા અધિકારીએ મંડળીની ફડચાની કાર્યવાહી ૩ વર્ષની મુદતમાં પૂર્ણ કરવાની રહેશે.

(૩) ફડચા અધિકારીએ સદરહુ મંડળીનો હવાલો દિન-૧૫માં મેળવી લઈ, મંડળીના દેવા-લેણાંની ખાત્રી કરી, સૌ પ્રથમ સરકારી બાકી લેણી, ઓડીટ ફી, સરકારી લોન, દંડનીય વ્યાજ, શેર ફાળાની ચુકવણી કરવા સુચના છે.

વડોદરા, તા. ૪થી માર્ચ, ૨૦૦૪.

વંચાણે લીધા :-

(૧) આ કચેરીના તારીખ ૧-૧૧-૨૦૦૩ ના હુકમ ક્રમાંક ફડચ/૦૧/ ધ-૨/૩૩૬/ / /૨૦૦૩.

(૨) સને ૧૯૬૧ ના ગુજરાત સહકારી મંડળીઓના કાયદાની કલમ-૧૦૭(૩)ની જોગવાઈઓ.

અંતિમ હુકમ

જા. નં. ફડચ/ફ.૧૫૨૪૩/ધ-૨/ ૩૪૮૨/૨૦૦૪.- ધી કાવરા દુધ ઉત્પાદક સહકારી મંડળી લિ., કાવરા, તા. પાવીજેતપુર, જી. વડોદરા નોંધણી ક્રમાંક ૨૪૬૨૮ તારીખ ૩૦-૯-૯૧ થી નોંધાયેલી સહકારી મંડળી છે, જેને ૧૯૬૧ના ગુજરાત સહકારી મંડળીઓના કાયદાની કલમ-૧૦૭ (૧) (ક) (ગ) (૨) (૪) અન્વયે આમુખ (૧) માં જણાવેલ પ્રાથમિક હુકમથી ફડચામાં લઈ જઈ, સદર હુકમ સામે વાંધા-સુચનોની રજુઆત કરવા માટે એક માસની તક આપવામાં આવવા છતાં તે પરત્વે કોઈ રજુઆત કરવામાં આવેલ ન હોય, આમુખ (૨) માં જણાવેલ કલમ-૧૦૭(૩) અન્વયે, સદરહુ મંડળીને ફડચામાં લઈ જવાનો પ્રાથમિક હુકમ આથી કાયમ કરવામાં આવે છે, અને ફડચા અધિકારી તરીકે શ્રી સહકારી અધિકારી ફડચા નં.-૩ લગત સદર કચેરી ની નિમણુંક આથી કાયમ કરવામાં આવે છે."

(૨) ફડચા અધિકારીએ મંડળીની ફડચાની કાર્યવાહી ૩ વર્ષની મુદતમાં પૂર્ણ કરવાની રહેશે.

INDEX

(૩) ફડચા અધિકારીએ સદરહુ મંડળીનો હવાલો દિન-૧૫માં મેળવી લઈ, મંડળીના દેવા-લેણાંની ખાત્રી કરી, સૌ પ્રથમ સરકારી બાકી લેણી, ઓડીટ ફી, સરકારી લોન, દંડનીય વ્યાજ, શેર ફાળાની ચુકવણી કરવા સુચના છે.

વડોદરા, તા. ૪થી માર્ચ, ૨૦૦૪.

વંચાણે લીધા :-

(૧) આ કચેરીના તારીખ ૧-૧૨-૨૦૦૩ ના હુકમ ક્રમાંક ફડચ/૦૧/ ઘ-૨/૪૩૭/૨૦૦૩.

(૨) સને ૧૯૬૧ ના ગુજરાત સહકારી મંડળીઓના કાયદાની કલમ-૧૦૭(૩)ની જોગવાઈઓ.

અંતિમ હુકમ

જા. નં. ફડચ/ફ.૧૫૨૪૪/ઘ-૨/ ૯૦-૩૪૭૬/૨૦૦૪.- ધી સરદાર નાગરિક ક્રેડિટ સહકારી મંડળી લિ., નસવાડી, જી. વડોદરા નોંધણી ક્રમાંક સે. ૧૮૯૭૭, તારીખ ૨૪-૧૨-૯૧ થી નોંધણી સહકારી મંડળી છે, જેને ૧૯૬૧ના ગુજરાત સહકારી મંડળીઓના કાયદાની કલમ-૧૦૭ (૧) (ક) (ગ) (૨) (૪) અન્વયે આમુખ (૧) માં જણાવેલ પ્રાથમિક હુકમથી ફડચામાં લઈ જઈ, સદર હુકમ સામે વાંધા-સુચનોની રજુઆત કરવા માટે એક માસની તક આપવામાં આવવા છતાં તે પરત્વે કોઈ રજુઆત કરવામાં આવેલ ન હોય, આમુખ (૨) માં જણાવેલ કલમ-૧૦૭(૩) અન્વયે, સદરહુ મંડળીને ફડચામાં લઈ જવાનો પ્રાથમિક હુકમ આથી કાયમ કરવામાં આવે છે, અને ફડચા અધિકારી તરીકે શ્રી સહકારી અધિકારી ફડચા નં.-૩ લગત સદર કચેરીની નિમણુંક આથી કાયમ કરવામાં આવે છે.

(૨) ફડચા અધિકારીએ મંડળીની ફડચાની કાર્યવાહી ૩ વર્ષની મુદતમાં પૂર્ણ કરવાની રહેશે.

(૩) ફડચા અધિકારીએ સદરહુ મંડળીનો હવાલો દિન-૧૫માં મેળવી લઈ, મંડળીના દેવા-લેણાંની ખાત્રી કરી, સૌ પ્રથમ સરકારી બાકી લેણી, ઓડીટ ફી, સરકારી લોન, વ્યાજ, દંડનીય વ્યાજ, શેર ફાળાની ચુકવણી કરવા સુચના છે.

વડોદરા, તા. ૪થી માર્ચ, ૨૦૦૪.

વંચાણે લીધા :-

(૧) આ કચેરીના તારીખ ૨૮-૧૧-૨૦૦૩ના હુકમ ક્રમાંક ફડચ/ ૦૧/ઘ-૨/૪૧૯/૨૦૦૩.

(૨) સને ૧૯૬૧ના ગુજરાત સહકારી મંડળીઓના કાયદાની કલમ-૧૦૭(૩)ની જોગવાઈઓ.

અંતિમ હુકમ

જા. નં. ફડચ/ફ.૧૫૨૪૫/ઘ-૨/૯૧-૩૩૩૬/૨૦૦૪.- ધી પાનવડ વિભાગ જંગલ કામદાર સહકારી મંડળી લિ,. પાનવડ, તા. છોટાઉદેપુર, જી. વડોદરા નોંધણી ક્રમાંક ૧૫૯૭, તારીખ ૧૯-૫-૫૪ થી નોંધણી સહકારી મંડળી છે, જેને ૧૯૬૧ના ગુજરાત સહકારી મંડળીઓના કાયદાની કલમ-૧૦૭ (૧) (ક) (ગ) (૨) (૪) અન્વયે આમુખ (૧) માં જણાવેલ પ્રાથમિક હુકમથી ફડચામાં લઈ જઈ, સદર હુકમ સામે વાંધા-સુચનોની રજુઆત કરવા માટે એક માસની તક આપવામાં આવવા છતાં તે પરત્વે કોઈ રજુઆત કરવામાં આવેલ ન હોય, આમુખ (૨) માં જણાવેલ કલમ-૧૦૭(૩) અન્વયે, સદરહુ મંડળીને ફડચામાં લઈ જવાનો પ્રાથમિક હુકમ આથી કાયમ કરવામાં આવે છે, અને ફડચા અધિકારી તરીકે શ્રી સહકારી અધિકારી ફડચા નં.-૩ લગત સદર કચેરીની નિમણુંક આથી કાયમ કરવામાં આવે છે.

(૨) ફડચા અધિકારીએ મંડળીની ફડચાની કાર્યવાહી ૩ વર્ષની મુદતમાં પૂર્ણ કરવાની રહેશે.

(૩) ફડચા અધિકારીએ સદરહુ મંડળીનો હવાલો દિન-૧૫માં મેળવી લઈ, મંડળીના દેવા-લેણાંની ખાત્રી કરી, સૌ પ્રથમ સરકારી બાકી લેણી, ઓડીટ ફી, સરકારી લોન, વ્યાજ, દંડનીય વ્યાજ, શેર ફાળાની ચુકવણી કરવા સુચના છે.

વડોદરા, તા. ૪થી માર્ચ, ૨૦૦૪.

વંચાણે લીધા :-

(૧) આ કચેરીના તારીખ ૨૮-૧૧-૨૦૦૩ ના હુકમ ક્રમાંક ફડચ/ ૦૧/ઘ-૨/૪૧૫/ / /૨૦૦૩.

(૨) સને ૧૯૬૧ ના ગુજરાત સહકારી મંડળીઓના કાયદાની કલમ-૧૦૭(૩)ની જોગવાઈઓ.

અંતિમ હુકમ

જા. નં. ફડચ/ફ.૧૫૨૪૬/ઘ-૨/૯૨-૩૩૨૮/૨૦૦૪.- ધી મયુર મજુર કામદારોની સહકારી મંડળી લિ. મુ. સામંતપુરા, તા. સાવલી નોંધણી ક્રમાંક ૨૨૩૯૪, તારીખ ૨૨-૪-૮૭ થી નોંધણી સહકારી મંડળી છે, જેને ૧૯૬૧ના ગુજરાત સહકારી મંડળીઓના કાયદાની કલમ-૧૦૭ (૧) (ક) (ગ) (૨) (૪) અન્વયે આમુખ (૧) માં જણાવેલ પ્રાથમિક હુકમથી ફડચામાં લઈ જઈ, સદર હુકમ સામે વાંધા-સુચનોની રજુઆત કરવા માટે એક માસની તક આપવામાં આવવા છતાં તે પરત્વે કોઈ રજુઆત કરવામાં આવેલ ન હોય, આમુખ (૨) માં જણાવેલ કલમ-૧૦૭(૩) અન્વયે, સદરહુ મંડળીને ફડચામાં લઈ જવાનો પ્રાથમિક હુકમ આથી કાયમ કરવામાં આવે છે, અને ફડચા અધિકારી તરીકે શ્રી સહકારી અધિકારી ફડચા નં.-૨ વડોદરાની નિમણુંક આથી કાયમ કરવામાં આવે છે.

(૨) ફડચા અધિકારીએ મંડળીની ફડચાની કાર્યવાહી ૩ વર્ષની મુદતમાં પૂર્ણ કરવાની રહેશે.

(૩) ફડચા અધિકારીએ સદરહુ મંડળીનો હવાલો દિન-૧૫માં મેળવી લઈ, મંડળીના દેવા-લેણાંની ખાત્રી કરી, સૌ પ્રથમ સરકારી બાકી લેણી, ઓડીટ ફી, સરકારી લોન, વ્યાજ, દંડનીય વ્યાજ, શેર ફાળાની ચુકવણી કરવા સુચના છે.

વડોદરા, તા. ૪થી માર્ચ, ૨૦૦૪.

વંચાણે લીધા :-

(૧) આ કચેરીના તારીખ ૩૦-૧૨-૨૦૦૩ ના હુકમ ક્રમાંક ફડચ/૦૧/ઘ-૨/૫૦૪/૨૦૦૩.

(૨) સને ૧૯૬૧ ના ગુજરાત સહકારી મંડળીઓના કાયદાની કલમ-૧૦૭(૩)ની જોગવાઈઓ.

અંતિમ હુકમ

જા. નં. ફડચ/ફ.૧૫૨૫૧/ઘ-૨/ ૯૩-૩૩૨૦/૨૦૦૪.- ધી લસુન્દ્રા દુધ ઉત્પાદક સહકારી મંડળી લિ., લસુન્દ્રા, તા. સાવલી, જી. વડોદરા નોંધણી ક્રમાંક ૧૨૭૭૫ તારીખ ૩૧-૭-૮૨ થી નોંધણી સહકારી મંડળી છે, જેને ૧૯૬૧ના ગુજરાત સહકારી મંડળીઓના કાયદાની કલમ-૧૦૭ (૧) (ક) (ગ) (૨) (૪) અન્વયે આમુખ (૧) માં જણાવેલ પ્રાથમિક હુકમથી ફડચામાં લઈ જઈ, સદર હુકમ સામે વાંધા-સુચનોની રજુઆત કરવા માટે એક માસની તક આપવામાં આવવા છતાં તે પરત્વે કોઈ રજુઆત કરવામાં આવેલ ન હોય, આમુખ (૨) માં જણાવેલ કલમ-૧૦૭(૩) અન્વયે, સદરહુ મંડળીને ફડચામાં લઈ જવાનો પ્રાથમિક હુકમ આથી કાયમ કરવામાં આવે છે, અને ફડચા અધિકારી તરીકે શ્રી સહકારી અધિકારી ફડચા નં.-૩ લગત સદર કચેરીની નિમણુંક આથી કાયમ કરવામાં આવે છે.

(૨) ફડચા અધિકારીએ મંડળીની ફડચાની કાર્યવાહી ૩ વર્ષની મુદતમાં પૂર્ણ કરવાની રહેશે.

(૩) ફડચા અધિકારીએ સદરહુ મંડળીનો હવાલો દિન-૧૫માં મેળવી લઈ, મંડળીના દેવા-લેણાંની ખાત્રી કરી, સૌ પ્રથમ સરકારી બાકી લેણી, ઓડીટ ફી, સરકારી લોન, વ્યાજ, દંડનીય વ્યાજ, શેર ફાળાની ચુકવણી કરવા સુચના છે.

વડોદરા, તા. ૪થી માર્ચ, ૨૦૦૪.

વંચાણે લીધા :-

(૧) આ કચેરીના તારીખ ૧-૧૧-૨૦૦૩ ના હુકમ ક્રમાંક ફડચ/૦૧/ઘ-૨/૩૩૮/૨૦૦૩.

(૨) સને ૧૯૬૧ ના ગુજરાત સહકારી મંડળીઓના કાયદાની કલમ-૧૦૭(૩)ની જોગવાઈઓ.

અંતિમ હુકમ

જા. નં. ફડચ/ફ.૧૫૨૩૪/ઘ-૨/ ૯૮-૩૪૨૫/૨૦૦૪.-ધી ઢોંઢણીયા દુધ ઉત્પાદક સહકારી મંડળી લિ. ઢોંઢણીયા, તા. નસવાડી, જી. વડોદરા નોંધણી ક્રમાંક સે. દુ.-૨૬૫૧૧, તારીખ ૨૯-૩-૯૩ થી નોંધણી સહકારી મંડળી છે, જેને ૧૯૬૧ના ગુજરાત સહકારી મંડળીઓના કાયદાની કલમ-૧૦૭ (૧) (ક) (ગ) (૨) (૪) અન્વયે આમુખ (૧) માં જણાવેલ પ્રાથમિક હુકમથી ફડચામાં લઈ જઈ, સદર હુકમ સામે વાંધા-સુચનોની રજુઆત કરવા માટે એક માસની તક આપવામાં આવવા છતાં તે પરત્વે કોઈ રજુઆત કરવામાં આવેલ ન હોય, આમુખ (૨) માં જણાવેલ કલમ-૧૦૭(૩) અન્વયે, સદરહું મંડળીને ફડચામાં લઈ જવાનો પ્રાથમિક હુકમ આથી કાયમ કરવામાં આવે છે, અને ફડચા અધિકારી તરીકે શ્રી સહકારી અધિકારી ફડચા નં.-૩ લગત સદર કચેરીની નિમણુંક આથી કાયમ કરવામાં આવે છે.

(૨) ફડચા અધિકારીએ મંડળીની ફડચાની કાર્યવાહી ૩ વર્ષની મુદતમાં પૂર્ણ કરવાની રહેશે.

(૩) ફડચા અધિકારીએ સદરહુ મંડળીનો હવાલો દિન-૧૫માં મેળવી લઈ, મંડળીના દેવા-લેણાંની ખાત્રી કરી, સૌ પ્રથમ સરકારી બાકી લેણી, ઓડીટ ફી, સરકારી લોન, વ્યાજ, દંડનીય વ્યાજ, શેર ફાળાની ચુકવણી કરવા સુચના છે.

વડોદરા, તા. ૮મી માર્ચ, ૨૦૦૪.

નં. નઘણ/ગ-૨/ સે.-૩૩૭૭૨/૩૪૬૩/૨૦૦૪.—આથી જાહેર કરે છે કે, મંગલદીપ પ્રિમા. ઓનર્સ કો. ઓપ. સર્વિસ સો. લી. મર્યાદિત સ્થળ વડોદરા, તાલુકો વડોદરા, જિલ્લો વડોદરા.

સને ૧૯૬૨નો ગુજરાત કાયદો (ગુજરાત સહકારી મંડળીઓના કાયદો ૧૯૬૧)ની કલમ-૯ અન્વયે આજરોજ નોંધવામાં આવી છે.

વડોદરા, તારીખ ૮મી માર્ચ, ૨૦૦૪.

દિપક દલાલ,
જિલ્લા રજિસ્ટ્રાર,
સહકારી મંડળીઓ, વડોદરા.

વંચાણે લીધા :-

(૧) સરકારશ્રીના કૃષિ, સહકાર અને ગ્રામ વિકાસ વિભાગના ઠરાવ ક્રમાંક જીએચકેએચ / ૨૪-૯૧/ડીડીજી/૧૧૮૮/૫૨૦૪-જ, તારીખ ૩૦-૩-'૯૧.

(૨) ગુજરાત સહકારી મંડળીઓના અધિનિયમ, ૧૯૬૧ની કલમ-૧૦૭ અને ૧૦૮ની જોગવાઈઓ.

(૩) આ કચેરીના તા. ૭-૧૧-૨૦૦૩ ના ફડચા અંગેના વચગાળાના આદેશ ક્રમાંક ફડચ/૦૧/ગ/૨૪૪૮/૨૦૦૩.

પ્રસ્તાવના

જા. નં. ફડચ/ફ/૧૩૬૩૮/૦૧/ગ/૨૯૯/૨૦૦૪.- ધી વાવડી-સોનીસર ગૃપ સેવા સહકારી મંડળી લિ., મું વાવડી-સોનીસર, તા. તલોદ, જિ. સાબરકાંઠા, ગુજરાત સહકારી મંડળીઓના અધિનિયમ, ૧૯૬૧ હેઠળ નોંધણી ક્રમાંક ૨૬૦૪૮, તારીખ ૨૯-૬-૫૯ થી નોંધાયેલ સહકારી સંસ્થા છે. સદર મંડળીનું તા. ૧-૪-૨૦૦૧ થી તા. ૩૧-૩-૨૦૦૨ સુધીના સમયગાળાનું વૈધાનિક ઓડીટ, સબ ઓડીટર સ. મં., પ્રાંતિજ દ્વારા ધરવામાં આવેલ હતું. તથા સદર મંડળીનું ઈન્સ્પેકશન ધી સા. જિ. મધ્યસ્થ સહકારી બેંક લી., હિંમતનગરની તલોદ શાખા દ્વારા કરવામાં આવેલ હતું. ઓડીટ/ઈન્સ્પેકશન દરમ્યાન મંડળી ઉદ્દેશો મુજબની કામગીરી કરતી ન હોવાથી તથા આર્થિક પરિસ્થિતિ જોતાં મંડળીને ફડચામાં લઈ જવા માટે દરખાસ્ત કરેલ હતી. સદર બાબતે અત્રેની કચેરીએથી તા. ૨૩-૧૨-૨૦૦૨ના પત્ર ક્રમાંક ફડચ/૦૧/ગ/

INDEX

૩૫૩૨/ ૨૦૦૨ થી મંડળીને ફડચામાં કેમ ન લઈ જવી તે માટેના કારણો દર્શાવવા મંડળીના હોદ્દેદારોને કારણદર્શક નોટીસ આપી તા. ૧૩-૧-૨૦૦૩ના રોજ રજુઆત કરવા મુદત આપેલ હતી. પરંતુ નિયત મુદતે મંડળીના હોદ્દેદારો હાજર રહી વધુ મુદતની માગણી કરતાં તા. ૨૭-૧-૦૩ ની મુદત આપવામાં આવી. જે મુદતે હાજર રહી લેખિતમાં રજુઆત કરેલ છે કે, દેવા રાહતથી મંડળીમાં વ્યાજની આવક ન થતાં ખોટ થયેલ છે. તેમજ મુદતવીતી બાકીદારો સામે વસુલાતની કાર્યવાહી ચાલુ છે. તેમજ મંડળી ફક્ત વ્યાજબી ભાવની દુકાનનું સંચાલન કરે છે. અને અન્ય વેપારી પ્રવૃત્તિ કરતી નથી. સદર રજુઆત પરત્વે ધી સાબરકાંઠા જિલ્લા મધ્યસ્થ સહકારી બેન્ક દ્વારા પણ મંડળીને ફડચામાં લઈ જવા અભિપ્રાય આપેલ હતો.

જેથી મંડળીને આટોપી લેવાનું અનિવાર્ય જણાતાં આમુખ-૩માં જણાવેલ અત્રેની કચેરીના તા. ૭-૧૧-૦૩ના રોજ ફડચાનો વચગાળાનો આદેશ કરવામાં આવેલ હતો. તથા વચગાળાના આદેશની તારીખથી એક માસમાં લેખિત / મૌખિક રજુઆત કરવા જણાવેલ અને તા. ૮-૧૨-૦૩ના રોજની મુદત આપેલ. પરંતુ મંડળીના હોદ્દેદારો હાજર રહેલ નથી. તા. ૧૫-૧૨-૦૩ તથા તા. ૧૨-૧-૨૦૦૪ના રોજ કરેલ રજુઆત મુજબ અગાઉના નબળા વર્ષો હોવાથી તથા દેવા રાહત યોજનાથી માફી થવાની કાર્યવાહી બેન્ક દ્વારા પૂર્ણ થયેલ નથી અને મંડળી દ્વારા વાવડી ગામે વ્યાજબી ભાવની દુકાન ચલાવવામાં આવે છે. જે મંડળી ફડચામાં જવાથી દુકાન બંધ થવાથી ગ્રામજનોને હાલાકી ઉભી થાય તેમ છે. મંડળીને ફડચામાં લઈ જવાની કારણદર્શક નોટીસ તા. ૨૩-૧૨-૨૦૦૨ના રોજ આપવામાં આવેલ હતી અને વચગાળાનો ફડચાનો હુકમ તા. ૭-૧૧-૨૦૦૩ના રોજ કરવામાં આવેલ હતો. આમ મંડળીને પેટા કાયદાના ઉદ્દેશો મુજબ કામગીરી કરવાનો તથા પ્રવૃત્તિ વિકસાવવા માટે પુરતી તક આપવામાં આવેલ છે. છતાં મંડળી દ્વારા સંતોષકારક કામગીરી કરવામાં આવેલ નથી અને મંડળીએ સભાસદો પાસેથી રૂા. ૮,૨૯૦/- વસુલ લેવાના બાકી છે. જ્યારે બેંક લોન રૂા. ૯૮,૮૦૦/- બાકી છે. જેથી સભાસદો પાસેથી તમામ રકમ વસુલ આવે તો પણ મંડળી પાસે નાણાંકીય સ્ત્રોત મર્યાદિત રહેવાના છે. હાલમાં કર્જનીયત્તા જળવાતી નથી. બેંકના વ્યાજની જોગવાઈ નથી. તથા બેંકનું વ્યાજ દિન પ્રતિદિન વધતું જાય છે. મંડળી બિન અર્થક્ષમ બનેલ છે.

આમ નીચે મુજબના કારણોસર :

(૧) મંડળીનો ઓડીટ વર્ગ ''ડ'' છે.

(૨) મંડળીના સ્વકીય ભંડોળ રૂા. ૫૭,૮૯૮-૧૦ સામે રૂા. ૧,૩૭,૫૦૨-૭૨ ની ખોટ છે. આ ભંડોળોની રકમ ખોટની સામે પુરી થયેલ છે.

(૩) મંડળીના સભ્યો પાસે સભાસદ ધીરાણ રૂા. ૮,૨૯૦/- બાકી પડે છે. તેમ છતાં ૧૦૬ના કેસો કરેલ નથી. તે પૈકી ૩(ત્રણ) સભ્યોનું અવસાન થયેલ છે.

(૪) બેંક લોન રૂા. ૯૮,૮૦૦/- તથા વ્યાજ રૂા. ૯૪,૧૯૪/- બાકી પડે છે.જ્યારે સભાસદ ધીરાણ રૂા. ૮,૨૯૦/- આમ લોન અને ધીરાણ વચ્ચે ગાળો પડે છે. જે વધતો જાય છે અને મંડળીની આર્થિક સ્થિતિ નબળી પડતી જાય છે.

મંડળીને ફડચામાં લઈ જવા અંગેના વચગાળાના આદેશનો કાયમ કરતો નીચે મુજબનો અંતિમ આદેશ કરવામાં આવે છે.

અંતિમ આદેશ

આથી હું, જે. જે. શાહ, જિલ્લા રજિસ્ટ્રાર, સહકારી મંડળીઓ, હિંમતનગર, જિ. સાબરકાંઠાને પ્રસ્તાવનામાં જણાવેલ કારણોસહ ગુજરાત સહકારી મંડળીઓના અધિનિયમ, ૧૯૬૧ની કલમ-૧૦૭ હેઠળ મને પ્રાપ્ત થયેલ સત્તા અને અધિકારની રૂએ ધી વાવડી-સોનીસર ગૃપ સેવા સહકારી મંડળી લિ., મું. વાવડી-સોનીસર, તા. તલોદ, જિ. સાબરકાંઠાને ફડચામાં લઈ જવાનો આમુખ-૩માં દર્શાવેલ વચગાળાના આદેશને બહાલી આપતાં ફડચા અંગેનો અંતિમ આદેશ કરૂં છું અને સદર કાયદાની કલમ-૧૦૮(૧) હેઠળ મળેલ સત્તા અન્વયે ફડચા અધિકારી તરીકે ધી સાબરકાંઠા જિલ્લા મધ્યસ્થ સહકારી બેંક લી., હિંમતનગરની નિમણુંક કરૂં છું. હુકમ થયાની તારીખથી ફડચા અધિકારીએ ત્રણ વર્ષમાં ફડચાની કામગીરી પૂર્ણ કરવાની રહેશે. તથા નિયમોનુસાર ફડચા ફી આકારણી કરી સરકારી તિજોરી બેન્કમાં જમા કરાવવાની રહેશે.

હિંમતનગર, તારીખ ૫મી માર્ચ, ૨૦૦૪.

વંચાણે લીધા :-

(૧) ગુજરાત સહકારી મંડળીઓના અધિનિયમ-૧૯૬૧ની કલમ-૧૦૭ અને ૧૦૮ની જોગવાઈઓ.

(૨) સરકારશ્રીના કૃષિ, સહકાર અને ગ્રામ વિકાસ વિભાગના ઠરાવ ક્રમાંક જીએચકેએચ / ૨૪-૯૧/ડીડીજી/૧૧૮૮/૫૨૦૪-જ, તારીખ ૩૦-૩-'૯૧.

(૩) અત્રેની કચેરીના તા. ૨૪-૧૨-૨૦૦૩ ની કારણદર્શક નોટીસ પત્ર ક્રમાંક ફડચ/૦૧/ગ/૨૭૭૦/૨૦૦૩.

પ્રસ્તાવના

જા. નં. ફડચ/૦૧/ગ/૩૦૦/૨૦૦૪.- ધી મુનાઈ ગૃપ તેલીબીયાં ઉત્પાદક સહકારી મંડળી લિ., મું મુનાઈ, તા. ભિલોડા, જિ. સાબરકાંઠા, ગુજરાત સહકારી મંડળીઓના અધિનિયમ, ૧૯૬૧ હેઠળ નોંધાયેલ સહકારી સંસ્થા છે. જેનો વહીવટ અધિનિયમ અને નિયમ તથા મંડળીના પેટા નિયમ અનુસાર કરવાનો રહે છે. આ મંડળીનું તા. ૧-૪-૨૦૦૧ થી તા. ૩૧-૩-૨૦૦૨ સુધીના સમયગાળાનું વૈધાનિક ઓડીટ સબ ઓડીટર, સ. મં. ભિલોડા દ્વારા કરવામાં આવેલ છે તથા સદર મંડળીનું ઈન્સ્પેકશન સહકારી અધિકારી ગ્રેડ-૧ (ચકસ) લગત આ કચેરી, હિંમતનગર દ્વારા કરવામાં આવેલ છે. મંડળીએ પેટા કાયદાના ઉદ્દેશો પરિપૂર્ણ થાય તે રીતે કામગીરી કરી નથી. આ ઉપરાંત નીચે મુજબની અન્ય ક્ષતિઓ જણાઈ આવેલ છે.

(૧) મંડળી ૧૨ વર્ષથી સ્થગિત છે અને પેટા કાયદાના ઉદ્દેશો મુજબની કામગીરી કરેલ નથી.

(૨) મંડળીએ નોંધણી થયા પછી કામ શરૂ કરેલ નથી.

INDEX

(૩) મંડળીની વ્ય. કમીટીની મીટીંગો નિયમિત ધરાતી નથી, તા. ૧૬-૧-૯૯ બાદ વ્ય. કમીટીની મીટીંગ ભરાયેલ નથી.

(૪) મંડળીની વાર્ષિક સાધારણ સભાની મીટીંગ નિયમિત મળેલ નથી. કે ૧૯૯૮-૯૯ થી મળેલ નથી.

(૫) મંડળીનો છેલ્લા પાંચ વર્ષનો ઓડીટ વર્ગ ''ડ'' છે.

(૬) મંડળીએ બે વર્ષથી ઓડીટ મેમાની દુરસ્તી કરેલ નથી.

(૭) મંડળી ચલાવવામાં મંડળીના હોદ્દેદારોને રસ નથી.

ઉપરોક્ત ક્ષતિઓ અંગે મંડળીના કાર્યવાહકોને આમુખ-૩ થી કારણદર્શક નોટીસ આપી તા. ૮-૧-૨૦૦૪ના રોજ રૂબરૂ હાજર રહી લેખિત/મૌખિક રજુઆત કરવા તક આપવામાં આવેલ હતી. પરંતુ સદર મુદતે મંડળી તરફથી કોઈ હાજર રહેલ નથી. મંડળી છેલ્લા ૧૨ વર્ષથી પેટા નિયમોના ઉદ્દેશો મુજબની કામગીરી કરતી ન હોઈ તથા ઉપરોક્ત ક્ષતિઓ ધ્યાને લેતાં મંડળીને ફડચામાં લઈ જવી જરૂરી જણાય છે.

પ્રસ્તુત સંજોગો ધ્યાને લેતાં ઉક્ત મંડળીને ગુજરાત સહકારી મંડળીઓના અધિનિયમ, ૧૯૬૧ની કલમ-૧૦૭ અન્વયે આટોપી લેવાનું અનિવાર્ય જણાતાં નીચે મુજબનો હુકમ કરવામાં આવે છે.

વચગાળાનો હુકમ

આથી હું, જે. જે. શાહ, જિલ્લા રજિસ્ટ્રાર, સહકારી મંડળીઓ, હિંમતનગર, જિ. સાબરકાંઠા મને પ્રાપ્ત થયેલ અધિકારની રૂએ ધી મુનાઈ ગૃપ તેલીબીયાં ઉત્પાદક સહકારી મંડળી લિ., મું મુનાઈ, તા. ભિલોડા, જિ. સાબરકાંઠાને પ્રસ્તાવનામાં જણાવેલ કારણોસહ ગુજરાત સહકારી મંડળીઓના અધિનિયમ, ૧૯૬૧ની કલમ-૧૦૭(૧) અન્વયે આટોપી લેવાનો વચગાળાનો આદેશ કરૂં છું અને આજ અધિનિયમની કલમ-૧૦૮ અન્વયે ફડચા અધિકારી તરીકે સહકારી અધિકારી (ફડચો) લગત આ કચેરી, હિંમતનગરની નિમણુંક કરૂં છું.

ઉપરોક્ત વચગાળાના હુકમ સામે મંડળીને રજુઆત કે ખુલાસો કરવો હોય તો આદેશની તારીખથી એક માસની મુદતમાં લેખિત/મૌખિક રૂબરૂ કે અધિકૃત પ્રતિનિધિ મારફતે કરવા જણાવવામાં આવે છે. તથા રૂબરૂ રજુઆત કરવા તા. ૫-૪-૦૪ના રોજ ૧૩-૪૫ કલાકે આ કચેરીએ હાજર રહી લેખિત/મૌખિક રજુઆત/ખુલાસો કરવાની તક આપવામાં આવે છે. ઉક્ત મુદત દરમ્યાન મંડળી તરફથી કોઈ ખુલાસો કે રજુઆત કરવામાં નહીં આવે તો મુદત વીતેથી મંડળીને આટોપી લેવાનો અંતિમ આદેશ કરવામાં આવશે.

હિંમતનગર, તારીખ ૫મી માર્ચ, ૨૦૦૪.

વંચાણે લીધા :-

(૧) ગુજરાત સહકારી મંડળીઓના અધિનિયમ-૧૯૬૧ની કલમ-૧૦૭ અને ૧૦૮ની જોગવાઈઓ.

(૨) સરકારશ્રીના કૃષિ, સહકાર અને ગ્રામ વિકાસ વિભાગના ઠરાવ ક્રમાંક જીએચકેએચ/૨૪-૯૧/ડીડીજી/૧૧૮૮/૫૨૦૪-જ, તારીખ ૩૦-૩-'૯૧.

(૩) અત્રેની કચેરીના તા. ૧-૧-૨૦૦૪ ની કારણદર્શક નોટીસ પત્ર ક્રમાંક ફડચ/૦૧/ગ/૩/૨૦૦૪.

(૪) અત્રેની કચેરીના તા. ૩૦-૧-૨૦૦૪ ની કારણદર્શક નોટીસ પત્ર ક્રમાંક ફડચ/૦૧/ગ/૧૭૩/૨૦૦૪.

પ્રસ્તાવના

જા. નં. ફડચ/૦૧/ગ/૩૦૧/૨૦૦૪.- ધી નરસિંહપુરા ગૃપ તેલીબીયાં ઉત્પાદક સહકારી મંડળી લિ., મું નરસિંહપુરા, તા. ઈડર, જિ. સાબરકાંઠા, ગુજરાત સહકારી મંડળીઓના અધિનિયમ, ૧૯૬૧ હેઠળ નોંધાયેલ સહકારી સંસ્થા છે. જેનો વહીવટ અધિનિયમ અને નિયમ તથા મંડળીના પેટા નિયમ અનુસાર કરવાનો રહે છે. આ મંડળીનું તા. ૧-૪-૨૦૦૨ થી તા. ૩૧-૩-૨૦૦૩ સુધીના સમયગાળાનું વૈધાનિક ઓડીટ ઓડીટર ગ્રેડ-૨, સ. મં. ખેડબ્રહ્મા દ્વારા કરવામાં આવેલ છ. મંડળીએ પેટા કાયદાના ઉદ્દેશો પરિપૂર્ણ થાય તે રીતે કામગીરી કરી નથી. આ ઉપરાંત નીચે મુજબની અન્ય ક્ષતિઓ જણાઈ આવેલ છે.

(૧) મંડળી છેલ્લા ૪ વર્ષથી સ્થગિત અવસ્થામાં છે.

(૨) મંડળીના પેટા નિયમ મુજબના ઉદ્દેશો પરિપૂર્ણ કરવા મંડળીના સંચાલકો નિષ્ફળ ગયેલ છે. તેમજ ઉદ્દેશો બર આવે તેવા કોઈ પ્રયત્નો પણ કરવામાં આવેલ નથી.

(૩) મંડળીની વ્ય. કમીટીની મીટીંગો પણ પેટા નિયમ મુજબ ભરવામાં આવતી નથી. ઓડીટ સમય દરમ્યાન ફક્ત ત્રણ બેઠકો મળેલ છે.

(૪) મંડળીની વાર્ષિક સાધારણ સભા તા. ૨૮-૯-૨૦૦૦ના રોજ મળેલ છે. ત્યાર બાદ વાર્ષિક સભા મળેલ નથી.

(૫) મંડળીએ ઓડીટ મેમાની દુરસ્તી પણ કરેલ નથી.

(૬) મંડળીના સંચાલકોને મંડળી ચલાવવામાં કોઈ રસ જણાતો નથી.

(૭) મંડળીનો ઓડીટ વર્ગ ''ડ'' છે.

(૮) મંડળી કાર્યક્ષમ કે અર્થક્ષમ થાય તેવા કોઈ સંજોગો જણાતા નથી.

ઉપરોક્ત ક્ષતિઓ અંગે મંડળીના કાર્યવાહકોને આમુખ-૩ થી કારણદર્શક નોટીસ આપી તા. ૧૬-૨-૨૦૦૪ ના રોજ રૂબરૂ હાજર રહી લેખિત/મૌખિક રજુઆત કરવા તક આપવામાં આવેલ હતી. સદર મુદતે મંડળીના ચેરમેનશ્રીએ હાજર રહી મંડળીને ફડચામાં લઈ જવા સંમતિ આપેલ હતી.

પ્રસ્તુત સંજોગો ધ્યાને લેતાં ઉક્ત મંડળીને ગુજરાત સહકારી મંડળીઓના અધિનિયમ, ૧૯૬૧ની કલમ-૧૦૭ અન્વયે આટોપી લેવાનું અનિવાર્ય જણાતાં નીચે મુજબનો હુકમ કરવામાં આવે છે.

વચગાળાનો હુકમ

આથી હું, જે. જે. શાહ, જિલ્લા રજિસ્ટ્રાર, સહકારી મંડળીઓ, હિંમતનગર, જિ. સાબરકાંઠા મને પ્રાપ્ત થયેલ અધિકારની રૂએ ધી નરસિંહપુરા ગૃપ તેલીબીયાં ઉત્પાદક સહકારી મંડળી લિ.,

મુ. નરસિંહપુરા, તા. ઈડર, જિ. સાબરકાંઠાને પ્રસ્તાવનામાં જણાવેલ કારણોસહ ગુજરાત સહકારી મંડળીઓના અધિનિયમ, ૧૯૬૧ની કલમ-૧૦૭(૧) (એ) (સી) (II) અન્વયે આટોપી લેવાનો વચગાળાનો આદેશ કરૂં છું અને આજ અધિનિયમની કલમ-૧૦૮ અન્વયે ફડચા અધિકારી તરીકે સહકારી અધિકારી (ફડચો) લગત આ કચેરી, હિંમતનગરની નિમણુંક કરૂં છું.

ઉપરોક્ત વચગાળાના હુકમ સામે મંડળીને રજુઆત કે ખુલાસો કરવો હોય તો આદેશની તારીખથી એક માસની મુદતમાં લેખિત/મૌખિક રૂબરૂ કે અધિકૃત પ્રતિનિધિ મારફતે કરવા જણાવવામાં આવે છે. ઉક્ત મુદત દરમ્યાન મંડળી તરફથી કોઈ ખુલાસો કે રજુઆત કરવામાં નહીં આવે તો મુદત વીતેથી મંડળીને આટોપી લેવાનો અંતિમ આદેશ કરવામાં આવશે.

હિંમતનગર, તારીખ ૫મી માર્ચ, ૨૦૦૪.

વંચાણે લીધા :-

(૧) સરકારશ્રીના કૃષિ, સહકાર અને ગ્રામ વિકાસ વિભાગના ઠરાવ ક્રમાંક જીએચકેએચ / ૨૪-૯૧/ડીડીજી/૧૧૮૮/૫૨૦૪-જ, તારીખ ૩૦-૩-'૯૧.

(૨) ગુજરાત સહકારી મંડળીઓના અધિનિયમ, ૧૯૬૧ની કલમ-૧૦૭ અને ૧૦૮ની જોગવાઈઓ.

(૩) આ કચેરીના તા. ૧૯-૧-૨૦૦૪ ના ફડચા અંગેના વચગાળાના આદેશ ક્રમાંક ફડચ/૦૧/ગ/૬૮/૨૦૦૪.

પ્રસ્તાવના

જા. નં. ફડચ/ફ/૧૩૬૩૯/૦૧/ગ/૩૦૨/૨૦૦૪.- ધી આમોદરા ગૃપ સેવા સહકારી મંડળી લિ., મું આમોદરા, તા. બાયડ, જિ. સાબરકાંઠા, ગુજરાત સહકારી મંડળીઓના અધિનિયમ, ૧૯૬૧ હેઠળ નોંધણી ક્રમાંક ૨૦૭૪૯, તારીખ ૨૨-૯-૫૪ થી નોંધાયેલ સહકારી સંસ્થા છે. સદર મંડળીનું ઈન્સ્પેકશન ધી સા. જિ. મધ્યસ્થ સહકારી બેંક લી., હિંમતનગરની ડેમાઈ શાખા દ્વારા કરવામાં આવેલ હતું. ઈન્સ્પેકશન દરમ્યાન મંડળી ઉદેશો મુજબની કામગીરી કરતી ન હોવાથી તથા સ્થગીત હોવાથી મંડળીને ફડચામાં લઈ જવા માટે દરખાસ્ત કરેલ હતી. સદર બાબતે અત્રેની કચેરીએથી તા. ૧૦-૧૦-૨૦૦૨ના પત્ર ક્રમાંક ફડચ/૦૧/ગ/૩૧૬૭/ ૨૦૦૨ થી મંડળીને ફડચામાં કેમ ન લઈ જવી તે માટેના કારણો દર્શાવવા મંડળીના હોદેદારોને કારણદર્શક નોટીસ આપી તા. ૨૪-૧૦-૨૦૦૨ ના રોજ રજુઆત કરવા મુદત આપેલ હતી. પરંતુ નિયત મુદતે મંડળીના હોદેદારો હાજર રહેલ નથી અને ફરીથી રજુઆત કરવા સારૂં તા. ૧૮-૧૧-૦૨ ની મુદત આપવામાં આવેલ હતી. સદર મુદતે મંડળીના કાર્યવાહકોએ હાજર રહી વસુલાત માટે એક વર્ષનો સમય આપવા રજુઆત કરેલ હતી. જે ગ્રાહ્ય ન રાખતાં અને વધુ મુદત આપવાની જરૂરી ન જણાતાં કારણદર્શક નોટીસના મુદ્દાઓ પ્રમાણે કાર્યવાહી કરી વસુલાત અને બાકીદારો સામે ૧૦૬ (૧) ના કેસો કરી વિ. અહેવાલ રજુ કરવા તા. ૩૧-૧૨-૨૦૦૨ સુધીનો સમયગાળો આપી જાન્યુ.-૨૦૦૩ના પ્રથમ અઠવાડિયામાં આ અંગેનો અહેવાલ રજુ કરવા જણાવેલ હતું. આમ તા. ૧૩-૧-૦૩ના રોજ સેક્રેટરીશ્રીએ હાજર રહી તા. ૩૧-૧૨-૦૩ સુધી ધીરાણ તથા વ્યાજ પેટે રૂા. ૪૯,૩૮૨-૩૮ વસુલાત કરેલ છે. તેમજ વસુલાત અંગેના કેસો બાબતે વધુ બે માસની મુદત માગેલ હતી. જેથી અત્રેની કચેરીના તા. ૨૯-૧-૦૩ના તથા તા. ૧૩-૫-૦૩ના પત્રથી અનુક્રમે તા. ૧૦-૨-૦૩ તથા તા. ૨૨-૫-૦૩ની મુદત આપવામાં આવેલ હતી. સદર મુદતોએ મંડળીના કાર્યવાહકોએ હાજર રહી રજુઆત કરેલ નથી.

આમ આમુખ-૩ થી વંચાણે લીધેલ અત્રેના તા. ૧૯-૧-૦૪ના આદેશથી મંડળીને ફડચામાં લઈ જવાના વચગાળાના આદેશ કરેલ તથા વચગાળાના આદેશ તારીખથી માસ એકમાં લેખિત/મૌખિક રજુઆત કરવા જણાવેલ. પરંતુ આપેલ મુદતમાં મંડળીના હોદેદારો તરફથી કોઈ રજુઆત કરવામાં આવેલ નથી.

આમ નીચેના કારણોસર :

(૧) મંડળી સાત વર્ષથી સ્થગિત છે.

(૨) ધીરાણ/વેચાણ પ્રવૃત્તિ બીલકુલ બંધ છે.

(૩) તા. ૩૧-૩-૦૩ આખરે રૂા. ૬,૪૮,૦૫૨/- ખોટ છે.

(૪) મંડળીનો ઓડીટ વર્ગ "ડ" છે.

(૫) બેંક લોન રૂા. ૮,૪૯,૨૯૦/- બાકી છે અને સભાસદ ધીરાણ રૂા. ૨,૪૫,૭૨૮/- બાકી છે. આમ બેંક લોન તથા સભાસદ ધીરાણ વચ્ચે રૂા. ૬,૦૩,૫૬૨/- જેટલો ગાળો હોઈ સદર મંડળી ફરીથી અર્થક્ષમ થઈ શકે તેમ નથી.

(૬) મંડળીએ તા. ૬-૬-૦૨ની સાધારણ સભાના ઠરાવ નં. ૩ થી મંડળીને ફડચામાં લઈ જવાનો ઠરાવ કરેલ છે.

આમ મંડળીને ફડચામાં લઈ જવાના વચગાળાના આદેશને કાયમ કરતો નીચે મુજબનો આદેશ કરવામાં આવે છે.

અંતિમ આદેશ

આથી હું, જે. જે. શાહ, જિલ્લા રજિસ્ટ્રાર, સહકારી મંડળીઓ, હિંમતનગર, જિ. સાબરકાંઠાને પ્રસ્તાવનામાં જણાવેલ કારણસહ ગુજરાત સહકારી મંડળીઓના અધિનિયમ, ૧૯૬૧ની કલમ-૧૦૭ હેઠળ મને પ્રાપ્ત થયેલ સત્તા અને અધિકારની રૂએ ધી આમોદરા ગૃપ સેવા સહકારી મંડળી લિ., મું. આમોદરા, તા. બાયડ, જિ. સાબરકાંઠાને ફડચામાં લઈ જવાનો આમુખ-૩માં દર્શાવેલ વચગાળાના આદેશને બહાલી આપતાં ફડચા અંગેનો અંતિમ આદેશ કરૂં છું અને સદર કાયદાની કલમ-૧૦૮(૧) હેઠળ મળેલ સત્તા અન્વયે ફડચા અધિકારી તરીકે ધી સાબરકાંઠા જિલ્લા મધ્યસ્થ સહકારી બેંક લી., હિંમતનગરની નિમણુંક કરૂં છું. હુકમ થયાની તારીખથી ફડચા અધિકારીએ ત્રણ વર્ષમાં ફડચાની કામગીરી પૂર્ણ કરવાની રહેશે. તથા નિયમોનુસાર ફડચા ફી આકારણી કરી સરકારી તિજોરીમાં જમા કરાવવાની રહેશે.

હિંમતનગર, તારીખ ૫મી માર્ચ, ૨૦૦૪.

INDEX

વંચાણે લીધા :-

(૧) ગુજરાત સહકારી મંડળીઓના અધિનિયમ-૧૯૬૧ની કલમ-૧૦૭ અને ૧૦૮ની જોગવાઈઓ.

(૨) સરકારશ્રીના કૃષિ, સહકાર અને ગ્રામ વિકાસ વિભાગના ઠરાવ ક્રમાંક : જીએચકેએચ/૨૪-૯૧/ડીડીજી/૧૧૮૮/૫૨૦૪/જ, તારીખ ૩૦મી માર્ચ, ૧૯૯૧.

(૩) અત્રેની કચેરીના તારીખ ૨૪મી ડીસેમ્બર, ૨૦૦૩ની કારણદર્શક નોટીસ પત્ર ક્રમાંક : ફડચ/૦૧/ગ/૨૭૭૮/૨૦૦૩.

પ્રસ્તાવના

જા.નંબર ફડચ/૦૧/ગ/૩૦૫/૦૪.- ધી નાંદોજ ગૃપ તેલીબીયાં ઉત્પાદક સહકારી મંડળી લિ., મુકામ નાંદોજ, તાલુકા ભિલાડ, જિલ્લો સાબરકાંઠા, ગુજરાત સહકારી મંડળીઓના અધિનિયમ, ૧૯૬૧ હેઠળ નોંધાયેલ સહકારી સંસ્થા છે. જેનો વહીવટ અધિનિયમ અને નિયમ તથા મંડળીના પેટા નિયમ અનુસાર કરવાનો રહે છે. આ મંડળીનું તારીખ ૧લી એપ્રિલ, ૨૦૦૨થી તારીખ ૩૧મી માર્ચ, ૨૦૦૩ સુધીના સમયગાળાનું વૈધાનિક ઓડીટ, સબ ઓડીટર, સહકારી મંડળી ભિલોડા, દ્વારા કરવામાં આવેલ છે. મંડળીએ પેટા કાયદાના ઉદ્દેશો પરિપૂર્ણ થાય તે રીતે કામગીરી કરી નથી. આ ઉપરાંત નીચે મુજબની અન્ય ક્ષતિઓ જણાઈ આવેલ છે.

(૧) મંડળી છેલ્લા નવ વર્ષથી સ્થગિત છે. અને પેટા નિયમના ઉદ્દેશો મુજબની કામગીરી કરેલ નથી.

(૨) મંડળીની વ્યવસ્થાપક કમીટીની મીટીંગો નિયમિત ભરાતી નથી.

(૩) મંડળીની તારીખ ૩૧મી માર્ચ, ૨૦૦૩ અંતીત ખોટ રૂ. ૨૮,૬૧૬/- છે. જેથી મંડળી કર્જયત્તા ધરાવતી નથી.

(૪) મંડળીએ ઓડીટ નોંધની વાસ્તવિક દુરસ્તી કરેલ નથી.

(૫) મંડળીની નાણાકીય પરિસ્થિતિ જોતાં ખોટમાં ઉત્તરોત્તર વધારો થાય છે અને મંડળી બિન અર્થક્ષમ બનતી જાય છે.

(૬) મંડળી ચલાવવામાં મંડળીના હોદ્દેદારો રસ ધરાવતા નથી.

(૭) મંડળીનું સરકારી લ્હેણું મુદતવીતી બાકી છે. બે વર્ષથી સરકારી ઓડીટ ફી ભરેલ નથી.

ઉપરોક્ત ક્ષતિઓ અંગે મંડળીના કાર્યવાહકોને આમુખ-૩થી કારણદર્શક નોટીસ આપી તારીખ ૮મી જાન્યુઆરી, ૨૦૦૪ના રોજ રૂબરૂ હાજર રહી લેખિત/મૌખિક રજુઆત કરવા તક આપવામાં આવેલ હતી. પરંતુ સદર મુદતે મંડળી તરફથી કોઈ હાજર રહેલ નથી. જેથી ઉપરોક્ત ક્ષતિઓ ધ્યાને લેતાં મંડળીને ફડચામાં લઈ જવી જરૂરી જણાય છે.

પ્રસ્તુત સંજોગો ધ્યાને લેતાં ઉક્ત મંડળીને ગુજરાત સહકારી મંડળીઓના અધિનિયમ-૧૯૬૧ની કલમ-૧૦૭ અન્વયે આટોપી લેવાનું અનિવાર્ય જણાતાં નીચે મુજબનો હુકમ કરવામાં આવે છે.

વચગાળાનો હુકમ

આથી હું, જે. જે. શાહ, જિલ્લા રજિસ્ટ્રાર, સહકારી મંડળીઓ, હિંમતનગર, જિલ્લા સાબરકાંઠા મને પ્રાપ્ત થયેલ અધિકારની રુએ ધી નાંદોજ ગૃપ તેલીબીયાં ઉત્પાદક સહકારી મંડળી લિ., મુકામ નાંદોજ તાલુકા ભિલોડા, જિલ્લા સાબરકાંઠાને પ્રસ્તાવનામાં જણાવેલ કારણોસહ ગુજરાત સહકારી મંડળીઓના અધિનિયમ-૧૯૬૧ની કલમ-૧૦૭ (૧) (એ) (સી) (ii) અન્વયે આટોપી લેવાનો વચગાળાનો આદેશ કરું છું અને આજ અધિનિયમની કલમ-૧૦૮ અન્વયે ફડચા અધિકારી તરીકે સહકારી અધિકારી (ફડચો) લગત આ કચેરી, હિંમતનગરની નિમણુંક કરું છું.

ઉપરોક્ત વચગાળાના હુકમ સામે મંડળીને રજુઆત કે ખુલાસો કરવો હોય તો આદેશની તારીખથી એક માસની મુદતમાં લેખિત/મૌખિક, રૂબરુ રજુઆત કરવા તારીખ ૫મી એપ્રિલ, ૨૦૦૪ ના રોજ ૧૩-૩૦ કલાકે આ કચેરીએ હાજર રહી લેખિત/મૌખિક, રજુઆત/ખુલાસો કરવાની તક આપવામાં આવે છે. ઉક્ત મુદત દરમ્યાન મંડળી તરફથી કોઈ ખુલાસો કે રજુઆત કરવામાં નહીં આવે તો મુદત વીતેથી મંડળીને આટોપી લેવાનો અંતિમ આદેશ કરવામાં આવશે.

હિંમતનગર તારીખ ૫મી માર્ચ, ૨૦૦૪.

વંચાણે લીધા :-

(૧) ગુજરાત સહકારી મંડળીઓના અધિનિયમ, ૧૯૬૧ની કલમ-૧૦૭ અને ૧૦૮ની જોગવાઈઓ.

(૨) સરકારશ્રીના કૃષિ, સહકાર અને ગ્રામ વિકાસ વિભાગના ઠરાવ ક્રમાંક : જીએચકેએચ/૨૪-૯૧/ડીડીજી/૧૧૮૮/૫૨૦૪/જ, તારીખ ૩૦મી માર્ચ, ૧૯૯૧.

(૩) અત્રેની કચેરીના તારીખ ૨૪મી ડીસેમ્બર, ૨૦૦૩ની કારણદર્શક નોટીસ પત્ર ક્રમાંક : ફડચ/૦૧/ગ/૨૭૭૬/૨૦૦૩.

પ્રસ્તાવના

જા.નંબર ફડચ/૦૧/ગ/૩૦૬/૦૪.- ધી કુબાધરોલ, ગૃપ તેલીબીયાં ઉત્પાદક સહકારી મંડળી લિ., મુકામ કુબાધરોલ, તાલુકા વડાલી, જિલ્લો, સાબરકાંઠા, ગુજરાત સહકારી મંડળીઓના અધિનિયમ-૧૯૬૧ હેઠળ નોંધાયેલ સહકારી સંસ્થા છે. જેનો વહીવટ અધિનિયમ અને નિયમ તથા મંડળીના પેટા નિયમ અનુસાર કરવાનો રહે છે. આ મંડળીનું તારીખ ૧લી એપ્રિલ, ૨૦૦૨થી તારીખ ૩૧મી માર્ચ, ૨૦૦૩ સુધીના સમયગાળાનું વૈધાનિક ઓડીટ, સબ ઓડીટર, સહકારી મંડળી ઈડર, દ્વારા કરવામાં આવેલ છે. મંડળીએ પેટા કાયદાના ઉદ્દેશો પરિપૂર્ણ થાય તે રીતે કામગીરી કરી નથી. આ ઉપરાંત નીચે મુજબની અન્ય ક્ષતિઓ જણાઈ આવેલ છે.

(૧) મંડળી ૪ વર્ષથી સ્થગિત છે.

(૨) મંડળીની વ્યવસ્થાપક કમીટી, વાર્ષિક સાધારણ સભાની મીટીંગો નિયમિત મળતી નથી.

(૩) મંડળીએ ઓડીટ મેમાની દુરસ્તી કરેલ નથી.

ઉપરોક્ત ક્ષતિઓ અંગે મંડળીના કાર્યવાહકોને આમુખ-૩થી કારણદર્શક નોટીસ આપી તારીખ ૮મી જાન્યુઆરી, ૨૦૦૪ના રોજ રૂબરૂ હાજર રહી લેખિત/મૌખિક રજુઆત કરવા તક આપવામાં

INDEX

આવેલ હતી. પરંતુ સદર મુદતે મંડળી તરફથી કોઈ હાજર રહેલ નથી. પરંતુ મંડળીની તારીખ ૯મી જાન્યુઆરી, ૨૦૦૪ની લેખિત રજુઆત મુજબ એક વર્ષ માટે હાલ પુરતું ફડચામાં ન લઈ જવા જણાવેલ છે. પરંતુ મંડળીને કાર્યરત કરવા માટે કોઈ કાર્યવાહી કરેલ નથી. જેથી આ રજુઆત ગ્રાહ્ય ન રાખતાં મંડળી ચાર વર્ષથી સ્થગિત છે તથા કોઈ કામગીરી કર્યાનું જણાતું નથી. તેલીબીયાં સંઘ પણ ફડચામાં સ્થગિત છે.

પ્રસ્તુત સંજોગો ધ્યાને લેતાં ઉક્ત મંડળીને ગુજરાત સહકારી મંડળીઓના અધિનિયમ, ૧૯૬૧ની કલમ-૧૦૭ અન્વયે આટોપી લેવાનું અનિવાર્ય જણાતાં નીચે મુજબનો હુકમ કરવામાં આવે છે.

"વચગાળાનો હુકમ"

આથી હું, જે. જે. શાહ, જિલ્લા રજિસ્ટ્રાર, સહકારી મંડળીઓ, હિંમતનગર, જિલ્લા સાબરકાંઠા મને પ્રાપ્ત થયેલ અધિકારની રુએ ધી કુબાધરોલ ગૃપ તેલીબીયાં ઉત્પાદક સહકારી મંડળી લિ., મુકામ કુબાધરોલ, તાલુકા વડાલી, જિલ્લા સાબરકાંઠાને પ્રસ્તાવનામાં જણાવેલ કારણોસહ ગુજરાત સહકારી મંડળીઓના અધિનિયમ-૧૯૬૧ની કલમ-૧૦૭ (૧) (એ) (સી) (ii) અન્વયે આટોપી લેવાનો વચગાળાનો આદેશ કરું છું. અને આજ અધિનિયમની કલમ-૧૦૮ અન્વયે ફડચા અધિકારી તરીકે સહકારી અધિકારી (ફડચો) લગત આ કચેરી, હિંમતનગરની નિમણુંક કરું છું.

ઉપરોક્ત વચગાળાના હુકમ સામે મંડળીને રજુઆત કે ખુલાસો કરવો હોય તો આદેશની તારીખથી એક માસની મુદતમાં લેખિત/મૌખિક, રૂબરુ કે અધિકૃત પ્રતિનિધિ મારફતે કરવા જણાવવામાં આવે છે. તથા રૂબરૂ રજુઆત કરવા તારીખ ૫મી એપ્રિલ, ૨૦૦૪ ના રોજ ૧૩-૦૦ કલાકે આ કચેરીએ હાજર રહી લેખિત/મૌખિક, રજુઆત/ખુલાસો કરવાની તક આપવામાં આવે છે. ઉક્ત મુદત દરમ્યાન મંડળી તરફથી કોઈ ખુલાસો કે રજુઆત કરવામાં નહીં આવે તો મુદત વીતેથી મંડળીને આટોપી લેવાનો અંતિમ આદેશ કરવામાં આવશે.

હિંમતનગર તારીખ ૫મી માર્ચ, ૨૦૦૪.

વંચાણે લીધા :-

(૧) ગુજરાત સહકારી મંડળીઓના અધિનિયમ-૧૯૬૧ની કલમ-૧૦૭ અને ૧૦૮ની જોગવાઈઓ.

(૨) સરકારશ્રીના કૃષિ, સહકાર અને ગ્રામ વિકાસ વિભાગના ઠરાવ ક્રમાંક : જીએચકેએચ/૨૪-૯૧/ડીડીજી/૧૧૮૮/૫૨૦૪/જ, તારીખ ૩૦મી માર્ચ, ૧૯૯૧.

(૩) અત્રેની કચેરીના તારીખ ૧લી જાન્યુઆરી, ૨૦૦૪ની કારણદર્શક નોટીસ પત્ર ક્રમાંક : ફડચ/૦૧/ગ/૬/૨૦૦૪.

પ્રસ્તાવના

જા.નંબર ફડચ/૦૧/ગ/૫૦૭/૦૪.- ધી દેલવાડા ગૃપ તેલીબીયાં ઉત્પાદક સહકારી મંડળી લિ., મુકામ દેલવાડા, તાલુકા ખેડબ્રહ્મા, જિલ્લો સાબરકાંઠા, ગુજરાત સહકારી મંડળીઓના અધિનિયમ-૧૯૬૧ હેઠળ નોંધાયેલ સહકારી સંસ્થા છે. જેનો વહીવટ અધિનિયમ અને નિયમ તથા મંડળીના પેટા નિયમ અનુસાર કરવાનો રહે છે. આ મંડળીનું તારીખ ૧લી એપ્રિલ, ૨૦૦૨થી તારીખ ૩૧મી માર્ચ, ૨૦૦૩ સુધીના સમયગાળાનું વૈધાનિક ઓડીટ, સબ ઓડીટર, સહકારી મંડળી ભિલોડા, દ્વારા કરવામાં આવેલ છે. મંડળીએ પેટા કાયદાના ઉદ્દેશો પરિપૂર્ણ થાય તે રીતે કામગીરી કરી નથી. આ ઉપરાંત નીચે મુજબની અન્ય ક્ષતિઓ જણાઈ આવેલ છે.

(૧) મંડળી છેલ્લા ૧૦ વર્ષથી પેટા નિયમ મુજબ સ્વીકારેલ ઉદ્દેશો મુજબની પ્રવૃત્તિ કરતી નથી.

(૨) મંડળીની વાર્ષિક સાધારણ સભા કે વ્યવસ્થાપક કમીટીની બેઠકો મળતી નથી.

(૩) મંડળીની તારીખ ૩૧મી માર્ચ, ૨૦૦૩ અંતીત ચોખ્ખી ખોટ રૂા. ૧૫,૯૮૩/૬૧ છે.

(૪) મંડળીની ઓડીટ ફી ભરવાની બાકીમાં છે.

(૫) મંડળીના વ્યવસ્થાપક કમીટી સભ્યો અને સભ્યોને મંડળી ચાલુ કરવા અંગે કોઈ પ્રયત્નો હાથ ધરેલ નથી.

ઉપરોક્ત ક્ષતિઓ અંગે મંડળીના કાર્યવાહકોને આમુખ-૩થી કારણદર્શક નોટીસ આપી તારીખ ૧૨મી જાન્યુઆરી, ૨૦૦૪ના રોજ રૂબરૂ હાજર રહી લેખિત/મૌખિક રજુઆત કરવા તક આપવામાં આવેલ હતી. પરંતુ સદર મુદતે મંડળી તરફથી કોઈ હાજર રહેલ નથી. આમ ઉપરોક્ત મુદ્દાઓ ધ્યાને લેતાં મંડળી ૧૦ વર્ષથી ઉદ્દેશો મુજબ કામગીરી કરેલ ન હોઈ ફડચામાં લઈ જવી જરૂરી જણાય છે.

પ્રસ્તુત સંજોગો ધ્યાને લેતાં ઉક્ત મંડળીને ગુજરાત સહકારી મંડળીઓના અધિનિયમ-૧૯૬૧ની કલમ-૧૦૭ અન્વયે આટોપી લેવાનું અનિવાર્ય જણાતાં નીચે મુજબનો હુકમ કરવામાં આવે છે.

"વચગાળાનો હુકમ"

આથી હું, જે. જે. શાહ, જિલ્લા રજિસ્ટ્રાર, સહકારી મંડળીઓ, હિંમતનગર, જિલ્લા સાબરકાંઠા મને પ્રાપ્ત થયેલ અધિકારની રુએ ધી દેલવાડા ગૃપ તેલીબીયાં ઉત્પાદક સહકારી મંડળી લિ., મુકામ દેલવાડા, તાલુકા ખેડબ્રહ્મા, જિલ્લા સાબરકાંઠાને પ્રસ્તાવનામાં જણાવેલ કારણોસહ ગુજરાત સહકારી મંડળીઓના અધિનિયમ-૧૯૬૧ની કલમ-૧૦૭ (૧) (એ) (સી) (ii) અન્વયે આટોપી લેવાનો વચગાળાનો આદેશ કરું છું. અને આજ અધિનિયમની કલમ-૧૦૮ અન્વયે ફડચા અધિકારી તરીકે સહકારી અધિકારી (ફડચો) લગત આ કચેરી, હિંમતનગરની નિમણુંક કરું છું.

ઉપરોક્ત વચગાળાના હુકમ સામે મંડળીને રજુઆત કે ખુલાસો કરવો હોય તો આદેશની તારીખથી એક માસની મુદતમાં લેખિત/મૌખિક, રુબરુ કે અધિકૃત પ્રતિનિધિ મારફતે કરવા જણાવવામાં આવે છે. તથા રુબરુ રજુઆત કરવા તારીખ ૫મી એપ્રિલ, ૨૦૦૪ ના રોજ ૧૨-૦૦ કલાકે આ કચેરીએ હાજર રહી લેખિત/મૌખિક, રજુઆત/ખુલાસો કરવાની તક આપવામાં આવે છે. ઉક્ત મુદત દરમ્યાન મંડળી તરફથી કોઈ ખુલાસો કે રજુઆત કરવામાં નહીં આવે તો મુદત વીતેથી

મંડળીને આટોપી લેવાનો અંતિમ આદેશ કરવામાં આવશે.

હિંમતનગર તારીખ ૫મી માર્ચ, ૨૦૦૪.

નંબર નધણ/૦૧/ક/૫૮/સે.દુ.-૩૪૭૩૯/૨૦૦૪.-આથી જાહેર કરે છે કે, ધી દંતોડ દૂધ ઉત્પાદક સહકારી મંડળી લીમીટેડ, મર્યાદિત સ્થળ દંતોડ, તાલુકો વિજયનગર, જિલ્લો સાબરકાંઠા.

સને ૧૯૬૧નો ગુજરાત કાયદો (ગુજરાત સહકારી મંડળીઓનો કાયદો ૧૯૬૧)ની કલમ-૯ અન્વયે આજરોજ નોંધવામાં આવી છે.

હિંમતનગર, તા. ૬ઠ્ઠી માર્ચ, ૨૦૦૪.

જે. જે. શાહ,
જિલ્લા રજિસ્ટ્રાર,
સહકારી મંડળીઓ, હિંમતનગર.

ક્રમાંક ઉખસ/નધણ/સા.-૩૮૩૫/ગ/૧૭૦/૧૬૪૯/૨૦૦૪.-આથી જાહેર કરે છે કે એકસ સર્વિસમેન કો.ઓપ. સર્વિસીસ સોસાયટી લી. મર્યાદિત સ્થળ સુરત, તાલુકો સુરત સીટી, જિલ્લો સુરત.

સને ૧૯૬૧નો ગુજરાત કાયદો (ગુજરાત સહકારી મંડળીઓનો કાયદો ૧૯૬૧)ની કલમ-૯ અન્વયે આજરોજ નોંધવામાં આવી છે.

સુરત, તા. ૪થી માર્ચ, ૨૦૦૪.

વાંચ્યો :-

અત્રેની કચેરીના જા. નં. ફડચ/ઉખસ/ખ/૬૩/૦૪ તા. ૧૨-૧-૨૦૦૪ થી કરવામાં આવેલ વચગાળાનો આદેશ.

અંતિમ આદેશ

ક્રમાંક ફડચ/ઉખસ/૧૮૩૪/ખ/૨૧૬/૨૦૦૪.–ધી અંબાડી દુધ ઉત્પાદક સ.મં. લી., મુ. પો. અંબાડી, તાલુકો માંગરોળ, જિલ્લો સુરત, વિ. સુરતની નોંધણી ક્રમાંક સે. દુ.-૨૩૧૯૮, તા. ૨૫-૧૧-૮૪ થી નોંધવામાં આવી હતી. તેને અત્રેની કચેરીના તા. ૧૨-૧-૨૦૦૪ના વચગાળાના આદેશથી ફડચામાં લઈ જવાનો આદેશ કરવામાં આવ્યો હતો. સદર સંસ્થા તરફથી ફડચામાં લઈ જવા અંગેના દર્શાવેલ કારણો સામે કોઈપણ જાતનો વાંધો રજુ નહી થવાથી. આથી સને ૧૯૬૧ ના ગુજરાત સહકારી મંડળીઓના કાયદાની કલમ-૧૦૭ (૧)(ક)(ગ) (૨)(૪) અન્વયે કાઢવામાં આવેલ વચગાળાનો આદેશ રાખવામાં આવે છે અને સદર કાયદાની કલમ ૧૦૮ (૧) અન્વયે ફડચા અધિકારી તરીકે શ્રી સહકારી અધિકારી, ફડચા-૨ સુરતની નિમણુંક કરાવવામાં આવે છે.

સુરત, તારીખ ૪થી માર્ચ, ૨૦૦૪.

વાંચ્યો :-

અત્રેની કચેરીના જા. નં. ફડચ/ઉખસ/ખ/૫૪/૦૪ તા. ૧૨-૧-૨૦૦૪ થી કરવામાં આવેલ વચગાળાનો આદેશ.

અંતિમ આદેશ

ક્રમાંક ફડચ/ઉખસ/૧૮૩૬/ખ/૨૧૮/૨૦૦૪.–ધી અમલસાડી દુધ ઉત્પાદક સ.મં. લી., મુ. પો. અમલસાડી, તાલુકો પલસાણા, જિલ્લો સુરત, વિ. સુરતની નોંધણી ક્રમાંક સે. દુ.-૧૫૭૨૯, તા. ૨૪-૬-૭૮ થી નોંધવામાં આવી હતી. તેને અત્રેની કચેરીના તા. ૧૨-૧-૨૦૦૪ના વચગાળાના આદેશથી ફડચામાં લઈ જવાનો આદેશ કરવામાં આવ્યો હતો. સદર સંસ્થા તરફથી ફડચામાં લઈ જવા અંગેના દર્શાવેલ કારણો સામે કોઈપણ જાતનો વાંધો રજુ નહી થવાથી. આથી સને ૧૯૬૧ ના ગુજરાત સહકારી મંડળીઓના કાયદાની કલમ-૧૦૭ (૧)(ક)(ગ) (૨)(૪) અન્વયે કાઢવામાં આવેલ વચગાળાનો આદેશ રાખવામાં આવે છે અને સદર કાયદાની કલમ ૧૦૮ (૧) અન્વયે ફડચા અધિકારી તરીકે શ્રી સહકારી અધિકારી, ફડચા-૧ સુરતની નિમણુંક કરાવવામાં આવે છે.

સુરત, તારીખ ૪થી માર્ચ, ૨૦૦૪.

વાંચ્યો :-

અત્રેની કચેરીના જા. નં. ફડચ/ઉખસ/ખ/૫૯/૦૪ તા. ૧૨-૧-૨૦૦૪ થી કરવામાં આવેલ વચગાળાનો આદેશ.

અંતિમ આદેશ

ક્રમાંક ફડચ/ઉખસ/૧૮૩૫/ખ/૨૧૭/૨૦૦૪.–ધી અનાવલ સહકારી ગ્રાહક ભંડાર લી., મુ. પો. અનાવલ, તાલુકો મહુવા, જિલ્લો સુરત, વિ. સુરતની નોંધણી ક્રમાંક ભ-૩૮૨૩, તા. ૨૦-૨-૯૬ થી નોંધવામાં આવી હતી. તેને અત્રેની કચેરીના તા. ૧૨-૧-૨૦૦૪ના વચગાળાના આદેશથી ફડચામાં લઈ જવાનો આદેશ કરવામાં આવ્યો હતો. સદર સંસ્થા તરફથી ફડચામાં લઈ જવા અંગેના દર્શાવેલ કારણો સામે કોઈપણ જાતનો વાંધો રજુ નહી થવાથી. આથી સને ૧૯૬૧ ના ગુજરાત સહકારી મંડળીઓના કાયદાની કલમ-૧૦૭ (૧)(ક)(ગ) (૨)(૪) અન્વયે કાઢવામાં આવેલ વચગાળાનો આદેશ રાખવામાં આવે છે અને સદર કાયદાની કલમ ૧૦૮ (૧) અન્વયે ફડચા અધિકારી તરીકે શ્રી સહકારી અધિકારી, ફડચા-૩ સુરતની નિમણુંક કરાવવામાં આવે છે.

સુરત, તારીખ ૪થી માર્ચ, ૨૦૦૪.

વાંચ્યો :-

અત્રેની કચેરીના જા. નં. ફડચ/ઉખસ/ખ/૫૩/૦૪ તા. ૧૨-૧-૨૦૦૪ થી કરવામાં આવેલ વચગાળાનો આદેશ.

અંતિમ આદેશ

ક્રમાંક ફડચ/ઉખસ/૧૮૩૭/ખ/૨૧૯/૨૦૦૪.–ધી સાદડી પિયત સહકારી મંડળી લી., મુ. પો. સાદડી, તાલુકો માંડવી, જિલ્લો સુરત, વિ. સુરતની નોંધણી ક્રમાંક ખે-૪૭૭૧, તા. ૧૦-૮-૯૮ થી નોંધવામાં

INDEX

આવી હતી. તેને અત્રેની કચેરીના તા. ૧૨-૧-૨૦૦૪ના વચગાળાના આદેશથી ફડચામાં લઈ જવાનો આદેશ કરવામાં આવ્યો હતો. સદર સંસ્થા તરફથી ફડચામાં લઈ જવા અંગેના દર્શાવેલ કારણો સામે કોઈપણ જાતનો વાંધો રજુ નહી થવાથી. આથી સને ૧૯૬૧ ના ગુજરાત સહકારી મંડળીઓના કાયદાની કલમ-૧૦૭ (૧)(ક)(ગ) (૨)(૪) અન્વયે કાઢવામાં આવેલ વચગાળાનો આદેશ રાખવામાં આવે છે અને સદર કાયદાની કલમ ૧૦૮ (૧) અન્વયે ફડચા અધિકારી તરીકે શ્રી સહકારી અધિકારી, ફડચા-૩ સુરતની નિમણુંક કરાવવામાં આવે છે.

સુરત, તારીખ ૪થી માર્ચ, ૨૦૦૪.

વાંચ્યો :-

અત્રેની કચેરીના જા. નં. ફડચ/ઉખસ/ખ/૫૫/૦૪ તા. ૧૨-૧-૨૦૦૪ થી કરવામાં આવેલ વચગાળાનો આદેશ.

અંતિમ આદેશ

ક્રમાંક ફડચ/ઉખસ/૧૮૩૮/ખ/૨૨૦/૨૦૦૪.–ધી માયપુર દુધ ઉત્પાદક સ.મં. લી., મુ. પો. માયપુર, તાલુકો વ્યારા, જિલ્લો સુરત, વિ. સુરતની નોંધણી ક્રમાંક સે.દુ.-૨૭૨૩૫, તા. ૬-૧-૯૫ થી નોંધવામાં આવી હતી. તેને અત્રેની કચેરીના તા. ૧૨-૧-૨૦૦૪ના વચગાળાના આદેશથી ફડચામાં લઈ જવાનો આદેશ કરવામાં આવ્યો હતો. સદર સંસ્થા તરફથી ફડચામાં લઈ જવા અંગેના દર્શાવેલ કારણો સામે કોઈપણ જાતનો વાંધો રજુ નહી થવાથી. આથી સને ૧૯૬૧ ના ગુજરાત સહકારી મંડળીઓના કાયદાની કલમ-૧૦૭ (૧)(ક)(ગ) (૨)(૪) અન્વયે કાઢવામાં આવેલ વચગાળાનો આદેશ રાખવામાં આવે છે અને સદર કાયદાની કલમ ૧૦૮ (૧) અન્વયે ફડચા અધિકારી તરીકે શ્રી સહકારી અધિકારી, ફડચા-૩ સુરતની નિમણુંક કરાવવામાં આવે છે.

સુરત, તારીખ ૪થી માર્ચ, ૨૦૦૪.

વાંચ્યો :-

અત્રેની કચેરીના જા. નં. ફડચ/ઉખસ/ખ/૫૭/૦૪ તા. ૧૨-૧-૨૦૦૪ થી કરવામાં આવેલ વચગાળાનો આદેશ.

અંતિમ આદેશ

ક્રમાંક ફડચ/ઉખસ/૧૮૩૯/ખ/૨૨૧/૨૦૦૪.–ધી ખપારીયા દુધ ઉત્પાદક સ.મં. લી., મુ. પો. ખપારીયા, તાલુકો સોનગઢ, જિલ્લો સુરત, વિ. સુરતની નોંધણી ક્રમાંક સે.-૨૪૭૯૩, તા. ૨૯-૩-૯૦ થી નોંધવામાં આવી હતી. તેને અત્રેની કચેરીના તા. ૧૨-૧-૨૦૦૪ના વચગાળાના આદેશથી ફડચામાં લઈ જવાનો આદેશ કરવામાં આવ્યો હતો. સદર સંસ્થા તરફથી ફડચામાં લઈ જવા અંગેના દર્શાવેલ કારણો સામે કોઈપણ જાતનો વાંધો રજુ નહી થવાથી. આથી સને ૧૯૬૧ ના ગુજરાત સહકારી મંડળીઓના કાયદાની કલમ-૧૦૭ (૧)(ક)(ગ) (૨)(૪) અન્વયે કાઢવામાં આવેલ વચગાળાનો આદેશ રાખવામાં આવે છે અને સદર કાયદાની કલમ ૧૦૮ (૧) અન્વયે ફડચા અધિકારી તરીકે શ્રી સહકારી અધિકારી, ફડચા-૩ સુરતની નિમણુંક કરાવવામાં આવે છે.

સુરત, તારીખ ૪થી માર્ચ, ૨૦૦૪.

વાંચ્યો :-

અત્રેની કચેરીના જા. નં. ફડચ/ઉખસ/ખ/૬૦/૦૪ તા. ૧૨-૧-૨૦૦૪ થી કરવામાં આવેલ વચગાળાનો આદેશ.

અંતિમ આદેશ

ક્રમાંક ફડચ/ઉખસ/૧૮૪૦/ખ/૨૨૨/૨૦૦૪.–ધી ઓલપાડ માર્કેટ શોપ્સ હોલ્ડર્સ સ.મં. લી., મુ. પો. તા. ઓલપાડ, જિલ્લો સુરત, વિ. સુરતની નોંધણી ક્રમાંક ઘ-૧૨૨૧૬, તા. ૪-૪-૯૪ થી નોંધવામાં આવી હતી. તેને અત્રેની કચેરીના તા. ૧૨-૧-૨૦૦૪ના વચગાળાના આદેશથી ફડચામાં લઈ જવાનો આદેશ કરવામાં આવ્યો હતો. સદર સંસ્થા તરફથી ફડચામાં લઈ જવા અંગેના દર્શાવેલ કારણો સામે કોઈપણ જાતનો વાંધો રજુ નહી થવાથી. આથી સને ૧૯૬૧ ના ગુજરાત સહકારી મંડળીઓના કાયદાની કલમ-૧૦૭ (૧)(ક)(ગ) (૨)(૪) અન્વયે કાઢવામાં આવેલ વચગાળાનો આદેશ રાખવામાં આવે છે અને સદર કાયદાની કલમ ૧૦૮ (૧) અન્વયે ફડચા અધિકારી તરીકે શ્રી સહકારી અધિકારી, ફડચા-૧ સુરતની નિમણુંક કરાવવામાં આવે છે.

સુરત, તારીખ ૪થી માર્ચ, ૨૦૦૪.

વાંચ્યો :-

અત્રેની કચેરીના જા. નં. ફડચ/ઉખસ/ખ/૬૧/૦૪ તા. ૧૨-૧-૨૦૦૪ થી કરવામાં આવેલ વચગાળાનો આદેશ.

અંતિમ આદેશ

ક્રમાંક ફડચ/ઉખસ/૧૮૪૧/ખ/૨૨૩/૨૦૦૪.–ધી હથોડા દુધ ઉત્પાદક સ.મં. લી., મુ. પો. હથોડા, તાલુકો માંગરોળ, જિલ્લો સુરત, વિ. સુરતની નોંધણી ક્રમાંક સે.દુ.-૧૩૯૨૭, તા. ૨૨-૧૧-૭૬ થી નોંધવામાં આવી હતી. તેને અત્રેની કચેરીના તા. ૧૨-૧-૨૦૦૪ના વચગાળાના આદેશથી ફડચામાં લઈ જવાનો આદેશ કરવામાં આવ્યો હતો. સદર સંસ્થા તરફથી ફડચામાં લઈ જવા અંગેના દર્શાવેલ કારણો સામે કોઈપણ જાતનો વાંધો રજુ નહી થવાથી. આથી સને ૧૯૬૧ ના ગુજરાત સહકારી મંડળીઓના કાયદાની કલમ-૧૦૭ (૧)(ક)(ગ) (૨)(૪) અન્વયે કાઢવામાં આવેલ વચગાળાનો આદેશ રાખવામાં આવે છે અને સદર કાયદાની કલમ ૧૦૮ (૧) અન્વયે ફડચા અધિકારી તરીકે શ્રી સહકારી અધિકારી, ફડચા-૨ સુરતની નિમણુંક કરાવવામાં આવે છે.

સુરત, તારીખ ૪થી માર્ચ, ૨૦૦૪.

વાંચ્યો :-

અત્રેની કચેરીના જા. નં. ફડચ/ઉખસ/ખ/૫૬/૦૪ તા. ૧૨-૧-૨૦૦૪ થી કરવામાં આવેલ વચગાળાનો આદેશ.

અંતિમ આદેશ

ક્રમાંક ફડચ/ઉખસ/૧૮૪૨/ખ/૨૨૪/૨૦૦૪.–ધી ખોલવડ મહીલા દુધ ઉત્પાદક સ.મં. લી., મુ. પો. ખોલવડ, તાલુકો કામરેજ, જિલ્લો સુરત, વિ. સુરતની નોંધણી ક્રમાંક સે.દુ.-૧૯૬૦૫, તા. -- થી નોંધવામાં આવી હતી. તેને અત્રેની કચેરીના તા. ૧૨-૧-૨૦૦૪ના વચગાળાના આદેશથી ફડચામાં લઈ જવાનો આદેશ કરવામાં આવ્યો હતો. સદર સંસ્થા તરફથી ફડચામાં લઈ જવા અંગેના દર્શાવેલ કારણો સામે કોઈપણ

જાતનો વાંધો રજુ નહી થવાથી. આથી સને ૧૯૬૧ના ગુજરાત સહકારી મંડળીઓના કાયદાની કલમ-૧૦૭ (૧)(ક)(ગ) (૨)(૪) અન્વયે કાઢવામાં આવેલ વચગાળાનો આદેશ રાખવામાં આવે છે અને સદર કાયદાની કલમ ૧૦૮ (૧) અન્વયે ફડચા અધિકારી તરીકે શ્રી સહકારી અધિકારી, ફડચા-૨ સુરતની નિમણુંક કરાવવામાં આવે છે.

સુરત, તારીખ ૪થી માર્ચ, ૨૦૦૪.

આર. આર. વઘાસિયા,
જિલ્લા રજિસ્ટ્રાર,
સહકારી મંડળી સુરત.

મદદનીશ જિલ્લા રજિસ્ટ્રાર દ્વારા

નંબર જિ. પં./સહકાર/૯૬૩/ખે/૬૩૪૦.—મદદનીશ જિલ્લા રજિસ્ટ્રાર સહકારી મંડળીઓ, જિ. પં., ભરૂચ આથી જાહેર કરે છે કે, દેવલા મ-૧ન.સિ. સ. મં. લી., મર્યાદિત સ્થળ દેવલા, તાલુકો જંબુસર, જીલ્લો ભરૂચ.

(સને ૧૯૬૨ નો ગુજરાતનો કાયદો ૧૦) ગુજરાત સહકારી મંડળીઓનો કાયદો ૧૯૬૧ની કલમ-૯(૧)(અ) અન્વયે આજરોજ નોંધવામાં આવી છે.

ભરૂચ, તારીખ ૨૬મી ફેબ્રુઆરી, ૨૦૦૪.

નંબર જિ. પં./સહકાર/૯૬૫/ખે/૬૩૪૧.—મદદનીશ જિલ્લા રજિસ્ટ્રાર સહકારી મંડળીઓ, જિ. પં., ભરૂચ આથી જાહેર કરે છે કે, પુરસા-આછોદ મા. નર્મદા સિં. સ. મં. લી., મર્યાદિત સ્થળ આછોદ, તાલુકો આમોદ, જીલ્લો ભરૂચ.

(સને ૧૯૬૨ નો ગુજરાતનો કાયદો ૧૦) ગુજરાત સહકારી મંડળીઓનો કાયદો ૧૯૬૧ની કલમ-૯(૧)(અ) અન્વયે આજરોજ નોંધવામાં આવી છે.

ભરૂચ, તારીખ ૨૬મી ફેબ્રુઆરી, ૨૦૦૪.

નંબર જિ. પં./સહકાર/૯૬૪/ખે/૬૩૪૨.—મદદનીશ જિલ્લા રજિસ્ટ્રાર સહકારી મંડળીઓ, જિ. પં., ભરૂચ આથી જાહેર કરે છે કે, માંગરોળ મા. ૧-૨ નર્મદા સિં. સ. મં. લી., મર્યાદિત સ્થળ માંગરોળ, તાલુકો આમોદ, જીલ્લો ભરૂચ.

(સને ૧૯૬૨ નો ગુજરાતનો કાયદો ૧૦) ગુજરાત સહકારી મંડળીઓનો કાયદો ૧૯૬૧ની કલમ-૯(૧)(અ) અન્વયે આજરોજ નોંધવામાં આવી છે.

ભરૂચ, તારીખ ૨૬મી ફેબ્રુઆરી, ૨૦૦૪.

નંબર જિ. પં./સહકાર/૯૬૨/ખે/૬૩૪૩.—મદદનીશ જિલ્લા રજિસ્ટ્રાર સહકારી મંડળીઓ, જિ. પં., ભરૂચ આથી જાહેર કરે છે કે, ધી માંગરોળ મા-૩ ન. સિં. સ. મં. લી., મર્યાદિત સ્થળ માંગરોળ, તાલુકો આમોદ, જીલ્લો ભરૂચ.

(સને ૧૯૬૨ નો ગુજરાતનો કાયદો ૧૦) ગુજરાત સહકારી મંડળીઓનો કાયદો ૧૯૬૧ની કલમ-૯(૧)(અ) અન્વયે આજરોજ નોંધવામાં આવી છે.

ભરૂચ, તારીખ ૨૬મી ફેબ્રુઆરી, ૨૦૦૪.

એસ. આર. રાઠવા,
મદદનીશ જિલ્લા રજિસ્ટ્રાર,
સહકારી મંડળીઓ, જિ.પં., ભરૂચ.

સરકારી મુદ્રણાલય, વડોદરા.

REGISTERED No. G-BA-14-E

©

सत्यमेव जयते

The Gujarat Government Gazette

[PUBLISHED BY AUTHORITY]

Vol. XLV] THURSDAY, APRIL 1, 2004 / CAITRA 12, 1926 [No. 14

Separate paging is given in each part of the Supplement to the Central Gazette and central section in order that it may be filed as a separate compilation

PART I

SUPPLEMENT TO THE CENTRAL GAZETTE AND CENTRAL SECTION

CONTENT

Part I, Part I-A, Part I-B and Part I-L

		Pages			Pages
Part-I	Government Notifications, Appointment, Promotion, Leave of Absence, Rules and Order (other than those published in Part I-A, IV-A, IV-B and IV-C) pertaining only to the Supplement to the Central Gazette.	337-365	Part I-B	Government Notifications, Published under Land Acquisition Act only.	163-178
Part I-A	Orders and Notifications, other than those published in Part IV-B, order the Bombay Local Boards, Village Panchayats, Municipal Boroughs, District Municipal Primary Education and Local Fund Audit Act, pertaining only to the Supplement to the Central Gazette.	14	Part I-L	Notifications and Orders, Awards, other than those published in Parts I, IV-A, IV-B and IV-C) under Central Industrial Disputes Act, and Gujarat Industrial Relations Act.	1645-1938

MISCELLANEOUS NOTIFICATIONS, APPOINTMENTS, ETC.

પોલીસ કમિશનર દ્વારા

જાહેરનામું

વંચાણે લીધા :-

જાહેરનામા ક્રમાંક/ગ/ઉપક/૧૩૨/૨૦૦૩/તા. ૧૮-૧૨-૦૩ તથા જાહેરનામાં ક્રમાંક ગ/ઉપક/૧૩૫/૨૦૦૪. તા ૨૫-૨-૨૦૦૪.

ક્રમાંક ઉ/ગપક/૧૩૯/૨૦૦૪.-મુંબઇ પોલીસ અધિનિયમ (સને ૧૯૫૧ના ૨૨ માં) કલમ (૩૩) (બી) આધારે મળેલ સત્તાની રૂએ હું કે. આર. કૌશિક, પોલીસ કમિશનર, અમદાવાદ શહેર, પોલીસ કમિશનરની હકુમત હેઠળના વિસ્તારમાં તમામ પ્રકારના ભારે અને મધ્યમ વાહનો (મોટર વાહન અધિનિયમ ૧૯૮૮ હેઠળ નકકી કરેલા વાહનોને) સવાર કલાક ૯-૦૦ થી રાતના કલાક ૨૧-૦૦ સુધી અવર જવર કરવાના પ્રતીબંધનું જાહેરનામું તારીખ ૨૫મી ફેબ્રુઆરી, ૨૦૦૪ના જાહેરનામા ક્રમાંકઃ ગ/ઉપક/૧૩૫/૨૦૦૪ થી કરવામાં આવેલ હતું પરંતુ હાલમાં મહોરમ બંદોબસ્ત, હોળી ધુળેટી બંદોબસ્ત તેમજ નજીકના ભવિષ્યમાં આવનાર લોકસભા ચુંટણી બંદોબસ્તના કાર્યમાં પોલીસ દળની વ્યસ્તતા ના કારણે હાલ પુરતો આ જાહેરનામાનો અમલ મોકુફ રાખવાનો હુકમ તાત્કાલીક અસરથી કરું છું.

આજ તારીખ ૫મી માહે માર્ચ, સને ૨૦૦૪એ મેં મારી સહી તથા સિક્કો કરી આપેલ છે.

જાહેરનામું

ફોજદારી કાર્યરીતી અધિનિયમ સને ૧૯૭૩ ની કલમ ૧૪૪ અન્વયે.

ક્રમાંક ઉ/ગપક/વિ.શા./૮૦૩/૨૦૦૪.-અમદાવાદ શહેરમાં ગુજરાત માધ્યમિક શિક્ષણ બોર્ડ ગાંધીનગર તરફથી માધ્યમિક પ્રમાણપત્ર પરીક્ષા (એસ.એસ.સી.) અને ઉચ્ચતર માધ્યમિક પ્રમાણપત્ર (એચ.એસ.સી.) ની પરીક્ષાઓ યોજાનાર હોઈ આ પરીક્ષા કેન્દ્રો ઉપર વિદ્યાર્થીઓ/વિદ્યાર્થીનીઓ અને તેઓના વાલી તથા સગાવહાલાઓ મુકવા આવે ત્યારે પરીક્ષા કેન્દ્રો ઉપર ભીડ થતી હોય છે અને પરીક્ષા કેન્દ્રોનું શાંત વાતાવરણ ડહોળાય છે. જેથી પરીક્ષાર્થીઓ મુકત મને પરીક્ષા આપી શકતા નથી.

જેથી હું કે. આર. કૌશિક, પોલીસ કમિશનર, અમદાવાદ શહેર, ફોજદારી કાર્યરીતી અધિનિયમ સને ૧૯૭૩ની કલમ-૧૪૪ અન્વયે મને મળેલ સત્તાની રૂએ ફરમાવું છું કે, અમદાવાદ શહેરના પોલીસ કમિશનર, હકુમત હેઠળના જે પરીક્ષા કેન્દ્રો ઉપર પરીક્ષા ચાલતી હોય તે વિસ્તારમાં તારીખ ૧૫મી માર્ચ ૨૦૦૪ થી તારીખ ૨૯મી માર્ચ, ૨૦૦૪ સુધી સવારના કલાક ૧૦/૦૦ થી કલાક ૧૮/૩૦ સુધી (રવિવાર તથા જાહેર રજાના દિવસો સિવાય) કોઈપણ બીનઅધિકૃત વ્યકિતઓએ પરીક્ષા કેન્દ્રથી ૧૦૦ મીટર એરીયામાં પ્રવેશ કરવો નહીં. તેમજ ચાર કરતાં વધારે વ્યકિતઓએ ભેગા થવુ નહીં.

આ હુકમનો ભંગ અગર ઉલ્લંઘન કરનાર ભારતના ફોજદારી અધિનિયમ સને. ૧૮૬૦ના અધિનિયમ ૪૫ની કલમ-૧૮૮ મુજબ શિક્ષાને પાત્ર થશે.

અપવાદ :- આ હુકમ ફરજ પરના પોલીસદળ તથા હોમગાર્ડના માણસો તથા પરીક્ષા અનુસંધાને ફરજ ઉપર બોલાવેલ સરકારી કર્મચારીઓને લાગુ પડશે નહીં.

આજ તારીખ ૯મી માહે, માર્ચ સને ૨૦૦૪ના રોજ મારી સહી અને સિકકો કરી આપ્યા.

જાહેરનામું

મુંબઈ પોલીસ અધિનિયમ (સને ૧૯૫૧ના ૨૨માં અધિનિયમ) ની કલમ ૩૭ (૩) મુજબ.

નંબર ઉ/ગપક/વિ.શા.૮૦૪/૨૦૦૪.-અમદાવાદ શહેર પોલીસ કમિશનર હકુમત વિસ્તારમાં જાહેર વ્યવસ્થા જાળવવાની જરુર જણાય છે.

વાસ્તે હું, કે. આર. કૌશિક, પોલીસ કમિશનર, અમદાવાદ શહેર, મુંબઈ પોલીસ અધિનિયમ (સને ૧૯૫૧ના ૨૨માં અધિનિયમ) ની કલમ ૩૭ (૩) થી મને મળેલ સત્તાની રૂએ ફરમાવું છું કે, નીચે જણાવેલ વિસ્તારમાં તારીખ ૧૬મી માર્ચ, ૨૦૦૪ ના કલાક ૦૦-૦૦ થી તારીખ ૩૧મી માર્ચ, ૨૦૦૪ ના કલાક ૨૪-૦૦ સુધી ચાર કરતા વધારે માણસોએ ભેગા થવું નહીં અગર કોઈ સભા ભરવી કે બોલાવવી નહીં તેમજ કોઈ સરઘસ કાઢવુ નહીં.

વિસ્તાર :- અમદાવાદ શહેર પોલીસ કમિશનરની હકુમત હેઠળનો સમગ્ર વિસ્તાર.

અપવાદ :- આ હુકમ જે વ્યકિત સરકારી ફરજ અથવા કામગીરીમાં હોય તેમજ હોમગાર્ડઝ જેઓ ફરજ પર હોય તેઓ તથા સ્મશાનયાત્રા અને લગ્નના વરઘોડાને લાગુ પડતો નથી.

આ હુકમનો ભંગ કરનાર અથવા ઉલ્લંઘન કરનાર સને ૧૯૫૧ ના મુંબઈ પોલીસ અધિનિયમની કલમ ૧૩૫ ની પેટા કલમ (૩) હેઠળ અને ભારતના ફોજદારી અધિનિયમ સને ૧૮૬૦ ની કલમ ૧૮૮ મુજબ શિક્ષાને પાત્ર થશે.

આજ તારીખ ૧૧મી માહે, માર્ચ, સને ૨૦૦૪ના રોજ મારી સહી અને સિકકો કરી આપ્યા.

કે. આર. કૌશિક,
પોલીસ કમિશનર,
અમદાવાદ શહેર.

BY DISTRICT JUDGE

NOTIFICATION

READ :- High Court letter No. C.2103/1991, dated 07/01/1991.

No. Adm/1/226/2004.-In exercise of the powers vested under paragraph 628 Chapter XXXI of the Civil Manual, Volume-I, 1960, and in view of instructions contained in the High Court letter dated 07.01.1991, cited in the preamble, the undersigned, directs the closing of all the Civil Courts in the Judicial District of Navsari, for the ANNUAL SUMMER VACATION FOR SIX WEEKS FROM MONDAY 3RD MAY, 2004 TO SUNDAY 13TH JUNE, 2004 (both days inclusive).

The offices of the Nazir and Record keeper in the District Court, Navsari, as well as offices of the Nazir in the Civil Courts in the Navsari District, will remain open in vaction on all working days.

Navsari, 10th March, 2004.

R. P. DHOLARIA,
District Judge,
Navsari.

ડિસ્ટ્રીકટ જજ દ્વારા

વંચાણે લીધા :- હાઈકોર્ટ પત્ર નંબર સી.૨૧૦૩/૧૯૯૧, તારીખ ૦૭-૦૧-૧૯૯૧.

અધિસુચના

નંબર વહીવટી/૧/૨૨૬/૨૦૦૪.-સિવિલ મેન્યુલ ભાગ-૧, ૧૯૬૦ના ચેપ્ટર-૩૧ના ફકરા ૬૨૮ થી મળેલ અધિકારીની રુએ તથા આમુખમાં જણાવેલ નામદાર હાઈકોર્ટના તારીખ ૭મી જાન્યુઆરી, ૧૯૯૧ના પત્રમાં જણાવેલ સુચનાનુસાર નીચે સહી કરનાર આથી નિર્દેશ કરું છું કે, નવસારી જિલ્લાની બધી દિવાની અદાલતો **સોમવાર**

તારીખ ૩જી મે, ૨૦૦૪ થી રવિવાર તારીખ ૧૩મી જુન, ૨૦૦૪ (બન્ને દિવસો સહીત) છ અઠવાડીયા સુધી વાર્ષિક ઉનાળું વેકેશન નિમિત્તે બંધ રહેશે.

જિલ્લા ન્યાયાલય, નવસારીની નાઝરશ્રીની કચેરી તથા દફતરીની કચેરી તેમજ જિલ્લામાંની તાબાની બધી અદાલતોની નાઝરશ્રીની કચેરી, ઉપરોક્ત વેકેશનમાં, કામકાજના બધા દિવસોએ ખુલ્લી રહેશે.

નવસારી, તારીખ ૧૦મી માર્ચ, ૨૦૦૪.

આર. પી. ઢોલરિયા,
ડિસ્ટ્રિક્ટ જજ,
નવસારી.

જિલ્લા મેજિસ્ટ્રેટ દ્વારા

હુકમ

મુંબઇ પોલીસ અધિનિયમ ૧૯૫૧ ની કલમ-૩૩ (૧) (આર) (૩) અન્વયે કાઢેલ.

ક્રમાંક એમએજી/વશી/૧૪૯૨.-ગુજરાત રાજયમાં તારીખ ૧૫મી માર્ચ, ૨૦૦૪ થી એસ.એસ.સી. તથા એચ.એસ.સી. પરીક્ષા શરૂ થનાર છે. સદર બોર્ડની પરીક્ષા ભરુચ જિલ્લાના જુદા જુદા પરીક્ષા કેન્દ્રો પર લેવામાં આવનાર છે. આ ઉપરાંત ભરુચ જિલ્લાની જુદી જુદી શૈક્ષણિક સંસ્થાઓમાં પણ વાર્ષિક પરીક્ષા માર્ચ, ૨૦૦૪ તથા એપ્રિલ, ૨૦૦૪માં લેવામાં આવનાર છે. જેથી મોટા અવાજે લાઉડ સ્પીકર વગાડવાના કારણે પરીક્ષાર્થીઓને પરીક્ષાની તૈયાર કરવામાં ખલેલ પહોંચે તેમ છે. અભ્યાસ કરતાં વિદ્યાર્થીઓ પર આની ખૂબ જ પ્રતિકૂળ અસર પડે તેમ છે. અને વિદ્યાર્થીઓનો અભ્યાસ બગડે તેમ છે. તેમજ ધ્વનિપ્રદૂષણ પણ થાય છે. જેથી તારીખ ૧૫મી માર્ચ, ૨૦૦૪ થી તારીખ ૩૦મી એપ્રિલ, ૨૦૦૪ સુધી લાઉડ સ્પીકર બેફામ મનસ્વી તથા મોટા અવાજે વગાડવા ઉપર પ્રતિબંધ મુકવાનું જરુર બને છે.

જેથી હું રાજીવ ટોપનો, આઇ.એ.એસ. જિલ્લા મેજિસ્ટ્રેટ, ભરુચ મુંબઇ પોલીસ અધિનિયમ-૧૯૫૧ની કલમ-૩૩ (૧)(આર)(૩) થી મને મળેલ સત્તાની રુએ હુકમ કરુ છું કે, ભરુચ જિલ્લામાં તારીખ ૧૫મી માર્ચ, ૨૦૦૪ થી તારીખ ૩૦મી એપ્રિલ, ૨૦૦૪ સુધી કોઇએ પણ લાઉડ સ્પીકર બેફામ, મનસ્વી તથા મોટા અવાજે વગાડવું નહિ, તેમજ લાઉડ સ્પીકરનો અવાજ મકાનની બહાર જાય તે રીતે લાઉડ સ્પીકર વગાડવુ નહિ.

આ હુકમનો ભંગ કરનાર કે ઉલ્લંઘન કરનારને મુંબઇ પોલીસ અધિનિયમ-૧૯૫૧ની કલમ-૧૩૧ મુજબ સજાને પાત્ર થશે.

આ હુકમ તારીખ ૩૦મી એપ્રિલ, ૨૦૦૪ સુધી અમલમાં રહેશે.

આજ તારીખ ૯મી માહે માર્ચ, ૨૦૦૪ના રોજ મારી સહી કરી અને સિકકો કરી આપ્યો.

રાજીવ ટોપનો,
જિલ્લા મેજિસ્ટ્રેટ,
ભરુચ.

જાહેરનામું

ક્રિમીનલ પ્રોસીજર કોડની કલમ-૧૪૪ હેઠળ.

નંબર ડીસીબી/એમએજી/-/રજી. નં. ૧/૨૦૦૪.–તા. ૧૨મી માર્ચ, ૨૦૦૪ના રોજ ગુજરાત ખેડૂત સંઘર્ષ સમિતિએ ખેડૂત વિજદર વધારા, સિંચાઈ વિગેરે મુદ્દાને લઈને રસ્તા રોકો અને ગામડા બંધના આંદોલનાત્મક કાર્યક્રમ જાહેર કરેલ છે.

આ પ્રસંગો/કાર્યક્રમો દરમ્યાન જાહેર જનતાને થતી અડચણ, ત્રાસ કે નુકશાન કે જાન માલ તથા સ્વાસ્થ્ય કે સલામતીને થતા જોખમ થતા નુકશાનની અને જાહેર જનતા વચ્ચે ઘર્ષણ થવાની સંભાવનાઓ નકારી શકાય તેમ નથી. તેમજ જાહેર સુલેહ શાંતિનો ભંગ થવાનો પણ સંભવ રહે છે. ઉપરાંત અસામાજિક તત્વોના ત્રાસ/ભય જેવા જોખમ અટકાવવા માટે કાયદો અને વ્યવસ્થાની પરિસ્થિતિ જળવાઈ માટે નવસારી જિલ્લાના સમગ્ર વિસ્તારમાં ચાર કે તેથી વધારે વ્યક્તિઓએ ભેગા થવા પર, સભા કરવા પર, સરઘસ કાઢવા પર, તારીખ ૧૨મી માર્ચ, ૨૦૦૪ના રોજ સવારના ૦૦-૦૦ થી રાત્રીના ૧૨-૦૦ કલાક દરમ્યાન હું, વી. પી. પટેલ, જિલ્લા મેજિસ્ટ્રેટ નવસારી, ફોજદારી કાર્યરીતિ અધિનિયમ, ૧૯૭૩ની કલમ-૧૪૪ મુજબ મને મળેલ સત્તાની રૂએ પ્રતિબંધ ફરમાવું છું.

ઉપરોક્ત હુકમનો ભંગ કર્યેથી ભારતીય ફોજદારી અધિનિયમ-૧૮૬૦ની કલમ-૧૮૮ હેઠળ સજાને પાત્ર થશે.

આ હુકમ નીચેની વ્યકિતઓને લાગુ પડશે નહીં.

૧. તારીખ ૧૨મી માર્ચ, ૨૦૦૪ના રોજ ફરજની કાર્યવાહીમાં રોકાયેલ સરકારી કર્મચારીઓ/અધિકારીશ્રીઓ.

૨. જિલ્લા મેજિસ્ટ્રેટ અથવા પોલીસ અધિક્ષકશ્રી નવસારી અથવા આ અર્થે અધિકૃત કરે તેવી બીજી વ્યક્તિઓ.

૩. આ હુકમ લગ્નના વરઘોડાને કે સ્મશાનયાત્રા કે રેલ્વે/એસટીમાં મુસાફરી કરવા માંગતા બોનાફાઈડ વ્યક્તિઓને લાગુ પડશે નહીં.

૪. ચાર કરતાં વધુ માણસોની કોઈ સભા ભરવી નહી કે સભા બોલાવવી નહીં. અથવા સરઘસ કાઢવું નહીં કે ભેગા થવું નહીં.

આજ રોજ તારીખ ૧૧મી માર્ચ, ૨૦૦૪ના રોજ મારી સહી તથા મુદ્રા કરી આપી છે.

જાહેરનામું

મુંબઈ પોલીસ અધિનિયમ, ૧૯૫૧ ની કલમ-૩૭ (૧) અન્વયે કાઢેલ.

નંબર ડીસીબી/એમએજી/બીપીએ/રજી. ૦૫/૨૦૦૪.–મુંબઈ પોલીસ અધિનિયમ, ૧૯૫૧ (સને ૧૯૫૧નાં ૨૨માં) અધિનિયમની કલમ–૩૭-(૧) પ્રમાણે મને મળેલ સત્તાની રૂએ હું વી.. પી. પટેલ, જિલ્લા મેજિસ્ટ્રેટ, નવસારી તારીખ ૨૨મી માર્ચ, ૨૦૦૪નાં રોજ

ચેટીચાંદનો તહેવાર તથા પ્રવર્તમાન પરિસ્થિતિને લક્ષમાં રાખી નવસારી જિલ્લામાં સમગ્ર વિસ્તારમાં કોઈપણ વ્યક્તિઓએ જાહેર શાંતિ અને સલામતિ તથા કાયદો વ્યવસ્થાની પરિસ્થિતિ જાળવવા સારૂ જરૂરી જણાતાં ફરમાવું છું કે, તારીખ ૧૨મી માર્ચ, ૨૦૦૪થી તારીખ ૨૫મી માર્ચ, ૨૦૦૪ સુધી (બંને દિવસો સુધ્ધાં) ના સમય માટે નીચે જણાવેલા કૃત્યો કરવા ઉપર પ્રતિબંધ ફરમાવું છું.

કૃત્યો :–

(ક) શસ્ત્રો, દંડા, તલવાર, ભાલા, સોટા, બંદુક, ચપ્પુ, છરા, લાકડી અથવા શારીરિક હિંસા પહોંચાડવામાં ઉપયોગ થઈ શકે તેવી બીજી ચીજો લઈ જવાની મનાઈ,

(ખ) પથ્થરો અથવા બીજા શસ્ત્રો અથવા સાધનો સાથે લઈ જવાની એકઠા કરવાની તથા તૈયાર કરવાની,

(ગ) કોઈપણ સ્ફોટક પદાર્થ લઈ જવાની મનાઈ,

(ઘ) કોઈપણ સરઘસમાં જલતી અથવા પેટાવેલી મશાલ લઈ જવાની,

(ચ) વ્યક્તિઓ અથવા તેના શબ અથવા આકૃતિઓ અથવા પૂતળા દેખાડવાની,

(છ) લોકોને બુમ પાડવાની, ગીતો ગાવાની તથા વાદ્ય વગાડવાની, અપમાન કરવાના ઈરાદાથી બિભત્સ સુત્રો પોકારવાની અશ્લીલ ગીતો ગાવાની અથવા ટોળામાં ફરવાની,

(ઝ) જેનાથી સુરૂચિ અથવા નિતિનો ભંગ થાય તેવું ભાષણ કરવાની તેવા હાવભાવ કરવાની તેવી ચેષ્ટા કરવાની તથા ચિત્રો, પત્રિકા, પ્લેકાર્ડો અથવા બીજા કોઈપણ પદાર્થ અથવા વસ્તુ તૈયાર કરવા બનાવવા તેવો ફેલાવો કરવાની,

અપવાદ : આ હુકમ ખંડ(ક) થી (ઝ) નીચેની વ્યક્તિઓને લાગુ પડશે નહિ.

(૧) સરકારી નોકરીમાં કે કામ કરતી વ્યકિતઓ કે જેને તેના ઉપરી અધિકારીએ પોતાની ફરજના ભાગ રૂપે સોંપ્યા બદલ આવું કોઈપણ હથિયાર લઈ જવાનું હોય અથવા એવું કોઈપણ હથિયાર લઈ જવાની ફરજ હોય.

(૨) જિલ્લા પોલીસ અધિકારીશ્રી, નવસારી અથવા તેણે અધિકૃત કરેલા હોઈ, પોલીસ અધિકારીએ જેને શારિરીક અશકિતને કારણે અથવા લાઠી લઈ જવાની પરવાનગી આપી હોય તેવી વ્યકિત.

(૩) જિલ્લા મેજિસ્ટ્રેટશ્રી, આ અર્થે ખાસ અધિકૃત કરે તેવી બીજી વ્યકિતઓ.

આ જાહેરનામાના કોઈ ખંડનો ભંગ અથવા ઉલ્લંઘન કરનારને સને ૧૯૫૧નાં મુંબઈ પોલીસ અધિનિયમ, ૧૯૫૧ના ૨૨માં કાયદાની કલમ-૧૩૫ (૧) મુજબ ઓછામાં ઓછી ચાર માસની અને વધુમાં વધુ એક વર્ષ સુધીની કેદની સજા થશે. અને દંડની પણ સજા થશે.

આજ રોજ તારીખ ૧૧મી માર્ચ, ૨૦૦૪નાં રોજ મારી સહી કરી મુદ્રા કરી છે.

હુકમ

મુંબઈ પોલીસ અધિનિયમ, ૧૯૫૧ની કલમ-૩૩ (૧)(૫) (૩) અન્વયે.

નંબર ડીસીબી/ચૂંટણી/લાઉસ્પી/રજી. ૧/૦૪.- ભારતનાં નિર્વાચન આયોગ દ્વારા ગુજરાત લોકસભાની સામાન્ય ચૂંટણી ૨૦૦૪નો કાર્યક્રમ જાહેર કરેલ છે અને તે મુજબ નવસારી જિલ્લાના મતદાનની તારીખ ૨૦મી એપ્રિલ, ૨૦૦૪ના રોજ અને મત ગણતરીની તારીખ ૧૩મી મે, ૨૦૦૪ના રોજ નક્કી કરવામાં આવેલી છે. ભારતના નિર્વાચન આયોગે બંધારણની કલમ-૩૨૪ હેઠળ તેમને મળેલ સત્તાની રૂએ આપેલ આદેશ ક્રમાંક ૩/ટિ,૯૪/જે.એસ.- તારીખ ૧૩મી જાન્યુઆરી, ૧૯૯૪ના પારા નં. ૩૩ અને ૩૫માં આપેલ સુચનાઓ મુજબ ચૂંટણી જાહેર થયા પછી લાઉડ સ્પીકરનો ઉપયોગ ઉપર નિયંત્રણ રાખવા જણાવેલ છે.

ચૂંટણી પ્રક્રિયા દરમ્યાન રાજકીય પક્ષો, ઉમેદવારો અને તેમના કાર્યકર્તાઓ, સમર્થકો ચૂંટણી પ્રચાર ઝુંબેશ માટે લાઉડ સ્પીકરનો ઉપયોગ મોટા ભાગે કરે છે. આ લાઉડ સ્પીકરનો ઉપયોગ ફક્ત નિયત મંચ ઉપર જ નહીં. પરંતુ ટ્રક-ટેમ્પો, કાર, જીપ, ટેક્સીવાન, ત્રણ પૈડાવાળા વાહનો, સ્કુટરો સાયકલ, રીક્ષા વિગેરે જેવા વાહનો ઉપર ગોઠવીને પણ તેનો ઉપયોગ કરવામાં આવે છે. ખુબ જ ઉંચા અવાજે પ્રચાર કરતાં લાઉડ સ્પીકરો સાથેના આ વાહનો તમામ માર્ગો, શેરીઓ અને ગલીઓમાં ફરે છે. તેમજ જુદા જુદા ગામોએ, વસવાટોને, મહોલ્લાએ, વસાહતોએ અને લત્તાઓમાં પણ જાય છે. આના કારણે ખૂબજ ધ્વની પ્રદુષણ પેદા થાય છે. અને આમ જનતાની શાંતિમાં ખલેલ પહોંચે છે. અભ્યાસ કરતાં વિદ્યાર્થીઓ ઉપર આની ખુબજ પ્રતિકૂળ અસર પડે છે. કારણકે, વહેલી સવારથી લાઉડ સ્પીકરો વગાડવાના શરૂ થઈ જાય અને ખુબજ મોડી રાત સુધી વગાડવામાં આવે છે. આના પરિણામે વિદ્યાર્થીઓનો અભ્યાસ બગડે છે. વૃધ્ધો, અશક્ત અને માંદાઓને પણ ઉંચા અવાજથી ખૂબજ તકલીફ પડે છે. સામાન્ય પ્રજાને ખુબજ હરકત, અગવડ ત્રાસ જોખમ અને ભય થાય છે. જેથી ચૂંટણી પ્રક્રિયા દરમ્યાન લાઉડ સ્પીકર બેફામ અને મનસ્વી રીતે વગાડવા ઉપર પ્રતિબંધ મુકવાનું જરૂરી રહે છે.

જેથી હું, વી. પી. પટેલ, જી.એ.એસ., જિલ્લા મેજિસ્ટ્રેટ નવસારી, મુંબઈ પોલીસ અધિનિયમ, ૧૯૫૧ની કલમ-૩૩ (૧) (૫) (૩) થી મને મળેલ સત્તાની રૂએ હુકમ કરૂ છું કે,

(૧) ચૂંટણી પ્રચારના કોઈપણ હેતુ માટે કોઈપણ પ્રકારના વાહનો ઉપર ગોઠવાયેલા લાઉડ સ્પીકરોનો ઉપયોગ સવારના કલાક ૦૬-૦૦ વાગ્યાથી રાત્રીના કલાક ૨૨-૦૦ વાગ્યા સુધી કરવાનો રહેશે. કોઈપણ વિસ્તારમાં સવારના કલાક ૬-૦૦ વાગે પહેલાં અને રાત્રીના ૨૨-૦૦ વાગ્યા પછી કોઈપણ પ્રકારના વાહનો ઉપર ફરતાં લાઉડ સ્પીકરનો ઉપયોગ કરવા દેવામાં આવશે નહીં.

૨. કોઈ જાહેરસભા કે સરઘસના હેતુસર સવારે કલાક ૬-૦૦ વાગ્યા પહેલાં કે રાત્રે કલાક ૨૨-૦૦ વાગ્યા પછી સ્થળ પર જ

INDEX

રખાયેલા લાઉડ સ્પીકરનો ઉપયોગ કરવાનો હોય તો તેને માટે સંબંધિત અધિકારી, સત્તા અધિકારીની અગાઉથી લેખિત પરવાનગી લેવાની રહેશે. આવી પરવાનગીને લીધે જાહેર શાંતિ જોખમાય નહીં તે સુનિશ્ચિત કરીને આવી પરવાનગી આપશે. અને લાઉડ સ્પીકરના ઉપયોગની પરવાનગી માટે કલાકો નક્કી કરવાના રહેશે.

૩. ચૂંટણી પ્રચાર માટે જાહેર મંચ ઉપર અથવા વાહનો દ્વારા ફરતા લાઉડ સ્પીકરના ઉપયોગ માટે સક્ષમ અધિકારીની લેખિત પરવાનગી પ્રથમ લેવાની રહેશે. ફરતા વાહનોમાં ગોઠવેલ લાઉડ સ્પીકરના ઉપયોગ માટે કરવામાં આવતી અરજીઓમાં વાહનોનો પ્રકાર અને રજિસ્ટ્રેશનનો નંબર લખવાનો રહેશે. જે વાહન માટે પરવાનગી આપી હોય તે વાહન સંચાલકે પરવાનગીના હુકમ વાહન સાથે રાખવો પડશે.

૪. સક્ષમ અધિકારી દ્વારા ફરતા વાહનો ઉપર ગોઠવેલ લાઉડ સ્પીકરના ઉપયોગ માટે પરવાનગી પત્ર (પરમીટ) આપવામાં આવે તેમાં વાહનોનો પ્રકાર અને રજિસ્ટ્રેશન નંબર લખવાનો રહેશે.

૫. ફરતા વાહનો ઉપર અથવા નિયત સ્થળે ગોઠવવામાં આવેલ કોઈ લાઉડ સ્પીકરના ઉપયોગ માટે આવી પરવાનગી પરમીટ મેળવ્યા પછી તેનો ઉપયોગ કરનારે તે વિસ્તારના પોલીસ મથકને તેમજ સબંધિત મતદાર વિભાગના ચૂંટણી અધિકારીશ્રી અથવા મદદનીશ ચુંટણી અધિકારીશ્રીને તેમના દ્વારા મેળવેલ પરવાનગી પત્ર પરમીટની સંપૂર્ણ અને લેખીતમાં જાણ કરવાની રહેશે.

આ હુકમનો ભંગ કે ઉલ્લંઘન કરનારને મુંબઈ પોલીસ અધિનિયમ, ૧૯૫૧ની કલમ ૧૩૧ મુજબ શિક્ષાને પાત્ર થશે.

આ હુકમ તારીખ ૧૫મી મે, ૨૦૦૪ સુધી અમલમાં રહેશે.

આજરોજ તારીખ ૧૨મી માર્ચ, સને ૨૦૦૪ના રોજ મારી સહી કરી સીક્કા કરી આપ્યો.

હુકમ

ક્રિમીનલ પ્રોસીજર કોડની કલમ -૧૪૪ હેઠળ

નંબર ડીસીબી/એમએજી/બીપીએ/રજી. ૨/૨૦૦૪.– આગામી સમયમાં લોકસભા સામાન્ય ચૂંટણી તારીખ ૨૦મી એપ્રિલ, ૨૦૦૪ના રોજ યોજાનાર છે. આ સમય દરમ્યાન જુદા જુદા હરિફ જુથો વચ્ચે ચૂંટણી પ્રચાર કરવામાં આવશે. આથી આવા જુદા જુદા જુથો વચ્ચે ઘર્ષણ થવાની સંભાવનાઓ નકારી શકાય નહી તેમજ જાહેર સુલેહ શાંતિનો ભંગ થવાનો સંભવ રહે છે. આથી જિલ્લામાં જે ઈસમો પાસે હથિયાર પરવાનાઓ છે. તેઓના હથિયારો સાથે લઈ જવા નહીં તથા સાથે રાખવા નહીં તે મુજબનો પ્રતિબંધ મુકવાનું ઈષ્ટ જણાય છે. આથી આવા શસ્ત્રો ઉપર ફોજદારી કાર્યરીતિ અધિનિયમ-૧૯૭૩ની કલમ-૧૪૪ મુજબ પ્રતિબંધ મુકવાનું જરૂરી જણાય છે. અને તેવો મારો અભિપ્રાય થાય છે.

તેથી હું, વી. પી. પટેલ, જિલ્લા મેજિસ્ટ્રેટ, નવસારી, ફોજદારી કાર્યરીતિ અધિનિયમ-૧૯૭૩ની કલમ-૧૪૪ મુજબ મને મળેલી સત્તાની રૂએ આથી ફરમાવું છું કે, નવસારી જિલ્લાનાં યોજાનાર ચૂંટણીવાળા મતવિસ્તારમાં ધારણ કરતા હથિયાર પરવાનેદારોએ તારીખ ૧૬મી માર્ચ, ૨૦૦૪ થી તારીખ ૧૫મી મે, ૨૦૦૪ સુધી હથિયાર એક જગ્યાએથી બીજી જગ્યાએ લઈ જવા નહીં તથા હથિયાર સાથે રાખવા ઉપર પ્રતિબંધ મુકવામાં આવે છે.

ઉપરોક્ત હુકમનો ભંગ કર્યે ભારતીય દંડ સંહિતાની કલમ-૧૮૮ હેઠળ કસુરવાર સામે પગલા લેવા કાયદેસરની કાર્યવાહી કરવામાં આવશે.

આ હુકમ નીચેની વ્યક્તિઓને લાગુ પડશે નહીં :-

૧. સરકારી નોકરી કે કામ કરતી વ્યક્તિઓ કે જેને તેના ઉપરી અધિકારીએ આવું કોઈપણ હથિયાર લઈ જવાની કાયદાકીય ફરજનો ભાગ હોય.

૨. જિલ્લા મેજિસ્ટ્રેટ અથવા જિલ્લા પોલીસ અધિકારીશ્રી આ અર્થે ખાસ અધિકૃત કરે તેવી બીજી વ્યક્તિઓ.

આજ રોજ તારીખ ૧૨મી માર્ચ, ૨૦૦૪ના રોજ મારી સહી તથા મુદ્રા કરી આપી છે.

હુકમ

મુંબઈ પોલીસ અધિનિયમ, સને ૧૯૫૧ની કલમ-૩૩ (૧)(ખ) મુજબ.

નંબર ડીસીબી/એમએજી/ચૂંટણી/રજી. ૩/૦૪.- મુંબઈ પોલીસ અધિનિયમ, ૧૯૫૧ (સને ૧૯૫૧ના મુંબઈ અધિનિયમ-૨૨મા)ની કલમ-૩૩ (૧) (ખ) પ્રમાણે મને મળેલ સત્તાની રૂએ હું, વી. પી. પટેલ, જિલ્લા મેજિસ્ટ્રેટ, નવસારી, આગામી લોકસભાની સામાન્ય ચૂંટણી તથા ચૂંટણીની આચાર સંહિતા અને નિર્વાચન આયોગની તારીખ ૧૫મી જાન્યુઆરી, ૧૯૯૬ની સુચનાઓ ધ્યાનમાં રાખી કાયદો અને વ્યવસ્થાની જાળવણી માટે મુક્ત અને ન્યાયી લોકસભાની ચૂંટણી માટે, જાહેર હિતમા નવસારી જિલ્લામાં આવેલ સમગ્ર વિસ્તારમાં કોઈપણ વ્યક્તિ, સંસ્થા કે મંડળી કે રાજકીય પક્ષ, બીનરાજકીય પક્ષ તથા અર્ધરાજકીય પક્ષ તથા આગામી લોકસભાની સામાન્ય ચૂંટણીના ભાવી ઉમેદવારોને તારીખ ૧૨મી માર્ચ, ૨૦૦૪ થી તારીખ ૧૫મી મે, ૨૦૦૪ સુધી (બંને દિવસો સુદ્ધા)ના સમય માટે નીચે જણાવેલ કૃત્યો કરવા ઉપર પ્રતિબંધ ફરમાવું છું.

૧. કોઈપણ સંજોગોમાં કાર/વાહનોને ત્રણ થી વધુ વાહનોના બનેલા રક્ષા કાફલા રૂપે જવા દેવાશે નહીં. કેન્દ્ર કે રાજ્ય સરકારના કોઈ પણ મંત્રીને અથવા કોઈ અન્ય વ્યક્તિને લઈ જવાતા હોય તો પણ તે તમામ મોટા રક્ષા કાફલાને વિભાજીત કરવાના રહેશે. આમ છતાં આ બાબત આવા કોઈ વ્યક્તિ સબંધમાં આપવામાં આવેલી કોઈ સુરક્ષા સુચનાને આધીન રહેશે.

૨. ચૂંટણી પ્રચાર માટે ફરતા વાહનો ઉપર પરવાનગી પત્ર તથા લાઉડસ્પીકર સાથેના વાહનો પરત્વે તેની પરવાનગી પત્ર કે જે

પરવાનગી નંબર તારીખ સહીત (વાહનના કાચ ઉપર લગાડેલ)નો જ કાયદેસર ગણાશે. આવી પરવાનગી સક્ષમ અધિકારી દ્વારા માંગવામાં આવ્યે રજૂ કરવાની રહેશે.

મુંબઈ પોલીસ અધિનિયમ, ૧૯૫૧ની કલમ-૩૩ (૧) (ખ)ની જોગવાઈઓનો ભંગ અથવા ઉલ્લંઘન કરનારની સામે આજ કાયદાની કલમ-૧૩૧ હેઠળ સજા અગર દંડ અથવા બન્ને પ્રકારની કાર્યવાહી કરવામાં આવશે.

આજ તારીખ ૧૨મી માર્ચ, ૨૦૦૪ના રોજ મારી સહી તથા સિક્કો કરી આપેલ છે.

વી. પી. પટેલ,
જિલ્લા મેજિસ્ટ્રેટ,
નવસારી.

વંચાણમાં લીધું :-

(૧) સંયુકત મુખ્ય નિર્વાચન અધિકારીશ્રી, ગુજરાત રાજયના અખબારી યાદી ક્રમાંક ઈ.એલ.સી.-૧૦૩૪-૧૮૦૦-છ. તા. ૨૯-૦૨-૨૦૦૪.

(૨) શસ્ત્ર અધિનિયમ-૧૯૫૯ની કલમ-૧૭-૩-ખ.

હુકમ

ક્રમાંક એમ.એ.જી./હથપ/ચટણ/વશી/૮૨૦ થી ૮૩૯.-ભારતના ચૂંટણી પંચે લોકસભાની આગામી સામાન્ય ચૂંટણી-૨૦૦૪ અન્વયે ગુજરાત રાજયના તમામ લોકસભા મતદાર વિભાગના તારીખ ૨૦મી એપ્રિલ, ૨૦૦૪ના રોજ મતદાન લેવાનું નક્કી કર્યું છે. લોકસભાની સામાન્ય ચૂંટણી-૨૦૦૪ માટેના વિગતવાર કાર્યક્રમની અખબારી યાદી સંદર્ભ (૧) પર દર્શાવેલ પત્રથી બહાર પાડવામાં આવેલી છે. નર્મદા જિલ્લામાં લોકસભા સામાન્ય ચૂંટણીનું કાર્ય સરળતાથી અને શાંતિપૂર્વક પૂર્ણ થાય તથા જિલ્લાની કાયદો અને વ્યવસ્થાની પરિસ્થિતિ લક્ષમાં લેતાં જાહેર સુલેહ શાંતિ અને સુરક્ષાની જાળવણી માટે નર્મદા જિલ્લાના વિસ્તારમાં અગ્નિશસ્ત્રોના પરવાનેદારો પાસેથી તેમનાં અગ્નિશસ્ત્રો નજીકના પોલીસ સ્ટેશને જમા કરાવવાનો આદેશ આપવાનું જરૂરી જણાય છે.

વાસ્તે, શસ્ત્ર અધિનિયમ-૧૯૫૯ની કલમ-૧૭ (૩) - ખ અન્વયે મને મળેલ સત્તાની રૂએ હું, ડી. જી. ઝાલાવાડિયા, જિલ્લા મેજિસ્ટ્રેટ, નર્મદા-રાજપીપલા, ફરમાવું છું કે, નર્મદા જિલ્લાના તમામ શસ્ત્ર પરવાનેદારોને તેઓના શસ્ત્ર પરવાના હેઠળનું અગ્નિશસ્ત્ર તથા દારૂગોળો આ હુકમની જાણ વર્તમાનપત્રમાં સમાચાર રૂપે અથવા પોલીસ ખાતા તરફથી થયે તાકીદે નજીકના પોલીસ સ્ટેશનમાં જમા કરાવી અધિકૃત પહોંચ મેળવી લેવા આદેશ ફરમાવું છું. જો આપને આ આદેશ સામે કોઇ વાંધો હોય તો આ આદેશની જાણ થયે દિન-૭માં અત્રે રજુ કરવો. આપના વાંધા બાબત આપની રજુઆત સાંભળી ગુણદોષ ધ્યાને લઇ આખરી નિર્ણયમ લેવામાં આવશે. જો તેમ કરવામાં ચૂક થશે તો આપને આ બાબતે કાંઇ કહેવું નથી. તેવું માનવામાં આવશે અને આપનું હથિયાર આ આદેશ મુજબ નજીકના પોલીસ સ્ટેશનમાં જમા કરવાનું રહેશે.

જે શસ્ત્ર પરવાનેદારોએ તેઓના કબજા હેઠળનું અગ્નિશસ્ત્ર તથા દારૂગોળો નજીકના પોલીસ સ્ટેશનમાં જમા કરવામાં કસૂર કરેલાનું માલુમ પડશે તો તેવા પરવાનેદારો વિરૂધ્ધ શસ્ત્ર અધિનિયમ-૧૯૫૯ હેઠળ કાનુની કાર્યવાહી કરવામાં આવશે. જેની નોંધ લેશો.

આ આદેશ હેઠળ પોલીસ સ્ટેશનમાં જમા કરાવેલ અગ્નિશસ્ત્ર તથા દારૂગોળો ચૂંટણી પ્રક્રિયા પૂરી થયા બાદ તારીખ ૨૫મી મે, ૨૦૦૪ પછીના એક અઠવાડિયા પછી તરત જ મેળવી લેવાના રહેશે.

આજ તારીખ ૧૦મી માર્ચ, ૨૦૦૪ ના રોજ મારી સહી કરી કચેરીનો સિકકો કરી આપ્યો.

ડી. જી. ઝાલાવાડિયા
જિલ્લા મેજિસ્ટ્રેટ,
નર્મદા-રાજપીપલા.

BY DISTRICT MAGISTRATE

ORDER

Order under section 8 of the Gujarat Prevention of Anti Social Activities Act, 1985 requiring detenu to present himself under detention Order No. PASA/14/2004.

Whereas Dentention Order No. PASA/14/2004.—Has been issued by me on 19th February, 2004 in respect of Shri Vasantbhai Gangaram Gamit, age approximately 37 years, presently residing at Village Chacharbunda, Taluka Uchchhal, District Surat.

Whereas it is reported that the said Shri Vasantbhai Gangaram Gamit is absconding or is concealing himself to avoid the service of the above detention order.

Now, therefore under the powers vested in me under section 8 of the Gujarat Prevention of Anti Social Activities Act, 1985. I, Pankaj Joshi (I.A.S.) District Magistrate, Surat hereby Order the said Shri Vasantbhai Gangaram Gamit, to present himself at Police Station, Uchchhal, (District Surat) within 30 days from the date of publication of this order in the *official Gazette*.

Given under my hand and seal this 18th March, 2004.

PANKAJ JOSHI,
District Magistrate,
Surat.

જિલ્લા મેજિસ્ટ્રેટ દ્વારા

હુકમ

ગુજરાત અસામાજિક પ્રવૃત્તિ પ્રતિબંધક ધારો, ૧૯૮૫ના કલમ-૮ હેઠળ અટકાયતીને હાજર થવાનો હુકમ નં. પાસા/૧૪/૨૦૦૪.

અત્રેના હુકમ નંબર પાસા/૧૪/૨૦૦૪.-તારીખ ૧૯મી ફેબ્રુઆરી, ૨૦૦૪ અન્વયે શ્રી વસંતભાઈ ગંગારામ ગામીત, ઉ.આ.વ. ૩૭, હાલ રહેવાસી ચચરબુંદા, તા. ઉચ્છલ, જિ. સુરતનો અટકાયતી હુકમ કરવામાં આવેલ છે.

ઉપરોક્ત હુકમનાં અનુસંધાનમાં એવો રીપોર્ટ મળ્યો છે કે, શ્રી વસંતભાઈ ગંગારામ ગામીત ભાગી ગયા છે અથવા તેમના ઉપર ઉપરોક્ત હુકમનો અમલ ન થઈ શકે તે માટે નાસતા સંતાતા ફરે છે.

જેથી હું, પંકજ જોષી (આઈ.એ.એસ.) જિલ્લા મેજિસ્ટ્રેટ, સુરત, ગુજરાત અસામાજિક પ્રવૃત્તિ પ્રતિબંધક ધારો, ૧૯૮૫ની કલમ-૮ અન્વયે મને મળેલા અધિકારની રૂએ ફરમાવું છું કે શ્રી વસંતભાઈ ગંગારામ ગામીતએ ઉચ્છલ પોલીસ સ્ટેશનમાં આ હુકમ સરકારી ગેઝેટમાં પ્રસિદ્ધ થયાની તારીખથી દિન-૩૦માં હાજર રહેવું.

મારી સહી અને સિક્કો તારીખ ૧૮મી માર્ચ, ૨૦૦૪ ના રોજ કરી આપ્યો.

પંકજ જોષી,
જિલ્લા મેજિસ્ટ્રેટ,
સુરત.

અધિક જિલ્લા મેજિસ્ટ્રેટ દ્વારા

જાહેરનામું

ક્રિમીનલ પ્રોસીજર કોડની કલમ-૧૪૪ મુજબનું જાહેરનામું.

ક્રમાંક એમ.એ.જી./પીઓએલ/વશી/૧૪૪૩.–ગુજરાત રાજ્યમાં તારીખ ૧૫મી માર્ચ, ૨૦૦૪ થી તારીખ ૨૯મી માર્ચ, ૨૦૦૪ સુધીનાં સમય દરમ્યાન એસ. એસ. સી. તથા એચ. એસ. સી. પરીક્ષા શરૂ થનાર છે. સદરહુ પરીક્ષા ભરૂચ જિલ્લામાં અંકલેશ્વર, ભરૂચ, જંબુસર, આમોદ, હાંસોટ, પાલેજ, ઝગડીયા, વાલીયા, નબીપુર, ટંકારીયા, વાગરા, નેત્રંગ, સામલોદ, કરમાડના જુદા જુદા પરીક્ષા કેન્દ્રો પર લેવાનાર છે. સદરહુ પરીક્ષામાં બેસનાર પરીક્ષાર્થીઓને પરીક્ષા આપવામાં અડચણ કે નુકશાન ન થાય તેમજ સુલેહશાંતિનો ભંગ કે હુલ્લડ કે બખેડો અટકાવી શકાય તથા પરીક્ષાર્થીઓ અસામાજિક તત્વોના ત્રાસ-ભય વિના પરીક્ષા આપી શકે તે હેતુસર ઉક્ત સ્થળોએ આવેલ તમામ પરીક્ષા કેન્દ્રોની ફરતે ૧૦૦ મીટરની હદમાં પરીક્ષાર્થી સિવાયની કોઈપણ વ્યક્તિ કે વ્યક્તિઓને પ્રવેશ કરવા પર પ્રતિબંધ મુકવો આવશ્યક જણાય છે.

વાસ્તે હું એમ. એસ. ઠક્કર, અધિક જિલ્લા મેજિસ્ટ્રેટ, ભરૂચ ક્રિમીનલ પ્રોસીજર કોડની કલમ-૧૪૪ અન્વયે મળેલ અધિકારની રૂએ ફરમાવું છું કે, તારીખ ૧૫મી માર્ચ, ૨૦૦૪નાં દિવસે સવારના ૬-૦૦ વાગ્યાથી તારીખ ૨૯મી એપ્રિલ, ૨૦૦૪નાં રોજ રાત્રિના ૨૪-૦૦ કલાક સુધી ભરૂચ જિલ્લામાં આવેલ ભરૂચ, અંકલેશ્વર, જંબુસર, આમોદ, હાંસોટ, પાલેજ, ઝઘડીયા, વાલીયા, નબીપુર, ટંકારીયા, વાગરા, નેત્રંગ, સામલોદ, કરમાડ મુકામે આવેલ એસ. એસ. સી. તથા એચ. એસ. સી. ના તમામ પરીક્ષા કેન્દ્રોની ફરતે ૧૦૦ મીટરની હદમાં પરીક્ષાર્થી તેમજ નિયુક્ત અધિકૃત વ્યક્તિઓ સિવાયની કોઈપણ વ્યક્તિ કે વ્યક્તિઓનાં સમુહને પ્રવેશ પર પ્રતિબંધ ફરમાવું છું.

વધુમાં હું આદેશ કરૂં છું કે, આ હુકમ નીચેનાને લાગુ પડશે નહિ.

(૧) પરીક્ષાની કામગીરી સાથે કોઈપણ રીતે સંકળાયેલ તમામ ફરજ પરના અધિકારીશ્રી, કર્મચારીશ્રીઓ.

(૨) પરીક્ષા ખંડમાં પાણી પીવડાવવાની કામગીરી કરતાં અધિકૃત વ્યક્તિઓને.

(૩) ફરજ પરના પોલીસ કર્મચારીઓ તથા ગૃહરક્ષક દળની વ્યકિતઓને.

(૪) આકસ્મિક તપાસણીમાં આવતી અધિકૃત તપાસ ટુકડીઓને.

આ હુકમનો ભંગ બદલ કે ઉલ્લંઘન કરનાર સાથે ભારતના ફોજદારી અધિનિયમ, ૧૮૬૦ (સને ૧૮૬૦નાં ૪૫માં) ની કલમ-૧૮૮ હેઠળ સજાને પાત્ર થશે.

આજ તારીખ ૯મી માહે માર્ચ, સને ૨૦૦૪ના રોજ મારી સહી તથા સિક્કો કરી આપ્યો.

એમ. એસ. ઠક્કર,
અધિક જિલ્લા મેજિસ્ટ્રેટ,
ભરૂચ.

જાહેરનામું

નંબર ડીસીબી/એમએજી/બીપીએ/ફાયર તાલીમ/રજી. ૧૯/૨૦૦૪.–નાયબ પોલીસ અધિક્ષકશ્રી (મુ. મ.) વલસાડના તારીખ ૯મી માર્ચ, ૨૦૦૪ના પત્ર નં. મકમ/સીબી-૨/વશી-૪૬૯/૨૩૩૭-૦૪ થી જણાવ્યાનુસાર ડેપ્યુટી કમાન્ડન્ટ ગનરી ઓફિસરશ્રી ફોર કમાન્ડીંગ ઓફિસરશ્રી કોસ્ટ ગાર્ડ એર સ્ટેશન, દમણ તરફથી તેઓની ક્વાટરલી સ્મોલ આર્મ્સ ફાયરીંગ પ્રેકટીશ નીચે જણાવેલ સ્થળે અને સમયે યોજવામાં આવનાર છે. આથી કોઈપણ વ્યક્તિને ગોળીબાર દરમ્યાન ઈજા ન થાય તે માટે બહોળી પ્રસિધ્ધિ માટે નીચે મુજબનું જાહેરનામું પ્રસિદ્ધિ કરવાનું જરૂરી જણાય છે.

વાસ્તે હું, જે. સી. ચુડાસમા, અધિક જિલ્લા મેજિસ્ટ્રેટ, વલસાડ, સને ૧૯૫૧ મુંબઈ પોલીસ અધિનિયમ (સને ૧૯૫૧નો ૨૨મો) કલમ–૩૭ ની પેટા કલમ-૧ હેઠળ મને મળેલ સત્તાની રૂએ આ અધિનિયમની પેટા કલમ-૪ની જોગવાઈ મુજબ ફાયરીંગ બટ ભિલાડ તાલુકા ઉમરગામ, જિલ્લા વલસાડનાં ૨ કિ.મી. વિસ્તારમાં તારીખ ૧૭મી માર્ચ, ૨૦૦૪ અને તારીખ ૧૮મી માર્ચ, ૨૦૦૪ના રોજ સમય સવારે ૭-૦૦ થી ૧૬-૦૦ સુધી ગોળીબાર પ્રેકટીસ દરમ્યાન આજુ બાજુના રહીશો તેમજ બહારના કોઈ અનઅધિકૃત વ્યક્તિઓ ઉપરોક્ત સમય દરમ્યાન આ જમીનની હદ વિસ્તારમાં પ્રવેશ કરવા અથવા હદમાં ફરવા તેમજ ઢોર-ઢાંખરને પ્રવેશ આપવા મનાઈ ફરમાઉં છું.

સદરહુ ગોળીબાર પ્રેકટીશ દરમ્યાન ગોળીબારથી ઈજા ન થાય તે માટે જાહેર જનતાને સાવચેત રહેવા જણાવવામાં આવે છે.

આ હુકમનો ભંગ કરનાર અધિનિયમની કલમ-૧૩૫ મુજબ શિક્ષાને પાત્ર ઠરશે.

આજ તારીખ ૧૧મી માર્ચ, ૨૦૦૪ના રોજ મારી સહી કરી મુદ્રા કરી છે.

જે. સી. ચુડાસમા,
અધિક જિલ્લા મેજિસ્ટ્રેટ,
વલસાડ.

હુકમ

મુંબઈ પોલીસ અધિનિયમ, ૧૯૫૧ની કલમ-૩૭ (૩) અન્વયે.

ક્રમાંક ઉ/મકપ/પલસ/મજસ/વશી/૭૪૮ થી ૭૮૫.-પંચમહાલ જિલ્લામાં કાયદો અને વ્યવસ્થા, જાહેર વ્યવસ્થા યોગ્ય રીતે જળવાય રહે તે માટે મુંબઈ પોલીસ અધિનિયમ, ૧૯૫૧ (સને ૧૯૫૧ના ૨૨મા) કલમ-૩૭ (૩) હેઠળનું જાહેરનામું બહાર પાડવું જરૂરી જણાય છે.

જેથી મુંબઈ પોલીસ અધિનિયમ, ૧૯૫૧ની કલમ-૩૭ (૩) અન્વયે મળેલ સત્તાની રૂએ હું, બી. એન. ડામોર, (જી.એ.એસ.) અધિક જિલ્લા મેજિસ્ટ્રેટ, પંચમહાલ, ગોધરા આથી ફરમાવુ છું કે, સમગ્ર પંચમહાલ જિલ્લામાં તારીખ ૧૨મી માર્ચ, ૨૦૦૪ થી તારીખ ૨૬મી માર્ચ, ૨૦૦૪ (બંન્નેદિવસો સહ) સુધી ચાર કરતાં વધુ માણસોએ ભેગા થવું નહીં, કોઈ સભા ભરવી નહીં કે બોલાવવી નહીં અથવા કોઈ સરઘસ કાઢવું નહીં.

સભા/સરઘસ અંગે પરવાનગી આપવા અધિકૃત અધિકારી તેઓના અધિકાર પરત્વે કાયદો અને વ્યવસ્થાની પરિસ્થિતિ લક્ષમાં રાખી ગુણદોષ વિચારણામાં લઈ નિર્ણય કરી શકશે.

આ હુકમનો ભંગ અથવા ઉલ્લંઘન કરનારને મુંબઈ પોલીસ અધિનિયમ, ૧૯૫૧ની કલમ ૧૩૫ (૩) અને ભારતનાં ફોજદારી અધિનિયમની કલમ-૧૮૮ મુજબ સજા થશે.

આજ તારીખ ૧૨મી માર્ચ, સને ૨૦૦૪ના રોજ મારી સહી તથા કચેરીનો સિક્કો કર્યો

બી. એન. ડામોર,
અધિક જિલ્લા મેજિસ્ટ્રેટ,
પંચમહાલ, ગોધરા.

જાહેરનામું

મુંબઈ પોલીસ અધિનિયમ, ૧૯૫૧ની કલમ ૩૭ (૧) હેઠળ.

ક્રમાંક મકડ/પી.ઓ.એલ./વશી-૬૦૯-૬૧૮/૨૦૦૪.-મુંબઈ પોલીસ અધિનિયમ, ૧૯૫૧ (સને ૧૯૫૧નો ૨૨માં) અધિનિયમની કલમ-૩૭ (૧) પ્રમાણે મને મળેલ સત્તાની રૂએ હું, સી. બી. બલાત, અધિક જિલ્લા મેજિસ્ટ્રેટ, ડાંગ, આગામી એસ.એસ.સી. અને એચ.એસ.સીની પરીક્ષાઓને અનુલક્ષીને જિલ્લામાં જાહેર સૂલેહ શાંતિ કાયદો અને વ્યવસ્થાની પરિસ્થિતિ જાળવવા સારૂં જરૂરી જણાતાં ફરમાવું છું કે, ડાંગ જિલ્લામાં સમગ્ર વિસ્તારમાં કોઈપણ સમય માટે તારીખ ૧૪મી માર્ચ, ૨૦૦૪ થી તારીખ ૨૮મી માર્ચ, ૨૦૦૪ના સમય માટે નીચેના કૃત્યો કરવા પર પ્રતિબંધ ફરમાવું છું.

(ક) શસ્ત્રો, દંડા, ભાલા, સોટા, ચપ્પુ, છરી, લાકડી અથવા શારીરિક હિંસા પહોંચાડવામાં ઉપયોગી થઈ શકે તેવી બીજી ચીજો

(ખ) કોઈપણ ક્ષયધર્મિ અથવા સ્ફોટક પદાર્થ લઈ જવાની.

(ગ) પથ્થરો અથવા બીજા શસ્ત્રો અથવા સાધનો લઈ જવાની, એકઠા કરવાની તથા તૈયાર કરવાની.

(ઘ) કોઈપણ સરઘસમાં ઝલતી અથવા પેટાવેલી મસાલ લઈ જવાની.

(ચ) વ્યક્તિઓ અથવા તેના શબ અથવા આકૃતિઓ અથવા પૂતળા દેખાડવાની,

(છ) અપમાન કરવાના ઈરાદાથી બિભત્સ સૂત્રો પોકારવાની, અશ્લીલ ગીતો ગાવાની તથા વાદ્ય વગાડવાની અથવા ટોળામાં ફરવાની.

(જ) જેનાથી સુરૂચિ અથવા નીતિનો ભંગ થાય તેવું ભાષણ કરવાની તેવા હાવભાવ કરવાની તેવી ચેષ્ટા કરવાની તથા ચિત્રો, પત્રિકા, બોર્ડ અથવા બીજા કોઈપણ પદાર્થ અથવા વસ્તુ તૈયાર કરવા બતાવવા તથા ફેલાવો કરવાની,

આ હુકમનો ખંડ (ક) નીચેની વ્યક્તિઓને લાગું પડશે નહીં.

(૧) સરકારી નોકરી કે કામ કરતી વ્યક્તિઓ કે જેને તેના ઉપરી અધિકારીએ આવું કોઈપણ હથિયાર લઈ જવા ફરમાવ્યું હોય તે વ્યક્તિઓ.

(૨) જિલ્લા પોલીસ અધિકારીશ્રી, ડાંગ અથવા તેણે અધિકૃત કરેલ કોઈપણ પોલીસ અધિકારીએ જેને શારીરિક અશક્તિના કારણે લાઠી લઈ જવાની પરવાનગી આપી હોય તેવી વ્યક્તિઓ.

(૩) જિલ્લા મેજિસ્ટ્રેટશ્રી, આ અર્થે અધિકૃત કરે તેવી બીજી વ્યકિતઓ.

આ જાહેરનામાનાં કોઈપણ ખંડનો ભંગ અથવા ઉલ્લંઘન કરનારને સને, ૧૯૫૧ના મુંબઈ પોલીસ અધિનિયમ (સને, ૧૯૫૧નાં ૨૨માં)ના કાયદાની કલમ-૧૩૫ (૧) મુજબ ઓછામાં ઓછી ચાર માસની અને વધુ એક વર્ષની કેદની સજા થશે.

આજ તારીખ ૧૨મી માર્ચ, ૨૦૦૪ના રોજ મારી સહી કરી સિક્કો કરી આપેલ છે.

જાહેરનામું

મુંબઈ પોલીસ અધિનિયમ, ૧૯૫૧ની કલમ-૩૭ (૩) હેઠળ.

ક્રમાંક મકડ/પીઓએલ/વશી/૬૧૯-૬૨૮/૨૦૦૪.- જિલ્લામાં એસ. એસ. સી. અને એચ. એસ. સીની પરીક્ષાઓને અનુલક્ષીને જાહેર સૂલેહ શાંતિ, કાયદો અને વ્યવસ્થાની પરિસ્થિતિને જાળવવા સારૂ જરૂરી જણાતાં મુંબઈ પોલીસ અધિનિયમ, ૧૯૫૧ (સને ૧૯૫૧ના ૨૨માં)

ની કલમ ૩૭ (૩) અન્વયે મને મળેલ સત્તાની રૂએ હું, સી. બી. બલાત, અધિક જિલ્લા મેજિસ્ટ્રેટ, ડાંગ ફરમાવુ છું કે, ડાંગ જિલ્લામાં સમગ્ર વિસ્તારમાં કોઈપણ સમય માટે તારીખ ૧૪મી માર્ચ, ૨૦૦૪ થી તારીખ ૨૮મી માર્ચ, ૨૦૦૪ ના સમય માટે ચાર કરતા વધુ માણસોની કોઈ સભા ભરવી નહીં કે બોલાવવી નહીં તેમજ ચાર કરતા વધુ વ્યક્તિઓ એકત્ર/ભેગા થવું નહીં.

વધુમાં આદેશ કરૂ છું કે, આ હુકમ નીચેનાઓને લાગુ પડશે નહીં.

(૧) ફરજ પર સરકારી નોકરી અથવા રોજગારમાં હાથ હોય તેવી વ્યક્તિઓ.

(૨) ફરજ પર હોય તેવી ગૃહ રક્ષક દળની વ્યક્તિઓ.

(૩) કોઈ લગ્નના વરઘોડાને અથવા સ્મશાન યાત્રાને.

(૪) મંદિર, મસ્જિદ, દેવળમાં પ્રાર્થના કરતી બોનાફાઈડ વ્યક્તિઓ.

(૫) એસ.ટી. બસમાં મુસાફરી કરવા માંગતા વ્યક્તિઓ.

(૬) અત્રેથી આપવામાં આવેલ ખાસ કિસ્સા તરીકેની પરવાનગી.

સદરહુ હુકમનો ભંગ કરનાર કોઈપણ વ્યક્તિ સદરહુ અધિનિયમની કલમ-૧૩૫ (૩) તથા ભારતના ફોજદારી અધિનિયમ-૧૮૬૦ ની કલમ-૧૮૮ હેઠળ શિક્ષાને પાત્ર ઠરશે.

આજ તારીખ ૧૨મી માર્ચ, ૨૦૦૪નાં રોજ મારી સહી કરી સિક્કો કરી આપેલ છે.

જાહેરનામું

હુકમ

ફોજદારી કાર્યરિતી અધિનિયમ, સને ૧૯૭૩ની કલમ-૧૪૪ અન્વયે કાઢેલો.

ક્રમાંક મકડ/પીઓએલ/વશી/૬૨૯-૬૩૮/૨૦૦૪.-મને જાણ વામાં / બતાવવામાં આવેલ છે કે, ડાંગ જિલ્લાના આહવા ગામે તારીખ ૧૫મી માર્ચ, ૨૦૦૪ થી તારીખ ૨૯મી માર્ચ, ૨૦૦૪ દરમ્યાન એસ.એસ.સી. અને એચ.એસ.સી પરીક્ષા શરૂ થનાર હોઈ પરીક્ષા કેન્દ્ર સરકારી માધ્યમિક શાળા આહવા અને સરકારી વિનયન અને વાણિજ્ય કોલેજ આહવાના કંપાઉન્ડના ચારે તરફના ૧૦૦ મીટરના વિસ્તારમાં કાયદો અને વ્યવસ્થાની પરિસ્થિતિ જળવાઈ રહે તેમજ પરીક્ષાર્થી નિર્ભયપણે પરીક્ષા આપી શકે તે જરૂરી છે. અને તેવું ઈષ્ટ જણાય છે. અને તેથી ફોજદારી કાર્યરિતી અધિનિયમ-૧૯૭૩ની કલમ-૧૪૪ મુજબ પગલાં લેવા પુરતું કારણ છે, એવો અભિપ્રાય છે.

આથી હું, સી. બી. બલાત, અધિક જિલ્લા મેજિસ્ટ્રેટ ડાંગ, જિલ્લો ડાંગ ફોજદારી કાર્યરિતી અધિનિયમ,૧૯૭૩ની કલમ-૧૪૪ મુજબની મળેલ સત્તાની રૂએ આથી તારીખ ૧૫મી માર્ચ, ૨૦૦૪ થી તારીખ ૨૯મી માર્ચ, ૨૦૦૪ (બંને દિવસો સહિત) ડાંગ જિલ્લાનાં આહવા ગામે સરકારી માધ્યમિક શાળા આહવા અને સરકારી વિનયન અને વાણિજ્ય કોલેજ આહવાના કંપાઉન્ડના ૧૦૦ મીટરના વિસ્તારમાં નીચેની વિગતે પ્રતિબંધ મુકવા હુકમ કરૂં છું.

(૧) ચાર કે તેથી વધુ શખ્સોએ ભેગા થવું નહીં, સભાઓ ભરવી કે બોલાવવી નહીં, તેમજ સરઘસ કાઢવું નહીં.

(૨) જાહેર સુલેહ શાંતિનો ભંગ થાય તેવા સુત્રો પોકારવા નહીં.

(૩) જાહેર સુલેહ શાંતિ જોખમાય તેવી અફવા ફેલાવવી નહીં.

વધુમાં આદેશ કરૂં છું કે, ઉપર જણાવેલ પ્રતિબંધો જે માણસો સરકારી નોકરીની કામગીરીમાં રોકાયેલ હશે તેમને તેમજ પ્રતિબંધિત વિસ્તારમાંથી સ્મશાન યાત્રામાં પસાર થતાં ઈસમોને લાગુ પડશે નહીં.

આજ તારીખ ૧૨મી માર્ચ, ૨૦૦૪નાં રોજ મારી સહી કરી સિક્કો કરી આપ્યો.

સી.બી. બલાત,
અધિક જિલ્લા મેજિસ્ટ્રેટ,
ડાંગ-આહવા.

સબ-ડીવીઝનલ મેજિસ્ટ્રેટ દ્વારા

જાહેરનામું

ફોજદારી કાર્યરિતી અધિનિયમ, સને ૧૯૭૩ની કલમ-૧૪૪ હેઠળ.

નંબર એમએજી/વશી/૫૫૮/૨૦૦૪.-વડોદરા જિલ્લાના સબ ડીવીઝનના નીચે જણાવેલ તાલુકાના પરીક્ષા કેન્દ્રો ઉપર એસ.એસ.સી/ એચ.એસ.સી પરીક્ષા તારીખ ૧૫મી માર્ચ, ૨૦૦૪ થી તારીખ ૨૯મી માર્ચ, ૨૦૦૪ સુધીના સમયગાળા દરમ્યાન લેવાનાર છે.

પરીક્ષા કેન્દ્રોની આજુબાજુના વિસ્તારમાં લોકટોળાં ભેગા થઈ પરીક્ષાની કાર્યવાહીમાં અવરોધ ઉભો ન કરે અને વિદ્યાર્થીઓ શાંતિથી અને નિર્ભયતાથી પરીક્ષા આપી શકે તે માટે પરીક્ષા કેન્દ્રની ૨૦૦ મીટર (બસો મીટર) ત્રિજ્યાના વિસ્તારમાં પ્રવેશ પ્રતિબંધ મુકવાની આવશ્યતા જણાયેલ હોવાથી હું, એન. એન. દવે, સબ ડીવીઝનલ મેજિસ્ટ્રેટ, વડોદરા ફોજદારી કાર્યરિતી અધિનિયમ, ૧૯૭૩ની કલમ-૧૪૪ (૧) હેઠળ મળેલ અધિકારની રૂએ આથી નીચે જણાવેલ પરિશિષ્ટના કોલમ નંબર ૩માં જણાવેલ સમયગાળા દરમ્યાન પરીક્ષા કેન્દ્રની ૨૦૦ મીટર (બસો મીટર) ત્રિજ્યાના વિસ્તારમાં પ્રવેશ/પ્રતિબંધ ફરમાવી પ્રતિબંધિત વિસ્તાર તરીકે જાહેર કરૂં છું અને તેમાં અનઅધિકૃત વ્યક્તિએ દાખલ થવું નહીં તેવો પ્રતિબંધ ફરમાવું છું.

પરિશિષ્ટ

અનુ. નંબર	તાલુકાનું નામ	શાળા/કેન્દ્રનું નામ	તારીખ
૧	વડોદરા ગ્રામ્ય	૧. સેવા સમાજ શારદા મંદિર, વરણામા ૨. મહીરેવા વિદ્યાલય, આદર્શ વિદ્યાલય, બાજવા. ૩. ગુજરાત રીફાઈનરી અંગ્રેજી મા. સ્કુલ, ટાઉનશીપ, બાજવા.	૧૫-૩-૦૪ થી ૨૯-૩-૦૪

INDEX

અનુ. નંબર	તાલુકાનું નામ	શાળા/કેન્દ્રનું નામ	તારીખ
		૪. ગુજરાત રીફાઈનરી ગુ. મા. સ્કુલ, ટાઉનશીપ, જવાહરનગર.	
		૫. વાકળ વિદ્યાલય, યુનિટ-૧, બાજવા	
		૬. વાકળ વિદ્યાલય, યુનિટ-૨, બાજવા	
૨	પાદરા	૧. વાકળ હાઈસ્કુલ, મોભા રોડ.	૧૫-૩-૦૪
		૨. પ્રાઈમરી સ્કુલ, વાકળ હાઈસ્કુલ, મોભા રોડ.	થી ૨૯-૩-૦૪
		૩. એમ. કે. અમીન આર્ટસ કોલેજ, પાદરા.	
		૪. કે. કે. ચોકસી ગર્લ્સ, પાદરા.	
		૫. ડી. ડી. શારદા મંદિર, પાદરા.	
		૬. પી.પી. શ્રોફ હાઈસ્કુલ, પાદરા.	
		૭. પી.પી. શ્રોફ હાઈસ્કુલ, પાદરા.	
		૮. એમ. એમ. પટેલ હાઈસ્કુલ, માસર.	
૩	સાવલી	૧. એમ. કે. હાઈસ્કુલ, ડેસર.	૧૫-૩-૦૪
		૨. પ્રાઈમરી કુમારશાળા, ડેસર.	થી
		૩. સાવલી હાઈસ્કુલ, સાવલી.	૨૯-૩-૦૪
		૪. એચ. પી. શેઠ કન્યા વિદ્યાલય, સાવલી.	
		૫. ઉપાસના મંદિર, સાવલી.	

અનુ. નંબર	તાલુકાનું નામ	શાળા/કેન્દ્રનું નામ	તારીખ
		૬. ગંગોત્રી હાઈસ્કુલ, સાવલી.	
		૭. જયહિન્દ હાઈસ્કુલ, સાવલી.	
		૮. જી.આર. ભગત હાઈસ્કુલ, ભાદરવા.	
		૯. જી.આર. ભગત પ્રાઈમરી સ્કુલ, ભાદરવા.	
૪	કરજણ	૧. શાહ એન. બી. સાર્વજનિક હાઈસ્કુલ, કરજણ.	૧૫-૩-૦૪ થી
		૨. ડી. સી. ચાવડા ગર્લ્સ હાઈસ્કુલ, કરજણ.	૨૯-૩-૦૪
		૩. પ્રાઈમરી સ્કુલ, કરજણ.	

જાહેરનામાનો ભંગ કરનાર તથા ઉલ્લંઘન કરનાર વ્યક્તિ ભારતીય ફોજદારી અધિનિયમ-૧૮૬૦ની કલમ-૧૮૮ મુજબ શિક્ષાને પાત્ર ઠરશે.

આજ તારીખ ૧૨મી માર્ચ, ૨૦૦૪ના રોજ મારી સહી તથા કોર્ટનું સીલ કર્યું.

એન. એન. દવે,
સબ-ડીવીઝનલ મેજિસ્ટ્રેટ,
વડોદરા.

જિલ્લા રજિસ્ટ્રાર દ્વારા

વંચાણે લીધા :-

(૧) અત્રેની કચેરીનો તા. ૨૭-૧૧-૨૦૦૩નો જા. નં. ફડચ/૦૧/ધ-૨/૧૧૬૧૧/૬૦૨/૨૦૦૩નો વચગાળાનો ફડચાનો આદેશ.

(૨) ધી ગુજરાત સહકારી મંડળીઓના અધિનિયમ-૧૯૬૧ની કલમ-૧૦૭ની જોગવાઈઓ.

પ્રસ્તાવના

જા. નં. ફડચ/૦૧/ધ-૨/૧૧૬૧૧/૧૬૮/૨૮૩૫/૨૦૦૪.-ધી સ્વીમનપાર્ક (વિભાગ-૪) કો. ઓ. હા. સો. લી., અમદાવાદે ધી ગુજરાત સહકારી મંડળીઓના અધિનિયમ-૧૯૬૧ની કલમ-૯ અન્વયે નોંધણી નંબર ઘ-૧૨૦૬૭, તા. ૨૧-૨-૧૯૮૬ થી નોંધાયેલ ગૃહમંડળી છે.

સદર મંડળી કસ્ટોડીયન હેઠળ હતી. સહકારી કાયદાની જે તે કલમ નીચે કસ્ટોડીયનની મહત્તમ અવધિ વિતી ગયેલ હોવા છતાં સદર મંડળીનો વહીવટ કસ્ટોડીયન પાસેથી સંભાળી લેવા સોસાયટીના સભાસદો ઈચ્છતા નથી. તથા કસ્ટોડીયન દ્વારા આ મંડળીની કામગીરી અસરકારક રીતે સંચાલીત થઈ શકેલ નથી. સદર સોસાયટી પાસેથી ધી ગુજરાત સ્ટેટ કો. ઓ. હાઉસીંગ ફાય. કોર્પોરેશન લી. અમદાવાદની લોનની રકમ લ્હેણી હોઈ સદર સોસાયટીને ફડચામાં લઈ જવા અને તેના ફડચા અધિકારી તરીકે ધી ગુજરાત સ્ટેટ કો. ઓપ. હા. ફાય. કોર્પોરેશન લી. ની નિમણુંક કરવા તેમના તરફથી સંમતિ મળેલ છે. જેથી સોસાયટીને ફડચામાં લઈ જવા અંગેનો સંદર્ભ-૨ ના હુકમથી ફડચાનો વચગાળાનો આદેશ કરવામાં આવેલ અને મંડળી જો કોઈ રજુઆત કરવી હોય તો માસ-૧માં રજુઆત કરવાની તક આપવામાં આવેલ છતાં મંડળી તરફથી કોઈ લેખિત/મૌખિક રજુઆત આજદિન સુધી કરવામાં આવેલ નથી. જેને ધ્યાને લઈ નીચે મુજબનો હુકમ કરવો મુનાસીબ જણાય છે.

અંતિમ હુકમ

હું બી. એમ. જોષી, જિલ્લા રજીસ્ટ્રાર, સહકારી મંડળીઓ(શહેર) અમદાવાદ મને મળેલ ધી ગુજરાત સહકારી મંડળીઓના અધિનિયમ-૧૯૬૧ની કલમ-૧૦૭ અન્વયે મળેલ સત્તાની રુઈએ ધી સ્વીમનપાર્ક (વિભાગ-૪) કો. ઓ. હા. સો. લી. અમદાવાદને ફડચામાં લઈ જવાનો અંતિમ હુકમ કરૂં છું અને સદર મંડળીના ફડચા અધિકારી તરીકે ધી ગુજરાત સહકારી મંડળીઓના અધિનિયમ-૧૯૬૧ની કલમ-૧૦૮ (૧) અન્વયે ધી ગુજરાત સ્ટેટ કો. ઓ. હાઉસીંગ ફાયનાન્સ કોર્પો. લી., અમદાવાદની નિમણૂંક કરવામાં આવે છે.

અમદાવાદ, તારીખ ૩જી માર્ચ, ૨૦૦૪.

વંચાણે લીધા :-

(૧) અત્રેની કચેરીનો તા. ૨૮-૦૮-૨૦૦૩નો જા. નં. ફડચ/૦૧/ધ-૨/૧૧૬૧૦/૫૯૯/૨૦૦૩નો વચગાળાનો ફડચાનો આદેશ.

(૨) ધી ગુજરાત સહકારી મંડળીઓના અધિનિયમ-૧૯૬૧ની કલમ-૧૦૭ની જોગવાઈઓ.

પ્રસ્તાવના

જા. નં. ફડચ/૦૧/ધ-૨/૧૧૬૧૦/૧૬૯/૨૮૩૦/૨૦૦૪.-ધી સ્વીમનપાર્ક (વિભાગ-૩) કો. ઓ. હા. સો. લી., અમદાવાદે ધી ગુજરાત સહકારી મંડળીઓના અધિનિયમ-૧૯૬૧ની કલમ-૯ અન્વયે નોંધણી નંબર ઘ-૧૨૦૬૯, તા. ૨૧-૨-૧૯૮૬ થી નોંધાયેલ ગૃહમંડળી છે.

સદર મંડળી કસ્ટોડીયન હેઠળ હતી. સહકારી કાયદાની જે તે કલમ નીચે કસ્ટોડીયનની મહત્તમ અવધિ વિતી ગયેલ હોવા છતાં સદર મંડળીનો વહીવટ કસ્ટોડીયન પાસેથી સંભાળી લેવા સોસાયટીના સભાસદો ઈચ્છતા નથી. તથા કસ્ટોડીયન દ્વારા આ મંડળીની કામગીરી અસરકારક રીતે સંચાલીત થઈ શકેલ નથી. સદર સોસાયટી પાસેથી ધી ગુજરાત સ્ટેટ કો. ઓ. હાઉસીંગ ફાય. કોર્પોરેશન લી. અમદાવાદની લોનની રકમ લ્હેણી હોઈ સદર સોસાયટીને ફડચામાં લઈ જવા અને તેના ફડચા અધિકારી તરીકે ધી ગુજરાત સ્ટેટ કો. ઓપ. હા. ફાય. કોર્પોરેશન લી. ની નિમણુંક કરવા તેમના તરફથી સંમતિ મળેલ છે. જેથી સોસાયટીને ફડચામાં લઈ જવા અંગેનો સંદર્ભ-૨ ના હુકમથી ફડચાનો વચગાળાનો આદેશ કરવામાં આવેલ અને મંડળી જો કોઈ રજુઆત કરવી હોય તો માસ-૧માં રજુઆત કરવાની તક આપવામાં આવેલ છતાં મંડળી તરફથી કોઈ લેખિત/મૌખિક રજુઆત આજદિન સુધી કરવામાં આવેલ નથી. જેને ધ્યાને લઈ નીચે મુજબનો હુકમ કરવો મુનાસીબ જણાય છે.

અંતિમ હુકમ

હું બી. એમ. જોષી, જિલ્લા રજીસ્ટ્રાર, સહકારી મંડળીઓ(શહેર) અમદાવાદ મને મળેલ ધી ગુજરાત સહકારી મંડળીઓના અધિનિયમ-૧૯૬૧ની કલમ-૧૦૭ અન્વે મળેલ સત્તાની રુઈએ ધી સ્વીમનપાર્ક (વિભાગ-૩) કો. ઓ. હા. સો. લી. અમદાવાદને ફડચામાં લઈ જવાનો અંતિમ હુકમ કરૂં છું અને સદર મંડળીના ફડચા અધિકારી તરીકે ધી ગુજરાત સહકારી મંડળીઓના અધિનિયમ-૧૯૬૧ની કલમ-૧૦૮ (૧) અન્વયે ધી ગુજરાત સ્ટેટ કો. ઓ. હાઉસીંગ ફાયનાન્સ કોર્પો. લી., અમદાવાદની નિમણૂંક કરવામાં આવે છે.

અમદાવાદ, તારીખ ૩જી માર્ચ, ૨૦૦૪.

વંચાણે લીધા :-

(૧) અત્રેની કચેરીનો તા. ૨૭-૧૧-૨૦૦૩નો જા. નં. ફડચ/૦૧/ધ-૨/૧૧૬૨૪/૮૪૪/૨૦૦૩નો વચગાળાનો ફડચાનો આદેશ.

(૨) ધી ગુજરાત સહકારી મંડળીઓના અધિનિયમ-૧૯૬૧ની કલમ-૧૦૭ની જોગવાઈઓ.

પ્રસ્તાવના

જા. નં. ફડચ/૦૧/ધ-૨/૧૧૬૨૪/૧૭૦/૨૮૨૬/૨૦૦૪.-ધી સ્વીમનપાર્ક (વિભાગ-૨) કો. ઓ. હા. સો. લી., અમદાવાદે ધી ગુજરાત સહકારી મંડળીઓના અધિનિયમ-૧૯૬૧ની કલમ-૯ અન્વયે નોંધણી નંબર ઘ-૧૨૦૬૮, તા. ૨૧-૨-૧૯૮૬ થી નોંધાયેલ ગૃહમંડળી છે.

સદર મંડળી કસ્ટોડીયન હેઠળ હતી. સહકારી કાયદાની જે તે કલમ નીચે કસ્ટોડીયનની મહત્તમ અવધિ વિતી ગયેલ હોવા છતાં સદર

INDEX

મંડળીનો વહીવટ કસ્ટોડીયન પાસેથી સંભાળી લેવા સોસાયટીના સભાસદો ઈચ્છતા નથી. તથા કસ્ટોડીયન દ્વારા આ મંડળીની કામગીરી અસરકારક રીતે સંચાલીત થઈ શકેલ નથી. સદર સોસાયટી પાસેથી ધી ગુજરાત સ્ટેટ કો. ઓ. હાઉસીંગ ફાય. કોર્પોરેશન લી. અમદાવાદની લોનની રકમ લ્હેણી હોઈ સદર સોસાયટીને ફડચામાં લઈ જવા અને તેના ફડચા અધિકારી તરીકે ધી ગુજરાત સ્ટેટ કો. ઓપ. હા. ફાય. કોર્પોરેશન લી. ની નિમણુંક કરવા તેમના તરફથી સંમતિ મળેલ છે. જેથી સોસાયટીને ફડચામાં લઈ જવા અંગેનો સંદર્ભ-૨ ના હુકમથી ફડચાનો વચગાળાનો આદેશ કરવામાં આવેલ અને મંડળી જો કોઈ રજુઆત કરવી હોય તો માસ-૧માં રજુઆત કરવાની તક આપવામાં આવેલ છતાં મંડળી તરફથી કોઈ લેખિત/મૌખિક રજુઆત આજદિન સુધી કરવામાં આવેલ નથી. જેને ધ્યાને લઈ નીચે મુજબનો હુકમ કરવો મુનાસીબ જણાય છે.

અંતિમ હુકમ

હું બી. એમ. જોષી, જિલ્લા રજીસ્ટ્રાર, સહકારી મંડળીઓ(શહેર) અમદાવાદ મને મળેલ ધી ગુજરાત સહકારી મંડળીઓના અધિનિયમ-૧૯૬૧ની કલમ-૧૦૭ અન્વયે મળેલ સત્તાની રુઈએ ધી સ્વીમનપાર્ક (વિભાગ-૨) કો. ઓ. હા. સો. લી. અમદાવાદને ફડચામાં લઈ જવાનો અંતિમ હુકમ કરૂં છું અને સદર મંડળીના ફડચા અધિકારી તરીકે ધી ગુજરાત સહકારી મંડળીઓના અધિનિયમ-૧૯૬૧ની કલમ-૧૦૮ (૧) અન્વયે ધી ગુજરાત સ્ટેટ કો. ઓ. હાઉસીંગ ફાયનાન્સ કોર્પો. લી., અમદાવાદની નિમણુંક કરવામાં આવે છે.

અમદાવાદ, તારીખ ૩જી માર્ચ, ૨૦૦૪.

વંચાણે લીધા :-

(૧) અત્રેની કચેરીનો તા. ૨-૧૨-૨૦૦૩નો જા. નં. ફડચ/૦૧/ઘ-૨/૧૧૬૨૫/૮૫૯/૨૦૦૩નો વચગાળાનો ફડચાનો આદેશ.

(૨) ધી ગુજરાત સહકારી મંડળીઓના અધિનિયમ-૧૯૬૧ની કલમ-૧૦૭ની જોગવાઈઓ.

પ્રસ્તાવના

જા. નં. ફડચ/૦૧/ઘ-૨/૧૧૬૨૫/૧૭૧/૨૮૨૨/૨૦૦૪.-ધી સ્વીમનપાર્ક (વિભાગ-૧) કો. ઓ. હા. સો. લી., અમદાવાદે ધી ગુજરાત સહકારી મંડળીઓના અધિનિયમ-૧૯૬૧ની કલમ-૯ અન્વયે નોંધણી નંબર ઘ-૧૨૦૭૦, તા. ૨૧-૨-૧૯૮૬ થી નોંધાયેલ ગૃહમંડળી છે.

સદર મંડળી કસ્ટોડીયન હેઠળ હતી. સહકારી કાયદાની જે તે કલમ નીચે કસ્ટોડીયનની મહત્તમ અવધિ વિતી ગયેલ હોવા છતાં સદર મંડળીનો વહીવટ કસ્ટોડીયન પાસેથી સંભાળી લેવા સોસાયટીના સભાસદો ઈચ્છતા નથી. તથા કસ્ટોડીયન દ્વારા આ મંડળીની કામગીરી અસરકારક રીતે સંચાલીત થઈ શકેલ નથી. સદર સોસાયટી પાસેથી ધી ગુજરાત સ્ટેટ કો. ઓ. હાઉસીંગ ફાય. કોર્પોરેશન લી. અમદાવાદની લોનની રકમ લ્હેણી હોઈ સદર સોસાયટીને ફડચામાં લઈ જવા અને તેના ફડચા અધિકારી તરીકે ધી ગુજરાત સ્ટેટ કો. ઓપ. હા. ફાય. કોર્પોરેશન લી. ની નિમણુંક કરવા તેમના તરફથી સંમતિ મળેલ છે. જેથી સોસાયટીને ફડચામાં લઈ જવા અંગેનો સંદર્ભ-૨ ના હુકમથી ફડચાનો વચગાળાનો આદેશ કરવામાં આવેલ અને મંડળી જો કોઈ રજુઆત કરવી હોય તો માસ-૧માં રજુઆત કરવાની તક આપવામાં આવેલ છતાં મંડળી તરફથી કોઈ લેખિત/મૌખિક રજુઆત આજદિન સુધી કરવામાં આવેલ નથી. જેને ધ્યાને લઈ નીચે મુજબનો હુકમ કરવો મુનાસીબ જણાય છે.

અંતિમ હુકમ

હું બી. એમ. જોષી, જિલ્લા રજીસ્ટ્રાર, સહકારી મંડળીઓ(શહેર) અમદાવાદ મને મળેલ ધી ગુજરાત સહકારી મંડળીઓના અધિનિયમ-૧૯૬૧ની કલમ-૧૦૭ અન્વયે મળેલ સત્તાની રુઈએ ધી સ્વીમનપાર્ક (વિભાગ-૧) કો. ઓ. હા. સો. લી. અમદાવાદને ફડચામાં લઈ જવાનો અંતિમ હુકમ કરૂં છું અને સદર મંડળીના ફડચા અધિકારી તરીકે ધી ગુજરાત સહકારી મંડળીઓના અધિનિયમ-૧૯૬૧ની કલમ-૧૦૮ (૧) અન્વયે ધી ગુજરાત સ્ટેટ કો. ઓ. હાઉસીંગ ફાયનાન્સ કોર્પો. લી., અમદાવાદની નિમણુંક કરવામાં આવે છે.

અમદાવાદ, તારીખ ૩જી માર્ચ, ૨૦૦૪.

નોંધણીનું પ્રમાણપત્ર

ક્રમાંક : નધણ/૪૮૬૮/૧૮૧/૩૦૯૦/ઉ-૧૨૦૪૯.સને ૨૦૦૪.-આથી પ્રમાણપત્ર આપવામાં આવે છે કે, શ્રી દષ્ટિ મજૂર સહકારી મંડળી લી. સ્થળ અમદાવાદ શહેર, તાલુકો. સીટી., જીલ્લો. અમદાવાદને સને ૧૯૬૨ના ગુજરાતના કાયદા-૧૦ (ગુજરાત સહકારી મંડળીઓનો કાયદો સને ૧૯૬૧) ની કલમ-૯ મુજબ આજરોજ નોંધવામાં આવેલ છે.

અમદાવાદ, તારીખ ૧૨મી માર્ચ, ૨૦૦૪.

બી. એમ. જોષી,
જિલ્લા રજિસ્ટ્રાર,
સહકારી મંડળીઓ, (શહેર વિભાગ),
અમદાવાદ.

નંબર નધણ/૩૮૦૮/ક-૩/૧૮૧/ઘ-૨૧૧૨૭/૨૦૦૪.-આથી જાહેર કરે છે કલ્હાર કો. ઓપ. હાઉ. સો. લી., (વિ-૮) મર્યાદિત સ્થળ નાંદોલી તાલુકો કલોલ જિલ્લો ગાંધીનગર.

સને ૧૯૬૧નો ગુજરાત કાયદો (ગુજરાત સહકારી મંડળીઓનો કાયદો ૧૯૬૧)ની કલમ ૯ અન્વયે આજરોજ નોંધવામાં આવી છે.

અમદાવાદ, તારીખ ૯મી માર્ચ, ૨૦૦૪.

એ. બી. પટેલ,
જિલ્લા રજિસ્ટ્રાર,
સહકારી મંડળીઓ, (રૂરલ),
અમદાવાદ.

INDEX

વંચાણે લીધા :-

(૧) શ્રી ફડચા અધિકારી ધી જામરૂ દુધ ઉત્પાદક સ. મં. લી. તા. દાંતા અને સહકારી અધિકારી (ફડચો) ન. જ. પાલનપુરની તા. ૨૧-૨-૦૪ની પુનઃજીવિતની દરખાસ્ત.

(૨) ગુજરાત સહકારી મંડળીઓના અધિનિયમ-૧૯૬૧ની કલમ-૧૯ ની જોગવાઇઓ.

પ્રસ્તાવના

જા. નં. ફડચ/૦૧/ગ/૪૮૦/૨૦૦૪.--ધી જામરૂ દુધ ઉત્પાદક સહકારી મંડળી લી. તા. દાંતાને, આ કચેરીના તા. ૨૧-૭-૦૩ ના હુકમ ક્રમાંક - ફડચ/૦૧/ગ/૧૦૫૦/૧૩૭૩૫/૦૩ થી ફડચામાં લઈ જવાનો અને ફડચા અધિકારી તરીકે શ્રી સહકારી અધિકારી (ફડચો) નવી જગ્યા પાલનપુરની નિમણુંક કરતા હુકમો કરવામાં આવેલ હતા. એ મુજબ ફડચા અધિકારીશ્રીએ સદર ફડચા મંડળીનો દફતરી ચાર્જ તા. ૧-૧૨-૦૩ ના રોજ સંભાળેલ ત્યારબાદ ફડચા મંડળીના બેંક ખાતા ફડચા અધિકારી ખાતે તબદીલ કરાવી ફડચાની કામગીરી શરૂ કરેલ હતી. પરંતુ મંડળીના કાર્યવાહકો / સભાસદોએ મંડળીને પુનઃ જીવિત કરવા અરજીથી વિનંતી કરતાં જણાવેલ છે કે મંડળીના કાર્યક્ષેત્રમાં જામરૂ ગામનો સમાવેશ થાય છે. આજુબાજુના ગામોમાં કોઈ દુધ મંડળી કાર્યરત નથી. જેના આધારે ફડચા અધિકારીશ્રીએ ખાસ સાધારણ સભા બોલાવી મંડળીને પુન : જીવિત કરવાનું ઠરાવેલ છે. તેમાં જણાવ્યા પ્રમાણે મંડળી નફામાં છે. અને દૈનિક ૧૦૦ થી ૧૨૦ લીટર દુધનો પુરવઠો મળે તેમ છે. તેમજ આદિવાસી નિગમની લોન સામે આદિવાસી ધિરાણ બાકી બોલે છે. જે દુધના ચુકવણામાંથી વસુલ કરવાની ખાત્રી આપેલ છે. આ મંડળીમાં હિસાબી કામનો અનુભવી માણસ રાખી ઉદ્દેશો મુજબની તમામ કામગીરી કરવા ખાત્રી આપેલ છે. તેમના હિતોને અનુલક્ષીને ફડચા અધિકારીએ મંડળીને પુનઃ જીવિત કરવાની ભલામણ કરેલ છે. જે ભલામણને ગ્રાહ્ય રાખી મંડળીને પુનઃજીવિત કરવાનું ઠરાવીને નીચે મુજબનો હુકમ કરવામાં આવે છે.

હુકમ

ધી જામરૂ દુધ ઉત્પાદક સહકારી મંડળી લી. તા. દાંતા જીલ્લો બનાસકાંઠાને અત્રેની કચેરીના હુકમ ક્રમાંક - ફડચ/૦૧/ગ/૧૦૫૦/૧૩૭૩૫/૦૩ તા. ૨૧-૭-૦૩ થી મંડળીને ફડચામાં લઈ જવાનો હુકમ કરવામાં આવેલ હતો. આ હુકમ રદ કરી મંડળીને પુનઃજીવિત કરતો મુળ નોંધણી નંબર-૨૦૧૭૯, તા. ૩-૧૧-૭૯ ચાલુ રાખતાં સને ૧૯૬૧ ના ગુજરાત સહકારી મંડળીઓના અધિનિયમ-૧૯ અન્વયે મંડળીને પુનઃજીવિતનો હુકમ કરવામાં આવે છે.

પાલનપુર, તારીખ ૧૨મી માર્ચ, ૨૦૦૪.

એમ. એન. તબિયાર,
જિલ્લા રજિસ્ટ્રાર,
સહકારી મંડળીઓ, પાલનપુર.

ક્રમાંક : નધણ/૦૧/ક-૨/૨૦૮ નંબર સા-૩૮૯૪/૨૦૦૪.-આથી જાહેર કરે છે કે સરદાર પટેલ કોમ્પલેક્ષ ઓનર્સ કો.ઓ.હા. (સર્વીસ) સ. મં. લી. મર્યાદીત સ્થળ અંકલેશ્વર તાલુકો અંકલેશ્વર જિલ્લો ભરૂચ સને ૧૯૬૧ નો ગુજરાત કાયદો (ગુજરાત સહકારી મંડળીઓનો કાયદો ૧૯૬૧) ની કલમ : ૯ અન્વયે આજ રોજ નોંધવામાં આવી છે.

ભરૂચ, તારીખ ૧૫મી માર્ચ ૨૦૦૪.

ક્રમાંક : નધણ/૦૧/ક-૨/૨૧૪ નંબર ઉ-૧૨૧૯૩/૨૦૦૪.-આથી જાહેર કરે છે કે ગાયત્રી લેન્ડ લુઝર્સ મજુર સહકારી મંડળી મર્યાદીત સ્થળ અંભેટા તાલુકો વાગરા જિલ્લો ભરૂચ સને ૧૯૬૧ નો ગુજરાત કાયદો (ગુજરાત સહકારી મંડળીઓનો કાયદો ૧૯૬૧) ની કલમ : ૯ અન્વયે આજ રોજ નોંધવામાં આવી છે.

ભરૂચ, તારીખ ૧૬મી માર્ચ ૨૦૦૪.

આર. એમ. આસોડીયા,
જિલ્લા રજિસ્ટ્રાર,
સહકારી મંડળીઓ, ભરૂચ.

વંચાણે લીધા :-

રાવળી તમાકુ ઉત્પાદક યુસુફમીયા નજુમીયા મલેક સ. મં. લી. મુ. રાવળી તા. પેટલાદને ફડચામાં લઈ જવાનો વચગાળાનો હુકમ

ક્રમાંક - ફડચ/૦૧/ચ/૮૨/૨૦૦૪ તા. ૩-૨-૨૦૦૪.

હુકમ

જા. નં. ઉખસ/કજ/ફડચા/ચ/૧૫૪૧૩/૨૨૯/૨૦૦૪.-રાવળી તમાકુ ઉત્પાદક સહ. મં. લી. મુકામ રાવળી તાલુકો પેટલાદ જિલ્લાને શ્રી મદદનીશ જીલ્લા રજીસ્ટ્રાર, સહકારી મંડળીઓ, જીલ્લા પં., આણંદની ઓફીસના નોંધ નંબર સે/૨૦૭૬૯, તારીખ ૧૨-૩-૧૯૮૪થી નોંધવામાં આવી હતી, તે મંડળીને સને ૧૯૬૧ના ગુજરાત રાજ્ય સહકારી મંડળીઓના કાયદાની કલમ ૧૦૭ અન્વયે ફડચામાં લઈ જવાનો હુકમ કરવામાં આવે છે અને સદરહુ મંડળીના ફડચા અધિકારી તરીકે શ્રી સહ. અધિ. (ફડચો) લગત જીલ્લા રજી. સહ. મં. આણંદની સદર કાયદાની કલમ ૧૦૮ (૩) હેઠળ નીમણુંક કરવામાં આવે છે અને તેમના મહેનતાણાની રકમ નિયમ મુજબ સહકારી તીજોરીમાં "૦૪૨૫ સહકાર" સદરે જમા કરાવવી ફડચાનું કામકાજ ત્રણ વર્ષમાં પુરૂં કરવું.

આણંદ, તારીખ ૧૧મી માર્ચ, ૨૦૦૪.

વંચાણે લીધા :-

વિરસદ તમાકુ ઉત્પાદક હર્ષદભાઈ સોમાભાઈ કા. પટેલ સ. મં. લી. મુકામ વિરસદ તા. બોરસદને ફડચામાં લઈ જવાનો વચગાળાનો હુકમ

INDEX

ક્રમાંક - ફડચ/૦૧/ચ/૮૬/૨૦૦૪ તા. ૩-૨-૨૦૦૪.

હુકમ

જા. નં. ઉખસ/કજ/ફડચા/૧૫૪૧૪/ચ/૨૩૦/૨૦૦૪.-વિરસદ તમાકુ ઉત્પાદક સહ. મં. લી. મુકામ વિરસદ તાલુકો બોરસદ જિલ્લાને શ્રી મદદનીશ જીલ્લા રજીસ્ટ્રાર, સહકારી મંડળીઓ, જીલ્લા પં., આણંદની ઓફીસના નોંધ નંબર સે/૨૬૦૨, તારીખ ૨૭-૧૧-૧૯૯૧થી નોંધવામાં આવી હતી, તે મંડળીને સને ૧૯૬૧ના ગુજરાત રાજ્ય સહકારી મંડળીઓના કાયદાની કલમ ૧૦૭ અન્વયે ફડચામાં લઈ જવાનો હુકમ કરવામાં આવે છે અને સદરહુ મંડળીના ફડચા અધિકારી તરીકે શ્રી સહ. અધિ. (ફડચો) લગત જીલ્લા રજી. સહ. મં. આણંદની સદર કાયદાની કલમ ૧૦૮ (૩) હેઠળ નીમણુંક કરવામાં આવે છે અને તેમના મહેનતાણાની રકમ નિયમ મુજબ સહકારી તીજોરીમાં "૦૪૨૫ સહકાર" સદરે જમા કરાવવી ફડચાનું કામકાજ ત્રણ વર્ષમાં પુરૂં કરવું.

આણંદ, તારીખ ૧૧મી માર્ચ, ૨૦૦૪.

વંચાણે લીધા :-

સુંદણ તમાકુ ઉત્પાદક રમેશભાઈ હરમાનભાઈ પટેલ સ. મં. લી. મુ. સુંદણ તા. આણંદને ફડચામાં લઈ જવાનો વચગાળાનો હુકમ

ક્રમાંક - ફડચ/૦૧/ચ/૯/૨૦૦૪ તા. ૫-૧-૨૦૦૪.

હુકમ

જા. નં. ઉખસ/કજ/ફડચા/ચ/૧૫૪૧૫/૨૩૧/૨૦૦૪.-સુંદણ તમાકુ ઉત્પાદક સહ. મં. લી. મુકામ સુંદણ તાલુકો આણંદ જિલ્લાને શ્રી મદદનીશ જીલ્લા રજીસ્ટ્રાર, સહકારી મંડળીઓ, જીલ્લા પં., આણંદની ઓફીસના નોંધ નંબર સે/૨૦૩૨૨, તારીખ ૩૧-૧-૧૯૮૪થી નોંધવામાં આવી હતી, તે મંડળીને સને ૧૯૬૧ના ગુજરાત રાજ્ય સહકારી મંડળીઓના કાયદાની કલમ ૧૦૭ અન્વયે ફડચામાં લઈ જવાનો હુકમ કરવામાં આવે છે અને સદરહુ મંડળીના ફડચા અધિકારી તરીકે શ્રી સહ. અધિ. (ફડચો) લગત જીલ્લા રજી. સહ. મં. આણંદની સદર કાયદાની કલમ ૧૦૮ (૩) હેઠળ નીમણુંક કરવામાં આવે છે અને તેમના મહેનતાણાની રકમ નિયમ મુજબ સહકારી તીજોરીમાં "૦૪૨૫ સહકાર" સદરે જમા કરાવવી ફડચાનું કામકાજ ત્રણ વર્ષમાં પુરૂં કરવું.

આણંદ, તારીખ ૧૧મી માર્ચ, ૨૦૦૪.

વંચાણે લીધા :-

(૧) શ્રી સોજીત્રા તેલીબીયા ઉત્પાદક સ. મં. લી. સોજીત્રાના ફડચા અધિકારીશ્રીનો તા. ૧૦-૩-૨૦૦૪નો પત્ર નં. ફડચ/૦૧/ચ/૨૨૨/૨૦૦૪.

(૨) ગુજરાત સહકારી મંડળીઓનો કાયદો, ૧૯૬૧ ની કલમ-૨૦ અને ૧૧૪ (૨).

(૩) સરકારશ્રીના કૃષિ સહકારી અને ગ્રામ વિકાસ વિભાગ, સચિવાલય, ગાંધીનગરના તા. ૩૦-૩-૯૧ના જાહેરનામા ક્રમાંક : જી.એચ.કે.એચ.-૨૪-૯૧/ડી.ડી.સી.૧૧૮૮/૩૨૦૪/જે.

હુકમ

જા. નં. ફડચ/૦૧/ચ/૨૪૯/૨૦૦૪.-શ્રી સોજીત્રા તેલીબીયા ઉત્પાદક સહ. મંડળી લી. મુકામ સોજીત્રા તાલુકો સોજીત્રા જીલ્લા આણંદ મદદનીશ જીલ્લા રજીસ્ટ્રાર, સહકારી મંડળીઓ, જીલ્લા પં., નડીયાદની ઓફીસનો નોંધણી નંબર સે/૨૧૩૫૩, તારીખ ૨૯-૪-૧૯૮૫થી નોંધવામાં આવી હતી, જેને શ્રી જીલ્લા રજીસ્ટ્રાર, સહકારી મંડળીઓ, આણંદ ના હુકમ નંબર ઉખસ/ક.જ./ફડચા/ચ/૧૪૯૫૦/૪૫૯/૦૩ તારીખ ૨૩-૭-૦૩ થી ફડચામાં લઈ જવામાં આવી હતી. તેની ફડચાની કાર્યવાહીઓ સને ૧૯૬૧ના ગુજરાત સહકારી મંડળીઓના અધિનિયમ (ગુજરાત અધિનિયમ નં. ૧૦ સને ૧૯૬૨) ની કલમ ૧૧૪ (૨) અન્વયે આથી સમાપ્ત કરવામાં આવે છે. અને સદર મંડળીની નોંધણી સને ૧૯૬૧ ના ગુજરાત સહકારી મંડળીઓના કાયદાની કલમ ૨૦ હેઠળ રદ કરવામાં આવે છે, અને તેથી આ હુકમની તારીખથી બંધ કરવામાં આવી છે એમ ગણાશે.

આણંદ, તારીખ ૧૨મી માર્ચ, ૨૦૦૪.

સી. બી. કોટેચા,
જિલ્લા રજિસ્ટ્રાર,
સહકારી મંડળીઓ, આણંદ,
જિલ્લો આણંદ.

વંચાણે લીધા :-

૧. અત્રેની કચેરીના તા. ૨૩-૧-૦૪ના પત્ર ક્રમાંક ઉખસ/ફડચ/૦૧/ખ/૧૧૨/૨૦૦૪થી ફડચાનો વચગાળાનો આદેશ.

૨. ગુજરાત સહકારી મંડળીઓ અધિનિયમ-૧૯૬૧ની કલમ-૧૦૭ની જોગવાઈઓ.

હુકમ

જા. નં. ઉખસ/ફડચ/૦૧૫૧૧૦/ખ/૨૯૧/૨૦૦૪.-શ્રી રૂક્ષ્મણી ગ્રાહક સહકારી ભંડાર લી., મુ. તા. મહેસાણા, જી. મહેસાણાને અત્રેની કચેરીના આમુખ-૧ ના તા. ૨૩મી જાન્યુઆરી ૦૪ના હુકમ ક્રમાંક ઉખસ/ફડચ/૦૧/ખ/૧૧૨/૨૦૦૪ થી ફડચામાં લઈ જવાનો વચગાળાનો આદેશ આપવામાં આવેલ છે. જેને આથી ધી ગુજરાત સહકારી મંડળીઓ અધિનિયમ, ૧૯૬૧ની કલમ-૧૦૭ની જોગવાઈ હેઠળ મંડળીને ફડચામાં લઈ જવાનો અંતિમ આદેશ આપવામાં આવે છે અને આ અંગે નિમાયેલ ફડચા અધિકારીશ્રી, સહકારી અધિકારી (ફડચો), મહેસાણા એ ફડચાની કામગીરી આ આદેશની તારીખથી ૩ (ત્રણ) વર્ષમાં પૂર્ણ કરવાની રહેશે. તેમજ, ફડચા ફી નિયમ ધોરણે સરકારશ્રીમાં જમા કરાવવાની રહેશે.

મહેસાણા, તારીખ ૮મી માર્ચ, ૨૦૦૪.

INDEX

વંચાણે લીધા :–

૧. શ્રી ઓડિટર ગ્રેડ-૨, સ. મં., મહેસાણાના પત્ર ક્રમાંક અષણ/૦૧/૩૧૧/૨૦૦૩, તા. ૨૨-૧૨-૦૩ થી રજુ થયેલ વહીવટી ખાસ અહેવાલ.

૨. અત્રેની કચેરીના પત્ર ક્રમાંક ઉખસ / ફડચ/૦૧/ખ/૨/૦૪, તા. ૧-૧-૦૪ થી પાઠવેલ કારણદર્શક નોટીસ.

૩. ગુજરાત સહકારી મંડળીઓ અધિનિયમ-૧૯૬૧ની કલમ-૧૦૭ની જોગવાઈઓ.

પ્રસ્તાવના

જા. નં. ઉખસ/ફડચ/૦૧/ખ/૨૮૯/૨૦૦૪.-ધી ગુજરાત સહકારી મંડળીઓ અધિનિયમ-૧૯૬૧ અન્વયે ધી બાલીયાસણ તેલીબીયાં ઉત્પાદક સહકારી મંડળી લિ., મુ. બાલીયાસણ, તા. જિ. મહેસાણા નોંધાયેલ સહકારી સંસ્થા છે. (જેનો હવે પછી અહીયાં ''મંડળી'' તરીકે ઉલ્લેખ કરાયેલ છે.) સદર મંડળીનો નોંધણી નં. તે ૨૦૦૪૩, તા. ૨૫-૫-૧૯૮૩ છે.

ઉપરોક્ત આમુખ-૧ માં જણાવ્યા મુજબ સદર મંડળીનું તા. ૧-૪-૨૦૦૨ થી તા. ૩૧-૩-૦૩ સુધીના સમયનું અન્વેષણ ઓડિટર ગ્રેડ-૨, સ. મં., મહેસાણાને સુપ્રત થતાં, તેઓએ સદર મંડળીને ફડચામાં લઈ જઈ, નોંધણી રદ કરવા અંગેનો ખાસ અહેવાલ રજુ કરતાં તેઓના ખાસ અહેવાલ આધીન સદર મંડળીને અત્રેની કચેરીના પત્ર ક્રમાંક ઉખસ/ફડચ/૦૧/ખ/૨/૦૪, તા. ૧-૧-૦૪ થી કારણદર્શક નોટીસ પાઠવેલ હતી.

જેમાં મુદ્દા નં. ૧ થી ૯ બાબતે મંડળીને રજુઆત કરવા સુનાવણી રાખવામાં આવેલ હતી. જેની બજવણી થયેલ છે. મંડળી તરફથી સુનાવણી તારીખે મંડળીના પ્રતિનિધિ હાજર રહેલ નથી.

આમ, મંડળીને રજુઆત કરવા અત્રેથી વ્યાજબી તક પુરી પાડવા છતાં, મંડળી દ્વારા રજુઆત કરાયેલ નથી.

આમ, ઉપરોક્ત તમામ બાબતોને જોતાં સદર મંડળીને નીચેના કારણોસર ફડચામાં લઈ જવી કાનૂની રીતે વ્યાજબી જણાય છે.

(૧) મંડળીના નોંધાયેલ પેટાનિયમોના મુખ્ય ઉદ્દેશો મુજબ સભાસદ ખેડૂતોના તેલીબીયાં જેવાં કે, રાયડાનું પુલીંગ (ખરીદી) કરી, તેના સારા ભાવો મળી રહે તે હેતુથી તેલીબીયાં સંઘ મારફત વેચાણની વ્યવસ્થા કરવી, તેમજ સભાસદોને ખેતી માટે જરૂરીયાત મુજબ રાસાયણિક ખાતર, સુ. બિયારણો, ખાદ્યતેલની ખરીદી કરી, સભાસદોને પુરા પાડવાની છે. જે પ્રવૃત્તિ મંડળી છેલ્લા ત્રણ વર્ષથી બિલકુલ કરેલ નથી. આમ, મંડળી બિલકુલ સ્થગિત છે.

(૨) મંડળીએ છેલ્લા ચાર ઓડિટ મેમાની દુરસ્તી કરી જે તે ઓડિટરશ્રીને દુરસ્તી રીપોર્ટ મોકલી આપેલ નથી. જેથી સહકારી કાયદાની કલમ-૮૫નો ભંગ થયેલ છે.

(૩) મંડળીનો છેલ્લા પાંચ વર્ષનો ઓડિટ વર્ગ ''ડ'' છે.

(૪) મંડળી તેના નોંધાયેલ પેટાનિયમોના ઉદ્દેશો મુજબની વેપારી પ્રવૃત્તિ છેલ્લા ઘણા વર્ષોથી કરેલ નથી કે, ઉદ્દેશો પરિપૂર્ણ કરવા માટે કોઈ કાર્યવાહી હાથ ધરેલ નથી. જેથી ફલિત થાય છે કે, મંડળીને ચાલુ રાખવામાં સભાસદોને રસ જણાતો નથી.

(૫) તા. ૩૧-૩-૦૩ ના સરવૈયા મુજબ મંડળીમાં કુલ રૂા. ૧૪,૨૭૬.૧૦ ની ચોખ્ખી ખોટ રહેવા પામેલ છે. મંડળીમા ખોટનું પ્રમાણ દિન પ્રતિદિન વધુ જાય છે. જેથી મંડળી ચાલુ રાખવી સભાસદોના હિતમાં નથી.

(૬) મંડળીના સરવૈયા મુજબ જમા બાજુની સ્ટેટ બેંક ખાતે રૂા. ૩૦૫.૭૧ તથા બેંક ઓફ બરોડા ખાતે રૂા. ૫૩૮.૯૬ ના ઓડિટ સમયે કોઈ આધારો જોવા મળેલ નથી.

(૭) મંડળીના વ્ય. કમીટીની બેઠકો તપાસણી સમયમાં માત્ર ૩ (ત્રણ) મળેલ છે. જે પેટાનિયમની જોગવાઈઓ મુજબ નિયમિત બેઠકો મળેલ નથી.

(૮) મંડળીનો વહીવટ સહકારી કાયદા-કાનૂન અને પેટાનિયમો મુજબ થયેલ નથી.

(૯) તા. ૧-૪-૨૦૦૩ થી છેવટ-સુધીના હિસાબી પત્રકો, શેર ભંડોળ તેમજ ડેડસ્ટોકની યાદી રજુ કરવા જણાવવા છતાં આજદિન સુધી રજુ કરેલ નથી.

ઉપરોક્ત આમુખ તેમજ પ્રસ્તાવનાની વિગતો ધ્યાને લેતાં, નીચે મુજબ ફડચાનો વચગાળાનો આદેશ કરવામાં આવે છે.

વચગાળાનો આદેશ

ધી બાલીયાસણ તેલીબીયાં ઉત્પાદક સહકારી મંડળી લિ., મુ. બાલીયાસણ, તા. જિ. મહેસાણાની સંસ્થા સહકારી કાયદાધીન રજીસ્ટર્ડ તે, ૨૦૦૪૩, તા. ૨૫-૫-૧૯૮૩ થી નોંધવામાં આવેલ. તેને સહકારી કાયદો સને ૧૯૬૧ની કલમ-૧૦૭ (૧) ના ખંડ (ક) ગ, (૨) (૪) અન્વયે આથી ફડચામાં લઈ જવામાં આવે છે તથા સદરહુ કાયદાની કલમ-૧૦૮ (૧) અન્વયે ફડચા અધિકારી તરીકે શ્રી સહકારી અધિકારી (ફડચો), મહેસાણાની નિમણૂંક કરવામાં આવે છે.

નોંધ :- ઉપરોક્ત વચગાળાના હુકમ સામે મંડળીને કોઈ રજુઆત કે ખુલાસો કરવો હોય તો, સદર હુકમ નીકળ્યા તારીખથી એક માસની મુદ્દતમાં આ કચેરીને મોકલી આપવાનું જણાવવામાં આવે છે.

મહેસાણા, તારીખ ૮મી માર્ચ, ૨૦૦૪.

વંચાણે લીધા :–

૧. શ્રી સબ ઓડિટર સ. મં., વિસનગરના પત્ર ક્રમાંક અષણ/૦૧/૧૮/૨૦૦૪, તા. ૭-૧-૦૪ થી રજુ થયેલ વહીવટી ખાસ અહેવાલ.

૨. અત્રેની કચેરીના પત્ર ક્રમાંક ઉખસ/ફડચ/૦૧/ખ/૧૩૧/૦૪, તા. ૩૧-૧-૦૪ થી પાઠવેલ કારણદર્શક નોટીસ.

૩. ગુજરાત સહકારી મંડળીઓ અધિનિયમ-૧૯૬૧ની કલમ-૧૦૭ની જોગવાઈઓ.

પ્રસ્તાવના

જા. નં. ઉખસ/ફડચ/૦૧/ખ/૨૯૦/૨૦૦૪.-ધી ગુજરાત સહકારી મંડળીઓ અધિનિયમ-૧૯૬૧ અન્વયે શ્રી ગુંજાલા જુથ તેલીબીયાં ઉત્પાદક સહકારી મંડળી લી., મુ. ગુંજાલા, તા. વિસનગર, જિ. મહેસાણા નોંધાયેલ સહકારી સંસ્થા છે. (જેનો હવે પછી અહીયાં "મંડળી" તરીકે ઉલ્લેખ કરાયેલ છે.) સદર મંડળીનો નોંધણી નં. તે ૨૦૦૬૩, તા. ૨૦-૧૦-૧૯૮૩ છે.

ઉપરોક્ત આમુખ-૧ માં જણાવ્યા મુજબ સદર મંડળીનું તા. ૧-૪-૨૦૦૨ થી તા. ૩૧-૩-૦૩ સુધીના સમયનું અન્વેષણ સબ ઓડિટર સ. મં., વિસનગરને સુપ્રત થતાં, તેઓએ સદર મંડળીને ફડચામાં લઈ જઈ, નોંધણી રદ કરવા અંગેનો ખાસ અહેવાલ રજુ કરતાં તેઓના ખાસ અહેવાલ આધીન સદર મંડળીને અત્રેની કચેરીના પત્ર ક્રમાંક ઉખસ/ફડચ/૦૧/ખ/૧૩૧/૦૪, તા. ૩૧-૧-૦૪ થી કારણદર્શક નોટીસ પાઠવેલ હતી.

જેમાં મુદા નં. ૧ થી ૧૦ બાબતે મંડળીને રજુઆત કરવા સુનાવણી રાખવામાં આવેલ હતી. જેની બજવણી થયેલ છે. મંડળી તરફથી સુનાવણી તારીખે મંડળીના પ્રતિનિધિ હાજર રહેલ નથી.

આમ, મંડળીને રજુઆત કરવા અત્રેથી વ્યાજબી તક પુરી પાડવા છતાં, મંડળી દ્વારા રજુઆત કરાયેલ નથી.

આમ, ઉપરોક્ત તમામ બાબતોને જોતાં સદર મંડળીને નીચેના કારણોસર ફડચામાં લઈ જવી કાનૂની રીતે વ્યાજબી જણાય છે.

(૧) સંસ્થાનો વહીવટ પેટાનિયમ તથા સહકારી કાયદા, કાનૂન અને પેટાનિયમ પ્રમાણે ચાલતો નથી.

(૨) સંસ્થા છેલ્લા પાચં વર્ષથી સ્થગિત છે.

(૩) મંડળીનો છેલ્લા પાંચ વર્ષનો ઓડિટ વર્ગ "ડ" છે.

(૪) પેટાનિયમની જોગવાઈ મુજબ સંસ્થાની વ્ય. કમીટીની મીટીંગ કે વાર્ષિક સાધારણ સભા ભરવામાં આવતી નથી.

(૫) સંસ્થાની છેલ્લા પાંચ વર્ષથી આર્થિક પરિસ્થિતિ નબળી પડતી જાય છે. તા. ૩૧-૩-૦૩ અંતે સંસ્થામાં રૂા. ૮,૬૮૪.૮૬ ની ખોટ બોલે છે.

(૬) સંસ્થા તેના નોંધાયેલ પેટાનિયમોના ઉદેશો મુજબની વેપારી પ્રવૃત્તિ છેલ્લા ઘણા વર્ષોથી કરેલ નથી કે, ઉદેશો પરિપૂર્ણ કરવા માટે કોઈ કાર્યવાહી હાથ ધરેલ નથી. જેથી ફલિત થાય છે કે મંડળીને ચાલુ રાખવામાં સભાસદોને રસ જણાતો નથી.

(૭) સંસ્થાના ઓડિટ સમય દરમ્યાન હિસાબી દફતર અસ્તવ્યસ્ત તથા બિલકુલ અધુરૂ અને અપુરતુ જણાઈ આવેલ છે. જેથી ઓડિટનો આશય ફળીભૂત થતો નથી.

(૮) મંડળીએ છેલ્લા પાંચ વર્ષના ઓડિટ મેમાની દુરસ્તી કરી જે તે ઓડિટરશ્રીને દુરસ્તી રીપોર્ટ મોકલી આપેલ નથી. જેથી સહકારી કાયદાની કલમ-૮૫ નો ભંગ થયેલ છે.

(૯) સંસ્થાએ પાછલી ઓડિટ ફી રૂા. ૨૦૦/- અને ચાલુ ઓડિટ ફી રૂા. ૨૦૦/- ભરેલ નથી.

(૧૦) તા. ૧-૪-૨૦૦૩થી છેવટ સુધીના હિસાબી પત્રકો, શેર ભંડોળ તેમજ ડેડસ્ટોકની યાદી રજુ કરવા જણાવવા છતાં આજદિન સુધી રજુ કરેલ નથી.

ઉપરોક્ત આમુખ તેમજ પ્રસ્તાવનાની વિગતો ધ્યાને લેતાં, નીચે મુજબ ફડચાનો વચગાળાનો આદેશ કરવામાં આવે છે.

વચગાળાનો આદેશ

શ્રી ગુંજાલા જૂથ તેલીબીયાં ઉત્પાદક સહકારી મંડળી લિ., મુ. ગુંજાલા, તા. વિસનગર, જિ. મહેસાણાની સંસ્થા સહકારી કાયદાધીન રજીસ્ટર્ડ નં. તે, ૨૦૦૬૩, તા. ૨૦-૧૦-૧૯૮૩ થી નોંધવામાં આવેલ. તેને સહકારી કાયદો સને ૧૯૬૧ની કલમ-૧૦૭ (૧) ના ખંડ (ક) ગ, (૨) (૪) અન્વયે આથી ફડચામાં લઈ જવામાં આવે છે તથા સદરહુ કાયદાની કલમ-૧૦૮ (૧) અન્વયે ફડચા અધિકારી તરીકે શ્રી સહકારી અધિકારી (ફડચો), મહેસાણાની નિમણૂંક કરવામાં આવે છે.

નોંધ :- ઉપરોક્ત વચગાળાના હુકમ સામે મંડળીને કોઈ રજુઆત કે ખુલાસો કરવો હોય તો, સદર હુકમ નીકળ્યા તારીખથી એક માસની મુદ્દતમાં આ કચેરીને મોકલી આપવાનું જણાવવામાં આવે છે.

મહેસાણા, તારીખ ૮મી માર્ચ, ૨૦૦૪.

નં. ઉખસ/નધણ/સે. દુ. ૩૩૨૩૯/ખ/૨૯૨/૨૦૦૪.-આથી જાહેર કરે છે કે શ્રી કાદરપુર દૂધ ઉ. સ. મં. લી., મર્યાદિત સ્થળ મુ. કાદરપુર, તાલુકો ખેસલું, જીલ્લો મહેસાણા.

સને ૧૯૬૧ નો ગુજરાત કાયદો (ગુજરાત સહકારી મંડળીઓનો કાયદો, ૧૯૬૧) કલમ-૯ અન્વયે આજરોજ નોંધવામાં આવી છે.

વડોદરા, તા. ૯મી માર્ચ, ૨૦૦૪.

એચ. એન. પટેલ,
જિલ્લા રજિસ્ટ્રાર,
સહકારી મંડળીઓ, મહેસાણા.

વંચાણે લીધા :-

(૧) અત્રેની કચેરીના તા. ૧૮-૯-૨૦૦૩ના પત્ર ક્રમાંક ઉખસ/ ફડચ/ ૦૧/ક/૨૪૩૯/૨૪૪૫/૨૦૦૩ થી આપવામાં આવેલ ફડચા સંબંધી કારણદર્શક નોટીસ.

(૨) ધી ગુજરાત રાજ્ય સહકારી મંડળી અધિનિયમ, ૧૯૬૧ની કલમ-૧૦૭ની પેટા કલમ (૧) ના ખંડ (સી) ના પેટા ખંડ (૧), (૨), (૩) મુજબની જોગવાઈઓ.

પ્રસ્તાવના

જા. નં. ઉખસ/ફડચ/૦૧/ક/૩૧૨/૨૦૦૪.-ધિ સિધ્ધપુર તાલુકા,

INDEX

અનુસુચિત જાતિ-જનજાતિ સામુદાયિક ખેતી સ. મં. લી. મુ. સિધ્ધપુર તા. સિધ્ધપુર, જી. પાટણએ ધિ ગુજરાત રાજ્ય સહકારી મંડળી અધિનિયમ, ૧૯૬૧ની કલમ-૯ અન્વયે નોંધણી નં. ખે-૨૭૫૫, તા. ૩૦-૧-૧૯૮૭ થી નોંધાયેલી મર્યાદિત જવાબદારીવાળી સામુદાયિક ખેતી સહકારી મંડળી છે. આ મંડળી તેના મંજુર થયેલા પેટાનિયમો મુજબ મૂળભૂત ઉદ્દેશો મુજબ કામ કરતી બંધ થયેલ છે. એટલે કે મંડળી સ્થગિત અવસ્થામાં છે. જે હેતુ માટે મંડળી નોંધાયેલ છે. તે હેતુ પાર પાડવા મંડળી તરફથી કોઈ નક્કર કાર્યવાહી થયેલ નથી. જેથી સભાસદોના આર્થિક વિકાસનો કોઈ અર્થ પરિપૂર્ણ થતો નહીં હોવાથી અત્રેથી આમુખ (૧) વાળા પત્રથી મંડળીને ફડચામાં કેમ ના લઈ જવી ? તે અંગે કારણદર્શક નોટીસ પાઠવી તા. ૨૯-૯-૦૩ના રોજ આ કચેરીએ હાજર રહી નક્કર સ્પષ્ટતા/ખુલાસો/ રજુઆત કરવા જણાવેલ હતું. પરંતુ મંડળી તરફથી કરવામાં આવેલ રજુઆત સાથે નક્કર આધાર પુરાવા રજુ નહીં થતાં રજુઆત ગ્રાહ્ય રાખવા પાત્ર નહીં જણાતાં સભાસદોના હિતમાં નીચે મુજબ ફડચા અંગેનો વચગાળાનો આદેશ કરવામાં આવે છે.

વચગાળાનો આદેશ

ધિ સિધ્ધપુર તાલુકા અનુસુચિત જાતિ-જનજાતિ સામુદાયિક ખેતી સ. મં. લી. મું. સિધ્ધપુર, તા. સિધ્ધપુર, જી. પાટણ નોંધણી નં. ખે-૨૭૫૫, તા. ૩૦-૧-૧૯૮૭ થી નોંધવામાં આવેલ છે. તેને ધિ ગુજરાત રાજ્ય સહકારી મંડળી અધિનિયમ, ૧૯૬૧ ની કલમ-૧૦૭ ની પેટા કલમ-(૧)ના ખંડ (સી) ના પેટા ખંડ (૧), (૨) (૩) અન્વયે આથી ફડચામાં લઈ જવાનો વચગાળાનો આદેશ કરવામાં આવે છે. તથા સદર કાયદાની કલમ-૧૦૮ (૧) અન્વયે ફડચા અધિકારી તરીકે સહકારી અધિકારી (ફડચો) લગત આ કચેરીની નિમણુંક કરવામાં આવે છે.

નોંધ :- ઉક્ત વચગાળાના હુકમ સામે મંડળીએ કંઈ રજુઆત કે ખુલાસો કરવો હોય તો આ હુકમ નીકળ્યા તારીખથી એક માસની મુદતમાં આ કચેરીએ મોકલી આપવા કે રૂબરૂ રજુઆત કરવા જણાવવામાં આવે છે. જો તેમ કરવામાં ચૂક થશે તો સદર હુકમને બહાલી આપતો કલમ-૧૦૭ (૩) હેઠળ અંતિમ આદેશ કરવામાં આવશે, જેની નોંધ લેશો.

પાટણ, તારીખ ૧૧મી માર્ચ, ૨૦૦૪.

વંચાણે લીધા :-

(૧) અત્રેની કચેરીના તા. ૨-૧૨-૨૦૦૩ના હુકમ નંબર ઉખસ/ ફડચ/ ૦૧/ક/૨૬૮૭/૨૦૦૩ થી કરવામાં આવેલ ફડચા અંગેનો વચગાળોનો આદેશ.

(૨) ધી ગુજરાત સહકારી મંડળી અધિનિયમ, ૧૯૬૧ની કલમ-૧૦૭ ની જોગવાઈઓ.

હુકમ

જા. નં. ઉખસ/ફડચ/૦૧/ક/૩૧૩/૨૦૦૪.-ધિ ડીંડરોલ સેવા સહકારી મંડળી લિ. મુ. ડીંડરોલ, તા. સિધ્ધપુર, જી. પાટણ નોંધણી નં. ૧૨૪૭, તા. ૧૧-૧-૧૯૬૧ ને અત્રેની કચેરીના આમુખ (૧) વાળા હુકમથી ફડચામાં લઈ જવાનો વચગાળાનો આદેશ આપવામાં આવેલ છે. જેને " ધિ ગુજરાત રાજ્ય સહકારી મંડળી અધિનિયમ, ૧૯૬૨ની કલમ ૧૦૭ (૩)" હેઠળ બદલી આપશે. મંડળીને ફડચામાં લઈ જવાનો અંતિમ આદેશ આપવામાં આવે છે. અને આ અંગે નિમાયેલ ફડચા અધિકારી શ્રી સહકારી અધિકારી (ફડચો) લગત આ કચેરીએ ફડચાની કામગીરી આ આદેશની તારીખથી નિયત મુદતમાં પૂર્ણ કરવાની રહેશે. તેમજ ફડચા ફી નિયત ધોરણે સરકારશ્રીમાં જમા કરાવવાની રહેશે.

પાટણ, તારીખ ૧૧મી માર્ચ, ૨૦૦૪.

કે. પી.ત્રિવેદી,
જિલ્લા રજિસ્ટ્રાર,
સહકારી મંડળીઓ, પાટણ.

નં. નધણ/ગ.ર./ઉ/૧૨૧૮૦/૬૨/૩૧૬૧/૨૦૦૪.-આથી જાહેર કરે છે કે એક્તા એક્સ સર્વીસ મેન્સ સીક્યુરીટી ગાર્ડ સર્વિસ કો. ઓપ. સોસા. લી., મર્યાદિત સ્થળ વડોદરા, તાલુકો વડોદરા, જિલ્લો વડોદરા.

સને ૧૯૬૨ ના ગુજરાત કાયદો (ગુજરાત સહકારી મંડળીઓના કાયદો ૧૯૬૧)ની કલમ-૯ અન્વયે આજરોજ નોંધવામાં આવી છે.

વડોદરા, તા. ૨૭મી ફેબ્રુઆરી, ૨૦૦૪.

વંચાણે લીધા :-

(૧) આ કચેરીના તારીખ ૭-૧૧-૨૦૦૩ના હુકમ ક્રમાંક ફડચ/૦૧/ ધ-૨/૩૭૩/૨૦૦૩.

(૨) સને ૧૯૬૧ના ગુજરાત સહકારી મંડળીઓના કાયદાની કલમ ૧૦૭ (૩)ની જોગવાઈઓ.

અંતિમ હુકમ

જા. નં. ફડચ/ફ/૧૫૨૩૧/ઘ-૨/૧૦૦/૦૪.--ધી કંબોલા કૃષિ ઉત્પાદકોની સહકારી મંડળી લિ., મુ. કંબોલા, તા. સાવલી નોંધણી ક્રમાંક ૨૮૦૬ તારીખ ૨૭-૩-૧૯૯૮થી નોંધાયેલી સહકારી મંડળી છે, જેને ૧૯૬૧ના ગુજરાત સહકારી મંડળીઓના કાયદાની કલમ-૧૦૭ (૧) (ક) (ગ) (૨) (૪) અન્વયે આમુખ (૧) માં જણાવેલ પ્રાથમિક હુકમથી ફડચામાં લઈ જઈ, સદર હુકમ સામે વાંધા-સુચનોની રજુઆત કરવા માટે એક માસની તક આપવામાં આવવા છતાં તે પરત્વે કોઈ રજુઆત કરવામાં આવેલ ન હોય, આમુખ (૨) માં જણાવેલ કલમ-૧૦૭ (૩) અન્વયે સદરહુ મંડળીને ફડચામાં લઈ જવાનો પ્રાથમિક હુકમ આથી કાયમ કરવામાં આવે છે, અને ફડચા અધિકારી તરીકે શ્રી સહકારી અધિકારી ફડચા નં. ૨, વડોદરાની નિમણુંક આથી કાયમ કરવામાં આવે છે.

(૨) ફડચા અધિકારીએ મંડળીની ફડચાની કાર્યવાહી ૩ વર્ષની મુદતમાં પુર્ણ કરવાની રહેશે.

(૩) ફડચા અધિકારીએ સદરહુ મંડળીનો હવાલો દિન-૧૫માં મેળવી લઈ, મંડળીના દેવા-લેણાંની ખાત્રી કરી, સૌ પ્રથમ સરકારી બાકી લેણી, ઓડીટ ફી, સરકારી લોન, વ્યાજ, દંડનીય વ્યાજ, શેર ફાળાની ચુકવણી કરવા સૂચના છે.

વડોદરા, તારીખ ૪થી માર્ચ, ૨૦૦૪.

વંચાણે લીધા :-

(૧) આ કચેરીના તારીખ ૭-૧૧-૨૦૦૩ના હુકમ ક્રમાંક ફડચ/૦૧/ ઘ-૨/૩૭૪/૨૦૦૩.

(૨) સને ૧૯૬૧ના ગુજરાત સહકારી મંડળીઓના કાયદાની કલમ ૧૦૭ (૩) ની જોગવાઈઓ.

અંતિમ હુકમ

જા. નં. ફડચ/ફ/૧૫૨૩૨/ઘ-૨/૧૦૧/૦૪.—ધી મોટી ટોકરી દૂધ ઉત્પાદક સહકારી મંડળી લિ., મુ. મોટી ટોકરી, તા. કવાંટ નોંધણી ક્રમાંક સે. દૂ. ૨૧૫૩૮ તારીખ ૨૭-૧૦-૧૯૮૫થી નોંધાયેલી સહકારી મંડળી છે, જેને ૧૯૬૧ના ગુજરાત સહકારી મંડળીઓના કાયદાની કલમ-૧૦૭ (૧) (ક) (ગ) (૨) (૪) અન્વયે આમુખ (૧) માં જણાવેલ પ્રાથમિક હુકમથી ફડચામાં લઈ જઈ, સદર હુકમ સામે વાંધા-સૂચનોની રજુઆત કરવા માટે એક માસની તક આપવામાં આવતા છતાં તે પરત્વે કોઈ રજુઆત કરવામાં આવેલ ન હોય, આમુખ (૨) માં જણાવેલ કલમ-૧૦૭ (૩) અન્વયે સદરહુ મંડળીને ફડચામાં લઈ જવાનો પ્રાથમિક હુકમ આથી કાયમ કરવામાં આવે છે, અને ફડચા અધિકારી તરીકે શ્રી સહકારી અધિકારી ફડચા નં. ૧, નિમણુંક આથી કાયમ કરવામાં આવે છે.

(૨) ફડચા અધિકારીએ મંડળીની ફડચાની કાર્યવાહી ૩ વર્ષની મુદતમાં પૂર્ણ કરવાની રહેશે.

(૩) ફડચા અધિકારીએ સદરહું મંડળીનો હવાલો દિન-૧૫માં મેળવી લઈ, મંડળીના દેવા-લેણાંની ખાત્રી કરી, સૌ પ્રથમ સરકારી બાકી લેણી, ઓડીટ ફી, સરકારી લોન, વ્યાજ, દંડનીય વ્યાજ, શેર ફાળાની ચુકવણી કરવા સુચના છે.

વડોદરા, તારીખ ૪થી માર્ચ, ૨૦૦૪.

વંચાણે લીધા :-

(૧) આ કચેરીના તારીખ ૭-૧૧-૨૦૦૩ના હુકમ ક્રમાંક ફડચ/૦૧/ ઘ-૨/૩૭૫/૨૦૦૩.

(૨) સને ૧૯૬૧ના ગુજરાત સહકારી મંડળીઓના કાયદાની કલમ ૧૦૭ (૩) ની જોગવાઈઓ.

અંતિમ હુકમ

જા. નં. ફડચ/ફ/૧૫૨૩૩/ઘ-૨/૧૦૨/૦૪.—ધી ભોરદા ગ્રુપ દુધ ઉત્પાદક સહકારી મંડળી લિ., ભોરદા તા. છો.ઉ. જી. વડોદરા નોંધણી ક્રમાંક સે. દૂ. ૨૬૫૨૯, તારીખ ૩૧-૩-૧૯૯૩થી નોંધાયેલી સહકારી મંડળી છે, જેને ૧૯૬૧ના ગુજરાત સહકારી મંડળીઓના કાયદાની કલમ-૧૦૭ (૧) (ક) (ગ) (૨) (૪) અન્વયે આમુખ (૧) માં જણાવેલ પ્રાથમિક હુકમથી ફડચામાં લઈ જઈ, સદર હુકમ સામે વાંધા-સુચનોની રજુઆત કરવા માટે એક માસની તક આપવામાં આવતા છતાં તે પરત્વે કોઈ રજુઆત કરવામાં આવેલ ન હોય, આમુખ (૨) માં જણાવેલ કલમ-૧૦૭ (૩) અન્વયે સદરહુ મંડળીને ફડચામાં લઈ જવાનો પ્રાથમિક હુકમ આથી કાયમ કરવામાં આવે છે, અને ફડચા અધિકારી તરીકે શ્રી સહકારી અધિકારી ફડચા નં. ૩, લગત સદર કચેરીની નિમણુંક આથી કાયમ કરવામાં આવે છે.

(૨) ફડચા અધિકારીએ મંડળીની ફડચાની કાર્યવાહી ૩ વર્ષની મુદતમાં પૂર્ણ કરવાની રહેશે.

(૩) ફડચા અધિકારીએ સદરહું મંડળીનો હવાલો દિન-૧૫માં મેળવી લઈ, મંડળીના દેવા-લેણાંની ખાત્રી કરી, સૌ પ્રથમ સરકારી બાકી લેણી, ઓડીટ ફી, સરકારી લોન, વ્યાજ, દંડનીય વ્યાજ, શેર ફાળાની ચુકવણી કરવા સૂચના છે.

વડોદરા, તારીખ ૪થી માર્ચ, ૨૦૦૪.

વંચાણે લીધા :-

(૧) આ કચેરીના તારીખ ૭-૧૧-૨૦૦૩ના હુકમ ક્રમાંક ફડચ/૦૧/ ઘ-૨/૩૭૨/૨૦૦૩.

(૨) સને ૧૯૬૧ના ગુજરાત સહકારી મંડળીઓના કાયદાની કલમ ૧૦૭ (૩) ની જોગવાઈઓ.

અંતિમ હુકમ

જા. નં. ફડચ/ફ/૧૫૨૪૦/ઘ-૨/૮૬/૦૪.—ધી ચાવરીયા દૂધ ઉત્પાદક સહકારી મંડળી લિ., મુ. ચાવરીયા તા. કવાંટ નોંધણી ક્રમાંક સે. દૂ. ૨૪૬૩૦, તારીખ ૩૦-૯-૧૯૭૧થી નોંધાયેલી સહકારી મંડળી છે, જેને ૧૯૬૧ના ગુજરાત સહકારી મંડળીઓના કાયદાની કલમ-૧૦૭ (૧) (ક) (ગ) (૨) (૪) અન્વયે આમુખ (૧) માં જણાવેલ પ્રાથમિક હુકમથી ફડચામાં લઈ જઈ, સદર હુકમ સામે વાંધા-સુચનોની રજુઆત કરવા માટે એક માસની તક આપવામાં આવતા છતાં તે પરત્વે કોઈ રજુઆત કરવામાં આવેલ ન હોય, આમુખ (૨) માં જણાવેલ કલમ-૧૦૭ (૩) અન્વયે સદરહું મંડળીને ફડચામાં લઈ જવાનો પ્રાથમિક હુકમ આથી કાયમ કરવામાં આવે છે, અને ફડચા અધિકારી તરીકે શ્રી સહકારી અધિકારી ફડચા નં. ૨, વડોદરાની નિમણુંક આથી કાયમ કરવામાં આવે છે.

(૨) ફડચા અધિકારીએ મંડળીની ફડચાની કાર્યવાહી ૩ વર્ષની મુદતમાં પૂર્ણ કરવાની રહેશે.

(૩) ફડચા અધિકારીએ સદરહું મંડળીનો હવાલો દિન-૧૫માં મેળવી લઈ, મંડળીના દેવા-લેણાંની ખાત્રી કરી, સૌ પ્રથમ સરકારી બાકી લેણી, ઓડીટ ફી, સરકારી લોન, વ્યાજ, દંડનીય વ્યાજ, શેર ફાળાની ચુકવણી કરવા સૂચના છે.

વડોદરા, તારીખ ૪થી માર્ચ, ૨૦૦૪.

વંચાણે લીધા :-

(૧) આ કચેરીના તારીખ ૭-૧૧-૨૦૦૩ના હુકમ ક્રમાંક ફડચ/૦૧/ ઘ-૨/૩૬૭/૨૦૦૩.

(૨) સને ૧૯૬૧ના ગુજરાત સહકારી મંડળીઓના કાયદાની કલમ (૩) ની જોગવાઈઓ.

અંતિમ હુકમ

જા. નં. ફડચ/ફ/૧૫૨૪૮/ઘ-૨/૮૩/૦૪.—ધી ખંડીબારા કામધેનુ દૂધ ઉત્પાદક સહકારી મંડળી લિ., મુ. ખંડીબારા તા. કવાંટ નોંધણી

ક્રમાંક સે.દૂ. ૨૦૮૩૦, તારીખ ૨૧-૧૦-૧૯૮૫થી નોંધાયેલી સહકારી મંડળી છે, જેને ૧૯૬૧ના ગુજરાત સહકારી મંડળીઓના કાયદાની કલમ-૧૦૭ (૧) (ક) (ગ) (૨) (૪) અન્વયે આમુખ (૧) માં જણાવેલ પ્રાથમિક હુકમથી ફડચામાં લઈ જઈ, સદર હુકમ સામે વાંધા-સુચનોની રજુઆત કરવા માટે એક માસની તક આપવામાં આવવાં છતાં તે પરત્વે કોઈ રજુઆત કરવામાં આવેલ ન હોય, આમુખ (૨) માં જણાવેલ કલમ-૧૦૭ (૩) અન્વયે સદરહું મંડળીને ફડચામાં લઈ જવાનો પ્રાથમિક હુકમ આથી કાયમ કરવામાં આવે છે, અને ફડચા અધિકારી તરીકે શ્રી સહકારી અધિકારી ફડચા નં. ૨, વડોદરાની નિમણુંક આથી કાયમ કરવામાં આવે છે.

(૨) ફડચા અધિકારીએ મંડળીની ફડચાની કાર્યવાહી ૩ વર્ષની મુદતમાં પુર્ણ કરવાની રહેશે.

(૩) ફડચા અધિકારીએ સદરહું મંડળીનો હવાલો દિન-૧૫માં મેળવી લઈ, મંડળીના દેવા-લેણાંની ખાત્રી કરી, સૌ પ્રથમ સરકારી બાકી લેણી, ઓડીટ ફી, સરકારી લોન, વ્યાજ, દંડનીય વ્યાજ, શેર ફાળાની ચુકવણી કરવા સુચના છે.

વડોદરા, તારીખ ૪થી માર્ચ, ૨૦૦૪.

વંચાણે લીધા :-

(૧) આ કચેરીના તારીખ ૭-૧૧-૨૦૦૩ના હુકમ ક્રમાંક ફડચ/૦૧/ઘ-૨/૩૬૬/૨૦૦૩.

(૨) સને ૧૯૬૧ના ગુજરાત સહકારી મંડળીઓના કાયદાની કલમ ૧૦૭ (૩) ની જોગવાઈઓ.

અંતિમ હુકમ

જા. નં. ફડચ/ફ/૧૫૨૪૭/ઘ-૨/૮૨/૩૫૨૫/૦૪.–ધી રંગપુર ઝોઝ દૂધ ઉત્પાદક સહકારી મંડળી લિ., મુ. રંગપુર ઝોઝ તા. છોટાઉદેપુર, જી. વડોદરા નોંધણી ક્રમાંક સે. દૂ. ૨૪૪૦૭, તારીખ ૨૭-૮-૧૯૮૯થી નોંધાયેલી સહકારી મંડળી છે, જેને ૧૯૬૧ના ગુજરાત સહકારી મંડળીઓના કાયદાની કલમ-૧૦૭ (૧) (ક) (ગ) (૨) (૪) અન્વયે આમુખ (૧) માં જણાવેલ પ્રાથમિક હુકમથી ફડચામાં લઈ જઈ, સદર હુકમ સામે વાંધા-સુચનોની રજુઆત કરવા માટે એક માસની તક આપવામાં આવવા છતાં તે પરત્વે કોઈ રજુઆત કરવામાં આવેલ ન હોય, આમુખ (૨) માં જણાવેલ કલમ-૧૦૭ (૩) અન્વયે સદરહું મંડળીને ફડચામાં લઈ જવાનો પ્રાથમિક હુકમ આથી કાયમ કરવામાં આવે છે, અને ફડચા અધિકારી તરીકે શ્રી સહકારી અધિકારી ફડચા નં. ૩, લગત સદર કચેરીની નિમણુંક આથી કાયમ કરવામાં આવે છે.

(૨) ફડચા અધિકારીએ મંડળીની ફડચાની કાર્યવાહી ૩ વર્ષની મુદતમાં પુર્ણ કરવાની રહેશે.

(૩) ફડચા અધિકારીએ સદરહું મંડળીનો હવાલો દિન-૧૫માં મેળવી લઈ, મંડળીના દેવા-લેણાંની ખાત્રી કરી, સૌ પ્રથમ સરકારી બાકી લેણી, ઓડીટ ફી, સરકારી લોન, વ્યાજ, દંડનીય વ્યાજ, શેર ફાળાની ચુકવણી કરવા સુચના છે.

વડોદરા, તારીખ ૪થી માર્ચ, ૨૦૦૪.

વંચાણે લીધા :-

(૧) આ કચેરીના તારીખ ૧-૧-૨૦૦૪ના હુકમ ક્રમાંક ફડચ/૦૧/ઘ-૨/૪૮૭/૨૦૦૪.

(૨) સને ૧૯૬૧ના ગુજરાત સહકારી મંડળીઓના કાયદાની કલમ ૧૦૭ (૩) ની જોગવાઈઓ.

અંતિમ હુકમ

જા. નં. ફડચ/ફ/૧૫૨૪૯/ઘ-૨/૮૪/૩૫૧૨/૦૪.–ધી જાંબુઆ વિવિધ કાર્યકારી સહકારી મંડળી લિ., મુ. જાંબુઆ, તા. વડોદરા જી. વડોદરા નોંધણી ક્રમાંક સે. ૧૩૨૯૪, તારીખ ૩૧-૩-૧૯૭૫થી નોંધણી સહકારી મંડળી છે, જેને ૧૯૬૧ના ગુજરાત સહકારી મંડળીઓના કાયદાની કલમ-૧૦૭ (૧) (ક) (ગ) (૨) (૪) અન્વયે આમુખ (૧) માં જણાવેલ પ્રાથમિક હુકમથી ફડચામાં લઈ જઈ, સદર હુકમ સામે વાંધા-સુચનોની રજુઆત કરવા માટે એક માસની તક આપવામાં આવવા છતાં તે પરત્વે કોઈ રજુઆત કરવામાં આવેલ ન હોય, આમુખ (૨) માં જણાવેલ કલમ-૧૦૭ (૩) અન્વયે સદરહું મંડળીને ફડચામાં લઈ જવાનો પ્રાથમિક હુકમ આથી કાયમ કરવામાં આવે છે, અને ફડચા અધિકારી તરીકે શ્રી સહકારી અધિકારી ફડચા નં. ૩, લગત સદર કચેરીની નિમણુંક આથી કાયમ કરવામાં આવે છે.

(૨) ફડચા અધિકારીએ મંડળીની ફડચાની કાર્યવાહી ૩ વર્ષની મુદતમાં પુર્ણ કરવાની રહેશે.

(૩) ફડચા અધિકારીએ સદરહું મંડળીનો હવાલો દિન-૧૫માં મેળવી લઈ, મંડળીના દેવા-લેણાંની ખાત્રી કરી, સૌ પ્રથમ સરકારી બાકી લેણી, ઓડીટ ફી, સરકારી લોન, વ્યાજ, દંડનીય વ્યાજ, શેર ફાળાની ચુકવણી કરવા સુચના છે.

વડોદરા, તારીખ ૪થી માર્ચ, ૨૦૦૪.

વંચાણે લીધા :-

(૧) આ કચેરીના તારીખ ૨૮-૧૧-૨૦૦૩ના હુકમ ક્રમાંક ફડચ/૦૧/ઘ-૨/૪૧૪/૨૦૦૩.

(૨) સને ૧૯૬૧ના ગુજરાત સહકારી મંડળીઓના કાયદાની કલમ ૧૦૭ (૩) ની જોગવાઈઓ.

અંતિમ હુકમ

જા. નં. ફડચ/ફ/૧૫૨૫૨/ઘ-૨/૯૪/૩૪૯૧/૦૪.–ધી સમીયાલા વિવિધ કાર્યકારી સહકારી મંડળી લિ., મુ. સમીયાલા તા. વડોદરા નોંધણી ક્રમાંક ૧૭૧૨૮, તારીખ ૧૪-૭-૧૯૨૬થી નોંધાયેલી સહકારી મંડળી છે, જેને ૧૯૬૧ના ગુજરાત સહકારી મંડળીઓના કાયદાની કલમ-૧૦૭ (૧) (ક) (ગ) (૨) (૪) અન્વયે આમુખ (૧) માં જણાવેલ પ્રાથમિક હુકમથી ફડચામાં લઈ જઈ, સદર હુકમ સામે વાંધા-સુચનોની રજુઆત કરવા માટે એક માસની તક આપવામાં આવતા છતાં તે પરત્વે કોઈ રજુઆત કરવામાં આવેલ ન હોય, આમુખ (૨) માં જણાવેલ કલમ-૧૦૭ (૩) અન્વયે સદરહું મંડળીને ફડચામાં લઈ જવાનો પ્રાથમિક હુકમ આથી કાયમ કરવામાં આવે છે, અને ફડચા અધિકારી તરીકે શ્રી સહકારી અધિકારી ફડચા નં. ૨, વડોદરાની નિમણુંક આથી કાયમ કરવામાં આવે છે.

INDEX

(૨) ફડચા અધિકારીએ મંડળીની ફડચાની કાર્યવાહી ૩ વર્ષની મુદતમાં પુર્ણ કરવાની રહેશે.

(૩) ફડચા અધિકારીએ સદરહું મંડળીનો હવાલો દિન-૧૫માં મેળવી લઈ, મંડળીના દેવા-લેણાંની ખાત્રી કરી, સૌ પ્રથમ સરકારી બાકી લેણી, ઓડીટ ફી, સરકારી લોન, વ્યાજ, દંડનીય વ્યાજ, શેર ફાળાની ચુકવણી કરવા સુચના છે.

વડોદરા, તારીખ ૪થી માર્ચ, ૨૦૦૪.

વંચાણે લીધા :-

(૧) આ કચેરીના હુકમ ક્રમાંક : ફડચ / ૦૧/ઘ-૨/૪૨૪, તારીખ ૧-૧૨-૨૦૦૩.

(૨) મંડળી તરફથી મળેલ રજુઆત.

(૩) સને ૧૯૬૧ના ગુજરાત સહકારી મંડળી અધિનિયમની કલમ-૧૦૭ (૩) ની જોગવાઈઓ.

પ્રસ્તાવના

જા. નં. ફડચ/ફ-૧૫૨૫૩/ઘ-૨/૧૦૭/૩૬૨૬/૦૪.-ધી સનાતન મજુર કામદાર સહકારી મંડળી લી., ધનીવાડા, તાલુકો કવાંટ, જી. વડોદરા ને આમુખ (૧) માં જણાવેલ વચગાળાના હુકમ થી ફડચામાં લઈ જવામાં આવેલ હતી. અને તે હુકમ સામે જો કોઈ વાંધો કે રજુઆત કરવી હોય તો, માસ એકની મુદત આપવામાં આવેલ તદ્‌નુસાર મંડળી તરફથી આમુખ (૨) માં જણાવેલ વિગતે રજુઆત મળેલ પરંતુ રજુઆત ગ્રાહય રાખી શકાય તેમ ન હોય, મંડળીને ફડચામાં લઈ જવાનો વચગાળાનો હુકમ કાયમ કરવા અંગે નીચે જણાવ્યા મુજબ હુકમ કરવામાં આવે છે.

હુકમ

ધી સનાતન મજુર કામદાર સહકારી મંડળી લી., ધનીવાડા, તાલુકો કવાંટ, જી. વડોદરા નોંધણી નં. ૨૦૨૭૮ તારીખ ૫-૮-૯૩ ને આમુખ (૩) માં જણાવેલ કલમ-૧૦૭ (૩) હેઠળ ફડચાનો વચગાળાનો હુકમ કાયમ કરવામાં આવે છે. ફડચા અધિકારી નં. (૧) ની નિમણુંક કાયમ કરવામાં આવે છે. ફડચા અધિકારીએ ઉક્ત મંડળીની ફડચાની કાર્યવાહી ત્રણ વર્ષની મુદતમાં પૂર્ણ કરવાની રહેશે.

વડોદરા, તારીખ ૮મી માર્ચ, ૨૦૦૪.

વંચાણે લીધા :-

(૧) આ કચેરીના હુકમ ક્રમાંક : ફડચ/૦૧/ઘ-૨/૪૨૮-૦૩, તારીખ ૧-૧૨-૨૦૦૩.

(૨) મંડળી તરફથી મળેલ રજુઆત.

(૩) સને ૧૯૬૧ના ગુજરાત સહકારી મંડળી અધિનિયમની કલમ-૧૦૭ (૩) ની જોગવાઈઓ.

પ્રસ્તાવના

જા. નં. ફડચ/ફ-૧૫૨૫૪/ઘ-૨/૧૧૦/૩૬૩૫/૦૪.-શ્રીજી પંચવટી ગ્રાહક ભંડાર લી., માલપુર, તા. સંખેડા, જી. વડોદરા ને આમુખ (૧) માં જણાવેલ વચગાળાના હુકમ થી ફડચામાં લઈ જવામાં આવેલ અને તે સામે જો કોઈ વાંધો કે રજુઆત કરવી હોય તો, માસ એકની મુદત આપવામાં આવેલ તદ્‌નુસાર મંડળી તરફથી આમુખ (૨) માં જણાવેલ વિગતે રજુઆત મળેલ, તે સંદર્ભમાં સુનાવણીની તક આપતા મંડળીના જવાબદાર હોદ્દેદારો સુનાવણી સમયે હાજર ન રહેતા, મંડળી ચલાવવામાં તેઓને રસ નથી તેમ જણાય છે. આથી મંડળીને ફડચામાં લઈ જવાનો વચગાળાનો હુકમ કાયમ કરવા અંગે નીચે જણાવ્યા મુજબ હુકમ કરવામાં આવે છે.

હુકમ

શ્રીજી પંચવટી ગ્રાહક ભંડાર લી., માલપુર, તા. સંખેડા, જી. વડોદરા નોંધણી નં. ૩૭૭૨ તારીખ ૨૦-૩-૮૯ ને આમુખ (૩) માં જણાવેલ કલમ-૧૦૭ (૩) હેઠળ ફડચાનો વચગાળાનો હુકમ કાયમ કરવામાં આવે છે. અને ફડચા અધિકારી નં. (૧) ની નિમણુંક કાયમ કરવામાં આવે છે. ફડચા અધિકારીએ ઉક્ત મંડળીની ફડચાની કાર્યવાહી ત્રણ વર્ષની મુદતમાં પૂર્ણ કરવાની રહેશે.

વડોદરા, તારીખ ૮મી માર્ચ, ૨૦૦૪.

વંચાણે લીધા :-

(૧) આ કચેરીના તારીખ ૧૯/૯/૨૦૦૩ના હુકમ ક્રમાંક ફડચ/૦૧/ઘ-૨/૨૭૦/૨૦૦૩.

(૨) સને ૧૯૬૧ના ગુજરાત સહકારી મંડળીઓના કાયદાની કલમ-૧૦૭ (૩) ની જોગવાઈઓ.

અંતિમ હુકમ

જા. નં. ફડચ/ફ/૧૫૨૫૫/ઘ-૨/૧૧૮/૩૦૪૧/૨૦૦૪.–ધી સમલાયા સ્ટેશન કૃષિ ઉત્પાદકોની સહકારી મંડળી લિ., સમલાયા, તા. સાવલી, નોંધણી ક્રમાંક ખે-૪૪૫૩ તારીખ ----- થી નોંધાયેલી સહકારી મંડળી છે, જેને ૧૯૬૧ના ગુજરાત સહકારી મંડળીઓના કાયદાની કલમ-૧૦૭ (૧) (ક) (ગ) (૨) (૪) અન્વયે આમુખ (૧)માં જણાવેલ પ્રાથમિક હુકમથી ફડચામાં લઈ જઈ, સદર હુકમ સામે વાંધા-સુચનોની રજુઆત કરવા માટે એક માસની તક આપવામાં આવવા છતાં તે પરત્વે કોઈ રજુઆત કરવામાં આવેલ ન હોય, આમુખ (૨)માં જણાવેલ કલમ-૧૦૭ (૩) અન્વયે, સદરહુ મંડળીને ફડચામાં લઈ જવાનો પ્રાથમિક હુકમ આથી કાયમ કરવામાં આવે છે, અને ફડચા અધિકારી તરીકે શ્રી સહકારી અધિકારી ફડચા નં. ૧ ની નિમણુંક આથી કાયમ કરવામાં આવે છે.

(૧) ફડચા અધિકારીએ મંડળીની ફડચાની કાર્યવાહી ૩ વર્ષની મુદતમાં પૂર્ણ કરવાની રહેશે.

(૨) ફડચા અધિકારીએ સદરહું મંડળીનો હવાલો દિન-૧૫માં મેળવી લઈ, મંડળીના દેવા-લેણાંની ખાત્રી કરી, સૌ પ્રથમ સરકારી બાકી લેણી, ઓડીટ ફી, સરકારી લોન, વ્યાજ, દંડનીય વ્યાજ, શેર ફાળાની ચુકવણી કરવા સુચના છે.

વડોદરા, તારીખ ૧૨મી માર્ચ, ૨૦૦૪.

INDEX

વંચાણે લીધા :-

(૧) આ કચેરીના તારીખ ૭/૧૧/૨૦૦૩ના હુકમ ક્રમાંક ફડચ/૦૧/ ધ-૨/૩૬૧/૨૦૦૩.

(૨) સને ૧૯૬૧ના ગુજરાત સહકારી મંડળીઓના કાયદાની કલમ-૧૦૭ (૩) ની જોગવાઈઓ.

અંતિમ હુકમ

જા. નં. ફડચ/ફ/૧૫૨૫૬/ધ-૨/૧૧૭/૩૭૨૭/૨૦૦૪.–ધી દીવી વિવિધ કાર્યકારી સહકારી મંડળી લિ., દીવી, તા. કરજણ, નોંધણી ક્રમાંક ૧૭૧૭૩ તારીખ ૧૭-૩-૩૯ થી નોંધણી સહકારી મંડળી છે, જેને ૧૯૬૧ના ગુજરાત સહકારી મંડળીઓના કાયદાની કલમ-૧૦૭ (૧) (ક) (ગ) (૨) (૪) અન્વયે આમુખ (૧)માં જણાવેલ પ્રાથમિક હુકમથી ફડચામાં લઈ જઈ, સદર હુકમ સામે વાંધા-સુચનોની રજુઆત કરવા માટે એક માસની તક આપવામાં આવવા છતાં તે પરત્વે કોઈ રજુઆત કરવામાં આવેલ ન હોય, આમુખ (૨)માં જણાવેલ કલમ-૧૦૭ (૩) અન્વયે, સદરહુ મંડળીને ફડચામાં લઈ જવાનો પ્રાથમિક હુકમ આથી કાયમ કરવામાં આવે છે, અને ફડચા અધિકારી તરીકે શ્રી સહકારી અધિકારી ફડચા નં. ૩ ની નિમણુંક આથી કાયમ કરવામાં આવે છે.

(૧) ફડચા અધિકારીએ મંડળીની ફડચાની કાર્યવાહી ૩ વર્ષની મુદતમાં પૂર્ણ કરવાની રહેશે.

(૨) ફડચા અધિકારીએ સદરહુ મંડળીનો હવાલો દિન-૧૫માં મેળવી લઈ, મંડળીના દેવા-લેણાંની ખાત્રી કરી, સૌ પ્રથમ સરકારી બાકી લેણી, ઓડીટ ફી, સરકારી લોન, વ્યાજ, દંડનીય વ્યાજ, શેર ફાળાની ચુકવણી કરવા સુચના છે.

વડોદરા, તારીખ ૧૨મી માર્ચ, ૨૦૦૪.

વંચાણે લીધા :-

(૧) આ કચેરીના તારીખ ૨૨/૧૨/૨૦૦૩ના હુકમ ક્રમાંક ફડચ/૦૧/ ધ-૨/૪૯૪/૨૦૦૩.

(૨) સને ૧૯૬૧ના ગુજરાત સહકારી મંડળીઓના કાયદાની કલમ-૧૦૭ (૩) ની જોગવાઈઓ.

અંતિમ હુકમ

જા. નં. ફડચ/ફ/૧૫૨૫૭/ધ-૨/૧૧૬/૩૭૨૯/૨૦૦૪.–ધી વડોદરા ડીસ્ટ્રીકટ પોલીસ ડીપાર્ટમેન્ટ કો.ઓપ. ક્રેડીટ સો. લિ., વડોદરા, નોંધણી ક્રમાંક : ૧૭૬૫૦ તારીખ ૧૯૫૧ થી નોંધણી સહકારી મંડળી છે, જેને ૧૯૬૧ના ગુજરાત સહકારી મંડળીઓના કાયદાની કલમ-૧૦૭ (૧) (ક) (ગ) (૨) (૪) અન્વયે આમુખ (૧)માં જણાવેલ પ્રાથમિક હુકમથી ફડચામાં લઈ જઈ, સદર હુકમ સામે વાંધા-સુચનોની રજુઆત કરવા માટે એક માસની તક આપવામાં આવવા છતાં તે પરત્વે કોઈ રજુઆત કરવામાં આવેલ ન હોય, આમુખ (૨)માં જણાવેલ કલમ-૧૦૭ (૩) અન્વયે, સદરહુ મંડળીને ફડચામાં લઈ જવાનો પ્રાથમિક હુકમ આથી કાયમ કરવામાં આવે છે, અને ફડચા અધિકારી તરીકે શ્રી સહકારી અધિકારી ફડચા નં. ૩ ની નિમણુંક આથી કાયમ કરવામાં આવે છે.

(૧) ફડચા અધિકારીએ મંડળીની ફડચાની કાર્યવાહી ૩ વર્ષની મુદતમાં પૂર્ણ કરવાની રહેશે.

(૨) ફડચા અધિકારીએ સદરહું મંડળીનો હવાલો દિન-૧૫માં મેળવી લઈ, મંડળીના દેવા-લેણાંની ખાત્રી કરી, સૌ પ્રથમ સરકારી બાકી લેણી, ઓડીટ ફી, સરકારી લોન, વ્યાજ, દંડનીય વ્યાજ, શેર ફાળાની ચુકવણી કરવા સુચના છે.

વડોદરા, તારીખ ૧૨મી માર્ચ, ૨૦૦૪.

વંચાણે લીધા :-

(૧) આ કચેરીના તારીખ ૧/૧૧/૨૦૦૩ના હુકમ ક્રમાંક ફડચ/૦૧/ ધ-૨/૩૩૭/૨૦૦૩.

(૨) સને ૧૯૬૧ના ગુજરાત સહકારી મંડળીઓના કાયદાની કલમ-૧૦૭ (૩) ની જોગવાઈઓ.

અંતિમ હુકમ

જા. નં. ફડચ/ફ/૧૫૨૫૮/ધ-૨/૩૮૦૬/૨૦૦૪.–ધી જાંબુઘોડા દુધ ઉત્પાદક સહકારી મંડળી લિ., જાંબુઘોડા, તા. નસવાડી, નોંધણી ક્રમાંક સે.દુ, ૧૮૯૩૭ તારીખ ૩-૧૧-૧૯૮૩ થી નોંધણી સહકારી મંડળી છે, જેને ૧૯૬૧ના ગુજરાત સહકારી મંડળીઓના કાયદાની કલમ-૧૦૭ (૧) (ક) (ગ) (૨) (૪) અન્વયે આમુખ (૧)માં જણાવેલ પ્રાથમિક હુકમથી ફડચામાં લઈ જઈ, સદર હુકમ સામે વાંધા-સુચનોની રજુઆત કરવા માટે એક માસની તક આપવામાં આવવા છતાં તે પરત્વે કોઈ રજુઆત કરવામાં આવેલ ન હોય, આમુખ (૨)માં જણાવેલ કલમ-૧૦૭ (૩) અન્વયે, સદરહુ મંડળીને ફડચામાં લઈ જવાનો પ્રાથમિક હુકમ આથી કાયમ કરવામાં આવે છે, અને ફડચા અધિકારી તરીકે શ્રી સહકારી અધિકારી ફડચા નં. ૪ ની નિમણુંક આથી કાયમ કરવામાં આવે છે.

(૧) ફડચા અધિકારીએ મંડળીની ફડચાની કાર્યવાહી ૩ વર્ષની મુદતમાં પૂર્ણ કરવાની રહેશે.

(૨) ફડચા અધિકારીએ સદરહુ મંડળીને હવાલો દિન-૧૫માં મેળવી લઈ, મંડળીના દેવા-લેણાંની ખાત્રી કરી, સૌ પ્રથમ સરકારી બાકી લેણી, ઓડીટ ફી, સરકારી લોન, વ્યાજ, દંડનીય વ્યાજ, શેર ફાળાની ચુકવણી કરવા સુચના છે.

વડોદરા, તારીખ ૧૨મી માર્ચ, ૨૦૦૪.

વંચાણે લીધા :-

(૧) આ કચેરીના તારીખ ૧/૧૧/૨૦૦૩ના હુકમ ક્રમાંક ફડચ/૦૧/ ધ-૨/૩૪૯/૨૦૦૩.

(૨) સને ૧૯૬૧ના ગુજરાત સહકારી મંડળીઓના કાયદાની કલમ-૧૦૭ (૩) ની જોગવાઈઓ.

અંતિમ હુકમ

જા. નં. ફડચ/ફ/૧૫૨૫૯/ઘ-૨/૧૨૬/૩૮૧૩/૨૦૦૪.—ધી ડબકા આરોગ્ય સહકારી મંડળી લિ., ડબકા, તા. પાદરા, નોંધણી ક્રમાંક ૫૮૦ તારીખ ૧-૧-૪૭ થી નોંધણી સહકારી મંડળી છે, જેને ૧૯૬૧ના ગુજરાત સહકારી મંડળીઓના કાયદાની કલમ-૧૦૭ (૧) (ક) (ગ) (૨) (૪) અન્વયે આમુખ (૧)માં જણાવેલ પ્રાથમિક હુકમથી ફડચામાં લઈ જઈ, સદર હુકમ સામે વાંધા-સુચનોની રજુઆત કરવા માટે એક માસની તક આપવામાં આથવા છતાં તે પરત્વે કોઈ રજુઆત કરવામાં આવેલ ન હોય, આમુખ (૨)માં જણાવેલ કલમ-૧૦૭ (૩) અન્વયે, સદરહુ મંડળીને ફડચામાં લઈ જવાનો પ્રાથમિક હુકમ આથી કાયમ કરવામાં આવે છે, અને ફડચા અધિકારી તરીકે શ્રી સહકારી અધિકારી ફડચા નં. ૪ ની નિમણુંક આથી કાયમ કરવામાં આવે છે.

(૧) ફડચા અધિકારીએ મંડળીની ફડચાની કાર્યવાહી ૩ વર્ષની મુદતમાં પૂર્ણ કરવાની રહેશે.

(૨) ફડચા અધિકારીએ સદરહુ મંડળીનો હવાલો દિન-૧૫માં મેળવી લઈ, મંડળીના દેવા-લેણાંની ખાત્રી કરી, સૌ પ્રથમ સરકારી બાકી લેણી, ઓડીટ ફી, સરકારી લોન, વ્યાજ, દંડનીય વ્યાજ, શેર ફાળાની ચુકવણી કરવા સુચના છે.

વડોદરા, તારીખ ૧૨મી માર્ચ, ૨૦૦૪.

વંચાણે લીધા :-

(૧) આ કચેરીના તારીખ ૧/૧૧/૨૦૦૩ના હુકમ ક્રમાંક ફડચ/૦૧/ઘ-૨/૩૪૬/૨૦૦૩.

(૨) સને ૧૯૬૧ના ગુજરાત સહકારી મંડળીઓના કાયદાની કલમ-૧૦૭ (૩) ની જોગવાઈઓ.

અંતિમ હુકમ

જા. નં. ફડચ/ફ-૧૫૨૬૦/ઘ-૨/૩૮૨૧/૨૦૦૪.—ધી સેજાકુવા તમાકુ ઉત્પાદક સહકારી મંડળી લિ., સેજાકુવા, તા. પાદરા, નોંધણી ક્રમાંક સે.- ૨૦૭૯૯ તારીખ ૧૩-૮-૮૪ થી નોંધણી સહકારી મંડળી છે, જેને ૧૯૬૧ના ગુજરાત સહકારી મંડળીઓના કાયદાની કલમ-૧૦૭ (૧) (ક) (ગ) (૨) (૪) અન્વયે આમુખ (૧)માં જણાવેલ પ્રાથમિક હુકમથી ફડચામાં લઈ જઈ, સદર હુકમ સામે વાંધા-સુચનોની રજુઆત કરવા માટે એક માસની તક આપવામાં આવવા છતાં તે પરત્વે કોઈ રજુઆત કરવામાં આવેલ ન હોય, આમુખ (૨)માં જણાવેલ કલમ-૧૦૭ (૩) અન્વયે, સદરહુ મંડળીને ફડચામાં લઈ જવાનો પ્રાથમિક હુકમ આથી કાયમ કરવામાં આવે છે, અને ફડચા અધિકારી તરીકે શ્રી સહકારી અધિકારી ફડચા નં. ૪ ની નિમણુંક આથી કાયમ કરવામાં આવે છે.

(૧) ફડચા અધિકારીએ મંડળીની ફડચાની કાર્યવાહી ૩ વર્ષની મુદતમાં પૂર્ણ કરવાની રહેશે.

(૨) ફડચા અધિકારીએ સદરહુ મંડળીનો હવાલો દિન-૧૫માં મેળવી લઈ, મંડળીના દેવા-લેણાંની ખાત્રી કરી, સૌ પ્રથમ સરકારી બાકી લેણી, ઓડીટ ફી, સરકારી લોન, વ્યાજ, દંડનીય વ્યાજ, શેર ફાળાની ચુકવણી કરવા સુચના છે.

વડોદરા, તારીખ ૧૨મી માર્ચ, ૨૦૦૪.

વંચાણે લીધા :-

(૧) આ કચેરીના તારીખ ૧/૧૨/૨૦૦૩ના હુકમ ક્રમાંક ફડચ/૦૧/ઘ-૨/૪૨૫/૨૦૦૩.

(૨) સને ૧૯૬૧ના ગુજરાત સહકારી મંડળીઓના કાયદાની કલમ-૧૦૭ (૩) ની જોગવાઈઓ.

અંતિમ હુકમ

જા. નં. ફડચ/ફ/૧૫૨૬૧/ઘ-૨/૧૨૪/૩૮૨૯/૨૦૦૪.—ધી ઘુંટીયા ગ્રાહક સહકારી ભંડાર લિ., જેતપુર પાવી, તા. જેતપુર પાવી, નોંધણી ક્રમાંક ભ-૩૯૯૫ તારીખ ૧૮-૪-૯૬ થી નોંધાણી સહકારી મંડળી છે, જેને ૧૯૬૧ના ગુજરાત સહકારી મંડળીઓના કાયદાની કલમ-૧૦૭ (૧) (ક) (ગ) (૨) (૪) અન્વયે આમુખ (૧)માં જણાવેલ પ્રાથમિક હુકમથી ફડચામાં લઈ જઈ, સદર હુકમ સામે વાંધા-સુચનોની રજુઆત કરવા માટે એક માસની તક આપવામાં આવવા છતાં તે પરત્વે કોઈ રજુઆત કરવામાં આવેલ ન હોય, આમુખ (૨)માં જણાવેલ કલમ-૧૦૭ (૩) અન્વયે, સદરહુ મંડળીને ફડચામાં લઈ જવાનો પ્રાથમિક હુકમ આથી કાયમ કરવામાં આવે છે, અને ફડચા અધિકારી તરીકે શ્રી સહકારી અધિકારી ફડચા નં. ૪ ની નિમણુંક આથી કાયમ કરવામાં આવે છે.

(૧) ફડચા અધિકારીએ મંડળીની ફડચાની કાર્યવાહી ૩ વર્ષની મુદતમાં પૂર્ણ કરવાની રહેશે.

(૨) ફડચા અધિકારીએ સદરહુ મંડળીનો હવાલો દિન-૧૫માં મેળવી લઈ, મંડળીના દેવા-લેણાંની ખાત્રી કરી, સૌ પ્રથમ સરકારી બાકી લેણી, ઓડીટ ફી, સરકારી લોન, વ્યાજ, દંડનીય વ્યાજ, શેર ફાળાની ચુકવણી કરવા સુચના છે.

વડોદરા, તારીખ ૧૨મી માર્ચ, ૨૦૦૪.

વંચાણે લીધા :-

(૧) આ કચેરીના તારીખ ૧/૧૨/૨૦૦૩ના હુકમ ક્રમાંક ફડચ/૦૧/ઘ-૨/૪૩૬/૨૦૦૩.

(૨) સને ૧૯૬૧ના ગુજરાત સહકારી મંડળીઓના કાયદાની કલમ-૧૦૭ (૩) ની જોગવાઈઓ.

અંતિમ હુકમ

જા. નં. ફડચ/ફ/૧૫૨૬૨/ઘ-૨/૧૨૩/૩૮૩૮/૨૦૦૪.—ધી વાઘોડિયા તાલુકા દક્ષિણ વિભાગ મજુર કામદાર સહકારી મંડળી લિ., વાઘોડીયા, તા. વાઘોડીયા, નોંધણી ક્રમાંક ઊ-૭૦૭૧ તારીખ ૧૧-૧-૭૭ થી નોંધાણી સહકારી મંડળી છે, જેને ૧૯૬૧ના ગુજરાત સહકારી મંડળીઓના કાયદાની કલમ-૧૦૭ (૧) (ક) (ગ) (૨) (૪) અન્વયે

INDEX

આમુખ (૧)માં જણાવેલ પ્રાથમિક હુકમથી ફડચામાં લઈ જઈ, સદર હુકમ સામે વાંધા-સુચનોની રજુઆત કરવા માટે એક માસની તક આપવામાં આવવા છતાં તે પરત્વે કોઈ રજુઆત કરવામાં આવેલ ન હોય, આમુખ (૨)માં જણાવેલ કલમ-૧૦૭ (૩) અન્વયે, સદરહુ મંડળીને ફડચામાં લઈ જવાનો પ્રાથમિક હુકમ આથી કાયમ કરવામાં આવે છે, અને ફડચા અધિકારી તરીકે શ્રી સહકારી અધિકારી ફડચા નં. ૪ ની નિમણુંક આથી કાયમ કરવામાં આવે છે.

(૧) ફડચા અધિકારીએ મંડળીની ફડચાની કાર્યવાહી ૩ વર્ષની મુદતમાં પૂર્ણ કરવાની રહેશે.

(૨) ફડચા અધિકારીએ સદરહુ મંડળીનો હવાલો દિન-૧૫માં મેળવી લઈ, મંડળીના દેવા-લેણાંની ખાત્રી કરી, સૌ પ્રથમ સરકારી બાકી લેણી, ઓડીટ ફી, સરકારી લોન, વ્યાજ, દંડનીય વ્યાજ, શેર ફાળાની ચુકવણી કરવા સુચના છે.

વડોદરા, તારીખ ૧૨મી માર્ચ, ૨૦૦૪.

વંચાણે લીધા :-

(૧) આ કચેરીના તારીખ ૨૮/૧૧/૨૦૦૩ના હુકમ ક્રમાંક ફડચ/૦૧/ ઘ-૨/૪૧૮/૨૦૦૩.

(૨) સને ૧૯૬૧ના ગુજરાત સહકારી મંડળીઓના કાયદાની કલમ-૧૦૭ (૩) ની જોગવાઈઓ.

અંતિમ હુકમ

જા. નં. ફડચ/ફ/૧૫૨૬૪/ઘ-૨/૧૨૧/૩૮૫૪/૨૦૦૪.—ધી ઠીકરીયામક વિવિધ કાર્યકારી સહકારી મંડળી લિ., ઠીકરીયામક, તા. પાદરા, નોંધણી ક્રમાંક ૨૯૫૫ તારીખ ૪-૬-૫૫ થી નોંધણી સહકારી મંડળી છે, જેને ૧૯૬૧ના ગુજરાત સહકારી મંડળીઓના કાયદાની કલમ-૧૦૭ (૧) (ક) (ગ) (૨) (૪) અન્વયે આમુખ (૧)માં જણાવેલ પ્રાથમિક હુકમથી ફડચામાં લઈ જઈ, સદર હુકમ સામે વાંધા-સુચનોની રજુઆત કરવા માટે એક માસની તક આપવામાં આવવા છતાં તે પરત્વે કોઈ રજુઆત કરવામાં આવેલ ન હોય, આમુખ (૨)માં જણાવેલ કલમ-૧૦૭ (૩) અન્વયે, સદરહુ મંડળીને ફડચામાં લઈ જવાનો પ્રાથમિક હુકમ આથી કાયમ કરવામાં આવે છે, અને ફડચા અધિકારી તરીકે શ્રી સહકારી અધિકારી ફડચા નં. ૩ ની નિમણુંક આથી કાયમ કરવામાં આવે છે.

(૧) ફડચા અધિકારીએ મંડળીની ફડચાની કાર્યવાહી ૩ વર્ષની મુદતમાં પૂર્ણ કરવાની રહેશે.

(૨) ફડચા અધિકારીએ સદરહુ મંડળીનો હવાલો દિન-૧૫માં મેળવી લઈ, મંડળીના દેવા-લેણાંની ખાત્રી કરી, સૌ પ્રથમ સરકારી બાકી લેણી, ઓડીટ ફી, સરકારી લોન, વ્યાજ, દંડનીય વ્યાજ, શેર ફાળાની ચુકવણી કરવા સુચના છે.

વડોદરા, તારીખ ૧૨મી માર્ચ, ૨૦૦૪.

વંચાણે લીધા :–

(૧) અત્રેની કચેરીનો તારીખ ૧૩મી સપ્ટેમ્બર, ૨૦૦૦નો હુકમ ક્રમાંક વહટ/૦૧/ઘ-૧/૩૧૮.

(૨) અત્રેની કચેરીનો સુધારા હુકમ ક્રમાંક વહટ/૦૧/ઘ-૧/૯૮ તારીખ ૧લી માર્ચ ૨૦૦૧.

(૩) અત્રેની કચેરીનો સુધારા હુકમ ક્રમાંક વહટ/૦૧/ઘ-૧/૧૦૦/૦૨ તારીખ ૪થી એપ્રિલ, ૨૦૦૨.

(૪) અત્રેની કચેરીનો તારીખ ૬ઠ્ઠી મે, ૨૦૦૨નો મુદત વધારા હુકમ ક્રમાંક વહટ/૦૧/ઘ-૧/૧૫૭.

(૫) અત્રેની કચેરીનો તારીખ ૯મી સપ્ટેમ્બર, ૨૦૦૨નો મુદત વધારા હુકમ ક્રમાંક વહટ/૦૧/ઘ-૧/૩૫૩/૦૪.

(૬) અત્રેની કચેરીનો તારીખ ૬ઠ્ઠી સપ્ટેમ્બર, ૨૦૦૩નો મુદત વધારા હુકમ ક્રમાંક વહટ/૦૧/ઘ-૧/૨૮૧/૦૩.

(૭) મંડળના સભાસદ શ્રી ભાસ્કરભાઈ બી. પટેલ અને અન્યનો તારીખ ૨૭મી જાન્યુઆરી, ૨૦૦૪નો પત્ર.

(૮) ગુજરાત સહકારી મંડળી અધિનિયમની ૧૯૬૧ની કલમ-૭૪(ઘ)ની જોગવાઈઓ.

પ્રસ્તાવના

જા. નં. વહટ/૦૧/ઘ-૧/૭૦/૩૭૮૯/૨૦૦૪.—આમુખ (૧) માં જણાવેલ હુકમથી યુવાશક્તિ કો. ઓ. ક્રેડીટ સો. લી. વડોદરાની કમીટીને દુર કરી, સહકારી કાયદાની કલમ-૮૧ હેઠળ વહીવટદારની નિમણુંક કરવામાં આવેલ હતી. સદર મંડળીનો ચાર્જ મંડળીના વ્યવસ્થાપકો પાસેથી વહીવટદારશ્રીએ તારીખ ૨૮મી સપ્ટેમ્બર, ૨૦૦૦ના રોજ સંભાળેલ છે. આમુખ (૪)(૫) અને (૬) ના હુકમોની મુદત વધારો આપવામાં આવેલ. સદર મંડળીની વહીવટદાર હેઠળની મુદત ૨૯મી સપ્ટેમ્બર, ૨૦૦૪ના રોજ પુર્ણ થાય છે, પરંતુ આમુખ (૭) ના પત્ર અને આમુખ (૮) મુજબ સદર મંડળીના સભાસદો વહીવટ સંભાળવા તૈયાર હોઈ, ગુજરાત સહકારી મંડળી અધિનિયમ ૧૯૬૧ થી કલમ-૮૧ અન્વયે કરેલ વહીવટી વ્યવસ્થા સમાપ્ત કરી, ગુજરાત સહકારી મંડળી અધિનિયમ, ૧૯૬૧ની કલમ ૭૪(ઘ) અન્વયે કસ્ટોડીયન કમીટીની રચના બાબતે, નીચે મુજબનો હુકમ કરવામાં આવેલ છે.

હુકમ

હું ડી. જી. દલાલ, જીલ્લા રજીસ્ટ્રાર, સહકારી મંડળીઓ, વડોદરાને ગુજરાત સહકારી મંડળી અધિનિયમ, ૧૯૬૧ની કલમ-૮૧ હેઠળ પ્રાપ્ત થયેલ સત્તાની રૂએ ધી યુવાશક્તિ કો. ઓપ. ક્રેડીટ, સો. લી. વડોદરામાં આમુખ (૧)ના હુકમથી વહિવટદારની નિમણુંક થયેલ, પરંતુ આમુખ (૭)ના પત્ર અને આમુખ (૮) દ્વારા મંડળીના સભાસદો વહીવટ સંભાળવા તૈયાર હોઈ, નીચે જણાવેલ કસ્ટોડીયન કમીટીની નિમણુંક કરૂં છું. જેથી ઉક્ત મંડળીમાં ચાર્જ સંભાળ્યા તારીખથી એક વર્ષ માટે કસ્ટોડીયન કમીટીની નીમણુંક કરૂં છું.

INDEX

(૧) શ્રી ભાસ્કરભાઇ ભીખાભાઇ પટેલ

(૨) શ્રી રજનીભાઇ મણીલાલ જોષી

(૩) શ્રી વાસુદેવભાઇ નરોત્તમભાઇ પટેલ

કસ્ટોડીયન કમીટીએ નીચે જણાવેલ શરતોને આધિન કામગીરી કરવાની રહેશે.

(૧) સદર મુદત દરમ્યાન મંડળીની વ્યવસ્થાપક સમીતીની ચુંટણી કરી ચાર્જ સુપ્રત કરવાનો રહેશે.

(૨) મંડળીની કામગીરી અત્રેની કચેરીના નિયંત્રણ હેઠળ અને વખતોવખત આપવામાં આવે તેવી સુચનાઓને આધીન રહીને કરવાનો રહેશે.

(૩) કસ્ટોડીયન કમીટી દ્વારા કરવામાં આવેલ તમામ કાર્ય નવી ચુંટાયેલ સમીતીને બંધન કર્તા રહેશે.

(૪) મંડળીની કામગીરી અંગે નીતીવિષયક નિર્ણય લેતા પહેલા અત્રેની કચેરીની પુર્વે મંજુરી મેળવવાની રહેશે.

(૫) મંડળીનો રોજબરોજના કામકાજનો ચાલુ ખર્ચ તેમજ મુસાફરી ખર્ચ રાબેતા મુજબ મંડળીના ભંડોળમાંથી ચુકવવાનો રહેશે.

(૬) કસ્ટોડીયન કમીટીએ મંડળીનો વહીવટ કાયદાકાનુન અને પેટાનિયમો મુજબ કરવાનો રહેશે.

(૭) મંડળીનો માસીક પ્રગતિ અહેવાલ નિયમિત રીતે મોકલવાનો રહેશે, તેમજ મંડળીના અને સભાસદોના હિતમાં કામગીરી કરવાની રહેશે.

(૮) મંડળીના કાર્યાલય ઉપર નિયત સમયે હાજરી આપવાની રહેશે.

વડોદરા, તારીખ ૧૨મી માર્ચ, ૨૦૦૪.

દિપક દલાલ,
જીલ્લા રજીસ્ટ્રાર,
સહકારી મંડળીઓ,
વડોદરા.

વંચાણે લીધા :–

(૧) ફડચા અંગેનો વચગાળાનો આદેશ નં. ફડચ/૦૧/ખ.૩/૯૪૮ તારીખ ૩૧મી ડીસેમ્બર, ૨૦૦૩.

(૨) ગુજરાત સહકારી મંડળીઓના અધિનિયમની ૧૯૬૧ની કલમ-૧૦૭(૩)ની જોગવાઇઓ.

(૩) અધિક રજીસ્ટ્રારશ્રી, (વિ) સ.મં. ગુ. રા. ગાંધીનગરના પરીપત્ર. ક્રમાંક વહટ/૦૧/ક/૧/૧૩૩૬/૦૩ તારીખ ૨૭મી ઓગસ્ટ, ૨૦૦૩નો પત્ર.

અંતિમ આદેશ

જા. નં. ફડચ/૦૧/ખ-૩/૩૧૭/૨૦૦૪.–ધી એલ. એન્ડ ટી. ફુ.ના કર્મચારી ધિરાણ સહકારી મંડળી લી., મુ. પો. તા. કાલોલ જી. પંચમાહાલનો નોંધણી ક્રમાંક ૨૫૧૧૮ તારીખ ૨૮મી ઓક્ટોબર ૧૯૯૧થી નોંધાયેલ સહકારી મંડળી છે. જેને ગુજરાત સહકારી મંડળીઓના અધિનિયમ, ૧૯૬૧ની કલમ-૧૦૭ અન્વયે આમુખ-૧માં જણાવેલ વચગાળાના હુકમથી ફડચામાં લઇ જઇ સદર હુકમ સામે વાંધા સુચનો રજુઆત કરવા માટે એક માસની તક આપવામાં આવેલ હતી, રૂબરૂ રજુઆત કરવા માટે પણ આમુખ-૧થી જણાવવામાં આવેલ હતુ છતાં મંડળી તરફથી કોઇ રજુઆત કરવામાં આવેલ નથી. આથી આમુખ-૨માં જણાવેલ ગુજરાત સહકારી મંડળીઓના અધિનિયમ, ૧૯૬૧ની કલમ-૧૦૭(૩) હેઠળ વચગાળાના આદેશને બહાલી આપતાં, મંડળીને ફડચામાં લઇ જવાનો અંતિમ આદેશ કરવામાં આવે છે. અને આ અંગે નિમાયેલા ફડચા અધિકારીશ્રી સદર કચેરી ગોધરાએ ફડચાની કામગીરી આ આદેશની તારીખથી ત્રણ વર્ષની મુદતમાં પુર્ણ કરવાની રહેશે.

ગોધરા, તારીખ ૧૮મી માર્ચ, ૨૦૦૪.

વાંચ્યો :–

(૧) ફડચા અંગેનો વચગાળાનો આદેશ નં. ફડચ/૦૧/ખ.૩/૯૨૫ તારીખ ૩૧મી જાન્યુઆરી, ૨૦૦૩.

(૨) ગુજરાત સહકારી મંડળીઓના અધિનિયમની ૧૯૬૧ની કલમ-૧૦૭(૩)ની જોગવાઇ.

(૩) અધિક રજીસ્ટ્રારશ્રી, (વિ) સ. મં. ગુ. રા. ગાંધીનગરના પરીપત્ર. ક્રમાંક વહટ/૦૧/ક/૧/૧૩૩૬/૦૩, તારીખ ૨૭મી ઓગસ્ટ, ૨૦૦૩નો પત્ર.

ફડચા અંગેનો અંતિમ આદેશ

જા. નં. ફડચ/૦૧/ખ-૩/૩૧૮/૨૦૦૪.–ધી એસ. એલ. માણેકલાલ ઇન્ડ.ના કર્મચારીઓના ધિરાણ સહકારી મંડળી લી., મુ. પો. તા. હાલોલ જી. પંચમાહાલનો નોંધણી ક્રમાંક ૧૬૯૯૧ તારીખ ૧લી ઓક્ટોબર ૧૯૮૪થી નોંધાયેલ સહકારી મંડળી છે. જેને ગુજરાત સહકારી મંડળીઓના અધિનિયમ, ૧૯૬૧ની કલમ-૧૦૭ અન્વયે આમુખ-૧માં જણાવેલ વચગાળાના હુકમથી ફડચામાં લઇ જઇ સદર હુકમ સામે વાંધા સુચનો રજુઆત કરવા માટે એક માસની તક આપવામાં આવેલ હતી, રૂબરૂ રજુઆત કરવા માટે પણ આમુખ-૧થી જણાવવામાં આવેલ હતુ છતાં મંડળી તરફથી કોઇ રજુઆત કરવામાં આવેલ નથી. આથી આમુખ-૨માં જણાવેલ ગુજરાત સહકારી મંડળીઓના અધિનિયમ, ૧૯૬૧ના કલમ-૧૦૭(૩) હેઠળ વચગાળાના આદેશને બહાલી આપતાં, મંડળીને ફડચામાં લઇ જવાનો અંતિમ આદેશ કરવામાં આવે છે. અને આ અંગે નિમાયેલા ફડચા અધિકારીશ્રી સદર કચેરી ગોધરાએ ફડચાની કામગીરી આ આદેશની તારીખથી ત્રણ વર્ષની મુદતમાં પુર્ણ કરવાની રહેશે.

ગોધરા, તારીખ ૧૮મી માર્ચ, ૨૦૦૪.

વાંચ્યો :–

(૧) ફડચા અંગેનો વચગાળાનો આદેશ નં. ફડચ/૦૧/ખ.૩/૯૨૦ તારીખ ૩૧મી ડીસેમ્બર, ૨૦૦૩.

(૨) ગુજરાત સહકારી મંડળીઓના અધિનિયમ, ૧૯૬૧ની કલમ-૧૦૭(૩)ની જોગવાઇ.

INDEX

(૩) અધિક રજીસ્ટ્રારશ્રી, (વિ) સ. મં. ગુ. રા. ગાંધીનગરના પરીપત્ર.

ક્રમાંક વહટ/૦૧/ક/૧/૧૩૩૬/૦૩ તારીખ ૨૭મી ઓગસ્ટ, ૦૩નો પત્ર.

ફડચા અંગેનો અંતિમ આદેશ

જા. નં. ફડચ/૦૧/ખ-૩/૩૧૯/૨૦૦૪.—ધી ધાતુ સંસ્કાર ગ્રુપ કું.ના કર્મચારી ધિરાણ સહકારી મંડળી લી., મુ. પો. તા. હાલોલ જી. પંચમહાલનો નોંધણી ક્રમાંક ૨૨૦૨૩ તારીખ ૨૦મી ઓગસ્ટ,૧૯૮૬થી નોંધાયેલ સહકારી મંડળી છે. જેને ગુજરાત સહકારી મંડળીઓના અધિનિયમ, ૧૯૬૧ની કલમ-૧૦૭ અન્વયે આમુખ-૧માં જણાવેલ વચગાળાના હુકમથી ફડચામાં લઇ જઇ સદર હુકમ સામે વાંધા સુચનો રજુઆત કરવા માટે એક માસની તક આપવામાં આવેલ હતી, રૂબરૂ રજુઆત કરવા માટે પણ આમુખ-૧થી જણાવવામાં આવેલ હતુ છતાં મંડળી તરફથી કોઇ રજુઆત કરવામાં આવેલ નથી. આથી આમુખ-૨માં જણાવેલ ગુજરાત સહકારી મંડળીઓના અધિનિયમ, ૧૯૬૧ની કલમ-૧૦૭(૩) હેઠળ વચગાળાના આદેશને બહાલી આપતાં, મંડળીને ફડચામાં લઇ જવાનો અંતિમ આદેશ કરવામાં આવે છે. અને આ અંગે નિમાયેલા ફડચા અધિકારીશ્રી સદર કચેરી ગોધરાએ ફડચાની કામગીરી આ આદેશની તારીખથી ત્રણ વર્ષની મુદતમાં પુર્ણ કરવાની રહેશે.

ગોધરા, તારીખ ૧૮મી માર્ચ, ૨૦૦૪.

વાંચ્યો :–

(૧) ફડચા અંગેની વચગાળાનો આદેશ નં. ફડચં/૦૧/ખ.૩/૯૦૨ તારીખ ૩૦મી ડીસેમ્બર, ૦૩.

(૨) ગુજરાત સહકારી મંડળીઓના અધિનિયમ, ૧૯૬૧ની કલમ-૧૦૭(૩)ની જોગવાઇઓ.

(૩) અધિક રજીસ્ટ્રારશ્રી, (વિ) સ. મં. ગુ. રા. ગાંધીનગરના પરીપત્ર.

ક્રમાંક વહટ/૦૧/ક/૧/૧૩૩૬/૦૩ તારીખ ૨૭મી ઓગસ્ટ, ૦૩નો પત્ર.

ફડચા અંગેનો અંતિમ આદેશ

જા. નં. ફડચ/૦૧/ખ-૩/૩૨૦/૨૦૦૪.—ધી ફાર ઇસ્ટ કર્મચારી ધિરાણ સહકારી મંડળી લી., મુ. પો. તા. ગોધરા જી. પંચમહાલનો નોંધણી ક્રમાંક ૨૭૭૭૭ તારીખ ૮મી મે,૧૯૯૫થી નોંધાયેલ સહકારી મંડળી છે. જેને ગુજરાત સહકારી મંડળીઓના અધિનિયમ, ૧૯૬૧ની કલમ-૧૦૭ અન્વયે આમુખ-૧માં જણાવેલ વચગાળાના હુકમથી ફડચામાં લઇ જઇ સદર હુકમ સામે વાંધા સુચનો રજુઆત કરવા માટે એક માસની તક આપવામાં આવેલ હતી, રૂબરૂ રજુઆત કરવા માટે પણ આમુખ-૧થી જણાવવામાં આવેલ હતુ છતાં મંડળી તરફથી કોઇ રજુઆત કરવામાં આવેલ નથી. આથી આમુખ-૨માં જણાવેલ ગુજરાત સહકારી મંડળીઓના અધિનિયમ, ૧૯૬૧ની કલમ-૧૦૭(૩) હેઠળ વચગાળાના આદેશને બહાલી આપતાં, મંડળીને ફડચામાં લઇ જવાનો અંતિમ આદેશ કરવામાં આવે છે. અને આ અંગે નિમાયેલા ફડચા અધિકારીશ્રી સદર કચેરી ગોધરાએ ફડચાની કામગીરી આ આદેશની તારીખથી ત્રણ વર્ષની મુદતમાં પુર્ણ કરવાની રહેશે.

ગોધરા, તારીખ ૧૮મી માર્ચ, ૨૦૦૪.

વંચાણે લીધા :–

(૧) ફડચા અંગેનો વચગાળાનો આદેશ નં. ફડચ/૦૧/ખ.૩/૯૨૪ તારીખ ૩૧મી ડીસેમ્બર, ૦૩.

(૨) ગુજરાત સહકારી મંડળીઓના અધિનિયમ, ૧૯૬૧ની કલમ-૧૦૭(૩)ની જોગવાઇઓ.

(૩) અધિક રજિસ્ટ્રારશ્રી, (વિ) સ. મં. ગુ. રા. ગાંધીનગરના પરીપત્ર.

ક્રમાંક વહટ/૦૧/ક/૧/૧૩૩૬/૦૩ તારીખ ૨૭મી ઓગસ્ટ, ૦૩નો પત્ર.

ફડચા અંગેનો અંતિમ આદેશ

જા. નં. ફડચ/૦૧/ખ-૩/૩૨૧/૨૦૦૪.—ધી ડેક્કન અને બેરીંગ કર્મચારી ધિરાણ સહકારી મંડળી લી., મુ. પો. તા. હાલોલ, જી. પંચમહાલનો નોંધણી ક્રમાંક ૨૭૭૦૯ તારીખ ૨૯મી માર્ચ,૧૯૯૫થી નોંધાયેલ સહકારી મંડળી છે. જેને ગુજરાત સહકારી મંડળીઓના અધિનિયમ, ૧૯૬૧ની કલમ-૧૦૭ અન્વયે આમુખ-૧માં જણાવેલ વચગાળાના હુકમથી ફડચામાં લઇ જઇ સદર હુકમ સામે વાંધા સુચનો રજુઆત કરવા માટે એક માસની તક આપવામાં આવેલ હતી, રૂબરૂ રજુઆત કરવા માટે પણ આમુખ-૧થી જણાવવામાં આવેલ હતુ છતાં મંડળી તરફથી કોઇ રજુઆત કરવામાં આવેલ નથી. આથી આમુખ-૨માં જણાવેલ ગુજરાત સહકારી મંડળીઓના અધિનિયમ, ૧૯૬૧ની કલમ-૧૦૭(૩) હેઠળ વચગાળાના આદેશને બહાલી આપતાં, મંડળીને ફડચામાં લઇ જવાનો અંતિમ આદેશ કરવામાં આવે છે. અને આ અંગે નિમાયેલા ફડચા અધિકારીશ્રી સદર કચેરી ગોધરાએ ફડચાની કામગીરી આ આદેશની તારીખથી ત્રણ વર્ષની મુદતમાં પૂર્ણ કરવાની રહેશે.

ગોધરા, તારીખ ૧૮મી માર્ચ, ૨૦૦૪.

વંચાણે લીધા :–

(૧) ફડચા અંગેનો વચગાળાનો આદેશ નં. ફડચ/૦૧/ખ.૩/૯૨૧ તારીખ ૩૧મી જાન્યુઆરી, ૦૩.

(૨) ગુજરાત સહકારી મંડળીઓના અધિનિયમ, ૧૯૬૧ની કલમ-૧૦૭(૩)ની જોગવાઇઓ.

(૩) અધિક રજિસ્ટ્રારશ્રી, (વિ) સ. મં. ગુ. રા. ગાંધીનગરના પરીપત્ર.

ક્રમાંક વહટ/૦૧/ક/૧/૧૩૩૬/૦૩ તારીખ ૨૭મી ઓગસ્ટ, ૦૩નો પત્ર.

ફડચા અંગેનો અંતિમ આદેશ

જા. નં. ફડચ/૦૧/ખ-૩/૩૨૨/૨૦૦૪.—ધી સી. પી. ટુલ્સ. ક્રેડીટ સોસાયટી લી., મુ. પો. તા. હાલોલ જી. પંચમહાલનો નોંધણી ક્રમાંક ૨૫૦૭૦ તારીખ ૧૭મી ડીસેમ્બર,૧૯૯૧થી નોંધાયેલ સહકારી મંડળી છે. જેને ગુજરાત સહકારી મંડળીઓના અધિનિયમ, ૧૯૬૧ની કલમ-૧૦૭ અન્વયે આમુખ-૧માં જણાવેલ વચગાળાના હુકમથી ફડચામાં લઇ જઇ સદર હુકમ સામે વાંધાસુચનો રજુઆત કરવા માટે એક માસની તક આપવામાં આવેલ હતી, રૂબરૂ રજુઆત કરવા માટે પણ આમુખ-૧થી જણાવવામાં આવેલ હતુ છતાં મંડળી તરફથી કોઇ રજુઆત

કરવામાં આવેલ નથી. આથી આમુખ-૨માં જણાવેલ ગુજરાત સહકારી મંડળીઓના અધિનિયમ, ૧૯૬૧ના કલમ-૧૦૭(૭) હેઠળ વચગાળાના આદેશને બહાલી આપતાં, મંડળીને ફડચામાં લઈ જવાનો અંતિમ આદેશ કરવામાં આવે છે. અને આ અંગે નિમાયેલા ફડચા અધિકારીશ્રી સદર કચેરી ગોધરાએ ફડચાની કામગીરી આ આદેશની તારીખથી ત્રણ વર્ષની મુદતમાં પૂર્ણ કરવાની રહેશે.

ગોધરા, તારીખ ૧૮મી માર્ચ, ૨૦૦૪.

(સહી) અવાચ્ય,
જિલ્લા રજિસ્ટ્રાર,
સહકારી મંડળીઓ, ગોધરા.

નોંધણીનું પ્રમાણપત્ર

ક્રમાંક ઉખસ/નધણ/ઉ-૧૨૭૪૩/ઝ-૧૭૨/૧૭૪૧/સને ૨૦૦૪.- આથી જાહેર કરે છે કે, શ્રી આશીર્વાદ મજુર અને બાંધકામ કરનારી સહકારી મંડળી લી,. મર્યાદિત સ્થળ ઘલા, તાલુકો કામરેજ, જિલ્લો સુરતને

સને ૧૯૬૧નો ગુજરાત કાયદો (ગુજરાત સહકારી મંડળીઓનો ૧૯૬૧) ની કલમ-૯ અન્વયે આજરોજ નોંધવામાં આવી છે.

સુરત, તારીખ ૪થી માર્ચ, ૨૦૦૪.

વાંચ્યો :- શ્રી સહકારી અધિકારી ફડચા. બેંક સુરતની તારીખ ૧૨મી જાન્યુઆરી ૨૦૦૪ની પત્ર ક્રમાંક ફડચા/એનવી/૧૯૭૧૩/ ૨૦૦૪ની દરખાસ્ત.

હુકમ

જા. નંબર ફડચ/ઉખસ/૧૭૭૬-૧૫૦૪/ખ/૨૫૫/૨૦૦૪.–ધી બોરદા જુથ ખેડૂતોની સેવા સહકારી મંડળી લી., મુકામ પો. બોરદા, તાલુકો નીઝર, જિલ્લા સુરતના નોંધણી ક્રમાંક સ-૧૪૬૧૦, તારીખ ૧૫મી ફેબ્રુઆરી, ૧૯૭૭થી નોંધવામાં આવી હતી. જેને મહેરબાન જિલ્લા રજિસ્ટ્રાર, સહકારી મંડળીઓ સુરતના ક્રમાંક ફડચ/ઉખસ/ ૧૫૦૪/ખ/૧૭૨૬/૯૫, તારીખ ૧લી ઓગસ્ટ, ૧૯૯૫ના હુકમથી ફડચામાં લઈ જવામાં આવી હતી. ફડચા અધિકારીના રીપોર્ટ મુજબ મંડળીમાં કોઈપણ જાતનું દેવું અગર લેણું નથી તેમ જ મંડળીઓના કાયદાની કલમ ૧૧૪/૨ અન્વયે ફડચાની કાર્યવાહી સમાપ્ત થયેલી જાહેર કરવામાં આવે છે. અને સદર મંડળીની નોંધણી સને ૧૯૬૧ના ગુજરાત સહકારી મંડળીઓના કાયદાની કલમ ૨૦ હેઠળ રદ કરવામાં આવે છે. અને મંડળી આ હુકમની તારીખથી બંધ કરવામાં આવી એમ ગણાશે.

સુરત, તારીખ ૧૦મી માર્ચ, ૨૦૦૪.

આર. આર. વઘાસીયા,
જિલ્લા રજિસ્ટ્રાર,
સહકારી મંડળીઓ, સુરત.

મદદનીશ જિલ્લા રજિસ્ટ્રાર દ્વારા

જાહેરનામું

ક્રમાંક ઉ/૬૪૧૦/વશી/સહક/નધણ/વશી-૧૨૨ થી ૧૩૦/ ૨૦૦૪.- સાબરકાંઠા જિલ્લા પંચાયત આથી જાહેર કરે છે કે, ધી ભીલોડા તાલુકા અનુસૂચિત જાતિ મત્સ્યોદ્યોગ સહકારી મંડળી લી,. મર્યાદિત સ્થળ કુશ્કી, તાલુકો ભીલોડા, જિલ્લો સાબરકાંઠાને

સને ૧૯૬૧ના ગુજરાત સહકારી મંડળીઓના અધિનિયમનો કલમ. ૯ અન્વયે આજરોજ નોંધવામાં આવી છે.

હિંમતનગર, તારીખ ૧૯મી જાન્યુઆરી, ૨૦૦૪.

(સહી) અવાચ્ય,
મદદનીશ જિલ્લા રજિસ્ટ્રાર,
સહકારી મંડળીઓ,
સાબરકાંઠા જિ. પં., હિંમતનગર

મેનેજર (કે.વી.સી.આઈ.) અને જિલ્લા રજિસ્ટ્રાર દ્વારા

વંચાણમાં લીધો :-

શ્રી સહકારી અધિકારી ફડચા લગત ઉદ્યોગ કેન્દ્ર, નડીયાદની નોંધ તા. ૨૭-૨-૨૦૦૩.

હુકમ

જી.ઉ.કે./નડદ/ખ-૦૧/૧૭૮/૨૪૧૦/ સને ૨૦૦૪.-ધી કનીજ વણકર સહકારી મંડળી લી., કનીજ, તાલુકો મહેમદાવાદ, જિલ્લો ખેડા નોંધણી ક્રમાંક ઉ-૧૦૩૩૫, તારીખ ૭મી મે, ૧૯૯૧થી કરવામાં આવી હતી જિલ્લા રજિસ્ટ્રાર સહકારી મંડળી ઉદ્યોગ નડીઆદના હુકમ નંબર જી. ઉ. કે /નડદ/ખ-૧/૧૩૯૯૯, તારીખ ૩૦મી જુલાઈ, ૧૯૯૬થી ફડચામાં લઈ જવામાં આવી હતી સદરહુ મંડળીની ફડચા અંગેની કામગીરી સંપુર્ણ થઈ ગયેલ હોવાથી તેમજ તે અંગે કાંઈ કરવાનું રહેતુ ન હોવાથી ફડચા અધિકારીએ નોંધણી રદ કરવા માટે નિવેદન આપેલ છે. જેથી સને ૧૯૬૧ના ગુજરાત સહકારી મંડળીઓના કાયદાની કલમ ૧૧૪ (૨) અન્વયે ફડચાની કામગીરી સમાપ્ત થયેલી જાહેર કરવામાં આવે છે અને સદરહુ મંડળીની નોંધણી સદરહુ કાયદાની કલમ ૨૦ અન્વયે રદ કરવામાં આવે છે. આ હુકમ મંડળીની તારીખથી સદરહુ મંડળી બંધ કરવામાં આવેલી છે એમ ગણાશે.

નડીઆદ, તારીખ ૯મી માર્ચ, ૨૦૦૪.

વંચાણમાં લીધો :-

શ્રી સહકારી અધિકારી ફડચા લગત ઉદ્યોગ કેન્દ્ર, નડીયાદની નોંધ તા. ૨૭મી ફેબ્રુઆરી, ૨૦૦૩.

હુકમ

જી.ઉ.કે./નડદ/ખ-૦૧/૧૭૯/૨૪૧૧/સને ૨૦૦૪.-ધી શક્તિ હાથશાળ કાપડ ઉદ્યોગ સહકારી મંડળી લી., અંતિ[illegible]ર, તાલુકો કપડવંજ,

જિલ્લો ખેડા, નોંધણી ક્રમાંક ઉ-૯૦૧૦, તારીખ ૧૫મી જુલાઈ, ૧૯૮૯થી કરવામાં આવી હતી. જિલ્લા રજિસ્ટ્રાર સહકારી મંડળી ઉદ્યોગ નડીઆદના હુકમ નંબર ફડચ/૩૧/ખ.૧/૪૮૬૦, તારીખ ૨૯મી ફેબ્રુઆરી, ૧૯૯૬થી ફડચામાં લઈ જવામાં આવી હતી. સદરહુ મંડળીની ફડચા અંગેની કામગીરી સંપુર્ણ થઈ ગયેલ હોવાથી તેમજ તે અંગે હવે કાંઈ કરવાનું રહેતુ ન હોવાથી ફડચા અધિકારીએ નોંધણી રદ કરવા માટે નિવેદન આપેલ છે. જેથી સને ૧૯૬૧ના ગુજરાત સહકારી મંડળીઓના કાયદાની કલમ ૧૪૪ (૨) અન્વયે ફડચાની કામગીરી સમાપ્ત થયેલી જાહેર કરવામાં આવે છે અને સદરહુ મંડળીની નોંધણી સદરહુ કાયદાની કલમ ૨૦ અન્વયે રદ કરવામાં આવે છે. આ હુકમ મંડળીની તારીખથી સદરહુ મંડળી બંધ કરવામાં આવેલી છે એમ ગણાશે.

નડીઆદ, તારીખ ૯મી માર્ચ, ૨૦૦૪.

એ. જે. જોષી,
મેનેજર કે. વી. સી. આઈ અને
જિલ્લા રજિસ્ટ્રાર,
સહકારી મંડળી (ઉદ્યોગ),
નડીઆદ.

વંચાણે લીધા :-

(૧) સબ ઓડિટરશ્રી, સહકારી મંડળી (વણકર/ઉદ્યોગ) સુરતનો તારીખ ૧લી એપ્રિલ, ૨૦૦૨ થી તારીખ ૩૧મી માર્ચ, ૨૦૦૩. સુધીના સમયની અન્વેષણ નોંધ.

(૨) અત્રેની કચેરીના કારણદર્શક નોટિસ ક્રમાંક/જીઉકે/સુ/અષણ/૬/૦૪ તારીખ ૨જી જાન્યુઆરી, ૨૦૦૪.

વચગાળાનો આદેશ

ક્રમાંક જીઉકે/સુ/અષણ/ઉખસ/અધગ/ફડચ/૬૮/૨૮૨૬/૦૪.-શ્રી મધરકુઈ હીરા ઉદ્યોગ સહકારી મંડળી લી., મુ. પો. મધરકુઈ તા. માંડવી જિ. સુરતને સહકારી મંડળીઓના મદદ જિલ્લા રજિસ્ટ્રાર,સહકારી મંડળી, સુરતના નોંધણી ક્રમાંક-ઉ-૫૦૩૭, તારીખ ૩૧મી માર્ચ, ૧૯૮૩થી નોંધવામાં આવી હતી.

મંડળીનું અન્વેષણ તારીખ ૧લી એપ્રિલ, ૨૦૦૨ થી તારીખ ૩૧મી માર્ચ, ૨૦૦૩ સુધીના અહેવાલમાં જણાવ્યા મુજબ-

(૧) મંડળીનો ઓડિટવર્ગ 'ડ' છે.

(૨) મંડળી એકંદરે ખોટમાં છે.

(૩) સરકારશ્રી શેરફાળો રૂા. ૧૩,૫૦૦/- ભરપાઈ કરવાનો બાકી છે.

(૪) ગુ. આ. વિ. નિગમ ની લોન રૂા. ૮૮૦૮૦/- ભરપાઈ કરવાની બાકી છે.

(૫) મંડળીમાં આવક કરતાં ખર્ચનું પ્રમાણ વધુ છે.

ઉપરોક્ત બાબતો ધ્યાનમાં લેતાં સને ૧૯૬૧ના ગુજરાત સહકારી કાયદાની કલમ ૧૦૭ હેઠળ મળેલ સત્તાની રૂએ હું, શ્રી એચ. એચ. વાઢેર મેનેજર (કે.વી.સી.આઈ.) અને જિલ્લા રજિસ્ટ્રાર સહકારી મંડળીઓ (ઉદ્યોગ) સુરત સહકારી કાયદાની કલમ ૧૦૭ (૧) (ક) અન્વયે મંડળીને ફડચામાં લઈ જવાનો વચગાળાનો આદેશ આપું છું, અને એજ કાયદાની કલમ ૧૦૮ (૧) અન્વયે સદર મંડળીના ફડચા અધિકારી તરીકે શ્રી એસ.કે. ફતેહ સહકારી અધિકારી (ફડચા) લગત જિલ્લા ઉદ્યોગ કેન્દ્ર સુરતની નિમણું કરૂં છું.

સુરત, તારીખ ૪થી માર્ચ, ૨૦૦૪.

વંચાણે લીધા :-

(૧) સબ ઓડિટરશ્રી, સહકારી મંડળી (વણકર/ઉદ્યોગ) સુરતનો તારીખ ૧લી એપ્રિલ, ૨૦૦૨ થી તારીખ ૩૧મી માર્ચ, ૨૦૦૩. સુધીના સમયની અન્વેષણ નોંધ.

(૨) અત્રેની કચેરીના કારણદર્શક નોટિસ ક્રમાંક/જીઉકે/સુ/અષણ/૨૯૧/૦૩ તારીખ ૨૨મી ડિસેમ્બર, ૦૩.

વચગાળાનો આદેશ

ક્રમાંક જીઉકે/સુ/અષણ/ઉખસ/અધગ/ફડચ/૭૨/૨૮૨૫/૦૪.-શ્રી ગુરૂકૃપા લાકડા ઉત્પાદક સહકારી મંડળી લી., C/o સોમારાણા મુ. પો. કુંભારિયા તા. ચોર્યાસી જિ. સુરતને સહકારી મંડળીઓના અધિનિયમ અન્વયે મદદ. જિલ્લા રજિસ્ટ્રાર,સહકારી મંડળી, સુરતના નોંધણી ક્રમાંક-ઉ-૪૪૭૭, તારીખ ૨૨મી જુન, ૧૯૯૦થી નોંધવામાં આવી હતી.

મંડળીનું અન્વેષણ તારીખ ૧લી એપ્રિલ, ૨૦૦૨ થી તારીખ ૩૧મી માર્ચ, ૨૦૦૩ સુધીના અહેવાલમાં જણાવ્યા મુજબ-

(૧) મંડળી સ્થગિત અવસ્થામાં છે.

(૨) મંડળીએ ઉદ્દેશ મુજબની કામગીરી કરેલ નથી.

(૩) મંડળીનો ઓડિટવર્ગ 'ડ' છે.

(૪) મંડળી ખોટ કરે છે.

(૫) પેટા નિયમ મુજબ વ્ય. કમિટિની મીટીંગ મેળવેલ નથી.

(૬) અગાઉની ઓડિટ નોંધની દુરસ્તી કરેલ નથી.

(૭) ઓડિટ ફી ભરપાઈ કરેલ નથી.

(૮) સરકારશ્રીની શેરલોન રૂા. ૧૧,૫૯૦/- તથા શેરફાળો રૂા. ૨૬,૧૦૦/- ભરપાઈ કરેલ નથી.

ઉપરોક્ત બાબતો ધ્યાનમાં લેતાં સને ૧૯૬૧ના ગુજરાત સહકારી કાયદાની કલમ ૧૦૭ હેઠળ મળેલ સત્તાની રૂએ હું, શ્રી એચ. એચ. વાઢેર મેનેજર (કે.વી.સી.આઈ.) અને જિલ્લા રજિસ્ટ્રાર સહકારી મંડળીઓ (ઉદ્યોગ) સુરત સહકારી કાયદાની કલમ ૧૦૭ (૧) (ક) અન્વયે મંડળીને ફડચામાં લઈ જવાનો વચગાળાનો આદેશ આપું છું, અને એજ કાયદાની કલમ ૧૦૮ (૧) અન્વયે સદર મંડળીના ફડચા અધિકારી તરીકે શ્રી એસ.કે. ફતેહ સહકારી અધિકારી (ફડચા) લગત જિલ્લા ઉદ્યોગ કેન્દ્ર, સુરતની નિમણું કરૂં છું.

સુરત, તારીખ ૪થી માર્ચ, ૨૦૦૪.

વંચાણે લીધા :-

(૧) સબ ઓડિટરશ્રી, સહકારી મંડળી (વણકર/ઉદ્યોગ) સુરતનો તારીખ ૧લી એપ્રિલ, ૨૦૦૨ થી તારીખ ૩૧મી માર્ચ, ૨૦૦૩. સુધીના સમયની અન્વેષણ નોંધ.

(૨) અત્રેની કચેરીની કારણદર્શક નોટિસ ક્રમાંક/જીઉકે/સુ/અષણ/૭/૦૪ તારીખ ૨જી જાન્યુઆરી, ૨૦૦૪.

વચગાળાનો આદેશ

ક્રમાંક. જીઉકે/સુ/અષણ/ઉખસ/અધગ/ફડચ/૭૬/૨૮૨૪/૦૪.-શ્રી કંસાલી હીરા ઉદ્યોગ સહકારી મંડળી લી., મુ. પો. કંસાલી, તા. માંગરોળ, જિ. સુરતને સહકારી મંડળીઓના અધિનિયમ અન્વયે મદદ. જિલ્લા રજિસ્ટ્રાર, સહકારી મંડળી સુરતના નોંધણી ક્રમાંક-ઉ-૯૦૮૧, તારીખ ૨૧મી જુલાઈ, ૨૦૦૩થી નોંધવામાં આવી હતી.

મંડળીનું અન્વેષણ તારીખ ૧લી એપ્રિલ, ૨૦૦૨ થી તારીખ ૩૧મી માર્ચ, ૨૦૦૩ સુધીના અહેવાલમાં જણાવ્યા મુજબ.

(૧) મંડળી સ્થગિત અવસ્થામાં છે.

(૨) મંડળીનો ઓડિટરવર્ગ 'ડ' છે.

(૩) મંડળીએ પેટા નિયમ મુજબ વા. સા. સભા બોલાવેલ નથી.

(૪) પેટા નિયમ મુજબ વ્ય. કમિટિની મીટીંગ બોલાવેલ નથી.

(૫) મંડળીમાં ઉત્તરોત્તર ખોટનું પ્રમાણ વધી રહેલ છે.

(૬) મંડળીના માજી પ્રમુખ શ્રી જગુભાઈ ઝીણાભાઈ પાસે રૂા. ૧,૧૫,૭૧૫/- વસુલ કરવાના બાકી છે.

(૭) સરકારશ્રીની શેરલોન રૂા. ૭૦૭૪/- તથા શેરફાળો રૂા. ૨૯૦૦૦/- ભરપાઈ કરવાની બાકી છે.

(૮) ગુ. આ. વિ. નિની રૂા. ૧,૦૫,૦૦૦ /- લોન તથા સુ.ડી.કો.ઓપ. બેંક લીના O/D રૂા. ૨,૧૫,૦૯૯/૦૦ તથા સા. ઓ. લોન રૂા. ૪૯,૧૧૧/- ભરપાઈ કરવાની બાકી છે.

ઉપરોક્ત બાબતો ધ્યાનમાં લેતાં સને ૧૯૬૧ના ગુજરાત સહકારી કાયદાની કલમ ૧૦૭ હેઠળ મળેલી સત્તાની રૂએ હું, શ્રી એચ. એચ. વાઢેર મેનેજર (કે.વી.સી.આઈ.) અને જિલ્લા રજિસ્ટ્રાર સહકારી મંડળીઓ (ઉદ્યોગ) સુરત સહકારી કાયદાની કલમ ૧૦૭ (૧) (ક) અન્વયે મંડળીને ફડચામાં લઈ જવાનો વચગાળાનો આદેશ આપું છું, અને એજ કાયદાની કલમ ૧૦૮ (૧) અન્વયે સદર મંડળીના ફડચા અધિકારી તરીકે શ્રી એસ.કે. ફતેહ, સહકારી અધિકારી (ફડચા), લગત જિલ્લા ઉદ્યોગ કેન્દ્ર સુરતની નિમણું કરૂં છું.

સુરત, તારીખ ૪થી માર્ચ, ૨૦૦૪.

વંચાણે લીધા :-

(૧) સબ ઓડિટરશ્રી, સહકારી મંડળી (વણકર/ઉદ્યોગ) સુરતનો તારીખ ૧લી એપ્રિલ, ૨૦૦૨ થી તારીખ ૩૧મી માર્ચ, ૨૦૦૩. સુધીના સમયની અન્વેષણ નોંધ.

(૨) અત્રેની કચેરીના કારણદર્શક નોટિસ ક્રમાંક/જીઉકે/સુ/અષણ/૨૯૪/૨૦૦૪ તારીખ ૨૨મી ડિસેમ્બર, ૨૦૦૩.

વચગાળાનો આદેશ

ક્રમાંક જીઉકે/સુ/અષણ/ઉખસ/અધગ/ફડચ/૮૦/૨૮૨૨/૦૪.-શ્રી લક્ષ્મીનારાયણ અ. જાતિના કામદારોની લાકડા ઉત્પાદક સહકારી મંડળી લી., ભગીરથ સોસાયટી રૂમ નં. ૪, વરાછારોડ સુભાષચોક તા. ચોર્યાસી જિ. સુરતને સહકારી મંડળીઓના અધિનિયમ અન્વયે મેનેજર (કે.વી.સી.આઈ.) અને જિલ્લા રજિસ્ટ્રાર, સહકારી મંડળી(ઉદ્યોગ) જિલ્લા ઉદ્યોગ કેન્દ્ર, સુરત મદદ. જિલ્લા રજિસ્ટ્રાર, સહકારી મંડળી સુરતના નોંધણી ક્રમાંક-ઉ-૪૪૭૨, તારીખ ૧૮મી એપ્રિલ, ૧૯૮૯થી નોંધવામાં આવી હતી.

મંડળીનું અન્વેષણ તારીખ ૧લી એપ્રિલ, ૨૦૦૨ થી તારીખ ૩૧મી માર્ચ, ૨૦૦૩ સુધીના અહેવાલમાં જણાવ્યા મુજબ.

(૧) મંડળીનો ઓડિટરવર્ગ 'ડ' છે.

(૨) મંડળી સ્થગિત અવસ્થામાં છે.

(૩) મંડળીએ પેટા નિયમ મુજબ વ્ય. કમિટિની મીટીંગ બોલાવેલ નથી.

(૪) પેટા નિયમ મુજબ વ્ય. કમિટિની મીટીંગ મેળવેલ નથી.

(૫) મંડળી ઉદેશ મુજબની કામગીરી કરેલ નથી.

(૬) સરકારશ્રીનો શેરફાળો રૂા. ૧૦,૫૦૦/- ભરપાઈ કરેલ નથી.

(૭) મંડળી ખોટમાં છે.

(૮) ઓડિટ સમયે સભાસદ યાદી રજુ કરેલ નથી.

ઉપરોક્ત બાબતો ધ્યાનમાં લેતાં સને ૧૯૬૧ના ગુજરાત સહકારી કાયદાની કલમ ૧૦૭ હેઠળ મળેલી સત્તાની રૂએ હું, શ્રી એચ. એચ. વાઢેર મેનેજર (કે.વી.સી.આઈ.) અને જિલ્લા રજિસ્ટ્રાર સહકારી મંડળીઓ (ઉદ્યોગ) સુરત સહકારી કાયદાની કલમ ૧૦૭ (૧) (ક) અન્વયે મંડળીને ફડચામાં લઈ જવાનો વચગાળાનો આદેશ આપું છું, અને એજ કાયદાની કલમ ૧૦૮ (૧) અન્વયે સદર મંડળીના ફડચા અધિકારી તરીકે શ્રી એસ.કે. ફતેહ, સહકારી અધિકારી (ફડચા) લગત જિલ્લા ઉદ્યોગ કેન્દ્ર સુરતની નિમણુંક કરૂં છું.

સુરત, તારીખ ૪થી માર્ચ, ૨૦૦૪.

વંચાણે લીધા :-

(૧) સબ ઓડિટરશ્રી, સહકારી મંડળી (ઉદ્યોગ) સુરતનો તારીખ ૧લી એપ્રિલ, ૨૦૦૨ થી તારીખ ૩૧મી માર્ચ, ૨૦૦૩. સુધીના સમયની અન્વેષણ નોંધ.

(૨) અત્રેની કચેરીની કારણદર્શક નોટિસ ક્રમાંક/જીઉકે/સુ/અષણ/૫/૨૦૦૪ તારીખ ૨જી જાન્યુઆરી, ૨૦૦૪.

વચગાળાનો આદેશ

ક્રમાંક જીઉકે/સુ/અષણ/ઉખસ/અધગ/ફડચ/૮૪/૨૮૨૩/૨૦૦૪.- શ્રી સરજામલી તાપી વિભાગ, કાર્પેટ એન્ડ હેન્ડીક્રાફટ સહકારી મંડળી લી., મુ. સરજામલી, પો. ભૂરીવેલ તા. સોનગઢ, જિ. સુરતને સહકારી મંડળીઓના અધિનિયમ અન્વયે મદદનીશ જિલ્લા રજિસ્ટ્રાર, સહકારી મંડળી સુરતના નોંધણી ક્રમાંક-ઉ-૧૧૩૯૫, તારીખ ૧૭મી ફેબ્રુઆરી, ૧૯૯૯થી નોંધવામાં આવી હતી.

મંડળીનું અન્વેષણ તારીખ ૧લી એપ્રિલ, ૨૦૦૨ થી તારીખ ૩૧મી માર્ચ, ૨૦૦૩ સુધીના અહેવાલમાં જણાવ્યા મુજબ.

(૧) મંડળીનો ઓડિટરવર્ગ 'ડ' છે.

(૨) મંડળી સ્થગિત અવસ્થામાં છે.

(૩) મંડળીએ નોંધણી બાદ આજ દિન સુધી કોઈ ઉદ્દેશ મુજબની કામગીરી શરૂ કરી શકેલ નથી.

(૪) ગત ઓડિટ નોંધની દુરસ્તી કરેલ નથી.

(૫) મંડળી ખોટમાં છે.

ઉપરોક્ત બાબતો ધ્યાનમાં લેતાં સને ૧૯૬૧ના ગુજરાત સહકારી કાયદાની કલમ ૧૦૭ હેઠળ મળેલી સત્તાની રૂએ હું, એચ. એચ. વાઢેર મેનેજર (કે.વી.સી.આઈ.) અને જિલ્લા રજિસ્ટ્રાર સહકારી મંડળીઓ (ઉદ્યોગ) સુરત સહકારી કાયદાની કલમ-૧૦૭ (૧) (ક) અન્વયે મંડળીને ફડચામાં લઈ જવાનો વચગાળાનો આદેશ આપુ છું, અને એજ કાયદાની કલમ ૧૦૮ (૧) અન્વયે સદર મંડળીના ફડચા અધિકારી તરીકે એસ.કે. ફતેહ, સહકારી અધિકારી (ફડચા) લગત જિલ્લા ઉદ્યોગ કેન્દ્ર સુરતની નિમણુંક કરૂં છું.

સુરત તારીખ ૪થી માર્ચ, ૨૦૦૪.

એચ. એચ. વાઢેર,
મેનેજર (કે. વી. સી. આઈ.) અને
જિલ્લા રજિસ્ટ્રાર સ. મં. (ઉદ્યોગ)
જિલ્લા ઉદ્યોગ કેન્દ્ર, સુરત.

સરકારી મુદ્રણાલય, વડોદરા.

REGISTERED No. G-BA-14-E

©

सत्यमेव जयते

The Gujarat Government Gazette

[PUBLISHED BY AUTHORITY]

Vol. XLV] THURSDAY, APRIL 8, 2004 / CAITRA 19, 1926 [No. 15

Separate paging is given in each part of the Supplement to the Central Gazette and central section in order that it may be filed as a separate compilation

PART I

SUPPLEMENT TO THE CENTRAL GAZETTE AND CENTRAL SECTION

CONTENT

Part I, Part I-A, Part I-B and Part I-L

		Pages			Pages
Part-I	Government Notifications, Appointment, Promotion, Leave of Absence, Rules and Order (other than those published in Part I-A, IV-A, IV-B and IV-C) pertaining only to the Supplement to the Central Gazette.	367-404	Part I-B	Government Notifications, Published under Land Acquisition Act only.	179-191
Part I-A	Orders and Notifications, other than those published in Part IV-B, order the Bombay Local Boards, Village Panchayats, Municipal Boroughs, District Municipal Primary Education and Local Fund Audit Act, pertaining only to the Supplement to the Central Gazette.	15	Part I-L	Notifications and Orders, Awards, other than those published in Parts I, IV-A, IV-B and IV-C) under Central Industrial Disputes Act, and Gujarat Industrial Relations Act.	1939-2195

MISCELLANEOUS NOTIFICATIONS, APPOINTMENTS, ETC.

પોલીસ કમિશનર દ્વારા

જાહેરનામું

ફોજદારી કાર્યરીતિ અધિનિયમ, ૧૯૭૩ની કલમ-૧૪૪ અન્વયે કાઢેલ.

ક્રમાંક એસ.બી./જાહેરનામું/૧૦૩૨/૨૦૦૪.-ભારતના નિર્વાચન આયોગ દ્વારા ૨૨-વડોદરા લોકસભા મતવિસ્તાર ચૂંટણી-૨૦૦૪નો કાર્યક્રમ જાહેર કરેલ છે. જે અન્વયે તા. ૨૪મી માર્ચ, ૨૦૦૪ના રોજથી ઉમેદવારી પત્રો સ્વીકારવાની કામગીરી શરૂ થયેલ છે. અને મતદાનની તા. ૨૦મી એપ્રિલ, ૨૦૦૪ તેમજ મત ગણતરીની તા. ૧૩મી મે, ૨૦૦૪ નક્કી કરવામાં આવેલ છે. ભારતના નિર્વાચન આયોગ બંધારણની કલમ-૩૨૪ હેઠળ તેમને મળેલ સત્તાની રૂએ આપેલ આદેશ ક્રમાંક ૪૬૪/એલ. એન્ડ ઓ./ઈ.એસ./૦૨૧/૯૪/૭૧૮૮, તા. ૨૧-૯-૯૪ના પેરા નં. ૪ (૧)માં આપેલ સુચના મુજબ ચૂંટણી જાહેર થયા પછી જાહેર માર્ગો ઉપર ત્રણ થી વધુ વાહનોનો કાફલો, મોટર કાર, વાહનોની અવર-જવર કરવા દેવામાં આવશે નહીં.

INDEX

ચૂંટણી પ્રક્રિયા દરમ્યાન ચૂંટણી પ્રચાર કે, અન્ય હેતુથી રાજકીય પક્ષો, ઉમેદવારો તથા લોકોના વાહનો જાહેર રસ્તા ઉપર મોટી સંખ્યામાં એક જ સાથે ફરે તો લોકોમાં ભય પેદા થઇ શકે છે. અને ટ્રાફિકને અડચણ ઉભી થઇ શકે છે. વધુમાં ચૂંટણી પ્રક્રિયા દરમિયાન તમામ રાજકીય પક્ષો, અને ઉમેદવારો દ્વારા જાહેર રસ્તા ઉપર મોટા પ્રમાણમાં વાહનો ફેરવવામાં આવતા હોય છે જેનાથી જાહેર રસ્તાઓ ઉપર જતા સર્વે પ્રકારના વાહનો, ગાડીઓ તથા સવાર થઇને જનાર અથવા ગાડીમાં જનાર અથવા સાયકલ ઉપર જનાર અથવા ચાલતા જનારાઓને અગવડ ઉભી થવા સંભવ છે. જે ઉપર નિયંત્રણ રાખવું જરૂરી છે.

વાસ્તે હું, સુધીર સિન્હા, પોલીસ કમિશનર, વડોદરા શહેર, ગુજરાત સરકારના ગૃહ વિભાગના તા. ૮-૧૧-૮૨ના નોટીફીકેશન નંબર જીજી/૪૨૨/સી.આર.સી./૧૦૮૨/૧૦૮૦/એમ. અન્વયે જે ફોજદારી કાર્યરીતિ અધિનિયમ, ૧૯૭૩ની કલમ-૨૦ નીચેની પેટા કલમ (૧) નીચે બહાર પાડવામાં આવેલ છે અને જેનું પુનરાવર્તન ગુજરાત સરકારના ગૃહ વિભાગના તા. ૭-૧-૮૯ થી બહાર પાડવામાં આવેલ સંકલીત જાહેરનામાં નં. જીજી/૬/ફકઅ/૧૦૮૮/૬૭૫૦/મ. માં થયેલ છે. જેમાં વડોદરા શહેરના પોલીસ કમિશનરશ્રી, નાયબ પોલીસ કમિશનરશ્રી અને સુપ્રી. ઓફ પોલીસ (મદદનીશ પોલીસ કમિશનરશ્રીઓ)ને એક્ઝીક્યુટીવ મેજિસ્ટ્રેટ તરીકે જાહેર કરવામાં આવેલ છે. તેમજ તેઓને ક્રિમીનલ પ્રોસીજર કોડની કલમ-૧૪૪ના અધિકારનો ઉપયોગ કરવા ખાસ અધિકૃત કરવામાં આવેલા છે. તે અધિકારની રૂએ નીચે જણાવેલ વિસ્તારોમાં તા. ૨૬મી માર્ચ, ૨૦૦૪ થી ૧૩મી મે, ૨૦૦૪ સુધી નીચેના કૃત્યો કરવા પર પ્રતિબંધ ફરમાવું છું.

કૃત્યો :-

૧. વડોદરા શહેરના જાહેર રસ્તાઓ ઉપર ચૂંટણી પ્રચાર માટે ત્રણ થી વધુ વાહનોનો કાફલાનો મોટરકાર, વાહનો ઉપર અવર-જવર કરવા દેવામાં આવશે નહી.

વિસ્તાર :-

વડોદરા શહેર પોલીસ કમિશનરની હકુમત હેઠળનો સમગ્ર વિસ્તાર.

અપવાદ :-

(૧) પોલીસ વાહનોને

(૨) ચૂંટણી કામે જતા સરકારી વાહનોને, સક્ષમ અધિકારી દ્વારા ચૂંટણીના કામે સંપાદન કરેલા વાહનોને.

આ હુકમનો ભંગ કરનાર, ઉલ્લંઘન કરનાર ભારતીય ફોજદારી અધિનિયમન ૧૮૬૦ની કલમ-૧૮૮ હેઠળ શિક્ષાને પાત્ર થશે.

આજ તારીખ ૨૫મી માર્ચ, ૨૦૦૪ના રોજ મારી સહી કરી સિક્કો કરી આપેલ છે.

જાહેરનામું

ફોજદારી કાર્યરીતિ અધિનિયમ, ૧૯૭૩ની કલમ-૧૪૪ અન્વયે કાઢેલ.

ક્રમાંક એસ.બી./જાહેરનામું/૧૦૩૩/૨૦૦૪.-ભારતના નિર્વાચન આયોગ દ્વારા ૨૨-વડોદરા લોકસભા મતવિસ્તાર ચૂંટણી-૨૦૦૪નો કાર્યક્રમ જાહેર કરેલ છે. જે અન્વયે તા. ૨૪મી માર્ચ, ૨૦૦૪ના રોજ થી ઉમેદવારી પત્રો સ્વીકારવાની કામગીરી શરૂ થયેલ છે. અને મતદાનની તા. ૨૦મી એપ્રિલ, ૨૦૦૪ તેમજ મત ગણતરીની તા. ૧૩મી મે, ૨૦૦૪ની નક્કી કરવામાં આવેલ છે. ભારતના નિર્વાચન આયોગ એ બંધારણની કલમ-૩૨૪ હેઠળ તેમને મળેલ સત્તાની રૂએ આપેલ આદેશ ક્રમાંક ૩-૮-૯૪/જે.એસ.૨./ તા. ૧૩-૧-૯૪ના પેરા નં. ૩,૩ અને ૩.૫ માં આપેલ સુચનાઓ મુજબ ચૂંટણી જાહેર થયા પછી લાઉડસ્પીકરનો ઉપયોગ નિયંત્રણમાં રાખવા જણાવેલ છે:

ચૂંટણી પ્રક્રિયા દરમ્યાન રાજકીય પક્ષો, ઉમેદવારો, અને તેમના કાર્ય કરતાઓ સમર્થકો ચૂંટણી પ્રચાર ઝુંબેશ માટે લાઉડસ્પીકરનો ઉપયોગ મોટા પાયે કરે છે. આ લાઉડસ્પીકરનો ઉપયોગ ફક્ત નિયત મંચ ઉપર જ નહી પરંતુ ટ્રક, ટેમ્પો, કાર, જીપ, ટેક્ષી, વાહનો, ત્રણ પૈડાંવાળા વાહનો, સ્કુટરો, સાયકલ, રીક્ષા, બળદગાડા, ઉંટગાડા વિગેરે જેવા વાહનો ઉપર ગોઠવીને પણ તેનો ઉપયોગ કરવામાં આવે છે. ખુબ જ ઉંચા અવાજે પ્રચાર કરતા લાઉડસ્પીકર, સ્પીકરો સાથેના આ વાહનો તમામ માર્ગો, શેરીઓને ગલીઓમાં ફરે છે તેમજ જુદા- જુદા ગામોએ વસવાટોએ તેમજ મહોલ્લાઓએ, વસાહતોએ અને લત્તાઓમાં પણ જાય છે. આને કારણે ખુબ જ ધ્વની પ્રદુષણ થાય છે. અને આમ જનતાની શાંતીમાં ખલેલ પહોંચે છે. અભ્યાસ કરતા વિદ્યાર્થીઓ ઉપર આની ખુબ જ પ્રતિકુળ અસર પડે છે. કારણ કે, વહેલી સવારથી જ લાઉડસ્પીકર વગાડવાનું શરૂ થઇ જાય છે. અને તે ખુબ જ મોડી રાત સુધી વગાડવામાં આવે છે. આના પરીણામે વિદ્યાર્થીઓનો અભ્યાસ બગડે છે. વૃદ્ધો, અશક્ત અને માંદાઓને પણ ઉંચા અવાજથી ખુબ જ તકલીફ પડે છે. સામાન્ય પ્રજાને ખુબ જ હકરત, અગવડ, ત્રાસ, જોખમ અને ભય થાય છે. જેથી ચૂંટણી પ્રક્રીયા દરમ્યાન બેફામ અને મનસ્વી રીતે લાઉડસ્પીકર વગાડવા પર પ્રતિબંધ મુકવાનું જરૂરી છે.

વાસ્તે હું, સુધીર સિન્હા, પોલીસ કમિશનર, વડોદરા શહેર, ગુજરાત સરકારના ગૃહ વિભાગના તા. ૮-૧૧-૮૨ના નોટીફીકેશન નંબર જીજી/૪૨૨/સી.આર.સી./૧૦૮૨/૧૦૮૦/એમ. અન્વયે જે ફોજદારી કાર્યરીતિ અધિનિયમ, ૧૯૭૩ની કલમ-૨૦ નીચેની પેટા કલમ (૧) નીચે બહાર પાડવામાં આવેલ છે અને જેનું પુનરાવર્તન ગુજરાત સરકારના ગૃહ વિભાગના તા. ૭-૧-૮૯ થી બહાર પાડવામાં આવેલ સંકલીત જાહેરનામાં નં. જીજી/૬/ફકઅ/૧૦૮૮/૬૭૫૦/મ. માં થયેલ છે. જેમાં વડોદરા શહેરના પોલીસ કમિશનરશ્રી, નાયબ પોલીસ કમિશનરશ્રી અને સુપ્રી. ઓફ પોલીસ (મદદનીશ પોલીસ કમિશનરશ્રીઓ)ને એક્ઝીક્યુટીવ મેજિસ્ટ્રેટ તરીકે જાહેર કરવામાં આવેલ છે. તેમજ તેઓને ક્રિમીનલ પ્રોસીજર કોડની કલમ-૧૪૪ના અધિકારનો ઉપયોગ કરવા ખાસ અધિકૃત કરવામાં આવેલા છે. તે અધિકારની રૂએ નીચે જણાવેલ વિસ્તારોમાં તા. ૨૬મી માર્ચ, ૨૦૦૪ થી ૧૩મી મે, ૨૦૦૪ સુધી નીચેના કૃત્યો કરવા પર પ્રતિબંધ ફરમાવું છું.

INDEX

કૃત્યો :-

(૧) ચૂંટણી પ્રચારના કોઇપણ હેતુ માટે કોઇપણ પ્રકારના વાહનો ઉપર ગોઠવેલા લાઉડસ્પીકરોનો ઉપયોગ મહાનગર પાલિકા વિસ્તારમાં સવારના કલાક ૬-૦૦ વાગ્યા થી રાત્રીના કલાક ૨૨-૦૦ વાગ્યા સુધી તેમજ મહાનગર પાલિકા હદ બહારના વિસ્તાર માટે કલાક ૬-૦૦ થી રાત્રીના કલાક ૨૩-૦૦ વાગ્યા સુધી જ કરવાનો રહેશે કોઇપણ મહાનગર પાલિકા વિસ્તારમાં સવારના કલાક ૬-૦૦ પહેલા અને રાત્રીના કલાક ૨૨-૦૦ વાગ્યા પછી તેમજ મહાનગર પાલિકાની હદ બહારના વિસ્તારમાં સવારના કલાક ૬-૦૦ પહેલા અને રાત્રીના કલાક ૨૩-૦૦ પછી કોઇ પણ પ્રકારના વાહનો ઉપર ફરતા લાઉડસ્પીકરનો ઉપયોગ કરવા દેવામાં આવશે નહી.

(૨) મહાનગર પાલિકા વિસ્તારમાં કોઇ જાહેર સભા કે, સરઘસના હેતુસર સવારના કલાક ૬-૦૦ વાગ્યા પહેલા કે રાત્રીના કલાક ૨૨-૦૦ વાગ્યા પછી સ્થળ ઉપર જ રાખાયેલા લાઉડસ્પીકરનો ઉપયોગ કરવાનો હોય તો તેને માટે સંબધીત સરકારી સત્તાધીકારીની અગાઉથી લેખિત પરવાનગી લેવાની રહેશે. આવી પરવાનગી આપતી વખતે સંબધિત સરકારી સત્તાધિકારીએ જાતે ખાત્રી કરીને પરવાનગીના લીધે જાહેર શાંતિ જોખમાય નહી તે સુનિશ્ચત કરીને આવી પરવાનગી આપશે. અને લાઉડસ્પીકરના ઉપયોગની પરવાનગી માટે કલાકો નક્કી કરવાના રહેશે.

(૩) ચૂંટણી પ્રચાર માટે જાહેર મંચ અથવા વાહનો દ્વારા ફરતાં લાઉડસ્પીકરના ઉપયોગ માટે સક્ષમ અધિકારીની લેખિત પરવાનગી પ્રથમ લેવાની રહેશે. ફરતા વાહનોમાં ગોઠવેલ લાઉડસ્પીકરના ઉપયોગ માટે કરવામાં આવતી અરજીમાં વાહનોનો પ્રકાર અને રજિસ્ટ્રેશન નંબર લખવાનો રહેશે.

(૪) સક્ષમ અધિકારી દ્વારા ફરતા વાહનો ઉપર ગોઠવેલ વાહનો દ્વારા ફરતા લાઉડસ્પીકરના ઉપયોગ માટે પત્ર (પરમીટ) આપવામાં આવે તેમાં વાહનોના પ્રકાર અને રજિસ્ટ્રેશન નંબર લખવાનો રહેશે.

(૫) ફરતા વાહનો ઉપર અથવા નીયત સ્થળે ગોઠવવામાં આવેલા કોઇ લાઉડસ્પીકરના ઉપયોગ માટે આવી પરવાનગી (પરમીટ) મેળવ્યા પછી તેનો ઉપયોગ કરનારે તે વિસ્તારના પોલીસ મથકને તેમજ સંબંધિત મતદાર વિભાગમાં ચૂંટણી અધિકારીશ્રી અથવા મદદનીશ ચૂંટણી અધિકારીશ્રીને તેમના દ્વારા મેળવેલ પરવાનગી, પત્ર, પરમીટની સંપૂર્ણ અને લેખિત જાણ કરવાની રહેશે.

(૬) લેખિત પરવાનગી વગર વાહનમાં લાઉડસ્પીકરનો ઉપયોગ કરવામાં આવેલ હોય તે વાહન ઉપયોગમાં લેવાયેલા લાઉડસ્પીકર અને તમામ ઉપકરણો સહિત જપ્ત કરવામાં આવશે.

(૭) કોઇપણ મતદાન વિસ્તારમાં મતદાન સમાપ્ત કરવા માટે નિયત કરવામાં આવેલા સમયના ૪૮ કલાક પહેલાનાં સમયગાળા દરમ્યાન વાહન ઉપર ગોઠવવામાં આવેલા કે અન્ય કોઇપણ પ્રકારના લાઉડસ્પીકરનો ઉપયોગ કરવા દેવામાં આવશે નહી.

વિસ્તાર :-

વડોદરા શહેર પોલીસ કમિશનરની હકુમત હેઠળનો સમગ્ર વિસ્તાર.

આ હુકમનો ભંગ કરનાર, ઉલ્લંઘન કરનાર ભારતીય ફોજદારી અધિનિયમન ૧૮૬૦ની કલમ-૧૮૮ હેઠળ શિક્ષાને પાત્ર થશે.

આજ તારીખ ૨૫મી માર્ચ, ૨૦૦૪ના રોજ મારી સહી કરી સિક્કો કરી આપેલ છે.

જાહેરનામું

ફોજદારી કાર્યરીતિ અધિનિયમ, ૧૯૭૩ની કલમ-૧૪૪ અન્વયે કાઢેલ.

ક્રમાંક એસ.બી./જાહેરનામું/૧૦૩૪/૨૦૦૪.-ભારતની નિર્વાચન આયોગ દ્વારા ૨૨-વડોદરા લોકસભા મતવિસ્તાર ચૂંટણી-૨૦૦૪નો કાર્યક્રમ જાહેર કરેલ છે. જે અન્વયે તા. ૨૪મી માર્ચ, ૨૦૦૪ના રોજ થી ઉમેદવારી પત્રો સ્વીકારવાની કામગીરી શરૂ થયેલ છે. અને મતદાનની તા. ૨૦મી એપ્રિલ, ૨૦૦૪ તેમજ મત ગણતરીની તા. ૧૩મી મે, ૨૦૦૪ની નક્કી કરવામાં આવેલ છે. ભારતના નિર્વાચન આયોગ એ બંધારણની કલમ-૩૨૪ હેઠળ તેમને મળેલ સત્તાની રૂએ આપેલ આદેશ ક્રમાંક ૩/૧૦-ઈ.એસ./૦૦૭/૯૪-જી.એસ.-૨/૫૨૧૬, તા. ૨-૯-૧૯૯૪ તેમજ ગુજરાત સરકાર મુખ્ય ચૂંટણી અધિકારીશ્રી ગુજરાત ગાંધીનગરના પરિપત્ર ક્રમાંક ઇ.એલ.સી./૧૦૯૭૮/૭૬ (૨) છ, તારીખ ૨૯-૧-૯૮ મુજબ ચૂંટણી પ્રક્રિયા દરમ્યાન વિશાળ કટઆઉટ જાહેરાતના પાટીયા, બેનર્સ મુકવા ઉપર નિયંત્રણ રાખવાની જરૂરી છે.

ચૂંટણી દરમ્યાન રાજકીય પક્ષો, ઉમેદવારો, દ્વારા જાહેર માર્ગોની બંને બાજુ વાહન-વ્યવહારથી ધમધમતા ચાર રસ્તા, શેરીઓ, નાકાઓ, જાહેર માલિકીના મકાનો વિગેરે ઉપર વિશાળ પોસ્ટરો, બેનરો રાજકીય અગ્રણીઓના કટઆઉટ વિગેરે ઉભા કરવામાં આવે છે. અને પ્રદર્શીત કરવામાં આવે છે. એજ રીતે તેમાં સરકારી અથવા સ્થાનિક સ્વરાજ્યની સંસ્થાઓના મકાનો તેમજ વીજળી અને ટેલીફોનના થાંભલા જેવી સરકારી મીલ્કતો સહીત તમામ પ્રકારની જગ્યાઓ વિશાળ કમાનો દરવાજા, જાહેરાત પાટીયા, બેનરો, ધજા પતાકા, ભીંત ચીત્રો, વિગેરે ઉભા કરે છે. અથવા મુકે છે. આના લીધે ટ્રાફિકની સમસ્યાઓ ઉભી થવા સંભવ છે. રાહદારીઓ માટે અસલામતી વધે છે. તેમજ જાહેર રસ્તાઓ અથવા સાર્વજનિક જગ્યાઓનું અયોગ્ય રીતે ઉપયોગ થવા સંભવ છે તેથી આ માટેની જરૂરી કાર્યવાહી કરવાની જરૂર જણાય છે.

વાસ્તે હું, સુધીર સિન્હા, પોલીસ કમિશનર, વડોદરા શહેર, ગુજરાત સરકારના ગૃહ વિભાગના તા. ૮-૧૧-૮૨ના નોટીફીકેશન નંબર જીજી/૪૨૨/સી.આર.સી./૧૦૮૨/૧૦૮૦/એમ. અન્વયે જે ફોજદારી કાર્યરીતિ અધિનિયમ, ૧૯૭૩ની કલમ-૨૦ નીચેની પેટા કલમ (૧) નીચે બહાર પાડવામાં આવેલ છે અને જેનું પુનરાવર્તન ગુજરાત સરકારના ગૃહ વિભાગના તા. ૭-૧-૮૯ થી બહાર પાડવામાં આવેલ સંકલીત જાહેરનામાં નં. જીજી/૬/ફકઅ/૧૦૮૮/૬૭૫૦/મ. માં થયેલ છે. જેમાં વડોદરા શહેરના પોલીસ કમિશનરશ્રી, નાયબ પોલીસ

મિશનરશ્રી અને સુપ્રી. ઓફ પોલીસ (મદદનીશ પોલીસ મિશનરશ્રીઓ)ને એક્ઝીક્યુટીવ મેજિસ્ટ્રેટ તરીકે જાહેર કરવામાં આવેલ છે. તેમજ તેઓને ક્રિમીનલ પ્રોસીજર કોડની કલમ-૧૪૪ના અધિકારનો ઉપયોગ કરવા ખાસ અધિકૃત કરવામાં આવેલા છે. તે અધિકારની રૂએ નીચે જણાવેલ વિસ્તારોમાં તા. ૨૬મી માર્ચ, ૨૦૦૪ થી તા. ૧૩મી મે, ૨૦૦૪ સુધી નીચેના કૃત્યો કરવા પર પ્રતિબંધ ફરમાવું છું.

કૃત્યો :-

(૧) કટ આઉટ, હોર્ડીંગ્સ, બેનર્સ વિગેરે કોઇપણ જાહેર જગ્યાએ મુકી શકાશે નહી. એટલે કે સરકાર, મહાનગર પાલિકા કે સ્થાનિક સ્વરાજ્યની સંસ્થાઓ વિગેરે હસ્તકની જાહેર જગ્યાએ (આવી જગ્યા કે મીલ્કત ભાડે આપી હશે તો પણ) મુકી શકાશે નહી.

(૨) જો કટઆઉટ, હોર્ડીંગ્સ વિગેરે ખાનગી માલીકીની જગ્યામાં ખાનગી માલીકીની પરવાનગી હશે તો પણ પ્રદર્શિત કરી શકાશે નહી.

(૩) જાહેર કે ખાનગી મકાનોની દિવાલો ઉપર સૂત્રો લખવા, પોસ્ટર ચોંટાડવા, પ્રચાર સામગ્રી ચોંટાડવા અંગે પ્રવર્તમાન સ્થાનિક કાયદાઓનો ચુસ્તપણે અમલ કરવાનો રહેશે.

(૪) ઉમેદવાર ઉમેદવારી પત્રો ભરવા કે ઉમેદવારી પત્રોની ચકાસણીમાં હાજરી આપવા કે ચૂંટણી પ્રતિક્ની ફાળવણીની પ્રક્રિયામાં હાજરી આપવા માટે ચૂંટણી અધિકારીની કચેરીએ જાય ત્યારે મોટા સરઘસ આકારે જવું નહી.

(૫) જાહેર સ્થળોએ સ્થાનિક સત્તાધિકારીની મંજૂરી પ્રમાણે ચુકવણીના ધોરણે ચૂંટણી પ્રચાર માટે હોર્ડીંગ્સ પ્રદર્શીત કરવાની મંજુરી લેવાની રહેશે પરંતુ ચૂંટણીની જાહેરાત પછી આવી જગ્યા કે હોર્ડીંગ્સની સાઇઝ વિસ્તારી શકાશે નહીં.

વિસ્તાર :-

વડોદરા શહેર પોલીસ કમિશનરની હકુમત હેઠળનો સમગ્ર વિસ્તાર.

આ હુકમનો ભંગ કરનાર, ઉલ્લંઘન કરનાર ભારતીય ફોજદારી અધિનિયમન ૧૮૬૦ની કલમ-૧૮૮ હેઠળ શિક્ષાને પાત્ર થશે.

આજ તારીખ ૨૫મી માર્ચ, ૨૦૦૪ના રોજ મારી સહી કરી સિક્કો કરી આપેલ છે.

સુધીર સિન્હા,
પોલીસ કમિશનર,
વડોદરા શહેર.

BY DISTRICT JUDGE

READ :- High Court letter No. C.2103/1991, dated 07/01/1991.

Notification

No. B.-10/442 of 2004.-Under the powers vested in her under paragraph 628 Chapter XXXI of the Civil Manual, Volume-I, 1960, The undersigned is pleased to sanction the closing of all the civilcourts in the Judicial District of Surat, for the SUMMER VACATION FOR 6 (SIX) WEEKS COMMENCING FROM MONDAY 3RD MAY, 2004 TO SUNDAY 13TH JUNE, 2004 (both days inclusive).

The offices of the Nazir and Record keeper, District Court, Surat, the Nazir, Small Cause Court, Surat and the Nazirs of all the civil Courts in the District, shall remain open during the aforesaid period of vacation on working days.

Civil work of urgent nature will be received during the aforesaid vacation.

Surat, 16th March, 2004.

Mrs. K. M. VIN,
District Judge,
Surat.

જિલ્લા ન્યાયાધીશ દ્વારા

વંચાણમાં લીધું :- ગુજરાત હાઇકોર્ટનાં પત્ર ક્રમાંક સી.૨૧૦૩/૧૯૯૧, તારીખ ૦૭-૦૧-૧૯૯૧.

જાહેરનામું

નંબર બી.-૧૦/૪૪૨ સને ૨૦૦૪.-સીવીલ મેન્યુલ ૧૯૬૦ના ભાગ-૧ના, પ્રેરેગ્રાફ ૬૨૮ ચેપ્ટર-૩૧ના અન્વયે પ્રાપ્ત થયેલ અધિકારની રુએ સુરતના જિલ્લા ન્યાયાધીશ, સુરત આથી જાહેર કરે છે કે, સુરત જિલ્લાની તમામ દિવાની અદાલતો વાર્ષિક ઉનાળા વેકેશન માટે ૬ (છ) અઠવાડીયા પુરતું **સોમવાર તારીખ ૩જી મે, ૨૦૦૪ થી રવિવાર તારીખ ૧૩મી જુન, ૨૦૦૪ (બન્ને દિવસો સહીત) સુધીના સમય માટે બંધ રહેશે.**

સુરત જિલ્લાની નાજર તથા દફતરીની કચેરીઓ તથા જિલ્લામાં આવેલી તમામ દિવાની અદાલતોની નાજરની કચેરીઓ વેકેશન દરમ્યાન તમામ કામનાં, દિવસોએ કામકાજ માટે ખુલ્લી રહેશે.

ઉપરોક્ત વેકેશન દરમ્યાન અગત્યનાં દિવાની કામો સ્વીકારવાના રહેશે.

સુરત, તારીખ ૧૬મી માર્ચ, ૨૦૦૪.

શ્રીમતી કે. એમ. વીણ,
જિલ્લા ન્યાયાધીશ,
સુરત.

INDEX

જિલ્લા મેજિસ્ટ્રેટ દ્વારા

હુકમ

ક્રિમીનલ પ્રોસીજર કોડની કલમ-૧૪૪ અન્વયે કાઢેલો.

ક્રમાંક એમએજી/વશી/૧૫૪૨ થી ૧૫૭૭/૨૦૦૪.— ભારતના નિર્વાચન આયોગ દ્વારા લોકસભાની સામાન્ય ચૂંટણી-૨૦૦૪ના કાર્યક્રમ જાહેર કરેલ છે અને તે મુજબ જિલ્લામાં મતદાનની તારીખ ૨૦મી એપ્રિલ, ૨૦૦૪ તેમજ મતગણતરી તારીખ ૧૩મી મે, ૨૦૦૪ નક્કી કરવામાં આવેલ છે. તે અનુસાર ભારતના નિર્વાચન આયોગ બંધારણની કલમ-૩૨૪ હેઠળ તેમને મળેલ સત્તાની રૂએ આપેલ આદેશ ક્રમાંક ૩-૧૦-ઈએસ-૦૭૭-૯૪-જે.એચ.૨-૫૨૧૬ તારીખ ૨જી સપ્ટેમ્બર, ૧૯૯૪ તેમજ ગુજરાત રાજ્યનાં મુખ્ય ચૂંટણી અધિકારીશ્રીના પરિપત્ર ક્રમાંક ઈએલસી-૧૦૯૮-૭૬ (૨) છ તારીખ ૨૯મી જાન્યુઆરી, ૧૯૯૮ મુજબ ચૂંટણી પ્રક્રિયા દરમ્યાન વિશાળ કટઆઉટ જાહેરાત, પાટીયા, બેનર વિગેરે મુકવા ઉપર જરૂરી નિયંત્રણ રાખવાનું જરૂરી જણાય છે.

ચૂંટણી દરમ્યાન રાજકીય પક્ષો અંગે ઉમેદવારો દ્વારા જાહેર માર્ગની બન્ને બાજુ વાહન વ્યવહારથી ધમધમતા ચાર રસ્તા, શેરીઓ, નાકા, જાહેર માર્ગ, માલિકીનાં મકાનો, વિગેરે ઉપર વિશાળ પોષ્ટરો બેનર રાજકીય અગ્રણીઓના કટઆઉટ વિગેરે ઉભા કરવામાં આવશે. પ્રદર્શીત કરવામાં આવશે એ જ રીતે સરકારી અથવા સ્થાનિક સ્વરાજ્યની સંસ્થાના મકાનો તથા વિજળી અને ટેલિફોનના થાંભલા જેવી સરકારી મિલકતો સહિત તમામ પ્રકારની જગ્યાએ વિશાળ કમાનો, દરવાજા, જાહેરાત, પાટીયા બેનર્સ, ભીંતસુત્રો, ધજા, પતાકા, ભીંતચિત્રો વિગેરે ઉભા કરે છે અથવા મૂકે છે. આને લીધે ટ્રાફીકની સમસ્યાઓ ઉભી થવા સંભવ છે. તેમજ રાહદારીઓની અસલામતિ વધે છે. તેમજ જાહેર રસ્તાઓ અથવા સાર્વજનિક જગ્યાઓનું અયોગ્ય રીતે ઉપયોગ થવા સંભવ છે. અને જેથી આ માટેની જરૂરી કાર્યવાહી કરવાનું જરૂરી જણાય છે.

વાસ્તે, આગામી લોકસભાની સામાન્ય ચૂંટણીની પ્રક્રિયા દરમ્યાન વિશાળ કટઆઉટ, જાહેરાત, પાટીયા, બેનર વિગેરે મુકવા ઉપર નિયંત્રણ મુકવા માટે હું રાજીવ ટોપનો, આઈ. એ. એસ., જિલ્લા મેજિસ્ટ્રેટ, ભરૂચ, ક્રિમીનલ પ્રોસીજર કોડ ૧૯૭૩ની કલમ-૧૪૪ (૧) હેઠળ મને મળેલ સત્તાની રૂએ નીચે મુજબ હુકમ કરૂં છું.

(અ) રાજ્ય સરકાર, નગરપાલિકાઓ અથવા સરકારી બોર્ડ નિગમો, પંચાયતની માલિકીના રસ્તાઓ, માર્ગો, મકાનો અથવા અન્ય કોઈ જાહેર જગ્યાઓ ઉપર કોઈપણ રાજકીય પક્ષ અથવા લોકસભા-વિધાનસભાના ઉમેદવાર દ્વારા અથવા આવા ઉમેદવાર માટે કોઈ મંડળ, સંગઠન અથવા વ્યક્તિ દ્વારા સમાચાર બોર્ડ અથવા જાહેર નોટીસ ન હોય, એવા કોઈપણ પ્રકારના કટઆઉટ, જાહેરાત પાટીયા, પોષ્ટર, ધજા, પતાકા, બેનર્સ મુકી શકાશે નહિ, કે દિવાલો પર ચિત્રો દોરાવી શકશે નહિ, કે કમાનો દરવાજા વિગેરે ઉભા કરી શકશે નહિ. (આવી જગ્યા કે મિલકત ભાડે આપી હશે તો પણ મૂકી શકાશે નહિ.)

(બ) સમાચાર બોર્ડ અથવા કટઆઉટ, જાહેરાત પાટીયા, પોષ્ટર, ધજા પતાકા, બેનર્સ, ખાનગી માલિકીની જગ્યામાં મુકવા માંગતા હોય તો લોકસભાનાં ઉમેદવાર માટેના કોઈ મંડળ, સંગઠન અથવા વ્યક્તિએ નીચેની શરતોનું પાલન કરવાની શરતે મુકી શકશે કે ઉભા કરી શકશે.

(૧) હોડીંગ્સની સાઈઝ ૧૫ ફૂટ × ૮ ફૂટથી વધારે હોવી જોઈશે નહિ.

(૨) કટઆઉટની ઉંચાઈ ૮ ફૂટથી વધવી જોઈએ નહિ.

(૩) જે તે રાજકીય પક્ષ / ઉમેદવાર ખાનગી જગ્યામાં કટઆઉટ, જાહેરાત, પાટીયા, બેનર્સ મુકવા હશે તે જગ્યાના માલિકીની લેખિત મંજુરી લીધેલી હોવી જોઈશે. આ મંજુરી જિલ્લા ચૂંટણી અધિકારી, ચૂંટણી અધિકારી, પોલીસ અધિકારી જ્યારે માંગશે ત્યારે તેઓ સમક્ષ રજુ કરવાની રહેશે.

(૪) કટઆઉટ, જાહેરાત, ભીંતસુત્રો, પાટીયા બેનર્સ વિગેરે કોઈક સ્થળે મુકતા પહેલા તે અંગેની જાણ જિલ્લા ચૂંટણી અધિકારી, ચૂંટણી અધિકારી અને જિલ્લા પોલીસ અધિકારીને કરવાની રહેશે.

(૫) ખાનગી મિલકતોમાં હોડીંગ્સ કટ આઉટ વિગેરે મુકવા માટે સ્થાનિક કાયદાનુસાર સંબંધિત સત્તાધિકારીની પરવાનગીની જરૂર હોય તેવા પ્રસંગે આવી પરવાનગી મેળવી લીધેલી હોવી જોઈએ.

આ હુકમના ભંગ બદલ ઉલ્લંઘન કરનારને ભારતીય દંડ સંહિતાની કલમ-૧૮૮ મુજબ સજા તથા દંડને પાત્ર થશે.

આ હુકમ તારીખ ૩૧મી મે, ૨૦૦૪ સુધી અમલમાં રહેશે.

આજ રોજ તારીખ ૧૧મી માહે માર્ચ, ૨૦૦૪નાં રોજ મારી સહી કરી અને સિક્કો કરી આપ્યો.

હુકમ

ક્રિમીનલ પ્રોસીજસર કોડની કલમ-૧૪૪ અન્વયે કાઢેલો.

ક્રમાંક એમએજી/વશી/૧૫૯૯ થી ૧૬૧૪/૨૦૦૪.— ભારતના નિર્વાચન આયોગ દ્વારા ૨૦૦૪ની સામાન્ય લોકસભાની ચૂંટણી કાર્યક્રમ જાહેર કરેલ છે. અને તે મુજબ ભરૂચ જિલ્લામાં ચૂંટણીની તારીખ ૨૦મી એપ્રિલ, ૨૦૦૪નાં રોજ તેમજ મતગણતરી તારીખ ૧૩મી મે, ૨૦૦૪નાં રોજ થનાર છે. ભારતના નિર્વાચન આયોગ બંધારણની કલમ-૩૨૪, હેઠળ તેમને મળેલ સત્તાની રૂએ મતદાન કેન્દ્રો તથા મતગણતરી મથકની અંદર અને નજીક ૧૦૦ મીટરની ત્રિજ્યામાં કોઈપણ વ્યક્તિ સેલફોન લઈ જવા અંગે પ્રતિબંધ મુકવા જરૂરી આદેશ બહાર પાડેલ છે.

સબબ મુક્ત અને ન્યાયી રીતે ચૂંટણી યોજાય તેમજ ચૂંટણી પ્રક્રિયા દરમ્યાન સુલેહ શાંતિનો ભંગ થતો અટકાવી શકાય, તેમજ મતદાન કેન્દ્રો ખાતે મતદાનના દિવસે તારીખ ૨૦મી એપ્રિલ, ૨૦૦૪નાં રોજ ચૂંટણી પ્રચાર થતો અટકાવવા અને મતગણતરી મથકોએ મતગણતરીના દિવસે એટલે કે તારીખ ૧૩મી મે, ૨૦૦૪નાં રોજથી મતગણતરીની કાર્યવાહી પૂરી થાય ત્યાં સુધી કાયદો અને વ્યવસ્થા જાળવવા મતદાન કેન્દ્રો અને મતગણતરી મથકોની અંદર તથા તેની ૧૦૦ મીટરની ત્રિજ્યામાં કોઈપણ વ્યક્તિને મોબાઈલ, સેલ્યુલર ફોન-પેજર, કોર્ડલેસ ફોન અને વાયરલેસ સેટ/વોકીટોકી સાથે પ્રવેશવા ઉપર પ્રતિબંધ મુકવો આવશ્યક જણાય છે.

જેથી હુ રાજીવ ટોપનો, આઈ. એ. એસ., જિલ્લા મેજિસ્ટ્રેટ, ભરૂચ ફોજદારી કાર્યરીતિ અધિનિયમ, ૧૯૭૩ની કલમ-૧૪૪ (૧) થી મને મળેલ સત્તાની રૂએ હુકમ કરૂં છું કે,

ભરૂચ જિલ્લામાં આવેલ તમામ મતદાન કેન્દ્રો અને મતગણતરીના મથકની અંદર તથા તેની ૧૦૦ મીટરની ત્રિજ્યામાં કોઈપણ વ્યક્તિ મતદાન અને મતગણતરીનાં દિવસોએ મોબાઈલ, સેલ્યુલર ફોન, પેજર, કોર્ડલેસ ફોન અને વાયરલેસ સેટ, વોકી-ટોકી સેટ સાથે લઈ જઈ શકશે નહિ અથવા તેનો ઉપયોગ કરી શકશે નહિ.

આ આદેશનો ભંગ કરીને જો કોઈ વ્યક્તિ પાસે મોબાઈલ, સેલ્યુલર ફોન, પેજર કોર્ડલેસ ફોન અને વાયરલેસ સેટ, વોકી-ટોકી સેટ જેવા સાધનો મળી આવશે તો સ્થળ પરના સુરક્ષા અધિકારીએ આ સાધનો જપ્ત કરી શકશે.

આ હુકમના નિયંત્રણો કાયદો અને વ્યવસ્થાનો ચાર્જ ધરાવતાં અધિકારીઓ સુરક્ષા અધિકારીઓ, ચૂંટણીપંચ, નિમેલા નિરીક્ષકો, મતદાન અધિકારીઓ અને મતગણતરી અધિકારીઓને લાગુ પડશે નહિ.

આજ તારીખ ૧૧મી માહે માર્ચ સને ૨૦૦૪નાં રોજ મારી સહી તથા કચેરીનો સિક્કો કરી આપ્યો.

હુકમ

મુંબઈ પોલીસ અધિનિયમ-૧૯૫૧ની કલમ-૩૭ (૧) (એફ) અન્વયે કાઢેલો.

ક્રમાંક એમએજી/વશી/૧૬૧૫ થી ૧૬૭૦/૨૦૦૪.— ભારતના નિર્વાચન આયોગ દ્વારા લોકસભાની સામાન્ય ચૂંટણી-૨૦૦૪નો કાર્યક્રમ જાહેર કરેલ છે અને ભરૂચ જિલ્લામાં મતદાનની તારીખ ૨૦મી એપ્રિલ, ૨૦૦૪ તેમજ મતગણતરીની તારીખ ૧૩મી મે, ૨૦૦૪ નક્કી કરવામાં આવેલ છે. ભારતનાં નિર્વાચન આયોગ બંધારણની કલમ-૩૨૪ હેઠળ તેમને મળેલ સત્તાની રૂએ આપેલ આદેશ ક્રમાંક ૩-૯ (ઈ. એસ.) ૦૦૮/૯૪/જે.એસ. ૨/૫૧૫૨ તારીખ ૨જી સપ્ટેમ્બર ૧૯૯૪થી આપેલ સૂચના મુજબ ચૂંટણી જાહેર થયા પછી ચૂંટણીને લગતા ચોપાનીયા, ભીંતપત્રો, વિગેરેનાં મુદ્રણ અને પ્રકાશનો લોકપ્રતિનિધિત્વ અધિનિયમ, ૧૯૫૧ની કલમ-૧૨૭ (ક)ની જોગવાઈઓ લાગુ પડે છે. જેથી ચૂંટણીને લગતા ચોપાનીયા, ભીંતપત્રો, વિગેરેના મુદ્રણ પર નિયંત્રણ રાખવુ આવશ્યક છે.

લોકસભાની પેટા-ચૂંટણી દરમ્યાન રાજકીય પક્ષના ઉમેદવારો તરફથી ચૂંટણીને લગતા ચોપાનીયા, ભીંતપત્રો, વિગેરે છપાવવામાં આવે છે. આ ચોપાનીયા, ભીંતપત્રો વિગેરે પર મુદ્રક અને પ્રકાશકનું નામ અને સરનામુ છપાવવાની ખાસ આવશ્યકતા છે.

જેથી હું રાજીવ ટોપનો, આઈ. એ. એસ., જિલ્લા મેજિસ્ટ્રેટ, ભરૂચને મુંબઈ પોલીસ અધિનિયમ, ૧૯૫૧ની કલમ-૩૭ (૧) (એફ) થી મને મળેલ સત્તાની રૂએ હુકમ કરૂં છું કે,

(૧) કોઈપણ વ્યક્તિ જેના પર મુદ્રક અને પ્રકાશકના નામ અને સરનામા ન હોય એવા ચૂંટણીને લગતા ચોપાનીયા કે ભીંતપત્રો, હેન્ડબીલ, પ્લેકાર્ડ છાપી કે પ્રસિદ્ધ કરી શકશે નહિ અથવા છપાવી કે પ્રસિદ્ધી કરાવી શકશે નહિ.

(૨) કોઈપણ વ્યક્તિ ચૂંટણીને લગતા ચોપાનીયા કે ભીંતપત્રો છાપી શકશે નહિ. કે છપાવવાની વ્યવસ્થા કરી શકશે નહિ, સિવાય કે,

(ક) તેની સહીવાળા અને તેને અંગત રીતે ઓળખતી હોય તેવી વ્યક્તિઓએ શાખા કરેલ પ્રકાશકની ઓળખ અંગેના એકરારની બે નકલ તેણે મુદ્રકને આપી હોય,

(બ) ઉમેદવારો તરફથી પ્રચાર માટે હેન્ડબીલ, પ્લેકાર્ડ, પોષ્ટર, ચોપાનીયા, ભીંતપત્રો વિગેરે સાહિત્ય છાપવામાં આવે ત્યારે જે તે પ્રેસના માલિક કે મુદ્રકે આવા સાહિત્ય ઉપર પોતાનું નામ, મુદ્રકનું નામ સરનામુ તથા છાપેલા સાહિત્યની સંખ્યા લખવાની રહેશે.

લોકપ્રતિનિધિત્વ અધિનિયમની કલમ-૧૨૭ (ક) હેઠળ આવું સાહિત્ય છાપનાર તેની ૪ (ચાર) નકલ ચૂંટણી શાખા ભરૂચને મોકલી આપવાની રહેશે. તેમજ તે અંગે નિયત જોડાણમાં જિલ્લા ચૂંટણી અધિકારી (ચૂંટણી શાખા) ભરૂચને લેખિતમાં જાહેરાત કરવાની રહેશે. આ સૂચનાની તમામ પ્રિન્ટીંગ પ્રેસના માલિકો, મુદ્રકોએ ચૂસ્તપણે અમલ કરવાનો રહેશે.

આ હુકમનો તારીખ ૩૧મી મે, ૨૦૦૪ સુધી અમલમાં રહેશે.

આજ તારીખ ૧૧મી માહે માર્ચ સને ૨૦૦૪નાં રોજ મારી સહી તથા સિક્કો કરી આપ્યો.

હુકમ

મુંબઈ પોલીસ અધિનિયમ-૧૯૫૧ની કલમ-૩૭ (૧) (બી) અન્વયે કાઢેલો.

ક્રમાંક એમએજી/વશી/૧૬૭૧ થી ૧૭૦૬/૨૦૦૪.— ભારતના નિર્વાચન આયોગ દ્વારા લોકસભાની સામાન્ય ચૂંટણી-૨૦૦૪નો કાર્યક્રમ જાહેર કરેલ છે અને તે મુજબ ભરૂચ જિલ્લામાં મતદાનની તારીખ ૨૦મી એપ્રિલ, ૨૦૦૪ના રોજ નક્કી કરવામાં આવેલ છે. ભારતનાં નિર્વાચન આયોગે તેમના હુકમ નંબર ૫૭૬/૧૧/ઈએસ/૦૨૮/૯૫/ જીએસ-૪૬૮ તારીખ ૧૦મી જાન્યુઆરી ૧૯૯૫નાં પારા નં. ૪. ૧માં આપેલ સુચના મુજબ ચૂંટણીનાં મતદાન મથકની ૨૦૦ મીટરની ત્રિજ્યામાં કોઈપણ રાજકીય પક્ષના કે અપક્ષ ઉમેદવારનું, સૂચના આપવા માટેનું અથવા મતદારોને મતદારયાદીમાં અરજદારોનું નામ તથા નંબર પર આપેલ છે તે માટેની સ્લીપો આપવા માટેનું ટેબલ ગોઠવવામાં આવે છે તે ટેબલ મતદાન મથકના ૨૦૦ મીટર અંદરની ત્રિજ્યામાં ગોઠવવા દેવામાં આવશે નહિ.

લોકસભાની પેટા ચૂંટણી દરમ્યાન રાજકીય પક્ષો ઉમેદવારો તથા તેમની સંસ્થા મારફતે જાહેર રસ્તાઓ પર ટેબલ ગોઠવવામાં આવે છે, આ ટેબલ ગોઠવવાની લોકોમાં ભય, હરકત, અથવા અગવડ ન થાય તેટલા માટે રસ્તામાં તથા સાર્વજનિક જગા ઉપર કોઈ પ્રકારે રાહદારી તથા મત આપવા જનારા લોકોને અગવડ ઉભી થાય જે ઉપર નિયંત્રણ રાખવું જરૂરી છે.

જેથી હું, રાજીવ ટોપનો, આઈ. એ. એસ., જિલ્લા મેજીસ્ટ્રેટશ્રી ભરૂચ ધી મુંબઈ પોલીસ અધિનિયમની કલમ-૩૩ (૧) (બી) થી મને મળેલ સત્તાની રૂએ હુકમ કરૂ છું કે,

(૧) તારીખ ૨૦/૪/૨૦૦૪નાં રોજ ભરૂચ જિલ્લામાં ગ્રામ્ય વિસ્તારમાં તમામ મતદાન મથકોની ૨૦૦ મીટરની ત્રિજ્યામાં અને નગરપાલિકા વિસ્તારમાં ૧૦૦ મીટરની ત્રિજ્યામાં કોઈપણ પક્ષના ઉમેદવારોને મત આપવા જનારા લોકોને મતદારયાદીમાંથી તેમના નામ તથા મતદારયાદીનો નંબર કાઢવા માટેની સ્લીપો આપવા માટેનું ટેબલ ગોઠવવું નહિ કે ગોઠવવાની કોશિષ કરવી નહિ.

(૨) તથા આવુ ટેબલ જાહેર રસ્તા ઉપર ગોઠવવા માટે શહેરી વિસ્તારમાં સંબંધિત નગરપાલિકાના મુખ્ય અધિકારીની તથા ગ્રામ્ય વિસ્તારમાં જે તે ગામનાં તલાટી કમ મંત્રીની અગાઉથી પરવાનગી લેવાની રહેશે. તથા જો ખાનગી જમીન પર ટેબલ ગોઠવવામાં આવે તો જે તે જમીન માલિકની લેખિતમાં સંમતિ લેવાની રહેશે.

આ હુકમનો ભંગ કરનાર ઉલ્લંઘન કરનારને મુંબઈ પોલીસ અધિનિયમ, ૧૯૫૧ની કલમ-૧૩૧ મુજબ સજાને પાત્ર થશે.

આ હુકમ તારીખ ૨૦મી એપ્રિલ, ૨૦૦૪નાં રોજ એક દિવસ પૂરતો અમલમાં રહેશે.

આજ તારીખ ૧૧મી માર્ચ, સને ૨૦૦૪નાં રોજ મારી સહી તથા સિક્કો કરી આપ્યો.

હુકમ

મુંબઈ પોલીસ અધિનિયમ-૧૯૫૧ની કલમ-૩૩ (૧) (બી) અન્વયે કાઢેલો.

ક્રમાંક એમએજી-વશી/૧૭૦૭ થી ૧૭૪૭/૨૦૦૪.-ભારતના નિર્વાચન આયોગ દ્વારા લોકસભાની સામાન્ય ચૂંટણી ૨૦૦૪નો કાર્યક્રમ જાહેર કરેલ છે. અને તે મુજબ જિલ્લામાં મતદાનની તારીખ ૨૦મી એપ્રિલ, ૨૦૦૪ તેમજ મતગણતરીની તા. ૧૩મી મે, ૨૦૦૪ નક્કી કરવામાં આવેલ છે. ભારતના નિર્વાચન આયોગ બંધારણની કલમ-૩૨૪ હેઠળ તેમને મળેલ સત્તાની રૂએ આપેલ આદેશ ક્રમાંક ૪૬૪-એલ અને ઓ-ઈએસ-૦૨૧-૯૪ તારીખ ૨૧મી સપ્ટેમ્બર, ૧૯૯૪નાં પારા-(૪.૧) માં આપેલ સૂચના મુજબ ચૂંટણી જાહેર થયા પછી ત્રણથી વધુ વાહનોના કાફલામાં મોટરકાર અન્ય વાહનોની અવર-જવર કરવા દેવામાં આવશે નહિ.

લોકસભાની પેટા-ચૂંટણી દરમ્યાન ચૂંટણી પ્રચાર કે અન્ય હેતુથી રાજકીયપક્ષો ઉમેદવારો તથા લોકોના વાહનો જાહેર રસ્તા ઉપર મોટી સંખ્યામાં એકજ સાથે ફરે તો લોકોમાં ભય પેદા થઈ શકે છે અને ટ્રાફીકને અડચણ ઉભી થઈ શકે છે. વધુમાં ચૂંટણી પ્રક્રિયા દરમ્યાન તમામ રાજકીયપક્ષો અને ઉમેદવારો દ્વારા જાહેર રસ્તાઓ ઉપર મોટા પ્રમાણમાં વાહનો ફેરવવામાં આવતા હોય છે જેનાથી જાહેર રસ્તાઓ ઉપર જતા સર્વે પ્રકારના વાહનો ગાડીઓ તથા સવાર થઈને જનાર અથવા ગાડીમાં જનારા અથવા સાયકલ ઉપર જનારા અથવા ચાલતા જનારાઓને અગવડ ઉભી થવા સંભવ છે, જે ઉપર નિયંત્રણ રાખવું જરૂરી છે.

જેથી હું રાજીવ ટોપનો, આઈ. એ. એસ. જિલ્લા મેજીસ્ટ્રેટ, ભરૂચ, ધી મુંબઈ પોલીસ અધિનિયમની કલમ-૩૩ (૧) (બી) થી મને મળેલ સત્તાની રૂએ હુકમ કરૂં છું કે,

(૧) ભરૂચ જિલ્લામાં જાહેર રસ્તાઓ પર ત્રણથી વધુ વાહનોના કાફલામાં મોટરકાર - અન્ય વાહનો ઉપર અવર-જવર કરવા દેવામાં આવશે નહિ.

આ હુકમ નીચેના વાહન ધારકોને લાગુ પડશે નહિ.

(૧) મેજીસ્ટ્રેટ અને પોલીસના વાહનોને.

(૨) ચૂંટણી કામે જતા સરકારી વાહનોને, સક્ષમ અધિકારી દ્વારા ચૂંટણીનાં કામે સંપાદન કરેલ વાહનો.

આ હુકમનો ભંગ કરનાર ઉલ્લંઘન કરનાર મુંબઈ પોલીસ અધિનિયમ-૧૯૫૧ની કલમ-૧૩૧ મુજબ સજાને પાત્ર થશે.

આ હુકમ તારીખ ૩૧મી મે, ૨૦૦૪ સુધી અમલમાં રહેશે.

આજ રોજ તારીખ ૧૧મી માર્ચ, સને ૨૦૦૪નાં રોજ મારી સહી તથા કચેરીનો સિક્કો કરી આપ્યો.

હુકમ

મુંબઈ પોલીસ અધિનિયમ-૧૯૫૧ની કલમ-૩૩ (૧) (આર) (૩) અન્વયે કાઢેલો.

ક્રમાંક એમએજી-વશી/૧૭૪૮ થી ૧૭૯૮/૨૦૦૪.-ભારતના નિર્વાચન આયોગ દ્વારા લોકસભાની સામાન્ય ચૂંટણી ૨૦૦૪નો કાર્યક્રમ જાહેર કરેલ છે. અને તે મુજબ જિલ્લાના મતદાનની તારીખ ૨૦મી એપ્રિલ ,૨૦૦૪નાં રોજ અને મતગણતરીની તા. ૧૩મી મે ૨૦૦૪ના રોજ નક્કી કરવામાં આવેલી છે. ભારતનાં નિર્વાચન આયોગ બંધારણની કલમ-૩૨૪ હેઠળ તેમને મળેલ સત્તાની રૂએ આપેલ આદેશ ક્રમાંક ક-૩-૮-૯૪ જે એસ.-૨, તારીખ ૧૩મી જાન્યુઆરી, ૧૯૯૪નાં પારા નં.-૩૩ અને ૩.૫ માં આપેલ સૂચનાઓ મુજબ ચૂંટણી જાહેર થયા પછી લાઉડ સ્પીકરનાં ઉપયોગ ઉપર નિયંત્રણ રાખવા જણાવેલ છે.

ચૂંટણી પ્રક્રિયા દરમ્યાન રાજકીય પક્ષો, ઉમેદવારો અને તેમના કાર્યકર્તાઓ સમર્થકો ચૂંટણી પ્રચાર ઝુંબેશ માટે લાઉડ સ્પીકરનો ઉપયોગ મોટા પાયે કરે છે. આ લાઉડ સ્પીકરનો ઉપયોગ ફક્ત નિયત મંચ ઉપરજ નહિ પરંતુ ટ્રક, ટેમ્પો, કાર, જીપ, ટેક્ષીવાન, ત્રણ પૈંડાવાળા વાહનો, સ્કૂટરો, સાયકલ, રીક્ષા વિગેરે જેવા વાહનો ઉપર ગોઠવીને પણ તેનો ઉપયોગ કરવામાં આવે છે. ખૂબજ ઊંચા અવાજે પ્રચાર કરતાં લાઉડ સ્પીકરો સાથેના આવા વાહનો તમામ માર્ગો, શેરીઓ, અને

ગલીઓમાં ફરે છે. તેમજ જુદા જુદા ગામોએ, વસવાટોને મહોલ્લાએ, વસાહતોને અને લત્તાઓમાં પણ જાય છે. આને કારણે ખૂબ ધ્વનિ પ્રદૂષણ થાય છે. અને આમ જનતાની શાંતિમાં ખલેલ પહોંચે છે, અભ્યાસ કરતા વિદ્યાર્થીઓ પર આની ખૂબજ પ્રતિકૂળ અસર પડે છે. કારણ કે વહેલી સવારથી લાઉડ સ્પીકર વગાડવાનું શરૂ થઈ જાય છે અને તે ખૂબજ મોડી રાત સુધી વગાડવામાં આવે છે. આના પરિણામે વિદ્યાર્થીઓનો અભ્યાસ બગડે છે. વૃધ્ધો અશક્ત અને માંદાઓને પણ ઊંચા અવાજથી ખૂબજ તકલીફ પડે છે. સામાન્ય પ્રજાને ખૂબજ હરકત, અગવડ, ત્રાસ જોખમ અને ભય થાય છે જેથી ચૂંટણી પ્રક્રિયા દરમ્યાન લાઉડ સ્પીકર બેફામ અને મનસ્વી રીતે વગાડવા ઉપર પ્રતિબંધ મુકવાનું જરૂરી રહે છે.

જેથી હું રાજીવ ટોપનો, આઈ. એસ. એસ. જિલ્લા મેજીસ્ટ્રેટ, ભરૂચ મુંબઈ પોલીસ અધિનિયમ-૧૯૫૧ની કલમ-૩૩ (૧) (આર) (૩) થી મને મળેલ સત્તાની રૂએ હુકમ કરૂ છું કે,

(૧) ચૂંટણી પ્રચારના કોઈપણ હેતુ માટે કોઈપણ પ્રકારના વાહનો ઉપર ગોઠવેલા લાઉડ સ્પીકરોનો ઉપયોગ નગરપાલિકા વિસ્તારમાં સવારના ૬-૦૦ વાગ્યાથી રાત્રીના ૨૨-૦૦ વાગ્યા સુધી તથા ગ્રામ્ય વિસ્તારમાં સવારના ૬-૦૦ થી રાત્રીના ૨૩-૦૦ વાગ્યા સુધી જ કરવાનો રહેશે તે સિવાયના સમય દરમ્યાન કોઈપણ પ્રકારના વાહનો ઉપર ફરતા લાઉડ સ્પીકરનો ઉપયોગ કરવા દેવામાં આવશે નહિ.

(૨) કોઈ જાહેરસભા કે સરઘસના હેતુસર તમામ વિસ્તારમાં સવારે ૬-૦૦ વાગ્યા પહેલા કે નગરપાલિકા વિસ્તારમાં રાત્રે ૨૨-૦૦ કલાક પછી અને ગ્રામ્યવિસ્તારમાં ૨૩-૦૦ કલાક પછી સ્થળ પર જ રખાયેલ લાઉડ સ્પીકરનો ઉપયોગ કરવાનો હોય તો તેને માટે સંબંધિત સરકારી સત્તાધિકારીના અગાઉથી લેખિત પરવાનગી લેવાની રહેશે. આવી પરવાનગી આપતી વખતે સંબંધિત સરકારી સત્તાધિકારીએ જાતે ખાતરી કરીને પરવાનગીને લીધે જાહેર શાંતિ જોખમાય નહિ તે સુનિશ્ચિત કરીને આવી પરવાનગી આપશે અને લાઉડ સ્પીકરના ઉપયોગની પરવાનગી માટે કલાકો નક્કી કરવાના રહેશે.

(૩) ચૂંટણી પ્રચાર માટે જાહેર મંચ ઉપર અથવા વાહનો દ્વારા ફરતા લાઉડ સ્પીકરના ઉપયોગ માટે સક્ષમ અધિકારીની લેખિત પરવાનગી પ્રથમ લેવાની રહેશે. ફરતા વાહનોમાં ગોઠવેલ લાઉડ સ્પીકરના ઉપયોગ માટે કરવામાં આવતી અરજીઓમાં વાહનોનો પ્રકાર અને રજીસ્ટ્રેશન નંબર લખવાનો રહેશે જે વાહન માટે પરવાનગી આપી હોય તે વાહન સંચાલકે પરવાનગીના હુકમ વાહન સાથે રાખવો પડશે.

(૪) સક્ષમ અધિકારી દ્વારા ફરતા વાહનો ઉપર ગોઠવેલ લાઉડ સ્પીકરના ઉપયોગ માટે જે પરવાનગી પત્ર (પરમીટ) આપવામાં આવે તેમાં વાહનનો પ્રકાર અને રજીસ્ટ્રેશન નંબર લખવાનું રહેશે.

(૫) ફરતા વાહનો ઉપર અથવા નિયત સ્થળે ગોઠવવામાં આવેલ કોઈ લાઉડ સ્પીકરના ઉપયોગ માટે આવી પરવાનગી-પરમીટ મેળવ્યા પછી તેનો ઉપયોગ કરનારે તે વિસ્તારના પોલીસ મથકને તેમજ સંબંધિત મતદાર વિભાગના ચૂંટણી અધિકારીશ્રી અથવા મદદનીશ ચૂંટણી અધિકારીશ્રીને તેમના દ્વારા મેળવેલ પરવાનગી પત્ર-પરમીટની સંપૂર્ણ અને લેખિતમાં જાણ કરવાની રહેશે.

આ હુકમના ભંગ કરનાર ઉલ્લંઘન કરનારને મુંબઈ પોલીસ અધિનિયમ, ૧૯૫૧ની કલમ-૧૩૧ મુજબ સજાને પાત્ર થશે.

આ હુકમ તારીખ ૩૧મી મે ૨૦૦૪ સુધી અમલમાં રહેશે.

આજરોજ તારીખ ૧૧મી માર્ચ ૨૦૦૪નાં રોજ મારી સહી કરી અને સિક્કો કરી આપ્યો.

હુકમ

ફોજદારી કાર્યરીતિ અધિનિયમ, ૧૯૭૩ની કલમ-૧૪૪ અન્વયે કાઢેલ.

ક્રમાંક એમએજી-વશી/૧૯૪૧ થી ૧૯૯૧/૨૦૦૪.-ભારતના નિર્વાચન આયોગ દ્વારા ૨૦૦૪ લોકસભાની સામાન્ય ચૂંટણી કાર્યક્રમ જાહેર કરેલ છે. અને તે મુજબ જિલ્લામાં ચૂંટણીની તારીખ ૨૦મી એપ્રિલ ૨૦૦૪નાં રોજ તેમજ મતગણતરીની તા. ૧૩મી મે ૨૦૦૪ ના રોજ થનાર છે. ભારતનાં નિર્વાચન આયોગ બંધારણની કલમ-૩૨૪ હેઠળ તેમને મળેલ સત્તાની રૂએ હથિયારો અંગે પ્રતિબંધ મુકવા આદેશ ક્રમાંક-૪૬૪ કાયદો અને વ્યવસ્થા/ઈએસઓ-૨૧-૯૪, તારીખ ૨૧મી સપ્ટેમ્બર ૧૯૯૪ થી જરૂરી આદેશ બહાર પાડેલ છે.

અનુભવે જણાવેલ છે કે, સને ૧૯૮૯ની લોકસભાની સામાન્ય ચૂંટણી-૧૯૯૦ની વિધાનસભાની સામાન્ય ચૂંટણી તથા ૧૯૯૧ની લોકસભાની સામાન્ય ચૂંટણી દરમ્યાન ભરૂચ જિલ્લાના જુદા જુદા સ્થળોએ મોટા પાયે હિંસા ફાટી નિકળેલી હતી. અને કાયદો અને વ્યવસ્થાની પરિસ્થિતિ કથળી ગયેલ હતી. તે ધ્યાનમાં લેતા આ વખતની લોકસભાની સામાન્ય ચૂંટણી દરમ્યાન હિંસક બનાવો ન બને અને કાયદો અને વ્યવસ્થાની પરિસ્થિતિ જળવાઈ રહે તે માટે જરૂરી પ્રબંધ કરવા આવશ્યક જણાય છે.

સબબ મુક્ત અને ન્યાયી ચૂંટણી યોજાય તેમજ ચૂંટણી પ્રક્રિયા દરમ્યાન લોકોની સલામતી રહે, સુલેહ શાંતિનો ભંગ થતો અટકાવી શકાય તે હેતુસર સમગ્ર ભરૂચ જિલ્લામાં આવેલ તમામ હથિયાર પરવાનેદારોને હથિયારો સાથે હરવા ફરવા ઉપર પ્રતિબંધ મુકવો આવશ્યક જણાય છે.

જેથી હું રાજીવ ટોપનો, આઈ. એ. એસ. જિલ્લા મેજીસ્ટ્રેટ, ભરૂચ ફોજદારી કાર્યરીતિ અધિનિયમ, ૧૯૭૩ની કલમ-૧૪૪ થી મને મળેલ સત્તાની રૂએ હુકમ કરું છું કે,

(૧) ભરૂચ જિલ્લાના સમગ્ર વિસ્તારના કોઈ વ્યક્તિને શસ્ત્ર અધિનિયમ, ૧૯૫૯ની કલમ-૨ની વ્યાખ્યામાં આવતુ કોઈપણ હથિયાર ધારણ કરી હરવું ફરવું નહિ. તેમજ હથિયાર પોતાના રહેઠાણના નજીકના પોલીસ સ્ટેશનમાં જમા કરાવી દેવા.

(૨) ભરૂચ જિલ્લા બહારથી મેળવેલ હથિયાર પરવાના ધારણ કરનારા વ્યક્તિઓ કે જેઓ હાલમાં ભરૂચ જિલ્લામાં વસવાટ કરતા હોય તેમને પણ પોતાનું હથિયાર પોતાના રહેણાંકના નજીકના પોલીસ સ્ટેશનમાં જમા કરાવી દેવા તથા હથિયાર ધારણ કરી હરવું ફરવું નહિ.

લોકસભાની સામાન્ય ચૂંટણી ૨૦૦૪ની ચૂંટણી પ્રક્રિયા શરૂ થઈ ગયેલ હોય, અને ચૂંટણીનો સમયબધ્ધ કાર્યક્રમ અમલમાં આવેલ હોય અને યોગ્ય સમયમાં તમામને નોટીસ બજાવી શકાય તેમ ન હોય, અને સુનાવણી રાખી શકાય તેમ ન હોય, ઉપર પારામાં જણાવેલ હુકમ હું ફોજદારી કાર્યરીતિ અધિનિયમ, ૧૯૭૩ની કલમ-૧૪૪ (૨) હેઠળ જાહેર કરું છું.

આ હુકમ તારીખ ૩૧મી મે ૨૦૦૪ સુધી અમલમાં રહેશે.

આજ તારીખ ૧૧મી માર્ચ ૨૦૦૪નાં રોજ મારી સહી તથા કચેરીનો સિક્કો કરી આપ્યો

રાજીવ ટોપનો,
જિલ્લા મેજીસ્ટ્રેટ,
ભરૂચ.

જાહેરનામું

સને ૧૯૫૧ના મુંબઈ પોલીસ અધિનિયમ, ૧૯૫૧ની કલમ-૩૩ (૧) (બી) મુજબનું.

નંબર એમએજી/જાહેરનામું/ટ્રાફીક/વશી/૨૨૦૩ થી ૨૨૧૭/૨૦૦૪.-હારીજ નગરપાલીકા, (બરો) વિસ્તારમાં બાજપાઈ નગર વિકાસ યોજનાના પ્રથમ તબક્કા અન્વયે બાકી કામ પૈકી હાઈવેથી ડૉ. કે. જી. પટેલના દવાખાના સુધીના રોડનું કામ ચાલુ કરવાનું હોવાથી સદરહું રોડ ઉપરથી પસાર થતો ટ્રાફીક બંધ કરવાની તેમજ તેની જગ્યાએ ડાયવર્ઝન આપવાની જરૂરીયાત જણાય છે.

વાસ્તે હું, જે. ડી. ભાડ (જીએએસ) જીલ્લા મેજીસ્ટ્રેટ, પાટણ મુંબઈ પોલીસ અધિનિયમ (સને ૧૯૫૧ના ૨૨માં)ની કલમ-૩૩ની પેટા કલમ-(૧)ના ખંડ(બી) અન્વયે મને મળેલ સત્તાની રૂઈએ ફરમાવું છું કે,

હારીજ નગરપાલિકા (બરો) માં હાઈવથી ડૉ. કે. જી. પટેલના દવાખાના વાળા રોડ ઉપરથી પસાર થતો ટ્રાફીક બંધ કરવામાં આવે છે. અને ઉક્ત વાહનો નીચે પ્રમાણેના રસ્તાથી વહન કરી શકશે.

(૧) **મહેસાણા તરફથી આવતા સાધનો :-**

હાઈવેથી વણકરવાસ આગળ થઈ સોમનાથ નગરથી મુખ્ય બજાર રોડ.

નાના સાધનો માટે :-

હાઈવેથી સ્મશાન રોડથી મુખ્ય બજાર રોડ.

(૨) લોટેશ્વર રોડથી ગઢવી અખેરાજભાઈના ખેતરમાંથી ગોકુલનગર થઈ મુખ્ય બજાર રોડ.

ઉક્ત જાહેરનામું તા. ૨૪મી માર્ચ ૨૦૦૪ થી તા. ૧૦મી એપ્રિલ ૨૦૦૪ સુધી અમલમાં રહેશે.

સદરહુ જાહરેનામું / નિયમોનું ઉલ્લંઘન કરનાર શખ્સ મુંબઈ પોલીસ અધિનિમય, ૧૯૫૧ની કલમ-૧૩૧ હેઠળ શિક્ષાને પાત્ર ઠરશે.

આજરોજ તા. ૨૦મી માર્ચ ૨૦૦૪ ના રોજ મારી સહી સિક્કો કરી આપ્યો.

જે. ડી. ભાડ,
જિલ્લા મેજીસ્ટ્રેટ,
પાટણ.

આમુખ :-

(૧) ભારતના નિર્વાચણ આયોગ, નવી દિલ્હીના હુકમ ક્રમાંક ૩/૮/૯૪/જે. એસ.-૨ તા. ૧૩-૦૧-૧૯૯૪.

(પારા-૩ મુજબ).

(૨) મુંબઈ પોલીસ અધિનિયમ-૧૯૫૧ની કલમ-૩૩(૧)-આર (૩) મુજબ.

હુકમ

ક્રમાંક એમ. એ. જી./ચટણ/જાહેરનામું/વશી/૯૦૯ થી ૯૩૩/૨૦૦૪ :- ભારતના ચૂંટણી પંચ, નવી દિલ્હી દ્વારા લોકસભાની સામાન્ય ચૂંટણી -૨૦૦૪ માટેનો કાર્યક્રમ જાહેર થયેલ છે. અને તારીખ ૨૦મી એપ્રિલ, ૨૦૦૪ના રોજ મતદાન થનાર છે. ચૂંટણી પંચે રાજકીય પક્ષો તથા સરકારી તંત્ર વગેરે માટે આચારસંહિતા અમલમાં મૂકી છે.

ભારતના નિર્વાચણ આયોગના વંચાણે લીધા આમુખ- (૧) થી આપવામાં આવેલ આદેશ મુજબ ચૂંટણી જાહેર થયા પછી લાઉડ સ્પીકરના ઉપયોગ ઉપર વ્યાજબી નિયંત્રણ રાખવા જણાવેલ છે.

ચૂંટણી પ્રક્રિયા દરમ્યાન ચૂંટણી લડતા ઉમેદવારો અને તેમના ટેકેદારો, કાર્યકર્તાઓ તથા સમર્થકો ચૂંટણી પ્રચાર માટે, ઝુંબેશ માટે લાઉડ સ્પીકરનો ઉપયોગ કરવામાં આવે છે. જે ખુબજ ઉંચા અવાજે પ્રચાર કરતાં લાઉડ સ્પીકર સાથેના આ વાહનો તમામ માર્ગો, શેરીઓ અને ગલીઓમાં વહેલી સવારથી મોડી રાત સુધી ફરે છે. આના કારણે થતા ઘોંઘાટથી સામાન્ય જનજીવન અને ખાસ કરીને વૃધ્ધો, બિમાર તથા અભ્યાસ કરતાં વિદ્યાર્થીઓને ઘણી મુશ્કેલી પડે છે. અને અવાજના પ્રદુષણથી ખુબજ હેરાન થવું પડે છે. જેથી લોકસભાની સામાન્ય ચૂંટણી-૨૦૦૪ દરમ્યાન લાઉડ સ્પીકરનો ઉપયોગ સંયમ પૂર્વક થાય અને નાગરિકોની મુશ્કેલીઓનો ખ્યાલ રખાય તે હેતુથી વ્યાજબી નિયંત્રણ મૂકવું આવશ્યક જણાય છે.

વાસ્તે હું ડી. જી. ઝાલાવાડિયા, જિલ્લા મેજિસ્ટ્રેટ, નર્મદા-રાજપીપલા મુંબઈ પોલીસ અધિનિયમ-૧૯૫૧ની કલમ-૩૩ (૧) (આર) (૩) થી મને મળેલ સત્તાની રૂએ હુકમ કરું છું કે :-

(૧) ચૂંટણી જાહેરાતની તારીખથી શરૂ થતાં અને પરિણામ આવતાં સુધીના સમય દરમ્યાન લોકસભાની સામાન્ય ચૂંટણી-૨૦૦૪ની ચૂંટણી લડતા ઉમેદવારો લાઉડ સ્પીકરનો ઉપયોગ સવારના ૬-૦૦ કલાકથી સાંજના ૧૯-૦૦ કલાક સુધી જ કરવા દેવામાં આવશે. કોઈપણ વિસ્તારમાં સવારના ૬-૦૦ કલાક પહેલાં અને સાંજના ૧૯-૦૦ કલાક પછી ફરતાં લાઉડ સ્પીકરોનાં ઉપયોગ કરવાની પરવાનગી આપી શકાશે નહીં.

(૨) કોઈપણ જાહેરસભા કે સરઘસ ના હેતુસર ઉક્ત કલાકો પછી ખાસ સ્થળ પર રખાયેલ લાઉડ સ્પીકરનો ઉપયોગ કરવાનો હોય તો તેને માટે સક્ષમ અધિકારીશ્રીની અગાઉથી લેખિત પરવાનગી લેવાની રહેશે. જાહેરસભા માટે પરવાનગી આપતી વખતે સંબંધિત સરકારી અધિકારીએ પોલીસ અભિપ્રાય મેળવી ખાતરી કરવાની રહેશે કે પરવાનગી લીધે જાહેરશાંતિને ખલેલ પહોંચતી નથી.

(૩) સામાન્ય પ્રચાર માટે અથવા જાહેરસભા કે સરઘસના ઉપયોગમાં લેવાયેલ અને ફરતા વાહનો ઉપર કે અન્યથા ઉપયોગમાં લેવાયેલ તમામ લાઉડ સ્પીકરોનો ઉપયોગ નક્કી કરેલ કલાકોના મર્યાદિત સમયમાં કરવો. કોઈપણ સંજોગોમાં તે સિવાયના સમયે લાઉડ સ્પીકરનો ઉપયોગ કરવો નહીં.

(૪) ઉપર નિયત કરેલા સમય સિવાય અથવા સક્ષમ અધિકારીની લેખિત પરવાનગી વગર ઉપયોગમાં લેવાયેલ કોઈપણ લાઉડ સ્પીકર / લાઉડ સ્પીકરના ઉપયોગ સાથે સંકળાયેલ તમામ ઉપકરણો સહિત જપ્ત કરવામાં આવશે.

(૫) સક્ષમ અધિકારી દ્વારા વાહન ઉપર ગોઠવાયેલા લાઉડ સ્પીકરના ઉપયોગ માટે પરવાનગીપત્ર આપવામાં આવે તેમાં વાહનનો પ્રકાર અને રજીસ્ટ્રેશન નંબર અને અન્ય ઓળખ નંબર સક્ષમ અધિકારીને આપવાના રહેશે.

(૬) ફરતાં વાહનો ઉપર અને નિયત સ્થળે ગોઠવવામાં આવેલ કોઈ લાઉડ સ્પીકરનો ઉપયોગ કરવા માટે આવી પરવાનગી મેળવ્યા પછી તેનો ઉપયોગ કરનારે તે વિસ્તારના પોલીસ મથકે તેમજ સંબંધિત મતદાર વિભાગના ચૂંટણી અધિકારીશ્રીને તેમના દ્વારા મેળવેલ પરવાનગીની લેખીત જાણ કરવાની રહેશે.

(૭) લાઉડ સ્પીકર વગાડવા પરવાનગી મેળવેલ હોય તેવા વાહનો ઉપર સક્ષમ અધિકારીશ્રીએ પરવાનગી આપી હશે તે પરવાનગી પણ આમ જનતા જોઈ શકે તે રીતે વાહન પર લગાડવાની રહેશે. આ પ્રકારની પરવાનગી સિવાય જો લાઉડ સ્પીકરનો ઉપયોગ થયો હશે તો લાઉડ સ્પીકર તથા તેની સાથેના તમામ ઉપકરણો જપ્ત કરવામાં આવશે..

ઉક્ત આદેશોનો ચુસ્તપણે અમલ કરાવવાની જવાબદારી લાઉડ સ્પીકરના ઉપયોગ માટે પરવાનગી પત્ર આપતા રાજ્ય સરકારના સત્તાધિકારીની અને સ્થાનિક પોલિસ સત્તાધિકારીની રહેશે.

આ હુકમ ચૂંટણી પ્રક્રિયા પુરી થાય ત્યાં સુધી એટલે કે તારીખ ૨૫મી મે, ૨૦૦૪ સુધી અમલમાં રહેશે.

આ હુકમનો ભંગ કરનારને મુંબઈ પોલીસ અધિનિયમ ૧૯૫૧ની કલમ-૧૩૧ મુજબ સજાને પાત્ર થશે.

આજ તારીખ ૧લી માર્ચ, ૨૦૦૪ના રોજ મારી સહિ કરી કચેરીનો સિક્કો કરી આપ્યો.

હુકમ

ફોજદારી કાર્યરીતિ અધિનિયમ-૧૯૭૩ની કલમ-૧૪૪ અન્વયે કાઢેલો.

ક્રમાંક એમ. એ. જી./ચટણ/જાહેરનામું/વશી/૯૮૪ થી ૧૦૦૮/ ૨૦૦૪ :- ભારતના નિર્વાચીન આયોગ દ્વારા લોકસભાની સામાન્ય ચૂંટણી -૨૦૦૪નો કાર્યક્રમ જાહેર કરેલ છે. અને તારીખ ૨૦મી એપ્રિલ, ૨૦૦૪ના રોજ મતદાન થનાર છે. ચૂંટણી અગાઉ પ્રચારની કામગીરી શરૂ થઈ જાય છે અને તેના કારણે વાતાવરણમાં ઉત્સાહ, ઉશ્કેરાટ અને તાણની અસર વર્તાય છે. ચૂંટણીઓ મુક્ત વાતાવરણમાં યોજાય તે જરૂરી છે. જેથી સામાન્ય નાગરિક ભયમુક્ત થઈને હળવી મનોદશામાં રહીને પોતાનો મત આપવા જઈ શકે. આ સમય દરમ્યાન હથિયારો સાથે ફરતાં માણસો ભયનું વાતાવરણ સર્જી શકે છે. અને શક્ય છે કે તેના કારણે તંગદીલી પણ ઉભી થાય.

ઉપર્યુક્ત હકીકતને ધ્યાનમાં લેતાં નર્મદા જિલ્લામાં ચૂંટણીઓ મુક્ત અને સરળપણે યોજાય અને લોકો તેમનો મત ભયમુક્ત રીતે આપી શકે તે હેતુથી સમગ્ર નર્મદા જિલ્લામાં આવેલ તમામ હથિયારોનાં પરવાનેદારોને (ફાયર આર્મ્સ) હથીયારો સાથે ફરવા ઉપર પ્રતિબંધ મુકવાની આવશ્યકતા જણાય છે.

જેથી હું, ડી. જી. ઝાલાવાડિયા, જિલ્લા મેજિસ્ટ્રેટ, નર્મદા-રાજપીપલા ફોજદારી કાર્યરીતી અધિનિયમ-૧૯૭૩ની કલમ-૧૪૪ થી મને મળેલ સત્તાની રૂએ હુકમ કરું છું કે, નર્મદા જિલ્લાના સમગ્ર વિસ્તારમાં કોઈપણ વ્યક્તિએ શસ્ત્ર અધિનિયમ -૧૯૫૯ ની કલમ-(૨) ની વ્યાખ્યામાં આવતું કોઈપણ હથિયાર ધારણ કરી જાહેરમાં હરવું ફરવું નહિ તથા આ બાબતે સક્ષમ અધિકારી જે હુકમ કરે તેનું યોગ્ય રીતે પાલન કરવું અને પોતાનું હથિયાર અન્ય કોઈ વ્યક્તિને આપવું નહીં કે હથિયાર સાથે જાહેરમાં ફરવા દેવા નહીં.

લોકસભાની સામાન્ય ચૂંટણી -૨૦૦૪ની ચૂંટણી પ્રક્રિયા શરૂ થઈ ગયેલ હોઈ અને ચૂંટણીનો સમયબધ્ધ કાર્યક્રમ અમલમાં આવેલ હોય અને યોગ્ય સમયમાં નોટીસ બજાવી શકાય તેમ ન હોય અને સુનાવણી રાખી શકાય તેમ ન હોઈ, ઉપર જણાવેલ હુકમ હું ફોજદારી કાર્યરીતિ અધિનિયમ-૧૯૭૩ની કલમ-૧૪૪ (૨) હેઠળ જાહેર કરું છું.

સદરહું હુકમ, હુકમની તારીખ ૨૫મી મે, ૨૦૦૪ સુધી અમલમાં રહેશે.

સદર હુકમનો ભંગ કરનાર કે ઉલ્લઘંન કરનારને કાયદેસરના પગલાં લેવામાં આવશે.

આજ તારીખ ૧લી માર્ચ, ૨૦૦૪ના રોજ મારી સહિ કરી કચેરીનો સિક્કો કરી આપ્યો.

હુકમ

મુંબઈ પોલીસ અધિનિયમ-૧૯૫૧ની કલમ-૩૭ (૧) (એફ) અન્વયે કાઢેલો.

ક્રમાંક એમ. એ. જી./જાહેરનામું/ચટણ/વશી/૧૦૦૯ થી ૧૦૨૩/ ૨૦૦૪ :- ભારતના ચૂંટણી પંચ દ્વારા લોકસભાની સામાન્ય ચૂંટણી - ૨૦૦૪ માટેનો કાર્યક્રમ જાહેર કરેલ છે. અને તે મુજબ તારીખ ૨૦મી એપ્રિલ, ૨૦૦૪ના રોજ મતદાન થનાર છે.

ભારતના નિર્વાચીન આયોગને બંધારણની કલમ-૩૨૪ હેઠળ તેમને મળેલ સત્તાની રૂએ આપેલ ક્રમાંક ૩/૯ (ઈ. એસ.)-૦૦૮/૯૪-જે. એસ. ૨/૫૧૫૨ તારીખ ૨જી સપ્ટેમ્બર, ૧૯૯૪થી આપેલ સુચના

મુજબ ચૂંટણી જાહેર થયા પછી ચૂંટણીને લગતાં ચોપાનીયાં, ભીંતપત્રો વગેરેના મુદ્રક અને પ્રકાશનો લોક પ્રતિનિધિત્વ અધિનિયમ-૧૯૫૧ની કલમ-૧૨૭ (ક) ની જોગવાઈઓ લાગુ પડે છે. જેથી ચૂંટણીને લગતાં ચોપાંનીયાં, ભીંતપત્રો વગેરેનાં મુદ્રણ પર નિયંત્રણ રાખવાનું આવશ્યક છે.

લોકસભાની સામાન્ય ચૂંટણી -૨૦૦૪ દરમ્યાન રાજકીય પક્ષનાં ઉમેદવારો તરફથી ચૂંટણીને લગતાં ચોપાનીયાં, ભીંતપત્રો વગેરે છપાવવામાં આવે છે. આ ચોપાનીયાં, ભીંતપત્રો વગેરે પર મુદ્રક અને પ્રકાશકનું નામ, સરનામું છપાવવાની ખાસ આવશ્યકતા છે.

જેથી હું, ડી. જી. ઝાલાવાડિયા, જિલ્લા મેજિસ્ટ્રેટ, નર્મદા-રાજપીપલા મુંબઈ પોલીસ અધિનિયમ-૧૯૫૧ની કલમ-૩૭ (૧) (એફ) થી મને મળેલ સત્તાની રૂએ હુકમ કરું છું કે, :-

(૧) કોઈપણ વ્યકિત જેના પર પ્રકાશકના નામ સરનામા ન હોય, એવા ચુંટણીને લગતાં ચોપાનીયાં કે ભીંતપત્રો, હેન્ડબીલ, પ્લેકાર્ડ, છાપી કે પ્રસિધ્ધ કરી શકશે નહી, અથવા છપાવી કે પ્રસિધ્ધ કરાવી શકશે નહી.

(૨) કોઈપણ વ્યકિત ચૂંટણીને લગતાં ચોપાનીયાં કે ભીંતપત્રો છાપી શકશે નહી, કે છપાવવાની વ્યવસ્થા કરી શકશે નહી, સિવાય કે,

(ક) તેની સહીવાળા અને તે અંગત રીતે ઓળખાતી હોય, તેવી વ્યકિતઓએ શાખ કરેલ પ્રકાશકની ઓળખ અંગેના એકરારની બે નકલ તેને મુદ્રકને આપી હોય,

(ખ) ઉમેદવારો તરફથી પ્રચાર કે હેન્ડબીલ, પ્લેકાર્ડ, પોસ્ટર, ચોપાનીયાં, ભીંતપત્રો વગેરે સાહિત્ય છાપવામાં આવે ત્યારે તે પ્રેસનાં માલીક કે મુદ્રકે આવા સાહિત્ય ઉપર પોતાનું નામ, મુદ્રકનું નામ અને સરનામું તથા છાપેલ સાહિત્યની સંખ્યા લખવાની રહેશે.

લોક પ્રતિનિધિત્ત્વ અધિનિયમ કલમ-૧૨૭(ક) હેઠળ આવું સાહિત્ય છાપનારે તેની ૪ (ચાર) નકલ જિલ્લા મેજિસ્ટ્રેટશ્રી, નર્મદાને મોકલી આપવાની રહેશે. તેમજ તે અંગે નિયત જોડાણમાં જિલ્લા મેજિસ્ટ્રેટશ્રી, નર્મદાને લેખિતમાં જાહેરાત કરવાની રહેશે.

આ હુકમ હુકમની તારીખથી તારીખ ૨૫મી મે, ૨૦૦૪ સુધી અમલમાં રહેશે.

સદર હુકમનો ભંગ કરનાર, ઉલ્લંઘન કરનારને મુંબઈ પોલીસ અધિનિયમ ૧૯૫૧ની કલમ-૧૩૧ મુજબ સજાને પાત્ર થશે.

આજ તારીખ ૧લી માર્ચ, ૨૦૦૪ના રોજ મારી સહિ કરી કચેરીનો સિક્કો કરી આપ્યો.

આમુખ :-

(૧) ભારતના નિર્વાચન આયોગ, નવી દિલ્હીના આદેશ નંબર ૪૩૭/૩/૯૭ આયોજન-૩ તા. ૧૮-૦૩-૧૯૯૭.

(૨) સંયુક્ત મુખ્ય નિર્વાચન અધિકારીશ્રી, ગુજરાત રાજ્ય અખબારી યાદી ક્રમાંક ઈ.એલ.સી./૧૦૩૪-૧૮૦૦-છ તા. ૨૯-૦૨-૦૪.

(૨) મુંબઈ પોલીસ અધિનિયમ-૧૯૫૧ની કલમ-૩૩(૧)-બી મુજબ.

હુકમ

ક્રમાંક એમ. એ. જી./ચટણ/જાહેરનામું/વશી/૧૦૩૭ થી ૧૦૬૩/ ૨૦૦૪ :- ભારતના ચૂંટણી પંચે લોકસભાની આગામી સામાન્ય ચૂંટણી -૨૦૦૪ અન્વયે ગુજરાત રાજ્યના તમામ લોકસભા મતદાર વિભાગમાં તારીખ ૨૦મી એપ્રિલ, ૨૦૦૪ના રોજ મતદાન લેવાનું નક્કી કર્યું છે. લોકસભા સામાન્ય ચૂંટણી -૨૦૦૪ માટેના વિગતવાર કાર્યક્રમની યાદી સંદર્ભ-૨ પર દર્શાવેલ પત્રથી બહાર પાડવામાં આવેલી છે. આમુખ-(૧) થી આપવામાં આવેલ આદેશ મુજબ ચૂંટણી જાહેર થયા પછી ત્રણથી વધુ વાહનોના કાફલામાં મોટરકાર અન્ય વાહનોને અવર-જવર કરવા દેવામાં આવશે નહિં.

લોકસભાની સામાન્ય ચૂંટણી-૨૦૦૪ દરમ્યાન ચૂંટણી લડતા ઉમેદવારો તેમના પક્ષ અગર તેમના ટેકેદારો દ્વારા જો એક સાથે અનેક સાધનોનો કાફલો રસ્તા ઉપર નીકળે તો રોજીંદા સામાન્ય જનજીવનને તકલીફ પડવાની સંભાવના રહે છે. તથા રોજિંદા વાહન વ્યવહારને ખલેલ પહોંચવાની શક્યતા છે.

જેથી હું ડી. જી. ઝાલાવાડિયા, જિલ્લા મેજિસ્ટ્રેટ, નર્મદા-રાજપીપલા મુંબઈ પોલીસ અધિનિયમ-૧૯૫૧ની કલમ-૩૩ (૧) (બી) થી મને મળેલ સત્તાની રૂએ હુકમ કરું છું કે :-

(૧) ચૂંટણીના હેતુસર વપરાતા કાર/વાહનોને કોઈપણ સંજોગોમાં કોઈપણ મત વિસ્તારમાં આ જાહેરનામું બહાર પાડ્યાની તારીખથી ચૂંટણી પ્રક્રિયા પૂરી થાય ત્યાં સુધી ત્રણ વાહનો કરતાં વધુ બનેલા કાફલાને રક્ષા રૂપે જવા દેવામાં આવશે નહિ. તેમાં કેન્દ્ર કે રાજ્ય સરકારના કોઈપણ મંત્રી જતા હોય તો પણ તમામ મોટા રક્ષા કાફલાઓ વિભાજીત કરવાના રહેશે.

(૨) નર્મદા જિલ્લામાં સમાવિષ્ટ વિધાનસભા મત વિસ્તારમાં (સમગ્ર નર્મદા જિલ્લામાં) ચૂંટણીની પ્રક્રિયા પૂરી થાય ત્યાં સુધી જિલ્લા ચૂંટણી અધિકારીશ્રી, પોલીસ અધિકારીશ્રી, અગર તેઓએ અધિકૃત કરેલ અધિકારી તથા નાયબ જિલ્લા ચૂંટણી અધિકારી, મદદનીશ ચૂંટણી અધિકારી તથા નોડેલ અધિકારીશ્રીઓ, ચૂંટણી લડતા ઉમેદવારો, ચૂંટણી લડતા ઉમેદવારોની સાથે રહેતા વ્યકિતઓ અને પક્ષના અન્ય નેતાઓ દ્વારા વાહનોના ઉપયોગ પર ચાંપતી નજર રાખશે. તથા ઉપર્યુક્ત સૂચનાનું પાલન કરવાનું રહેશે.

(૩) ચૂંટણી પ્રચાર શરૂ કરતાં પહેલાં ચૂંટણી પ્રચારમાં ચૂંટણી લડનાર ઉમેદવારો દ્વારા વપરાતા તમામ વાહનો અંગની માહિતી જિલ્લા ચૂંટણી અધિકારી અથવા જિલ્લા ચૂંટણી અધિકારીએ આ અંગે ખાસ અધિકૃત કરેલા અન્ય અધિકારીશ્રી પાસે નોંધાવવાનું રહેશે. વધારાના કોઈ વાહનો મુકવા બાબતમાં ઉમેદવાર કે તેના એજન્ટે

વાહનો ખરેખર વપરાશમાં મૂકતાં પહેલાં આ અંગેની નોટીસ આવે ત્યાર પછી તેને વાપરવા મુકી શકશે ચૂંટણી વખતે આ વાહન જયાં ચલાવવાનું હોય તે વિસ્તારની વિગત પણ જણાવવાની રહેશે.

(૪) જિલ્લાના ચૂંટણી અધિકારી / મદદનીશ ચૂંટણી અધિકારીની કચેરીમાં ચૂંટણી માટે ન નોંધાયેલ કોઈ વાહન પ્રચાર અભિયાન માટે વપરાતું હોવાનું જણાશે તો તે ઉમેદવાર માટે બિનઅધિકૃત રીતે પ્રચાર આંદોલન માટે વપરાતું હોવાનું ગણાશે અને તેને ભારતીય ફોજદારી દંડ સંહિતાના પ્રકરણ-૯ -એ ની દંડાત્મક જોગવાઈઓને લાગુ પડશે અને તેવા તે વાહનને પ્રચાર અભિયાનમાંથી તાત્કાલિક પાછું ખેંચી લેવાનું રહેશે.

આ હુકમ નીચેના વાહન ધારકોને લાગુ પડશે નહિ :-

(૧) મેજિસ્ટ્રેટ અને પોલીસના વાહનોને;

(૨) ચૂંટણી કામે જતાં સરકારી વાહનોને સક્ષમ અધિકારી દ્વારા ચૂંટણીના કામે સંપાદન કરેલા વાહનો.

આ હુકમનો ભંગ કે ઉલ્લંઘન કરનારને મુંબઈ પોલીસ અધિનિયમ ૧૯૫૧ની કલમ-૧૩૧ મુજબ સજાને પાત્ર થશે.

આ હુકમ તારીખ ૨૫મી મે, ૨૦૦૪ સુધી અમલમાં રહેશે.

આજ તારીખ ૧લી માર્ચ, ૨૦૦૪ના રોજ મારી સહિ કરી કચેરીનો સિક્કો કરી આપ્યો.

આમુખ :-

(૧) ભારતના નિર્વાસન આયોગ, નવી દિલ્હીના આદેશ નં. ૪૬૪/ આઈ.એન.એસ.ટી./૯૮/પ્લાન-૧ તા. ૧૨-૦૨-૧૯૯૮ (પેરા નં. - ૧ મુજબ).

(૨) મુંબઈ પોલીસ અધિનિયમ, ૧૯૫૧ની કલમ-૩૩(૧)-(બી) મુજબ.

હુકમ

ક્રમાંક : એમ.એ.જી./ચટણ/જાહેરનામું/વશી/૯૫૯ થી ૯૮૩/ ૨૦૦૪.-ભારતના ચુંટણી પંચ, નવી દિલ્હી દ્વારા લોકસભાની સામાન્ય ચૂંટણી - ૨૦૦૪ માટેનો કાર્યક્રમ જાહેર કરેલ છે. અને તારીખ ૨૦મી એપ્રિલ ૨૦૦૪ના રોજ મતદાન થનાર છે. આમુખ-(૧) થી સૂચના આપવામાં આવે છે કે, ચુંટણીના મતદાન મથકથી ૨૦૦ મીટરની ત્રિજયામાં કોઈપણ રાજકીય પક્ષના કે અપક્ષના ઉમેદવારોને સૂચના આપવા માટેનું અથવા મતદારોને મતદારયાદીમાં મતદારોનાં નામ તથા નંબર આપેલ છે. તે માટેની સ્લીપો આપવા માટેનું ટેબલ ગોઠવવામાં આવે છે. તે ટેબલ મતદાન મથકના ૨૦૦ મીટર અંદરના ત્રિજયામાં ગોઠવવા દેવામાં આવશે નહિ.

લોકસભાની સામાન્ય ચૂંટણી-૨૦૦૪ દરમ્યાન રાજકીય પક્ષો કે અપક્ષ પક્ષોના ઉમેદવારો ચુંટણી પ્રચાર માટેના મથકો ઉભા કરવા દેવામાં આવશે નહીં. કેમ કે આવા મથકો મતદારો માટે અવરોધ ઉભા કરીને જુદા જુદા પક્ષના કાર્યકરોમાં ઘર્ષણ ઉભું કરીને કાયદો અને વ્યવસ્થાના પ્રશ્નો ઉભા કરીને મુક્ત, ન્યાયી અને સરળ ચૂંટણીઓ યોજવામાં ઘણી મુશ્કેલીઓ ઉભી કરે છે. આથી આવી મુશ્કેલીઓના નિવારણ માટે મતદાન મથકની ૨૦૦ મીટરની ત્રિજયામાં આવાં ટેબલ કેમ્પ, તંબુ કે આવી કોઈ વ્યવસ્થા ઉભી કરવા દેવાનું ઉચિત જણાતું નથી.

જેથી હું ડી. જી. ઝાલાવાડીયા, જિલ્લા મેજીસ્ટ્રેટ નર્મદા - રાજપીપલા મુંબઈ પોલીસ અધિનિયમ-૧૯૫૧ની કલમ - ૩૩ (૧) - બી થી મને મળેલ સત્તાની રૂએ હુકમ કરૂં છું. કે, :-

તારીખ ૨૦મી એપ્રિલ ૨૦૦૪ના રોજ મતદાનના દિવસે નર્મદા જિલ્લામાં આવેલ તમામ મતદાન મથકોની ૨૦૦ મીટરની ત્રિજયામાં કોઈપણ રાજકીય પક્ષના ઉમેદવારોએ અગર તેમના માણસોએ મત આપવા જનાર મતદારોને મતદાર યાદીમાંથી તેમના નામ તથા મતદાર યાદીનો નંબર કાઢવા માટેની સ્લીપો આપવા માટેનું મથક ગોઠવવું નહિ કે ગોઠવવાની કોશિશ કરવી નહીં તથા આવા મતદાન મથકથી ૨૦૦ મીટર બહાર જાહેર રસ્તા ઉપર ગોઠવવા માટે શહેરી વિસ્તારમાં સંબંધિત નગરપાલિકાના મુખ્ય અધિકારી તથા ગ્રામ્ય વિસ્તારમાં સંબંધિત નગરપાલિકાના મુખ્ય અધિકારી તથા ગ્રામ્ય વિસ્તારમાં જે તે ગામનાં તલાટી કમ મંત્રીશ્રીની કે સંબંધિત અધિકારીશ્રીની લેખિત પરવાનગી લેવાની રહેશે. તથા જો ખાનગી માલિકીની જમીન ઉપર આવું મથક ગોઠવવામાં આવે તો તે જમીન માલિકની લેખિતમાં સંમતિ લેવાની રહેશે. આવું કોઈપણ મથક લોકોની અવરજવરને અડચણ રૂપ ન નીવડે તેવું મથક બનાવે ત્યારે જોવાનું રહેશે.

આ હુકમનો ભંગ કરનાર કે ઉલ્લંઘન કરનારને મુબંઈ પોલિસ અધિનિયમ-૧૯૫૧ની કલમ-૧૩૧ મુજબ સજાને પાત્ર થશે.

આ હુકમ તારીખ ૨૦મી એપ્રિલ ૨૦૦૪ના રોજ મતદાન પુરૂં થાય ત્યાં સુધી એક દિવસ માટે અમલમાં રહેશે.

આજ તારીખ ૨૨મી માર્ચ ૨૦૦૪ના રોજ મારી સહી કરી કચેરીનો સિક્કો કરી આપ્યો.

ડી. જી. ઝાલાવાડીયા,
જિલ્લા મેજિસ્ટ્રેટ, નર્મદા,
રાજપીપલા.

વાંચ્યો :

(૧) અત્રેના જાહેરનામા ક્રમાંક : પીઓએલ/વશી, તા. ૪/૧૨/૧૯૫૩.

(૨) અત્રેનો હુકમ નં. પીઓએલ/વશી/૫૬૭૮, તા. ૨૨/૧૦ /૧૯૫૪.

(૩) અત્રેના જાહેરનામા ક્રમાંક : પીઓએલ / વશી / ૮૨૦, તા. ૨૨/૧૨ /૧૯૫૮.

(૪) અત્રેનો હુકમ નં. પીઓએલ/વશી/૮૨૦ તા. ૦૩/૦૩ /૧૯૫૯.

(૫) મુંબઈ પોલીસ અધિનિયમ, ૧૯૫૧ની કલમ-૩૩ (૧)

હુકમ

ક્રમાંક/એમએજી/લાઉડસ્પીકર/વશી/૧૦૩૪-૧૦૯૯/૨૦૦૪.– અત્રેના પંચમહાલ જિલ્લામાં લાઉડસ્પીકરના ઉપયોગ બાબતમાં ઉપર વંચાણે લીધેલ જાહેરનામાથી સક્ષમ અધિકારીની પરવાનગી વગર લાઉડસ્પીકરના ઉપયોગ ઉપર પ્રતિબંધ મુકવામાં આવેલ છે અને તે અંગેના નિયમો પ્રસિદ્ધ કરવામાં આવેલ છે. અત્રેના તા. ૨૨/૧૦/૧૯૫૪ના હુકમ નં. પીઓએલ/વશી/૫૬૭૮ થી મામલતદાર ગોધરા, હાલોલ, સંતરામપુર લુણાવાડાને તેઓના વિસ્તારમાં આવી પરવાનગી આપવા માટે અધિકૃત કરવામાં આવેલ છે તથા અત્રેના તા. ૩/૩/૧૯૫૯ના હુકમ નં. પીઓએલ/વશી/૮૨૦ થી મામલતદાર શહેરા, હાલોલ, અને જાંબુઘોડાને તેમના કાર્યક્ષેત્ર વિસ્તારમાં આવી પરવાનગી આપવા અધિકૃત કરવામાં આવેલ છે.

અત્રેના પંચમહાલ જિલ્લામાં લાઉડસ્પીકરનો ઉપયોગ કરવા માટે અરજદારો તરફથી થતી માંગણીઓ અંગે પરવાનગી આપવા બાબતે નીચે જણાવ્યા મુજબના તાલુકાઓમાં સંબંધિત તાલુકાના મામલતદાર અને એકઝીક્યુટીવ મેજીસ્ટ્રેટને તેમના કાર્યક્ષેત્ર વિસ્તાર માટે આથી અધિકૃત કરવામાં આવે છે.

તાલુકાનું નામ :-

(૧) ગોધરા (૨) કાલોલ (૩) હાલોલ (૪) જાંબુઘોડા (૫) ઘોઘંબા (૬) મોરવા(હ) (૨) (૭) સંતરામપુર (૮) કડાણા (૯) ખાનપુર (૧૦) લુણાવાડા (૧૧) શહેરા.

આજ રોજ તારીખ ૨૪મી માર્ચ ૨૦૦૪ ના રોજ મારી સહી તથા કચેરીનો સિક્કો કર્યો.

આજ તારીખ ૨૪ માર્ચ ૨૦૦૪ ના રોજ મારી સહી તથા કચેરીનો સિક્કો કર્યો.

બ્રહ્મભટ્ટ ડી. એચ,
જિલ્લા મેજિસ્ટ્રેટ,
પંચમહાલ ગોધરા.

જાહેરનામું

નંબર ૯/પી.ઓએલ/એમએજી/વશી/૧૧૦૦-૧૧૬૫/૨૦૦૪.- મુંબઈ પોલીસ અધિનિયમ-૧૯૫૧ની કલમ-૩૩(૧) (ઓ) મુજબ પંચમહાલ જિલ્લાના અત્રેના જાહેરનામાં નં. પીઓએલ /ડીસી/૧૮૩૫/ ૩૯૪૧ તારીખ ૩૧મી જુલાઈ ૧૯૬૫થી પરવાનગી વગર સરઘસ અગર સભા ભરવા માટે પ્રતિબંધ મુક્તો હુકમ કરેલ છે. સદરહું હુકમના નિયમ-૧ મુજબ મળેલા અધિકારની રૂએ અત્રેના હુકમ નં. પીઓએલ/ ડીસી/૧૮૩૫/૩૯૪૧ તારીખ ૧૯મી ઓગસ્ટ ૧૯૬૫ તથા જાહેરનામા નં. પીઓએલ/એમએજી/વશી/૧૯૦/૯૦ તારીખ ૧૬મી એપ્રિલ ૧૯૯૦ તથા જાહેરનામા ક્રમાંક : પીઓએલ/એમએજી/વશી/૧૨૨ તારીખ ૯મી જાન્યુઆરી ૧૯૯૫ થી પ્રતિબંધિત વિસ્તારોમાં સરઘસ કાઢવા કે સભા ભરવા પરવાનગી આપવા માટે સબંધિત અધિકારીશ્રીઓને અધિકૃત કરેલ છે. લોકસભા સામાન્ય ચૂંટણી-૨૦૦૪ના સંદર્ભમાં ઉક્ત હુકમોમાં ફેરફાર કરી તારીખ ૨૪મી માર્ચ ૨૦૦૪ થી ૨૫મી મે ૨૦૦૪ સુધીના સમય દરમ્યાન સભા, સરઘસ માટે નીચે મુજબના અધિકારીશ્રીઓને પરવાનગી આપવા અધિકૃત કરવામાં આવે છે.

(૧) ગોધરા અને લુણાવાડા શહેરી વિસ્તાર સંબંધિત નાયબ કલેકટર અને સબ ડીવિઝનલ મેજીસ્ટ્રેટશ્રીઓ.

(૨) જિલ્લાના તાલુકા વિસ્તારોમાં સમગ્ર તાલુકા વિસ્તાર માટે ઉપર અ.નં.૧ સિવાયના નગરપાલિકા વિસ્તાર સહિત સબંધિત મામલતદાર અને એકઝીક્યુટીવ મેજીસ્ટ્રેટશ્રીઓ.

હુકમ

મુંબઈ પોલીસ અધિનિયમ ૧૯૫૧ ની કલમ ૩૩/૧/થ હેઠળ જાહેર.

નંબર : ચટણ/લોકસભા/પલસ/મજસ/વશી/૧૦૫૧.-ભારતના ચૂંટણી પંચે લોકસભા સામાન્ય ચૂંટણી-૨૦૦૪ તા. ૨૦-૦૪-૨૦૦૪ ના રોજ ચૂંટણી યોજવા જાહેરાત કરેલ છે. આ અંગે ચૂંટણીની જાહેરાતથી ચૂંટણીની પ્રક્રિયા પુરી થાય ત્યાં સુધી ભારતના ચૂંટણી પંચની આચાર સંહિતા અમલમાં છે. જે બાબત લક્ષમાં લેતાં જાહેર શાંતિ અને જાહેર હિત માટે મુંબઈ પોલીસ અધિનિયમ ૧૯૫૧ (સને ૧૯૫૧ના મુંબઈના ૨૨ માં) ની કલમ ૩૧/૧/થ હેઠળ મને મળેલ સત્તાની રૂએ હું ફરમાવું છું.

દાહોદ જીલ્લામાં આગામી લોકસભા ચૂંટણી દરમ્યાન ચૂંટણી પ્રચાર કે જાહેરસભા માટે લાઉડ સ્પીકરનો ઉપયોગ શહેરી વિસ્તારમાં રાત્રિના ૧૦.૦૦ વાગ્યાથી સવારના ૬.૦૦ વાગ્યા સુધી અને ગ્રામ્ય વિસ્તારમાં રાત્રિના ૧૧.૦૦ થી સવારના ૬.૦૦ કલાક સુધી કરી શકાશે નહીં. તેમજ આ સિવાયના સમયગાળા દરમ્યાન સક્ષમ અધિકારીની પરવાનગી મેળવીને જ લાઉડ સ્પીકરનો ઉપયોગ કરી શકાશે તથા પ્રદુષણ નિયમો અનુસાર નિયત અવાજ કરતા વધારે અવાજ રાખી શકાશે નહિં. આ હુકમનો અમલ થયાની તારીખથી તારીખ ૨૦મી એપ્રિલ ૨૦૦૪ સુધી રહેશે.

આ હુકમનો ભંગ અથવા ઉલ્લંઘન કરનાર મુંબઈ પોલીસ અધિનિયમ-૧૯૫૧ (સને ૧૯૫૧ મુંબઈ પોલીસ અધિનિયમ ૨૨ મો)ની કલમ ૧૩૧ મુજબ શિક્ષાને પાત્ર થશે.

આજરોજ તારીખ ૨૦મી માર્ચ ૨૦૦૪ ના રોજ મારી સહી તથા સિક્કો કરી આપવામાં આવ્યો.

એસ. આર. પાંડોર,
જિલ્લા મેજિસ્ટ્રેટ,
દાહોદ.

હુકમ

મુંબઈ પોલીસ અધિનિયમ-૧૯૫૧ની કલમ-૩૭(૧)(એફ) અન્વયે.

નં.એમએજી-વશી-૩૩૩-૨૦૦૪.-ભારતના ચૂંટણીપંચ ધ્વારા લોકસભાની સામાન્ય ચુંટણીઓ-૨૦૦૪નો ચુંટણી કાર્યક્રમ જાહેર થયેલ છે. તે મુજબ સાબરકાંઠા જિલ્લામાં લોકસભાની સામાન્ય ચૂંટણીઓનું મતદાન તારીખ ૨૦મી એપ્રિલ, ૨૦૦૪ના રોજ યોજાનાર છે. અને ચુંટણીની તમામ પ્રક્રિયા તારીખ ૨૫મી મે, ૨૦૦૪ ના રોજ પૂરી થનાર છે. ભારતના ચૂંટણીપંચ ધ્વારા તેમના તારીખ ૨જી સપ્ટેમ્બર, ૧૯૯૪ના આદેશ નં. ૩-૯-એચ-૦૦૮-૯૪-જેએસ-૨-૫૧૫૨ થી થયેલ સુચના મુજબ ચુંટણી જાહેર થયા પછી ચુંટણીને લગતા ચોપાનીયા, ભીંતપત્રો વિગેરેના મુદ્રણ અને પ્રકાશનોને લોક પ્રતિનિધિત્વ અધિનિયમ, ૧૯૫૧ની

INDEX

કલમ ૧૨૭ (ક) ની જોગવાઈઓ લાગુ પડે છે. જેથી ચુંટણીને લગતા ચોપાનીયા, ભીંતપત્રો, વિગેરેના મુદ્રણ ઉપર નિયંત્રણ રાખવુ આવશ્યક છે.

લોકસભાની સામાન્ય ચૂંટણી દરમિયાન રાજકીયપક્ષો અને ઉમેદવારો તરફથી ચૂંટણીને લગતા ચોપાનીયા, ભીંતપત્રો વિગેરે છપાવવામાં આવે છે. આ ચોપાનીયાં ભીંતપત્રો વિગેરે પર મુદ્રક, પ્રકાશકનું નામ અને સરનામુ છપાવવાની ખાસ આવશ્યકતા છે.

જેથી હું, શ્રી બી. એચ. ઘોડાસરા, આઈ.એ.એસ. જિલ્લા મેજિસ્ટ્રેટ, સાબરકાંઠા, મુંબઈ પોલીસ અધિનિયમ-૧૯૫૧ની કલમ-૩૭(૧) (એફ) થી મને મળેલ સત્તાની રૂએ નીચે મુજબ હુકમ કરૂં છુ કે,

(૧) કોઈપણ વ્યકિત જેના પર મુદ્રક અને પ્રકાશકના નામ અને સરનામા ન હોય એવા ચુંટણીને લગતાં ચોપાનીયા કે ભીંતપત્રો, હેન્ડબીલ, પ્લેકાર્ડ, છાપી કે પ્રસિધ્ધ કરી શકશે નહી, અથવા છપાવી કે પ્રસિધ્ધ કરાવી શકશે નહી.

(૨) કોઈપણ વ્યકિત ચુંટણીને લગતાં ચોપાનીયાં કે ભીંતપત્રો છાપી શકશે નહી, કે છપાવવાની વ્યવસ્થા કરી શકશે નહી, સિવાય કે

(ક) તેની સહીવાળા અને તેને અંગત રીતે ઓળખતી હોય તેવી વ્યકિતોઓને શાખ કરેલ પ્રકાશકની ઓળખ અંગેના એકરારની બે નકલ મુદ્રકને આપી હોય.

(ખ) ઉમેદવારો તરફથી પ્રચાર માટે હેન્ડબીલ, પ્લેકાર્ડ, પોસ્ટર ચોપાનીયાં, ભીંતપત્રો વિગેરે સાહિત્ય છાપવામાં આવે ત્યારે જે તે પ્રેસના માલીક કે મુદ્રક આવા સાહિત્ય ઉપર પોતાનુ નામ મુદ્રકનુ નામ સરનામુ તથા છાપેલ સાહિત્યની સંખ્યા લખવાની રહેશે.

લોક પ્રતિનિધિત્વ ધારાની કલમ-૧૨૭(ક) હેઠળ આવુ સાહિત્ય છાપનારે તેની ૪ (ચાર) નકલ જિલ્લા મેજિસ્ટ્રેટ, સાબરકાંઠાને મોકલી આપવાની રહેશે. તેમજ તે અંગે નિયત જોડાણમાં જિલ્લા મેજિસ્ટ્રેટને લેખિતમાં જાહેરાત કરવાની રહેશે. આ સુચનાનો તમામ પ્રિન્ટીંગ પ્રેસના માલીકો-મુદ્રકોએ ચુસ્તપણે અમલ કરવાનો રહેશે.

સદર હુકમ તારીખ ૨૫મી મે, ૨૦૦૪ સુધી અમલમાં રહેશે.

જોડાણ-ક

ચૂંટણી ભીંતપત્રો, ચોપાનીયા વગેરેના પ્રકાશકે રજુ કરવાના એકરાર પત્ર માટેનો નમુનો

(જુઓ લોકપ્રતિનિધિત્વ અધિનિયમ, ૧૯૫૧ની કલમ-૧૨૭-ક)

હું .... તે શ્રી .... નો/ની પુત્ર-//પુત્રી/પત્ની .... ગામ/નગર .... જિલ્લો .... રાજય .... નો રહેવાસી આથી એકરાર કરૂં છું કે, ... (મુદ્રણાલયનું નામ) ધ્વારા છાપવામાં આવેલ .... (ચૂંટણીના ભીંતપત્રો, ચોપાનીયા વગેરેની ટુંકી વિગત) પ્રકાશક છું.

સ્થળ :-

તારીખ :-

પ્રકાશકની સહી

પુરૂં નામ :-

પુરૂં સરનામું :-

પ્રમાણીત કરનાર

(પ્રકાશકને અંગત રીતે ઓળખતી વ્યકિત)

(૧) સહી........................

નામ :-........................

સરનામું:-........................

(૨) સહી........................

નામ :-........................

સરનામું:-........................

(૩) સામી સહી કરનાર :-........................

મુદ્રકનું નામ – સરનામુ:-........................

INDEX

જોડાણ-ખ

ચુંટણીના ભીંતપત્રો, ચોપાનીયા વગેરેના મુદ્રણને લગતી માહિતી રજુ કરવા માટેના ફોર્મનો નમુનો

૧. મુદ્રકનું નામ અને સરનામુ :-

૨. પ્રકાશકનું નામ અને સરનામું :-

૩. પ્રકાશકના છાપકામના હુકમની તારીખ :-

૪. પ્રકાશકના એકરાર પત્રની તારીખ :-

૫. ચુંટણીના ભીંતપત્રો-ચોપાનીયાની ટુંકી વિગત :-

૬. ઉકત દસ્તાવેજોની મુદ્રીત નકલોની સંખ્યા :-

૭. મુદ્રણની તારીખ :-

૮. ઉકત દસ્તાવેજોની બાબતમાં પ્રકાશક પાસેથી વસુલ કરવામાં આવેલ મુદ્રણ ખર્ચ (કાગળો સહીતના ખર્ચની વિગતો) :-

સ્થળ :- મુદ્રકની સહી

તારીખ :- મુદ્રકનો સિકકો

આજ તારીખ ૨૨મી માર્ચ, ૨૦૦૪ના રોજ મારી સહી કરી સિકકો કરવામાં આવ્યો.

હુકમ

ફોજદારી કાર્યરીતી અધિનિયમ-૧૯૭૩ની કલમ ૧૪૪ અન્વયે.

નં. એમએજી/વશી/૩૩૪/૨૦૦૪.-ભારતના ચુંટણીપંચ ધ્વારા લોકસભાની સામાન્ય ચુંટણીઓ-૨૦૦૪નો ચુંટણી કાર્યક્રમ જાહેર થયેલ છે. તે મુજબ આ જિલ્લામાં લોકસભાની સામાન્ય ચુંટણીઓનુ મતદાન તારીખ ૨૦મી એપ્રિલ, ૨૦૦૪ ના રોજ યોજાનાર છે. અને ચુંટણીની તમામ પ્રક્રિયા તારીખ ૨૫મી મે, ૨૦૦૪ના રોજ પૂરી થનાર છે. ચુંટણીપંચ ધ્વારા મતદાન કેન્દ્રો તથા મતગણતરી મથકની અંદર અને નજીક ૧૦૦ મીટરની ત્રિજયા (પરિમિતિ)માં કોઇપણ વ્યકિત સેલફોન લઇ જવા અંગે પ્રતિબંધ મુકવા જરૂરી આદેશ બહાર પાડેલ છે.

સબબ મુકત અને ન્યાયી રીતે ચુંટણી યોજાય તેમજ ચુંટણી પ્રક્રિયા દરમિયાન સુલેહશાંતિનો ભંગ થતો અટકાવી શકાય તેમજ મતદાન કેન્દ્રો ખાતે મતદાનના દિવસે ચૂંટણીપ્રચાર થતો અટકાવવા તેમજ મતગણતરી મથકોએ મતગણતરીના દિવસે મતગણતરી પુરી થાય ત્યાં સુધી કાયદો-વ્યવસ્થા જાળવવા મતદાન કેન્દ્રો અને મતગણતરી મથકોની અંદર તથા તેની ૧૦૦ મીટરની ત્રિજયા (પરિમિતિ)માં કોઇપણ વ્યકિતને સેલ્યુલર-મોબાઇલ ફોન, પેજર, કોર્ડલેસ ફોન અથવા વાયરલેસ સેટ-વોકીટોકી સાથે પ્રવેશવા ઉપર પ્રતિબંધ મુકવો આવશ્યક છે.

વાસ્તે, હું, શ્રી બી. એચ. ઘોડાસરા, આઇ.એ.એસ., જિલ્લા મેજિસ્ટ્રેટ, સાબરકાંઠા, ફોજદારી કાર્યરીતી અધિનિયમ-૧૯૭૩ની કલમ-૧૪૪ થી મને મળેલ સત્તાની રૂએ નીચે મુજબ હુકમ કરૂં છું કે,

સાબરકાંઠા જિલ્લાના તમામ મતદાન મથકોએ તેમજ હિંમતનગર ખાતેના મતગણતરી મથકની અંદર તથા તેની ૧૦૦ મીટરની ત્રિજયામાં કોઇપણ વ્યકિત મતદાન અને મતગણતરીના દિવસોએ સેલ્યુલર/મોબાઇલ-ફોન, પેજર, કોર્ડલેસ-ફોન અથવા વાયરલેસ સેટ-વોકીટાંકી સેટ સાથે લઇ જઇ શકશે નહી, અથવા તેનો ઉપયોગ કરી શકશે નહી.

સદર આદેશ કાયદો-વ્યવસ્થાનો ચાર્જ સંભાળતા અધિકારીશ્રીઓ-સુરક્ષા કર્મચારીઓ, ચુંટણી પંચે નીમેલા નિરીક્ષકો, મતદાન અધિકારીઓ, અને મતગણતરી અધિકારીઓને લાગુ પડશે નહી.

સદર આદેશનો ભંગ કરી જો કોઇ વ્યકિત પાસે સેલ્યુલર/મોબાઇલ ફોજ, પેજર, કોર્ડલેસ ફોન અથવા વાયરલેસ સેટ/વોકીટોકી સેટ જેવા સાધનો મળી આવશે તો સ્થળ પરના સુરક્ષા અધિકારી આ સાધનો જપ્ત કરી શકશે.

સદર આદેશનો ભંગ કરનાર ભારતીય દંડ સંહિતાની કલમ-૧૮૮ હેઠળ સજાને પાત્ર થશે.

આ હુકમ તારીખ ૨૫મી મે, ૨૦૦૪ સુધી અમલમાં રહેશે.

આજ તારીખ ૨૨મી માર્ચ, ૨૦૦૪ના રોજ મારી સંહી કરી સિકકો કરવામાં આવ્યો.

હુકમ

મુંબઇ પોલીસ અધિનિયમ ૧૯૫૧ની કલમ ૩૩ (૧) (બી) હેઠળનો.

નં. એમએજી-વશી-૩૩૭-૨૦૦૪.-લોકસભાની સામાન્ય ચુંટણીઓ-૨૦૦૪ના જાહેર થયેલ કાર્યક્રમ મુજબ લોકસભાની સામાન્ય ચુંટણીઓનું મતદાન તારીખ ૨૦મી એપ્રિલ, ૨૦૦૪ના રોજ યોજાનાર છે. અને ચુંટણીની તમામ પ્રક્રિયા તારીખ ૨૫મી મે, ૨૦૦૪ ના રોજ પૂરી થનાર છે. ભારતના ચુંટણીપંચના તારીખ ૨૧મી સપ્ટેમ્બર, ૧૯૯૪ના આદેશ ક્રમાંક ૪૬૪-એલએન્ડઓ-ઇએસ-૦૨-૯૪ થી ત્રણથી વધુ

વાહનોના કાફલામાં મોટરકાર, અન્ય વાહનોની અવર-જવર અંગે સુચનાઓ આપેલ છે.

સાબરકાંઠા જિલ્લામાં લોકસભાની સામાન્ય ચુંટણી દરમિયાન ચુંટણી પ્રચાર કે અન્ય હેતુથી રાજકીયપક્ષો, ઉમેદવારો તથા લોકોના વાહનો જાહેર રસ્તા ઉપર મોટી સંખ્યામાં એકજ સાથે ફરે તો લોકોમાં ભય પેદા થાય, ટ્રાફીકને અડચણ ઉભી થાય. વધુમાં ચુંટણી પ્રક્રિયા દરમિયાન તમામ રાજકીયપક્ષો અને ઉમેદવારો ધ્વારા જાહેર રસ્તાઓ ઉપર મોટા પ્રમાણમાં વાહનો ગાડીઓમાં સવાર થઇને જનારાને કારણે, સાયકલ ઉપર જનાર અથવા ચાલતા જનારને અગવડ ઉભી થવા સંભવ છે, જે ઉપર નિયંત્રણ રાખવું જરૂરી છે.

વાસ્તે, હું, બી. એચ. ઘોડાસરા, આઇ.એ.એસ., જિલ્લા મેજીસ્ટ્રેટ, સાબરકાંઠા મુંબઇ પોલીસ અધિનિયમ-૧૯૫૧ ની કલમ-૩૩ (૧) (બી) હેઠળ મને મળેલ સત્તાની રૂએ હુકમ કરૂં છું કે :-

(૧) સાબરકાંઠા જિલ્લામાં જાહેર રસ્તા ઉપર ત્રણથી વધુ વાહનોના કાફલામાં મોટરકાર-અન્ય વાહનો ઉપર અવર-જવર કરવા દેવામાં આવશે નહી.

આ હુકમ નીચેના વાહન ધારકોને લાગુ પડશે નહી.

(૧) મેજીસ્ટ્રેટ અને પોલીસના વાહનો.

(૨) ચુંટણી કામે જતા સરકારી વાહનોને

(૩) સક્ષમ અધિકારી ધ્વારા ચુંટણી કામે સંપાદન કરવામાં આવેલ વાહનોને.

આ હુકમનો ભંગ કરનાર-ઉલ્લંઘન કરનાર મુંબઇ પોલીસ અધિનિયમ-૧૯૫૧ ની કલમ-૧૩૧ તથા ભારતીય દંડસહિતાની કલમ-૧૮૮ હેઠળ સજાને પાત્ર થશે.

આ હુકમ તારીખ ૨૫મી મે, ૨૦૦૪ સુધી અમલમાં રહેશે.

આજ તારીખ ૨૨મી માર્ચ, ૨૦૦૪ ના રોજ મારી સહી કરી સિક્કો કરવામાં આવ્યો.

બી.એચ. ઘોડાસરા,
જિલ્લા મેજિસ્ટ્રેટ, સાબરકાંઠા,
હિંમતનગર.

અધિક જિલ્લા મેજિસ્ટ્રેટ દ્વારા

હુકમ

મુંબઇ પોલીસ અધિનિયમ-૧૯૫૧(સને ૧૯૫૧નો મુંબઇ અધિનિયમ નં. ૨૨) ની કલમ-૩૭(૧) મુજબનો.

નંબર ડીસી/પીઓએલ/એમએજી/એસઆર/૧૨/૨૦૦૪.- આગામી દિવસોમાં રામનવમીના તહેવારને અનુલક્ષીને અમદાવાદ ગ્રામ્ય જિલ્લામાં કાયદો અને વ્યવસ્થાની તેમજ પબ્લીક ઓર્ડરની જાળવણી વાસ્તે હું, શ્રીમતી ઉર્મિલા ડી. પટેલ, અધિક જિલ્લા મેજિસ્ટ્રેટ, અમદાવાદ જિલ્લો, અમદાવાદ મુંબઈ પોલીસ અધિનિયમ, ૧૯૫૧ (સને ૧૯૫૧નો મુંબઈ અધિનિયમ નં. ૨૨)ની કલમ-૩૭ (૧) થી મને મળેલ અધિકારની રૂઈએ નીચે જણાવેલ વિસ્તારોમાં તારીખ ૧૬મી માર્ચ, ૨૦૦૪ થી તારીખ ૩૧મી માર્ચ, ૨૦૦૪ સુધી નીચેના કૃત્યો ઉપર પ્રતિબંધ ફરમાવું છું.

કૃત્યો :-

(૧) શસ્ત્રો, દંડા, તલવાર, શોટી, બંદુક, ખંજર, શસ્ત્રો, સળગતી મશાલ તથા સામાન્ય રીતે રામપુરી બનાવટનું કોઈપણ જાતનું ચપ્પું કે જેને અઢી ઈંચથી વધારે લાંબુ અને છેડેથી અણીવાળું પડતું હોય તેવું ચપ્પું ત્રણ ઈંચથી વધારે લંબાણ ધરાવતું અણીવાળું ઘાતક, શસ્ત્ર સાથે રાખી ફરવાની મનાઈ ફરમાવું છું. તેમજ લાકડી, લાઠી અથવા શારીરીક નુકશાન પહોંચાડવા ઉપયોગ થઈ શકે તેવી બીજી કોઈ ચીજો લઈ જવાની.

(૨) કોઈપણ રીતે શરીરને હાનીકારક એવી કોઈપણ ક્ષયકારી પદાર્થ સ્ફોટક પદાર્થો સાથે રાખી ફરવાનું.

(૩) પથ્થરો અથવા બીજા શસ્ત્રો ફેંકવાના અથવા નાંખવાના યંત્રો અથવા સાધનો લઈ જવાની એકઠા કરવાની તૈયારી કરવાની.

(૪) સળગતી મશાલ અગર સળગાયેલી મશાલ સરઘસ સાથે રાખવાની.

(૫) વ્યક્તિઓ અથવા તેના શબ અથવા આકૃતિઓ અથવા પુતળા દેખાડવાની.

(૬) લોકોએ બુમો પાડવાની, ગીતો ગાવાની તેમજ વાજા વગાડવાની.

(૭) જે છટાદાર ભાષણ આપવાથી, ચાળા પાડવાથી અથવા નકલ કરવાની તથા ચિત્રો નિશાનીઓ જાહેર ખબરો, અથવા બીજા કોઈ પદાર્થો અથવા વસ્તુઓ તૈયાર કરવાથી, દેખાડવાથી અથવા તેનો ફેલાવો કર્યાથી આવા અધિકારીઓનો અભિપ્રાયો પ્રમાણે સુરૂચિ અથવા પ્રતિષ્ઠાઓનો ભંગ થતો હોય તેનાથી રાજ્યની સલામતી જોખમાતી હોય તેવા પરિણામે રાજ્ય ઉથલી પડવાનો સંભવ હોય તેવા છટાદાર ભાષણ આપવાની ચાળા વિગેરે અને તે ચિત્રો નિશાનીઓ વિગેરે તૈયાર કરવાની.

વિસ્તાર :- અમદાવાદ (ગ્રામ્ય) જિલ્લાના સરખેજ, કણભા, અસલાલી, ધંધુકા, ધોલેરા, રાણપુર, બરવાળા, ધોળકા, બાવળા, બગોદરા, કોઠ, સાણંદ, વિરમગામ ટાઉન, વિરમગામ રૂરલ, વિઠ્ઠલાપુર, માંડલ, અને દેત્રોજ પોલીસ સ્ટેશન વિસ્તાર.

અપવાદ :- આ હુકમ ખંડ-૧ નીચેની વ્યક્તિઓને લાગુ પડશે નહીં.

૧. સરકારી નોકરી અથવા કામગીરીમાં હોય તેમજ તે ઉપરી અધિકારીશ્રીને આવા કોઈપણ હથિયાર સાથે લઈ જવાનું ફરમાવ્યું હોય અથવા કોઈપણ હથિયાર લઈ જવાની જેની ફરજ હોય તેમને.

૨. સરકારી નોકરો કે જેઓને પોતાની ફરજ અંગે પ્રતિબંધિત હથિયાર જેવા કે સંગીન વિગેરે સાથે રાખવા પડતા હોય તેમને લાગુ પડશે નહીં.

૩. જિલ્લા મેજિસ્ટ્રેટશ્રી, અધિક જિલ્લા મેજિસ્ટ્રેટશ્રી, સબડીવીઝનલ મેજિસ્ટ્રેટશ્રી, એકઝીક્યુટીવ મેજિસ્ટ્રેટશ્રી, પોલીસ અધિક્ષકશ્રી અથવા જેને અધિકૃત કરેલા હોય તેવા કોઈપણ પોલીસ અધિકારીશ્રીઓએ જેને શારીરિક અશક્તિના કારણે લાઠી અથવા લાકડી સાથે રાખવાની પરવાનગી આપેલી હોય તે વ્યક્તિઓને લાગુ પડશે નહીં.

આ જાહેરનામાનો કે કોઈપણ ખંડનો ભંગ અથવા ઉલ્લંઘન કરનાર મુંબઈ પોલીસ અધિનિયમ, ૧૯૫૧ની કલમ-૧૩૫ની પેટા કલમ-૧ હેઠળ ઓછામાં ઓછી ચાર મહિના અને વધુમાં વધુ એક વર્ષની કેદની અને દંડની તથા ભારતના ફોજદારી અધિનિયમ (સને ૧૮૬૦નો અધિનિયમ, ૪૫)ની કલમ-૧૮૮ અન્વયે શિક્ષાને પાત્ર થશે.

આજ તારીખ ૧૫મી માર્ચ, ૨૦૦૪ ના રોજ મારી સહી અને સિક્કો કરી આપ્યો.

હુકમ

મુંબઈ પોલીસ અધિનિયમ-૧૯૫૧ (સને ૧૯૫૧નો મુંબઈ અધિનિયમ નં. ૨૨)ની કલમ-૩૭(૩) મુજબનો.

નંબર ડીસી/પીઓએલ/એમએજી/એસઆર/૧૩/૨૦૦૪.- આગામી દિવસોમાં રામનવમીના તહેવારને અનુલક્ષીને અમદાવાદ (ગ્રામ્ય) જિલ્લામાં કાયદો અને વ્યવસ્થાની જાળવણી વાસ્તે હું, શ્રીમતી ઉર્મિલા ડી. પટેલ, અધિક જિલ્લા મેજિસ્ટ્રેટ, અમદાવાદ જિલ્લો, અમદાવાદ મુંબઈ પોલીસ અધિનિયમ-૧૯૫૧ની (સને ૧૯૫૧નો મુંબઈ અધિનિયમ નં. ૨૨)ની કલમ-૩૭(૩)થી મને મળેલ અધિકારની રૂઈએ ફરમાવું છું કે, નીચેની અનુસૂચિમાં દર્શાવેલ વિસ્તારોમાં તારીખ ૧૬મી માર્ચ, ૨૦૦૪ થી તારીખ ૩૧મી માર્ચ, ૨૦૦૪ સુધી ચાર કરતાં વધારે માણસોએ ભેગા થવું નહીં અગર કોઈ સભા કરવી કે બોલાવવી નહીં. તેમજ કોઈ સરઘસ કાઢવું નહી.

વિસ્તાર :- અમદાવાદ (ગ્રામ્ય) જિલ્લાના સરખેજ, કણભા, અસલાલી, ધંધુકા, ધોલેરા, રાણપુર, બરવાળા, ધોળકા, બાવળા, બગોદરા, કોઠ, સાણંદ, વિરમગામ ટાઉન, વિરમગામ રૂરલ, વિઠ્ઠલાપુર, માંડલ, અને દેત્રોજ પોલીસ સ્ટેશન વિસ્તાર.

ખુલાસો :- આ વિસ્તારમાં રસ્તાઓ, રસ્તાઓની ફુટપાથો, ગલીઓ તથા પેટા ગલીઓનો સમાવેશ પણ થાય છે.

અપવાદ :- આ હુકમ જે માણસ સરકારી નોકરીમાં અથવા કામગીરીમાં હોય તેમજ હોમગાર્ડ જેવી ફરજ ઉપર હોઈ તથા ધાર્મિક અગર મરણોત્તર અથવા તો તે અંગેની અધિકૃત સત્તાધિકારીની પાસેથી મંજુરી મેળવી હોય તેવા સભા સરઘસોને લાગુ પડશે નહીં.

આ હુકમનો ભંગ અથવા ઉલ્લંઘન કરનાર મુંબઈ પોલીસ અધિનિયમ, ૧૯૫૧ની કલમ-૧૩૫ની પેટા કલમ-૩ હેઠળ અને ભારતના ફોજદારી અધિનિયમ (સને ૧૮૬૦નો અધિનિયમ-૪૫)ની કલમ, ૧૮૮ હેઠળ શિક્ષાને પાત્ર થશે.

આજ તારીખ ૧૫મી માર્ચ, ૨૦૦૪ના રોજ મારી સહી અને સિક્કો કરી આપ્યો.

શ્રીમતી ઉર્મિલા ડી. પટેલ,
અધિક જિલ્લા મેજિસ્ટ્રેટ,
અમદાવાદ.

હુકમ

મુંબઈ પોલીસ અધિનિયમ-૧૯૫૧ (સને ૧૯૫૧નો મુંબઈ અધિનિયમ નં. ૨૨)ની કલમ-૩૩(૧) (આર) (૩) મુજબનો.

નંબર ડીસીબી/એમએજી/-બીપીએ/રજી. ૨૧/૨૦૦૪.– આગામી લોકસભાની દરમ્યાન લાઉડ સ્પીકરના ઉપયોગ અને નિયમન બાબતે ચૂંટણી પંચ નવી દિલ્હી તથા સંયુક્ત મુખ્ય નિર્વાચન અધિકારીશ્રી ગુજરાત રાજ્ય તરફથી ચુંટણી પ્રચારમાં લાઉડ સ્પીકરના ઉપયોગ માટે મળેલી સૂચનાઓ વંચાણે લઈ મુંબઈ પોલીસ અધિનિયમ-૧૯૫૧ (સને ૧૯૫૧ના મુંબઈ અધિનિયમ-૨૨) કલમ ૩૩ (૧) (આર) (૩) અને ૩૮ (૨) (ખ)) હેઠળ મને મળેલ સત્તાની રૂએ અત્રેથી લાઉડ સ્પીકરોના ચૂંટણી પ્રચારમાં ઉપયોગ કરવા સબંધી તારીખ ૬ઠ્ઠી માર્ચ, ૨૦૦૪ થી તારીખ ૧૫મી મે, ૨૦૦૪ સુધી પ્રતિબંધ ફરમાવતું જાહેરનામું અત્રેની કચેરીએથી નં. ડીસીબી/એમએજી/બીપીએ/રજી. નં. ૧૫/૨૦૦૪, તારીખ ૬ઠ્ઠી માર્ચ, ૨૦૦૪થી પ્રસિદ્ધ કરવામાં આવેલ છે. તે અંગે વધુ સ્પષ્ટતા કરવાનું જણાતાં હું શ્રી જે. સી. ચુડાસમા, અધિક જિલ્લા મેજિસ્ટ્રેટ, વલસાડ નીચે પ્રમાણે હુકમ કરું છું.

આ જાહેરનામામાં ચૂંટણી પંચ, નવી દિલ્હીના તારીખ ૨૬મી ડીસેમ્બર, ૨૦૦૦ના પત્ર ક્રમાંક ૩/૮/૨૦૦૦/જએસ-II થી મળેલ સૂચના મુજબ ''ગ્રામ્ય વિસાતરમાં એટલે કે નગર નિગમ કે નગરપાલિકાની હદની બહારના વિસ્તારોમાં સવારના ૬-૦૦ વાગ્યાથી રાતના ૧૧-૦૦ સુધી જ લાઉડ સ્પીકરોનો ઉપયોગ કરવા દેવામાં આવશે'' તે મુજબનો સુધારો કરવામાં આવે છે. ગ્રામ્ય વિસ્તાર સિવાયના વિસ્તારો માટે અત્રેના તારીખ ૬ઠ્ઠી માર્ચ, ૨૦૦૪ના જાહેરનામાં મુજબનો અમલ ચાલુ રહેશે. તથા જાહેરનામાંની અન્ય તમામ વિગતો યથાવત રહેશે.

આ હુકમનો ભંગ અથવા ઉલ્લંઘન કરનારને મુંબઈ પોલીસ અધિનિયમ-૧૯૫૧ (સને ૧૯૫૧ મુંબઈ અધિનિયમ-૨૨મો)ની કલમ-૧૩૧ મુજબ સજા અથવા દંડ અથવા તે બન્ને પ્રકારની સજાને પાત્ર થશે.

આજ તારીખ ૧૭મી માર્ચ, ૨૦૦૪ના રોજ મારી સહી તથા સિક્કો કરી આપેલ છે.

હુકમ

મુંબઈ પોલીસ અધિનિયમ, સને ૧૯૫૧ની કલમ-૩૩ (૩)(ઘ)(ખ)

નંબર ડીસીબી/એમએજી/-/રજી. નં. ૨૦/૦૪.- મુંબઈ પોલીસ અધિનિયમ-૧૯૫૧ (સને ૧૯૫૧ના મુંબઈ અધિનિયમ-૨૨મા)ની કલમ-૩૩ (૩)(ઘ)(ખ) પ્રમાણે મને મળેલ સત્તાની રૂએ હું જે. સી. ચુડાસમા, અધિક જિલ્લા મેજિસ્ટ્રેટ, વલસાડ, આગામી લોકસભાની સામાન્ય ચૂંટણી તથા ચૂંટણીની આચાર સંહિતા અને નિર્વાચન આયોગની સૂચનાઓને ધ્યાનમાં રાખી કાયદો અને વ્યવસ્થાની જાળવણી માટે, જાહેર સ્થળોની સુરક્ષા અને સલામતી માટે, મુક્ત અને ન્યાયી

INDEX

લોકસભાની ચુંટણી માટે, જાહેર હિતમાં વલસાડ જિલ્લામાં આવેલ સમગ્ર વિસ્તારમાં કોઈપણ વ્યક્તિ, સંસ્થા કે મંડળી કે રાજકીય પક્ષ, બીન રાજકીય પક્ષ, તથા અર્ધ રાજકીય પક્ષ તથા આગામી લોકસભાની સામાન્ય ચુંટણીના ઉમેદવારોને તારીખ ૧૭મી માર્ચ, ૨૦૦૪ થી ૩૧મી માર્ચ, ૨૦૦૪ કે જે ૧૫ દિવસ કરતાં વધુ નથી એવા બન્ને દિવસો સુદ્ધાં નીચે જણાવેલ કૃત્યો ઉપર પ્રતિબંધ ફરમાવું છું.

(એ) ચૂંટણી પ્રચાર અર્થે કોઈ ઉમેદવારોએ, રાજકીય પક્ષોએ કે તેમના ટેકેદારોએ કોઈ કટ આઉટ, દરવાજા (Gates) કે કમાનો (Arches) ઉભા કરવા નહીં.

(બી) જાહેર કે ખાનગી મકાનોની દિવાલો પર સુત્રો લખવા, પોસ્ટરો ચોટાડવા, પ્રચાર સામગ્રી ચોટાડવા અંગે પ્રવર્તમાન સ્થાનિક કાયદાઓનો ચુસ્તપણે અમલ કરવો તથા સ્થાનિક કાયદાનુસાર સબંધિત સત્તાધિકારીની પરવાનગી જરૂરી હોય તેવા પ્રસંગે આવી પરવાનગી મેળવેલ હોવી જોઈએ.

(સી) ખાનગી સ્થળોએ, માલીકની પરવાનગી હોય તો પણ હોર્ડિંગ્સ પ્રદર્શિત કરવાની મંજુરી આપી શકાશે નહીં.

(ડી) જાહેર સ્થળોએ સ્થાનિક સત્તાધિકારીની મંજુરી પ્રમાણે ચુકવણીથી ચૂંટણી પ્રચાર માટે હોર્ડિંગ્સ પ્રદર્શિત કરવાની મંજુરી આપી શકાશે. પરંતુ ચુંટણીની જાહેરાત પછી આવી જગ્યા કે હોર્ડિંગ્સની સાઈઝ વિસ્તારી શકાશે નહીં કે ઘટાડી શકાશે નહીં.

(ઈ) આ અંગેનો ખર્ચ જે તે વિસ્તારમાં હોર્ડિંગ્સ વિગેરે મુકેલ હોય તદનુસાર ઉમેદવારોના ચુંટણી ખર્ચમાં યોગ્ય સ્થળે દર્શાવવાનો રહેશે.

મુંબઈ પોલીસ અધિનિયમ-૧૯૫૧ની કલમ-૩૩ (૩) (ઘ) (ખ) જોગવાઈનો ભંગ અથવા ઉલ્લંઘન કરનારની સામે આજ કાયદાની કલમ-૧૩૧ હેઠળ સજા અગર દંડ અથવા બન્ને પ્રકારની કાર્યવાહી કરવામાં આવશે.

આજ તારીખ ૧૭મી માર્ચ, ૨૦૦૪ના રોજ મારી સહી અને સિક્કો કરી આપવામાં આવ્યો છે.

હુકમ

મુંબઈ પોલીસ અધિનિયમ, ૧૯૫૧ ની કલમ ૩૭ (૧) અન્વયે કાઢેલો.

નંબર ડીસીબી/એમએજી/બીપીએ/રજી. ૨૨/૨૦૦૪.–મુંબઈ પોલીસ અધિનિયમ, (સને ૧૯૫૧નાં ૨૨માં) અધિનિયમની કલમ–૩૭-(૧) પ્રમાણે મને મળેલ સત્તાની રૂએ હું જે. સી. ચુડાસમા, અધિક જિલ્લા મેજિસ્ટ્રેટ, વલસાડ, આગામી લોકસભાની સામાન્ય ચુંટણીઓ પૂર્વેની પરિસ્થિતિને અનુલક્ષીને તથા મહાવીર જયંતીના તહેવારને ધ્યાને લેતા આ જિલ્લામાં જાહેર શાંતિ, કાયદો અને વ્યવસ્થાની પરિસ્થિતિ જાળવવા સારૂ જરૂરી જણાતાં ફરમાવું છું કે, વલસાડ જિલ્લાનાં સમગ્ર વિસ્તારમાં કોઈ પણ સમય માટે નીચે જણાવેલ તારીખ ૨૪મી માર્ચ, ૨૦૦૪થી તારીખ ૬ઠ્ઠી એપ્રિલ, ૨૦૦૪ સુધીનાં સમય માટે કૃત્યો કરવા ઉપર પ્રતિબંધ ફરમાવું છું.

કૃત્યો :–

(ક) શસ્ત્રો, દંડા, તલવાર, ભાલા, સોટા, બંદુક, ચપ્પુ, છરા, લાકડી અથવા શારીરિક હિંસા પહોંચાડવામાં ઉપયોગ થઈ શકે તેવી બીજી ચીજો લઈ જવાની મનાઈ,

(ખ) સ્ફોટક પદાર્થ લઈ જવાની મનાઈ,

(ગ) કોઈપણ સરઘસમાં જલતી અથવા પેટાવેલી મશાલ લઈ જવાની,

(ઘ) વ્યક્તિઓ અથવા તેના શબ અથવા આકૃતિઓ અથવા પૂતળા દેખાડવાની,

(ચ) અપમાન કરવાના ઈરાદાથી બિભત્સ સૂત્રો પોકારવાની, અશ્લિલ ગીતો ગાવાની અથવા ટોળામાં ફરવાની.

(છ) જેનાથી સુરૂચિ અથવા નિતિનો ભંગ થાય તેવું ભાષણ કરવાની તેવા હાવભાવ કરવાની તેવી ચેષ્ટા કરવાની તથા ચિત્રો, પત્રિકા બોર્ડ અથવા બીજા કોઈપણ પદાર્થ અથવા વસ્તુ તૈયાર કરવા બતાવવા તથા ફેલાવો કરવાની,

આ હુકમનો ખંડ (ક) નીચેની વ્યક્તિઓને લાગુ પડશે નહિ.

(૧) સરકારી નોકર કે કામ કરતી વ્યકિતઓ કે જેના ઉપરી અધિકારીએ આવું કોઈપણ હથિયાર લઈ જવાની ફરજ હોય.

(૨) જિલ્લા પોલીસ અધિકારીશ્રી, વલસાડે અથવા તેણે અધિકૃત કરેલ કોઈપણ પોલીસ અધિકારીએ જેને શારીરિક અશકિતને કારણે લાઠી લઈ જવાની પરવાનગી આપી હોય તે વ્યકિત.

(૩) જિલ્લા મેજિસ્ટ્રેટશ્રી, આ અર્થે ખાસ અધિકૃત કરે તેવી બીજી વ્યકિતઓએ આ જાહેરનામાના કોઈ ખંડનો ભંગ અથવા ઉલ્લંઘન કરનારને સને ૧૯૫૧ના મુંબઈ પોલીસ અધિનિયમ (સને ૧૯૫૧ના ૨૨માં) ના કાયદાની કલમ-૧૩૫ (૧) મુજબ ઓછામાં ઓછી ચાર માસની અને વધુમાં વધુ એક વર્ષ સુધીની કેદની સજા થશે.

આજ રોજ તારીખ ૨૩મી માર્ચ, ૨૦૦૪ના રોજ મારી સહી કરી મુદ્રા કરી છે.

હુકમ

મુંબઈ પોલીસ અધિનિયમ, સને ૧૯૫૧ની કલમ-૩૭ (૩) અન્વયે.

નંબર ડીસીબી/એમએજી/બીપીએ/રજી. ૨૩/૦૪.- મુંબઈ પોલીસ અધિનિયમ (સને ૧૯૫૧નાં ૨૨માં) અધિનિયમ કલમ-૩૭ (૩) પ્રમાણે મને મળેલ સત્તાની રૂએ હું. જે. સી. ચુડાસમા, અધિક જિલ્લા મેજિસ્ટ્રેટ વલસાડ, આગામી લોકસભાની સામાન્ય ચૂંટણી પૂર્વેની પરિસ્થિતિને ધ્યાને લેતાં મહાવીર જયંતિના તહેવારને ધ્યાને લેતાં આ જિલ્લામાં જાહેર શાંતિ સલામતી જાળવવા સારૂં માણસોનું સરઘસ કાઢવાની તેમજ સભા ભરવાની મનાઈ ફરમાવવાની જરૂર જણાય છે.

INDEX

વાસ્તે હું જે. સી. ચુડાસમા, અધિક જિલ્લા મેજિસ્ટ્રેટ વલસાડ, મુંબઈ પોલીસ અધિનિયમ ૧૯૫૧ (સને ૧૯૫૧નો ૨૨ માં)ની કલમ-૩૭ની પેટા કલમ-૩થી મને મળેલ સત્તાની રૂએ ફરમાવું છું કે, સક્ષમ અધિકારીની મંજુરી વિના વલસાડ જિલ્લામાં તારીખ ૨૪મી માર્ચ, ૨૦૦૪ થી તારીખ ૬ઠ્ઠી એપ્રિલ, ૨૦૦૪ સુધી અન અધિકૃત રીતે/ગેરકાયદેસર રીતે ચાર કરતાં વધુ માણસોની કોઈ સભા ભરવી નહીં, સરઘસ કાઢવું નહીં.

આ હુકમ લગ્નના વરઘોડા કે સ્મશાન યાત્રા કે એસ.ટી. બસમાં, રેલ્વેમાં મુસાફરી કરવા માંગતા, મંદિર, મસ્જિદ, દેવળમાં પ્રાર્થના માટે જતી, અગર સક્ષમ અધિકારીશ્રીની લેખિત પરવાનગી મેળવનાર બોનોફાઈડ વ્યકિતઓને લાગુ પડશે નહીં.

આ હુકમનો ભંગ અથવા ઉલ્લંઘન કરનારને મુંબઈ પોલીસ અધિનિયમ ૧૯૫૧ (સને ૧૯૫૧નો ૨૨ મો)ની કલમ-૧૩૫(૩) મુજબ અથવા ભારતીય ફોજદારી અધિનિયમ ૧૮૬૦ની કલમ-૧૮૮ અનુસાર સજાને પાત્ર થશે.

આજ રોજ તારીખ ૨૩મી માર્ચ, ૨૦૦૪ના રોજ મારી સહી કરી મુદ્રા કરી છે.

જે. સી. ચુડાસમા,
અધિક જિલ્લા મેજિસ્ટ્રેટ,
વલસાડ.

જાહેરનામું

મુંબઈ નશાબંધી અધિનિયમ : ૧૯૪૯ ની કલમ-૧૪૨ મુજબ

નંબર : એમએજી/વશી/૯૮૪ થી ૯૯૯/૨૦૦૪.-આગામી લોકસભા સામાન્ય ચૂંટણીઓ-૨૦૦૪ તારીખ ૨૦મી એપ્રિલ, ૨૦૦૪ ના રોજ યોજાનાર છે. તથા મત ગણતરી તારીખ ૧૩મી મે, ૨૦૦૪ના રોજ થશે, જીલ્લામાં કાયદો અને વ્યવસ્થાની પરિસ્થિતિ નજર સમક્ષ લેતાં જાહેર સુલેહ શાંતિ તેમજ જાહેર સુરક્ષા જાળવવાના ભાગરૂપે મહેસાણા જીલ્લામાં સમાવિષ્ટ મહેસુલી હદ વિસ્તારના તમામ શહેરી તેમજ ગ્રામ્ય વિસ્તારમાં પોષડોડા તથા વિદેશી દારુનું પરમીટ ધરાવતા પરવાનેદારો દ્વારા થતા પોષડોડાનું વેચાણ, વિદેશી દારુનું વેચાણ બંધ રાખવું જરૂરી જણાય છે.

સબબ, મુંબઈ નશાબંધી અધિનિયમ, ૧૯૪૯ ની કલમ-૧૪૨ ની જોગવાઈથી મને મળેલ અધિકારની રુએ હું આઈ. જી. પરીખ, જી.એ.એસ., અધિક જીલ્લા મેજીસ્ટ્રેટ મહેસાણા આથી મહેસાણા જીલ્લાની હદ વિસ્તારમાં આવેલ તમામ શહેરી અને ગ્રામ્ય વિસ્તારમાં પોષડોડા તથા વિદેશી દારુનું પરમીટ ધરાવનારને તારીખ ૧૮મી એપ્રિલ, ૨૦૦૪ ના ૧૭-૦૦ કલાક થી તારીખ ૨૩મી એપ્રિલ, ૨૦૦૪ ના ૧૭-૦૦ કલાક સુધી તથા તારીખ ૧૨મી મે, ૨૦૦૪ ના ૧૭-૦૦ કલાકથી તારીખ ૧૪મી મે, ૨૦૦૪ ના ૧૨-૦૦ કલાક સુધી વેચાણ નહીં કરવા ફરમાવું છું. આ જાહેરનામાનો ભંગ કરનાર કે તેમાં મદદગારી કરનાર ભારતીય ફોજદારી ધારાની કલમ-૧૮૮ મુજબ શિક્ષાને પાત્ર ઠરશે.

આજ તારીખ ૧૯મી માર્ચ, ૨૦૦૪ ના રોજ મારી સહી તથા સિકકો કરી આપેલ છે.

આઈ.જી. પરીખ,
અધિક જિલ્લા મેજિસ્ટ્રેટ,
મહેસાણા.

જાહેરનામું

મુંબઈ પોલીસ અધિનિયમ-૧૯૫૧ ની કલમ-૩૩ (૧) (ખ) મુજબ.

નં.ઉ/મકપ/પલસ/વશી/૯૧૪ થી ૯૩૪/૨૦૦૪.-પંચમહાલ જિલ્લાના પાવાગઢ યાત્રાધામ ખાતે ચૈત્રી નવરાત્રિ દરમ્યાન તારીખ ૨૧મી માર્ચ, ૨૦૦૪ થી તારીખ ૩૦મી માર્ચ ૨૦૦૪ સુધીના દિવસોમાં યાત્રાળુઓ/લોકોની મોટી સંખ્યામાં અવર જવર રહેનાર હોવાથી તેમજ પાવાગઢ તળેટીથી માંચી સુધીનો રસ્તો ખૂબ જ વાંકો ચૂકો તથા સાંકડો છે. જેથી લોકોની મોટી અવર જવર દરમ્યાન લોકોને ભય, હરકત ન થાય તે હેતુ ટ્રાફીક નિયમન તથા અકસ્માત કે જાનહાનિ ના થાય તે માટે જાહેર હિતમાં પાવાગઢ તળેટીથી માંચી સુધીના રસ્તા ઉપર ભારે તેમજ હળવા વાહનો જેવા કે, ટ્રકો, ટેમ્પા, લકઝરી બસો, મેટાડોર, જીપો, ઓટોરીક્ષા વિગેરે તથા ઈંધણથી ચાલતા દ્વિચકી વાહનોની અવર જવર ઉપર તથા ચીજવસ્તુઓ સાથે અથવા ચીજ વસ્તુઓ વગર ગધેડા દોરી જનારાઓ ઉપર નિયંત્રણ કરવુ જરૂરી જણાય છે.

આથી મુંબઈ પોલીસ અધિનિયમ-૧૯૫૧ ની કલમ ૩૩ (૧) (ખ) અન્વયે મળેલ અધિકારની રૂએ હું બી. એન. ડામોર, (જી.એ.એસ.) અધિક જિલ્લા મેજિસ્ટ્રેટ, પંચમહાલ ગોધરા આથી ફરમાવું છું કે,

(૧) પાવાગઢ તળેટીથી માંચી જવાના માંચી સુધીના રસ્તા ઉપર ભારે તેમજ હળવા વાહનો જેવા કે, લકઝરી બસો, ટ્રક, ટેમ્પો, તેમજ મેટાડોર, જીપ, ટેક્ષી, ઓટોરીક્ષા વિગેરે તથા ઈંધણથી ચાલતા દ્વિચકી વાહનો વિગેરે વાહન ચાલકોએ તથા ચીજવસ્તુઓ સાથે અથવા ચીજ વસ્તુઓ વગર ગધેડા દોરી જનારાઓએ તારીખ ૨૧મી માર્ચ, ૨૦૦૪ થી તારીખ ૩૦મી માર્ચ, ૨૦૦૪ (બન્ને દિવસ સહિત) સુધીના સમયગાળા માટે અવર જવર કરવી નહી.

(૨) ગધેડા ઉપર ચીજવસ્તુ સહિત કે ચીજવસ્તુ વગર દોરી જનારાઓએ તારીખ ૨૧મી માર્ચ, ૨૦૦૪ થી તારીખ ૩૦મી માર્ચ, ૨૦૦૪ સુધી (બન્ને દિવસો સહિત) માંચીથી દુધીયા તળાવ પાવાગઢ સુધીના રસ્તા ઉપર અવર જવર કરવી નહી.

(૩) આ હુકમ એસ.ટી.બસો, સરકારી વાહનો તથા પીવાના પાણી અને તબીબી કામના વાહનોને લાગુ પડશે નહી.

આ હુકમનો ભંગ અથવા ઉલ્લંઘન કરનાર ભારતના ફોજદારી અધિનિયમની કલમ-૧૮૮ મુજબ શિક્ષાને પાત્ર થશે.

આજ તારીખ ૧૯મી માર્ચ, ૨૦૦૪ ના રોજ મારી સહી તથા કચેરીનો સિકકો કર્યો.

બી. એન. ડામોર,
અધિક જિલ્લા મેજિસ્ટ્રેટ,
પંચમહાલ, ગોધરા.

INDEX

જાહેરનામું

મુંબઇ પોલીસ અધિનિયમ, ૧૯૫૧ની કલમ-૩૭ (૪) હેઠળનું.

નં. પલસ/ફાયરીંગ/શેરુલા/વશી/૨૨૩૯૧/૦૪.-સેનાપતિ રાજય અનામત પોલીસ દળ જુથ-૧૧, વાવ, જી. સુરત તથા ડેપ્યુટી કમાન્ડન્ટશ્રી, સી.આઇ.એસ.એફ. યુનિટ એન.ટી.પી.સી./કે.જી.પી.પી. કવાસ પો. આદિત્ય નગર, સુરતનો ફાયરીંગ પ્રેકટીસ કાર્યક્રમ તારીખ ૯મી માર્ચ, ૨૦૦૪ થી તારીખ ૧૮મી માર્ચ, ૨૦૦૪ સુધી શેરુલા ખાતેના ફાયરીંગ બટ ખાતે રાખવામાં આવેલ છે. સબબ આ વિસ્તારની હદમાં તથા આજુબાજુ રહેતી પ્રજાજનોની સલામતી ખાતર હું જે. બી. વોરા, અધિક જીલ્લા મેજીસ્ટ્રેટ, સુરત સને ૧૯૫૧ ના મુંબઇ પોલીસ અધિનિયમની કલમ-૩૭ (૪) મુજબ મળેલ અધિકારની રૂએ ફરમાવું છું કે, સોનગઢ તાલુકાના ઉકાઇ શેરુલા ફાયરીંગ બટ ઉપર તારીખ ૯મી માર્ચ, ૨૦૦૪ થી તારીખ ૧૮મી માર્ચ, ૨૦૦૪ સુધી ગોળીબાર પ્રેકટીસનો કાર્યક્રમ રાખેલ હોય, સદરહુ વિસ્તારના આજુબાજુ રહેતા તથા બહારની કોઇપણ અન અધિકૃત વ્યકિતઓ તેમજ ચરાવવામાં આવતા ઢોર, ઢાંખર વિગેરેએ સદરહુ ફાયરીંગ બટ વિસ્તારોની આજુબાજુની ૧૦૦ મીટર વિસ્તારમાં તારીખ ૯મી માર્ચ, ૨૦૦૪ થી તારીખ ૧૮મી માર્ચ, ૨૦૦૪ સુધી પ્રવેશ કરવો નહી તથા તે વિસ્તારમાં હરવું ફરવું નહી.

આ હુકમનો ભંગ કરનાર ઇન્ડીયન પીનલ કોડની કલમ-૧૮૮ મુજબ શિક્ષાને પાત્ર થશે.

આજ તારીખ ૯મી માર્ચ, ૨૦૦૪ ના રોજ મારી સહી સિક્કો કરી આપ્યો.

જે. બી. વોરા,
અધિક જીલ્લા મેજીસ્ટ્રેટ,
સુરત.

જાહેરનામું

મુંબઇ પોલીસ અધિનિયમ-૧૯૫૧ ની કલમ-૩૩ (ઘ) (ખ).

ક્રમાંક : એમએજી/વશી-૬૯૮-૭૧૭/૨૦૦૪.- મુંબઇ પોલીસ અધિનિયમ ૧૯૫૧ (સને ૧૯૫૧ ના મુંબઇ પોલીસ અધિનિયમ-૨૨ની કલમ-૩૩ (૩) (ઘ) (ખ) પ્રમાણે મને મળેલ સત્તાની રૂએ હું શ્રી સી. બી. બલાત, અધિક જીલ્લા મેજીસ્ટ્રેટ, ડાંગ આગામી લોકસભાની સામાન્ય ચૂંટણીની તથા ચુંટણીની આચાર સંહિતા અને નિર્વાચન આયોગની સુચનાઓને ધ્યાનમાં રાખી કાયદો અને વ્યવસ્થાની જાળવણી માટે, જાહેર સ્થળોની સુરક્ષા અને સલામતી માટે, મુકત અને ન્યાયી લોકસભાની ચૂંટણી માટે, જાહેર હિતમાં ડાંગ જિલ્લામાં આવેલ સમગ્ર વિસ્તારમાં કોઇપણ વ્યકિત, સંસ્થા કે મંડળી કે રાજકીય પક્ષ, બીન રાજકીય પક્ષ, તથા અર્ધ રાજકીય પક્ષ તથા અર્ધ રાજકીય પક્ષ તથા આગામી લોકસભાની સામાન્ય ચૂંટણીના ઉમેદવારોને તારીખ ૨૨મી માર્ચ, ૨૦૦૪ થી ૫મી એપ્રિલ, ૨૦૦૪ કે જે ૧૫ દિવસ કરતાં વધુ નથી એવા બન્ને દિવસો સુધ્ધાં નીચે જણાવેલ કૃત્યો કરવા પ્રતિબંધ ફરમાવું છું.

(એ) ચૂંટણી પ્રચાર અર્થે કોઇ ઉમેદવારોએ, રાજકીય પક્ષોએ કે તેમના ટેકેદારોએ કોઇ કટ આઉટ દરવાજા (Gates) કે કમાનો (Arches) ઉભા કરવા નહી.

(બી) જાહેર કે ખાનગી મકાનોની દિવાલો પર સુત્રો લખવા, પોસ્ટરો ચોંટાડવા, પ્રચાર સામગ્રી ચોટાડવા અંગે પ્રવર્તમાન સ્થાનિક કાયદાઓનો ચુસ્તપણે અમલ કરવો. તથા સ્થાનિક કાયદાનુસાર સબંધિત સત્તાધિકારીની પરવાનગી જરૂરી હોય તેવા પ્રસંગે આવી પરવાનગી મેળવેલ હોવી જોઇએ.

(ડી) જાહેર સ્થળોએ સ્થાનિક સત્તાધિકારીની મંજુરી પ્રમાણે ચુકવણીથી ચૂંટણી પ્રચાર માટે હોર્ડિંગ્સ પ્રદર્શિત કરવાની મંજુરી આપી શકાશે. પરંતુ ચુંટણીની જાહેરાત પછી આવી જગ્યા કે હોર્ડિંગ્સની સાઇઝ વિસ્તારી શકાશે નહી કે ઘટાડી શકાશે નહી.

(ઇ) આ અંગેનો ખર્ચ જે તે વિસ્તારમાં હોર્ડિંગ્સ વિગેરે મુકેલ હોય તદનુસાર ઉમેદવારોના ચૂંટણી ખર્ચમાં યોગ્ય સ્થળે દર્શાવવાનો રહેશે.

મુંબઇ પોલીસ અધિનિયમ-૧૯૫૧ ની કલમ-૩૩ (૩) (ઘ) (ખ) જોગવાઇનો ભંગ અથવા ઉલ્લંઘન કરનારની સામે આજ કાયદાની કલમ-૧૩૧ હેઠળ સજા અગર દંડ અથવા બન્ને પ્રકારની કાર્યવાહી કરવામાં આવશે.

આજ તારીખ ૨૨મી માર્ચ, ૨૦૦૪ ના રોજ મારી સહી અને સિક્કો કરી આપવામાં આવ્યો છે.

હુકમ

મુંબઇ પોલીસ અધિનિયમ-૧૯૫૧ (સને ૧૯૫૧ ના મુંબઇ અધિનિયમ-૨૨) ની કલમ, ૩૩ (૧) આર (૩) મુજબનો.

ક્રમાંક : એમએજી/વશી-૭૧૮-૭૩૭/૨૦૦૪.- આગામી લોકસભાની ચૂંટણી દરમ્યાન લાઉડસ્પીકરના ઉપયોગ અને નિયમન બાબતે ચૂંટણી પંચ નવી દિલ્હી તથા સંયુકત મુખ્ય નિર્વાચન અધિકારીશ્રી, ગુજરાત રાજય તરફથી ચૂંટણી પ્રચારમાં લાઉડ સ્પીકર-ના ઉપયોગ માટે મળેલી સૂચનાઓ વંચાણે લઇ મુંબઇ પોલીસ અધિનિયમ, ૧૯૫૧ (સને ૧૯૫૧ના મુંબઇ અધિનિયમ, ૨૨) હેઠળ મને મળેલ સત્તાની રૂએ અત્રેથી લાઉડ સ્પીકરોના ચૂંટણી પ્રચારમાં ઉપયોગ કરવા સંબંધી તારીખ ૧૧મી માર્ચ, ૨૦૦૪ થી તારીખ ૧૫મી મે, ૨૦૦૪ સુધી પ્રતિબંધ ફરમાવતું જાહેરનામુ અત્રેની કચેરીએથી તારીખ ૧૧મી માર્ચ, ૨૦૦૪ ના ક્રમાંક : એમએજી/વશી-૫૭૬-૫૯૦/ ૨૦૦૪ થી પ્રસિધ્ધ કરવામાં આવેલ છે. તે અંગે વધુ સ્પષ્ટતા કરવાનું જણાતા હું શ્રી સી.બી. બલાત, અધિક જીલ્લા મેજીસ્ટ્રેટ, ડાંગ નીચે પ્રમાણે હુકમ કરૂ છું.

આ જાહેરનામામાં ચૂંટણીપંચ નવી દિલ્હીના તારીખ ૨૬મી ડિસેમ્બર, ૨૦૦૦ ના પત્ર ક્રમાંક : ૩/૮/૨૦૦૪/જે.એસ.-ના થી મળેલ સૂચના મુજબ ''ગ્રામ્ય વિસ્તારમાં એટલે કે નગર નિગમ કે નગરપાલિકાની હદની બહારના વિસ્તારોમાં સવારના ૬-૦૦ વાગ્યાથી રાતના ૧૧-૦૦ વાગ્યા સુધી લાઉડ સ્પીકરોનો ઉપયોગ કરવા દેવામાં આવશે'' તે મુજબનો સુધારો કરવામાં આવે છે.

આ હુકમનો ભંગ અથવા ઉલ્લંઘન કરનારને મુંબઇ પોલીસ અધિનિયમ, ૧૯૫૧ (સને ૧૯૫૧ મુંબઇ અધિનિયમ, ૨૨મો) ની કલમ, ૧૩૧ મુજબ સજા અથવા દંડ અથવા તે બંને પ્રકારની સજાને પાત્ર થશે.

આજ તારીખ ૨૨મી માર્ચ, ૨૦૦૪ ના રોજ મારી સહી તથા સિક્કો કરી આપેલ છે.

હુકમ

ફોજદારી કાર્યરીતી અધિનિયમની કલમ-૧૪૪ અન્વયે કાઢેલો.

નં. ફજદ/વશી-૭૩૮/૭૫૨/૨૦૦૪.-લોકસભા સામાન્ય ચુંટણી તારીખ ૨૦મી એપ્રિલ, ૨૦૦૪ ના રોજ યોજાનાર છે. તે સમયે જિલ્લાના પ્રજાજનો પોતાની માંગણી કે રજુઆત પરત્વે વ્યકિતગત કે સમુહમાં જાહેરમાં ધરણાના કાર્યક્રમો, ઘેરાવાનો કાર્યક્રમો અથવા ઉપવાસ ઉપર જવાના કાર્યક્રમો યોજાતાં કાયદો અને વ્યવસ્થા તેમજ જાહેર સલામતી ખોરવવાની શકયતા રહે છે. આથી જાહેર હિતમાં કાયદો અને વ્યવસ્થા જાળવવા આવા કૃત્યો અટકાવવા ઉપર પ્રતિબંધ મુકવા જરૂરી અને ઈષ્ટ જણાય છે તેવો મારો અભિપ્રાય છે.

તેથી હું સી.બી. બલાત, અધિક જીલ્લા મેજીસ્ટ્રેટ, ડાંગ ફોજદારી કાર્યરીતી અધિનિયમ-૧૯૭૩ની કલમ-૧૪૪ મુજબ મને મળેલ સત્તાની રૂએ આથી ફરમાવું છું કે, ડાંગ જિલ્લામાં તારીખ ૨૨મી માર્ચ, ૨૦૦૪ થી ૨૦મી એપ્રિલ, ૨૦૦૪ સુધી કોઈ વ્યકિતગત અથવા સમુહમાં જાહેરમાં ધરણા ધરવા, ઘેરાવો તેમજ ઉપવાસના કાર્યક્રમ રાખવા ઉપર પ્રતિબંધ મુકવામાં આવે છે.

ઉપરોકત હુકમનો ભંગ કર્યે ભારતીય દંડ સંહિતાની કલમ-૧૮૮ હેઠળ કસુરવાર સામે પગલાં લેવા કાયદેસરની કાર્યવાહી કરવામાં આવશે.

આજ રોજ તારીખ ૨૨મી માર્ચ, ૨૦૦૪ ના રોજ મારી સહી તથા મુદ્રા કરી આપેલ છે.

સી. બી. બલાત,
અધિક જિલ્લા મેજિસ્ટ્રેટ,
ડાંગ-આહવા.

કલેકટર શ્વારા

વિષય :- કેરોસીન એજન્ટના વાદળી રંગના કેરોસીન વહન કરતા વાહનો/ટેન્કરો ઉપર ફ્લોરોસન્ટ કલરથી " જાહેર વિતરણ કેરોસીન " મુજબ સ્ટીકર લગાવવા અંગે.

વંચાણમાં લીધા :-

(૧) નિયામકશ્રી, નાગરીક પુરવઠા ગાંધીનગરના પત્ર ક્રમાંક : અતલ/કસન/રીજીયોનલ/બેઠક/૨૦૦૪, તા. ૨૦/૧/૨૦૦૪.

(૨) ગુજરાત આવશ્યક ચીજ વસ્તુ (પરવાના, નિયંત્રણ અને જથ્થા જાહેરાત) આદેશ ૧૯૮૧ ની કંડીકા-૨૪.

હુકમ

નં. પુરવઠા/કસન/વશી/૭૭૬/૦૪.-ગુજરાત આવશ્યક ચીજ વસ્તુ (પરવાના, નિયંત્રણ અને જથ્થા જાહેરાત) આદેશ ૧૯૮૧ની કંડીકા-૨૪ થી મળેલ સત્તાની રૂઇએ હું શ્રીમતી ડી. તારા, કલેકટર, ખેડા જિલ્લો, નડીયાદ આથી ખેડા જીલ્લાના જાહેર વિતરણ યોજના હેઠળનું વાદળી રંગનું કેરોસીન વહન કરતાં જથ્થાબંધ પરવાનેદારો/કમિશન એજન્ટોને આદેશ આપું છું કે, તેઓએ જાહેર વિતરણ યોજના હેઠળના વાદળી રંગના કેરોસીન વહન કરતાં તેઓના વાહનો/ટેન્કરો ઉપર ફલોરોસન્ટ કલરથી "જાહેર વિતરણ કેરોસીન" તે મુજબના સ્ટીકર ૪" થી ૪" ના એક અક્ષર પ્રમાણેના અક્ષરોથી દર્શાવવા જોઇશે.

નડિયાદ, તારીખ ૨૦મી માર્ચ, ૨૦૦૪.

શ્રીમતી ડી. તારા,
કલેકટર, ખેડા જિલ્લો,
નડીયાદ.

વંચાણમાં લીધું :-

(૧) સરકારશ્રીના મહેસુલ વિભાગનો પત્ર નં. એલઆરઆર/૧૦૨૦૦૨/૧૬૪૦/૧૦/ક, તા. ૨૬/૧૨/૨૦૦૩.

(૨) ગુજરાત જમીન મહેસુલ નિયમો, ૧૯૭૨ના નિયમ-૮૧ મુજબ.

(૩) સરકારશ્રીના મહેસુલ વિભાગના પરિપત્ર ક્રમાંક : એલઆરસી/૧૦/૨૦૦૨/૧૬૪૦/ક, તા. ૨૨/૪/૦૩.

જાહેરનામું

નં. જમન/એનએ/વશી/૮૪૫ થી ૮૬૨/૨૦૦૪.-આમુખ-૧ના સરકારશ્રીના તારીખ ૨૬મી ડિસેમ્બર, ૨૦૦૩ ના પત્રથી બીનખેતી આકારના દરોમાં સુધારા કરવા બાબતે નામદાર સરકારશ્રીના આખરી જાહેરનામા નં. જીએએમ/૨૦૦૩/૭૧/એમ/એલઆરઆર/૧૦૨૦૦૨/૧૬૪૦ (૧) ક, તા. ૨૬/૧૨/૦૩ થી જાહેર કરેલ દરો મુજબ તારીખ ૧લી ઓગષ્ટ, ૨૦૦૩ થી અમલમાં આવે તે રીતે બીનખેતી આકારના દરો વસુલ કરવા જણાવેલ છે.

સરકારશ્રીના તારીખ ૨૬મી ડિસેમ્બર, ૨૦૦૩ ના જાહેરનામા મુજબ કલાસ-'એ' માં વર્ગીકૃત કરેલ શહેર/નગર સિવાય જે શહેર/નગર/ગામની વસ્તી એક લાખ કરતાં વધુ હોય તે શહેરોને કલાસ-'બી' માં અને તે સિવાયના ગામો/શહેરોને કલામ-'સી'માં વર્ગીકૃત કરેલ છે. આ માટે છેલ્લી વસ્તી ગણતરીના જાહેર થયેલ વસ્તીના આંકડા ધ્યાને લેવાના થાય છે. જે મુજબ વસ્તી ગણતરી નિયામકશ્રી ગુજરાત રાજય, અમદાવાદ તરફથી તારીખ ૨૩મી એપ્રિલ, ૨૦૦૧ થી પ્રસિધ્ધ થયેલ કામચલાઉ વસ્તી ગણતરીના આંકડાઓ મુજબ અત્રેના જિલ્લાના નગરપાલિકા વિસ્તારના શહેરોની વસ્તી નીચે મુજબ જાહેર થયેલ છે. તેથી તે સામે જણાવેલ બીનખેતી આકારના દર માટે જે તે કેટેગરીમાં વર્ગીકૃત કરવાના થાય છે.

અ.નં.	શહેરનું નામ	૨૦૦૧ મુજબ વસ્તી	બીનખેતી આકાર વસુલ કરવા માટેનો વર્ગ
૧	પાટણ	૧,૧૩,૫૬૮	બી
૨	સિધ્ધપુર	૫૭,૯૫૮	સી
૩	રાધનપુર	૩૨,૦૭૬	સી
૪	ચાણસ્મા	૧૫,૮૧૯	સી
૫	હારીજ	૧૮,૩૮૮	સી

આથી હું જે. ડી. ભાડ, કલેકટર, પાટણ જિલ્લો પાટણના નીચેના શહેરી વિસ્તારો માટે તારીખ ૧લી ઓગષ્ટ, ૨૦૦૩ થી અમલમાં આવે તે રીતે નવેસરથી ખેતી સિવાયના દરો (એટલે કે બીનખેતીના દરો) નીચે પ્રમાણે નક્કી કરૂં છું.

અ.નં.	શહેરનું નામ	શહેરનો વર્ગ	બીનખેતીના ઉપયોગ માટે દર ચો.મી. એ લેવાનો દર	
			રહેણાંક અને સખાવતી હેતુ માટે	અન્ય ઉપયોગ
૧	પાટણ	બી	૨૫ પૈસા	૫૦ પૈસા
૨	સિધ્ધપુર	સી	૧૦ પૈસા	૨૫ પૈસા
૩	રાધનપુર	સી	૧૦ પૈસા	૨૫ પૈસા
૪	ચાણસ્મા	સી	૧૦ પૈસા	૨૫ પૈસા
૫	હારીજ	સી	૧૦ પૈસા	૨૫ પૈસા

પાટણ, તારીખ ૯મી માર્ચ, ૨૦૦૪.

જે. ડી. ભાડ,
કલેકટર, પાટણ.

INDEX

જિલ્લા રજિસ્ટ્રાર દ્વારા

નોંધણીનું પ્રમાણપત્ર

ક્રમાંક નઘણ/૪૮૬૯/ક-૨/૨૦૨/૯૨૬૪/ઉ.૧૨૦૫૦ સને ૨૦૦૪.– આથી પ્રમાણપત્ર આપવામાં આવે છે કે, શ્રી વિકાસ મજૂર સહકારી મંડળી લી., સ્થળ અમદાવાદ શહેર, તાલુકો સીટી, જીલ્લો અમદાવાદ

સને ૧૯૬૨ના ગુજરાતના કાયદા ૧૦ (ગુજરાત સહકારી મંડળીઓનો કાયદો સને ૧૯૬૧)ની કલમ-૯ મુજબ આજરોજ નોંધવામાં આવેલ છે.

અમદાવાદ, તારીખ ૧૮મી માર્ચ, ૨૦૦૪.

બી. એમ. જોષી,
સહકારી મંડળીઓ, (શહેર),
અમદાવાદ.

નં. નઘણ/૩૮૧૫/ક-૩/૨૦૩/ઉ-૧૨૫૪૧/૨૦૦૪.–આથી જાહેર કરે છે કે શ્રી ઉદય મજૂર કામદાર સહકારી મંડળી લી., મર્યાદિત સ્થળ સુંદરીયાણા તાલુકા રાણપુર જીલ્લો અમદાવાદ.

સને ૧૯૬૧નો ગુજરાત કાયદો, (ગુજરાત સહકારી મંડળીઓનો કાયદો ૧૯૬૧)ની કલમ-૯ અન્વયે આજરોજ નોંધવામાં આવી છે.

અમદાવાદ, તારીખ ૧૫મી માર્ચ, ૨૦૦૪.

એ. બી. પટેલ,
જિલ્લા રજીસ્ટ્રાર સ. મં. (રૂરલ),
અમદાવાદ.

વાંચ્યો :-

(૧) શ્રી સહકારી અધિકારી અને ફડચાધિકારી સહકારી મંડળી લિ., ફડચામાંને તા. ૧૧-૩-૨૦૦૪નો અહેવાલ.

(૨) શ્રી જીલ્લા રજીસ્ટ્રાર સહકારી મંડળીએ વલસાડના તા. ૪-૨-૨૦૦૪ના હુકમ ક્રમાંક નઘણ/૦૧/ચ/૪૪૦/૧૩૫/૦૪ થી કરેલ મંડળીનો ફડચાનો કાયમી આદેશ.

(૩) શ્રી સબઓડીટર સહકારી મંડળીનો તા. ૧-૪-૨૦૦૩ થી તા. ૮-૩-૨૦૦૪ સુધીનો છેવટનો અન્વેષણ અહેવાલ.

આદેશ

ક્રમાંક ઉખસ-ફડચ-૦૧-ચ/૪૪૦/૨૫૦/૨૦૦૪.–શ્રી ઉમરગામ ચરકનાં કર્મચારીઓની વિ. ગ્રા. સહકારી મંડળી લિ. મુ. ઉમરગામ તા. ઉમરગામ જી. વલસાડ કે જેને સહકારી મંડળીઓના કાયદા અન્વયે નોંધણી ક્રમાંક ૨૪૬૬૭ તા. ૧૧મી જુલાઈ, ૧૯૯૧થી નોંધવામાં આવી હતી તેને ઉપરોક્ત આદેશથી ફડચામાં લઈ જવામાં આવી હતી ફડચાનું કામ સંપૂર્ણ થઈ ગયું હોવાનું ફડચા અધિકારીશ્રીએ ઉપરોક્ત પત્રથી જણાવેલ છે. આથી સને ૧૯૬૧ના ગુજરાત સહકારી મંડળીઓના અધિનિયમની કલમ-૧૧૪ (૨) અન્વયે ફડચાની કાર્યવાહી સમાપ્ત થએલ જાહેર કરવામાં આવે છે. અને એજ કાયદાની કલમ ૨૦ અન્વયે નોંધણી રદ કરવામાં આવે છે. મંડળી આ આદેશની તારીખથી બંધ થયેલી ગણાશે.

વલસાડ, તારીખ ૧૯મી માર્ચ, ૨૦૦૪.

અવાચ્ય
જિલ્લા રજીસ્ટ્રાર,
સહકારી મંડળીઓ, વલસાડ.

વંચાણે લીધા :-

(૧) શ્રી રાશ તમાકુ ઉત્પાદક સહકારી મંડળી લિ., રાશના ફડચા અધિકારીશ્રીનો તા. ૧૫/૩/૨૦૦૪નો પત્ર નં. ફડચ/૦૧/૨૫૬/૨૦૦૪.

(૨) ગુજરાત સહકારી મંડળીઓનો કાયદો, ૧૯૬૧ની કલમ-૨૦ અને ૧૧૪ (૨).

(૩) સરકારશ્રીના કૃષિ સહકાર અને ગ્રામ વિકાસ વિભાગ, સચિવાલય, ગાંધીનગરના તા. ૩૦-૩-૧૯૯૧ના જાહેરનામા ક્રમાંક જી. એચ. કે. એચ.-૨૪-૯૧/ડી.ડી.સી.૧૧૮૮/૩૨૦૪/જે.

હુકમ

જા. નં. ફડચ/૦૧/ચ/૨૬૨/૨૦૦૪.–શ્રી રાશ તમાકુ ઉત્પાદક સહકારી મંડળી લિ., મુ. રાશ તાલુકા બોરસદ જીલ્લા આણંદ મદદનીશ જિલ્લા રજીસ્ટ્રાર, સહકારી મંડળીઓ/જી.પં. નડીઆદની ઓફીસનો નોંધણી નંબર ૨૦૮૬૮ તારીખ ૨૮મી જુન, ૧૯૮૫થી નોંધવામાં આવી હતી જેને શ્રી જીલ્લા રજીસ્ટ્રાર, સહકારી મંડળીઓ, ના હુકમ નંબર ઉ.ખ.સ./ક.જ./ફડચા/૧૩૫૮૨/ચ/૪૧૫/૦૨ તારીખ ૮મી ઓકટોબર, ૨૦૦૨થી ફડચામાં લઈ જવામાં આવી હતી તેની ફડચાની કાર્યવાહીઓ સને ૧૯૬૧ના ગુજરાત સહકારી મંડળીઓના અધિનિયમ (ગુજરાત અધિનિયમ નં. ૧૦ સને ૧૯૬૨) ની કલમ ૧૧૪ (૨) અન્વયે આથી સમાપ્ત કરવામાં આવે છે અને સદર મંડળીની નોંધણી સને ૧૯૬૧ના ગુજરાત સહકારી મંડળીઓના કાયદાની કલમ-૨૦ હેઠળ રદ કરવામાં આવે છે. અને તેથી આ હુકમની તારીખથી બંધ કરવામાં આવી છે એમ ગણાશે.

આણંદ, તારીખ ૧૭મી માર્ચ, ૨૦૦૪.

વંચાણમાં લીધા :-

(૧) શ્રી વિષ્ણુભાઈ ભાઈલાલભાઈ પટેલ જીટોડીયા તમાકુ ઉત્પાદક સહકારી મંડળી લિ., જીટોડીયા તા. આણંદને ફડચામાં લઈ જવાનો વચગાળાનો હુકમ ક્રમાંક ફડચ/૦૧/ચ/૧૪૮/૨૦૦૪ તા. ૧૬-૨-૨૦૦૪.

હુકમ

જા. નં. ખસ/ક-જ/ફ-૧૫૪૧૬/ચ/૨૬૫/૨૦૦૪.–શ્રી જીટોડીયા તમાકુ ઉત્પાદ/ સહકારી મંડળી લિ., મકામ જીટોડીયા તાલુકા આણંદ જીલ્લાને શ્રી મદદનીશ જીલ્લા રજીસ્ટ્રાર, સહકારી મંડળીઓ/જીલ્લા પંચાયત આણંદની ઓફીસના નોંધ નંબર સે-૨૦૮૭૨ તારીખ ૨૮મી જુન, ૧૯૮૪થી નોંધવામાં આવી હતી તે મંડળીને સને ૧૯૬૧ના ગુજરાત રાજ્ય સહકારી મંડળીઓના કાયદાની કલમ-૧૦૭ અન્વયે ફડચામાં લઈ જવાનો હુકમ કરવામાં આવે છે અને સદરહુ મંડળીના ફડચા અધિકારી તરીકે શ્રી સહકારી અધિકારી (ફડચો) લગત જી. રજીસ્ટ્રાર સહકારી મંડળીઓની સદર કાયદાની કલમ-૧૦૮ (૩) હેઠળ નિમણૂંક કરવામાં આવે છે અને તેમના મહેનતાણાની રકમ નિયમ મુજબ સહકારી તિજોરીમાં " ૦૪૨૫ સહકાર " સદરે જમા કરાવવી ફડચાનું કામકાજ ત્રણ વર્ષમાં પુરૂં કરવું.

આણંદ, તારીખ ૧૯મી માર્ચ, ૨૦૦૪.

વંચાણે લીધા :-

(૧) શ્રી સુંદલપુરા તમાકુ ઉત્પાદક સહકારી મંડળી લિ., સુંદલપુરાના ફડચા અધિકારીશ્રીનો તા. ૨૦/૩/૨૦૦૪નો પત્ર નં. ફડચ/૦૧/ચ/૨૬૮/૨૦૦૪.

(૨) ગુજરાત સહકારી મંડળીઓનો કાયદો, ૧૯૬૧ની કલમ-૨૦ અને ૧૧૪ (૨).

(૩) સરકારશ્રીના કૃષિ સહકાર અને ગ્રામ વિકાસ વિભાગ, સચિવાલય, ગાંધીનગરના તા. ૩૦-૩-૧૯૯૧ના જાહેરનામા ક્રમાંક જી. એચ. કે. એચ.-૨૪-૯૧/ડી.ડી.સી.૧૧૮૮/૩૨૦૪/જે.

હુકમ

જા. નં. ફડચ/૦૧/ચ/૨૭૧/૨૦૦૪.–શ્રી સુંદલપુરા તમાકુ ઉત્પાદક સહકારી મંડળી લિ., મુ. સુંદલપુરા તાલુકા ઉમરેઠ જીલ્લા આણંદ મદદનીશ જિલ્લા રજીસ્ટ્રાર, સહકારી મંડળીઓ/જીલ્લા પંચાયત નડીઆદની ઓફીસનો નોંધણી નંબર ૨૦૮૯૩ તારીખ ૧૫મી એપ્રિલ, ૧૯૮૫થી નોંધવામાં આવી હતી જેને શ્રી જીલ્લા રજીસ્ટ્રાર, સહકારી મંડળીઓ, ના હુકમ નંબર ઉ.ખ.સ./ક.જ./ફડચા/૧૪૯૫૪/ચ/૪૮૪/૦૩ તારીખ ૭મી ઓગસ્ટ, ૨૦૦૩થી ફડચામાં લઈ જવામાં આવી હતી તેની ફડચાની કાર્યવાહીઓ સને ૧૯૬૧ના ગુજરાત સહકારી મંડળીઓના અધિનિયમ (ગુજરાત અધિનિયમ નં. ૧૦ સને ૧૯૬૨) ની કલમ ૧૧૪ (૨) અન્વયે આથી સમાપ્ત કરવામાં આવે છે અને સદર મંડળીની નોંધણી સને ૧૯૬૧ના ગુજરાત સહકારી મંડળીઓના કાયદાની કલમ-૨૦ હેઠળ રદ કરવામાં આવે છે. અને તેથી આ હુકમની તારીખથી બંધ કરવામાં આવી છે એમ ગણાશે.

આણંદ, તારીખ ૨૨મી માર્ચ, ૨૦૦૪.

સી. બી. કોટેચા,
જિલ્લા રજીસ્ટ્રાર સ. મં.
આણંદ જિલ્લો આણંદ.

વંચાણે લીધા :-

(૧) શ્રી ફડચા અધિકારી, સહકારી અધિકારી (ફડચો), મહેસાણાના પત્રાંક નં. ફડચ/૦૧/ખ/૮૭૭/૨૦૦૩, તા. ૧૯-૧૨-૨૦૦૩થી નોંધણી રદ અંગેની દરખાસ્ત.

(૨) ગુજરાત સહકારી મંડળીઓ અધિનિયમ, ૧૯૬૧ની કલમ-૨૦ની જોગવાઈઓ.

હુકમ

જા. નં. ઉખસ/ફડચ/૦૧/ખ/૨૯૬/૨૦૦૪.–ગુજરાત સહકારી મંડળીઓ અધિનિયમ, ૧૯૬૧ની જોગવાઈઓ હેઠળ ધી મહેસાણા જિલ્લા સરકારી કર્મચારી (મહેસુલી)ઓની ધિરાણ અને ગ્રાહક સહકારી મંડળી લી., મુ. તા. મહેસાણા, જી. મહેસાણા નોંધાયેલ સહકારી સંસ્થા છે. જેને નોંધણી નં. ૧૯૬૮૯, તારીખ ૨૩મી ફેબ્રુઆરી, ૧૯૮૩થી નોંધવામાં આવેલ હતી. જેનું કામકાજ આટોપી લેવા અર્થે ગુજરાત સહકારી મંડળીઓ અધિનિયમ, ૧૯૬૧ની કલમ-૧૦૭ની અન્વયે, જિલ્લા રજિસ્ટ્રારશ્રી સહકારી મંડળીઓ, મહેસાણાની કચેરીના જા. નં. ઉખસ/ફડચ/૧૩૪૨૧/ખ/૪૦૪/૦૩, તારીખ ૨૪મી ફેબ્રુઆરી, ૨૦૦૩થી હુકમ કરવામાં આવેલ. ફડચાની કાર્યવાહી સંદર્ભે સંસ્થાના ફડચા અધિકારીશ્રી સહકારી અધિકારી (ફડચો), મહેસાણા તરફથી તેઓના પત્રાંક ફડચ/૦૧/ખ/૮૭૭/૦૩, તારીખ ૧૯મી ડિસેમ્બર, ૨૦૦૩થી આખરી અહેવાલ પ્રાપ્ત થતાં, સને ૧૯૬૧ના ગુજરાત સહકારી મંડળીઓ અધિનિયમની કલમ-૧૧૪ (૨) અન્વયે તથા ઉપરોક્ત આમુખ-૨માં જણાવ્યા મુજબ ફડચાની કાર્યવાહી સમાપ્ત કરી, સદર અધિકારો અન્વયે સદર મંડળી નામે ધી મહેસાણા જિલ્લા સરકારી (મહેસુલી)ઓની ધિરાણ અને ગ્રાહક સહકારી મંડળી લી., મુ. તા. મહેસાણા, જી. મહેસાણાની નોંધણી રદ કરતો હુકમ કરૂં છું. આ હુકમ નીકળ્યા તારીખથી મંડળીનું વિસર્જન થયેલ ગણાશે.

મહેસાણા, તારીખ ૧૦મી માર્ચ, ૨૦૦૪.

વંચાણે લીધા :-

(૧) અત્રેની કચેરીની તા. ૨૩/૧/૦૪ના પત્ર ક્રમાંક ઉખસ/ફડચ/૦૧/ખ/૧૨૨/૨૦૦૪ થી ફડચાનો વચગાળાનો આદેશ.

(૨) ગુજરાત સહકારી મંડળીઓ અધિનિયમ, ૧૯૬૧ની કલમ-૧૦૭ની જોગવાઈઓ.

હુકમ

જા. નં. ઉખસ/ફડચ/૧૫૧૧૧/ખ/૨૯૯/૨૦૦૪.–શ્રી શુભલક્ષ્મી કો. ઓપરેટીવ હાઉસીંગ સોસાયટી લી., મુ. તા. મહેસાણા, જી. મહેસાણાને અત્રેની કચેરીના આમુખ-૧ના તારીખ ૨૩મી જાન્યુઆરી, ૨૦૦૪ના હુકમ ક્રમાંક ઉખસ/ફડચ/૦૧/ખ/૧૨૨/૨૦૦૪ થી ફડચામાં લઈ જવાનો વચગાળાનો આદેશ આપવામાં આવેલ છે. જેને આથી ધી ગુજરાત સહકારી મંડળીઓ અધિનિયમ, ૧૯૬૧ની કલમ-૧૦૭ની જોગવાઈ હેઠળ મંડળીને ફડચામાં લઈ જવાનો અંતિમ આદેશ

આપવામાં આવે છે અને આ અંગે નિમાયેલ ફડચા અધિકારીશ્રી, શ્રી સી. એ. પટેલ, મદદનીશ સહકારી અધિકારી (લવાદ), મહેસાણાએ ફડચાની કામગીરી આ આદેશની તારીખથી ૩ (ત્રણ) વર્ષમાં પૂર્ણ કરવાની રહેશે. તેમજ, ફડચા ફી નિયત ધોરણે સરકારશ્રીમાં જમા કરાવવાની રહેશે.

મહેસાણા, તારીખ ૧૦મી માર્ચ, ૨૦૦૪.

વંચાણે લીધા :-

(૧) અત્રેની કચેરીની તા. ૨૩/૧/૦૪ના પત્ર ક્રમાંક ઉખસ/ફડચ/૦૧/ખ/૧૨૦/૨૦૦૪ થી ફડચાનો વચગાળાનો આદેશ.

(૨) ગુજરાત સહકારી મંડળીઓ અધિનિયમ, ૧૯૬૧ની કલમ-૧૦૭ની જોગવાઈઓ.

હુકમ

જા. નં. ઉખસ/ફડચ/૧૫૧૧૨/ખ/૩૦૦/૨૦૦૪.—શ્રી રાવપુરા કો. ઓપરેટીવ હાઉસીંગ સોસાયટી લી., મુ. નાગલપુર, તા. જી. મહેસાણાને અત્રેની કચેરીના આમુખ-૧ના તારીખ ૨૩મી જાન્યુઆરી, ૨૦૦૪ના હુકમ ક્રમાંક ઉખસ/ફડચ/૦૧/ખ/૧૨૦/૨૦૦૪ થી ફડચામાં લઈ જવાનો વચગાળાનો આદેશ આપવામાં આવેલ છે. જેને આથી ધી ગુજરાત સહકારી મંડળીઓ અધિનિયમ, ૧૯૬૧ની કલમ-૧૦૭ની જોગવાઈ હેઠળ મંડળીને ફડચામાં લઈ જવાનો અંતિમ આદેશ આપવામાં આવે છે અને આ અંગે નિમાયેલ ફડચા અધિકારીશ્રી, શ્રી સી. એ. પટેલ, મદદનીશ સહકારી અધિકારી (લવાદ), મહેસાણાએ ફડચાની કામગીરી આ આદેશની તારીખથી ૩ (ત્રણ) વર્ષમાં પૂર્ણ કરવાની રહેશે. તેમજ, ફડચા ફી નિયત ધોરણે સરકારશ્રીમાં જમા કરાવવાની રહેશે.

મહેસાણા, તારીખ ૧૦મી માર્ચ, ૨૦૦૪.

વંચાણે લીધા :-

(૧) અત્રેની કચેરીની તા. ૨૩/૧/૦૪ના પત્ર ક્રમાંક ઉખસ/ફડચ/૦૧/ખ/૧૨૧/૨૦૦૪ થી ફડચાનો વચગાળાનો આદેશ.

(૨) ગુજરાત સહકારી મંડળીઓ અધિનિયમ, ૧૯૬૧ની કલમ-૧૦૭ની જોગવાઈઓ.

હુકમ

જા. નં. ઉખસ/ફડચ/૧૫૧૧૩/ખ/૩૦૧/૨૦૦૪.—શ્રી ન્યુ ઉમિયાનગર કો. ઓપરેટીવ હાઉસીંગ સોસાયટી લી., મુ. કહીપુર, તા. વડનગર, જી. મહેસાણાને અત્રેની કચેરીના આમુખ-૧ના તારીખ ૨૩મી જાન્યુઆરી, ૨૦૦૪ના હુકમ ક્રમાંક ઉખસ/ફડચ/૦૧/ખ/૧૨૧/૨૦૦૪ થી ફડચામાં લઈ જવાનો વચગાળાનો આદેશ આપવામાં આવેલ છે. જેને આથી ધી ગુજરાત સહકારી મંડળીઓ અધિનિયમ, ૧૯૬૧ની કલમ-૧૦૭ની જોગવાઈ હેઠળ મંડળીને ફડચામાં લઈ જવાનો અંતિમ આદેશ આપવામાં આવે છે અને આ અંગે નિમાયેલ ફડચા અધિકારીશ્રી, શ્રી સી. એ. પટેલ, મદદનીશ સહકારી અધિકારી (લવાદ), મહેસાણાએ ફડચાની કામગીરી આ આદેશની તારીખથી ૩ (ત્રણ) વર્ષમાં પૂર્ણ કરવાની રહેશે. તેમજ, ફડચા ફી નિયત ધોરણે સરકારશ્રીમાં જમા કરાવવાની રહેશે.

મહેસાણા, તારીખ ૧૦મી માર્ચ, ૨૦૦૪.

એચ. એન. પટેલ,
જિલ્લા રજીસ્ટ્રાર,
સહકારી મંડળીઓ, મહેસાણા.

વંચાણે લીધો :- શ્રી સહકારી અધિકારી ફડચા નં. ૪, વડોદરા લગત કચેરીના જા. નં. ફડચા-ફ-૪/૧૬/૨૦૦૪ની તારીખ ૧૨-૧-૦૪ની નોંધણી રદની દરખાસ્ત.

હુકમ

જા. નં. ફડચા/૦૧/ઘ-૨/૧૩/સને ૨૦૦૪.—ધી ડેસર વિભાગ અર્બન કો. ઓપ. ક્રેડીટ સો. મુ. ડેસર તા. સાવલીની નોંધણી ક્રમાંક સે-૧૧૧૪૦ તારીખ ૧૦-૮-૭૦થી કરવામાં આવી હતી. જિલ્લા રજીસ્ટ્રાર, સહકારી મંડળીઓ વડોદરાના હુકમ નંબર ફડચા/ફ/૧૨૬૧૮/ઘ-૨/૨૬૨/૨૦૦૦, તારીખ ૧૩-૧૧-૨૦૦૦થી ફડચામાં લઈ જવામાં આવી હતી. સદરહું મંડળીની ફડચા અંગેની કામગીરી સંપૂર્ણ થઈ ગયેલ હોવાથી તેમજ તે અંગે હવે કાંઈ કરવાનું રહેતું ન હોવાથી ફડચા અધિકારીએ નોંધણી રદ કરવા માટે નિવેદન આપેલ છે. જેથી સને ૧૯૬૧ના ગુજરાત સહકારી મંડળીઓના કાયદાની કલમ ૧૧૪ (૨) અન્વયે ફડચાની કામગીરી સમાપ્ત થયેલી જાહેર કરવામાં આવે છે અને સદરહુ મંડળીની નોંધણી સદરહું કાયદાની કલમ-૨૦ અન્વયે રદ કરવામાં આવે છે. આ હુકમની તારીખથી સદરહુ મંડળી બંધ કરવામાં આવેલી છે. એમ ગણાશે.

વડોદરા, તારીખ ૨૯મી જાન્યુઆરી, ૨૦૦૪.

વંચાણે લીધો :- શ્રી સહકારી અધિકારી ફડચા નં. ૪, વડોદરા લગત કચેરીના જા. નં. ફડચા/૦૧/ફ-૪/૧૫/૨૦૦૪ની તારીખ ૧૨-૧-૦૪ની નોંધણી રદની દરખાસ્ત.

હુકમ

જા. નં. ફડચા/૦૧/ઘ-૨/૧૪/સને ૨૦૦૪.—ધી ઈંટવાડ નાના સીમાંત ખેડૂતોથી ખેતી પિયત સ. મં. લી. મુ. ઈંટવાડ, તા. સાવલીની નોંધણી ક્રમાંક ખે-૩૭૨૧ તારીખ ૨૪-૩-૯૪થી કરવામાં આવી હતી. જિલ્લા રજીસ્ટ્રાર, સહકારી મંડળીઓ, વડોદરાના હુકમ નંબર ફડચા/ફ/૧૩૮૧૦/ઘ-૨/૯૭/૨૦૦૩, તારીખ ૧૦-૪-૨૦૦૩થી ફડચામાં લઈ જવામાં આવી હતી. સદરહુ મંડળીની ફડચા અંગેની કામગીરી સંપૂર્ણ થઈ ગયેલ હોવાથી તેમજ તે અંગે હવે કાંઈ કરવાનું રહેતું ન હોવાથી ફડચા અધિકારીએ નોંધણી રદ કરવા માટે નિવેદન આપેલ છે. જેથી

INDEX

સને ૧૯૬૧ના ગુજરાત સહકારી મંડળીઓના કાયદાની કલમ ૧૧૪ (૨) અન્વયે ફડચાની કામગીરી સમાપ્ત થયેલી જાહેર કરવામાં આવે છે અને સદરહું મંડળીની નોંધણી સદરહુ કાયદાની કલમ-૨૦ અન્વયે રદ કરવામાં આવે છે, આ હુકમની તારીખથી સદરહુ મંડળી બંધ કરવામાં આવેલી છે, એમ ગણાશે.

વડોદરા, તારીખ ૨૯મી જાન્યુઆરી, ૨૦૦૪.

વંચાણે લીધો :- શ્રી સહકારી અધિકારી ફડચા નં. ૩, વડોદરા લગત કચેરીના જા. નં. ફડચા/૦૧/ફ-૩/૧૩/૨૦૦૪ની તારીખ ૨૦-૧-૦૪ની નોંધણી રદની દરખાસ્ત.

હુકમ

જા. નં. ફડચા/૦૧/ઘ-૨/૧૫/સને ૨૦૦૪.–ધી માતોરા ગ્રામ સ્વરાજ સ. મં. લી. મુ. માતોરા, તા. નસવાડીની નોંધણી ક્રમાંક ૧૫૭૦૪ તારીખ ૩૦-૭-૫૯થી કરવામાં આવી હતી. જિલ્લા રજીસ્ટ્રાર, સહકારી મંડળીઓ વડોદરાના હુકમ નંબર ફડચા/ફ/૧૧૭૭૭/ઘ-૨/૧૩૩૫, તારીખ ૨૫-૯-૯૮થી ફડચામાં લઈ જવામાં આવી હતી. સદરહુ મંડળીની ફડચા અંગેની કામગીરી સંપૂર્ણ થઈ ગયેલ હોવાથી તેમજ તે અંગે હવે કાંઈ કરવાનું રહેતું ન હોવાથી ફડચા અધિકારીએ નોંધણી રદ કરવા માટે નિવેદન આપેલ છે. જેથી સને ૧૯૬૧ના ગુજરાત સહકારી મંડળીઓના કાયદાની કલમ ૧૧૪ (૨) અન્વયે ફડચાની કામગીરી સમાપ્ત થયેલી જાહેર કરવામાં આવે છે અને સદરહુ મંડળીની નોંધણી સદરહુ કાયદાની કલમ-૨૦ અન્વયે રદ કરવામાં આવે છે. આ હુકમની તારીખથી સદરહુ મંડળી બંધ કરવામાં આવેલી છે, એમ ગણાશે.

વડોદરા, તારીખ ૨૯મી જાન્યુઆરી, ૨૦૦૪.

વંચાણે લીધો :- શ્રી સહકારી અધિકારી ફડચા નં. ૩, વડોદરા લગત કચેરીના જા. નં. ફડચા/૦૧/ફ-૩/૧૪/૨૦૦૪ની તારીખ ૧૯-૧-૦૪ની નોંધણી રદની દરખાસ્ત.

હુકમ

જા. નં. ફડચા/૦૧/ઘ-૨/૧૬/સને ૨૦૦૪.–ધી સ્વામીનારાયણ કો. ઓપ. હા. સો. મુ. પીલોલ, તા. સાવલીની નોંધણી ક્રમાંક ૧૧૧૩૨ તારીખ ૧૯-૩-૮૮થી કરવામાં આવી હતી. જિલ્લા રજીસ્ટ્રાર, સહકારી મંડળીઓ વડોદરાના હુકમ નંબર ફડચા/ફ/૧૧૭૮૨/ઘ-૨/૧૯૦૯, તારીખ ૨૧-૧૨-૯૮થી ફડચામાં લઈ જવામાં આવી હતી. સદરહુ મંડળીની ફડચા અંગેની કામગીરી સંપૂર્ણ થઈ ગયેલ હોવાથી તેમજ તે અંગે હવે કાંઈ કરવાનું રહેતું ન હોવાથી ફડચા અધિકારીએ નોંધણી રદ કરવા માટે નિવેદન આપેલ છે. જેથી સને ૧૯૬૧ના ગુજરાત સહકારી મંડળીઓના કાયદાની કલમ ૧૧૪ (૨) અન્વયે ફડચાની કામગીરી સમાપ્ત થયેલી જાહેર કરવામાં આવે છે અને સદરહુ મંડળીની નોંધણી સદરહું કાયદાની કલમ-૨૦ અન્વયે રદ કરવામાં આવે છે. આ હુકમની તારીખથી સદરહુ મંડળી બંધ કરવામાં આવેલી છે, એમ ગણાશે.

વડોદરા, તારીખ ૨૯મી જાન્યુઆરી, ૨૦૦૪.

વંચાણે લીધો :- શ્રી સહકારી અધિકારી ફડચા નં. ૨, બરોડા સેન્ટ્રલ કો- ઓપરેટીવ બેન્ક લી. વડોદરા લગત કચેરીના જા. નં. ફડચા/૦૨/૮૧/૨૦૦૪ની તારીખ ૧૨-૧-૦૪ની નોંધણી રદની દરખાસ્ત.

હુકમ

જા. નં. ફડચા/૦૧/ઘ-૨/૧૭/સને ૨૦૦૪.–ધી કરચીયા મત્સ્ય ઉદ્યોગ, સ. મં. લી., મુ. કરચીયા, તા. સાવલી, જિ. વડોદરાની નોંધણી ક્રમાંક ૨૫૨૨૮ તારીખ ૧૬-૭-૯૦થી કરવામાં આવી હતી. જિલ્લા રજીસ્ટ્રાર, સહકારી મંડળીઓ વડોદરાના હુકમ નંબર ફડચા/ફ/૧૩૮૧૫/ઘ-૨/૧૫૬/૨૦૦૩, તારીખ ૨૬-૬-૨૦૦૩થી ફડચામાં લઈ જવામાં આવી હતી. સદરહુ મંડળીની ફડચા અંગેની કામગીરી સંપૂર્ણ થઈ ગયેલ હોવાથી તેમજ તે અંગે હવે કાંઈ કરવાનું રહેતું ન હોવાથી ફડચા અધિકારીએ નોંધણી રદ કરવા માટે નિવેદન આપેલ છે. જેથી સને ૧૯૬૧ના ગુજરાત સહકારી મંડળીઓના કાયદાની કલમ ૧૧૪ (૨) અન્વયે ફડચાની કામગીરી સમાપ્ત થયેલી જાહેર કરવામાં આવે છે અને સદરહુ મંડળીની નોંધણી સદરહુ કાયદાની કલમ-૨૦ અન્વયે રદ કરવામાં આવે છે. આ હુકમની તારીખથી સદરહુ મંડળી બંધ કરવામાં આવેલી છે. એમ ગણાશે.

વડોદરા, તારીખ ૨૯મી જાન્યુઆરી, ૨૦૦૪.

વંચાણે લીધો :- શ્રી સહકારી અધિકારી ફડચા નં. ૧, વડોદરા લગત કચેરીના જા. નં. ફડચા/૦૧/૩૧/૨૦૦૪ની તારીખ ૧૯-૧-૦૪ની નોંધણી રદની દરખાસ્ત.

હુકમ

જા. નં. ફડચા/૦૧/ઘ-૨/૧૮/સને ૨૦૦૪.–ધી સર્વન્ટ કો. ઓપ. ક્રેડીટ સો. લી. મુ. બોડેલી, જિ. વડોદરાની નોંધણી ક્રમાંક સે-૧૮૯૮૦ તારીખ ૨-૩-૮૨થી કરવામાં આવી હતી. જિલ્લા રજીસ્ટ્રાર, સહકારી મંડળીઓ વડોદરાના હુકમ નંબર ફડચા/ફ/૧૧૦૪૭/ઘ-૨/૧૧૪૮/૯૮, તારીખ ૨૦-૬-૯૮થી ફડચામાં લઈ જવામાં આવી હતી. સદરહુ મંડળીની ફડચા અંગેની કામગીરી સંપૂર્ણ થઈ ગયેલ હોવાથી તેમજ તે અંગે હવે કાંઈ કરવાનું રહેતું ન હોવાથી ફડચા અધિકારીએ નોંધણી રદ કરવા માટે નિવેદન આપેલ છે. જેથી સને ૧૯૬૧ના ગુજરાત સહકારી મંડળીઓના કાયદાની કલમ ૧૧૪ (૨) અન્વયે ફડચાની કામગીરી સમાપ્ત થયેલી જાહેર કરવામાં આવે છે અને સદરહુ મંડળીની નોંધણી સદરહુ કાયદાની કલમ-૨૦ અન્વયે સદ કરવામાં આવે છે. આ હુકમની તારીખથી સદરહુ મંડળી બંધ કરવામાં આવેલી છે, એમ ગણાશે.

વડોદરા, તારીખ ૨૯મી જાન્યુઆરી, ૨૦૦૪.

વંચાણે લીધો :- શ્રી સહકારી અધિકારી ફડચા નં. ૧, વડોદરા લગત કચેરીના જા. નં. ફડચ/૦૧/૨૧/૨૦૦૪ની તારીખ ૧૨-૧-૦૪ની નોંધણી રદની દરખાસ્ત.

હુકમ

જા. નં. ફડચ/૦૧/ઘ-૨/૧૯/સને ૨૦૦૪.-ધી ફાજલપુર પાતાળકુવા નં. ૩ ખેતી પિયત સ. મં. લી. મુ. ફાજલપુર, તા. જી. વડોદરાની નોંધણી ક્રમાંક ૩૧૯૬ તારીખ ૧૬-૩-૯૨થી કરવામાં આવી હતી. જિલ્લા રજીસ્ટ્રાર, સહકારી મંડળીઓ વડોદરાના હુકમ નંબર ફડચા/ફ/૧૨૬૧૧/ઘ-૨/૩૬૯, તારીખ ૧૩-૧૧-૨૦૦૦થી ફડચામાં લઈ જવામાં આવી હતી. સદરહુ મંડળીની ફડચા અંગેની કામગીરી સંપૂર્ણ થઈ ગયેલ હોવાથી તેમજ તે અંગે હવે કાંઈ કરવાનું રહેતું ન હોવાથી ફડચા અધિકારીએ નોંધણી રદ કરવા માટે નિવેદન આપેલ છે. જેથી સને ૧૯૬૧ના ગુજરાત સહકારી મંડળીઓના કાયદાની કલમ ૧૧૪ (૨) અન્વયે ફડચાની કામગીરી સમાપ્ત થયેલી જાહેર કરવામાં આવે છે અને સદરહું મંડળીની નોંધણી સદરહું કાયદાની કલમ-૨૦ અન્વયે રદ કરવામાં આવે છે. આ હુકમની તારીખથી સદરહું મંડળી બંધ કરવામાં આવેલી છે. એમ ગણાશે.

વડોદરા, તારીખ ૨૯મી જાન્યુઆરી, ૨૦૦૪.

વંચાણે લીધો :- શ્રી સહકારી અધિકારી ફડચા નં. ૧, બરોડા સેન્ટ્રલ કો-ઓપરેટીવ બેન્ક લી.વડોદરા લગત કચેરીના જા. નં. ફડચા/૦૧/૨૨/૨૦૦૪ની તારીખ ૧૬-૧-૦૪ની નોંધણી રદની દરખાસ્ત.

હુકમ

જા. નં. ફડચ/૦૧/ઘ-૨/૨૦/સને ૨૦૦૪.--ધી પરિશ્રમ હાઉસીંગ સર્વિસ સ. મં. લી. મુ. તરસાલી, વડોદરાની નોંધણી ક્રમાંક ૧૩૭૨૭ તારીખ ૩૦-૬-૨૦૦૦થી કરવામાં આવી હતી. જિલ્લા રજીસ્ટ્રાર, સહકારી મંડળીઓ વડોદરાના હુકમ નંબર ફડચ/ફ/૧૩૭૯૫/ઘ-૨/૩૨૬, તારીખ ૨-૧૨-૨૦૦૨થી ફડચામાં લઈ જવામાં આવી હતી. સદરહું મંડળીની ફડચા અંગેની કામગીરી સંપૂર્ણ થઈ ગયેલ હોવાથી તેમજ તે અંગે હવે કાંઈ કરવાનું રહેતું ન હોવાથી ફડચા અધિકારીએ નોંધણી રદ કરવા માટે નિવેદન આપેલ છે. જેથી સને ૧૯૬૧ના ગુજરાત સહકારી મંડળીઓના કાયદાની કલમ ૧૧૪ (૨) અન્વયે ફડચાની કામગીરી સમાપ્ત થયેલી જાહેર કરવામાં આવે છે અને સદરહું મંડળીની નોંધણી સદરહું કાયદાની કલમ-૨૦ અન્વયે રદ કરવામાં આવે છે. આ હુકમની તારીખથી સદરહું મંડળી બંધ કરવામાં આવેલી છે. એમ ગણાશે.

વડોદરા, તારીખ ૨૯મી જાન્યુઆરી, ૨૦૦૪.

વંચાણે લીધો :- શ્રી સહકારી અધિકારી ફડચા નં. ૪, બરોડા સેન્ટ્રલ કો. ઓપરેટીવ બેન્ક લી. વડોદરાના જા. નં. ફડચ/૦૪/ફ-૪/૨૩/૦૪ ની તા. ૨૯-૧-૦૪ની નોંધણી રદની દરખાસ્ત.

હુકમ

જા. નં. ફડચ/૦૧/ઘ-૨/૩૦/૧૮૩૧/૨૦૦૪.-ધી લુહાણા મિત્ર ક્રેડીટ મંડળી લી. મુ. વડોદરા, તા. જિ. વડોદરાની નોંધણી ક્રમાંક સે-૩૨૫૧૩ તારીખ ૨૦-૨-૨૦૦૧થી કરવામાં આવી હતી. જિલ્લા રજીસ્ટ્રાર, સહકારી મંડળીઓ વડોદરાના હુકમ નંબર ફડચ/ફ/૧૩૮૧૬/ઘ-૨/૧૯૦, તારીખ ૨૧-૭-૨૦૦૩થી ફડચામાં લઈ જવામાં આવી હતી. સદરહૂ મંડળીની ફડચા અંગેની કામગીરી સંપૂર્ણ થઈ ગયેલ હોવાથી તેમજ તે અંગે હવે કાંઈ કરવાનું રહેતું ન હોવાથી ફડચા અધિકારીએ નોંધણી રદ કરવા માટે નિવેદન આપેલ છે. જેથી સને ૧૯૬૧ના ગુજરાત સહકારી મંડળીઓના કાયદાની કલમ ૧૧૪ (૨) અન્વયે ફડચાની કામગીરી સમાપ્ત થયેલી જાહેર કરવામાં આવે છે અને સદરહું મંડળીની નોંધણી સદરહું કાયદાની કલમ-૨૦ અન્વયે રદ કરવામાં આવે છે. આ હુકમની તારીખથી સદરહું મંડળી બંધ કરવામાં આવેલી છે. એમ ગણાશે.

વડોદરા, તારીખ ૩જી ફેબ્રુઆરી, ૨૦૦૪.

વંચાણે લીધો :- શ્રી સહકારી અધિકારી ફડચા નં. ૩, બરોડા સેન્ટ્રલ કો. ઓપરેટીવ બેન્ક લી. વડોદરાના જા. નં. ફડચ/૦૪/ફ-૩/૧૫/૦૪ ની તા. ૨૨-૧-૦૪ની નોંધણી રદની દરખાસ્ત.

હુકમ

જા. નં. ફડચ/૦૧/ઘ-૨/૩૧/૧૮૩૭/૨૦૦૪.-ધી વડોદરા શહેર ધોબી લોકોની સહકારી વસ્તુભંડાર લી. મુ. વડોદરા, તા. જિ. વડોદરાની નોંધણી ક્રમાંક ભ-૪૦૩ તારીખ ૨-૨-૧૯૪૪થી કરવામાં આવી હતી. જિલ્લા રજીસ્ટ્રાર, સહકારી મંડળીઓ વડોદરાના હુકમ નંબર ફડચ/ફ/૧૩૮૩૪/ઘ-૨/૩૮૧, તારીખ ૧૨-૧૧-૨૦૦૩થી ફડચામાં લઈ જવામાં આવી હતી. સદરહું મંડળીની ફડચા અંગેની કામગીરી સંપૂર્ણ થઈ ગયેલ હોવાથી તેમજ તે અંગે હવે કાંઈ કરવાનું રહેતું ન હોવાથી ફડચા અધિકારીએ નોંધણી રદ કરવા માટે નિવેદન આપેલ છે. જેથી સને ૧૯૬૧ના ગુજરાત સહકારી મંડળીઓના કાયદાની કલમ ૧૧૪ (૨) અન્વયે ફડચાની કામગીરી સમાપ્ત થયેલી જાહેર કરવામાં આવે છે અને સદરહું મંડળીની નોંધણી સદરહું કાયદાની કલમ-૨૦ અન્વયે રદ કરવામાં આવે છે. આ હુકમની તારીખથી સદરહું મંડળી બંધ કરવામાં આવેલી છે. એમ ગણાશે.

વડોદરા, તારીખ ૩જી ફેબ્રુઆરી, ૨૦૦૪.

વંચાણે લીધો :- શ્રી સહકારી અધિકારી ફડચા નં. ૩, બરોડા સેન્ટ્રલ કો. ઓપરેટીવ બેન્ક લી. વડોદરાના જા. નં. ફડચ/૦૪/ફ-૩/૧૬/૦૪ ની તા. ૨૨-૧-૦૪ની નોંધણી રદની દરખાસ્ત.

હુકમ

જા. નં. ફડચ/૦૧/ધ-૨/૩૨/૧૮૩૬/૨૦૦૪.-ધી રામ કો. ઓપ. કન્ઝુમર્સ સ્ટોર્સ લી. મુ. પાદરા, તા. પાદરા, જિ. વડોદરાની નોંધણી ક્રમાંક ભ-૩૭૬૩ તારીખ ૪-૧૦-૧૯૯૧થી કરવામાં આવી હતી. જિલ્લા રજીસ્ટ્રાર, સહકારી મંડળીઓ વડોદરાના હુકમ નંબર ફડચ/ફ/ ૧૫૨૦૧/ધ-૨/૪૫૭, તારીખ ૯-૧૨-૨૦૦૩થી ફડચામાં લઈ જવામાં આવી હતી. સદરહું મંડળીની ફડચા અંગેની કામગીરી સંપૂર્ણ થઈ ગયેલ હોવાથી તેમજ તે અંગે હવે કાંઈ કરવાનું રહેતું ન હોવાથી ફડચા અધિકારીએ નોંધણી રદ કરવા માટે નિવેદન આપેલ છે. જેથી સને ૧૯૬૧ના ગુજરાત સહકારી મંડળીઓના કાયદાની કલમ ૧૧૪ (૨) અન્વયે ફડચાની કામગીરી સમાપ્ત થયેલી જાહેર કરવામાં આવે છે અને સદરહું મંડળીની નોંધણી સદરહું કાયદાની કલમ-૨૦ અન્વયે રદ કરવામાં આવે છે. આ હુકમની તારીખથી સદરહું મંડળી બંધ કરવામાં આવેલી છે. એમ ગણાશે.

વડોદરા, તારીખ ૩જી ફેબ્રુઆરી, ૨૦૦૪.

વંચાણે લીધા :-

(૧) ગુજરાત સહકારી મંડળી અધિનિયમ ૧૯૬૧ની કલમ-૮૧ હેઠળની જોગવાઈઓ.

(૨) અત્રેની કચેરીની કારણદર્શક નોટીસ ક્રમાંક વહટ/૦૧/ધ/ ૧/૮૬ તા. ૨૨-૨-૨૦૦૧.

જા. નં. વહટ/૦૧/-/ધ-૧/૭૧/૨૦૦૪.–ધી મોટા ફોફળીયા વિવિધ કાર્યકારી સહકારી મંડળી લી., મુ. મોટા ફોફળીયા તા. શિનોર, જિ. વડોદરાએ ગુજરાત સહકારી મંડળી અધિનિયમ ૧૯૬૧ હેઠળ નોંધાયેલ સહકારી મંડળી છે, જેનો હવે પછી આ કામે ‘‘મંડળી’’ તરીકે ઉલ્લેખ કરવામાં આવે છે.

સંસ્થાને વહીવટ હેઠળ મુકવા નીચે મુજબના કારણો જણાવેલ છે.

(૧) મંડળી પાસે બેન્ક લોન બાકી રૂા. ૧૬,૧૭,૯૦૦-૦૦ છે જે પૈકી મુદતવીતી રૂા. ૯,૫૩,૫૫૨-૦૦ છે.

(૨) મુદતવીતી બાકીદાર, સભાસદ સંખ્યા ૪૩ છે, તેમની સામે કલમ-૧૦૬ અન્વયે દાવાની કાર્યવાહી કરવાની બાકી છે.

(૩) સભાસદ ધિરાણ બાકી રૂા. ૧૫,૬૪,૬૮૧-૦૦ છે, તે પૈકી રૂા. ૮,૪૬,૩૨૬/- મુદતવીતી બાકી છે.

(૪) મંડળીનો ઓડીટ વર્ગ ‘ક’ છે.

(૫) મંડળીના મંત્રીશ્રીને દફતરી કામકાજનો અનુભવ નથી, જેથી માણસ રાખેલ છે, જે બીજા ગામથી આવતો હોવાથી મહિનામાં એક વખત આવે છે, જેથી સભાસદને વસુલાત ભરવાની હોય, ત્યારે વ્યાજ ગણેલ ન હોય, જેથી ધિરાણ લોન ભરવામાં મુશ્કેલી થાય છે.

(૬) મંડળીનો વ્યવસ્થાપક કમીટી/મંત્રી ફરજો બજાવવામાં નિષ્ક્રિય અને બેદરકાર રહે છે, મંડળીના પેટાનિયમ અનુસારની કામગીરી થતી નથી.

આમ, ઉપરોત વિગતો જોતાં મંડળીનો વહીવટ કાયદા-કાનુન અને પેટા નિયમોઅનુસાર ચાલતો ન હોઈ, મંડળીની વ્યવસ્થાપક કમીટી તેમને પેટા-નિયમથી સુપ્રત થયેલ ફરજો બજાવવામાં નિષ્ક્રિય અને બેદરકાર રહેલ છે. આ સંજોગોમાં મંડળીની વ્યવસ્થાપક કમીટીને દૂર કરી તેની જગ્યાએ વહીવટદાર નિમવા મંડળીની વ્યવસ્થાપક સમિતિને ઉક્ત મુદ્દાઓ સબબ કારણદર્શક નોટીસ આપી, સુનાવણીમાં હાજર રહી રજુઆત કરવાની તક આપવામાં આવેલ હતી. મંડળી તરફથી રજુઆત કરવામાં આવેલ, તે અનુસંધાને અત્રેથી વાર-નવાર માહિતી રજુ કરવા જણાવેલ, જે રજુ કરવામાં આવેલ નથી. આથી ઉપરોક્ત વિગતે મંડળીનો વહીવટ કાયદા-કાનુન અને પેટા નિયમોઅનુસાર ચાલતો ન હોઈ, મંડળીના સભ્યોના હિતમાં વહીવટદાર નિમવા અભિપ્રાય હોઈ, આ સંજોગોમાં મંડળીને બેન્કના વહીવટ મુકવાનું ઉચિત જણાતા નીચે મુજબનો હુકમ કરવામાં આવે છે.

હુકમ

હુ, ડી. જી. દલાલ, જિલ્લા રજિસ્ટ્રાર, સહકારી મંડળીઓ, વડોદરાએ ગુજરાત સહકારી મંડળી અધિનિયમ ૧૯૬૧ની કલમ-૮૧ અન્વયે પ્રાપ્ત થયેલી સત્તાની રૂએ ધી મોટા ફોફળીયા વિવિધ કાર્યકારી સહકારી મંડળી લી., મુ. મોટા ફોફળીયા, તા. શિનોર, જિ. વડોદરાની વ્યવસ્થાપક કમીટીને બરતરફ કરી, મંડળીના વહીવટદાર તરીકે ધી બરોડા સેન્ટ્રલ કો. ઓપ. બેન્ક લી., વડોદરાની મંડળીનો ચાર્જ સંભાળે તે તારીખથી એક વર્ષની મુદત માટે નીચેની શરતો આધિન રહી નિમણુંક કરું છું.

(૧) મંડળીનો રોજબરોજનો ચાલુ ખર્ચ તેમજ વહીવટદારનો મુસાફરી ખર્ચ રાબેતા મુજબ મંડળીના ભંડોળમાંથી કરવાનો રહેશે.

(૨) વહીવટદારશ્રીએ વ્યવસ્થાપક કમીટીના તમામ અધિકારો ભોગવવાના રહેશે અને તમામ કામગીરી અત્રેની દેખરેખ અને સંમતિ હેઠળ કરવાની રહેશ.

(૩) વહીવટદારે મંડળીનો પ્રગતિ અહેવાલ અને હિસાબો પત્રકો દર માસે આ કચેરીને રજુ કરવાનો રહેશે તેમજ મંડળીના સભાસદોના હિતમાં કાર્યવાહી કરવાની રહેશે.

(૪) મંડળીના કાર્યાલય ઉપર નિયમિત હાજરી આપવાની રહેશે.

(૫) વહીવટદારે વહીવટ સમય પુરો થયેથી ચૂંટણી કરી, નવીન કમીટીની રચના કરી, ચાર્જ સુપ્રત કરવાનો રહેશે, નહીં તો ત્રણ માસ અગાઉ મુદત વધારાની દરખાસ્ત મોકલવાની રહેશે.

વડોદરા, તારીખ ૧૭મી માર્ચ, ૨૦૦૪.

INDEX

વંચાણે લીધા :-

(૧) આ કચેરીના તારીખ ૧/૧૨/૨૦૦૩ના હુકમ ક્રમાંક ફડચ/૦૧/ ધ-૨/૪૨૯/૨૦૦૩.

(૨) સને ૧૯૬૧ના ગુજરાત સહકારી મંડળીઓના કાયદાની કલમ-૧૦૭ (૩) ની જોગવાઈઓ.

અંતિમ હુકમ

જા. નં. ફડચ/ફ/૧૫૨૮૧/ધ-૨/૧૩૫/૪૨૭૩/૨૦૦૪.–ધી ધંધોડા મજુર બાંધકામ સહકારી મંડળી લિ., ધંધોડા, તા. છોટાઉદેપુર, નોંધણી ૭૮૫૩, તારીખ ૨૭-૧-૮૧ થી નોંધણી સહકારી મંડળી છે, જેને ૧૯૬૧ના ગુજરાત સહકારી મંડળીઓના કાયદાની કલમ-૧૦૭ (૧) (ક) (ગ) (૨) (૪) અન્વયે આમુખ (૧)માં જણાવેલ પ્રાથમિક હુકમથી ફડચામાં લઈ જઈ, સદર હુકમ સામે વાંધા-સુચનોની રજુઆત કરવા માટે એક માસની તક આપવામાં આવવા છતાં તે પરત્વે કોઈ રજુઆત કરવામાં આવેલ ન હોય, આમુખ (૨)માં જણાવેલ કલમ-૧૦૭ (૩) અન્વયે, સદરહુ મંડળીને ફડચામાં લઈ જવાનો પ્રાથમિક હુકમ આથી કાયમ કરવામાં આવે છે, અને ફડચા અધિકારી તરીકે શ્રી સહકારી અધિકારી ફડચા નં. ૪ ની નિમણુંક આથી કાયમ કરવામાં આવે છે.

(૧) ફડચા અધિકારીએ મંડળીની ફડચાની કાર્યવાહી ૩ વર્ષની મુદતમાં પૂર્ણ કરવાની રહેશે.

(૨) ફડચા અધિકારીએ સદરહું મંડળીનો હવાલો દિન-૧૫માં મેળવી લઈ, મંડળીના દેવા-લેણાંની ખાત્રી કરી, સૌ પ્રથમ સરકારી બાકી લેણી, ઓડીટ ફી, સરકારી લોન, વ્યાજ, દંડનીય વ્યાજ, શેર ફાળાની ચુકવણી કરવા સુચના છે.

વડોદરા, તારીખ ૧૮મી માર્ચ, ૨૦૦૪.

વંચાણે લીધા :-

(૧) આ કચેરીના તારીખ ૧/૧૨/૨૦૦૩ના હુકમ ક્રમાંક ફડચ/૦૧/ ધ-૨/૪૨૬/૨૦૦૩.

(૨) સને ૧૯૬૧ના ગુજરાત સહકારી મંડળીઓના કાયદાની કલમ-૧૦૭ (૩) ની જોગવાઈઓ.

અંતિમ હુકમ

જા. નં. ફડચ/ફ/૧૫૨૮૦/ધ-૨/૧૩૬/૪૨૬૬/૨૦૦૪.–ધી વડોદરા જિલ્લા આરોગ્ય વિભાગના કર્મચારીઓની ધિરાણ અને ગ્રાહક સહકારી મંડળી લિ., જેતપુર-પાવી, તા. જેતપુર-પાવી, નોંધણી ક્રમાંક ૩૦૩૩૨, તારીખ ૩૦-૩-૯૮ થી નોંધણી સહકારી મંડળી છે, જેને ૧૯૬૧ના ગુજરાત સહકારી મંડળીઓના કાયદાની કલમ-૧૦૭ (૧) (ક) (ગ) (૨) (૪) અન્વયે આમુખ (૧)માં જણાવેલ પ્રાથમિક હુકમથી ફડચામાં લઈ જઈ, સદર હુકમ સામે વાંધા-સુચનોની રજુઆત કરવા માટે એક માસની તક આપવામાં આવવા છતાં તે પરત્વે કોઈ રજુઆત કરવામાં આવેલ ન હોય, આમુખ (૨)માં જણાવેલ કલમ-૧૦૭ (૩) અન્વયે, સદરહુ મંડળીને ફડચામાં લઈ જવાનો પ્રાથમિક હુકમ આથી કાયમ કરવામાં આવે છે, અને ફડચા અધિકારી તરીકે શ્રી સહકારી અધિકારી ફડચા નં. ૪ ની નિમણુંક આથી કાયમ કરવામાં આવે છે.

(૧) ફડચા અધિકારીએ મંડળીની ફડચાની કાર્યવાહી ૩ વર્ષની મુદતમાં પૂર્ણ કરવાની રહેશે.

(૨) ફડચા અધિકારીએ સદરહુ મંડળીનો હવાલો દિન-૧૫માં મેળવી લઈ, મંડળીના દેવા-લેણાંની ખાત્રી કરી, સૌ પ્રથમ સરકારી બાકી લેણી, ઓડીટ ફી, સરકારી લોન, વ્યાજ, દંડનીય વ્યાજ, શેર ફાળાની ચુકવણી કરવા સુચના છે.

વડોદરા, તારીખ ૧૮મી માર્ચ, ૨૦૦૪.

વંચાણે લીધા :-

(૧) આ કચેરીના તારીખ ૨૭/૧૧/૨૦૦૩ના હુકમ ક્રમાંક ફડચ/૦૧/ ધ-૨/૪૦૬/૨૦૦૩.

(૨) સને ૧૯૬૧ના ગુજરાત સહકારી મંડળીઓના કાયદાની કલમ-૧૦૭ (૩) ની જોગવાઈઓ.

અંતિમ હુકમ

જા. નં. ફડચ/ફ/૧૫૨૭૯/ધ-૨/૧૩૭/૪૨૫૮/૨૦૦૪.–ધી છોડવાણી વિભાગ જંગલ કામદાર સહકારી મંડળી લિ., છોડવાણી, તા. છોટાઉદેપુર, નોંધણી ક્રમાંક ૧૫૯૬ તારીખ ૧૨-૫-૫૪ થી નોંધણી સહકારી મંડળી છે, જેને ૧૯૬૧ના ગુજરાત સહકારી મંડળીઓના કાયદાની કલમ-૧૦૭ (૧) (ક) (ગ) (૨) (૪) અન્વયે આમુખ (૧)માં જણાવેલ પ્રાથમિક હુકમથી ફડચામાં લઈ જઈ, સદર હુકમ સામે વાંધા-સુચનોની રજુઆત કરવા માટે એક માસની તક આપવામાં આવવા છતાં તે પરત્વે કોઈ રજુઆત કરવામાં આવેલ ન હોય, આમુખ (૨)માં જણાવેલ કલમ-૧૦૭ (૩) અન્વયે, સદરહુ મંડળીને ફડચામાં લઈ જવાનો પ્રાથમિક હુકમ આથી કાયમ કરવામાં આવે છે, અને ફડચા અધિકારી તરીકે શ્રી સહકારી અધિકારી ફડચા નં. ૪ ની નિમણુંક આથી કાયમ કરવામાં આવે છે.

(૧) ફડચા અધિકારીએ મંડળીની ફડચાની કાર્યવાહી ૩ વર્ષની મુદતમાં પૂર્ણ કરવાની રહેશે.

(૨) ફડચા અધિકારીએ સદરહું મંડળીનો હવાલો દિન-૧૫માં મેળવી લઈ, મંડળીના દેવા-લેણાંની ખાત્રી કરી, સૌ પ્રથમ સરકારી બાકી લેણી, ઓડીટ ફી, સરકારી લોન, વ્યાજ, દંડનીય વ્યાજ, શેર ફાળાની ચુકવણી કરવા સુચના છે.

વડોદરા, તારીખ ૧૮મી માર્ચ, ૨૦૦૪.

વંચાણે લીધા :-

(૧) આ કચેરીના તારીખ ૩૦/૧૨/૨૦૦૩ના હુકમ ક્રમાંક ફડચ/૦૧/ ધ-૨/૫૦૩/૨૦૦૩.

(૨) સને ૧૯૬૧ના ગુજરાત સહકારી મંડળીઓના કાયદાની કલમ-૧૦૭ (૩) ની જોગવાઈઓ.

અંતિમ હુકમ

જા. નં. ફડચ/ફ/૧૫૨૭૮/ઘ-૨/૧૩૮/૪૨૫૯/૨૦૦૪.–ધી રાજાવાંટ દુધ ઉત્પાદક સહકારી મંડળી લિ., રાજાવાંટ, તા. કવાંટ, જી. વડોદરા નોંધણી ક્રમાંક ૨૧૫૩૭, તારીખ ૩૧-૩-૯૩ થી નોંધણી સહકારી મંડળી છે, જેને ૧૯૬૧ના ગુજરાત સહકારી મંડળીઓના કાયદાની કલમ-૧૦૭ (૧) (ક) (ગ) (૨) (૪) અન્વયે આમુખ (૧)માં જણાવેલ પ્રાથમિક હુકમથી ફડચામાં લઈ જઈ, સદર હુકમ સામે વાંધા-સુચનોની રજુઆત કરવા માટે એક માસની તક આપવામાં આવવા છતાં તે પરત્વે કોઈ રજુઆત કરવામાં આવેલ ન હોય, આમુખ (૨)માં જણાવેલ કલમ-૧૦૭ (૩) અન્વયે, સદરહુ મંડળીને ફડચામાં લઈ જવાનો પ્રાથમિક હુકમ આથી કાયમ કરવામાં આવે છે, અને ફડચા અધિકારી તરીકે શ્રી સહકારી અધિકારી ફડચા નં. ૩ લગત સદર કચેરી ની નિમણુંક આથી કાયમ કરવામાં આવે છે.

(૧) ફડચા અધિકારીએ મંડળીની ફડચાની કાર્યવાહી ૩ વર્ષની મુદતમાં પૂર્ણ કરવાની રહેશે.

(૨) ફડચા અધિકારીએ સદરહુ મંડળીનો હવાલો દિન-૧૫માં મેળવી લઈ, મંડળીના દેવા-લેણાંની ખાત્રી કરી, સૌ પ્રથમ સરકારી બાકી લેણી, ઓડીટ ફી, સરકારી લોન, વ્યાજ, દંડનીય વ્યાજ, શેર ફાળાની ચુકવણી કરવા સુચના છે.

વડોદરા, તારીખ ૧૮મી માર્ચ, ૨૦૦૪.

વંચાણે લીધા :-

(૧) આ કચેરીના તારીખ ૨૮/૧૧/૨૦૦૩ના હુકમ ક્રમાંક ફડચ/૦૧/ ઘ-૨/૪૧૩/૨૦૦૩.

(૨) સને ૧૯૬૧ના ગુજરાત સહકારી મંડળીઓના કાયદાની કલમ-૧૦૭ (૩) ની જોગવાઈઓ.

અંતિમ હુકમ

જા. નં. ફડચ/ફ/૧૫૨૭૭/ઘ-૨/૧૩૯/૪૨૮૨/૨૦૦૪.–ધી કોઠીયા તેલીબીયા ઉત્પાદક સહકારી મંડળી લિ., કોઠીયા, તા. કરજણ નોંધણી ક્રમાંક સે. ૨૬૫૦૫, તારીખ ૨-૫-૯૨ થી નોંધણી સહકારી મંડળી છે, જેને ૧૯૬૧ના ગુજરાત સહકારી મંડળીઓના કાયદાની કલમ-૧૦૭ (૧) (ક) (ગ) (૨) (૪) અન્વયે આમુખ (૧)માં જણાવેલ પ્રાથમિક હુકમથી ફડચામાં લઈ જઈ, સદર હુકમ સામે વાંધા-સુચનોની રજુઆત કરવા માટે એક માસની તક આપવામાં આવવા છતાં તે પરત્વે કોઈ રજુઆત કરવામાં આવેલ ન હોય, આમુખ (૨)માં જણાવેલ કલમ-૧૦૭ (૩) અન્વયે, સદરહુ મંડળીને ફડચામાં લઈ જવાનો પ્રાથમિક હુકમ આથી કાયમ કરવામાં આવે છે, અને ફડચા અધિકારી તરીકે શ્રી સહકારી અધિકારી ફડચા નં. ૪ ની નિમણુંક આથી કાયમ કરવામાં આવે છે.

(૧) ફડચા અધિકારીએ મંડળીની ફડચાની કાર્યવાહી ૩ વર્ષની મુદતમાં પૂર્ણ કરવાની રહેશે.

(૨) ફડચા અધિકારીએ સદરહું મંડળીનો હવાલો દિન-૧૫માં મેળવી લઈ, મંડળીના દેવા-લેણાંની ખાત્રી કરી, સૌ પ્રથમ સરકારી બાકી લેણી, ઓડીટ ફી, સરકારી લોન, વ્યાજ, દંડનીય વ્યાજ, શેર ફાળાની ચુકવણી કરવા સુચના છે.

વડોદરા, તારીખ ૧૮મી માર્ચ, ૨૦૦૪.

વંચાણે લીધા :-

(૧) આ કચેરીના તારીખ ૩૦/૧૨/૨૦૦૩ના હુકમ ક્રમાંક ફડચ/૦૧/ ઘ-૨/૫૦૫/૨૦૦૩.

(૨) સને ૧૯૬૧ના ગુજરાત સહકારી મંડળીઓના કાયદાની કલમ-૧૦૭ (૩) ની જોગવાઈઓ.

અંતિમ હુકમ

જા. નં. ફડચ/ફ/૧૫૨૭૬/ઘ-૨/૧૪૦/૪૨૩૪/૨૦૦૪.–ધી પાદરા તાલુકા ખરીદ વેચાણ સંઘ લિ., પાદરા, તા. પાદરા, નોંધણી ક્રમાંક ૩૦૫૭૬, તારીખ ૨૯-૯-૯૮ થી નોંધણી સહકારી મંડળી છે, જેને ૧૯૬૧ના ગુજરાત સહકારી મંડળીઓના કાયદાની કલમ-૧૦૭ (૧) (ક) (ગ) (૨) (૪) અન્વયે આમુખ (૧)માં જણાવેલ પ્રાથમિક હુકમથી ફડચામાં લઈ જઈ, સદર હુકમ સામે વાંધા-સુચનોની રજુઆત કરવા માટે એક માસની તક આપવામાં આવવા છતાં તે પરત્વે કોઈ રજુઆત કરવામાં આવેલ ન હોય, આમુખ (૨)માં જણાવેલ કલમ-૧૦૭ (૩) અન્વયે, સદરહુ મંડળીને ફડચામાં લઈ જવાનો પ્રાથમિક હુકમ આથી કાયમ કરવામાં આવે છે, અને ફડચા અધિકારી તરીકે શ્રી સહકારી અધિકારી ફડચા નં. ૩ ની નિમણુંક આથી કાયમ કરવામાં આવે છે.

(૧) ફડચા અધિકારીએ મંડળીની ફડચાની કાર્યવાહી ૩ વર્ષની મુદતમાં પૂર્ણ કરવાની રહેશે.

(૨) ફડચા અધિકારીએ સદરહું મંડળીનો હવાલો દિન-૧૫માં મેળવી લઈ, મંડળીના દેવા-લેણાંની ખાત્રી કરી, સૌ પ્રથમ સરકારી બાકી લેણી, ઓડીટ ફી, સરકારી લોન, વ્યાજ, દંડનીય વ્યાજ, શેર ફાળાની ચુકવણી કરવા સુચના છે.

વડોદરા, તારીખ ૧૮મી માર્ચ, ૨૦૦૪.

વંચાણે લીધા :-

(૧) આ કચેરીના તારીખ ૩૦/૧૨/૨૦૦૩ના હુકમ ક્રમાંક ફડચ/૦૧/ ઘ-૨/૫૦૯/૨૦૦૩.

(૨) સને ૧૯૬૧ના ગુજરાત સહકારી મંડળીઓના કાયદાની કલમ-૧૦૭ (૩) ની જોગવાઈઓ.

અંતિમ હુકમ

જા. નં. ફડચ/ફ/૧૫૨૭૫/ઘ-૨/૧૪૧/૪૨૨૬/૨૦૦૪.–ધી ભાદરવા તમાકુ ઉત્પાદક સહકારી મંડળી લિ., ભાદરવા, તા. સાવલી,

નોંધણી ક્રમાંક ૨૦૧૦૧ તારીખ ૧-૭-૮૩ થી નોંધણી સહકારી મંડળી છે, જેને ૧૯૬૧ના ગુજરાત સહકારી મંડળીઓના કાયદાની કલમ-૧૦૭ (૧) (ક) (ગ) (૨) (૪) અન્વયે આમુખ (૧)માં જણાવેલ પ્રાથમિક હુકમથી ફડચામાં લઈ જઈ, સદર હુકમ સામે વાંધા-સુચનોની રજુઆત કરવા માટે એક માસની તક આપવામાં આવવા છતાં તે પરત્વે કોઈ રજુઆત કરવામાં આવેલ ન હોય, આમુખ (૨)માં જણાવેલ કલમ-૧૦૭ (૩) અન્વયે, સદરહુ મંડળીને ફડચામાં લઈ જવાનો પ્રાથમિક હુકમ આથી કાયમ કરવામાં આવે છે, અને ફડચા અધિકારી તરીકે શ્રી સહકારી અધિકારી ફડચા નં. ૩ ની નિમણુંક આથી કાયમ કરવામાં આવે છે.

(૧) ફડચા અધિકારીએ મંડળીની ફડચાની કાર્યવાહી ૩ વર્ષની મુદતમાં પૂર્ણ કરવાની રહેશે.

(૨) ફડચા અધિકારીએ સદરહું મંડળીનો હવાલો દિન-૧૫માં મેળવી લઈ, મંડળીના દેવા-લેણાંની ખાત્રી કરી, સૌ પ્રથમ સરકારી બાકી લેણી, ઓડીટ ફી, સરકારી લોન, વ્યાજ, દંડનીય વ્યાજ, શેર ફાળાની ચુકવણી કરવા સુચના છે.

વડોદરા, તારીખ ૧૮મી માર્ચ, ૨૦૦૪.

વંચાણે લીધા :-

(૧) આ કચેરીના તારીખ ૩૦/૧૨/૨૦૦૩ના હુકમ ક્રમાંક ફડચ/૦૧/ઘ-૨/૫૧૧/૨૦૦૩.

(૨) સને ૧૯૬૧ના ગુજરાત સહકારી મંડળીઓના કાયદાની કલમ-૧૦૭ (૩) ની જોગવાઈઓ.

અંતિમ હુકમ

જા. નં. ફડચ/ફ/૧૫૨૭૩/ઘ-૨/૧૪૩/૨૦૦૪.–ધી શાનદાર ગોપાલક વિવિધ કાર્યકારી સહકારી મંડળી લિ., સરાર, તા. જી. વડોદરા, નોંધણી ક્રમાંક ૨૫૨૩૮, તારીખ ૫-૧૨-૯૧ થી નોંધણી સહકારી મંડળી છે, જેને ૧૯૬૧ના ગુજરાત સહકારી મંડળીઓના કાયદાની કલમ-૧૦૭ (૧) (ક) (ગ) (૨) (૪) અન્વયે આમુખ (૧)માં જણાવેલ પ્રાથમિક હુકમથી ફડચામાં લઈ જઈ, સદર હુકમ સામે વાંધા-સુચનોની રજુઆત કરવા માટે એક માસની તક આપવામાં આવવા છતાં તે પરત્વે કોઈ રજુઆત કરવામાં આવેલ ન હોય, આમુખ (૨)માં જણાવેલ કલમ-૧૦૭ (૩) અન્વયે, સદરહુ મંડળીને ફડચામાં લઈ જવાનો પ્રાથમિક હુકમ આથી કાયમ કરવામાં આવે છે, અને ફડચા અધિકારી તરીકે શ્રી સહકારી અધિકારી, ફડચા નં. ૪ ની નિમણુંક આથી કાયમ કરવામાં આવે છે.

(૧) ફડચા અધિકારીએ મંડળીની ફડચાની કાર્યવાહી ૩ વર્ષની મુદતમાં પૂર્ણ કરવાની રહેશે.

(૨) ફડચા અધિકારીએ સદરહું મંડળીનો હવાલો દિન-૧૫માં મેળવી લઈ, મંડળીના દેવા-લેણાંની ખાત્રી કરી, સૌ પ્રથમ સરકારી બાકી લેણી, ઓડીટ ફી, સરકારી લોન, વ્યાજ, દંડનીય વ્યાજ, શેર ફાળાની ચુકવણી કરવા સુચના છે.

વડોદરા, તારીખ ૧૮મી માર્ચ, ૨૦૦૪.

વંચાણે લીધા :-

(૧) આ કચેરીના તારીખ ૩૦-૧૨-૨૦૦૩ ના હુકમ ક્રમાંક ફડચ/૦૧/ઘ-૨/૫૧૨/૨૦૦૩.

(૨) સને ૧૯૬૧ના ગુજરાત સહકારી મંડળીઓના કાયદાની કલમ-૧૦૭(૩)ની જોગવાઈઓ.

અંતિમ હુકમ

જા. નં. ફડચ/ફ/૧૫૨૭૨/ઘ-૨/૧૪૪/૪૨૧૦/૨૦૦૪.–ધી સંભોઈ વિવિધ કાર્યકારી સહકારી મંડળી લી., સંભોઈ તા. કરજણ, નોંધણી ક્રમાંક ૧૪૦૦૩, તારીખ ૧૪મી જુલાઈ, ૧૯૭૬થી નોંધણી સહકારી મંડળી છે, જેને ૧૯૬૧ના ગુજરાત સહકારી મંડળીઓના કાયદાની કલમ-૧૦૭(૧), (ક), (ગ), (૨), (૪) અન્વયે આમુખ (૧)માં જણાવેલ પ્રાથમિક હુકમથી ફડચામાં લઇ જઇ, સદર હુકમ સામે વાંધા સુચનોની રજુઆત કરવા માટે એક માસની તક આપવામાં આવવા છતાં તે પરત્વે કોઇ રજુઆત કરવામાં આવેલ ન હોય, આમુખ (૨)માં જણાવેલ કલમ-૧૦૭(૩) અન્વયે, સદરહુ મંડળીને ફડચામાં લઇ જવાનો પ્રાથમિક હુકમ આથી કાયમ કરવામાં આવે છે, અને ફડચા અધિકારી તરીકે શ્રી સહકારી અધિકારી, ફડચા નં.-૩ ની નિમણુંક આથી કાયમ કરવામાં આવે છે.

(૨) ફડચા અધિકારીએ મંડળીની ફડચાની કાર્યવાહી ૩ વર્ષની મુદતમાં પુર્ણ કરવાની રહેશે.

(૩) ફડચા અધિકારીએ સદરહું મંડળીને હવાલો દિન-૧૫માં મેળવી લઇ, મંડળીના દેવા-લેણાંની ખાત્રી કરી, સૌ પ્રથમ સરકારી બાકી લેણી, ઓડીટ ફી, સરકારી લોન, વ્યાજ, દંડનીય વ્યાજ, શેર ફાળાની ચુકવણી કરવા સુચના છે.

વડોદરા, તારીખ ૧૮મી માર્ચ, ૨૦૦૪.

વંચાણે લીધા :-

(૧) આ કચેરીના તારીખ ૨૭-૧૧-૨૦૦૩ ના હુકમ ક્રમાંક ફડચ/૦૧/ઘ-૨/૩૯૯/૨૦૦૩.

(૨) સને ૧૯૬૧ના ગુજરાત સહકારી મંડળીઓના કાયદાની કલમ-૧૦૭(૩)ની જોગવાઇઓ.

અંતિમ હુકમ

જા. નં. ફડચ/ફ/૧૫૨૭૧/ઘ-૨/૧૪૫/૪૨૦૩/૨૦૦૪.–ધી ગોસીન્દ્રા વિવિધ કાર્યકારી સહકારી મંડળી લી., ગોસીન્દ્રા તા. જી. વડોદરા, નોંધણી ક્રમાંક સે. ૧૭૦૮, તારીખ ૩જી મે, ૧૯૧૩થી નોંધણી સહકારી મંડળી છે, જેને ૧૯૬૧ના ગુજરાત સહકારી મંડળીઓના કાયદાની કલમ-૧૦૭(૧), (ક), (ગ), (૨), (૪) અન્વયે આમુખ (૧)માં જણાવેલ પ્રાથમિક હુકમથી ફડચામાં લઇ જઇ, સદર હુકમ સામે વાંધા સુચનોની

રજુઆત કરવા માટે એક માસની તક આપવામાં આવવા છતાં તે પરત્વે કોઇ રજુઆત કરવામાં આવેલ ન હોય, આમુખ (૨)માં જણાવેલ કલમ-૧૦૭(૩) અન્વયે, સદરહુ મંડળીને ફડચામાં લઇ જવાનો પ્રાથમિક હુકમ આથી કાયમ કરવામાં આવે છે, અને ફડચા અધિકારી તરીકે શ્રી સહકારી અધિકારી ફડચા નં.-૪ની નિમણુંક આથી કાયમ કરવામાં આવે છે.

(૨) ફડચા અધિકારીએ મંડળીની ફડચાની કાર્યવાહી ૩ વર્ષની મુદતમાં પુર્ણ કરવાની રહેશે.

(૩) ફડચા અધિકારીએ સદરહું મંડળીને હવાલો દિન-૧૫માં મેળવી લઇ, મંડળીના દેવા-લેણાંની ખાત્રી કરી, સૌ પ્રથમ સરકારી બાકી લેણી, ઓડીટ ફી, સરકારી લોન, વ્યાજ, દંડનીય વ્યાજ, શેર ફાળાની ચુકવણી કરવા સુચના છે.

વડોદરા, તારીખ ૧૮મી માર્ચ, ૨૦૦૪.

વંચાણે લીધા :–

(૧) આ કચેરીના તારીખ ૨૭-૧૧-૨૦૦૩ ના હુકમ ક્રમાંક ફડચ/૦૧/ ઘ-૨/૪૦૨/૨૦૦૩.

(૨) સને ૧૯૬૧ના ગુજરાત સહકારી મંડળીઓના કાયદાની કલમ-૧૦૭(૩)ની જોગવાઇઓ.

અંતિમ હુકમ

જા. નં. ફડચ/ફ/૧૫૨૭૦/ઘ-૨/૧૪૬/૪૧૯૫/૨૦૦૪.–ધી શક્તિ કારીગર મજુર બાંધકામ સહકારી મંડળી લી., અવાખલ, તા. શિનોર નોંધણી ક્રમાંક-૯૩૯, તારીખ ૧૭મી નવેમ્બર, ૧૯૭૨થી નોંધણી સહકારી મંડળી છે, જેને ૧૯૬૧ના ગુજરાત સહકારી મંડળીઓના કાયદાની કલમ-૧૦૭(૧), (ક), (ગ), (૨), (૪) અન્વયે આમુખ (૧)માં જણાવેલ પ્રાથમિક હુકમથી ફડચામાં લઇ જઇ, સદર હુકમ સામે વાંધા સુચનોની રજુઆત કરવા માટે એક માસની તક આપવામાં આવવા છતાં તે પરત્વે કોઇ રજુઆત કરવામાં આવેલ ન હોય, આમુખ (૨)માં જણાવેલ કલમ-૧૦૭(૩) અન્વયે, સદરહુ મંડળીને ફડચામાં લઇ જવાનો પ્રાથમિક હુકમ આથી કાયમ કરવામાં આવે છે, અને ફડચા અધિકારી તરીકે શ્રી સહકારી અધિકારી ફડચા નં.-૪ ની નિમણુંક આથી કાયમ કરવામાં આવે છે.

(૨) ફડચા અધિકારીએ મંડળીની ફડચાની કાર્યવાહી ૩ વર્ષની મુદતમાં પુર્ણ કરવાની રહેશે.

(૩) ફડચા અધિકારીએ સદરહું મંડળીને હવાલો દિન-૧૫માં મેળવી લઇ, મંડળીના દેવા-લેણાંની ખાત્રી કરી, સૌ પ્રથમ સરકારી બાકી લેણી, ઓડીટ ફી, સરકારી લોન, વ્યાજ, દંડનીય વ્યાજ, શેર ફાળાની ચુકવણી કરવા સુચના છે.

વડોદરા, તારીખ ૧૮મી માર્ચ, ૨૦૦૪.

વંચાણે લીધા :–

(૧) આ કચેરીના તારીખ ૭-૧૧-૨૦૦૩ ના હુકમ ક્રમાંક ફડચ/૦૧/ઘ-૨/૩૭૧/૨૦૦૩.

(૨) સને ૧૯૬૧ના ગુજરાત સહકારી મંડળીઓના કાયદાની કલમ-૧૦૭(૩)ની જોગવાઇઓ.

અંતિમ હુકમ

જા. નં. ફડચ/ફ/૧૫૨૬૯/ઘ-૨/૧૪૭/૨૦૦૪.–ધી સાંકળ તણખલા દુધ ઉત્પાદક સહકારી મંડળી લી., સાંકળ તણખલા, તા. નસવાડી, નોંધણી ક્રમાંક સે. દુ. ૧૯૮૨૩, તારીખ ૬ઠ્ઠી ઓક્ટોબર, ૧૯૮૪થી નોંધણી સહકારી મંડળી છે, જેને ૧૯૬૧ના ગુજરાત સહકારી મંડળીઓના કાયદાની કલમ-૧૦૭(૧), (ક), (ગ), (૨), (૪) અન્વયે આમુખ (૧)માં જણાવેલ પ્રાથમિક હુકમથી ફડચામાં લઇ જઇ, સદર હુકમ સામે વાંધા સુચનોની રજુઆત કરવા માટે એક માસની તક આપવામાં આવવા છતાં તે પરત્વે કોઇ રજુઆત કરવામાં આવેલ ન હોય, આમુખ (૨)માં જણાવેલ કલમ-૧૦૭(૩) અન્વયે, સદરહુ મંડળીને ફડચામાં લઇ જવાનો પ્રાથમિક હુકમ આથી કાયમ કરવામાં આવે છે, અને ફડચા અધિકારી તરીકે શ્રી સહકારી અધિકારી ફડચા નં.-૪ ની નિમણુંક આથી કાયમ કરવામાં આવે છે.

(૨) ફડચા અધિકારીએ મંડળીની ફડચાની કાર્યવાહી ૩ વર્ષની મુદતમાં પુર્ણ કરવાની રહેશે.

(૩) ફડચા અધિકારીએ સદરહું મંડળીને હવાલો દિન-૧૫માં મેળવી લઇ, મંડળીના દેવા-લેણાંની ખાત્રી કરી, સૌ પ્રથમ સરકારી બાકી લેણી, ઓડીટ, ફી, સરકારી લોન, વ્યાજ, દંડનીય વ્યાજ, શેર ફાળાની ચુકવણી કરવા સુચના છે.

વડોદરા, તારીખ ૧૮મી માર્ચ, ૨૦૦૪.

વંચાણે લીધા :–

(૧) આ કચેરીના તારીખ ૧-૧૨-૨૦૦૩ ના હુકમ ક્રમાંક ફડચ/૦૧/ઘ-૨/૪૨૧/૨૦૦૩.

(૨) સને ૧૯૬૧ના ગુજરાત સહકારી મંડળીઓના કાયદાની કલમ-૧૦૭(૩)ની જોગવાઇઓ.

અંતિમ હુકમ

જા. નં. ફડચ/ફ/૧૫૬૮/ઘ-૨/૧૪૮/૨૦૦૪.–ધી અદિવાસી કર્મચારીઓની ધિરાણ અને ગ્રાહક સહકારી મંડળી લી., મુ. પો. તા. છોટાઉદેપુર જી. વડોદરા, નોંધણી ક્રમાંક ભ-૩૪૬૧, તારીખ ૧૨મી નવેમ્બર, ૧૯૮૭થી નોંધણી સહકારી મંડળી છે, જેને ૧૯૬૧ના ગુજરાત સહકારી મંડળીઓના કાયદાની કલમ-૧૦૭(૧), (ક), (ગ), (૨), (૪) અન્વયે આમુખ (૧)માં જણાવેલ પ્રાથમિક હુકમથી ફડચામાં લઇ જઇ, સદર હુકમ સામે વાંધા સુચનોની રજુઆત કરવા માટે એક માસની તક

આપવામાં આવવા છતાં તે પરત્વે કોઇ રજુઆત કરવામાં આવેલ ન હોય, આમુખ (૨)માં જણાવેલ કલમ-૧૦૭(૩) અન્વયે, સદરહુ મંડળીને ફડચામાં લઇ જવાનો પ્રાથમિક હુકમ આથી કાયમ કરવામાં આવે છે, અને ફડચા અધિકારી તરીકે શ્રી સહકારી અધિકારી ફડચા નં.-૪ ની નિમણુંક આથી કાયમ કરવામાં આવે છે.

(૨) ફડચા અધિકારીએ મંડળીની ફડચાની કાર્યવાહી ૩ વર્ષની મુદતમાં પુર્ણ કરવાની રહેશે.

(૩) ફડચા અધિકારીએ સદરહું મંડળીને હવાલો દિન-૧૫માં મેળવી લઇ, મંડળીના દેવા-લેણાંની ખાત્રી કરી, સૌ પ્રથમ સરકારી બાકી લેણી, ઓડીટ, ફી, સરકારી લોન, વ્યાજ, દંડનીય વ્યાજ, શેર ફાળાની ચુકવણી કરવા સુચના છે.

વડોદરા, તારીખ ૧૮મી માર્ચ, ૨૦૦૪.

વંચાણે લીધા :–

(૧) આ ક્ચેરીના તારીખ ૩૦-૧૨-૨૦૦૩ ના હુકમ ક્રમાંક ફડચ/૦૧/ ઘ-૨/૫૦૨/૨૦૦૩.

(૨) સને ૧૯૬૧ના ગુજરાત સહકારી મંડળી અધિનિયમની કલમ-૧૦૭(૩)ની જોગવાઇઓ.

અંતિમ હુકમ

જા. નં. ફડચ/ફ/૧૫૨૬૭/ઘ-૨/૧૪૯/૨૦૦૪.–ધી દેથાણ વિવિધ કાર્યકારી સહકારી મંડળી લી., દેથાણ, તા. કરજણ, નોંધણી ક્રમાંક ૧૭૧૧૧, તારીખ ૩૧મી માર્ચ, ૧૯૨૯થી નોંધણી સહકારી મંડળી છે, જેને ૧૯૬૧ના ગુજરાત સહકારી મંડળીઓના કાયદાની કલમ-૧૦૭(૧), (ક), (ગ), (૨), (૪) અન્વયે આમુખ (૧)માં જણાવેલ પ્રાથમિક હુકમથી ફડચામાં લઇ જઇ, સદર હુકમ સામે વાંધા સુચનોની રજુઆત કરવા માટે એક માસની તક આપવામાં આવવા છતાં તે પરત્વે કોઇ રજુઆત કરવામાં આવેલ ન હોય, આમુખ (૨)માં જણાવેલ કલમ-૧૦૭(૩) અન્વયે, સદરહુ મંડળીને ફડચામાં લઇ જવાનો પ્રાથમિક હુકમ આથી કાયમ કરવામાં આવે છે, અને ફડચા અધિકારી તરીકે શ્રી સહકારી અધિકારી ફડચા નં.-૪ ની નિમણુંક આથી કાયમ કરવામાં આવે છે.

(૨) ફડચા અધિકારીએ મંડળીની ફડચાની કાર્યવાહી ૩ વર્ષની મુદતમાં પુર્ણ કરવાની રહેશે.

(૩) ફડચા અધિકારીએ સદરહું મંડળીને હવાલો દિન-૧૫માં મેળવી લઇ, મંડળીના દેવા-લેણાંની ખાત્રી કરી, સૌ પ્રથમ સરકારી બાકી લેણી, ઓડીટ, ફી, સરકારી લોન, વ્યાજ, દંડનીય વ્યાજ, શેર ફાળાની ચુકવણી કરવા સુચના છે.

વડોદરા, તારીખ ૧૮મી માર્ચ, ૨૦૦૪.

વંચાણે લીધા :–

(૧) આ ક્ચેરીના તારીખ ૩-૧૧-૨૦૦૩ ના હુકમ ક્રમાંક ફડચ/૦૧/ઘ-૨/૩૬૪/૨૦૦૩.

(૨) સને ૧૯૬૧ના ગુજરાત સહકારી મંડળીઓના કાયદાની કલમ-૧૦૭(૩)ની જોગવાઇઓ.

અંતિમ હુકમ

જા. નં. ફડચ/ફ/૧૫૨૬૬/ઘ-૨/૧૮૦/૪૧૬૩/૨૦૦૪.–ધી સૈડી વાસણ દુધ ઉત્પાદક સહકારી મંડળી લી., સૈડી વાસણ, તા. કવાંટ, નોંધણી ક્રમાંક સે. દુ. ૨૭૩૮૦, તારીખ ૩૦મી જાન્યુઆરી, ૧૯૯૫થી નોંધણી સહકારી મંડળી છે, જેને ૧૯૬૧ના ગુજરાત સહકારી મંડળીઓના કાયદાની કલમ-૧૦૭(૧), (ક), (ગ), (૨), (૪) અન્વયે આમુખ (૧)માં જણાવેલ પ્રાથમિક હુકમથી ફડચામાં લઇ જઇ, સદર હુકમ સામે વાંધા સુચનોની રજુઆત કરવા માટે એક માસની તક આપવામાં આપવા છતાં તે પરત્વે કોઇ રજુઆત કરવામાં આવેલ ન હોય, આમુખ (૨)માં જણાવેલ કલમ-૧૦૭(૩) અન્વયે, સદરહુ મંડળીને ફડચામાં લઇ જવાનો પ્રાથમિક હુકમ આથી કાયમ કરવામાં આવે છે, અને ફડચા અધિકારી તરીકે શ્રી સહકારી અધિકારી ફડચા નં.-૪ ની નિમણુંક આથી કાયમ કરવામાં આવે છે.

(૨) ફડચા અધિકારીએ મંડળીની ફડચાની કાર્યવાહી ૩ વર્ષની મુદતમાં પુર્ણ કરવાની રહેશે.

(૩) ફડચા અધિકારીએ સદરહું મંડળીને હવાલો દિન-૧૫માં મેળવી લઇ, મંડળીના દેવા-લેણાંની ખાત્રી કરી, સૌ પ્રથમ સરકારી બાકી લેણી, ઓડીટ, ફી, સરકારી લોન, વ્યાજ, દંડનીય વ્યાજ, શેર ફાળાની ચુકવણી કરવા સુચના છે.

વડોદરા, તારીખ ૧૮મી માર્ચ, ૨૦૦૪.

વંચાણે લીધા :–

(૧) ગુજરાત સહકારી મંડળી અધિનિયમ ૧૯૬૧ ની કલમ-૭૪(ઘ).

(૨) અત્રેની કચેરીના મદદનીશ સહકારી અધિકારીશ્રીનો તારીખ ૧૯-૧-૨૦૦૪ના પત્રથી રજુ થયેલ તપાસ અહેવાલ.

(૩) અત્રેની કચેરીની કારણદર્શક નોટીસ ક્રમાંક વહટ//૦૧/ઘ-૧/૩૦/૦૪. તા. ૫-૨-૨૦૦૪.

(૪) મંડળીના વ્યવસ્થાપક સમિતિ સભ્યોના પત્રો.

(૫) માનનીય ધારાસભ્યશ્રી ડભોઈનો તા. ૧૫-૩-૨૦૦૪નો પત્ર.

જા. નં. વહટ/૦૧/ઘ-૧/૭૩/૨૦૦૪.–ધી દર્ભાવતી કો. ઓપ. ક્રેડીટ સોસાયટી લી., મુ. ડભોઈ, તા. ડભોઈ, જિ. વડોદરા એ ગુજરાત સહકારી મંડળી અધિનિયમ ૧૯૬૧ હેઠળ નોંધાયેલ સહકારી મંડળી છે, જેનો હવે પછી આ કામે "મંડળી" તરીકે ઉલ્લેખ કરવામાં આવેલ છે.

સદરહું મંડળીના સભાસદોની અરજીના અનુસંધાને અત્રેની કચેરીના મદદનીશ સહકારી અધિકારીશ્રીએ તપાસ કરી, આમુખ (૨) થી જણાવેલ તપાસ અહેવાલ મુજબ નીચેના કારણોસર મંડળીને વહીવટ હેઠળ લઈ જવા ભલામણ કરેલ છે.

(૧) કમીટી સભ્યોની ફરજ છે કે થાપણદારોને તેમની થાપણની રકમ મુદત પુરી થયે ચુકવવી, પરંતુ મંડળીમાં થાપણદારોની મુદત પુરી થવા છતાં, તેમને થાપણની રકમ ચૂકવવામાં આવતી નથી.

(૨) સહકારી કાયદાની કલમ-૭૭ મુજબ મંડળીની વાર્ષિક સાધારણ સભા હિસાબી વર્ષ પૂર્ણ થયે, ત્રણ માસમાં બોલાવવાની હોય છે. સદર મંડળીમાં સને ૨૦૦૨-૨૦૦૩ના વર્ષની વાર્ષિક સાધારણ સભા હજુ સુધી બોલાવવામાં આવેલ નથી, જેથી સહકારી કાયદાની કલમ-૭૭નો ભંગ થયેલ છે.

(૩) મંડળીની આર્થિક સ્થિતિ સારી ન હોઈ, છેલ્લા ઘણાં સમયથી મંડળીમાં સભાસદોને ધિરાણ કરવામાં આવતું નથી અને તેમ કરી ઉદ્દેશો મુજબની કામગીરી થતી નથી.

(૪) મંડળીનો ઓડીટ દુરસ્તી રીપોર્ટ જે તે ઓડીટરને મોકલવામાં આવેલ નથી, જેથી સહકારી કાયદાની કલમ-૮૫નો ભંગ થયેલ છે.

(૫) પ્રમુખશ્રીએ પોતાના હોદ્દા ઉપરથી છેલ્લા ઘણા સમય પહેલા રાજીનામું આપેલ છે, પરંતુ તેના પર કોઈ નિર્ણય લેવામાં આવેલ નથી.

(૬) વાર્ષિક અહેવાલ પ્રસિદ્ધ કરી, સભાસદોને નકલ મોકલેલ નથી.

આમ, ઉપરોક્ત વિગતો જોતાં, મંડળીનો વહીવટ સરકારી કાયદા-કાનુન અને પેટા નિયમ મુજબ ચાલતો ન હોઈ, અને આ પરિસ્થિતિ છેલ્લાં ઘણાં સમયથી ચાલુ હોઈ, અને મંડળીના વહીવટકર્તાઓએ કાયદો અને પેટા નિયમો અનુસારની કાર્યવાહી કરવામાં બેદરકાર રહી, પોતાની ફરજ બજાવવાનું ચૂકેલ છે જેથી સભાસદોના હિતોને નુકશાનકર્તા હોઈ, વહીવટદારની નિમણુંક કરવાનું કારણ ઉપસ્થિત થતાં, અત્રેથી તા. ૫મી ફેબ્રુઆરી, ૨૦૦૪ના પત્રથી કારણદર્શક નોટીસ આપી રજુઆત કરવાની તક આપવામાં આવેલ, પરંતુ આમુખ (૪)ના પત્રોથી મંડળીના વ્યવસ્થાપક કમીટીના સભ્યોએ રાજીનામાં મોકલી આપતાં, તેમજ આમુખ (૫)ના પત્ર મુજબ મંડળીમાં સહકારી કાયદાની કલમ ૭૪ (ઘ) હેઠળ કસ્ટોડીયનની નિમણુંક કરતો નીચે મુજબનો હુકમ કરવામાં આવે છે.

હુકમ

આથી હું, ડી. જી. દલાલ, જિલ્લા રજિસ્ટ્રાર, સહકારી મંડળીઓ, વડોદરાને ગુજરાત સહકારી મંડળી અધિનિયમ ૧૯૬૧ની કલમ-૭૪ (ઘ) અન્વયે પ્રાપ્ત થયેલ સત્તાની રૂએ ધી દર્ભાવતી કો. ઓપ. ક્રેડીટ સોસાયટી લી., મુ. ડભોઈ, તા. ડભોઈ, જિ. વડોદરાની વ્યવસ્થાપક કમીટીને દૂર કરી કસ્ટોડીયન તરીકે શ્રી એલ. કે. પ્રજાપતિની મંડળીની વ્યવસ્થાપક કમીટીની ચૂંટણી ન થાય ત્યા, સુધી અગર મંડળીનો ચાર્જ સંભાળ્યા તારીખથી એક વર્ષની મુદત માટે બે માંથી જે વહેલું હોય તેટલા સમય માટે નીચે જણાવેલ શરતોને આધિન નિમણુંક કરું છું. અને ઉક્ત નિમાયેલ કસ્ટોડીયનને સલાહ-સુચન આપવા નીચે જણાવેલ સભ્યોની સલાહકાર સમિતિ તરીકે નિમણુંક કરું છું.

(૧) શ્રી રમેશચંદ્ર ભાલચંદ્ર ભટ્ટ

(૨) શ્રી ચીરાગદત્ત અશ્વિનભાઈ દવે

(૩) શ્રી ચંપકભાઈ રમણભાઈ જોષી

(૪) શ્રી જિજ્ઞેશભાઈ બચુભાઈ સોલંકી

(૫) શ્રી સંજયકુમાર વસંતલાલ પંડીત

(૧) સદર મુદત દરમ્યાન મંડળીની વ્યવસ્થાપક સમિતિ ચૂંટણી કરી, ચાર્જ સુપ્રત કરવાનો રહેશે.

(૨) મંડળીની કામગીરી અત્રેની કચેરીના નિયંત્રણ હેઠળ અને વખતો વખત આપવામાં આવે તેવી સુચનાઓને આધિન રહીને કરવાની રહેશે.

(૩) કસ્ટોડીયન દ્વારા કરવામાં આવેલ તમામ કાર્ય નવી ચૂંટાયેલ સમિતિને બંધનકર્તા રહેશે.

(૪) મંડળીની કામગીરી અંગે નીતિ વિષયક નિર્ણય લેતાં પહેલા અત્રેની કચેરીની પુર્વ મંજુરી મેળવવાની રહેશે.

(૫) મંડળીનો રોજ-બ-રોજનો ચાલુ ખર્ચ તેમજ મુસાફરી ખર્ચ રાબેતા મુજબ મંડળીના ભંડોળમાંથી ચૂકવવાનો રહેશે.

(૬) કસ્ટોડીયનએ મંડળીનો વહીવટ કાયદા કાનુન અને પેટા નિયમો મુજબ કરવાનો રહેશે.

(૭) મંડળીનો માસિક પ્રગતિ અહેવાલ નિયમીત રીતે મોકલવાનો રહેશે તેમજ મંડળીના અને સભાસદોના હિતમાં કામગીરી કરવાની રહેશે.

(૮) મંડળીના કાર્યાલય ઉપર નિયત સમયે હાજરી આપવાની રહેશે.

(૯) કસ્ટોડીયને સલાહકાર સમિતિ સાથે પરામર્સમાં રહી યોગ્ય નિર્ણય કરવાના રહેશે.

વડોદરા, તારીખ ૨૦મી માર્ચ, ૨૦૦૪.

દિપક દલાલ,
જિલ્લા રજીસ્ટ્રાર,
સહકારી મંડળીઓ, વડોદરા.

વાંચ્યો :

(૧) ફડચા અંગેનો વચગાળાનો આદેશ નં. ફડચ/૦૧/ખ.૩/૯૪૪ તા. ૩૧-૧૨-૦૩.

(૨) ગુજરાત સહકારી મંડળીઓના અધિનિયમ-૧૯૬૧ની કલમ-૧૦૭ (૩)ની જોગવાઈ.

(૩) અધિક રજીસ્ટ્રારશ્રી, (વિ.) સ. મં. ગુ. રા. ગાંધીનગરના પરીપત્ર ક્રમાંક : વહટ/૦૧/ક/૧/૧૩૩૬/૦૩ તા. ૨૭-૮-૦૩નો પત્ર.

ફડચા અંગેનો અંતિમ આદેશ

જા.નં. ફડચ/૦૧/ખ-૩/૩૨૪/૦૪.-ધી ખાંટના મુવાડા પિયત સહકારી મંડળી લી. મુ. પો. ખાંટનામુવાડા, તા. શહેરા જી. પંચમહાલનો નોંધણી ક્રમાંક ૫૫૬ તા. ૨૭-૨-૭૬ થી નોંધાયેલ સહકારી મંડળી છે. જેને ગુજરાત સહકારી મંડળીઓના અધિનિયમ-૧૯૬૧ની કલમ-૧૦૭ અન્વયે આમુખ-૧માં જણાવેલ વચગાળાના હુકમથી ફડચામાં લઈ જઈ સદર હુકમ સામે વાંધા સુચનો રજુઆત કરવા માટે એક માસની તક આપવામાં આવેલ હતો. રૂબરૂ રજુઆત કરવા માટે પણ આમુખ-૧ થી જણાવવામાં આવેલ હતું છતાં મંડળી તરફથી કોઈ રજુઆત કરવામાં આવેલ નથી. આથી આમુખ-૨માં જણાવેલ ગુજરાત સહકારી મંડળીઓના અધિનિયમ-૧૯૬૧ની કલમ-૧૦૭(૩) હેઠળ વચગાળાના આદેશને બહાલી આપતાં મંડળીને ફડચામાં લઈ જવાનો અંતિમ આદેશ કરવામાં આવે છે. અને આ અંગે નિમાયેલા ફડચા અધિકારીશ્રી સદર કચેરી ગોધરાએ ફડચાની કામગીરી આ આદેશની તારીખથી ત્રણ વર્ષની મુદતમાં પૂર્ણ કરવાની રહેશે.

ગોધરા, તારીખ ૨૦મી માર્ચ ૨૦૦૪.

વાંચ્યો :

(૧) ફડચા અંગેની વચગાળાનો આદેશ નં. ફડચ/૦૧/ખ.૩/૯૨૩ તા. ૩૧-૧૨-૦૩.

(૨) ગુજરાત સહકારી મંડળીઓના અધિનિયમ-૧૯૬૧ની કલમ-૧૦૭ (૩)ની જોગવાઈ.

(૩) અધિક રજીસ્ટ્રારશ્રી, (વિ.) સ. મં. ગુ. રા. ગાંધીનગરના પરીપત્ર ક્રમાંક વહટ/૦૧/ક/૧/૧૩૩૬/૦૩ તા. ૨૭-૮-૦૩નો પત્ર.

ફડચા અંગેનો અંતિમ આદેશ

જા.નં. ફડચ/૦૧/ખ-૩/૩૨૫/૦૪.-ધી નાની ઉભરવાણ પિયત સહકારી મંડળી, લી. મુ. પો. નાની ઉભરવાણ તા. હાલોલ જી. પંચમહાલનો નોંધણી ક્રમાંક ૨૬૨૦ તા. ૧-૩-૧૯૮૪થી નોંધાયેલ સહકારી મંડળી છે. જેને ગુજરાત સહકારી મંડળીઓના અધિનિયમ-૧૯૬૧ની કલમ-૧૦૭ અન્વયે આમુખ-૧માં જણાવેલ વચગાળાના હુકમથી ફડચામાં લઈ જઈ સદર હુકમ સામે વાંધા સુચનો રજુઆત કરવા માટે એક માસની તક આપવામાં આવેલ હતો. રૂબરૂ રજુઆત કરવા માટે પણ આમુખ-૧ થી જણાવવામાં આવેલ હતું છતાં મંડળી તરફથી કોઈ રજુઆત કરવામાં આવેલ નથી. આથી આમુખ-૨માં જણાવેલ ગુજરાત સહકારી મંડળીઓના અધિનિયમ-૧૯૬૧ની કલમ-૧૦૭(૩) હેઠળ વચગાળાના આદેશને બહાલી આપતાં મંડળીને ફડચામાં લઈ જવાનો અંતિમ આદેશ કરવામાં આવે છે. અને આ અંગે નિમાયેલા ફડચા અધિકારીશ્રી સદર કચેરી ગોધરાએ ફડચાની કામગીરી આ આદેશની તારીખથી ત્રણ વર્ષની મુદતમાં પૂર્ણ કરવાની રહેશે.

ગોધરા, તારીખ ૨૦મી માર્ચ ૨૦૦૪.

વાંચ્યો :

(૧) ફડચા અંગેની વચગાળાનો આદેશ નં. ફડચ/૦૧/ખ.૩/૯૨૨ તા. ૩૧-૧૨-૦૩.

(૨) ગુજરાત સહકારી મંડળીઓના અધિનિયમ-૧૯૬૧ની કલમ-૧૦૭ (૩)ની જોગવાઈ.

(૩) અધિક રજીસ્ટ્રારશ્રી, (વિ.) સ. મં. ગુ. રા. ગાંધીનગરના પરીપત્ર ક્રમાંક વહટ/૦૧/ક/૧/૧૩૩૬/૦૩ તા. ૨૭-૮-૦૩નો પત્ર.

ફડચા અંગેનો અંતિમ આદેશ

જા.નં. ફડચ/૦૧/ખ-૩/૩૨૬/૦૪.-ધી મોટા અંકેડીયા પિયત સહકારી મંડળી લી., મુ. નાડીયા પો. મોતીપુરા તા. હાલોલ જી. પંચમહાલનો નોંધણી ક્રમાંક : ખ-૪૪૦૩ તા. ૧૮-૬-૧૯૯૯થી નોંધાયેલ સહકારી મંડળી છે. જેને ગુજરાત સહકારી મંડળીઓના અધિનિયમ-૧૯૬૧ની કલમ-૧૦૭ અન્વયે આમુખ-૧માં જણાવેલ વચગાળાના હુકમથી ફડચામાં લઈ જઈ સદર હુકમ સામે વાંધા સુચનો રજુઆત કરવા માટે એક માસની તક આપવામાં આવેલ હતો. રૂબરૂ રજુઆત કરવા માટે પણ આમુખ-૧ થી જણાવવામાં આવેલ હતું છતાં મંડળી તરફથી કોઈ રજુઆત કરવામાં આવેલ નથી. આથી આમુખ-૨માં જણાવેલ ગુજરાત સહકારી મંડળીઓના અધિનિયમ-૧૯૬૧ની કલમ-૧૦૭(૩) હેઠળ વચગાળાના આદેશને બહાલી આપતાં મંડળીને ફડચામાં લઈ જવાનો અંતિમ આદેશ કરવામાં આવે છે. અને આ અંગે નિમાયેલા ફડચા અધિકારીશ્રી સદર કચેરી ગોધરાએ ફડચાની કામગીરી આ આદેશની તારીખથી ત્રણ વર્ષની મુદતમાં પૂર્ણ કરવાની રહેશે.

ગોધરા, તારીખ ૨૦મી માર્ચ ૨૦૦૪.

વાંચ્યો :

(૧) ફડચા અંગેની વચગાળાનો આદેશ નં. ફડચ/૦૧/ખ.૩/૯૩૪ તા. ૩૧-૧૨-૦૩.

(૨) ગુજરાત સહકારી મંડળીઓના અધિનિયમ-૧૯૬૧ની કલમ-૧૦૭ (૩)ની જોગવાઈ.

(૩) અધિક રજીસ્ટ્રારશ્રી, (વિ.) સ. મં. ગુ. રા. ગાંધીનગરના પરીપત્ર ક્રમાંક વહટ/૦૧/ક/૧/૧૩૩૬/૦૩ તા. ૨૭-૮-૦૩નો પત્ર.

ફડચા અંગેનો અંતિમ આદેશ

જા.નં. ફડચ/૦૧/ખ-૩/૩૨૭/૦૪.-ધી લીમડી પિયત સહકારી મંડળી લી., મુ.પો. લીમડી તા. સંતરામપુર જી. પંચમહાલનો નોંધણી ક્રમાંક : ૪૮૫૭ તા. ૨-૩-૨૦૦૦ થી નોંધાયેલ સહકારી મંડળી છે. જેને ગુજરાત સહકારી મંડળીઓના અધિનિયમ-૧૯૬૧ની કલમ-૧૦૭ અન્વયે આમુખ-૧માં જણાવેલ વચગાળાના હુકમથી ફડચામાં લઈ જઈ સદર હુકમ સામે વાંધા સુચનો રજુઆત કરવા માટે એક માસની તક આપવામાં આવેલ હતી. રૂબરૂ રજુઆત કરવા માટે પણ આમુખ-૧ થી

જણાવવામાં આવેલ હતું છતાં મંડળી તરફથી કોઈ રજુઆત કરવામાં આવેલ નથી. આથી આમુખ-૨માં જણાવેલ ગુજરાત સહકારી મંડળીઓના અધિનિયમ-૧૯૬૧ની કલમ-૧૦૭(૩) હેઠળ વચગાળાના આદેશને બહાલી આપતાં મંડળીને ફડચામાં લઈ જવાનો અંતિમ આદેશ કરવામાં આવે છે. અને આ અંગે નિમાયેલા ફડચા અધિકારીશ્રી સદર કચેરી ગોધરાએ ફડચાની કામગીરી આ આદેશની તારીખથી ત્રણ વર્ષની મુદતમાં પૂર્ણ કરવાની રહેશે.

ગોધરા, તારીખ ૨૦મી માર્ચ, ૨૦૦૪.

વાંચ્યો :

(૧) ફડચા અંગેનો વચગાળાનો આદેશ નં. ફડચ/૦૧/ખ.૩/૯૩૩ તા. ૩૧-૧૨-૦૩.

(૨) ગુજરાત સહકારી મંડળીઓના અધિનિયમ-૧૯૬૧ની કલમ-૧૦૭ (૩)ની જોગવાઈ.

(૩) અધિક રજીસ્ટ્રારશ્રી, (વિ.) સ. મં. ગુ. રા. ગાંધીનગરના પરીપત્ર ક્રમાંક : વહટ/૦૧/ક/૧/૧૩૩૬/૦૩ તા. ૨૭-૮-૦૩નો પત્ર.

ફડચા અંગેનો અંતિમ આદેશ

જા.નં. ફડચ/૦૧/ખ-૩/૩૨૮/૦૪.-ધી ફળવા પિયત સહકારી મંડળી લી., મુ.પો. ફળવા તા. સંતરામપુર જી. પંચમહાલનો નોંધણી ક્રમાંક : ૪૮૫ તા. ૨-૩-૨૦૦૦ થી નોંધાયેલ સહકારી મંડળી છે. જેને ગુજરાત સહકારી મંડળીઓના અધિનિયમ-૧૯૬૧ની કલમ-૧૦૭ અન્વયે આમુખ-૧માં જણાવેલ વચગાળાના હુકમથી ફડચામાં લઈ જઈ સદર હુકમ સામે વાંધા સુચનો રજુઆત કરવા માટે એક માસની તક આપવામાં આવેલ હતી. રૂબરૂ રજુઆત કરવા માટે પણ આમુખ-૧થી જણાવવામાં આવેલ હતું છતાં મંડળી તરફથી કોઈ રજુઆત કરવામાં આવેલ નથી. આથી આમુખ-૨માં જણાવેલ ગુજરાત સહકારી મંડળીઓના અધિનિયમ-૧૯૬૧ની કલમ-૧૦૭(૩) હેઠળ વચગાળાના આદેશને બહાલી આપતાં મંડળીને ફડચામાં લઈ જવાનો અંતિમ આદેશ કરવામાં આવે છે. અને આ અંગે નિમાયેલા ફડચા અધિકારીશ્રી સદર કચેરી ગોધરાએ ફડચાની કામગીરી આ આદેશની તારીખથી ત્રણ વર્ષની મુદતમાં પૂર્ણ કરવાની રહેશે.

ગોધરા, તારીખ ૨૦મી માર્ચ ૨૦૦૪.

વાંચ્યો :

(૧) ફડચા અંગેની વચગાળાનો આદેશ નં. ફડચ/૦૧/ખ.૩/૯૦૩ તા. ૩૦-૧૨-૦૩.

(૨) ગુજરાત સહકારી મંડળીઓના અધિનિયમ-૧૯૬૧ની કલમ-૧૦૭ (૩)ની જોગવાઈ.

(૩) અધિક રજીસ્ટ્રારશ્રી, (વિ.) સ. મં. ગુ. રા. ગાંધીનગરના પરીપત્ર ક્રમાંક : વહટ/૦૧/ક/૧/૧૩૩૬/૦૩ તા. ૨૭-૮-૦૩નો પત્ર.

ફડચા અંગેનો અંતિમ આદેશ

જા.નં. ફડચ/૦૧/ખ-૩/૩૨૯/૦૪.-ધી પાનમ જળાશય મત્સ્ય સહકારી મંડળી લી., મુ. નસીકપુર વાયા મુવાલ મોરા તા. ગોધરા જી. પંચમહાલનો નોંધણી ક્રમાંક : ૮૫૪૮ તા. ૧૬-૬-૧૯૮૨ થી નોંધાયેલ સહકારી મંડળી છે. જેને ગુજરાત સહકારી મંડળીઓના અધિનિયમ-૧૯૬૧ની કલમ-૧૦૭ અન્વયે આમુખ-૧માં જણાવેલ વચગાળાના હુકમથી ફડચામાં લઈ જઈ સદર હુકમ સામે વાંધા સુચનો રજુઆત કરવા માટે એક માસની તક આપવામાં આવેલ હતી. રૂબરૂ રજુઆત કરવા માટે પણ આમુખ-૧ થી જણાવવામાં આવેલ હતું છતાં મંડળી તરફથી કોઈ રજુઆત કરવામાં આવેલ નથી. આથી આમુખ-૨માં જણાવેલ ગુજરાત સહકારી મંડળીઓના અધિનિયમ-૧૯૬૧ની કલમ-૧૦૭(૩) હેઠળ વચગાળાના આદેશને બહાલી આપતાં મંડળીને ફડચામાં લઈ જવાનો અંતિમ આદેશ કરવામાં આવે છે. અને આ અંગે નિમાયેલા ફડચા અધિકારીશ્રી સદર કચેરી ગોધરાએ ફડચાની કામગીરી આ આદેશની તારીખથી ત્રણ વર્ષની મુદતમાં પૂર્ણ કરવાની રહેશે.

ગોધરા, તારીખ ૨૦મી માર્ચ ૨૦૦૪.

અવાચ્ય,
જિલ્લા રજિસ્ટ્રાર,
સહકારી મંડળીઓ,
ગોધરા.

મદદનીશ જિલ્લા રજિસ્ટ્રાર દ્વારા

ક્રમાંક જિ. પં./સહક/નધણ/૬૬૪/ખે/૫૪૫૩/૨૦૦૪.-જિલ્લા પંચાયત, મહેસાણા આથી જાહેર કરે છે કે, શ્રી જય ઉમિયા પિયત સહકારી મંડળી લી. મર્યાદિત સ્થળ માંકણજ તાલુકો મહેસાણા જિલ્લો મહેસાણા

ગુજરાત સહકારી મંડળીઓનો અધિનિયમ ૧૯૬૧ (સને ૧૯૬૨ના ગુજરાત અધિનિયમ (૧૦) ની કલમ ૯ (૧) (અ) અન્વયે આજરોજ નોંધવામાં આવી છે.

મહેસાણા, તારીખ ૧૯મી માર્ચ ૨૦૦૪.

બી. પી. શુકલ,
મદદનીશ જિલ્લા રજિસ્ટ્રાર,
સહકારી મંડળીઓ,
જિલ્લા પંચાયત, મહેસાણા.

જનરલ મેનેજર અને નાયબ ઉદ્યોગ કમિશનર દ્વારા

વંચાણે લીધા :-

(૧) અત્રેની કચેરીના હુકમ ક્રમાંક જિઉકે/દા/ખસમ/૦૧/૫/૧૩૯૦/ ૨૦૦૩, તારીખ ૯-૧૨-૨૦૦૩.

INDEX

હુકમ

જા. નં. જિઉકે/દા/ખસમ/૦૧/ધ/૧૩૧/૨૦૦૪.-આમુખ-૧ થી ધી દાહોદ ઓટો ઔદ્યોગિક ઉત્પાદક સહકારી મંડળી લી., દાહોદને ગુજરાત સહકારી મંડળીઓના અધિનિયમ-૧૯૬૧ થી કલમ-૮૧ હેઠળ વહીવટદારશ્રીની નિમણુંક કરવા માટે અત્રેની કચેરીને સત્તા પહોંચતી ન હોઇ જેથી આમુખ-૧નો હુકમ રદ કરવામાં આવે છે.

દાહોદ, તારીખ ૧લી માર્ચ, ૨૦૦૪.

વંચાણે લીધા :-

(૧) અત્રેની કચેરીના હુકમ ક્રમાંક જિઉકે/દા/ખસમ/૦૧/ધ/૧૩૮૯/ ૨૦૦૩, તારીખ ૯-૧૨-૨૦૦૩.

હુકમ

જા. નં. જિઉકે/દા/ખસમ/૦૧/ધ/૧૩૨/૨૦૦૪.-આમુખ-૧ થી ધી શિવમ્ વિવિધ ઔદ્યોગિક ઉત્પાદક સહકારી મંડળી લી., દાહોદનો ગુજરાત સહકારી મંડળીઓના અધિનિયમ-૧૯૬૧ થી કલમ-૮૧ હેઠળ વહીવટદારશ્રીની નિમણુંક કરવા માટે અત્રેની કચેરીને સત્તા પહોંચતી ન હોઇ જેથી આમુખ-૧નો હુકમ રદ કરવામાં આવે છે.

દાહોદ, તારીખ ૧લી માર્ચ, ૨૦૦૪.

વંચાણે લીધા :-

(૧) અત્રેની કચેરીના હુકમ ક્રમાંક જિઉકે/દા/ફડચ/૦૧/ધ/૧૧૮૧/ ૨૦૦૩, તારીખ ૧-૧૧-૨૦૦૩.

હુકમ

જા. નં. જિઉકે/દા/ખસમ/૦૧/ધ/૧૩૩/૨૦૦૪.-આમુખ-૧ થી ધી રાછવા ઈંટ ઔદ્યોગિક ઉત્પાદક સહકારી મંડળી લી., રાછવા, તા. ધાનપુર, જિલ્લો દાહોદને ગુજરાત સહકારી મંડળીઓના કાયદાની કલમ-૧૦૭ (ક) ની કાર્યવાહી કરવા આ કચેરીને સત્તા પહોંચતી ન હોઇ જેથી આમુખ-૧નો હુકમ રદ કરવામાં આવે છે.

દાહોદ, તારીખ ૧લી માર્ચ, ૨૦૦૪.

વંચાણે લીધા :-

(૧) અત્રેની કચેરીના હુકમ ક્રમાંક : જિઉકે/દા/ફડચ/૦૧/ધ/૧૧૮૭/ ૨૦૦૩, તારીખ ૧-૧૧-૨૦૦૩.

હુકમ

જા. નં. જિઉકે/દા/ખસમ/૦૧/ધ/૧૩૪/૨૦૦૪.-આમુખ-૧ થી ધી ભાટીવાડા વિભાગ હાથશાળ કાપડ ઔદ્યોગિક ઉત્પાદક સહકારી મંડળી લી., ભાટીવાડા, તા. દાહોદ, જિલ્લો દાહોદને ગુજરાત સહકારી મંડળીઓના કાયદાની કલમ-૧૦૭ (ક) ની કાર્યવાહી કરવા આ કચેરીને સત્તા પહોંચતી ન હોઇ જેથી આમુખ-૧નો હુકમ રદ કરવામાં આવે છે.

દાહોદ, તારીખ ૧લી માર્ચ, ૨૦૦૪.

વંચાણે લીધા :-

(૧) અત્રેની કચેરીના હુકમ ક્રમાંક : જિઉકે/દા/ફડચ/૦૧/ધ/૧૧૮૦/ ૨૦૦૩, તારીખ ૧-૧૧-૨૦૦૩.

હુકમ

જા. નં. જિઉકે/દા/ખસમ/૦૧/ધ/૧૩૫/૨૦૦૪.-આમુખ-૧ થી ધી ઈટાવા આદિવાસી ઔદ્યોગિક ઉત્પાદક સહકારી મંડળી લી., ઈટાવા, તા. દાહોદ, જિલ્લો દાહોદને ગુજરાત સહકારી મંડળીઓના કાયદાની કલમ-૧૦૭ (ક) ની કાર્યવાહી કરવા આ કચેરીને સત્તા પહોંચતી ન હોઇ જેથી આમુખ-૧નો હુકમ રદ કરવામાં આવે છે.

દાહોદ, તારીખ ૧લી માર્ચ, ૨૦૦૪.

વંચાણે લીધા :-

(૧) અત્રેની કચેરીના હુકમ ક્રમાંક : જિઉકે/દા/ફડચ/૦૧/ધ/૧૧૮૬/ ૫૨૪૦/૨૦૦૩, તારીખ ૧-૧૧-૨૦૦૩.

હુકમ

જા. નં. જિઉકે/દા/ખસમ/૦૧/ધ/૧૩૬/૨૦૦૪.-આમુખ-૧ થી ધી ફતેપુરા વિભાગ ઈંટ ઔદ્યોગિક ઉત્પાદક સહકારી મંડળી લી., ફતેપુરા, તા. ફતેપુરા, જિલ્લો દાહોદને ગુજરાત સહકારી મંડળીઓના કાયદાની કલમ-૧૦૭ (ક) ની કાર્યવાહી કરવા આ કચેરીને સત્તા પહોંચતી ન હોઇ જેથી આમુખ-૧નો હુકમ રદ કરવામાં આવે છે.

દાહોદ, તારીખ ૧લી માર્ચ, ૨૦૦૪.

વંચાણે લીધા :-

(૧) અત્રેની કચેરીના હુકમ ક્રમાંક : જિઉકે/દા/ફડચ/૦૧/ધ/૧૧૯૧/ ૨૦૦૩, તારીખ ૧-૧૧-૨૦૦૩.

હુકમ

જા. નં. જિઉકે/દા/ખસમ/૦૧/ધ/૧૩૭/૨૦૦૪.-આમુખ-૧ થી ધી રવાલીખેડા વિભાગ શેરી કલ્ચર ઔદ્યોગિક ઉત્પાદક સહકારી મંડળી લી., રવાલીખેડા, તા. દાહોદ, જિલ્લો દાહોદને ગુજરાત સહકારી મંડળીઓના કાયદાની કલમ-૧૦૭ (ક) ની કાર્યવાહી કરવા આ કચેરીને સત્તા પહોંચતી ન હોઇ જેથી આમુખ-૧નો હુકમ રદ કરવામાં આવે છે.

દાહોદ, તારીખ ૧લી માર્ચ, ૨૦૦૪.

વંચાણે લીધા :-

(૧) અત્રેની કચેરીના હુકમ ક્રમાંક : જિઉકે/દા/ફડચ/૦૧/ધ/--/ ૨૦૦૩, તારીખ - - ૨૦૦૩.

હુકમ

જા. નં. જિઉકે/દા/ખસમ/૦૧/ધ/૧૩૮/૨૦૦૪.-આમુખ-૧ થી ધી દાહોદ તાલુકા શેરી કલ્ચર ઔદ્યોગિક ઉત્પાદક સહકારી મંડળી લી., દાહોદ, તા. દાહોદ, જિલ્લો દાહોદને ગુજરાત સહકારી મંડળીઓના કાયદાની કલમ-૧૦૭ (ક) ની કાર્યવાહી કરવા આ કચેરીને સત્તા પહોંચતી ન હોઇ જેથી આમુખ-૧નો હુકમ રદ કરવામાં આવે છે.

દાહોદ, તારીખ ૧લી માર્ચ, ૨૦૦૪.

વંચાણે લીધા :-

(૧) અત્રેની કચેરીના હુકમ ક્રમાંક : જિઉકે/દા/ફડચ/૦૧/ધ/૧૧૮૨/ ૨૦૦૩, તારીખ ૧-૧૧-૨૦૦૩.

હુકમ

જા. નં. જિઉકે/દા/ખસમ/૦૧/ધ/૧૩૯/૨૦૦૪.-આમુખ-૧ થી ધી કેડાકુંભી ઈંટ ઔદ્યોગિક ઉત્પાદક સહકારી મંડળી લી., કાલીયાકોટા, તા. દેવગઢ બારીયા, જિલ્લો દાહોદને ગુજરાત સહકારી મંડળીઓના કાયદાની કલમ-૧૦૭ (ક) ની કાર્યવાહી કરવા આ કચેરીને સત્તા પહોંચતી ન હોઇ જેથી આમુખ-૧નો હુકમ રદ કરવામાં આવે છે.

દાહોદ, તારીખ ૧લી માર્ચ, ૨૦૦૪.

વંચાણે લીધા :-

(૧) અત્રેની કચેરીના હુકમ ક્રમાંક : જિઉકે/દા/ફડચ/૦૧/ધ/૧૧૯૦/ ૨૦૦૩, તારીખ ૧-૧૧-૨૦૦૩.

હુકમ

જા. નં. જિઉકે/દા/ખસમ/૦૧/ધ/૧૪૦/૨૦૦૪.-આમુખ-૧ થી ધી ઝાલોદ/દાહોદ શેરી કલ્ચર ઔદ્યોગિક ઉત્પાદક સહકારી મંડળી લી., મલવાસી, તા. ઝાલોદ, જિલ્લો દાહોદને ગુજરાત સહકારી મંડળીઓના કાયદાની કલમ-૧૦૭ (ક) ની કાર્યવાહી કરવા આ કચેરીને સત્તા પહોંચતી ન હોઇ જેથી આમુખ-૧નો હુકમ રદ કરવામાં આવે છે.

દાહોદ, તારીખ ૧લી માર્ચ, ૨૦૦૪.

વંચાણે લીધા :-

(૧) અત્રેની કચેરીના હુકમ ક્રમાંક : જિઉકે/દા/ફડચ/૦૧/ધ/૧૧૮૮/ ૨૦૦૩, તારીખ ૧-૧૧-૨૦૦૩.

હુકમ

જા. નં. જિઉકે/દા/ખસમ/૦૧/ધ/૧૪૧/૨૦૦૪.-આમુખ-૧ થી ધી કાંકડખીલા ઔદ્યોગિક ઉત્પાદક સહકારી મંડળી લી., કાંકડખીલા, તા. ધાનપુર, જિલ્લો દાહોદને ગુજરાત સહકારી મંડળીઓના કાયદાની કલમ-૧૦૭ (ક) ની કાર્યવાહી કરવા આ કચેરીને સત્તા પહોંચતી ન હોઇ જેથી આમુખ-૧નો હુકમ રદ કરવામાં આવે છે.

દાહોદ, તારીખ ૧લી માર્ચ, ૨૦૦૪.

વંચાણે લીધા :-

(૧) અત્રેની કચેરીના હુકમ ક્રમાંક : જિઉકે/દા/ફડચ/૦૧/ધ/૧૧૮૩/ ૨૦૦૩, તારીખ ૧-૧૧-૨૦૦૩.

હુકમ

જા. નં. જિઉકે/દા/ખસમ/૦૧/ધ/૧૪૨/૨૦૦૪.-આમુખ-૧ થી ધી ઝાલોદ તાલુકા આદિવાસી ઈંટ ઔદ્યોગિક ઉત્પાદક સહકારી મંડળી લી., ઝાલોદ, તા. ઝાલોદ, જિલ્લો દાહોદને ગુજરાત સહકારી મંડળીઓના કાયદાની કલમ-૧૦૭ (ક) ની કાર્યવાહી કરવા આ કચેરીને સત્તા પહોંચતી ન હોઇ જેથી આમુખ-૧નો હુકમ રદ કરવામાં આવે છે.

દાહોદ, તારીખ ૧લી માર્ચ, ૨૦૦૪.

વંચાણે લીધા :-

(૧) અત્રેની કચેરીના હુકમ ક્રમાંક : જિઉકે/દા/ફડચ/૦૧/ધ/૧૧૮૫/ ૨૦૦૩, તારીખ ૧-૧૧-૨૦૦૩.

હુકમ

જા. નં. જિઉકે/દા/ખસમ/૦૧/ધ/૧૪૩/૨૦૦૪.-આમુખ-૧ થી ધી દુધિયાધરા આદિવાસી રેડીમેડ ટેલરીંગ ઔદ્યોગિક ઉત્પાદક સહકારી મંડળી લી., દુધિયાધરા, તા. લીમખેડા, જિલ્લો દાહોદને ગુજરાત સહકારી મંડળીઓના કાયદાની કલમ-૧૦૭ (ક) ની કાર્યવાહી કરવા આ કચેરીને સત્તા પહોંચતી ન હોઇ જેથી આમુખ-૧નો હુકમ રદ કરવામાં આવે છે.

દાહોદ, તારીખ ૧લી માર્ચ, ૨૦૦૪.

વંચાણે લીધા :-

(૧) અત્રેની કચેરીના હુકમ ક્રમાંક : જિઉકે/દા/ફડચ/૦૧/ધ/૧૧૮૪/ ૨૦૦૩, તારીખ ૧-૧૧-૨૦૦૩.

હુકમ

જા. નં. જિઉકે/દા/ખસમ/૦૧/ધ/૧૪૪/૨૦૦૪.-આમુખ-૧ થી ધી ખરસોડ ઈંટ ઔદ્યોગિક ઉત્પાદક સહકારી મંડળી લી., ખરસોડ, તા. ઝાલોદ, જિલ્લો દાહોદને ગુજરાત સહકારી મંડળીઓના કાયદાની કલમ-૧૦૭ (ક) ની કાર્યવાહી કરવા આ કચેરીને સત્તા પહોંચતી ન હોઇ જેથી આમુખ-૧નો હુકમ રદ કરવામાં આવે છે.

દાહોદ, તારીખ ૧લી માર્ચ, ૨૦૦૪.

(સહી) અવાચ્ય,
જનરલ મેનેજર અને નાયબ ઉદ્યોગ કમિશનર,
જિલ્લા ઉદ્યોગ કેન્દ્ર,
દાહોદ.

સરકારી મુદ્રણાલય, વડોદરા.

REGISTERED No. G-BA-14-E

©

सत्यमेव जयते

The Gujarat Government Gazette

[PUBLISHED BY AUTHORITY]

Vol. XLV] THURSDAY, APRIL 15, 2004 / CAITRA 26, 1926 [No. 16

Separate paging is given in each part of the Supplement to the Central Gazette and central section in order that it may be filed as a separate compilation

PART I

SUPPLEMENT TO THE CENTRAL GAZETTE AND CENTRAL SECTION

Part I, Part I-A, Part I-B and Part I-L

		Pages			Pages
Part-I	Government Notifications, Appointment, Promotion, Leave of Absence, Rules and Order (other than those published in Part I-A, IV-A, IV-B and IV-C) pertaining only to the Supplement to the Central Gazette.	405-460	Part I-B	Government Notifications, Published under Land Acquisition Act only.	193-216
Part I-A	Orders and Notifications, other than those published in Part IV-B, order the Bombay Local Boards, Village Panchayats, Municipal Boroughs, District Municipal Primary Education and Local Fund Audit Act, pertaining only to the Supplement to the Central Gazette.	16	Part I-L	Notifications and Orders, Awards, other than those published in Parts I, IV-A, IV-B and IV-C) under Central Industrial Disputes Act, and Gujarat Industrial Relations Act.	2197-2364

MISCELLANEOUS NOTIFICATIONS, APPOINTMENTS, ETC.

પોલીસ કમિશનર દ્વારા

જાહેરનામું

ફોજદારી કાર્યરીતિ અધિનિયમ, ૧૯૭૩ની કલમ-૧૪૪ હેઠળ.

નંબર ઉ/ગપક/વિ.શા./૮૦૫/૨૦૦૪.-પોલીસ કમિશનર અમદાવાદ શહેરની હકુમતના વિસ્તારમાં લોકસભાની ચૂંટણી તારીખ ૨૦મી એપ્રિલ, ૨૦૦૪ના રોજ યોજાનાર છે. ચૂંટણી પંચના તારીખ ૨૫મી એપ્રિલ, ૧૯૯૫ના આદેશ નંબર ૨/ઈએલસી/સીઓસી/પ્રિવેન્શન ઓફ ડીફેશમેન્ટ ઓફ પ્રોપર્ટીથી અપાયેલ સુચના અનુસાર ચૂંટણી પ્રચાર દરમ્યાન રાજકીય પક્ષો, કાર્યકરો ઉમેદવારો ખાનગી કે જાહેર લોકોની દિવાલ ઉપર તેમના પોસ્ટરો ચોંટાડે છે કે ચિતરીને લખે છે કે તેમના પ્રતિકનુ ચિન્હ ચિતરીને દીવાલ બગાડતા હોય છે. આ પ્રકારનો ઉપયોગ અડચણરૂપ હોવાથી કોઈપણ ખાનગી કે જાહેર મિલકતો કે અગત્યની સુચનાઓ અને રસ્તાઓની દિશા સુચવતા પાટીયાં હાઈવે રસ્તા ઉપરના માઈલસ્ટોન અને બોર્ડ રેલ્વે લેવલ ક્રોસીંગ ઉપરના ચેતવણી આપતા બોર્ડ, રેલ્વે પ્લેટફોર્મ ઉપરના બોર્ડ, બસ સ્ટેન્ડ ઉપરના

બોર્ડ અને લોકોને ચેતવણી આપતા બોર્ડ ટેલીફોન અને ઈલેક્ટ્રીકના થાંભલાઓ, મહાનગરપાલિકા અને પંચાયત જેવી સ્થાનિક સંસ્થાઓ, સરકારી સસ્થાઓનાં મકાનો, રાજ્ય કે કેન્દ્ર સરકારના કચેરીઓનાં મકાનો, દિવાલો, જાહેર માર્ગો તથા ખાનગી માલીકીનાં મકાનો, દીવાલો, ખાનગી બોર્ડ ઉપર સંબંધીત મિલકતના માલીકની પૂર્વ મંજુરી મેળવીને કે મેળવ્યા સિવાય કોઈપણ રાજકીય પક્ષ અન્ય કોઈ સંસ્થા ચૂંટણીના ઉમેદવાર કે તેમનાં કાર્યકર, સમર્થક કે સહાનુભૂતિ રાખનાર કે અન્ય કોઈ વ્યક્તિ ચૂંટણી જાહેરાત પ્રચાર કરતાં પોસ્ટરો ચોંટાડે કે ચિતરીને લખે, ચિન્હો ચિતરે, બેનરો પડદા લગાડે કે ચૂંટણીનો પ્રચાર કરતા લખાણો કે સુત્રો લખે તે ઉપર પ્રતિબંધ ફરમાવવો જરૂરી જણાય છે.

જેથી હું, કે. આર. કૌશિક પોલીસ કમિશનર અમદાવાદ શહેર, આ ઉપરથી ફોજદારી કાર્યરીતી અધિનિયમ સને ૧૯૭૩ની કલમ ૧૪૪ અન્વયે મને મળેલ સત્તાની રૂએ નીચે પ્રમાણે હુકમ ફરમાવું છું.

૧. રાજ્ય ચૂંટણીપંચના આદેશ મુજબ નક્કી થયેલ આચારસંહીતા અન્વયે કોઈપણ રાજકીય પક્ષ કે ચૂંટણીના ઉમેદવારો કે સીધી કે આડકતરી રીતે સંકળાયેલ અન્ય કોઈ વ્યક્તિઓ એ ઉપર જણાવેલ જાહેર કે ખાનગી મિલકત ઉપર ચુંટણી પ્રચાર અંગે પોસ્ટર ચોંટાડી કે ચિતરીને બેનરો / પડદા લગાડી કે અન્ય ચૂંટણી પ્રચારના લખાણો લખી મિલકતને બગાડવા ઉપર પ્રતિબંધ ફરમાવું છું.

૨. ભારતના ચુંટણી કમિશનના પત્ર નંબર ૩/૧૦/૨૦૦૨ JS II તારીખ ૨૩મી એપ્રિલ, ૨૦૦૨ આધારે આવા પોસ્ટરો, બેનરો, ચિન્હો લગાવી શકશે નહી તેમ છતાં લગાડીને નુકશાન પહોંચાડશે તેમની સામે ફોજદારી રાહે કામ ચલાવવામાં આવશે. તેમજ બગડેલી કે નુકશાન પામેલી મિલકતને સુધારવામાં આવશે અને તે માટે જે ખર્ચ થશે તે તમામ ખર્ચ તેની પાસેથી વસુલ કરવામાં આવશે.

૩. જાહેર સ્થળોએ સ્થાનિક સત્તાધિકારીની મંજુરી પ્રમાણે ચુકવણીથી ચુંટણી પ્રચાર માટે હોર્ડીંગ્સ પ્રદર્શીત કરવાની મંજુરી આપવી. પરંતુ ચુંટણીની જાહેરાત પછી આવી જગ્યા કે હોર્ડીંગ્સની સાઈઝ વિસ્તારી શકાશે નહી કે ઘટાડી શકાશે નહી.

૪. આ હુકમની તારીખથી વિધાનસભાની ચૂંટણીની પ્રક્રીયા પુર્ણ થાય ત્યાં સુધી આ હુકમ અમલમાં રહેશે.

૫. આ હુકમનો ભંગ અથવા ઉલ્લંઘન કરનાર ઈસમ ભારતના ફોજદારી અધિનિયમ, ૧૮૬૦ની કલમ ૧૮૮ હેઠળ સજાને પાત્ર થશે.

૬. આ હુકમ સમગ્ર અમદાવાદ શહેર પોલીસ કમિશનરની હકુમત હેઠળના વિસ્તારને લાગુ પડશે.

આજરોજ તારીખ ૨૫ માહે માર્ચ, ૨૦૦૪ના રોજ મારી સહી અને સિક્કો કરી આપ્યા.

કે. આર. કૌશિક,
પોલીસ કમિશનર,
અમદાવાદ શહેર.

જાહેરનામું

ફોજદારી કાર્યરીતિ અધિનિયમ, ૧૯૭૩ની કલમ-૧૪૪ અન્વયે કાઢેલ.

ક્રમાંક એસબી/જાહેરનામું/૧૦૬૯/૨૦૦૪.-વડોદરા શહેરની વર્તમાન પરિસ્થિતિને લક્ષમાં લઈ જાહેર શાંતી અને સલામમતી જાળવવા અને પ્રદુષણ રહિત વાતાવરણ રાખવા પગલાં લેવા જરૂરી છે. તેમજ વડોદરા શહેરમાં કોઈપણ પ્રકારના સુલેહ શાંતીનો ભંગ ન થાય અને જાહેર સલામતી અને કાયદો અને વ્યવસ્થા જળવાઈ રહે અને સ્વચ્છ વાતાવરણ રહે તે માટે નીચે જણાવ્યા મુજબ તાત્કાલીક પ્રતિબંધ મુકવાની જરૂર જણાય છે.

વાસ્તે હું, સુધીર સિન્હા, પોલીસ કમિશનર વડોદરા શહેર, ગુજરાત સરકારના ગૃહ વિભાગના તારીખ ૮મી નવેમ્બર, ૧૯૮૨ના નોટીફીકેશન નંબર જીજી/૪૨૨/સી.આર.સી/૧૦૮૨/૧૦૮૦/એમ. અન્વયે જે ફોજદારી કાર્યરીતી અધિનિયમ-૧૯૭૩ની કલમ ૨૦ નીચેની પેટા-કલમ-(૧) નીચે બહાર પાડવામાં આવેલ છે. અને જેનું પુનરાવર્તન ગુજરાત સરકારના ગૃહ વિભાગના તારીખ ૭મી જાન્યુઆરી, ૧૯૯૮ થી બહાર પાડવામાં આવેલ સંકલીત જાહેરનામા નંબર જીજી/૬/ફકઅ/૧૦૮૮/૬૭૫૦/મ. માં થયેલ છે. જેમાં વડોદરા શહેર પોલીસ કમિશનરશ્રી, નાયબ પોલીસ કમિશનરશ્રી અને સુપ્રિ. ઓફ પોલીસ (મદદનીશ પોલીસ કમિશનરશ્રીઓ)ને એકઝીકયુટીવ મેજિસ્ટ્રેટ તરીકે જાહેર કરવામાં આવેલ છે. તેમજ તેઓને ક્રિમિનલ પ્રોસીજર કોડની કલમ-૧૪૪ના અધિકારનો ઉપયોગ કરવા ખાસ અધિકૃત કરવામાં આવેલ છે. તે અધિકારની રૂએ નીચે જણાવેલ વિસ્તારમાં તારીખ ૧લી એપ્રિલ, ૨૦૦૪ કલાક ૦૦-૦૦ થી તારીખ ૩૧મી મે, ૨૦૦૪ કલાક ૨૪-૦૦ સુધી નીચેના કૃત્યો કરવા પર પ્રતિબંધ ફરમાવવામાં આવેલ છે.

કૃત્યો

(ક) શસ્ત્રો, ડંડા, લાકડી, લાઠી, તલવાર, ભાલા, સોટા, ખંજર તથા ચપ્પા સાથે રાખીને ફરવાની મનાઈ ફરમાવું છું ;

(ખ) સ્ફોટક પદાર્થ લઈ જવાની ;

(ગ) બીજા શસ્ત્રો લઈ જવાની ;

(ઘ) સરઘસ સાથે સળગતી મશાલ રાખવાની ;

(ચ) વ્યકિતઓના પૂતળા બાળવાની ;

(છ) રાત્રે ૧૨ થી સવારે ૬ વચ્ચે ખુલ્લી જગ્યામાં લાઉડસ્પીકર વગાડવાની અને પબ્લિક એડ્રેસ સિસ્ટમ વાપરવાની.

વિસ્તાર :-

વડોદરા શહેર પોલીસ કમિશનરની હકુમત હેઠળનો સમગ્ર વિસ્તાર.

અપવાદ :-

(૧) સરકારી અથવા અર્ધ સરકારી નોકરી અથવા કામગીરીમાં હોય તેમને જેના ઉપરી અધિકારીઓએ આવી કોઇ હથિયાર લઇ જવા ફરમાવ્યુ હોય અથવા કોઇ હથિયાર લઇ જવાની જેની ફરજ હોય તેમને.

આ હુકમનો ભંગ કરનાર અથવા ઉલ્લંઘન કરનાર ભારતના ફોજદારી અધિનિયમ-૧૮૬૦ની કલમ ૧૮૮ હેઠળ શિક્ષાને પાત્ર થશે.

INDEX

આજ તારીખ ૨૯ માહે, માર્ચ, ૨૦૦૪ ના રોજ મારી સહી અને સિકકો કરી આપેલ.

જાહેરનામું

ફોજદારી કાર્યરીતી અધિનિયમન ૧૯૭૩ની કલમ ૧૪૪ અન્વયે કાઢેલ.

ક્રમાંક : એસ.બી./જાહેરનામું/૧૦૭૦/૨૦૦૪.-વડોદરા શહેરની વર્તમાન પરિસ્થિતીને લક્ષમાં લઇ જાહેર શાંતી અને સલામતી જાળવવા પગલા લેવા જરૂરી છે. તેમજ વડોદરા શહેરમાં કોઇપણ પ્રકારના સુલેહ શાંતીનો ભંગ ન થાય અને જાહેર સલામતી અને કાયદો અને વ્યવસ્થા જળવાઇ રહે તે માટે નીચે જણાવ્યા મુજબ પ્રતિબંધ મુકવાની જરૂર જણાય છે.

વડોદરા શહેર પોલીસ કમિશનરની હુકમત હેઠળના વિસ્તારોમાં કોઇ પણ પ્રકારનો સુલેહ શાંતીનો ભંગ ન થાય અને જાહેર સલામતી તથા કાયદો અને વ્યવસ્થા જળવાઇ રહે તે માટે ચાર કરતાં વધારે માણસોના ભેગા થવા પર, કોઇ સભા બોલાવવા, સરઘસ કાઢવા ઉપર પ્રતિબંધ મુકવાની જરૂર જણાય છે.

વાસ્તે હું, સુધીર સિન્હા, પોલીસ કમિશનર, વડોદરા શહેર, ગુજરાત સરકારના ગૃહ વિભાગના તા. ૮-૧૧-૮૨ના નોટીફીકેશન નંબર જીજી/૪૨૨/સી.આર.સી./૧૦૮૨/૧૦૮૦/એમ. અન્વયે જે ફોજદારી કાર્યરીતિ અધિનિયમ, ૧૯૭૩ની કલમ-૨૦ નીચેની પેટા કલમ (૧) નીચે બહાર પાડવામાં આવેલ છે અને જેનું પુનરાવર્તન ગુજરાત સરકારના ગૃહ વિભાગના તા. ૭-૧-૮૯ થી બહાર પાડવામાં આવેલ સંકલીત જાહેરનામાં નં. જીજી/૬/ફકઅ/૧૦૮૮/૬૭૫૦/મ. માં થયેલ છે. જેમાં વડોદરા શહેરના પોલીસ કમિશનરશ્રી, નાયબ પોલીસ કમિશનરશ્રી અને સુપ્રી. એફ પોલીસ (મદદનીશ પોલીસ કમિશનરશ્રીઓ)ને એકઝીકયુટીવ મેજિસ્ટ્રેટ તરીકે જાહેર કરવામાં આવેલ છે. તેમજ તેઓને ક્રિમીનલ પ્રોસીજર કોડની કલમ-૧૪૪ના અધિકારનો ઉપયોગ કરવા ખાસ અધિકૃત કરવામાં આવેલા છે. તે અધિકારની રૂએ નીચે જણાવેલ વિસ્તારોમાં તા. ૧લી એપ્રિલ, ૨૦૦૪ કલાક ૦૦.૦૦ થી તારીખ ૩૧મી મે, ૨૦૦૪ કલાક ૨૪.૦૦ સુધી નીચેના કૃત્યો કરવા પર પ્રતિબંધ ફરમાવું છું.

કૃત્યો :-

૧. ચાર કરતાં વધારે માણસોના ભેગા થવા પર, કોઇ સભા બોલાવવાનુ કે સરઘસ કાઢવા ઉપર.

વિસ્તાર :-

વડોદરા શહેર પોલીસ કમિશનરની હકુમત હેઠળનો સમગ્ર વિસ્તાર.

અપવાદ :-

જે માણસ સરકારી ફરજ અથવા કામગીરીમાં હોય તેમજ હોમગાર્ડ કે અન્ય સરકારી અથવા અર્ધ સરકારી એજન્સી કે જેઓ કાયદેસરની ફરજ પર હોય તેવો તથા સ્મશાન યાત્રા અને લગ્નના વરઘોડાને લાગુ પડશે નહી.

આ હુકમનો ભંગ કરનાર, ઉલ્લંઘન કરનાર ભારતના ફોજદારી અધિનિયમન ૧૮૬૦ની કલમ-૧૮૮ હેઠળ શિક્ષાને પાત્ર થશે.

આજ તારીખ ૨૯ માહે માર્ચ, ૨૦૦૪ના રોજ મારી સહી કરી સિક્કો કરી આપેલ છે.

જાહેરનામું

ફોજદારી કાર્યરીતી અધિનિયમ-૧૯૭૩ ની કલમ ૧૪૪ અન્વયે કાઢેલ.

ક્રમાંક : લાયસન્સ/જાહેરનામુ/સાયબર/૬૦૦૧/૦૪.-(૧) વડોદરા શહેરમાં હાલ સાઇબર કાફેની પ્રવૃત્તિ મોટાપાયે શરૂ થયેલ છે. આ સાયબર કાફેમાં કોમ્પ્યુટર ઉપર ઇન્ટરનેટની સુવિધા ભાડે આપવામાં આવે છે. આ સાયબર કાફેના સારા ઉપયોગ ઘણા છે. જેમાં વ્યકિત પોતાના ધંધાને લગતા સંદેશાઓ તાત્કાલિક મોકલી તથા મેળવી શકે છે. તેમજ કોઇ પણ ધંધાને લગતી અથવા તો અભ્યાસને લગતી માહિતીઓ પણ મેળવી શકે છે. પરંતુ સાયબર કાફેના આવા સારા ઉપયોગ થવાની સાથે ગેરઉપયોગ પણ થવા સંભાવના છે. જેમાં સાયબર કાફેના સંચાલક ધ્વારા ગ્રાહકને અશ્લિલ સાહિત્ય અને લગતી વેબ સાઇટ પુરી પાડી અશ્લિલ સાહિત્યનું પ્રદર્શન માટેની સુવિધા કરી આપવામાં આવે છે. જે સમાજના ખાસ કરી યુવા માનસ પર ખુબજ વિપરીત અસર પહોંચાડે છે. તેમજ સંચાલક ધ્વારા સાયબરકાફેમાં અલગ કેબીન જેવી સુવિધાઓ પુરી પાડી ગ્રાહકને આવી અશ્લિલ વેબાસઇટ ખાનગીમાં જોઇ શકે તેવી સગવડતા કરી આપવામાં આવે છે. અને એ રીતે આવી જનમાનસ ઉપર વિકૃતિ ફેલાવતી પ્રવૃત્તિને પ્રોત્સાહન આપે છે. આવી પ્રવૃત્તિ અટકાવી ઘણી જ જરુરી બની રહેલ છે.

વાસ્તે હું, સુધીર સિન્હા, પોલીસ કમિશનર, વડોદરા શહેર, ગુજરાત સરકારના ગૃહ વિભાગના તા. ૮-૧૧-૮૨ના નોટીફીકેશન નંબર જીજી/૪૨૨/સી.આર.સી./૧૦૮૨/૧૦૮૦/એમ. અન્વયે જે ફોજદારી કાર્યરીતિ અધિનિયમ, ૧૯૭૩ની કલમ-૨૦ નીચેની પેટા કલમ (૧) નીચે બહાર પાડવામાં આવેલ છે અને જેનું પુનરાવર્તન ગુજરાત સરકારના ગૃહ વિભાગના તા. ૭-૧-૮૯ થી બહાર પાડવામાં આવેલ સંકલીત જાહેરનામાં નં. જીજી/૬/ફકઅ/૧૦૮૮/૬૭૫૦/મ. માં થયેલ છે. જેમાં વડોદરા શહેરના પોલીસ કમિશનરશ્રી, નાયબ પોલીસ કમિશનરશ્રી સુપ્રી. એાફ પોલીસ (મદદનીશ પોલીસ કમિશનરશ્રીઓ)ને એકઝીકયુટીવ મેજિસ્ટ્રેટ તરીકે જાહેર કરવામાં આવેલ છે. તેમજ તેઓને ક્રિમીનલ પ્રોસીજર કોડની કલમ-૧૪૪ના અધિકારનો ઉપયોગ કરવા ખાસ અધિકૃત કરવામાં આવેલ છે. તે અધિકારની રૂએ નીચે જણાવેલ વિસ્તારોમાં નીચેના કૃત્યો કરવા પર પ્રતિબંધ ફરમાવું છું.

કૃત્યો :-

કોઇ પણ સાયબર કાફેના માલિક કે સંચાલક ધ્વારા તેના ગ્રાહકો માટે સાયબર કાફેની જગ્યામાં અલગ થી અપારદર્શી કેબીનની સુવિધા પુરી પાડવામાં આવશે નહી.

આ હુકમ તારીખ ૧લી એપ્રિલ, ૨૦૦૪ કલાક ૦૦.૦૦ થી તારીખ ૩૧મી મે, ૨૦૦૪ કલાક ૨૪.૦૦ સુધી અમલમાં રહેશે.

વિસ્તાર :-

વડોદરા શહેર પોલીસ કમિશનરની હકુમત હેઠળનો સમગ્ર વિસ્તાર.

આ હુકમનો ભંગ કરનાર, અથવા ઉલ્લંઘન કરનાર ભારતના ફોજદારી અધિનિયમ, ૧૮૬૦ની કલમ-૧૮૮ની હેઠળ શિક્ષાને પાત્ર થશે.

આજ તારીખ ૨૯મી માર્ચ, ૨૦૦૪ના રોજ મારી સહી કરી સિક્કો કરી આપેલ છે.

સુધીર સિન્હા,
પોલીસ કમિશનર,
વડોદરા શહેર.

જાહેરનામું

મુંબઇ પોલીસ અધિનિયમ, સને ૧૯૫૧ની કલમ-૩૭(બી) મુજબ.

ક્રમાંક/ઉ/ગપક/ટ્રાફિક/નો પાર્કીંગ/૮૦૭/૨૦૦૪.-સુરત શહેર ઔદ્યોગિક વિસ્તાર હોઇ શહેરની વસ્તી દિનપ્રતિદિન વધતી જાય છે. તેમજ વાહનોની સંખ્યા પણ દિનપ્રતિદિન વધારો થતો રહેતો હોવાથી શહેરની ટ્રાફિક સમસ્યા વિકટ બનતી જાય છે. અને શહેરના મુખ્ય ચાર રસ્તાઓ, જંકશન પોઇન્ટો ઉપર વાહન ચાલકો જેમાં મોટા ભાગે રીક્ષા ચાલકો પેસેન્જરો લેવા તથા ઉતારવા માટે ઉભા રહેતા હોય છે. જેનાથી ટ્રાફિકની અવર જવરમાં અડચણ ઉભી થાય છે અને ટ્રાફિક સમસ્યા સર્જાય છે. જેથી ટ્રાફિક નિયમન સરળતાથી ચાલે અને કોઇ ટ્રાફિક સમસ્યા ઉભી ન થાય તે માટે શહેર મુખ્ય જંકશન પોઇન્ટો (૧) અઠવા સર્કલથી નાનપુરા ટીમલીયાવડ તરફ, આર.ટી.ઓ. તરફ, ડુમસ રોડ તરફ જતા આવતા, રાંદેર સરદારબ્રીજ તરફ, નાનપુરા બહુમાળી તરફ જતા રોડ તરફ.

(૨) મજુરાગેટથી નવી સીવીલ કાપડીયા હેલ્થ કલબ તરફ જતા રોડ તરફ, સગરામપુરા કૈલાશનગર તરફ, કડીવાળા પોઈન્ટ, ઉધના દરવાજા તરફ તથા અઠવાગેટ તરફ આવતા રોડ ઉપર.

(૩) કડીવાળા ચાર રસ્તાથી સગરામપુરા તરફ, બમરોલી રોડ તરફ, નવી સીવીલહોસ્પીટલ તરફ જતા રોડ તરફ તથા ઉધના દરવાજા તરફ જતા રોડ તરફ.

(૪) ઉધના દરવાજા ચાર રસ્તાથી નવસારી બજાર તરફ, ટેક્ષટાઇલ માર્કેટ તરફ જતા રોડ ઉપર, ઉધના પાંડેસરા તરફ જતા-આવતાં રોડ ઉપર, ખટોદરા સબ-જેલ તરફ જતા રોડ ઉપર.

(૫) કમેલા દરવાજા ચાર રસ્તાથી લીંબાયત મીઠીખાડી તરફ, સલાબતપુરા તરફ, ટેક્ષટાઇલ માર્કેટ તરફ, કિન્નરી તરફ આવતા રોડ ઉપર.

(૬) સહારા દરવાજા ચાર રસ્તાથી કડોદરા જતા આવતા રોડ ઉપર, બેગમપુરા નવાબવાડી તરફ, સ્ટેશન તરફ જતા રોડ ઉપર તથા ટેક્ષટાઇલ માર્કેટ તરફ જતા રોડ ઉપર.

(૭) દીલ્હીગેટ ચાર રસ્તાથી સહારા દરવાજા તરફ, ચોકબજાર તરફ જતા રોડ ઉપર, ઉનાપાણીરોડ અમીષા હોટલ તરફના રોડ ઉપર, ગુડસ યાર્ડ તરફ.

(૮) લાલ દરવાજા ચાર રસ્તાથી લાલ દરવાજા પટેલ વાડી તરફ, રામપુરા તરફ, આયુર્વેદીક ગરનાળા તરફના રોડ ઉપર તથા ઉનાપાણી રોડ અમીષા હોટલ તરફ.

(૯) સ્ટેશન આયુર્વેદીક હોસ્પીટલ ગરનાળા પાસે સુમુલ ડેરી તરફ જતા આવતા રોડ ઉપર લાલ દરવાજા તરફ જતા રોડ ઉપર તથા સ્ટેશન તરફ જતા રોડ ઉપર.

(૧૦) ભાગળ ચાર રસ્તાથી કોટસફીલ રોડ તરફ, કાંસકીવાડ તરફ, ચોકબજાર તરફ જતા રોડ ઉપર તથા સ્ટેશન તરફ જતા રોડ ઉપર.

(૧૧) નવસારી બજાર ચાર રસ્તાથી ગોપીપુરા હનુમાન ચાર રસ્તા તરફ, સગરામપુરા ક્ષેત્રપાળ મંદિર તરફ, કોટસફીલ રોડ ડી.કે.એમ. હોસ્પીટલ તરફ તથા ઉધના દરવાજા તરફ.

(૧૨) ઉધનાગામ ત્રણ રસ્તાથી ઉધના સ્ટેશન તરફ જતા આવતા રોડ ઉતર થતા સચીન પાંડેસરા તરફ તથા ઉધના દરવાજા તરફ જતા આવતા રોડ ઉપર.

(૧૩) ઘોડદોડ રોડ રામચોકથી ભટાર રોડથી જમનાનગર તરફ તથા એલ્બી ટર્નીંગ પોઇન્ટ તરફ થતા પાર્લે પોઇન્ટ તરફ જતા રોડ ઉપર.

(૧૪) પારલે પોઇન્ટથી ઘોડદોડ રોડ તરફ, ડુમસ તરફ જતા રોડ તરફ તથા અંબિકાનિકેતન પોઇન્ટ તરફ.

(૧૫) અડાજણ પાટીયાથી રાંદેર રોડ તરફ, અડાજણગામ હજીરા તરફ, શીતલ ચાર રસ્તા તરફ તથા ધનમોરા કોમ્પ્લેક્ષ ગૌરાટ રોડ તરફ.

(૧૬) રાંદેર રામનગર ચાર રસ્તાથી રામનગર તરફ, રાંદેર ટાઉન તરફ તથા મોરાભાગળ ચાર રસ્તા તરફ તથા પાલનપુર પાટીયા તરફ આવતા જતા રોડ ઉપર.

ઉપરોક્ત અ.નં. ૧ થી ૧૬ સુધીના જંકશન પોઇન્ટોના રસ્તાઓ ઉપર જંકશન પોઇન્ટથી ૩૦-૩૦ ફુટના અંતરે રોડ ઉપર વાહનો કે લારી ગલ્લાઓ પાર્ક કરવા ઉપર પ્રતિબંધ જાહેર કરવાનું ઉચિત જણાય છે.

જેથી હું, વી.કે. ગુપ્તા (I.P.S.) પોલીસ કમિશનર, સુરત શહેર મુંબઇ અધિનિયમ, સને ૧૯૫૧ ની કલમ ૩૩ (૧) બી મુજબ અને મળેલ સત્તાની રૂએ ઉપર જણાવેલ અનુક્રમ નં. ૧ થી ૧૬ સુધીના જંકશન પોઇન્ટના રસ્તાઓ ઉપર ૩૦-૩૦ ફુટના અંતરે સમગ્ર દિવસ અને રાત દરમ્યાન વાહનો કે લારી ગલ્લાઓ પાર્ક કરી ઉભા રાખવા નહી. આ વિસ્તારને "નો પાર્કીંગ ઝોન" જાહેર કરૂં છું. જેથી કોઇએ આ વિસ્તારમાં વાહનો કે લારી ગલ્લાઓ પાર્ક કરવા નહી.

આ જાહેરનામું તારીખ ૨૫મી માર્ચ, ૨૦૦૪થી અમલમાં આવશે.

આજ રોજ તારીખ ૨૩મી માર્ચ, ૨૦૦૪ના રોજ મારી સહી સીક્કા કરી આપવામાં આવેલ છે.

હુકમ

ફોજદારી કાર્યરીતિ અધિનિયમ ૧૯૭૩ની કલમ ૧૪૪ અન્વયે કાઢેલો.

ક્રમાંક : એસબી/જાહેરનામુ/૧૦/૨૦૦૪.-ભારતના ચૂંટણી આયોગ દ્વારા લોકસભાની સામાન્ય ચૂંટણી ૨૦૦૪નો વિગતવાર કાર્યક્રમ જાહેર કરવામાં આવેલ છે. ભારતનાં ચૂંટણી આયોગે ભારતના

બંધારણની કલમ ૩૨૪ હેઠળ તેમને મળેલ સત્તાની રૂએ આપેલ આદેશ ક્રમાંક : ૪૬૪/૯૬-એલ એન્ડ ઓ/પીએલએન-૧, તારીખ ૧૩/૩/૧૯૯૬નાં પેરા નં. ૬ માં આપેલ સુચના મુજબ ચૂંટણી જાહેર થયા પછી હથિયારો સાથે ફરવા ઉપર સંપૂર્ણ પ્રતિબંધ મુકવાનો રહે છે.

અગાઉની વિધાન સભાની સામાન્ય ચૂંટણી દરમ્યાન સુરત શહેર પોલીસ કમિશનરેટ વિસ્તારના જુદા જુદા સ્થળોએ કાયદો અને વ્યવસ્થાની પરિસ્થિતિ કથળી હતી, તે ધ્યાનમાં લેતા જણાય છે કે, આ વખતની વિધાન સભાની સામાન્ય ચૂંટણી દરમ્યાન પણ હિંસક બનાવો બને અથવા કાયદો અને વ્યવસ્થાની પરિસ્થિતિને બગાડવાના કૃત્યો થાય તેવી શકયતા રહે છે. મુકત અને ન્યાયી ચૂંટણી થાય તે માટે તેમજ ચૂંટણી પ્રક્રિયા દરમ્યાન લોકોની સલામતી રહે અને કાયદો અને વ્યવસ્થાની પરિસ્થિતિ જળવાય તેવી કાર્યવાહી કરવાની મને જરૂર જણાય છે.

હિંસક બનાવોમાં તેમજ કાયદો અને વ્યવસ્થાને બગાડતા કૃત્યોમાં હથિયારોનો ઉપયોગ થાય તેવી શકયતા રહે છે, જેથી ચૂંટણી પ્રક્રિયા દરમ્યાન સુરત શહેર પોલીસ કમિશનરેટ વિસ્તારમાં હથિયારોનો ઉપયોગ ગેરકાયદેસર રીતે થઇ ન શકે તે માટે સુરત શહેર પોલીસ કમિશનરેટ વિસ્તારમાં હથિયારો સાથે હરવા ફરવા ઉપર પ્રતિબંધ મુકવાનું જરૂરી જણાય છે. સુરત શહેર પોલીસ કમિશનરેટ બહારથી જે લોકોએ હથિયાર પરવાના મેળવેલ હોય તેવા હથિયારનો ઉપયોગ ચુંટણી પ્રક્રિયા દરમ્યાન તેઓ સુરત શહેર પોલીસ કમિશનરેટ વિસ્તારમાં ન કરી શકે તેનો ઉપાય પણ કરવાની મને તાત્કાલિક જરૂર જણાય છે.

જેથી હું, વી. કે. ગુપ્તા, આઇ.પી.એસ. પોલીસ કમિશનર, સુરત શહેર ફોજદારી કાર્યરીતિ અધિનિયમ, ૧૯૭૩ની કલમ ૧૪૪ થી મને મળેલ સત્તાની રૂએ હુકમ કરું છું કે-

૧. સુરત શહેર પોલીસ કમિશનરેટના સમગ્ર વિસ્તારમાં કોઇપણ વ્યકિતએ શસ્ત્ર અધિનિયમ, ૧૯૫૯ની કલમ-૨ ની વ્યાખ્યામાં આવતું કોઇપણ હથિયાર ધારણ કરવું નહી અથવા આવા હથિયાર સાથે હરવું ફરવું નહી.

૨. સુરત શહેર પોલીસ કમિશનરેટ વિસ્તાર બહારથી મેળવેલ પરવાના ધારણ કરનાર વ્યકિતઓએ સુરત શહેર પોલીસ કમિશનરેટ વિસ્તારમાં વસવાટ કરતા હોય તો તેઓએ પણ હથિયાર ધારણ કરવું નહી અથવા આવા હથિયાર સાથે જાહેરમાં હરવું ફરવું નહી.

અપવાદ :-

આ હુકમનો પેરા નં. ૪ (૧) અને (૨) નીચેની વ્યકિતઓને લાગુ પડશે નહી :-

(૧) સરકારી નોકરીમાં અથવા કામગીરીમાં હોય તેમને ઉપરી અધિકારીઓએ આવું કોઇ હથિયાર લઇ જવાનું ફરમાવ્યું હોય અથવા કોઇ હથિયાર લઇ જવાની ફરજ હોય તે વ્યકિતઓને રાષ્ટ્રિયકૃત તેમજ સહકારી બેંકો અને સેન્ટ્રલ ગવર્મેન્ટ તેમજ રાજય સરકારના જાહેર સાહસોની સુરક્ષા અર્થે રાખેલ સીકયુરીટી ગાર્ડ તેમજ મહાનગરપાલિકા સુરત શહેરમાં આવેલ હિરાની ફેકટરીઓ તથા સોના-ચાંદીના દુકાનોની સલામતીની ફરજ બજાવતાં ગાર્ડને (વ્યકિતઓને) કામકાજના સમય દરમ્યાન હથિયાર સુરક્ષા અર્થે રાખવાની છુટ રહેશે.

લોકસભાની સામાન્ય ચુંટણી ૨૦૦૪ની ૭ પ્રક્રિયા શરૂ થઇ ગયેલ હોય અને ચુંટણીનો સમય બધ્ધ કાર્યક્રમ અમલમાં આવેલ હોય ઉપરની પેરા નં. ૪ માં જણાવ્યા મુજબ હું ફોજદારી કાર્યરીતિ અધિનિયમ, ૧૯૭૩ની કલમ ૧૪૪ (૨) હેઠળ હુકમ કરું છું.

આ હુકમ તારીખ ૧૩મી મે, ૨૦૦૪ સુધી અમલમાં રહશે.

આજ રોજ તારીખ ૨૭મી માર્ચ, ૨૦૦૪ ના રોજ મારી સહી સીકકા કરી આપેલ છે.

જાહેરનામુ

મુંબઈ પોલીસ અધિનિયમ, સને ૧૯૫૧ની કલમ ૩૩ (૧) બી અન્વયે.

ક્રમાંક ૩/ગપક/વિ. શા./એસબી/જાહેરનામુ/૧૧/૨૦૦૪.- ભારતનાં ચૂંટણી આયોગ દ્વારા લોકસભાની સામાન્ય ચૂંટણી, ૨૦૦૪નો કાર્યક્રમ જાહેર કરેલ છે અને તે મુજબ સુરત શહેર પોલીસ કમિશનરેટ વિસ્તારમાં ૨૪ સંસદીય લોકસભા મત વિસ્તારમાં આવતાં ૧૬૮-ઓલપાડ વિધાન સભા મતદાર વિભાગ, ૧૬૯-સુરત શહેર (ઉત્તર) વિધાન સભા મતદાર વિભાગ, ૧૭૦-સુરત શહેર (પૂર્વ) વિધાન સભા મતદાર વિભાગ, ૧૭૧-સુરત શહેર (પશ્ચિમ) વિધાન સભા મતદાર વિભાગ, ૧૭૨-ચોર્યાસી વિધાન સભા મતદાર વિભાગ, એમ પાંચ વિધાનસભા મતદાર વિભાગોમાં મતદાનની તારીખ ૨૦મી એપ્રિલ, ૨૦૦૪ નક્કી કરવામાં આવેલ છે, ભારતનાં ચૂંટણી આયોગએ બંધારણની કલમ૩૨૪ હેઠળ તેમને મળેલ સત્તાની રૂએ આપેલ આદેશ ક્રમાંક ૪૩૭/૯૬ પી. એલ. એન. (૩) ૨૨૮૯, તા. ૧૬મી જાન્યુઆરી, ૧૯૯૬, પેરા-૪ (૧)માં આપેલ સુચના મુજબ ચૂંટણી જાહેર થયા પછી ત્રણથી વધુ વાહનોનાં કાફલામાં મોટરકાર વાહનોની અવરજવર કરવા દેવામાં આવશે નહી.

લોકસભાની સામાન્ય ચુંટણી ૨૦૦૪ દરમ્યાન ચુંટણી કે અન્ય હેતુથી રાજકીય પક્ષો, ઉમેદવારો તથા લોકોનાં વાહનો જાહેર રસ્તા ઉપર મોટી સંખ્યામાં એક જ સાથે રહે તો લોકોમાં ભય પેદા થઈ શકે છે અને ટ્રાફિકને અડચણ ઉભી થઈ શકે છે. વધુમાં ચૂંટણી પ્રક્રિયા દરમ્યાન તમામ રાજકીય પક્ષો અને ઉમેદવારો દ્વારા જાહેર રસ્તાઓ ઉપર મોટા પ્રમાણમાં વાહનો ફેરવવામાં આવતાં હોય છે. જેનાથી જાહેર રસ્તાઓ ઉપર જતાં સર્વે પ્રકારનાં વાહનો/ગાડીઓ તથા સવાર થઈને જનારા અથવા ગાડીમાં જનારા અથવા સાયકલ ઉપર જનારા અથવા ચાલતા જનારાઓને અગવડ ઉભી થવા સંભવ છે. જે ઉપર નિયંત્રણ રાખવું જરૂરી છે.

જેથી હું, વી. કે. ગુપ્તા, આઈ. પી. એસ. પોલીસ કમિશનર, સુરત શહેર, મુંબઈ પોલીસ અધિનિયમની કલમ ૩૩(૧) બી થી મને મળેલ સત્તાની રૂએ હુકમ કરું છું કે -

સુરત પોલીસ કમિશનરેટ વિસ્તારમાં જાહેર રસ્તાઓ ઉપર ત્રણથી વધુ વાહનોનાં કાફલામાં મોટરકાર/વાહનો ઉપર અવર જવર કરવા દેવામાં આવશે નહિ. આ હુકમ નીચેના વાહન ધારકોને લાગુ પડશે નહિ.

INDEX

૧. પોલીસના વાહનોને.

૨. સુરક્ષાની દ્રષ્ટિએ અમુક મહાનુભવોનાં કાફલા સાથે આવેલા વાહનોને.

૩. ચુંટણી કામે જતાં સરકારી વાહનોને તેમજ સક્ષમ અધિકારી દ્વારા ચુંટણીનાં કામે સંપાદન કરેલ વાહનોને.

આ હુકમનું ઉલ્લંઘન કરનાર મુંબઈ પોલીસ અધિનિયમ, ૧૯૫૧ની કલમ-૧૩૧ મુજબ શિક્ષાને પાત્ર થશે.

આ હુકમનું તા. ૨૦મી એપ્રિલ, ૨૦૦૪ના ક. ૧૨-૦૦ વાગ્યા સુધી અમલમાં રહેશે.

આજ રોજ તારીખ ૨૭મી માર્ચ, ૨૦૦૪ના રોજ મારી સહી સીક્કા કરી આપેલ છે.

જાહેરનામુ

મુંબઈ પોલીસ અધિનિયમ, સને ૧૯૫૧ની કલમ ૩૩ (૧) ડી.એ. અન્વયે.

નંબર ઉ/ગપક/વિ. શા./એસબી/જાહેરનામું/૧૨/૨૦૦૪.-ભારતના ચૂંટણી આયોગ દ્વારા લોકસભાની સામાન્ય ચૂંટણી ૨૦૦૪નો કાર્યક્રમ જાહેર કરેલ છે અને તે મુજબ સુરત શહેર પોલીસ કમિશનરેટ વિસ્તારમાં ૨૪ સંસદીય લોકસભા મત વિસ્તારમાં આવતાં ૧૬૮-ઓલપાડ વિધાન સભા મતદાર વિભાગ, ૧૬૯-સુરત શહેર (ઉત્તર) વિધાન સભા મતદાર વિભાગ, ૧૭૦-સુરત શહેર (પૂર્વ) વિધાનસભા મતદાર વિભાગ, ૧૭૧-સુરત શહેર (પશ્ચિમ) વિધાન સભા મતદાર વિભાગ, ૧૭૨-ચોર્યાસી વિધાન સભા મતદાર વિભાગ, એમ પાંચ વિધાનસભા મતદાર વિભાગોમાં મતદાનની તારીખ ૨૦મી એપ્રિલ, ૨૦૦૪ નક્કી કરવામાં આવેલ છે. તેમજ મત ગણતરીની તા. ૧૩મી મે, ૨૦૦૪નાં રોજ નક્કી કરવામાં આવેલ છે. ભારતનાં ચૂંટણી આયોગએ બંધારણની કલમ ૩૨૪ હેઠળ તેમને મળેલ સત્તાની રૂએ આપેલ આદેશ ક્રમાંક : ૩-૧૦-ઇ-એલ-૦૦૭-૯૪-જે.એચ.૨-૫૨૧૬, તા. ૨જી સપ્ટેમ્બર, ૧૯૯૪ મુજબ ચૂંટણી પ્રક્રિયા દરમ્યાન વિશાળ કટ આઉટ, જાહેરાત, પાટીયા, બેનર વિગેરે મુકવા ઉપર નિયંત્રણ રાખવાની જરૂર છે.

ચૂંટણી દરમ્યાન રાજકીય પક્ષો અને ઉમેદવારો દ્વારા જાહેર માર્ગોની બન્ને બાજુ વાહન વ્યવહારથી ધમધમતા રસ્તા, શેરીઓ, નાકા, જાહેર માલીકીનાં મકાનો વિગેરે ઉપર વિશાળ પોસ્ટરો, બેનરો, રાજકીય આગેવાનોનાં કટ આઉટ વિગેરે ઉભા કરવામાં આવે છે અને પ્રદર્શિત કરવામાં આવે છે. એ જ રીતે તેમાં સરકારી અથવા સ્થાનિક સ્વરાજની સંસ્થાઓનાં મકાનો તથા વિજળી અને ટેલીફોનનાં થાંભલા જેવી સરકારી મીલ્કતો સહીત તમામ પ્રકારની જગ્યાએ વિશાળ મકાનો, દરવાજા, જાહેરાત પાટીયા, બેનર, ધજા-પતાકા, ભીંત ચિત્રો વિગેરે ઉભા કરે છે અથવા મુકે છે. એના લીધે ટ્રાફિકની સમસ્યા ઉભી થવા સંભવ છે. રાહદારીઓ માટે અસલામતી વધે છે. તેમજ જાહેર રસ્તાઓ અથવા સાર્વજનિક જગ્યાઓની રીતે ઉપયોગ થવા સંભવ છે અને તેથી આ માટેની જરૂરી કાર્યવાહી કરવાની જરૂર જણાય છે.

વાસ્તે હું, વી. કે. ગુપ્તા, આઈ. પી. એસ., પોલીસ કમિશનર, સુરત શહેર મુંબઈ પોલીસ અધિનિમની કલમ-૩૩ (૧) ડી. એ. થી મને મળેલ સત્તાની રૂએ હુકમ કરું છું કે-

રાજ્ય સરકાર, નગરપાલિકાઓ અથવા બોર્ડ, નિગમો, પંચાયતોનાં રસ્તાઓ, માર્ગો, મકાનો અથવા જગ્યાઓ ઉપર કોઇપણ રાજકીય પક્ષ અથવા વિધાન સભાની ચૂંટણીના ઉમેદવાર દ્વારા અથવા આવા ઉમેદવાર માટે કોઇ મંડળ, સંગઠન અથવા વ્યક્તિ દ્વારા સબંધિત સરકારી કચેરી, નગરપાલિકા, પંચાયતો અથવા સરકારી બોર્ડ નિગમની લેખીત પૂર્વ મંજુરી લીધા વગર સમાચાર, બોર્ડ અથવા જાહેર નોટીસ ન હોય એવા કોઇ પણ પ્રકારના કટ આઉટ જાહેરાત પાટીયાં, પોસ્ટર, ધજા, પતાકા, બેનર્સ મુકી શકશે નહી કે દિવાલો ઉપર ચિત્રો દોરાવી શકાશે નહી કે કમાનો દરવાજા વિગેરે ઉભા કરી શકશે નહી.

ઉપરના ખંડ ૧ માં જણાવ્યા પ્રમાણેની મંજુરી આપતા પહેલાં સબંધિત સરકારી કચેરીના અધિકારી અથવા નગરપાલિકા, પંચાયતો, સરકારી બોર્ડ, નિગમો ધ્વારા આવી અરજીઓની ચકાસણી કરીને એ બાબતની ખાત્રી કરવાની રહેશે. સુચિત રસ્તાઓ, માર્ગો, સ્થળ અથવા મકાનોને આવા કટ આઉટ જાહેરાત પાટિયાં, પોસ્ટર, ધજા, પતાકા, બેનર્સ, કમાનો, દરવાજા વિગેરે મુકવાથી સામાન્ય જનતાની સલામતી છે તથા સુરક્ષા જોખમાતી નથી અને તેનાથી વાહનોની કે અન્ય કોઇ પ્રકારની અવર જવરમાં કોઇ પ્રકારની અડચણ ઉભી થતી નથી અને આ માટે સદર સરકારી કચેરી, નગરપાલિકા, પંચાયતો,સરકારી બોર્ડ, નિગમો દ્વારા દરેક વ્યકિતગત કિસ્સામાં સબંધિત પો.સ્ટે.નો અભિપ્રાય મેળવ્યા પછી પૂર્વ મંજુરી આપવા બાબતે નિર્ણય લેવાનો રહેશે.

આ હુકમનો ભંગ કે ઉલ્લંઘન કરનારને મુંબઇ પોલીસ અધિનિયમ, ૧૯૫૧ની કલમ ૧૩૧ મુજબ શિક્ષાને પાત્ર થશે.

આ હુકમ તાત્કાલિક અસરથી અમલમાં મુકાશે અને તારીખ ૨૦મી એપ્રિલ, ૨૦૦૪ સુધી અમલમાં રહેશે.

આજ રોજ તારીખ ૨૭મી માર્ચ, ૨૦૦૪ના રોજ મારી સહી સીકકા કરી આપેલ છે.

હુકમ

મુંબઇ પોલીસ અધિનિયમ સને, ૧૯૫૧ ની કલમ-૩૩ (૧) આર-૩ અન્વયે.

ક્રમાંક ઉ/ગપક/વિશા./એસબી/જાહેરનામું/૧૩/૨૦૦૪.-ભારતનાં ચુંટણી આયોગ દ્વારા લોકસભાની સામાન્ય ચૂંટણી ૨૦૦૪નો કાર્યક્રમ જાહેર કરેલ છે અને તે મુજબ સુરત શહેર પોલીસ કમિશનરેટ વિસ્તારમાં ૨૪ સંસદીય લોકસભા મત વિસ્તારમાં આવતાં ૧૬૮-ઓલપાડ વિધાન સભા મતદાર વિભાગ, ૧૬૯-સુરત શહેર (ઉત્તર) વિધાન સભા મતદાર વિભાગ, ૧૭૦-સુરત શહેર (પૂર્વ) વિધાનસભા મતદાર વિભાગ, ૧૭૧-સુરત શહેર (પશ્ચિમ) વિધાન સભા મતદાર વિભાગ, ૧૭૨-ચોર્યાસી વિધાન સભા મતદાર વિભાગ, એમ પાંચ વિધાનસભા મતદાર વિભાગોમાં મતદાનની તારીખ ૨૦મી એપ્રિલ, ૨૦૦૪ નક્કી કરવામાં આવેલ છે. તેમજ મત ગણતરીની તા. ૧૩મી મે, ૨૦૦૪નાં રોજ નક્કી

કરવામાં આવેલ છે. ભારતનાં ચૂંટણી આયોગએ બંધારણની કલમ ૩૨૪ હેઠળ તેમને મળેલ સત્તાની રૂએ આપેલ આદેશ ક્રમાંક : ૩,૮,૯૪/ જે.એસ.- II તારીખ ૧૩મી જાન્યુઆરી, ૧૯૯૪ના પેટા-૩ (૩) અને ૩ (૫) માં આપેલ સુચનાઓ મુજબ ચૂંટણી જાહેર થયા પછી લાઉડ સ્પીકરનો ઉપયોગ ઉપર નિયંત્રણ રાખવા જણાવેલ છે.

ચૂંટણી પ્રક્રિયા દરમ્યાન રાજકીય પક્ષો, ઉમેદવારો અને તેમના કાર્યકર્તાઓ, સમર્થકો ચૂંટણી પ્રચાર ઝુંબેશ માટે લાઉડ સ્પીકરનો ઉપયોગ મોટા ભાગે કરે છે. આ લાઉડ સ્પીકરનો ઉપયોગ ફકત નિયત મંચ ઉપર જ નહી. પરંતુ ટ્રક, ટેમ્પા, કાર, જીપ, ટેકસીવાન, ત્રણ પૈંડાવાળા વાહનો, સ્કુટરો, સાયકલ, રીક્ષા વિગેરે જેવા વાહનો ઉપર ગોઠવીને પણ તેનો ઉપયોગ કરવામાં આવે છે. ખુબ જ ઉંચા અવાજે પ્રચાર કરતાં લાઉડ સ્પીકરો સાથેના આ વાહનો તમામ માર્ગો, શેરીઓ અને ગલીઓમાં ફરે છે. તેમજ જુદા જુદા ગામોએ, વસવાટોએ, મહોલ્લાએ, વસાહતોએ અને લત્તાઓમાં પણ જાય છે. આના કારણે ખૂબ ધ્વનિ પેદા થાય છે. અને આમ જનતાની શાંતિમાં ખલેલ પહોંચે છે. અભ્યાસ કરતાં વિધાર્થીઓ ઉપર આવી ખુબ જ પ્રતિકૂળ અસર પડે છે. કારણ કે, વહેલી સવારથી લાઉડ સ્પીકરો વગાડવાના શરૂ થઇ જાય અને ખુબ જ મોડી રાત સુધી વગાડવામાં આવે છે. આના પરિણામે વિધાર્થીઓનો અભ્યાસ બગડે છે. વૃધ્ધા, અશકત અને માંદાઓને પણ ઉંચા અવાજથી ઘણી જ તકલીફ પડે છે. સામાન્ય પ્રજાને ખુબ જ હરકત, અગવડ અને ત્રાસ જોખમ અને ભય થાય છે. જેથી ચૂંટણી પ્રક્રિયા દરમ્યાન લાઉડ સ્પીકર બેફામ અને મનસ્વી રીતે વગાડવા ઉપર પ્રતિબંધ મુકવાનું જરૂરી રહેશે.

જેથી હું, વી. કે. ગુપ્તા, આઇ.પી.એસ., પોલીસ કમિશનર, સુરત શહેર, મુંબઇ પોલીસ અધિનિયમની કલમ ૩૩ (૧) આર-ઉથી મને મળેલ સત્તાની રૂએ હુકમ કરું છું કે-

ચૂંટણી પ્રચારના કોઇપણ હેતુ માટે કોઇપણ પ્રકારના વાહનો ઉપર ગોઠવાયેલા લાઉડ સ્પીકરનો ઉપયોગ સવાર કલાક ૦૬.૦૦ વાગ્યાથી રાત્રીના કલાક ૨૨-૦૦ સુધી કરવાનો રહેશે. કોઇપણ વિસ્તારમાં સવારના કલાક ૬-૦૦ વાગ્યા પહેલા, રાત્રે કલાક ૨૨-૦૦ વાગ્યા પછી કોઇપણ પ્રકારના વાહનો ઉપર ફરતાં લાઉડ સ્પીકરનો ઉપયોગ કરવા દેવામાં આવશે નહી.

કોઇ જાહેર સભા કે સરઘસના હેતુસર સવાર કલાક ૦૬.૦૦ થી વાગ્યા પહેલાં કે રાત્રે કલાક ૨૨.૦૦ વાગ્યા પછી નિયત સ્થળ પર રખાયેલા લાઉડ સ્પીકરનો ઉપયોગ કરવાનો હોય તો તેના માટે સબંધિત અધિકારી, સત્તા અધિકારીની અગાઉથી લેખિત પરવાનગી લેવાની રહેશે. આવી પરવાનગી આપતી વખતે સબંધિત અધિકારી, સત્તા અધિકારીએ જાતે ખાત્રી કરીને પરવાનગીનાં લીધે જાહેર શાંતિ જોખમાય નહી તે સુનિશ્ચિત કરીને આવી પરવાનગી આપશે. અને લાઉડ સ્પીકરના ઉપયોગની પરવાનગી માટે કલાકો નકકી કરવાના રહેશે.

ચૂંટણી પ્રચાર માટે જાહેર મંચ ઉપર અથવા વાહનો દ્વારા ફરતા લાઉડ સ્પીકરના ઉપયોગ માટે સક્ષમ અધિકારીની લેખિત પરવાનગી પ્રથમ લેવાની રહેશે. ફરતા વાહનોમાં ગોઠવેલ લાઉડ સ્પીકરનો ઉપયોગ કરવામાં આવતી અરજીમાં વાહનોના પ્રકાર અને રજીસ્ટ્રેશનનો નંબર લખવાનો રહેશે.

સક્ષમ અધિકારી દ્વારા ફરતા વાહનો ઉપર ગોઠવેલ લાઉડ સ્પીકરનો ઉપયોગ માટે જ પરવાનગી પંત્ર (પરમીટ આપવામાં આવે તેવા વાહનોના પ્રકાર અને રજીસ્ટ્રેશન નંબર લખવાનો રહેશે.) મેળવવાનો રહેશે.

ફરતા વાહનો ઉપર અથવા નિયત સ્થળે ગોઠવવામાં આવેલ કોઇ લાઉડ સ્પીકરના ઉપયોગ માટે આવી પરવાનગી પરમીટ મેળવ્યા પછી તેનો ઉપયોગ કરનારે તે વિસ્તારના પોલીસ મથકને તેમજ સબંધિત મતદાર વિભાગના ચૂંટણી અધિકારીશ્રી અથવા મદદનીશ ચૂંટણી અધિકારીશ્રીએ તેમના દ્વારા મેળવેલ પરવાનગી પત્ર પરમીટની સંપૂર્ણ અને લેખીતમાં જાણ કરવાની રહેશે.

આ હુકમનો ભંગ કે ઉલ્લંઘન કરનારને મુંબઇ પોલીસ અધિનિયમ ૧૯૫૧ ની કલમ ૧૩૧ મુજબ શિક્ષાને પાત્ર થશે.

આ હુકમ તારીખ ૨૦મી એપ્રિલ, ૨૦૦૪ સુધી અમલમાં રહેશે.

આજ રોજ તારીખ ૨૭મી માર્ચ, ૨૦૦૪ના રોજ મારી સહી સીક્કા કરી આપેલ છે.

વી. કે. ગુપ્તા,
પોલીસ કમિશનર,
સુરત શહેર.

જિલ્લા મેજીસ્ટ્રેટ દ્વારા

હુકમ

ક્રિમીનલ પ્રોસીઝર કોડ-૧૯૭૩ ની કલમ-૧૪૪ હેઠળ.

ક્રમાંક : એમએજી/લો.સ.ચ.૧૪૪-વશી-૨૫૮૮ થી ૨૬૩૮.- લોકસભા સામાન્ય ચૂંટણી અંતર્ગત તારીખ ૨૦મી એપ્રિલ, ૨૦૦૪ નાં રોજ મતદાન થનાર હોય અને મતદાનના દિવસે વાહનોના ઉપયોગ ઉપર દેખરેખ રાખવા તથા મતદારો માટે વાહનોનો દૂરઉપયોગ કરી મતદારોને અયોગ્ય રીતે રીઝવી ન શકાય તે હેતુથી અને આમ કરવામાં ન આવે તો આગામી લોકસભા ચૂંટણી ન્યાયી નિષ્પક્ષ રીતે યોજાય તેવુ અનુમાન થઇ શકે નહિ, જેની અસર સામાન્ય જનમાનસ ઉપર તેમજ પ્રતિસ્પર્ધી ઉમેદવારો ઉપર પણ થાય તેના કારણ સાચી-ખોટી ફરિયાદો ઉપસ્થિત થવાનો પુરતો અવકાશ રહે, પરિણામે એક બીજા જુથો વચ્ચે મનદુઃખો થાય અને ઘર્ષણ ઉભુ થવાની પુરતી સંભાવના રહે તે અટકાવવા તેમજ આગામી ચૂંટણીઓ દરમ્યાન ઉપયોગમાં લેવામાં આવતાં વાહનનો દૂરઉપયોગ થતો અટકાવવાના હેતુથી સાવચેતીનાં પગલાં લેવા અનિવાર્ય જણાય છે.

સબબ હું, શ્રી રાજીવ ટોપનો, આઇ.એ.એસ. જિલ્લા મેજિસ્ટ્રેટ, ભરૂચ જિલ્લા ભરૂચ ક્રિમીનલ પ્રોસીઝર કોડ ૧૯૭૩ની કલમ-૧૪૪ હેઠળ અમોને મળેલ અધિકારની રુઇએ નીચે પ્રમાણે હુકમ ફરમાવું છુ.

(૧) કોઇપણ રાજકીય પક્ષો કે બીન રાજકીય અપક્ષો કે તેમના ઉમેદવારો અગર અપક્ષ ઉમેદવારો કે તેઓના ચૂંટણી એજન્ટ દ્વારા અથવા તેમની સહમતીથી બીજી કોઇપણ વ્યકિત દ્વારા મતદાનના દિવસે

(ક) મતદારોને મતદાન મથક સુધી લાવવા અને મતદાન મથક ખાતેથી લઇ જવાની મફત સગવડ માટે વાહનો ભાડે રાખવા કે મેળવવા અથવા એ રીતે વાહનોનો ઉપયોગ કરવા ઉપર પ્રતિબંધ ફરમાવવામાં આવે છે.

(ખ) આગામી લોકસભા સામાન્ય ચૂંટણી દરમ્યાન ઉમેદવાર-મતદાનના દિવસે નીચે પ્રમાણેના વાહનોનો ઉપયોગ કરવા હકકદાર રહેશે.

(૧) ઉમેદવાર પોતાના ઉપયોગ માટે સમગ્ર સંસદીય મતદાર વિભાગ પુરતુ એક જ વાહનની સંબંધિત અગર ચૂંટણી અધિકારીશ્રી દ્વારા અધિકૃત કરેલ સક્ષમ અધિકારીશ્રી પાસે નોંધણી કરાવીને ઉપયોગ કરી શકશે અને સદરહુ વાહનની નોંધણી કરાવ્યાનો આધાર વાહન સાથે રાખવાનો રહેશે.

(૨) આ ઉપરાંત યથા પ્રસંગ સંબંધિત ઉમેદવારશ્રીનાં ચૂંટણી એજન્ટ અથવા કાર્યકરના ઉપયોગ માટે સંસદીય મતદાર વિભાગમાં સમાવિષ્ટ થતા પ્રત્યેક વિધાનસભા મત-વિસ્તાર દીઠ એક વાહનની સંબંધિત ચૂંટણી અધિકારીની અગર ચૂંટણી અધિકારીશ્રી દ્વારા અધિકૃત કરેલ સક્ષમ અધિકારીશ્રી પાસે નોંધણી કરાવીને ઉપયોગ કરી શકાશે અને સદરહુ વાહનની નોંધણી કરાવ્યાનો આધાર વાહન સાથે રાખવો.

આવા વાહનોની ઓળખ સહેલાઈથી પ્રસ્થાપીત થઇ શકે અને ઉમેદવારને બિનજરુરી અસુવિધા ઉભી ન થાય તે માટે મતદાનની દિવસે ઉપરોકત (ખ) (૧) તથા ૧ (ખ) (૨)માં દર્શાવેલ વિગેરેના વાહનો લોકસભા ચૂંટણીના ઉમેદવારોએ ચુંટણી અધિકારીશ્રી અથવા આ કામે તેઓશ્રી દ્વારા અધિકૃત કરવામાં આવેલ હોય તેના સક્ષમ સત્તાધિકારીશ્રી પાસે આવા વાહનો રજીસ્ટર કરાવવાના રહેશે અને રજીસ્ટર કરાવેલ વાહનો પરત્વેના પરમીટ તેઓશ્રી પાસેથી મેળવીને વાહનોની ઉપર સહેલાઇથી દેખાઇ આવે તે રીતે વિન્ડસ્કીન ઉપર ચોંટાડયા સિવાય સદરહુ વાહનનો ઉપયોગ કરી શકશે નહિ.

આ હુકમનો ભંગ કરનાર વ્યકિત ભારતીય દંડ સંહિતાની કલમ-૧૮૮ હેઠળ કસુરવાર સામે પગલાં લેવાની કાર્યવાહી કરવામાં આવશે અને ગુન્હો સાબિત થયે એક માસની સાદી કેદ અથવા રૂા. ૨૦૦/- નો દંડ અથવા બન્નેની સજા થઇ શકે છે.

આ હુકમનો અમલ ભરૂચ જિલ્લાના સમગ્ર વિસ્તારમાં તારીખ ૨૦મી એપ્રિલ, ૨૦૦૪નાં દિવસે કરવાનો રહેશે.

આજ રોજ તારીખ ૨૨મી માર્ચ, ૨૦૦૪ નાં દિને અમારી સહી તથા કચેરીનો સિકકો કરી જાહેર જનતાની જાણ તથા અમલ માટે હુકમ સિધ્ધ કર્યો.

હુકમ

ફોજદારી કાર્યરીતિ અધિનિયમ, ૧૯૭૩ની કલમ-૧૪૪ અન્વયે કાઢેલો.

ક્રમાંક એમએજી/પીઓએલ/વશી/૨૬૩૯ થી ૨૬૮૯.– ગુજરાત રાજ્યમાં લોકસભા સામાન્ય ચૂંટણી-૨૦૦૪ ભારતનાં નિર્વાચન આયોગ દ્વારા જાહેરનામું બહાર પાડવામાં આવેલ છે. જેને અનુલક્ષીને ગુજરાતમાં અને તે પૈકી ભરૂચ જિલ્લાના વિસ્તારની ચૂંટણીઓ તારીખ ૨૦મી એપ્રિલ, ૨૦૦૪નાં રોજ નિયત કરવામાં આવેલ મતદાન મથકો ઉપર યોજાનાર હોય,

જેથી નિયત કરેલા મતદાન મથકોએ મતદાન સરળ અને શાંતિપૂર્ણ થાય અને તેમાં કોઈ અનુરોધ પેદા થાય નહિ તે માટે તેમજ આ નિયત કરેલા મતદાન કેન્દ્રને એ જુદા જુદા પક્ષના લોકો, ટેકેદારો, કાર્યકરો એકઠા થાય ત્યારે એક બીજા વચ્ચે સંઘર્ષ ન થાય તથા જાહેર સુલેહ શાંતિ તેમજ કાયદો અને વ્યવસ્થા જળવાઈ રહે તે સારૂ નિયત કરેલ મતદાન મથકોની આજુબાજુના ૨૦૦ મીટરના વિસ્તારમાં ચાર કરતાં વધુ માણસોએ ભેગા નહિ થવા માટે તેમજ ચૂંટણીના કામે ઉપયોગમાં લેવાનાર ઉપરોક્ત નિયત સ્થળોએ આવેલ મતદાન કેન્દ્રોના મકાનોમાં બિનઅધિકૃત વ્યક્તિઓ દાખલ થાય નહિ તે માટે ફોજદારી કાર્યરીતિ અધિનિયમ, ૧૯૭૩ની કલમ-૧૪૪ મુજબ પગલાં લેવા સારૂ મને પુરતુ કારણ જણાય છે.

વાસ્તે હું, શ્રી રાજીવ ટોપનો, આઈ. એ. એસ., જિલ્લા મેજીસ્ટ્રેટ, ભરૂચ ફોજદારી કાર્યરીતિ અધિનિયમ, ૧૯૭૩ની કલમ-૧૪૪ હેઠળ અમોને મળેલ સત્તાની રૂએ આથી ફરમાવું છું કે, તારીખ ૧૯-૪-૨૦૦૪ના શુન્ય કલાકથી તારીખ ૨૦-૪-૨૦૦૪ના ૨૪-૦૦ કલાક (બંને દિવસો સહિત) સુધી ચૂંટણી અંગેની કામગીરી માટેનાં નિયત કરેલા મતદાન મથકોએ મતદાનની કામગીરી પૂરી થાય તે સુધીના સમય તેમજ મતદાનને લગતી અન્ય કામગીરી પૂર્ણ થાય તે સમય સુધી ઉક્ત ભરૂચ જિલ્લાના નિયત કરવામાં આવેલ મતદાન મથકોના ૨૦૦ મીટરના વિસ્તારમાં ચાર કરતા વધારે માણસોએ ભેગા થવું નહિ, તેમજ ઉપરોક્ત સ્થળોએ ચૂંટણી કામ માટે ઉપયોગમાં લેવાનાર મકાનો તથા તેના કમ્પાઉન્ડની ૨૦૦ મીટરના વિસ્તારની અંદર બીનઅધિકૃત વ્યક્તિ-વ્યક્તિઓએ પ્રવેશ કરવો નહિ.

વધુમાં હું, આદેશ કરૂં છું કે, આ હુકમ નીચેનાને લાગુ પડશે નહિ.

(૧) ચૂંટણી અંગેની કામગીરીમાં રોકવામાં આવેલ ચૂંટણી ફરજ માટેના સરકારી અધિકારી અને કર્મચારીઓને.

(૨) કાયદો અને વ્યવસ્થાની જાળવણી માટે ફરજ ઉપર મુકાયેલ પોલીસ અધિકારી કર્મચારી તથા હોમગાર્ડઝને.

(૩) સંબંધિત ચૂંટણીના ઉમેદવારો/ચૂંટણી એજન્ટ/મતદાન એજન્ટને તથા ચૂંટણી અધિકારીશ્રીઓ તથા ચૂંટણી પંચ દ્વારા અધિકૃત કરવામાં આવે તે વ્યક્તિઓને.

(૪) જિલ્લા મેજીસ્ટ્રેટ, અધિક જિલ્લા મેજીસ્ટ્રેટ દ્વારા અધિકૃત કરવામાં આવે તે.

(૫) સ્થળે હાજર ફરજ પરના પોલીસ અધિકારીશ્રી દ્વારા અધિકૃત કરવામાં આવે તેને.

(૬) અધિકૃત મતદારોને મત આપવા જતા તેમજ મતદાન પછી પરત આવવા સુધીના સમય સુધી.

સદરહુ હુકમના કોઈપણ ખંડનો ભંગ અથવા ઉલ્લંઘન કરનાર શખ્સ ભારતના ફોજદારી અધિનિયમની કલમ-૧૮૮ મુજબ શિક્ષાને પાત્ર થશે.

INDEX

આજ તારીખ ૨૨મી માર્ચ, ૨૦૦૪ના રોજ મારી સહી તથા સિક્કો કરી આપ્યો.

રાજીવ ટોપનો,
જિલ્લા મેજીસ્ટ્રેટ,
ભરૂચ.

હુકમ

મુંબઈ પોલીસ અધિનિયમ, ૧૯૫૧ની કલમ-૩૩ (૧) (ડીએ) અન્વયે કાઢેલો.

ક્રમાંક એમએજી/જાહેરનામું/ચટણ/વશી/૮૭૮ થી ૯૦૮.– ભારતના ચૂંટણી પંચ નવી દિલ્હી દ્વારા લોકસભાની સામાન્ય ચૂંટણી-૨૦૦૪ માટેનો કાર્યક્રમ જાહેર કરેલ છે. અને તે મુજબ તારીખ ૨૦મી એપ્રિલ, ૨૦૦૪ના રોજ મતદાન થનાર છે. ભારતના ચૂંટણી પંચ, નવી દિલ્હીના આદેશ ક્રમાંક ૩/૧૦ (ઈએસ) ૦૦૭/ચૂંટણી પંચ/૯૪-જેએસ-૨/૫૨૧૬, તારીખ ૨-૯-૧૯૯૪ના આદેશ મુજબ આ ચૂંટણીમાં ઠરાવેલ ખર્ચની મર્યાદા ઉપર અસરકારક અંકુશ મુકવાના હેતુસર તથા મુક્ત અને ન્યાયી ચૂંટણી સમય દરમ્યાન સામાન્ય જનતાને તથા વાહનચાલકોને વાહન વ્યવહારની સમસ્યા નડે નહી અને મોટા બેનર્સ, કટ આઉટ, હોર્ડિંગ વગેરે દ્વારા વાહનચાલકનું ધ્યાન આવા ધ્યાનાકર્ષક વસ્તુઓ તરફ જવાના કારણે અકસ્માત થવાનો સંભવ રહે છે. તેમજ જાહેર રસ્તાઓ અથવા સાર્વજનિક જગ્યાઓનું અયોગ્ય રીતે ઉપયોગ થવા સંભવ છે. તેથી આ શક્યતાના નિવારણ માટે નીચે મુજબ હુકમ કરવાનું આવશ્યક જણાય છે.

વાસ્તે હું, ડી. જી. ઝાલાવાડીયા, જિલ્લા મેજીસ્ટ્રેટ, નર્મદા, રાજપીપલા, મુંબઈ પોલીસ અધિનિયમ, ૧૯૫૧ની કલમ-૩૩ (૧) (ડીએ) થી મને મળેલ સત્તાની રૂએ હુકમ કરૂં છું કે, :-

(અ) કોઈપણ રાજકીય પક્ષ/મંડળ/સંસ્થા કે ઉમેદવાર કે તેઓના કાર્યકરો કે ટેકેદારો વિગેરે જાહેર કે ખાનગી મિલકતો પર પોસ્ટર્સ ચોંટાડી શકાશે નહિ. સૂત્રો લખી શકશે નહિ કે પ્રતિકો દોરી શકશે નહિ.

(બ) (૧) કોઈપણ રાજકીય પક્ષ/મંડળ/સંસ્થા કે ઉમેદવાર કે તેઓના કાર્યકરો કે ટેકેદારો વિગેરે ખાનગી માલિકીની જગ્યાએ આવા કટ આઉટ/જાહેરાત પાટીયા, બેનર વિગેરે ખાનગી માલિકીની પરવાનગીથી પણ મુકી શકશે નહિ.

(૨) કોઈપણ રાજકીય પક્ષ/મંડળ/સંસ્થા કે ઉમેદવાર કે તેઓના કાર્યકરો કે ટેકેદારો વિગેરે ચૂંટણી પ્રચાર દરમ્યાન કોઈપણ સ્થળે કટ આઉટસ, કમાનો કે દરવાજા ઊભા કરી શકશે નહિ.

(ક) ખાનગી જગ્યાએ ખાનગી માલિકીની પરવાનગીથી પણ કોઈ હોર્ડિંગ્સ મૂકી શકાશે નહિ.

(ડ) ચૂંટણી પ્રચાર માટે જાહેર જગ્યાએ સ્થાનિક સત્તા મંડળની પરવાનગી મેળવી સ્થાનિક મંડળ દ્વારા નક્કી થયેલ કિંમત ચૂકવી હોર્ડિંગ્સ મૂકી શકાશે જો હોર્ડિંગ્સ મૂકવામાં આવે તો નીચેની શરતોનું પાલન થવું જોઈએ.

(૧) હોર્ડિંગ્સ માટેની જગ્યાને ચૂંટણીની જાહેરાત પછી સ્થાનિક સત્તા મંડળ દ્વારા હોર્ડિંગ્સને મૂકવાની જગ્યાના માપમાં વધારો કે ઘટાડો કરી શકાશે નહીં.

(૨) હોર્ડિંગ્સ સાઈઝ ૧૫ ફૂટ × ૮ ફૂટથી વધારે હોવી જોઈએ નહિ.

(૩) હોર્ડિંગ્સ મૂકતા પહેલાં તે અંગેની જાણ જિલ્લા ચૂંટણી અધિકારી, ચૂંટણી અધિકારી, પોલીસ અધિક્ષકશ્રીને કરવાની રહેશે.

(૪) જો આવી મંજુરી સિવાય કોઈ હોર્ડિંગ્સ વગેરે પ્રદર્શિત કરવામાં આવ્યું હોય તો તે તાકીદે ચૂંટણી ઉમેદવારે પોતાના ખર્ચે અને જોખમે તાત્કાલિક દૂર કરાવવાનું રહેશે.

આ હુકમનો ભંગ કે ઉલ્લંઘન કરનારને મુંબઈ પોલીસ અધિનિયમ, ૧૯૫૧ની કલમ-૧૩૧ મુજબ સજાને પાત્ર થશે.

આ હુકમ તારીખ ૨૫-૦૫-૨૦૦૪ સુધી અમલમાં રહેશે.

આજ તારીખ ૨૬મી માર્ચ, ૨૦૦૪ના રોજ મારી સહી કરી કચેરીનો સિક્કો કરી આપ્યો.

આમુખ :-

(૧) ભારતના નિર્વાચન આયોગ, નવી દિલ્હીના હુકમ ક્રમાંક ૩/૮/૨૦૦૦/જે. એસ.-૨/૧૩૫૭૬ તા. ૨૬/૧૨/૨૦૦૦ (પારા-૩ મુજબ)

(૨) મુંબઈ પોલીસ અધિનિયમ, ૧૯૫૧ની કલમ-૩૩ (૧) આર (૩) મુજબ.

(૩) અત્રેના હુકમ ક્રમાંક એમ. એ. જી. /ચટણ/જાહેરનામું/વશી/૯૦૯ થી ૯૩૩ તારીખ ૦૧/૦૩/૨૦૦૪.

સુધારા હુકમ

ક્રમાંક એમ. એ. જી. /ચટણ/જાહેરનામું/વશી/૧૧૪૯ થી ૧૧૭૭.– આમુખ (૩) પર દર્શાવેલ અત્રેના હુકમના પારા ૪ (૧) માં દર્શાવેલ વિગતો ને બદલે નીચે મુજબ વાંચવા સુધારા હુકમ કરવામાં આવે છે.

ચૂંટણીની જાહેરાતની તારીખથી શરૂ થતાં અને પરિણામની તારીખે પૂરા થતા સમગ્ર ચૂંટણીગાળા દરમ્યાન ચૂંટણી પ્રચારના કોઈપણ હેતુ માટે કોઈપણ પ્રકારના વાહનો પર ગોઠવાયેલા કે જાહેર સભાના હેતુ માટે સ્થાયી સ્થિતિમાં ગોઠવાયેલા લાઉડ સ્પીકરોનો ઉપયોગ.

ગ્રામ્ય વિસ્તારમાં એટલે કે, નગર નિગમ કે નગરપાલિકાની હદની બહારના વિસ્તારોમાં સવારના ૬-૦૦ વાગ્યાથી રાતના ૧૧-૦૦ વાગ્યા સુધી તથા મહાનગરપાલિકા (Corporation) અને નગરપાલિકા (Municipalities) ની હદમાં આવેલા વિસ્તારમાં સવારના ૬-૦૦ થી રાતના ૧૦-૦૦ વાગ્યા સુધી જ કરવા દેવામાં આવશે.

આજ તારીખ ૨૬મી માર્ચ, ૨૦૦૪ના રોજ સુધારા હુકમ પર મારી સહી કરી કચેરીનો સિક્કો કરી આપ્યો.

INDEX

હુકમ

ક્રિમીનલ પ્રોસીઝર કોડ, ૧૯૭૩ની કલમ-૧૪૪ હેઠળ.

ક્રમાંક એમએજી/લો.સ.ચુ./વશી/૧૧૭૮ થી ૧૨૦૮.– લોકસભા સામાન્ય ચૂંટણી અંતર્ગત તારીખ ૨૦મી એપ્રિલ, ૨૦૦૪નાં રોજ મતદાન થનાર હોય અને મતદાનના દિવસે વાહનોના ઉપયોગ ઉપર દેખરેખ રાખવા તથા મતદારો માટે વાહનોનો દૂરઉપયોગ કરી મતદારોને અયોગ્ય રીતે રીઝવી ન શકાય તે હેતુથી અને આમ કરવામાં ન આવે તો આગામી લોકસભા ચૂંટણી ન્યાયી નિષ્પક્ષ રીતે યોજાય તેવું અનુમાન થઈ શકે નહિ, જેની અસર સામાન્ય જનમાનસ ઉપર તેમજ પ્રતિસ્પર્ધી ઉમેદવારો ઉપર પણ થાય તેના કારણે સાચી, ખોટી ફરીયાદો ઉપસ્થિત થવાનો પુરતો અવકાશ રહે, પરિણામે એકબીજા જુથો વચ્ચે મનદુઃખ થાય અને ઘર્ષણ ઉભું થવાની પુરતી સંભાવના રહે તે અટકાવવા તેમજ આગામી ચૂંટણીઓ દરમ્યાન ઉપયોગમાં લેવામાં આવતાં વાહનનો દૂરઉપયોગ થતો અટકાવવાના હેતુથી સાવચેતીના પગલાં લેવા અનિવાર્ય જણાય છે.

સબબ હું, શ્રી ડી. જી. ઝાલાવાડીયા, જિલ્લા મેજીસ્ટ્રેટ, નર્મદા, જિલ્લો નર્મદા ક્રિમીનલ પ્રોસીઝર કોડ, ૧૯૭૩ની કલમ-૧૪૪ હેઠળ અમોને મળેલ અધિકારની રૂઈએ નીચે પ્રમાણે હુકમ ફરમાવું છું.

(૧) કોઈપણ રાજકીય પક્ષો કે બીન રાજકીય પક્ષો કે તેમના ઉમેદવારો અગર અપક્ષ ઉમેદવારો કે તેઓના ચૂંટણી એજન્ટ દ્વારા અથવા તેમની સહમતીથી બીજી કોઈપણ વ્યક્તિ દ્વારા મતદાનના દિવસે

(ક) મતદારોને મતદાન મથક સુધી લાવવા અને મતદાન મથક ખાતેથી લઈ જવાની મફત સગવડ માટે વાહનો ભાડે રાખવાં કે મેળવવા અથવા એ રીતે વાહનોનો ઉપયોગ કરવા ઉપર પ્રતિબંધ ફરમાવવામાં આવે છે.

(ખ) આગામી લોકસભા સામાન્ય ચૂંટણી દરમ્યાન ઉમેદવાર-મતદાનના દિવસે નીચે પ્રમાણેના વાહનોનો ઉપયોગ કરવા હક્કદાર રહેશે.

(૧) ઉમેદવાર પોતાના ઉપયોગ માટે સમગ્ર સંસદીય મતદાર વિભાગ પુરતું એક જ વાહનની સંબંધિત અગર ચૂંટણી અધિકારીશ્રી દ્વારા અધિકૃત કરેલ સક્ષમ અધિકારીશ્રી પાસે નોંધણી કરાવીને ઉપયોગ કરી શકશે અને સદરહું વાહનની નોંધણી કરાવ્યાનો આધાર વાહન સાથે રાખવાનો રહેશે.

(૨) આ ઉપરાંત યથા પ્રસંગે સંબંધિત ઉમેદવારશ્રીનાં ચૂંટણી એજન્ટ અથવા કાર્યકરના ઉપયોગ માટે સંસદીય મતદાર વિભાગમાં સમાવિષ્ટ થતા પ્રત્યેક વિધાનસભા મત-વિસ્તાર દીઠ એક વાહનની સંબંધીત ચૂંટણી અધિકારીની અગર ચૂંટણી અધિકારીશ્રી દ્વારા અધિકૃત કરેલ સક્ષમ અધિકારીશ્રી પાસે નોંધણી કરાવ્યાનો આધાર વાહન સાથે રાખવો.

આવા વાહનોની ઓળખ સહેલાઈથી પ્રસ્થાપિત થઈ શકે અને ઉમેદવારને બીનજરૂરી અસુવિધા ઉભી ન થાય તે માટે મતદાનની દિવસે ઉપરોક્ત (ખ) (૧) તથા (ખ) (૨) માં દર્શાવેલ વિગેરેના વાહનો લોકસભા ચૂંટણીના ઉમેદવારોએ ચૂંટણી અધિકારીશ્રી અથવા આ કામે તેઓશ્રી દ્વારા અધિકૃત કરવામાં આવેલ હોય તેના સક્ષમ સત્તાધિકારી પાસે આવા રજીસ્ટર કરવાના રહેશે અને રજીસ્ટર કરાવેલ વાહનો પરત્વેના પરમીટ તેઓશ્રી પાસેથી મેળવીને વાહનોની ઉપર સહેલાઈથી દેખાઈ આવે તે રીતે વિન્ડોસ્કીન ઉપર ચોંટાડ્યા સિવાય સદરહુ વાહનનો ઉપયોગ કરી શકશે નહિ.

આ હુકમનો ભંગ કરનાર વ્યકિત ભારતીય દંડ સંહિતાની કલમ-૧૮૮ હેઠળ કસુરવાર સામે પગલાં લેવાની કાર્યવાહી કરવામાં આવશે અને ગુન્હો સાબિત થયે એક માસની સાદી કેદ અથવા રૂા. ૨૦૦/-નો દંડ અથવા બંન્નેની સજા થઈ શકે છે.

આ હુકમનો અમલ નર્મદા જિલ્લાના સમગ્ર વિસ્તારમાં તારીખ ૨૦-૪-૨૦૦૪ના દિવસે પુરતો કરવાનો રહેશે.

આજ રોજ તારીખ ૨૯મી માર્ચ, ૨૦૦૪ના દિને મારી સહી તથા કચેરીનો સિક્કો કરી જાહેર જનતાની જાણ તથા અમલ માટે હુકમ સિદ્ધ કર્યો.

ડી. જી. ઝાલાવાડીયા,
જિલ્લા મેજીસ્ટ્રેટ,
નર્મદા, રાજપીપળા.

હુકમ

મુંબઈ પોલીસ અધિનિયમ, ૧૯૫૧ની કલમ-૩૩ (૧) (આર) (૩) અન્વયે કરેલ.

નંબર એમએજી/લાઉડસ્પીકર/વશી/૩૩૮-૨૦૦૪.– ભારતના નિર્વાચન આયોગ દ્વારા લોકસભાની સામાન્ય ચૂંટણીઓ, ૨૦૦૪નો ચૂંટણી કાર્યક્રમ જાહેર થયેલ છે. તે મુજબ, સાબરકાંઠા જિલ્લામાં તારીખ ૨૦મી એપ્રિલ, ૨૦૦૪ના રોજ મતદાન યોજાનાર છે. ચૂંટણીની સમગ્ર પ્રક્રિયા તારીખ ૨૫મી મે, ૨૦૦૪ના રોજ પુરી થનાર છે. ભારતના નિર્વાચન આયોગએ બંધારણની કલમ-૩૨૪ હેઠળ તેમને મળેલ સત્તાની રૂએ આપેલ આદેશ ક્રમાંક ૩-૮-૨૦૦૦/જે.એસ-૨, તારીખ ૨૬/૧૨/૨૦૦૦માં આપેલ સુચનાઓ ધ્યાને લેતાં ચૂંટણી જાહેર થયા પછી લાઉડસ્પીકરના ઉપયોગ ઉપર નિયંત્રણ રાખવા જણાવેલ છે.

ચૂંટણી પ્રક્રિયા દરમિયાન રાજકીય પક્ષો, ઉમેદવારો અને તેમના કાર્યકર્તાઓ સમર્થકો, ચૂંટણી પ્રચાર ઝુંબેશ માટે લાઉડસ્પીકરના ઉપયોગ મોટા પાયે કરે છે. આ લાઉડ સ્પીકરનો ઉપયોગ ફક્ત નિયત મંચ ઉપર નહી પરંતુ ટ્રક, ટેમ્પો, કાર જીપ, ટેક્ષીવાન, ત્રણ પૈડાવાળા વાહનો, સ્કુટરો, સાયકલ, રીક્ષા વગેરે જેવા વાહનો ઉપર ગોઠવીને પણ તેનો ઉપયોગ કરવામાં આવે છે. ખુબ જ ઉંચા અવાજે પ્રચાર કરતા લાઉડ સ્પીકરો સાથેના આ વાહનો તમામ માર્ગોએ, શેરીઓ અને ગલીઓમાં ફરે છે. તેમજ જુદા જુદા ગામોએ વસવાટોને મહોલ્લાએ, વસાહતો અને લત્તાઓમાં પણ પહોંચે છે. આના કારણે પ્રદુષણ થાય છે. અને આમ જનતાની શાંતિમાં ખલેલ પહોંચે છે. અભ્યાસ કરતા વિદ્યાર્થીઓ પર આની ખુબ જ પ્રતિકુળ અસર પડે છે. કારણ કે વહેલી સવારથી લાઉડસ્પીકરો વગાડવાનું શરૂ થઈ જાય છે. અને તે ખુબ જ મોડી રાત સુધી વગાડવામાં આવે છે. આના પરિણામે વિદ્યાર્થીઓનો અભ્યાસ બગડે છે. વૃદ્ધો, અશક્ત અને માંદાઓને પણ ઉંચા અવાજથી ખુબ જ તકલીફ પડે છે. સામાન્ય પ્રજાને ખુબ જ હરકત, અગવડ, ત્રાસ, જોખમ

INDEX

અને ભય થાય છે. જેથી ચૂંટણી પ્રક્રિયા દરમિયાન લાઉડસ્પીકર બેફામ અને મનસ્વી રીતે વગાડવા ઉપર પ્રતિબંધ મુકવાનું જરૂરી રહે છે.

જેથી હું, શ્રી બી. એચ. ઘોડાસરા, (આઈ. એ. એસ.), જિલ્લા મેજિસ્ટ્રેટ, સાબરકાંઠા, મુંબઈ પોલીસ અધિનિયમ, ૧૯૫૧ની કલમ-૩૩ (૧) (આર) (૩) થી મને મળેલ સત્તાની રૂએ ફરમાવું છું કે,

(૧) ચૂંટણી પ્રચારના કોઈપણ હેતુ માટે જાહેરસભા કે સરઘસના હેતુસર કોઈપણ પ્રકારના વાહનો ઉપર ગોઠવેલ લાઉડસ્પીકરનો જિલ્લાના કોઈપણ વિસ્તારમાં રાત્રીના ૧૦-૦૦ થી સવારના ૬-૦૦ કલાક સુધી ઉપયોગ થઈ શકાશે નહી.

(૨) કોઈ જાહેર સભા કે સરઘસના હેતુસર જિલ્લાના કોઈપણ વિસ્તારમાં સવારના ૬-૦૦ વાગ્યાથી રાત્રિના ૧૦-૦૦ કલાક સુધી લાઉડસ્પીકરનો ઉપયોગ કરવાનો હોય તો તેને માટે સંબંધીત સત્તાધિકારીની અગાઉથી લેખિત પરવાનગી લેવાની રહેશે. આવી પરવાનગી આપતી વખતે સંબધીત સત્તાધિકારીએ જાતે ખાતરી કરીને પરવાનગીને લીધે જાહેર શાંતિ જોખમાય નહી તે સુનિશ્ચિત કરીને આવી પરવાનગી આપશે. અને લાઉડસ્પીકરના ઉપયોગની પરવાનગી માટે કલાકો નક્કી કરવાના રહેશે. ફરતા વાહનમાં લાઉડ સ્પીકરના ઉપયોગ માટે અત્રેના જિલ્લાના સંબંધિત વિભાગના સબ ડીવીઝનલ મેજીસ્ટ્રેટશ્રીની અગાઉથી પરવાનગી મેળવી લેવાની રહેશે.

(૩) ચૂંટણી પ્રચાર માટે જાહેર મંચ ઉપર અથવા વાહનો દ્વારા કરાતા લાઉડ સ્પીકરના ઉપયોગ માટે સક્ષમ અધિકારીની લેખિત પરવાનગી લેવાની રહેશે. ટ્રક, ટેમ્પો, કાર, ટેક્ષી, વાન, ત્રણ પૈડાવાળા વાહનો, સ્કુટરો, છકડો, રિક્ષા વિગેરે ઉપરાંત અન્ય ફરતા વાહનોમાં લાઈડસ્પીકરનો ઉપોયોગ કરતા તમામ રાજકીય પક્ષો, ઉમેદવારો અને અન્ય વ્યક્તિઓએ લાઉડસ્પીકર વાપરવાની પરવાનગી આપતા સત્તાધિકારીને આ વાહનોની નોંધણી ઓળખ નંબરો જણાવવાના રહેશે. ફરતા વાહનોમાં ગોઠવેલ લાઉડસ્પીકર માટે ઉપયોગમાં કરવામાં આવતી અરજીમાં વાહનોના પ્રકાર અને રજીસ્ટ્રેશન નંબર લખવાનો રહેશે. જે વાહન માટે પરવાનગી આપી હોય તે વાહન ચાલકે પરવાનગીનો હુકમ વાહન સાથે રાખવો પડશે.

(૪) સક્ષમ અધિકારી દ્વારા ફરતાં વાહનો ઉપર ગોઠવેલ લાઉડસ્પીકરના ઉપયોગ માટે જ પરવાનગી પત્ર (પરમીટ) આપવામાં આવે તેમાં વાહનનો પ્રકાર અને રજીસ્ટ્રેશન નંબર લખવાના રહેશે.

(૫) ફરતા વાહનો ઉપર આવા નિયત સ્થળે ગોઠવવામાં આવેલ કોઈ લાઉડ સ્પીકરના ઉપયોગ માટે આવી પરવાનગી પરમીટ મેળવ્યા પછી તેનો ઉપયોગ કરનારે તે વિસ્તારના પોલીસ મથકને તેમજ સંબંધીત મતદાર વિભાગના ચૂંટણી અધિકારીશ્રી અથવા મદદનીશ ચૂંટણી અધિકારીને તેમના દ્વારા મેળવેલ પરવાનગી પત્ર (પરમીટની) સંપૂર્ણ અને લેખિતમાં જાણ કરવાની રહેશે.

(૬) કોઈપણ મત વિસ્તારમાં મતદાન સમાપ્ત કરવા માટે નિયત કરવામાં આવેલ સમયના ૪૮ કલાક પહેલાના સમયગાળા દરમિયાન વાહન પર ગોઠવવામાં આવેલા કે અન્ય કોઈપણ પ્રકારના લાઉડસ્પીકરનો ઉપયોગ કરી શકાશે નહિ.

(૭) નિયત કરેલ સમય સિવાયના અથવા સક્ષમ અધિકારીની લેખિત પરવાનગી વગર ઉપયોગમાં લેવાયેલ કોઈપણ લાઉડસ્પીકર અને તેના ઉપયોગ સાથે સંકળાયેલ તમામ ઉપકરણો સહિત જપ્ત કરવાને પાત્ર થશે.

લેખિત પરવાનગી વગર જે વાહનમાં લાઉડસ્પીકરનો ઉપયોગ કરવામાં આવ્યો હોય તે વાહન અને ઉપયોગમાં લેવાયેલ લાઉડ સ્પીકર અને અન્ય તમામ ઉપકરણો જપ્ત કરવાને પાત્ર થશે.

આ હુકમનો ભંગ કરનાર/ઉલ્લંઘન કરનારને મુંબઈ પોલીસ અધિનિયમ, ૧૯૫૧ની કલમ ૧૩૧ તથા ભારતીય દંડ સંહિતાની કલમ-૧૮૮ હેઠળ સજાને પાત્ર થશે.

આ હુકમ તા. ૨૫મી મે, ૨૦૦૪ સુધી અમલમાં રહેશે.

આજ તા. ૨૪મી માર્ચ ૨૦૦૪ના રોજ મારી સહી કરી સિક્કો કરવામાં આવ્યો.

હુકમ

ફોજદારી કાર્યરીતી અધિનિયમ,૧૯૭૩ની કલમ ૧૪૪ અન્વયે.

નં. પીઓએલ/હથ૫/વશી/૩૩૬/૨૦૦૪.-ભારતના ચૂંટણીપંચ દ્વારા લોકસભાની સામાન્ય ચૂંટણીઓ, ૨૦૦૪નો ચૂંટણી કાર્યક્રમ જાહેર થયેલ છે. તે મુજબ, સાબરકાંઠા જિલ્લામાં લોકસભાની સામાન્ય ચૂંટણીઓનુ મતદાન તારીખ ૨૦મી એપ્રિલ, ૨૦૦૪ના રોજ યોજાનાર છે. અને ચૂંટણીની તમામ પ્રક્રિયા તારીખ ૨૫મી મે, ૨૦૦૪ના રોજ પુરી થનાર છે. ચૂંટણીપંચ દ્વારા હથિયારો અંગે જરૂરી સુચના તેમના તારીખ ૧૨મી નવેમ્બર ૧૯૯૯ના હુકમ નં. ૪૬૪/૯૬/એલએન્ડઓ-૯૯/પીએલએન-૧/૩૦૦૬૯/૩૦૧૩૨ થી બહાર પાડેલ છે.

ચૂંટણી દરમિયાન જિલ્લાની કાયદો/વ્યવસ્થાની પરિસ્થિતી જળવાઈ રહે તે માટે જરૂરી પ્રબંધ કરવો આવશ્યક જણાય છે. મુક્ત ન્યાયી અને શાંતિપૂર્ણ ચુંટણી યોજાય તેમજ ચૂંટણી પ્રક્રિયા દરમિયાન લોકોની સલામતી રહે, સુલેહશાંતિનો ભંગ થતો અટકાવી શકાય તે હેતુસર ભારતના ચૂંટણી પંચના તા. ૧૨મી નવેમ્બર ૧૯૯૯ અન્વયે બહાર પાડેલ સુચનાઓ ધ્યાનમાં લેતાં સાબરકાંઠા જિલ્લાના હથિયાર પરવાનેદારોએ ધારણ કરેલ હથિયારના સંદર્ભમાં કેટલાક પ્રતિબંધ મુકવાનું આવશ્યક જણાય છે.

જેથી હું, શ્રી બી. એચ. ઘોડાસરા, (આઈ. એ. એસ.), જિલ્લા મેજિસ્ટ્રેટ, સાબરકાંઠા, ફોજદારી કાર્યરીતી અધિનિયમ, ૧૯૭૩ની કલમ-૧૪૪ થી મને મળેલ સત્તાની રૂએ ફરમાવું છું કે,

(૧) સાબરકાંઠા જિલ્લાના સમગ્ર વિસ્તારમાં કોઈ વ્યકિતએ શસ્ત્ર અધિનિયમ, ૧૯૫૯ની કલમ-૨ની વ્યાખ્યામાં આવતું કોઈપણ હથિયાર ધારણ કરી ફરવું નહિ, તેમજ હથિયાર પોતાના રહેઠાણના સ્થળે પોતાની સેફ કસ્ટડીમાં રાખવા.

(૨) જિલ્લા બહારથી મેળવેલ હથિયાર પરવાના ધારણ કરનાર વ્યક્તિઓ કે જેઓ હાલ અત્રેના જિલ્લામાં વસવાટ કરતા હોય તેમને પણ પોતાનુ હથિયાર પોતાના રહેણાંકના સ્થળે પોતાની સેફ કસ્ટડીમાં રાખવુ અને હથિયાર ધારણ કરી હરવુ-ફરવુ નહી.

(૩) નીચે દર્શાવ્યા મુજબના વ્યકિતઓએ ધારણ કરેલ હથિયાર પરવાના હેઠળના પરવાનેદારોના સંદર્ભમાં વ્યકિતગત અને વિગતવાર સમીક્ષા કરીને તેમના હથિયાર પોલીસ સ્ટેશનમાં જમા લેવા માટે જિલ્લા પોલીસ અધિક્ષકશ્રી, સાબરકાંઠાને અધિકૃત કરવામાં આવે છે.

(અ) જામીન ઉપર છોડેલી વ્યકિતઓ.

(બ) ફોજદારી ગુન્હાઓ કર્યાની ભૂમિકાવાળી વ્યકિતઓ.

(ક) હુલ્લડના ગુન્હામાં ખાસ કરીને ચૂંટણી સમય દરમ્યાન સંડોવાયેલા વ્યકિતઓ.

(ડ) ગંભીર ગુનામાં સંડોવાયેલ વ્યક્તિઓ.

(ઈ) ચૂંટણીની પ્રક્રિયા દરમ્યાન કાયદો અને વ્યવસ્થા જાળવવામાં બાધકરૂપ થાય તેમ હોય તેવા ઈસમો.

ચૂંટણીની પ્રક્રિયા શરુ થયેલ હોઈ યોગ્ય સમયમાં નોટીસ બજાવી શકાય તેમ ન હોઈ અને સુનાવણી આપવાનુ શક્ય ન હોઈ ઉપર પેરામાં જણાવેલ હુકમ હું ફોજદારી કાર્યરીતી અધિનિયમ, ૧૯૭૩ની કલમ-૧૪૪ હેઠળ જાહેર કરું છું.

સદરહુ આદેશ, કાયદો અને વ્યવસ્થાનો ચાર્જ સંભાળતા અધિકારીશ્રીઓ, સુરક્ષા કર્મચારીઓ, ચૂંટણીપંચે નીમેલા નિરીક્ષકોને લાગુ પડશે નહિ.

સદર આદેશનો ભંગ કરનાર ભારતીય દંડ સંહિતાની કલમ-૧૮૮ હેઠળ શિક્ષાને પાત્ર થશે.

આ હુકમ તા. ૨૫મી મે, ૨૦૦૪ સુધી અમલમાં રહેશે.

આજ તા. ૨૬મી માર્ચ, ૨૦૦૪ના રોજ મારી સહી કરી સિક્કો કરવામાં આવ્યો.

બી. એચ. ઘોડાસરા,
જિલ્લા મેજિસ્ટ્રેટ, સાબરકાંઠા,
હિંમતનગર.

વાંચનમાં લીધું :-

૧. નાયબ સચિવશ્રી, ગૃહ વિભાગ, ગાંધીનગરના તા. ૨૨મી સપ્ટેમ્બર ૨૦૦૦ના જાહેરનામા નં. જીજી/૧૧૫/સી.આર.સી./૩૨૯૯/૪૯૪૪/મ.

૨. સેકશન અધિકારીશ્રી, ગૃહ વિભાગ, ગાંધીનગરના પત્ર ક્રમાંક સીઆરસી/૩૩૦૪/૧૦૬૬/મ, તા. ૧૫મી માર્ચ ૨૦૦૪.

હુકમ

નં. એમએજી/ચુંટણી/કલમ-૧૪૪ અધિકાર/વશી/૨૯૧૪૯/૨૦૦૪.- આગામી લોકસભાની સામાન્ય ચુંટણીને લક્ષમાં લેતાં ચુંટણી અંગેની સંવેદનશીલ કામગીરી કરવા માટે ભારતના ચુંટણી પંચ તરફથી ચૂંટણી અધિકારીઓ, મદદનીશ ચૂંટણી અધિકારીશ્રીઓ તથા વધારાના મદદનીશ ચૂંટણી અધિકારીશ્રીઓની નિમણૂંક કરવામાં આવેલ છે. ચુંટણીની કામગીરી સરળતાથી પાર પાડવાના કામે અત્રેના જીલ્લામાં ઝોનલ ઓફીસરો, ખાસ ઝોનલ ઓફીસરો, રીઝર્વ ઝોનલ ઓફીસરોની નિમણૂંક કરવામાં આવેલ છે.

આમુખમાં વંચાણે લીધેલ ગૃહ વિભાગના જાહેરનામામાં ચુંટણી કામગીરી મુક્ત અને ન્યાયી રીતે થઈ શકે તે માટે નિયુક્ત વર્ગ-૨ થી નીચેના સંવર્ગના ના હોય તેવા તમામ ચુંટણી અધિકારીઓ, મદદનીશ ચુંટણી અધિકારીઓ તેમના ઝોનલ ઓફીસરોને ભારતીય ફોજદારી કાર્યરીતી અધિનિયમની કલમ-૨૧ હેઠળ ખાસ કાર્યપાલક મેજીસ્ટ્રેટ તરીકે નીમીને તેમને ફોજદારી કાર્યરીતી અધિનિયમની કલમ-૧૪૪ ના અધિકારો ચુંટણી જે તારીખે યોજવાની હોય તે તારીખ અગાઉના ૭(સાત) દિવસથી વધુ નહી તેટલા સમયથી માંડીને ચુંટણીની પ્રક્રિયા પુર્ણ થાય ત્યાં સુધીના સમયગાળા માટે સુપ્રત કરવા આદેશ થયેલ છે. ઉપરોક્ત અધિકારીઓને આ અધિકારો સોંપવાનો નિર્ણય લેવાની સત્તા સંબંધીત જીલ્લા મેજીસ્ટ્રેટને સુપ્રત કરવામાં આવેલ છે.

સબબ વંચાણે લીધેલ જાહેરનામાંથી મને મળેલ સત્તાની રૂએ હું, શ્રી પંકજ જોષી (આઈ. એ. એસ.) જિલ્લા મેજીસ્ટ્રેટ, સુરત, આથી લોકસભાની આગામી ચુંટણી અંગે અત્રેના જિલ્લામાં સમાવિષ્ટ ૧૨ (બાર) વિધાનસભા મતદાર વિભાગો માટે નિયુક્ત સબ ડીવીઝનલ મેજીસ્ટ્રેટશ્રીઓ સિવાયના તમામ મદદનીશ ચુંટણી અધિકારીઓ, વધારાના મદદનીશ ચુંટણી અધિકારીઓ તેમજ નિયુક્ત વર્ગ-૨ થી નીચેની સંવર્ગના ના હોય તેવા તમામ ઝોનલ ઓફીસરશ્રીઓને ભારતીય ફોજદારી કાર્યરીતી અધિનિયમની કલમ-૨૧ હેઠળ ખાસ કાર્યપાલક મેજીસ્ટ્રેટ તરીકે નિયુક્ત કરી તેઓની નિમણૂંક જે વિધાનસભા મતદાર વિભાગ માટે થયેલ હોય તે મતદાર વિભાગની સીમા પુરતા ઉપરોક્ત નિમણૂંક અધિનિયમની કલમ-૧૪૪ હેઠળના અધિકારો તા. ૧૩મી એપ્રિલ ૨૦૦૪ થી ચુંટણી પ્રક્રિયા પુર્ણ થયાની તા. ૨૦મી એપ્રિલ ૨૦૦૪ સુધી સુપ્રત કરવા આથી હુકમ કરૂ છું.

સુરત, તા. ૨૪મી માર્ચ, ૨૦૦૪.

પંકજ જોષી,
જિલ્લા મેજિસ્ટ્રેટ,
સુરત.

અધિક જિલ્લા મેજિસ્ટ્રેટ દ્વારા

જાહેરનામું

મુંબઈ પોલીસ અધિનિયમ, ૧૯૫૧ની કલમ-૩૭(૧) અન્વયે કાઢેલ

નંબર ડીસીબી/એમએજી/બીપીએ/રજી/૬/૨૦૦૪.–મુંબઈ પોલીસ અધિનિયમ, ૧૯૫૧ (સને૧૯૫૧નાં ૨૨માં) અધિનિયમ કલમ-૩૭(૧) પ્રમાણે મને મળેલ સત્તાની રૂએ હું જે. બી. પટેલ, અધિક જિલ્લા મેજિસ્ટ્રેટ, નવસારી આગામી તારીખ ૩૦મી માર્ચ ૨૦૦૪ના રોજ રામનવમી, તારીખ ૩જી એપ્રિલ ૨૦૦૪ના રોજ મહાવીર જયંતિ તથા ૯મી એપ્રિલ ૨૦૦૪ના રોજ ગુડફ્રાઈડેનો તહેવાર તથા પ્રવર્તમાન પરિસ્થિતિને લક્ષમાં રાખી નવસારી જિલ્લામાં સમગ્ર વિસ્તારમાં કોઈપણ વ્યક્તિઓએ જાહેર શાંતિ અને સલામતી તથા કાયદો વ્યવસ્થાની પરિસ્થિતિ જાળવવા સારૂ જરૂરી જણાતાં ફરમાવું છું કે તારીખ ૨૭મી માર્ચ ૨૦૦૪ થી તારીખ ૧૦મી એપ્રિલ ૨૦૦૪ સુધી (બંને દિવસો સુધ્ધા) ના સમય માટે નીચે જણાવેલા કૃત્યો કરવા ઉપર પ્રતિબંધ ફરમાવું છું.

કૃત્યો :-

(ક) શસ્ત્રો, દંડા, તલવાર, ભાલા, સોટા, બંદુક, ચપ્પુ, છરા, લાકડી અથવા શારિરીક હિંસા પહોંચાડવામાં ઉપયોગ થઈ શકે તેવી બીજી ચીજો લઈ જવાની મનાઈ.

(ખ) પથ્થરો અથવા બીજા શસ્ત્રો અથવા સાધનો સાથે લઈ જવાની એકઠા કરવાની તથા તૈયાર કરવાની.

(ગ) કોઈપણ સ્ફોટક પદાર્થ લઈ જવાની મનાઈ.

(ઘ) કોઈપણ સરઘસમાં જલતી અથવા પેટાવેલી મશાલ લઈ જવાની.

(ચ) વ્યક્તિઓ અથવા તેના શબ અથવા આકૃતિઓ અથવા પુતળા દેખાડવાની.

(છ) લોકોને બુમ પાડવાની, ગીતો ગાવાની, તથા વાદ્ય વગાડવાની, અપમાન કરવાના ઈરાદાથી બિભત્સ સુત્રો પોકારવાની, અશ્લીલ ગીતો ગાવાની અથવા ટોળામાં ફરવાની.

(ઝ) જેનાથી સુરૂચિ અથવા નીતિનો ભંગ થાય તેવું ભાષણ કરવાની તેવા હાવભાવ કરવાની, તેવી ચેષ્ટા કરવાની તથા ચિત્રો, પત્રિકા, પ્લેકાર્ડો અથવા બીજા કોઈપણ પદાર્થ અથવા વસ્તુ તૈયાર કરવા, બનાવવા તેનો ફેલાવો કરવાની.

આ હુકમ ખંડ (ક) થી (ઝ) નીચેની વ્યક્તિઓને લાગુ પડશે નહી.

(૧) સરકારી નોકર કે કામ કરતી વ્યક્તિઓ કે જેને તેના ઉપરી અધિકારીએ પોતાની ફરજના ભાગરૂપે સોંપ્યા બદલ આવું કોઈપણ હથિયાર લઈ જવાનું હોય અથવા એવું કોઈપણ હથિયાર લઈ જવાની ફરજ હોય.

(૨) જિલ્લા પોલીસ અધિકારીશ્રી, નવસારી અથવા તેણે અધિકૃત કરેલા હોઈ, પોલીસ અધિકારીએ જેને શારીરિક અશક્તિને કારણે અથવા લાઠી લઈ જવાની પરવાનગી આપી હોય તેવી વ્યક્તિ.

(૩) જિલ્લા મેજિસ્ટ્રેટશ્રી, આ અર્થે ખાસ અધિકૃત કરે તેવી બીજી વ્યક્તિઓ.

આ જાહેરનામાંના કોઈ ખંડનો ભંગ અથવા ઉલ્લંઘન કરનારને સને ૧૯૫૧ ના મુંબઈ પોલીસ અધિનિયમ-૧૯૫૧ના ૨૨ માં કાયદાની કલમ-૧૩૫(૧) મુજબ ઓછામાં ઓછી ચાર માસની અને વધુમાં વધુ એક વર્ષ સુધીની કેદની સજા થશે. અને દંડની પણ સજા થશે.

આજ રોજ તારીખ ૨૬મી માર્ચ ૨૦૦૪ના રોજ મારી સહી કરી મુદ્રા કરી છે.

જે. બી. પટેલ,
અધિક જિલ્લા મેજિસ્ટ્રેટ,
નવસારી.

હુકમ

મુંબઈ પોલીસ અધિનિયમ, ૧૯૫૧ની કલમ-૩૭(૩) અન્વયેનો જાહેર.

ક્રમાંક ઉ/મકપ/પલસ/મજસ/વશી/૧૧૮૧-૧૨૨૦/૨૦૦૪.- પંચમહાલ જિલ્લામાં કાયદો અને વ્યવસ્થા, જાહેર વ્યવસ્થા યોગ્ય રીતે જળવાય રહે તે માટે મુંબઈ પોલીસ અધિનિયમ-૧૯૫૧ (સને, ૧૯૫૧ના ૨૨મા)ની કલમ-૩૭ (૩) હેઠળનું જાહેરનામું બહાર પાડવું જરૂરી જણાય છે.

જેથી મુંબઈ પોલીસ અધિનિયમ-૧૯૫૧ ની કલમ-૩૭(૩) અન્વયે મળેલ સત્તાની રૂએ હું, બી. એન. ડામોર (જી.એ.એસ.), અધિક જિલ્લા મેજિસ્ટ્રેટ પંચમહાલ ગોધરા, આથી ફરમાવું છું કે, સમગ્ર પંચમહાલ જિલ્લામાં તારીખ ૨૮મી માર્ચ, ૨૦૦૪ થી ૧૧મી એપ્રિલ, ૨૦૦૪ (બંન્ને દિવસો સહ) સુધી ચાર કરતાં વધુ માણસોએ ભેગા થવું નહી, કોઈ સભા ભરવી નહી કે બોલાવવી નહી અથવા કોઈ સરઘસ કાઢવું નહી.

સભા/સરઘસ અંગે પરવાનગી આપવા અધિકૃત અધિકારી તેઓના અધિકાર પરત્વે કાયદો અને વ્યવસ્થાની પરિસ્થિતિ લક્ષમાં રાખી ગુણદોષ વિચારણામાં લઈ નિર્ણય કરી શકાશે.

આ હુકમનો ભંગ અથવા ઉલ્લંઘન કરનારને મુંબઈ પોલીસ અધિનિયમ, ૧૯૫૧ની કલમ-૧૩૫ (૩) અને ભારતનાં ફોજદારી અધિનિયમની કલમ-૧૮૮ મુજબ સજા થશે.

આજ રોજ તારીખ ૨૪મી માર્ચ, ૨૦૦૪ ના રોજ મારી સહી તથા કચેરીનો સિક્કો કર્યો.

હુકમ

મુંબઈ પોલીસ અધિનિયમ-૧૯૫૧ની કલમ-૩૭(૧) અન્વયેનો જાહેર.

ક્રમાંક ઉ/મકપ/પલસ/મજસ/વશી/૧૨૨૧-૧૨૬૦/૨૦૦૪.- અત્રેના પંચમહાલ જિલ્લામાં કાયદો અને વ્યવસ્થા, જાહેર સુલેહ શાંતિ યોગ્ય રીતે જળવાય રહે તે માટે મુંબઈ પોલીસ અધિનિયમ, ૧૯૫૧ની કલમ-૩૭ (૧) હેઠળનું જાહેરનામું બહાર પાડવું જરૂરી જણાય છે.

આથી હું, બી. એન. ડામોર (જી.એ.એસ.), અધિક જિલ્લા મેજિસ્ટ્રેટ, પંચમહાલ ગોધરા, મુંબઈ પોલીસ અધિનિયમ, ૧૯૫૧ની કલમ-૩૭ (૧) અન્વયે મળેલ સત્તાની રૂએ આથી ફરમાવું છું કે, સમગ્ર પંચમહાલ જિલ્લાની હદમાં તારીખ ૧લી એપ્રિલ, ૨૦૦૪ થી ૩૦મી એપ્રિલ, ૨૦૦૪ સુધી (બંન્ને દિવસો સહીત)

(ક) શસ્ત્રો, દંડા, તલવાર, ધોકો, બંદુક, છરો, લાકડી કે લાઠી અથવા શારિરીક ઈજા પહોંચાડી શકાય તેવું બીજું કોઈપણ સાધન સાથે લઈ જવું નહી.

(ખ) કોઈપણ ક્ષયકારી પદાર્થ અથવા સ્ફોટક પદાર્થ લઈ જવો નહી.

(ગ) પથ્થર અથવા ફેંકી શકાય તેવી બીજી વસ્તુઓ અથવા વસ્તુઓ ફેંકવાની ધકેલવાના યંત્રો, સાધનો લઈ જવા, એકઠા કરવા નહી તથા તૈયાર કરવા નહી, મનુષ્યો અથવા શબો અથવા આકૃતિઓ અથવા પુતળા દેખાડવા નહી તથા અપમાન કરવાના અથવા જાહેરમાં બિભત્સ સુત્રો પોકારવા નહી, અશ્લિલ ગીતો ગાવા નહી.

(ઘ) જેનાથી સુરૂચિ અથવા નીતિનો ભંગ થાય તેવું ભાષણ કરવું નહી, તેવા હાવભાવ કરવા નહી, તેવી ચેષ્ટા કરવી નહી તથા તેવા પત્રકો, પ્લેકાર્ડ અથવા બીજા કોઈપણ પદાર્થ અથવા વસ્તુઓ તૈયાર કરવી નહી, બતાવવા નહી અથવા તેનો ફેલાવો કરવો નહી.

આ હુકમનો ખંડ (ક) નીચેની વ્યક્તિઓને લાગુ પડશે નહી.

(૧) સરકારી નોકર કે કામ કરતી કોઈ વ્યક્તિઓને જેના ઉપરી અધિકારીએ આવું કોઈ પણ હથીયાર લઈ જવાનું ફરમાવ્યું હોય અથવા આવું હથીયાર લઈ જવાની જેની ફરજ હોય, પોલીસ સબ ઈન્સપેક્ટરશ્રી નીચેની પાયરીમાં ન હોય તેવા અધિકારીએ જેને શારિરીક અશક્તિના કારણે લાકડી, લાઠી લઈ જવાની પરવાનગી આપી હોય તે વ્યક્તિને.

આ હુકમનો ભંગ અથવા ઉલ્લંઘન કરનાર મુંબઈ પોલીસ અધિનિયમ, ૧૯૫૧ની કલમ-૧૩૫(૩) અને ભારતના ફોજદારી અધિનિયમની કલમ ૧૮૮ મુજબ સજા થશે.

આજ તારીખ ૨૪મી માર્ચ ૨૦૦૪ના રોજ મારી સહી તથા કચેરીનો સિક્કો કર્યો.

બી. એન. ડામોર,
અધિક જિલ્લા મેજિસ્ટ્રેટ,
પંચમહાલ-ગોધરા.

જાહેરનામું

ક્રીમીનલ પ્રોસીઝર કોડની કલમ-૧૪૪ હેઠળ.

નંબર એમએજી/ચૂંટણી બુથ/વશી/૨૮૩૦૯/૨૦૦૪.-ભારત નિર્વાચન આયોગ દ્વારા તારીખ ૨૪મી માર્ચ ૨૦૦૪ના રોજ લોકસભાની સામાન્ય ચૂંટણી અંગેનો કાર્યક્રમ જાહેર કરવામાં આવેલ છે. તદઅનુસાર લોકસભાની સામાન્ય ચૂંટણી અંગે મતદાન તારીખ ૨૦મી એપ્રિલ ૨૦૦૪ના રોજ સવારના ૭-૦૦ કલાકથી સાંજના ૫-૦૦ કલાક સુધી રાખવામાં આવેલ છે. મતદાન મથકે મતદારો શાંતિથી તેમના મત નોંધાવી શકે તે માટે મતદાન મથકથી ૨૦૦ મીટરના વિસ્તારમાં કાયદો અને વ્યવસ્થા જળવાઈ રહે તે માટે ભારતના ચૂંટણી પંચ તરફથી પત્ર ક્રમાંક આઈએનએસટી/૯૮/પીએલએનઆઈ/તા.૧૨-૨-૯૮ તથા તા. ૧૪-૨-૯૮થી સુચનાઓ થઈ આવેલ છે. જેનો અમલ કરવો જરૂરી જણાય છે.

વાસ્તે હું, જે. બી. વોરા, અધિક જિલ્લા મેજિસ્ટ્રેટ, સુરત ક્રીમીનલ પ્રોસીજર કોડની કલમ-૧૪૪ થી મને મળેલ સત્તાની રૂએ ફરમાવું છું કે, સુરત પોલીસ કમિશનરશ્રીના હકુમત હેઠળના સુરત શહેરના વિસ્તાર સિવાયના સુરત જિલ્લા (ગ્રામ્ય) વિસ્તારમાં આવેલ દરેક મતદાન મથક/મથકોએ કોઈપણ રાજકીય પક્ષ, ઉમેદવાર, તેના ચૂંટણી એજન્ટ, કાર્યકરો કે સમર્થકોએ કે અન્ય કોઈ વ્યક્તિએ :-

(૧) કોઈપણ મતદાન મથકથી ૨૦૦ મીટરની હદમાં મતદારોને મતદાર યાદીનો ક્રમ નંબર કાઢી આપવા કે કાપલી લખી આપવા માટે તેમના બુથ ઉભા કરવા નહિ કે તેવી કોશિષ કરવી નહી.

(૨) મતદાન મથકે એક થી વધુ મતદાન મથકો હોય તેમ છતાં દરેક ઉમેદવાર દીઠ ૨૦૦ મીટરની હદ બહાર ફક્ત ૧(એક) બુથ (જેમાં ૧ (એક) ટેબલ અને બે ખુરશી અને છાંયડા માટે છત્રી કે તાડપત્રી કે કંતાનથી (ઢાંકેલુ) બનાવવાનું રહેશે. બુથને ચારે બાજુ કંતાન વડે બંધ કરી શકાશે નહિં.

(૩) જે ઉમેદવારને આવા બુથ ઉભા કરવાની ઈચ્છા હશે તેઓએ સંબંધિત ચૂંટણી અધિકારીને તે ક્યા ક્યા મતદાન મથકોએ આવા બુથ ઉભા કરવા માંગે છે તેની યાદી આપી સ્થાનિક સત્તા મંડળ, (ગ્રામ પંચાયત/નગરપંચાયત/નગરપાલિકા) ની લેખિત પરવાનગી મેળવવાની રહેશે.

(૪) આવા બુથનો ઉપયોગ મતદારોને ઉમેદવારના નામ કે ચિન્હ કે પક્ષના નામ વગરની ચૂંટણી પંચે આપેલ સુચનાં મુજબની કાપલી આપવા કરી શકાશે.

(૫) આવા બુથ ઉપર ઉમેદવાર, તેનો પક્ષ તથા તેનું ચૂંટણી પ્રતિક દર્શાવતું એક જ બેનર પ્રસિદ્ધ કરી શકશે. જે ૩ ફુટથી વધુ લાંબુ અને ૧।। ફુટથી વધુ પહોળું હોવું જોઈશે નહિ.

(૬) આવા બુથ ઉપર મતદારોના ટોળા એકત્ર થવા દેશે નહિ કે મતદાન કરી આવેલ મતદારને ઉભા રહેવા દેશે નહિ.

(૭) મતદારોને મતદાન મથકે પ્રવેશ કરવામાં અડચણ ઉભી થાય તેવું કોઈ કૃત્ય થવા દેશે નહિ.

(૮) ૧૦૦ મીટરની હદમાં સેલ્યુલર ફોન્સ, કોર્ડલેસ ફોન્સ, વાયરલેસ સેટસ લઈ પ્રવેશ કરી શકાશે નહિ.

આ હુકમનો ભંગ કરનાર કે ઉલ્લંઘન કરનારને ભારતીય દંડ સંહિતાની કલમ-૧૮૮ મુજબ શિક્ષા થઈ શકશે. ઉપરાંત બુથ/ફોન કબજે લઈ શકાશે.

આ હુકમ જાહેરનામાની તારીખથી તારીખ ૨૦મી એપ્રિલ ૨૦૦૪ સુધી અમલમાં રહેશે.

આજ તારીખ ૨૪મી માર્ચ ૨૦૦૪ ના રોજ મારી સહી તથા સિક્કો કરી આપી પ્રસિદ્ધ કર્યું.

જાહેરનામું

મુંબઈ પોલીસ અધિનિયમ, ૧૯૫૧ની કલમ-૩૩(૧)આર-૩ અન્વયે.

નંબર એમએજી/ચૂંટણી લાઉડ સ્પીકર/વશી/૨૮૬૬૯/૨૦૦૪.- ભારત નિર્વાચન આયોગ દ્વારા લોકસભાની સામાન્ય ચૂંટણી-૨૦૦૪ના જાહેર થયેલ કાર્યક્રમ મુજબ મતદાનની તા. ૨૦મી એપ્રિલ, ૨૦૦૪ નક્કી કરવામાં આવેલ છે. ભારતના નિર્વાચન આયોગે તેના આદેશ ક્રમાંક ૩/૮/૯૪/જેએસ, તારીખ ૧૩મી જાન્યુઆરી ૧૯૯૪માં આપેલ સુચનાઓ મુજબ ચૂંટણીમાં લાઉડ સ્પીકરના વ્યાપક ઉપયોગ ઉપર નિયંત્રણો રાખવા જરૂરી હોવાનું જણાવી લાઉડ સ્પીકરના ઉપયોગ માટે આદેશો કરેલ છે. જેનું પાલન કરવું જરૂરી છે.

ચૂંટણી દરમ્યાન રાજકીય પક્ષો, ઉમેદવારો તથા તેમના કાર્યકરો, સમર્થકો ચૂંટણી પ્રચાર ઝુંબેશ માટે લાઉડ સ્પીકરનો ઉપયોગ મોટા ભાગે કરે છે. જે ફક્ત નિયત મંચ કે સભા સ્થળ ઉપરાંત ચૂંટણી પ્રચાર માટે ફરતા વાહનો ઉપર પણ લગાડી શહેર, મહોલ્લા, ગામો, ગલીઓમાં ફેરવવામાં આવે છે. જેનાં કારણે અવાજનું પ્રદુષણ, ઘોંઘાટના કારણે અભ્યાસ કરતાં વિદ્યાર્થીઓ, વૃદ્ધો, અશક્ત અને બીમાર વ્યક્તિઓને ત્રાસરૂપ થાય છે.

વાસ્તે હું, જે. બી. વોરા, અધિક જિલ્લા મેજિસ્ટ્રેટ, સુરત મુંબઈ પોલીસ અધિનિયમ, ૧૯૫૧ની કલમ-૩૩ (૧) આર (૩) થી મને મળેલ સત્તાની રૂએ ફરમાવું છું કે સુરત પોલીસ કમિશનરશ્રીના અધિકાર ક્ષેત્ર સિવાયના સુરત જિલ્લાના (ગ્રામ્ય) વિસ્તારમાં કોઈપણ રાજકીય પક્ષો, ઉમેદવાર કે તેના કાર્યકરો કે સમર્થકોએ :-

INDEX

(૧) ચૂંટણી પ્રચારના કામે યોજાતી સભા/સરઘસ કે રેલીમાં લાઉડ સ્પીકરનો ઉપયોગ સવારના ૬-૦૦ કલાક પહેલાં અને રાત્રીના ૧૦-૦૦ કલાક પછી કરવો નહિ.

(૨) ચૂંટણી પ્રચારના કામે વાહન ઉપર લગાડેલ ફરતા લાઉડ સ્પીકરનો ઉપયોગ સવારના ૬-૦૦ કલાક પહેલાં અને રાત્રીના ૧૦-૦૦ કલાક પછી કરવો નહિ.

(૩) સક્ષમ અધિકારીએ પરવાનગી આપેલ હોય તે સિવાય કોઈપણ સ્થળે લાઉડ સ્પીકરનો ઉપયોગ કરવો નહિ. સક્ષમ અધિકારીએ લાઉડ સ્પીકરના ઉપયોગ માટે આપેલ પરવાનગીમાં સ્પષ્ટ નિર્દેશ કરેલ ન હોય તો પણ લાઉડ સ્પીકરનો ઉપયોગ સવારના ૬-૦૦ કલાક પહેલા અને રાત્રીના ૧૦-૦૦ કલાક પછી કરી શકાશે નહિ.

આ હુકમનું ઉલ્લંઘન કરનારને મુંબઈ પોલીસ અધિનિયમ-૧૯૫૧ ની કલમ-૧૩૫ મુજબ શિક્ષાને પાત્ર થશે.

આ હુકમ જાહેરનામાની તારીખથી તારીખ ૨૦મી એપ્રિલ ૨૦૦૪ સુધી અમલમાં રહેશે.

આજ તારીખ ૨૪મી માર્ચ ૨૦૦૪ના રોજ મારી સહી તથા સિક્કો કરી આપી જાહેર જનતાની જાણ અમે અમલ માટે પ્રસિદ્ધ કર્યું.

જાહેરનામું

મુંબઈ પોલીસ અધિનિયમ-૧૯૫૧ (સને ૧૯૫૧નો ૨૨મો)ની કલમ-૩૭(૧) (૨) અન્વયે.

નંબર /એમએજી/ચૂંટણી હથીયાર/વશી-૨૮૭૮૯/૨૦૦૪.– આગામી લોકસભાની સામાન્ય ચૂંટણીના કારણે ઉમેદવારો તથા રાજકીય પક્ષો દ્વારા તથા તેમના કાર્યકરો દ્વારા ચૂંટણી લક્ષી પ્રચાર માટે તીવ્ર સ્પર્ધા થનાર છે. જેનાં કારણે જાહેર સુલેહશાંતિનો તથા કોમી એખલાસનો ભંગ થવાના પ્રસંગો બનવા સંભવ હોઈ, આવા સંજોગોમાં કાયદો અને વ્યવસ્થા જળવાઈ રહે તે માટે મુંબઈ પોલીસ અધિનિયમ-૧૯૫૧ ની કલમ-૩૭(૧) (૨) હેઠળ પગલાં લેવાં ઈચ્છનીય છે.

વાસ્તે હું, જે. બી. વોરા, અધિક જિલ્લા મેજિસ્ટ્રેટ, સુરત મને ઉક્ત અધિનિયમની કલમ-૩૭(૧) હેઠળ મળેલ સત્તાની રૂએ ફરમાવું છું કે, સુરત જિલ્લાનાં પોલીસ કમિશનરશ્રી, સુરતના અધિકાર હેઠળના વિસ્તાર સિવાયના સુરત (ગ્રામ્ય) વિસ્તારમાં કોઈ પણ વ્યક્તિએ આ હુકમની તારીખથી તા. ૨૦મી એપ્રિલ, ૨૦૦૪ સુધીના સમયગાળા (બંને દિવસો સહિત) દરમ્યાન :-

(૧) શસ્ત્રો, તલવાર, ભાલા, ધોકા, બંદુક, છરા, ચપ્પુ, લાકડી અથવા શારીરીક ઈજા પહોંચાડી શકાય તેવું કોઈ પણ યંત્ર, શસ્ત્ર કે સાધન સાથે લઈ જવું નહિ.

(૨) કોઈપણ ક્ષયકારી પદાર્થ અથવા સ્ફોટક પદાર્થ લઈ જવું નહિ.

(૩) પથ્થરો અથવા ફેંકી શકાય તેવી બીજી વસ્તુઓને ફેંકવા કે નાંખવાનાં યંત્રો, શસ્ત્રો અથવા સાધન સાથે લઈ જવું નહિ.

(૪) મનુષ્યો અથવા આકૃતિઓ અથવા પૂતળાં દેખાડવા નહિ.

(૫) જેનાથી સુરૂચિનો અથવા નિતિનો ભંગ થાય તેવું ભાષણ કરવું નહિ, તેવા હાવભાવ કે ચેષ્ટા કરવી નહિ, ચિત્રો, પત્રિકા કે પ્લે કાર્ડ અથવા બીજા કોઈપણ પદાર્થ અથવા વસ્તુ તૈયાર કરવા નહિ અથવા તેનો ફેલાવો કરવો નહિ.

(૬) કોઈ સરઘસમાં જલતી અથવા પેટાવેલી મશાલ લઈ જવી નહિ.

(૭) લોકોને અપમાનિત કરવાના ઈરાદે જાહેરમાં બુમો પાડવી નહિ, ગીતો ગાવા નહી, કે વાદ્ય વગાડવું નહિ.

આ હુકમનો કોઈપણ મજકુર નીચેની વ્યક્તિ કે વ્યક્તિઓને લાગુ પડશે નહિ :-

(૧) સરકારી નોકર કે કામ કરતી કોઈપણ વ્યકિત કે જેને ઉપરી અધિકારીએ ચૂંટણી કામગીરી કે સરકારી કામે આવું કોઈ હથિયાર લઈ જવા ફરમાવ્યું હોય અથવા આવું કોઈ હથિયાર લઈ જવાની જેમની ફરજ હોય.

(૨) જિલ્લા મેજિસ્ટ્રેટશ્રીએ અથવા તેમના દ્વારા અધિકૃત કરેલ પોલિસ અધિકારી દ્વારા જેની શારિરીક, અશક્તતાને કારણે શરીરને ટેકો આપવા લાકડી અથવા લાઠી લઈ જવાની પરવાનગી આપેલ હોય.

આ જાહેરનામાની કોઈ સુચનાનો ભંગ થતો જણાશે તો તેવી વ્યક્તિ/વ્યક્તિઓ મુંબઈ પોલીસ અધિનિયમ-૧૯૫૧ની કલમ-૧૩૫(૧) હેઠળ તથા ભારતીય દંડ સંહિતાની કલમ-૧૮૮ મુજબ શિક્ષાને પાત્ર થશે.

આજ તારીખ ૨૪મી માર્ચ, ૨૦૦૪ના રોજ મારી સહી તથા સિક્કો કરી આપી જાહેર જનતાની જાણ તથા અમલ માટે પ્રસિધ્ધ કર્યું.

જાહેરનામું

મુંબઈ પોલીસ અધિનિયમ-૧૯૫૧ (સને ૧૯૫૧નો ૨૨મો)ની કલમ-૩૭(૩) અન્વયે.

નંબર /એમએજી/ચૂંટણી સભાસરઘસ/વશી-૨૮૯૦૯/૨૦૦૪.– આગામી લોકસભાની સામાન્ય ચૂંટણીઓ તા. ૨૦મી એપ્રિલ, ૨૦૦૪ના રોજ યોજાનાર છે. આ ચૂંટણીમાં ઉમેદવારો તથા રાજકીય પક્ષો તરફથી ચૂંટણી પ્રચાર માટે જાહેરસભાઓ તથા સરઘસો યોજાનાર છે. જેથી જાહેર સુલેહશાંતિ જાળવવા સારૂ સભા/સરઘસ ઉપર યોગ્ય પ્રતિબંધ મુકવો ઈચ્છનીય છે.

વાસ્તે હું, જે. બી. વોરા, અધિક જિલ્લા મેજિસ્ટ્રેટ, સુરત મને ઉક્ત અધિનિયમની કલમ-૩૭(૩) હેઠળ મળેલ સત્તાની રૂએ સુરત શહેરનાં પોલીસ કમિશનરશ્રીના હકુમત હેઠળના વિસ્તાર સિવાયના સુરત જીલ્લામાં સમાવિષ્ટ સુરત (ગ્રામ્ય) વિસ્તાર માટે ફરમાવું છું કે, કોઈ પણ વ્યક્તિ/વ્યક્તિઓએ આ હુકમની તારીખથી તા. ૨૦મી એપ્રિલ, ૨૦૦૪ સુધીના સમયગાળા દરમ્યાન (બન્ને દિવસો સહીત) ચાર કે તેથી વધુ વ્યક્તિઓએ ભેગાં થવું નહી, કોઈ સભા કરવી કે, બોલાવવી નહી કે સરઘસ કાઢવું નહીં.

આ હુકમનો કોઈપણ મજકુર નીચેના કિસ્સામાં લાગુ પડશે નહી :-

(૧) લગ્નના વરઘોડા સીનેમામાં, ટાઉન હોલમાં, સ્મશાન યાત્રામાં, એસ. ટી. બસમાં, રેલ્વેમાં મુસાફરી માટે કે મંદિર, મસ્જિદ કે દેવળમાં પ્રાર્થના માટેના શુધ્ધ આશયથી જતી વ્યક્તિઓને,

(૨) સક્ષમ અધિકારીશ્રીએ આપેલ સભા/સરઘસની પરવાનગીથી યોજાતી સભા કે સરઘસમાં જતી, ભાગ લેતી વ્યક્તિઓને,

આ હુકમનું ઉલ્લંઘન કરનાર વ્યક્તિ મુંબઈ પોલીસ અધિનિયમ-૧૯૫૧ની કલમ-૧૩૫(૩) મુજબ તથા ભારતીય દંડ સંહિતાની કલમ-૧૮૮ હેઠળ સજાને પાત્ર ગણાશે.

આજ તારીખ તા. ૨૪મી માર્ચ, ૨૦૦૪ના રોજ મારી સહી તથા સિક્કો મારી જાહેર જનતાની જાણ તથા અમલ માટે પ્રસિધ્ધ કર્યું.

જે. બી. વોરા,
અધિક જિલ્લા મેજિસ્ટ્રેટ,
સુરત.

જાહેરનામું

મુંબઈ પોલીસ અધિનિયમ-૧૯૫૧ ની કલમ-૩૭(૧) હેઠળ.

ક્રમાંક /મકડ/પી.ઓ.એલ./વશી-૭૭૯-૭૮૮/૨૦૦૪.—મુંબઈ પોલીસ અધિનિયમ-૧૯૫૧ (સને ૧૯૫૧નો ૨૨માં) અધિનિયમની કલમ-૩૭(૧) પ્રમાણે મને મળેલ સત્તાની રૂએ હું, સી. બી. બલાત, અધિક જિલ્લા મેજિસ્ટ્રેટ, ડાંગ, આગામી રામનવમીના તહેવાર તેમજ લોકસભાની સામાન્ય ચૂંટણીને અનુલક્ષીને જિલ્લામાં જાહેર સુલેહ શાંતિ કાયદો અને વ્યવસ્થાની પરિસ્થિતિ જાળવવા સારૂં જરૂરી જણાતાં ફરમાવું છું કે, ડાંગ જિલ્લામાં સમગ્ર વિસ્તારમાં કોઈ પણ સમય માટે તા. ૨૯મી માર્ચ, ૨૦૦૪ થી તા. ૧૨મી એપ્રિલ, ૨૦૦૪ના સમય માટે નીચેના કૃત્યો કરવા પર પ્રતિબંધ ફરમાવું છું.

(ક) શસ્ત્રો, દંડા, ભાલા, સોટા, ચપ્પુ, છરી, લાકડી અથવા શારીરિક હીંસા પહોંચાડવામાં ઉપયોગી થઈ શકે તેવી બીજી ચીજો.

(ખ) કોઈ પણ ક્ષયધર્મિ અથવા સ્ફોટક પદાર્થ લઈ જવાની.

(ગ) પથ્થરો અથવા બીજા શસ્ત્રો અથવા સાધનો લઈ જવાની, એકઠા કરવાની તથા તૈયાર કરવાની.

(ઘ) કોઈ પણ સરઘસમાં જલતી અથવા પેટાવેલી મસાલ લઈ જવાની.

(ચ) વ્યક્તિઓ અથવા તેના શબ અથવા આકૃતિઓ અથવા પુતળા દેખાડવાની.

(છ) અપમાન કરવાના ઈરાદાથી બિભત્સ સુત્રો પોકારવાની, અશ્લીલ ગીતો ગાવાની તથા વાદ્ય વગાડવાની અથવા ટોળામાં ફરવાની.

(જ) જેનાથી સુરૂચિ અથવા નિતીનો ભંગ થાય તેવું ભાષણ કરવાની તેવા હાવભાવ કરવાની તેવી ચેષ્ઠા કરવાની તથા ચિત્રો, પત્રિકા બોર્ડ અથવા બીજા કોઈપણ પદાર્થ અથવા વસ્તુ તૈયાર કરવા બતાવવા તથા ફેલાવો કરવાના.

આ હુકમનો ખંડ (ક) નીચેના વ્યક્તિઓને લાગુ પડશે નહી :-

(૧) સરકારી નોકરી કે કામ કરતી વ્યક્તિઓ કે જેને તેના ઉપરી અધિકારીએ આવું કોઈપણ હથીયાર લઈ જવા ફરમાવ્યું હોય તે વ્યક્તિઓ.

(૨) જિલ્લા પોલીસ અધિકારીશ્રી, ડાંગ અથવા તેણે અધિકૃત કરેલ કોઈપણ પોલીસ અધિકારીએ જેને શારીરીક અશક્તિના કારણે લાઠી લઈ જવાની પરવાનગી આપી હોય તેવી વ્યક્તિઓ.

(૩) જિલ્લા મેજિસ્ટ્રેટ આ અર્થે અધિકૃત કરે તેવી બીજી વ્યક્તિઓ.

આ જાહેરનામાનાં કોઈપણ ખંડનો ભંગ અથવા ઉલ્લંઘન કરનારને સને ૧૯૫૧ ના મુંબઈ પોલીસ અધિનિયમ (સને ૧૯૫૧ ના ૨૨માં) ના કાયદાની કલમ-૧૩૫(૧) મુજબ ઓછામાં ઓછી ચાર માસની અને વધુ એક વર્ષની કેદની સજા થશે.

આજ તારીખ ૨૯મી માર્ચ, ૨૦૦૪ના રોજ મારી સહી કરી સિક્કો કરી આપેલ છે.

જાહેરનામું

મુંબઈ પોલીસ અધિનિયમ, સને ૧૯૫૧ની કલમ-૩૭ (૩) હેઠળ.

ક્રમાંક/મકડ/પીઓએલ/વશી-૭૮૯-૭૯૮/૨૦૦૪.- જિલ્લામાં હાલમાં રામનવમીનો તહેવાર તેમજ લોકસભાની સામાન્ય ચૂંટણીને અનુલક્ષીને જાહેર સુલેહ શાંતિ, કાયદો અને વ્યવસ્થાની પરિસ્થિતિને જાળવવા સારૂ જરૂરી જણાતાં મુંબઈ પોલીસ અધિનિયમ, ૧૯૫૧ (સને ૧૯૫૧ના ૨૨માં)ની કલમ-૩૭ (૩) અન્વયે મને મળેલ સત્તાની રૂએ હું સી. બી. બલાત, અધિક જિલ્લા મેજિસ્ટ્રેટ, ડાંગ ફરમાવું છું કે, ડાંગ જિલ્લામાં સમગ્ર વિસ્તારમાં કોઈપણ સમય માટે તારીખ ૨૯મી માર્ચ, ૨૦૦૪ થી તારીખ ૧૨મી એપ્રિલ, ૨૦૦૪ ના સમય માટે ચાર કરતા વધુ માણસોની કોઈ સભા ભરવી કે બોલાવવી નહી કે સરઘસ કાઢવું નહીં તેમજ ચાર કરતા વધુ વ્યક્તિઓ એકત્ર ભેગા થવું નહીં.

વધુમાં હું આદેશ કરૂં છું કે, આ હુકમ નીચેનાઓએ લાગુ પડશે નહી :-

(૧) ફરજ પર સરકારી નોકરી અથવા રોજગારમાં હાલ હોય તેવી વ્યક્તિઓ.

(૨) ફરજ પર હોય તેવી ગૃહ રક્ષક દળની વ્યક્તિઓ.

(૩) કોઈ લગ્નના વરઘોડાને અથવા સ્મશાન યાત્રાને,

(૪) મંદિર, મસ્જિદ, દેવળમાં પ્રાર્થના કરતી બોનાફાઈડ વ્યક્તિઓ.

(૫) એસ. ટી. બસમાં મુસાફરી કરવા માંગતા વ્યક્તિઓ.

(૬) અત્રેથી આપવામાં આવેલ ખાસ કિસ્સા તરીકેની પરવાનગી.

સદરહુ હુકમનો ભંગ કરનાર કોઈપણ વ્યક્તિ સદરહુ અધિનિયમની કલમ-૧૩૫(૩) તથા ભારતના ફોજદારી અધિનિયમ-૧૮૬૦ની કલમ-૧૮૮ હેઠળ શિક્ષાને પાત્ર ઠરશે.

આજ તારીખ ૨૯મી માર્ચ, ૨૦૦૪ના રોજ મારી સહી કરી સિક્કો કરી આપેલ છે.

સી. બી. બલાત,
અધિક જિલ્લા મેજિસ્ટ્રેટ,
આહવા.

INDEX

અધિક કલેક્ટર અને જિલ્લા મેજિસ્ટ્રેટ દ્વારા

હુકમ

ફોજદારી કાર્યરીતી અધિનિયમ, ૧૯૭૩ કલમ-૧૪૪ હેઠળ.

નંબર એમએજી/ચૂંટણી વાહન/વશી-૨૮૪૨૯/૨૦૦૪.– આગામી લોકસભાની સામાન્ય ચૂંટણીઓ અંતર્ગત મતદાન તા. ૨૦મી એપ્રિલ, ૨૦૦૪ ના રોજ થનાર છે. આ ચૂંટણીના ઉમેદવારો અને રાજકીય પક્ષો તરફથી ચૂંટણી પ્રચાર માટે વાહનોનો બહોળો ઉપયોગ થનાર છે. આ સિવાય ઉમેદવારો તથા રાજકીય પક્ષો તરફથી બીન અધિકૃત રીતે મતદાનના દિવસે મતદારોને મતદાન મથકે લઈ જવા પરત લાવવા, વાહનોનો ઉપયોગ કરવાની સંભાવના છે. જેથી વાહનોના આવા દુરૂપયોગના કારણે પ્રતિસ્પર્ધીઓ વચ્ચે સંઘર્ષ, આક્ષેપો, પ્રતિ આક્ષેપો થવાની અને તેના કારણે ચૂંટણીની નિષ્પક્ષતા, જોખમાવાનો પુરો સંભવ છે, રાજ્યના ચૂંટણી પંચ તરફથી પણ ઉમેદવારો, રાજકીય પક્ષો માટે ચુંટણી પ્રચાર માટે એક સાથે ત્રણ થી વધુ વાહનો લઈ જવા ઉપર તથા મતદાનના દિવસે મતદારોને મતદાન મથકે લાવવા, પરત લઈ જવાની ગેરકાયદેસરની સગવડ આપી મતદારને ઉપર અનઅધિકૃત દબાણ, પ્રલોભન આપવાનો પ્રતિબંધ ભારતીય ચૂંટણી પંચ તરફથી ફરમાવેલ છે.

વાસ્તે હું, જે. બી. વોરા, (જી.એ.એસ.) અધિક કલેક્ટર અને અધિક જિલ્લા મેજિસ્ટ્રેટ, સુરત મને ફોજદારી કાર્યરીતી અધિનિયમ-૧૯૭૩ની કલમ-૧૪૪ હેઠળ મળેલ સત્તાની રૂએ સુરત શહેર સિવાયના સુરત (ગ્રામ્ય) વિસ્તાર માટે

(૧) કોઈપણ રાજકીય પક્ષો કે ઉમેદવાર કે તેના ચૂંટણી એજન્ટ કે કાર્યકર દ્વારા ચૂંટણી પ્રચાર માટે એક સાથે ત્રણ થી વધુ વાહનોનો ઉપયોગ કરવા સામે તથા

(૨) મતદાનના દિવસે કોઈપણ પક્ષ કે ઉમેદવાર કે તેના ચૂંટણી એજન્ટ કે કાર્યકરના દ્વારા મતદારોને મતદાન મથકે લઈ જવા તથા પરત લાવવા વાહન પુરૂ પાડવાની સગવડ આપી મતદાર ઉપર અનઅધિકૃત દબાણ/પ્રલોભન ઉભું કરવા સામે મનાઈ ફરમાવું છું. સદર પ્રતિબંધ ઉમેદવાર કે તેના ચૂંટણી એજન્ટના પોતાના ઉપયોગ માટે મતદાનના દિવસે ઉપયોગમાં લેવાનાર વાહન માટે લાગુ પડશે નહિ.

વાહનોમાં ટ્રક, ટેમ્પો, કાર, ટેક્ષી, વાન, ત્રણ પૈંડાવાળા વાહનો, સ્કુટરો, રીક્ષા, મીની બસ, ટ્રેલર કે તે વિનાનું ટ્રેક્ટર, સ્ટેશન વેગન તેમજ યાંત્રિક શક્તિથી ચાલતા અન્ય વાહનોનો સમાવેશ થશે.

આ હુકમનું ઉલ્લંઘન કરનાર વ્યકિત ભારતીય દંડ સંહીતાની કલમ-૧૮૮ હેઠળ શિક્ષાત્મક પોલીસ કાર્યવાહી કરવાને પાત્ર ઠરશે. તેમજ દોષિત જાહેર થનારને એક માસની સાદી કેદ અથવા રૂા. ૨૦૦/- નો દંડ અથવા બન્ને સજા થઈ શકશે. ઉપરાંત આપી. પી. સી. ચેપ્ટર-૯ (એ) મુજબ લોક પ્રતિનિધિત્વ અધિનિયમ-૧૯૫૧ ની કલમ-૧૩૩ હેઠળ તથા ભારતીય દંડ સંહિતાના પ્રકરણ-૯(ક) (એ) હેઠળ શિક્ષાત્મક કાર્યવાહી થઈ શકશે.

આ હુકમ જાહેરનામાની તારીખથી તા. ૨૦મી એપ્રિલ, ૨૦૦૪ સુધી અમલમાં રહેશે.

આજ તારીખ ૨૪મી માર્ચ, ૨૦૦૪ ના રોજ મારી સહી તથા સિક્કો કરી આપી જાહેર જનતાની જાણ તથા અમલ માટે પ્રસિધ્ધ કર્યો.

હુકમ

ફોજદારી કાર્યરીતી અધિનિયમ-૧૯૭૩ ની કલમ-૧૪૪ હેઠળ.

નંબર /એમએજી/ચૂંટણી મકાન મીલકત/વશી-૨૮૫૪૯/૨૦૦૪.– આગામી લોકસભાની સામાન્ય ચૂંટણી તા. ૨૦મી એપ્રિલ, ૨૦૦૪ ના રોજ થનાર છે. આ ચૂંટણીના સંદર્ભે હરીફ ઉમેદવારો રાજકીય પક્ષો પોતાના ચૂંટણી પ્રચાર માટે અધિકૃત વ્યક્તિ કે, તેઓના કાર્યકરો મારફતે જાહેર તથા ખાનગી મકાનોના અધિકૃત વ્યક્તિ કે, મકાન માલિકની પરવાનગી લીધા સિવાય ચૂંટણી લક્ષી પ્રચાર પત્રો ચોડીને, સુત્રો લખીને, નિશાની ચીતરીને ધજા, પતાકા લગાડીને મકાનોની દિવાલોને બગાડ કરે છે. રાજ્યના ચૂંટણી પંચ તરફથી રાજકીય પક્ષો અને ઉમેદવારો માટે નિયત કરેલ આચાર સંહિતામાં રાજકીય પક્ષો અથવા ઉમેદવારો પોતાના કાર્યકરોને જાહેર કે ખાનગી મકાન, જમીન, કમ્પાઉન્ડ કે દિવાલનો જાહેર મિલ્કત ધરાવનાર અધિકૃત વ્યક્તિ અથવા માલિકની પરવાનગી વિના તેવી જમીન, મકાન, દિવાલ કે કમ્પાઉન્ડ વોલનો ઉપયોગ ધ્વજ દંડ ઉભા કરવા, બેનરો લટકાવવા, નોટીસો ચોંટાડવા, સુત્રો લખવા વિગેરે કામે ઉપયોગમાં લઈ શકશે નહીં તે મુજબ સ્પષ્ટ જોગવાઈ કરેલ છે. જેથી આચાર સંહિતાની જોગવાઈનો અમલ કરવા અને લોકોની માલ, મિલ્કતને તેમની ઈચ્છા વિરૂધ્ધ થતું નુકશાન, હાની, બગાડ અટકાવવા માટે ફોજદારી કાર્યરીતી અધિનિયમની કલમ-૧૪૪ હેઠળ આદેશ કરવો ઉચિત જણાતું હોઈ, હું જે. બી. વોરા, (જી.એ.એસ.) અધિક કલેક્ટર અને અધિક જિલ્લા મેજિસ્ટ્રેટ, સુરતનો ભારતીય ફોજદારી કાર્યરીતી અધિનિયમ-૧૯૭૩ ની કલમ-૧૪૪ હેઠળ મને મળેલ સત્તાની રૂએ સુરત શહેર સિવાયના સુરત જીલ્લાના ગ્રામ્ય વિસ્તાર માટે રાજકીય પક્ષો તથા ઉમેદવારોને કે તેઓના કાર્યકરોને ઉપરોક્ત વિસ્તારમાં આવેલ કોઈ જાહેર કે ખાનગી મકાન, મીલકત, જમીન, દિવાલ કે કંપાઉન્ડનો તે મીલકત ધારણ કરનાર અધિકૃત વ્યક્તિ કે, માલીકની પરવાનગી સિવાય ચૂંટણી લક્ષી પ્રચાર માટે ધ્વજ/પતાકા લગાડવા, બેનરો લટકાવવા, નોટીસો ચોંટાડવા, સુત્રો/નિશાનીઓ લખવા વિગેરે પ્રકારનું કોઈપણ ચૂંટણીલક્ષી પ્રચાર માટેનું કૃત્ય કરી મિલ્કતને હાની, નુકશાન કે બગાડ કરવો નહિ કે કરવા દેવો નહિ.

જાહેર મકાન એ શબ્દ પ્રયોગ બાબતમાં જણાવવામાં આવે છે કે, આ શબ્દ પ્રયોગમાં મિલ્કત, ધોરીમાર્ગ અથવા માર્ગના મહત્વના ચાર રસ્તા, તેના ઉપર જાહેર જનતાના માર્ગદર્શન માટે અથવા માર્ગ/દિશા બતાવવા માટે મુકેલ સાઈન બોર્ડ, માઈલ સ્ટોન, રેલ્વે ફાટક, તથા તેના ચેતવણીરૂપ નોટિસ બોર્ડ, રેલ્વે પ્લેટ ફોર્મ, બસ ટર્મીનલના કોઈપણ પ્રકારના બોર્ડ કે, જાહેર જનતાના સગવડ માટે પ્રદર્શીત કરેલ અન્ય કોઈપણ પ્રકારના બોર્ડનો સમાવેશ થશે. પરંતુ તેટલા પુરતો મર્યાદિત રહેશે નહિ.

ઉપરોક્ત હુકમનો ભંગ કર્યેથી ઈન્ડીયન પીનલ કોડની કલમ-૧૮૮ હેઠળ કસુરવાર સામે પગલાં લેવાં કાર્યવાહી કરવામાં આવશે અને ગુન્હો સાબીત થયે એક માસની સાદી કેદ અથવા રૂા. ૨૦૦/- નો દંડ અથવા બન્ને સજા થઈ શકશે. આ ઉપરાંત ભારતીય દંડ સંહિતાની

INDEX

કલમ-૪૨૫, ૪૨૬,૪૨૭,૪૩૩ વગેરે તથા ફોજદારી કાર્યરીતી અધિનિયમ-૧૯૭૩ની કલમ-૧૩૩ હેઠળ શિક્ષાત્મક કાર્યવાહી થઈ શકશે.

આ હુકમ જાહેરનામાની તારીખથી તા. ૨૦મી એપ્રિલ, ૨૦૦૪ સુધી અમલમાં રહેશે.

આજ તારીખ ૨૪મી માર્ચ, ૨૦૦૪ના રોજ મારી સહી તથા સિક્કો કરી આપી જાહેર જનતાની જાણ તથા અમલ માટે પ્રસિધ્ધ કર્યો.

હુકમ

મુંબઈ પ્રોહીબીશન અધિનિયમ-૧૯૪૯ ની કલમ-૧૪૨(૧) હેઠળ.

વાંચનમાં લીધુઃ-

(૧) ભારત નિર્વાચન આયોગ નવી દિલ્હીના પત્ર ક્રમાંક ૫૭૬/૧૪/૨૦૦૨/પીએલએન/૧, તા. ૭-૧૧-૨૦૦૨.

(૨) મુંબઈ પ્રોહીબીશન અધિનિયમ-૧૯૪૯/કલમ-૧૪૨(૧).

નંબર /એમએજી/ચૂંટણી/પ્રોહી/વશી-૨૯૦૨૯/૨૦૦૪.—આગામી લોકસભાની સામાન્ય ચૂંટણી ૨૦૦૪ સંદર્ભમાં ચૂંટણીઓમાં મતદારો નિર્ભયપણે પોતાનો મતાધિકારનો ઉપયોગ કરી શકે તથા ઉમેદવારો કે રાજકીય પક્ષોના તરફથી મતદારોને પ્રલોભન રૂપે દારૂ તેમજ નશાયુક્ત પદાર્થ આપે નહીં અને ચૂંટણીનું કામ નિષ્પક્ષ રીતે પાર પાડે તે માટે જિલ્લામાં આવેલી કેફી પદાર્થોનું વેચાણ કરતી દુકાનો (લીકરશોપ) હોટલો રેસ્ટોરન્ટ, ક્લબો તથા બીજી સંસ્થાઓને દારૂનું વેચાણ કરવા સામે તા. ૧૮મી એપ્રિલ, ૨૦૦૪ ના સાંજના ૫-૦૦ વાગ્યાથી તા. ૨૦મી એપ્રિલ, ૨૦૦૪ ના સાંજના ૫-૦૦ વાગ્યા સુધી તથા મતગણતરીના દિવસ એટલે કે તા. ૧૩મી મે, ૨૦૦૪ ના દિવસને ડ્રાય ડે તરીકે જાહેર કરવાનું મને જરૂરી જણાયું છે.

વાસ્તે હું, શ્રી જે. બી. વોરા, (જી.એ.એસ.) અધિક કલેક્ટર અને અધિક જિલ્લા મેજિસ્ટ્રેટ, સુરત, મને મુંબઈ પ્રોહીબીશન અધિનિયમ, ૧૯૪૯ ની કલમ-૧૪૨(૧) હેઠળ મળેલ સત્તાની રૂએ સુરત જીલ્લામાં સમાવિષ્ટ તમામ મતદાર વિભાગોમાં આવેલ

(૧) દુકાન, હોટલ, રેસ્ટોરન્ટ, ક્લબ વગેરેને.

(૨) ક્લબ, સ્ટાર હોટલ, રેસ્ટોરન્ટ અને હોટલ જેઓને દારૂ રાખવાનું અને પુરો પાડવાનું લાયસન્સ આપવામાં આવેલ હોય.

(૩) વ્યક્તિગત દારૂનો ઉપયોગ કે સંગ્રહ કરવા પરમીટ આપેલ હોય તેવી વ્યક્તિઓને.

તા. ૧૮મી એપ્રિલ, ૨૦૦૪ ના સાંજના ૫-૦૦ કલાકથી તા. ૨૦મી એપ્રિલ, ૨૦૦૪ ના સાંજના ૫-૦૦ વાગ્યા સુધી તથા તા. ૧૩મી મે, ૨૦૦૪ ના દિવસે દારૂ વેચાણ કરવા/પીરસવા, પ્રતિબંધ ફરમાવું છું અને આ સમયગાળાને ''ડ્રાય ડે'' તરીકે જાહેર કરવા હુકમ કરૂં છું.

આ હુકમનું ઉલ્લંઘન કરનાર વ્યક્તિ સામે પ્રોહીબીશન કાયદા ઉપરાંત મુંબઈ પોલીસ એક્ટની કલમ-૧૩૫ તથા ભારતીય દંડ સંહીતાની કલમ-૧૮૮ મુજબ શિક્ષાત્મક કાર્યવાહી કરવાને પાત્ર ઠરશે.

આજ તારીખ ૨૪મી માર્ચ, ૨૦૦૪ના રોજ મારી સહી તથા સિક્કો મારી જાહેર જનતાની જાણ તથા અમલ માટે પ્રસિધ્ધ કર્યું.

જે. બી. વોરા,
અધિક કલેક્ટર અને
અધિક જિલ્લા મેજિસ્ટ્રેટ,
સુરત.

INDEX

જિલ્લા રજિસ્ટ્રાર દ્વારા

વંચાણે લીધા :-

(૧) સને ૧૯૬૧ના ગુજરાત સહકારી મંડળીઓના અધિનિયમની કલમ-૧૦૭ અને ૧૦૮ની જોગવાઈઓ.

(૨) સરકારશ્રીના ખેતી, વન અને સહકારી વિભાગના ઠરાવ ક્રમાંક વન/૨૭૭/ડીડીસી/૧૧૬૮/૧૮૪૯૬/બી, તા. ૨૭-૫-૭૮.

(૩) રજિસ્ટ્રારશ્રી, સહકારી મંડળીઓ, ગુ.રા. ગાંધીનગરના હુકમ ક્રમાંક ખસમ/૨/ક/૩૯૬૫, તા. ૮-૬-૭૬.

(૪) અત્રેની કાર્યાલયની કારણદર્શક નોટીસ તા. ૪-૯-૨૦૦૧.

(૫) અત્રેની કચેરીના વચગાળાના આદેશ ક્રમાંક ઉખસ/ફડચ/ચ-૩/૬૬૯, તા. ૭-૫-૦૩.

(૬) અત્રેની કચેરીના તા. ૩-૧-૦૨, ૧૮-૨-૦૨, ૨૭-૭-૦૨ના પત્રો.

પ્રસ્તાવના

જા. નં. ફડચ/૦૧/ગ-૨/૩૨૦/૨૦૦૪.–ધી ખાત્રીપુર દુધ ઉત્પાદક સહકારી મંડળી લી., મુ. ખાત્રીપુર, તા. ધોળકા, જિ. અમદાવાદ કે જેનો નોંધણી નંબર ૨૨૬૮૭, તા. ૧૭-૫-૮૯ છે તેના આ કચેરીના વંચાણે લીધા ક્રમાંક (૫) મુજબ વચગાળાનો આદેશ ક્રમાંક ઉખસ/ફડચ/ચ-૩/૬૬૯, તા. ૭-૫-૦૩ થી આટોપી લેવા આદેશ સામે મંડળીએ કોઇ વાંધો વિરોધ કે રજુઆત કરવી હોય તો આદેશ થયા થી એક માસની અંદર કરવા જણાવેલ. આમ છતાં મંડળી તરફથી કોઇ વાંધો વિરોધ રજુ થયેલ નથી. આમ છતાં મંડળીએ સંદર્ભ-૬ના પત્રોથી ન્યાયના હિતમાં રજુઆત માટે તકો આપવામાં આવેલ હતી. આ અંગે પણ મંડળી તરફથી કોઇ વાંધો વિરોધ રજુ થયેલ નથી. ગુજરાત સહકારી મંડળીઓના અધિનિયમ, ૧૯૬૧ની કલમ-૧૦૭ અન્વયેની મંડળીને આટોપી લેવા સંબંધે અંતિમ આદેશ કરતાં પૂર્વે મંડળીને પુરતી તકો આપવામાં આવેલ છે જે અન્વયે મંડળી તરફથી કોઇ વાંધો કે વિરોધ કે રજુઆત થયેલ નથી. જેથી મંડળીના સભ્યો/ હોદ્દેદારોને મંડળી ચલાવવામાં રસ જણાતો નથી તેમ માનવાને કારણ રહે છે. ઉક્ત વિગતો જોતાં મંડળીને આટોપી લેવાનું અનિવાર્ય હોવાથી નીચે મુજબનો અંતિમ આદેશ કરવામાં આવે છે.

અંતિમ આદેશ

આથી હું, એ. બી. પટેલ, જિલ્લા રજિસ્ટ્રાર, સહકારી મંડળીઓ (રૂરલ) અમદાવાદ મને મળેલ સત્તાની રુઇએ ધી ખાત્રીપુર દુધ ઉત્પાદક સહકારી મંડળી લી., મુ. ખાત્રીપુર, તા. ધોળકા, જિ. અમદાવાદ કે જેનો નોંધણી ક્રમાંક ૨૨૬૮૭, તા. ૧૬-૫-૮૯ થી નોંધાયેલ સહકારી મંડળીને અધિનિયમ, ૧૯૬૧ની કલમ-૧૦૭ મુજબના કારણોસર આટોપી લેવા કરવામાં આવેલ ઉપરોક્ત વંચાણે લીધા ક્રમાંક (૫) મુજબનો વચગાળાનો હુકમ કાયમ કરૂં છું.

અમદાવાદ, તારીખ ૨૨મી માર્ચ, ૨૦૦૪.

એ. બી. પટેલ,
જિલ્લા રજિસ્ટ્રાર,
સહકારી મંડળીઓ, (રૂરલ),
અમદાવાદ.

નંબર ઉખસ/સા/૩૪૯૩.–આથી જાહેર કરે છે કે અમરધામ ''એ'' કો.ઓ. હા. સર્વિસ સો.લી. શીલાપાર્ક, તીથલ રોડ, વલસાડ સ્થળ વલસાડ, તા. વલસાડ, જિ. વલસાડને સને ૧૯૬૧ના ગુજરાત સહકારી મંડળી અધિનિયમની કલમ-૯ અનેવયે આજરોજ નોંધવામાં આવી છે.

વલસાડ, તારીખ, ૩૧મી માર્ચ, ૨૦૦૪.

(સહી) અવાચ્ય,
જિલ્લા રજિસ્ટ્રાર,
સહકારી મંડળીઓ,
વલસાડ.

વંચાણે લીધા :-

(૧) અત્રેની કચેરીના તા. ૨૪-૧૨-૦૩નો આદેશ ક્રમાંક ઉખસ/ફડચ/૧૬૭૫૨/ખ-૩/૬૧૦ થી ૬૧૭/૦૩.

(૨) મંડળીના તા. - - -ના પત્ર વાળી રજુઆત.

(૩) મંડળીના તા. - - -નો પત્ર નં.

શ્રી નવસારી કોટન સિલ્ક મિલ્સ સહકારી મંડળી લી., નવસારી, તા. ગણદેવી, જી. નવસારીને આમુખ-૧ વાળા આ કચેરીના આદેશથી ગુજરાત સહકારી મંડળીઓના સને ૧૯૬૧ના અધિનિયમની કલમ-૧૦૭ (૧) ના પેટા ખંડ (ક) (ગ) (૨) (૪) અન્વયે ફડચામાં લઇ જવાની વચગાળાનો હુકમ કરી. તેવા હુકમ સામે રજુઆત કરવાની યોગ્ય મુદત આપવામાં આવતાં મંડળીએ આ કચેરીએ કોઇ રજુઆત કરેલ નથી.

આદેશ

ક્રમાંક ઉખસ/ફડચ/૧૬૭૫૨/ખ-૩/૧૩૧/૦૪.–શ્રી નવસારી કોટન સિલ્ક મિલ્સ સહકારી મંડળી લી., નવસારી, તા. નવસારી, જી. નવસારી કે જેની નોંધણી સહકારી કાયદા હેઠળ નોંધણી ક્રમાક ૧૬૭૫૨, તા. -- થી થયેલ છે. જેને અત્રેના આમુખ-૧ તા. ૨૪-૧૨-૦૩ના હુકમ ક્રમાંક ઉખસ/ફડચ/૧૬૭૫૨/ખ-૩ થી ફડચામાં લઇ જવાનો વચગાળાનો આદેશ આપવામાં આવેલ છે. જેને આથી ગુજરાત સહકારી મંડળીઓના અધિનિયમ ૧૯૬૧ની કલમ-૧૦૭ (૩) હેઠળ બહાલી આપતો મંડળીને ફડચામાં લઇ જવાનો અંતિમ આદેશ આપવામાં આવે છે. અને આ અંગે નિમાયેલા ફડચા અધિકારી શ્રી આર. ડી. પટેલ, સહકારી અધિકારી ફડચા લગત જિલ્લા રજિસ્ટ્રાર સહકારી મંડળીઓ નવસારીએ ફડચાની કામગીરી આ આદેશની તારીખથી નિયત મુદતમાં પૂર્ણ કરવાની રહેશે.

નવસારી, તા. ૧૫મી માર્ચ, ૨૦૦૪.

વંચાણે લીધા :-

(૧) અત્રેની કચેરીના તા. ૨૪-૧૨-૦૩નો આદેશ ક્રમાંક ઉખસ/ફડચ/સે.મા.-૧૧૫૯/ખ-૩/૬૧૮/૦૩.

(૨) મંડળીના તા. - - -ના પત્ર વાળી રજુઆત.

(૩) મંડળીના તા. - - -નો પત્ર નં.

શ્રી અડદા આદિજાતિ જાગૃતિ મત્સ્ય ઉછેર સહકારી મંડળી લી., નવસારી, તા. નવસારી, જી. નવસારીને આમુખ-૧ વાળા આ કચેરીના આદેશથી ગુજરાત સહકારી મંડળીઓના સને ૧૯૬૧ના અધિનિયમની કલમ-૧૦૭ (૧) ના પેટા ખંડ (ક) (ગ) (૨) (૪) અન્વયે ફડચામાં લઇ જવાની વચગાળાનો હુકમ કરી. તેવા હુકમ સામે રજુઆત કરવાની યોગ્ય મુદત આપવામાં આવતાં મંડળીએ આ કચેરીએ કોઇ રજુઆત કરેલ નથી.

આદેશ

ક્રમાંક ઉખસ/ફડચ/સે.મા./ખ-૩/૧૩૯/૦૪.—શ્રી અડદા આદિજાતિ જાગૃતિ મત્સ્ય ઉછેર સહકારી મંડલી લી., નવસારી, તા. ગણદેવી, જી. નવસારી કે જેની નોંધણી સહકારી કાયદા હેઠળ નોંધણી ક્રમાક ૧૧૫૯, તા. ૨૩-૭-૯૭ થી થયેલ છે. જેને અત્રેના આમુખ-૧ તા. ૨૪-૧૨-૦૩ના હુકમ ક્રમાંક ઉખસ/ફડચ/૧૧૫૯/ખ-૩/૬૧૮/૦૩ થી ફડચામાં લઇ જવાનો વચગાળાનો આદેશ આપવામાં આવેલ છે. જેને આથી ગુજરાત સહકારી મંડળીઓના અધિનિયમ ૧૯૬૧ની કલમ-૧૦૭(૩) હેઠળ બહાલી આપતો મંડળીને ફડચામાં લઇ જવાનો અંતિમ આદેશ આપવામાં આવે છે. અને આ અંગે નિમાયેલા ફડચા અધિકારી શ્રી આર. ડી. પટેલ, સહકારી અધિકારી ફડચા લગત જિલ્લા રજિસ્ટ્રાર સહકારી મંડળીઓ નવસારીએ ફડચાની કામગીરી આ આદેશની તારીખથી નિયત મુદતમાં પૂર્ણ કરવાની રહેશે.

નવસારી, તા. ૧૫મી માર્ચ, ૨૦૦૪.

વંચાણે લીધા :-

(૧) અત્રેની કચેરીના તા. ૨૪-૧૨-૦૩નો આદેશ ક્રમાંક ઉખસ/ફડચ/ખે.-૧૦૭૫/ખ-૩/૬૨૬/૦૩.

(૨) મંડળીના તા. - - -ના પત્ર વાળી રજુઆત.

(૩) મંડળીના તા. - - -નો પત્ર નં.

શ્રી કસ્બા માઇનોર પિયત સહકારી મંડળી લી., કસ્બા, તા. નવસારી, જી. નવસારીને આમુખ-૧ વાળા આ કચેરીના આદેશથી ગુજરાત સહકારી મંડળીઓના સને ૧૯૬૧ના અધિનિયમની કલમ-૧૦૭ (૧) ના પેટા ખંડ (ક) (ગ) (૨) (૪) અન્વયે ફડચામાં લઇ જવાની વચગાળાનો હુકમ કરી. તેવા હુકમ સામે રજુઆત કરવાની યોગ્ય મુદત આપવામાં આવતાં મંડળીએ આ કચેરીએ કોઇ રજુઆત કરેલ નથી.

આદેશ

ક્રમાંક ઉખસ/ફડચ/ખે-૧૦૭૫/૪૩/૧૪૭/૦૪.—શ્રી કસ્બા માઇનોર પિયત સહકારી મંડલી લી., કસ્બા, તા. ગણદેવી, જી. નવસારી કે જેની નોંધણી સહકારી કાયદા હેઠળ નોંધણી ક્રમાક ખે-૧૦૭૫, તા. ૨-૯-૯૭ થી થયેલ છે. જેને અત્રેના આમુખ-૧ તા. ૨૪-૧૨-૦૩ના હુકમ ક્રમાંક ઉખસ/ફડચ/ખ-૩/૬૨૬/૦૩ થી ફડચામાં લઇ જવાનો વચગાળાનો આદેશ આપવામાં આવેલ છે. જેને આથી ગુજરાત સહકારી મંડળીઓના અધિનિયમ ૧૯૬૧ની કલમ-૧૦૭(૩) હેઠળ બહાલી આપતો મંડળીને ફડચામાં લઇ જવાનો અંતિમ આદેશ આપવામાં આવે છે. અને આ અંગે નિમાયેલા ફડચા અધિકારી શ્રી આર. ડી. પટેલ, સહકારી અધિકારી ફડચા લગત જિલ્લા રજિસ્ટ્રાર સહકારી મંડળીઓ નવસારીએ ફડચાની કામગીરી આ આદેશની તારીખથી નિયત મુદતમાં પૂર્ણ કરવાની રહેશે.

નવસારી, તા. ૧૫મી માર્ચ, ૨૦૦૪.

વંચાણે લીધા :-

(૧) અત્રેની કચેરીના તા. ૨૪-૧૨-૦૩નો આદેશ ક્રમાંક ઉખસ/ફડચ/એફ-૪૫૯/ખ-૩/૬૩૩/૦૩.

(૨) મંડળીના તા. - - -ના પત્ર વાળી રજુઆત.

(૩) મંડળીના તા. - - -નો પત્ર નં.

શ્રી વાસી બોરસી ખારી જમીન સુધારનારી સહકારી મંડળી લી., બોરસી, તા. જલાલપોર, જી. નવસારીને આમુખ-૧ વાળા આ કચેરીના આદેશથી ગુજરાત સહકારી મંડળીઓના સને ૧૯૬૧ના અધિનિયમની કલમ-૧૦૭ (૧) ના પેટા ખંડ (ક) (ગ) (૨) (૪) અન્વયે ફડચામાં લઇ જવાની વચગાળાનો હુકમ કરી. તેવા હુકમ સામે રજુઆત કરવાની યોગ્ય મુદત આપવામાં આવતાં મંડળીએ આ કચેરીએ કોઇ રજુઆત કરેલ નથી.

આદેશ

ક્રમાંક ઉખસ/ફડચ/એફ-૪૫૯/ખ-૩/૧૫૫/૦૪.—શ્રી વાસી બોરસી ખારી જમીન સુધારનારી સહકારી મંડલી લી., બોરસી, તા. જલાલપોર, જી. નવસારી કે જેની નોંધણી સહકારી કાયદા હેઠળ નોંધણી ક્રમાક એફ-૪૫૯, તા. ૧-૧-૬૪ થી થયેલ છે. જેને અત્રેના આમુખ-૧ તા. ૨૪-૧૨-૦૩ના હુકમ ક્રમાંક ઉખસ/ફડચ/ખ-૩/૬૩૩/એફ-૪૫૯/૦૩ થી ફડચામાં લઇ જવાનો વચગાળાનો આદેશ આપવામાં આવેલ છે. જેને આથી ગુજરાત સહકારી મંડળીઓના અધિનિયમ ૧૯૬૧ની કલમ-૧૦૭(૩) હેઠળ બહાલી આપતો મંડળીને ફડચામાં લઇ જવાનો અંતિમ આદેશ આપવામાં આવે છે. અને આ અંગે નિમાયેલા ફડચા અધિકારી શ્રી આર. ડી. પટેલ, સહકારી અધિકારી ફડચા લગત જિલ્લા રજિસ્ટ્રાર સહકારી મંડળીઓ નવસારીએ ફડચાની કામગીરી આ આદેશની તારીખથી નિયત મુદતમાં પૂર્ણ કરવાની રહેશે.

નવસારી, તા. ૧૫મી માર્ચ, ૨૦૦૪.

વંચાણે લીધા :-

(૧) અત્રેની કચેરીના તા. ૨૪-૧૨-૦૩નો આદેશ ક્રમાંક ઉખસ/ફડચ/ખે-૧૦૮૧/ખ-૩/૬૫૭/૦૩.

(૨) મંડળીના તા. - - -ના પત્ર વાળી રજુઆત.

(૩) મંડળીના તા. - - -નો પત્ર નં.

શ્રી માણેકપોર માઇનોર પિયત સહકારી મંડળી લી., માણેકપોર, તા. જલાલપોર, જી. નવસારીને આમુખ-૧ વાળા આ કચેરીના આદેશથી ગુજરાત સહકારી મંડળીઓના સને ૧૯૬૧ના અધિનિયમની કલમ-૧૦૭ (૧) ના પેટા ખંડ (ક) (ગ) (૨) (૪) અન્વયે ફડચામાં લઇ જવાની વચગાળાનો હુકમ કરી. તેવા હુકમ સામે રજુઆત કરવાની યોગ્ય મુદત આપવામાં આવતાં મંડળીએ આ કચેરીએ કોઇ રજુઆત કરેલ નથી.

આદેશ

ક્રમાંક ઉખસ/ફડચ/ખે-૧૦૮૧/ખ-૩/૧૬૩/૦૪.—શ્રી માણેકપોર માઈનોર પિયત સહકારી મંડલી લી., માણેકપોર, તા. જલાલપોર, જી. નવસારી કે જેની નોંધણી સહકારી કાયદા હેઠળ નોંધણી ક્રમાંક ખે-૧૦૮૧, તા. ૨૪-૧૧-૯૭ થી થયેલ છે. જેને અત્રેના આમુખ-૧ તા. ૨૪-૧૨-૦૩ના હુકમ ક્રમાંક ઉખસ/ફડચ/ખ-૩/૬૫૭ થી ફડચામાં લઇ જવાનો વચગાળાનો આદેશ આપવામાં આવેલ છે. જેને આથી ગુજરાત સહકારી મંડળીઓના અધિનિયમ ૧૯૬૧ની કલમ-૧૦૭(૩) હેઠળ બહાલી આપતો મંડળીને ફડચામાં લઇ જવાનો અંતિમ આદેશ આપવામાં આવે છે. અને આ અંગે નિમાયેલા ફડચા અધિકારી શ્રી આર. ડી. પટેલ, સહકારી અધિકારી ફડચા લગત જિલ્લા રજિસ્ટ્રાર સહકારી મંડળીઓ નવસારીએ ફડચાની કામગીરી આ આદેશની તારીખથી નિયત મુદતમાં પૂર્ણ કરવાની રહેશે.

નવસારી, તા. ૧૫મી માર્ચ, ૨૦૦૪.

વંચાણે લીધા :-

(૧) અત્રેની કચેરીના તા. ૨૪-૧૨-૦૩નો આદેશ ક્રમાંક ઉખસ/ફડચ/ખે-૧૦૮૯/ખ-૩/૬૬૫/૦૩.

(૨) મંડળીના તા. - - -ના પત્ર વાળી રજુઆત.

(૩) મંડળીના તા. - - -નો પત્ર નં.

શ્રી પેથાણ કોથમડી પિયત સહકારી મંડળી લી., એરૂ, તા. જલાલપોર, જી. નવસારીને આમુખ-૧ વાળા આ કચેરીના આદેશથી ગુજરાત સહકારી મંડળીઓના સને ૧૯૬૧ના અધિનિયમની કલમ-૧૦૭ (૧) ના પેટા ખંડ (ક) (ગ) (૨) (૪) અન્વયે ફડચામાં લઇ જવાની વચગાળાનો હુકમ કરી. તેવા હુકમ સામે રજુઆત કરવાની યોગ્ય મુદત આપવામાં આવતાં મંડળીએ આ કચેરીએ કોઇ રજુઆત કરેલ નથી.

આદેશ

ક્રમાંક ઉખસ/ફડચ/ખે-૧૦૮૯/ખ-૩/૧૭૧/૦૪.—શ્રી પેથાણ કોથમડી પિયત સહકારી મંડળી લી., એરૂ, તા. જલાલપોર, જી. નવસારી કે જેની નોંધણી સહકારી કાયદા હેઠળ નોંધણી ક્રમાંક ખે-૧૦૮૯, તા. ૨૪-૮-૯૮ થી થયેલ છે. જેને અત્રેના આમુખ-૧ તા. ૨૪-૧૨-૦૩ના હુકમ ક્રમાંક ઉખસ/ફડચ/ખ-૧૦૮૯/ખ-૩/૬૬૫/૦૩ થી ફડચામાં લઇ જવાનો વચગાળાનો આદેશ આપવામાં આવેલ છે. જેને આથી ગુજરાત સહકારી મંડળીઓના અધિનિયમ ૧૯૬૧ની કલમ-૧૦૭(૩) હેઠળ બહાલી આપતો મંડળીને ફડચામાં લઇ જવાનો અંતિમ આદેશ આપવામાં આવે છે. અને આ અંગે નિમાયેલા ફડચા અધિકારી શ્રી આર. ડી. પટેલ, સહકારી અધિકારી ફડચા લગત જિલ્લા રજિસ્ટ્રાર સહકારી મંડળીઓ નવસારીએ ફડચાની કામગીરી આ આદેશની તારીખથી નિયત મુદતમાં પૂર્ણ કરવાની રહેશે.

નવસારી, તા. ૧૫મી માર્ચ, ૨૦૦૪.

વંચાણે લીધા :-

(૧) અત્રેની કચેરીના તા. ૨૪-૧૨-૦૩નો આદેશ ક્રમાંક ઉખસ/ફડચ/ખ-૨૬૧/ખ-૩/૬૭૩/૦૩.

(૨) મંડળીના તા. - - -ના પત્ર વાળી રજુઆત.

(૩) મંડળીના તા. - - -નો પત્ર નં.

શ્રી મરવાડ ખારી જમીન સુધારણાની સહકારી મંડળી લી., કોથમડી, તા. જલાલપોર, જી. નવસારીને આમુખ-૧ વાળા આ કચેરીના આદેશથી ગુજરાત સહકારી મંડળીઓના સને ૧૯૬૧ના અધિનિયમની કલમ-૧૦૭ (૧) ના પેટા ખંડ (ક) (ગ) (૨) (૪) અન્વયે ફડચામાં લઇ જવાની વચગાળાનો હુકમ કરી. તેવા હુકમ સામે રજુઆત કરવાની યોગ્ય મુદત આપવામાં આવતાં મંડળીએ આ કચેરીએ કોઇ રજુઆત કરેલ નથી.

આદેશ

ક્રમાંક ઉખસ/ફડચ/ખ-૨૬૧/ખ-૩/૧૭૯/૦૪.—શ્રી મરવાડ ખારી જમીન સુધારણાની સહકારી મંડળી લી., કોથમીડ, તા. જલાલપોર, જી. નવસારી કે જેની નોંધણી સહકારી કાયદા હેઠળ નોંધણી ક્રમાંક ખ-૨૬૧, તા. ૬-૮-૧૯૫૨ થી થયેલ છે. જેને અત્રેના આમુખ-૧ તા. ૪-૧૨-૦૩ના હુકમ ક્રમાંક ઉખસ/ફડચ/ખ-૨૬૧/ખ-૩/૬૭૩/૦૩ થી ફડચામાં લઇ જવાનો વચગાળાનો આદેશ આપવામાં આવેલ છે. જેને આથી ગુજરાત સહકારી મંડળીઓના અધિનિયમ ૧૯૬૧ની કલમ-૧૦૭(૩) હેઠળ બહાલી આપતો મંડળીને ફડચામાં લઇ જવાનો અંતિમ આદેશ આપવામાં આવે છે. અને આ અંગે નિમાયેલા ફડચા અધિકારી શ્રી આર. ડી. પટેલ, સહકારી અધિકારી ફડચા લગત જિલ્લા રજિસ્ટ્રાર સહકારી મંડળીઓ નવસારીએ ફડચાની કામગીરી આ આદેશની તારીખથી નિયત મુદતમાં પૂર્ણ કરવાની રહેશે.

નવસારી, તા. ૧૫મી માર્ચ, ૨૦૦૪.

વંચાણે લીધા :-

(૧) અત્રેની કચેરીના તા. ૨૪-૧૨-૦૩નો આદેશ ક્રમાંક ઉખસ/ફડચ/ખે-૧૦૭૨/ખ-૩/૬૪૧/૦૩.

(૨) મંડળીના તા. - - -ના પત્ર વાળી રજુઆત.

(૩) અત્રેની કચેરીના તા. - - -નો પત્ર નં.

શ્રી પારડી આરક વિભાગ પિયત સહકારી મંડળી લી., પારડી આરક, તા. જલાલપોર, જી. નવસારીને આમુખ-૧ વાળા આ કચેરીના આદેશથી ગુજરાત સહકારી મંડળીઓના સને ૧૯૬૧ના અધિનિયમની કલમ-૧૦૭ (૧) ના પેટા ખંડ (ક) (ગ) (૨) (૪) અન્વયે ફડચામાં લઇ જવા વચગાળાનો હુકમ કરી તેવા હુકમ સામે રજુઆત કરવાની યોગ્ય મુદત આપવામાં આવતાં મંડળીએ આ કચેરીને કોઇ રજુઆત કરેલ નથી. આમુખ-૨ના પત્રથી કરેલ રજુઆત આમુખ-૧ના હુકમમાં જણાવેલ કારણો સાથે સુસંગંત આધારભૂત તથા વ્યાજબી ન હોવાથી ગ્રાહ્ય ન રાખી તેની જાણ કચેરીના પત્રથી મંડળીને વિગતે કરવામાં આવેલ છે.

આદેશ

ક્રમાંક ઉખસ/ફડચ/ખે-૧૦૭૨/ખ-૩/૧૮૭/૨૦૦૪.—શ્રી પારડી આરક વિભાગ પિયત સહકારી મંડળી લી., પારડી આરક, તા. જલાલપોર, જી. નવસારી કે જેની નોંધણી સહકારી કાયદા હેઠળ નોંધણી ક્રમાંક ખે-૧૦૭૨, તા. ૨૩-૭-૧૯૯૭ થી થયેલ છે. તેને અત્રેની કચેરીના આમુખ-૧ના તા. ૨૪-૧૨-૦૩ના હુકમ ક્રમાંક ઉખસ/ફડચ/ખે-૧૦૭૨/ખ-૩/૬૪૧/૦૩ થી ફડચામાં લઇ જવાનો વચગાળાનો આદેશ આપવામાં આવેલ છે. જેને આથી ગુજરાત સહકારી મંડળીના અધિનિયમ ૧૯૬૧ની કલમ-૧૦૭(૩) હેઠળ બહાલી આપતો મંડળીને ફડચામાં લઇ જવાનો અંતિમ આદેશ આપવામાં આવે છે. અને આ અંગે નિમાયેલા ફડચા અધિકારી શ્રી આર. ડી. પટેલ, સહકારી અધિકારી ફડચા લગત જિલ્લા રજિસ્ટ્રાર સહકારી મંડળીઓ નવસારીએ ફડચાની કામગીરી આ આદેશની તારીખથી નિયત મુદતમાં પૂર્ણ કરવાની રહેશે.

નવસારી, તા. ૧૫મી માર્ચ, ૨૦૦૪.

વંચાણે લીધા :-

(૧) અત્રેની કચેરીના તા. ૨૪-૧૨-૨૦૦૩ના વચગાળાના આદેશ ક્રમાંક ઉખસ/ફડચ/ખે-૧૦૮૩/ખ-૩/૬૪૯/૦૩.

(૨) મંડળીના તા. - - -ના પત્ર વાળી રજુઆત.

(૩) અત્રેની કચેરીના તા. - - -નો પત્ર નં.

શ્રી ધામણ પિયત સહકારી મંડળી લી., ધામણ, તા. જલાલપોર, જી. નવસારીને આમુખ-૧ વાળા આ કચેરીના આદેશથી ગુજરાત સહકારી મંડળીઓના સને ૧૯૬૧ના અધિનિયમની કલમ-૧૦૭ (૧) ના પેટા ખંડ (ક) (ગ) (૨) (૪) અન્વયે ફડચામાં લઇ જવા વચગાળાનો હુકમ કરી તેવા હુકમ સામે રજુઆત કરવાની યોગ્ય મુદત આપવામાં આવતાં મંડળીએ આ કચેરીને કોઇ રજુઆત કરેલ નથી. આમુખ(૨)ના પત્રથી કરેલ રજુઆત આમુખ (૧)ના હુકમમાં જણાવેલ કારણો સાથે સુસંગત આધારભૂત તથા વ્યાજબી ન હોવાથી ગ્રાહ્ય ન રાખી તેની જાણ કચેરીના પત્રથી મંડળીને વિગતે કરવામાં આવેલ છે.

આદેશ

ક્રમાંક ઉખસ/ફડચ/ખે-૧૦૮૩/ખ-૩/૧૯૪/૨૦૦૪.—શ્રી ધામણ પિયત સહકારી મંડળી લી., ધામણ, તા. જલાલપોર, જી. નવસારી કે જેની નોંધણી સહકારી કાયદા હેઠળ નોંધણી ક્રમાંક ખે-૧૦૮૩, તા. ૨૪-૧૧-૧૯૯૭ થયેલ છે. તેને અત્રેની કચેરીના આમુખ (૧) તા. ૨૪-૧૨-૦૩ના હુકમ ક્રમાંક ઉખસ/ફડચ/ખે-૧૦૮૩/ખ-૩/૬૪૯/૦૩ થી ફડચામાં લઇ જવાનો વચગાળાનો આદેશ આપવામાં આવેલ છે. જેને આથી ગુજરાત સહકારી મંડળીના અધિનિયમ ૧૯૬૧ની કલમ-૧૦૭(૩) હેઠળ બહાલી આપતો મંડળીને ફડચામાં લઇ જવાનો અંતિમ આદેશ આપવામાં આવે છે. અને આ અંગે નિમાયેલા ફડચા અધિકારી શ્રી આર. ડી. પટેલ, સહકારી અધિકારી ફડચા લગત જિલ્લા રજિસ્ટ્રાર સહકારી મંડળીઓ નવસારીએ ફડચાની કામગીરી આ આદેશની તારીખથી નિયત મુદતમાં પૂર્ણ કરવાની રહેશે.

નવસારી, તા. ૧૫મી માર્ચ, ૨૦૦૪.

વંચાણે લીધા :-

(૧) અત્રેની કચેરીના તા. ૨૪-૧૨-૨૦૦૩ના વચગાળાના આદેશ ક્રમાંક ખે-૧૦૫૩/ખ-૩/૬૮૧/૦૩.

(૨) મંડળીના તા. - - -ના પત્ર વાળી રજુઆત.

(૩) અત્રેની કચેરીના તા. - - -નો પત્ર નં.

શ્રી કણભઇ સતાડીયા પિયત સહકારી મંડળી લી., કણભઇ, તા. ચીખલી, જી. નવસારીને આમુખ (૧) વાળા આ કચેરીના આદેશથી ગુજરાત સહકારી મંડળીઓના સને ૧૯૬૧ના અધિનિયમની કલમ-૧૦૭ (૧) ના પેટા ખંડ (ક) (ગ) (૨) (૪) અન્વયે ફડચામાં લઇ જવા વચગાળાનો હુકમ કરી તેવા હુકમ સામે રજુઆત કરવાની યોગ્ય મુદત આપવામાં આવતાં મંડળીએ આ કચેરીને કોઇ રજુઆત કરેલ નથી. આમુખ-(૨)ના પત્રથી કરેલ રજુઆત આમુખ (૧)ના હુકમમાં જણાવેલ કારણો સાથે સુસંગત આધારભૂત તથા વ્યાજબી ન હોવાથી ગ્રાહ્ય ન રાખી તેની જાણ કચેરીના પત્રથી મંડળીને વિગતે કરવામાં આવેલ છે.

આદેશ

ક્રમાંક ઉખસ/ફડચ/ખે-૧૦૫૩/ખ-૩/૨૦૨/૨૦૦૪.—શ્રી કણભઇ સતાડીયા પિયત સહકારી મંડળી લી., કણભઇ, તા. ચીખલી, જી. નવસારી કે જેની નોંધણી સહકારી કાયદા હેઠળ નોંધણી ક્રમાંક ખે-૧૦૩૫, તા. ૧૪-૩-૧૯૯૬ થી થયેલ છે. તેને અત્રેની કચેરીના આમુખ (૧.)ના તા. ૨૪-૧૨-૦૩ના હુકમ ક્રમાંક ઉખસ/ફડચ/ખે-૧૦૩૫/ખ-૩/૬૮૧/૦૩ થી ફડચામાં લઇ જવાનો વચગાળાનો આદેશ આપવામાં આવેલ છે. જેને આથી ગુજરાત સહકારી મંડળીના અધિનિયમ ૧૯૬૧ની કલમ-૧૦૭(૩) હેઠળ બહાલી આપતો મંડળીને ફડચામાં લઇ જવાનો અંતિમ આદેશ આપવામાં આવે છે. અને આ અંગે નિમાયેલા ફડચા અધિકારી શ્રી આર. ડી. પટેલ, સહકારી અધિકારી ફડચા લગત જિલ્લા રજિસ્ટ્રાર સહકારી મંડળીઓ નવસારીએ ફડચાની કામગીરી આ આદેશની તારીખથી નિયત મુદતમાં પૂર્ણ કરવાની રહેશે.

નવસારી, તા. ૧૫મી માર્ચ, ૨૦૦૪.

વંચાણે લીધા :-

(૧) અત્રેની કચેરીના તા. ૨૪-૧૨-૨૦૦૩ના વચગાળાના આદેશ ક્રમાંક ઉખસ/ફડચ/ખે-૧૦૪૨/ખ-૩/૬૮૯/૦૩.

(૨) મંડળીના તા. - - -ના પત્ર વાળી રજુઆત.

(૩) અત્રેની કચેરીના તા. - - -નો પત્ર નં.

શ્રી ગૌરી પિયત સહકારી મંડળી લી., ગૌરી, તા. ચીખલી, જી. નવસારીને આમુખ(૧) વાળા આ કચેરીના આદેશથી ગુજરાત સહકારી મંડળીઓના સને ૧૯૬૧ના અધિનિયમની કલમ-૧૦૭ (૧) ના પેટા ખંડ (ક) (ગ) (૨) (૪) અન્વયે ફડચામાં લઇ જવા વચગાળાનો હુકમ કરી તેવા હુકમ સામે રજુઆત કરવાની યોગ્ય મુદત આપવામાં આવતાં મંડળીએ આ કચેરીને કોઇ રજુઆત કરેલ નથી. આમુખ-૨ના પત્રથી કરેલ રજુઆત આમુખ(૧)ના હુકમમાં જણાવેલ કારણો સાથે સુસંગત

આધારભૂત તથા વ્યાજબી ન હોવાથી ગ્રાહ્ય ન રાખી તેની જાણ આ કચેરીના પત્રથી મંડળીને વિગતે કરવામાં આવેલ છે.

આદેશ

ક્રમાંક ઉખસ/ફડચ/ખે-૧૦૪૨/ખ-૩/૨૧૦/૨૦૦૪.—શ્રી ગૌરી પિયત સહકારી મંડળી લી., ગૌરી, તા. ચીખલી, જી. નવસારી કે જેની નોંધણી સહકારી કાયદા હેઠળ નોંધણી ક્રમાંક ખે-૧૪૪૨, તા. ૨૬-૧૨-૧૯૯૧ થી થયેલ છે. તેને અત્રેની કચેરીના આમુખ(૧) તા. ૨૪-૧૨-૦૩ના હુકમ ક્રમાંક ઉખસ/ફડચ/ખે-૧૦૪૨/ખ-૩/૬૮૯/ ૦૩ થી ફડચામાં લઈ જવાનો વચગાળાનો આદેશ આપવામાં આવેલ છે. જેને આથી ગુજરાત સહકારી મંડળીના અધિનિયમ ૧૯૬૧ની કલમ-૧૦૭(૩) હેઠળ બહાલી આપતો મંડળીને ફડચામાં લઈ જવાનો અંતિમ આદેશ આપવામાં આવે છે. અને આ અંગે નિમાયેલા ફડચા અધિકારી શ્રી આર. ડી. પટેલ, સહકારી અધિકારી ફડચા લગત જિલ્લા રજિસ્ટ્રાર સહકારી મંડળીઓ નવસારીએ ફડચાની કામગીરી આ આદેશની તારીખથી નિયત મુદતમાં પૂર્ણ કરવાની રહેશે.

નવસારી, તા. ૧૫મી માર્ચ, ૨૦૦૪.

વંચાણે લીધા :-

(૧) અત્રેની કચેરીના તા. ૨૪-૧૨-૨૦૦૩ના વચગાળાના આદેશ ક્રમાંક ઉખસ/ફડચ/ખે-૧૦૮૬/ખ-૩/૬૯૭/૦૩.

(૨) મંડળીના તા. - - -ના પત્ર વાળી રજુઆત.

(૩) અત્રેની કચેરીના તા. - - -નો પત્ર નં.

શ્રી સોલધરા વિભાગ સબ માઈનોર સહકારી મંડળી લી., સોલધરા, તા. ચીખલી, જી. નવસારીને આમુખ (૧) વાળા આ કચેરીના આદેશથી ગુજરાત સહકારી મંડળીઓના સને ૧૯૬૧ના અધિનિયમની કલમ-૧૦૭ (૧) ના પેટા ખંડ (ક) (ગ) (૨) (૪) અન્વયે ફડચામાં લઈ જવા વચગાળાનો હુકમ કરી તેવા હુકમ સામે રજુઆત કરવાની યોગ્ય મુદત આપવામાં આવતાં મંડળીએ આ કચેરીને કોઈ રજુઆત કરેલ નથી. આમુખ(૨)ના પત્રથી કરેલ રજુઆત આમુખ(૧)ના હુકમમાં જણાવેલ કારણો સાથે સુસંગત આધારભૂત તથા વ્યાજબી ન હોવાથી ગ્રાહ્ય ન રાખી તેની જાણ આ કચેરીના પત્રથી મંડળીને વિગતે કરવામાં આવેલ છે.

આદેશ

ક્રમાંક ઉખસ/ફડચ/ખે-૧૦૮૬/ખ-૩/૨૧૭/૨૦૦૪.—શ્રી સોલધરા વિભાગ સબ માઈનોર સહકારી મંડળી લી., સોલધરા, તા. ચીખલી, જી. નવસારી કે જેની નોંધણી સહકારી કાયદા હેઠળ નોંધણી ક્રમાંક ખે-૧૦૮૬, તા. ૧૬-૨-૧૯૯૮ થી થયેલ છે. તેને અત્રેની કચેરીના આમુખ(૧) તા. ૨૪-૧૨-૦૩ના હુકમ ક્રમાંક ઉખસ/ફડચ/ખ-૩/૬૯૭/ ૦૩ થી ફડચામાં લઈ જવાનો વચગાળાનો આદેશ આપવામાં આવેલ છે. જેને આથી ગુજરાત સહકારી મંડળીના અધિનિયમ ૧૯૬૧ની કલમ-૧૦૭(૩) હેઠળ બહાલી આપતો મંડળીને ફડચામાં લઈ જવાનો અંતિમ આદેશ આપવામાં આવે છે. અને આ અંગે નિમાયેલા ફડચા અધિકારી શ્રી આર. ડી. પટેલ, સહકારી અધિકારી ફડચા લગત જિલ્લા રજિસ્ટ્રાર સહકારી મંડળીઓ નવસારીએ ફડચાની કામગીરી આ આદેશની તારીખથી નિયત મુદતમાં પૂર્ણ કરવાની રહેશે.

નવસારી, તા. ૧૫મી માર્ચ, ૨૦૦૪.

વંચાણે લીધા :-

(૧) અત્રેની કચેરીના તા. ૨૪-૧૨-૨૦૦૩ના વચગાળાના આદેશ ક્રમાંક ઉખસ/ફડચ/સા-૧૧૪૮/ખ-૩/૭૦૫/૦૩.

(૨) મંડળીના તા. - - -ના પત્ર વાળી રજુઆત.

(૩) અત્રેની કચેરીના તા. - - -નો પત્ર નં.

શ્રી ચીખલી તાલુકા મહિલા બચત અને ધિરાણ સહકારી મંડળી લી., ચીખલી, તા. ચીખલી, જી. નવસારીને આમુખ (૧) વાળા આ કચેરીના આદેશથી ગુજરાત સહકારી મંડળીઓના સને ૧૯૬૧ના અધિનિયમની કલમ-૧૦૭ (૧) ના પેટા ખંડ (ક) (ગ) (૨) (૪) અન્વયે ફડચામાં લઈ જવા વચગાળાનો હુકમ કરી તેવા હુકમ સામે રજુઆત કરવાની યોગ્ય મુદત આપવામાં આવતાં મંડળીએ આ કચેરીને કોઈ રજુઆત કરેલ નથી. આમુખ (૨) ના પત્રથી કરેલ રજુઆત આમુખ(૧)ના હુકમમાં જણાવેલ કારણો સાથે સુસંગત આધારભૂત તથા વ્યાજબી ન હોવાથી ગ્રાહ્ય ન રાખી તેની જાણ આ કચેરીના પત્રથી મંડળીને વિગતે કરવામાં આવેલ છે.

આદેશ

ક્રમાંક ઉખસ/ફડચ/સા-૧૧૪૮/ખ-૩/૨૨૫/૨૦૦૪.—શ્રી ચીખલી તાલુકા મહિલા બચત અને ધિરાણ સહકારી મંડળી લી., ચીખલી, તા. ચીખલી, જી. નવસારી કે જેની નોંધણી સહકારી કાયદા હેઠળ નોંધણી ક્રમાંક સા-૧૧૪૮, તા. ૨૪-૧૨-૧૯૯૪ થી થયેલ છે. તેને અત્રેની કચેરીના આમુખ(૧) તા. ૨૪-૧૨-૦૩ના હુકમ ક્રમાંક ઉખસ/ફડચ/ સા-૧૧૪૮/ખ-૩/૭૦૫/૦૩ થી ફડચામાં લઈ જવાનો વચગાળાનો આદેશ આપવામાં આવેલ છે. જેને આથી ગુજરાત સહકારી મંડળીના અધિનિયમ ૧૯૬૧ની કલમ-૧૦૭ (૩) હેઠળ બહાલી આપતો મંડળીને ફડચામાં લઈ જવાનો અંતિમ આદેશ આપવામાં આવે છે. અને આ અંગે નિમાયેલા ફડચા અધિકારી શ્રી આર. ડી. પટેલ, સહકારી અધિકારી ફડચા લગત જિલ્લા રજિસ્ટ્રાર સહકારી મંડળીઓ નવસારીએ ફડચાની કામગીરી આ આદેશની તારીખથી નિયત મુદતમાં પૂર્ણ કરવાની રહેશે.

નવસારી, તા. ૧૫મી માર્ચ, ૨૦૦૪.

વંચાણે લીધા :-

(૧) અત્રેની કચેરીના તા. ૨૪-૧૨-૨૦૦૩ના વચગાળાના આદેશ ક્રમાંક ઉખસ/ફડચ/ભ-૧૭૬૯/ખ-૩/૭૨૧/૦૩.

(૨) મંડળીના તા. - - -ના પત્ર વાળી રજુઆત.

(૩) અત્રેની કચેરીના તા. - - -નો પત્ર નં.

શ્રી ચીખલી વિભાગ આદિવાસી સભ્યોની ગ્રાહક સહકારી મંડળી લી., ખુંદ, તા. ચીખલી, જી. નવસારીને આમુખ (૧) વાળા આ કચેરીના આદેશથી ગુજરાત સહકારી મંડળીઓના સને ૧૯૬૧ના અધિનિયમની

કલમ-૧૦૭ (૧) ના પેટા ખંડ (ક) (ગ) (૨) (૪) અન્વયે ફડચામાં લઇ જવા વચગાળાનો હુકમ કરી તેવા હુકમ સામે રજુઆત કરવાની યોગ્ય મુદત આપવામાં આવતાં મંડળીએ આ કચેરીને કોઇ રજુઆત કરેલ નથી. આમુખ(૨)ના પત્રથી કરેલ રજુઆત આમુખ(૧)ના હુકમમાં જણાવેલ કારણો સાથે સુસંગત આધારભૂત તથા વ્યાજબી ન હોવાથી ગ્રાહ્ય ન રાખી તેની જાણ આ કચેરીના પત્રથી મંડળીને વિગતે કરવામાં આવેલ છે.

આદેશ

ક્રમાંક ઉખસ/ફડચ/ભ-૧૭૬૯/ખ-૩/૨૩૨/૨૦૦૪.–શ્રી ચીખલી વિભાગ આદિવાસી સભ્યોની ગ્રાહક સહકારી મંડળી લી., ખુંદ, તા. ચીખલી, જી. નવસારી કે જેની નોંધણી સહકારી કાયદા હેઠળ નોંધણી ક્રમાંક ભ-૧૭૬૯, તા. ૧૯-૧-૧૯૯૨ થી થયેલ છે. તેને અત્રેની કચેરીના આમુખ(૧)ના તા. ૨૪-૧૨-૦૩ના હુકમ ક્રમાંક ઉખસ/ફડચ/ભ-૧૭૬૯/ખ-૩/૭૨૧/૦૩ થી ફડચામાં લઇ જવાનો વચગાળાનો આદેશ આપવામાં આવેલ છે. જેને આથી ગુજરાત સહકારી મંડળીના અધિનિયમ ૧૯૬૧ની કલમ-૧૦૭ (૩) હેઠળ બહાલી આપતો મંડળીને ફડચામાં લઇ જવાનો અંતિમ આદેશ આપવામાં આવે છે. અને આ અંગે નિમાયેલા ફડચા અધિકારી શ્રી આર. ડી. પટેલ, સહકારી અધિકારી ફડચા લગત જિલ્લા રજિસ્ટ્રાર સહકારી મંડળીઓ નવસારીએ ફડચાની કામગીરી આ આદેશની તારીખથી નિયત મુદતમાં પૂર્ણ કરવાની રહેશે.

નવસારી, તા. ૧૫મી માર્ચ, ૨૦૦૪.

વંચાણે લીધા :-

(૧) અત્રેની કચેરીના તા. ૨૪-૧૨-૨૦૦૩ના વચગાળાના આદેશ ક્રમાંક ઉખસ/ફડચ/સે-૨૪૬૭૪/ખ-૩/૭૨૪/૦૩.

(૨) મંડળીના તા. - - -ના પત્ર વાળી રજુઆત.

(૩) અત્રેની કચેરીના તા. - - -નો પત્ર નં.

શ્રી કાંગવઇ સેવા સહકારી મંડળી લી., કાંગવઇ, તા. ચીખલી, જી. નવસારીને આમુખ (૧) વાળા આ કચેરીના આદેશથી ગુજરાત સહકારી મંડળીઓના સને ૧૯૬૧ના અધિનિયમની કલમ-૧૦૭ (૧) ના પેટા ખંડ (ક) (ગ) (૨) (૪) અન્વયે ફડચામાં લઇ જવા વચગાળાનો હુકમ કરી તેવા હુકમ સામે રજુઆત કરવાની યોગ્ય મુદત આપવામાં આવતાં મંડળીએ આ કચેરીને કોઇ રજુઆત કરેલ નથી. આમુખ(૨)ના પત્રથી કરેલ રજુઆત આમુખ(૧)ના હુકમમાં જણાવેલ કારણો સાથે સુસંગત આધારભૂત તથા વ્યાજબી ન હોવાથી ગ્રાહ્ય ન રાખી તેની જાણ આ કચેરીના પત્રથી મંડળીને વિગતે કરવામાં આવેલ છે.

આદેશ

ક્રમાંક ઉખસ/ફડચ સે-૨૪૬૭૪/ખ-૩/૨૩૯/૨૦૦૪.–શ્રી કાંગવઇ સેવા સહકારી મંડળી લી., કાંગવઈ, તા. ચીખલી, જી. નવસારી કે જેની નોંધણી સહકારી કાયદા હેઠળ નોંધણી ક્રમાંક સે-૨૪૬૭૪, તા. ૩-૧૦-૧૯૯૧ થી થયેલ છે. તેને અત્રેની કચેરીના આમુખ (૧)ના તા. ૨૪-૧૨-૦૩ના હુકમ ક્રમાંક ઉખસ/ફડચ/સે-૨૪૬૭૪/ખ-૩/૭૨૯/૦૩ થી ફડચામાં લઇ જવાનો વચગાળાનો આદેશ આપવામાં આવેલ છે. જેને આથી ગુજરાત સહકારી મંડળી અધિનિયમ ૧૯૬૧ની કલમ-૧૦૭ (૩) હેઠળ બહાલી આપતો મંડળ ફડચામાં લઇ જવાનો અંતિમ આદેશ આપવામાં આવે છે. અને અંગે નિમાયેલા ફડચા અધિકારી શ્રી આર. ડી. પટેલ, સહકારી અધિક ફડચા લગત જિલ્લા રજિસ્ટ્રાર સહકારી મંડળીઓ નવસારીએ ફડચા કામગીરી આ આદેશની તારીખથી નિયત મુદતમાં પૂર્ણ કરવાની રહે

નવસારી, તા. ૧૫મી માર્ચ, ૨૦૦૪.

વંચાણે લીધા :-

(૧) અત્રેની કચેરીના તા. ૨૪-૧૨-૨૦૦૩ના વચગાળાના આદે ક્રમાંક ઉખસ/ફડચ/સે-૨૬૮૫૫/ખ-૩/૭૩૭/૦૩.

(૨) મંડળીના તા. - - -ના પત્ર વાળી રજુઆત.

(૩) અત્રેની કચેરીના તા. - - -નો પત્ર નં.

શ્રી ખાંભડા વિ.વિ.કા. સેવા સહકારી મંડળી લી., ખાંભડા, ત ચીખલી, જી. નવસારીને આમુખ (૧) વાળા આ કચેરીના આદેશથ ગુજરાત સહકારી મંડળીઓના સને ૧૯૬૧ના અધિનિયમની કલમ ૧૦૭ (૧) ના પેટા ખંડ (ક) (ગ) (૨) (૪) અન્વયે ફડચામાં લઇ જવ વચગાળાનો હુકમ કરી તેવા હુકમ સામે રજુઆત કરવાની યોગ મુદત આપવામાં આવતાં મંડળીએ આ કચેરીને કોઇ રજુઆત કરે નથી. આમુખ-૨ના પત્રથી કરેલ રજુઆત આમુખ-૧ના હુકમમ જણાવેલ કારણો સાથે સુસંગત આધારભૂત તથા વ્યાજબી ન હોવાથ ગ્રાહ્ય ન રાખી તેની જાણ આ કચેરીના પત્રથી મંડળીને વિગતે કરવામ આવેલ છે.

આદેશ

ક્રમાંક ઉખસ/ફડચ/સે-૨૬૮૫૫/ખ-૩/૨૪૭/૨૦૦૪.–શ્ર ખાંભડા વિ.વિ.કા. સેવા સહકારી મંડળી લી., ખાંભડા, તા. ચીખલી જી. નવસારી કે જેની નોંધણી સહકારી કાયદા હેઠળ નોંધણી ક્રમાંક સે-૨૬૮૫૫, તા. ૩૦-૩-૧૯૯૪ થી થયેલ છે. તેને અત્રેની કચેરીન આમુખ(૧)ના તા. ૨૪-૧૨-૦૩ના હુકમ ક્રમાંક ઉખસ/ફડચ/ખ-૩/૭૩૭/૦૩ થી ફડચામાં લઇ જવાનો વચગાળાનો આદેશ આપવામાં આવેલ છે. જેને આથી ગુજરાત સહકારી મંડળીના અધિનિયમ ૧૯૬૧ની કલમ-૧૦૭ (૩) હેઠળ બહાલી આપતો મંડળીને ફડચામાં લઇ જવાનો અંતિમ આદેશ આપવામાં આવે છે. અને આ અંગે નિમાયેલા ફડચા અધિકારી શ્રી આર. ડી. પટેલ, સહકારી અધિકારી ફડચા લગત જિલ્લા રજિસ્ટ્રાર સહકારી મંડળીઓ નવસારીએ ફડચાની કામગીરી આ આદેશની તારીખથી નિયત મુદતમાં પૂર્ણ કરવાની રહેશે.

નવસારી, તા. ૧૫મી માર્ચ, ૨૦૦૪.

વંચાણે લીધા :-

(૧) અત્રેની કચેરીના તા. ૨૪-૧૨-૦૩ના વચગાળાના આદેશ ક્રમાંક-ઉખસ/ફડચ/-/સે-૨૩૨૪૮/ખ-૩/૭૪૫/૨૦૦૩.

INDEX

(૨) મંડળીના તારીખ - -ના પત્ર વાળી રજુઆત.

(૩) અત્રેની કચેરીના તારીખ - -નો પત્ર નં.

શ્રી બળવાડા વિ. સેવા સહકારી મંડળી લી. બળવાડા તા. ચીખલી જીલ્લે નવસારીને આમુખ (૧) વાળા આ કચેરીના આદેશથી ગુજરાત સહકારી મંડળીઓનાં સને ૧૯૬૧ના અધિનિયમની કલમ-૧૦૭ (૧)ના પેટા ખંડ (ક) (ગ) (૨) (૪) અન્વયે ફડચામાં લઈ જવા વચગાળાનો હુકમ કરી તેવા હુકમ સામે રજુઆત કરવાની યોગ્ય મુદત આપવામાં આવતાં મંડળીએ આ કચેરીને કોઈ રજુઆત કરેલ નથી. આમુખ-(૨)ના પત્રથી કરેલ રજુઆત આમુખ-(૧)ના હુકમમાં જણાવેલ કારણો સાથે સુસંગત આધારભૂત તથા વ્યાજબી ન હોવાથી ગ્રાહ્ય ન રાખી તેની જાણ આ કચેરીના પત્રથી મંડળીને વિગતે કરવામાં આવેલ છે.

આદેશ

ક્રમાંક-ઉખસ/ફડચ/-/સે-૨૩૨૪૮/ખ-૩/૨૫૫/૨૦૦૪.- શ્રી બળવાડા વિ. સેવા સહકારી મંડળી લી. બળવાડા તા. ચીખલી જીલ્લે નવસારી કે જેની નોંધણી સહકારી કાયદા હેઠળ નોંધણી ક્રમાંક સે-૨૩૨૪૮ તા. ૨૭-૯-૮૯ થી થયેલ છે. તેને અત્રેની કચેરીના આમુખ(૧) ના તા. ૨૪-૧૨-૦૩ના હુકમ ક્રમાંક-ઉખસ-ફડચ-ખ-૩/૭૪૫/૦૩થી ફડચામાં લઈ જવાના વચગાળાનો આદેશ આપવામાં આવેલ છે. જેને આથી ગુજરાત સહકારી મંડળીના અધિનિયમ-૧૯૬૧ની કલમ-૧૦૭(૩) હેઠળ બહાલી આપતો મંડળીને ફડચામાં લઈ જવાનો અંતિમ આદેશ આપવામાં આવે છે. અને આ અંગે નિમાયેલા ફડચા અધિકારીશ્રી આર. ડી. પટેલ સહકારી અધિકારી ફડચા લગત જીલ્લા રજીસ્ટ્રાર સહકારી મંડળીઓ નવસારીએ ફડચાની કામગીરી આ આદેશની તારીખથી નિયત મુદતમાં પૂર્ણ કરવાની રહેશે.

નવસારી, તારીખ ૧૫મી માર્ચ, ૨૦૦૪.

વંચાણે લીધા :-

(૧) અત્રેની કચેરીના તા. ૨૪-૧૨-૦૩ના વચગાળાના આદેશ ક્રમાંક-ઉખસ/ફડચ/-/સે-૧૧૭૫/ખ-૩/૭૫૩/૨૦૦૩.

(૨) મંડળીના તારીખ - -ના પત્ર વાળી રજુઆત.

(૩) અત્રેની કચેરીના તારીખ - -નો પત્ર નં.

શ્રી મજીગામા વિ. કૃષિ ઓદ્યોગિક સહકારી મંડળી લી. મજીગામ તા. ચીખલી જીલ્લે નવસારીને આમુખ (૧) વાળા આ કચેરીના આદેશથી ગુજરાત સહકારી મંડળીઓનાં સને ૧૯૬૧ના અધિનિયમની કલમ-૧૦૭ (૧)ના પેટા ખંડ (ક) (ગ) (૨) (૪) અન્વયે ફડચામાં લઈ જવા વચગાળાનો હુકમ કરી તેવા હુકમ સામે રજુઆત કરવાની યોગ્ય મુદત આપવામાં આવતાં મંડળીએ આ કચેરીને કોઈ રજુઆત કરેલ નથી. આમુખ-(૨)ના પત્રથી કરેલ રજુઆત આમુખ-(૧)ના હુકમમાં જણાવેલ કારણો સાથે સુસંગત આધારભૂત તથા વ્યાજબી ન હોવાથી ગ્રાહ્ય ન રાખી તેની જાણ આ કચેરીના પત્રથી મંડળીને વિગતે કરવામાં આવેલ છે.

આદેશ

ક્રમાંક-ઉખસ/ફડચ/-/સે-૧૧૭૫/ખ-૩/૨૬૩/૨૦૦૪.- શ્રી મજીગામા વિ. કૃષિ ઓદ્યોગિક સહકારી મંડળી લી. મજીગામ તા. ચીખલી જીલ્લે નવસારી કે જેની નોંધણી સહકારી કાયદા હેઠળ નોંધણી ક્રમાંક સે-૧૧૭૫ તા. ૨૬-૩-૯૯ થી થયેલ છે. તેને અત્રેની કચેરીના આમુખ(૧) ના તા. ૨૪-૧૨-૦૩ના હુકમ ક્રમાંક-ઉખસ-ફડચ-ખ-૩/૭૫૩/૦૩થી ફડચામાં લઈ જવાના વચગાળાનો આદેશ આપવામાં આવેલ છે. જેને આથી ગુજરાત સહકારી મંડળીના અધિનિયમ-૧૯૬૧ની કલમ-૧૦૭(૩) હેઠળ બહાલી આપતો મંડળીને ફડચામાં લઈ જવાનો અંતિમ આદેશ આપવામાં આવે છે. અને આ અંગે નિમાયેલા ફડચા અધિકારીશ્રી આર. ડી. પટેલ સહકારી અધિકારી ફડચા લગત જીલ્લા રજીસ્ટ્રાર સહકારી મંડળીઓ નવસારીએ ફડચાની કામગીરી આ આદેશની તારીખથી નિયત મુદતમાં પૂર્ણ કરવાની રહેશે.

નવસારી, તારીખ ૧૫મી માર્ચ, ૨૦૦૪.

વંચાણે લીધા :-

(૧) અત્રેની કચેરીના તા. ૨૪-૧૨-૦૩ના વચગાળાના આદેશ ક્રમાંક-ઉખસ/ફડચ/-/સે-૧૨૭૮૫/ખ-૩/૭૬૧/૨૦૦૩.

(૨) મંડળીના તારીખ - -ના પત્ર વાળી રજુઆત.

(૩) અત્રેની કચેરીના તારીખ - -નો પત્ર નં.

શ્રી રૂમલા વિ. ફ્રુટ એન્ડ વેજીટેબલ સહકારી મંડળી લી. ખુડવેલ તા. ચીખલી જીલ્લે નવસારીને આમુખ (૧) વાળા આ કચેરીના આદેશથી ગુજરાત સહકારી મંડળીઓનાં સને ૧૯૬૧ના અધિનિયમની કલમ-૧૦૭ (૧)ના પેટા ખંડ (ક) (ગ) (૨) (૪) અન્વયે ફડચામાં લઈ જવા વચગાળાનો હુકમ કરી તેવા હુકમ સામે રજુઆત કરવાની યોગ્ય મુદત આપવામાં આવતાં મંડળીએ આ કચેરીને કોઈ રજુઆત કરેલ નથી. આમુખ-(૨)ના પત્રથી કરેલ રજુઆત આમુખ-(૧)ના હુકમમાં જણાવેલ કારણો સાથે સુસંગત આધારભૂત તથા વ્યાજબી ન હોવાથી ગ્રાહ્ય ન રાખી તેની જાણ આ કચેરીના પત્રથી મંડળીને વિગતે કરવામાં આવેલ છે.

આદેશ

ક્રમાંક-ઉખસ/ફડચ/-/સે-૧૨૭૮૫/ખ-૩/૨૭૧/૨૦૦૪.- શ્રી રૂમલા વિ. ફ્રુટ એન્ડ વેજીટેબલ સહકારી મંડળી લી. ખુડવેલ તા. ચીખલી જીલ્લે નવસારી કે જેની નોંધણી સહકારી કાયદા હેઠળ નોંધણી ક્રમાંક ૧૨૭૮૫ તા. ૨૯-૧-૮૫ થી થયેલ છે. તેને અત્રેની કચેરીના આમુખ(૧) ના તા. ૨૪-૧૨-૦૩ના હુકમ ક્રમાંક-ઉખસ-ફડચ-ખ-૩/૭૬૧/૦૩થી ફડચામાં લઈ જવાના વચગાળાનો આદેશ આપવામાં આવેલ છે. જેને આથી ગુજરાત સહકારી મંડળીના અધિનિયમ-૧૯૬૧ની કલમ-૧૦૭(૩) હેઠળ બહાલી આપતો મંડળીને ફડચામાં લઈ જવાનો અંતિમ આદેશ આપવામાં આવે છે. અને આ અંગે નિમાયેલા ફડચા અધિકારીશ્રી આર. ડી. પટેલ સહકારી અધિકારી ફડચા લગત જીલ્લા રજીસ્ટ્રાર સહકારી મંડળીઓ નવસારીએ ફડચાની કામગીરી આ આદેશની તારીખથી નિયત મુદતમાં પૂર્ણ કરવાની રહેશે.

નવસારી, તારીખ ૧૫મી માર્ચ, ૨૦૦૪.

વંચાણે લીધા :-

(૧) અત્રેની કચેરીના તા. ૨૪-૧૨-૦૩ના વચગાળાના આદેશ ક્રમાંક-ઉખસ/ફડચ-/ખ-૩/૭૬૯/૨૦૦૩.

(૨) મંડળીના તારીખ - -ના પત્ર વાળી રજુઆત.

(૩) અત્રેની કચેરીના તારીખ - -નો પત્ર નં.

શ્રી ચીખલી તાલુકા પોલ્ટ્રીફાર્મ સહકારી મંડળી લી. ચીખલી તા. ચીખલી જીલ્લે નવસારીને આમુખ (૧) વાળા આ કચેરીના આદેશથી ગુજરાત સહકારી મંડળીઓનાં સને ૧૯૬૧ના અધિનિયમની કલમ-૧૦૭ (૧)ના પેટા ખંડ (ક) (ગ) (૨) (૪) અન્વયે ફડચામાં લઈ જવા વચગાળાનો હુકમ કરી તેવા હુકમ સામે રજુઆત કરવાની યોગ્ય મુદત આપવામાં આવતાં મંડળીએ આ કચેરીને કોઈ રજુઆત કરેલ નથી. આમુખ-(૨)ના પત્રથી કરેલ રજુઆત આમુખ-(૧)ના હુકમમાં જણાવેલ કારણો સાથે સુસંગત આધારભૂત તથા વ્યાજબી ન હોવાથી ગ્રાહ્ય ન રાખી તેની જાણ આ કચેરીના પત્રથી મંડળીને વિગતે કરવામાં આવેલ છે.

આદેશ

ક્રમાંક-ઉખસ/ફડચ/-/સે-૧૪૧૮૩/ખ-૩/૨૭૯/૨૦૦૪.- શ્રી ચીખલી તાલુકા પોલ્ટ્રીફાર્મ સહકારી મંડળી લી. ચીખલી તા. ચીખલી, જીલ્લે નવસારી કે જેની નોંધણી સહકારી કાયદા હેઠળ નોંધણી ક્રમાંક સે-૧૪૧૮૩ તા. ૯-૨-૯૭ થી થયેલ છે. તેને અત્રેની કચેરીના આમુખ(૧) ના તા. ૨૪-૧૨-૦૩ના હુકમ ક્રમાંક-ઉખસ-ફડચ-ખ-૩/૭૬૯/૦૩થી ફડચામાં લઈ જવાનો વચગાળાનો આદેશ આપવામાં આવેલ છે. જેને આથી ગુજરાત સહકારી મંડળીના અધિનિયમ-૧૯૬૧ની કલમ-૧૦૭(૩) હેઠળ બહાલી આપતો મંડળીને ફડચામાં લઈ જવાનો અંતિમ આદેશ આપવામાં આવે છે. અને આ અંગે નિમાયેલા ફડચા અધિકારીશ્રી આર. ડી. પટેલ સહકારી અધિકારી ફડચા લગત જીલ્લા રજીસ્ટ્રાર સહકારી મંડળીઓ નવસારીએ ફડચાની કામગીરી આ આદેશની તારીખથી નિયત મુદતમાં પૂર્ણ કરવાની રહેશે.

નવસારી, તારીખ ૧૫મી માર્ચ, ૨૦૦૪.

વંચાણે લીધા :-

(૧) અત્રેની કચેરીનો તા. ૨૪-૧૨-૦૩ના વચગાળાના આદેશ ક્રમાંક-ઉખસ/ફડચ-/ખે-૧૦૮૨/ખ-૩/૭૭૭/૨૦૦૩.

(૨) મંડળીના તારીખ - -ના પત્ર વાળી રજુઆત.

(૩) અત્રેની કચેરીના તારીખ - -નો પત્ર નં.

શ્રી સંજય ફાર્મ વિભાગ પિયત સહકારી મંડળી લી. તલાવચોરા તા. ચીખલી જીલ્લે નવસારીને આમુખ (૧) વાળા આ કચેરીના આદેશથી ગુજરાત સહકારી મંડળીઓનાં સને ૧૯૬૧ના અધિનિયમની કલમ-૧૦૭ (૧)ના પેટા ખંડ (ક) (ગ) (૨) (૪) અન્વયે ફડચામાં લઈ જવા વચગાળાનો હુકમ કરી તેવા હુકમ સામે રજુઆત કરવાની યોગ્ય મુદત આપવામાં આવતાં મંડળીએ આ કચેરીને કોઈ રજુઆત કરેલ નથી. આમુખ-(૨)ના પત્રથી કરેલ રજુઆત આમુખ-(૧)ના હુકમમાં જણાવેલ કારણો સાથે સુસંગત આધારભૂત તથા વ્યાજબી ન હોવાથી ગ્રાહ્ય ન રાખી તેની જાણ આ કચેરીના પત્રથી મંડળીને વિગતે કરવામાં આવેલ છે.

આદેશ

ક્રમાંક-ઉખસ/ફડચ/-/ખે-૧૦૮૨/ખ-૩/૨૮૭/૨૦૦૪.- શ્રી સંજય ફાર્મ વિભાગ પિયત સહકારી મંડળી લી. તલાવચોરા તા. ચીખલી, જીલ્લે નવસારી કે જેની નોંધણી સહકારી કાયદા હેઠળ નોંધણી ક્રમાંક ખે-૧૦૮૨ તા. ૨૪-૧૧-૯૭ થી થયેલ છે. તેને અત્રેની કચેરીના આમુખ(૧) ના તા. ૨૪-૧૨-૦૩ના હુકમ ક્રમાંક-ઉખસ-ફડચ-ખે/૧૦૮૨/ખ-૩/૭૭૭/૦૩ થી ફડચામાં લઈ જવાનો વચગાળાનો આદેશ આપવામાં આવેલ છે. જેને આથી ગુજરાત સહકારી મંડળીના અધિનિયમ-૧૯૬૧ની કલમ-૧૦૭(૩) હેઠળ બહાલી આપતો મંડળીને ફડચામાં લઈ જવાનો અંતિમ આદેશ આપવામાં આવે છે. અને આ અંગે નિમાયેલા ફડચા અધિકારીશ્રી આર. ડી. પટેલ સહકારી અધિકારી ફડચા લગત જીલ્લા રજીસ્ટ્રાર સહકારી મંડળીઓ નવસારીએ ફડચાની કામગીરી આ આદેશની તારીખથી નિયત મુદતમાં પૂર્ણ કરવાની રહેશે.

નવસારી, તારીખ ૧૫મી માર્ચ, ૨૦૦૪.

વંચાણે લીધા :-

(૧) અત્રેની કચેરીનો તા. ૨૪-૧૨-૦૩ના વચગાળાના આદેશ ક્રમાંક-ઉખસ/ફડચ/-/ખે-૧૦૮૮/ખ-૩/૭૮૫/૨૦૦૩.

(૨) મંડળીના તારીખ - -ના પત્ર વાળી રજુઆત.

(૩) અત્રેની કચેરીના તારીખ - -નો પત્ર નં.

શ્રી આલીપોર વિ. પિયત સહકારી મંડળી લી. આલીપોર તા. ચીખલી જીલ્લે નવસારીને આમુખ (૧) વાળા આ કચેરીના આદેશથી ગુજરાત સહકારી મંડળીઓનાં સને ૧૯૬૧ના અધિનિયમની કલમ-૧૦૭ (૧)ના પેટા ખંડ (ક) (ગ) (૨) (૪) અન્વયે ફડચામાં લઈ જવા વચગાળાનો હુકમ કરી તેવા હુકમ સામે રજુઆત કરવાની યોગ્ય મુદત આપવામાં આવતાં મંડળીએ આ કચેરીને કોઈ રજુઆત કરેલ નથી. આમુખ-(૨)ના પત્રથી કરેલ રજુઆત આમુખ-(૧)ના હુકમમાં જણાવેલ કારણો સાથે સુસંગત આધારભૂત તથા વ્યાજબી ન હોવાથી ગ્રાહ્ય ન રાખી તેની જાણ આ કચેરીના પત્રથી મંડળીને વિગતે કરવામાં આવેલ છે.

આદેશ

ક્રમાંક-ઉખસ/ફડચ/-/ખે-૧૦૮૮/ખ-૩/૨૯૫/૨૦૦૪.- શ્રી આલીપોર વિ. પિયત સહકારી મંડળી લી. આલીપોર તા. ચીખલી, જીલ્લે નવસારી કે જેની નોંધણી સહકારી કાયદા હેઠળ નોંધણી ક્રમાંક ખે-૧૦૮૮ તા. ૧૬-૭-૯૮ થી થયેલ છે. તેને અત્રેની કચેરીના આમુખ(૧) ના તા. ૨૪-૧૨-૦૩ના હુકમ ક્રમાંક-ઉખસ-ફડચ-ખે/૧૦૮૮/ખ-૩/૭૮૫/૦૩ થી ફડચામાં લઈ જવાનો વચગાળાનો આદેશ આપવામાં આવેલ છે. જેને આથી ગુજરાત સહકારી મંડળીના અધિનિયમ-૧૯૬૧ની કલમ-૧૦૭(૩) હેઠળ બહાલી આપતો મંડળીને ફડચામાં લઈ જવાનો અંતિમ આદેશ આપવામાં આવે છે. અને આ અંગે નિમાયેલા ફડચા અધિકારીશ્રી આર. ડી. પટેલ સહકારી અધિકારી

INDEX

ફડચા લગત જીલ્લા રજીસ્ટ્રાર સહકારી મંડળીઓ નવસારીએ ફડચાની કામગીરી આ આદેશની તારીખથી નિયત મુદતમાં પૂર્ણ કરવાની રહેશે.

નવસારી, તારીખ ૧૫મી માર્ચ, ૨૦૦૪.

વંચાણે લીધા :-

(૧) અત્રેની કચેરીના તા. ૨૪-૧૨-૦૩ના વચગાળાના આદેશ ક્રમાંક-ઉખસ/ફડચ/-/સે-૧૨૭૯૩/ખ-૩/૭૯૩/૨૦૦૩.

(૨) મંડળીના તારીખ - -ના પત્ર વાળી રજુઆત.

(૩) અત્રેની કચેરીના તારીખ - -નો પત્ર નં.

શ્રી સાદડવેલ વૃક્ષ ઉત્પાદક સહકારી મંડળી લી. સાદડવેલ તા. ચીખલી જીલ્લે નવસારીને આમુખ (૧) વાળા આ કચેરીના આદેશથી ગુજરાત સહકારી મંડળીઓનાં સને ૧૯૬૧ના અધિનિયમની કલમ-૧૦૭ (૧)ના પેટા ખંડ (ક) (ગ) (૨) (૪) અન્વયે ફડચામાં લઈ જવા વચગાળાનો હુકમ કરી તેવા હુકમ સામે રજુઆત કરવાની યોગ્ય મુદત આપવામાં આવતાં મંડળીએ આ કચેરીને કોઈ રજુઆત કરેલ નથી. આમુખ-(૨)ના પત્રથી કરેલ રજુઆત આમુખ-(૧)ના હુકમમાં જણાવેલ કારણો સાથે સુસંગત આધારભૂત તથા વ્યાજબી ન હોવાથી ગ્રાહ્ય ન રાખી તેની જાણ આ કચેરીના પત્રથી મંડળીને વિગતે કરવામાં આવેલ છે.

આદેશ

ક્રમાંક-ઉખસ/ફડચ/-/સે-૧૨૭૯૩/ખ-૩/૩૦૩/૨૦૦૪.- શ્રી સાદડવેલ વૃક્ષ ઉત્પાદક સહકારી મંડળી લી. સાદડવેલ તા. ચીખલી જીલ્લે નવસારી કે જેની નોંધણી સહકારી કાયદા હેઠળ નોંધણી ક્રમાંક સે-૧૨૭૯૩ તા. ૧૧-૩-૯૬ થી થયેલ છે. તેને અત્રેની કચેરીના આમુખ(૧) ના તા. ૨૪-૧૨-૦૩ના હુકમ ક્રમાંક-ઉખસ-ફડચ-સે/૧૨૭૯૩/ખ-૩/૭૯૬/૦૩ થી ફડચામાં લઈ જવાનો વચગાળાનો આદેશ આપવામાં આવેલ છે. જેને આથી ગુજરાત સહકારી મંડળીના અધિનિયમ-૧૯૬૧ની કલમ-૧૦૭(૩) હેઠળ બહાલી આપતો મંડળીને ફડચામાં લઈ જવાનો અંતિમ આદેશ આપવામાં આવે છે. અને આ અંગે નિમાયેલા ફડચા અધિકારીશ્રી આર. ડી. પટેલ સહકારી અધિકારી ફડચા લગત જીલ્લા રજીસ્ટ્રાર સહકારી મંડળીઓ નવસારીએ ફડચાની કામગીરી આ આદેશની તારીખથી નિયત મુદતમાં પૂર્ણ કરવાની રહેશે.

નવસારી, તારીખ ૧૫મી માર્ચ, ૨૦૦૪.

વંચાણે લીધા :-

(૧) અત્રેની કચેરીનો તા. ૨૪-૧૨-૦૩ના વચગાળાના આદેશ ક્રમાંક-ઉખસ/ફડચ/-/સે-૨૧૬૫૮/ખ-૩/૮૦૧/૨૦૦૩.

(૨) મંડળીના તારીખ - -ના પત્ર વાળી રજુઆત.

(૩) અત્રેની કચેરીના તારીખ - -નો પત્ર નં.

શ્રી ચીખલી તાલુકા દક્ષિણ પૂર્વ વૃક્ષ ઉત્પાદક સહકારી મંડળી લી. પાણીખડક તા. ચીખલી જીલ્લે નવસારીને આમુખ (૧) વાળા આ કચેરીના આદેશથી ગુજરાત સહકારી મંડળીઓનાં સને ૧૯૬૧ના અધિનિયમની કલમ-૧૦૭ (૧)ના પેટા ખંડ (ક) (ગ) (૨) (૪) અન્વયે ફડચામાં લઈ જવા વચગાળાનો હુકમ કરી તેવા હુકમ સામે રજુઆત કરવાની યોગ્ય મુદત આપવામાં આવતાં મંડળીએ આ કચેરીને કોઈ રજુઆત કરેલ નથી. આમુખ-(૨)ના પત્રથી કરેલ રજુઆત આમુખ-(૧)ના હુકમમાં જણાવેલ કારણો સાથે સુસંગત આધારભૂત તથા વ્યાજબી ન હોવાથી માન્ય ન રાખી તેની જાણ આ કચેરીના પત્રથી મંડળીને વિગતે કરવામાં આવેલ છે.

આદેશ

ક્રમાંક-ઉખસ/ફડચ/-/સે-૨૧૬૫૮/ખ-૩/૩૧૧/૨૦૦૪.- શ્રી ચીખલી તાલુકા દક્ષિણ પૂર્વ વૃક્ષ ઉત્પાદક સહકારી મંડળી લી. પાણીખડક તા. ચીખલી જીલ્લે નવસારી કે જેની નોંધણી સહકારી કાયદા હેઠળ નોંધણી ક્રમાંક સે-૨૧૬૫૮ તા. ૩૦-૬-૮૭ થી થયેલ છે. તેને અત્રેની કચેરીના આમુખ(૧) ના તા. ૨૪-૧૨-૦૩ના હુકમ ક્રમાંક-ઉખસ-ફડચ-સે/૨૧૬૫૮/ખ-૩/૮૦૧/૦૩ થી ફડચામાં લઈ જવાનો વચગાળાનો આદેશ આપવામાં આવેલ છે. જેને આથી ગુજરાત સહકારી મંડળીના અધિનિયમ-૧૯૬૧ની કલમ-૧૦૭(૩) હેઠળ બહાલી આપતો મંડળીને ફડચામાં લઈ જવાનો અંતિમ આદેશ આપવામાં આવે છે. અને આ અંગે નિમાયેલા ફડચા અધિકારીશ્રી આર. ડી. પટેલ સહકારી અધિકારી ફડચા લગત જીલ્લા રજીસ્ટ્રાર સહકારી મંડળીઓ નવસારીએ ફડચાની કામગીરી આ આદેશની તારીખથી નિયત મુદતમાં પૂર્ણ કરવાની રહેશે.

નવસારી, તારીખ ૧૫મી માર્ચ, ૨૦૦૪.

વંચાણે લીધા :-

(૧) અત્રેની કચેરીનો તા. ૨૪-૧૨-૦૩ના વચગાળાના આદેશ ક્રમાંક-ઉખસ/ફડચ/-/સે-૨૪૬૫૯/ખ-૩/૮૦૯/૨૦૦૩.

(૨) મંડળીના તારીખ - -ના પત્ર વાળી રજુઆત.

(૩) અત્રેની કચેરીના તારીખ - -નો પત્ર નં.

શ્રી ગુજરાત એગ્રો ઈન્ડ કર્મ. ધિ. સહકારી મંડળી લી. ખેરગામ તા. ગણદેવી જીલ્લે નવસારીને આમુખ (૧) વાળા આ કચેરીના આદેશથી ગુજરાત સહકારી મંડળીઓનાં સને ૧૯૬૧ના અધિનિયમની કલમ-૧૦૭ (૧)ના પેટા ખંડ (ક) (ગ) (૨) (૪) અન્વયે ફડચામાં લઈ જવા વચગાળાનો હુકમ કરી તેવા હુકમ સામે રજુઆત કરવાની યોગ્ય મુદત આપવામાં આવતાં મંડળીએ આ કચેરીને કોઈ રજુઆત કરેલ નથી. આમુખ-(૨)ના પત્રથી કરેલ રજુઆત આમુખ-(૧)ના હુકમમાં જણાવેલ કારણો સાથે સુસંગત આધારભૂત તથા વ્યાજબી ન હોવાથી માન્ય ન રાખી તેની જાણ આ કચેરીના પત્રથી મંડળીને વિગતે કરવામાં આવેલ છે.

આદેશ

ક્રમાંક-ઉખસ/ફડચ/-/સે-૨૪૬૫૯/ખ-૩/૩૧૯/૨૦૦૪.- શ્રી ગુજરાત એગ્રો ઈન્ડ કર્મ. ધિ. સહકારી મંડળી લી. ખેરગામ તા. ગણદેવી જીલ્લે નવસારી કે જેની નોંધણી સહકારી કાયદા હેઠળ નોંધણી ક્રમાંક સે-૨૪૬૫૯ તા. ૧-૩-૯૦ થી થયેલ છે. તેને અત્રેની કચેરીના

આમુખ(૧) ના તા. ૨૪-૧૨-૦૩ના હુકમ ક્રમાંક-ઉખસ-ફડચ-સે/૨૪૬૫૯/ખ-૩/૮૦૯/૦૩ થી ફડચામાં લઈ જવાનો વચગાળાનો આદેશ આપવામાં આવેલ છે. જેને આથી ગુજરાત સહકારી મંડળીના અધિનિયમ-૧૯૬૧ની કલમ-૧૦૭(૩) હેઠળ બહાલી આપતો મંડળીને ફડચામાં લઈ જવાનો અંતિમ આદેશ આપવામાં આવે છે. અને આ અંગે નિમાયેલા ફડચા અધિકારીશ્રી આર. ડી. પટેલ સહકારી અધિકારી ફડચા લગત જીલ્લા રજીસ્ટ્રાર સહકારી મંડળીઓ નવસારીએ ફડચાની કામગીરી આ આદેશની તારીખથી નિયત મુદતમાં પૂર્ણ કરવાની રહેશે.

નવસારી, તારીખ ૧૫મી માર્ચ, ૨૦૦૪.

વંચાણે લીધા :-

(૧) અત્રેની કચેરીનો તા. ૨૪-૧૨-૦૩ના વચગાળાના આદેશ ક્રમાંક-ઉખસ/ફડચ/-/સે-૧૦૪૮૩/ખ-૩/૮૨૫/૨૦૦૩.

(૨) મંડળીના તારીખ - -ના પત્ર વાળી રજુઆત.

(૩) અત્રેની કચેરીના તારીખ - -નો પત્ર નં.

શ્રી ગુજકેમ એમ્પ્લોઈઝ કન્ઝયુમર્સ કો-ઓપ. સહકારી મંડળી લી. દેવસર તા. ગણદેવી જીલ્લે નવસારીને આમુખ (૧) વાળા આ કચેરીના આદેશથી ગુજરાત સહકારી મંડળીઓનાં સને ૧૯૬૧ના અધિનિયમની કલમ-૧૦૭ (૧)ના પેટા ખંડ (ક) (ગ) (૨) (૪) અન્વયે ફડચામાં લઈ જવા વચગાળાનો હુકમ કરી તેવા હુકમ સામે રજુઆત કરવાની યોગ્ય મુદત આપવામાં આવતાં મંડળીએ આ કચેરીને કોઈ રજુઆત કરેલ નથી. આમુખ-(૨)ના પત્રથી કરેલ રજુઆત આમુખ-(૧)ના હુકમમાં જણાવેલ કારણો સાથે સુસંગત આધારભૂત તથા વ્યાજબી ન હોવાથી માન્ય ન રાખી તેની જાણ આ કચેરીના પત્રથી મંડળીને વિગતે કરવામાં આવેલ છે.

આદેશ

ક્રમાંક-ઉખસ/ફડચ/-/સે-૧૦૪૮૩/ખ-૩/૩૩૪/૨૦૦૪.- શ્રી ગુજકેમ એમ્પલોઈઝ કન્ઝયુમર્સ કો-ઓપ. સહકારી મંડળી લી. દેવસર તા. ગણદેવી જીલ્લે નવસારી કે જેની નોંધણી સહકારી કાયદા હેઠળ નોંધણી ક્રમાંક સે-૧૦૪૮૩ તા. ૨૫-૫-૯૨ થી થયેલ છે. તેને અત્રેની કચેરીના આમુખ(૧) ના તા. ૨૪-૧૨-૦૩ના હુકમ ક્રમાંક-ઉખસ-ફડચ-સે/૧૦૪૮૩/ખ-૩/૮૨૫/૦૩ થી ફડચામાં લઈ જવાનો વચગાળાનો આદેશ આપવામાં આવેલ છે. જેને આથી ગુજરાત સહકારી મંડળીના અધિનિયમ-૧૯૬૧ની કલમ-૧૦૭(૩) હેઠળ બહાલી આપતો મંડળીને ફડચામાં લઈ જવાનો અંતિમ આદેશ આપવામાં આવે છે. અને આ અંગે નિમાયેલા ફડચા અધિકારીશ્રી આર. ડી. પટેલ સહકારી અધિકારી ફડચા લગત જીલ્લા રજીસ્ટ્રાર સહકારી મંડળીઓ નવસારીએ ફડચાની કામગીરી આ આદેશની તારીખથી નિયત મુદતમાં પૂર્ણ કરવાની રહેશે.

નવસારી, તારીખ ૧૫મી માર્ચ, ૨૦૦૪.

વંચાણે લીધા :-

(૧) અત્રેની કચેરીનો તા. ૨૪-૧૨-૦૩ના વચગાળાના આદેશ ક્રમાંક-ઉખસ/ફડચ/-/સે-૧૦૭૧૩/ખ-૩/૮૩૩/૨૦૦૩.

(૨) મંડળીના તારીખ - -ના પત્ર વાળી રજુઆત.

(૩) અત્રેની કચેરીના તારીખ - -નો પત્ર નં.

શ્રી ગાયકવાડ મીલ કર્મ ધી. ગ્રાહક સહકારી મંડળી લી. બીલીમોરા તા. ગણદેવી જીલ્લે નવસારીને આમુખ (૧) વાળા આ કચેરીના આદેશથી ગુજરાત સહકારી મંડળીઓનાં સને ૧૯૬૧ના અધિનિયમની કલમ-૧૦૭ (૧)ના પેટા ખંડ (ક) (ગ) (૨) (૪) અન્વયે ફડચામાં લઈ જવા વચગાળાનો હુકમ કરી તેવા હુકમ સામે રજુઆત કરવાની યોગ્ય મુદત આપવામાં આવતાં મંડળીએ આ કચેરીને કોઈ રજુઆત કરેલ નથી. આમુખ-(૨)ના પત્રથી કરેલ રજુઆત આમુખ-(૧)ના હુકમમાં જણાવેલ કારણો સાથે સુસંગત આધારભૂત તથા વ્યાજબી ન હોવાથી માન્ય ન રાખી તેની જાણ આ કચેરીના પત્રથી મંડળીને વિગતે કરવામાં આવેલ છે.

આદેશ

ક્રમાંક-ઉખસ/ફડચ/-/સે-૧૦૭૧૩/ખ-૩/૩૪૨/૨૦૦૪.- શ્રી ગાયકવાડ મીલ કર્મ ધી. ગ્રાહક સહકારી મંડળી લી. બીલીમોરા તા. ગણદેવી જીલ્લે નવસારી કે જેની નોંધણી સહકારી કાયદા હેઠળ નોંધણી ક્રમાંક સે-૧૦૭૧૩ તા. ૬-૯-૮૨ થી થયેલ છે. તેને અત્રેની કચેરીના આમુખ(૧) ના તા. ૨૪-૧૨-૦૩ના હુકમ ક્રમાંક-ઉખસ-ફડચ-સે/૧૦૭૧૩/ખ-૩/૮૩૩/૦૩ થી ફડચામાં લઈ જવાનો વચગાળાનો આદેશ આપવામાં આવેલ છે. જેને આથી ગુજરાત સહકારી મંડળીના અધિનિયમ-૧૯૬૧ની કલમ-૧૦૭(૩) હેઠળ બહાલી આપતો મંડળીને ફડચામાં લઈ જવાનો અંતિમ આદેશ આપવામાં આવે છે. અને આ અંગે નિમાયેલા ફડચા અધિકારીશ્રી આર. ડી. પટેલ સહકારી અધિકારી ફડચા લગત જીલ્લા રજીસ્ટ્રાર સહકારી મંડળીઓ નવસારીએ ફડચાની કામગીરી આ આદેશની તારીખથી નિયત મુદતમાં પૂર્ણ કરવાની રહેશે.

નવસારી, તારીખ ૧૫મી માર્ચ, ૨૦૦૪.

વંચાણે લીધા :-

(૧) અત્રેની કચેરીનો તા. ૨૪-૧૨-૦૩ના વચગાળાના આદેશ ક્રમાંક-ઉખસ/ફડચ/-/ખે-૧૦૧૪/ખ-૩/૮૪૧/૨૦૦૩.

(૨) મંડળીના તારીખ - -ના પત્ર વાળી રજુઆત.

(૩) અત્રેની કચેરીના તારીખ - -નો પત્ર નં.

શ્રી અમલસાડ દેવધા વોટર સપ્લાઈ સહકારી મંડળી લી. અમલસાડ તા. ગણદેવી જીલ્લે નવસારીને આમુખ (૧) વાળા આ કચેરીના આદેશથી ગુજરાત સહકારી મંડળીઓનાં સને ૧૯૬૧ના અધિનિયમની કલમ-૧૦૭ (૧)ના પેટા ખંડ (ક) (ગ) (૨) (૪) અન્વયે ફડચામાં લઈ જવા વચગાળાનો હુકમ કરી તેવા હુકમ સામે રજુઆત કરવાની યોગ્ય મુદત આપવામાં આવતાં મંડળીએ આ કચેરીને કોઈ રજુઆત કરેલ નથી. આમુખ-(૨)ના પત્રથી કરેલ રજુઆત આમુખ-(૧)ના હુકમમાં જણાવેલ કારણો સાથે સુસંગત આધારભૂત તથા વ્યાજબી ન હોવાથી માન્ય ન રાખી તેની જાણ આ કચેરીના પત્રથી મંડળીને વિગતે કરવામાં આવેલ છે.

INDEX

આદેશ

ક્રમાંક-ઉખસ/ફડચ/-/ખે-૧૦૧૪/ખ-૩/૩૫૦/૨૦૦૪.- શ્રી અમલસાડ દેવધા વોટર સપ્લાઈ સહકારી મંડળી લી. અમલસાડ તા. ગણદેવી જીલ્લે નવસારી કે જેની નોંધણી સહકારી કાયદા હેઠળ નોંધણી ક્રમાંક ખે-૧૦૧૪ તા. ૨૫-૧-૮૧ થી થયેલ છે. તેને અત્રેની કચેરીના આમુખ(૧) ના તા. ૨૪-૧૨-૦૩ના હુકમ ક્રમાંક-ઉખસ-ફડચ-ખે/૧૦૧૪/ખ-૩/૮૪૧/૦૩ થી ફડચામાં લઈ જવાનો વચગાળાનો આદેશ આપવામાં આવેલ છે. જેને આથી ગુજરાત સહકારી મંડળીના અધિનિયમ-૧૯૬૧ની કલમ-૧૦૭(૩) હેઠળ બહાલી આપતો મંડળીને ફડચામાં લઈ જવાનો અંતિમ આદેશ આપવામાં આવે છે. અને આ અંગે નિમાયેલા ફડચા અધિકારીશ્રી આર. ડી. પટેલ સહકારી અધિકારી ફડચા લગત જીલ્લા રજીસ્ટ્રાર સહકારી મંડળીઓ નવસારીએ ફડચાની કામગીરી આ આદેશની તારીખથી નિયત મુદતમાં પૂર્ણ કરવાની રહેશે.

નવસારી, તારીખ ૧૫મી માર્ચ, ૨૦૦૪.

વંચાણે લીધા :-

(૧) અત્રેની કચેરીનો તા. ૨૪-૧૨-૦૩ના વચગાળાના આદેશ ક્રમાંક-ઉખસ/ફડચ/-/સે-૧૮૪૪૬/ખ-૩/૮૪૯/૨૦૦૩.

(૨) મંડળીના તારીખ - -ના પત્ર વાળી રજુઆત.

(૩) અત્રેની કચેરીના તારીખ - -નો પત્ર નં.

શ્રી ગણદેવી તાલુકા ટ્રક ડ્રાઈવર્સ સહકારી મંડળી લી. રહેજ તા. ગણદેવી જીલ્લે નવસારીને આમુખ (૧) વાળા આ કચેરીના આદેશથી ગુજરાત સહકારી મંડળીઓનાં સને ૧૯૬૧ના અધિનિયમની કલમ-૧૦૭ (૧)ના પેટા ખંડ (ક) (ગ) (૨) (૪) અન્વયે ફડચામાં લઈ જવા વચગાળાનો હુકમ કરી તેવા હુકમ સામે રજુઆત કરવાની યોગ્ય મુદત આપવામાં આવતાં મંડળીએ આ કચેરીને કોઈ રજુઆત કરેલ નથી. આમુખ-(૨)ના પત્રથી કરેલ રજુઆત આમુખ-(૧)ના હુકમમાં જણાવેલ કારણો સાથે સુસંગત આધારભૂત તથા વ્યાજબી ન હોવાથી માન્ય ન રાખી તેની જાણ આ કચેરીના પત્રથી મંડળીને વિગતે કરવામાં આવેલ છે.

આદેશ

ક્રમાંક-ઉખસ/ફડચ/-/સે-૧૮૪૪૬/ખ-૩/૩૫૮/૨૦૦૪.- શ્રી ગણદેવી તાલુકા ટ્રક ડ્રાઈવર્સ સહકારી મંડળી લી. રહેજ તા. ગણદેવી જીલ્લે નવસારી કે જેની નોંધણી સહકારી કાયદા હેઠળ નોંધણી ક્રમાંક સે-૧૮૪૪૬ તા. ૩૦-૬-૮૩ થી થયેલ છે. તેને અત્રેની કચેરીના આમુખ(૧) ના તા. ૨૪-૧૨-૦૩ના હુકમ ક્રમાંક-ઉખસ-ફડચ-સે/૧૮૪૪૬/ખ-૩/૮૪૯/૦૩ થી ફડચામાં લઈ જવાનો વચગાળાનો આદેશ આપવામાં આવેલ છે. જેને આથી ગુજરાત સહકારી મંડળીના અધિનિયમ-૧૯૬૧ની કલમ-૧૦૭(૩) હેઠળ બહાલી આપતો મંડળીને ફડચામાં લઈ જવાનો અંતિમ આદેશ આપવામાં આવે છે. અને આ અંગે નિમાયેલા ફડચા અધિકારીશ્રી આર. ડી. પટેલ સહકારી અધિકારી ફડચા લગત જીલ્લા રજીસ્ટ્રાર સહકારી મંડળીઓ નવસારીએ ફડચાની કામગીરી આ આદેશની તારીખથી નિયત મુદતમાં પૂર્ણ કરવાની રહેશે.

નવસારી, તારીખ ૧૫મી માર્ચ, ૨૦૦૪.

વંચાણે લીધા :-

(૧) અત્રેની કચેરીનો તા. ૨૪-૧૨-૦૩ના વચગાળાના આદેશ ક્રમાંક-ઉખસ/ફડચ/-/ઘ-૯૦૦/ખ-૩/૮૫૭/૨૦૦૩.

(૨) મંડળીના તારીખ - -ના પત્ર વાળી રજુઆત.

(૩) અત્રેની કચેરીના તારીખ - -નો પત્ર નં.

શ્રી બીલીમોરા પછાત વર્ગની હળપતિઓની ઘરબાંધનારી સહકારી મંડળી લી. બીલીમોરા તા. ગણદેવી જીલ્લે નવસારીને આમુખ (૧) વાળા આ કચેરીના આદેશથી ગુજરાત સહકારી મંડળીઓનાં સને ૧૯૬૧ના અધિનિયમની કલમ-૧૦૭ (૧)ના પેટા ખંડ (ક) (ગ) (૨) (૪) અન્વયે ફડચામાં લઈ જવા વચગાળાનો હુકમ કરી તેવા હુકમ સામે રજુઆત કરવાની યોગ્ય મુદત આપવામાં આવતાં મંડળીએ આ કચેરીને કોઈ રજુઆત કરેલ નથી. આમુખ-(૨)ના પત્રથી કરેલ રજુઆત આમુખ-(૧)ના હુકમમાં જણાવેલ કારણો સાથે સુસંગત આધારભૂત તથા વ્યાજબી ન હોવાથી માન્ય ન રાખી તેની જાણ આ કચેરીના પત્રથી મંડળીને વિગતે કરવામાં આવેલ છે.

આદેશ

ક્રમાંક-ઉખસ/ફડચ/-/ઘ-૯૦૦/ખ-૩/૩૬૬/૨૦૦૪.- શ્રી બીલીમોરા પછાત વર્ગની હળપતિઓની ઘરબાંધનારી સહકારી મંડળી લી. બીલીમોરા તા. ગણદેવી, જીલ્લે નવસારી કે જેની નોંધણી સહકારી કાયદા હેઠળ નોંધણી ક્રમાંક ઘ-૯૦૦ તા. - -૧૯૫૪ થી થયેલ છે. તેને અત્રેની કચેરીના આમુખ(૧) ના તા. ૨૪-૧૨-૦૩ના હુકમ ક્રમાંક-ઉખસ-ફડચ-ઘ/૯૦૦/ખ-૩/૮૫૭/૦૩ થી ફડચામાં લઈ જવાનો વચગાળાનો આદેશ આપવામાં આવેલ છે. જેને આથી ગુજરાત સહકારી મંડળીના અધિનિયમ-૧૯૬૧ની કલમ-૧૦૭(૩) હેઠળ બહાલી આપતો મંડળીને ફડચામાં લઈ જવાનો અંતિમ આદેશ આપવામાં આવે છે. અને આ અંગે નિમાયેલા ફડચા અધિકારીશ્રી આર. ડી. પટેલ સહકારી અધિકારી ફડચા લગત જીલ્લા રજીસ્ટ્રાર સહકારી મંડળીઓ નવસારીએ ફડચાની કામગીરી આ આદેશની તારીખથી નિયત મુદતમાં પૂર્ણ કરવાની રહેશે.

નવસારી, તારીખ ૧૫મી માર્ચ, ૨૦૦૪.

વંચાણે લીધા :-

(૧) અત્રેની કચેરીનો તા. ૨૪-૧૨-૦૩ના વચગાળાના આદેશ ક્રમાંક-ઉખસ/ફડચ/-/ઘ-૧૦૩૬/ખ-૩/૮૬૫/૨૦૦૩.

(૨) મંડળીના તારીખ - -ના પત્ર વાળી રજુઆત.

(૩) અત્રેની કચેરીના તારીખ - -નો પત્ર નં.

શ્રી વાંસદા તાલુકા માલ પુરો પાડનારી સહકારી મંડળી લી. મનપુર તા. વાંસદા જીલ્લે નવસારીને આમુખ (૧) વાળા આ કચેરીના આદેશથી ગુજરાત સહકારી મંડળીઓનાં સને ૧૯૬૧ના અધિનિયમની કલમ-૧૦૭ (૧)ના પેટા ખંડ (ક) (ગ) (૨) (૪) અન્વયે ફડચામાં લઈ જવા વચગાળાનો હુકમ કરી તેવા હુકમ સામે રજુઆત કરવાની યોગ્ય મુદત આપવામાં આવતાં મંડળીએ આ કચેરીને કોઈ રજુઆત કરેલ

નથી. આમુખ-(૨)ના પત્રથી કરેલ રજુઆત આમુખ-(૧)ના હુકમમાં જણાવેલ કારણો સાથે સુસંગત આધારભૂત તથા વ્યાજબી ન હોવાથી ગ્રાહ્ય ન રાખી તેની જાણ આ કચેરીના પત્રથી મંડળીને વિગતે કરવામાં આવેલ છે.

આદેશ

ક્રમાંક-ઉખસ/ફડચ/૧૧૩૬/ખ-૩/૩૭૪/૨૦૦૪.- શ્રી વાંસદા તાલુકા માલ પુરો પાડનારી સહકારી મંડળી લી. મનપુર તા. વાંસદા જીલ્લો નવસારી કે જેની નોંધણી સહકારી કાયદા હેઠળ નોંધણી ક્રમાંક ૧૧૩૬, તા. ૨૪-૫-૯૪ થી થયેલ છે. તેને અત્રેની કચેરીના આમુખ(૧) ના તા. ૨૪-૧૨-૦૩ના હુકમ ક્રમાંક-ઉખસ-ફડચ/૧૧૩૬/ખ-૩/૮૬૫/ ૦૩ થી ફડચામાં લઈ જવાનો વચગાળાનો આદેશ આપવામાં આવેલ છે. જેને આથી ગુજરાત સહકારી મંડળીના અધિનિયમ-૧૯૬૧ની કલમ-૧૦૭(૩) હેઠળ બહાલી આપતો મંડળીને ફડચામાં લઈ જવાનો અંતિમ આદેશ આપવામાં આવે છે. અને આ અંગે નિમાયેલા ફડચા અધિકારીશ્રી આર. ડી. પટેલ, સહકારી અધિકારી ફડચા લગત જીલ્લા રજીસ્ટ્રાર સહકારી મંડળીઓ નવસારીએ ફડચાની કામગીરી આ આદેશની તારીખથી નિયત મુદતમાં પૂર્ણ કરવાની રહેશે.

નવસારી, તારીખ ૧૫મી માર્ચ, ૨૦૦૪.

વંચાણે લીધા :-

(૧) અત્રેની કચેરીનો તા. ૨૪-૧૨-૦૩ના વચગાળાના આદેશ ક્રમાંક-ઉખસ/ફડચ/-/ખે-૧૦૧૯/ખ-૩/૮૭૩/૨૦૦૩.

(૨) મંડળીના તારીખ - -ના પત્ર વાળી રજુઆત.

(૩) અત્રેંની કચેરીના તારીખ - -નો પત્ર નં.

શ્રી સીંગાડ ખેતી માટે પાણી પુરી પાડનારી સહકારી મંડળી લી. સીંગાડ તા. વાંસદા જીલ્લો નવસારીને આમુખ (૧) વાળી આ કચેરીના આદેશથી ગુજરાત સહકારી મંડળીઓનાં સને ૧૯૬૧ના અધિનિયમની કલમ-૧૦૭ (૧)ના પેટા ખંડ (ક) (ગ) (૨) (૪) અન્વયે ફડચામાં લઈ જવા વચગાળાનો હુકમ કરી તેવા હુકમ સામે રજુઆત કરવાનો યોગ્ય મુદત આપવામાં આવતાં મંડળીએ આ કચેરીને કોઈ રજુઆત કરેલ નથી. આમુખ-(૨)ના પત્રથી કરેલ રજુઆત આમુખ-(૧)ના હુકમમાં જણાવેલ કારણો સાથે સુસંગત આધારભૂત તથા વ્યાજબી ન હોવાથી ગ્રાહ્ય ન રાખી તેની જાણ આ કચેરીના પત્રથી મંડળીને વિગતે કરવામાં આવેલ છે.

આદેશ

ક્રમાંક-ઉખસ/ફડચ/ખે/૧૦૧૯/ખ-૩/૩૮૩/૨૦૦૪.- શ્રી સીંગાડ ખેતી માટે પાણી પુરી પાડનારી સહકારી મંડળી લી. સીંગાડ તા. વાંસદા જીલ્લો નવસારી કે જેની નોંધણી સહકારી કાયદા હેઠળ નોંધણી ક્રમાંક ખે/૧૦૧૯ તા. ૨૮-૩-૯૪ થી થયેલ છે. તેને અત્રેની કચેરીના આમુખ(૧) ના તા. ૨૪-૧૨-૦૩ના હુકમ ક્રમાંક-ઉખસ-ફડચ-ખે/ ૧૦૧૯/ખ-૩/૮૭૩/૦૩ થી ફડચામાં લઈ જવાનો વચગાળાનો આદેશ આપવામાં આવેલ છે. જેને આથી ગુજરાત સહકારી મંડળીના અધિનિયમ-૧૯૬૧ની કલમ-૧૦૭(૩) હેઠળ બહાલી આપતો મંડળીને ફડચામાં લઈ જવાનો અંતિમ આદેશ આપવામાં આવે છે. અને આ અંગે નિમાયેલા ફડચા અધિકારીશ્રી આર. ડી. પટેલ સહકારી અધિકારી ફડચા લગત જીલ્લા રજીસ્ટ્રાર સહકારી મંડળીઓ નવસારીએ ફડચાની કામગીરી આ આદેશની તારીખથી નિયત મુદતમાં પૂર્ણ કરવાની રહેશે.

નવસારી, તારીખ ૧૫મી માર્ચ, ૨૦૦૪.

વંચાણે લીધા :-

(૧) અત્રેની કચેરીનો તા. ૨૪-૧૨-૦૩ના વચગાળાના આદેશ ક્રમાંક-ઉખસ/ફડચ/-/સે-૧૧૫૪/ખ-૩/૮૮૧/૨૦૦૩.

(૨) મંડળીના તારીખ - -ના પત્ર વાળી રજુઆત.

(૩) અત્રેની કચેરીના તારીખ - -નો પત્ર નં.

શ્રી ભીનાર ફુલ અને શાકભાજી સહકારી મંડળી લી. ભીનાર તા. વાંસદા જીલ્લો નવસારીને આમુખ (૧) વાળા આ કચેરીના આદેશથી ગુજરાત સહકારી મંડળીઓનાં સને ૧૯૬૧ના અધિનિયમની કલમ-૧૦૭ (૧)ના પેટા ખંડ (ક) (ગ) (૨) (૪) અન્વયે ફડચામાં લઈ જવા વચગાળાનો હુકમ કરી તેવા હુકમ સામે રજુઆત કરવાનો યોગ્ય મુદત આપવામાં આવતાં મંડળીએ આ કચેરીને કોઈ રજુઆત કરેલ નથી. આમુખ-(૨)ના પત્રથી કરેલ રજુઆત આમુખ-(૧)ના હુકમમાં જણાવેલ કારણો સાથે સુસંગત આધારભૂત તથા વ્યાજબી ન હોવાથી ગ્રાહ્ય ન રાખી તેની જાણ આ કચેરીના પત્રથી મંડળીને વિગતે કરવામાં આવેલ છે.

આદેશ

ક્રમાંક-ઉખસ/ફડચ/સે/૧૧૫૪/ખ-૩/૩૯૧/૨૦૦૪.- શ્રી ભીનાર ફુલ અને શાકભાજી સહકારી મંડળી લી. ભીનાર તા. વાંસદા જીલ્લો નવસારી કે જેની નોંધણી સહકારી કાયદા હેઠળ નોંધણી ક્રમાંક સે/ ૧૧૫૪ તા. ૨૮-૧૧-૯૬ થી થયેલ છે. તેને અત્રેની કચેરીના આમુખ(૧) ના તા. ૨૪-૧૨-૦૩ના હુકમ ક્રમાંક-ઉખસ-ફડચ-સે/ ૧૧૫૪/ખ-૩/૮૮૧/૦૩ થી ફડચામાં લઈ જવાનો વચગાળાનો આદેશ આપવામાં આવેલ છે. જેને આથી ગુજરાત સહકારી મંડળીના અધિનિયમ-૧૯૬૧ની કલમ-૧૦૭(૩) હેઠળ બહાલી આપતો મંડળીને ફડચામાં લઈ જવાનો અંતિમ આદેશ આપવામાં આવે છે. અને આ અંગે નિમાયેલા ફડચા અધિકારીશ્રી આર. ડી. પટેલ સહકારી અધિકારી ફડચા લગત જીલ્લા રજીસ્ટ્રાર સહકારી મંડળીઓ નવસારીએ ફડચાની કામગીરી આ આદેશની તારીખથી નિયત મુદતમાં પૂર્ણ કરવાની રહેશે.

નવસારી, તારીખ ૧૫મી માર્ચ, ૨૦૦૪.

વંચાણે લીધા :-

(૧) અત્રેની કચેરીનો તા. ૨૪-૧૨-૦૩ના વચગાળાના આદેશ ક્રમાંક-ઉખસ/ફડચ/-/ખે-૧૦૪૫/ખ-૩/૮૮૯/૨૦૦૩.

(૨) મંડળીના તારીખ - -ના પત્ર વાળી રજુઆત.

(૩) અત્રેની કચેરીના તારીખ - -નો પત્ર નં.

શ્રી વિકાસ પિયત સહકારી મંડળી લી. મોટીભામલી તા. વાંસદા જીલ્લો નવસારીને આમુખ (૧) વાળા આ કચેરીના આદેશથી ગુજરાત સહકારી મંડળીઓનાં સને ૧૯૬૧ના અધિનિયમની કલમ-૧૦૭ (૧)ના પેટા ખંડ (ક) (ગ) (૨) (૪) અન્વયે ફડચામાં લઈ જવા વચગાળાનો હુકમ કરી તેવા હુકમ સામે રજુઆત કરવાનો યોગ્ય મુદત આપવામાં આવતાં મંડળીએ આ કચેરીને કોઈ રજુઆત કરેલ નથી. આમુખ-(૨)ના પત્રથી કરેલ રજુઆત આમુખ-(૧)ના હુકમમાં જણાવેલ કારણો સાથે સુસંગત આધારભૂત તથા વ્યાજબી ન હોવાથી ગ્રાહ્ય ન રાખી તેની જાણ આ કચેરીના પત્રથી મંડળીને વિગતે કરવામાં આવેલ છે.

આદેશ

ક્રમાંક-ઉખસ/ફડચ/ખે/૧૦૪૫/ખ-૩/૩૯૮/૨૦૦૪.- શ્રી વિકાસ પિયત સહકારી મંડળી લી. મોટીભામલી તા. વાંસદા જીલ્લે નવસારી કે જેની નોંધણી સહકારી કાયદા હેઠળ નોંધણી ક્રમાંક ખે/૧૦૪૫ તા. ૨૬-૨-૯૩ થી થયેલ છે. તેને અત્રેની કચેરીના આમુખ(૧) ના તા. ૨૪-૧૨-૦૩ના હુકમ ક્રમાંક-ઉખસ-ફડચ-ખે/૧૦૪૫/ખ-૩/૮૮૯/૦૩ થી ફડચામાં લઈ જવાનો વચગાળાનો આદેશ આપવામાં આવેલ છે. જેને આથી ગુજરાત સહકારી મંડળીના અધિનિયમ-૧૯૬૧ની કલમ-૧૦૭(૩) હેઠળ બહાલી આપતો મંડળીને ફડચામાં લઈ જવાનો અંતિમ આદેશ આપવામાં આવે છે. અને આ અંગે નિમાયેલા ફડચા અધિકારીશ્રી આર. ડી. પટેલ, સહકારી અધિકારી ફડચા લગત જીલ્લા રજીસ્ટ્રાર સહકારી મંડળીઓ નવસારીએ ફડચાની કામગીરી આ આદેશની તારીખથી નિયત મુદતમાં પૂર્ણ કરવાની રહેશે.

નવસારી, તારીખ ૧૫મી માર્ચ, ૨૦૦૪.

વંચાણે લીધા :-

(૧) અત્રેની કચેરીના તા. ૨૪-૧૨-૦૩ના વચગાળાના આદેશ ક્રમાંક-ઉખસ/ફડચ/-/ખે-૧૦૪૮/ખ-૩/૮૯૭/૨૦૦૩.

(૨) મંડળીના તારીખ - -ના પત્ર વાળી રજુઆત.

(૩) અત્રેની કચેરીના તારીખ - -નો પત્ર નં.

શ્રી ઉમરકુઈ પિયત સહકારી મંડળી લી. ઉમરકુઈ, તા. વાંસદા, જીલ્લો નવસારીને આમુખ (૧) વાળા આ કચેરીના આદેશથી ગુજરાત સહકારી મંડળીઓનાં સને ૧૯૬૧ના અધિનિયમની કલમ-૧૦૭ (૧)ના પેટા ખંડ (ક) (ગ) (૨) (૪) અન્વયે ફડચામાં લઈ જવા વચગાળાનો હુકમ કરી તેવા હુકમ સામે રજુઆત કરવાની યોગ્ય મુદત આપવામાં આવતાં મંડળીએ આ કચેરીને કોઈ રજુઆત કરેલ નથી. આમુખ-(૨)ના પત્રથી કરેલ રજુઆત આમુખ-(૧)ના હુકમમાં જણાવેલ કારણો સાથે સુસંગત આધારભૂત તથા વ્યાજબી ન હોવાથી ગ્રાહ્ય ન રાખી તેની જાણ આ કચેરીના પત્રથી મંડળીને વિગતે કરવામાં આવેલ છે.

આદેશ

ક્રમાંક-ઉખસ/ફડચ/ખે/૧૦૪૮/ખ-૩/૪૦૬/૨૦૦૪.- શ્રી ઉમરકુઈ પિયત સહકારી મંડળી લી. ઉમરકુઈ, તા. વાંસદા, જીલ્લો નવસારી કે જેની નોંધણી સહકારી કાયદા હેઠળ નોંધણી ક્રમાંક ખે/૧૦૪૮ તા. ૨૪-૩-૯૪ થી થયેલ છે. તેને અત્રેની કચેરીના આમુખ(૧) ના તા. ૨૪-૧૨-૦૩ના હુકમ ક્રમાંક-ઉખસ-ફડચ/ખ-૩/૮૯૭/૦૩ થી ફડચામાં લઈ જવાનો વચગાળાનો આદેશ આપવામાં આવેલ છે. જેને આથી ગુજરાત સહકારી મંડળીના અધિનિયમ-૧૯૬૧ની કલમ-૧૦૭(૩) હેઠળ બહાલી આપતો મંડળીને ફડચામાં લઈ જવાનો અંતિમ આદેશ આપવામાં આવે છે. અને આ અંગે નિમાયેલા ફડચા અધિકારીશ્રી આર. ડી. પટેલ, સહકારી અધિકારી, ફડચા લગત જીલ્લા રજીસ્ટ્રાર સહકારી મંડળીઓ નવસારીએ ફડચાની કામગીરી આ આદેશની તારીખથી નિયત મુદતમાં પૂર્ણ કરવાની રહેશે.

નવસારી, તારીખ ૧૫મી માર્ચ, ૨૦૦૪.

વંચાણે લીધા :-

(૧) અત્રેની કચેરીનો તા. ૨૪-૧૨-૦૩ના વચગાળાના આદેશ ક્રમાંક-ઉખસ/ફડચ/-/સે-૧૮૪૫૦/ખ-૩/૯૦૫/૨૦૦૩.

(૨) મંડળીના તારીખ - -ના પત્ર વાળી રજુઆત.

(૩) અત્રેની કચેરીના તારીખ - -નો પત્ર નં.

શ્રી રૂપવેલ વૃક્ષ ઉત્પાદક સહકારી મંડળી લી. રૂપવેલ, તા. વાંસદા, જીલ્લો નવસારીને આમુખ (૧) વાળા આ કચેરીના આદેશથી ગુજરાત સહકારી મંડળીઓનાં સને ૧૯૬૧ના અધિનિયમની કલમ-૧૦૭ (૧)ના પેટા ખંડ (ક) (ગ) (૨) (૪) અન્વયે ફડચામાં લઈ જવા વચગાળાનો હુકમ કરી તેવા હુકમ સામે રજુઆત કરવાની યોગ્ય મુદત આપવામાં આવતાં મંડળીએ આ કચેરીને કોઈ રજુઆત કરેલ નથી. આમુખ-(૨)ના પત્રથી કરેલ રજુઆત આમુખ-(૧)ના હુકમમાં જણાવેલ કારણો સાથે સુસંગત આધારભૂત તથા વ્યાજબી ન હોવાથી ગ્રાહ્ય ન રાખી તેની જાણ આ કચેરીના પત્રથી મંડળીને વિગતે કરવામાં આવેલ છે.

આદેશ

ક્રમાંક-ઉખસ/ફડચ/સે/૧૮૪૫૦/ખ-૩/૪૧૪/૨૦૦૪.-શ્રી રૂપવેલ, વૃક્ષ ઉત્પાદક સહકારી મંડળી લી. રૂપવેલ, તા. વાંસદા, જીલ્લે નવસારી કે જેની નોંધણી સહકારી કાયદા હેઠળ નોંધણી ક્રમાંક સે/૧૮૪૫૦, તા. ૭-૩-૮૪ થી થયેલ છે. તેને અત્રેની કચેરીના આમુખ(૧) ના તા. ૨૪-૧૨-૦૩ના હુકમ ક્રમાંક-ઉખસ-ફડચ-ખ-૩/૯૦૫/૦૩ થી ફડચામાં લઈ જવાનો વચગાળાનો આદેશ આપવામાં આવેલ છે. જેને આથી ગુજરાત સહકારી મંડળીના અધિનિયમ-૧૯૬૧ની કલમ-૧૦૭(૩) હેઠળ બહાલી આપતો મંડળીને ફડચામાં લઈ જવાનો અંતિમ આદેશ આપવામાં આવે છે. અને આ અંગે નિમાયેલા ફડચા અધિકારીશ્રી આર. ડી. પટેલ સહકારી અધિકારી, ફડચા લગત જીલ્લા રજીસ્ટ્રાર સહકારી મંડળીઓ નવસારીએ ફડચાની કામગીરી આ આદેશની તારીખથી નિયત મુદતમાં પૂર્ણ કરવાની રહેશે.

નવસારી, તારીખ ૧૫મી માર્ચ, ૨૦૦૪.

વંચાણે લીધા :-

(૧) અત્રેની કચેરીનો તા. ૨૪-૧૨-૦૩ના વચગાળાના આદેશ ક્રમાંક-ઉખસ/ફડચ/-/સે-૧૮૪૫૦/ખ-૩/૯૧૩/૨૦૦૩.

(૨) મંડળીના તારીખ - -ના પત્ર વાળી રજુઆત.

(૩) અત્રેની કચેરીના તારીખ - -નો પત્ર નં.

શ્રી ખાટા આંબા વૃક્ષ ઉત્પાદક સહકારી મંડળી લી. ખાટાઆંબા, તા. વાંસદા, જીલ્લો નવસારીને આમુખ (૧) વાળા આ કચેરીના આદેશથી ગુજરાત સહકારી મંડળીઓનાં સને ૧૯૬૧ના અધિનિયમની કલમ-૧૦૭ (૧)ના પેટા ખંડ (ક) (ગ) (૨) (૪) અન્વયે ફડચામાં લઈ જવા વચગાળાનો હુકમ કરી તેવા હુકમ સામે રજુઆત કરવાની યોગ્ય મુદત આપવામાં આવતાં મંડળીએ આ કચેરીને કોઈ રજુઆત કરેલ નથી. આમુખ-(૨)ના પત્રથી કરેલ રજુઆત આમુખ-(૧)ના હુકમમાં જણાવેલ કારણો સાથે સુસંગત આધારભૂત તથા વ્યાજબી ન હોવાથી ગ્રાહ્ય ન રાખી તેની જાણ આ કચેરીના પત્રથી મંડળીને વિગતે કરવામાં આવેલ છે.

આદેશ

ક્રમાંક-ઉખસ/ફડચ/સે/૧૮૪૫૦/ખ-૩/૪૨૧/૨૦૦૪.- શ્રી ખાટા આંબા વૃક્ષ ઉત્પાદક સહકારી મંડળી લી. ખાટાઆંબા, તા. વાંસદા, જીલ્લો નવસારી કે જેની નોંધણી સહકારી કાયદા હેઠળ નોંધણી ક્રમાંક સે/૧૮૪૫૦, તા. ૧૫-૭-૯૧ થી થયેલ છે. તેને અત્રેની કચેરીના આમુખ(૧) ના તા. ૨૪-૧૨-૦૩ના હુકમ ક્રમાંક-ઉખસ-ફડચ-સે-૧૮૪૫૦/ખ-૩/૯૧૩/૦૩ થી ફડચામાં લઈ જવાની વચગાળાનો આદેશ આપવામાં આવેલ છે. જેને આથી ગુજરાત સહકારી મંડળીના અધિનિયમ-૧૯૬૧ની કલમ-૧૦૭(૩) હેઠળ બહાલી આપતો મંડળીને ફડચામાં લઈ જવાનો અંતિમ આદેશ આપવામાં આવે છે. અને આ અંગે નિમાયેલા ફડચા અધિકારીશ્રી આર. ડી. પટેલ સહકારી અધિકારી, ફડચા લગત જીલ્લા રજીસ્ટ્રાર સહકારી મંડળીઓ નવસારીએ ફડચાની કામગીરી આ આદેશની તારીખથી નિયત મુદતમાં પૂર્ણ કરવાની રહેશે.

નવસારી, તારીખ ૧૫મી માર્ચ, ૨૦૦૪.

વંચાણે લીધા :-

(૧) અત્રેની કચેરીના તા. ૨૪-૧૨-૦૩ના વચગાળાના આદેશ ક્રમાંક-ઉખસ/ફડચ/-/ખે-૧૦૭૮/ખ-૩/૯૨૨/૨૦૦૩.

(૨) મંડળીના તારીખ - -ના પત્ર વાળી રજુઆત.

(૩) અત્રેની કચેરીના તારીખ - -નો પત્ર નં.

શ્રી સોલધરા વિભાગ સરદાર પિયત સહકારી મંડળી લી. સોલધરા, તા. ચીખલી, જીલ્લો નવસારીને આમુખ (૧) વાળા આ કચેરીના આદેશથી ગુજરાત સહકારી મંડળીઓનાં સને ૧૯૬૧ના અધિનિયમની કલમ-૧૦૭ (૧)ના પેટા ખંડ (ક) (ગ) (૨) (૪) અન્વયે ફડચામાં લઈ જવા વચગાળાનો હુકમ કરી તેવા હુકમ સામે રજુઆત કરવાની યોગ્ય મુદત આપવામાં આવતાં મંડળીએ આ કચેરીને કોઈ રજુઆત કરેલ નથી. આમુખ-(૨)ના પત્રથી કરેલ રજુઆત આમુખ-(૧)ના હુકમમાં જણાવેલ કારણો સાથે સુસંગત આધારભૂત તથા વ્યાજબી ન હોવાથી ગ્રાહ્ય ન રાખી તેની જાણ આ કચેરીના પત્રથી મંડળીને વિગતે કરવામાં આવેલ છે.

આદેશ

ક્રમાંક-ઉખસ/ફડચ/ખે/૧૦૭૮/ખ-૩/૪૨૯/૨૦૦૩.- શ્રી સોલધરા વિભાગ સરદાર પિયત સહકારી મંડળી લી. સોલધરા, તા. ચીખલી, જીલ્લો નવસારી કે જેની નોંધણી સહકારી કાયદા હેઠળ નોંધણી ક્રમાંક ખે/૧૦૭૮ તા. ૪-૧૧-૯૭ થી થયેલ છે. તેને અત્રેની કચેરીના આમુખ(૧) ના તા. ૨૪-૧૨-૦૩ના હુકમ ક્રમાંક-ઉખસ-ફડચ-ખ-૩/૯૨૨/૦૩ થી ફડચામાં લઈ જવાનો વચગાળાનો આદેશ આપવામાં આવેલ છે. જેને આથી ગુજરાત સહકારી મંડળીના અધિનિયમ-૧૯૬૧ની કલમ-૧૦૭(૩) હેઠળ બહાલી આપતો મંડળીને ફડચામાં લઈ જવાનો અંતિમ આદેશ આપવામાં આવે છે. અને આ અંગે નિમાયેલા ફડચા અધિકારીશ્રી આર. ડી. પટેલ સહકારી અધિકારી ફડચા લગત જીલ્લા રજીસ્ટ્રાર સહકારી મંડળીઓ નવસારીએ ફડચાની કામગીરી આ આદેશની તારીખથી નિયત મુદતમાં પૂર્ણ કરવાની રહેશે.

નવસારી, તારીખ ૧૫મી માર્ચ, ૨૦૦૪.

વંચાણે લીધા :-

(૧) અત્રેની કચેરીના તા. ૨૪-૧૨-૦૩ના વચગાળાના આદેશ ક્રમાંક-ઉખસ/ફડચ/-/સે-૨૮૧૧૬/ખ-૩/૯૨૬/૨૦૦૩.

(૨) મંડળીના તારીખ - -ના પત્ર વાળી રજુઆત.

(૩) અત્રેની કચેરીના તારીખ - -નો પત્ર નં.

શ્રી ઝરી ડુંગરી ફ. વૃક્ષ ઉત્પાદક સહકારી મંડળી લી. ઝરી, તા. વાંસદા, જીલ્લો નવસારીને આમુખ (૧) વાળા આ કચેરીના આદેશથી ગુજરાત સહકારી મંડળીઓનાં સને ૧૯૬૧ના અધિનિયમની કલમ-૧૦૭ (૧)ના પેટા ખંડ (ક) (ગ) (૨) (૪) અન્વયે ફડચામાં લઈ જવા વચગાળાનો હુકમ કરી તેવા હુકમ સામે રજુઆત કરવાની યોગ્ય મુદત આપવામાં આવતાં મંડળીએ આ કચેરીને કોઈ રજુઆત કરેલ નથી. આમુખ-(૨)ના પત્રથી કરેલ રજુઆત આમુખ-(૧)ના હુકમમાં જણાવેલ કારણો સાથે સુસંગત આધારભૂત તથા વ્યાજબી ન હોવાથી ગ્રાહ્ય ન રાખી તેની જાણ આ કચેરીના પત્રથી મંડળીને વિગતે કરવામાં આવેલ છે.

આદેશ

ક્રમાંક-ઉખસ/ફડચ/સે/૨૮૧૧૬/ખ-૩/૪૩૭/૨૦૦૪.- શ્રી ઝરી ડુંગરી ફ. વૃક્ષ ઉત્પાદક સહકારી મંડળી લી. ઝરી, તા. વાંસદા, જીલ્લો નવસારી કે જેની નોંધણી સહકારી કાયદા હેઠળ નોંધણી ક્રમાંક સે/૨૮૧૧૬ તા. ૩-૯-૯૭ થી થયેલ છે. તેને અત્રેની કચેરીના આમુખ(૧) ના તા. ૨૪-૧૨-૦૩ના હુકમ ક્રમાંક-ઉખસ-ફડચ-સે/૨૮૧૧૬/ખ-૩/૯૨૬/૦૩ થી ફડચામાં લઈ જવાનો વચગાળાનો આદેશ આપવામાં આવેલ છે. જેને આથી ગુજરાત સહકારી મંડળીના અધિનિયમ-૧૯૬૧ની કલમ-૧૦૭(૩) હેઠળ બહાલી આપતો મંડળીને ફડચામાં લઈ જવાનો અંતિમ આદેશ આપવામાં આવે છે. અને આ અંગે નિમાયેલા ફડચા અધિકારીશ્રી આર. ડી. પટેલ સહકારી અધિકારી, ફડચા લગત જીલ્લા રજીસ્ટ્રાર સહકારી મંડળીઓ નવસારીએ ફડચાની કામગીરી આ આદેશની તારીખથી નિયત મુદતમાં પૂર્ણ કરવાની રહેશે.

નવસારી, તારીખ ૧૫મી માર્ચ, ૨૦૦૪.

INDEX

વંચાણે લીધા :-

(૧) અત્રેની કચેરીનો તા. ૨૪-૧૨-૦૩ના વચગાળાના આદેશ ક્રમાંક-ઉખસ/ફડચ/-/ખે-૧૦૪૦/ખ-૩/૯૩૨/૨૦૦૩.

(૨) મંડળીના તારીખ - -ના પત્ર વાળી રજુઆત.

(૩) અત્રેની કચેરીના તારીખ - -નો પત્ર નં.

શ્રી ખાનપુર વિભાગ પિયત સહકારી મંડળી લી. ખાનપુર, તા. વાંસદા, જીલ્લો નવસારીને આમુખ (૧)વાળા આ કચેરીના આદેશથી ગુજરાત સહકારી મંડળીઓનાં સને ૧૯૬૧ના અધિનિયમની કલમ-૧૦૭ (૧)ના પેટા ખંડ (ક) (ગ) (૨) (૪) અન્વયે ફડચામાં લઈ જવા વચગાળાનો હુકમ કરી તેવા હુકમ સામે રજુઆત કરવાની યોગ્ય મુદત આપવામાં આવતાં મંડળીએ આ કચેરીને કોઈ રજુઆત કરેલ નથી. આમુખ-(૨)ના પત્રથી કરેલ રજુઆત આમુખ-(૧)ના હુકમમાં જણાવેલ કારણો સાથે સુસંગત આધારભૂત તથા વ્યાજબી ન હોવાથી ગ્રાહ્ય ન રાખી તેની જાણ આ કચેરીના પત્રથી મંડળીને વિગતે કરવામાં આવેલ છે.

આદેશ

ક્રમાંક-ઉખસ/ફડચ/ખે/૧૦૪૦/ખ-૩/૪૫૫/૨૦૦૪.- શ્રી ખાનપુર વિભાગ પિયત સહકારી મંડળી લી. ખાનપુર, તા. વાંસદા, જીલ્લો નવસારી કે જેની નોંધણી સહકારી કાયદા હેઠળ નોંધણી ક્રમાંક સે/૧૦૪૦ તા. ૫-૧૦-૯૧ થી થયેલ છે. તેને અત્રેની કચેરીના આમુખ(૧) ના તા. ૨૪-૧૨-૦૩ના હુકમ ક્રમાંક-ઉખસ-ફડચ/ખ-૩/૯૩૨/૦૩ થી ફડચામાં લઈ જવાની વચગાળાનો આદેશ આપવામાં આવેલ છે. જેને આથી ગુજરાત સહકારી મંડળીના અધિનિયમ-૧૯૬૧ની કલમ-૧૦૭(૩) હેઠળ બહાલી આપતો મંડળીને ફડચામાં લઈ જવાનો અંતિમ આદેશ આપવામાં આવે છે. અને આ અંગે નિમાયેલા ફડચા અધિકારીશ્રી આર. ડી. પટેલ સહકારી અધિકારી, ફડચા લગત જીલ્લા રજીસ્ટ્રાર સહકારી મંડળીઓ નવસારીએ ફડચાની કામગીરી આ આદેશની તારીખથી નિયત મુદતમાં પૂર્ણ કરવાની રહેશે.

નવસારી, તારીખ ૧૫મી માર્ચ, ૨૦૦૪.

વંચાણે લીધા :-

(૧) અત્રેની કચેરીનો તા. ૨૪-૧૨-૦૩ના વચગાળાના આદેશ ક્રમાંક-ઉખસ/ફડચ/-/ખે-૧૦૨૯/ખ-૩/૯૩૮/૨૦૦૩.

(૨) મંડળીના તારીખ - -ના પત્ર વાળી રજુઆત.

(૩) અત્રેની કચેરીના તારીખ - -નો પત્ર નં.

શ્રી સરા ખેતી પિયત સહકારી મંડળી લી. સરા, તા. વાંસદા, જીલ્લો નવસારીને આમુખ (૧) વાળા આ કચેરીના આદેશથી ગુજરાત સહકારી મંડળીઓનાં સને ૧૯૬૧ના અધિનિયમની કલમ-૧૦૭ (૧)ના પેટા ખંડ (ક) (ગ) (૨) (૪) અન્વયે ફડચામાં લઈ જવા વચગાળાનો હુકમ કરી તેવા હુકમ સામે રજુઆત કરવાની યોગ્ય મુદત આપવામાં આવતાં મંડળીએ આ કચેરીને કોઈ રજુઆત કરેલ નથી. આમુખ-(૨)ના પત્રથી કરેલ રજુઆત આમુખ-(૧)ના હુકમમાં જણાવેલ કારણો સાથે સુસંગત આધારભૂત તથા વ્યાજબી ન હોવાથી ગ્રાહ્ય ન રાખી તેની જાણ આ કચેરીના પત્રથી મંડળીને વિગતે કરવામાં આવેલ છે.

આદેશ

ક્રમાંક-ઉખસ/ફડચ/ખે/૧૦૨૯/ખ-૩/૪૫૩/૨૦૦૪.- શ્રી સરા ખેતી પિયત સહકારી મંડળી લી. સરા, તા. વાંસદા, જીલ્લો નવસારી કે જેની નોંધણી સહકારી કાયદા હેઠળ નોંધણી ક્રમાંક સે/૧૦૨૯, તા. ૧૫-૩-૮૭ થી થયેલ છે. તેને અત્રેની કચેરીના આમુખ(૧) ના તા. ૨૪-૧૨-૦૩ના હુકમ ક્રમાંક-ઉખસ-ફડચ/ખ-૩/૯૩૮/૦૩ થી ફડચામાં લઈ જવાનો વચગાળાનો આદેશ આપવામાં આવેલ છે. જેને આથી ગુજરાત સહકારી મંડળીના અધિનિયમ-૧૯૬૧ની કલમ-૧૦૭(૩) હેઠળ બહાલી આપતો મંડળીને ફડચામાં લઈ જવાનો અંતિમ આદેશ આપવામાં આવે છે. અને આ અંગે નિમાયેલા ફડચા અધિકારીશ્રી આર. ડી. પટેલ સહકારી અધિકારી, ફડચા લગત જીલ્લા રજીસ્ટ્રાર સહકારી મંડળીઓ નવસારીએ ફડચાની કામગીરી આ આદેશની તારીખથી નિયત મુદતમાં પૂર્ણ કરવાની રહેશે.

નવસારી, તારીખ ૧૫મી માર્ચ, ૨૦૦૪.

વંચાણે લીધા :-

(૧) અત્રેની કચેરીનો તા. ૨૪-૧૨-૦૩ના વચગાળાના આદેશ ક્રમાંક-ઉખસ/ફડચ/-/ખે-૧૦૬૫/ખ-૩/૯૪૪/૨૦૦૩.

(૨) મંડળીના તારીખ - -ના પત્ર વાળી રજુઆત.

(૩) અત્રેની કચેરીના તારીખ - -નો પત્ર નં.

શ્રી વનરાવન ખેતી પિયત સહકારી મંડળી લી. ધોડમાળ, તા. વાંસદા, જીલ્લો નવસારીને આમુખ (૧) વાળા આ કચેરીના આદેશથી ગુજરાત સહકારી મંડળીઓનાં સને ૧૯૬૧ના અધિનિયમની કલમ-૧૦૭ (૧)ના પેટા ખંડ (ક) (ગ) (૨) (૪) અન્વયે ફડચામાં લઈ જવા વચગાળાનો હુકમ કરી તેવા હુકમ સામે રજુઆત કરવાની યોગ્ય મુદત આપવામાં આવતાં મંડળીએ આ કચેરીને કોઈ રજુઆત કરેલ નથી. આમુખ-(૨)ના પત્રથી કરેલ રજુઆત આમુખ-(૧)ના હુકમમાં જણાવેલ કારણો સાથે સુસંગત આધારભૂત તથા વ્યાજબી ન હોવાથી ગ્રાહ્ય ન રાખી તેની જાણ આ કચેરીના પત્રથી મંડળીને વિગતે કરવામાં આવેલ છે.

આદેશ

ક્રમાંક-ઉખસ/ફડચ/ખે/૧૦૬૫/ખ-૩/૪૬૧/૨૦૦૪.- શ્રી વનરાવન ખેતી પિયત સહકારી મંડળી લી. ધોડમાળ, તા. વાંસદા, જીલ્લો નવસારી કે જેની નોંધણી સહકારી કાયદા હેઠળ નોંધણી ક્રમાંક ખે/૧૦૬૫, તા. ૩૧-૩-૯૭ થી થયેલ છે. તેને અત્રેની કચેરીના આમુખ(૧) ના તા. ૨૪-૧૨-૦૩ના હુકમ ક્રમાંક-ઉખસ-ફડચ/ખ-૩/૯૪૪/૦૩ થી ફડચામાં લઈ જવાનો વચગાળાનો આદેશ આપવામાં આવેલ છે. જેને આથી ગુજરાત સહકારી મંડળીના અધિનિયમ-૧૯૬૧ની કલમ-૧૦૭(૩) હેઠળ બહાલી આપતો મંડળીને ફડચામાં

લઈ જવાનો અંતિમ આદેશ આપવામાં આવે છે. અને આ અંગે નિમાયેલા ફડચા અધિકારીશ્રી આર. ડી. પટેલ સહકારી અધિકારી ફડચા લગત જીલ્લા રજીસ્ટ્રાર સહકારી મંડળીઓ નવસારીએ ફડચાની કામગીરી આ આદેશની તારીખથી નિયત મુદતમાં પૂર્ણ કરવાની રહેશે.

નવસારી, તારીખ ૧૫મી માર્ચ, ૨૦૦૪.

સુનિલ કુમાર,
જિલ્લા રજિસ્ટ્રાર, સહકારી મંડળીઓ,
નવસારી.

વંચાણે લીધા :-

(૧) શ્રી વાંઘરોલી પિયત સહકારી મંડળી લી., વાંઘરોલી તા, ઠાસરા ના ફડચા અધિકારીશ્રીનો તા. ૨૯-૧-૦૪નો પત્ર નં. ફડચ/૦૧/૪/૨૪/૦૪.

(૨) ગુજરાત સહકારી મંડળીઓનો કાયદો, ૧૯૬૧ ની કલમ-૨૦ અને ૧૧૪ (૨).

(૩) સરકારશ્રીના કૃષિ સહકાર અને ગ્રામ વિકાસ વિભાગ, સચિવાલય, ગાંધીનગરના તા. ૩૦-૩-૯૧ના જાહેરનામા ક્રમાંક જી.એચ.કે.એચ.૨૪-૯૧/ડી.ડી.સી. ૧૧૮૮/૩૨૦૪/જે.

હુકમ

જા. નં. નધણ/ફડચ/ખ/૭૫/૨૦૦૪.- શ્રી વાંઘરોલી પિયત સહકારી મંડળી લી., મુ. વાંઘરોલી, તાલુકા ઠાસરા, જીલ્લા ખેડા શ્રી મદદનીશ જીલ્લા રજીસ્ટ્રાર, સહકારી મંડળીઓ, જી.પં., નડીઆદની ઓફીસનો નોંધણી નંબર પે ૨૫૬૮, તા. ૨૯-૩-૯૮ થી નોંધવામાં આવી હતી જેને શ્રી જીલ્લા રજીસ્ટ્રાર, સહકારી મંડળીઓ, નડીઆદના હુકમ નંબર ઉ.ખ.સ./ક.જ./ફડચા/ગ-૨/૩૧૬/૯૯ તારીખ ૨૪-૭-૧૯૯૯થી ફડચામાં લઈ જવામાં આવી હતી તેની ફડચાની કાર્યવાહીઓ સને ૧૯૬૧ ના ગુજરાત સહકારી મંડળીઓના અધિનિયમ (ગુજરાત અધિનિયમ નં. ૧૦ સને ૧૯૬૨) ની કલમ ૧૧૪ (૨) અન્વયે આથી સમાપ્ત કરવામાં આવે છે અને સદર મંડળીની નોંધણી સને ૧૯૬૧ ના ગુજરાત સહકારી મંડળીઓના કાયદાની કલમ ૨૦ હેઠળ રદ કરવામાં આવે છે. અને તેથી આ હુકમની તારીખથી બંધ કરવામાં આવી છે એમ ગણાશે.

નડીઆદ, તારીખ ૩૧મી માર્ચ, ૨૦૦૪.

વંચાણે લીધા :-

(૧) શ્રી દિપમ એગ્રો સહકારી ભંડાર લી., નડીઆદ ના ફડચા અધિકારીશ્રીનો તા. ૨૯-૧-૦૪નો પત્ર નં. ફડચ/૦૧/ગ-૨/૫૭/૦૪.

(૨) ગુજરાત સહકારી મંડળીઓનો કાયદો, ૧૯૬૧ ની કલમ-૨૦ અને ૧૧૪ (૨).

(૩) સરકારશ્રીના કૃષિ સહકાર અને ગ્રામ વિકાસ વિભાગ, સચિવાલય, ગાંધીનગરના તા. ૩૦-૩-૯૧ના જાહેરનામા ક્રમાંક જી.એચ.કે.એચ.૨૪-૯૧/ડી.ડી.સી. ૧૧૮૮/૩૨૦૪/જે.

હુકમ

જા. નં. નધણ/ફડચ/ખ/૭૬/૨૦૦૪.- શ્રી દિપમ એગ્રો. સહકારી ભંડાર લી., મુ. નડીઆદ, તાલુકા નડીઆદ, જીલ્લા ખેડા શ્રી મદદનીશ જીલ્લા રજીસ્ટ્રાર, સહકારી મંડળીઓ, જી.પં., નડીઆદની ઓફીસનો નોંધણી નંબર ભં ૪૬૭૨/૯૪, તા. ૨૧-૧૧-૯૪ થી નોંધવામાં આવી હતી જેને શ્રી જીલ્લા રજીસ્ટ્રાર, સહકારી મંડળીઓ, નડીઆદના હુકમ નંબર ઉ.ખ.સ./ક.જ./ફડચા/ગ-૨/૧૪૯ તારીખ ૨૮-૪-૨૦૦૦થી ફડચામાં લઇ જવામાં આવી હતી તેની ફડચાની કાર્યવાહીઓ સને ૧૯૬૧ ના ગુજરાત સહકારી મંડળીઓના અધિનિયમ (ગુજરાત અધિનિયમ નં. ૧૦ સને ૧૯૬૨) ની કલમ ૧૧૪ (૨) અન્વયે આથી સમાપ્ત કરવામાં આવે છે અને સદર મંડળીની નોંધણી સને ૧૯૬૧ ના ગુજરાત સહકારી મંડળીઓના કાયદાની કલમ ૨૦ હેઠળ રદ કરવામાં આવે છે. અને તેથી આ હુકમની તારીખથી બંધ કરવામાં આવી છે એમ ગણાશે.

નડીઆદ, તારીખ ૩૧મી માર્ચ, ૨૦૦૪.

એચ. એન. દરજી,
જિલ્લા રજિસ્ટ્રાર,
સહકારી મંડળીઓ, ખેડા જિલ્લો,
નડીઆદ.

નં. ઉખસ/નધણ/સે-દુ-૩૩૨૪૧/ખ/૩૫૬/સને ૨૦૦૪.-આથી જાહેર કરે છે કે શ્રી દવાડા દુધ ઉત્પાદક સ. મં. લી., મર્યાદિત સ્થળ દવાડા, તાલુકો મહેસાણા, જિલ્લો મહેસાણા.

સને ૧૯૬૧નો ગુજરાત કાયદો (ગુજરાત સહકારી મંડળીઓનો કાયદો ૧૯૬૧)ની કલમ ૯ અન્વયે આજરોજ નોંધવામાં આવી છે.

મહેસાણા, તારીખ ૨૨મી માર્ચ, ૨૦૦૪.

એચ. એન. પટેલ,
જિલ્લા રજિસ્ટ્રાર,
સહકારી મંડળીઓ,
મહેસાણા.

વંચાણે લીધા :-

(૧) સહકારી અધિકારીશ્રી (ફડચો), જિલ્લા ઉદ્યોગ કેન્દ્ર, મહેસાણાની મંડળીની નોંધણી રદ કરવાની દરખાસ્ત પત્ર નંબર જીઉકે/મહે/ફડચ/૦૧/જ/નોંધણી રદ/૩૫૬/૨૦૦૪, તા. ૧૨-૨-૨૦૦૪.

(૨) આ કચેરીની મંજુર થયેલ તા. ૨૪-૨-૨૦૦૪ની નોંધ.

હુકમ

જા.નં. જીઉકે/મહે/ફડચ/જ/૦૧/૪૪૭/૩૪૬૧/૨૦૦૪.– આમુખ-૧ અને ૨માં વંચાણે લીધેલ પત્ર અને નોંધ અન્વયે શ્રી વાલમ જુથ રેશમ ઉત્પાદક સહકારી મંડળી લી. મુ. વાલમ, તા. વિસનગર, જિ. મહેસાણા કે, જેનું કામકાજ જિલ્લા રજિસ્ટ્રાર, સહકારી મંડળીઓ

(ઉદ્યોગ), મહેસાણા કચેરીના જાવક નંબર જીઉકે/મહે/ફડચ/જ/૦૧/૨૦૭૩/૨૦૦૩, તા. ૧૭-૧૧-૨૦૦૩ થી આટોપી લેવાનો હુકમ કરવામાં આવ્યો હતો. તેની નોંધણી સને ૧૯૬૧ના ગુજરાત સહકારી મંડળીઓના અધિનિયમની કલમ-૧૧૪ (૨) અન્વયે ફડચાની કાર્યવાહી સમાપ્ત કરી કલમ-૨૦ (૧) મુજબ રદ કરવામાં આવે છે. અને આ હુકમ નીકળ્યા તારીખથી મંડળીનું વિસર્જન ગણવામાં આવશે.

મહેસાણા, તારીખ ૨૫મી ફેબ્રુઆરી, ૨૦૦૪.

આઈ. આઈ. શેખ,
જિલ્લા રજિસ્ટ્રાર,
સહકારી મંડળીઓ (ઉદ્યોગ),
મહેસાણા.

વંચાણે લીધા :-

(૧) અત્રેની કચેરીના તા. ૨/૧૨/૨૦૦૩ના હુકમ નંબર : ઉખસ/ફડચ/૦૧/ક/૨૬૮૮/૨૦૦ થી કરવામાં આવેલ ફડચા અંગેનો વચગાળાનો આદેશ.

(૨) ધી ગલોલી વાસણા સેવા સહકારી મંડળી લી., મુ. ગલોલી વાસણા, તા. ચાણસ્મા, જિ. પાટણ તરફથી તા. ૧૩/૧૨/૨૦૦૩ ના પત્રથી કરવામાં આવેલ રજુઆત.

(૩) ધી ગુજરાત રાજ્ય સહકારી મંડળી અધિનિયમ, ૧૯૬૧ ની કલમ-૧૦૭ ની પેટા કલમ-(૩) મુજબની જોગવાઈઓ.

હુકમ

જા.નં. ઉખસ/ફડચ/૦૧/ક-૩/૪૦૨/૧૪૨૩/૨૦૦૪.-ધિ ગલોલી વાસણા સેવા સહકારી મંડળી લી. મુ. ગલોલી વાસણા, તા. ચાણસ્મા, જિ. પાટણ નોંધણી નંબર ૧૫૩૩૧, તા. ૯/૮/૧૯૫૫ને અત્રેની કચેરીના આમુખ (૧) વાળા હુકમથી ફડચામાં લઈ જવાનો વચગાળાનો આદેશ આપવામાં આવેલ છે. જે હુકમ સામે મંડળીના આમુખ (૨) વાળા પત્રથી કરવામાં આવેલ રજુઆત ધ્યાને લેતાં સભાસદોના બહોળા હિતમાં મંડળીને ચાલુ રાખવા માટે " ધિ ગુજરાત રાજ્ય સહકારી મંડળી અધિનિયમ, ૧૯૬૧ ની કલમ-૧૦૭ ની પેટા કલમ-(૩) " હેઠળ આમુખ-(૧) થી કરવામાં આવેલ **ફડચા અંગેનો વચગાળાનો હુકમ રદ કરતો હુકમ કરવામાં આવે છે.**

પાટણ, તારીખ ૧૬મી માર્ચ, ૨૦૦૪.

વંચાણે લીધા :-

(૧) આ કચેરીના તા. ૧-૧૨-૨૦૦૩ના પત્ર ક્રમાંક ઉખસ/ફડચ/૦૧/ક/૨૬૨૦/૨૦૦૩ થી અપાયેલ ફડચા અંગેની કારણદર્શક નોટીસ.

(૨) ધી ગુજરાત રાજ્ય સહકારી મંડળી અધિનિયમ, ૧૯૬૧ની કલમ-૧૦૭ની પેટાકલમ (૧) ના ખંડ (સી) ના પેટા ખંડ (૧), (૨), (૩) મુજબની જોગવાઈઓ.

પ્રસ્તાવના

જા. નં. ઉખસ/ફડચ/૦૧/ક/૪૨૫/૨૦૦૪.–ધી પચકવાડા ગોપાલક વિ. કા. સહકારી મંડળી લિ., મુ. પચકવાડા, તા. સિદ્ધપુર, જિ. પાટણએ ધી ગુજરાત રાજ્ય સહકારી મંડળી અધિનિયમ, ૧૯૬૧ની કલમ-૯ અન્વયે નોંધણી નંબર ૨૬૮૨૩, તારીખ ૧૧-૪-૧૯૯૪ થી નોંધાયેલી મર્યાદિત જવાબદારીવાળી ગોપાલક વિ. કા. સહકારી મંડળી છે. આ મંડળી તેના મંજુર થયેલા પેટા નિયમો મુજબ મૂળભૂત ઉદ્દેશો મુજબ કામ કરતી બંધ થયેલી છે એટલે કે મંડળી સ્થગિત અવસ્થામાં છે. જે હેતુ માટે મંડળી નોંધાયેલ છે તે હેતુ પાર પાડવા મંડળી તરફથી કોઈ નક્કર કાર્યવાહી થયેલ નથી. જેથી સભાસદોના આર્થિક વિકાસનો કોઈ અર્થ પરિપૂર્ણ થતો નહી હોવાથી અત્રેથી આમુખ (૧) વાળા પત્રથી મંડળીને ફડચામાં કેમ ના લઈ જવી ? તે અંગે કારણદર્શક નોટીસ પાઠવી તા. ૮-૧૨-૨૦૦૩ના રોજ આ કચેરીએ હાજર રહી નક્કર સ્પષ્ટતા / ખુલાસો / રજુઆત કરવા જણાવેલ હતું. પરંતુ મંડળી તરફથી કોઈ પણ જાતની રજુઆત નહી થવાથી મંડળી સ્થગિત હોવાનું માની સભાસદોના હિતમાં નીચે મુજબ ફડચા અંગેનો વચગાળાનો આદેશ કરવામાં આવે છે.

" વચગાળાનો આદેશ "

ધી પચકવાડા ગોપાલક વિ. કા. સહકારી મંડળી લિ., મુ. પચકવાડા, તા. સિદ્ધપુર, જિ. પાટણ નોંધણી નંબર ૨૬૮૨૩, તારીખ ૧૧-૪-૧૯૯૪ થી નોંધવામાં આવેલ છે. તેને " ધી ગુજરાત રાજ્ય સહકારી મંડળી અધિનિયમ, ૧૯૬૧ની કલમ-૧૦૭ની પેટા-કલમ (૧) ના ખંડ (સી) ના પેટા ખંડ (૧), (૨) અન્વયે આથી ફડચામાં લઈ જવાનો વચગાળાનો આદેશ કરવામાં આવે છે તથા સદર કાયદાની કલમ-૧૦૮ (૧) અન્વયે ફડચા અધિકારી તરીકે સહકારી અધિકારી (ફડચો) લગત આ કચેરીની નિમણુંક કરવામાં આવે છે.

નોંધ :

ઉક્ત વચગાળાના હુકમ સામે મંડળીએ કંઈ રજુઆત કે ખુલાસો કરવો હોય તો આ હુકમ નિકળ્યા તારીખથી એક માસની મુદતમાં આ કચેરીએ મોકલી આપવા કે રૂબરૂ રજુઆત કરવા જણાવવામાં આવે છે. જો તેમ કરવામાં ચૂક થશે તો સદર હુકમને બહાલી આપતો કલમ-૧૦૭ (૩) હેઠળ અંતિમ આદેશ આપવામાં આવશે. જેની નોંધ લેશો.

પાટણ, તારીખ ૧૯મી માર્ચ, ૨૦૦૪.

વંચાણે લીધા :-

(૧) અત્રેની કચેરીના તા. ૧૯/૧૧/૨૦૦૩ના હુકમ નંબર ઉખસ/ફડચ/૦૧/ક/૨૬૧૧/૨૦૦ થી કરવામાં આવેલ ફડચા અંગેનો વચગાળાનો આદેશ.

(૨) ધી વૃંદાવન કો. ઓપ. હા. સો. લી., મુ. રાધનપુર, તા. રાધનપુર, જિ. પાટણ તરફથી તા. ૧૫/૧૨/૨૦૦૩ ના પત્રથી કરવામાં આવેલ રજુઆત.

(૩) એડિશનલ ઓડીટરશ્રી સ. મં. પાટણના તા. ૧૦-૨-૨૦૦૪ના પત્ર નંબર અષણ/૦૧/ઑડિટ/૨૦૦૪ થી કરવામાં આવેલ ભલામણ.

INDEX

(૪) ધી ગુજરાત રાજય સહકારી મંડળી અધિનિયમ-૧૯૬૧ ની કલમ-૧૦૭ ની પેટા કલમ-(૩) મુજબની જોગવાઈઓ.

હુકમ

જા.નં. ઉખસ/ફડચ/૦૧/ક-૩/૪૧૯/૨૦૦૪.-ધી વૃંદાવન કો. ઓપ. હા. સો. લી., મુ. રાધનપુર, તા. રાધનપુર, જિ. પાટણ નોંધણી નંબર ઘ-૫૦૭૨, તા. ૨૧/૯/૧૯૭૪ને અત્રેની કચેરીના આમુખ (૧) વાળા હુકમથી ફડચામાં લઈ જવાનો વચગાળાનો આદેશ આપવામાં આવેલ છે. જે હુકમ સામે મંડળીના આમુખ (૨) વાળા પત્રથી કરવામાં આવેલ રજુઆત તથા આમુખ - (૩) મુજબ એડિશનલ ઓડિટર સ.મં. પાટણની ભલામણ ધ્યાને લેતાં સભાસદોના બહોળા હિતમાં મંડળીને ચાલુ રાખવા માટે "ધી ગુજરાત રાજય સહકારી મંડળી અધિનિયમ, ૧૯૬૧ ની કલમ-૧૦૭ ની પેટા કલમ-(૩)" હેઠળ આમુખ-(૧) થી કરવામાં આવેલ **ફડચા અંગેનો વચગાળાનો હુકમ રદ કરતો હુકમ કરવામાં આવે છે.**

પાટણ, તારીખ ૨૦મી માર્ચ, ૨૦૦૪.

વંચાણે લીધા :-

(૧) આ કચેરીના તા. ૧૮-૯-૨૦૦૩ના પત્ર ક્રમાંક ઉખસ/ફડચ/ ૦૧/ક/૨૪૪૦/૨૦૦૩ થી અપાયેલ ફડચા અંગેની કારણદર્શક નોટીસ.

(૨) ધી ગુજરાત રાજ્ય સહકારી મંડળી અધિનિયમ, ૧૯૬૧ની કલમ-૧૦૭ની પેટાકલમ (૧) ના ખંડ (સી) ના પેટા ખંડ (૧), (૨), (૩) મુજબની જોગવાઈઓ.

પ્રસ્તાવના :

જા. નં. ઉખસ/ફડચ/૦૧/ક/૪૨૦/૨૦૦૪.-ધી મેત્રાણા વિભાગ ઘેટાં ઉછેર સહકારી મંડળી લી., મુ. મેત્રાણા, તા. સિદ્ધપુર, જિ. પાટણએ ધી ગુજરાત રાજ્ય સહકારી મંડળી અધિનિયમ, ૧૯૬૧ની કલમ-૯ અન્વયે નોંધણી નંબર ૦૦૫૧, તારીખ ૧૭-૧૨-૧૯૮૨ થી નોંધાયેલી મર્યાદિત જવાબદારીવાળી ઘેટાં ઉછેર સહકારી મંડળી છે. આ મંડળી તેના મંજુર થયેલા પેટા નિયમો મુજબ મૂળભૂત ઉદેશો મુજબ કામ કરતી બંધ થયેલી છે એટલે કે મંડળી સ્થગિત અવસ્થામાં છે. જે હેતુ માટે મંડળી નોંધાયેલ છે તે હેતુ પાર પાડવા મંડળી તરફથી કોઈ નક્કર કાર્યવાહી થયેલ નથી. જેથી સભાસદોના આર્થિક વિકાસનો કોઈ અર્થ પરિપૂર્ણ થતો નહી હોવાથી અત્રેથી આમુખ (૧) વાળા પત્રથી મંડળીને ફડચામાં કેમ ના લઈ જવી ? તે અંગે કારણદર્શક નોટીસ પાઠવી તારીખ ૩૦-૯-૨૦૦૩ના રોજ આ કચેરીએ હાજર રહી નક્કર સ્પષ્ટતા / ખુલાસો / રજુઆત કરવા જણાવેલ હતું. પરંતુ મંડળી તરફથી કોઈ પણ જાતની રજુઆત નહી થવાથી મંડળી સ્થગિત હોવાનું માની સભાસદોના હિતમાં નીચે મુજબ ફડચા અંગેનો વચગાળાનો આદેશ કરવામાં આવે છે.

" વચગાળાનો આદેશ "

ધી મેત્રાણા વિભાગ ઘેટાં ઉછેર સહકારી મંડળી લી., મુ. મેત્રાણા, તા. સિદ્ધપુર, જિ. પાટણ નોંધણી નંબર ૦૦૫૧, તા. ૧૭-૧૨-૧૯૮૨ થી નોંધવામાં આવેલ છે. તેને " ધી ગુજરાત રાજય સહકારી મંડળી અધિનિયમ, ૧૯૬૧ની કલમ-૧૦૭ની પેટાકલમ (૧) ના ખંડ (સી) ના પેટા ખંડ (૧), (૨) અન્વયે આથી ફડચામાં લઈ જવાનો વચગાળાનો આદેશ કરવામાં આવે છે તથા સદર કાયદાની કલમ-૧૦૮ (૧) અન્વયે ફડચા અધિકારી તરીકે સહકારી અધિકારી (ફડચો) લગત આ કચેરીની નિમણુંક કરવામાં આવે છે.

નોંધ :

ઉક્ત વચગાળાના હુકમ સામે મંડળીએ કંઈ રજુઆત કે ખુલાસો કરવો હોય તો આ હુકમ નિકળ્યા તારીખથી એક માસની મુદતમાં આ કચેરીએ મોકલી આપવા કે રૂબરૂ રજુઆત કરવા જણાવવામાં આવે છે. જો તેમ કરવામાં ચૂક થશે તો સદર હુકમને બહાલી આપતો કલમ-૧૦૭ (૩) હેઠળ અંતિમ આદેશ આપવામાં આવશે. જેની નોંધ લેશો.

પાટણ, તારીખ ૨૦મી માર્ચ, ૨૦૦૪.

વંચાણે લીધા :-

(૧) આ કચેરીના તા. ૧-૧૨-૨૦૦૩ના પત્ર ક્રમાંક ઉખસ/ફડચ/ ૦૧/ક/૨૬૨૮/૨૦૦૩ થી અપાયેલ ફડચા અંગેની કારણદર્શક નોટીસ.

(૨) ધી ગુજરાત રાજ્ય સહકારી મંડળી અધિનિયમ, ૧૯૬૧ની કલમ-૧૦૭ની પેટાકલમ (૧) ના ખંડ (સી) ના પેટા ખંડ (૧), (૨), (૩) મુજબની જોગવાઈઓ.

પ્રસ્તાવના

જા. નં. ઉખસ/ફડચ/૦૧/ક/૪૨૨/૨૦૦૪.-ધી ગોકળજીપુરા પિયત સહકારી મંડળી લી., મુ. ગોકળજીપુરા (મુડવાડા), તા. સિદ્ધપુર, જિ. પાટણએ ધી ગુજરાત રાજ્ય સહકારી મંડળી અધિનિયમ, ૧૯૬૧ની કલમ-૯ અન્વયે નોંધણી નંબર ૩૦૬૬, તારીખ ૩-૧૧-૧૯૮૮ થી નોંધાયેલી મર્યાદિત જવાબદારીવાળી પિયત સહકારી મંડળી છે. આ મંડળી તેના મંજુર થયેલા પેટા નિયમો મુજબ મૂળભૂત ઉદેશો મુજબ કામ કરતી બંધ થયેલી છે એટલે કે મંડળી સ્થગિત અવસ્થામાં છે. જે હેતુ માટે મંડળી નોંધાયેલ છે તે હેતુ પાર પાડવા મંડળી તરફથી કોઈ નક્કર કાર્યવાહી થયેલ નથી. જેથી સભાસદોના આર્થિક વિકાસનો કોઈ અર્થ પરિપૂર્ણ થતો નહી હોવાથી અત્રેથી આમુખ (૧) વાળા પત્રથી મંડળીને ફડચામાં કેમ ના લઈ જવી ? તે અંગે કારણદર્શક નોટીસ પાઠવી તારીખ ૧૦-૧૨-૨૦૦૩ના રોજ આ કચેરીએ હાજર રહી નક્કર સ્પષ્ટતા / ખુલાસો / રજુઆત કરવા જણાવેલ હતું. પરંતુ મંડળી તરફથી કોઈ પણ જાતની રજુઆત નહી થવાથી મંડળી સ્થગિત હોવાનું માની સભાસંદોના હિતમાં નીચે મુજબ ફડચા અંગેનો વચગાળાનો આદેશ કરવામાં આવે છે.

" વચગાળાનો આદેશ "

ધી ગોકળજીપુરા પિયત સહકારી મંડળી લી., મુ. ગોકળજીપુરા (મુડવાડા), તા. સિદ્ધપુર, જિ. પાટણ નોંધણી નંબર ૩૦૬૬, તા. ૩-૧૧-૧૯૮૮ થી નોંધવામાં આવેલ છે. તેને " ધી ગુજરાત રાજ્ય સહકારી મંડળી અધિનિયમ, ૧૯૬૧ની કલમ-૧૦૭ની પેટા-કલમ (૧) ના ખંડ (સી) ના પેટા ખંડ (૨) અન્વયે આથી ફડચામાં લઈ જવાનો

INDEX

વચગાળાનો આદેશ કરવામાં આવે છે તથા સદર કાયદાની કલમ-૧૦૮ (૧) અન્વયે ફડચા અધિકારી તરીકે સહકારી અધિકારી (ફડચો) લગત આ કચેરીની નિમણુંક કરવામાં આવે છે.

નોંધ :

ઉક્ત વચગાળાના હુકમ સામે મંડળીએ કંઈ રજુઆત કે ખુલાસો કરવો હોય તો આ હુકમ નિકળ્યા તારીખથી એક માસની મુદતમાં આ કચેરીએ મોકલી આપવા કે રૂબરૂ રજુઆત કરવા જણાવવામાં આવે છે. જો તેમ કરવામાં ચૂક થશે તો સદર હુકમને બહાલી આપતો કલમ-૧૦૭ (૩) હેઠળ અંતિમ આદેશ આપવામાં આવશે. જેની નોંધ લેશો.

પાટણ, તારીખ ૨૦મી માર્ચ, ૨૦૦૪.

વંચાણે લીધા :-

(૧) આ કચેરીના તા. ૧-૧૨-૨૦૦૩ના પત્ર ક્રમાંક ઉખસ/ફડચ/૦૧/ક/૨૬૨૬/૨૦૦૩ થી અપાયેલ ફડચા અંગેની કારણદર્શક નોટીસ.

(૨) ધી ગુજરાત રાજ્ય સહકારી મંડળી અધિનિયમ, ૧૯૬૧ની કલમ-૧૦૭ની પેટાકલમ (૧) ના ખંડ (સી) ના પેટા ખંડ (૧), (૨), (૩) મુજબની જોગવાઈઓ.

પ્રસ્તાવના

જા. નં. ઉખસ/ફડચ/૦૧/ક/૪૨૩/૨૦૦૪.—ધી મુડવાડા પિયત સહકારી મંડળી લી., મુ. મુડવાડા, તા. સિદ્ધપુર, જિ. પાટણએ ધી ગુજરાત રાજ્ય સહકારી મંડળી અધિનિયમ, ૧૯૬૧ની કલમ-૯ અન્વયે નોંધણી નંબર ૩૦૫૮, તારીખ ૧૭-૧૦-૧૯૮૮ થી નોંધાયેલી મર્યાદિત જવાબદારીવાળી પિયત સહકારી મંડળી છે. આ મંડળી તેના મંજુર થયેલા પેટા નિયમો મુજબ મૂળભૂત ઉદેશો મુજબ કામ કરતી બંધ થયેલી છે એટલે કે મંડળી સ્થગિત અવસ્થામાં છે. જે હેતુ માટે મંડળી નોંધાયેલ છે. તે હેતુ પાર પાડવા મંડળી તરફથી કોઈ નક્કર કાર્યવાહી થયેલ નથી. જેથી સભાસદોના આર્થિક વિકાસનો કોઈ અર્થ પરિપૂર્ણ થતો નહી હોવાથી અત્રેથી આમુખ (૧) વાળા પત્રથી મંડળીને ફડચામાં કેમ ના લઈ જવી ? તે અંગે કારણદર્શક નોટીસ પાઠવી તારીખ ૧૦-૧૨-૨૦૦૩ના રોજ આ કચેરીએ હાજર રહી નક્કર સ્પષ્ટતા / ખુલાસો / રજુઆત કરવા જણાવેલ હતું. પરંતુ મંડળી તરફથી કોઈ પણ જાતની રજુઆત નહી થવાથી મંડળી સ્થગિત હોવાનું માની સભાસદોના હિતમાં નીચે મુજબ ફડચા અંગેનો વચગાળાનો આદેશ કરવામાં આવે છે.

" વચગાળાનો આદેશ "

ધી મુડવાડા પિયત સહકારી મંડળી લી., મુ. મુડવાડા, તા. સિદ્ધપુર, જિ. પાટણ નોંધણી નંબર ૩૦૫૮, તા. ૧૭-૧૦-૧૯૮૮ થી નોંધવામાં આવેલ છે. તેને " ધી ગુજરાત રાજ્ય સહકારી મંડળી અધિનિયમ, ૧૯૬૧ની કલમ-૧૦૭ની પેટા-કલમ (૧) ના ખંડ (સી) ના પેટા ખંડ (૨) અન્વયે આથી ફડચામાં લઈ જવાનો વચગાળાનો આદેશ કરવામાં આવે છે તથા સદર કાયદાની કલમ-૧૦૮ (૧) અન્વયે ફડચા અધિકારી તરીકે સહકારી અધિકારી (ફડચો) લગત આ કચેરીની નિમણુંક કરવામાં આવે છે.

નોંધ :

ઉક્ત વચગાળાના હુકમ સામે મંડળીએ કંઈ રજુઆત કે ખુલાસો કરવો હોય તો આ હુકમ નિકળ્યા તારીખથી એક માસની મુદતમાં આ કચેરીએ મોકલી આપવા કે રૂબરૂ રજુઆત કરવા જણાવવામાં આવે છે. જો તેમ કરવામાં ચૂક થશે તો સદર હુકમને બહાલી આપતો કલમ-૧૦૭ (૩) હેઠળ અંતિમ આદેશ આપવામાં આવશે. જેની નોંધ લેશો.

પાટણ, તારીખ ૨૦મી માર્ચ, ૨૦૦૪.

વંચાણે લીધો :–

(૧) ફડચા અધિકારીશ્રી ધી સાંકરા-માલસુંદ જૂથ તેલીબીયાં ઉત્પાદક સ. મં. લિ., સાંકરા. અને સહકારી અધિકારી (ફડચો) લગત કચેરી તરફથી રજુ થયેલ નોંધણી રદ અંગેની દરખાસ્ત.

(૨) ગુજરાત સહકારી મંડળીઓના અધિનિયમ-૧૯૬૧ની કલમ-૨૦ની જોગવાઈઓ.

હુકમ

જા. નં. ઉખસ/ફડચ/૦૧/ક/ફ-૧૩૫૦૧/૪૨૪/૨૦૦૪.—ગુજરાત સહકારી મંડળીઓના અધિનિયમ, ૧૯૬૧ની જોગવાઇઓ હેઠળ ધી સાંકરા-માલસુંદ જૂથ તેલીબીયાં ઉત્પાદક સહકારી મંડળી લી. મુ. સાંકરા તા. હારીજ નોંધાયેલ સંસ્થા છે. નોંધણી નંબર ૨૪૩૩૩ તારીખ ૪થી માર્ચ ૧૯૯૧થી નોંધવામાં આવેલ હતી જેનું કામકાજ આટોપી લેવા અર્થે ગુજરાત સહકારી મંડળીઓના અધિનિયમ-૧૯૬૧ની કલમ ૧૦૭ અન્વયે જીલ્લા રજિસ્ટ્રારશ્રી, સહકારી મંડળીઓ, પાટણની કચેરીના જા. નં. ઉખસ/ફડચ/૦૧/ક/૬૫૩/૨૦૦૧ તારીખ ૨૩મી મે, ૨૦૦૧થી હુકમ કરવામાં આવેલ ફડચાની કાર્યવાહી સંદર્ભ સંસ્થાના ફડચા અધિકારીશ્રી અને સહકારી અધિકારી (ફડચો) લગત આ કચેરી તરફથી તેઓના પત્ર ક્રમાંક ફડચ/સ-અ./૬૯/૨૦૦૪ તારીખ ૧લી માર્ચ, ૨૦૦૪થી આખરી અહેવાલ પ્રાપ્ત થતાં સને ૧૯૬૧ના ગુજરાત સહકારી મંડળીઓના અધિનિયમની કલમ-૧૧૪ (૨) અન્વયે તથા ઉપરોક્ત આમુખ-૨માં જણાવ્યા મુજબ ફડચાની કાર્યવાહી સમાપ્ત કરી, સદર અધિકારો અન્વયે સદર મંડળી નામે ધી સાંકરા-માલસુંદ જૂથ તેલીબીયાં ઉત્પાદક સ.મં.લી., મુ. સાંકરાની નોંધણી રદ કરતો હુકમ કરૂં છું. આ હુકમ નીકળ્યા તારીખથી મંડળીનું વિસર્જન થયેલ ગણાશે.

પાટણ, તારીખ ૨૦મી માર્ચ, ૨૦૦૪.

વંચાણે લીધા :–

(૧) આ કચેરીના તારીખ ૧-૧૨-૨૦૦૩ ના પત્ર ક્રમાંક ઉખસ/ફડચ/૦૧/ક/૨૬૨૫/૨૦૦૩થી અપાયેલ ફડચા અંગેની કારણદર્શક નોટીસ.

(૨) ધી ગુજરાત રાજ્ય સહકારી મંડળી અધિનિયમ ૧૯૬૧ની કલમ-૧૦૭ની પેટાકલમ (૧)ના ખંડ(સી) ના પેટા ખંડ (૧),(૨),(૩) મુજબની જોગવાઈઓ.

INDEX

પ્રસ્તાવના

જા. નં. ઉખસ/ફડચ/૦૧/ક/૪૨૬/૨૦૦૪.–ધિ દવહુતિ કો. ઓ. કન્ઝયુમર્સ સ્ટર્સ લી. મુ. સિધ્ધપુર, તા. સિધ્ધપુર, જિ. પાટણએ ધી ગુજરાત રાજ્ય સહકારી મંડળી અધિનિયમ ૧૯૬૧ની કલમ-૯ અન્વયે નોંધણી નંબર ૩૯૧૬ તારીખ ૧૭મી નવેમ્બર, ૧૯૯૩થી નોંધાયેલી મર્યાદિત જવાબદારીવાળી ગ્રાહક સહકારી મંડળી છે. આ મંડળી તેના મંજુર થયેલા પેટા નિયમો મુજબ મૂળભૂત ઉદેશો મુજબ કામકરતી બંધ થયેલી છે એટલે કે મંડળી સ્થગિત અવસ્થામાં છે. જે હેતુ માટે મંડળી નોંધાયેલ છે. તે હેતુ પાર પાડવા મંડળી તરફથી કોઇ નક્કર કાર્યવાહી થયેલ નથી. જેથી સભાસદોના આર્થિક વિકાસનો કોઇ અર્થ પરિપૂર્ણ થતો નહી હોવાથી અત્રેથી આમુખ (૧) વાળા પત્રથી મંડળીને ફડચામાં કેમ ના લઇ જવી ? તે અંગે કારણદર્શક નોટીસ પાઠવી તારીખ ૮મી ડીસેમ્બર, ૨૦૦૩ના રોજ આ કચેરીએ હાજર રહી નક્કર સ્પષ્ટતા/ખુલાસો/રજુઆત કરવા જણાવેલ હતું. પરંતુ ટપાલ કવર અનનોન ના શેરાથી પરત આવતાં મંડળી સ્થગિત / બંધ હોવાની માની સભાસદોના હિતમાં નીચે મુજબ ફડચા અંગેનો વચગાળાનો આદેશ કરવામાં આવે છે.

વચગાળાનો આદેશ

ધિ દવહુતિ કો. ઓ. કન્ઝયુમર્સ સ્ટર્સ લી. મુ. સિધ્ધપુર, તા. સિધ્ધપુર, જિં. પાટણ નોંધણી નં. ૩૯૧૬ તારીખ ૧૭મી નવેમ્બર, ૧૯૯૩થી નોંધવામાં આવેલ છે. તેને ''ધિ ગુજરાત રાજ્ય સહકારી મંડળી અધિનિયમ, ૧૯૬૧ની કલમ-૧૦૭ની પેટાકલમ (૧)ના ખંડ (સી)ના પેટા ખંડ (૨) અન્વયે આથી ફડચામાં લઇ જવાનો વચગાળાનો આદેશ કરવામાં આવે છે તથા સદર કાયદાની કલમ-૧૦૮ (૧) અન્વયે ફડચા અધિકારી તરીકે સહકારી અધિકારી (ફડચો) લગત આ કચેરીની નિમણુંક કરવામાં આવે છે.

નોંધ :-

ઉક્ત વચગાળાના હુકમ સામે મંડળીએ કંઇ રજુઆત કે ખુલાસો કરવો હોય તો આ હુકમ નિકળ્યા તારીખથી એક માસની મુદતમાં આ કચેરીએ મોકલી આપવા કે રૂબરૂ રજુઆત કરવા જણાવવામાં આવે છે. જો તેમ કરવામાં ચૂક થશે તો સદર હુકમને બહાલી આપતો કલમ-૧૦૭(૭)હેઠળ અંતિમ આદેશ આપવામાં આવશે. જેની નોંધ લેશો.

પાટણ, તારીખ ૨૦મી માર્ચ, ૨૦૦૪.

વંચાણે લીધા :–

(૧) અત્રેની કચેરીના તારીખ ૧૦-૧૨-૨૦૦૨ ના હુકમ નંબર ઉખસ/ફડચ/૦૧/ક/૨૧૬૬/૨૦૦૩થી કરવામાં આવેલ ફડચા અંગેનો વચગાળાનો આદેશ.

(૨) ધી ગુજરાત રાજ્ય સહકારી મંડળી અધિનિયમ ૧૯૬૧ની કલમ-૧૦૭ની જોગવાઈઓ.

હુકમ

જા. નં. ઉખસ/ફડચ/૦૧/ક-૩/૪૨૭/૨૦૦૪.-ધિ અન્નપૂર્ણા સહકારી ગોપાલક વસાહત મંડળી લી. મું. અનવરપુરા તા. સમી, જી. પાટણ નોંધણી નંબર ખે-૧૩૩ તારીખ ૧૬મી ફેબ્રુઆરી, ૧૯૬૬ને અત્રેની કચેરીના આમુખ (૧) વાળા હુકમથી ફડચામાં લઇ જવાનો વચગાળાનો આદેશ આપવામાં આવેલ છે. જેને ''ધિ ગુજરાત રાજ્ય સહકારી મંડળી અધિનિયમ, ૧૯૬૧ની કલમ ૧૦૭ (૩)'' હેઠળ બહાલી આપતો મંડળીને ફડચામાં લઇ જવાનો અંતિમ આદેશ આપવામાં આવે છે. અને આ અંગે નિમાયેલ ફડચા અધિકારીશ્રી સહકારી અધિકારી (ફડચો) લગત આ કચેરીએ ફડચાની કામગીરી આ આદેશની તારીખથી નિયત મુદતમાં પૂર્ણ કરવાની રહેશે. તેમજ ફડચા ફી નિયત ધોરણે સરકારશ્રી આ જમા કરાવવાની રહેશે.

પાટણ, તારીખ ૨૦મી માર્ચ, ૨૦૦૪.

વંચાણે લીધા :–

(૧) માન. રજિસ્ટ્રારશ્રી, સહકારી મંડળીઓ, ગુ. રા., ગાંધીનગરનો તા. ૨૭-૮-૦૩ના પત્ર ક્રમાંક વહટ/૦૧/ક-૧/૧૩૩૬/૦૩ થી મળેલ સુચના.

(૨) આ કચેરીના તા. ૧૮-૯-૨૦૦૩ના પત્ર ક્રમાંક ઉખસ.ફડચ/૦૧/ક/૨૪૩૮/૨૪૪૬/૨૦૦૩થી અપાયેલ ફડચા અંગેની કારણદર્શક નોટીસ.

(૩) ધી લુખાસણ ગોપાલક વિ. કા. સહકારી મંડળી લી. મુ. લુખાસણ, તા. સિધ્ધપુર તરફથી (અ) તારીખ ૨૫/૨૬-૯-૨૦૦૩ના પત્રથી તથા (બ) તા. ૧-૧૨-૨૦૦૩ના પત્રથી કરવામાં આવેલ રજુઆત.

(૪) ધી ગુજરાત રાજ્ય સહકારી મંડળી અધિનિયમ ૧૯૬૧ની કલમ-૧૦૭ની જોગવાઇઓ.

પ્રસ્તાવના

જા. નં. ઉખસ/ફડચ/૦૧/ક/૪૨૮/૨૦૦૪.-ધી લુખાસણ ગોપાલક વિ. કા. સહકારી મંડળી લી. મુ. લુખાસણ, તા. સિધ્ધપુર, જિ. પાટણએ ધી ગુજરાત રાજ્ય સહકારી મંડળી અધિનિયમ-૧૯૬૧ની કલમ-૯ અન્વયે નોંધણી નંબર ૩૧૦૦૦ તારીખ ૯મી સપ્ટેમ્બર, ૧૯૯૯થી નોંધાયેલી મર્યાદિત જવાબદારીવાળી ગોપાલક સહકારી મંડળી છે. હવે પછી જેનો ઉલ્લેખ મંડળી તરીકે કરવામાં આવેલ છે.

આમુખ (૧) વાળા પત્રથી મળેલ સુચના મુજબ પાટણ જિલ્લાની સ્થગિત મંડળીઓને કલમ-૨૦ અથવા કલમ-૧૦૭ મુજબ કાર્યવાહી કરવાની સુચના મળતાં આ મંડળી સ્થગિત હોવાથી ફડચામાં લઇ જવા માટે પ્રથમ આમુખ (૨) વાળા પત્રથી કારણદર્શક નોટીસ પાઠવવામાં આવેલ હતી. જેમાં નીચે મુજબના કારણોનો ઉલ્લેખ કરવામાં આવેલ હતો.

(૧) મંડળી તદન સ્થગિત અવસ્થામાં છે. જે હેતુ માટે મંડળી નોંધાયેલ છે. તે હેતુ પાર પાડવા મંડળી તરફથી કોઇ નક્કર કાર્યવાહી થયેલ હોવાનું જણાતું નથી.

(૨) પેટા નિયમ મુજબ કામગીરી શરૂ કરી ચાલુ રાખેલ નથી.

(૩) મંડળી કાર્યરત થઇ શકે તેવી સ્થિતી જણાતી નથી.

ઉક્ત કારણોસર મંડળીને ધિ ગુજરાત રાજ્ય સહકારી મંડળી અધિનિયમ, ૧૯૬૧ની કલમ-૧૦૭ની પેટાકલમ (૧) ના ખંડ (સી)ના

INDEX

પેટા ખંડ (૧), (૨), (૩) મુજબ આગળની કાર્યવાહી કરી મંડળીને ફડચામાં કેમ ના લઇ જવી ? તે બાબતે જરૂરી ખુલાસો કરવા આ કચેરીમાં તારીખ ૨૯મી સપ્ટેમ્બર, ૨૦૦૩ના રોજ રૂબરૂમાં આવીને નક્કર સ્પષ્ટતા કરવાની તક આપવા આવેલી હતી.

ફડચા અંગેની આમુખ (૨) વાળા પત્ર મુજબની નોટીસમાં જણાવ્યા મુજબ હીયરીંગ તારીખ ૨૯મી સપ્ટેમ્બર, ૨૦૦૩ના રોજ રૂબરૂમાં કોઇ મૌખીક રજુઆત થયેલ નથી પરંતુ આમુખ (૩) વાળા પત્રથી લેખીતમાં રજુઆત થયેલ છે. જે નીચે મુજબ છે.

(૧) મંડળી નોંધણી થઇ ત્યારથી પેટા નિયમ મુજબ કામકાજ કરે છે.

(૨) ખેતી વિષયક ટુકી મુદતનું ધિરાણ પણ ત્રણ વર્ષથી જે સભાસદોને જરૂરીયાત હોય તેને ધિરાણ પણ કરેલ છે.

(૩) અનામત થાપણો સ્વીકારીને ધિરાણ કરેલ છે.

(૪) ખેતી વિષયક મધ્યમ મુદતનું ધિરાણ કરેલ છે.

(૫) ૧૯૯૯ થી ૨૦૦૩ સુધીના સરવૈયા (તારીખ ૩જી ઓગષ્ટ, ૧૯૯૯ થી ૩૧મી માર્ચ, ૨૦૦૩ સુધીનાં હિસાબી પત્રકો) રજુ કરેલ છે.

(૬) ધી મહેસાણા ડી. સે. કો. ઓપ. બેંક લી., મહેસાણામાંથી ધિરાણ મેળવવા માટે તારીખ ૧૮મી સપ્ટેમ્બર, ૨૦૦૩ના પત્રથી બેંકમાં શાખપત્રક આપેલ છે. જેમાં ૧૨ સામાન્ય મોટા ખેડૂતો અને ૩ સામાન્ય નાના ખેડૂતો મળી કુલ-૧૫ (પંદર) સભાસદોનો સમાવેશ કરવામાં આવેલ છે.

(૭) મંડળી પેટાનિયમ મુજબ કામ કરશે અને પ્રગતિ કરશે તેવી ખાત્રી આપવામાં આવે છે. તેવું જણાવેલું છે.

(૮) તારીખ ૧લી ડીસેમ્બર, ૨૦૦૩ના પત્રથી ધી મહેસાણા ડી. સે. કો. ઓપ. બેંક લી., મહેસાણાએ રૂા. ૩,૮૧,૦૦૦/-(રૂપિયા ત્રણલાખ એક્યાશી હજાર પુરા ફક્ત)ની શરતી શાખ મંજુર કરાયેલ છે. અને સાથે બેંકનો પત્ર જા. નં. ૮૮/લોન તારીખ ૨૯મી નવેમ્બર, ૨૦૦૩ની નકલ સામેલ કરેલ છે. જેમાં રૂા. ૩,૮૧,૦૦૦/-ની શરતી શાખ મંજુર કરાયેલ છે.

મંડળી તરફથી કરવામાં આવેલ ઉપર મુજબની મંડળી ચાલુ હોવા અંગેની રજુઆત તથા રજુઆત સાથે સામેલ થઈ આવેલ કાગળોની ચકાસણી કરતાં મંડળીની રજુઆતમાં નીચે મુજબ વિરોધાભાસ જણાય છે. અને મંડળી સ્થગિત હોવાનું જણાઇ આવે છે.

મંડળીની નોંધણી થઇ ત્યારથી પેટાનિયમ મુજબ કામકાજ કરે છે તે બાબત મંડળીના હિસાબી પત્રકો સાથે ચકાસતાં મંડળી વાસ્તવિક રીતે કામકાજ કરતી હોવાનું ફલિત થતું નથી. ઉત્તરોતર સભાસદ શેરો ભંડોળમાં પણ ઘટાડો થવા પામેલ છે. સભાસદ સંખ્યામાં કોઇ વધારો કે ઘટાડો થયેલ નથી, પરંતુ શેર ભંડોળમાં ૧૯૯૯-૨૦૦૦ના વર્ષમાં ૩૯.૯૨% અને સને ૨૦૦૦-૨૦૦૧ના વર્ષમાં ૬૬.૪૪% નો ઘટાડો થયેલ છે. મંડળ તારીખ ૧૫મી સપ્ટેમ્બર, ૨૦૦૧ સુધી સ્થગિત હોવાનો ઉલ્લેખ મંડળીઓ ઓડીટ અહેવાલમાં છે. તથા મંડળીની કારોબારી સમિતિસભા તારીખ ૧૦મી જુલાઇ, ૨૦૦૩ ના ઠરાવ નં. -૧૪માં પણ મંડળી સ્થગિત હોવાનો ઉલ્લેખ થયેલ છે. મંડળી સ્થગિત હોવાનું સ્વયંસ્પષ્ટ ફલિત થાય છે.

મંડળીએ કરેલ ધિરાણ બાબતે રજુ થયેલ વાર્ષિક હિસાબ પત્રકો અને અન્ય કાગળો ચકાસતાં ફક્ત થાપણ-ધિરાણના હવાલાની હિસાબી પધ્ધતિ અપનાવી સરવૈયા ઉપર ધિરાણની આંકડાકીય રૂપરેખા બતાવી હોવાનું સ્પષ્ટ જણાય છે. વાસ્તવિક ધિરાણ થયેલ હોવાનું જણાતું નથી. તારીખ ૩૧મી માર્ચ, ૨૦૦૧ અંતિત ઓડીટ અહેવાલમાં શાખપત્રક બેંક પાસે મંજૂર કરાવ્યા સિવાય ધિરાણ કરાયાનો ઉલ્લેખ છે તથા ધિરાણ મેળવવા માટેની અરજીઓ ઓડીટમાં રજુ થયેલ નથી. ધિરાણ માન્ય રખાયેલ નથી આમ મંડળીમાં વાસ્તવિક ધિરાણ પ્રવૃતિ થયેલ નહી હોવાનું ફલિત થાય છે.

"જે સભાસદોને જરૂરીયાત હોય તેને ધિરાણ કરેલ છે." આ રજુઆત થયેલ છે. તારીખ ૫મી નવેમ્બર, ૨૦૦૦ના રોજ ૧૧ (અગિયાર) સભ્યોને ધિરાણ આપ્યાનું દર્શાવેલ છે. મંડળીની કારોબારી સમિતિ સભ્યસંખ્યા ૧૩ (તેર)ની છે. મંડળીમાં સભાસદ સંખ્યા ૧૦૧ની છે. આ વિગત જોતાં મંડળીના મોટાભાગના સભાસદોને ધિરાણની જરૂરીયાત નહી હોવાનું જણાય છે. વળી શાખ પત્રક મંજૂરીની વિગત જોતાં ફક્ત ૧૫ (પંદર) સભાસદો માટે જ રજુ કરેલ શાખ પત્રક સામે બેંકે ફક્ત ૧૪ (ચૌદ) સભાસદોનું શાખપત્રક મંજુર કરેલ છે. તે પણ શરતી મંજુરી આપેલ છે. જે વિગત જોતાં ફક્ત ૧૪.૮૫% સભાસદોને ધિરાણની જરૂરીયાત હોવાનું જણાય છે. બાકી ૮૫.૧૫% સભાસદોને ધિરાણની જરૂરીયાત નથી તેવું ફલિત થાય છે. બેંક ફક્ત ૧૩.૮૭ % સભાસદોને જ ધિરાણ આપવા સહમત છે. આ વિગત જોતાં મંડળી વાસ્તવિક રીતે સભાસદોના બહોળા હિત માટે રચાઇ હોવાનું જણાતુ નથી.

ધિ મહેસાણા ડી. સે. કો. ઓપ. બેંક લી. મહેસાણાના તારીખ ૨૯મી નવેમ્બર, ૨૦૦૩ ના જા. નં. ૮૮/લોન સાથે સામેલ લોન માગણી અંગેનો વિ. ઇન્સ્પેકટર/સુપરવાઇઝરનો અભિપ્રાય જોતાં શેરભંડોળ વધારવાની શરતે ભલામણ થયેલ છે. ૧૫ (પંદર) સભ્યોની માગણી સામે ફક્ત ૧૪ સભ્યોની જ માગણી ગ્રાહ્ય રખાયેલ છે. મંડળીના પેટા નિયમ મુજબ કરજ કરવાની મર્યાદામાં લોન ઉપાડ કરવા દેવાની શરત રાખેલ છે. મંડળીના તારીખ ૩૧મી માર્ચ, ૨૦૦૩ના સરવૈયા સભાસદ શેરભંડોળ ફક્ત રૂા. ૧૦૧૦/- છે. જ્યારે શાખપત્રક મંજુરીમાં રૂા. ૧૧,૦૧૦/- શેરભંડોળ દર્શાવેલ છે. પૂરતા શેરભંડોળ સિવાય કરજ કરવું વાજબી જણાતું નથી.

શાખપત્રક ફક્ત ૧૪ સભાસદોનું રૂા. ૩,૮૧,૦૦૦/-નું મંજુર કરેલ છે. શેરભંડોળ રૂા. ૧૦,૦૦૦/- વધારવાની શરતે મંજુર કરેલ છે. જેમાં મંડળી રૂા. ૮૮,૦૦૦/- તેના પેટા નિયમ મુજબ કરજ કરી શકે છે. તેવો ઉલ્લેખ છે. જે વિગત જોતાં શાખપત્રક મંજુરીમાં વિસંગતતા જણાઇ આવેલ છે. મંડળીમાં ભરપાઇ થયેલું શેરભંડોળ ફક્ત રૂા. ૧,૦૧૦/- જ છે.

મંડળી પેટા નિયમ મુજબ કામ કરશે અને પ્રગતિ કરશે તેવી ખાત્રી વાજબી ગણાય નહી કેમ કે મંડળીની નોંધણી થયે ચાર (૪) વર્ષ ઉપર થવા છતાં કાર્યસાધક પ્રગતિ થયેલ નથી. તારીખ ૧૮મી સપ્ટેમ્બર, ૨૦૦૩ ના રોજ શાખ પત્રક બેંકમાં મોકલ્યાનું જણાવેલ છે. મંડળી તારીખ ૩૧મી માર્ચ, ૨૦૦૧ પહેલાં ડીસ્ટ્રીક્ટ બેંકમાં સભાસદ થયેલ છે. તે બાબતનો ખ્યાલ કરતાં તારીખ ૧લી એપ્રિલ, ૨૦૦૧ થી ૧૭મી સપ્ટેમ્બર, ૨૦૦૩ સુધી કેમ આ બાબતે કોઇ કાર્યવાહી થયેલ નથી ? આ સમયમાં મંડળીએ પેટા નિયમમાં નક્કી થયેલ ઉદેશો સિધ્ધ કરવા કઇ પ્રગતિ કરી ? તે બાબતે કોઇ રજુઆત નથી. આ વિગતોનો

ખ્યાલ કરતાં તથા મંડળીની કારોબારી સમિતિ બેઠક તારીખ ૧૦મી જુલાઈ, ૨૦૦૩ ના ઠરાવ નં. ૧૪માં થયેલ ઉલ્લેખ જોતાં મંડળી સ્થગિત હોવાનું સ્વયંસ્પષ્ટ ફલિત થાય છે.

મંડળી તરફથી રજુ કરવામાં આવેલ કાગળોમાં કારોબારી સમિતિના ઠરાવ નંબરોમાં વિરોધાભાસ જણાય છે. તારીખ ૨૪/૦૯/૨૦૦૩ના રોજ આમુખ (૨) વાળી નોટીસ વંચાણે લેવા બાબતે થયેલ ઠરાવ નં. ૧૬થી નોંધાયેલ છે. જ્યારે તારીખ ૨૫/૯/૨૦૦૩ના રોજ મંડળીને ફડચામાં નહીં લઈ જવા બાબતનો ઠરાવ નં. ૧૫થી નોંધાયેલ છે. આ બાબતનો ખ્યાલ કરતાં કારોબારી સમિતિ સભાઓ વાસ્તવિક રીતે / પદ્ધતિસર મળતી નહીં હોવાનું જણાય છે. અને ઠરાવો ગમે ત્યારે અધ્ધરતાલ લખાતા હોય તેવું જણાય છે.

મંડળીના અસલ દફતર સાથે નક્કર રજુઆત થવી જોઈએ તેવી રજુઆત થયેલ નથી. મંડળીના કોઈ દફતર સાથે રૂબરૂમાં રજુઆત થયેલ નથી. ફક્ત કાગળોજ રજુ થાય છે. નકકર આધાર પુરાવા રજુ થયેલ નથી.

મંડળીમાં સભાસદોની સંખ્યા ૧૦૧ છે. જ્યારે શાખપત્રક ફક્ત ૧૫ સભાસદોનું રજુ થયેલ છે. અને બેંક તરફથી ફક્ત ૧૪ સભાસદોનું શાખપત્રક શરતી મંજુર થયેલ છે. આ મંડળી તમામ સભાસદોના બહોળા હિત માટે હોવાનું પણ ફલિત થતું નથી. મંડળીનો બહોળો પ્રચાર / ફેલાવો નહી હોવાનું ફલિત થાય છે.

આમ ઉપર જણાવેલ વિગતો જોતાં તથા આમુખમાં વંચાણે લેવામાં આવેલ વિગતોને ધ્યાને લેતાં મંડળી તરફથી કરવામાં આવેલ રજુઆતમાં મંડળી કાર્યરત હોવાનું, પેટાનિયમ મુજબ વાસ્તવિક કામગીરી કરતી હોવાનું કે મંડળી કાર્યક્ષમ થવાનું ક્યાંય ફલિત થતું નથી. અને મંડળી તદ્દન સ્થગિત હોવાનું, પેટા નિયમ મુજબ કામગીરી નહી કરતી હોવાનું અને મંડળીની આર્થિક સ્થિતિ સારી નહી હોવાનું સ્વયંસ્પષ્ટ ફલિત થતું હોવાથી સભાસદોના બહોળા હિતમાં મંડળીને ફડચામાં લઈ જવા માટેનો વચગાળાનો આદેશ કરવામાં આવે છે.

" વચગાળાનો આદેશ "

ધિ લુખાસણ ગોપાલક વિ. કા. સહકારી મંડળી લી., મુ. લુખાસણ, તા. સિદ્ધપુર, જિ. પાટણએ નોંધણી નં. ૩૧૦૦૦ તારીખ ૯/૯/૧૯૯૯થી નોંધવામાં આવેલી મર્યાદિત જવાબદારીવાળી ગોપાલક સહકારી મંડળી છે. તેને " ધિ ગુજરાત રાજ્ય સહકારી મંડળી અધિનિયમ, ૧૯૬૧ની કલમ-૧૦૭ની પેટા-કલમ (૧) ના ખંડ (સી)ના પેટાખંડ (૧), (૨) અન્વયે આથી ફડચામાં લઈ જવાનો વચગાળાનો આદેશ કરવામાં આવે છે તથા સદર કાયદાની કલમ-૧૦૮ (૧) અન્વયે ફડચા અધિકારી તરીકે સહકારી અધિકારી (ફડચો) લગત આ કચેરીનું નિમણુંક કરવામાં આવે છે.

નોંધ :-

ઉક્ત વચગાળાના હુકમ સામે મંડળીએ કંઈ રજુઆત કે ખુલાસો કરવો હોય તો આ હુકમ નિકળ્યા તારીખ થી એક માસની મુદતમાં આ કચેરીએ મોકલી આપવા કે રૂબરૂ રજુઆત કરવા જણાવવામાં આવે છે. જો તેમ કરવામાં ચૂક થશે તો સદર હુકમને બહાલી આપતો કલમ-૧૦૭ (૩) હેઠળ અંતિમ આદેશ આપવામાં આવશે. જેની નોંધ લેશો.

પાટણ, તારીખ ૨૦મી માર્ચ, ૨૦૦૪.

વંચાણે લીધા :-

(૧) અત્રેની કચેરીના તારીખ ૭/૧/૨૦૦૩ હુકમ નંબર ઉખસ/ફડચ/૦૧/ક/૪૯/૨૦૦૩થી કરવામાં આવેલ ફડચા અંગેનો વચગાળાનો આદેશ.

(૨) ધી ગુજરાત રાજ્ય સહકારી મંડળી અધિનિયમ, ૧૯૬૧ની કલમ-૧૦૭ની જોગવાઈઓ.

જા. નં. ઉખસ/ફડચ/૦૧/ક-૩/૪૨૯/૨૦૦૪.–ધી લક્ષ્મીપુરા (વદાણી) સેવા સહકારી મંડળી લી., મું. લક્ષ્મીપુરા (વદાણી) તા. પાટણ જી. પાટણ, નોંધણી નંબર ૧૦૦૫૪ તારીખ ૧૪/૬/ ૧૯૬૭ને અત્રેની કચેરીના આમુખ (૧) વાળા હુકમથી ફડચામાં લઈ જવાનો વચગાળાનો આદેશ આપવામાં આવેલ છે. જેને " ધી ગુજરાત રાજ્ય સહકારી મંડળી અધિનિયમ, ૧૯૬૧ની કલમ ૧૦૭ (૩) " હેઠળ બહાલી આપતો મંડળીને ફડચામાં લઈ જવાનો અંતિમ આદેશ આપવામાં આવે છે. અને આ અંગે નિમાયેલ ફડચા અધિકારી શ્રી સહકારી અધિકારી (ફડચો) લગત આ કચેરીએ ફડચાની કામગીરી આ આદેશની તારીખથી નિયત મુદતમાં પૂર્ણ કરવાની રહેશે. તેમજ ફડચા ફી નિયત ધોરણે સરકારશ્રીમાં જમા કરાવવાની રહેશે.

પાટણ, તારીખ ૨૦મી માર્ચ, ૨૦૦૪.

વંચાણે લીધા :-

(૧) આ કચેરીના તારીખ ૦૧/૧૨/૨૦૦૩ના પત્ર ક્રમાંક ઉખસ/ફડચ/૦૧/ક/૨૬૧૯/૨૦૦૩થી અપાયેલ ફડચા અંગેની કારણદર્શક નોટીસ.

(૨) ધિ સહેંસા સેવા સહકારી મંડળી લી., મું. સહેંસા, તા. સિદ્ધપુર, જિ. પાટણનો તારીખ ૮-૧૨-૨૦૦૩નો પત્ર.

(૩) અત્રેની કચેરીનો તારીખ ૧૧-૧૨-૨૦૦૩નો પત્ર નં. ઉખસ/ફડચ/૦૧/ક/૨૭૯૭/૦૩.

(૪) ધિ સહેંસા સેવા સહકારી મંડળી લી., મું. સહેંસા, તા. સિદ્ધપુર, જિ. પાટણના તારીખ ૧૭-૧૨-૨૦૦૩ના પત્રથી કરવામાં આવેલ રજુઆત.

(૫) ધિ મહેસાણા ડી. સે. કો. ઓપ. બેંક લી., મહેસાણાનો તારીખ ૨૨-૧૨-૦૩નો પત્ર.

(૬) ધિ ગુજરાત રાજ્ય સહકારી મંડળી અધિનિયમ, ૧૯૬૧ની કલમ-૧૦૭ મુજબની જોગવાઈઓ.

પ્રસ્તાવના

જા. નં. ઉખસ/ફડચ/૦૧/ક/૪૩૦/૨૦૦૪.–ધિ સહેંસા સેવા સહકારી મંડળી લી., મુ. સહેંસા, તા. સિદ્ધપુર, જી. પાટણએ ધિ ગુજરાત રાજ્ય સહકારી મંડળી અધિનિયમ, ૧૯૬૧ની કલમ-૯ અન્વયે નોંધણી નંબર ૧૨૨૦૮, તારીખ ૧-૧-૧૯૭૪થી નોંધાયેલી મર્યાદિત જવાબદારીવાળી સેવા સહકારી મંડળી છે. હવે પછી તેનો ઉલ્લેખ મંડળી તરીકે કરવામાં આવેલ છે. આ મંડળી તેના મંજુર થયેલા પેટા નિયમો મુજબ મૂળભૂત ઉદ્દેશો પ્રમાણે કામ કરતી બંધ થયેલ છે. એટલે

INDEX

કે મંડળી સ્થગિત અવસ્થામાં છે જે હેતુ માટે મંડળી નોંધાયેલ છે. તે હેતુ પાર પડવા મંડળી તરફથી સંપૂર્ણ નક્કર કાર્યવાહી કરીને મંડળી/સભાસદોના વિકાસ માટેની કાર્યવાહી ચાલુ રાખેલી નથી. જેથી સભાસદોના આર્થિક વિકાસનો કોઈ અર્થ પરીપૂર્ણ થતો નહી હોવાથી અત્રેથી આમુખ (૧) વાળા પત્રથી મંડળીને ફડચામાં કેમ ના લઈ જવી ? તે અંગે કારણદર્શક નોટીસ પાઠવી. તારીખ ૮-૧૨-૨૦૦૩ના રોજ આ કચેરીએ હાજર રહી નક્કર સ્પષ્ટતા / ખુલાસો / રજુઆત કરવા જણાવેલ હતું. જે મુજબ મંડળીના પ્રમુખશ્રી તારીખ ૮-૧૨-૦૩ ના રોજ રૂબરૂ હાજર રહી લેખીત જવાબ આપવા માટે આમુખ (૨) વાળા પત્રથી મુદતની માગણી કરતાં રૂબરૂમાં તા. ૨૦-૧૨-૨૦૦૩ના રોજની મુદત આપવામાં આવેલી અને આમુખ (૩) વાળા પત્રથી પણ મુદતની જાણ કરવામાં આવેલી. જે મુજબ મંડળી તરફથી આમુખ (૪) વાળા પત્રથી લેખીતમાં રજુઆત કરવામાં આવેલ હતી. રૂબરૂમાં કોઈ મૌખીક રજુઆત કરવામાં આવેલ નથી. સદર રજુઆત પત્ર સાથે સામેલ થઈ આવેલ પત્રકો ચકાસતાં રજુઆત સાથે નક્કર આધાર પુરાવા સામેલ કરેલ નથી. ઓડીટેડ હિસાબી પત્રકો રજુ કરેલ નથી. ફક્ત એક જ વર્ષના હિસાબી પત્રકો સામેલ કરેલ છે. છેલ્લા ત્રણ વર્ષના ઓડીટેડ હિસાબી પત્રકો રજુ કરેલ નથી. રજુઆત સાથે સામેલ થઈ આવેલ પત્રકોની ચકાસણી કરતાં મંડળીની તેના પેટા નિયમ મુજબ સભાસદોના આર્થિક વિકાસ માટેની કામગીરી ચાલુ હોવાનું ફલિત થતું નથી. અર્થાત્ મંડળી સ્થગિત હોવાનું સ્પષ્ટ જણાતું હોઈ મંડળી કાર્યશીલ હોવાની મંડળીની રજુઆત ગ્રાહ્ય રાખવા પાત્ર નહીં જણાતાં સભાસદોના હિતમાં નીચે મુજબ ફડચા અંગેનો વચગાળાનો આદેશ કરવામાં આવે છે.

" વચગાળાનો આદેશ "

ધિ સહેંસા સેવા સહકારી મંડળી લી., મુ. સહેંસા, તા. સિદ્ધપુર, જી. પાટણએ નોંધણી નં. ૧૨૨૦૮, તારીખ ૧-૧-૧૯૭૪થી નોંધવામાં આવેલી છે. તેને ધિ ગુજરાત રાજ્ય સહાકારી મંડળી અધિનિયમ, ૧૯૬૧ની કલમ-૧૦૭ (૧) (૨) અને (૪) અન્વયે આથી ફડચામાં લઈ જવાનો વચગાળાનો આદેશ કરવામાં આવે છે તથા સદર કાયદાની કલમ-૧૦૮ (૧) અન્વયે ફડચા અધિકારી તરીકે સહકારી અધિકારી (ફડચો) લગત આ કચેરીની નિમણુંક કરવામાં આવે છે.

નોંધ :-

ઉક્ત વચગાળાના હુકમ સામે મંડળીએ કંઈ રજુઆત કે ખુલાસો કરવો હોય તો આ હુકમ નિકળ્યા તારીખ થી એક માસની મુદતમાં આ કચેરીએ મોકલી આપવા કે રૂબરૂ રજુઆત કરવા જણાવવામાં આવે છે. જો તેમ કરવામાં ચૂક થશે તો સદર હુકમને બહાલી આપતો કલમ-૧૦૭ (૩) હેઠળ અંતિમ આદેશ આપવામાં આવશે. જેની નોંધ લેશો.

પાટણ, તારીખ ૨૦મી માર્ચ, ૨૦૦૪.

વંચાણે લીધા :-

(૧) **અત્રેની કચેરીના તારીખ ૩/૧૨/૨૦૦૩ના પત્ર ક્રમાંક ઉખસ/ફડચ/૦૧/ક/૨૭૧૪/૨૦૦૩થી આપવામાં આવેલ ફડચા સંબંધી કારણદર્શક નોટીસ.**

(૨) **ધિ ગુજરાત રાજ્ય સહકારી મંડળી અધિનિયમ, ૧૯૬૧ની કલમ-૧૦૭ની પેટા કલમ (૧) ના ખંડ (સી) ના પેટા ખંડ (૧), (૨), (૩), મુજબની જોગવાઈઓ.**

પ્રસ્તાવના

જા. નં. ઉખસ/ફડચ/૦૧/ક/૪૩૧/૨૦૦૪.—ધિ સંડેર તેલીબીયાં ઉત્પાદક સહકારી મંડળી લી., મું. સંડેર, તા. પાટણ, જી. પાટણ એ ધિ ગુજરાત રાજ્ય સહકારી મંડળી અધિનિયમ, ૧૯૬૧ની કલમ-૯ અન્વયે નોંધણી નં. સે. તે.-૨૦૬૯૬, તારીખ ૧૬/૯/૧૯૮૫થી નોંધાયલી મર્યાદિત જવાબદારીવાળી તેલીબીયાં ઉત્પાદક સહકારી મંડળી છે. આ મંડળી તેના મંજુર થયેલા પેટા નિયમો મુજબ મૂળભૂત ઉદ્દેશો મુજબ કામ કરતી બંધ થયેલ છે. એટલે કે મંડળી સ્થગિત અવસ્થામાં છે. જે હેતુ માટે મંડળી નોંધાયેલ છે. તે હેતુ પાર પાડવા મંડળી તરફથી કોઈ નક્કર કાર્યવાહી થયેલ નથી. જેથી સભાસદોના આર્થિક વિકાસનો કોઈ અર્થ પરિપૂર્ણ થતો નહીં હોવાથી અત્રેથી આમુખ (૧) વાળા પત્રથી મંડળીને ફડચામાં કેમ ના લઈ જવી ? તે અંગે કારણ દર્શક નોટીસ પાઠવી તારીખ ૧૯/૧૨/૦૩ના રોજ આ કચેરીએ હાજર રહી નક્કર સ્પષ્ટતા /ખુલાસો / રજુઆત કરવા જણાવેલ હતું. પરંતુ મંડળી તરફથી કોઈપણ જાતની રજુઆત નહીં થવાથી મંડળી સ્થગિત હોવાનું માની સભાસદોના હિતમાં નીચે મુજબ ફડચા અંગેનો વચગાળાનો આદેશ કરવામાં આવે છે.

વચગાળાનો આદેશ

ધી સંડેર તેલીબીયાં ઉત્પાદક સહકારી મંડળી લી. મું. સંડેર તા. પાટણ, જી. પાટણ નોંધણી નં. સે. તે. ૨૦૬૯૬, તારીખ ૧૬/૯/૧૯૮૫થી નોંધવામાં આવેલ છે. તેને ધી ગુજરાત રાજ્ય સહકારી મંડળી અધિનિયમ, ૧૯૬૧ની કલમ-૧૦૭ની પેટા કલમ (૧) ના ખંડ (સી) ના પેટા ખંડ (૧), (૨), (૩), અન્વયે આથી ફડચામાં લઈ જવાનો વચગાળાનો આદેશ કરવામાં આવે છે. તથા સદર કાયદાની કલમ-૧૦૮ (૧) અન્વયે ફડચા અધિકારી તરીકે સહકારી અધિકારી (ફડચો) લગત આ કચેરીની નિમણુંક કરવામાં આવે છે.

નોંધ :-

ઉક્ત વચગાળાના હુકમ સામે મંડળીએ કંઈ રજુઆત કે ખુલાસો કરવો હોય તો આ હુકમ નીકળ્યા તારીખથી એક માસની મુદ્દતમાં આ કચેરીએ મોકલી આપવા કે રૂબરૂ રજુઆત કરવા જણાવવામાં આવે છે. જો તેમ કરવામાં ચૂક થશે તો સદર હુકમને બહાલી આપતો કલમ-૧૦૭ (૩) હેઠળ અંતિમ આદેશ કરવામાં આવશે. જેની નોંધ લેશો.

પાટણ, તારીખ ૨૦મી માર્ચ, ૨૦૦૪.

વંચાણે લીધા :-

(૧) **અત્રેની કચેરીના તારીખ ૫/૧૨/૨૦૦૩ના પત્ર ક્રમાંક ઉખસ/ફડચ/૦૧/૨૭૫૦/૨૦૦૩થી આપવામાં આવેલ ફડચા સંબંધી કારણદર્શક નોટીસ.**

(૨) **ધી ગુજરાત રાજ્ય સહકારી મંડળી અધિનિયમ, ૧૯૬૧ની કલમ-૧૦૭ ની પેટા કલમ (૧) ના ખંડ (સી) ના પેટા ખંડ (૧), (૨), (૩), મુજબની જોગવાઈઓ.**

પ્રસ્તાવના

જા. નં. ઉખસ/ફડચ/૦૧/ક/૪૩૨/૨૦૦૪.—ધી કુણઘેર તેલીબીયાં ઉત્પાદક સહકારી મંડળી લી., મું. કુણઘેર, તા. પાટણ જી. પાટણ એ ધી ગુજરાત રાજ્ય સહકારી મંડળી અધિનિયમ, ૧૯૬૧ની કલમ-૯ અન્વયે નોંધણી નં. સે. તે.-૨૨૨૬૨ તારીખ ૨૨/૫/૧૯૮૬ થી નોંધાયલી મર્યાદિત જવાબદારીવાળી તેલીબીયાં ઉત્પાદક સહકારી મંડળી છે. આ મંડળી તેના મંજુર થયેલા પેટા નિયમો મુજબ મૂળભૂત ઉદ્દેશો મુજબ કામ કરતી બંધ થયેલ છે. એટલે કે મંડળી સ્થગિત અવસ્થામાં છે. જે હેતુ માટે મંડળી નોંધાયેલ છે. તે હેતુ પાર પાડવા મંડળી તરફથી કોઈ નક્કર કાર્યવાહી થયેલ નથી. જેથી સભાસદોના આર્થિક વિકાસનો કોઈ અર્થ પરિપૂર્ણ થતો નહીં હોવાથી અત્રેથી આમુખ (૧) વાળા પત્રથી મંડળીને ફડચામાં કેમ ના લઈ જવી ? તે અંગે કારણ દર્શક નોટીસ પાઠવી તારીખ ૨૨/૧૨/૦૩ના રોજ આ કચેરીએ હાજર રહી નક્કર સ્પષ્ટતા /ખુલાસો / રજુઆત કરવા જણાવેલ હતું. પરંતુ મંડળી તરફથી કોઈપણ જાતની રજુઆત નહીં થવાથી મંડળી સ્થગિત હોવાનું માની સભાસદોના હિતમાં નીચે મુજબ ફડચા અંગેનો વચગાળાનો આદેશ કરવામાં આવે છે.

વચગાળાનો આદેશ

ધી કુણઘેર તેલીબીયાં ઉત્પાદક સહકારી મંડળી લી. મું. કુણઘેર, તા. પાટણ, જી. પાટણ નોંધણી નં. સે. તે. ૨૨૨૬૨, તારીખ ૨૨/૫/૧૯૮૬થી નોંધવામાં આવેલ છે. તેને ધી ગુજરાત રાજ્ય સહકારી મંડળી અધિનિયમ, ૧૯૬૧ની કલમ-૧૦૭ની પેટા કલમ (૧) ના ખંડ (સી) ના પેટા ખંડ (૧), (૨), (૩), અન્વયે આથી ફડચામાં લઈ જવાનો વચગાળાનો આદેશ કરવામાં આવે છે. તથા સદર કાયદાની કલમ-૧૦૮ (૧) અન્વયે ફડચા અધિકારી તરીકે સહકારી અધિકારી (ફડચો) લગત આ કચેરીની નિમણુંક કરવામાં આવે છે.

નોંધ :-

ઉક્ત વચગાળાના હુકમ સામે મંડળીએ કંઈ રજુઆત કે ખુલાસો કરવો હોય તો આ હુકમ નીકળ્યા તારીખથી એક માસની મુદ્દતમાં આ કચેરીએ મોકલી આપવા કે રૂબરૂ રજુઆત કરવા જણાવવામાં આવે છે. જો તેમ કરવામાં ચૂક થશે તો સદર હુકમને બહાલી આપતો કલમ-૧૦૭ (૩) હેઠળ અંતિમ આદેશ કરવામાં આવશે. જેની નોંધ લેશો.

પાટણ, તારીખ ૨૦મી માર્ચ, ૨૦૦૪.

વંચાણે લીધા :-

(૧) ધી મહેસાણા ડી. સે. કો. ઓપ. બેંક લી., મહેસાણાનો તારીખ ૬/૬/૨૦૦૩નો પત્ર નંબર ૮૮/લોન ૨૭૨૫.

(૨) અત્રેના પત્ર નંબર ઉખસ/ફડચ/૦૧/ક/૨૬૭૦/૨૦૦૩, તારીખ ૨/૧૨/૨૦૦૩થી અપાયેલ ફડચા અંગેની કારણદર્શક નોટીસ.

(૩) ધી ગુજરાત રાજ્ય સહકારી મંડળી અધિનિયમ, ૧૯૬૧ની કલમ-૧૦૭ મુજબની જોગવાઈઓ.

પ્રસ્તાવના

જા. નં. ઉખસ/ફડચ/૦૧/ક/૪૩૩/૨૦૦૪.—ધી કાલેડા સેવા સહકારી મંડળી લી. મું. કાલેડા, તા. સિદ્ધપુર, જિ. પાટણ, નોંધણી નંબર ૧૫૦૭ તા. ૩૦/૬/૧૯૬૨થી નોંધાયેલ સેવા સહકારી મંડળી છે. ધી મહેસાણા ડી. સે. કો. ઓપ. બેંક લી., મહેસાણા તરફથી સદર મંડળીને ફડચામાં લઈ જવાનો અહેવાલ આમુખ (૧) વાળા પત્રથી અત્રે રજુ થયેલ છે. સદર અહેવાલ સંબંધે આમુખ (૨) વાળા પત્રથી કારણદર્શક નોટીસ પાઠવેલ હતી. જેમાં નીચે જણાવેલ મુદ્દાઓનો ઉલ્લેખ કરેલ હતો.

(૧) સંસ્થામાં પગારદાર કર્મચારી નથી. જેથી દફતરી કામકાજ ખોરંભે પડેલ છે.

(૨) છેલ્લા દસ વર્ષ કરતાં વધુ સમયના ઓડીટ/ઈન્સ્પેકશનમાં લેવાયેલ ખામીઓની દુરસ્તી થતી નથી.

(૩) વેપારી પ્રવૃતિ થતી નથી. છેલ્લા બે વર્ષથી ધિરાણ પ્રવૃત્તિ બંધ છે. અગાઉ થયેલ ધિરાણ વસુલાત અંગે કોઈ કાર્યવાહી થયેલ નથી કારોબારીને કોઈ રસ નથી.

(૪) કારોબારી સમિતિ નિયમિત મળતી નથી.

(૫) મંડળીમાં વ્યવસ્થાપક કમિટિ સભ્યો અને પ્રમુખશ્રીના સગાવહાલા, પુત્રો મુદતવિતિ બાકીદારો હોઈ વસુલાત થતી નથી. દાવા થયેલ નથી.

(૬) છેલ્લા પાંચ વર્ષથી ઓડીટ વર્ગ " ડ " છે.

(૭) મંડળી ખોટમાં ચાલે છે દિન પ્રતિદિન ખોટનું પ્રમાણ વધે જાય છે. છેલ્લા પાંચ વર્ષથી ખોટ છે.

(૮) ફંડોનું ધોવાણ થઈ ગયેલ છે.

(૯) તારીખ ૬/૬/૨૦૦૩ના રોજ બેંક લોન રૂા. ૫,૧૬,૬૪૨/- મુદતવિતિ બાકી પડે છે.

ઉક્ત કારણોસર મંડળીને ફડચામાં લઈ જતાં અગાઉ પત્ર નં. ઉખસ/ફડચ/૦૧/ક/૨૬૭૦/૦૩, તારીખ ૨/૧૨/૨૦૦૩થી કારણદર્શક નોટીસ પાઠવી તારીખ ૧૦/૧૨/૨૦૦૩ના રોજ હાજર રહી રજુઆત કરવા જણાવેલ હતું. પરંતુ મંડળી તરફથી મુદતની તારીખે હાજર રહી રજુઆત કરેલ નથી. પરંતુ મંડળીની કારોબારી સમિતિ બેઠક તારીખ ૧૦/૧૨/૨૦૦૩ના ઠરાવ નં. ૧ની નકલ અને તારીખ ૧/૪/૨૦૦૦ થી તારીખ ૩૧/૩/૨૦૦૩ સુધીના હિસાબી પત્રકો રજુ કરેલ છે. સદર વિગતો જોતાં મંડળી તારીખ ૧/૪/૨૦૦૧થી કામ કરતી બંધ થઈ હોવાનું સ્પષ્ટ થતું હોઈ તથા મંડળીના કાર્યવાહકોને મંડળીને ચલાવવામાં કોઈ રસ જણાતો નથી. જેથી સભાસદોના હિતમાં નીચે મુજબ વચગાળાનો ફડચાનો આદેશ કરવામાં આવે છે.

" વચગાળાનો આદેશ "

ધી કાલેડા સેવા સહકારી મંડળી લી. મુ. કાલેડા, તા. સિદ્ધપુર, જિ. પાટણએ નોંધણી નં. ૧૫૦૭, તારીખ ૩૦/૬/૧૯૬૨થી નોંધવામાં આવેલી છે. તેને "ધી ગુજરાત રાજ્ય સહકારી મંડળી અધિનિયમ, ૧૯૬૧ની કલમ-૧૦૭ (૧) (૨) અને (૪) અન્વયે આથી ફડચામાં લઈ જવાનો વચગાળાનો આદેશ કરવામાં આવે છે તથા સદર કાયદાની કલમ-૧૦૮ (૧) અન્વયે ફડચા અધિકારી તરીકે સહકારી અધિકારી (ફડચો) લગત આ કચેરીની નિમણુંક કરવામાં આવે છે.

નોંધ :-

ઉક્ત વચગાળાના હુકમ સામે મંડળીએ કંઈ રજુઆત કે ખુલાસો કરવો હોય તો આ હુકમ નિકળ્યા તારીખ થી એક માસની મદતમાં આ

INDEX

કચેરીએ મોકલી આપવા કે રૂબરૂ રજુઆત કરવા જણાવવામાં આવે છે. જો તેમ કરવામાં ચૂક થશે તો સદર હુકમને બહાલી આપતો કલમ-૧૦૭ (૩) હેઠળ અંતિમ આદેશ આપવામાં આવશે. જેની નોંધ લેશો.

પાટણ, તારીખ ૨૦મી માર્ચ, ૨૦૦૪.

વંચાણે લીધા :-

(૧) આ કચેરીના તા. ૧/૧૨/૨૦૦૩ના પત્ર ક્રમાંક ઉખૈસ/ફડચ/૦૧/ક/૨૬૨૧/૨૦૦૩થી અપાયેલ ફડચા અંગેની કારણદર્શક નોટીસ.

(૨) ધી સિદ્ધપુર તાલુકા ગોપાલક વિ.કા. સહકારી મંડળી લી., મુ. સિદ્ધપુર, તા. સિદ્ધપુર, જિ. પાટણના તારીખ ૧૧/૧૨/૨૦૦૩ના પત્રથી કરવામાં આવેલ રજુઆત.

(૩) ધી ગુજરાત રાજ્ય સહકારી મંડળી અધિનિયમ, ૧૯૬૧ની કલમ-૧૦૭ની પેટાકલમ (૧) ના ખંડ (સી) ના પેટા ખંડ (૧), (૨), (૩) મુજબની જોગવાઈઓ.

પ્રસ્તાવના

જા. નં. ઉખસ/ફડચ/૦૧/ક/૪૩૪/૨૦૦૪.–ધી સિદ્ધપુર તાલુકા ગોપાલક વિ. કા. સહકારી મંડળી લી., મુ. તા. સિદ્ધપુર, જી. પાટણએ ધી ગુજરાત રાજ્ય સહકારી મંડળી અધિનિયમ, ૧૯૬૧ની કલમ-૯ અન્વયે નોંધણી નંબર-સે. ૨૦૦૫૯, તારીખ ૧૬/૯/૧૯૮૩થી નોંધાયેલી મર્યાદિત જવાબદારીવાળી ગોપાલક વિ. કા. સહકારી મંડળી છે. હવે પછી તેનો ઉલ્લેખ મંડળી તરીકે કરવામાં આવેલ છે. આ મંડળી તેના મંજુર થયેલા પેટા નિયમો મુજબ મૂળભૂત ઉદ્દેશો પ્રમાણે કામ કરતી બંધ થયેલ છે. એટલે કે મંડળી સ્થગિત અવસ્થામાં છે. જે હેતુ માટે મંડળી નોંધાયેલ છે. તે હેતુ પાર પાડવા મંડળી તરફથી સંપૂર્ણ નક્કર કાર્યવાહી કરીને મંડળી/સભાસદોના વિકાસ માટેની કાર્યવાહી ચાલુ રાખેલ નથી. જેથી સભાસદોના આર્થિક વિકાસનો કોઈ અર્થ પરીપૂર્ણ થતો નહી હોવાથી અત્રેથી આમુખ (૧) વાળા પત્રથી મંડળીને ફડચામાં કેમ ના લઈ જવી ? તે અંગે કારણદર્શક નોટીસ પાઠવી. તારીખ ૮/૧૨/૨૦૦૩ના રોજ આ કચેરીએ હાજર રહી નક્કર સ્પષ્ટતા / ખુલાસો /રજુઆત કરવા જણાવેલ હતું. મંડળી તરફથી હીયરીંગ તારીખ ૮/૧૨/૨૦૦૩ના રોજ કોઈ હાજર રહી રજુઆત કરાયેલ નહતી, પરંતુ તારીખ ૧૧/૧૨/૨૦૦૩ના રોજ રૂબરૂ હાજર રહી આમુખ (૨) વાળા પત્રથી લેખીત રજુઆત કરવામાં આવેલી હતી. સદર પત્ર સાથે તારીખ ૧/૪/૨૦૦૨ થી ૩૧/૩/૨૦૦૩ સુધીની હિસાબી તારીજ, નફાનુકશાનપત્રક તથા તારીખ ૩૧/૩/૨૦૦૩ના રોજ સરવૈયું તથા તારીખ ૧/૪/૨૦૦૩ થી ૩૦/૯/૨૦૦૩ સુધીની હિસાબી તારીજ, નફા નુકશાન પત્રક અને તારીખ ૩૦/૯/૨૦૦૩ના રોજનું સરવૈયું અને મંડળીની કારોબારી સમિતિની બેઠક તારીખ ૨૯/૬/૨૦૦૩ના ઠરાવ નં. ૭ ની ઝેરોક્ષ નકલ સામેલ કરવામાં આવેલ આ રજુઆતની મંડળીના દફતર સાથે વાસ્તવિક ચકાસણી માટે તારીખ ૧૬/૧૨/૨૦૦૩ના રોજ દફતર સાથે હાજર રહેવા રૂબરૂમાં મુદત આપવામાં આવેલ હતી, પરંતુ મંડળી તરફથી રૂબરૂ રજુઆત તારીખ ૧૧/૧૨/૨૦૦૩ના રોજ મુદત માગતાં દફતર સાથે હાજર રહેવા તારીખ ૧૬/૧૨/૨૦૦૩ના રોજ મુદત આપવા છતાં હાજર રહેલ નથી કે ચકાસણી અર્થે દફતર રજુ કરેલ નથી આમ કારણદર્શક નોટીસના સંદર્ભે મંડળી પેટાનિયમ મુજબ સભાસદોના આર્થિક વિકાસ માટે કાર્યરત હોવાની દફતર સહિત નક્કર રજુઆત કરવાની પૂરતી તક આપવા છતાં દફતર સહિત નક્કર રજુઆત કરવામાં નિષ્ફળ ગયેલ છે.

મંડળીએ આમુખ (૨) વાળા પત્રથી જે રજુઆત કરેલ છે તેની ચકાસણી કરતાં રજુઆત મુજબ સાથે નક્કર આધાર પુરાવા સામેલ કરેલ નથી વળી તારીખ ૩૧/૩/૨૦૦૩ અંતિત હિસાબી પત્રકો રજુ કરેલ છે. જે ઓડીટેડ નથી છેલ્લા ત્રણ વર્ષના હિસાબી પત્રકો રજુ કરેલ નથી. ઓડીટમેમા / ઓડીટ દુરસ્તી અહેવાલ અંગે નક્કર રજુઆત નથી વળી કરાયેલ રજુઆતની દફતર સાથે ચકાસણી કરવા માટે દફતર સહિત હાજર રહેવા પૂરતી તક આપવા છતાં હાજર રહી દફતર રજુ કરેલ નથી વળી સામેલ હિસાબી પત્રકો જોતાં મંડળી પેટાનિયમ મુજબ સભાસદોના આર્થિક વિકાસ માટે કામગીરી કરતી હોવાનું ફલિત થતું નથી. અર્થાત મંડળી સ્થગિત હોવાનું સ્પષ્ટ જણાતું હોઈ મંડળી તરફથી કરવામાં આવેલ રજુઆત ગ્રાહ્ય રાખવાપાત્ર નહી જણાતાં સભાસદોના હિતમાં નીચે મુજબ ફડચા અંગેનો વચગાળાનો આદેશ કરવામાં આવે છે.

" વચગાળાનો આદેશ "

ધી સિદ્ધપુર તાલુકા ગોપાલક વિ. કા. સહકારી મંડળી લી. મુ. સિદ્ધપુર, તા. સિદ્ધપુર, જિ. પાટણએ નોંધણી નં. સે. ૨૦૦૫૯ તારીખ ૧૬/૯/૧૯૮૩થી નોંધવામાં આવેલી છે. તેને "ધી ગુજરાત રાજ્ય સહકારી મંડળી અધિનિયમ, ૧૯૬૧ની કલમ-૧૦૭ની પેટા-કલમ (૧) ના ખંડ (સી)ના પેટાખંડ (૧), (૨) અન્વયે આથી ફડચામાં લઈ જવાનો વચગાળાનો આદેશ કરવામાં આવે છે તથા સદર કાયદાની કલમ-૧૦૮ (૧) અન્વયે ફડચા અધિકારી તરીકે સહકારી અધિકારી (ફડચો) લગત આ કચેરીની નિમણુંક કરવામાં આવે છે.

નોંધ :-

ઉક્ત વચગાળાના હુકમ સામે મંડળીએ કંઈ રજુઆત કે ખુલાસો કરવો હોય તો આ હુકમ નિકળ્યા તારીખ થી એક માસની મુદતમાં આ કચેરીએ મોકલી આપવા કે રૂબરૂ રજુઆત કરવા જણાવવામાં આવે છે. જો તેમ કરવામાં ચૂક થશે તો સદર હુકમને બહાલી આપતો કલમ-૧૦૭ (૩) હેઠળ અંતિમ આદેશ આપવામાં આવશે. જેની નોંધ લેશો.

પાટણ, તારીખ ૨૦મી માર્ચ, ૨૦૦૪.

વંચાણે લીધા :-

(૧) આ કચેરીના તા. ૩/૧૨/૨૦૦૩ના પત્ર ક્રમાંક ઉખસ/ફડચ/૦૧/ક/૨૭૯૬/૨૦૦૩થી અપાયેલ ફડચા અંગેની કારણદર્શક નોટીસ.

(૨) ધી મેથાણ ગોપાલક વિ. કા. સહકારી મંડળી લી., મુ. મેથાણ, તા. સિદ્ધપુર, જિ. પાટણના (અ) તારીખ ૧૭/૧૨/૨૦૦૩, (બ) તારીખ ૨૨/૧૨/૨૦૦૩, (ક) તારીખ ૭/૧/૨૦૦૪ના પત્રો.

(૩) ધી ગુજરાત રાજ્ય સહકારી મંડળી અધિનિયમ, ૧૯૬૧ની કલમ-૧૦૭ ની પેટા-કલમ (૧) ના ખંડ (સી) ના પેટા ખંડ (૧), (૨), (૩) મુજબની જોગવાઈઓ.

INDEX

પ્રસ્તાવના

જા. નં. ઉખસ/ફડચ/૦૧/ક/૪૩૫/૨૦૦૪.–ધી મેથાણ ગોપાલક વિ. કા. સહકારી મંડળી લી. મુ. મેથાણ, તા. સિદ્ધપુર જી. પાટણએ ધી ગુજરાત રાજ્ય સહકારી મંડળી અધિનિયમ, ૧૯૬૧ની કલમ-૯ અન્વયે નોંધણી નંબર ૩૧૦૦૧, તારીખ ૩૦/૯/૧૯૯૯થી નોંધાયેલી મર્યાદિત જવાબદારીવાળી ગોપાલક વિવિધ કાર્યકારી સહકારી મંડળી છે. આ મંડળી તેના મંજુર થયેલા પેટા નિયમો મુજબ મૂળભૂત ઉદ્દેશો મુજબ કામ કરતી બંધ થયેલ છે. એટલે કે મંડળી સ્થગિત અવસ્થામાં છે. જે હેતુ માટે મંડળી નોંધાયેલ છે. તે હેતુ પાર પાડવા મંડળી તરફથી કોઈ નક્કર કાર્યવાહી થયેલ નથી. જેથી સભાસદોના આર્થિક વિકાસનો કોઈ અર્થ પરિપૂર્ણ થતો થતો નહી હોવાથી અત્રેથી આમુખ (૧) વાળા પત્રથી મંડળીને ફડચામાં કેમ ના લઈ જવી ? તે અંગે કારણદર્શક નોટીસ પાઠવી તારીખ ૧૭/૧૨/૨૦૦૩ના રોજ આ કચેરીએ હાજર રહી નક્કર સ્પષ્ટતા/ખુલાસો/રજુઆત કરવા જણાવેલ હતું. સદર તારીખે મંડળી તરફથી ચાલુ હોવા અંગે કોઈ રજુઆત થયેલ નથી પરંતુ આમુખ ૨ (અ) વાળા પત્રથી જવાબ આપવા માટે મુદતની માગણી થતાં રૂબરૂમાં તારીખ ૨૨-૧૨-૨૦૦૩ની મુદત આપવામાં આવેલી સદર મુદત તારીખે પણ કોઈ રજુઆત થયેલી નથી અને આમુખ ૨ (બ) વાળા પત્રથી ફરીથી મુદતની માગણી થતાં રૂબરૂમાં તારીખ ૫/૧/૨૦૦૪ની મુદત આપવામાં આવેલી સદર તારીખે પણ કોઈ રજુઆત કરાયેલ નથી. પરંતુ મંડળીના તારીખ ૭/૧/૨૦૦૪ના પત્રથી કારોબારી સભ્યો બહારગામ ગયેલ હોઈ ફરીથી પણ મુદત માગવામાં આવેલ. પરંતુ મંડળી ચાલુ હોવા અંગે કોઈ રજુઆત કરવામાં આવેલ નથી. આમ મંડળીને નોટીસ બજાવ્યા બાદ ઘણો લાંબો સમય મળવા છતાં મુદતો માગવા સિવાય મંડળી ચાલુ હોવા અંગે કોઈ નક્કર રજુઆત કરવામાં આવેલ નથી. આથી મંડળી સ્થગિત હોવાનું /કામ કરતી બંધ થયેલી હોવાનું માનવાને પૂરતું કારણ હોઈ સભાસદોના હિતમાં નીચે મુજબ ફડચા અંગેનો વચગાળાનો આદેશ કરવામાં આવે છે.

"વચગાળાનો આદેશ"

ધી મેથાણ ગોપાલક વિ. કા. સહકારી મંડળી લી. મુ. મેથાણ, તા. સિદ્ધપુર, જિ. પાટણએ નોંધણી નં. ૩૧૦૦૧, તારીખ ૩૦/૯/૧૯૯૯થી નોંધવામાં આવેલી છે. તેને "ધી ગુજરાત રાજ્ય સહકારી મંડળી અધિનિયમ, ૧૯૬૧ની કલમ-૧૦૭ની પેટા-કલમ (૧) ના ખંડ (સી) ના પેટા ખંડ (૧), (૨) અન્વયે આથી ફડચામાં લઈ જવાનો વચગાળાનો આદેશ કરવામાં આવે છે તથા સદર કાયદાની કલમ-૧૦૮ (૧) અન્વયે ફડચા અધિકારી તરીકે સહકારી અધિકારી (ફડચો) તગત આ કચેરીની નિમણુંક કરવામાં આવે છે.

નોંધ :-

ઉક્ત વચગાળાના હુકમ સાથે મંડળીએ કંઈ રજુઆત કે ખુલાસો કરવો હોય તો આ હુકમ નીકળ્યા તારીખ થી એક માસની મુદતમાં આ કચેરીએ મોકલી આપવા કે રૂબરૂ રજુઆત કરવા જણાવવામાં આવે છે. જો તેમ કરવામાં ચૂક થશે તો સદર હુકમ બહાલી આપતો કલમ-૧૦૭ (૩) હેઠળ અંતિમ આદેશ આપવામાં આવશે. જેની નોંધ લેશો.

પાટણ, તારીખ ૨૦મી માર્ચ, ૨૦૦૪.

વંચાણે લીધા :-

(૧) આ કચેરીના તા. ૧/૧૨/૨૦૦૩ના પત્ર ક્રમાંક ઉખસ/ફડચ/૦૧/ક/૨૬૨૪/૨૦૦૩થી અપાયેલ ફડચા અંગેની કારણદર્શક નોટીસ.

(૨) ધી દશાવાડા જુથ તેલીબીયાં ઉત્પાદક સહકારી મંડળી લી. મુ. દશાવાડા, તારીખ સિદ્ધપુર, જિ. પાટણના (અ) તારીખ ૮/૧૨/૨૦૦૩ના, (બ) તારીખ ૨૨.૧૨/૨૦૦૪, (ક) તારીખ ૫/૧/૨૦૦૪ના પત્રો.

(૩) અત્રેની કેચેરીના (અ) તારીખ ૧૫.૧૨/૨૦૦૩ના પત્ર ક્રમાંક ઉખસ/ફડચ/૦૧/ક/૨૮૨૩/૨૦૦૩ અને (બ) તારીખ ૬/૧/૨૦૦૪ના પત્ર ક્રમાંક ઉખસ/ફડચ/૦૧/ક/૫૪/૨૦૦૪.

(૪) ધી ગુજરાત રાજ્ય સહકારી મંડળી અધિનિયમ, ૧૯૬૧ની કલમ-૧૦૭ ની પેટા-કલમ (૧) ના ખંડ (સી) ના પેટા ખંડ (૧), (૨), (૩) મુજબની જોગવાઈઓ.

પ્રસ્તાવના

જા. નં. ઉખસ/ફડચ/૦૧/ક/૪૩૬/૨૦૦૪.–ધી દશાવાડા જુથ તેલીબીયાં ઉત્પાદક સહકારી મંડળી લી., મુ. દશાવાડા તા. સિદ્ધપુર, જી. પાટણએ ધી ગુજરાત રાજ્ય સહકારી મંડળી અધિનિયમ, ૧૯૬૧ની કલમ-૯ અન્વયે નોંધણી નંબર ૨૫૯૨૭, તારીખ ૧૮/૧૧/૧૯૯૧થી નોંધાયેલી મર્યાદિત જવાબદારીવાળી તેલીબીયાં ઉત્પાદક સહકારી મંડળી છે. હવે પછી તેનો ઉલ્લેખ મંડળી તરીકે કરવામાં આવેલ છે. આ મંડળી તેના મંજુર થયેલા પેટા નિયમો મુજબ મૂળભૂત ઉદ્દેશો પ્રમાણે કામ કરતી બંધ થયેલ છે. એટલે કે મંડળી સ્થગિત અવસ્થામાં છે. જે હેતુ માટે મંડળી નોંધાયેલ છે. તે હેતુ પાર પાડવા મંડળી તરફથી કોઈ નક્કર કાર્યવાહી થયેલ નથી જેથી સભાસદોના આર્થિક વિકાસનો કોઈ અર્થ પરીપૂર્ણ થતો નહી હોવાથી અત્રેથી આમુખ (૧) વાળા પત્રથી મંડળીને ફડચામાં કેમ ના લઈ જવી ? તે અંગે કારણદર્શક નોટીસ પાઠવી. તારીખ ૮/૧૨/૨૦૦૩ના રોજ આ કચેરીએ હાજર રહી નક્કર સ્પષ્ટતા/ખુલાસો /રજુઆત કરવા જણાવેલ હતું. સદર તારીખે મંડળી તરફથી મંડળી ચાલુ હોવા અંગે કોઈ રજુઆત થયેલ નથી પરંતુ આમુખ ૨ (અ) વાળા પત્રથી જવાબ આપવા માટે મુદતની માગણી થવાથી અત્રેના આમુખ ૩ (અ) વાળા પત્રથી રજુઆત કરવા/જવાબ રજુ કરવા તારીખ ૨૨/૧૨/૨૦૦૩ના રોજની મુદત આપવામાં આવેલી. સદર તારીખે પ્રમુખશ્રી પોતે હાજર રહેલ પરંતુ કોઈ રજુઆત કરેલ નથી, જબાબ આપેલ નથી અને આમુખ ૨ (બ) વાળો પત્ર રજુ કરી ફરીથી મુદતની માંગણી કરતાં તારીખ ૫/૧/૨૦૦૪ના રોજની મુદત રૂબરૂમાં આપવામાં આવેલી. સદર તારીખે પણ કોઈ ખુલાસો/રજુઆત આપવામાં આવેલ નથી આમુખ ૨ (ક) વાળો પત્ર રજુ કરી ફરીથી મુદતની માંગણી કરેલ જે મુજબ રૂબરૂમાં તારીખ ૧૯/૧/૨૦૦૪ના રોજની મુદત આપવામાં આવેલી, ઉપરાંત અત્રેના આમુખ ૩ (બ) વાળા પત્રથી પણ તારીખ ૧૯.૧/૨૦૦૪ના રોજની મુદત આપવામાં આવેલી, ઉપરાંત અત્રેના આમુખ ૩ (બ) વાળા પત્રથી પણ તારીખ ૧૯/૧/૨૦૦૪ની મુદત જણાવી હવે પછી કોઈ મુદત આપવામાં આવશે નહી તેવું સ્પષ્ટ જણાવવામાં આવેલું તેમ છતાં તારીખ ૧૯/૧/૨૦૦૪ના રોજ કોઈ નક્કર રજુઆત કરવામાં આવેલ નથી આમ મંડળી સ્થગિત હોવા અંગે કારણદર્શક નોટીસ બજાવ્યા બાદ મંડળીને દોઢ માસ જેટલો લાંબો સમય મળેલ હોવા છતાં વારંવાર

INDEX

મુદતો માગવા સિવાય કોઈ જ નક્કર રજુઆત થયેલી નથી. આથી મંડળી સ્થગિત હોવાનું/બંધ હોવાનું માનવાને કારણ પરંતુ હોઈ સભાસદોના હિતમાં નીચે મુજબ ફડચા અંગેનો વચગાળાનો આદેશ કરવામાં આવે છે.

"વચગાળાનો આદેશ"

ધી દશાવાડા જુથ તેલીબીયા ઉત્પાદક સહકારી મંડળી લી. મુ. દશાવાડા, તા. સિદ્ધપુર, જિ. પાટણએ નોંધણી નં.૨૫૯૨૭, તારીખ ૧૮/૧૧/૧૯૯૧થી નોંધવામાં આવેલી છે. તેને "ધી ગુજરાત રાજ્ય સહકારી મંડળી અધિનિયમ, ૧૯૬૧ની કલમ-૧૦૭ની પેટાકલમ (૧) ના ખંડ (સી)ના પેટાખંડ (૧), (૨) અન્વયે આથી ફડચામાં લઈ જવાનો વચગાળાનો આદેશ કરવામાં આવે છે તથા સદર કાયદાની કલમ-૧૦૮ (૧) અન્વયે ફડચા અધિકારી તરીકે સહકારી અધિકારી (ફડચો) લગત આ કચેરીની નિમણુંક કરવામાં આવે છે.

નોંધ :-

ઉક્ત વચગાળાના હુકમ સામે મંડળીએ કંઈ રજુઆત કે ખુલાસો કરવો હોય તો આ હુકમ નિકળ્યા તારીખ થી એક માસની મુદતમાં આ કચેરીએ મોકલી આપવા કે રૂબરૂ રજુઆત કરવા જણાવવામાં આવે છે. જો તેમ કરવામાં ચૂક થશે તો સદર હુકમને બહાલી આપતો કલમ-૧૦૭ (૩) હેઠળ અંતિમ આદેશ આપવામાં આવશે. જેની નોંધ લેશો.

પાટણ, તારીખ ૨૦મી માર્ચ, ૨૦૦૪.

કે. પી. ત્રિવેદી,
જિલ્લા રજિસ્ટ્રાર,
સહકારી મંડળીઓ, પાટણ.

નંબર નધણ/ગ/રા/સે.દુધ./૩૩૭૬૯/૨૮/૨૦૦૪.—આથી જાહેર કરે છે કે સણીયાદ દૂધ ઉત્પાદક સહકારી મંડળી લિમીટેડ, મર્યાદિત સ્થળ સણીયાદ, તાલુકો કરજણ, જીલ્લો વડોદરા.

સને ૧૯૬૨નો ગુજરાત કાયદો (ગુજરાત સહકારી મંડળીઓનો કાયદો ૧૯૬૧)ની કલમ-૯ અન્વયે આજરોજ નોંધવામાં આવી છે.

વડોદરા, તારીખ ૨૯મી જાન્યુઆરી, ૨૦૦૪.

નંબર નધણ/ગ/રા/સે.દુધ./૩૩૭૭૦/૨૭/૨૦૦૪.—આથી જાહેર કરે છે કે ખાંડીયાકુવા દૂધ ઉત્પાદક સહકારી મંડળી લિમીટેડ, મર્યાદિત સ્થળ ખાંડીયાકુવા, તાલુકો જેતપુર પાવી, જીલ્લો વડોદરા.

સને ૧૯૬૨નો ગુજરાત કાયદો (ગુજરાત સહકારી મંડળીઓનો કાયદો ૧૯૬૧)ની કલમ-૯ અન્વયે આજરોજ નોંધવામાં આવી છે.

વડોદરા, તારીખ ૨૯મી જાન્યુઆરી, ૨૦૦૪.

નંબર નધણ/ગ/રા/સે.દુધ./૩૩૭૭૧/૨૯/૨૦૦૪.—આથી જાહેર કરે છે કે સાંદરણા દૂધ ઉત્પાદક સહકારી મંડળી લિમીટેડ, મર્યાદિત સ્થળ સાંદરણા, તાલુકો કરજણ, જીલ્લો વડોદરા.

સને ૧૯૬૨નો ગુજરાત કાયદો (ગુજરાત સહકારી મંડળીઓનો કાયદો ૧૯૬૧)ની કલમ-૯ અન્વયે આજરોજ નોંધવામાં આવી છે.

વડોદરા, તારીખ ૨૯મી જાન્યુઆરી, ૨૦૦૪.

વંચાણે લીધા :-

(૧) આ કચેરીના તારીખ ૩૦-૧૨-૨૦૦૩ ના હુકમ ક્રમાંક ફડચ/૦૧/ધ-૨/૫૧૦/૨૦૦૩.

(૨) સને ૧૯૬૧ના ગુજરાત સહકારી મંડળીઓના કાયદાની કલમ-૧૦૭(૩) ની જોગવાઈઓ.

અંતિમ હુકમ

જા. નં. ફડચ/ફ. ૧૫૨૭૪/ધ-૨/૧૪૨/૨૦૦૪.—ધી લસુન્દ્રા સેવા સહકારી મંડળી લી., લસુન્દ્રા, તાલુકો સાવલી, નોંધણી ક્રમાંક ૧૩૨૮૨ તારીખ ૩૧-૩-૭૫ થી નોંધણી સહકારી મંડળી છે, જેને ૧૯૬૧ના ગુજરાત સહકારી મંડળીઓના કાયદાની કલમ-૧૦૭(૧)(ક)(ગ)(૨)(૪) અન્વયે આમુખ (૧) માં જણાવેલ પ્રાથમિક હુકમથી ફડચામાં લઈ જઈ, સદર હુકમ સામે વાંધા-સુચનોની રજુઆત કરવા માટે એક માસની તક આપવામાં આપતાં છતાં તે પરત્વે કોઈ રજુઆત કરવામાં આવેલ ન હોય, આમુખ (૨) માં જણાવેલ કલમ ૧૦૭ (૩) અન્વયે, સદરહુ મંડળીને ફડચામાં લઈ જવાનો પ્રાથમિક હુકમ આથી કાયમ કરવામાં આવે છે, અને ફડચા અધિકારી તરીકે શ્રી સહકારી અધિકારી, ફડચા નં.-૩ની નિમણુંક આથી કાયમ કરવામાં આવે છે.

(૨) ફડચા અધિકારીએ મંડળીની ફડચાની કાર્યવાહી ૩ વર્ષની મુદતમાં પૂર્ણ કરવાની રહેશે.

(૩) ફડચા અધિકારીએ સદરહુ મંડળીને હવાલો દિન-૧૫માં મેળવી લઈ, મંડળીના દેવા-લેણાંની ખાત્રી કરી, સૌ પ્રથમ સરકારી બાકી લેણી, ઓડીટ ફી, સરકારી લોન, વ્યાજ, દંડનીય વ્યાજ, શેર ફાળાની ચુકવણી કરવા સુચના છે.

વડોદરા, તારીખ ૧૮મી માર્ચ, ૨૦૦૪.

વંચાણે લીધા :-

(૧) આ કચેરીના હુકમ ક્રમાંક ફડચ/૦૧/ધ-૨/૩૯૮ તારીખ ૨૭/૧૧/૦૩

(૨) મંડળી તરફથી મળેલ રજુઆત તારીખ ૨૨/૧/૨૦૦૪.

(૩) ગુજરાત સહકારી મંડળી અધિનિયમ, ૧૯૬૧ની કલમ-૧૦૭ (૩) ની જોગવાઈ.

પ્રસ્તાવના

જા.નં. ફડચ/ફ/૧૫૨૮૨/ધ-૨/૧૫૯.—ધી ઠલકી જુથ વિવિધ કાર્યકારી સહકારી મંડળી લી., તા. પાવી-જેતપુર, જિ. વડોદરાને આમુખ (૧) માં જણાવેલ વચગાળાનો હુકમથી ફડચામાં લઈ જવામાં આવેલ હતી. અને તે હુકમ સામે જો કોઈ વાંધો કે રજુઆત કરવી હોય, તો માસ એકની મુદત આપવામાં આવેલ હતી. તદ્અનુસાર મંડળી તરફથી

INDEX

આમુખ (૨) માં જણાવેલ વિગતે રજુઆત મળેલ પરંતુ મુદત બહાર રજુઆત મળેલ હોય, ગ્રાહ્ય રાખી શકાય તેમ ન હોય, મંડળીને ફડચામાં લઈ જવાનો વચગાળાનો હુકમ કાયમ કરવા અંગે નીચે જણાવ્યા મુજબ હુકમ કરવામાં આવે છે.

હુકમ

ધી ઠલકી જુથ વિવિધ કાર્યકારી સહકારી મંડળી લી., તા. પાવી-જેતપુર, જિ. વડોદરા નોંધણી નં. ૩૧૭૬ તારીખ ૧૨-૭-૬૬ ને આમુખ (૩) માં જણાવેલ કલમ ૧૦૭ (૩) હેઠળ ફડચાનો વચગાળાનો હુકમ કાયમ કરવામાં આવે છે. અને ફડચા અધિકારી નં. ૩ ની નિમણુંક કાયમ કરવામાં આવે છે. ફડચા અધિકારીએ ઉક્ત મંડળીની ફડચાની કાર્યવાહી ત્રણ વર્ષની મુદતમાં પૂર્ણ કરવાની રહેશે.

વડોદરા, તારીખ ૨૫મી માર્ચ, ૨૦૦૪.

વંચાણે લીધા :-

(૧) આ કચેરીના હુકમ ક્રમાંક ફડચ/૦૧/ઘ-૨/૫૦૦/૨૦૦૩ તારીખ ૩૦/૧૨/૦૩.

(૨) મંડળી તરફથી મળેલ રજુઆત તારીખ ૧૩/૧/૨૦૦૪.

(૩) ગુજરાત સહકારી મંડળી અધિનિયમ, ૧૯૬૧ની કલમ-૧૦૭ (૩) ની જોગવાઈઓ.

પ્રસ્તાવના

જા.નં. ફડચ/ફ/૧૫૨૮૩/ઘ-૨/૧૫૮.–શ્રીજી નાના સીમાંત ખેડૂતોની કસ્ટમર્સ સર્વિસ ખેતી મંડળી, મુ. પણસોલી, તા. ડભોઈ, જિ. વડોદરાને આમુખ (૧) માં જણાવેલ વચગાળાના હુકમથી ફડચામાં લઈ જવામાં આવેલ હતી. અને તે હુકમ સામે જો કોઈ વાંધો કે રજુઆત કરવી હોય, તો માસ એકની મુદત આપવામાં આવેલ હતી. તદ્નુસાર મંડળી તરફથી આમુખ (૨) માં જણાવેલ વિગતે રજુઆત મળેલ, રજુઆતના સંદર્ભમાં મંડળીને સુનાવણીની તક આપતાં મંડળી તરફે સુનાવણી દરમ્યાન કોઈ હાજર રહેલ નથી. આથી મંડળીના કાર્યવાહકોને મંડળી ચલાવવા કોઈ રસ હોય તેમ જણાતું નથી આથી મંડળીનો ફડચાનો વચગાળાનો હુકમ કાયમ કરવા અંગે નીચે મુજબનો હુકમ કરવામાં આવે છે.

હુકમ

શ્રીજી નાના સીમાંત ખેડૂતોની કસ્ટમર્સ સર્વિસ ખેતી મંડળી, મુ. પણસોલી, તા. ડભોઈ, જિ. વડોદરા, નોંધણી નં. ૨૫૨૨૭ તારીખ ૫-૬-૯૦ ને આમુખ (૩) માં જણાવેલ કલમ ૧૦૭ (૩) હેઠળ ફડચાનો વચગાળાનો હુકમ કાયમ કરવામાં આવે છે. અને ફડચા અધિકારી નં. ૨ની નિમણુંક કાયમ કરવામાં આવે છે. ફડચા અધિકારીએ ઉક્ત મંડળીની ફડચાની કાર્યવાહી ત્રણ વર્ષની મુદતમાં પૂર્ણ કરવાની રહેશે.

વડોદરા, તારીખ ૨૫મી માર્ચ, ૨૦૦૪.

વંચાણે લીધા :-

(૧) આ કચેરીના હુકમ ક્રમાંક ફડચ/૦૧/ઘ-૨/૪૪૧ તારીખ ૨/૧૨/૨૦૦૩નો.

(૨) મંડળી તરફથી મળેલ રજુઆત તારીખ ૧/૧/૨૦૦૪.

(૩) ગુજરાત સહકારી મંડળી અધિનિયમ, ૧૯૬૧ની કલમ-૧૦૭ (૩) ની જોગવાઈઓ.

પ્રસ્તાવના

જા.નં. ફડચ/ફ/૧૫૨૮૪/ઘ-૨/૧૫૭.–ધી યુનાઈટેડ કો. ઓપ. ક્રેડીટ સોસાયટી લી., વડોદરાને આમુખ (૧) માં જણાવેલ વચગાળાના હુકમથી ફડચામાં લઈ જવામાં આવેલ હતી. અને તે હુકમ સામે જો કોઈ વાંધો કે રજુઆત કરવી હોય, તો માસ એકની મુદત આપવામાં આવેલ હતી. તદ્નુસાર મંડળી તરફથી આમુખ (૨) માં જણાવેલ વિગતે રજુઆત મળેલ, રજુઆતના સંદર્ભમાં સુનાવણીની તક આપતાં મંડળી સ્થગીત અવસ્થામાં હોવાનું જણાઈ આવતાં, મંડળીને ફડચામાં લઈ જવાનો વચગાળાનો હુકમ કાયમ કરવા અંગે નીચે જણાવ્યા મુજબ હુકમ કરવામાં આવે છે.

હુકમ

ધી યુનાઈટેડ કો. ઓપ. ક્રેડીટ સોસાયટી લી., વડોદરા, નોંધણી નં. ૧૮૪૫૩ તારીખ ૬-૨-૮૧ ને આમુખ (૩) માં જણાવેલ કલમ ૧૦૭ (૩) હેઠળ ફડચાનો વચગાળાનો હુકમ કાયમ કરવામાં આવે છે. અને ફડચા અધિકારી નં. ૪ ની નિમણુંક કાયમ કરવામાં આવે છે. ફડચા અધિકારીએ ઉક્ત મંડળીની ફડચાની કાર્યવાહી ત્રણ વર્ષની મુદતમાં પૂર્ણ કરવાની રહેશે.

વડોદરા, તારીખ ૨૫મી માર્ચ, ૨૦૦૪.

વંચાણે લીધો :-

શ્રી સહકારી અધિકારી ફડચા નં. ૩ વડોદરા લગત કચેરીના જા. નં. /ફડચ/૦૧/ક-૩/૧૦૩ ની તારીખ ૨૨-૩-૨૦૦૪ની નોંધણી રદની દરખાસ્ત.

હુકમ

જા. નં. ફડચા/૦૧/ઘ-૨/૧૬૧/૨૦૦૪.–એપેક્ષ ઈલેક્ટ્રીક કંપની કર્મચારી ક્રેડિટ મંડળી, સમીયાણા, તા.વડોદરાની નોંધણી ક્રમાંક ૨૦૭૮૯ તારીખ ૨૨-૫-૮૪ થી કરવામાં આવી હતી. જીલ્લા રજીસ્ટ્રાર, સહકારી મંડળીઓ વડોદરાના હુકમ નંબર ફડચા/ફ/૧૩૦૮૮/ઘ-૨/૧૨૩, તા. ૧૮/૪/૦૨ થી ફડચામાં લઈ જવામાં આવી હતી. સદરહુ મંડળીની ફડચા અંગેની કામગીરી સંપૂર્ણ થઈ ગયેલ હોવાથી તેમજ તે અંગે હવે કાંઈ કરવાનું રહેતું ન હોવાથી ફડચા અધિકારીએ નોંધણી રદ કરવા માટે નિવેદન આપેલ છે. જેથી સને ૧૯૬૧ના ગુજરાત સહકારી મંડળીઓના કાયદાની કલમ ૧૧૪ (૨) અન્વયે ફડચાની કામગીરી સમાપ્ત થયેલી જાહેર કરવામાં આવે છે અને સદરહુ મંડળીની નોંધણી સદરહુ કાયદાની કલમ ૨૦ અન્વયે રદ કરવામાં આવે છે. આ હુકમની તારીખથી સદરહુ મંડળી બંધ કરવામાં આવેલી છે, એમ ગણાશે.

વડોદરા, તારીખ ૨૯મી માર્ચ, ૨૦૦૪.

INDEX

વંચાણે લીધો :- શ્રી સહકારી અધિકારી ફડચા નં. ૧ વડોદરા લગત કચેરીના જા. નં. ફડચ/૦૧/૧૨૧/૨૦૦૪ ની તારીખ ૨૨-૩-૨૦૦૪ની નોંધણી રદની દરખાસ્ત.

હુકમ

જા. નં. ફડચા/૦૧/ઘ-૨/૧૬૨/૨૦૦૪.–ધી સિંધરોટ તમાકુ ઉત્પાદક સહકારી મંડળી લી., મુ. સિંધરોટ, તા. વડોદરાની નોંધણી ક્રમાંક ૨૦૧૧૩ તારીખ ૨૩-૧-૮૪ થી કરવામાં આવી હતી. જીલ્લા રજીસ્ટ્રાર, સહકારી મંડળીઓ વડોદરાના હુકમ નંબર ફડચા/ફ/૧૪૬૭૭/ ઘ-૨/૬૦, તા. ૧૯/૨/૨૦૦૧ થી ફડચામાં લઈ જવામાં આવી હતી. સદરહુ મંડળીની ફડચા અંગેની કામગીરી સંપૂર્ણ થઈ ગયેલ હોવાથી તેમજ તે અંગે હવે કાંઈ કરવાનું રહેતું ન હોવાથી ફડચા અધિકારીએ નોંધણી રદ કરવા માટે નિવેદન આપેલ છે. જેથી સને ૧૯૬૧ના ગુજરાત સહકારી મંડળીઓના કાયદાની કલમ ૧૧૪ (૨) અન્વયે ફડચાની કામગીરી સમાપ્ત થયેલી જાહેર કરવામાં આવે છે અને સદરહુ મંડળીની નોંધણી સદરહુ કાયદાની કલમ ૨૦ અન્વયે રદ કરવામાં આવે છે. આ હુકમની તારીખથી સદરહુ મંડળી બંધ કરવામાં આવેલી છે, એમ ગણાશે.

વડોદરા, તારીખ ૨૯મી માર્ચ, ૨૦૦૪.

વંચાણે લીધો :- શ્રી સહકારી અધિકારી ફડચા નં. ૩ વડોદરા લગત કચેરીના જા. નં. /ફડચ/૦૧/ક-૩/૧૦૪ ની તારીખ ૨૫-૩-૨૦૦૪ની નોંધણી રદની દરખાસ્ત.

હુકમ

જા. નં. ફડચા/૦૧/ઘ-૨/૧૬૩/૨૦૦૪.–ધી સાંઈ રામવીર ગ્રાહક ભંડાર, મુ. વડોદરાની નોંધણી ક્રમાંક ભ-૩૭૭૦ તારીખ ૨૦-૩-૯૩ થી કરવામાં આવી હતી. જિલ્લા રજિસ્ટ્રાર, સહકારી મંડળીઓ વડોદરાના હુકમ નંબર ફડચા/ફ/૧૩૮૩૨/ઘ-૨/૩૭૯, તા.૧૨/૧૧/૦૩ થી ફડચામાં લઈ જવામાં આવી હતી. સદરહુ મંડળીની ફડચા અંગેની કામગીરી સંપૂર્ણ થઈ ગયેલ હોવાથી તેમજ તે અંગે હવે કાંઈ કરવાનું રહેતું ન હોવાથી ફડચા અધિકારીએ નોંધણી રદ કરવા માટે નિવેદન આપેલ છે. જેથી સને ૧૯૬૧ના ગુજરાત સહકારી મંડળીઓના કાયદાની કલમ ૧૧૪ (૨) અન્વયે ફડચાની કામગીરી સમાપ્ત થયેલી જાહેર કરવામાં આવે છે અને સદરહુ મંડળીની નોંધણી સદરહુ કાયદાની કલમ ૨૦ અન્વયે રદ કરવામાં આવે છે. આ હુકમની તારીખથી સદરહુ મંડળી બંધ કરવામાં આવેલી છે, એમ ગણાશે.

વડોદરા, તારીખ ૨૯મી માર્ચ, ૨૦૦૪.

નંબર નધણ/ગ/ર/સે./૩૩૭૭૪/૯૪/૨૦૦૪.–આથી જાહેર કરે છે કે વડોદરા ડીસ્ટ્રી. કો. ઓપ. કોટન યુનીયન લી., સમલાયા તાલુકો સાવલી, જીલ્લો વડોદરા.

સને ૧૯૬૨નો ગુજરાત કાયદો (ગુજરાત સહકારી મંડળીઓનો કાયદો ૧૯૬૧)ની કલમ-૯ અન્વયે આજરોજ નોંધવામાં આવી છે.

વડોદરા, તારીખ ૩૧મી માર્ચ, ૨૦૦૪.

નંબર નધણ/ગ/ર/સે./૩૩૭૭૫/૯૩/૨૦૦૪.–આથી જાહેર કરે છે કે વર્ધમાન કો. ઓપ. હાઉસીંગ સર્વિસ સો. લી., મર્યાદિત સ્થળ વડોદરા, તાલુકો વડોદરા, જીલ્લો વડોદરા.

સને ૧૯૬૨નો ગુજરાત કાયદો (ગુજરાત સહકારી મંડળીઓનો કાયદો ૧૯૬૧)ની કલમ-૯ અન્વયે આજરોજ નોંધવામાં આવી છે.

વડોદરા, તારીખ ૩૧મી માર્ચ, ૨૦૦૪.

દિપક દલાલ,
જિલ્લા રજિસ્ટ્રાર,
સહકારી મંડળીઓ, વડોદરા.

વાંચ્યો :-

(૧) ફડચા અંગેનો વચગાળાનો આદેશ નં. ફડચ/૦૧/ખ-૩/૯૦૭, તારીખ ૩૦-૧૨-૨૦૦૩.

(૨) ગુજરાત સહકારી મંડળીઓના અધિનિયમ-૧૯૬૧ની કલમ-૧૦૭ (૩)ની જોગવાઇ.

(૩) અધિક રજિસ્ટ્રારશ્રી, (વિ) સ. મં. ગુ. રા. ગાંધીનગરના પરીપત્ર ક્રમાંક : વહટ/૦૧/ક/૧/૧૩૩૬/૦૩, તારીખ ૨૭-૮-૦૩નો પત્ર.

ફડચા અંગેનો અંતિમ આદેશ

જા. નં. ફડચ/૦૧/ખ-૩/૩૩૧/૦૪.-ધી ઓરવાડા વણજારા રેતીમજુર કામદાર સહકારી મંડળી લી., મુ. પો. ઓરવાડા, તા. ગોધરા, જિ. પંચમહાલનો નોંધણી ક્રમાંક : ઉ. ૩૭૨૨, તારીખ ૯મી ઓગસ્ટ, ૧૯૭૨ થી નોંધાયેલ સહકારી મંડળી છે. જેને ગુજરાત સહકારી મંડળીઓના અધિનિયમ ૧૯૬૧ની કલમ-૧૦૭ અન્વયે આમુખ-૧માં જણાવેલ વચગાળાના હુકમથી ફડચામાં લઇ જઇ સદર હુકમ સામે વાંધા સુચનો રજુઆત કરવા માટે એક માસની તક આપવામાં આવેલ હતી. રૂબરૂ રજુઆત કરવા માટે પણ આમુખ-૧ થી જણાવવામાં આવેલ હતુ છતાં મંડળી તરફથી કોઇ રજુઆત કરવામાં આવેલ નથી. આથી આમુખ-૨માં જણાવેલ ગુજરાત સહકારી મંડળીઓના અધિનિયમ ૧૯૬૧ ની કલમ-૧૦૭ (૩) હેઠળ વચગાળાના આદેશને બહાલી આપતાં મંડળીને ફડચામાં લઇ જવાનો અંતિમ આદેશ કરવામાં આવે છે. અને આ અંગે નિમાયેલા ફડચા અધિકારીશ્રી સદર કચેરી ગોધરાએ ફડચાની કામગીરી આ આદેશની તારીખથી ત્રણ વર્ષની મુદતમાં પૂર્ણ કરવાની રહેશે.

ગોધરા, તારીખ ૨૬મી માર્ચ, ૨૦૦૪.

વાંચ્યો :-

(૧) ફડચા અંગેનો વચગાળાનો આદેશ નં. ફડચ/૦૧/ખ-૩/૯૦૬-તારીખ ૩૦-૧૨-૨૦૦૩.

(૨) ગુજરાત સહકારી મંડળીઓના અધિનિયમ-૧૯૬૧ની કલમ-૧૦૭ (૩)ની જોગવાઇ.

(૩) અધિક રજીસ્ટ્રારશ્રી, (વિ) સ. મં. ગુ. રા. ગાંધીનગરના પરીપત્ર ક્રમાંક : વહટ/૦૧/ક/૧/૧૩૩૬/૦૩, તારીખ ૨૭-૮-૦૩નો પત્ર.

ફડચા અંગેનો અંતિમ આદેશ

જા. નં. ફડચ/૦૧/ખ-૩/૩૩૨/૦૪.-ધી એરંડી વિભાગ શ્રી કૃષ્ણ ગ્રાહક સહકારી ભંડાર લી., મુ. પો. એરંડી, તા. ગોધરા, જિ. પંચમહાલનો નોંધણી ક્રમાંક : ૩૮૫૦, તારીખ ૧૮મી ઓકટોબર, ૧૯૯૧ થી નોંધાયેલ સહકારી મંડળી છે. જેને ગુજરાત સહકારી મંડળીઓના અધિનિયમ ૧૯૬૧ની કલમ-૧૦૭ અન્વયે આમુખ-૧માં જણાવેલ વચગાળાના હુકમથી ફડચામાં લઇ જઇ સદર હુકમ સામે વાંધા સુચનો રજુઆત કરવા માટે એક માસની તક આપવામાં આવેલ હતી. રૂબરૂ રજુઆત કરવા માટે પણ આમુખ-૧ થી જણાવવામાં આવેલ હતુ છતાં મંડળી તરફથી કોઇ રજુઆત કરવામાં આવેલ નથી. આથી આમુખ-૨માં જણાવેલ ગુજરાત સહકારી મંડળીઓના અધિનિયમ ૧૯૬૧ ની કલમ-૧૦૭ (૩) હેઠળ વચગાળાના આદેશને બહાલી આપતાં મંડળીને ફડચામાં લઇ જવાનો અંતિમ આદેશ કરવામાં આવે છે. અને આ અંગે નિમાયેલા ફડચા અધિકારીશ્રી સદર કચેરી ગોધરાએ ફડચાની કામગીરી આ આદેશની તારીખથી ત્રણ વર્ષની મુદતમાં પૂર્ણ કરવાની રહેશે.

ગોધરા, તારીખ ૨૯મી માર્ચ, ૨૦૦૪.

વાંચ્યો :-

(૧) ફડચા અંગેનો વચગાળાનો આદેશ નં. ફડચ/૦૧/ખ-૩/૯૪૯- તારીખ ૩૧-૧૨-૨૦૦૩.

(૨) ગુજરાત સહકારી મંડળીઓના અધિનિયમ-૧૯૬૧ની કલમ-૧૦૭ (૩)ની જોગવાઇ.

(૩) અધિક રજીસ્ટ્રારશ્રી, (વિ) સ. મં. ગુ. રા. ગાંધીનગરના પરીપત્ર ક્રમાંક : વહટ/૦૧/ક/૧/૧૩૩૬/૦૩, તારીખ ૨૭-૮-૦૩નો પત્ર.

ફડચા અંગેનો અંતિમ આદેશ

જા. નં. ફડચ/૦૧/ખ-૩/૩૩૩/૦૪.- ધી માં. કૃપા સહકારી ગ્રાહક ભંડાર લી., મુ. પો. જંત્રાલ, તા. કાલોલ, જિ. પંચમહાલનો નોંધણી ક્રમાંક : ઉ. ૪૧૪૫, તારીખ ૨૬મી ઓગસ્ટ, ૧૯૯૭ થી નોંધાયેલ સહકારી મંડળી છે. જેને ગુજરાત સહકારી મંડળીઓના અધિનિયમ ૧૯૬૧ની કલમ-૧૦૭ અન્વયે આમુખ-૧માં જણાવેલ વચગાળાના હુકમથી ફડચામાં લઇ જઇ સદર હુકમ સામે વાંધા સુચનો રજુઆત કરવા માટે એક માસની તક આપવામાં આવેલ હતી. રૂબરૂ રજુઆત કરવા માટે પણ આમુખ-૧ થી જણાવવામાં આવેલ હતુ છતાં મંડળી તરફથી કોઇ રજુઆત કરવામાં આવેલ નથી. આથી આમુખ-૨માં જણાવેલ ગુજરાત સહકારી મંડળીઓના અધિનિયમ ૧૯૬૧ ની કલમ-૧૦૭ (૩) હેઠળ વચગાળાના આદેશને બહાલી આપતાં, મંડળીને ફડચામાં લઇ જવાનો અંતિમ આદેશ કરવામાં આવે છે. અને આ અંગે નિમાયેલા ફડચા અધિકારીશ્રી સદર કચેરી ગોધરાએ ફડચાની કામગીરી આ આદેશની તારીખથી ત્રણ વર્ષની મુદતમાં પૂર્ણ કરવાની રહેશે.

ગોધરા, તારીખ ૨૯મી માર્ચ, ૨૦૦૪.

વાંચ્યો :-

(૧) ફડચા અંગેનો વચગાળાનો આદેશ નં. ફડચ/૦૧/ખ-૩/૯૪૨ તારીખ ૩૧-૧૨-૨૦૦૩.

(૨) ગુજરાત સહકારી મંડળીઓના અધિનિયમ-૧૯૬૧ની કલમ-૧૦૭ (૩)ની જોગવાઇ.

(૩) અધિક રજીસ્ટ્રારશ્રી, (વિ) સ. મં. ગુ. રા. ગાંધીનગરના પરીપત્ર ક્રમાંક : વહટ/૦૧/ક/૧/૧૩૩૬/૦૩, તારીખ ૨૭-૮-૦૩નો પત્ર.

ફડચા અંગેનો અંતિમ આદેશ

જા. નં. ફડચ/૦૧/ખ-૩/૩૩૪/૦૪.-ધી કાકચીયા પિયત સહકારી મંડળી લી., મુ. પો. કાકચીયા, તા. લુણાવાડા, જિ. પંચમહાલનો નોંધણી ક્રમાંક : ૨૭૪૪ તારીખ ૧લી માર્ચ, ૧૯૮૬ થી નોંધાયેલ સહકારી મંડળી છે. જેને ગુજરાત સહકારી મંડળીઓના અધિનિયમ ૧૯૬૧ની કલમ-૧૦૭ અન્વયે આમુખ-૧માં જણાવેલ વચગાળાના હુકમથી ફડચામાં લઇ જઇ સદર હુકમ સામે વાંધા સુચનો રજુઆત કરવા માટે એક માસની તક આપવામાં આવેલ હતી. રૂબરૂ રજુઆત કરવા માટે પણ આમુખ-૧ થી જણાવવામાં આવેલ હતુ છતાં મંડળી તરફથી કોઇ રજુઆત કરવામાં આવેલ નથી. આથી આમુખ-૨માં જણાવેલ ગુજરાત સહકારી મંડળીઓના અધિનિયમ ૧૯૬૧ ની કલમ-૧૦૭ (૩) હેઠળ વચગાળાના આદેશને બહાલી આપતાં મંડળીને ફડચામાં લઇ જવાનો અંતિમ આદેશ કરવામાં આવે છે. અને આ અંગે નિમાયેલા ફડચા અધિકારીશ્રી સદર કચેરી ગોધરાએ ફડચાની કામગીરી આ આદેશની તારીખથી ત્રણ વર્ષની મુદતમાં પૂર્ણ કરવાની રહેશે.

ગોધરા, તારીખ ૨૯મી માર્ચ, ૨૦૦૪.

વાંચ્યો :-

(૧) ફડચા અંગેનો વચગાળાનો આદેશ નં. ફડચ/૦૧/ખ-૩/૯૩૪ તારીખ ૩૧-૧૨-૨૦૦૩.

(૨) ગુજરાત સહકારી મંડળીઓના અધિનિયમ-૧૯૬૧ની કલમ-૧૦૭ (૩)ની જોગવાઇ.

(૩) અધિક રજીસ્ટ્રારશ્રી, (વિ) સ. મં. ગુ. રા. ગાંધીનગરના પરીપત્ર ક્રમાંક : વહટ/૦૧/ક/૧/૧૩૩૬/૦૩, તારીખ ૨૭-૮-૦૩નો પત્ર.

ફડચા અંગેનો અંતિમ આદેશ

જા. નં. ફડચ/૦૧/ખ-૩/૩૩૫/૦૪.-ધી કોઠંબા વિભાગ મજુર કામદાર સહકારી મંડળી લી., મુ. પો. કોઠંબા, તા. લુણાવાડા, જિ. પંચમહાલનો નોંધણી ક્રમાંક : ૨૭૯૦, તારીખ ૧૧મી એપ્રિલ, ૧૯૮૪ થી નોંધાયેલ સહકારી મંડળી છે. જેને ગુજરાત સહકારી મંડળીઓના અધિનિયમ ૧૯૬૧ની કલમ-૧૦૭ અન્વયે આમુખ-૧માં જણાવેલ વચગાળાના હુકમથી ફડચામાં લઇ જઇ સદર હુકમ સામે વાંધા સુચનો રજુઆત કરવા માટે એક માસની તક આપવામાં આવેલ હતી. રૂબરૂ રજુઆત કરવા માટે પણ આમુખ-૧ થી જણાવવામાં આવેલ હતુ છતાં મંડળી તરફથી કોઇ રજુઆત કરવામાં આવેલ નથી. આથી આમુખ-૨માં જણાવેલ ગુજરાત સહકારી મંડળીઓના અધિનિયમ

૧૯૬૧ ની કલમ-૧૦૭ (૩) હેઠળ વચગાળાના આદેશને બહાલી આપતાં મંડળીને ફડચામાં લઇ જવાનો અંતિમ આદેશ કરવામાં આવે છે. અને આ અંગે નિમાયેલા ફડચા અધિકારીશ્રી સદર કચેરી ગોધરાએ ફડચાની કામગીરી આ આદેશની તારીખથી ત્રણ વર્ષની મુદતમાં પૂર્ણ કરવાની રહેશે.

ગોધરા, તારીખ ૨૬મી માર્ચ, ૨૦૦૪.

સે. ક્રમાંક : ઉખસ/ નધણ/ખ. ૨/મઅમ/૨૩૪/ઉ ૧૨૧૪૬/૦૪.- જિલ્લા રજીસ્ટ્રારશ્રી, સહકારી મંડળીઓ, ગોધરા આથી જાહેર કરે છે કે, ધી ગુરૂકૃપા મજુર કામદાર સહકારી મંડળી લી., મર્યાદિત સ્થળ બામણકુવા તાલુકો હાલોલ, જિલ્લો પંચમહાલ.

સને ૧૯૬૨નો ગુજરાત કાયદો (ગુજરાત સહકારી મંડળીઓનો કાયદો ૧૯૬૧)ની કલમ ૯ અન્વયે આજરોજ નોંધવામાં આવી છે.

ગોધરા, તારીખ ૩૦મી માર્ચ, ૨૦૦૪.

સે. ક્રમાંક : ઉખસ/ નધણ/ખ. ૨/મઅમ/૨૩૩/ઉ ૧૨૧૪૮/૦૪.- જિલ્લા રજીસ્ટ્રારશ્રી, સહકારી મંડળીઓ, ગોધરા આથી જાહેર કરે છે કે, ધી આદિવાસી પછાતવર્ગ મજુર કામદાર સહકારી મંડળી લી. મર્યાદિત સ્થળ રણજીતપુરા, તાલુકો જાંબુઘોડા, જિલ્લો પંચમહાલ.

સને ૧૯૬૨નો ગુજરાત કાયદો (ગુજરાત સહકારી મંડળીઓનો કાયદો ૧૯૬૧)ની કલમ ૯ અન્વયે આજરોજ નોંધવામાં આવી છે.

ગોધરા, તારીખ ૩૦મી માર્ચ, ૨૦૦૪.

વાંચ્યો :-

(૧) ફડચા અંગેનો વચગાળાનો આદેશ નં. ફડચ/૦૧/ખ-૩/૯૦૮ તારીખ ૩૦-૧૨-૨૦૦૩.

(૨) ગુજરાત સહકારી મંડળીઓના અધિનિયમ-૧૯૬૧ની કલમ-૧૦૭ (૩)ની જોગવાઇ.

(૩) અધિક રજીસ્ટ્રારશ્રી, (વિ) સ. મં. ગુ. રા. ગાંધીનગરના પરીપત્ર ક્રમાંક : વહટ/૦૧/ક/૧/૧૩૩૬/૦૩, તારીખ ૨૭-૮-૦૩નો પત્ર.

ફડચા અંગેનો અંતિમ આદેશ

જા. નં. ફડચ/૦૧/ખ-૩/૩૩૭/૦૪.-ધી લીલેસરા મત્સ્ય ઉછેર સહકારી મંડળી લી., મુ. પો. લીલેસરા, તા. ગોધરા, જિ. પંચમહાલનો નોંધણી ક્રમાંક : ૨૫૦૫૧, તારીખ ૧૪મી માર્ચ, ૧૯૯૧ થી નોંધાયેલ સહકારી મંડળી છે. જેને ગુજરાત સહકારી મંડળીઓના અધિનિયમ ૧૯૬૧ની કલમ-૧૦૭ અન્વયે આમુખ-૧માં જણાવેલ વચગાળાના હુકમથી ફડચામાં લઇ જઇ સદર હુકમ સામે વાંધા સુચનો રજુઆત કરવા માટે એક માસની તક આપવામાં આવેલ હતી. રૂબરૂ રજુઆત કરવા માટે પણ આમુખ-૧ થી જણાવવામાં આવેલ હતુ છતાં મંડળી તરફથી કોઇ રજુઆત કરવામાં આવેલ નથી. આથી આમુખ-૨માં જણાવેલ ગુજરાત સહકારી મંડળીઓના અધિનિયમ ૧૯૬૧ ની કલમ-૧૦૭ (૩) હેઠળ વચગાળાના આદેશને બહાલી આપતાં મંડળીને ફડચામાં લઇ જવાનો અંતિમ આદેશ કરવામાં આવે છે. અને આ અંગે નિમાયેલા ફડચા અધિકારીશ્રી સદર કચેરી ગોધરાએ ફડચાની કામગીરી આ આદેશની તારીખથી ત્રણ વર્ષની મુદતમાં પૂર્ણ કરવાની રહેશે.

ગોધરા, તારીખ ૩૧મી માર્ચ, ૨૦૦૪.

વાંચ્યો :-

(૧) ફડચા અંગેનો વચગાળાનો આદેશ નં. ફડચ/૦૧/ખ-૩/૯૪૭, તારીખ ૩૧-૧૨-૨૦૦૩.

(૨) ગુજરાત સહકારી મંડળીઓના અધિનિયમ-૧૯૬૧ની કલમ-૧૦૭ (૩)ની જોગવાઇ.

(૩) અધિક રજીસ્ટ્રારશ્રી, (વિ) સ. મં. ગુ. રા. ગાંધીનગરના પરીપત્ર ક્રમાંક : વહટ/૦૧/ક/૧/૧૩૩૬/૦૩, તારીખ ૨૭-૮-૦૩નો પત્ર.

ફડચા અંગેનો અંતિમ આદેશ

જા. નં. ફડચ/૦૧/ખ-૩/૩૩૮/૦૪.-ધી સુરેલી ગ્રાહક સહકારી ભંડાર લી., મુ. પો. સુરેલી, તા. શહેરા, જિ. પંચમહાલનો નોંધણી ક્રમાંક : ૪૧૩૫, તારીખ ૨૧મી મે, ૧૯૯૪ થી નોંધાયેલ સહકારી મંડળી છે. જેને ગુજરાત સહકારી મંડળીઓના અધિનિયમ ૧૯૬૧ની કલમ-૧૦૭ અન્વયે આમુખ-૧માં જણાવેલ વચગાળાના હુકમથી ફડચામાં લઇ જઇ સદર હુકમ સામે વાંધા સુચનો રજુઆત કરવા માટે એક માસની તક આપવામાં આવેલ હતી. રૂબરૂ રજુઆત કરવા માટે પણ આમુખ-૧ થી જણાવવામાં આવેલ હતુ છતાં મંડળી તરફથી કોઇ રજુઆત કરવામાં આવેલ નથી. આથી આમુખ-૨માં જણાવેલ ગુજરાત સહકારી મંડળીઓના અધિનિયમ ૧૯૬૧ ની કલમ-૧૦૭ (૩) હેઠળ વચગાળાના આદેશને બહાલી આપતાં, મંડળીને ફડચામાં લઇ જવાનો અંતિમ આદેશ કરવામાં આવે છે. અને આ અંગે નિમાયેલા ફડચા અધિકારીશ્રી સદર કચેરી ગોધરાએ ફડચાની કામગીરી આ આદેશની તારીખથી ત્રણ વર્ષની મુદતમાં પૂર્ણ કરવાની રહેશે.

ગોધરા, તારીખ ૩૧મી માર્ચ, ૨૦૦૪.

વાંચ્યો :-

(૧) ફડચા અંગેનો વચગાળાનો આદેશ નં. ફડચ/૦૧/ખ-૩/૯૩૦, તારીખ ૩૧-૧૨-૨૦૦૩.

(૨) ગુજરાત સહકારી મંડળીઓના અધિનિયમ-૧૯૬૧ની કલમ-૧૦૭ (૩)ની જોગવાઇ.

(૩) અધિક રજીસ્ટ્રારશ્રી, (વિ) સ. મં. ગુ. રા. ગાંધીનગરના પરીપત્ર ક્રમાંક : વહટ/૦૧/ક/૧/૧૩૩૬/૦૩, તારીખ ૨૭-૮-૦૩નો પત્ર.

ફડચા અંગેનો અંતિમ આદેશ

જા. નં. ફડચ/૦૧/ખ-૩/૩૩૯/૦૪.-ધી ભુલ પિયત સહકારી મંડળી લી., મુ. પો. ભુલ, તા. કડાણા, જિ. પંચમહાલનો નોંધણી

ક્રમાંક : ૩૨૯૪, તારીખ ૨૩મી ડિસેમ્બર, ૧૯૯૪ થી નોંધાયેલ સહકારી મંડળી છે. જેને ગુજરાત સહકારી મંડળીઓના અધિનિયમ, ૧૯૬૧ની કલમ-૧૦૭ અન્વયે આમુખ-૧માં જણાવેલ વચગાળાના હુકમથી ફડચામાં લઇ જઇ સદર હુકમ સામે વાંધા સુચનો રજુઆત કરવા માટે એક માસની તક આપવામાં આવેલ હતી. રૂબરૂ રજુઆત કરવા માટે પણ આમુખ-૧ થી જણાવવામાં આવેલ હતુ છતાં મંડળી તરફથી કોઇ રજુઆત કરવામાં આવેલ નથી. આથી આમુખ-૨માં જણાવેલ ગુજરાત સહકારી મંડળીઓના અધિનિયમ, ૧૯૬૧ ની કલમ-૧૦૭ (૩) હેઠળ વચગાળાના આદેશને બહાલી આપતાં, મંડળીને ફડચામાં લઇ જવાનો અંતિમ આદેશ કરવામાં આવે છે. અને આ અંગે નિમાયેલા ફડચા અધિકારીશ્રી સદર કચેરી ગોધરાએ ફડચાની કામગીરી આ આદેશની તારીખથી ત્રણ વર્ષની મુદતમાં પૂર્ણ કરવાની રહેશે.

ગોધરા, તારીખ ૩૧મી માર્ચ, ૨૦૦૪.

વાંચ્યો :-

(૧) ફડચા અંગેનો વચગાળાનો આદેશ નં. ફડચ/૦૧/ખ-૩/૯૪૫, તારીખ ૩૧-૧૨-૨૦૦૩.

(૨) ગુજરાત સહકારી મંડળીઓના અધિનિયમ-૧૯૬૧ની કલમ-૧૦૭ (૩)ની જોગવાઇ.

(૩) અધિક રજીસ્ટ્રારશ્રી, (વિ) સ. મં. ગુ. રા. ગાંધીનગરના પરીપત્ર ક્રમાંક : વહટ/૦૧/ક/૧/૧૩૩૬/૦૩, તારીખ ૨૭-૮-૦૩નો પત્ર.

ફડચા અંગેનો અંતિમ આદેશ

જા. નં. ફડચ/૦૧/ખ-૩/૩૪૦/૦૪.-ધી સુરેલી પિયત સહકારી મંડળી લી., મુ. પો. સુરેલી, તા. શહેરા, જિ. પંચમહાલનો નોંધણી ક્રમાંક : ખે-૪૩૯૯, તારીખ ૨૩મી ડિસેમ્બર, ૧૯૮૯ થી નોંધાયેલ સહકારી મંડળી છે. જેને ગુજરાત સહકારી મંડળીઓના અધિનિયમ ૧૯૬૧ની કલમ-૧૦૭ અન્વયે આમુખ-૧માં જણાવેલ વચગાળાના હુકમથી ફડચામાં લઇ જઇ સદર હુકમ સામે વાંધા સુચનો રજુઆત કરવા માટે એક માસની તક આપવામાં આવેલ હતી. રૂબરૂ રજુઆત કરવા માટે પણ આમુખ-૧ થી જણાવવામાં આવેલ હતુ છતાં મંડળી તરફથી કોઇ રજુઆત કરવામાં આવેલ નથી. આથી આમુખ-૨માં જણાવેલ ગુજરાત સહકારી મંડળીઓના અધિનિયમ ૧૯૬૧ ની કલમ-૧૦૭ (૩) હેઠળ વચગાળાના આદેશને બહાલી આપતાં મંડળીને ફડચામાં લઇ જવાનો અંતિમ આદેશ કરવામાં આવે છે. અને આ અંગે નિમાયેલા ફડચા અધિકારીશ્રી સદર કચેરી ગોધરાએ ફડચાની કામગીરી આ આદેશની તારીખથી ત્રણ વર્ષની મુદતમાં પૂર્ણ કરવાની રહેશે.

ગોધરા, તારીખ ૩૧મી માર્ચ, ૨૦૦૪.

વાંચ્યો :-

(૧) ફડચા અંગેનો વચગાળાનો આદેશ નં. ફડચ/૦૧/ખ-૩/૯૩૮ તારીખ ૩૧-૧૨-૨૦૦૩.

(૨) ગુજરાત સહકારી મંડળીઓના અધિનિયમ-૧૯૬૧ની કલમ-૧૦૭ (૩)ની જોગવાઇ.

(૩) અધિક રજીસ્ટ્રારશ્રી, (વિ) સ. મં. ગુ. રા. ગાંધીનગરના પરીપત્ર ક્રમાંક : વહટ/૦૧/ક/૧/૧૩૩૬/૦૩, તારીખ ૨૭-૮-૦૩નો પત્ર.

ફડચા અંગેનો અંતિમ આદેશ

જા. નં. ફડચ/૦૧/ખ-૩/૩૪૧/૦૪.-ધી કેણપુર પિયત સહકારી મંડળી લી., મુ. પો. કેણપુર, તા. સંતરામપુર, જિ. પંચમહાલનો નોંધણી ક્રમાંક : ૪૮૬૦, તારીખ ૨જી માર્ચ, ૨૦૦૦ થી નોંધાયેલ સહકારી મંડળી છે. જેને ગુજરાત સહકારી મંડળીઓના અધિનિયમ, ૧૯૬૧ની કલમ-૧૦૭ અન્વયે આમુખ-૧માં જણાવેલ વચગાળાના હુકમથી ફડચામાં લઇ જઇ સદર હુકમ સામે વાંધા સુચનો રજુઆત કરવા માટે એક માસની તક આપવામાં આવેલ હતી. રૂબરૂ રજુઆત કરવા માટે પણ આમુખ-૧ થી જણાવવામાં આવેલ હતુ છતાં મંડળી તરફથી કોઇ રજુઆત કરવામાં આવેલ નથી. આથી આમુખ-૨માં જણાવેલ ગુજરાત સહકારી મંડળીઓના અધિનિયમ ૧૯૬૧ ની કલમ-૧૦૭ (૩) હેઠળ વચગાળાના આદેશને બહાલી આપતાં, મંડળીને ફડચામાં લઇ જવાનો અંતિમ આદેશ કરવામાં આવે છે. અને આ અંગે નિમાયેલા ફડચા અધિકારીશ્રી સદર કચેરી ગોધરાએ ફડચાની કામગીરી આ આદેશની તારીખથી ત્રણ વર્ષની મુદતમાં પૂર્ણ કરવાની રહેશે.

ગોધરા, તારીખ ૩૧મી માર્ચ, ૨૦૦૪.

વાંચ્યો :-

(૧) ફડચા અંગેનો વચગાળાનો આદેશ નં. ફડચ/૦૧/ખ-૩/૯૫૦ તારીખ ૩૧-૧૨-૨૦૦૩.

(૨) ગુજરાત સહકારી મંડળીઓના અધિનિયમ-૧૯૬૧ની કલમ-૧૦૭ (૩)ની જોગવાઇ.

(૩) અધિક રજીસ્ટ્રારશ્રી, (વિ) સ. મં. ગુ. રા. ગાંધીનગરના પરીપત્ર ક્રમાંક : વહટ/૦૧/ક/૧/૧૩૩૬/૦૩, તારીખ ૨૭-૮-૦૩નો પત્ર.

ફડચા અંગેનો અંતિમ આદેશ

જા. નં. ફડચ/૦૧/ખ-૩/૩૪૨/૦૪.-ધી જોટવડ તેલીબીયા ઉત્પાદક સહકારી મંડળી લી., મુ. પો. જોટવડ, તા. જાંબુઘોડા, જિ. પંચમહાલનો નોંધણી ક્રમાંક : ૨૫૪૩૩, તારીખ -- થી નોંધાયેલ સહકારી મંડળી છે. જેને ગુજરાત સહકારી મંડળીઓના અધિનિયમ ૧૯૬૧ની કલમ-૧૦૭ અન્વયે આમુખ-૧માં જણાવેલ વચગાળાના હુકમથી ફડચામાં લઇ જઇ સદર હુકમ સામે વાંધા સુચનો રજુઆત કરવા માટે એક માસની તક આપવામાં આવેલ હતી. રૂબરૂ રજુઆત કરવા માટે પણ આમુખ-૧ થી જણાવવામાં આવેલ હતુ છતાં મંડળી તરફથી કોઇ રજુઆત કરવામાં આવેલ નથી. આથી આમુખ-૨માં જણાવેલ ગુજરાત સહકારી મંડળીઓના અધિનિયમ, ૧૯૬૧ની કલમ-૧૦૭ (૩) હેઠળ વચગાળાના આદેશને બહાલી આપતાં, મંડળીને ફડચામાં લઇ જવાનો અંતિમ આદેશ કરવામાં આવે છે. અને આ અંગે નિમાયેલા ફડચા અધિકારીશ્રી સદર કચેરી ગોધરાએ ફડચાની કામગીરી આ આદેશની તારીખથી ત્રણ વર્ષની મુદતમાં પૂર્ણ કરવાની રહેશે.

ગોધરા, તારીખ ૩૧મી માર્ચ, ૨૦૦૪.

INDEX

વાંચ્યો :

(૧) ફડચા અંગેનો વચગાળાનો આદેશ નં. ફડચ/૦૧/ખ-૩/૨૫૧, તારીખ ૯-૨-૨૦૦૩.

(૨) ગુજરાત સહકારી મંડળીઓના અધિનિયમ-૧૯૬૧ની કલમ-૧૦૭ (૩)ની જોગવાઇ.

(૩) અધિક રજીસ્ટ્રારશ્રી, (વિ) સ. મં. ગુ. રા. ગાંધીનગરના પરીપત્ર ક્રમાંક : વહટ/૦૧/ક/૧/૧૩૩૬/૦૩, તારીખ ૨૭-૮-૦૩નો પત્ર.

ફડચા અંગેનો અંતિમ આદેશ

જા. નં. ફડચ/૦૧/ખ-૩/૩૪૩/૦૪.-ધી શિવશક્તિ મજુર કામદાર સહકારી મંડળી લી., મુ. પો. અડાદરા, તા. કાલોલ, જિ. પંચમહાલનો નોંધણી ક્રમાંક : ઉ. ૯૦૨૭, તારીખ ૨૦મી જુન, ૧૯૮૮ થી નોંધાયેલ સહકારી મંડળી છે. જેને ગુજરાત સહકારી મંડળીઓના અધિનિયમ, ૧૯૬૧ની કલમ-૧૦૭ અન્વયે આમુખ-૧માં જણાવેલ વચગાળાના હુકમથી ફડચામાં લઇ જઇ સદર હુકમ સામે વાંધા સુચનો રજુઆત કરવા માટે એક માસની તક આપવામાં આવેલ હતી. રૂબરૂ રજુઆત કરવા માટે પણ આમુખ-૧ થી જણાવવામાં આવેલ હતુ છતાં મંડળી તરફથી કોઇ રજુઆત કરવામાં આવેલ નથી. આથી આમુખ-૨માં જણાવેલ ગુજરાત સહકારી મંડળીઓના અધિનિયમ, ૧૯૬૧ ની કલમ-૧૦૭ (૩) હેઠળ વચગાળાના આદેશને બહાલી આપતાં મંડળીને ફડચામાં લઇ જવાનો અંતિમ આદેશ કરવામાં આવે છે. અને આ અંગે નિમાયેલા ફડચા અધિકારીશ્રી સદર કચેરી ગોધરાએ ફડચાની કામગીરી આ આદેશની તારીખથી ત્રણ વર્ષની મુદતમાં પૂર્ણ કરવાની રહેશે.

ગોધરા, તારીખ ૩૧મી માર્ચ, ૨૦૦૪.

વાંચ્યો :-

(૧) ફડચા અંગેનો વચગાળાનો આદેશ નં. ફડચ/૦૧/ખ-૩/૮૮૯, તારીખ ૯-૨-૨૦૦૩.

(૨) ગુજરાત સહકારી મંડળીઓના અધિનિયમ-૧૯૬૧ની કલમ-૧૦૭ (૩)ની જોગવાઇ.

(૩) અધિક રજીસ્ટ્રારશ્રી, (વિ) સ. મં. ગુ. રા. ગાંધીનગરના પરીપત્ર ક્રમાંક : વહટ/૦૧/ક/૧/૧૩૩૬/૦૩, તારીખ ૨૭-૮-૦૩નો પત્ર.

ફડચા અંગેનો અંતિમ આદેશ

જા. નં. ફડચ/૦૧/ખ-૩/૩૪૪/૦૪.-ધી જય ખોડીયાર પિયત સહકારી મંડળી લી., મુ. પો. ખોડીયારના મુવાડા, તા. શહેરા, જિ. પંચમહાલનો નોંધણી ક્રમાંક : ૪૧૧૯ તારીખ ૪થી માર્ચ, ૧૯૯૭ થી નોંધાયેલ સહકારી મંડળી છે. જેને ગુજરાત સહકારી મંડળીઓના અધિનિયમ, ૧૯૬૧ની કલમ-૧૦૭ અન્વયે આમુખ-૧માં જણાવેલ વચગાળાના હુકમથી ફડચામાં લઇ જઇ સદર હુકમ સામે વાંધા સુચનો રજુઆત કરવા માટે એક માસની તક આપવામાં આવેલ હતી. રૂબરૂ રજુઆત કરવા માટે પણ આમુખ-૧ થી જણાવવામાં આવેલ હતુ છતાં મંડળી તરફથી કોઇ રજુઆત કરવામાં આવેલ નથી. આથી આમુખ-૨માં જણાવેલ ગુજરાત સહકારી મંડળીઓના અધિનિયમ, ૧૯૬૧ની કલમ-૧૦૭ (૩) હેઠળ વચગાળાના આદેશને બહાલી આપતાં, મંડળીને ફડચામાં લઇ જવાનો અંતિમ આદેશ કરવામાં આવે છે. અને આ અંગે નિમાયેલા ફડચા અધિકારીશ્રી સદર કચેરી ગોધરાએ ફડચાની કામગીરી આ આદેશની તારીખથી ત્રણ વર્ષની મુદતમાં પૂર્ણ કરવાની રહેશે.

ગોધરા, તારીખ ૩૧મી માર્ચ, ૨૦૦૪.

વાંચ્યો :-

(૧) ફડચા અંગેનો વચગાળાનો આદેશ નં. ફડચ/૦૧/ખ-૩/૨૩૨, તારીખ ૯-૨-૨૦૦૪.

(૨) ગુજરાત સહકારી મંડળીઓના અધિનિયમ-૧૯૬૧ની કલમ-૧૦૭ (૩)ની જોગવાઇ.

(૩) અધિક રજીસ્ટ્રારશ્રી, (વિ) સ. મં. ગુ. રા. ગાંધીનગરના પરીપત્ર ક્રમાંક : વહટ/૦૧/ક/૧/૧૩૩૬/૦૩, તારીખ ૨૭-૮-૦૩નો પત્ર.

ફડચા અંગેનો અંતિમ આદેશ

જા. નં. ફડચ/૦૧/ખ-૩/૩૪૫/૦૪.-ધી સરસ્વતી પિયત સહકારી મંડળી લી., મુ. પો. અણીયાદ, તા. શહેરા, જિ. પંચમહાલનો નોંધણી ક્રમાંક : ૪૧૫૦, તારીખ ૪થી માર્ચ, ૧૯૯૭ થી નોંધાયેલ સહકારી મંડળી છે. જેને ગુજરાત સહકારી મંડળીઓના અધિનિયમ, ૧૯૬૧ની કલમ-૧૦૭ અન્વયે આમુખ-૧માં જણાવેલ વચગાળાના હુકમથી ફડચામાં લઇ જઇ સદર હુકમ સામે વાંધા સુચનો રજુઆત કરવા માટે એક માસની તક આપવામાં આવેલ હતી. રૂબરૂ રજુઆત કરવા માટે પણ આમુખ-૧ થી જણાવવામાં આવેલ હતુ છતાં મંડળી તરફથી કોઇ રજુઆત કરવામાં આવેલ નથી. આથી આમુખ-૨માં જણાવેલ ગુજરાત સહકારી મંડળીઓના અધિનિયમ, ૧૯૬૧ની કલમ-૧૦૭ (૩) હેઠળ વચગાળાના આદેશને બહાલી આપતાં, મંડળીને ફડચામાં લઇ જવાનો અંતિમ આદેશ કરવામાં આવે છે. અને આ અંગે નિમાયેલા ફડચા અધિકારીશ્રી સદર કચેરી ગોધરાએ ફડચાની કામગીરી આ આદેશની તારીખથી ત્રણ વર્ષની મુદતમાં પૂર્ણ કરવાની રહેશે.

ગોધરા, તારીખ ૩૧મી માર્ચ, ૨૦૦૪.

વાંચ્યો :-

(૧) ફડચા અંગેનો વચગાળાનો આદેશ નં. ફડચ/૦૧/ખ-૩/૨૩૮, તારીખ ૯-૨-૨૦૦૪.

(૨) ગુજરાત સહકારી મંડળીઓના અધિનિયમ-૧૯૬૧ની કલમ-૧૦૭ (૩)ની જોગવાઇ.

(૩) અધિક રજીસ્ટ્રારશ્રી, (વિ) સ. મં. ગુ. રા. ગાંધીનગરના પરીપત્ર ક્રમાંક : વહટ/૦૧/ક/૧/૧૩૩૬/૦૩, તારીખ ૨૭-૮-૦૩નો પત્ર.

ફડચા અંગેનો અંતિમ આદેશ

જા. નં. ફડચ/૦૧/ખ-૩/૩૪૭/૦૪.-ધી ચાંપેલી તેલીબીયા સહકારી મંડળી લી., મુ. પો. ચાંપેલી, તા. લુણાવાડા, જિ. પંચમહાલનો નોંધણી ક્રમાંક : ૨૫૧૮૩, તારીખ ૨૬મી એપ્રિલ, ૧૯૯૦ થી નોંધાયેલ સહકારી મંડળી છે. જેને ગુજરાત સહકારી મંડળીઓના અધિનિયમ, ૧૯૬૧ની કલમ-૧૦૭ અન્વયે આમુખ-૧માં જણાવેલ

INDEX

વચગાળાના હુકમથી ફડચામાં લઈ જઈ સદર હુકમ સામે વાંધા સુચનો રજુઆત કરવા માટે એક માસની તક આપવામાં આવેલ હતી. રૂબરૂ રજુઆત કરવા માટે પણ આમુખ-૧ થી જણાવવામાં આવેલ હતુ છતાં મંડળી તરફથી કોઈ રજુઆત કરવામાં આવેલ નથી. આથી આમુખ-૨માં જણાવેલ ગુજરાત સહકારી મંડળીઓના અધિનિયમ ૧૯૬૧ ની કલમ-૧૦૭ (૩) હેઠળ વચગાળાના આદેશને બહાલી આપતાં, મંડળીને ફડચામાં લઈ જવાનો અંતિમ આદેશ કરવામાં આવે છે. અને આ અંગે નિમાયેલા ફડચા અધિકારીશ્રી સદર કચેરી ગોધરાએ ફડચાની કામગીરી આ આદેશની તારીખથી ત્રણ વર્ષની મુદતમાં પૂર્ણ કરવાની રહેશે.

ગોધરા, તારીખ ૩૧મી માર્ચ, ૨૦૦૪.

વાંચ્યો :-

(૧) ફડચા અંગેનો વચગાળાનો આદેશ નં. ફડચ/૦૧/ખ-૩/૨૪૭, તારીખ ૯-૨-૨૦૦૪.

(૨) ગુજરાત સહકારી મંડળીઓના અધિનિયમ, ૧૯૬૧ની કલમ-૧૦૭ (૩)ની જોગવાઈ.

(૩) અધિક રજીસ્ટ્રારશ્રી, (વિ) સ. મં. ગુ. રા. ગાંધીનગરના પરીપત્ર ક્રમાંક : વહટ/૦૧/ક/૧/૧૩૩૬/૦૩, તારીખ ૨૭-૮-૦૩નો પત્ર.

ફડચા અંગેનો અંતિમ આદેશ

જા. નં. ફડચ/૦૧/ખ-૩/૩૪૮/૦૪.-ધી વરધરી વિભાગ ગ્રાહક સહકારી ભંડાર લી., મુ. પો. વરધરી, તા. લુણાવાડા, જિ. પંચમહાલનો નોંધણી ક્રમાંક : ૪૧૦૮, તારીખ ૭મી જુલાઈ, ૧૯૯૨ થી નોંધાયેલ સહકારી મંડળી છે. જેને ગુજરાત સહકારી મંડળીઓના અધિનિયમ ૧૯૬૧ની કલમ-૧૦૭ અન્વયે આમુખ-૧માં જણાવેલ વચગાળાના હુકમથી ફડચામાં લઈ જઈ સદર હુકમ સામે વાંધા સુચનો રજુઆત કરવા માટે એક માસની તક આપવામાં આવેલ હતી. રૂબરૂ રજુઆત કરવા માટે પણ આમુખ-૧ થી જણાવવામાં આવેલ હતુ છતાં મંડળી તરફથી કોઈ રજુઆત કરવામાં આવેલ નથી. આથી આમુખ-૨માં જણાવેલ ગુજરાત સહકારી મંડળીઓના અધિનિયમ ૧૯૬૧ ની કલમ-૧૦૭ (૩) હેઠળ વચગાળાના આદેશને બહાલી આપતાં, મંડળીને ફડચામાં લઈ જવાનો અંતિમ આદેશ કરવામાં આવે છે. અને આ અંગે નિમાયેલા ફડચા અધિકારીશ્રી સદર કચેરી ગોધરાએ ફડચાની કામગીરી આ આદેશની તારીખથી ત્રણ વર્ષની મુદતમાં પૂર્ણ કરવાની રહેશે.

ગોધરા, તારીખ ૩૧મી માર્ચ, ૨૦૦૪.

વાંચ્યો :-

(૧) ફડચા અંગેનો વચગાળાનો આદેશ નં. ફડચ/૦૧/ખ-૩/૨૪૧, તારીખ ૯-૨-૨૦૦૪.

(૨) ગુજરાત સહકારી મંડળીઓના અધિનિયમ, ૧૯૬૧ની કલમ-૧૦૭ (૩)ની જોગવાઈ.

(૩) અધિક રજિસ્ટ્રારશ્રી, (વિ) સ. મં. ગુ. રા. ગાંધીનગરના પરીપત્ર ક્રમાંક : વહટ/૦૧/ક/૧/૧૩૩૬/૦૩, તારીખ ૨૭-૮-૦૩નો પત્ર.

ફડચા અંગેનો અંતિમ આદેશ

જા. નં. ફડચ/૦૧/ખ-૩/૩૪૯/૦૪.-ધી જય ખોડીયાર પિયત સહકારી મંડળી લી., મુ. પો. નાંદરવા, તા. શહેરા, જિ. પંચમહાલનો નોંધણી ક્રમાંક : ખે-૪૬૬૨ તારીખ ૨જી ફેબ્રુઆરી, ૨૦૦૦ થી નોંધાયેલ સહકારી મંડળી છે. જેને ગુજરાત સહકારી મંડળીઓના અધિનિયમ, ૧૯૬૧ની કલમ-૧૦૭ અન્વયે આમુખ-૧માં જણાવેલ વચગાળાના હુકમથી ફડચામાં લઈ જઈ સદર હુકમ સામે વાંધા સુચનો રજુઆત કરવા માટે એક માસની તક આપવામાં આવેલ હતી. રૂબરૂ રજુઆત કરવા માટે પણ આમુખ-૧ થી જણાવવામાં આવેલ હતુ છતાં મંડળી તરફથી કોઈ રજુઆત કરવામાં આવેલ નથી. આથી આમુખ-૨માં જણાવેલ ગુજરાત સહકારી મંડળીઓના અધિનિયમ, ૧૯૬૧ની કલમ-૧૦૭ (૩) હેઠળ વચગાળાના આદેશને બહાલી આપતાં, મંડળીને ફડચામાં લઈ જવાનો અંતિમ આદેશ કરવામાં આવે છે. અને આ અંગે નિમાયેલા ફડચા અધિકારીશ્રી સદર કચેરી ગોધરાએ ફડચાની કામગીરી આ આદેશની તારીખથી ત્રણ વર્ષની મુદતમાં પૂર્ણ કરવાની રહેશે.

ગોધરા, તારીખ ૩૧મી માર્ચ, ૨૦૦૪.

વાંચ્યો :-

(૧) ફડચા અંગેનો વચગાળાનો આદેશ નં. ફડચ/૦૧/ખ-૩/૨૩૩, તારીખ ૯-૨-૨૦૦૪.

(૨) ગુજરાત સહકારી મંડળીઓના અધિનિયમ, ૧૯૬૧ની કલમ-૧૦૭ (૩)ની જોગવાઈ.

(૩) અધિક રજીસ્ટ્રારશ્રી, (વિ) સ. મં. ગુ. રા. ગાંધીનગરના પરીપત્ર ક્રમાંક : વહટ/૦૧/ક/૧/૧૩૩૬/૦૩, તારીખ ૨૭-૮-૦૩નો પત્ર.

ફડચા અંગેનો અંતિમ આદેશ

જા. નં. ફડચ/૦૧/ખ-૩/૩૫૦/૦૪.-ધી સતનામ પિયત સહકારી મંડળી લી., મુ. પો. ખટકપુર, તા. ગોધરા, જિ. પંચમહાલનો નોંધણી ક્રમાંક : ખે-૪૪૦૧ તારીખ ૨જી ફેબ્રુઆરી, ૨૦૦૦ થી નોંધાયેલ સહકારી મંડળી છે. જેને ગુજરાત સહકારી મંડળીઓના અધિનિયમ ૧૯૬૧ની કલમ-૧૦૭ અન્વયે આમુખ-૧માં જણાવેલ વચગાળાના હુકમથી ફડચામાં લઈ જઈ સદર હુકમ સામે વાંધા સુચનો રજુઆત કરવા માટે એક માસની તક આપવામાં આવેલ હતી. રૂબરૂ રજુઆત કરવા માટે પણ આમુખ-૧ થી જણાવવામાં આવેલ હતુ છતાં મંડળી તરફથી કોઈ રજુઆત કરવામાં આવેલ નથી. આથી આમુખ-૨માં જણાવેલ ગુજરાત સહકારી મંડળીઓના અધિનિયમ, ૧૯૬૧ની કલમ-૧૦૭ (૩) હેઠળ વચગાળાના આદેશને બહાલી આપતાં મંડળીને ફડચામાં લઈ જવાનો અંતિમ આદેશ કરવામાં આવે છે. અને આ અંગે નિમાયેલા ફડચા અધિકારીશ્રી સદર કચેરી ગોધરાએ ફડચાની કામગીરી આ આદેશની તારીખથી ત્રણ વર્ષની મુદતમાં પૂર્ણ કરવાની રહેશે.

ગોધરા, તારીખ ૩૧મી માર્ચ, ૨૦૦૪.

વાંચ્યો :-

(૧) ફડચા અંગેનો વચગાળાનો આદેશ નં. ફડચ/૦૧/ખ-૩/૨૩૫, તારીખ ૯-૨-૨૦૦૪.

(૨) ગુજરાત સહકારી મંડળીઓના અધિનિયમ, ૧૯૬૧ની કલમ-૧૦૭ (૩)ની જોગવાઈ.

INDEX

(૩) અધિક રજિસ્ટ્રારશ્રી, (વિ) સ. મં. ગુ. રા. ગાંધીનગરના પરીપત્ર ક્રમાંક વહટ/૦૧/ક/૧/૧૩૩૬/૦૩ તારીખ ૨૭-૮-૦૩નો પત્ર.

ફડચા અંગેનો અંતિમ આદેશ

જા. નં. ફડચ/૦૧/ખ-૩/૩૫૧/૦૪.-ધી સાંકલીવાંટા પિયત સહકારી મંડળી લી. મુ. પો. સાંકલીવાંટા તા. ગોધરા, જિ. પંચમહાલનો નોંધણી ક્રમાંક ૯૯૬૩, તારીખ -- થી નોંધાયેલ સહકારી મંડળી છે. જેને ગુજરાત સહકારી મંડળીઓના અધિનિયમ ૧૯૬૧ની કલમ-૧૦૭ અન્વયે આમુખ-૧માં જણાવેલ વચગાળાના હુકમથી ફડચામાં લઈ જઈ સદર હુકમ સામે વાંધા સુચનો રજુઆત કરવા માટે એક માસની તક આપવામાં આવેલ હતી. રૂબરૂ રજુઆત કરવા માટે પણ આમુખ-૧ થી જણાવવામાં આવેલ હતુ છતાં મંડળી તરફથી કોઈ રજુઆત કરવામાં આવેલ નથી. આથી આમુખ-૨માં જણાવેલ ગુજરાત સહકારી મંડળીઓના અધિનિયમ ૧૯૬૧ની કલમ-૧૦૭ (૩) હેઠળ વચગાળાના આદેશને બહાલી આપતાં મંડળીને ફડચામાં લઈ જવાનો અંતિમ આદેશ કરવામાં આવે છે. અને આ અંગે નિમાયેલા ફડચા અધિકારીશ્રી સદર કચેરી ગોધરાએ ફડચાની કામગીરી આ આદેશની તારીખથી ત્રણ વર્ષની મુદતમાં પૂર્ણ કરવાની રહેશે.

ગોધરા, તારીખ ૩૧મી માર્ચ, ૨૦૦૪.

વાંચ્યો :-

(૧) ફડચા અંગેનો વચગાળાનો આદેશ નં. ફડચ/૦૧/ખ-૩/૨૪૬ તારીખ ૯-૨-૨૦૦૪.

(૨) ગુજરાત સહકારી મંડળીઓના અધિનિયમ, ૧૯૬૧ની કલમ-૧૦૭ (૩)ની જોગવાઈ.

(૩) અધિક રજિસ્ટ્રારશ્રી, (વિ) સ. મં. ગુ. રા. ગાંધીનગરના પરીપત્ર ક્રમાંક વહટ/૦૧/ક/૧/૧૩૩૬/૭૩ તારીખ ૨૭-૮-૦૩નો પત્ર.

ફડચા અંગેનો અંતિમ આદેશ

જા. નં. ફડચ/૦૧/ખ-૩/૩૫૨/૦૪.-ધી ધનદેવી ગ્રાહક સહકારી ભંડાર લી., મુ. પો. તા. ગોધરા, જિ. પંચમહાલનો નોંધણી ક્રમાંક ૫૭૫ તારીખ ૧૬મી ઓગસ્ટ, ૧૯૯૩ થી નોંધાયેલ સહકારી મંડળી છે. જેને ગુજરાત સહકારી મંડળીઓના અધિનિયમ ૧૯૬૧ની કલમ-૧૦૭ અન્વયે આમુખ-૧માં જણાવેલ વચગાળાના હુકમથી ફડચામાં લઈ જઈ સદર હુકમ સામે વાંધા સુચનો રજુઆત કરવા માટે એક માસની તક આપવામાં આવેલ હતી. રૂબરૂ રજુઆત કરવા માટે પણ આમુખ-૧ થી જણાવવામાં આવેલ હતુ છતાં મંડળી તરફથી કોઈ રજુઆત કરવામાં આવેલ નથી. આથી આમુખ-૨માં જણાવેલ ગુજરાત સહકારી મંડળીઓના અધિનિયમ ૧૯૬૧ની કલમ-૧૦૭ (૩) હેઠળ વચગાળાના આદેશને બહાલી આપતાં મંડળીને ફડચામાં લઈ જવાનો અંતિમ આદેશ કરવામાં આવે છે. અને આ અંગે નિમાયેલા ફડચા અધિકારીશ્રી સદર કચેરી ગોધરાએ ફડચાની કામગીરી આ આદેશની તારીખથી ત્રણ વર્ષની મુદતમાં પૂર્ણ કરવાની રહેશે.

ગોધરા, તારીખ ૩૧મી માર્ચ, ૨૦૦૪.

જે. જી. પંડ્યા,
જિલ્લા રજિસ્ટ્રાર,
સહકારી મંડળીઓ, ગોધરા.

વંચાણે લીધા :-

(૧) ગુજરાત સહકારી મંડળીઓના અધિનિયમ, ૧૯૬૧ની કલમ-૧૦૭ અને ૧૦૮ની જોગવાઈઓ.

(૨) સરકારશ્રીના કૃષિ, સહકાર અને ગ્રામ વિકાસ વિભાગના ઠરાવ ક્રમાંક જીએચકેએચ/૨૪-૯૧/ડીડીજી/૧૧૮૮/૫૨૦૪/જે, તારીખ ૩૦મી માર્ચ, ૧૯૯૧.

(૩) અત્રેની કચેરીના તારીખ ૨૧મી સપ્ટેમ્બર, ૨૦૦૩ની કારણદર્શક નોટીસ પત્ર ક્રમાંક ફડચ/૦૧/ગ/૨૧૮૬/૨૦૦૩.

(૪) ધી સાબરકાંઠા જિલ્લા મધ્યસ્થ સહકારી બેંક લી., હિંમતનગરનો તારીખ ૧૫મી ઓક્ટોબર, ૨૦૦૩નો પત્ર ક્રમાંક ઈન્સ્પે./૪૬/૧૭૩૭૦ તથા તારીખ ૫મી જાન્યુઆરી ૨૦૦૪નો પત્ર ક્રમાંક ઈન્સ્પે./૪૬/૨૪૪૯૯.

પ્રસ્તાવના

જા. નંબર ફડચ/૦૧/ગ/૩૩૨/૨૦૦૪.-ધી ડુગરવાડા ગૃપ સેવા સહકારી મંડળી લી., મુકામ ડુગરવાડા, તાલુકા મોડાસા, જિલ્લા સાબરકાંઠા ગુજરાત સહકારી મંડળીઓના અધિનિયમ, ૧૯૬૧ હેઠળ નોંધાયેલ સહકારી સંસ્થા છે. જેનો વહીવટ અધિનિયમ અને નિયમો તથા મંડળીના પેટા નિયમ અનુસાર કરવાનો રહે છે. સદર મંડળીનું ઈન્સ્પેકશન ધી સાબરકાંઠા જિલ્લા મધ્યસ્થ સહકારી બેંક લી., હિંમતનગરની મોડાસા શાખા દ્વારા કરવામાં આવેલ છે. મંડળીની આર્થિક તેમજ વહીવટી પરિસ્થિતિ દિન પ્રતિદિન કથળતી જાય છે. આ ઉપરાંત નીચે મુજબની અન્ય ક્ષતિઓ જણાઈ આવેલ છે.

(૧) મંડળીના કાર્ય વિસ્તારમાં ૩ ગામ છે. મંડળી સાથે ૩૬૬ સભાસદો જોડાયેલા છે. જે પૈકી કર્જ લેતા માત્ર ૭૦ સભ્યો છે.

(૨) છેલ્લું ઓડીટ તારીખ ૩૧મી માર્ચ, ૨૦૦૨ સુધી થયેલ છે. તેનો ઓડીટ વર્ગ "ક" છે.

(૩) તારીખ ૩૦મી જુન, ૨૦૦૩ અંતિત બેંક લોન રૂા. ૩૦/- લાખ બાકી છે. જે પૈકી મુ. વિ. લોન રૂા. ૨૮.૪૭ લાખ છે. કુલ ધીરાણ બાકી રૂા. ૩.૬૫ લાખ છે. જે પૈકી મુ. વિ. ધીરાણ ૨.૦૭ લાખ છે. ૨૨ સભ્યો મુદતવીતી થયેલ છે. જે પૈકી ૭ સભ્યોના વસુલાત માટેની કલમ-૧૦૬ (૧) ના કેસો કરેલ છે. બેંક લોન અને સભાસદ ધીરાણ વચ્ચે રૂા. ૨૬.૩૪ લાખનો ગાળો પડે છે.

(૪) મંડળીની તારીખ ૩૦મી જુન, ૨૦૦૩ના અંતે રૂા. ૨૯.૦૫ લાખની ખોટ છે. મંડળીના કુલ ફંડ રૂા. ૪૦.૦૭ લાખ છે. આમ ફંડો સામે ખોટનું પ્રમાણ વધારે છે.

(૫) મંડળી અર્થક્ષમ યુનિટ તરીકે કામ કરી શકે તેમ નથી.

ઉપરોક્ત ક્ષતિઓ મંડળીના કાર્યવાહકોને આમુખ-૩ થી કારણદર્શક નોટીસ આપી તારીખ ૬ઠ્ઠી ઓક્ટોબર, ૨૦૦૩ના રોજ રૂબરૂ હાજર રહી લેખિત/મૌખિક રજુઆત કરવા તક આપવામાં આવેલ હતી. સદર મુદતે મંડળીના હાજર રહેલ હોદ્દેદારોએ કરેલ રજુઆત મુજબ બેંક પાસેથી અસમતુલા લોન વગર વ્યાજે મળે તો મંડળી કાર્યરત થઈ શકે તેમ છે. જો આ રાહત આપવામાં ન આવે તો મંડળીની અર્થક્ષમતામાં કોઈ ફેરફાર થઈ શકે તેમ નથી તથા મુદતની માંગણી કરતાં રજુઆત માટે તારીખ ૧૬મી ઓક્ટોબર, ૦૩ તથા તારીખ ૨૦મી ઓક્ટોબર, ૦૩ની આપવામાં આવી હતી. તારીખ ૨૦મી ઓક્ટોબર, ૦૩ની મુદતે મંડળીના કાર્યવાહકો હાજર રહી લેખિત જવાબ તારીખ ૧૫મી ઓક્ટોબર, ૦૩નો રજુ કરેલ હતો. જે મુજબ

INDEX

મંડળીને ફડચામાં લઈ જવામાં આવે તો કાર્યવિસ્તારનાં સભાસદોને ન પુરાય તેવી આર્થિક વિકટ પરિસ્થિતિ ઉભી થાય તેમ છે. તથા અનાવૃષ્ટિને કારણે ધીરાણ વસુલાત અને વેપારમાં અસર થયેલ અને જેના કારણે મંડળીની ખોટ વધી હતી. બેંક પાસેથી અસમતુલા લોન આપવાની રજુઆત કરેલ પરંતુ અસમતુલા લોન મળેલ નથી. મંડળીના પ્લોટમાં દુકાનો/ગોડાઉન બાંધી તેની હરાજીમાંથી રકમ મળે તેમ છે. જેમાંથી બેંકના હપ્તા ભરીશું તેવી રજુઆત કરેલ. અને ચાલુ વર્ષે સભાસદ બાકી ધીરાણની તમામ રકમની વસુલાત કરવા ખાત્રી આપેલ જેના અનુસંધાને સદર રજુઆત પરત્વે ધી સાબરકાંઠા મધ્યસ્થ સહકારી બેંક લી., નો અભિપ્રાય મેળવતાં બેંકે આમુખ-જથી વંચાણે લીધેલ પત્રથી અભિપ્રાય આપી મંડળીને ફડચામાં લઈ જવા અભિપ્રાય આપેલ છે. બેંકના અભિપ્રાય મુજબ બેન્ક લોન તથા/ધીરાણ વચ્ચે રૂા. ૨૪.૯૭ લાખનો ગાળો છે. જેમાં દિન પ્રતિદિન વધારો થતો જાય છે. બેન્ક આ મંડળીની નાણાકીય પરિસ્થિતિ જોતાં અસમતુલા લોન આપી શકે તેમ નથી. વેપારી પ્રવૃત્તિ વધી શકે તેમ નથી. તારીખ ૩૦મી જુન, ૦૩ અંતીત રૂા. ૨૯.૦૫ લાખની ખોટ છે જયારે ફંડો રૂા. ૪.૦૭ લાખ છે. મંડળી અંગે વસુલાત ઓછી છે. જેથી મધ્યમ મુદત ધીરાણ માટે પણ પાત્ર નથી. મંડળીનો છેલ્લા પાંચ વર્ષનો ઓડીટ વર્ગ "ક" છે. મંડળી અંગે બાકી ધીરાણ તમામ ભરપાઈ થઈ જાય તો પણ છતાં બેંક લોન/ ધિરાણ વચ્ચેનો ગાળો પુરાવાનો નથી. આમ મંડળીને બેન્ક તરફથી અસમતુલા લોન મળી શકે તેમ નથી. ધીરાણ પ્રવૃત્તિ વિકસી શકે તેમ નથી. અને મંડળીની નાણાકીય પરિસ્થિતિ દિન પ્રતિદિન નબળી પડતી જાય છે. આ સંજોગોમાં મંડળીને બિન અર્થક્ષમ યુનિટ કરીકે ગણી અને આર્થિક પરિસ્થિતિ જોતાં તેને ફડચામાં લઈ જવી હિતાવહ જણાય છે.

પ્રસ્તુત સંજોગો ધ્યાને લેતાં ઉક્ત મંડળીને ગુજરાત સહકારી મંડળીઓના અધિનિયમ, ૧૯૬૧ની કલમ-૧૦૭ અન્વયે આટોપી લેવાનું અનિવાર્ય જણાતાં નીચે મુજબનો હુકમ કરવામાં આવે છે.

વચગાળાનો હુકમ

આથી હું, જે. જે. શાહ જિલ્લા રજિસ્ટ્રાર, સહકારી મંડળીઓ, હિંમતનગર, જિલ્લા સાબરકાંઠા મને પ્રાપ્ત થયેલ અધિકારની રૂએ ધી ડુંગરવાડા ગૃપ સેવા સહકારી મંડળી લિ., મુકામ ડુગરવાડા, તાલુકા મોડાસા, જિલ્લા સાબરકાંઠાને પ્રસ્તાવનામાં જણાવેલ કારણોસહ ગુજરાત સહકારી મંડળીઓના અધિનિયમ-૧૯૬૧ની કલમ-૧૦૭ (૧) અન્વયે આટોપી લેવાનો વચગાળાનોઆદેશ કરૂં છું અને આજ અધિનિયમની કલમ-૧૦૮ અન્વયે ફડચા અધિકારી તરીકે ધી સાબરકાંઠા જિલ્લા મધ્યસ્થ સહકારી બેંક લિ., હિંમતનગરની નિમણુંક કરૂં છું.

ઉપરોક્ત વચગાળાના હુકમ સામે મંડળીને રજુઆત કે ખુલાસો કરવો હોય તો આદેશની તારીખથી એક માસની મુદતમાં લેખિત/ મૌખિક રૂબરૂ કે અધિકૃત પ્રતિનિધિ મારફતે કરવા જણાવવામાં આવે છે. તથા રૂબરૂ રજુઆત કરવા તારીખ ૨૯મી એપ્રિલ, ૦૪ના રોજ ૧૨-૦૦ કલાકે આ કચેરીએ હાજર રહી લેખિત/મૌખિક રજુઆત/ ખુલાસો કરવાની તક આપવામાં આવે છે. ઉક્ત મુદત દરમ્યાન મંડળી તરફથી કોઈ ખુલાસો કે રજુઆત કરવામાં નહીં આવે તો મુદત વિતેથી મંડળીને આટોપી લેવાનો અંતિમ આદેશ કરવામાં આવશે.

હિંમતનગર, તારીખ ૨૪મી માર્ચ, ૨૦૦૪.

નંબર નંધણી/૦૧/ક/૭૩ સેદુ/૩૪૭૪૦/૨૦૦૪.-આથી જાહેર કરે છે કે, ધી ગોધાવાડા દુધ ઉત્પાદક સહકારી મંડળી લિમિટેડ મર્યાદિત સ્થળ ગોધાવાડા, તાલુકો મેઘરજ, જિલ્લો સાબરકાંઠા.

સને ૧૯૬૧નો ગુજરાત કાયદો (ગુજરાત સહકારી મંડળીઓનો કાયદો ૧૯૬૧) ની કલમ ૯ અન્વયે આજરોજ નોંધવામાં આવી છે.

હિંમતનગર, તારીખ ૨૪મી માર્ચ, ૨૦૦૪.

જે. જે. શાહ,
જિલ્લા રજિસ્ટ્રાર,
સહકારી મંડળીઓ, સાબરકાંઠા,
હિંમતનગર.

વાંચ્યો :

શ્રી સહકારી અધિકારી ફડચા-૩ સુરતની તારીખ ૮મી માર્ચ, ૨૦૦૪ની પત્ર ક્રમાંક ફડચા /૦૩/૨૫/૨૦૦૪ની દરખાસ્ત.

હુકમ

જા. નં. ફડચ/ઉખસ/૧૮૨૫/ખ/૩૦૯/૨૦૦૪.-ધી તૃપ્તી કો. ઓપ. હાઉસીંગ સોસાયટી લી., મુ. અડાજણ, સુરત તા. ચોર્યાસી જિ. સુરતના નોંધણી ક્રમાંક નંબર ઘ . ૨૦૨૦૫ તારીખ ૨૪મી જુલાઈ, ૨૦૦૧ થી નોંધવામાં આવી હતી જેને મહેરબાન જિલ્લા રજિસ્ટ્રાર, સહકારી મંડળીઓ, સુરતના ક્રમાંક નંબર ફડચ/ઉખસ/૧૮૨૫/ખ/ ૧૧૩૯/૦૩ તારીખ ૧૮મી સપ્ટેમ્બર, ૨૦૦૩ના હુકમથી ફડચામાં લઈ જવામાં આવી હતી. ફડચા અધિકારીના રીપોર્ટ મુજબ મંડળીમાં કોઈપણ જાતનું દેવું અગર લેણું નથી તેમજ મંડળીઓના કાયદાની કલમ ૧૧૪/૨ અન્વયે ફડચાની કાર્યવાહી સમાપ્ત થયેલી જાહેર કરવામાં આવે છે. અને સદર મંડળીની નોંધણી સને ૧૯૬૧ના ગુજરાત સહકારી મંડળીઓના કાયદાની કલમ ૨૦ હેઠળ રદ કરવામાં આવે છે. અને મંડળી આ હુકમની તારીખથી બંધ કરવામાં આવી છે એમ ગણાશે.

સુરત, તારીખ ૨૩મી માર્ચ, ૨૦૦૪.

વાંચ્યો :

શ્રી સહકારી અધિકારી ફડચા-૩ સુરતની તારીખ ૮મી માર્ચ, ૨૦૦૪ની પત્ર ક્રમાંક ફડચા /૦૩/૨૪/૨૦૦૪ની દરખાસ્ત.

હુકમ

જા. નં. ફડચ/ઉખસ/૧૬૧૧/ખ/૩૧૦/૨૦૦૪.-ધી વાલક દુધ ઉત્પાદક સહકારી મંડળી લી., વાલક મુ. પો. વાલક, સુરત તા. કામરેજ જિલ્લા સુરતના નોંધણી ક્રમાંક નંબર સેદુ-૨૪૮૧૨ તારીખ ૨૩મી માર્ચ, ૧૯૯૧થી નોંધવામાં આવી હતી જેને મહેરબાન જિલ્લા રજિસ્ટ્રાર, સહકારી મંડળીઓ, સુરતના ક્રમાંક નંબર ફડચ/ઉખસ/૧૬૧૧/ ખ/૧૪૯૭/૧૯૯૮ તારીખ ૨૬મી ઓક્ટોબર, ૧૯૯૮ના હુકમથી ફડચામાં લઈ જવામાં આવી હતી. ફડચા અધિકારીના રીપોર્ટ મુજબ મંડળીમાં કોઈપણ જાતનું દેવું અગર લેણું નથી તેમજ મંડળીઓના કાયદાની કલમ ૧૧૪/૨ અન્વયે ફડચાની કાર્યવાહી સમાપ્ત થયેલી જાહેર કરવામાં આવે છે. અને સદર મંડળીની નોંધણી સને ૧૯૬૧ના ગુજરાત સહકારી મંડળીઓના કાયદાની કલમ ૨૦ હેઠળ રદ કરવામાં આવે છે. અને મંડળી આ હુકમની તારીખથી બંધ કરવામાં આવી છે એમ ગણાશે.

સુરત, તારીખ ૨૩મી માર્ચ, ૨૦૦૪.

વંચાણે :

શ્રી સહકારી અધિકારી ફડચા-૧ સુરતની તારીખ ૮મી માર્ચ, ૨૦૦૪ની પત્ર ક્રમાંક ફડચા /૧/૧૫/૨૦૦૪ની દરખાસ્ત.

હુકમ

જા. નં. ફડચ/ઉખસ/૧૮૧૫/ખ/૩૧૧/૨૦૦૪.-ધી જાફરાબાદ પિયત સહકારી મંડળી લી., ઓરમા મુ. ઓરમા, તા. ઓલપાડ જિલ્લા સુરતના નોંધણી ક્રમાંક ખે-૩૮૨૦ તારીખ ૨૬મી ડીસેમ્બર, ૧૯૯૬થી નોંધવામાં આવી હતી જેને મહેરબાન જિલ્લા રજિસ્ટ્રાર, સહકારી મંડળીઓ, સુરતના ક્રમાંક ફડચ/ઉખસ/૧૮૧૫/ખ/૯૧૭૦૩ તારીખ ૭મી ઓગસ્ટ, ૨૦૦૩ના હુકમથી ફડચામાં લઈ જવામાં આવી હતી. ફડચા અધિકારીના રીપોર્ટ મુજબ મંડળીમાં કોઈપણ જાતનું દેવું અગર લેણું નથી તેમજ મંડળીઓના કાયદાની કલમ ૧૧૪-૨ અન્વયે ફડચાની કાર્યવાહી સમાપ્ત થયેલી જાહેર કરવામાં આવે છે. અને સદર મંડળીની નોંધણી સને ૧૯૬૧ના ગુજરાત સહકારી મંડળીઓના કાયદાની કલમ ૨૦ હેઠળ રદ કરવામાં આવે છે. અને મંડળી આ હુકમની તારીખથી બંધ કરવામાં આવી છે એમ ગણાશે.

સુરત, તારીખ ૨૩મી માર્ચ, ૨૦૦૪.

ક્રમાંક ઉખસ/નધણ/ઉ-૧૨૭૪૪/૦૧/ઝ/૨૧૩/સને ૨૦૦૪.- આથી જાહેર કરે છે કે ઓટા વિભાગ મજુર અને કામદાર સહકારી મંડળી લી., મર્યાદિત સ્થળ ઓટા, તાલુકો સોનગઢ, જિલ્લા સુરત. સને ૧૯૬૧નો ગુજરાત કાયદો (ગુજરાત સહકારી મંડળીઓનો ૧૯૬૧)ની કલમ ૯ અન્વયે આજરોજ નોંધવામાં આવી છે.

સુરત, તારીખ ૨૬મી માર્ચ, ૨૦૦૪.

આર. આર. વઘાસીયા,
જિલ્લા રજિસ્ટ્રાર,
સહકારી મંડળીઓ, સુરત.

મેનેજર જિલ્લા ઉદ્યોગ કેન્દ્ર દ્વારા

વંચાણમાં લીધા :

જવાહર અનુસૂચિત જાતિના કામદારોની મહિલાગૃહ ઉદ્યોગ સહકારી મંડળી લી., તાલુકા પેટલાદ.

જિલ્લા આણંદને ફડચામાં લઈ જવાનાં વચગાળાનો હુકમ ક્રમાંક જીઉકે/નડદ//ફડચ/૧૫૬૬/તારીખ ૧૯મી ફેબ્રુઆરી, ૦૪.

અંતિમ હુકમ

જા. નંબર જીઉકે/નડદ/ફડચ/૩૦૬૭/૨૦૦૪.-જવાહર અનુસૂચિત જાતિના કામદારોના મહિલા ગૃહ ઉદ્યોગ સહકારી મંડળી લી., પેટલાદ જિલ્લા આણંદને શ્રી જિલ્લા રજિસ્ટ્રાર સહકારી મંડળીઓ, ઉદ્યોગ નડીઆદની ઓફીસના નોંધ નંબર ઉ/૪૭૧૭ તારીખ ૫મી સપ્ટેમ્બર ૧૯૮૯થી નોંધવામાં આવી હતી, અને અત્રેની કચેરીમાં તારીખ ૧૯મી ફેબ્રુઆરી, ૦૪ના હુકમ ક્રમાંક જીઉકે/નડદ/ફડચ/૧૫૬૬થી મંડળીને ફડચામાં લઈ જવા વચગાળાનો હુકમ કરવામાં આવ્યો હતો જેની સામે મંડળીએ જવાબદાર હોદ્દેદારો વચગાળાના હુકમ સામે રૂબરૂ રજુઆત માટે બોલાવેલ પરંતુ મંડળીના હોદ્દેદારોએ અત્રેની કચેરીએ આવી કોઈ રજુઆત કરેલ નથી. આમ મંડળી ખરેખર કામ કરતી હોય અને તેના કાર્યવાહકોને મંડળી ચલાવવામાં રસ હોય તેમ જણાતું નથી આ તમામ વિગતો ધ્યાને લેતા મંડળીને ચાલુ રાખવાનું સહકારી પ્રવૃત્તિના હિતમાં હોય તેમ જણાતું નથી. અને તેથી મંડળીને સને ૧૯૬૧ના ગુજરાત રાજ્ય સહકારી મંડળીઓના કાયદાની કલમ ૧૦૭ અન્વયે ફડચામાં લઈ જવા હુકમ કરવામાં આવે છે. અને સદરહુ મંડળીના ફડચા અધિકારી તરીકે શ્રી સહકારી અધિકારી (ફડચો) જિલ્લા ઉદ્યોગ કેન્દ્ર નડીઆદની સદર કાયદાની કલમ ૧૦૮ (૩) હેઠળ નિમણુંક કરવામાં આવે છે. ફડચાનું કામકાજ ત્રણ વર્ષમાં પુરું કરવું.

નડીઆદ, તારીખ ૨૩મી માર્ચ, ૨૦૦૪.

સહી (અવાચ્ય),
મેનેજર (ખા. ગ્રા. અને કુ. જિલ્લા ઉદ્યોગ કેન્દ્ર)
જિલ્લા રજિસ્ટ્રાર સહકારી મંડળીઓ
જિલ્લા ઉદ્યોગ કેન્દ્ર, નડીઆદ.

ભાગ-૧

અસાધારણ રાજ્યપત્રની યાદી

(ઉદ્યોગ, ખાણ અને ઉર્જા વિભાગ, સચિવાલય, ગાંધીનગરના તારીખ ૩૦મી જૂન, ૧૯૮૭ના ઠરાવ ક્રમાંક મદન/૧૦૮૫/૫૨૯૫/ ડ ના આધારે)

તારીખ ૧૧, ૧૮, ૨૫, અને ૧, ૮, ૧૫ માહે માર્ચ અને એપ્રિલ સને ૨૦૦૪ના રોજ પૂરા થયેલા અઠવાડીયામાં નીચે જણાવેલ ગુજરાત સરકારના અસાધારણ રાજ્યપત્રો પ્રસિદ્ધ થયેલા છે :-

અનુ. નંબર	અસાધારણ રાજ્યપત્રનો ક્રમાંક અને તારીખ	હોદ્દો
૧	૨	૩
૧	૨૨/૨૬-૨-૨૦૦૪	અધિક જિલ્લા મેજિસ્ટ્રેટ, પાટણ.
૨	૨૩/૨૭-૨-૨૦૦૪	જિલ્લા મેજિસ્ટ્રેટ, આણંદ.
૩	૨૪/૨૭-૨-૨૦૦૪	અધિક જિલ્લા મેજિસ્ટ્રેટ, ખેડા-નડીયાદ.
૪	૨૫/૧-૩-૨૦૦૪	જિલ્લા મેજિસ્ટ્રેટ, આણંદ.

INDEX

૧	૨	૩
૫	૨૬/૧-૩-૨૦૦૪	અધિક જિલ્લા મેજિસ્ટ્રેટ, આણંદ.
૬	૨૭/૧-૩-૨૦૦૪	અધિક જિલ્લા મેજિસ્ટ્રેટ, વડોદરા.
૭	૨૮/૩-૩-૨૦૦૪	અધિક જિલ્લા મેજિસ્ટ્રેટ, મહેસાણા.
૮	૨૯/૫-૩-૨૦૦૪	જિલ્લા મેજિસ્ટ્રેટ, આણંદ.
૯	૩૦/૬-૩-૨૦૦૪	જિલ્લા મેજિસ્ટ્રેટ, આણંદ.
૧૦	૩૧/૬-૩-૨૦૦૪	જિલ્લા મેજિસ્ટ્રેટ, આણંદ.
૧૧	૩૨/૬-૩-૨૦૦૪	અધિક જિલ્લા મેજિસ્ટ્રેટ, આણંદ.
૧૨	૩૩/૯-૩-૨૦૦૪	જિલ્લા મેજિસ્ટ્રેટ, પાટણ.
૧૩	૩૪/૯-૩-૨૦૦૪	અધિક જિલ્લા મેજિસ્ટ્રેટ, ખેડા-નડીયાદ.
૧૪	૩૫/૯-૩-૨૦૦૪	અધિક જિલ્લા મેજિસ્ટ્રેટ, પંચમહાલ-ગોધરા.
૧૫	૩૬/૯-૩-૨૦૦૪	અધિક જિલ્લા મેજિસ્ટ્રેટ, અમદાવાદ.
૧૬	૩૭/૧૨-૩-૨૦૦૪	જિલ્લા મેજિસ્ટ્રેટ, વડોદરા.
૧૭	૩૮/૧૨-૩-૨૦૦૪	અધિક જિલ્લા મેજિસ્ટ્રેટ, બનાસકાંઠા-પાલનપુર.
૧૮	૩૯/૧૨-૩-૨૦૦૪	જિલ્લા મેજિસ્ટ્રેટ, આણંદ.
૧૯	૪૦/૧૨-૩-૨૦૦૪	અધિક જિલ્લા મેજિસ્ટ્રેટ, આણંદ
૨૦	૪૧/૧૨-૩-૨૦૦૪	જિલ્લા મેજિસ્ટ્રેટ, મહેસાણા.
૨૧	૪૨/૧૫-૩-૨૦૦૪	જિલ્લા મેજિસ્ટ્રેટ, સાબરકાંઠા.
૨૨	૪૩/૧૫-૩-૨૦૦૪	જિલ્લા મેજિસ્ટ્રેટ, પાટણ
૨૩	૪૪/૧૫-૩-૨૦૦૪	જિલ્લા મેજિસ્ટ્રેટ, મહેસાણા.
૨૪	૪૫/૧૫-૩-૨૦૦૪	અધિક જિલ્લા મેજિસ્ટ્રેટ, બનાસકાંઠા-પાલનપુર.
૨૫	૪૬/૧૫-૩-૨૦૦૪	અધિક જિલ્લા મેજિસ્ટ્રેટ, ખેડા-નડીયાદ..
૨૬	૪૭/૧૫-૩-૨૦૦૪	અધિક જિલ્લા મેજિસ્ટ્રેટ, વડોદરા.
૨૭	૪૮/૧૫-૩-૨૦૦૪	અધિક જિલ્લા મેજિસ્ટ્રેટ, સાબરકાંઠા-હિંમતનગર.
૨૮	૪૯/૧૫-૩-૨૦૦૪	અધિક જિલ્લા મેજિસ્ટ્રેટ, પાટણ.
૨૯	૫૦/૧૫-૩-૨૦૦૪	અધિક જિલ્લા મેજિસ્ટ્રેટ, મહેસાણા.
૩૦	૫૧/૧૭-૩-૨૦૦૪	અધિક જિલ્લા મેજિસ્ટ્રેટ, નર્મદા-રાજપીપલા.
૩૧	૫૨/૧૭-૩-૨૦૦૪	એકઝીકયુટીવ મેજિસ્ટ્રેટ અને મામલતદાર, ઈડર.
૩૨	૫૩/૧૭-૩-૨૦૦૪	અધિક જિલ્લા મેજિસ્ટ્રેટ, મહેસાણા.
૩૩	૫૪/૨૨-૩-૨૦૦૪	જિલ્લા મેજિસ્ટ્રેટ, પાટણ.
૩૪	૫૫/૨૨-૩-૨૦૦૪	જિલ્લા મેજિસ્ટ્રેટ, આણંદ.
૩૫	૫૬/૨૨-૩-૨૦૦૪	કલેકટર, સાબરકાંઠા- હિંમતનગર.
૩૬	૫૭/૨૨-૩-૨૦૦૪	અધિક જિલ્લા મેજિસ્ટ્રેટ, ખેડા-નડીયાદ.
૩૭	૫૮/૨૨-૩-૨૦૦૪	એકઝીકયુટીવ મેજિસ્ટ્રેટ, ધનસુરા.
૩૮	૫૯/૨૪-૩-૨૦૦૪	અધિક જિલ્લા મેજિસ્ટ્રેટ, આણંદ
૩૯	૬૦/૨૪-૩-૨૦૦૪	જિલ્લા મેજિસ્ટ્રેટ, વડોદરા.
૪૦	૬૧/૨૪-૩-૨૦૦૪	અધિક જિલ્લા મેજિસ્ટ્રેટ, મહેસાણા.
૪૧	૬૨/૨૫-૩-૨૦૦૪	એકઝીકયુટીવ મેજિસ્ટ્રેટ, ધનસુરા.
૪૨	૬૩/૨૬-૩-૨૦૦૪	અધિક જિલ્લા મેજિસ્ટ્રેટ, ખેડા-નડીયાદ.
૪૩	૬૪/૨૬-૩-૨૦૦૪	અધિક જિલ્લા મેજિસ્ટ્રેટ, ખેડા-નડીયાદ.
૪૪	૬૫/૨૯-૩-૨૦૦૪	અધિક જિલ્લા મેજિસ્ટ્રેટ, સાબરકાંઠા-હિંમતનગર.
૪૫	૬૬/૨૯-૩-૨૦૦૪	અધિક જિલ્લા મેજિસ્ટ્રેટ, પાટણ.
૪૬	૬૭/૨૯-૩-૨૦૦૪	અધિક જિલ્લા મેજિસ્ટ્રેટ, બનાસકાંઠા-પાલનપુર.
૪૭	૬૮/૨૯-૩-૨૦૦૪	જિલ્લા મેજિસ્ટ્રેટ, બનાસકાંઠા-પાલનપુર.
૪૮	૬૯/૩૧-૩-૨૦૦૪	અધિક જિલ્લા મેજિસ્ટ્રેટ, ખેડા-નડીયાદ.
૪૯	૭૦/૧-૪-૨૦૦૪	અધિક જિલ્લા મેજિસ્ટ્રેટ, વડોદરા.
૫૦	૭૧/૨-૪-૨૦૦૪	અધિક જિલ્લા મેજિસ્ટ્રેટ, ખેડા-નડીયાદ.

સરકારી મુદ્રણાલય, વડોદરા.

INDEX

REGISTERED No. G-BA-14-E

©

सत्यमेव जयते

The Gujarat Government Gazette

[PUBLISHED BY AUTHORITY]

Vol. XLV] THURSDAY, APRIL 22, 2004 / VAISAKHA 2, 1926 [No. 17

Separate paging is given in each part of the Supplement to the Central Gazette and central section in order that it may be filed as a separate compilation

PART I

SUPPLEMENT TO THE CENTRAL GAZETTE AND CENTRAL SECTION

Part I, Part I-A, Part I-B and Part I-L

		Pages			Pages
Part-I	Government Notifications, Appointment, Promotion, Leave of Absence, Rules and Order (other than those published in Part I-A, IV-A, IV-B and IV-C) pertaining only to the Supplement to the Central Gazette.	461-488	Part I-B	Government Notifications, Published under Land Acquisition Act only.	217-220
Part I-A	Orders and Notifications, other than those published in Part IV-B, order the Bombay Local Boards, Village Panchayats, Municipal Boroughs, District Municipal Primary Education and Local Fund Audit Act, pertaining only to the Supplement to the Central Gazette.	17	Part I-L	Notifications and Orders, Awards, other than those published in Parts I, IV-A, IV-B and IV-C) under Central Industrial Disputes Act, and Gujarat Industrial Relations Act.	2365-2437

MISCELLANEOUS NOTIFICATIONS, APPOINTMENTS, ETC.

પોલીસ કમિશનર દ્વારા

જાહેરનામું

ફોજદારી કાર્યરીતી અધિનિયમ ૧૯૭૩ ની કલમ ૧૪૪ હેઠળ.

નંબર ઉ/ગપક/વિ.શા./૮૦૬/૨૦૦૪.-લોકસભાની સામાન્ય ચૂંટણી તારીખ ૨૦મી એપ્રિલ ૨૦૦૪ના રોજ યોજાનાર છે. ભારતના ચૂંટણી પંચના તારીખ ૧૮મી માર્ચ ૧૯૯૭ના આદેશ નં. ૪૩૭/૬/૯૭/ પી. એલ. એન. III થી વાહનોના ઉપયોગ સંબંધે સુચનાઓ અને આદેશો બહાર પાડવામાં આવેલ છે જે મુજબ ત્રણ થી વધુ વાહનોને કાફલારૂપે જવા દેવા પર પ્રતિબંધ ફરમાવવાનું મુક્ત અને ન્યાયી વાતાવરણમાં ચૂંટણી થાય તે માટે જરૂરી જણાય છે.

વાસ્તે, હું કે. આર. કૌશિક, પોલીસ કમિશનર, અમદાવાદ શહેર, ફોજદારી કાર્યરીતી અધિનિયમ ૧૯૭૩ ની કલમ ૧૪૪થી મને મળેલ સત્તાની રૂએ નીચે પ્રમાણે ફરમાવું છું.

(૧) ચૂંટણી પંચના આદેશ મુજબ નક્કી થયેલ આચારસંહિતાનો અમલ ચુસ્તપણે થાય તે ઉદ્દેશથી કોઈપણ રાજકીય પક્ષ કે

ચૂંટણીના ઉમેદવારો સીધી કે આડકતરી રીતે સંકળાયેલ અન્ય કોઈપણ વ્યક્તિ ઉપર જણાવેલ વિગતે ત્રણ થી વધુ વાહનોના બનેલ કાફલામાં કાર/વાહનમાં જવા પર પ્રતિબંધ ફરમાવું છું.

(૨) આ સુચનાઓ ચૂંટણી પ્રક્રિયા પૂર્ણ થાય ત્યાં સુધી અમલમાં રહેશે.

(૩) વાહનોનો અર્થ પરિવહનના હેતુ માટે ઉપયોગમાં લઈ શકાય તેવું યંત્રશક્તિથી કે અન્ય રીતે ચાલતું કોઈપણ પ્રકારના વાહનનો સમાવેસ થાય છે.

(૪) આ હુકમ અમદાવાદ શહેર પોલીસ કમિશનર હકુમત હેઠળના સમગ્ર વિસ્તારને લાગુ પડશે.

(૫) આ હુકમનો ભંગ કરનાર શખ્સ ભારતીય દંડ સંહિતાની કલમ ૧૮૮ હેઠળ શિક્ષાને પાત્ર થશે.

(૬) ચુંટણી અધિકારીશ્રીની મંજુરી સિવાય ચુંટણી પ્રચારમાં આવા વાહનોનો ઉપયોગ કરવામાં આવે તેમજ વાહનની દેખી શકાય તે રીતે ચૂંટણી અધિકારીશ્રીની પરમીટ લગાવેલ ન હોય તો તુરત જ વાહન જપ્ત કરવું અને ચુંટણી પ્રક્રિયા પૂર્ણ થાય નહી ત્યાં સુધી પરત કરવું નહી.

અપવાદ :-

માત્ર પ્રધાનમંત્રીશ્રી અને એવી અન્ય રાજકીય વ્યક્તિઓ જ અપવાદરૂપ રહેશે. કે જેમને ઉગ્રવાદીઓ, ત્રાસવાદી પ્રવૃત્તિઓ કરતી સંસ્થાઓ દ્વારા જાનથી મારી નાખવાની ધમકીઓ આપવામાં આવેલી હોય તેના સંદર્ભમાં ઉચ્ચ દરજ્જાની સલામતી વ્યવસ્થાની જરૂરીયાત હોય તેવી વ્યક્તિ.

આજ તારીખ ર૬મી માર્ચ, ૨૦૦૪ ના રોજ મારી સહી સિક્કા કરી આપ્યાં.

કે. આર. કૌશિક,
પોલીસ કમિશનર,
અમદાવાદ શહેર.

જાહેરનામું

મુંબઈ પોલીસ અધિનિયમ, સને ૧૯૫૧ની કલમ-૩૭ ની પેટા કલમ-૧ હેઠળનું.

ક્રમાંક ઉ-ગપક/વશી/એસબી/જાહેરનામું/૧૪/૨૦૦૪.- સુરત શહેરમાં શાંતિ અને સલામતી જાળવવા પગલાં લેવા જરૂરી જણાતું હોવાથી વાસ્તે હું, વી. કે. ગુપ્તા, (આઈ.પી.એસ.), પોલીસ કમિશ્નર, સુરત શહેર, મુંબઈ પોલીસ અધિનિયમ, સને ૧૯૫૧ માંની પેટા-કલમ-૩૭(૧) થી મને મળેલ સત્તાની રૂએ નીચે જણાવેલ વિસ્તારોમાં તારીખ ૨જી એપ્રિલ, ૨૦૦૪ કલાક ૦૦-૦૦ થી તારીખ ૩૦મી એપ્રિલ, ૨૦૦૪ કલાક ૨૪-૦૦ વાગ્યા સુધી નીચેના કૃત્યો ઉપર પ્રતિબંધ ફરમાવું છું.

(ક) શસ્ત્રો, દંડા, તલવાર, સોટી, લાકડી, ચપ્પુ અથવા શારીરિક ઈજા પહોંચાડવામાં ઉપયોગી થઈ શકે તેવી બીજી કોઈ ચીજ વસ્તુઓ લઈ જવાની;

(ખ) કોઈપણ સ્ફોટક અથવા ક્ષયધર્મી પદાર્થો લઈ જવાની;

(ગ) પત્થર અથવા બીજા શસ્ત્રો ફેંકવાના અથવા નાંખવાના યંત્રો અથવા સાધનો લઈ જવાની, એકઠાં કરવાની;

(ઘ) કોઈ સરઘસમાં જલતી અથવા પેટાવેલી મશાલ લઈ જવાની,

(ચ) વ્યક્તિઓ અથવા તેનાં શબો અથવા આકૃતિઓ અથવા પૂતળાં દેખાડવાની;

(છ) લોકોએ બુમો પાડવાની, ગીતો ગાવાની અથવા વાદ્ય વગાડવાની;

(જ) જે છટાદાર અથવા ભાષણ આપવાથી, ચાળા પાડવાથી, નકલ કરવાથી અથવા નિશાનીઓ, જાહેરખબરો અથવા બીજા પદાર્થ અથવા વસ્તુઓ તૈયાર કરવાની અથવા અધિકારીના અભિપ્રાય પ્રમાણે સુરૂચિ અથવા નિતીનો ભંગ થતો હોય અથવા તેનાથી રાજ્ય ઉથલી પડવાનો સંભવ હોય તેવા છટાદાર ભાષણ આપવાથી અથવા ચાળા વિગેરે કરવાથી, ભાષણ આપવાથી અથવા નિશાની, ચિન્હો તૈયાર કરવાની, દેખાડવાની અથવા તેનો ફેલાવો કરવાની.

વિસ્તાર : સુરત શહેર પોલીસ કમિશનરેટની હકુમત હેઠળનો સમગ્ર વિસ્તાર.

અપવાદ : આ હુકમનો ખંડ (ક) નીચેની વ્યક્તિઓને લાગુ પડશે નહિ.

(૧) સરકારી નોકરીમાં અથવા કામગીરીમાં હોય તેમને ઉપરી અધિકારીએ આવું કોઈ હથિયાર લઈ જવાનું ફરમાવ્યુ હોય તે વ્યકિતઓને.

(૨) પોલીસ કમિશનર અથવા તેમણે અધિકૃત કરેલા કોઈપણ અધિકારીએ જેને અશક્તિ કારણે લાઠી અથવા લાકડી સાથે રાખવાની પરવાનગી આપી હોઈ તે વ્યક્તિઓને.

(૩) સીમ વિસ્તારોમાં ખેતર ઉપર જતા ખેડુતોને લાકડી એક સુરક્ષાનું સાધન રૂપ હોય જેથી સીમ વિસ્તારોમાં / પરા વિસ્તારોમાં લાકડીને છુટછાટ આપવામાં આવે છે.

આ જાહેરનામાના કોઈપણ ખંડનો ભંગ કે ઉલ્લંઘન કરનારને ઓછામાં ઓછી ચાર માસની અને વધુમાં વધુ એક (૧) એક વર્ષની સજા કે દંડની રકમને મુંબઈ પોલીસ અધિનિયમ, સને ૧૯૫૧ની કલમ-૧૩૫ મુજબ શિક્ષાને પાત્ર થશે.

આજરોજ તારીખ ૧લી એપ્રિલ, ૨૦૦૪નાં રોજ મારી સહી સિક્કા કરી આપેલ છે.

વિનીતકુમાર ગુપ્તા,
પોલીસ કમિશનર,
સુરત શહેર.

BY DISTRICT JUDGE

Read :-

(1) High Court of Gujarat, Ahmedabad, Letter No. C.2105/1974, dated 18/04/1974.

INDEX

(2) Government of Gujarat, G.A.D. Notification No. GS/ 2004/9/JSR/-102004/1898/GH, dated March 17, 2004.

Notification

No. ADM/2/301/2004.—The District and Sessions Judge, Navsari is pleased to declare TUESDAY, APRIL 20, 2004, as a public holiday, for the District and Sessions Court, Navsari, and all the Courts subordinate to it in the Judicial District of Navsari, and their offices, on account of the General Election to Lok Sabha.

Navsari, 2nd April, 2004.

R. P. DHOLARIA,
District Judge,
Navsari.

જિલ્લા ન્યાયાધીશ દ્વારા

વંચાણે લીધા :-

(૧) ગુજરાત હાઈકોર્ટ, અમદાવાદનો પત્ર નંબર સી.૨૧૦૫/૧૯૭૪, તારીખ ૧૮-૦૪-૧૯૭૪.

(૨) ગુજરાત સરકાર, સામાન્ય વહીવટ વિભાગનું જાહેરનામું નંબર ગસ/૨૦૦૪/૯/જસર/૧૦૨૦૦૪/૧૮૯૮/ઘ, તા. ૧૭-૦૩-૨૦૦૪.

જાહેરનામું

નંબર વહીવટી/૨/૩૦૧/૨૦૦૪.-ડિસ્ટ્રીક્ટ અને સેશન્સ જજ, નવસારીના જાહેર કરે છે કે, નવસારી જિલ્લાની ન્યાયિક હકુમતની ડીસ્ટ્રક્ટ અને સેશન્સ જજની અદાલત તથા તેના તાબા હેઠળની તમામ અદાલતો તથા તેમની કચેરીઓ, લોક સભાની સામાન્ય ચુંટણી નિમિત્તે તારીખ ૨૦મી એપ્રિલ, સને ૨૦૦૪ને મંગળવારના રોજ જાહેર રજા પાળશે.

નવસારી, તારીખ ૨જી એપ્રિલ, ૨૦૦૪.

આર. પી. ઢોલરિયા,
જિલ્લા ન્યાયાધીશ,
નવસારી.

Read :-

(1) High Court letter No. C.2103/1991, dated 07/01/1991.

(2) High Court Fax letter No. C.2103/2004, dated 07/04/ 2004.

Notification

No. B-8-ADM/19/2004.–In exercise of the powers vested under paragraph 628 Chapter XXXI of the Civil Manual, Volume-I, 1960, and in view of instructions contained in the High Court letters dated 07-01-1991, & 07-04-2004. cited in the preamble, the undersigned, is hereby pleased to notify that the Civil Court in the Judicial District of Mahesana, shall remain closed during the ANNUAL SUMMER VACATION FOR FIVE WEEKS FROM MONDAY 10TH MAY, 2004 TO SUNDAY 13TH JUNE, 2004 (Both days inclusive).AND REMAINING FOR ONE WEEK FROM THURSDAY, 18TH NOVEMBER, 2004 TO WEDNESDAY, 24TH NOVEMBER, 2004 (Both days inclusive) prefixing Diwali holidays falling from 10th November, 2004 to 17th November, 2004.

The offices of the Nazir and Record keeper, District Court Mahesana and of the Nazir of the subordinate Civil Courts in the District, will remain open during the Vacation on all working days.

Mahesana, 7th April, 2004.

J. G. JOSHI,
District Judge,
Mahesana.

વંચાણે લીધા :-

(૧) હાઈકોર્ટ પત્ર જા. નંબર સી.૨૧૦૩/૧૯૯૧, તારીખ ૦૭-૦૧-૧૯૯૧.

(૨) હાઈકોર્ટ ફેક્સ પત્ર જા. નંબર સી.૨૧૦૩/૨૦૦૪, તારીખ ૦૭-૦૪-૨૦૦૪.

જાહેરનામું

નંબર બી/૮/વહીવટ/૧૯/૨૦૦૪.-સિવિલ મેન્યુઅલ ભાગ-૧, સને ૧૯૬૦ના પ્રકરણ-૩૧ના ફકરા નં. ૬૨૮ મુજબ અને ઉપર જણાવેલ તારીખ ૭મી જાન્યુઆરી, ૧૯૯૧અને ૭મી એપ્રિલ ૨૦૦૪ના નામ. ગુજરાત હાઈકોર્ટના પત્રોની સુચનાઓ અનુસાર નીચે સહી કરનારે સોમવાર તારીખ ૧૦મી મે, ૨૦૦૪ થી રવિવાર તારીખ ૧૩મી જુન, ૨૦૦૪ (બન્ને દિવસો સહિત) પાંચ અઠવાડીયાના ઉનાળુ વેકેશન તથા બાકી રહેતા એક અઠવાડિયાનું વેકેશન ગુરૂવાર, ૧૮મી નવેમ્બર ૨૦૦૪થી બુધવાર, ૨૪મી નવેમ્બર, ૨૦૦૪ (બંને દિવસો સહિત) તારીખ ૧૦મી નવેમ્બર, ૨૦૦૪ થી તારીખ ૧૭મી નવેમ્બર, ૨૦૦૪ સુધીની દિવાળીની રજાઓની સાથે જોડીને મહેસાણા જિલ્લાની તમામ દિવાની અદાલતો બંધ રાખવાની મંજુરી આપેલ છે.

જિલ્લા અદાલત, મહેસાણાની નાઝર અને રેકર્ડ શાખાની ઓફિસો તેમજ જીલ્લાના તાબાની અદાલતોના નાઝર શાખાની ઓફિસો આ રજાઓમાં કામકાજના દિવસોએ ખુલ્લી રહેશે.

મહેસાણા, તારીખ ૭મી એપ્રિલ, ૨૦૦૪.

જે. જી. જોષી,
જિલ્લા ન્યાયાધીશ,
મહેસાણા.

Read :-

Government of Gujarat G.A.D. Notification No. GS./ 2004/9/JSR/102004/1898/GH, dated March 17th 2004.

Notification

No. 6/8 of 2004.–The District Judge, Panchmahals at Godhra is pleased to declare Tuesday, April 20th 2004, the

INDEX

polling day to be a Public Holiday for the District Court and its Subordinate Courts and Offices in Panchmahals Judicial District, on account of General Election of Lok Sabha.

Godhra, 2nd April, 2004.

Ms. H. G. PANDYA,
District Judge,
Panchmahal-Godhra.

જિલ્લા મેજિસ્ટ્રેટ દ્વારા

હુકમ

ક્રિમીનલ પ્રોસીજર કોડની કલમ-૧૪૪ હેઠળનો .

નંબર ડીસીબી/એમએજી/લોક.ચૂંટણી/રજી. ૨૫/૨૦૦૪.-વલસાડ જિલ્લામાં તારીખ ૨૦મી એપ્રિલ, ૨૦૦૪ના રોજ લોકસભાની સામાન્ય ચૂંટણી યોજાનાર છે. આ ચૂંટણીનાં સરળ સંચાલન-આચાર સંહિતા અંગે ચૂંટણી પંચના આદેશ ક્રમાંક-૭-ઈએલસી/સીઓસી/વાહનોના દુરૂપયોગ ઉપર નિયંત્રણ તારીખ ૨૫મી એપ્રિલ, ૧૯૯૫ની સૂચનાઓ ધ્યાનમાં રાખી મતદાનના દિવસે કાયદો અને વ્યવસ્થા જાળવણી અર્થે મતદાન મથકે અવર જવર માટે વાહનોના ઉપયોગ ઉપર પ્રતિબંધ મુકવાનું જરૂરી જણાય છે.

તેથી હું વત્સલા વાસુદેવા, આઈ.એ.એસ. જિલ્લા મેજિસ્ટ્રેટ વલસાડ, ફોજદારી કાર્યરીતી અધિનિયમ-૧૯૭૩ની કલમ-૧૪૪ મુજબ મને મળેલ સત્તાની રૂએ આથી ફરમાવું છું કે, વલસાડ જિલ્લામાં મતદાનના દિવસે તારીખ ૨૦મી એપ્રિલ , ૨૦૦૪ના રોજ નીચે જણાવેલ કૃત્ય કરવા પર નિયંત્રણ ફરમાવું છું.

(૧) મતદાનના દિવસે ઉમેદવાર પોતાના ઉપયોગ માટે એક વાહન તથા મતદાર વિભાગમાં મતદાનની તારીખે ચૂંટણી એજન્ટ અથવા તેના કાર્યકરો અથવા પક્ષીય કાર્યકરો માટે એક જ વાહન ચૂંટણી અધિકારી દ્વારા આપેલ પરમીટ ધારણ કરેલું વાપરી શકશે.

(૨) વાહન ઉપર પરમીટ નંબર પ્રદર્શિત કરવાનું રહેશે.

(૩) આ પ્રતિબંધ સરકારી અધિકારીઓ કે જે ચૂંટણી પ્રક્રિયામાં સંકળાયેલ છે તેઓને લાગુ પડશે નહી.

(૪) ઉમેદવાર/મતદાન એજન્ટ/પક્ષીય કાર્યકરો આવા પરમીટ ધારણ કરેલ વાહનોનો ઉપયોગ ચુંટણી કાર્યના સમય દરમ્યાન મતદારોને લાવવા લઈ જવા માટે અસામાજિક તત્વોની હેરફેર માટે, ગેરકાયદેસર હથિયારોની હેરફેર માટે કરી શકાશે નહી.

(૫) કોઈપણ વ્યક્તિ પોતાના કોઈપણ પ્રકારના વાહનોમાં મતદારોની હેર ફેરી કે તેવા હેતુસર વાહનનો ઉપયોગ કરી શકાશે નહી. વાહનનો પોતાના અને ફક્ત કુટુંબની વ્યક્તિઓ પુરતો મર્યાદિત ઉપયોગ કરી શકાશે.

આજ તારીખ ૩૧મી માર્ચ ૨૦૦૪ના રોજ મારી સહી તથા મુદ્રા કરી આપેલ છે.

હુકમ

ક્રિમીનલ પ્રોસીજર કોડની કલમ-૧૪૪ હેઠળ.

નંબર ડીસીબી/એમએજી/લોક.ચૂંટણી/રજી. ૨૬/૨૦૦૪.-લોકસભાની સામાન્ય ચૂંટણી તારીખ ૨૦મી એપ્રિલ, ૨૦૦૪ના રોજ યોજનાર છે. આ ચૂંટણીનાં સરળ સંચાલન-આચાર સંહિતાની સૂચનાઓ ધ્યાનમાં રાખી મતદાનના દિવસે, મતદાન મથકની આસપાસના ૧૦૦ મીટરના વિસ્તારની અંદર તેમજ મતગણતરીના દિવસે મતગણતરી કેન્દ્રના વિસ્તારમાં સેલ્યુલર ફોન, કોર્ડલેસ ફોન, વાયરલેસ સેટ, પેજર સાથે રાખવા તથા તેના ઉપયોગ ઉપર પ્રતિબંધ મુકવાનું જરૂરી જણાય છે.

તેથી હું વત્સલા વાસુદેવા, આઈ.એ.એસ. જિલ્લા મેજિસ્ટ્રેટ વલસાડ, ફોજદારી કાર્યરીતી અધિનિયમ, ૧૯૭૩ની કલમ-૧૪૪ મુજબ મને મળેલી સત્તાની રૂએ આથી ફરમાવું છું કે, વલસાડ જિલ્લામાં મતદાનના દિવસે તારીખ ૨૦મી એપ્રિલ, ૨૦૦૪ના રોજ મતદાન મથકની આસપાસના ૧૦૦ મીટરનાં વિસ્તારની અંદર તેમજ મતગણતરીના દિવસે તારીખ ૧૩મી મે, ૨૦૦૪ના રોજ મતગણતરી પૂર્ણ થાય ત્યાં સુધી મતગણતરી કેન્દ્રના સમગ્ર વિસ્તારમાં સેલ્યુલર ફોન, કોર્ડલેસ ફોન, વાયરલેસ સેટ, પેજર સાથે રાખવા તથા તેના ઉપયોગ ઉપર પ્રતિબંધ મુકવામાં આવે છે.

ઉપરોક્ત હુકમનો ભંગ કર્યે ભારતીય દંડ સંહિતાની કલમ કલમ-૧૮૮ હેઠળ કસુરવાર સામે પગલાં લેવા કાયદેસરની કાર્યવાહી કરવામાં આવશે.

આ હુકમ નીચે જણાવેલ વ્યક્તિઓને લાગુ પડશે નહી.

(૧) ચૂંટણી પ્રક્રિયા સાથે સંકળાયેલ ચૂંટણી અધિકારીશ્રી, મદદનીશ ચૂંટણી અધિકારીશ્રી તથા ચુંટણી ફરજ પરના તમામ અધિકૃત વ્યક્તિઓ તથા ચુંટણી સાથે સંકળાયેલ પોલીસ અધિકારીઓ.

(૨) જિલ્લા મેજિસ્ટ્રેટ અથવા મદદનીશ ચૂંટણી અધિકારીશ્રી આ અર્થે અધિકૃત કરે તેવી બીજી વ્યક્તિઓ.

(૩) ચૂંટણી પંચ દ્વારા અધિકૃત અધિકારીશ્રીઓ.

આજ તારીખ ૩૧મી માર્ચ ૨૦૦૪ના રોજ મારી સહી તથા મુદ્રા કરી આપી છે.

વત્સલા વાસુદેવા,
જિલ્લા મેજિસ્ટ્રેટ,
વલસાડ.

હુકમ

મુંબઈ પોલીસ અધિનિયમ-૧૯૫૧ની કલમ-૩૩ (૩) (ઘ)(ખ).-

નંબર ડીસીબી/એમએજી/રજી નં.૧/૨૦૦૪.-મુંબઈ પોલીસ અધિનિયમ, ૧૯૫૧ (સને ૧૯૫૧નો મુંબઈ અધિનિયમ ૨૨)ની કલમ-૩૩ (૩)(ઘ)(ખ) પ્રમાણે મને મળેલ સત્તાની રૂએ હું, શ્રી વી. પી. પટેલ, જિલ્લા મેજિસ્ટ્રેટ નવસારી, આગામી લોકસભાની સામાન્ય ચૂંટણી-૨૦૦૪ તથા ચૂંટણી અંગેની આચાર સંહિતા અને નિર્વાચન આયોગની સુચનાઓને ધ્યાનમાં રાખી કાયદો અને વ્યવસ્થાની જાળવણી માટે જાહેર સ્થળોની સુરક્ષા તથા સલામતી માટે, મકત અને

INDEX

ન્યાયી લોકસભાની ચૂંટણી માટે જાહેર હિતમાં નવસારી જિલ્લામાં આવેલ સમગ્ર વિસ્તારમાં કોઈપણ વ્યક્તિ, સંસ્થા કે મંડળી કે રાજકીય પક્ષ, બીન રાજકીય પક્ષ તથા અર્ધ રાજકીય પક્ષ અને લોકસભાની સામાન્ય ચુંટણીના હરીફ ઉમેદવારોને તારીખ ૧લી એપ્રિલ, ૨૦૦૪ થી તારીખ ૧૫મી મે, ૨૦૦૪ સુધીનાં સમય માટે (બંન્ને દિવસો સુધ્ધા) નીચે જણાવેલ કૃત્યો કરવા ઉપર પ્રતિબંધ ફરમાવું છું.

(એ) ચૂંટણી પ્રચાર અર્થે કોઈ ઉમેદવારોએ, રાજકીય પક્ષોએ કે તેમના ટેકેદારોએ કોઈ કટ-આઉટ, દરવાજા (Gates) કે કમાનો (Arches) ઉભા કરવા નહી.

(બી) જાહેર કે ખાનગી મકાનોની દિવાલો પર સુત્રો લખવા, પોસ્ટરો ચોંટાડવા, પ્રચાર સામગ્રી ચોંટાડવા અંગે પ્રવર્તમાન સ્થાનિક કાયદાઓનો ચુસ્તપણે અમલ કરવો. તથા સ્થાનિક કાયદાનુસાર સંબંધિત સત્તાધિકારીની પરવાનગી જરૂરી હોય તેવા પ્રસંગે આવી પરવાનગી મેળવેલ હોવી જોઈએ.

(સી) ખાનગી સ્થળોએ, માલીકની પરવાનગી હોઈ તો પણ હોર્ડિંગ્સ, પ્રદર્શિત કરવાની મંજુરી આપી શકાશે નહી.

(ડી) જાહેર સ્થળોએ સ્થાનિક સત્તાધિકારીની મંજુરી પ્રમાણે ચુકવણીથી ચૂંટણી પ્રચાર માટે હોર્ડિંગ્સ પ્રદર્શિત કરવાની મંજુરી આપી શકાશે. પરંતુ ચૂંટણીની જાહેરાત પછી આવી જગ્યા કે હોર્ડિંગ્સની સાઈઝ વિસ્તારી શકાશે નહી કે ઘટાડી શકાશે નહી.

(ઈ) આ અંગેનો ખર્ચ જે તે વિસ્તારમાં હોર્ડિંગ્સ વિગેરે મુકેલ હોઈ તદનુસાર ઉમેદવારોના ચૂંટણી ખર્ચમાં યોગ્ય સ્થળે દર્શાવવાનો રહેશે.

મુંબઈ પોલીસ અધિનિયમ, ૧૯૫૧ની કલમ-૩૩ (૩) (ઘ)(ખ)ની જોગવાઈઓનો ભંગ અથવા ઉલ્લંઘન કરનારની સામે આજ કાયદાની કલમ-૧૩૧ હેઠળ સજા અગર દંડ અથવા બન્ને પ્રકારની કાર્યવાહી કરવામાં આવશે.

આજ રોજ તારીખ ૧લી એપ્રિલ, ૨૦૦૪ના રોજ મારી સહી તથા સિક્કો કરી આપવામાં આવ્યો છે.

વી. પી. પટેલ,
જિલ્લા મેજિસ્ટ્રેટ,
નવસારી.

અધિક જિલ્લા મેજિસ્ટ્રેટ દ્વારા

જાહેરનામું

ફોજદારી કાર્યરીતિ અધિનિયમ-૧૯૭૩ની કલમ-૧૪૪ હેઠળ.

નંબર ડીસી/એમએજી/એસઆર/૨/૨૦૦૪.-લોકસભા સામાન્ય ચૂંટણી તા. ૨૦મી એપ્રિલ, ૨૦૦૪ના રોજ યોજાનાર છે.

ભારતીય નિર્વાચન આયોગ, નવી દિલ્હીના તા. ૧૫-૧-૯૬ના આદેશ નંબર ૪૩૭/૬/૯૬/પીએલએન-૩/૨૪૦૩ થી સરકારી વાહનોના ઉપયોગ સંબંધે સુચનાઓ અને આદેશો બહાર પાડવામાં આવેલ છે જે મુજબ ત્રણથી વધુ વાહનોને કાફલારૂપે જવા દેવા પર પ્રતિબંધ ફરમાવવાનું મુક્ત અને ન્યાયી વાતાવરણમાં ચૂંટણી થાય તે માટે જરૂરી જણાય છે.

વાસ્તે હું, શ્રીમતી ઉર્મિલા ડી. પટેલ, અધિક જિલ્લા મેજિસ્ટ્રેટ, અમદાવાદ જિલ્લો અમદાવાદ, ફોજદારી કાર્યરીતિ અધિનિયમ, ૧૯૭૩ની કલમ-૧૪૪ થી મને મળેલ અધિકારની રૂઈએ નીચે પ્રમાણે ફરમાવું છું.

(૧) ચૂંટણી પંચના આદેશ મુજબ નક્કી થયેલ આચાર સંહિતાનો અમલ ચુસ્તપણે થાય તે ઉદેશથી કોઈપણ રાજકીય પક્ષ કે ચૂંટણીના ઉમેદવારો, સીધી કે આડકતરી રીતે સંકળાયેલ અન્ય કોઈપણ વ્યકિત ઉપર જણાવેલ વિગતે ત્રણથી વધુ વાહનોના બનેલ કાફલામાં કાર/વાહનમાં જવા ઉપર પ્રતિબંધ ફરમાવું છું.

(૨) આ સુચનાઓ ચૂંટણી પ્રક્રિયા પૂર્ણ થાય ત્યાં સુધી અમલમાં રહેશે.

(૩) 'વાહનોનો અર્થ' પરિવહનના હેતુ માટે ઉપયોગમાં લઈ શકાય તેવું યંત્ર શકિતથી કે અન્ય રીતે ચાલતા કોઈપણ પ્રકારના વાહનોનો સમાવેશ થાય છે.

(૪) આ હુકમ સમગ્ર અમદાવાદ જિલ્લામાં (ગ્રામ્ય) મહેસુલી વિસ્તારમાં સમાવિષ્ટ વિસ્તારને લાગુ પડશે.

(૫) આ હુકમનો ભંગ કરનાર શખ્સ ભારતીય દંડ સંહિતાની કલમ-૧૮૮ હેઠળ શિક્ષાને પાત્ર થશે.

આ હુકમમાં નીચે મુજબ અપવાદ છે.

માત્ર પ્રધાનમંત્રી અને એવી અન્ય રાજકીય વ્યકિતઓ જ અપવાદરૂપ રહેશે કે જેમને ઉગ્રવાદીઓ, ત્રાસવાદી પ્રવૃત્તિઓ કરતી સંસ્થાઓ દ્વારા જાનથી મારી નાંખવાની ધમકીઓ આપવામાં આવેલી હોય તેના સંદર્ભમાં ઉચ્ચ દરજ્જાની સલામતી વ્યવસ્થાની જરૂરીયાત હોય તેવી વ્યકિત.

આજ તારીખ ૨૬ માહે માર્ચ, ૨૦૦૪ના રોજ મારી સહી અને કચેરીના સિક્કા સાથે હુકમ બહાર પાડવામાં આવ્યો.

હુકમ

ફોજદારી કાર્યરીતિ અધિનિયમ, ૧૯૭૩ની કલમ-૧૪૪ હેઠળ.

નંબર ડીસી/એમએજી/એસઆર/૩/૨૦૦૪.-લોકસભાની સામાન્ય ચૂંટણી તા. ૨૦મી એપ્રિલ, ૨૦૦૪ના રોજ યોજાનાર છે. ભારતના ચૂંટણીપંચના તા. ૨-૯-૧૯૯૪ના આદેશ નંબર ૩-૧૦-ઈએસઓ(૦૦૭) ૯૪-જેએસ-૨-૫૨૧૬ થી થઈ આવેલ સુચનાનુસાર કોઈપણ ખાનગી કે જાહેર મિલકતો જેવી કે અગત્યની સુચનાઓ અને રસ્તાઓની દિશા સુચવતાં પાટીયા, હાઈવે ઉપરનાં માઈલ સ્ટોન અને બોર્ડ, રેલ્વે લેવલ ક્રોસીંગ ઉપરનાં ચેતવણી આપતાં બોર્ડ, રેલ્વે પ્લેટફોર્મ ઉપરનાં બોર્ડ બસ સ્ટેન્ડ ઉપરના બોર્ડ અને લોકોને ચેતવણી આપતાં બોર્ડ, ટેલીફોન અને ઈલેકટ્રીકના થાંભલાઓ, નગરપાલીકા અને પંચાયત જેવી સ્થાનિક સંસ્થાઓ, સહકારી સંસ્થાઓના મકાનો, રાજ્ય કે કેન્દ્ર સરકારની કચેરીઓના મકાનો, જાહેર માર્ગો તથા ખાનગી માલીકીના મકાનો અને ખાનગી બોર્ડ ઉપર કોઈપણ રાજકીય પક્ષ, સંસ્થા ચૂંટણીના ઉમેદવાર કે તેમનાં કાર્યકર, સમર્થક કે સહાનુભુતિ રાખનાર કે અન્ય કોઈપણ વ્યકિતઓએ ચૂંટણી જાહેરાત, પ્રચાર કરતાં પોસ્ટરો, સુત્રો,

બેનરો, પડદાઓ તેમજ ચૂંટણીનો પ્રચાર કરતાં લખાણો ઉપર વર્ણન કરેલ મિલકતોને તેના માલિકની લેખિત પૂર્વ મંજૂરી મેળવ્યા સિવાય લગાડવામાં આવે છે. તેના ઉપર પ્રતિબંધ ફરમાવવો જરૂરી જણાય છે.

વાસ્તે હું, શ્રીમતી ઉર્મિલા ડી. પટેલ, અધિક જિલ્લા મેજિસ્ટ્રેટ, અમદાવાદ જિલ્લો અમદાવાદ, ફોજદારી કાર્યરીતિ અધિનિયમ, ૧૯૭૩ની કલમ-૧૪૪ થી મને મળેલ અધિકારની રૂઇએ નીચે પ્રમાણે ફરમાવું છું.

(૧) ભારતના ચૂંટણીપંચના આદેશ મુજબ નક્કી થયેલ આચાર સંહિતા અન્વયે કોઇપણ રાજકીય પક્ષ કે ચૂંટણીના ઉમેદવારો કે સીધી કે આડકતરી રીતે સંકળાયેલ અન્ય કોઇપણ વ્યક્તિઓએ ઉપર જણાવેલ જાહેર કે ખાનગી મિલકતો ઉપર ચૂંટણી પ્રચાર અંગે પોસ્ટરો, બેનરો, પડદા કે પુતળા કે અન્ય ચૂંટણી પ્રચારના લખાણો કરી મિલકતોને બગાડવા ઉપર પ્રતિબંધ ફરમાવું છું.

(૨) મિલકતના માલિકની લેખિતમાં પૂર્વમંજૂરી વગર મિલકતોને બગાડવા કે નુકસાન પહોંચાડશે તેની સામે ફોજદારી રાહે કામ ચલાવવામાં આવશે તથા જાહેર કે ખાનગી મિલકતો બગાડવામાં આવશે તો બગાડ કરનારાના ખર્ચે તે સુધારવામાં આવશે અને તમામ ખર્ચ વસુલ કરવામાં આવશે.

(૩) આ હુકમની તારીખથી લોકસભાની સામાન્ય ચૂંટણી પ્રક્રિયા પૂર્ણ થાય ત્યાં સુધી આ હુકમ અમલમાં રહેશે.

(૪) આ હુકમનો ભંગ કરનાર ઇસમ ભારતીય દંડ સંહિતાની કલમ-૧૮૮ હેઠળ સજાને પાત્ર થશે.

(૫) આ હુકમ સમગ્ર અમદાવાદ જિલ્લા (ગ્રામ્ય)ના મહેસુલી વિસ્તારને લાગુ પડશે.

આજરોજ તારીખ ૨૯મી માર્ચ, ૨૦૦૪ના રોજ મારી સહી તથા કચેરીનો સિક્કો કરી હુકમ બહાર પાડવામાં આવ્યો.

હુકમ

મુંબઇ પોલીસ અધિનિયમ, ૧૯૫૧ (સને ૧૯૫૧ નો મુંબઈ અધિનિયમ નં. ૨૨) ની કલમ ૩૭ (૧) મુજબનો.

નંબર ડીસી/પીઓએલ/એમએજી/એસઆર-૧૪/૨૦૦૪.-આગામી દિવસોમાં મહાવીર જયંતિ તથા આંબેડકર જયંતિના તહેવારને અનુલક્ષીને અમદાવાદ ગ્રામ્ય જિલ્લામાં કાયદો અને વ્યવસ્થાની તેમજ પબ્લીક ઓર્ડરની જાળવણી વાસ્તે હું, શ્રીમતી ઉર્મિલા ડી. પટેલ, અધિક જિલ્લા મેજિસ્ટ્રેટ, અમદાવાદ જિલ્લો, અમદાવાદ મુંબઈ પોલીસ અધિનિયમ, ૧૯૫૧ (સને ૧૯૫૧નો મુંબઈ અધિનિયમ નં. ૨૨)ની કલમ-૩૭ (૧)થી મને મળેલ અધિકારની રૂઈએ નીચે જણાવેલ વિસ્તારોમાં તારીખ ૧લી એપ્રિલ, ૨૦૦૪થી તારીખ ૧૫મી એપ્રિલ, ૨૦૦૪ સુધી નીચેના કૃત્યો ઉપર પ્રતિબંધ ફરમાવું છું.

કૃત્યો :-

(૧) શસ્ત્રો, દંડા, તલવાર, શોટી, બંદુક, ખંજર, શસ્ત્રો, સળગતી મશાલ તથા સામાન્ય રીતે રામપુરી બનાવટનું કોઇપણ જાતનું ચપ્પુ કે જેને અઢી ઈંચથી વધારે લાંબુ અને છેડેથી અણીવાળુ પડતું હોય તેવું ચપ્પુ ત્રણ ઈંચથી વધારે લંબાણ ધરાવતું અણીવાળું ઘાતક, શસ્ત્ર સાથે રાખી ફરવાની મનાઈ ફરમાવું છું. તેમજ લાકડી, લાઠી અથવા શારીરિક નુકશાન પહોંચાડવા ઉપયોગ થઈ શકે તેવી બીજી કોઈ ચીજો લઈ જવાની.

(૨) કોઈપણ રીતે શરીરને હાનીકારક એવી કોઈપણ ક્ષયકારી પદાર્થ સ્ફોટક પદાર્થો સાથે રાખી ફરવાનું.

(૩) પથ્થરો અથવા બીજા શસ્ત્રો ફેંકવાના અથવા નાંખવાના યંત્રો અથવા સાધનો લઈ જવાની એકઠા કરવાની તૈયાર કરવાની.

(૪) સળગતી મશાલ અગર સળગાયેલી મશાલ સરઘસ સાથે રાખવાની.

(૫) વ્યક્તિઓ અથવા તેના શબ અથવા આકૃતિઓ અથવા પુતળા દેખાડવાની.

(૬) લોકોએ બુમો પાડવાની, ગીતો ગાવાની તેમજ વાજા વગાડવાની.

(૭) જે છટાદાર ભાષણ આપવાથી, ચાળા પાડવાથી અથવા નકલ કરવાની તથા ચિત્રો નિશાનીઓ જાહેર ખબરો, અથવા બીજા કોઈ પદાર્થો અથવા વસ્તુઓ તૈયાર કરવાથી, દેખાડવાથી અથવા તેનો ફેલાવો કર્યાથી આવા અધિકારીઓનો અભિપ્રાયો પ્રમાણે સુરૂચિ અથવા પ્રતિષ્ઠાઓનો ભંગ થતો હોય તેનાથી રાજ્યની સલામતી જોખમાતી હોય તેવા પરિણામે રાજ્ય ઉથલી પડવાનો સંભવ હોય તેવા છટાદાર ભાષણ આપવાની ચાળા વિગેરે અને તે ચિત્રો નિશાનીઓ વિગેરે તૈયાર કરાવવાની.

વિસ્તાર :- અમદાવાદ (ગ્રામ્ય) જિલ્લાના સરખેજ, કણભા, અસલાલી, ધંધુકા, ધોલેરા, રાણપુર, બરવાળા, ધોળકા, બાવળા, બગોદરા, કોઠ, સાણંદ, વિરમગામ ટાઉન, વિરમગામ રૂરલ, વિઠ્ઠલાપુર, માંડલ અને દેત્રોજ પોલીસ સ્ટેશન વિસ્તાર.

અપવાદ :-આ હુકમનો ખંડ-૧ નીચેની વ્યક્તિઓને લાગુ પડશે નહી.

(૧) સરકારી નોકરી અથવા કામગીરીમાં હોય તેમજ તે ઉપરી અધિકારીશ્રીને આવા કોઈપણ હથિયાર સાથે લઈ જવાનું ફરમાવ્યું હોય અથવા કોઈપણ હથિયાર લઈ જવાની જેની ફરજ હોય તેમને,

(૨) સરકારી નોકરો કે જેઓને પોતાની ફરજ અંગે પ્રતિબંધિત હથિયાર જેવા કે સંગીન વિગેરે સાથે રાખવા પડતા હોય તેમને લાગુ પડશે નહીં.

(૩) જિલ્લા મેજિસ્ટ્રેટશ્રી, અધિક જિલ્લા મેજિસ્ટ્રેટશ્રી, સબ-ડીવીઝનલ મેજિસ્ટ્રેટશ્રી, એકઝીક્યુટીવ મેજિસ્ટ્રેટશ્રી, પોલીસ અધિક્ષકશ્રી અથવા જેને અધિકૃત કરેલા હોય તેવા કોઈપણ પોલીસ અધિક્ષકશ્રીઓએ જેને શારીરિક અશક્તિના કારણે લાઠી અથવા લાકડી સાથે રાખવાની પરવાનગી આપેલી હોય તે વ્યકિતઓને લાગુ પડશે નહી.

આ જાહેરનામાનો કે કોઈપણ ખંડનો ભંગ અથવા ઉલ્લંઘન કરનાર મુંબઈ પોલીસ અધિનિયમ, ૧૯૫૧ની કલમ-૧૩૫ની પેટા કલમ-૧ હેઠળ ઓછામાં ઓછી ચાર મહિના અને વધુમાં વધુ એક વર્ષની કેદની અને દંડની તથા ભારતના ફોજદારી અધિનિયમ (સને ૧૮૬૦નો અધિનિયમ-૪૫) ની કલમ-૧૮૮ અન્વયે શિક્ષાને પાત્ર થશે.

આજ તારીખ ૩૧મી માર્ચ, ૨૦૦૪ના રોજ મારી સહી અને સિક્કો કરી આપ્યો.

હુકમ

મુંબઈ પોલીસ અધિનિયમ-૧૯૫૧ (સને ૧૯૫૧નો મુંબઈ અધિનિયમ નં. ૨૨) ની કલમ ૩૭ (૩) મુજબનો.

નંબર ડીસી/પીઓએલ/એમએજી/એસઆર-૧૫/૨૦૦૪.-આગામી દિવસોમાં મહાવીર જંયતિ તથા આંબેડકર જયંતિના તહેવારોને અનુલક્ષીને અમદાવાદ (ગ્રામ્ય) જિલ્લામાં કાયદો અને વ્યવસ્થાની જાળવણી વાસ્તે હું, શ્રીમતી ઉર્મિલા ડી. પટેલ, અધિક જિલ્લા મેજિસ્ટ્રેટ, અમદાવાદ જિલ્લો, અમદાવાદ મુંબઈ પોલીસ અધિનિયમ-૧૯૫૧ (સને ૧૯૫૧નો મુંબઈ અધિનિયમ નં. ૨૨)ની કલમ-૩૭ (૩)થી મને મળેલ અધિકારની રૂઈએ ફરમાવું છું કે, નીચેની અનુસૂચિમાં દર્શાવેલ વિસ્તારોમાં તારીખ ૧લી એપ્રિલ, ૨૦૦૪થી તારીખ ૧૫મી એપ્રિલ, ૨૦૦૪ સુધી ચાર કરતાં વધારે માણસોએ ભેગા થવું નહીં અગર કોઈ સભા કરવી કે બોલાવવી નહી. તેમજ કોઈ સરઘસ કાઢવું નહી.

વિસ્તાર :- અમદાવાદ (ગ્રામ્ય) જિલ્લાના સરખેજ, કણભા, અસલાલી, ધંધુકા, ધોલેરા, રાણપુર, બરવાળા, ધોળકા, બાવળા, બગોદરા, કોઠ, સાણંદ, વિરમગામ ટાઉન, વિરમગામ રૂરલ, વિઠ્ઠલાપુર, માંડલ અને દેત્રોજ પોલીસ સ્ટેશન વિસ્તાર.

ખુલાસો :- આ વિસ્તારમાં રસ્તાઓ, રસ્તાઓની ફુટપાથો, ગલીઓ તથા પેટાગલીઓનો સમાવેશ પણ થાય છે.

અપવાદ :- આ હુકમ જે માણસ સરકારી નોકરીમાં અથવા કામગીરીમાં હોય તેમજ હોમગાર્ડ જેવી ફરજ ઉપર હોઈ તથા ધાર્મિક અગર મરણોત્તર અથવા તો તે અંગેની અધિકૃત સત્તાધિકારીની પાસેથી મંજુરી મેળવી હોય તેવા સભા સરઘસોને લાગુ પડશે નહી.

આ હુકમનો ભંગ અથવા ઉલ્લંઘન કરનાર મુંબઈ પોલીસ અધિનિયમ, ૧૯૫૧ની કલમ-૧૩૫ની પેટા કલમ-૩ હેઠળ અને ભારતના ફોજદારી અધિનિયમ (સને ૧૮૬૦નો અધિનિયમ-૪૫) ની કલમ-૧૮૮ હેઠળ શિક્ષાને પાત્ર થશે.

આજ તારીખ ૩૧મી માર્ચ, સને ૨૦૦૪ના રોજ મારી સહી અને સિક્કો કરી આપ્યો છે.

શ્રીમતી ઉર્મિલા ડી. પટેલ,
અધિક જિલ્લા મેજિસ્ટ્રેટ,
અમદાવાદ.

જાહેરનામું

સને ૧૯૫૧ના મુંબઈ પોલીસ કાયદાની કલમ-૩૭(૧) મુજબનું.

ક્રમાંક ડીબીપીએ/જાહેરનામુ/વશી./૩/૨૦૦૪.-માહે એપ્રિલ, ૨૦૦૪માં તા. ૨૦મી એપ્રિલ, ૨૦૦૪ના રોજ "લોકસભાની ચૂંટણી" હોઈ અને હાલની વર્તમાન પરિસ્થિતિને ધ્યાને રાખી જિલ્લામાં કાયદો અને વ્યવસ્થની પરિસ્થિતિ જળવાઈ રહે તે હેતુથી સમગ્ર બનાસકાંઠા જિલ્લામાં નીચે જણાવેલ કૃત્યોની મનાઈ કરવાનું મને જરૂરી લાગે છે.

(ક) શસ્ત્રો, દંડા, તલવાર, ભાલા, ધોકા, છરી, લાકડી અથવા શારીરિક ઈજા પહોંચાડી શકાય તેવું કંઈપણ સાધન સાથે લઈ જવું નહી.

(ખ) કોઈ ક્ષયકારી કે સ્ફોટક પદાર્થ સાથે લઈ જવો નહી.

(ગ) પથ્થરો અથવા ફેંકી શકાય તેવી બીજી કોઈ વસ્તુઓ અથવા તો વસ્તુઓ ફેંકવાના ધકેલવાના યંત્રો અથવા સાધનો સાથે લઈ જવા નહી, એકઠા કરવા નહી.

(ઘ) વ્યકિતઓ અથવા તેના શબ અથવા આકૃતિઓ અથવા પૂતળાં દેખાડવા નહી.

(ચ) અપમાન કરવાના અથવા જાહેર કરવાના ઈરાદાથી જાહેરમાં બિભત્સ સુત્રો પોકારવા નહી, અશ્લીલ ગીતો ગાવા નહી.

(છ) અલંકારીક ભાષણો કરવાથી, ચાળા પાડવાથી નકલ કરવાથી તથા છબીઓ બતાવવાથી અથવા તેનો ફેલાવો કરવાની રૂચી અથવા નીતિનો ભંગ થતો હોય તેવું કરવાનું નહી.

વાસ્તે હું, એ. એસ. પટેલ, અધિક જિલ્લા મેજિસ્ટ્રેટ, બનાસકાંઠા-પાલનપુર, મુંબઈ પોલીસ અધિનિયમ, ૧૯૫૧ (સને ૧૯૫૧ના મુંબઈના ૨૨માં)ની કલમ-૩૭(૧) અન્વયે મને મળેલ સત્તાની રૂએ સમગ્ર બનાસકાંઠા વિસ્તારમાં સદરહુ કૃત્યો કરવાની મના કરૂં છું.

આ હુકમ તા. ૧લી એપ્રિલ, ૨૦૦૪ થી તા. ૧૫મી મે, ૨૦૦૪ સુધી (બન્ને દિવસો સહિત) અમલમાં રહેશે.

આ હુકમનો ખંડ (ક) નીચેની વ્યકિતઓને લાગુ પડશે નહી.

(૧) સરકારી નોકરો કે કામ કરતી કોઈ વ્યકિત કે જે તે ઉપરી અધિકારીએ એવું કંઈપણ હથિયાર લઈ જવાનું ફરમાવ્યું હોય અથવા આવું કંઈ હથિયાર લઈ જવાની ફરજ હોય.

(૨) જિલ્લા મેજિસ્ટ્રેટ અથવા અધિક જિલ્લા મેજિસ્ટ્રેટ, અથવા જિલ્લા પોલીસ અધિકારીશ્રીઓ તેમણે અધિકૃત કરેલા કોઈપણ પોલીસ અધિકારીશ્રી જે તે શારીરિક અશકિતના કારણે અથવા લાઠી લઈ જવાની પરવાનગી આપી હોય તે વ્યકિતઓ

આજ રોજ તારીખ ૩૧મી માહે માર્ચ, ૨૦૦૪ના રોજ મારી સહી તથા કોર્ટનો સિક્કો કર્યો.

એ. એસ. પટેલ,
અધિક જિલ્લા મેજિસ્ટ્રેટ,
બનાસકાંઠા-પાલનપુર.

INDEX

જાહેરનામું

મુંબઈ પોલીસ અધિનિયમ, ૧૯૫૧ની કલમ-૩૩(૩) (ઘ) (ખ).

નંબર ડીસીબી/એમએજી/રજી નં. ૨૪/૦૪.-મુંબઈ પોલીસ અધિનિયમ, ૧૯૫૧ (સને ૧૯૫૧ના મુંબઈ અધિનિયમ-૨૨ની કલમ-૩૩ (૩) (ઘ) (ખ) પ્રમાણે મને મળેલ સત્તાની રૂએ હું, જે. સી. ચુડાસમા, અધિક જિલ્લા મેજિસ્ટ્રેટ, વલસાડ આગામી લોકસભાની સામાન્ય ચૂંટણી તથા ચૂંટણીની આચાર સંહિતા અને નિર્વાચન આયોગની સૂચનાઓને ધ્યાનમાં રાખી કાયદો અને વ્યવસ્થાની જાળવણી માટે, જાહેર સ્થળોએ સુરક્ષા અને સલામતી માટે, મુક્ત અને ન્યાયી લોકસભાની ચૂંટણી માટે, જાહેર હિતમાં વલસાડ જિલ્લામાં આવેલ સમગ્ર વિસ્તારમાં કોઈપણ વ્યક્તિ, સંસ્થા કે મંડળી કે રાજકીય પક્ષ, બીન રાજકીય પક્ષ, તથા અર્ધ રાજકીય પક્ષ તથા આગામી લોકસભાની સામાન્ય ચૂંટણીના ઉમેદવારોને તા. ૧લી એપ્રિલ, ૨૦૦૪ થી ૨૧મી એપ્રિલ, ૨૦૦૪ સુધી નીચે જણાવેલ કૃત્યો કરવા પર પ્રતિબંધ ફરમાવું છું.

(એ) ચૂંટણી પ્રચાર અર્થે કોઈ ઉમેદવારોએ, રાજકીય પક્ષોએ કે તેમના ટેકેદારોએ કોઈ કટ આઉટ, દરવાજા (Gates) કે કમાનો (Arches) ઉભા કરવા નહીં.

(બી) જાહેર કે ખાનગી મકાનોની દિવાલો પર સુત્રો લખવા, પોસ્ટરો ચોટાડવા, પ્રચાર સામગ્રી ચોટાડવા અંગે પ્રવર્તમાન સ્થાનિક કાયદાઓનો ચુસ્તપણે અમલ કરવો. તથા સ્થાનિક કાયદાનુસાર સંબંધિત સત્તાધિકારીની પરવાનગી જરૂરી હોય તેવા પ્રસંગે આવી પરવાનગી મેળવેલ હોવી જોઈએ.

(સી) ખાનગી સ્થળોએ, માલીકની પરવાનગી હોય તો પણ હોર્ડિંગ્સ પ્રદર્શિત કરવાની મંજુરી આપી શકાશે નહીં.

(ડી) જાહેર સ્થળોએ સ્થાનિક સત્તાધિકારીની મંજુરી પ્રમાણે ચુકવણીથી ચૂંટણી પ્રચાર માટે હોર્ડિંગ્સ પ્રદર્શિત કરવાની મંજુરી આપી શકાશે. પરંતુ ચૂંટણીની જાહેરાત પછી આવી જગ્યા કે હોર્ડિંગ્સની સાઈઝ વિસ્તારી શકાશે નહી કે ઘટાડી શકાશે નહી.

(ઈ) આ અંગેનો ખર્ચ જે તે વિસ્તારમાં હોર્ડિંગ્સ વિગેરે મુકેલ હોય તદ્નુસાર ઉમેદવારોના ચૂંટણી ખર્ચમાં યોગ્ય સ્થળે દર્શાવવાનો રહેશે.

મુંબઈ પોલીસ અધિનિયમ-૧૯૫૧ ની કલમ-૩૩(૩) (ઘ) (ખ) જોગવાઈનો ભંગ અથવા ઉલ્લંઘન કરનારની સામે આજ કાયદાની કલમ-૧૩૧ હેઠળ સજા અગર દંડ અથવા બન્ને પ્રકારની કાર્યવાહી કરવામાં આવશે.

આજ તા. ૩૧મી માર્ચ, ૨૦૦૪ના રોજ મારી સહી અને સિક્કો કરી આપવામાં આવ્યો છે.

જે. સી. ચુડાસમા,
અધિક જિલ્લા મેજિસ્ટ્રેટ,
વલસાડ.

હુકમ

ફોજદારી કાર્યરીતિ અધિનિયમ, ૧૯૭૩ની કલમ-૧૪૪ હેઠળ બહાર પાડેલ.

ક્રમાંક ઉ/મકપ/મજસ/વશી/૧૩૬૮-૧૪૧૮/૨૦૦૪.-લોકસભા સામાન્ય ચૂંટણી-૨૦૦૪નું મતદાન પંચમહાલ જિલ્લાના મતદાન મથકો ઉપર તા. ૨૦મી એપ્રિલ ૨૦૦૪ ના રોજ થનાર છે, અને મત ગણતરીની કામગીરી તા. ૧૩મી મે, ૨૦૦૪ ના રોજ આઈ. ટી. આઈ ગોધરાના સ્થળે હાથ ધરાનાર છે, જેના અનુસંધાને કાયદો અને વ્યવસ્થા તથા જાહેર સૂલેહ શાંતિ જળવાઈ રહે તે માટે ક્રિમીનલ પ્રોસીજર કોડ-૧૯૭૩ની કલમ-૧૪૪ હેઠળ પ્રતિબંધક હુકમો કરવા જરૂરી જણાય છે. આથી હું, બી. એન. ડામોર, (જી. એ. એસ.) અધિક જિલ્લા મેજિસ્ટ્રેટ પંચમહાલ, ગોધરા ફોજદારી કાર્યરીતિ અધિનિયમની, ૧૯૭૩ કલમ-૧૪૪ હેઠળ મને મળેલ સત્તાની રૂએ આથી ફરમાવું છું કે,

(૧) તા. ૨૦મી એપ્રિલ, ૨૦૦૪ ના રોજ થનાર મતદાન દરમ્યાન મતદાન મથકથી ૨૦૦ મીટર સુધીની ત્રિજ્યામાં મતદારો સિવાયની ૪ થી વધુ વ્યક્તિઓએ એક સ્થળે ભેગા થવું નહીં અથવા હેરાફેરી કરવી નહીં તેમજ મતદાન મથકથી ૨૦૦ મીટરની ત્રિજ્યામાં કોઈ તંબુ ઉભા કરવા નહીં.

(૨) મત ગણતરીનું સ્થળ આઈ. ટી. આઈ. ગોધરા છે. આ સ્થળથી ૨૦૦ મીટર સુધીની ત્રિજ્યાના વિસ્તારમાં તા. ૧૯મી એપ્રિલ, ૨૦૦૪ થી ૧૪મી મે, ૨૦૦૪ સુધીના (બંને દિવસો સહિત) સમય દરમ્યાન અનઅધિકૃત વ્યક્તિ/વ્યક્તિઓએ પ્રવેશ કરવો નહી તેમજ ૪ (ચાર) થી વધુ વ્યક્તિઓએ એક સ્થળે ભેગા થવું નહી યા હેરાફેરી કરવી નહી.

(૩) ઉક્ત તારીખો દરમ્યાન મતદાન મથકો તથા મત ગણતરીના સ્થળે :-

(અ) શસ્ત્રો, દંડા, તલવાર, ધોકા, બંદુક, છરો, લાકડી કે લાઠી અથવા શારીરિક ઈજા પહોંચાડી શકાય તેવું કોઈપણ સાધન સાથે લઈ જવું નહીં.

(બ) કોઈપણ ક્ષયકારી પદાર્થ અથવા સ્ફોટક પદાર્થ સાથે લઈ જવો નહી.

(ક) પત્થર અથવા ફેંકી શકાય તેવી બીજી વસ્તુઓ અથવા વસ્તુઓ ફેંકવાના ધકેલવાના યંત્રો, સાધનો લઈ જવા નહીં, એકઠા કરવા નહીં તથા તૈયાર કરવા નહીં, મનુષ્યો અથવા શબો અથવા આકૃતિઓ અથવા પુતળા દેખાડવા નહીં, અપમાન કરવાના અથવા જાહેરમાં બિભત્સ સુત્રો પોકારવા નહીં, અશ્લીલ ગીતો ગાવા નહીં.

(ડ) જેનાથી સુરૂચિ અથવા નિતિનો ભંગ થાય તેમજ જાહેરશાંતિ અને કાયદો વ્યવસ્થા ખોરવાય તેવુ ભાષણ કરવું નહીં, તેવા હાવભાવ કરવા નહીં, તેવી ચેષ્ટા કરવી નહીં. તથા તેવા પત્રકો, પ્લેકાર્ડ અથવા બીજા કોઈપણ પદાર્થ અથવા વસ્તુઓ તૈયાર કરવી નહીં, બતાવવા નહીં અથવા તેનો ફેલાવો કરવો નહીં.

(ઈ) સરકાર દ્વારા અધિકૃત કરેલ સરહદોને ઓળંગવાનો પ્રયત્ન કરવો નહીં, તેમજ સરકારી મિલ્કતો, વાહનોને નુકશાન પહોંચાડવુ નહી કે પહોંચાડવાનો પ્રયત્ન કરવો નહી.

(૪) આ હુકમ સરકારી ફરજ પરના સ્ટાફ, પોલીસ સ્ટાફ તથા ચૂંટણીની ફરજ પરના સ્ટાફને અને ફરજ પરના સરકારી વાહનોને લાગુ પડશે નહીં.

(૫) આ હુકમનું ઉલ્લંઘન કરનાર ઈસમ ભારતીય દંડ સહિતાની કલમ-૧૮૮ હેઠળ સજાને પાત્ર થશે.

આજ તારીખ ૬ઠ્ઠી એપ્રિલ, ૨૦૦૪ના રોજ મારી સહી તથા કચેરીનો સિક્કો કર્યો.

જાહેરનામું

સને ૧૯૫૧ના મુંબઈ પોલીસ અધિનિયમની કલમ-૩૭(૩) મુજબનું.

નંબર ઉ/મકપ/પલસ/મજસ/વશી/૧૪૩૪-૧૪૭૩/૨૦૦૪ - ભારતના ચૂંટણી પંચે લોકસભાની સામાન્ય ચૂંટણી-૨૦૦૪ યોજવા અને તેનુ મતદાન તા. ૨૦મી એપ્રિલ, ૨૦૦૪ ના રોજ યોજવા જાહેર કરેલ છે. જિલ્લામાં કાયદો અને વ્યવસ્થા યોગ્ય રીતે જળવાઈ રહે તેમજ જાહેર સુલેહ શાંતિ જળવાય રહે તથા શાંતિપૂર્ણ અને મુક્ત વાતાવરણમાં ચૂંટણી યોજાય તે માટે મુંબઈ પોલીસ અધિનિયમ, ૧૯૫૧ (સને ૧૯૫૧ના ૨૨મા) ની કલમ-૩૭ (૩) હેઠળ જાહેરનામું બહાર પાડવું જરૂરી જણાય છે.

જેથી મુંબઈ પોલીસ અધિનિયમ, ૧૯૫૧ની કલમ-૩૭ (૩) અન્વયે મળેલ સત્તાની રૂએ હું, બી. એન. ડામોર, (જી. એ. એસ.), અધિક જિલ્લા મેજિસ્ટ્રેટ, પંચમહાલ ગોધરા, આથી ફરમાવું છું કે સમગ્ર પંચમહાલ જિલ્લામાં તા. ૧૨મી એપ્રિલ, ૨૦૦૪ સવારના કલાક ૦૬-૦૦ થી ૨૬મી એપ્રિલ, ૨૦૦૪ સુધી ચાર કરતાં વધુ માણસો ભેગા થવુ નહી કોઈ સભા ભરવી નહી કે બોલાવવી નહી અથવા કોઈ સરઘસ કાઢવું નહી.

અત્રેથી આવી પરવાનગી આપવા અધિકૃત અધિકારી તેઓના અધિકાર પરત્વે કાયદો અને વ્યવસ્થાની પરિસ્થિતિ લક્ષમાં રાખી ગુણદોષ વિચારણામાં લઈ નિર્ણય કરી શકશે.

આ હુકમનો ભંગ અથવા ઉલ્લંઘન કરનાર મુંબઈ પોલીસ અધિનિયમ, ૧૯૫૧ની કલમ-૧૩૫ (૩) અને ભારતના ફોજદારી અધિનિયમની કલમ-૧૮૮ મુજબ શિક્ષાને પાત્ર થશે.

આજ તારીખ ૬ઠ્ઠી એપ્રિલ, ૨૦૦૪ના રોજ મારી સહી તથા કચેરીનો સિક્કો કર્યો.

બી. એન. ડામોર,
અધિક જિલ્લા મેજિસ્ટ્રેટ,
પંચમહાલ, ગોધરા.

જાહેરનામું

મુંબઈ પોલીસ અધિનિયમ, ૧૯૫૧ની કલમ-૩૩(૩) (ઘ) (ખ).

ક્રમાંક એમએજી/વશી-૧૩૪૯-૧૩૬૮/૨૦૦૪.-મુંબઈ પોલીસ અધિનિયમ, ૧૯૫૧ (સને ૧૯૫૧ના મુંબઈ અધિનિયમ ૨૨ની કલમ-૩૩ (૩) (ઘ) (ખ) પ્રમાણે મને મળેલ સત્તાની રૂએ હું, શ્રી સી. બી. બલાત, અધિક જિલ્લા મેજિસ્ટ્રેટ ડાંગ આગામી લોકસભાની સામાન્ય ચૂંટણીની તથા ચૂંટણીની આચાર સંહિતા અને નિર્વાચન આયોગની સૂચનાઓને ધ્યાનમાં રાખી કાયદો અને વ્યવસ્થાની જાળવણી માટે, જાહેર સ્થળોની સુરક્ષા અને સલામતી માટે, મુક્ત અને ન્યાયી લોકસભાની ચૂંટણી માટે, જાહેર હિતમાં ડાંગ જિલ્લામાં આવેલ સમગ્ર વિસ્તારમાં કોઈપણ વ્યક્તિ, સંસ્થા કે મંડળી કે રાજકીય પક્ષ, બીન રાજકીય પક્ષ, તથા અર્ધ રાજકીય પક્ષ તથા આગામી લોકસભાની સામાન્ય ચૂંટણીના ઉમેદવારોને તા. ૬ઠ્ઠી એપ્રિલ, ૨૦૦૪ થી ૨૦મી એપ્રિલ, ૨૦૦૪ કે જે ૧૫ દિવસ કરતા વધુ નથી એવા બન્ને દિવસો સુધ્ધા નીચે જણાવેલ કૃત્યો કરવા પ્રતિબંધ ફરમાવું છું.

(એ) ચૂંટણી પ્રચાર અર્થે કોઈ ઉમેદવારોએ, રાજકીય પક્ષોએ કે તેમના ટેકેદારોએ કોઈ કટ આઉટ, દરવાજા (Gates) કે કમાનો (Arches) ઉભા કરવા નહીં.

(બી) જાહેર કે ખાનગી મકાનોની દિવાલો પર સુત્રો લખવા, પોસ્ટરો ચોટાડવા, પ્રચાર સામગ્રી ચોટાડવા અંગે પ્રવર્તમાન સ્થાનિક કાયદાઓનો ચુસ્તપણે અમલ કરવો. તથા સ્થાનિક કાયદાનુસાર સંબંધિત સત્તાધિકારીની પરવાનગી જરૂરી હોય તેવા પ્રસંગે આવી પરવાનગી મેળવેલ હોવી જોઈએ.

(સી) જાહેર સ્થળોએ સ્થાનિક સત્તાધિકારીની મંજુરી પ્રમાણે ચુકવણીથી ચૂંટણી પ્રચાર માટે હોર્ડિંગ્સ પ્રદર્શિત કરવાની મંજૂરી આપી શકાશે. પરંતુ ચૂંટણીની જાહેરાત પછી આવી જગ્યા કે હોર્ડિંગ્સની સાઈઝ વિસ્તારી શકાશે નહી કે ઘટાડી શકાશે નહી.

(ડી) આ અંગેનો ખર્ચ જે તે વિસ્તારમાં હોર્ડિંગ્સ વિગેરે મુકેલ હોય તદ્નુસાર ઉમેદવારોના ચૂંટણી ખર્ચમાં યોગ્ય સ્થળે દર્શાવવાનો રહેશે.

મુંબઈ પોલીસ અધિનિયમ, ૧૯૫૧ની કલમ-૩૩(૩) (ઘ) (ખ) જોગવાઈનો ભંગ અથવા ઉલ્લંઘન કરનારની સામે આજ કાયદાની કલમ-૧૩૧ હેઠળ સજા અગર દંડ અથવા બન્ને પ્રકારની કાર્યવાહી કરવામાં આવશે.

આજ તારીખ ૫મી એપ્રિલ, ૨૦૦૪ના રોજ મારી સહી અને સિક્કો કરી આપવામાં આવ્યો છે.

સી. બી. બલાત,
અધિક જિલ્લા મેજિસ્ટ્રેટ,
ડાંગ-આહવા.

જિલ્લા રજિસ્ટ્રાર દ્વારા

ક્રમાંક નધણ/૪૮૭૦/ક-૨/૨૧૭/ધ-૨૦૯૫૧/૨૦૦૪.--આથી પ્રમાણપત્ર આપવામાં આવે છે કે, શ્રી સ્થાપના કો. ઓપ. હાઉ. સોસા. લી. સ્થળ અમદાવાદ શહેર, તાલુકો સીટી, જિલ્લો અમદાવાદ.

સને ૧૯૬૧ના ગુજરાતના કાયદા ૧૦ (ગુજરાત સહકારી મંડળીઓનો કાયદો સને ૧૯૬૧)ની કલમ-૯ મુજબ આજરોજ નોંધવામાં આવેલ છે.

અમદાવાદ, તારીખ ૨૯મી માર્ચ, ૨૦૦૪.

ક્રમાંક નધણ/૩૮૨૪/ક-૩/૨૪૪/ધ-૨૧૧૨૯/૨૦૦૪.--આથી જાહેર કરે છે કે, ઉર્જાનગર કો. ઓપ. હાઉ. સો. લી. મર્યાદિત સ્થળ બોરીસણા કલોલ તાલુકો કલોલ જિલ્લો ગાંધીનગર.

સને ૧૯૬૧નો ગુજરાત કાયદો (ગુજરાત સહકારી મંડળીઓનો કાયદો સને ૧૯૬૧)ની કલમ-૯ અન્વયે આજરોજ નોંધવામાં આવી છે.

અમદાવાદ, તારીખ ૨૯મી માર્ચ, ૨૦૦૪.

ક્રમાંક નધણ/૩૮૨૩/ક-૩/૨૪૫/ધ-૨૧૧૩૦/૨૦૦૪.--આથી જાહેર કરે છે કે, ધી ધર્મનગર કો. ઓપ. હાઉ. સો. લી. મર્યાદિત સ્થળ બોરીસણા કલોલ તાલુકો કલોલ જિલ્લો ગાંધીનગર.

સને ૧૯૬૧નો ગુજરાત કાયદો (ગુજરાત સહકારી મંડળીઓનો કાયદા સને ૧૯૬૧)ની કલમ-૯ અન્વયે આજરોજ નોંધવામાં આવી છે.

અમદાવાદ, તારીખ ૨૯મી માર્ચ, ૨૦૦૪.

ક્રમાંક નધણ/૩૮૧૪/ક-૩/૨૪૮/ભ-૫૫૨૪/૨૦૦૪.--આથી જાહેર કરે છે કે, શ્રીજી કન્ઝયુમર્સ સહ. ભંડાર લી. મર્યાદિત સ્થળ કલોલ તાલુકો કલોલ જિલ્લો ગાંધીનગર.

સને ૧૯૬૧ નો ગુજરાત કાયદો (ગુજરાત સહકારી મંડળીઓનો કાયદા સને ૧૯૬૧) ની કલમ-૯ અન્વયે આજરોજ નોંધવામાં આવી છે.

અમદાવાદ, તારીખ ૩૧મી માર્ચ, ૨૦૦૪.

એ. બી. પટેલ,
જિલ્લા રજિસ્ટ્રાર,
સહકારી મંડળીઓ (રૂરલ),
અમદાવાદ.

વંચાણમાં લીધા :–

(૧) ફડચા અધિકારીશ્રી ધી ભડથ (ગો) સેવા સહકારી મંડળી લી. તા. ડીસા જી. બનાસકાંઠાના તારીખ ૨૨મી ફેબ્રુઆરી, ૨૦૦૪ના પત્ર ક્રમાંક ૪૫/ફડચ/૧૯૩૫

(૨) ગુજરાત સહકારી મંડળીઓના અધિનિયમ-૧૯૬૧ની કલમ-૧૧૪(૨) અને કલમ-૨૦ની જોગવાઇઓ.

હુકમ

જા. નં. ફડચ/ગ/૫૯૮/ફ-૧૧૭૨૨ તા. ૧૦-૯-૨૦૦૪.–ધી ભડથ (ગો) સેવા સહકારી મંડળી લી. મું. ભડથ (ગો) તાલુકો ડીસા જીલ્લો બનાસકાંઠા કે જે મદદનીશ જીલ્લા રજીસ્ટ્રાર સ. મં. (પંચાયત) પાલનપુરના તારીખ ૬ઠ્ઠી નવેમ્બર, ૧૯૭૩ના નોંધણી નંબર ક્રમાંક ૧૨૩૮૫ થી નોંધાયેલ હતી જીલ્લા રજીસ્ટ્રાર સ. મં. પાલનપુરના તારીખ ૧૦મી સપ્ટેમ્બર, ૧૯૯૮ના હુકમ નંબર ફડચ/૦૧/ગ/૧૩૮૩/૧૧૭૨૨થી કાયદાની કલમ-૧૦૭ અન્વયે આટોપી લેવામાં આવી હતી. અને તેના ફડચા અધિકારી અને આમુખ-૧ના પત્રથી સદરહુ મંડળીના ફડચાની કાર્યવાહી પૂરી કરી, નોંધણી રદ થવાની દરખાસ્ત સાદર કરેલ હોઇ, ગુજરાત સહકારી મંડળીઓના અધિનિયમની કલમ-૧૧૪ (૨) અન્વયે, આ મંડળીની કાર્યવાહી સમાપ્ત કરવામાં આવે છે. સાથો સાથ આજ કાયદાની કુલ ૨૦ (૧) અન્વયે આ મંડળીની નોંધણી રદ કરતા હુકમો કરવામાં આવે છે.

પાલનપુર, તારીખ ૨૫મી માર્ચ, ૨૦૦૪.

વંચાણે લીધા :–

(૧) શ્રી ઓડીટર, સ. મં. ડીસાના તા. ૧૦-૧૧-૦૩ નો ફડચાનો ખાસ અહેવાલ.

(૨) અત્રેની ફડચાની કારણદર્શક નોટીસ તા. ૨૫-૧૧-૦૩.

(૩) અત્રેનો ફડચાનો વચગાળાનો આદેશ, તા. ૨૯-૧-૦૪.

(૪) સરકારશ્રીના ખેતીવાડી, સહકાર અને ગ્રામ્ય વિકાસ વિભાગના તા. ૩૦-૩-૯૧ના જાહેરનામાં ક્રમાંક સી.એચ.કે.એચ/૨૪/૦૧/ડી.ડી.જી./૧૧૮૬/૫૨૦૪/જે થી મળેલ સત્તાઓ.

(૫) સને ૧૯૬૧ના ગુજરાત સહકારી મંડળીઓના અધિનિયમની કલમ-૧૦૭ સને ૧૦૮ની જોગવાઇઓ.

પ્રસ્તાવના

જા. નં. ફડચ/ફ-૧૫૧૯૦/૦૧/ગ/૬૨૫/૨૦૦૪.-ધી બ. કાં. જિલ્લાના ત્રીજા વર્ગના સરકારી કર્મચારીઓની સહકારી ધિરાણ અને ગ્રાહક મંડળી લી. પાલનપુર, તા. પાલનપુર એ ગુજરાત સહકારી મંડળીઓના અધિનિયમ, ૧૯૬૧ અન્વયે નોંધણી નંબર ૧૦૯૧૮, તારીખ ૧૯મી માર્ચ, ૧૯૭૯ થી નોંધવામાં આવેલી સહકારી મંડળી છે. આમુખ-૧ થી જણાવ્યા પ્રમાણે મંડળી છેલ્લા વીસ વર્ષથી સ્થગિત છે. વાર્ષિક સાધારણ સભા કે વ્યવ. કમિટિની બેઠકો ભરેલ નથી.

સભાસદોને કોઇ રસ નથી. ઓડીટ મેમાની દુરસ્તી કરેલ નથી. આ બાબતોને ધ્યાને લઇ મંડળીને ફડચામાં લઇ જવા માટે કારણદર્શક નોટીસ આમુખ-૨ થી આપેલ હતી. નોટીસ કાર્યવાહકોને મળેલ હોવા છતાં કોઇ રજુઆત કરી નથી. જેથી મંડળીના કાર્યવાહકોને કોઇ રસ નથી. અને મંડળી સ્થગિત છે. આથી આમુખ-૩ થી મંડળીને ફડચામાં લઇ જતો વચગાળાનો આદેશ કરેલ. સાથે સાથે જણાવવામાં આવેલ હતું કે એક માસ સુધીમાં જણાવેલ કારણો સામે યોગ્ય રજુઆત કરવી. અન્યથા મંડળીને ફડચામાં લઇ જતો અંતિમ આદેશ કરવામાં આવશે. મંડળીના કાર્યવાહકોને વચગાળાનો આદેશ મળેલ હોવા છતાં તેની સામે કોઇ રજુઆત કરી નથી. જેથી મંડળી સ્થગિત હોય તેવું જણાય છે. અને મંડળીના કાર્યવાહકોને કોઇ રસ નથી. જે ધ્યાને લેતાં હવે મંડળીને ફડચામાં લઇ જવી આવશ્યક હોઇ તારીખ ૨૯મી જાન્યુઆરી, ૨૦૦૪ના વચગાળાના આદેશને બહાલ રાખી નીચે મુજબનો અંતિમ આદેશ કરવામાં આવેલ છે.

હુકમ

આથી હું, એમ. એન. તબિયાર, જિલ્લા રજિસ્ટ્રાર, સહકારી મંડળીઓ, પાલનપુર મને મળેલ અધિકારીની રૂએ ધી બ. કાં. જિલ્લા ત્રીજા વર્ગના સરકારી કર્મચારી સહકારી ધિરાણ અને ગ્રાહક મંડળી લી. પાલનપુર, તા. પાલનપુર, જિલ્લો બનાસકાંઠા નોંધણી નંબર ૧૦૯૧૮. તારીખ ૧૯મી માર્ચ, ૧૯૭૯ ને સને ૧૯૬૧ના ગુજરાત સહકારી મંડળીઓના અધિનિયમની કલમ-૧૦૭(૧) ની જોગવાઇઓ મુજબ ફડચામાં લઇ જવાનો અંતિમ હુકમ કરૂં છું તથા સદરહું કાયદાની કલમ-૧૦૮(૧) અન્વયે ફડચા અધિકારી તરીકે મદદનીશ સહકારી અધિકારી (લવાદ) પાલનપુરની નિમણુંક કરૂં છું.

ફડચાનું કામકાજ ત્રણ વર્ષ પહેલાં પુર્ણ કરવાનું રહેશે.

પાલનપુર, તારીખ ૩૧મી માર્ચ, ૨૦૦૪.

વંચાણે લીધા :–

(૧) શ્રી ઓડીટર, (લી. ટી.) પાલનપુરનો તા. ૧૦-૧૧-૦૩નો ફડચાનો ખાસ અહેવાલ.

(૨) અત્રેની ફડચાની કારણદર્શક નોટીસ તા. ૨૫-૧૧-૦૩.

(૩) અત્રેનો ફડચાનો વચગાળાનો આદેશ, તા. ૨૯-૧-૦૪.

(૪) સરકારશ્રીના ખેતીવાડી, સહકાર અને ગ્રામ્ય વિકાસ વિભાગના તા. ૩૦-૩-૯૧ના જાહેરનામાં ક્રમાંક સી.એચ.કે.એચ/૨૪/૯૧/ ડી.ડી.જી./૧૧૮૬/૫૨૦૪/જે થી મળેલ સત્તાઓ.

(૫) સને ૧૯૬૧ના ગુજરાત સહકારી મંડળીઓના અધિનિયમની કલમ-૧૦૭ સને ૧૦૮ની જોગવાઇઓ.

પ્રસ્તાવના

જા. નં. ફડચ/ફ-૧૫૧૮૧/૦૧/ગ/૬૨૬/૨૦૦૪.-ધી સંચાય ગ્રાહક સહકારી ભંડાર લી. પાલનપુર તા. પાલનપુર એ ગુજરાત સહકારી મંડળીઓના અધિનિયમ, ૧૯૬૧ અન્વયે નોંધણી નંબર ૪૪૬૪, તારીખ ૧૦મી ડીસેમ્બર, ૧૯૯૮ થી નોંધવામાં આવેલી સહકારી મંડળી છે. આમુખ-૧થી જણાવ્યા પ્રમાણે મંડળીએ ઓડીટ સમયમાં ઉદેશો મુજબ કોઇ જ કામગીરી કરેલ નથી. હાલ સ્થગિત છે. મંડળીની વાર્ષિક સાધારણ સભામાં પેટા નિયમ કરતાં ઓછી હાજરી રહેલ છે. પેટા નિયમ મુજબ વ્યવ. કમિટિની બેઠકો મળેલ નથી. મંડળીની કાર્યવાહકોને કોઇ રસ નથી. આ બાબતોને ધ્યાને લઇ મંડળીને ફડચામાં લઇ જવા માટે કારણદર્શક નોટીસ, આમુખ-૨થી આપેલ હતી, નોટીસ કાર્યવાહકોને મળેલ હોવા છતાં કોઇ રજુઆત કરી નથી. જેથી મંડળીના કાર્યવાહકોને કાઇ રસ નથી અને મંડળી સ્થગિત છે. આથી આમુખ-૩થી મંડળીને ફડચામાં લઇ જતો વચગાળાનો આદેશ કરેલ. સાથે સાથે જણાવવામાં આવેલ હતુ કે એક માસ સુધીમાં જણાવેલ કારણો સામે યોગ્ય રજુઆત કરવી, અન્યથા મંડળીને ફડચામાં લઇ જતો અંતિમ આદેશ કરવામાં આવશે. મંડળીના કાર્યવાહકોને વચગાળાનો આદેશ મળેલ હોવા છતાં તેની સામે કોઇ રજુઆત કરી નથી. જેથી મંડળી સ્થગિત હોય તેવું જણાય છે. અને મંડળીના કાર્યવાહકોને કોઇ રસ નથી. જે ધ્યાને લેતાં હવે મંડળીને ફડચામાં લઇ જવી આવશ્યક હોઇ તારીખ ૨૯મી જાન્યુઆરી, ૨૦૦૪ના વચગાળાના આદેશને બહાલ રાખી નીચે મુજબનો અંતિમ આદેશ કરવામાં આવેલ છે.

હુકમ

આથી હું, એમ. એન. તબિયાર, જિલ્લા રજિસ્ટ્રાર, સહકારી મંડળીઓ, પાલનપુર મને મળેલ અધિકારીની રૂએ સંચાય ગ્રાહક સહકારી ભંડાર લી. પાલનપુર, તા. પાલનપુર, જિલ્લો બનાસકાંઠા. નોંધણી નંબર ૪૪૬૪, તારીખ ૧૦મી ડીસેમ્બર, ૧૯૯૮ ને સને ૧૯૬૧ના ગુજરાત સહકારી મંડળીઓના અધિનિયમની કલમ-૧૦૭(૧) ની જોગવાઇઓ મુજબ ફડચામાં લઇ જવાનો અંતિમ હુકમ કરૂં છું તથા સદરહું કાયદાની કલમ-૧૦૮(૧) અન્વયે ફડચા અધિકારી તરીકે સહકારી અધિકારી (ફડચો) પાલનપુરની નિમણુંક કરૂં છું.

ફડચાનું કામકાજ ત્રણ વર્ષ પહેલાં પુર્ણ કરવાનું રહેશે.

પાલનપુર, તારીખ ૩૧મી માર્ચ, ૨૦૦૪.

વંચાણે લીધા :–

(૧) અત્રેની ઓડીટ શાખાના તા. ૧૦-૧૧-૦૩ નો ફડચાનો ખાસ અહેવાલ.

(૨) અત્રેની ફડચાની કારણદર્શક નોટીસ તા. ૨૫-૧૧-૦૩.

(૩) અત્રેનો ફડચાનો વચગાળાનો આદેશ, તા. ૨૯-૧-૦૪.

(૪) સરકારશ્રીના ખેતીવાડી, સહકાર અને ગ્રામ્ય વિકાસ વિભાગના તા. ૩૦-૩-૯૧ના જાહેરનામાં ક્રમાંક સી.એચ.કે.એચ/૨૪/૯૧/ ડી.ડી.જી./૧૧૮૬/૫૨૦૪/જે થી મળેલ સત્તાઓ.

(૫) સને ૧૯૬૧ના ગુજરાત સહકારી મંડળીઓના અધિનિયમની કલમ-૧૦૭ સને ૧૦૮ની જોગવાઇઓ.

INDEX

પ્રસ્તાવના

જા.નં. ફડચ/ફ-૧૫૧૮૮/૦૧/ગ/૬૨૭/૨૦૦૪.- ધી મહાવીરનગર કો. ઓપ. હાઉસીંગ સો. લી. પાલનપુર તા. પાલનપુર એ ગુજરાત સહકારી મંડળીઓના અધિનિયમ, ૧૯૬૧ અન્વયે નોંધણી નંબર ૭૯૨, તારીખ ૨૪મી ઓક્ટોબર, ૧૯૬૭ થી નોંધવામાં આવેલી સહકારી મંડળી છે. આમુખ-૧થી જણાવ્યા પ્રમાણે મંડળીમાં એક પણ વાર્ષિક સાધારણ સભા મળેલ નથી. ઉદ્દેશો મુજબ કામગીરી પુર્ણ થયેલ છે. ઓડીટ મેમોની દુરસ્તી કરેલ નથી. મંડળીમાં કોઇ સરકારશ્રીની લોન નથી. આ બાબતોને ધ્યાને લઇ મંડળીને ફડચામાં લઇ જવા માટે કારણદર્શક નોટીસ, આમુખ-૨થી આપેલ હતી, નોટીસ કાર્યવાહકોને મળેલ હોવા છતાં કોઇ રજુઆત કરી નથી. જેથી મંડળીના કાર્યવાહકોને કાઇ રસ નથી અને મંડળી સ્થગિત છે. આથી આમુખ-૩થી મંડળીને ફડચામાં લઇ જતો વચગાળાનો આદેશ કરેલ. સાથે સાથે જણાવવામાં આવેલ હતુ કે એક માસ સુધીમાં જણાવેલ કારણો સામે યોગ્ય રજુઆત કરવી, અન્યથા મંડળીને ફડચામાં લઇ જતો અંતિમ આદેશ કરવામાં આવશે. મંડળીના કાર્યવાહકોને વચગાળાનો આદેશ મળેલ હોવા છતાં તેની સામે કોઇ રજુઆત કરી નથી. જેથી મંડળી સ્થગિત હોય તેવું જણાય છે. અને મંડળીના કાર્યવાહકોને કોઇ રસ નથી. જે ધ્યાને લેતાં હવે મંડળીને ફડચામાં લઇ જવી આવશ્યક હોઇ તારીખ ૨૯મી જાન્યુઆરી, ૨૦૦૪ના વચગાળાના આદેશને બહાલ રાખી નીચે મુજબનો અંતિમ આદેશ કરવામાં આવેલ છે.

હુકમ

આથી હું, એમ. એન. તબિયાર, જિલ્લા રજિસ્ટ્રાર, સહકારી મંડળીઓ, પાલનપુર મને મળેલ અધિકારીની રૂએ મહાવીરનગર કો. ઓપ. હાઉ. સો. લી. પાલનપુર, તા. પાલનપુર, જિલ્લો બનાસકાંઠા. નોંધણી નંબર ૭૯૨, તારીખ ૨૪મી ઓક્ટોબર, ૧૯૬૭ને સને ૧૯૬૧ના ગુજરાત સહકારી મંડળીઓના અધિનિયમની કલમ-૧૦૭ (૧) ની જોગવાઇઓ મુજબ ફડચામાં લઇ જવાનો અંતિમ હુકમ કરૂં છું તથા સદરહું કાયદાની કલમ-૧૦૮(૧) અન્વયે ફડચા અધિકારી તરીકે મદદનીશ સહકારી અધિકારી (લવાદ) પાલનપુરની નિમણુંક કરૂં છું.

ફડચાનું કામકાજ ત્રણ વર્ષ પહેલાં પુર્ણ કરવાનું રહેશે.

પાલનપુર, તારીખ ૩૧મી માર્ચ, ૨૦૦૪.

વંચાણે લીધા :–

(૧) અત્રેની ઓડીટ શાખાના તા. ૧૦-૧૧-૦૩ નો ફડચાનો ખાસ અહેવાલ.

(૨) અત્રેની ફડચાની કારણદર્શક નોટીસ તા. ૨૫-૧૧-૦૩.

(૩) અત્રેનો ફડચાનો વચગાળાનો આદેશ, તા. ૨૯-૧-૦૪.

(૪) સરકારશ્રીના ખેતીવાડી, સહકાર અને ગ્રામ્ય વિકાસ વિભાગના તા. ૩૦-૩-૯૧ના જાહેરનામાં ક્રમાંક સી.એચ.કે.એચ/૨૪/૯૧/ ડી.ડી.જી./૧૧૮૬/૫૨૦૪/જે થી મળેલ સત્તાઓ.

(૫) સને ૧૯૬૧ના ગુજરાત સહકારી મંડળીઓના અધિનિયમની કલમ-૧૦૭ સને ૧૦૮ની જોગવાઇઓ.

પ્રસ્તાવના

જા. નં. ફડચ/ફ-૧૫૧૮૭/૦૧/ગ/૬૨૮/૨૦૦૪.-ધી સિધ્ધશીલા કો. ઓપ. હાઉસીંગ સો. લી. નાની આખોલ, તા. ડીસા, એ ગુજરાત સહકારી મંડળીઓના અધિનિયમ, ૧૯૬૧ અન્વયે નોંધણી નંબર ૭૯૭૪, તારીખ ૯મી જુલાઇ, ૧૯૮૪થી નોંધવામાં આવેલી સહકારી મંડળી છે. આમુખ-૧થી જણાવ્યા પ્રમાણે મંડળીના ઓડીટ માટે સંબંધિત ઓડીટરશ્રીએ રજી. પો. એ.ડી.થી નોટીસ આપેલ પરંતુ નોટીસ છોડાવેલ નથી. મંડળીના કાર્યવાહકો ૫ વર્ષથી રેકર્ડ લખાવવા આવતા નથી. મંડળી સ્થગિત છે. અને કાર્યવાહકોને મંડળી ચાલુ રાખવા કોઇ રસ નથી. આ બાબતોને ધ્યાને લઇ જવા માટે કારણદર્શક નોટીસ આમુખ-૨થી આપેલ હતી. જે નોટીસ કાર્યવાહકોએ છોડાવેલ નથી. કે કોઇ રજુઆત કરી નથી. આથી મંડળીના કાર્યવાહકોને સભાસદોને કોઇ રસ નથી. આથી આમુખ-૩થી મંડળીને ફડચામાં લઇ જતો વચગાળાનો આદેશ કરેલ. સાથે સાથે જણાવવામાં આવેલ હતુ કે એક માસ સુધીમાં જણાવેલ કારણો સામે યોગ્ય રજુઆત કરવી, અન્યથા મંડળીને ફડચામાં લઇ જતો અંતિમ આદેશ કરવામાં આવશે. મંડળીના કાર્યવાહકોએ વચગાળાનો આદેશ છોડાવેલ નથી કે તેની સામે કોઇ રજુઆત કરી નથી. જેથી મંડળી સ્થગિત હોય તેવું જણાય છે. અને મંડળીના કાર્યવાહકો કે સભાસદોને કોઇ રસ નથી. જે ધ્યાને લેતાં હવે મંડળીને ફડચામાં લઇ જવી આવશ્યક હોઇ તારીખ ૨૯મી જાન્યુઆરી, ૨૦૦૪ના વચગાળાના આદેશને બહાલ રાખી નીચે મુજબનો અંતિમ આદેશ કરવામાં આવેલ છે.

હુકમ

આથી હું, એમ. એન. તબિયાર, જિલ્લા રજિસ્ટ્રાર, સહકારી મંડળીઓ, પાલનપુર મને મળેલ અધિકારીની રૂએ સિધ્ધશીલા કો. ઓપ. હાઉસીંગ સો. લી. નાની આખોલ, તા. ડીસા, જિલ્લો બનાસકાંઠા. નોંધણી નંબર ૭૯૭૪, તારીખ ૯મી જુલાઇ, ૧૯૮૪ ને સને ૧૯૬૧ના ગુજરાત સહકારી મંડળીઓના અધિનિયમની કલમ-૧૦૭(૧) ની જોગવાઇઓ મુજબ ફડચામાં લઇ જવાનો અંતિમ હુકમ કરૂં છું તથા સદરહું કાયદાની કલમ-૧૦૮(૧) અન્વયે, ફડચા અધિકારી તરીકે મદદનીશ સહકારી અધિકારી (લવાદ) પાલનપુરની નિમણુંક કરૂં છું.

ફડચાનું કામકાજ ત્રણ વર્ષ પહેલાં પુર્ણ કરવાનું રહેશે.

પાલનપુર, તારીખ ૩૧મી માર્ચ, ૨૦૦૪.

એમ. એન. તબિયાર,
જિલ્લા રજિસ્ટ્રાર,
સહકારી મંડળીઓ, પાલનપુર.

વંચાણે લીધા :–

૧. શ્રી રેલીયા દુધ ઉત્પાદક સહકારી મંડળી લી., સહકારી મંડળી લિ., રેલીયાના ફડચા અધિકારીશ્રીનો તારીખ ૩૧મી માર્ચ, ૨૦૦૪નો પત્ર નંબર ફડચ/૦૧/ગ/૨/૨૦૧/૦૪.

૨. ગુજરાત સહકારી મંડળીઓનો કાયદો, ૧૯૬૧ની કલમ-૨૦ અને ૧૧૪(૨).

૩. સરકારશ્રીના કૃષિ, સહકાર અને ગ્રામ વિકાસ વિભાગ, સચિવાલય, ગાંધીનગરના તારીખ ૩૦મી માર્ચ, ૧૯૯૧ના જાહેરનામા ક્રમાંક જી.એચ.કે.એચ-૨૪-૯૧/ડી.ડી.સી.-૧૧૮૮/૩૨૦૪/જે.

હુકમ

જા. નંબર નધણ/ફડચ/ખ/૮૩/૨૦૦૪.-શ્રી રેલીયા દુધ ઉત્પાદક સહકારી મંડળી લી., મુ. રેલીયા તાલુકા, કપડવંજ જિલ્લા, ખેડાશ્રી મદદનીશ જિલ્લા રજિસ્ટ્રાર, સહકારી મંડળીઓ જિલ્લા પંચાયત નડીઆદની ઓફીસનો નોંધણી નંબર સે.દુ.-૧૭૨૧૧ તારીખ ૩જી ડીસેમ્બર, ૧૯૭૯થી નોંધવામાં આવી હતી જેને શ્રી જિલ્લા રજિસ્ટ્રાર, સહકારી મંડળીઓ, નડીઆદના હુકમ નંબર ઉખસ/ક.જ./ફડચા/ગ-૨/૨૯૨/૯૬ તારીખ ૨૮મી મે, ૧૯૯૬થી ફડચામાં લઈ જવામાં આવી હતી તેની ફડચાની કાર્યવાહીઓ સને ૧૯૬૧ના ગુજરાત સહકારી મંડળીઓના અધિનિયમ, [ગુજરાત અધિનિયમ નંબર ૧૦ સને ૧૯૬૨]ની કલમ-૧૧૪ [૨] અન્વયે આથી સમાપ્ત કરવામાં આવે છે અને સદર મંડળીની નોંધણી સને ૧૯૬૧ના ગુજરાત સહકારી મંડળીઓના કાયદાની કલમ-૨૦ હેઠળ રદ કરવામાં આવે છે. અને તેથી આ હુકમની તારીખથી બંધ કરવામાં આવી છે એમ ગણાશે.

નડીઆદ, તારીખ ૩૧મી માર્ચ, ૨૦૦૪.

વંચાણે લીધા :–

૧. શ્રી નટપુર ગોપાલક વિવિધ કાર્યકારી સહકારી મંડળી લિ., નડીઆદના ફડચા અધિકારીશ્રીનો તારીખ ૨૬મી માર્ચ, ૨૦૦૪નો પત્ર નંબર ફડચ/૦૧/ગ/૨/૧૮૧/૦૪.

૨. ગુજરાત સહકારી મંડળીઓનો કાયોદો, ૧૯૬૧ની કલમ-૨૦ અને ૧૧૪ (૨).

૩. સરકારશ્રીના કૃષિ સહકાર અને ગ્રામ વિકાસ વિભાગ, સચિવાલય, ગાંધીનગરના તારીખ ૩૦મી માર્ચ, ૧૯૯૧ના જાહેરનામા ક્રમાંક જી.એચ.કે.એચ-૨૪-૯૧/ડી.ડી.સી. ૧૧૮૮/૩૨૦૪/જે.

હુકમ

જા. નંબર નધણ/ફડચ/ખ/૮૪/૨૦૦૪.-શ્રી નટપુર ગોપાલક વિવિધ કાર્યકારી સહકારી મંડળી લિ., મુ. નડીઆદ તાલુકા, નડીઆદ જિલ્લા, ખેડાશ્રી મદદનીશ જિલ્લા રજિસ્ટ્રાર, સહકારી મંડળીઓ જિલ્લા પંચાયત નડીઆદની ઓફીસનો નોંધણી નંબર સે.-૪૩૬૯ તારીખ ૨૮મી જાન્યુઆરી, ૧૯૭૧થી નોંધવામાં આવી હતી જેને શ્રી જિલ્લા રજિસ્ટ્રાર, સહકારી મંડળીઓ, નડીઆદના હુકમ નંબર ઉખસ/ક.જ./ફડચા/ગ-૨/૧૮૨/૨૦૦૩ તારીખ ૨૯મી મે, ૨૦૦૩થી ફડચામાં લઈ જવામાં આવી હતી તેની ફડચાની કાર્યવાહીઓ સને ૧૯૬૧ના ગુજરાત સહકારી મંડળીઓના અધિનિયમ, [ગુજરાત અધિનિયમ નંબર ૧૦ સને ૧૯૬૨]ની કલમ-૧૧૪ [૨] અન્વયે આથી સમાપ્ત કરવામાં આવે છે અને સદર મંડળીની નોંધણી સને ૧૯૬૧ના ગુજરાત સહકારી મંડળીઓના કાયદાની કલમ-૨૦ હેઠળ રદ કરવામાં આવે છે. અને તેથી આ હુકમની તારીખથી બંધ કરવામાં આવી છે એમ ગણાશે.

નડીઆદ, તારીખ ૩૧મી માર્ચ, ૨૦૦૪.

એચ. એન. દરજી,
સહકારી મંડળીઓ,
ખેડા જિલ્લો, નડીઆદ.

વંચાણે લીધા :–

૧. ગુજરાત સહકારી મંડળી અધિનિયમ, સને ૧૯૬૧ની કલમ-૮૧.

૨. ડે. સરપંચશ્રી પ્રવિણભાઈ સોલંકીની તારીખ ૨૪મી જુન, ૨૦૦૩ની અત્રે થયેલ રજુઆત.

૩. ખડા ગ્રામ પંચાયતના સરપંચશ્રી વિજયસિંહનો તારીખ ૪થી જુન, ૨૦૦૩નો પત્ર.

૪. અત્રેના પત્ર નંબર પયત//૦૧/૭/૨૩૮ થી ૨૩૯/૨૦૦૩ તારીખ ૧લી જુલાઈ, ૨૦૦૩થી શ્રી નાગરભાઈ રામજીભાઈ હરીજન, રહે. ખડા તથા શ્રી હરિભાઈ મેરૂભાઈ બારોટ રહે. શકરપુરાને પાઠવેલ કારણદર્શક નોટીસ.

૫. નાગરભાઈ રામાભાઈ હરીજનનો તારીખ ૧૨મી જુલાઈ, ૨૦૦૩નો પત્ર.

૬. શ્રી હરિભાઈ મેરૂભાઈ બારોટને તારીખ ૧૫મી જુલાઈ, ૨૦૦૩ના રોજ અત્રેના કાર્યાલયે તારીખ ૨૪મી જુલાઈ, ૨૦૦૩ના રોજ દફતર સાથે રૂબરૂમાં હાજર રહેવા પાઠવેલ આખરી નોટીસ.

૭. ચેરમેનશ્રી હરિભાઈ મેરૂભાઈ બારોટનો તારીખ ૧૦મી માર્ચ, ૨૦૦૩નો અત્રે મળેલ પત્ર.

૮. તારીખ ૨૮મી જુલાઈ, ૨૦૦૩ન રોજ હરિભાઈ બારોટ દફતર રજુ કરવા પાંચ દિવસની મુદત માંગતુ તારીખ ૨૮મી જુલાઈ, ૨૦૦૩ના રોજનું અત્રેના કાર્યલયે રૂબરૂ આપેલ નિવેદન.

૯. શ્રી નાગરભાઈ રામાભાઈ હરીજનનો ઠરાવ નંબર-૨ તારીખ ૨૯મી જુલાઈ, ૨૦૦૩થી ચેરમેન તરીકેની નિમણુંક કર્યા અંગેનો પત્ર.

૧૦. પત્ર નંબર પયત/૦૧/છ/૩૧૨થી ૩૧૩/૦૩ તારીખ ૮મી ઓગસ્ટ, ૨૦૦૩થી ચેરમેનશ્રી નાગરભાઈ રામાભાઈ હરીજન તથા શ્રી હરિભાઈ મેરૂભાઈ બારોટને અત્રેના કાર્યાલયે તારીખ ૨૮મી ઓગસ્ટ, ૨૦૦૩ના રોજ દફતર સાથે રૂબરૂમાં હાજર રહેવા પાઠવેલ નોટીસ.

૧૧. શ્રી હરિભાઈ મેરૂભાઈ બારોટનો તારીખ ૨૯મી સપ્ટેમ્બર, ૦૩ના પત્ર મુજબ તેમણે મંડળીના હોદા ઉપરથી રાજીનામું મૂક્યા બાબત તથા નવા ચેરમેન નાગરભાઈ રામાભાઈ હરિજન રહેવાસી ખડા પાસે મંડળીનું તમામ સાહિત્ય તથા દફતર હોવા બાબતનો જવાબ.

૧૨. પત્ર નંબર ૫યત/૦૧/છ/૪૨૯/૦૩થી શ્રી નાગરભાઈ રામાભાઈ હરીજનનો ફરીથી તારીખ ૧૩મી ઓક્ટોબર, ૦૩ના રોજ અત્રેના કાર્યાલયે રૂબરૂ હાજર રહેવા પાઠવેલ રજિ. પોસ્ટ એડીથી નોટીસ [માલિક બહારગામ ગયા હોવાથી માલિક ન મળવાથી પરત].

૧૩. તારીખ ૧૫મી નવેમ્બર, ૦૩થી નાગરભાઈને અત્રેના કાર્યાલયે તારીખ ૨૭મી નવેમ્બર, ૦૩ના રોજ રૂબરૂમાં હાજર રેહવા રજિ. પોસ્ટ એડીથી પાઠવેલ આખરી નોટીસ [કવર ઉપર સતત અઠવાડીયા સુધી માલિક નહીં મળવાથી પરત].

૧૪. સબ ઓડીટરશ્રી સહકારી મંડળી ખંભાતનો તારીખ ૧લી એપ્રિલ, ૦૨થી તારીખ ૩૧મી માર્ચ, ૦૩ના ઓડીટ સમય દરમ્યાનનો સહ. કા. કલમ-૮૧ મુજબનો વહીવટી અહેવાલ.

૧૫. સબ ઓડીટરશ્રીના ખડા મુકામેના ઓડીટ દરમ્યાન હાફ માર્જીનમાં તારીખ ૨૯મી ડીસેમ્બર, ૦૩ના રોજ અત્રેના કાર્યાલયે દસ દિવસમાં દફતર રજુ કરવા આપેલ શ્રી નાગરભાઈએ પોતાની સહીવાળું લખાણ.

૧૬. કાર્યાલયના પત્ર નંબર ૫યત-૦૧-છ-૬૧થી ૬૮-૨૦૦૪ તારીખ ૫મી ફેબ્રુઆરી, ૦૪થી સ. કા. કલમ-૮૧ હેઠળની રજિ. પોસ્ટ એડીથી આપેલ કારણદર્શક નોટીસ.

પ્રસ્તાવના

જા. નંબર ૫યત/૦૧/છ/૧૦૬/૨૦૦૪.-શ્રી ખડા પછાતવર્ગ સામુદાયિક સહકારી ખેતી મંડળી લી., મુ. ખડા તાલુકા, તારાપુર જિલ્લા, આણંદની મંડળીએ સને-૧૯૬૧ના ગુજરાત સહકારી મંડળીઓના અધિનિયમ, હેઠળ [કે જેનો હવે પછી આ કામે અધિનિયમ તરીકે ઉલ્લેખ કરવામાં આવેલ છે] નોંધાયેલ ગ્રામ કક્ષાની સામુંદાયિક સહકારી ખેતી મંડળી છે [કે જેનો આ કામે હવે પછી મંડળી તરીકે ઉલ્લેખ કરવામાં આવેલ છે] સદર મંડળીનો વહીવટ તેના માન્ય થયેલા પ્રવર્તમાન પેટા નિયમો, સહકારી કાયદાની જોગવાઈઓ અને નિયમો અનુસાર લાદવામાં આપેલી ફરજો અને જવાબદારીઓ અદા કરી ચલાવવાનો હોય છે. જેનાથી સંસ્થાની વ્ય. કમિટિ વાકેફ હોય છે. આ મંડળીના વહીવટ તથા ગેરરીતિઓ નિયમો અને જોગવાઈઓના ભંગ બાબતે તથા આપેલ રજુઆતો બાબતે વારંવાર સાદી તથા રજિ. પોસ્ટ એડી. ટપાલથી વારંવાર લખાણ કરી માંગવામાં આવેલી માહિતિ તથા હોદ્દેદારોને રૂબરૂ બોલાવવા છતાંય દફતર રજુ કરેલ નથી તથા માહિતિ સંપૂર્ણ વિગતે પૂરી પાડેલ નથી. જેથી સબ ઓડીટર સહકારી મંડળીઓ ખંભાતના તારીખ ૧લી એપ્રિલ, ૨૦૦૨થી તારીખ ૩૧મી માર્ચ, ૨૦૦૩ના ઓડીટ સમયમાં અત્રેના કાર્યાલયે ઓડીટરશ્રીએ મોકલી આપેલ સદરહુ મંડળીનો સહકારી કાયદાની કલમ-૮૧ અન્વયેનો વહીવટી ખાસ અહેવાલ સંબંધે ગુજરાત સહકારી કાયદાની કલમ-૮૧ અન્વયે આપેલ કારણદર્શક નોટીસ અને સાંભળવાની પુરતી તક આપ્યા બાદ સહકરી કાયદાની કલમ-૮૧ હેઠળ કાર્યવાહી કરવાની થાય છે.

સદરહુ મંડળીને સરકારશ્રી તરફથી ગામના પછાતવર્ગના લોકોને સંયુક્ત રીતે ખેતી કરી પોતાનું જીવન ગુજરાન ચલાવે તે હેતુથી જમીન આપવામાં આવેલી છે. પરંતુ ગામના ડે. સરપંચશ્રી પ્રવિણભાઈ સોલંકીએ તારીખ ૨૪મી જુન, ૦૩ના રોજ લેખિતમાં કરેલ રજુઆત મુજબ સદર મંડળી સને ૧૯૬૭થી ચાલે છે પરંતુ તે મંડળીના ચેરમેન સેક્રેટરી કોણ છે તે કોઈ જ સભ્ય જાણતા નથી કારણકે શ્રી હરિભાઈ મેરૂભાઈ બારોટ આજદિન સુધી કોઈ જ સભ્યોને જમીન ખેડાણ માટે આપતા નથી. તથા મંડળીનો ભોગવટો ફક્ત હરિભાઈ મેરૂભાઈ બારોટ જમાવી બેઠા છે. તેમ જણાવી મંડળીના સભ્યોને જમીન તથા ન્યાય આપવાની રજુઆત થયેલ છે. મંડળીમાં પંચાયતનું લ્હેણું રૂા. ૨૦,૦૦૦-૦૦ તથા સરકારશ્રીનું ખેતીલોન ૨૨૮૦-૦૦ શેર ફાળો લ્હેણું રૂા. ૨૫૦૦-૦૦ ઘણાં લાંબા સમયથી બાકી પડે છે. છતાં તે ભરપાઈ કરવા કોઈ જ પ્રયત્નો કરવામાં આવેલાં નથી તારીખ ૧લી જુલાઈ, ૨૦૦૩ થી શ્રી નાગરભાઈ રામજીભાઈ હરિજન ચેરમેનશ્રી તથા શ્રી હરિભાઈ મેરૂભાઈ બારોટને નીચે જણાવેલા મુદ્દાઓ જણાવી કારણદર્શક નોટીસ આપી તારીખ ૧૦મી જુલાઈ, ૦૩ના રોજ રૂબરૂમાં હાજર રહેવા જણાવેલ હતું.

(૧) મંડળીની વ્યવસ્થાપક કમિટિની મીટીંગો નિયમિત ભરાયેલ નથી.

(૨) મંડળીની વાર્ષિક સાધારણ સભા નિયમિત એટલે કે દર વર્ષે બોલાવેલ નથી.

(૩) મંડળીના સેક્રેટરીશ્રી ખડા ગામે રહેતા નથી અને ખંભાત મુકામે રહે છે.

(૪) મંડળીના સભાસદોને આ મંડળીમાં કોણ કોણ વ્ય. કમિટિ સભ્યો છે એને કોણ પ્રમુખ છે તેની કોઈ જ માહિતિ નથી.

(૫) મંડળીને સરકારશ્રી તરફતી સામુહિક ખેતીના માટે આપેલ જમીનમાં તથા તેની ઊપજનો મંડળીના કોઈ જ સભાસદને લાભ મળતો નથી.

(૬) મંડળીના ચોપડે ખેતીનીઊપજની આવકો જમા લેવામાં આવતી નથી.

(૭) મંડળીનું દફતર તથા મંડળીનું કાર્યાલય મંડળીના સ્થળે રાખવામાં આવતું નથી.

(૮) મંડળીના હિસાબો વિગેરે નિયમિત લખતા નથી તથા સભાસદો સમક્ષ રજુ થતાં નથી.

(૯) મંડળીની ખેતીની જમીન તથા આવક અને ઊપજનો સેક્રેટરી એકહથ્થું સત્તાથી ઉપયોગ કરે છે.

(૧૦) મંડળીનું સરકારી લ્હેણું લોન રૂા. ૧૨૮૧૭-૦૦ ઘણાં લાંબા સમયથી બાકી પડે છે જે ભરેલ નથી.

(૧૧) ગ્રામ પંચાયત ખડાના સરપંચશ્રીની રજુઆત મુજબ ગ્રા. પં. ખડાની આશરે રૂા. ૨૦,૦૦૦-૦૦ની કરમ લ્હેણી બોલે છે જે મંડળીએ ભરપાઈ કરેલ નથી.

મુદ્દા નંબર-૧ બાબતે ચેરમેનશ્રી તેમના તારીખ ૧૨મી જુલાઈ, ૦૩ના પત્રથી મંડળીની વ્ય. કમિટિ નિયમિત ભરાયાનું જણાવે છે. પરંતુ તારીખ ૨૪મી જુન, ૦૩ના ડે. સરપંચશ્રી પ્રવિણભાઈ સોલંકીના પત્ર મુજબ સદરહુ મંડળી સને ૧૯૬૭થી ચાલે છે તથા ત્યારથી મંડળીનો વહીવટ એકલા શ્રી હરિભાઈ મેરૂભાઈ બોરોટ કરતા હોવાનું જણાયેલ છે. તથા મંડળીના ચેરમેન/સેક્રેટરી કોણ છે તે બાબત મંડળીના કોઈ સભ્યો જાણતા નથી તેમ જણાવે છે. જે બાબત સાથે ચેરમેનશ્રીની ઉક્ત માહિતી સુસંગત નથી.

મુદ્દા નંબર-૨ બાબતે ચેરમેનશ્રી હરિભાઈએ તેમના તારીખ ૧૨મી જુલાઈ, ૦૩ના પત્રની તથા શ્રી નાગરભાઈ રામાભાઈએ તેમના તારીખ ૧૨મી જુલાઈ, ૦૩ના પત્રથી વાર્ષિક સાધારણ સભા નિયમિત ભરાયાનું જણાવે છે. જ્યારે તારીખ ૧લી જુલાઈ, ૦૩ના પત્રથી તેઓને અત્રે દફતર સાથે રૂબરૂમાં હાજર રહેવા જણાવતાં રૂબરૂમાં હાજર નહીં રહીને તારીખ ૧૨મી જુલાઈ, ૦૩ના રોજથી જવાબ લેખિતમાં મોકલી આપેલ છે. ત્યારબાદ તારીખ ૧૫મી જુલાઈ, ૦૩ના પત્રથી ફરીથી તારીખ ૨૪મી જુલાઈ, ૦૩ના રોજ રૂબરૂમાં હાજર રહેવા જણાવતાં શ્રી હરિભાઈ બારોટે તેમના તારીખ ૧૦મી જુલાઈ, ૦૩ના રોજના પત્રથી પોતે બિમાર રહેવાથી સારૂં થયા બાદ બીજી મુદત આપવા જણાવેલ હતું દરમ્યાન અત્રેથી તારીખ ૧૫મી જુલાઈ, ૦૩ના પત્રથી તારીખ ૨૪મી જુલાઈ, ૦૩ના રોજ રૂબરૂમાં હાજર રહેવા માટે આખરી નોટીસ આપતાં શ્રી હરિભાઈએ તારીખ ૨૮મી જુલાઈ, ૦૩ના રોજ રૂબરૂમાં હાજર રહેલ હતાં તથા રૂબરૂ હાજર રહી નિવેદનમાં લખાયેલ હતું કે તેમને ત્રણેય નોટીસો મળી ગયેલ છે પરંતુ તેઓને ડાયાબીટીસ હોઈ તારીખ ૧૨મી જુલાઈ, ૦૩ના રોજ લેખિત ખુલાસો મોકલી આપેલ હતો અને આ વખતે પોતે મંડળીનું કોઈ જ દફતર લાવેલા નથી અને પાંચ દિવસમાં દફતર રજુ કરવા તારીખ ૨૮મી જુલાઈ, ૦૩ના રોજ રૂબરૂમાં લેખિત નિવેદન આપવામાં આવેલ હતું પરંતુ તારીખ ૨૫મી માર્ચ, ૨૦૦૪ સુધી રૂબરૂમાં હાજર રહેલા નથી અને દફતર પણ રજુ કરેલું નથી.

ત્યારબાદ ભંગી નારણભાઈ રામાભાઈએ તેમના તારીખ ૩૦ જુલાઈ, ૦૩ના પત્રથી જણાવેલ છે કે હરિભાઈ મેરૂભાઈ બિમાર અને અશક્ત હોવાથી તેમણે સ્વેચ્છાએ ચેરમેન તરીકેનું રાજીનામું મૂકેલ છે અને તારીખ ૨૯મી જુલાઈ, ૦૩ના ઠરાવ નંબર-૨થી તેમનું રાજીનામું મંજુર કરી તેમની જગ્યાએ ભંગી નાગરભાઈ રામાભાઈનું નામ સર્વાનુમતે મંજુર કરેલ છે તેથી હવે પછી તેમના નામે પત્ર વ્યવહાર કરવો તેમ જણાવેલ હતું.

ત્યારબાદ કાર્યાલયના તારીખ ૮મી ઓગસ્ટ, ૦૩ના પત્રથી શ્રી નાગરભાઈ રામાભાઈ હરીજનને માજી ચેરમેનશ્રી હરિભાઈ મેરૂભાઈ બારોટ સાથે રોજમેળ-સામા ખાતાવહી વ્યવસ્થાપક કમિટિ ઠરાવ બુક, સામાન્ય સભા ઠરાવબુક તથા મંડળીના તારીખ ૩૦ જુન, ૦૩ના હિસાબોના દફતર સાથે તારીખ ૨૮મી ઓગસ્ટ, ૦૩ના રોજ હાજર રહેવા જણાવેલ હતું છતાંય તેઓ હાજર રહેલ ન હતાં. જેથી ફરીથી તારીખ ૧લી સપ્ટેમ્બર, ૦૩ના રોજના પત્રથી ચેરમેનશ્રી નાગરભાઈને તારીખ ૪થી સપ્ટેમ્બર, ૦૩ના રોજ રૂબરૂમાં ઉક્ત દફતર સાથે હાજર રહેવા જણાવેલ હતું અને જો કસુર થશે તો સહ. કાયદાની કલમ-૮૨ના ભંગ બદલ કાયદેસરની કાર્યવાહી કરવા પણ જણાવેલ હતું છતાંય શ્રી નાગરભાઈ રામાભાઈ હરીજન પોતે હાજર રહેલ નથી. જેથી કાર્યાલયના તારીખ ૧લી ઓક્ટોબર, ૦૩ના રજી. પોસ્ટ એડી. પત્રથી દફતર સાથે તારીખ ૧૩મી ઓક્ટોબર, ૦૩ના રોજ રૂબરૂ હાજર રહેવા જણાવેલ હતું જે રજી. પોસ્ટ એડી. ટપાલનું કવર "માલિક બહાર ગયેલ હોવાથી માલિક ન મળવાથી પરત" તેવા શેરા સાથે પરત આપેલ હતું.

દરમ્યાનમાં તારીખ ૧૫મી નવેમ્બર, ૨૦૦૩ના પત્રથી સબ ઓડીટર ખંભાતને આ મંડળીનું ઓડીટ સુપ્રત થયેલ હોઈ સત્વરે હાથ ધરી પૂર્ણ કરવા તથા અત્રેના કાર્યાલયે રજુઆત થયેલા મુદ્દાઓ જણાવી તે ધ્યાને લઈ ઓડીટ પૂર્ણ કરવા જણાવેલ હતું. સાથે સાથે તારીખ ૧૫મી નવેમ્બર, ૦૩ના પત્રથી શ્રી નાગરભાઈ રમાભાઈ હરીજનને U.C.P. તથા રજી.પો. એડીથી એમ બંને રીતે ટપાલ રવાના કરેલ હતી જેમાં તારીખ ૨૭મી નવેમ્બર, ૦૩ના રોજ કાર્યાલયે મંડળીના દફતર સહિત હાજર રહેવા જણાવેલ હતું જેમાંથી U.C.P. ટપાલ પરત આવેલી નથી એટલે કે શ્રી નાગરભાઈને મળી ગયેલ ગણાય. પરંતુ રજી. પોસ્ટ. એડી ટપાલનું કવર પરત આવેલ છે. જે કવર ઉપર તારીખ ૧૮મી નવેમ્બર, ૦૩થી તારીખ ૨૪મી નવેમ્બર, ૦૩ સુધી સતત અઠવાડિયા સુધી માલિક મળ્યા નથી એવા શેરા સાથે કવર પરત આવેલ છે.

ત્યારબાદ સબ ઓડીટરશ્રીના તારીખ ૧લી એપ્રિલ, ૦૨થી ૩૧મી માર્ચ, ૦૩ના ઓડીટ સમય દરમ્યાન મંડળીના દફતર સાથે અત્રેના કાર્યાલયે રૂબરૂ હાજર રહેવા ચેરમેનશ્રી નાગરભાઈ રામાભાઈને તારીખ ૨૯મી ડીસેમ્બર, ૦૩ના રોજ જણાવતાં તેમણે વ્ય. કમિ.ના સભ્ય સાથે દસ દિવસમાં રૂબરૂ હાજર રહેવા લેખિતમાં જણાવી તેમના હોદાના સિક્કા સાથે સહી કરેલ હતી. છતાંય ત્યારબાદ આજરોજ તારીખ ૨૫મી માર્ચ ૨૦૦૪ સુધી પણ રૂબરૂમાં હાજર રહેલ નથી. આમ જો દફતરમાં નિયમિતતાઓ હોત તો આટલી બધી વખત લેખિત આપવા છતાંય તથા તેઓ પોતે રૂબરૂમાં હાજર રહેવાનું જાવવા છતાં હાજર રહેલા નથી.

મુદ્દા નંબર-૩માં શ્રી હરિભાઈ મેરૂભાઈ બારોટ ગામેજ રહેઠાણ હોવાનું જણાવે છે જ્યાર અત્રેથી રજી. પોસ્ટ એડીથી તારીખ ૫મી ફેબ્રુઆરી, ૦૪ના રોજ મોકલેલ ટપાલનું કવર "માલિક બહારગામ રહે છે" તેવા શેરા સાથે કવર પરત આવેલ છે આ તેઓ ગામે રહેતા ન હોવાનું ફલિત થાય છે.

મુદ્દા નંબર-૫માં વિગતે મંડળીના તારીખ ૧લી એપ્રિલ, ૦૨થી તારીખ ૩૧મી માર્ચ, ૦૩ના ઓડીટ સમયના ઓડીટરશ્રીના ખાસ અહેવાલના અનું નંબર ૩માં જણાવેલ છે કે, મંડળીએ તેના પેટા નિયમના મુખ્ય ઉદ્દેશો મંજબની પ્રવૃત્તિ ખેતી સામુહિક ધોરણે / વ્યક્તિગત ધોરણે મંડળીના સભાસદોને વહેંચણી કરવા જેવા કોઈ યોગ્ય ઠરાવો વ્ય. કમિટિની બેઠકોમાં કે ઓડીટ સમયમાં થયેલ નથી. આમ મંડળીના સ્થાપના જે ઉદ્દેશો / હેતું માટે થયેલ છે તેમુજબ કામગીરી થતી ન હોઈ ઉદ્દેશોનો ભંગ થયેલ છે.

મુદ્દા નંબર-૬ના સમર્થનમાં જોતાં સબ ઓડીટરશ્રીએ ખાસ અહેવાલમાં જણાવેલ વિગતે મંડળી તેના કામકાજ માટે અનામતથી વ્યવહાર ચલાવે છે જેથી વધુ અનામતના પ્રમાણથી જવાબદીરીઓ પણ વધતી જાય છે. તેમ જમાવી મંડળીના પેટા નિયમ તથા સને ૧૯૬૫ના કાનુન ૨૪(૩) મુજબ જવાબદારીઓ વહોરવી જોઈએ અને જોગવાઈ કરતાં વધુ જવાબદીરીઓના સંદર્ભમાં પૂર્વ મંજુરી મેળવવી જોઈએ જે મેળવેલ ન હોવાથી કાનુન ૨૪(૩) નો ભંગ થયેલ છે.

મુદ્દા નંબર-૭ બાબતે સબ ઓડીટરશ્રીએ તારીખ ૩૧મી માર્ચ, ૨૦૦૩ના ઓડીટ અહેવાલ સાથે મંત્રી/વ્ય. કમિટિના સભ્યોની આપેલ વિગત મુજબ શ્રી હરિભાઈ મેરૂભાઈ બારોટ તથા શ્રીમતી લલીતાબેન હરિભાઈ બારોટ બંને પતિ-પત્ની કમિટિમાં છે. તથા રહેવાસી શકરપુર-પાધરીયા સરનામું છે જેથી ગામે તેઓ રહેતાં નથી તેવું ફલિત થાય છે. મંત્રીશ્રી અમરાભાઈ ચીકાભાઈ ડોડીયાનું સરનામું તથા રહેઠાણ

કાનાવાડા છે જેથી મંડળીનું દફતર તથા કાર્યાલય મંડળીના સ્થળે રાખવામાં આવે છે'' જે વાત સાચી નથી.

મુદ્દા નંબર-૮ મંડળીના ચેરમેનશ્રીને અત્રેના કાર્યાલયે દફતર સાથે રૂબરૂમાં હાજર રહેવા વારંવાર રજી. પોસ્ટ. એડી. ટપાલથી જણાવવા છતાંય તથા તેઓએ અત્રે હાજર રહેવા માટે લેખિતમાં વારંવાર જણાવીને પણ હાજર રહેલા નથી આમ સહકારી કાયદાની કલમ-૮૨મો ભંગ કરેલ છે. અને મંડળીના હિસાબો સભાસદો સમક્ષ નિયમિત રજુ થતાં નથી તેવું માનવાને કારણ બને છે.

મુદ્દા નંબર-૯ બાબતે આગળ મુદ્દા નંબર-૫માં જણાવ્યા મુજબની વિગતો જોતાં મંડળીમાં આવક અને ઉપજ અંગે યોગ્ય સંચાલન થતું નથી મંડળીમાં સતત ખોટ વધતી જાય છે અને તારીખ ૩૧મી માર્ચ, ૨૦૦૩ રોજ કુલ ખોટ રૂા. ૧,૩૦,૦૭૧-૬૨ પૈસા છે. આ મંડળીમાં સતત ખોટનું પ્રમાણ વધતું જાય છે.

મુદ્દા નંબર-૧૦ અંગે મંડળીના તારીખ ૩૧મી માર્ચ, ૨૦૦૩ના સરવૈયા મુજબ રૂા. ૨૨૮૦-૦૦ ખેતી લોન જે ઘણા લાંબા સમયથી બાકી પડે છે જે આજદિન સુધી ભરપાઈ કરવામાં આવેલ નથી. સરકારી શેરફાળો સરવૈયે રૂા. ૨૫૦૦-૦૦ બોલે છે પણ મંડળી સતત ખોટમાં ચાલતી હોઈ તે શેરફાળાનું કોઈજ ડીવીડન્ટ સરકારશ્રીના શેરફાળા પેટે ચૂકવાતું નથી.

વધુમાં ગામના સરપંચશ્રી વિજયસિંહ રણછોડજી ગોહીલ તેમના તારીખ ૪થી જુન, ૨૦૦૩ પત્રથી આ મંડળી પાસે ગ્રામ પંચાયત ખડાના રૂા. ૨૦,૦૦૦-૦૦ નું લ્હેણું બાકી પડે છે તેમ જણાવી જણાવે છે કે, સદર મંડળીની જમીનનો વહીવટ શ્રી હરિભાઈ મેરૂંભાઈ બારોટ ચલાવે છે જે મંડળીની વસુલાત આપતા નથી જેથી પંચાયતનું લ્હેણું બાકી પડે છે. જે બાબતમાં હરિભાઈ જણાવે છે કે આ બાકી રકમની મંડળીને ખબર નથી તથા મંડળીનું લ્હેણું બાકી મહેસૂલ રૂા. ૭૦૦૦-૦૦ હતું તે ભર્યા છે અને બાકી લ્હેણા અંગે પંચાયત મંડળીને લેખિત જણાવે તેવું છે જે બાબત અંગે જો તેઓ ગામે રહેતા હોય તો ઉપરની રકમ બાબતે ગ્રામ પંચાયત ખડામાં રૂબરૂ જઈ તેનો નિકાલ કરવી શક્યા હોત.

વધુમાં અત્રેના કાર્યાલયેથી સબ ઓડીટરશ્રીના તારીખ ૧લી એપ્રિલ, ૨૦૦૨થી તારીખ ૩૧મી માર્ચ, ૨૦૦૩ના ઓડીટ સમયના સહકારી કાયદાની કલમ૮૧ના અહેવાલના આધારે વ્યવસ્થાપક કમિટિના નીચે જણાવેલ સાત સભ્યો તથા સેક્રેટરીશ્રી

(૧)	શ્રી નાગરભાઈ રામાભાઈ હરિજન	ચેરમેનશ્રી
(૨)	શ્રી મગનભાઈ જીવાભાઈ હરિજન	વ્ય. ક.સભ્યશ્રી
(૩)	શ્રી કમશીભાઈ પુંજાભાઈ કો. પટેલ	-,,-
(૪)	શ્રી કાશીભાઈ ધુળાભાઈ ભરવાડ	-,,-
(૫)	શ્રી માનાભાઈ શીવાભાઈ હરીજન	-,,-
(૬)	શ્રી હરિભાઈ મેરૂંભાઈ બારોટ	-,,-
(૭)	શ્રીમતી લલીતાબેન હરિભાઈ બારોટ	-,,-

ને રજી. પોસ્ટ એડીથી નોટીસો બજાવી તારીખ ૧૨મી ફેબ્રુઆરી, ૨૦૦૪ના રોજ રૂબરૂમાં હાજર રહેવા જણાવેલ હતું જેમાં અનુ. નંબર ૧ના શ્રી નાગરભાઈએ તારીખ ૧૬મી ફેબ્રુઆરી, ૨૦૦૪થી રજી. પોસ્ટ એડીથી લેખિત જવાબ મોકલી આપેલ છે અને રૂબરૂમાં હાજર રહેલ નથી.

અનુ નંબર-૨ મગનભાઈ જીવાભાઈ હરિજનનું કવર પરત આવેલ છે જે કવર ઉપર ''માલિક બહારગામ રહે છે'' તેવો પોસ્ટનો લાલ શેરો છે. અનુ નંબર-૩ કમશીભાઈ પુંજાભાઈ કો. પટેલનું પોસ્ટનું કવર ''માલિક મળ્યા નથી'' તેવા શેરા સાથે પરત આવેલ છે. અનુ. નંબર-૪ શ્રી કાશીભાઈ ધુળાભાઈ ભરવાડનું ટપાલ કવર ''માલિક મળ્યા નથી'' તેવા શેરા સાથે પરત આવેલ છે. અનુ. નંબર-૫ શ્રી માનાભાઈ શીવાભાઈ હરીજનનું ટપાલ કવર '' માલિક બહારગામ રહે છે'' જેથી પરત'' તેવા શેરા સાથે પરત આવેલ છે. અનુ. નંબર-૬ શ્રી હરિભાઈ મેરૂંભાઈ બારોટનું ટપાલ કવર ''માલિક બહાર રહે છે'' જેથી પરત આવેલ છે. અનુ. નંબર-૭ શ્રીમતી લલીતાબેન હરિભાઈ બારોટનું ટપાલ કવર ''માલિક મળ્યા નથી'' તેવા પોસ્ટના શેરા સાથે પરત આવેલ છે તથા સેક્રેટરીશ્રી અમરાભાઈ ચીકાભાઈ ડોડીયા જેઓ કાનાવાડા ગામે રહે છે જેમને તે ગામે ટપાલ બજ્યાની તેમની સહી સાથેની રજી. એડી પાવતી પરત આવેલ છે. પરંતુ તેઓએ સહ. કાયદાની કલમ-૮૧ની નોટીસના અનુ. નંબર ૧થી ૧૦ મુદ્દા સંબંધે તારીખ ૧૨મી ફેબ્રુઆરી, ૨૦૦૪ના રોજ અત્રેના કાર્યાલયે રૂબરૂમાં હાજર રહેલા નથી અને કોઈ જ પ્રત્યુત્તર પણ આપેલો નથી.

આમ સદર ખડા પછાતવર્ગ સામુંદાયિક ખેતી સહકારી મંડળી લી., ખડા બાબતેની રજુઆતો તથા આક્ષેપોમાં તથ્ય જણાય છે કારણકે ઉપરની વિગતો જોતાં તારીખ ૩૧મી માર્ચ, ૨૦૦૩ ઓડીટ આખરે સામેલ સભાસદોની યાદીમાં કુલ ૧૬ સભાસદો છે તથા આ સભાસદોની યાદીમાં જડીબેન સોમાભાઈ સોલંકીનું નામ ચેકી નાંખેલ છે. જે સભાસદ યાદીમાં કુલ-ચાર સભાસદો (૧) શ્રી હરિભાઈ મેરૂંભાઈ બારોટ (૨) શ્રીમતી લલિતાબેન હરિભાઈ બારોટ (૩) શ્રી રાજીવભાઈ હરિભાઈ બોરોટ તથા (૪) શ્રી સંદયભાઈ હરિભાઈ બોરોટ એમ કુલ-૧૬ સભાસદો પૈકી એક જ ઘરના કુલ-ચાર સભાસદો છે તે પૈકી મંડળીના સાત કમિટિ સભ્યોમાં એકજ ઘરનાં બે એટલે કે, સન ૨૦૦૨-૨૦૦૩માં શ્રી રાજીવભાઈ હરિભાઈ બારોટ તથા શ્રીમતી લલિતાબેન હરિભાઈ બોરોટ કમિટિ સભ્યો છે સને ૨૦૦૩-૨૦૦૪ ની કમિટિમાં શ્રી હરિભાઈ મેરૂંભાઈ બારોટ પોતે તથા શ્રીમતી લલિતાબેન હરિભાઈ બોરોટ એમ એક જ કુટુંબના બે કમિટિ સભ્યો છે સને ૨૦૦૨-૨૦૦૩ના વર્ષમાં કમિટિ સભ્યોની હાજરીનું સામેલ પત્રક જોતાં વર્ષ દરમ્યાન દર માસે પેટા નિયમ મુજબ એક મીટીંગ બોલાવવી જોઈએ પરંતુ કુલ-૧૧ મીટીંગ ભરાયેલ છે એક મીટીંગ ઓછી બોલાવેલ છે આ હાજરી પત્રક મુજબ શ્રી રાજીવભાઈ હરિભાઈ બારોટ જે હરિભાઈનો પુત્ર છે જે વર્ષ દરમ્યાન બે જ મીટીંગમાં હાજર છે આમ સતત ત્રણ મીટીંગમાં ગેરહાજર રહેવા છતાંય કમિટિ સભ્ય તરીકે તેમનો પુત્ર હોવાથી ચાલુ રાખેલ છે વધુમાં શ્રીમતી ચંપાબેન દલાભાઈ સોલંકી ઉકત વર્ષ દરમ્યાન એકપણ મીટીંગમાં હાજર રહેલા નથી છતાં કમિટિ સભ્યપદે ચાલું રહેલા છે. શ્રીમતી જડીબેન સોમાભાઈ વર્ષ દરમ્યાન ફક્ત એક જ મીટીંગમાં હાજર રહેલ છે છતાંય કમિટિ સભ્ય છે ચાલુ રાખેલ છે આમ મંડળીના વહીવટમાં પેટા નિયમનો ભંગ થયેલો છે. સને ૨૦૦૩-૨૦૦૪ના વર્ષની સામેલ કમિટિ સભ્યોની યાદીમાં (૧) શ્રી માનાભાઈ શીવાભાઈ હરિજન (૨) શ્રી કમશીભાઈ પુંજાભાઈ કો. પટેલ તથા (૩) શ્રી કાશીભાઈ ધુળાભાઈ ભરવાડના કમિટિ સભ્યો તરીકે નામ છે જ્યારે ઓડીટ નોંધ

સાથે સામેલ જે સભાસદોની યાદી છે તેમાં આ ત્રણેય વ્યક્તિઓના સભાસદ તરીકે યાદીમાં નામ નથી. આમ મંડળીનો વહીવટ સહકારી કાયદા-કાનુન તથા પેટા નિયમોની જોગવાઈઓને અનુરૂપ ચાલતો જણાતો નથી. અને આ મંડળીનો વહીવટ એકહથ્થું સત્તાથી ચાલતો હોય તેમ જણાય છે.

મંડળીનું સરકારી લ્હેણું ખેતી લોન રૂા. ૨૨૮૦-૦૦ તથા સરકારશ્રીના શેરફાળાનું કોઈ જ ડીવીડંડ ચૂકવાતું નથી મંડળી સતત ખોટ કરતી જાય છે તારીખ ૩૧મી માર્ચ, ૨૦૦૩ની આખરે રૂા. ૧,૩૦,૦૭૧-૬૨ પૈ.ની કુલ ખોટ છે તારીખ ૩૧મી માર્ચ, ૨૦૦૩ સરવૈયા મુજબ રૂા. ૧,૩૮,૬૧૪-૫૦ પૈ. જેટલી અનામત બોલે છે. જેમાં પણ સતત વધારો થતો જાય છે અને સહકારી કાનુન-૨૪(૩)નો ભંગ થયેલ છે. વારંવાર રજી. પોસ્ટ એડી.થી દફતર તથા મંડળીના વહીવટ બાબતે માહિતી સાથે રૂબરૂ બોલાવવા છતાંય વ્ય. કમિટિ સભ્યો તથા હોદ્દેદારો હાજર રહેલાં નથી જેથી સહકારી કાયદાની કલમ-૮૨નો ભંગ થયેલ છે તથા આગળ ઉપર જણાવ્યા મુજબ મોટા ભાગના કમિટિ સભ્યો તથા સેક્રેટરી ગામે રહેતા નથી. રજી. પો. એડી.થી મોકલેલી ટપાલો પણ વારંવાર પરત આવે છે. મંડળીના હેતુ તથા ઉદ્દેશો મુજબ સભાસદોને લાભ મળતો નથી અને સભાસદોનું હિત જળવાતું નથી અને સને ૧૯૬૭થી મંડળી ચાલતી હોવા છતાંય આર્થિક રીતે સધ્ધર બની શકેલ નથી. તારીખ ૩૧મી માર્ચ, ૨૦૦૩ના રોજ મંડળીનો ઓડીટવર્ગ-''ડ'' છે જેથી ફલિત થાય છે કે મંડળીના વહીવટકર્તાઓને મંડળી ચલાવવામાં રસ જણાતો નથી. આમ સંસ્થાના સભાસદો અને સંસ્થાના હિતમાં વર્તમાન કમિટિ સભ્યોને વહીવટમાં ચાલુ રાખવા યોગ્ય અને હીતાવહ જણાતું નથી.

હુકમ

આથી હું, સી.બી. કોટેચા જિલ્લા રજિસ્ટ્રાર સહકારી મંડળીઓ આણંદ સને ૧૯૬૧ના ગુજરાત સહકારી મંડળી અધિનિયમ કલમ-૮૧ હેઠળ મળેલ અધિકાર અને સત્તાની રૂએ નીચે દર્શાવેલ કુલ-સાત (૭) સભ્યોને વ્યવસ્થાપક કમિટિના સભ્યપદેથી દૂર કરવાનો હુકમ કરૂં છું જેઓના નામ નીચે મુજબ છે.

(૧) શ્રી નાગરભાઈ રામાભાઈ હરિજન ચેરમેનશ્રી મુ. પો. ખડા તા. તારાપુર જિ, આણંદ.

(૨) શ્રી મગનભાઈ જીવાભાઈ હરિજન (વ્ય. કમિટિ સભ્ય -,,-

(૩) શ્રી કમશીભાઈ પુંજાભાઈ કો. પટેલ -,,- -,,-

(૪) શ્રી કાશીભાઈ ઘુળાભાઈ ભરવાડ -,,- -,,-

(૫) શ્રી માનાભાઈ શીવાભાઈ હરીજન -,,- -,,-

(૬) શ્રી હરિભાઈ મેરૂભાઈ બારોટ -,,- શકરપુરા પાધરીયા-ખંભાત

(૭) શ્રીમતી લલીતાબેન હરિભાઈ બારોટ -,,- -,,-

ઉપર મુજબના કમિટિ સભ્યો મંડળીમાંથી દૂર થતાં તેમની જગ્યાએ સંસ્થાનો વહીવટ કરવા સારૂં શ્રી જે. એમ. પટેલને વહીવટદાર તરીકે નીમણુંક કરૂં છું વહીવટદારની મુદત સદરહુ મંડળીનો ચાર્જ સંભાળે તે તારીખથી એક વર્ષ સુધીની રહેશે. વહીવટદારનું માસિક મહેનતાણું રૂા. ૫૦૦-૦૦ અંકે રૂપિયા પાંચસો પુરા મંજુર કરૂં છું જે ચાર્જ સંભાળ્યા તારીખથી સદર મહેનતાણાનો ખર્ચ સંસ્થાએ ભોગવવાનો રહેશે.

આણંદ, તારીખ ૩૧મી માર્ચ, ૨૦૦૪.

વંચાણે લીધા :–

(૧) અત્રેની કચેરીના તારીખ ૧૭મી ઓગસ્ટ, ૨૦૦૨ના પત્ર ક્રમાંક સઠક/૦૧/જ-૫૦૦થી વહીવટદારની નિમણુકનો કરેલ હુકમ.

(૨) સારસા ગ્રામ પંચાયતના ડેપ્યુટી સરપંચનો તારીખ ૩૧મી માર્ચ, ૨૦૦૪નો વહીવટ સોંપવા અંગેનો પત્ર.

જા. નંબર સકડ/૦૧/જ/૧૪૬/૦૪.-આમુખ (૧)માં જણાવ્યા મુજબ તારીખ ૧૭મી ઓગસ્ટ, ૨૦૦૨ના હુકમથી ધી સારસા ગ્રાહક સહકારી ભંડાર લિ., સારસામાં સંસ્થાનો વહીવટ ચલાવવા સારૂં શ્રી એન. એસ. પંચાલની વહીવટદાર તરીકેની નિમણુંકનો હુકમ કરેલ છે. જેની મુદત તારીખ ૩૧મી માર્ચ, ૨૦૦૪ના રોજ પુરી થાય છે.

આમુખ (૨)માં જણાવ્યા મુજબ સદર સંસ્થાનો વહીવટ ચલાવવા સારૂં (ત્રણ) ૩ મહિલા સભ્યોએ વહીવટી કમીટી નીમી તેમાં સભ્ય થવા સહમતિ દર્શાવી, સંસ્થાનો વહીવટ સારી રીતે ચલાવવા ખાત્રી આપેલ છે જે ધ્યાને લેતાં આમુખ (૧) ઉપરના હુકમમાં સુધારો કરી નીચે મુજબનો હુકમ કરવામાં આવે છે.

હુકમ

આથી હું, સી.બી. કોટેચા, જિલ્લા રજિસ્ટ્રાર, સહકારી મંડળીઓ, આણંદ મને સને ૧૯૬૧ના ગુજરાત સહકારી મંડળીઓ અધિનિયમની કલમ-૮૧ અન્વયે મળેલ સત્તાની રૂએ ધી સારસા ગ્રાહક સહકારી ભંડાર લિ., સારસા, તા. જિ. આણંદ કે જેનો નોંધણી નંબર સી./૪૦૧ છે સંસ્થામાં વહીવટદારની એન. એસ. પંચાલની તારીખ ૩૧મી માર્ચ, ૨૦૦૪ના રોજ મુદત થતી હોઈ તેમની નિમણુંક રદ કરી સંસ્થાને રોજબરોજનો વહીવટ સંભાળવા માટે નીચે જણાવ્યા મુજબની ત્રણ (૩) સભ્યોની વહીવટ કમીટીની નિમણુકનો હુકમ કરૂં છું.

(૧) શ્રીમતી સંધ્યાબેન સૌરભભાઈ પટેલ મુ. સારસા

(૨) શ્રીમતી મીનાબેન રાજેશભાઈ પટેલ મુ. સારસા

(૩) શ્રીમતી શકુબેન નટુભાઈ પટેલ મુ. સારસા

સદર નિમણુંકનો સમય વહીવટી કમીટીએ ચાર્જ સંભાળ્યા તારીખથી એક વર્ષનો રહેશે વહીવટી કમીટીના કોઈ સભ્યને આ માટે મહેનતાણું આપવાનું રહેશે નહી તથા દર ત્રણ માસે અત્રેની કચેરીને કરેલ કામગીરીનો અહેવાલ મોકલવાનો રહેશે.

આણંદ, તારીખ ૩૧મી માર્ચ, ૨૦૦૪.

સી. બી. કોટેચા,
જિલ્લા રજિસ્ટ્રાર,
સહકારી મંડળીઓ,
આણંદ.

વંચાણે લીધા :–

(૧) આ કચેરીના હુકમ ક્રમાંક ફડચ/૦૧/ઘ.૨/૩૪૩ તારીખ ૧લી નવેમ્બર, ૨૦૦૩.

(૨) મંડળી તરફથી મળેલ રજુઆત.

(૩) ધી ગુજરાત સહકારી મંડળી અધિનિયમ, ૧૯૬૧મી કલમ-૧૦૭ (૩) ની જોગવાઈઓ.

જા. નંબર ફડચા/ફ-૧૫૨૮૫/ઘ-૨/૧૭૪/૦૪.-ધી વખતપુરા વિવિધ કાર્યકારી સહકારી મંડળી લી., વખતપુરા, તાલુકા ડભોઈ, જિલ્લા, વડોદરાને આમુખ (૧)મા જણાવેલ વચગાળાના હુકમથી ફડચામાં લઈ જવામાં આવેલ અને તે સામે જો કોઈ રજુઆત કરવી હોય તો માસ એકની મુદત આપેલ. તદઅનુસાર મંડળી તરફથી આમુખ (૨) મા જણાવેલ વિગતે રજુઆત મળતા, રજુઆત ગ્રાહ્ય રાખી શકાય તેમ ન હોય, મજકુર મંડળીનો ફડચાનો વચગાળાનો હુકમ કાયમ કરવા અંગે નીચે મુજબનો હુકમ કરવામાં આવે છે.

હુકમ

આથી હું, ડી.જી. દલાલ, જિલ્લા રજિસ્ટ્રાર, સહકારી મંડળીઓ, વડોદરા ગુજરાત સહકારી મંડળી અધિનિયમ, ૧૯૬૧ની કલમ-૧૦૭ (૩) હેઠળ પ્રાપ્ત થતી સત્તાઓ અન્વયે ધી વખતપુરા, વિવિધ કાર્યકારી સહકારી મંડળી લી., તાસુકા ડભોઈ, જિલ્લા વડોદરા-નોંધણી નંબર ૧૭૮૮૮ તારીખ ૩૦મી જુન, ૧૯૫૯નો આમુખ (૧)માં જણાવેલ મંડળીને ફડચામાં લઈ જવાનો વચગાળાનો હુકમ કાયમ કરવામાં આવે છે. અને ફડચા અધિકારી નંબર ૨ લગત કચેરીની નિમણુંક આથી કાયમ કરવામાં આવે છે. ફડચા અધિકારીએ ઉક્ત મંડળીની ફડચાની કાર્યવાહી ત્રણ વર્ષની મુદતમાં પૂર્ણ કરવાની રહેશે.

વડોદરા, તારીખ ૩૧મી માર્ચ, ૨૦૦૪.

વંચાણે લીધા :–

(૧) કચેરીના હુકમ ક્રમાંક ફડચ/૦૧/ઘ.૨/૨૫૯ તારીખ ૧૫મી સપ્ટેમ્બર, ૨૦૦૩.

(૨) મંડળી તરફથી મળેલ રજુઆત.

(૩) ધી ગુજરાત સહકારી મંડળી અધિનિયમ, ૧૯૬૧મી કલમ-૧૦૭ (૩) ની જોગવાઈઓ.

જા. નંબર ફડચા/ફ-૧૫૨૮૬/ઘ-૨/૧૭૬/૦૪.-ધી પોઈચા (ખાડી)તમાકુ ઉત્પાદક સહકારી મંડળી લી., તાલુકા સાવલી, જિલ્લા વડોદરાને આમુખ (૧)માં જણાવેલ આ કચેરીના હુકમથી ફડચામાં લઈ જવા વચગાળાનો હુકમ કરેલ હતો, તે સામે મંડળી તરફથી રજુઆત મળેલ, તે સંદર્ભમાં મંડળીનો પ્રગતિ રીપોર્ટ મેળવતાં, મંડળીએ કામગીરીમાં પ્રગતિ કરેલ હોવાનું જણાતું નથી, આથી મંડળીને ફડચામાં લઈ જવાનો વચગાળાનો હુકમ કાયમ કરવા અંગે નીચે જણાવ્યા મુજબનો હુકમ કરવામાં આવે છે.

હુકમ

ધી પોઈચા (ખાડી) તમાકુ ઉત્પાદક સહકારી મંડળી લી., તાલુકા સાવલી, જિલ્લા વડોદરા, નોંધણી નંબર ૨૧૧૪૩ તારીખ ૧૯મી માર્ચ, ૧૯૮૬ને આમુખ (૩)માં જણાવેલ કલમ-૧૦૭ (૩) હેઠળ ફડચાનો વચગાળાનો હુકમ કાયમ કરવામાં આવે છે. અને ફડચા અધિકારી નંબર ૪ની નિમણુંક કાયમ કરવામાં આવે છે. ફડચા અધિકારીએ ઉક્ત મંડળીની ફડચાની કાર્યવાહી ત્રણ વર્ષની મુદતમાં પૂર્ણ કરવાની રહેશે.

વડોદરા, તારીખ ૩૧મી માર્ચ, ૨૦૦૪.

નંબર નધણ/ગ.રા સ્પે. દુધ/૩૩૭૭૬/૯૪/૦૪.-આથી જાહેર કરે છે કે ગણપતપુરા મહીલા દુધ ઉત્પાદક સહકારી મંડળી લી., ગણપતપુરા, તાલુકો પાદરા, જિલ્લો વડોદારા. સને ૧૯૬૧નો (ગુજરાત કાયદો ૧૯૬૧)ની કલમ-૯ અન્વયે આજરોજ નોંધવામાં આવી છે.

વડોદરા, તારીખ ૩૧મી માર્ચ, ૨૦૦૪.

દિપક દલાલ,
જિલ્લા રજિસ્ટ્રાર, સહકારી મંડળીઓ,
વડોદરા.

વાંચ્યો :

(૧) ફડચા અંગેનો વચગાળાનો આદેશ નં. ફડચ/૦૧/ખ. ૩/૨૩૪, તા. ૯-૨-૦૪.

(૨) ગુજરાત સહકારી મંડળીઓના અધિનિયમ, ૧૯૬૧ની કલમ-૧૦૭(૩) ની જોગવાઈ.

(૩) અધિક રજિસ્ટ્રારશ્રી, (વિ.) સ. મં. ગુ. રા. ગાંધીનગરના પરિપત્ર. ક્રમાંક વહટ/૦૧/ક/૧/૧૩૩૬/૦૩, તા. ૨૭-૮-૦૩નો પત્ર.

ફડચા અંગેનો અંતિમ આદેશ

જા. નં. ફડચ/૦૧/ખ. ૩/૩૫૩/૨૦૦૪.-ધી મોટા રાજનપુર પિયત સહકારી મંડળી લી., મુ. પો. મોટારાજનપુર, તા. કડાણા, જિ. પંચમહાલનો નોંધણી ક્રમાંક ૪૩૮૩, તા. ૨૭-૩-૮૭ થી નોંધાયેલ સહકારી મંડળી છે. જેને ગુજરાત સહકારી મંડળીઓના અધિનિયમ, ૧૯૬૧ની કલમ-૧૦૭ અન્વયે આમુખ-૧માં જણાવેલ વચગાળાના હુકમથી ફડચામાં લઈ જઈ સદર હુકમ સામે વાંધા સુચનો રજુઆત કરવા માટે એક માસની તક આપવામાં આવેલ હતી. રૂબરૂ રજુઆત કરવા માટે પણ આમુખ-૧થી જણાવવામાં આવેલ હતું છતાં મંડળી તરફથી કોઈ રજુઆત કરવામાં આવેલ નથી. આથી આમુખ-૨માં જણાવેલ ગુજરાત સહકારી મંડળીઓના અધિનિયમ, ૧૯૬૧ની કલમ-૧૦૭(૩) હેઠળ વચગાળાના આદેશને બહાલી આપતાં, મંડળીને ફડચામાં લઈ જવાનો અંતિમ આદેશ કરવામાં આવે છે. અને આ અંગે નિમાયેલા ફડચા અધિકારીશ્રી સદર કચેરી ગોધરાએ ફડચાની કામગીરી આ આદેશની તારીખથી ત્રણ વર્ષની મુદતમાં પૂર્ણ કરવાની રહેશે.

ગોધરા, તારીખ ૩૧મી માર્ચ, ૨૦૦૪.

વાંચ્યો :

(૧) ફડચા અંગેનો વચગાળાનો આદેશ નં. ફડચ/૦૧/ખ. ૩/૨૪૦, તા. ૯-૨-૦૪.

(૨) ગુજરાત સહકારી મંડળીઓના અધિનિયમ, ૧૯૬૧ની કલમ-૧૦૭(૩) ની જોગવાઈ.

(૩) અધિક રજિસ્ટ્રારશ્રી, (વિ.) સ. મં. ગુ. રા. ગાંધીનગરના પરિપત્ર. ક્રમાંક વહટ/૦૧/ક/૧/૧૩૩૬/૦૩, તા. ૨૭-૮-૦૩નો પત્ર.

ફડચા અંગેનો અંતિમ આદેશ

જા. નં. ફડચ/૦૧/ખ. ૩/૩૫૪/૨૦૦૪.-ધી ભાગલીયા મજુર કામદાર જુથ સહકારી મંડળી લી., મુ. પો. ભાગલીયા, તા. કડાણા, જિ. પંચમહાલનો નોંધણી ક્રમાંક ઉ-૧૦૫૫૬, તા. ૧૬-૧૧-૯૮ થી નોંધાયેલ સહકારી મંડળી છે. જેને ગુજરાત સહકારી મંડળીઓના અધિનિયમ, ૧૯૬૧ની કલમ-૧૦૭ અન્વયે આમુખ-૧માં જણાવેલ વચગાળાના હુકમથી ફડચામાં લઈ જઈ સદર હુકમ સામે વાંધા સુચનો રજુઆત કરવા માટે એક માસની તક આપવામાં આવેલ હતી. રૂબરૂ રજુઆત કરવા માટે પણ આમુખ-૧થી જણાવવામાં આવેલ હતું છતાં મંડળી તરફથી કોઈ રજુઆત કરવામાં આવેલ નથી. આથી આમુખ-૨માં જણાવેલ ગુજરાત સહકારી મંડળીઓના અધિનિયમ, ૧૯૬૧ની કલમ-૧૦૭(૩) હેઠળ વચગાળાના આદેશને બહાલી આપતાં, મંડળીને ફડચામાં લઈ જવાનો અંતિમ આદેશ કરવામાં આવે છે. અને આ અંગે નિમાયેલા ફડચા અધિકારીશ્રી સદર કચેરી ગોધરાએ ફડચાની કામગીરી આ આદેશની તારીખથી ત્રણ વર્ષની મુદતમાં પૂર્ણ કરવાની રહેશે.

ગોધરા, તારીખ ૩૧મી માર્ચ, ૨૦૦૪.

વાંચ્યો :

(૧) ફડચા અંગેનો વચગાળાનો આદેશ નં. ફડચ/૦૧/ખ. ૩/૨૩૭, તા. ૯-૨-૦૪.

(૨) ગુજરાત સહકારી મંડળીઓના અધિનિયમ, ૧૯૬૧ની કલમ-૧૦૭(૩) ની જોગવાઈ.

(૩) અધિક રજિસ્ટ્રારશ્રી, (વિ.) સ. મં. ગુ. રા. ગાંધીનગરના પરિપત્ર. ક્રમાંક વહટ/૦૧/ક/૧/૧૩૩૬/૦૩, તા. ૨૭-૮-૦૩નો પત્ર.

ફડચા અંગેનો અંતિમ આદેશ

જા. નં. ફડચ/૦૧/ખ. ૩/૩૫૫/૨૦૦૪.-ધી ગોધરા મ્યુ. હરિજન કામદાર ધિરાણ અને ગ્રાહક સહકારી મંડળી લી., ગોધરા, જિ. પંચમહાલનો નોંધણી ક્રમાંક સે-૭૯૧૫, તા. ૩-૬-૩૯ થી નોંધાયેલ સહકારી મંડળી છે. જેને ગુજરાત સહકારી મંડળીઓના અધિનિયમ, ૧૯૬૧ની કલમ-૧૦૭ અન્વયે આમુખ-૧માં જણાવેલ વચગાળાના હુકમથી ફડચામાં લઈ જઈ સદર હુકમ સામે વાંધા સુચનો રજુઆત કરવા માટે એક માસની તક આપવામાં આવેલ હતી. રૂબરૂ રજુઆત કરવા માટે પણ આમુખ-૧થી જણાવવામાં આવેલ હતું છતાં મંડળી તરફથી કોઈ રજુઆત કરવામાં આવેલ નથી. આથી આમુખ-૨માં જણાવેલ ગુજરાત સહકારી મંડળીઓના અધિનિયમ, ૧૯૬૧ની કલમ-૧૦૭(૩) હેઠળ વચગાળાના આદેશને બહાલી આપતાં, મંડળીને ફડચામાં લઈ જવાનો અંતિમ આદેશ કરવામાં આવે છે. અને આ અંગે નિમાયેલા ફડચા અધિકારીશ્રી સદર કચેરી ગોધરાએ ફડચાની કામગીરી આ આદેશની તારીખથી ત્રણ વર્ષની મુદતમાં પૂર્ણ કરવાની રહેશે.

ગોધરા, તારીખ ૩૧મી માર્ચ, ૨૦૦૪.

વાંચ્યો :

(૧) ફડચા અંગેનો વચગાળાનો આદેશ નં. ફડચ/૦૧/ખ. ૩/૨૫૨, તા. ૯-૨-૦૪.

(૨) ગુજરાત સહકારી મંડળીઓના અધિનિયમ, ૧૯૬૧ની કલમ-૧૦૭(૩) ની જોગવાઈ.

(૩) અધિક રજિસ્ટ્રારશ્રી, (વિ.) સ. મં. ગુ. રા. ગાંધીનગરના પરિપત્ર. ક્રમાંક વહટ/૦૧/ક/૧/૧૩૩૬/૦૩, તા. ૨૭-૮-૦૩નો પત્ર.

ફડચા અંગેનો અંતિમ આદેશ

જા. નં. ફડચ/૦૧/ખ. ૩/૩૫૬/૨૦૦૪.-ધી પંચમહાલ પિયત સહકારી મંડળી લી., મુ. પો. તા. ગોધરા, જિ. પંચમહાલનો નોંધણી ક્રમાંક ૫૬૭, તા. ૭-૫-૮૮ થી નોંધાયેલ સહકારી મંડળી છે. જેને ગુજરાત સહકારી મંડળીઓના અધિનિયમ, ૧૯૬૧ની કલમ-૧૦૭ અન્વયે આમુખ-૧માં જણાવેલ વચગાળાના હુકમથી ફડચામાં લઈ જઈ સદર હુકમ સામે વાંધા સુચનો રજુઆત કરવા માટે એક માસની તક આપવામાં આવેલ હતી. રૂબરૂ રજુઆત કરવા માટે પણ આમુખ-૧થી જણાવવામાં આવેલ હતું છતાં મંડળી તરફથી કોઈ રજુઆત કરવામાં આવેલ નથી. આથી આમુખ-૨માં જણાવેલ ગુજરાત સહકારી મંડળીઓના અધિનિયમ, ૧૯૬૧ની કલમ-૧૦૭(૩) હેઠળ વચગાળાના આદેશને બહાલી આપતાં, મંડળીને ફડચામાં લઈ જવાનો અંતિમ આદેશ કરવામાં આવે છે. અને આ અંગે નિમાયેલા ફડચા અધિકારીશ્રી સદર કચેરી ગોધરાએ ફડચાની કામગીરી આ આદેશની તારીખથી ત્રણ વર્ષની મુદતમાં પૂર્ણ કરવાની રહેશે.

ગોધરા, તારીખ ૩૧મી માર્ચ, ૨૦૦૪.

જે. જી. પંડ્યા,
જિલ્લા રજિસ્ટ્રાર,
સહકારી મંડળીઓ, ગોધરા.

નંબર નધણ/૦૧/ક/૭૮/સે.ક.-૩૪૭૪૧/૨૦૦૪.-આથી જાહેર કરે છે કે ધી તરકવાડિયા (રાજેડી-૨) દૂધ ઉત્પાદક સહકારી મંડળી લિમીટેડ, મર્યાદિત સ્થળ તરકવાડિયા તાલુકો મેઘરજ જિલ્લો સાબરકાંઠા.

INDEX

સને ૧૯૬૧નો ગુજરતા કાયદો (ગુજરાત સહકારી મંડળીઓનો કાયદો ૧૯૬૧)ની કલમ-૯ અન્વયે આજરોજ નોંધવામાં આવી છે.

હિંમતનગર, તારીખ ૩૧મી માર્ચ, ૨૦૦૪.

વંચાણે લીધા :

(૧) સરકારશ્રીના કૃષિ અને સહકાર અને ગ્રામવિકાસ વિભાગના ઠરાવ ક્રમાંક જીએચકેએચ/૨૪-૯૧/ડીડીજી/૧૧૮૮/૫૨૦૪/જે, તા. ૩૦-૩-૧૯૯૧.

(૨) ફડચા અધિકારીશ્રી ધી ઈડર ફ્રુટ એન્ડ વેજીટેબલ સહકારી મંડળી લિ. (ફડચામાં) મુ. ઈડર, તા. ઈડર, જિ. સાબરકાંઠાના પત્ર ક્રમાંક ફડચ/૦૧/સે/૭૨/૨૦૦૪, તા. ૨૪-૨-૨૦૦૪ની નોંધણી રદ અંગેની દરખાસ્ત.

(૨) ગુજરાત સહકારી મંડળીઓના અધિનિયમ, ૧૯૬૧ની કલમ-૧૧૪ અને કલમ-૨૦ની જોગવાઈઓ.

આદેશ

ક્રમાંક ફડચ/ફ/૧૩૬૦૧/૦૧/ગ/૩૯૮/૨૦૦૪.–ધી ઈડર ફ્રુટ એન્ડ વેજીટેબલ સહકારી મંડળી લિ., મુ. ઈડર, તા. ઈડર, જિ. સાબરકાંઠા એ નોંધણી નંબર સે. ૧૮૬૮૩, તા. ૨૨-૬-૧૯૮૧થી ધી ગુજરાત સહકારી મંડળીઓના અધિનિયમ, ૧૯૬૧ હેઠળ નોંધાયેલ સહકારી મંડળી છે. જેને જિલ્લા રજિસ્ટ્રાર સહકારી મંડળીઓ, સાબરકાંઠા હિંમતનગરની કચેરીના હુકમ ક્રમાંક ફડચ/ફ/૧૩૬૦૧/૦૧/ગ/૨૯૧૫/૨૦૦૨, તા. ૧૩-૯-૨૦૦૨થી ફડચામાં લઈ જવામાં આવેલ હતી ફડચા અધિકારીશ્રીના તા. ૨૪-૨-૨૦૦૪થી પ્રાપ્ત થયેલ આખરી અહેવાલ મુજબ ફડચાની તમામ કામગીરી પૂર્ણ કરવામાં આવેલ છે. જેથી ગુજરાત સહકારી મંડળીઓના અધિનિયમ, ૧૯૬૧ની કલમ-૧૧૪(૨) અન્વયે આ મંડળીની ફડચાની કાર્યવાહી સમાપ્ત કરી ધી ઈડર ફ્રુટ એન્ડ વેજીટેબલ સહકારી મંડળી લિ., મુ. ઈડર. તા. ઈડર, જિ. સાબરકાંઠાની નોંધણી ગુજરાત સહકારી મંડળીઓની અધિનિયમની કલમ-૨૦ અન્વયે રદ કરવામાં આવે છે. અને મંડળી આ આદેશની તારીખથી બંધ થયેલી ગણાશે.

હિંમતનગર, તારીખ ૩૧મી માર્ચ, ૨૦૦૪.

વંચાણે લીધા :

(૧) સરકારશ્રીના કૃષિ અને સહકાર અને ગ્રામવિકાસ વિભાગના ઠરાવ ક્રમાંક જીએચકેએચ/૨૪-૯૧/ડીડીજી/૧૧૮૮/૫૨૦૪/જે, તા. ૩૦-૩-૧૯૯૧.

(૨) ફડચા અધિકારીશ્રી ધી કિસાન ગૃપ તેલીબીયાં ઉત્પાદક સહકારી મંડળી લિ. (ફડચામાં) મુ. માલજીના પહાડીયા, તા. માલપુર, જિ. સાબરકાંઠાના પત્ર ક્રમાંક ફડચ/૦૧/ચ/૬૯/૨૦૦૪, તા. ૨૪-૨-૨૦૦૪ની નોંધણી રદ અંગેની દરખાસ્ત.

(૨) ગુજરાત સહકારી મંડળીઓના અધિનિયમ, ૧૯૬૧ની કલમ-૧૧૪ અને કલમ-૨૦ની જોગવાઈઓ.

આદેશ

ક્રમાંક ફડચ/ફ/૧૧૮૮૩/૦૧/ગ/૩૯૯/૨૦૦૪.–ધી કિસાન ગૃપ તેલીબીયાં ઉત્પાદક સહકારી મંડળી લિ., મુ. માલજીના પહાડીયા, તા. માલપુર, જિ. સાબરકાંઠા એ નોંધણી નંબર સે-તે-૨૩૬૬૬, તા. ૨૮-૬-૧૯૬૯થી ગુજરાત સહકારી મંડળીઓના અધિનિયમ, ૧૯૬૧ હેઠળ નોંધાયેલ સહકારી મંડળી છે. જેને જિલ્લા રજિસ્ટ્રાર સહકારી મંડળીઓ, સાબરકાંઠા હિંમતનગરની કચેરીના હુકમ ક્રમાંક ફડચ/ફ/૧૧૮૮૩/૦૧/ગ/૧૮૯૧/૨૦૦૨, તા. ૧૭-૧૦-૨૦૦૦થી ફડચામાં લઈ જવામાં આવેલ હતી ફડચા અધિકારીશ્રીના તા. ૨૪-૨-૨૦૦૪થી પ્રાપ્ત થયેલ આખરી અહેવાલ મુજબ ફડચાની તમામ કામગીરી પૂર્ણ કરવામાં આવેલ છે. જેથી ગુજરાત સહકારી મંડળીઓના અધિનિયમ, ૧૯૬૧ની કલમ-૧૧૪(૨) અન્વયે આ મંડળીની ફડચાની કાર્યવાહી સમાપ્ત કરી ધી કિસાન ગૃપ તેલીબીયાં ઉત્પાદક સહકારી મંડળી લિ., મુ. માલજીના પહાડીયા, તા. માલપુર, જિ. સાબરકાંઠાની નોંધણી ગુજરાત સહકારી મંડળીઓની અધિનિયમની કલમ-૨૦ અન્વયે રદ કરવામાં આવે છે. અને મંડળી આ આદેશની તારીખથી બંધ થયેલી ગણાશે.

હિંમતનગર, તારીખ ૩૧મી માર્ચ, ૨૦૦૪.

વંચાણે લીધા :

(૧) સરકારશ્રીના કૃષિ અને સહકાર અને ગ્રામવિકાસ વિભાગના ઠરાવ ક્રમાંક જીએચકેએચ/૨૪-૯૧/ડીડીજી/૧૧૮૮/૫૨૦૪/જે, તા. ૩૦-૩-૧૯૯૧.

(૨) ફડચા અધિકારીશ્રી ધી આકોદરા ગૃપ તેલીબીયાં ઉત્પાદક સહકારી મંડળી લિ. (ફડચામાં) મુ. આકોદરા, તા. હિંમતનગર, જિ. સાબરકાંઠાના પત્ર ક્રમાંક ફડચ/૦૧/ચ/૬૮/૨૦૦૪, તા. ૨૪-૨-૨૦૦૪ની નોંધણી રદ અંગેની દરખાસ્ત.

(૨) ગુજરાત સહકારી મંડળીઓના અધિનિયમ, ૧૯૬૧ની કલમ-૧૧૪ અને કલમ-૨૦ની જોગવાઈઓ.

આદેશ

ક્રમાંક ફડચ/ફ/૧૨૨૪૪/૦૧/ગ/૪૦૦/૨૦૦૪.–ધી આકોદરા ગૃપ તેલીબીયાં ઉત્પાદક સહકારી મંડળી લિ., મુ. આકોદરા, તા. હિંમતનગર, જિ. સાબરકાંઠા એ નોંધણી નંબર સે-તે-૨૭૬૩૫, તા. ૩૧-૧૨-૧૯૮૮થી ગુજરાત સહકારી મંડળીઓના અધિનિયમ, ૧૯૬૧ હેઠળ નોંધાયેલ સહકારી મંડળી છે. જેને જિલ્લા રજિસ્ટ્રાર સહકારી મંડળીઓ, સાબરકાંઠા હિંમતનગરની કચેરીના હુકમ ક્રમાંક ફડચ/ફ/૧૨૨૪૪/૦૧/ગ/૧૭૨/૨૦૦૧, તા. ૬-૨-૨૦૦૧થી ફડચામાં લઈ જવામાં આવેલ હતી ફડચા અધિકારીશ્રીના તા. ૨૪-૨-૨૦૦૪થી પ્રાપ્ત થયેલ આખરી અહેવાલ મુજબ ફડચાની તમામ કામગીરી પૂર્ણ કરવામાં આવેલ છે.

INDEX

જેથી ગુજરાત સહકારી મંડળીઓના અધિનિયમ, ૧૯૬૧ની કલમ-૧૧૪(૨) અન્વયે આ મંડળીની ફડચાની કાર્યવાહી સમાપ્ત કરી ધી આકોદરા ગ્રૃપ તેલીબીયાં ઉત્પાદક સહકારી મંડળી લિ., મુ. આકોદરા, તા. હિંમતનગર, જિ. સાબરકાંઠાની નોંધણી ગુજરાત સહકારી મંડળીઓની અધિનિયમની કલમ-૨૦ અન્વયે રદ કરવામાં આવે છે. અને મંડળી આ આદેશની તારીખથી બંધ થયેલી ગણાશે.

હિંમતનગર, તારીખ ૩૧મી માર્ચ, ૨૦૦૪.

વંચાણે લીધા :

(૧) સરકારશ્રીના કૃષિ અને સહકાર અને ગ્રામવિકાસ વિભાગના ઠરાવ ક્રમાંક જીએચકેએચ/૨૪-૯૧/ડીડીજી/૧૧૮૮/૫૨૦૪/જે, તા. ૩૦-૩-૧૯૯૧.

(૨) ફડચા અધિકારીશ્રી ધી ફતેપુર ગ્રૃપ તેલીબીયાં ઉત્પાદક સહકારી મંડળી લિ. (ફડચામાં) મુ. ફતેપુર, તા. પ્રાંતિજ, જિ. સાબરકાંઠાના પત્ર ક્રમાંક ફડચ/૦૧/ચ/૭૦/૨૦૦૪, તા. ૨૪-૨-૨૦૦૪ની નોંધણી રદ અંગેની દરખાસ્ત.

(૨) ગુજરાત સહકારી મંડળીઓના અધિનિયમ, ૧૯૬૧ની કલમ-૧૧૪ અને કલમ-૨૦ની જોગવાઈઓ.

આદેશ

ક્રમાંક ફડચ/ફ/૧૩૬૧૫/૦૧/ગ/૪૦૧/૨૦૦૪.–ધી ફતેપુર ગ્રૃપ તેલીબીયાં ઉત્પાદક સહકારી મંડળી લિ., મુ. ફતેપુર, તા. પ્રાંતિજ, જિ. સાબરકાંઠા એ નોંધણી નંબર સે-તે-૨૩૬૬૦, તા. ૩૦-૩-૧૯૮૦થી ગુજરાત સહકારી મંડળીઓના અધિનિયમ, ૧૯૬૧ હેઠળ નોંધાયેલ સહકારી મંડળી છે. જેને જિલ્લા રજિસ્ટ્રાર સહકારી મંડળીઓ, સાબરકાંઠા હિંમતનગરની કચેરીના હુકમ ક્રમાંક ફડચ/ફ/૧૩૬૧૫/૦૧/ગ/૫૨૨/૨૦૦૩, તા. ૧૭-૩-૨૦૦૩થી ફડચામાં લઈ જવામાં આવેલ હતી ફડચા અધિકારીશ્રીના તા. ૨૪-૨-૨૦૦૪થી પ્રાપ્ત થયેલ આખરી અહેવાલ મુજબ ફડચાની તમામ કામગીરી પૂર્ણ કરવામાં આવેલ છે. જેથી ગુજરાત સહકારી મંડળીઓના અધિનિયમ, ૧૯૬૧ની કલમ-૧૧૪(૨) અન્વયે આ મંડળીની ફડચાની કાર્યવાહી સમાપ્ત કરી ધી ફતેપુર ગ્રૃપ તેલીબીયાં ઉત્પાદક સહકારી મંડળી લિ., મુ. ફતેપુર, તા. પ્રાંતિજ, જિ. સાબરકાંઠાની નોંધણી ગુજરાત સહકારી મંડળીઓની અધિનિયમની કલમ-૨૦ અન્વયે રદ કરવામાં આવે છે. અને મંડળી આ આદેશની તારીખથી બંધ થયેલી ગણાશે.

હિંમતનગર, તારીખ ૩૧મી માર્ચ, ૨૦૦૪.

વંચાણે લીધા :

(૧) સરકારશ્રીના કૃષિ અને સહકાર અને ગ્રામવિકાસ વિભાગના ઠરાવ ક્રમાંક જીએચકેએચ/૨૪-૯૧/ડીડીજી/૧૧૮૮/૫૨૦૪/જે, તા. ૩૦-૩-૧૯૯૧.

(૨) ફડચા અધિકારીશ્રી ધી ભૂતિયા ગ્રૃપ તેલીબીયાં ઉત્પાદક સહકારી મંડળી લિ. (ફડચામાં) મુ. ભૂતિયા, તા. ઈડર, જિ. સાબરકાંઠાના પત્ર ક્રમાંક ફડચ/૦૧/ચ/૩૬૧/૨૦૦૩, તા. ૨૩-૧૨-૨૦૦૩ની નોંધણી રદ અંગેની દરખાસ્ત.

(૨) ગુજરાત સહકારી મંડળીઓના અધિનિયમ, ૧૯૬૧ની કલમ-૧૧૪ અને કલમ-૨૦ની જોગવાઈઓ.

આદેશ

ક્રમાંક ફડચ/ફ/૧૨૨૩૮/૦૧/ગ/૪૦૨/૨૦૦૪.–ધી ભૂતિયા ગ્રૃપ તેલીબીયાં ઉત્પાદક સહકારી મંડળી લિ., મુ. ભૂતિયા, તા. ઈડર, જિ. સાબરકાંઠા એ નોંધણી નંબર સે-તે-૨૩૬૩૦, તા. ૨૬-૧૨-૧૯૮૮થી ગુજરાત સહકારી મંડળીઓના અધિનિયમ, ૧૯૬૧ હેઠળ નોંધાયેલ સહકારી મંડળી છે. જેને જિલ્લા રજિસ્ટ્રાર સહકારી મંડળીઓ, સાબરકાંઠા હિંમતનગરની કચેરીના હુકમ ક્રમાંક ફડચ/ફ/૧૨૨૩૮/૦૧/ગ/૧૬૬/૨૦૦૧, તા. ૬-૩-૨૦૦૧થી ફડચામાં લઈ જવામાં આવેલ હતી ફડચા અધિકારીશ્રીના તા. ૨૪-૧૨-૨૦૦૩થી પ્રાપ્ત થયેલ આખરી અહેવાલ મુજબ ફડચાની તમામ કામગીરી પૂર્ણ કરવામાં આવેલ છે. જેથી ગુજરાત સહકારી મંડળીઓના અધિનિયમ, ૧૯૬૧ની કલમ-૧૧૪(૨) અન્વયે આ મંડળીની ફડચાની કાર્યવાહી સમાપ્ત કરી ધી ભૂતિયા ગ્રૃપ તેલીબીયાં ઉત્પાદક સહકારી મંડળી લિ., મુ. ભૂતિયા, તા. ઈડર, જિ. સાબરકાંઠાની નોંધણી ગુજરાત સહકારી મંડળીઓની અધિનિયમની કલમ-૨૦ અન્વયે રદ કરવામાં આવે છે. અને મંડળી આ આદેશની તારીખથી બંધ થયેલી ગણાશે.

હિંમતનગર, તારીખ ૩૧મી માર્ચ, ૨૦૦૪.

વંચાણે લીધા :

(૧) સરકારશ્રીના કૃષિ અને સહકાર અને ગ્રામવિકાસ વિભાગના ઠરાવ ક્રમાંક જીએચકેએચ/૨૪-૯૧/ડીડીજી/૧૧૮૮/૫૨૦૪/જે, તા. ૩૦-૩-૧૯૯૧.

(૨) ફડચા અધિકારીશ્રી ધી માનગઢ ગ્રૃપ સેવા સહકારી મંડળી લિ. (ફડચામાં) મુ. માનગઢ, તા. ઈડર, જિ. સાબરકાંઠાના પત્ર ક્રમાંક ફડચ/૦૧/ગ/ચ/૭૧/૨૦૦૪, તા. ૨૪-૨-૨૦૦૪ની નોંધણી રદ અંગેની દરખાસ્ત.

(૨) ગુજરાત સહકારી મંડળીઓના અધિનિયમ, ૧૯૬૧ની કલમ-૧૧૪ અને કલમ-૨૦ની જોગવાઈઓ.

આદેશ

ક્રમાંક ફડચ/ફ/૧૧૮૫૮/૦૧/ગ/૪૦૩/૨૦૦૪.–ધી માનગઢ ગ્રૃપ સેવા સહકારી મંડળી લિ., મુ. માનગઢ, તા. ઈડર, જિ. સાબરકાંઠા એ નોંધણી નંબર સે-૨૧૨૦૪, તા. ૮-૭-૧૯૭૦થી ગુજરાત સહકારી મંડળીઓના અધિનિયમ, ૧૯૬૧ હેઠળ નોંધાયેલ સહકારી મંડળી છે. જેને જિલ્લા રજિસ્ટ્રાર સહકારી મંડળીઓ, સાબરકાંઠા હિંમતનગરની

કચેરીના હુકમ ક્રમાંક ફડચ/ફ/૧૧૮૫૮/૦૧/ગ/૨૦૮૪/૧૯૯૯, તા. ૩૧-૧૨-૧૯૯૯થી ફડચામાં લઈ જવામાં આવેલ હતી ફડચા અધિકારીશ્રીના તા. ૨૪-૨-૨૦૦૪થી પ્રાપ્ત થયેલ આખરી અહેવાલ મુજબ ફડચાની તમામ કામગીરી પૂર્ણ કરવામાં આવેલ છે. જેથી ગુજરાત સહકારી મંડળીઓના અધિનિયમ, ૧૯૬૧ની કલમ-૧૧૪(૨) અન્વયે આ મંડળીની ફડચાની કાર્યવાહી સમાપ્ત કરી ધી માનગઢ ગૃપ સેવા સહકારી મંડળી લિ., મુ. માનગઢ, તા. ઈડર, જિ. સાબરકાંઠાની નોંધણી ગુજરાત સહકારી મંડળીઓની અધિનિયમની કલમ-૨૦ અન્વયે રદ કરવામાં આવે છે. અને મંડળી આ આદેશની તારીખથી બંધ થયેલી ગણાશે.

હિંમતનગર, તારીખ ૩૧મી માર્ચ, ૨૦૦૪.

વંચાણે લીધા :

(૧) સરકારશ્રીના કૃષિ અને સહકાર અને ગ્રામવિકાસ વિભાગના ઠરાવ ક્રમાંક જીએચકેએચ/૨૪-૯૧/ડીડીજી/૧૧૮૮/૫૨૦૪/જે, તા. ૩૦-૩-૧૯૯૧.

(૨) ફડચા અધિકારીશ્રી ધી પીપરાણા ખેતી માટે પાણી પુરૂ પાડનારી સહકારી મંડળી લિ. (ફડચામાં) મુ. પીપરાણા, તા. માલપુર, જિ. સાબરકાંઠાના પત્ર ક્રમાંક ફડચ/૦૧/ગ/ચ/૭૩/૨૦૦૪, તા. ૨૪-૨-૨૦૦૪ની નોંધણી રદ અંગેની દરખાસ્ત.

(૨) ગુજરાત સહકારી મંડળીઓના અધિનિયમ, ૧૯૬૧ની કલમ-૧૧૪ અને કલમ-૨૦ની જોગવાઈઓ.

આદેશ

ક્રમાંક ફડચ/ફ/૧૨૮૭૬/૦૧/ગ/૪૦૪/૨૦૦૪.–ધી પીપરાણા ખેતી માટે પાણી પુરૂ પાડનારી સહકારી મંડળી લિ., મુ. પીપરાણા, તા. માલપુર, જિ. સાબરકાંઠા એ નોંધણી નંબર સે-૩૦૭, તા. ૯-૩-૧૯૫૩થી ગુજરાત સહકારી મંડળીઓના અધિનિયમ, ૧૯૬૧ હેઠળ નોંધાયેલ સહકારી મંડળી છે. જેને જિલ્લા રજિસ્ટ્રાર સહકારી મંડળીઓ, સાબરકાંઠા હિંમતનગરની કચેરીના હુકમ ક્રમાંક ફડચ/ફ/૧૨૮૭૬/૦૧/ગ/૨૫૬/૨૦૦૨, તા. ૨૫-૭-૨૦૦૨થી ફડચામાં લઈ જવામાં આવેલ હતી ફડચા અધિકારીશ્રીના તા. ૨૪-૨-૨૦૦૪થી પ્રાપ્ત થયેલ આખરી અહેવાલ મુજબ ફડચાની તમામ કામગીરી પૂર્ણ કરવામાં આવેલ છે. જેથી ગુજરાત સહકારી મંડળીઓના અધિનિયમ, ૧૯૬૧ની કલમ-૧૧૪(૨) અન્વયે આ મંડળીની ફડચાની કાર્યવાહી સમાપ્ત કરી ધી પીપરાણા ખેતી માટે પાણી પુરૂ પાડનારી સહકારી મંડળી લિ., મુ. પીપરાણા, તા. માલપુર, જિ. સાબરકાંઠાની નોંધણી ગુજરાત સહકારી મંડળીઓની અધિનિયમની કલમ-૨૦ અન્વયે રદ કરવામાં આવે છે. અને મંડળી આ આદેશની તારીખથી બંધ થયેલી ગણાશે.

હિંમતનગર, તારીખ ૩૧મી માર્ચ, ૨૦૦૪.

વંચાણે લીધા :

(૧) સરકારશ્રીના કૃષિ અને સહકાર અને ગ્રામવિકાસ વિભાગના ઠરાવ ક્રમાંક જીએચકેએચ/૨૪-૯૧/ડીડીજી/૧૧૮૮/૫૨૦૪/જે, તા. ૩૦-૩-૧૯૯૧.

(૨) ફડચા અધિકારીશ્રી ધી ઝેર -ભાંખરા ગૃપ પિયત સહકારી મંડળી લિ. (ફડચામાં) મુ. ઝેર-ભાંખરા, તા. વિજયનગર, જિ. સાબરકાંઠાના પત્ર ક્રમાંક ફડચ/૦૧/ગ/ચ/૬૭/૨૦૦૪, તા. ૨૪-૨-૨૦૦૪ની નોંધણી રદ અંગેની દરખાસ્ત.

(૨) ગુજરાત સહકારી મંડળીઓના અધિનિયમ, ૧૯૬૧ની કલમ-૧૧૪ અને કલમ-૨૦ની જોગવાઈઓ.

આદેશ

ક્રમાંક ફડચ/ફ/૧૮૭૯/૦૧/ગ/૪૦૫/૨૦૦૪.–ધી ઝેર -ભાંખરા ગૃપ પિયત સહકારી મંડળી લિ., મુ. ઝેર-ભાંખરા, તા. વિજયનગર, જિ. સાબરકાંઠા એ નોંધણી નંબર ખે-૨૪૨૯, તા. ૧-૩-૧૯૮૩થી ગુજરાત સહકારી મંડળીઓના અધિનિયમ, ૧૯૬૧ હેઠળ નોંધાયેલ સહકારી મંડળી છે. જેને જિલ્લા રજિસ્ટ્રાર સહકારી મંડળીઓ, સાબરકાંઠા હિંમતનગરની કચેરીના હુકમ ક્રમાંક ફડચ/ફ/૧૧૮૭૯/૦૧/ગ/૧૩૮૪/૨૦૦૦, તા. ૨-૮-૨૦૦૦થી ફડચામાં લઈ જવામાં આવેલ હતી ફડચા અધિકારીશ્રીના તા. ૨૪-૨-૨૦૦૪થી પ્રાપ્ત થયેલ આખરી અહેવાલ મુજબ ફડચાની તમામ કામગીરી પૂર્ણ કરવામાં આવેલ છે. જેથી ગુજરાત સહકારી મંડળીઓના અધિનિયમ, ૧૯૬૧ની કલમ-૧૧૪(૨) અન્વયે આ મંડળીની ફડચાની કાર્યવાહી સમાપ્ત કરી ધી ઝેર -ભાંખરા ગૃપ પિયત સહકારી મંડળી લિ., મુ. ઝેર-ભાંખરા, તા. વિજયનગર, જિ. સાબરકાંઠાની નોંધણી ગુજરાત સહકારી મંડળીઓની અધિનિયમની કલમ-૨૦ અન્વયે રદ કરવામાં આવે છે. અને મંડળી આ આદેશની તારીખથી બંધ થયેલી ગણાશે.

હિંમતનગર, તારીખ ૩૧મી માર્ચ, ૨૦૦૪.

વંચાણે લીધા :-

(૧) ગુજરાત સહકારી મંડળાઓના અધિનિયમ, ૧૯૬૧ની કલમ-૧૦૭ અને ૧૦૮ ની જોગવાઈઓ.

(૨) સરકારશ્રીના કૃષિ, સહકાર અને ગ્રામ્ય વિકાસ વિભાગના ઠરાવ ક્રમાંક જી.એચ.કે.એચ./ડી.ડી.જી./૧૧૮૮/૫૨૦૪/જ, તારીખ ૩૦મી માર્ચ, ૧૯૯૧.

(૩) અત્રેની કચેરીના તારીખ ૨૪મી ડિસેમ્બર, ૨૦૦૩ની કારણદર્શક નોટીસ પત્ર ક્રમાંક ફડચ/૦૧/ગ/૨૭૭૫/૨૦૦૩.

પ્રસ્તાવના

જા. નં. ફડચ/૦૧/ગ/૪૦૬/૨૦૦૪.–ધી નીચીધનાલ ગૃપ તેલીબીયાં ઉત્પાદક સહકારી મંડળી લિ., મું. નીચીધનાલ, તા. ખેડબ્રહ્મા, જિ. સાબરકાંઠા, ગુજરાત સહકારી મંડળીઓના અધિનિયમ, ૧૯૬૧

INDEX

હેઠળ નોંધાયેલ સહકારી સંસ્થા છે. જેનો વહીવટ અધિનિયમ અને નિયમ તથા મંડળીના પેટા નિયમ અનુસાર કરવાનો રહે છે. આ મંડળીનું તારીખ ૧લી એપ્રિલ, ૨૦૦૨ થી તારીખ ૩૧મી માર્ચ, ૨૦૦૩ સુધીના સમયગાળાનું વૈધાનિક ઓડીટ, ઓડીટર ગ્રેડ-૨, સહકારી મંડળી ખેડબ્રહ્મા દ્વારા કરવામાં આવેલ છે. મંડળીએ પેટા કાયદાના ઉદ્દેશો પરિપુર્ણ થાય તે રીતે કામગીરી કરી નથી. આ ઉપરાંત નીચે મુજબની અન્ય ક્ષતિઓ જણાઈ આવેલ છે.

(૧) મંડળી ૪ વર્ષથી સ્થગીત છે. મંડળીના પેટા નિયમ મુજબના ઉદ્દેશ પરિપૂર્ણ કરવા મંડળીના સંચાલકો દ્વારા કોઈ પ્રયત્નો કરવામાં આવેલ નથી.

(૨) મંડળીની વ્ય. કમીટીની મીટીંગ તથા વા. સાધારણ સભાની મીટીંગો નિયમિત ભરાતી નથી.

(૩) મંડળીએ ઓડીટ મેમાની દુરસ્તી કરેલ નથી.

(૪) મંડળી ચલાવવામાં મંડળીના હોદ્દેદારોને રસ નથી.

(૫) મંડળીનો વહીવટ સહકારી કાયદા કાનૂન તથા પેટા નિયમની જોગવાઈઓ મુજબ કરવામાં મંડળીના કાર્યવાહકો નિષ્ફળ ગયેલ છે. તથા મંડળીની આર્થિક સ્થિતિ દિનપ્રતિદિન કથળતી જાય છે.

ઉપરોક્ત ક્ષતિઓ અંગે મંડળીના કાર્યવાહકોને આમુખ-૩થી કારણદર્શક નોટીસ આપી તારીખ ૮મી જાન્યુઆરી, ૨૦૦૪ના રોજ રૂબરૂ હાજર રહી લેખિત/મૌખિક રજુઆત કરવા તક આપવામાં આવેલ હતી. પરંતુ સદર મુદતે મંડળીના કાર્યવાહકોએ હાજર રહી રજુઆત કરેલ છે કે, છેલ્લા દુષ્કાળને કારણે મંડળીના ઉદ્દેશોને લગતા પાકો ન હોવાથી ખરીદ-વેચાણ કરેલ નથી. તારીખ ૧૩મી નવેમ્બર, ૨૦૦૩ ના રોજ મગફળી અંદાજે ૨૫ કવીન્ટલ ખરીદી મંડળી મારફતે કરેલ છે. ઉક્ત બાબતોનો વિગતવાર અહેવાલ તથા હીસાબી પત્રકો રજુ કરવા સારૂં તારીખ ૧૬મી ફેબ્રુઆરી, ૨૦૦૪ની મુદત આપવામાં આવેલ હતી. સદર મુદતે મંડળીના કાર્યવાહકો હાજર રહેલ નથી. ફરીથી રજુઆત કરવા સારૂં તારીખ ૪થી માર્ચ, ૨૦૦૪ની મુદત આપવામાં આવેલ હતી. સદર મુદતે હાજર રહી રજુઆત કરેલ નથી કે કામગીરી કર્યાનો આધાર રજુ કરેલ નથી. જેથી મંડળીએ કોઈ કામગીરી કરેલાનું પ્રતિપાદિત થતું નથી.

પ્રસ્તુત સંજોગો ધ્યાને લેતાં ઉક્ત મંડળીને ગુજરાત સહકારી મંડળીઓના અધિનિયમ, ૧૯૬૧ની કલમ-૧૦૭ અન્વયે આટોપી લેવાનુ અનિવાર્ય જણાતાં નીચે મુજબનો હુકમ કરવામાં આવે છે.

વચગાળાનો હુકમ

આથી હું જે. જે. શાહ, જિલ્લા રજિસ્ટ્રાર, સહકારી મંડળીઓ, હિંમતનગર, જિલ્લો સાબરકાંઠા મને પ્રાપ્ત થયેલ અધિકારની રૂએ ધી નીચી ઘનાલ ગૃપ તેલીબીયાં ઉત્પાદક સહકારી મંડળી લિ., મું. નીચી ઘનાલ, તા. ખેડબ્રહ્મા, જિ. સાબરકાંઠાને પ્રસ્તાવનામાં જણાવેલ કારણોસહ ગુજરાત સહકારી મંડળીઓના અધિનિયમ, ૧૯૬૧ની કલમ ૧૦૭(૧)(એ)(સી)(ii) અન્વયે આટોપી લેવાનો વચગાળાનો આદેશ કરૂં છું. અને આ જ અધિનિયમની કલમ-૧૦૮ અન્વયે ફડચા અધિકારી તરીકે સહકારી અધિકારી (ફડચો), લગત આ કચેરી, હિંમતનગરની નિમણુંક કરૂં છું.

ઉપરોક્ત વચગાળાના હુકમ સામે મંડળીને રજુઆત કે ખુલાસો કરવો હોય તો આદેશની તારીખથી એક માસની મુદતમાં લેખિત/મૌખિક, રૂબરૂ કે અધિકૃત પ્રતિનિધિ મારફતે કરવા જણાવવામાં આવે છે. તથા રૂબરૂ રજુઆત કરવા તારીખ ૩જી મે, ૨૦૦૪ના રોજ ૧૦.૦૦ કલાકે આ કચેરીએ હાજર રહી લેખિત/મૌખિક રજુઆત/ખુલાસો કરવાની તક આપવામાં આવે છે. ઉક્ત મુદત દરમ્યાન મંડળી તરફથી કોઈ ખુલાસો કે રજુઆત કરવામાં નહીં આવે તો મુદત વીતેથી મંડળીને આટોપી લેવાનો અંતિમ આદેશ કરવામાં આવશે.

હિંમતનગર, તારીખ ૩૧મી માર્ચ, ૨૦૦૪.

જે. જે. શાહ,
જિલ્લા રજિસ્ટ્રાર,
સહકારી મંડળીઓ, સાબરકાંઠા,
હિંમતનગર.

વંચાણે લીધા :-

(૧) ગુજરાત સહકારી મંડળીઓના અધિનિયમ-૧૯૬૧ની કલમ-૧૦૭ અને ૧૦૮ની જોગવાઈઓ.

(૨) સરકારશ્રીના કૃષિ, સહકાર અને ગ્રામ વિકાસ વિભાગના ઠરાવ ક્રમાંક : જીએચકેએચ/૨૪-૯૧/ડીડીજી/૧૧૮૮/૫૨૦૪/જે, તારીખ ૩૦-૩-૧૯૯૧.

(૩) અત્રેની કચેરીના તારીખ ૨૦-૨-૨૦૦૪ની કારણદર્શક નોટીસ પત્ર ક્રમાંક : ફડચ/૦૧/ગ/૨૫૮/૨૦૦૪.

(૪) ધી ગાંઠીયોલ ગૃપ તેલીબીયાં ઉત્પાદક સહ. મંડળીના ચેરમેનશ્રીનું તારીખ ૮-૩-૨૦૦૪નું નિવેદન.

પ્રસ્તાવના

જા.નં. ફડચ/૦૧/ગ/૪૦૮/૨૦૦૪.–ધી ગાંઠીયોલ ગૃપ તેલીબીયાં ઉત્પાદક સહકારી મંડળી લિ., મું. ગાંઠીયોલ, તા. ઈડર, જિ. સાંબરકાંઠા, ગુજરાત સહકારી મંડળીઓના અધિનિયમ-૧૯૬૧ હેઠળ નોંધાયેલ સહકારી સંસ્થા છે. જેનો વહીવટ-અધિનિયમ અને નિયમ તથા મંડળીના પેટા નિયમ અનુસાર કરવાનો રહે છે. આ મંડળીનું તારીખ ૧-૪-૨૦૦૨ થી તારીખ ૩૧-૩-૨૦૦૩ સુધીના સમયગાળાનું વૈધાનિક ઓડીટ ઓડીટર ગ્રેડ-૨, સ. મં. (પ્રમાણિત) હિંમતનગર દ્વારા કરવામાં આવેલ છે. મંડળીને પેટા કાયદાના ઉદ્દેશો પરિપુર્ણ થાય તે રીતે કામગીરી કરી નથી. આ ઉપરાંત નીચે મુજબની અન્ય ક્ષતિઓ જણાઈ આવેલ છે.

(૧) મંડળીએ ઓડીટ મેમાની દુરસ્તી કરેલ નથી.

(૨) મંડળીની વ્ય. કમીટીની મીટીંગો મળતી નથી.

INDEX

(૩) મંડળી છેલ્લા ૩ વર્ષથી સ્થગિત અવસ્થામાં છે.

(૪) મંડળીની ખોટમાં ઉત્તરોત્તર વધારો થાય છે.

(૫) મંડળી છેલ્લા ૩ વર્ષથી વા. સા. સભા મળેલ નથી.

(૬) મંડળી તેના ઉદ્દેશો તેમજ પેટા નિયમ મુજબ કામગીરી કરતી નથી.

(૭) મંડળીની છેલ્લા ૩ વર્ષની ઓડીટ ફી ભરવાની બાકી છે.

(૮) મંડળીની નાણાકીય પરિસ્થિતિ જોતાં તે બિનઅર્થક્ષમ થતી જાય છે.

ઉપરોક્ત ક્ષતિઓ અંગે મંડળીના કાર્યવાહકોને આમુખ-૩ થી કારણદર્શક નોટીસ આપી તારીખ ૮-૩-૨૦૦૪ના રોજ રૂબરૂ હાજર રહી લેખિત/મૌખિક રજુઆત કરવા તક આપવામાં આવેલ હતી. સદર મુદતે મંડળીના કાર્યવાહકોએ હાજર રહેલ હતા અને મંડળીને ફડચામાં લઇ જવા સંમતિ આપેલ છે.

પ્રસ્તુત સંજોગો ધ્યાને લેતાં ઉક્ત મંડળીને ગુજરાત સહકારી મંડળીઓના અધિનિયમ-૧૯૬૧ની કલમ-૧૦૭ અન્વયે આટોપી લેવાનું અનિવાર્ય જણાવતાં નીચે મુજબનો હુકમ કરવામાં આવે છે.

વચગાળાનો હુકમ

આથી હું, જે. જે. શાહ, જિલ્લા રજિસ્ટ્રાર, સહકારી મંડળીઓ, હિંમતનગર, જિ. સાબરકાંઠા મને પ્રાપ્ત થયેલ અધિકારોની રૂએ ધી ગાંઠીયોલ ગૃપ તેલીબીયાં ઉત્પાદક સહકારી મંડળી લિ., મું. ગાંઠીયોલ, તા. ઇડર, જિ. સાબરકાંઠાને પ્રસ્તાવનામાં જણાવેલ કારણોસહ ગુજરાત સહકારી મંડળીઓના અધિનિયમ-૧૯૬૧ની કલમ-૧૦૭(૧) (એ) સી (ii) અન્વયે આટોપી લેવાનો વચગાળાનો આદેશ કરું છું. અને આજ અધિનિયમની કલમ-૧૦૮ અન્વયે ફડચા અધિકારી તરીકે સહકારી અધિકીરી (ફડચો) લગત આ કચેરી, હિંતમનગરની નિમણૂક કરું છું.

ઉપરોક્ત વચગાળાના હુકમ સામે મંડળીને રજુઆત કે ખુલાસો કરવો હોય તો આદેશની તારીખથી એક માસની મુદતમાં લેખિત/મૌખિક, રૂબરૂ કે અધિકૃત પ્રતિનિધિ મારફતે કરવા જણાવામાં આવે છે. ઉક્ત મુદત દરમ્યાન મંડળી તરફથી કોઇ ખુલાસો કે રજુઆત કરવામાં નહીં આવે તો મુદત વીતેથી મંડળીને આટોપી લેવાનો અંતિમ આદેશ કરવામાં આવશે.

હિંમતનગર, તારીખ ૩૧મી માર્ચ, ૨૦૦૪.

વંચાણે લીધા :-

(૧) ગુજરાત સહકારી મંડળીઓના અધિનિયમ-૧૯૬૧ની કલમ-૧૦૭ અને ૧૦૮ની જોગવાઇઓ.

(૨) સરકારશ્રીના કૃષિ, સહકાર અને ગ્રામ વિકાસ વિભાગના ઠરાવ ક્રમાંક : જીએચકેએચ/૨૪-૯૧/ડીડીજી/૧૧૮૮/૫૨૦૪/જ, તારીખ ૩૦-૩-૧૯૯૧.

(૩) અત્રેની કચેરીના તારીખ ૨૪-૧૨-૨૦૦૩ની કારણદર્શક નોટીસ પત્ર ક્રમાંક : ફડચ/૦૧/ગ/૨૭૬૪/૨૦૦૩.

પ્રસ્તાવના

જા.નં. ફડચ/૦૧/ગ/૪૦૮/૨૦૦૪.–ધી પોશીના વિસ્તાર આદિજાતિ બચત અને ધિરાણ સહકારી મંડળી લિ., મું. પોશીના, તા. ખેડબ્રહ્મા, જિ. સાંબરકાંઠા, ગુજરાત સહકારી મંડળીઓના અધિનિયમ-૧૯૬૧ હેઠળ નોંધાયેલ સહકારી સંસ્થા છે. જેનો વહીવટ અધિનિયમ અને નિયમ તથા મંડળીના પેટા નિયમ અનુસાર કરવાનો રહે છે. આ મંડળીનું તારીખ ૧-૭-૧૯૯૯ થી તારીખ ૩૧-૩-૨૦૦૩ સુધીના સમયગાળાનું વૈધાનિક ઓડીટ ઓડીટર ગ્રેડ-૨, સ. મં. ખેડબ્રહ્મા દ્વારા કરવામાં આવેલ છે. મંડળીને પેટા કાયદાના ઉદ્દેશો પરિપુર્ણ થાય તે રીતે કામગીરી કરી નથી. આ ઉપરાંત નીચે મુજબની અન્ય ક્ષતિઓ જણાઇ આવેલ છે.

(૧) મંડળીએ નોંધણી થયા પછી કામ શરુ કરેલ નથી.

(૨) મંડળીની વ્ય. કમીટી/વા. સા. સભાની મીટીંગો નિયમિત મળતી નથી.

(૩) મંડળીએ ઓડીટ મેમાની દુરસ્તી કરેલ નથી.

(૪) મંડળી ચલાવવામાં મંડળીના હોદ્દેદારોને રસ નથી.

(૫) મંડળીએ તેના પેટા નિયમના ઉદ્દેશો મુજબની કામગીરી હાથ ધરેલ નથી.

ઉપરોક્ત ક્ષતિઓ અંગે મંડળીના કાર્યવાહકોને આમુખ-૩ થી કારણદર્શક નોટીસ આપી તારીખ ૮-૧-૨૦૦૪ના રોજ રૂબરૂ હાજર રહી લેખિત / મૌખિક રજુઆત કરવા તક આપવામાં આવેલ હતી. પરંતુ નોટીસ બજવણી ન થતાં (અને કલેઇમ્ડ) પરત આવેલ હતી. ફરીથી ચેરમેન / મંત્રીને નામ જોગ નોટીસ બજવણી કરી અને તારીખ ૧૬-૨-૨૦૦૪ની મુદત આપવામાં આવેલ હતી. સદર મુદતે મંડળીના કાર્યવાહકો હાજર રહેલ નથી તારીખ ૧૭-૨-૨૦૦૪ના રોજ ચેરમેનશ્રીએ ફોન દ્વારા મુદતની માંગણી કરતાં તારીખ ૧-૩-૨૦૦૪ની મુદત આપવામાં આવેલ હતી. પરંતુ સદર મુદતે હાજર રહેલ નથી. આમ પુરતી તક આપવા છતાં મંડળી તરફથી કોઇ રજુઆત કરવામાં આવેલ નથી. જેથી ઉક્ત મુદ્દાઓ પરત્વે મંડળીને ફડચામાં લઇ જવી જરૂરી જણાય છે.

પ્રસ્તુત સંજોગો ધ્યાને લેતાં ઉક્ત મંડળીને ગુજરાત સહકારી મંડળીઓના અધિનિયમ-૧૯૬૧ની કલમ-૧૦૭ અન્વયે આટોપી લેવાનું અનિવાર્ય જણાતાં નીચે મુજબનો હુકમ કરવામાં આવે છે.

વચગાળાનો હુકમ

આથી હું, જે. જે. શાહ, જિલ્લા રજિસ્ટ્રાર, સહકારી મંડળીઓ, હિંમતનગર, જિ. સાબરકાંઠા મને પ્રાપ્ત થયેલ અધિકારની રૂએ ધી પોશીના વિસ્તાર આદિજાતિ બચત અને ધિરાણ સહકારી મંડળી લિ., મું. પોશિના, તા. ખેડબ્રહ્મા, જિ. સાબરકાંઠાને પ્રસ્તાવનામાં જણાવેલ કારણોસહ ગુજરાત સહકારી મંડળીઓના અધિનિયમ-૧૯૬૧ની કલમ-૧૦૭(૧) (એ) સી (ii) અન્વયે આટોપી લેવાનો વચગાળાનો આદેશ

રૂં છું. અને આ અધિનિયમની કલમ-૧૦૮ અન્વયે ફડચા અધિકારી રીકે સહકારી અધિકારી (ફડચો), લગત આ કચેરી, હિંમતનગરની ંમણૂક કરૂં છું.

ઉપરોક્ત વચગાળાના હુકમ સામે મંડળીને રજુઆત કે ખુલાસો રવો હોય તો આદેશની તારીખથી એક માસની મુદતમાં ખિત/મૌખિક, રૂબરૂ કે અધિકૃત પ્રતિનિધિ મારફતે કરવા તારીખ ા-૫-૨૦૦૪ના રોજ ૧૨-૩૦ કલાકે આ કચેરીએ હાજર રહી ખિત/મૌખિક રજુઆત/ખુલાસો કરવાની તક આપવામાં આવે છે. ક્ત મુદત દરમ્યાન મંડળી તરફથી કોઇ ખુલાસો કે રજુઆત કરવામાં હીં આવે તો મુદત વીતેથી મંડળીનો આટોપી લેવાનો અંતિમ આદેશ રવામાં આવશે.

હિંમતનગર, તારીખ ૩૧મી માર્ચ, ૨૦૦૪.

ંચાણે લીધા :-

૧) ગુજરાત સહકારી મંડળીઓના અધિનિયમ-૧૯૬૧ની કલમ-૧૦૭ અને ૧૦૮ની જોગવાઇઓ.

૨) સરકારશ્રીના કૃષિ, સહકાર અને ગ્રામ વિકાસ વિભાગના ઠરાવ ક્રમાંક : જીએચકેએચ/૨૪-૯૧/ડીડીજી/૧૧૮૮/૫૨૦૪/જે, તારીખ ૩૦-૩-૧૯૯૧.

૩) અત્રેની કચેરીના તારીખ ૧-૯-૨૦૦૩ની કારણદર્શક નોટીસ પત્ર ક્રમાંક : ફડચ/૦૧/ગ/૧૭૭૨/૨૦૦૩.

૪) ફડચાના વચગાળાના હુકમ ક્રમાંક : ફડચ/૦૧/૧૬૪/૨૦૦૪, તારીખ ૩૦-૧-૨૦૦૪.

ફડચાનો અંતિમ આદેશ

જા.નં. ફડચ/ફ/૧૩૬૪૦/૦૧/ગ/૪૧૩/૨૦૦૪.—ધી વડવાસા ગૃપ સેવા સહકારી મંડળી લિ., મું. વડવાસા, તા. પ્રાંતિજ, જિ. સાંબરકાંઠા, નોંધણી ક્રમાંક ૨૨૪૬, તારીખ ૩૦-૮-૧૯૬૧ થી નોંધાયેલ સહકારી મંડળી છે. ગુજરાત સહકારી મંડળીઓના અધિનિયમ-૧૯૬૧ ની કલમ-૧૦૭ (૧) (સી) (૨) અન્વયે આમુખ-૪માં જણાવેલ વચગાળાના હુકમથી આ મંડળીને ફડચામાં લઇ જઇ સદર વચગાળાના ફડચાના હુકમ સામે વાંધા સુચનો રજુ કરવા માટે એક માસની તક આપવામાં આવેલ હતી. રૂબરૂ રજુઆત માટે પણ તારીખ ૧-૩-૨૦૦૪ના રોજ તક આપવામાં આવેલ હતી. છતાં મંડળી તરફથી કોઇ રજુઆત કરવામાં આવેલ નથી. આમુખ-૪ માં જણાવેલ ગુજરાત સહકારી મંડળીઓના અધિનિયમ-૧૯૬૧ની કલમ-૧૦૭ (૩) હેઠળ વચગાળાના હુકમને બહાલી આપતાં ધી વડવાસા ગૃપ સેવા સહકારી મંડળી લિ., વડવાસા, તા. પ્રાંતિજ, જિ. સાબરકાંઠાને ફડચામાં લઇ જવાનો અંતિમ આદેશ કરવામાં આવે છે. અને ગુજરાત સહકારી મંડળીઓના અધિનિયમ-૧૯૬૧ની કલમ-૧૦૮ અન્વયે આ અંગે નિમાયેલા ફડચા અધિકારી ધી સાબરકાંઠા જિલ્લા મધ્યસ્થ સહકારી બેંક લિ., હિંમતનગરે ફડચાની કામગીરી આ ફડચાના અંતિમ આદેશની તારીખથી ત્રણ વર્ષની મુદતમાં પુર્ણ કરવાનો રહેશે. તથા નિયમોનુસાર ફડચા ફી આકારણી કરી બેંકમાં જમા કરાવવાની રહેશે.

હિંમતનગર, તારીખ ૩૧મી માર્ચ, ૨૦૦૪.

વંચાણે લીધા :-

(૧) ગુજરાત સહકારી મંડળીઓના અધિનિયમ-૧૯૬૧ની કલમ-૧૦૭ અને ૧૦૮ની જોગવાઇઓ.

(૨) સરકારશ્રીના કૃષિ, સહકાર અને ગ્રામ વિકાસ વિભાગના ઠરાવ ક્રમાંક જીએચકેએચ/૨૪-૯૧/ડીડીજી/૧૧૮૮/૫૨૦૪/જે, તારીખ ૩૦-૩-૧૯૯૧.

(૩) અત્રેની કચેરીના તારીખ ૮-૧૦-૨૦૦૩ની કારણદર્શક નોટીસ પત્ર ક્રમાંક ફડચ/૦૧/ગ/૨૩૦૦/૨૦૦૪.

(૪) ફડચાના વચગાળાના હુકમ ક્રમાંક ફડચ/૦૧/૧૬૫/૨૦૦૪, તારીખ ૩૦-૧-૨૦૦૪.

ફડચાનો અંતિમ આદેશ

જા.નં. ફડચ/ફ/૧૩૬૪૧/૦૧/ગ/૪૧૪/૨૦૦૪.—ધી મહાદેવગ્રામ ગૃપ સેવા સહકારી મંડળી લિ., મું. મહાદેવગ્રામ, તા. મોડાસા, જિ. સાંબરકાંઠા, નોંધણી ક્રમાંક ૨૦૭૨૧, તારીખ ૩-૬-૧૯૫૩ થી નોંધાયેલ સહકારી મંડળી છે. ગુજરાત સહકારી મંડળીઓના અધિનિયમ-૧૯૬૧ની કલમ-૧૦૭ (૧) અન્વયે આમુખ-૪માં જણાવેલ વચગાળાના હુકમથી આ મંડળીને ફડચામાં લઇ જઇ સદર વચગાળાના ફડચાના હુકમ સામે વાંધા સુચનો રજુ કરવા માટે એક માસની તક આપવામાં આવેલ હતી. રૂબરૂ રજુઆત કરવા માટે પણ તારીખ ૧-૩-૨૦૦૪ના રોજ તક આપવામાં આવેલ હતી. છતાં મંડળી તરફથી કોઇ રજુઆત કરવામાં આવેલ નથી. આમુખ-૪ માં જણાવેલ ગુજરાત સહકારી મંડળીઓના અધિનિયમ-૧૯૬૧ની કલમ-૧૦૭ (૩) હેઠળ વચગાળાના હુકમને બહાલી આપતાં ધી મહાદેવગ્રામ ગૃપ સેવા સહકારી મંડળી લિ., મું. મહાદેવગ્રામ, તા. મોડાસા, જિ. સાબરકાંઠાને ફડચામાં લઇ જવાનો અંતિમ આદેશ કરવામાં આવે છે. અને ગુજરાત સહકારી મંડળીઓના અધિનિયમ-૧૯૬૧ની કલમ-૧૦૮ અન્વયે આ અંગે નિમાયેલા ફડચા અધિકારી ધી સાબરકાંઠા જિલ્લા મધ્યસ્થ સહકારી બેંક લિ., હિંમતનગરે ફડચાની કામગીરી આ ફડચાના અંતિમ આદેશની તારીખથી ત્રણ વર્ષની મુદતમાં પુર્ણ કરવાનો રહેશે. તથા નિયમોનુસાર ફડચા ફી આકારણી કરી બેંકમાં જમા કરાવવાની રહેશે.

હિંમતનગર, તારીખ ૩૧મી માર્ચ, ૨૦૦૪.

વંચાણે લીધા :-

(૧) ગુજરાત સહકારી મંડળીઓના અધિનિયમ-૧૯૬૧ની કલમ-૧૦૭ અને ૧૦૮ની જોગવાઇઓ.

(૨) સરકારશ્રીના કૃષિ, સહકાર અને ગ્રામ વિકાસ વિભાગના ઠરાવ ક્રમાંક : જીએચકેએચ/૨૪-૯૧/ડીડીજી/૧૧૮૮/૫૨૦૪/જે, તારીખ ૩૦-૩-૧૯૯૧.

INDEX

(૩) અત્રેની કચેરીના તારીખ ૨૪-૧૨-૨૦૦૩ની કારણદર્શક નોટીસ પત્ર ક્રમાંક ફડચ/૦૧/ગ/૨૭૬૮/૨૦૦૩.

(૪) ફડચાના વચગાળાના હુકમ ક્રમાંક ફડચ/૦૧/૧૦૨/૨૦૦૪, તારીખ ૨૭-૧-૨૦૦૪.

ફડચાનો અંતિમ આદેશ

જા.નં. ફડચ/ફ/૧૩૬૪૨/૦૧/ગ/૪૧૫/૨૦૦૪.–ધી વસાઇ ગૃપ તેલીબીયાં ઉત્પાદક સહકારી મંડળી લિ., મું. વસાઇ, તા. ઇડર, જિ. સાંબરકાંઠા, નોંધણી ક્રમાંક ૧૦૨૯૫, તારીખ ૨૫-૧-૧૯૯૪ થી નોંધાયેલ સહકારી મંડળી છે. ગુજરાત સહકારી મંડળીઓના અધિનિયમ-૧૯૬૧ ની કલમ-૧૦૭ (૧) (સી) (૨) અન્વયે આમુખ-જમાં જણાવેલ વચગાળાના હુકમથી આ મંડળીને ફડચામાં લઇ જઇ સદર વચગાળાના ફડચાના હુકમ સામે વાંધા સુચનો રજુ કરવા માટે એક માસની તક આપવામાં આવેલ હતી. છતાં મંડળી તરફથી કોઇ રજુઆત કરવામાં આવેલ નથી. આમુખ-જમાં જણાવેલ ગુજરાત સહકારી મંડળીઓના અધિનિયમ-૧૯૬૧ની કલમ-૧૦૭ (૩) હેઠળ વચગાળાના હુકમને બહાલી આપતાં ધી વસાઇ ગૃપ તેલીબીયાં ઉત્પાદક સહકારી મંડળી લિ., મું. વસાઇ, તા. ઈડર, જિ. સાબરકાંઠાને ફડચામાં લઇ જવાનો અંતિમ આદેશ કરવામાં આવે છે અને ગુજરાત સહકારી મંડળીઓના અધિનિયમ-૧૯૬૧ની કલમ-૧૦૮ અન્વયે આ અંગે નિમાયેલ ફડચા અધિકારી સહકારી અધિકારી (ફડચા) લગત આ કચેરી, હિંમતનગરે ફડચાની કામગીરી આ ફડચાના અંતિમ આદેશની તારીખથી ત્રણ વર્ષની મુદતમાં પુર્ણ કરવાની રહેશે તથા નિયમોનુસાર ફડચા ફી આકારણી કરી સરકારી તિજોરીમાં જમા કરાવવાની રહેશે.

હિંમતનગર, તારીખ ૩૧મી માર્ચ, ૨૦૦૪.

વંચાણે લીધા :-

(૧) ગુજરાત સહકારી મંડળીઓના અધિનિયમ-૧૯૬૧ની કલમ-૧૦૭ અને ૧૦૮ની જોગવાઇઓ.

(૨) સરકારશ્રીના કૃષિ, સહકાર અને ગ્રામ વિકાસ વિભાગના ઠરાવ ક્રમાંક : જીએચકેએચ/૨૪-૯૧/ડીડીજી/૧૧૮૮/૫૨૦૪/જે, તારીખ ૩૦-૩-૧૯૯૧.

(૩) અત્રેની કચેરીના તારીખ ૨૪-૧૨-૨૦૦૩ની કારણદર્શક નોટીસ પત્ર ક્રમાંક ફડચ/૦૧/ગ/૨૭૬૬/૨૦૦૩.

(૪) ફડચાના વચગાળાના હુકમ ક્રમાંક ફડચ/૦૧/ગ/૧૦૩/૨૦૦૪, તારીખ ૨૭-૧-૨૦૦૪.

ફડચાનો અંતિમ આદેશ

જા.નં. ફડચ/ફ/૧૩૬૪૩/૦૧/ગ/૪૧૬/૨૦૦૪.–ધી ભંડવાલ ગૃપ તેલીબીયાં ઉત્પાદક સહકારી મંડળી લિ., મું. ભંડવાલ, તા. વડાલી, જિ. સાંબરકાંઠા, નોંધણી ક્રમાંક ૧૪૨૮૯, તારીખ ૨૫-૩-૧૯૮૪ થી નોંધાયેલ સહકારી મંડળી છે. ગુજરાત સહકારી મંડળીઓના અધિનિયમ-૧૯૬૧ ની કલમ-૧૦૭ (૧) (સી) (૨) અન્વયે આમુખ-જમાં જણાવેલ વચગાળાના હુકમથી આ મંડળીને ફડચામાં લઇ જઇ સદર વચગાળાના ફડચાના હુકમ સામે વાંધા સુચનો રજુ કરવા માટે એક માસની તક આપવામાં આવેલ હતી. છતાં મંડળી તરફથી કોઇ રજુઆત કરવામાં આવેલ નથી. આમુખ-જમાં જણાવેલ ગુજરાત સહકારી મંડળીઓના અધિનિયમ-૧૯૬૧ની કલમ-૧૦૭ (૩) હેઠળ વચગાળાના હુકમને બહાલી આપતાં ધી ભંડવાલ ગૃપ તેલીબીયાં ઉત્પાદક સહકારી મંડળી લિ., મું. ભંડવાલ, તા. વડાલી, જિ. સાબરકાંઠાને ફડચામાં લઇ જવાનો અંતિમ આદેશ કરવામાં આવે છે અને ગુજરાત સહકારી મંડળીઓના અધિનિયમ-૧૯૬૧ની કલમ-૧૦૮ અન્વયે આ અંગે નિમાયેલ ફડચા અધિકારી સહકારી અધિકારી (ફડચા) લગત આ કચેરી, હિંમતનગરે ફડચાની કામગીરી આ ફડચાના અંતિમ આદેશની તારીખથી ત્રણ વર્ષની મુદતમાં પુર્ણ કરવાની રહેશે તથા નિયમોનુસાર ફડચા ફી આકારણી કરી સરકારી તિજોરીમાં જમા કરાવવાની રહેશે.

હિંમતનગર, તારીખ ૩૧મી માર્ચ, ૨૦૦૪.

વંચાણે લીધા :-

(૧) ગુજરાત સહકારી મંડળીઓના અધિનિયમ-૧૯૬૧ની કલમ-૧૦૭ અને ૧૦૮ની જોગવાઇઓ.

(૨) સરકારશ્રીના કૃષિ, સહકાર અને ગ્રામ વિકાસ વિભાગના ઠરાવ ક્રમાંક જીએચકેએચ/૨૪-૯૧/ડીડીજી/૧૧૮૮/૫૨૦૪/જે, તારીખ ૩૦-૩-૧૯૯૧.

(૩) અત્રેની કચેરીના તારીખ ૨૪-૧૨-૨૦૦૩ની કારણદર્શક નોટીસ પત્ર ક્રમાંક ફડચ/૦૧/ગ/૨૭૭૨/૨૦૦૩.

(૪) ફડચાના વચગાળાના હુકમ ક્રમાંક ફડચ/૦૧/ગ/૨૫૧/૨૦૦૪, તારીખ ૨૦-૨-૨૦૦૪.

ફડચાનો અંતિમ આદેશ

જા.નં. ફડચ/ફ/૧૩૬૪૪/૦૧/ગ/૪૧૬/૨૦૦૪.–ધી હડીયોલ ગૃપ તેલીબીયાં ઉત્પાદક સહકારી મંડળી લિ., મું. હડીયોલ, તા. હિંમતનગર, જિ. સાંબરકાંઠા, નોંધણી ક્રમાંક : ૨૩૬૮૯, તારીખ ૨૭-૯-૧૯૯૦ થી નોંધાયેલ સહકારી મંડળી છે. ગુજરાત સહકારી મંડળીઓના અધિનિયમ-૧૯૬૧ ની કલમ-૧૦૭ (૧) (સી) (૨) અન્વયે આમુખ-જમાં જણાવેલ વચગાળાના હુકમથી આ મંડળીને ફડચામાં લઇ જઇ સદર વચગાળાના ફડચાના હુકમ સામે વાંધા સુચનો રજુ કરવા માટે એક માસની તક આપવામાં આવેલ હતી. રૂબરૂ રજુઆત માટે પણ તારીખ ૨૨-૩-૨૦૦૪ના રોજ તક આપવામાં આવેલ હતી. સદર મુદતે હાજર રહી મંડળીના કાર્યવાહકોએ મંડળીને ફડચામાં લઇ જવાની સંમતિ આપેલ છે. આમુખ-૪ માં જણાવેલ ગુજરાત સહકારી મંડળીઓના અધિનિયમ-૧૯૬૧ની કલમ-૧૦૭ (૩) હેઠળ વચગાળાના હુકમને બહાલી આપતાં ધી હડીયોલ ગૃપ તેલીબીયાં ઉત્પાદક સહકારી મંડળી લિ., હડીયોલ, તા. હિંમતનગર, જિ. સાબરકાંઠાને ફડચામાં લઇ જવાનો અંતિમ આદેશ કરવામાં આવે છે અને ગુજરાત સહકારી મંડળીઓના અધિનિયમ-૧૯૬૧ની કલમ-૧૦૮ અન્વયે આ અંગે નિમાયેલ ફડચા અધિકારી સહકારી અધિકારી

(ફડચા) લગત આ કચેરી, હિંતમનગરે ફડચાની કામગીરી આ ફડચાના અંતિમ આદેશની તારીખથી ત્રણ વર્ષમાં પુર્ણ કરવાની રહેશે તથા નિયમોનુસાર ફડચા ફી આકારણી કરી સરકારી તિજોરીમાં જમા કરાવવાની રહેશે.

હિંમતનગર, તારીખ ૩૧મી માર્ચ, ૨૦૦૪.

વંચાણે લીધા :-

(૧) ગુજરાત સહકારી મંડળીઓના અધિનિયમ-૧૯૬૧ની કલમ-૧૦૭ અને ૧૦૮ની જોગવાઇઓ.

(૨) સરકારશ્રીના કૃષિ, સહકાર અને ગ્રામ વિકાસ વિભાગના ઠરાવ ક્રમાંક જીએચકેએચ/૨૪-૯૧/ડીડીજી/૧૧૮૮/૫૨૦૪/જે, તારીખ ૩૦-૩-૧૯૯૧.

(૩) અત્રેની કચેરીના તારીખ ૧-૯-૨૦૦૩ની કારણદર્શક નોટીસ પત્ર ક્રમાંક ફડચ/૦૧/ગ/૨/૨૦૦૪.

(૪) ફડચાના વચગાળાના હુકમ ક્રમાંક ફડચ/૦૧/ગ/૧૦૫/૨૦૦૪, તારીખ ૨૭-૧-૨૦૦૪.

ફડચાનો અંતિમ આદેશ

જા.નં. ફડચ/ફ/૧૩૬૪૫/૦૧/ગ/૪૧૮/૨૦૦૪.–ધી હરિપુરા ગૃપ તેલીબીયાં ઉત્પાદક સહકારી મંડળી લિ., મું. હરિપુરા, તા. ધનસુરા, જિ. સાંબરકાંઠા, નોંધણી ક્રમાંક ૨૩૬૪૭, તારીખ ૧૫-૨-૧૯૮૯ થી નોંધાયેલ સહકારી મંડળી છે. ગુજરાત સહકારી મંડળીઓના અધિનિયમ-૧૯૬૧ ની કલમ-૧૦૭ (૧) (સી) (૨) અન્વયે આમુખ-જમાં જણાવેલ વચગાળાના હુકમથી આ મંડળીને ફડચામાં લઇ જઇ સદર વચગાળાના હુકમ સામે વાંધા સુચનો રજુ કરવા માટે એક માસની તક આપવામાં આવેલ હતી. રૂબરૂ રજુઆત માટે પણ તારીખ ૨૩-૨-૨૦૦૪ના રોજ તક આપવામાં આવેલ હતી. છતાં મંડળી તરફથી કોઇ રજુઆત કરવામાં આવેલ નથી. આમુખ-૪ માં જણાવેલ ગુજરાત સહકારી મંડળીઓના અધિનિયમ-૧૯૬૧ની કલમ-૧૦૭ (૩) હેઠળ વચગાળાના હુકમને બહાલી આપતાં ધી હરિપુરા ગૃપ તેલીબીયાં ઉત્પાદક સહકારી મંડળી લિ., મુ. હરિપુરા, તા. ધનસુરા, જિ. સાબરકાંઠાને ફડચામાં લઇ જવાનો અંતિમ આદેશ કરવામાં આવે છે. અને ગુજરાત સહકારી મંડળીઓના અધિનિયમ-૧૯૬૧ની કલમ-૧૦૮ અન્વયે આ અંગે નિમાયેલ ફડચા અધિકારી સહકારી અધિકારી (ફડચા) લગત આ કચેરી, હિંતમનગરે ફડચાની કામગીરી આ ફડચાના અંતિમ આદેશની તારીખથી ત્રણ વર્ષની મુદતમાં પુર્ણ કરવાની રહેશે તથા નિયમોનુસાર ફડચા ફી આકારણી કરી સરકારી તિજોરીમાં જમા કરાવવાની રહેશે.

હિંતમનગર, તારીખ ૩૧મી માર્ચ, ૨૦૦૪.

વંચાણે લીધા :-

(૧) ગુજરાત સહકારી મંડળીઓના અધિનિયમ-૧૯૬૧ની કલમ-૧૦૭ અને ૧૦૮ની જોગવાઇઓ.

(૨) સરકારશ્રીના કૃષિ, સહકાર અને ગ્રામ વિકાસ વિભાગના ઠરાવ ક્રમાંક : જીએચકેએચ/૨૪-૯૧/ડીડીજી/૧૧૮૮/૫૨૦૪/જે, તારીખ ૩૦-૩-૧૯૯૧.

(૩) અત્રેની કચેરીના તારીખ ૧-૧-૨૦૦૪ની કારણદર્શક નોટીસ પત્ર ક્રમાંક : ફડચ/૦૧/ગ/૧૭૭૮/૨૦૦૩.

(૪) ફડચાના વચગાળાના હુકમ ક્રમાંક : ફડચ/૦૧/૧૦૪/૨૦૦૪, તારીખ ૨૭-૧-૨૦૦૪.

ફડચાનો અંતિમ આદેશ

જા.નં. ફડચ/ફ/૧૩૬૪૬/૦૧/ગ/૪૧૯/૨૦૦૪.–ધી સાલેરા દૂધ ઉત્પાદક સહકારી મંડળી લિ., મું. સાલેરા, તા. ખેડબ્રહ્મા, જિ. સાંબરકાંઠા, નોંધણી ક્રમાંક : ૨૬૨૭૫, તારીખ ૪-૩-૧૯૯૨ થી નોંધાયેલ સહકારી મંડળી છે. ગુજરાત સહકારી મંડળીઓના અધિનિયમ-૧૯૬૧ ની કલમ-૧૦૭ (૧) (સી) (૨) અન્વયે આમુખ-જમાં જણાવેલ વચગાળાના હુકમથી આ મંડળીને ફડચામાં લઇ જઇ સદર વચગાળાના ફડચાના હુકમ સામે વાંધા સુચનો રજુ કરવા માટે એક માસની તક આપવામાં આવેલ હતી. રૂબરૂ રજુઆત માટે પણ તારીખ ૨૩-૨-૨૦૦૪ના રોજ તક આપવામાં આવેલ હતી. છતાં મંડળી તરફથી કોઇ રજુઆત કરવામાં આવેલ નથી. આમુખ-૪ માં જણાવેલ ગુજરાત સહકારી મંડળીઓના અધિનિયમ-૧૯૬૧ની કલમ-૧૦૭ (૩) હેઠળ વચગાળાના હુકમને બહાલી આપતાં ધી સાલેરા દૂધ ઉત્પાદક સહકારી મંડળી લિ., મુ. સાલેરા, તા. ખેડબ્રહ્મા, જિ. સાબરકાંઠાને ફડચામાં લઇ જવાનો અંતિમ આદેશ કરવામાં આવે છે. અને ગુજરાત સહકારી મંડળીઓના અધિનિયમ-૧૯૬૧ની કલમ-૧૦૮ અન્વયે આ અંગે નિમાયેલ ફડચા અધિકારી સહકારી અધિકારી (ફડચા) લગત આ કચેરીએ ફડચાની કામગીરી આ ફડચાના અંમિત આદેશની તારીખથી ત્રણ વર્ષની મુદતમાં પુર્ણ કરવાની રહેશે તથા નિયમોનુસાર ફડચા ફી આકારણી કરી સરકારી તિજોરીમાં જમા કરાવવાની રહેશે.

હિંતમનગર, તારીખ ૩૧મી માર્ચ, ૨૦૦૪.

જે. જે. શાહ,
જિલ્લા રજિસ્ટ્રાર,
સહકારી મંડળીઓ, સાબરકાંઠા,
હિંમતનગર.

વાંચ્યો :– શ્રી સહકારી અધિકારી ફડચા.-૧ સુરતની તા. ૩૧-૩-૨૦૦૪ની પત્રક્રમાંક ફડચા/૦૧/૧૭/૨૦૦૪ની દરખાસ્ત.

હુકમ

જા. નં. ફડચ/ઉખસ/૧૭૮૪/ખ/૩૪૮/૨૦૦૪.–ધી ભારકોલ દુધ ઉત્પાદક સ. મં. લી. મું. પો. ભાટકોલ તા. માંગરોળ જિ. સુરતના નોંધણી ક્રમાંક નં. સેદુ-૧૪૬૪૫ તારીખ ૭મી સપ્ટેમ્બર, ૧૯૭૭થી નોંધવામાં આવી હતી. જેને મહેરબાન જિલ્લા રજીસ્ટ્રાર, સહકારી મંડળીઓ સુરતના ક્રમાંક નં. ફડચ/ઉખસ/૧૭૮૪/ખ/૨૯૮/૦૩ તારીખ ૭મી માર્ચ, ૨૦૦૩ના હુકમથી ફડચામાં લઇ જવામાં આવી હતી. ફડચા અધિકારીના રિપોર્ટ મુજબ મંડળીમાં કોઇપણ જાતનું દેવું અગર લેણું નથી તેમ જ મંડળીઓના કાયદાની કલમ-૧૧૪(૨) અન્વયે ફડચાની કાર્યવાહી સમાપ્ત થયેલી જાહેર કરવામાં આવે છે. અને સદર મંડળીની નોંધણી સને ૧૯૬૧ના ગુજરાત સહકારી મંડળીઓના કાયદાની કલમ-૨૦ હેઠળ રદ કરવામાં આવે છે. અને મંડળી આ હુકમની તારીખથી બંધ કરવામાં આવી એમ ગણાશે.

સુરત, તારીખ ૩૧મી માર્ચ, ૨૦૦૪.

વાંચ્યો :– શ્રી સહકારી અધિકારી ફડચા.-૩ સુરતની તા. ૨૫-૩-૨૦૦૪ની પત્રક્રમાંક ફડચા/૦૩/૧૦૧/૨૦૦૪ની દરખાસ્ત.

હુકમ

જા. નં. ફડચ/ઉખસ/૧૬૬૭/ખ/૩૪૯/૨૦૦૪.–ધી સીમાડી હળપતિ ખેત મજુર સ. મં. લી. મું. પો. સીમાડી તા. કામરેજ જિ. સુરતના નોંધણી ક્રમાંક નં. ખે-૬૨૪૦ તારીખ ૧૯૮૯ થી નોંધવામાં આવી હતી. જેને મહેરબાન જિલ્લા રજીસ્ટ્રાર, સહકારી મંડળીઓ સુરતના ક્રમાંક નં. ફડચ/ઉખસ/૧૬૬૭/ખ/૧૩૬૪ તારીખ ૨૯મી સપ્ટેમ્બર, ૨૦૦૧ના હુકમથી ફડચામાં લઇ જવામાં આવી હતી. ફડચા અધિકારીના રિપોર્ટ મુજબ મંડળીમાં કોઇપણ જાતનું દેવું અગર લેણું નથી તેમ જ મંડળીઓના કાયદાની કલમ-૧૧૪(૨) અન્વયે ફડચાની કાર્યવાહી સમાપ્ત થયેલી જાહેર કરવામાં આવે છે. અને સદર મંડળીની નોંધણી સને ૧૯૬૧ના ગુજરાત સહકારી મંડળીઓના કાયદાની કલમ-૨૦ હેઠળ રદ કરવામાં આવે છે. અને મંડળી આ હુકમની તારીખથી બંધ કરવામાં આવી એમ ગણાશે.

સુરત, તારીખ ૩૧મી માર્ચ, ૨૦૦૪.

વાંચ્યો :– શ્રી સહકારી અધિકારી ફડચા.-૩ સુરતની તા. ૩૧-૩-૨૦૦૪ની પત્રક્રમાંક ફડચા/૦૩/૧૦૫/૨૦૦૪ની દરખાસ્ત.

હુકમ

જા. નં. ફડચ/ઉખસ/૧૮૩૪/ખ/૩૫૧/૨૦૦૪.–ધી આંજણી પદમકશાલી સહકારી ગ્રાહક ભંડાર મું. આંજણા ટેનામેન્ટ સુધી તા. ચોર્યાસી જિ. સુરતના નોંધણી ક્રમાંક નં. ભ-૨૨૬૧ તારીખ ૨૫મી મે, ૧૯૮૯થી નોંધવામાં આવી હતી. જેને મહેરબાન જિલ્લા રજીસ્ટ્રાર, સહકારી મંડળીઓ સુરતના ક્રમાંક નં. ફડચ/ઉખસ/૧૮૩૪/ખ/૧૬૫૩/૧૯૯૯ તારીખ ૩૦મી નવેમ્બર, ૧૯૯૯ના હુકમથી ફડચામાં લઇ જવામાં આવી હતી. ફડચા અધિકારીના રિપોર્ટ મુજબ મંડળીમાં કોઇપણ જાતનું દેવું અગર લેણું નથી તેમ જ મંડળીઓના કાયદાની કલમ-૧૧૪(૨) અન્વયે ફડચાની કાર્યવાહી સમાપ્ત થયેલી જાહેર કરવામાં આવે છે. અને સદર મંડળીની નોંધણી સને ૧૯૬૧ના ગુજરાત સહકારી મંડળીઓના કાયદાની કલમ-૨૦ હેઠળ રદ કરવામાં આવે છે. અને મંડળી આ હુકમની તારીખથી બંધ કરવામાં આવી એમ ગણાશે.

સુરત, તારીખ ૩૧મી માર્ચ, ૨૦૦૪.

આર. આર. વઘાસીયા,
જિલ્લા રજિસ્ટ્રાર,
સહકારી મંડળીઓ, સુરત.

સરકારી મુદ્રણાલય, વડોદરા.

REGISTERED No. G-BA-14-E

©

सत्यमेव जयते

The Gujarat Government Gazette

[PUBLISHED BY AUTHORITY]

Vol. XLV] THURSDAY, APRIL 29, 2004 / VAISAKHA 9, 1926 [No. 18

Separate paging is given in each part of the Supplement to the Central Gazette and central section in order that it may be filed as a separate compilation

PART I

SUPPLEMENT TO THE CENTRAL GAZETTE AND CENTRAL SECTION

Part I, Part I-A, Part I-B and Part I-L

		Pages
Part-I	Government Notifications, Appointment, Promotion, Leave of Absence, Rules and Order (other than those published in Part I-A, IV-A, IV-B and IV-C) pertaining only to the Supplement to the Central Gazette.	489-501
Part I-A	Orders and Notifications, other than those published in Part IV-B, order the Bombay Local Boards, Village Panchayats, Municipal Boroughs, District Municipal Primary Education and Local Fund Audit Act, pertaining only to the Supplement to the Central Gazette.	18
Part I-B	Government Notifications, Published under Land Acquisition Act only.	221-233
Part I-L	Notifications and Orders, Awards, other than those published in Parts I, IV-A, IV-B and IV-C) under Central Industrial Disputes Act, and Gujarat Industrial Relations Act.	2439-2543

MISCELLANEOUS NOTIFICATIONS, APPOINTMENTS, ETC.

પોલીસ કમિશનર દ્વારા

જાહેરનામું

ક્રમાંક ગ/ઉપક/૧૪૦/૨૦૦૪.- મુંબઇ પોલીસ અધિનિયમ સને ૧૯૫૧ની કલમ-૩૩(૧) (મુંબઇ એકટ નં. ૨૨, ૧૯૫૧)ની જોગવાઇ હેઠળ સાર્વજનિક ખાનપાનની જગ્યા ખોલવા અથવા ચાલુ રાખ્વા માટેના નિયમો અમદાવાદ શહેરની હકુમતના વિસ્તાર માટે પોલીસ કમિશનર, અમદાવાદ શહેર દ્વારા જાહેરનામાં ક્રમાંક ૬૨૦, તા. ૧૭મી જુન ૧૯૬૧થી ઘડવામાં આવ્યા છે આ જાહેરનામાંના નિયમ-૪(૧)નો સુધારો કરવો વહીવટી અનુકુળતા માટે ઉચિત જણાય છે.

વાસ્તે, હું કે. આર. કૌશિક, પોલીસ કમિશનર, અમદાવાદ શહેર, મુંબઇ પોલીસ અધિનિયમ ૧૯૫૧ની કલમ-૩૩(૧) (w) અને (y) (મુંબઇ એકટ નં. ૨૨, ૧૯૫૧) અન્વયે થી મને મળેલ સત્તાની રૂએ સાર્વજનિક ખાનપાનની જગ્યા ખોલવા અથવા ચાલુ રાખવા માટેના નિયમો (જાહેરનામા ક્રમાંક ૬૨૦, તા. ૧૭-૬-૬૧)ના નિયમ-૪(૧)માં નીચે મુજબનો સુધારો કરૂં છું, જેની વિગતો નીચે મુજબ છે.

નિયમ-૪(૧) અમદાવાદ શહેર વિસ્તારમાં સાર્વજનિક ખાનપાનની જગ્યા (ગેસ્ટ હાઉસ) ખોલવા તથા ચાલુ રાખવાની પરવાનગી આપવાની સત્તા સુપ્રીન્ટેન્ડેન્ટ ઓફ (મદદનીશ પોલીસ કમિશનર)ની ડિવીઝનના બદલે સંબંધીત **નાયબ પોલીસ કમિશનર ઝોનને** આપવામાં આવે છે.

નીચે મુજબનો ઉમેરો નિયમ-૪ (૧) (એ) તરીકે કરવામાં આવે છે.

નિયમ-૪(૧)(એ) આહારગૃહ ખોલવા તથા ચાલુ રાખવા માટેના નોંધણી પ્રમાણપત્ર (રજિસ્ટ્રેશન સર્ટી.) આપવાની કામગીરી સંબંધીત ડિવીઝનના મદદનીશ પોલીસ કમિશનરને બદલે હવેથી **નાયબ પોલીસ કમિશનર સંબંધીત ઝોનને** આપવામાં આવે છે.

આ જાહેરનામાનો અમલ તાત્કાલિક અસરથી કરવાનો રહેશે આ જાહેરનામું બીજો હુકમ ન થાય ત્યાં સુધી અમલમાં રહેશે.

આજ તારીખ ૭મી એપ્રિલ, ૨૦૦૪ ના રોજ મારી સહી તથા સિક્કા કરી આપેલા છે.

જાહેરનામું

મુંબઇ પોલીસ અધિનિયમ (સને ૧૯૫૧ના ૨૨માં અધિનિયમ) ની કલમ-૩૭ (૩) મુજબ.

નંબર ઉ/ગપક/વિ.શા.૮૦૭/૨૦૦૪.-અમદાવાદ શહેર પોલીસ કમિશનર હકુમત વિસ્તારમાં જાહેર વ્યવસ્થા જાળવવાની જરુર જણાય છે.

વાસ્તે હું, કે. આર. કૌશિક, પોલીસ કમિશનર, અમદાવાદ શહેર, મુંબઇ પોલીસ અધિનિયમ (સને ૧૯૫૧ના ૨૨માં અધિનિયમ) ની કલમ ૩૭ (૩) થી મને મળેલ સત્તાની રૂએ ફરમાવું છું કે, નીચે જણાવેલ વિસ્તારમાં તારીખ ૧લી એપ્રિલ, ૨૦૦૪ ના કલાક ૦૦-૦૦ થી તારીખ ૧૫મી એપ્રિલ, ૨૦૦૪ના કલાક ૨૪-૦૦ સુધી ચાર કરતા વધારે માણસોએ ભેગા થવું નહીં અગર કોઇ સભા ભરવી કે બોલાવવી નહીં તેમજ કોઇ સરઘસ કાઢવું નહીં.

વિસ્તાર :- અમદાવાદ શહેર પોલીસ કમિશનરની હકુમત હેઠળનો સમગ્ર વિસ્તાર.

અપવાદ :- આ હુકમ જે વ્યકિત સરકારી ફરજ અથવા કામગીરીમાં હોય તેમજ હોમગાર્ડઝ જેઓ ફરજ પર હોય તેઓ તથા સ્મશાનયાત્રા અને લગ્નના વરઘોડાને લાગુ પડતો નથી.

આ હુકમનો ભંગ કરનાર અથવા ઉલ્લંઘન કરનાર સને ૧૯૫૧ ના મુંબઇ પોલીસ અધિનિયમની કલમ ૧૩૫ની પેટા કલમ (૩) હેઠળ અને ભારતના ફોજદારી અધિનિયમ સને ૧૮૬૦ ની કલમ-૧૮૮ મુજબ શિક્ષાને પાત્ર થશે.

આજ તારીખ ૨૯મી માહે, માર્ચ, સને ૨૦૦૪ના રોજ મારી સહી અને સિક્કો કરી આપ્યા.

જાહેરનામું

ફોજદારી કાર્યરીતિ અધિનિયમ, ૧૯૭૩ની કલમ-૧૪૪ હેઠળ.

નંબર ઉ/ગપક/વિ.શા.૮૦૮/૨૦૦૪.-પોલીસ કમિશનર અમદાવાદ શહેરની હકુમતના વિસ્તારમાં લોકસભાની સામાન્ય ચૂંટણી તા. ૨૦મી એપ્રિલ, ૨૦૦૪ના રોજ યોજાનાર છે. કાયદો અને વ્યવસ્થાની જાળવણી સુનિશ્ચિત કરવા જાહેર શાંતિ અને સલામતિ જળવાઇ રહે તે માટે તેમજ ચૂંટણીના મુકત, ન્યાયી અને સરળ સંચાલન માટે મતદાન મથકમાં અથવા તેની નજીક પ્રચાર કરવા ઉપર પ્રતિબંધ ફરમાવવો જરૂરી જણાય છે.

વાસ્તે હું, કે. આર. કૌશિક, પોલીસ કમિશનર, અમદાવાદ શહેર, ફોજદારી કાર્યરીતિ અધિનિયમ, ૧૯૭૩ની કલમ-૧૪૪થી મને મળેલ સત્તાની રૂએ નીચે પ્રમાણે ફરમાવું છું.

તા. ૨૦મી એપ્રિલ, ૨૦૦૪ના રોજ મતદાનના દિવસે મતદાન મથકની અંદર અથવા મતદાન મથકની ૧૦૦ મીટરના અંતરમાં આવેલ કોઇ જાહેર કે ખાનગી સ્થળે કોઇપણ વ્યકિતએ નીચેના કૃત્યો કરવા ઉપર પ્રતિબંધ ફરમાવું છું.

૧. સેલ્યુલર ફોન, કોર્ડલેસ ફોન, વાયરલેસ સેટ તથા પેજર વગેરે લઇ જવાની.

અપવાદ :-

કાયદો અને વ્યવસ્થાના ઇન્ચાર્જ અધિકારીઓ અને મતદાન મથક નજીક ફરજ પર મુકેલ સલામતી કર્મચારીઓ તેમની વિધિસર ફરજો બજાવવા દરમ્યાન સેલ્યુલર ફોન, કોર્ડલેસ ફોન, વાયરલેસ સેટ, તથા પેજર વિગેરેનો ઉપયોગ કરી શકશે આજ પ્રમાણે ભારતના ચૂંટણી પંચે નીમેલ નિરિક્ષકો અને મતદાનની ફરજોનો હવાલો ધરાવતા અધિકારીઓ તેમની વિધિસરની ફરજો દરમ્યાન આવા સાધનોનો ઉપયોગ કરી શકશે.

આ હુકમનો ભંગ અથવા ઉલ્લંઘન કરનાર ઇસમ ભારતના ફોજદારી અધિનિયમ ૧૮૬૦ની કલમ-૧૮૮ હેઠળ તેમજ લોક પ્રતિનિધિત્વ અધિનિયમ ૧૯૫૧ની કલમ-૧૩૦ મુજબ સજાને પાત્ર થશે.

આ હુકમ સમગ્ર અમદાવાદ શહેર પોલીસ કમિશનરની હકુમત હેઠળના વિસ્તારને લાગુ પડશે.

આજ રોજ તારીખ ૮ માહે એપ્રિલ, ૨૦૦૪ના રોજ મારી સહી અને સિકકો કરી આપ્યા.

જાહેરનામું

ફોજદારી કાર્યરીતિ અધિનિયમ, ૧૯૭૩ની કલમ-૧૪૪ હેઠળ.

નંબર ઉ/ગપક/વિ.શા.૮૦૯/૨૦૦૪.-પોલીસ કમિશનર અમદાવાદ શહેરની હકુમતના વિસ્તારમાં લોકસભાની સામાન્ય ચૂંટણી તા. ૨૦મી એપ્રિલ, ૨૦૦૪ના રોજ યોજાનાર છે. ઉમેદવારોના ચૂંટણી પ્રચાર મથકોને કારણે મતદારો માટે અવરોધો ઉભા થાય છે. વિવિધ

INDEX

પક્ષોના કાર્યકરો વચ્ચે અથડામણ થાય છે. જેને કારણે કાયદો અને વ્યવસ્થાના પ્રશ્નો ઉભા થાય છે. અને એ રીતે ચૂંટણીના મુક્ત, ન્યાયી અને સરળ સંચાલનમાં ઘણી મુશ્કેલીઓ ઉભી થાય છે. જેથી ચૂંટણી પ્રચાર મથકો ઉભા કરવા ઉપર પ્રતિબંધ ફરમાવવો જરૂરી જણાય છે.

વાસ્તે હું, કે. આર. કૌશિક, પોલીસ કમિશનર, અમદાવાદ શહેર, ફોજદારી કાર્યરીતિ અધિનિયમ, ૧૯૭૩ની કલમ-૧૪૪થી મને મળેલ અધિકારની રૂએ નીચે પ્રમાણે ફરમાવું છું.

તા. ૨૦મી એપ્રિલ, ૨૦૦૪ના રોજ મતદાનના દિવસે ચૂંટણી પ્રચાર માટેના મથકો ઉભા કરવા ઉપર પ્રતિબંધ ફરમાવું છું.

આ હુકમમાં નીચે મુજબનો અપવાદ છે.

મતદારોને અવિધિસર ઓળખ કાપલીઓ આપવા માટે ઉમેદવારો તેમજ એજન્ટો અને કાર્યકરોના ઉપયોગ સારૂ મતદાન મથકથી ૨૦૦ મીટરની દૂરના અંતરે એક ટેબલ અને બે ખુરશીઓની તેમજ એમને તડકા/વરસાદથી રક્ષણ આપવા માટે ઉપરના વિભાગમાં તાડપત્રી કે છત્રીની વ્યવસ્થા કરી શકશે. કંતાન વગેરેથી ઢાંકી શકાશે નહી. આવા ટેબલની આસપાસ ટોળું ભેગું થવું જોઇએ નહી. આવા મથક ઉભા કરવાની ઇચ્છા રાખનાર દરેક ઉમેદવારો પોતે જ્યાં આવા મથકો ઉભા કરવા માંગે છે તે ચૂંટણી મથકોના નામ અને ક્રમ વિષયની માહિતી ચૂંટણી અધિકરીશ્રીને અગાઉથી લેખિતમાં આપવાની રહેશે. આવા મથકો ઉભા કરતા પહેલા સ્થાનિક કાયદા અનુસાર સંબંધિત સત્તાધિકારીની પરવાનગીની જરૂરી હોય તેવા પ્રસંગે આવી પરવાનગી મેળવેલ હોવી જોઇએ. અને બુથ સંભાળતી વ્યકિતઓ પાસે ઉપલબ્ધ હોવી જોઇએ. મતદારોને આપવાના હેતુસરથી અવિધિસર ઓળખ કાપલીઓ ભારતના ચૂંટણી પંચની ચુસ્ત સુચનાઓ અનુસાર છપાયેલી હોવી જોઇએ. અને તેના ઉપર ઉમેદવારનું નામ અથવા ચિન્હ અથવા રાજકીય પક્ષનું નામ ન હોવું જોઇએ. તેમજ આવા દરેક બુથ ખાતે ઉમેદવાર તેમના પક્ષનું નામ અને તેમને ફાળવેલ ચૂંટણી પ્રતિક પ્રદર્શિત કરવા ૩ ફૂટની લંબાઇ તથા ૧ ફૂટ ૬ ઇંચની પહોળાઇવાળું ફક્ત એક જ બેનર ઉપયોગમાં લઇ શકશે.

આ હુકમનો ભંગ / ઉલ્લંઘન કરનાર ઇસમ ભારતીય દંડ સંહિતાની કલમ-૧૮૮ હેઠળ શિક્ષાને પાત્ર થશે.

વિસ્તાર :- પોલીસ કમિશનર અમદાવાદ શહેરની હકુમત હેઠળનો સમગ્ર વિસ્તાર.

આજ રોજ તારીખ ૮ માહે એપ્રિલ, ૨૦૦૪ના રોજ મારી સહી અને સિકકો કરી આપ્યા.

કે. આર. કૌશિક,
પોલીસ કમિશનર,
અમદાવાદ શહેર.

જાહેરનામું

ક્રમાંક ઉ/ગપક/ટફક/સ્ટેશન વિસ્તાર/૮૮૦/૨૦૦૪.—સુરત શહેર વિસ્તારમાં રેલ્વે સ્ટેશન તથા બસ સ્ટેન્ડ નજીક આવેલ હોય અને સુરત રેલ્વે સ્ટેશન ઉપર દિવસ રાત ઘણી ટ્રેનોની અવર જવર રહેતી હોય જેથી ટ્રેનમાં જનાર તથા આવનાર મુસાફરોની નાના મોટા વાહનો ઉપર અવર જવર પુષ્કળ પ્રમાણમાં રહે છે. જેથી સ્ટેશન વિસ્તારમાં ટ્રાફિક ભારણ વધુ પ્રમાણમાં રહે છે. તેમજ રેલ્વે સ્ટેશનના ઇન ગેટ પાસે જે ટ્રાફિક રોકાય અને જામ થાય છે. જેથી ટ્રાફિક નિયમન સરળતાથી ચાલે અને કોઈ ટ્રાફિક અવરોધ ન થાય તેમજ જાહેર સલામતિની દ્રષ્ટિકોણથી સ્ટેશન વિસ્તારમાં પ્રાયોગિક ધોરણે નીચે જણાવ્યા મુજબ ફેરફાર કરવાનું નક્કી કરવામાં આવેલ છે.

સને ૧૯૫૧ ના મુંબઇ પોલીસ અધિનિયમની કલમ-૩૩ (૧) ની પેટા-કલમ (૧) બી પ્રમાણે નીચે જણાવ્યા પ્રમાણેના બહાર પાડવા ધારેલા જાહેરનામાંનો મુસદ્દો જાહેર જનતાની જાણ માટે પ્રસિધ્ધ કરવામાં આવે છે અને સુચના આપવામાં આવે છે કે, સદર જાહેરનામાનો મુસદ્દો ગુજરાત સરકારના ગેઝેટમાં પ્રસિધ્ધ થયાની તારીખથી ૩૦ દિવસ બાદ પોલીસ કમિશનરશ્રી, સુરત શહેર વિચારણામાં લેશે.

સદર મુસદા સબંધમાં પોલીસ કમિશનરશ્રી, સુરત શહેરને આ મુસદો ગુજરાત સરકારશ્રીના ગેઝેટમાં પ્રસિધ્ધ થયાની તારીખથી ૩૦ દિવસની અંદર કોઇ પણ ઇસમ તરફથી લેખિત વાંધા અગર સુચનો મળશે તો તે ઉપર વિચારણા કરવામાં આવશે.

પ્રાથમિક જાહેરનામું

આથી હું, વી. કે. ગુપ્તા, (I. P. S.) પોલીસ કમિશનર, સુરત શહેરને વાહન વ્યવહારની સવલત તથા જાહેર જીવનની સલામતિ માટે મુંબઈ પોલીસ અધિનિયમ, સને ૧૯૫૧ની કલમ ૩૩ (૧) ની પેટા કલમ (૧) બી મુજબ મને મળેલ સત્તાની રૂએ નીચે મુજબનો હુકમ કરૂં છું.

(૧) અમીષા હોટલથી સ્ટેશન તરફ આવતો તમામ ટ્રાફિક દારૂવાળા પેટ્રોલ પંપની સામેથી મોહન મીઠાઈની દુકાનથી જૈન ધર્મશાળા તરફ ડાબી બાજુ વળી અને ત્યાંથી જેને સ્ટેશન તરફ આવવું હોય તેમણે જમણી બાજુ ટર્ન લઈ સ્ટેશન જઇ શકશે.

(૨) અમીષા હોટલ તરફથી આવતો ટ્રાફિક જેને સબરસ હોટલ ગુડ્સ યાર્ડ તરફ જવું હોય તેમણે દારૂવાળા પેટ્રોલ પંપ પહેલા જમણી બાજુ વળીને સેન્ટ્રલ હોટલ, સેન્ટ્રલ બસ સ્ટેન્ડ વાળા રસ્તે થઈને જમણી બાજુ વળીને જઈ શકશે.

(૩) જૈન ધર્મશાળાથી ટાઇમ જકાતનાકા સુધીનો રસ્તો એક માર્ગીય રહેશે. જૈન ધર્મશાળાથી ટાઇમ જકાતનાકા તરફ જઇ શકશે, પરત આ રસ્તે આવી શકશે નહી.

(૪) સ્ટેશનથી આયુર્વેદીક ગરનાળા વરાછા તરફ જવા માટે સ્ટેશનથી નિકળી બોમ્બે જ્યુસ દારૂવાળા પેટ્રોલપંપ થઈ જમણી બાજુ વળી જૈન ધર્મશાળા થઇ ડાબી બાજુ વળીને જઇ શકશે.

(૫) બોમ્બે જ્યુસ, જોલી કેસેટ થી દારૂવાળા પેટ્રોલપંપ સુધીનો રસ્તો એક માર્ગીય રહેશે. હાલમાં આવવા માટે છે. તેના બદલે સ્ટેશનથી આયુર્વેદીક ગરનાળા વરાછા તરફ જવા માટે એક માર્ગીય રહેશે. દારૂવાળા પેટ્રોલપંપથી સ્ટેશન તરફ સીધા આવી શકાશે નહી.

(૬) મોહન મીઠાઇથી અમીષા હોટલ તરફ જઇ શકશે નહી ફક્ત અમીષા હોટલથી મોહન માઠાઈ સુધી આવવા માટે એક માર્ગીય રહેશે.

(૭) રેલ્વે સ્ટેશન સામે સર્કલથી જોલી કેસેટ સુધીનો રસ્તો બંધ કરી જમણી બાજુ વળવા માટે બંધ કરી દેવાનો રહેશે. ફક્ત બહાર નિકળવા માટે થોડી જગ્યા રાખવાની રહેશે.

આ અંગેના જરૂરી ચેતવણી આપતાં સાઈન બોર્ડ સુરત મહાનગર પાલિકાએ મુકવા.

આજરોજ તારીખ ૩૧મી માર્ચ, ૨૦૦૪ના રોજ મારી સહી સિક્કા કરી આપવામાં આવેલ છે.

જાહેરનામું

મુંબઈ પોલીસ અધિનિયમ, સને ૧૯૫૧ની કલમ-૩૭ (૪) અન્વયે.

ક્રમાંક ઉ/ગપક/વિ. શા./એસબી/જાહેરનામું/૧૫/૨૦૦૪.– ભારતના ચૂંટણી આયોગ દ્વારા લોકસભાની સામાન્ય ચૂંટણી-૨૦૦૪નો કાર્યક્રમ જાહેર કરેલ છે અને તે મુજબ સુરત શહેર પોલીસ કમિશનરેટ વિસ્તારમાં ૨૪ સંસદીય મત વિસ્તારમાં આવતાં ૧૬૮-ઓલપાડ વિધાન સભા મતદાર વિભાગ, ૧૬૯-સુરત શહેર (ઉત્તર) વિધાન સભા મતદાર વિભાગ, ૧૭૦-સુરત શહેર (પૂર્વ) વિધાન સભા મતદાર વિભાગ, ૧૭૧-સુરત શહેર (પશ્ચિમ) વિધાન સભા મતદાર વિભાગ, ૧૭૨-ચોર્યાસી વિધાન સભા મતદાર વિભાગ એમ પાંચ મતદાર વિભાગની સામાન્ય ચૂંટણીઓ તારીખ ૨૦મી એપ્રિલ, ૨૦૦૪ ના રોજ યોજવાનું નક્કી થયેલ છે. ચૂંટણી પ્રક્રિયા દરમ્યાન સુરત શહેર પોલીસ કમિશનરેટ વિસ્તારમાં આવેલ મતદાન મથકોના કંપાઉન્ડની દિવાલથી તથા મત ગણતરી મથકોના કંપાઉન્ડની દિવાલથી મત ગણતરી તારીખ ૧૩મી મે, ૨૦૦૪ ના દિવસે તેમજ મત ગણતરી પૂર્ણ થાય ત્યા સુધી કોઈ પણ વ્યક્તિ કે રાજકીય પક્ષના કે અપક્ષના કાર્યકરોને ૨૦૦ મીટરની અંદર મોબાઇલ તથા સેલ્યુલર ફોન લઈને હરવા ફરવાની કે પ્રવેશ કરવાની કે તેનો ઉપયોગ કરવાની, હું. વી. કે. ગુપ્તા, પોલીસ કમિશનર, સુરત શહેર આથી મનાઇ ફરમાવું છું.

આ હુકમનો ભંગ કરનાર સામે ઈન્ડિયન પીનલ કોડની કલમ ૧૮૮ મુજબ શિક્ષાને પાત્ર થશે.

આજરોજ તારીખ ૧૪મી એપ્રિલ, ૨૦૦૪ના રોજ મારી સહી સિક્કા કરી આપેલ છે.

જાહેરનામું

મુંબઈ પોલીસ અધિનિયમ, સને ૧૯૫૧ની કલમ-૩૭ (૧) ૩ અન્વયે.

ક્રમાંક ઉ/ગપક/વિ. શા./એસબી/જાહેરનામું/૧૬/૨૦૦૪.– આગામી લોકસભા સામાન્ય ચૂંટણી-૨૦૦૪ અન્વયે ૨૪ સંસદીય મત વિસ્તારમાં ૧૬૮-ઓલપાડ વિધાન સભા મતદાર વિભાગ, ૧૬૯-સુરત શહેર (ઉત્તર) વિધાન સભા મતદાર વિભાગ, ૧૭૦-સુરત શહેર (પૂર્વ) વિધાન સભા મતદાર વિભાગ, ૧૭૧-સુરત શહેર (પશ્ચિમ) વિધાન સભા મતદાર વિભાગ, ૧૭૨-ચોર્યાસી વિધાન સભા મતદાર વિભાગ એમ કુલ પાંચ મતદાર વિસ્તારની તારીખ ૨૦મી એપ્રિલ, ૨૦૦૪ ની ચૂંટણી યોજાનાર છે. આ અંગે મત ગણતરી તારીખ ૧૩મી મે, ૨૦૦૪ ના રોજ સવાર કલાક ૦૮-૦૦ વાગ્યાથી થનાર છે. મત ગણતરીના સ્થળો નીચે મુજબના છે. ઉપરોક્ત મત ગણતરી સમયે સુલેહ શાંતિ જળવાય રહે તેમજ કોઈ અનિચ્છનીય બનાવ ન બને તે હેતુસર મત ગણતરી સ્થળોની આજુબાજુમાં ૨૦૦ મીટર ઘેરાવામાં ચાર કે ચારથી વધુ વ્યક્તિઓને ભેગા થવા ઉપર પ્રતિબંધ મુકવો જરૂરી જણાય છે.

જેથી હું, વી. કે. ગુપ્તા, આઈ. પી. એસ. પોલીસ કમિશનર, સુરત શહેર, મુંબઈ પાલીસ અધિનિયમ, ૧૯૫૧ની પેટા-કલમ ૩૭ (૧) ૩ થી મને મળેલ મળેલ સત્તાની રૂએ ફરમાવું છું કે, નીચે જણાવેલ વિસ્તારમાં તારીખ ૨૦મી એપ્રિલ, ૨૦૦૪ ના રોજ કલાક ૦૦-૦૦ થી મત ગણતરી પૂર્ણ થાય ત્યાં સુધી નીચેના સ્થળોની આજુબાજુના ૨૦૦ મીટરના ઘેરાવામાં ચાર કરતા વધારે વ્યક્તિને એકત્ર થવા, સભા ભરવા કે સરઘસ કાઢવા ઉપર આથી પ્રતિબંધ મુકવામાં આવે છે.

વિસ્તાર : સમગ્ર પોલીસ કમિશનરેટના હકુમત હેઠળનો વિસ્તાર.

(૧) એસ. વી. આર. એન્જી. કોલેજ, ઇચ્છાનાથ, સુરત.

(૨) ડો. એસ. એસ. ગાંધી એન્જી. કોલેજ, મજૂરા ગેટ, સુરત.

વધુમાં હું આદેશ કરૂં છુ કે, આ હુકમ નીચેની વ્યક્તિઓને લાગુ પડશે નહી.

(૧) મત ગણતરી કાર્યમાં રોકાયેલા વ્યક્તિઓને.

(૨) ફરજ ઉપર હોય તેવી સરકારી નોકરી કે રોજગારમાં હોય તે વ્યક્તિઓને.

(૩) કોઈ લગ્નના વરઘોડાને/કોઈ સ્મશાન યાત્રાને.

આ હુકમનો ભંગ કે ઉલ્લંઘન કરનાર સહરહુ અધિનિયમની કલમ ૧૩૫ હેઠળ તથા ભારતીય ફોજદારી કલમ ૧૮૮ હેઠળ શિક્ષાને પાત્ર થશે.

આજરોજ તારીખ ૧૪મી એપ્રિલ, ૨૦૦૪ના રોજ મારી સહી સિક્કા કરી આપેલ છે.

વિનીતકુમાર ગુપ્તા,
પોલીસ કમિશનર,
સુરત.

પોલીસ અધિક્ષક દ્વારા

જાહેરનામું

પોલીસ અધિનિયમ સને ૧૯૫૧ની કલમ-૩૬-એ, ૩૬-ઈ અને ૩૬ ઈ-એ મુજબનું.

ક્રમાંક એલઆઈબી/જાહેરનામું/ચૂંટણી જરૂરી/૭૩૨/૨૦૦૪.–હું, જી. એસ. મલિક, આઈ.પી.એસ., પોલીસ અધિક્ષક ભરૂચ, આથી મુંબઈ પોલીસ અધિનિયમ, સને ૧૯૫૧ની કલમ-૩૬ એ હેઠળ મને મળેલ સત્તાની રૂએ તારીખ ૨૦મી ઓપ્રિલ, ૨૦૦૪ ના રોજ દિવસ દરમ્યાન ભરૂચ જિલ્લામાં આવેલ ચૂંટણી મતદાન મથકો ઉપર મતદાન કરનાર સ્ત્રી અને પુરૂષ મતદારોએ મતદાન માટે સ્ત્રી તથા પુરૂષની અલગ-અલગ લાઈનમાં ઉભા રહેવા અને ક્રમ પ્રમાણે મતદાન કરવા ફરમાવું છું.

INDEX

મુંબઈ પોલીસ અધિનિયમ, સને ૧૯૫૧ની કલમ-૩૬-ઈ અને ૩૬ ઈ-એ હેઠળ મને મળેલ સત્તાની રૂએ ભરૂચ જિલ્લામાં આવેલ ચૂંટણી મતદાન મથકો નજીકમાં નીચે મુજબના કૃત્યો કરવાની મનાઈ ફરમાવું છું.

મતદાન મથક નજીકમાં સંગીત વગાડવાની, ગાવાની, ઢોલ વગાડવાની, પીટવાની કે કોઈપણ વાજીંત્ર, લાઉડ સ્પીકર કે જે સાધનથી મોટો અવાજ થાય તેમ હોય તે વગાડવાની.

ઉપરોક્ત જાહેરનામામાં ઉલ્લંઘન કરવામાં મદદ કરનારને ગુન્હો સાબિત થયેથી સદરહુ અધિનિયમના કલમ ૧૩૪ મુજબ રૂા. ૨૦૦ સુધીની દંડની શિક્ષાને પાત્ર થશે. તેમજ ભારતીય દંડ સંહિતાની કલમ ૧૮૮ મુજબનો ગુન્હો સાબિત થયેથી તે વ્યક્તિને એક માસની સાદી કેદ અગર રૂા. ૨૦૦ સુધીના દંડ અથવા બન્ને શિક્ષા થઈ શકશે. અને આ હુકમની અવગણનાથી માનવીય જીવ અથવા સ્વાસ્થ કે સલામતીને કોઈ ભય ઉત્પન્ન થાય અથલા કોઈ હુલ્લડ, બખેડો થાય તો તેવી વ્યક્તિને ૬-માસ સપરિશ્રમ સાદી કેદ અથવા રૂા. ૧,૦૦૦ સુધીનો દંડ અથવા બન્ને શિક્ષઉને પાત્ર થશે.

આજ તારીખ ૧૨મી એપ્રિલ, ૨૦૦૪ના રોજ મારી સહી તથા કચેરીનો સિક્કો કરી જાહેર જનતાની જાણ તથા અમલ માટે પ્રસિધ્ધ કર્યું.

જી. એસ. મલિક,
પોલીસ અધિક્ષક,
ભરૂચ.

BY DISTRICT AND SASSIONS JUDGE

Read :- 1. Honourable High Court of Gujarat, Ahmedabad, letters No. C.2105/74, dated 18-04-1974.

2. Government of Gujarat, G.A.D. Notification No. GS/2004/9/PHD/202004/1898/GH, dated 17-03-2004.

Notification

No. B-8/1/1458/2004.– The undersigned is pleased to declare **Tuesday, April 20, 2004,** the polling day to be a public Holiday for the District Court and its Subordinate Courts and Offices in Banaskantha Judicial District, on account of General Election to Lok Sabha.

Palanpur, 7th April, 2004.

S. S. SHAH,
District & Sessions Judge,
Banaskantha, Palanpur.

જિલ્લા અને સત્ર ન્યાયાધીશ દ્વારા

વંચાણે લીધો :- ૧. નામદાર ગુજરાત હાઈકોર્ટ, અમદાવાદ પત્ર નં. સી.૨૧૦૫/૭૪, તા. ૧૮-૪-૧૯૭૪.

૨. ગુજરાત સરકારના સામાન્ય વહિવટ વિભાગના જાહેરનામા, નં. જીએસ/૨૦૦૪/૯/પીએચડી/ ૨૦૨૦૦૪/૧૮૯૮/જીએચ, તા.૧૭-૩-૨૦૦૪.

જાહેરનામું

નંબર બી-૮/૧/૧૪૫૮/૨૦૦૪.–અમો નીચે સહી કરનાર બનાસકાંઠા જિલ્લાની જિલ્લા અદાલત તથા તેના તાબા હેઠળની અદાલતો અને તેની ઓફિસોમાં લોકસભાની સામાન્ય ચૂંટણીના કારણે, મંગળવાર તારીખ ૨૦મી એપ્રિલ-૨૦૦૪ ના દિવસે "મતદાન દિવસ" /જાહેર રજા તરીકે જાહેર કરે છે.

પાલનપુર, તારીખ ૭મી એપ્રિલ, ૨૦૦૪.

એસ. એસ. શાહ,
જિલ્લા અને સત્ર ન્યાયાધીશ,
બનાસકાંઠા, પાલનપુર.

BY DISTRICT JUDGE,

Read :- 1. Honourable High Court of Gujarat, Ahmedabad, letters No. C. 2105/74, date 18-4-1974 and 18-12-1984.

2. District Court, Valsad, Notification No. ADM/ 14/1870/2004, dated, 29-12-2003.

3. Government of Gujarat, G.A.D., Notifiction No. GS/2004/9/JSR/102004/1898/GH, dated, March 17, 2004.

Notification

No. ADM/14/530 of 2004.– The District Judge, Valsad is pleased to declare Tuesday, April 20, 2004, the polling day to be a Public Holiday for the District Court and its Subordinate Courts and Offices in Valsad Judicial District, on account of General Election of Lok Sabha.

Valsad, 6th April 2004.

Read :- 1. Letter dated 24-3-2004 of the President, Valsad District Bar Association.

2. Letter dated 24-3-2004 of the President, Valsad Advocate Bar Association "A".

3. High of Gujarat Letter No. C,2103/2004 dated 7-4-2004.

Notification

No. ADM/14/565 of 2004.– Under the powers vested in him under paragraph 628 of Chapter -XXXI of the Civil Manual, Volume-I, 1960. The undersigned is pleased to sanction the closing of all the Civil Courts, in the Judicial District of Valsad, for the Annual Summer Vacation for FIVE WEEKS, from Monday the 10th May, 2004 to Sunday 13th June, 2004 (Both Days Inclusive) and for ONE WEEK from Thursday 18th November, 2004 to

INDEX

Wednesday 24th November, 2004 (Both days Inclusive) prefixing Diwali holidays falling from 10-11-2004 to 17-11-2004.

The Offices of the Nazir and the Record Keeper, District Court, Valsad, the Nazirs of all the Civil Courts in the District shall remain open during the aforesaid period of vacation on working days.

Civil work of urgent nature will be received during the aforesaid vacation.

Valsad, 8th April, 2004.

B. D. SONI,
District Judge,
Valsad.

Read :- 1. Hon'ble High Court, Letter No. C.2105/74, dated 18-4-1974 and 18-12-1984.

2. This Office Notification No. ADM/2305/2003, dated, 24-12-2003.

3. Government of Gujarat, G.A.D., Notification No. GS/2004/9/JSR/102004/1898/GH, dated March 17, 2004.

Notification

No. ADM/625 of 2004.– The District Judge, Kheda at Nadiad is pleased to declare TUESDAY, APRIL 20, 2004, the polling day to be a Public Holiday for the District Court and its Subordinate Courts and Offices in Kheda Judicial District, on account of General Election to Lok Sabha.

Nadiad, 6th April, 2004.

C. K. RANE,
District Judge,
Kheda at Nadiad.

Read :- 1. G.A.D., Sachivalaya, Gandhinagar Notification, dated 17-3-2004.

Notification

No. B-8/1/ADM/17/2004.–In view of General Administration Department Notification, dated 17th March, 2004, cited in the preamble, the District Judge, Mahesana is pleased todeclare Tuesday, **April 20, 2004,** as a Public Holiday for the District Court, Mahesana and its subordinate Courts & Offices, on account of General Elections to Lok Sabha.

Mahesana, 6th April, 2004.

J. G. JOHI
District Judge,
Mahesana.

જિલ્લા ન્યાયાધીશ દ્વારા

વંચાણે લીધું :- ૧. ગુજરાત સરકાર, સચિવાલય ગાંધીનગરના સામાન્ય વહીવટ વિભાગના જાહેરનામું તા. ૧૭-૩-૨૦૦૪.

જાહેરનામું

નંબર બી-૮/૧/વહીવટ/૧૭/૨૦૦૪.–ઉપર જણાવેલ સામાન્ય વહીવટ વિભાગના જાહેરનામા તારીખ ૧૭મી માર્ચ, ૨૦૦૪ના અનુસંધાને ડિસ્ટ્રીક્ટ જજ, મહેસાણાના એ બુધવાર તારીખ ૨૦મી એપ્રિલ, ૨૦૦૪ના રોજ લોકસભાની સામાન્ય ચૂંટણીના લીધે જીલ્લા અદાલત, મહેસાણા અને તેની સંલગ્ન કોર્ટ/કચેરીઓમાં રજા જાહેર કરેલ છે.

મહેસાણા, તારીખ ૬ઠ્ઠી માર્ચ, ૨૦૦૪.

જે. જી. જોષી,
જિલ્લા ન્યાયાધીશ,
મહેસાણા.

Read :- 1. High Court Letter No. C.2103/2004, dated 7-4-2004.

Notification

No. ADM/646/2004.–Under the powers vested in him under paragraph 628, page 265 of chapter XXXI of the Civil Manual, volume I, 1960, the District Judge, Vadodara, directs the closing of all the Civil Courts in Vadodara District during Annual summer vacation for a period of FIVE WEEKS commencing from Monday May 10, 2004 to Sunday June 13, 2004 (both days inclusive) and ONE WEEK from Tuesday November, 16, 2004 to Monday November, 22, 2004 (both days inclusive) as approved under High Court letter cited in the preamble.

The Offices of the Nazir and the Record-Keeper, District Court, Vadodara, the Nazir. Small Causes Court, Vadodara and those of the Nazirs of the Civil Courts in the District, shall remain open during the vacation on all working days.

Vadodara, 8th April, 2004.

J. C. UPADHYAYA,
District Judge,
Vadodara.

વંચાણે લીધો :- ૧. ગુજરાત હાઇકોર્ટનો પત્ર નં. સી/૨૧૦૩/૨૦૦૪, તા. ૭-૪-૨૦૦૪.

જાહેરનામું

નંબર સીબી/૬૪૬/૨૦૦૪.–આમુખમાં દર્શાવેલ હાઇકોર્ટના પત્રથી મંજુરી મળ્યા અન્વયે અને સીવીલ મેન્યુઅલ, ૧૯૬૦, ભાગ-૧ પાના-૨૬૫, પ્રકરણ-૩૧, ફકરા-૬૨૮ થી મળેલા અધિકાર અન્વયે વડોદરા જિલ્લા ન્યાયાધીશ, વડોદરા જિલ્લાની તમામ દિવાની

અદાલતો સોમવાર તારીખ ૧૦મી મે, ૨૦૦૪ થી રવિવાર તારીખ ૧૩મી જુન, ૨૦૦૪ સુધી (બંને દિવસો સાથે) પાંચ સપ્તાહ માટે અને મંગળવાર તારીખ ૧૬મી નવેમ્બર, ૨૦૦૪ થી સોમવાર તારીખ ૨૨મી નવેમ્બર, ૨૦૦૪ સુધી એક સપ્તાહ માટે વેકેશન સબબ બંધ રાખવાનું ઠરાવે છે.

જિલ્લા ન્યાયાલય, વડોદરાની નાઝર શાખા તથા રેકર્ડ શાખા તેમજ સ્મોલ કોઝ કોર્ટ, વડોદરાની નાઝર શાખા અને તમામ દિવાની અદાલતોની નાઝર શાખાઓ ઉપરોક્ત વેકેશન દરમિયાન કામકાજના દિવસોએ ખુલ્લી રહેશે.

વડોદરા, તારીખ ૮મી એપ્રિલ, ૨૦૦૪.

જે. સી. ઉપાધ્યાય,
જિલ્લા ન્યાયાધીશ,
વડોદરા.

Read :- 1. High Court of Gujarat Letter No. C.2103/2004, dated 7-4-2004.

Notification

No. 670/2004.–In pursuance of the Instructions contained in Paragraph-629 Chapter-XXXI, Civil Manual, Volume-I, 1960 and with the previous permission of the High Court of Gujarat, Ahmedabad, the District Judge, Panchmahals, at Godhra is hereby pleased to notify that all the Civil Courts in the District of Panchmahals shall remain closed during the Annual Summer Vacation for FIVE WEEKS, from Monday the 1oth May, 2004 to Sunday 13th June, 2004 (both days inclusive) and for ONE WEEK from Thursday 18th November, 2004 to Wednesday 24th November, 2004 (both days inclusive) suffixing Diwali Holidays.

The Office of the Nazir and the Record-Keeper, District Court, Panch mahals, at Godhara and the Offices of the Nazir, of the subordinate Courts in the District shall, however remain open during the vacation on working days. Civil work of urgent nature will be received during the vacation.

Godhra, 8th April, 2004.

H. G. PANDYA,
District Judge,
Panchmahals Godhra.

વંચાણે લીધો :- ૧. ઉચ્ચ ન્યાયાલયના પત્ર ક્રમાંક નં. સી.૨૧૦૩/૨૦૦૪, તા. ૭-૪-૨૦૦૪.

જાહેરનામું

નંબર ૬૭૦/૨૦૦૪.–સીવીલ મેન્યુઅલના ભાગ-૧, ૧૯૬૦, ના પ્રકરણ-૩૧ના ફકરા નંબર - ૬૨૯માં આપેલી સુચનાઓ અનુસાર તેમજ ગુજરાત રાજ્યની વડી અદાલતની પૂર્વ મંજુરીથી આથી પંચમહાલ જિલ્લાના ગોધરા ખાતેના જિલ્લા ન્યાયાધીશ એવું જાહેર કરે છે કે સને -૨૦૦૪,ના ઉનાળુ વેકેશન દરમ્યાન મે- માસની ૧૦મી ને સોમવાર થી જુન-માસની તારીખ ૧૩મીને રવિવાર (બંને દિવસો સહિત) પાંચ અઠવાડિયાનો તેમજ એક અઠવાડિયાની સને-૨૦૦૪ના નવેમ્બર માસની તારીખ ૧૮મીને ગુરૂવારથી નવેમ્બર માસની તારીખ-૨૪મીએ બુધવાર સુધી (બંન્ને દિવસો સહિત) દિવાળીની રજાઓ જોડીને પંચમહાલ જિલ્લામાં આવેલ તમામ દિવાની અદાલતો બંધ રહેશે. તેમ છતાં આ વેકેશન દરમ્યાન ચાલુ કામકાજના દિવસોએ પંચમહાલ જિલ્લામાં આવેલ ગોધરા ખાતેના જિલ્લા ન્યાયાધીશના નાઝર તથા દફતરોની તેમજ જિલ્લામાં આવેલી તાબાની તમામ અદાલતોના નાઝરની ઓફીસોનું કામકાજ ચાલુ રહેશે.

તાકીદના પ્રકારના દિવાની કામો પણ વેકેશન દરમ્યાન સ્વીકારવામાં આવશે.

ગોધરા, તારીખ ૮મી એપ્રિલ, ૨૦૦૪.

હિતા. ગ. પંડ્યા,
જિલ્લા ન્યાયાધીશ,
વડોદરા.

Read : 1. High court letter No. C-2105/74, dated 18-4-1974 & dated 18-12-1984.

2. Government of Gujarat, G.A.D. Notification No. GS/2004/9/JSR/102004/1898/GH, dated 17-3-2004.

Notification

No. B-10/568 of 2004.– The District Judge, Surat is pleased to declare, Tuesday, April 20, 2004, to be a Public Holiday for the District Court, Surat and all its Subordinate Courts in Surat District, on account of General Election to Lok Sabha.

Therefore, the District Court, Surat and all its Subordinate Courts in Surat District, shall remain closed on the above date.

Surat, 7th April, 2004.

Mrs. K. M. VIN,
District Judge, Surat.

વંચાણમાં લીધા :૧. હાઈકોર્ટ પત્ર નં. સી. ૨૧૦૫/૭૪, તારીખ ૧૮-૪-૧૯૭૪ અને તારીખ ૧૮-૧૨-૧૯૮૪.

૨. ગુજરાત સરકારનાં સામાન્ય વહીવટી વિભાગનાં જાહેરનામાં નં. ગસ/૨૦૦૪/૯/જસર/૧૦૨૦૦૪/૧૮૯૮/ઘ, તારીખ ૧૭-૩-૨૦૦૪.

જાહેરનામું

જા. નં. બી-૧૦/૫૬૮/૨૦૦૪.–જિલ્લાના ન્યાયાધીશ, સુરતના આથી જાહેર કરે છે કે, મંગળવાર, એપ્રિલ ૨૦, ૨૦૦૪નાં રોજ લોકસભાની સામાન્ય ચૂંટણી હોય, તે દિવસે સુરત જિલ્લાની તેમજ તેનાં તાબાની તમામ કોર્ટો બંધ રહેશે.

જેથી, જિલ્લા ન્યાયાલય, સુરત અને તેના તાબાની તમામ કોર્ટો ઉપરોક્ત તારીખે બંધ રહેશે.

સુરત, તારીખ ૭મી એપ્રિલ, ૨૦૦૪.

શ્રીમતી કે. એમ. વીણ,
જિલ્લા ન્યાયાધીશ, સુરત.

Read : High Court letter No. C-2103 / 2004, dated 7-4-2004.

Notification

No. UHC/B-10/3685/2004.– In exercise of the power vested under paragraph 629, Chapter XXXI, of Civil Manual, Volume-1, 1960, the District Judge, Bhavnagar, with the prior permission of the Hon'ble High Court, vide its letter dated 07-04-2004, cited in a preamble declare the closing of all the Civil Courts in the Judicial District of Bhavnagar for the ensuing Annual Summer Vacation for **FIVE WEEKS** commencing from **Monday 10th May, 2004 to Sunday 13th June, 2004 (both days inclusive).**

The District Judge, Bhavanagar, further declare that the closing of all the Civil Courts of the Judicial District of Bhavanagar, for the remaining period of Annual Summer Vacation for **ONE WEEK,** commencing from **Thursday 18th November, 2004 to Wednesday 24th November, 2004 (both days inclusive).** prefixing Diwali Holidays.

The Office of the Nazir and Record Keeper, District Court, Bhavnagar, and the Nazir of all Subordinate Courts in the District shall remain open during the aforesaid period of vacation on working days.

Bhavnagar, 7th April, 2004.

D. K. BHATT,
District Judge,
Bhavnagar.

જિલ્લા મેજિસ્ટ્રેટ દ્વારા

હુકમ

ક્રીમીનલ પ્રોસીજર કોડની કલમ-૧૪૪ હેઠળ.

નંબર ડીસીબી/એમએજી/સીઆરપીસી/રજી.નં.-૩/વશી-૧૨૫૪ થી ૧૨૯૮/૨૦૦૪.—આગામી સમયમાં લોકસભાની સામાન્ય ચૂંટણી તારીખ ૨૦-૪-૨૦૦૪ના રોજ યોજાનાર છે. આ ચૂંટણીના સરળ સંચાલન, આચાર સંહિતા અને નિર્વાચન આયોગની સુચનાઓ ધ્યાનમાં રાખી મતદાનના દિવસે મતદાન મથકની આસપાસના ૧૦૦ મીટરના વિસ્તારમાં સેલ્યુલર ફોન, કોર્ડલેસ ફોન, વાયરલેસ સેટ સાથે રાખવા તેના ઉપયોગ ઉપર પ્રતિબંધ મુકવાનું જરૂરી જણાય છે.

તેથી હું વી. પી. પટેલ, જિલ્લા મેજીસ્ટ્રેટ, નવસારી ફોજદારી કાર્યરીતિ અધિનિયમ, ૧૯૭૩ની કલમ-૧૪૪ મુજબ મને મળેલી સત્તાની રૂએ આથી ફરમાવું છું કે, નવસારી જિલ્લાનાં યોજાનાર ચૂંટણીવાળા મતવિસ્તારમાં મતદાનના દિવસે એટલે કે તારીખ ૨૦-૪-૨૦૦૪ના રોજ મતદાન મથકનાં આસપાસ ૧૦૦ મીટરના વિસ્તારમાં વાયરલેસ સેટ તેમજ કોઈપણ વ્યકિત દ્વારા સેલ્યુલર ફોન, કોર્ડલેસ ફોન સાથે રાખવા તથા તેના ઉપયોગ ઉપર પ્રતિબંધ મુકવામાં આવે છે.

ઉપરોક્ત હુકમનો ભંગ કર્યે ભારતીય દંડ સંહિતાની કલમ-૧૮૮ હેઠળ કસુરવાર સામે પગલાં લેવા કાયદેસરની કાર્યવાહી કરવામાં આવશે.

આ હુકમ નીચે જણાવેલ વ્યકિતઓને લાગુ પડશે નહિં.

(૧) ચૂંટણી પ્રક્રિયા સાથે સંકળાયેલ ચૂંટણી અધિકારીશ્રી, મદદનીશ ચૂંટણી અધિકારીશ્રી તથા ચૂંટણી ફરજ પરના તમામ અધિકૃત વ્યકિતઓ તથા ચૂંટણી સાથે સંકળાયેલ પોલીસ અધિકારીઓ.

(૨) જિલ્લા મેજીસ્ટ્રેટ અથવા મદદનીશ ચૂંટણી અધિકારીશ્રી આ અર્થે અધિકૃત કરે તેવી બીજી વ્યકિતઓ.

ચૂંટણી પંચ દ્વારા અધિકૃત અધિકારીશ્રીઓ.

આજ રોજ તારીખ ૧૫મી એપ્રિલ, ૨૦૦૪ના રોજ મારી સહી તથા મુદ્રા કરી આપી છે.

હુકમ

ક્રીમીનલ પ્રોસીજર કોડની કલમ-૧૪૪ હેઠળ.

નંબર ડીસીબી/એમએજી/ચૂંટણી/રજી. નં.-૪/વશી-૧૨૯૯ થી ૧૩૪૪/૨૦૦૪.—નવસારી જીલ્લામાં તારીખ ૨૦-૪-૨૦૦૪ના રોજ લોકસભાની સામાન્ય ચૂંટણીઓ યોજાનાર છે. આ ચૂંટણીના સરળ સંચાલન, આચાર સંહિતા અંગે ચૂંટણી પંચના આદેશ ક્રમાંક ૭/ઈએલસી/સીઓસી/વાહનોના દુરુપયોગ ઉપર નિયંત્રણ તારીખ ૨૫-૪-૯૫ની સુચનાઓ ધ્યાનમાં રાખી મતદાનના દિવસે કાયદો અને વ્યવસ્થાની જાળવણી અર્થે મતદાન મથકે અવરજવર માટે વાહનોના ઉપયોગ ઉપર પ્રતિબંધ મુકવાની જરૂર જણાય છે.

તેથી હું વી. પી. પટેલ, જિલ્લા મેજીસ્ટ્રેટ, નવસારી ફોજદારી કાર્યરીતિ અધિનિયમ, ૧૯૭૩ની કલમ-૧૪૪ મુજબ મને મળેલી સત્તાની રૂએ ફરમાવું છું કે, નવસારી જિલ્લામાં મતદાનના દિવસે તારીખ ૨૦-૪-૨૦૦૪ના રોજ નીચે જણાવેલ કૃત્યો કરવા ઉપર નિયંત્રણ ફરમાવું છું.

(૧) મતદાનના દિવસે ઉમેદવાર પોતાના ઉપયોગ માટે એક વાહન તથા મતદાર વિભાગમાં મતદાનની તારીખે ચૂંટણી એજન્ટ અથવા તેના કાર્યકરો માટે ચૂંટણી અધિકારી દ્વારા આપેલ પરમીટ ધારણ કરેલું એકજ વાહન વાપરી શકશે.

(૨) વાહન ઉપર પરમીટ નંબર પ્રદર્શિત કરવાનું રહેશે.

(૩) આ પ્રતિબંધ સરકારી અધિકારીશ્રીઓ કે ચૂંટણી પ્રક્રિયામાં સંકળાયેલા છે તેવા અધિકારીશ્રીઓને લાગુ પડશે નહી.

(૪) ઉમેદવાર/મતદાન એજન્ટ/પક્ષીય કાર્યકરો આવી પરમીટ ધારણ કરેલ વાહનોનો ઉપયોગ ચૂંટણી કાર્યના સમય દરમ્યાન મતદારોને લાવવા લઈજવા માટે, અસામાજિક તત્વોની હેરફેર માટે, ગેરકાયદેસર હથિયારોની હેરફેર માટે કરી શકશે નહી.

INDEX

(૫) કોઈપણ વ્યકિત પોતાના કોઈપણ પ્રકારના વાહનોમાં મતદારોની હેરાફેરી કે તેવા હેતુસર વાહનનો ઉપયોગ કરી શકાશે નહીં, પોતાના અને પોતાના કુટુંબની વ્યક્તિઓ પુરતો મર્યાદિત ઉપયોગ કરી શકશે.

આજ તારીખ ૧૫મી એપ્રિલ, ૨૦૦૪ના રોજ મારી સહી તથા મુદ્રા કરી આપેલ છે.

વી. પી. પટેલ,
જિલ્લા મેજીસ્ટ્રેટ, નવસારી.

અધિક જિલ્લા મેજિસ્ટ્રેટ દ્વારા

હુકમ

મુંબઈ પોલીસ અધિનિયમ, ૧૯૫૧ની કલમ-૩૭(૧) અન્વયે કાઢેલો.

નંબર ડીસીબી/એમએજી/બીપીએ/રજી.નં.-૨૭/૨૦૦૪.–મુંબઈ પોલીસ અધિનિયમ, (સને ૧૯૫૧નાં ૨૨માં) અધિનિયમની કલમ-૩૭(૧)પ્રમાણે મને મળેલ સત્તાની રૂએ હું, જે. સી. ચુડાસમા, અધિક જીલ્લા મેજીસ્ટ્રેટ, વલસાડ, આગામી લોકસભાની સામાન્ય ચૂંટણીઓ પૂર્વેની પરિસ્થિતિને અનુલક્ષીને તથા ગુડફ્રાયડે તથા ડો. બાબાસાહેબ આંબેડકર જયંતિ ધ્યાને લેતા આ જીલ્લામાં જાહેર શાંતિ, કાયદો અને વ્યવસ્થાની પરિસ્થિતિ જાળવવા સારૂ જરૂરી જણાતા ફરમાવું છું કે, વલસાડ જીલ્લાનાં સમગ્ર વિસ્તારમાં કોઈપણ સમય માટે નીચે જણાવેલ તારીખ ૭-૪-૨૦૦૪ થી તારીખ ૨૦-૪-૨૦૦૪ સુધીનાં સમય માટે કૃત્યો કરવા ઉપર પ્રતિબંધ ફરમાવું છું.

કૃત્યો :-

(ક) શસ્રો, દંડા, તલવાર, ભાલા, સોટાં, બંદુક, ચપ્પુ, છરા, લાકડી અથવા શારીરિક હિંસા પહોંચાડવામાં ઉપયોગ થઈ શકે તેવી બીજી ચીજો લઈ જવાની મનાઈ,

(ખ) સ્ફોટક પદાર્થ લઈ જવાની,

(ગ) કોઈપણ સરઘસમાં જલતી અથવા પેટાવેલી મશાલ લઈ જવાની,

(ઘ) વ્યક્તિઓ અથવા તેના શબ અથવા આકૃતિઓ અથવા પૂતળા દેખડવાની,

(ચ) અપમાન કરવાના ઈરાદાથી બિભત્સ સુત્રો, પોકારવાની, અશ્લીલ ગીતો ગાવાની અથવા ટોળમાં ફરવાની,

(છ) જેનાથી સુરૂચિ અથવા નિતિનો ભંગ થાય તેવું ભાષણ કરવાની તેવા હાવભાવ કરવાની તેવી ચેષ્ટા કરવાની તથા ચિત્રો, પત્રિકા, પ્લેકાર્ડ અથવા બીજા કોઈપણ પદાર્થ અથવા વસ્તુ તૈયાર કરવા બતાવવા તથા ફેલાવો કરવાની,

આ હુકમ ખંડ-(ક) થી (ઝ) નીચની વ્યક્તિઓને લાગુ પડશે નહિં.

(૧) સરકારી નોકર કે કામ કરતી વ્યક્તિઓ કે જેને તેના ઉપરી અધિકારીએ પોતાની ફરજના ભાગ રૂપે સોંપ્યા બદલ આવું કોઈપણ હથિયાર લઈ જવાનું હોય અથવા એવું કોઈપણ હથિયાર લઈ જવાની ફરજ હોય,

(૨) જિલ્લા પોલીસ અધિકારીશ્રી, વલસાડે અથવા તેણે અધિકૃત કરેલા કોઈપણ, પોલીસ અધિકારીએ જેને શારીરિક અશકિતને કારણે અથવા લાઠી લઈ જવાની પરવાનગી આપી હોય તેવી વ્યક્તિ.

(૩) જિલ્લા મેજિસ્ટ્રેટશ્રી આ અર્થે ખાસ અધિકૃત કરે તેવી બીજી વ્યકિતએ આ જાહેરનામાંના કોઈ ખંડનો ભંગ અથવા ઉલ્લંઘન કરનારને સને ૧૯૫૧ના મુબઈ પોલીસ અધિનિયમ (સને ૧૯૫૧ના ૨૨માં) ના કાયદાની કલમ-૧૩૫(૧) મુજબ ઓછામાં ઓછી ચાર માસની અને વધુમાં વધુ એક વર્ષ સુધીની કેદની સજા થશે.

આજ તારીખ ૬ઠ્ઠી એપ્રિલ, ૨૦૦૪ ના રોજ મારી સહી કરી મુદ્રા કરી આપી છે.

હુકમ

મુંબઈ પોલીસ અધિનિયમ, ૧૯૫૧ની કલમ-૩૭ (૩) અન્વયે કરેલો.

નં. ડીસીબી/એમએજી/બીપીએ/રજી. નં. ૨૮/૨૦૦૪.– મુંબઈ પોલીસ અધિનિયમ (સને ૧૯૫૧નાં ૨૨મા) અધિનિયમ કલમ-૩૭ (૩) પ્રમાણે મને મળેલ સત્તાની રૂએ હું, જે. સી. ચુડાસમા, અધિક જીલ્લા મેજીસ્ટ્રેટ, વલસાડ, આગામી લોકસભાની સામાન્ય ચુંટણી પૂર્વેની પરિસ્થિતિને ધ્યાને લેતાં ગુડફ્રાયડે તથા ડો. બાબાસાહેબ આંબેડકર જયંતિ તહેવારને ધ્યાને લેતાં આ જિલ્લામાં જાહેર શાંતિ સલામતી સારૂં માણસોનું સરઘસ કાઢવાની તેમજ સભા ભરવાની મનાઈ ફરમાવવાની જરૂર જણાય છે.

વાસ્તે હું, જે. સી. ચુડાસમા, અધિક જીલ્લા મેજીસ્ટ્રેટ, વલસાડ મુંબઈ પોલીસ અધિનિયમ, ૧૯૫૧ (સને ૧૯૫૧નો ૨૨મો) ની કલમ-૩૭ની પેટા કલમ-૩ થી મને મળેલ સત્તાની રૂએ ફરમાવું છું કે, સક્ષમ અધિકારીની મંજુરી વિના વલસાડ જીલ્લામાં તારીખ ૭મી એપ્રિલ, ૨૦૦૪ થી તારીખ ૨૦મી એપ્રિલ, ૨૦૦૪ સુધી અનઅધિકૃત રીતે/ ગેરકાયદેસર રીતે ચાર કરતાં વધુ માણસોની કોઈ સભા કરવી કે બોલાવવી નહી સરઘસ કાઢવું નહી.

આ હુકમ લગ્નના વરઘોડા કે સ્મશાન યાત્રા કે એસ. ટી. બસમાં, રેલ્વે માં મુસાફરી કરવા માંગતા, મંદિર, મસ્જિદ, દેવળમાં પ્રાર્થના માટે જતી, અગર સક્ષમ અધિકારીશ્રીની લેખિત પરવાનગી મેળવનાર બોનોફાઈડ વ્યક્તિઓને લાગુ પડશે નહી.

આ હુકમનો ભંગ અથવા ઉલ્લંઘન કરનારને મુંબઈ પોલીસ અધિનિયમ, ૧૯૫૧ (સને ૧૯૫૧નો ૨૨મો) ની કલમ-૧૩૫ (૩) મુજબ અથવા ભારતીય ફોજદારી અધિનિયમ, ૧૮૬૦ની કલમ-૧૮૮ અનુસાર સજાને પાત્ર થશે.

આજ રોજ તારીખ ૬-૪-૨૦૦૪ના રોજ મારી સહી કરી મુદ્રા કરી છે.

જે. સી. ચુડાસમા,
અધિક જિલ્લા મેજિસ્ટ્રેટ,
વલસાડ.

જાહેરનામું

મુંબઈ પોલીસ અધિનિયમ, ૧૯૫૧ની કલમ-૩૭(૧) અન્વયે કાઢેલો.

નંબર ડીસીબી/એમએજી/બીપીએ/રજી.નં.-૭/૨૦૦૪.—મુંબઈ પોલીસ અધિનિયમ, (સને ૧૯૫૧નાં ૨૨માં) અધિનિયમની કલમ-૩૭(૧)પ્રમાણે મને મળેલ સત્તાની રૂએ હું, જે. બી. પટેલ, અધિક જીલ્લા મેજીસ્ટ્રેટ, નવસારી, આગામી તારીખ ૧૪/૪/૨૦૦૪નાં રોજ ડો. બાબાસાહેબ આંબેડકરનો જન્મદિન તથા તારીખ ૨૦મી એપ્રિલ, ૨૦૦૪ના રોજ યોજનાર લોકસભાની સામાન્ય ચૂંટણી તથા પ્રવર્તમાન પરિસ્થિતિને લક્ષમાં રાખી નવસારી જિલ્લામાં સમગ્ર વિસ્તારમાં કોઈપણ વ્યક્તિઓએ જાહેર શાંતિ અને સલામતી તથા કાયદો વ્યવસ્થાની પરિસ્થિતિ જાળવવા સારૂ જરૂરી જણાતાં ફરમાવું છું કે તારીખ ૧૧-૪-૨૦૦૪ થી તારીખ ૨૫-૪-૨૦૦૪ સુધી (બંને દિવસો શુદ્ધા) નાં સમય માટે નીચે જણાવેલા કૃત્યો કરવા ઉપર પ્રતિબંધ ફરમાવું છું.

કૃત્યો :-

(ક) શસ્ત્રો, દંડા, તલવાર, ભાલા, સોટાં, બંદુક, ચપ્પુ, છરા, લાકડી અથવા શારીરિક હિંસા પહોંચાડવામાં ઉપયોગ થઈ શકે તેવી બીજી ચીજો લઈ જવાની મનાઈ,

(ખ) પથ્થરો અથવા બીજા શસ્ત્રો અથવા સાધનો સાથે લઈ જવાની એકઠા કરવાની તથા તૈયાર કરવાની,

(ગ) કોઈપણ સ્ફોટક પદાર્થ લઈ જવાની મનાઈ,

(ઘ) કોઈપણ સરઘસમાં જલતી અથવા પેટાવેલી મશાલ લઈ જવાની,

(ચ) વ્યક્તિઓ અથવા તેના શબ અથવા આકૃતિઓ અથવા પૂતળા દેખડવાની,

(છ) લોકોને બુમ પાડવાની, ગીતો ગાવાની તથા વાદ્ય વગાડવાની, અપમાન કરવાના ઈરાદાથી બિભત્સ સુત્રો, પોકારવાની અશ્લીલ ગીતો ગાવાની અથવા ટોળામાં ફરવાની,

(ઝ) જેનાથી સરૂચિ અથવા નિતિનો ભંગ થાય તેવું ભાષણ કરવાની તેવા હાવભાવ કરવાની તેવી ચેષ્ટા કરવાની તથા ચિત્રો, પત્રિકા, પ્લેકાર્ડો અથવા બીજા કોઈપણ પદાર્થ અથવા વસ્તુ તૈયાર કરવા બનાવવા તેને ફેલાવો કરવાની,

આ હુકમ ખંડ-(ક) થી (ઝ) નીચની વ્યક્તિઓને લાગુ પડશે નહિં.

(૧) સરકારી નોકરી કે કામ કરતી વ્યક્તિઓ કે જેને તેના ઉપરી અધિકારીએ પોતાની ફરજના ભાગ રૂપે સોંપ્યા બદલ આવું કોઈપણ હથિયાર લઈ જવાનું હોય અથવા એવું કોઈપણ હથિયાર લઈ જવાની ફરજ હોય,

(૨) જિલ્લા પોલીસ અધિકારીશ્રી, નવસારી અથવા તેણે અધિકૃત કરેલા હોઈ, પોલીસ અધિકારીએ જેને શારીરિક અશક્તિને કારણે અથવા લાઠી લઈ જવાની પરવાનગી આપી હોય તેવી વ્યક્તિ.

(૩) જિલ્લા મેજિસ્ટ્રેટશ્રી આ અર્થે ખાસ અધિકૃત કરે તેવી બીજી વ્યકિતઓ.

આ જાહેરનામાંના કોઈ ખંડનો ભંગ અથવા ઉલ્લંઘન કરનારને સને ૧૯૫૧ના મુબઈ પોલીસ અધિનિયમ (સને ૧૯૫૧ના ૨૨માં) ના કાયદાની કલમ-૧૩૫(૧) મુજબ ઓછામાં ઓછી ચાર માસની અને વધુમાં વધુ એક વર્ષ સુધીની કેદની સજા થશે.

આજ તારીખ ૧૨મી એપ્રિલ, ૨૦૦૪ ના રોજ મારી સહી કરી મુદ્રા કરી આપી છે.

જે. બી. પટેલ,
અધિક જિલ્લા મેજિસ્ટ્રેટ,
નવસારી.

હુકમ

ફોજદારી કાર્યરીતી અધિનિયમ, ૧૯૭૩ની કલમ-૧૪૪ હેઠળનો જાહેર.

નંબર ઉ/મકમ/પલસ/મજસ/વશી/૧૫૦૨-૧૫૧૬/૨૦૦૪.—ભારતના ચૂંટણી પંચ, નવી દિલ્હીને લોસભા સામાન્ય ચૂંટણી-૨૦૦૪ જાહેર કરી તેના મતદાનની તારીખ ૨૦મી એપ્રિલ, ૨૦૦૪ના મંગળવારના રોજ નક્કી કરેલ છે.

અત્રેના પંચમહાલ જિલ્લાના સંતરામપુર ખાતે દર મંગળવારે હાટ-બજાર ભરાય છે, અને લોકો મોટી સંખ્યામાં એકઠા થાય છે. અગામી હાટ બજાર તારીખ ૨૦મી એપ્રિલ, ૨૦૦૪ને મંગળવારના રોજ હોય, ઉપરોક્ત હકીકતે હાટ-બજાર ભરાવા ઉપર પ્રતિબંધ મુકવા સબ ડીવીઝનલ મેજીસ્ટ્રેટશ્રી લુણાવાડાએ તારીખ ૮મી એપ્રિલ, ૨૦૦૪ના પત્રથી દરખાસ્ત કરેલ છે.

ઉપરોક્ત હકીકતે સંતરામપુર ખાતે હાટ-બજાર ભરવા ઉપર પ્રતિબંધ મુકવો જરૂરી જણાય છે.

આથી હું, બી. એન. ડામોર, (જી. એ. એસ.) અધિક જિલ્લા મેજિસ્ટ્રેટ, પંચમહાલ, ગોધરા સને ૧૯૭૩ના ક્રિમીનલ પ્રોસીજર કોડની કલમ-૧૪૪ હેઠળ અધિકાર પરત્વે ફરમાવું છું કે તારીખ ૨૦/૪/૨૦૦૪ના મંગળવારના રોજ પંચમહાલ જીલ્લાના સંતરામપુર ખાતે હાટ-બજાર માટે લોકોએ ભેગા થવું નહીં, હાટ-બજાર કરવો નહીં.

આ હુકમનો ભંગ અથવા ઉલ્લંઘન કરનાર ઈસમ ભારતીય દંડ સંહિતાની કલમ-૧૮૮ હેઠળ શિક્ષાને પાત્ર થશે.

આજ તારીખ ૯મી એપ્રિલ, ૨૦૦૪ના રોજ મારી સહી તથા કચેરીનો સિક્કો કર્યો.

બી. એન. ડામોર,
અધિક જિલ્લા મેજિસ્ટ્રેટ,
પંચમહાલ, ગોધરા,

જાહેરનામું

મુંબઈ પોલીસ અધિનિયમ, ૧૯૫૧ની કલમ-૩૩(૧) ડી. એ. અન્વયે.

નંબર એમએજી/ચૂંટણી/કટઆઉટ/વશી/૨૯૭૩૬/૨૦૦૪.—ભારતનાં ચૂંટણી આયોગ દ્વારા લોકસભાની સામાન્ય ચૂંટણી-૨૦૦૪નો કાર્યક્રમ જાહેર કરેલ છે. અને તે મુજબ સુરત જીલ્લા ગ્રામ્ય વિસ્તારમાં

INDEX

૨૪-સુરત તથા ૨૫-માંડવી સંસદીય મત વિસ્તારમાં આવતાં વિધાનસભા મતદાર વિભાગોમાં મતદાનની તારીખ ૨૦મી એપ્રિલ, ૨૦૦૪ નક્કી કરવામાં આવેલ છે. તેમજ મત ગણતરીની તારીખ ૧૩મી મે, ૨૦૦૪ના રોજ નક્કી કરવામાં આવેલ છે. ભારતનાં ચૂંટણી આયોગએ બંધારણની કલમ-૩૨૪ હેઠળ તેમને મળેલ સત્તાની રૂએ આપેલ આદેશ ક્રમાંક ૩-૧૦-ઈ-એલ-૦૦૭-૯૪-જે.એચ.-૨-૫૨૧૬, તારીખ ૨-૯-૧૯૯૪ મુજબ ચૂંટણી પ્રક્રિયા દરમ્યાન વિશાળ કટ આઉટ, જાહેરાત બેનર વિગેરે મુકવા ઉપર નિયંત્રણ રાખવાની જરૂર છે.

ચુંટણી દરમ્યાન રાજકીય પક્ષો અને ઉમેદવારો દ્વારા જાહેર માર્ગોની બન્ને બાજુ વાહન વ્યવહારથી ધમધમતા રસ્તા, શેરીઓ, નાકા, જાહેર માલીકીના મકાનો વિગેરે ઉપર વિશાળ પોસ્ટરો, બેનરો, રાજકીય આગેવાનોના કટ આઉટ વિગેરે ઉભા કરવામાં આવે છે. અને પ્રદર્શિત કરવામાં આવે છે. એજ રીતે તેમાં સરકારી અથવા સ્થાનિક સ્વરાજની સંસ્થાઓના મકાનો તથા વિજળી અને ટેલીફોનનાં થાંભલા જેવી સરકારી મિલ્કતો સહીત તમામ પ્રકારની જગ્યાએ વિશાળ મકાનો, દરવાજા, જાહેરાત પાટીયા, બેનર, ધજા પતાકા, ભીંત ચિત્રો વિગેરે ઉભા કરે છે અથવા મુકે છે, એના લીધે ટ્રાફિકની સમસ્યા ઉભી થવા સંભવ છે. રાહદારીઓ માટે અસલામતી વધે છે. તેમજ જાહેર રસ્તાઓ અથવા સાર્વજનિક જગ્યાઓનો અયોગ્ય રીતે ઉપયોગ થવા સંભવ છે અને તેથી આ માટેની જરૂરી કાર્યવાહી કરવાની જરૂર જણાય છે.

વાસ્તે, હું જે. બી. વોરા, અધિક જીલ્લા મેજીસ્ટ્રેટ, સુરત મુંબઈ પોલીસ અધિનિયમની કલમ-૩૩ (૧) ડી. એ.થી મને મળેલ સત્તાની રૂએ હુકમ કરૂ છું કે,

(૧) રાજ્ય સરકાર, નગરપાલિકાઓ અથવા બોર્ડ, નિગમો, પંચાયતોના રસ્તાઓ, માર્ગો, મકાનો અથવા જગ્યાઓ ઉપર કોઈપણ રાજકીય પક્ષ અથવા વિધાનસભાની ચૂંટણીના ઉમેદવાર દ્વારા અથવા આવા ઉમેદવાર માટે કોઈ મંડળ, સંગઠન અથવા વ્યક્તિ દ્વારા સંબંધિત સરકારી કચેરી, નગરપાલિકા, પંચાયતો અથવા સરકારી બોર્ડ નિગમની લેખીત પૂર્વ મંજુરી લીધા વગર સમાચાર, બોર્ડ અથવા જાહેર નોટીસ ન હોય એવા કોઈપણ પ્રકારના કટ આઉટ જાહેરાત પાટીયા, પોસ્ટર, ધજા, પતાકા, બેનર્સ મુકી શકશે નહી કે દિવાલો ઉપર ચિત્રો દોરાવી શકાશે નહી કે કમાનો દરવાજા વિગેરે ઉભા કરી શકશે નહી.

૨ ઉપરના ખંડ-૧ માં જણાવ્યા પ્રમાણેની મંજુરી આપતા પહેલા સંબંધી સરકારી કચેરીના અધિકારી અથવા નગરપાલિકા, પંચાયતો, સરકારી બોર્ડ, નિગમો દ્વારા આવી અરજીઓની ચકાસણી કરીને એ બાબતની ખાત્રી કરવાની રહેશે. સુચિત રસ્તાઓ, માર્ગો, સ્થળ અથવા મકાનોને આવા કટ આઉટ જાહેરાત પાટીયા, પોસ્ટર, ધજા, પતાકા, બેનર્સ, કમાનો, દરવાજા વિગેરે મુકવાથી સામાન્ય જનતાની સલામતી છે તથા સુરક્ષા જોખમાતી નથી અને તેનાથી વાહનોની કે અન્ય કોઈ પ્રકારની અવર જવરમાં કોઈ પ્રકારની અડચણ ઉભી થતી નથી અને આ માટે સદર સરકારી કચેરી, નગરપાલિકા, પંચાયતો, સરકારી બોર્ડ, નિગમો દ્વારા દરેક વ્યક્તિગત કીસ્સામાં સંબંધીત પો. સ્ટે. નો અભિપ્રાય મેળવ્યા પછી પુર્વમંજુરી આપવા બાબતે નિર્ણય લેવાનો રહેશે.

આ હુકમનો ભંગ કે ઉલ્લંઘન કરનાર મુંબઈ પોલીસ અધિનિયમ-૧૯૫૧ની કલમ-૧૩૧ મુજબ શિક્ષાને પાત્ર થશે.

આ હુકમ તાત્કાલિક અસરથી અમલમાં મુકાશે અને તારીખ ૨૦મી એપ્રિલ, ૨૦૦૪ સુધી અમલમાં રહેશે.

આજ રોજ તારીખ ૫મી એપ્રિલ ૨૦૦૪ના રોજ મારી સહી સિક્કા કરી આપેલ છે.

જે. બી. વોરા,
અધિક જિલ્લા મેજિસ્ટ્રેટ,
સુરત.

જાહેરનામું

મુંબઈ પોલીસ અધિનિયમ, ૧૯૫૧ની કલમ-૩૭ (૧) હેઠળ.

ક્રમાંક મકડ/પી. ઓ. એલ./વસી-૧૪૨૪ થી ૧૪૩૩/૨૦૦૪.– મુંબઈ પોલીસ અધિનિયમ, ૧૯૫૧ (સને ૧૯૫૧નો ૨૨માં) અધિનિયમની કલમ-૩૭ (૧) પ્રમાણે મને મળેલ સત્તાની રૂએ હું, સી. બી. બલાત, અધિક જિલ્લા મેજીસ્ટ્રેટ, ડાંગ, આગામી લોકસભાની સામાન્ય ચૂંટણીને અનુલક્ષીને જિલ્લામાં જાહેર સુલેહ શાંતિ કાયદો અને વ્યવસ્થાની પરિસ્થિતિ જાળવવા સારૂ જરૂરી જણાતાં ફરમાવું છું કે, ડાંગ જિલ્લામાં સમગ્ર વિસ્તારમાં કોઈપણ સમય માટે તારીખ ૧૩/૪/૨૦૦૪ થી ૨૭/૪/૨૦૦૪ના સમય માટે નીચેના કૃત્યો કરવા પર પ્રતિબંધ ફરમાવું છું.

(ક) શસ્ત્રો, દંડા, ભાલા, સોટાં, ચપ્પુ, છરી, લાકડી અથવા શારીરિક હિંસા પહોંચાડવામાં ઉપયોગી થઈ શકે તેવી બીજી ચીજો,

(ખ) કોઈપણ ક્ષયધર્મિ અથવા સ્ફોટક પદાર્થ લઈ જવાની,

(ગ) પથરો અથવા બીજા શસ્ત્રો અથવા સાધનો લઈ જવાની, એકઠા કરવાની તથા તૈયાર કરવાની,

(ઘ) કોઈપણ સરઘસમાં ઝલતી અથવા પેટાવેલી મસાલ લઈ જવાની,

(ચ) વ્યક્તિઓ અથવા તેના શબ અથવા આકૃતિઓ અથવા પુતળા દેખાડવાની,

(છ) અપમાન કરવાના ઈરાદાથી બિભત્સ સુત્રો પોકારવાની, અશ્લીલ ગીતો ગાવાની તથા વાદ્ય વગાડવાની અથવા ટોળામાં ફરવાની,

(જ) જેનાથી સુરૂચિ અથવા નીતિનો ભંગ થાય તેવું ભાષણ કરવાની તેવા હાવભાવ કરવાની તેવી ચેષ્ઠા કરવાની તથા ચિત્રો, પત્રિકા, બોર્ડ અથવા બીજા કોઈપણ પદાર્થ અથવા વસ્તુ તૈયાર કરવા બતાવવા તથા ફેલાવો કરવાની.

આ હુકમનો ખંડ (ક) નીચેના વ્યક્તિઓને લાગુ પડશે નહી.

(૧) સરકારી નોકરી કે કામ કરતી વ્યક્તિઓ કે જેને તેના ઉપરી અધિકારીએ આવું કોઈપણ હથીયાર લઈ જવા ફરમાવ્યું હોય તે વ્યક્તિઓ.

INDEX

(૨) જિલ્લા પોલીસ અધિકારીશ્રી, ડાંગ અથવા તેણે અધિકૃત કરલે કોઈપણ પોલીસ અધિકારીએ જેને શારીરીક અશક્તિના કારણે લાઠી લઈ જવાની પરવાનગી આપી હોય તેવી વ્યક્તિઓ.

(૩) જિલ્લા મેજીસ્ટ્રેટ આ અર્થે અધિકૃત કરે તેવી બીજી વ્યક્તિઓ.

આ જાહેરનામામાનાં કોઈપણ ખંડનો ભંગ અથવા ઉલ્લંઘન કરનારને સને ૧૯૫૧ના મુંબઈ પોલીસ અધિનિયમ (સને ૧૯૫૧નાં ૨૨માં) ના કાયદાની કલમ-૧૩૫ (૧) મુજબ ઓછામાં ઓછી ચાર માસની અને વધુ એક વર્ષની કેદની સજા થશે.

આજ તારીખ ૧૨મી એપ્રિલ, ૨૦૦૪ના રોજ મારી સહી કરી સિક્કો કરી આપેલ છે.

જાહેરનામું

મુંબઈ પોલીસ અધિનિયમ, ૧૯૫૧ની કલમ-૩૭ (૩) હેઠળ.

ક્રમાંક મકડ/પી. ઓ. એલ./વશી-૧૪૩૪ થી ૧૪૪૩/૨૦૦૪.– જિલ્લામાં આગામી લોકસભાની સામાન્ય ચૂંટણીને અનુલક્ષીને જાહેર સુલેહ શાંતિ, કાયદો અને વ્યવસ્થાની પરિસ્થિતિને જાળવવા સારૂ જરૂરી જણાંતા મુંબઈ પોલીસ અધિનિયમ, ૧૯૫૧ (સને ૧૯૫૧ના ૨૨માં) ની કલમ-૩૭ (૩) અન્વયે મને મળેલ સત્તાની રૂએ હું, સી. બી. બલાત, અધિક જિલ્લા મેજીસ્ટ્રેટ, ડાંગ ફરમાવું છું કે, ડાંગ જિલ્લામાં સમગ્ર વિસ્તારમાં કોઈપણ સમય માટે તારીખ ૧૩મી એપ્રિલ, ૨૦૦૪ થી તારીખ ૨૭મી એપ્રિલ, ૨૦૦૪ ના સમય માટે ચાર કરતા વધુ માણસોની કોઈ સભા ભરવી નહી કે બોલાવવી નહી, કે સરઘસ કાઢવું નહીં, તેમજ ચાર કરતાં વધુ વ્યક્તિઓ એકત્ર / ભેગા થવું નહીં.

વધુમાં હું આદેશ કરૂ છું કે, આ હુકમ નીચેનાઓએ લાગુ પડશે નહીં.

(૧) ફરજ પર સરકારી નોકરી અથવા રોજગારમાં હાથ હોય તેવી વ્યક્તિઓ.

(૨) ફરજ પર હોય તેવી ગૃહ રક્ષક દળની વ્યક્તિઓ.

(૩) કોઈ લગ્નના વરઘોડાને અથવા સ્મશાન યાત્રાને.

(૪) મંદિર, મસ્જિદ, દેવળમાં પ્રાર્થના કરતી બોનાફાઈડ વ્યક્તિઓ.

(૫) એસ. ટી. બસમાં મુસાફરી કરવા માંગતા વ્યક્તિઓ.

(૬) અત્રેથી આપવામાં આવેલ ખાસ કિસ્સા તરીકેની પરવાનગી.

સદરહુ હુકમનો ભંગ કરનાર કોઈ પણ વ્યક્તિ સદરહું અધિનિયમની કલમ-૧૩૫ (૩) તથા ભારતના ફોજદારી અધિનિયમ, ૧૮૬૦ની કલમ-૧૮૮ હેઠળ શિક્ષાને પાત્ર ઠરશે.

આજ તારીખ ૧૨મી એપ્રિલ, ૨૦૦૪નાં રોજ મારી સહી સિક્કો કરી આપેલ છે.

સી. બી. બલાત,
અધિક જિલ્લા મેજિસ્ટ્રેટ,
ડાંગ-આહવા.

અધિક કલેકટર અને અધિક જિલ્લા મેજિસ્ટ્રેટ દ્વારા

હુકમ

ફોજદારી કાર્યરીતિ અધિનિયમ, ૧૯૭૩ની કલમ-૧૪૪ અન્વયે કાઢેલ.

નંબર એમએજી/ચુંટણી/હથીયારબંધી/વશી/૨૯૮૫૬/૨૦૦૪.–

(૧) ભારતમાં ચૂંટણી આયોગ દ્વારા લોકસભાની સામાન્ય ચુંટણી-૨૦૦૪નો વિગતવાર કાર્યક્રમ જાહેર કરવામાં આવેલ છે. ભારતનાં ચૂંટણી આયોગે ભારતના બંધારણની કલમ-૩૨૪ હેઠળ તેમને મળેલ સત્તાની રૂએ આપેલ આદેશ ક્રમાંક ૪૬૪/૯૬-એલ એન્ડ ઓ/પીએલએન-૧, તારીખ ૧૩-૩-૧૯૯૬ના પેરા નં. ૬માં આપેલ સુચના મુજબ ચૂંટણી જાહેર થયા પછી હથીયારો સાથે હરવા ફરવા ઉપર સંપુર્ણ પ્રતિબંધ મુકવાનો રહે છે.

(૨) અગાઉની વિધાનસભાની સામાન્ય ચૂંટણી દરમ્યાનના અનુભવો ધ્યાનમાં લેતાં જણાય છે કે, આ વખતની લોકસભાની સામાન્ય ચુંટણી દરમ્યાન પણ હિંસક બનાવો બને અથવા કાયદો અને વ્યવસ્થાની પરિસ્થિતિને બગાડવાના કૃત્યો થાય તેવી શક્યતા રહે છે. મુક્ત અને ન્યાયી ચુંટણી થાય તે માટે તેમજ ચૂંટણી પ્રક્રિયા દરમ્યાન લોકોની સલામતી રહે અને કાયદો અને વ્યવસ્થાની પરિસ્થિતિ જળવાય તેવી કાર્યવાહી કરવાની મને જરૂર જણાય છે.

(૩) હિંસક બનાવોમાં તેમજ કાયદો અને વ્યવસ્થાને બગાડતા કૃત્યોમાં હથીયારોનો ઉપયોગ થાય તેવી શક્યતા રહે છે. જેથી ચૂંટણી પ્રક્રિયા દરમ્યાન હથિયારોનો ઉપયોગ ગેરકાયદેસર રીતે થઈ ન શકે તે માટે સુરત જીલ્લામાં સુરત શહેર પોલીસ કમિશ્નરેટ વિસ્તાર સિવાયના સુરત (ગ્રામ્ય) વિસ્તારમાં હથિયારો સાથે હરવા ફરવા ઉપર પ્રતિબંધ મુકવાનું જરૂરી જણાય છે. સુરત જીલ્લા (ગ્રામ્ય) બહારથી જે લોકોએ હથિયાર પરવાના મેળવેલ હોય તેવા હથિયારનો ઉપયોગ ચૂંટણી પ્રક્રિયા દરમ્યાન તેઓ સુરત જીલ્લા (ગ્રામ્ય) વિસ્તારમાં ન કરી શકે તેનો ઉપાય પણ કરવાની મને તાત્કાલિક જરૂરી જણાય છે.

(૪) જેથી હું જે. બી. વોરા, અધિક જીલ્લા મેજીસ્ટ્રેટ, સુરત ફોજદારી કાર્યરીતી અધિનિયમ, ૧૯૭૩ની કલમ-૧૪૪થી મને મળેલ સત્તાની રૂએ હુકમ કરૂ છું.

(૧) સુરત જીલ્લાના સુરત શહેર પોલીસ કમિશ્નરેટના વિસ્તાર સિવાયના સુરત (ગ્રામ્ય) વિસ્તારમાં કોઈપણ વ્યક્તિએ શસ્ત્ર અધિનિયમ, ૧૯૫૯ની કલમ-૨ની વ્યાખ્યામાં આવતુ કોઈપણ હથિયાર ધારણ કરવું નહી અથવા આવા હથિયાર સાથે હરવું ફરવું નહીં.

(૨) સુરત (ગ્રામ્ય) વિસ્તાર બહારથી મેળવેલ પરવાના ધારણ કરનાર વ્યક્તિઓએ સુરત જિલ્લા (ગ્રામ્ય) વિસ્તારમાં વસવાટ કરતા હોય તો તેઓએ પણ હથિયાર ધારણ કરવું નહીં અથવા હથીયાર સાથે જાહેરમાં હરવું ફરવું નહીં.

અપવાદ :-

આ હુકમનો પેરા નં. ૪ (૧) અને (૨) નીચેની વ્યક્તિઓને લાગુ પડશે નહીં.

(૧) સરકારી નોકરીમાં અથવા કામગીરીમાં હોય તેમને ઉપરી અધિકારીઓએ આવું કોઈ હથિયાર લઈ જવાનું ફરમાવ્યું હોય અથવા કોઈ હથિયાર લઈ જવાની ફરજ હોય તે વ્યક્તિઓને.

રાષ્ટ્રિયકૃત તેમજ સહકારી બેંકો અને સેન્ટ્રલ ગવર્મેન્ટ તેમજ રાજ્ય સરકારના જાહેર સાહસોની સુરક્ષા અર્થે રાખેલ સીક્યુરીટી ગાર્ડ તેમજ સુરત જીલ્લામાં આવેલ હિરાની ફેકટરીઓ તથા સોના-ચાંદીની દુકાનોની સલામતીની ફરજ બજાવતા ગાર્ડને (વ્યક્તિઓને) કામકાજના સમય દરમ્યાન હથિયાર સુરક્ષા અર્થે રાખવાની છુટ રહેશે.

લોકસભાની સામાન્ય ચૂંટણી, ૨૦૦૪ની ચૂંટણી પ્રક્રિયા શરૂ થઈ ગયેલ અને ચુંટણીનો સમયબદ્ધ કાર્યક્રમ અમલમાં આવેલ હોય ઉપરના પેરા નં. ૪માં જણાવ્યા મુજબ હું ફોજદારી કાર્યરીતી અધિનિયમ, ૧૯૭૩ની કલમ-૧૪૪ (૨) હેઠળ હુકમ કરૂ છું

આ હુકમ તારીખ ૧૩મી મે, ૨૦૦૪ સુધી અમલમાં રહેશે.

આજ રોજ તારીખ ૫મી એપ્રિલ, ૨૦૦૪ના રોજ મારી સહી સિક્કા કરી આપેલ છે.

જે. બી. વોરા,
અધિક કલેક્ટર અને
અધિક જિલ્લા મેજીસ્ટ્રેટ,
સુરત.

સરકારી મુદ્રણાલય, વડોદરા.

REGISTERED No. G-BA-14-E

©

सत्यमेव जयते

The Gujarat Government Gazette

[PUBLISHED BY AUTHORITY]

Vol. XLV] THURSDAY, MAY 6, 2004 / VAISAKHA 16, 1926 [No. 19

Separate paging is given in each part of the Supplement to the Central Gazette and central section in order that it may be filed as a separate compilation

PART I

SUPPLEMENT TO THE CENTRAL GAZETTE AND CENTRAL SECTION

Part I, Part I-A, Part I-B and Part I-L

		Pages			Pages
Part-I	Government Notifications, Appointment, Promotion, Leave of Absence, Rules and Order (other than those published in Part I-A, IV-A, IV-B and IV-C) pertaining only to the Supplement to the Central Gazette.	503-517	Part I-B	Government Notifications, Published under Land Acquisition Act only.	235-246
Part I-A	Orders and Notifications, other than those published in Part IV-B, order the Bombay Local Boards, Village Panchayats, Municipal Boroughs, District Municipal Primary Education and Local Fund Audit Act, pertaining only to the Supplement to the Central Gazette.	19	Part I-L	Notifications and Orders, Awards, other than those published in Parts I, IV-A, IV-B and IV-C) under Central Industrial Disputes Act, and Gujarat Industrial Relations Act.	2545-2633

MISCELLANEOUS NOTIFICATIONS, APPOINTMENTS, ETC.

પોલીસ કમિશનર દ્વારા

જાહેરનામું

મુંબઈ પોલીસ અધિનિયમ સને ૧૯૫૧ના ૨૨માં અધિનિયમની કલમ-૩૭ (૩) મુજબ.

નંબર ઉ/ગપક/વિ.શા.૮૧૦/૨૦૦૪.-અમદાવાદ શહેર પોલીસ કમિશનર હકુમત વિસ્તારમાં જાહેર વ્યવસ્થા જાળવવાની જરુર જણાય છે.

વાસ્તે હું, કે. આર. કૌશિક, પોલીસ કમિશનર, અમદાવાદ શહેર, મુંબઈ પોલીસ અધિનિયમ (સને ૧૯૫૧ના ૨૨માં અધિનિયમ) ની કલમ ૩૭ (૩) થી મને મળેલ સત્તાની રૂએ ફરમાવું છું કે, નીચે જણાવેલ વિસ્તારમાં તારીખ ૧૬મી એપ્રિલ, ૨૦૦૪ ના કલાક ૦૦-૦૦ થી તારીખ ૩૦મી એપ્રિલ, ૨૦૦૪ના કલાક ૨૪-૦૦ સુધી ચાર કરતા વધારે માણસોએ ભેગા થવું નહીં અગર કોઈ સભા ભરવી કે બોલાવવી નહીં તેમજ કોઈ સરઘસ કાઢવું નહીં.

વિસ્તાર :- અમદાવાદ શહેર પોલીસ કમિશનરની હકુમત હેઠળનો સમગ્ર વિસ્તાર.

INDEX

અપવાદ :- આ હુકમ જે વ્યકિત સરકારી ફરજ અથવા કામગીરીમાં હોય તેમજ હોમગાર્ડઝ જેઓ ફરજ પર હોય તેઓ તથા સ્મશાનયાત્રા અને લગ્નના વરઘોડાને લાગુ પડતો નથી.

આ હુકમનો ભંગ કરનાર અથવા ઉલ્લંઘન કરનાર સને ૧૯૫૧ ના મુંબઈ પોલીસ અધિનિયમની કલમ ૧૩૫ ની પેટા કલમ (૩) હેઠળ અને ભારતના ફોજદારી અધિનિયમ, સને ૧૮૬૦ ની કલમ-૧૮૮ મુજબ શિક્ષાને પાત્ર થશે.

આજ તારીખ ૧૨મી માહે, એપ્રિલ, સને ૨૦૦૪ના રોજ મારી સહી અને સિકકો કરી આપ્યા.

જાહેરનામું

મુંબઈ પોલીસ અધિનિયમ સને ૧૯૫૧ના ૨૨માં અધિનિયમ ની કલમ-૩૬.(ગ) (ઘ) મુજબનો.

નંબર ઉ/ગપક/વિ.શા.૮૧૧/૨૦૦૪.-પોલીસ કમિશનર અમદાવાદ શહેરની હકુમત હેઠળના વિસ્તારમાં થનાર લોકસભાની સામાન્ય ચૂંટણી અંગે નિયુક્ત કરેલ મતદાન મથકોએ તારીખ ૨૦મી એપ્રિલ, ૨૦૦૪ ના રોજ મતદાન થનાર છે.

જેથી મતદાન મથકો ઉપર મોટી સંખ્યામાં મતદારો પોતાનો મત આપવા એકઠા થવાનો સંભવ છે. જે સ્થળોએ મતદાન થનાર છે, તે મતદાન મથકો ઉપર તથા તેની નજીકના વિસ્તારોમાં તારીખ ૨૦મી એપ્રિલ, ૨૦૦૪ ના રોજ અડચણ થતી અટકાવવા પગલાં લેવા જરુરી છે.

વાસ્તે હું, કે. આર. કૌશિક, પોલીસ કમિશનર, અમદાવાદ શહેર, મુંબઈ પોલીસ અધિનિયમ, સને ૧૯૫૧ના અધિનિયમ ની કલમ-૩૬ (ગ) (ઘ) થી મને મળેલ સત્તાની રૂએ ફરમાવું છું કે, સદરહુ ચૂંટણી માં મતાધિકાર આપનાર તમામ મતદારોએ

૧. જે મતદાન મથકો ઉપર મત આપવા જવાનું છે તે મતદાન મથકો ના અધિકૃત પ્રવેશ સ્થાન પાસે એક લાઈનમાં ઉભા રહેવું અને જો સ્ત્રીઓ માટે જુદી લાઈન હોય તો તેમાં તેણી ઉભી રહેશે.

૨. મતદારે મતદાન મથકમાં અનુક્રમ નંબર મુજબ પોતાના નંબર પ્રમાણે એક પછી એક દાખલ થવું.

૩. મતદારે પોતાનો મત આપ્યા પછી મતદાન મથક તથા તેના વિસ્તારમાંથી ચાલ્યા જવું.

આ હુકમ તારીખ ૨૦મી એપ્રિલ, ૨૦૦૪ ના દિવસ માટે અમલમાં રહેશે.

આ હુકમનો ભંગ કરનાર અગર ઉલ્લંઘન કરનાર સને ૧૯૫૧ ના મુંબઈ પોલીસ અધિનિયમની કલમ ૧૩૪ હેઠળ શિક્ષાને પાત્ર થશે.

વિસ્તાર :- પોલીસ કમિશનર અમદાવાદ શહેરની હકુમત હેઠળનો સમગ્ર વિસ્તાર.

આજ તારીખ ૧૫મી માહે, એપ્રિલ, ૨૦૦૪ના રોજ મારી સહી અને સિકકો કરી આપ્યા.

જાહેરનામું

મુંબઈ પોલીસ અધિનિયમ સને ૧૯૫૧ના ૨૨માં અધિનિયમ ની કલમ-૩૭ (૩) મુજબનો.

નંબર ઉ/ગપક/વિ.શા.૮૧૨/૨૦૦૪.-પોલીસ કમિશનર અમદાવાદ શહેરની હકુમત હેઠળના વિસ્તારમાં લોકસભાની સામાન્ય ચૂંટણી અંગે તારીખ ૨૦મી એપ્રિલ, ૨૦૦૪ ના રોજ મતદાન થનાર છે. અને આ ચુંટણીના અનુસંધાનમા જાહેર વ્યવસ્થા જાળવવાની જરુર જણાય છે.

વાસ્તે હું, કે. આર. કૌશિક, પોલીસ કમિશનર, અમદાવાદ શહેર, મુંબઈ પોલીસ અધિનિયમ સને ૧૯૫૧ના અધિનિયમ ની કલમ-૩૭ (૩) થી મને મળેલ સત્તાની રૂએ ફરમાવું છું કે, નીચે જણાવેલ વિસ્તારમાં તારીખ ૧૮મી એપ્રિલ, ૨૦૦૪ ના કલાક ૧૭-૦૦ થી તારીખ ૨૦મી એપ્રિલ, ૨૦૦૪ના કલાક ૨૦-૦૦ વાગ્યા સુધી લોકસભાની ચુંટણી દરમ્યાન કોઈ સભા ભરવી કે બોલાવવી નહીં તેમજ કોઈ સરઘસ કાઢવું નહીં. મતદાન મથકથી ૨૦૦ મીટર વિસ્તારની અંદર ચુંટણી અંગે પ્રચાર કરવો નહી, કે ચિન્હો રાખવા નહી.

વિસ્તાર :- પોલીસ કમિશનર અમદાવાદ શહેરની હકુમત હેઠળનો સમગ્ર વિસ્તાર.

ખુલાસો :- આ વિસ્તારની રસ્તાઓની ફુટપાથ ગલીઓ તથા પેટા ગલીઓનો પણ સમાવેશ થાય છે.

અપવાદ :- આ હુકમ મરણોત્તર તથા લગ્નના વરઘોડાને તથા જે સરઘસ અને સભા માટે પોલીસ કમિશનર અમદાવાદ શહેર તરફથી ખાસ પરવાનગી આપી હોય તેમને લાગુ પડતો નથી.

આ હુકમનો ભંગ કરનાર અથવા ઉલ્લંઘન કરનાર સને ૧૯૫૧ ના મુંબઈ પોલીસ અધિનિયમની કલમ ૧૩૫ ની પેટા કલમ (૩) અને ભારતના ફોજદારી અધિનિયમ સને ૧૮૬૦ ના અધિનિયમ નંબર ૪૫ ની કલમ-૧૮૮ મુજબ શિક્ષાને પાત્ર થશે.

આજ તારીખ ૧૫મી માહે, એપ્રિલ, ૨૦૦૪ના રોજ મારી સહી અને સિકકો કરી આપ્યા.

કે. આર. કૌશિક,
પોલીસ કમિશનર,
અમદાવાદ શહેર.

જાહેરનામું

ફોજદારી કાર્યરીતી અધિનિયમન ૧૯૭૩ની કલમ ૧૪૪ અન્વયે કાઢેલ.

ક્રમાંક ઉ/ગપક/એસ.બી./જાહેરનામું/૧૬૦૦/૨૦૦૪.—ભારતના નીર્વાચન આયોગ દ્વારા લોકસભા સામાન્ય ચુંટણી ૨૦૦૪, ૨૨-વડોદરા મતવિસ્તાર નો કાર્યક્રમ જાહેર કરેલ છે. મતદાનની તારીખ૨૦મી એપ્રિલ, ૨૦૦૪ના રોજ નક્કી કરવામાં આવેલ છે. ભારતના નીર્વાચન આયોગે તેમના હુકમ નં. ૫૭૬/૧૧/ઈ. એસ./૨૮/૯૫/જે.એસ/૨/૧૧૯૪/ તા. ૧૦-૧-૯૫ ના પેરા નં. ૪, ૧ માં આપેલ સુચના મુજબ ચુંટણીના મતદાન મથકની ૧૦૦ મીટરની ત્રીજ્યામાં કોઈપણ રાજકીય

INDEX

પક્ષો ના કે અપક્ષ ઉમેદવાર ને સુચના માટેનું અથવા મતદાર યાદીમાં મતદારના નામ તથા નંબર આપેલ છે, તે માટેની સ્લીપો આપવા માટેના ટેબલો ગોઠવવામાં આવે છે. તે ટેબલ મતદાન મથકના ૧૦૦ મીટર ની ત્રીજ્યામાં ગોઠવવા દેવામાં આવશે નહી.

લોકસભા સામાન્ય ચુંટણી, ૨૦૦૪ ની ચુંટણી દરમ્યાન રાજકીય પક્ષો, ઉમેદવારો તથા તેમના એજન્ટો, કાર્યકરો દ્વારા જાહેર રસ્તાઓ ઉપર ટેબલ ગોઠવવામાં આવે છે. આ ટેબલ ગોઠવવા થી લોકોમાં ભય, હરકત અથવા અગવડ ન થાય તેટલા માટે રસ્તામાં તથા સાર્વજનિક જગ્યા ઉપર કોઈ પ્રકારે રાહદારી તથા મત આપવા જનાર લોકોને અગવડ ઉભી થાય જે ઉપર નિયંત્રણ રાખવું જરૂરી છે.

વાસ્તે, હું, સુધીર સિન્હા, પોલીસ કમિશ્નર, વડોદરા શહેર, ગુજરાત સરકારના ગૃહ વિભાગના તારીખ ૮-૧૧-૮૨ ના નોટીફીકેશન નંબર જીજી/૪૨૨/સી.આર.સી./૧૦૮૨/૧૦૮૦/એમ. અન્વયે જે ફોજદારી કાર્યરીતી અધિનિયમન ૧૯૭૩ની કલમ૨૦ નીચેની પેટા કલમ (૧) નીચે બહાર પાડવામાં આવેલ છે. અને જેનું પુનરાવર્તન ગુજરાત સરકારના ગુહ વિભાગના તારીખ ૭-૧-૮૯ થી બહાર પાડવામાં આવેલ સંકલીત જાહેરનામા નં. જીજી/૬/ફકઅ/૧૦૮૮/૬૭૫૦/મ. માં થયેલ છે. જેમાં વડોદરા શહેરના પોલીસ કમિશ્નરશ્રી, નાયબ પોલીસ કમિશ્નરશ્રી અને સુપ્રી. ઓફ પોલીસ (મદદનીશ પોલીસ કમિશ્નરશ્રીઓ) ને એક્ઝી. મેજી. તરીકે જાહેર કરવામાં આવેલ છે. તેમજ તેઓને ક્રિમીનલ પ્રોસીજર કોડની કલમ-૧૪૪ ના અધિકારનો ઉપયોગ કરવા ખાસ અધિકૃત કરવામાં આવેલા છે. તે અધિકારની રૂએ નીચે જણાવેલ વિસ્તારોમાં તારીખ ૨૦મી એપ્રિલ, ૨૦૦૪, કલાક ૦૦-૦૦ થી ૨૧-૦૦ સુધીના નીચેના કૃત્યો કરવા પર પ્રતિબંધ ફરમાવું છું.

કૃત્યો :

૧. તારીખ ૨૦મી એપ્રિલ, ૨૦૦૪ ના રોજ તમામ મતદાન મથકોની ૧૦૦ મીટરની ત્રિજ્યામાં એટલે કે મહાનગર પાલીકા, નગર પાલીકા, ગ્રામ પંચાયત કોઈપણ પક્ષોના ઉમેદવારો તેમના એજન્ટો તેમજ કાર્યકરોએ મત આપવા જનાર લોકોને મતદાર યાદીમાં તેમના નામ તથા મતદાર યાદીનો નંબર કાઢવા માટેની સ્લીપો આપવા માટેનું ટેબલ ગોઠવવું નહી કે ગોઠવવાની કોશિષ કરવી નહી.

૨. તથા આવું ટેબલ જાહેર રસ્તાઓ ઉપર ગોઠવવા માટે શહેર વિસ્તારમાં મહાનગર પાલીકા મુખ્ય અધિકારી ની તથા ગ્રામ્ય વિસ્તારમાં સબંધીત તલાટી-કમ-મંત્રીશ્રીની અગાઉથી પરવાનગી મેળવી લેવાની રહેશે. તથા જો ખાનગી જમીન પર ટેબલ ગોઠવવામાં આવે તો જે તે જમીન માલીકીની લેખિતમાં સંમતી લેવાની રહેશે.

વિસ્તાર : વડોદરા શહેર પોલીસ કમિશ્નરની હકુમત હેઠળનો સમગ્ર વિસ્તાર.

આ હુકમનો ભંગ કરનાર અથવા ઉલ્લંઘન કરનાર ભારતના ફોજદારી અધિનિયમ, ૧૮૬૦ ની કલમ-૧૮૮ હેઠળ શિક્ષાને પાત્ર છે.

આજ તારીખ ૧૭મી એપ્રિલ, ૨૦૦૪ના રોજ મારી સહી કરી સિક્કો મારેલ છે.

જાહેરનામું

ફોજદારી કાર્યરીતિ અધિનિયમન,૧૯૭૩ની કલમ૧૪૪ અન્વયે કાઢેલ.

ક્રમાંક ઉ/ગપક/એસ.બી./જાહેરનામું/૧૬૦૧/૨૦૦૪.—લોકસભા સામાન્ય ચુંટણી ૨૦૦૪, ૨૨-વડોદરા મતવિસ્તારની તારીખ ૨૦મી એપ્રિલ, ૨૦૦૪ના રોજ થવાની છે. અને તે અંગે મતદાન તથા મતનોંધની કરવા વિવિધ મતદાન મથકો ખોલવામાં આવેલ છે.

મોટાભાગના મતદારો પોતાના મતાધિકારનો ઉપયોગ કરવા સારૂ મોટી સંખ્યામાં મતદાન કરવા મતદાન મથકો ઉપર એકઠા થશે. જેથી મતદાન મથકો ઉપર ભીડ કહેવા સંભવ છે. જેથી મતદાન મથકો અને તેની આજુબાજુના વિસ્તારમાં વ્યવસ્થા જાળવવાની જરૂરીયાત છે.

વાસ્તે, હું, સુધીર સિન્હા, પોલીસ કમિશ્નર, વડોદરા શહેર, ગુજરાત સરકારના ગૃહ વિભાગના તારીખ ૮-૧૧-૮૨ ના નોટીફીકેશન નંબર જીજી/૪૨૨/સી.આર.સી./૧૦૮૨/૧૦૮૦/એમ. અન્વયે જે ફોજદારી કાર્યરીતિ અધિનિયમન ૧૯૭૩ની કલમ-૨૦ નીચેની પેટા કલમ (૧) નીચે બહાર પાડવામાં આવેલ છે. અને જેનું પુનરાવર્તન ગુજરાત સરકારના ગુહ વિભાગના તારીખ ૭-૧-૮૯ થી બહાર પાડવામાં આવેલ સંકલીત જાહેરનામા નં. જીજી/૬/ફકઅ/૧૦૮૮/૬૭૫૦/મ. માં થયેલ છે. જેમાં વડોદરા શહેરના પોલીસ કમિશ્નરશ્રી, નાયબ પોલીસ કમિશ્નરશ્રી અને સુપ્રી. ઓફ પોલીસ (મદદનીશ પોલીસ કમિશ્નરશ્રીઓ) ને એક્ઝી. મેજી. તરીકે જાહેર કરવામાં આવેલ છે. તેમજ તેઓને ક્રિમીનલ પ્રોસીજર કોડની કલમ-૧૪૪ ના અધિકારનો ઉપયોગ કરવા ખાસ અધિકૃત કરવામાં આવેલા છે. તે અધિકારની રૂએ નીચે જણાવેલ વિસ્તારોમાં તારીખ ૨૦મી એપ્રિલ, ૨૦૦૪, કલાક ૦૦-૦૦ થી ૧૮-૦૦ સુધી સઘળા મતદારો ....

૧. દરેક મતદાન મથકમાં પ્રવેશ દ્વાર સામે હારમાં ઉભા રહેશે.

૨. દરેક મતદાર મતદાન મથક માં પોતાના વારા પ્રમાણે એક પછી એક દાખલ થશે.

૩. મતદાન કર્યા પછી તાત્કાલિક મતદાન મથક છોડી જશે.

૪. કોઈપણ વાહન પોલીંગ બુથ માં ૧૦૦ મીટર વાર ની અંદર પ્રવેશ કરશે નહી.

વિસ્તાર : વડોદરા શહેર પોલીસ હકુમત હેઠળનો સમગ્ર વિસ્તાર.

આજ તારીખ ૧૭મી એપ્રિલ, ૨૦૦૪ના રોજ મારી સહી કરી સિક્કો મારેલ છે.

જાહેરનામું

ફોજદારી કાર્યરીતિ અધિનિયમન ૧૯૭૩ની કલમ૧૪૪ અન્વયે કાઢેલ.

ક્રમાંક ઉ/ગપક/એસ.બી./જાહેરનામું/૧૬૦૨/૨૦૦૪.—આગામી લોકસભા સામાન્ય ચુંટણી, ૨૦૦૪, ૨૨-વડોદરા મતવિસ્તાર ની તારીખ ૨૦મી એપ્રિલ, ૨૦૦૪ ના રોજ યોજાનાર છે. આ ચુંટણી દરમ્યાન કાયદો અને વ્યવસ્થાની જાળવણી સુનિશ્ચિત કરવા જાહેર શાંતિ અને

સલામતી જળવાઇ રહે તે માટે તેમજ ચુંટણીના મુક્ત ન્યાયી અને સરળ સંચાલન માટે મતદાન મથકના સ્થળે તથા તેની નજીક નિયંત્રણ રાખવુ જરૂરી બને છે.

વાસ્તે, હું, સુધીર સિન્હા, પોલીસ કમિશ્નર, વડોદરા શહેર, ગુજરાત સરકારના ગૃહ વિભાગના તારીખ ૮-૧૧-૮૨ ના નોટીફીકેશન નંબર જીજી/૪૨૨/સી.આર.સી./૧૦૮૨/૧૦૮૦/એમ. અન્વયે જે ફોજદારી કાર્યરીતી અધિનિયમન ૧૯૭૩ની કલમ૨૦ નીચેની પેટા કલમ (૧) નીચે બહાર પાડવામાં આવેલ છે. અને જેનું પુનરાવર્તન ગુજરાત સરકારના ગુહ વિભાગના તારીખ ૭-૧-૮૯ થી બહાર પાડવામાં આવેલ સંકલીત જાહેરનામા નં. જીજી/૬/ફકઅ/૧૦૮૮/૬૭૫૦/ એમ. માં થયેલ છે. જેમાં વડોદરા શહેરના પોલીસ કમિશ્નરશ્રી, નાયબ પોલીસ કમિશ્નરશ્રી અને સુપ્રી. ઓફ પોલીસ (મદદનીશ પોલીસ કમિશ્નરશ્રીઓ) ને એક્ઝી. મેજી. તરીકે જાહેર કરવામાં આવેલ છે. તેમજ તેઓને ક્રિમીનલ પ્રોસીજર કોડની કલમ-૧૪૪ ના અધિકારનો ઉપયોગ કરવા ખાસ અધિકૃત કરવામાં આવેલા છે. તે અધિકારની રૂએ નીચે જણાવેલ વિસ્તારોમાં તારીખ ૨૦મી એપ્રિલ, ૨૦૦૪ના રોજ કલાક ૦૦-૦૦ થી ૨૧-૦૦ સુધી મતદાનના દિવસે મતદાના મથકની અંદર તથા મતદાન મથકની ૧૦૦ મીટરના વિસ્તારમાં આવેલ કોઇ જાહેર કે ખાનગી સ્થળે કોઇપણ વ્યક્તિએ નીચેના કૃત્યો કરવા ઉપર પ્રતિબંધ ફરમાવું છું.

કૃત્યો :

૧. મત માટે પ્રચાર કરવો.
૨. કોઈ મતદારને મત આપવા માટે કોઈ મતદારને સમજાવવા.
૩. અમુક ઉમેદવારને મત ન આપવા સમજાવવા.
૪. કોઈ મતદારને ચુંટણીમાં મત ના આપવા સમજાવવા.
૫. ચુંટણીને લગતી (સરકારી નોટીસ સીવાયની) કોઇ નોટીસ કે નિશાની પ્રદર્શિત કરવી.
૬. સેલ્યુલર ફોન, હેન્ડસેટ, વોકીટોકી, કોર્ડલેસ ફોન, વાયરલેસ સેટ વિગેરે લઇ જવાની.

વિસ્તાર : વડોદરા શહેર પોલીસ કમિશ્નરની હકુમત હેઠળનો સમગ્ર વિસ્તાર.

અપવાદ : કાયદો અને વ્યવસ્થા ના ઇન્ચાર્જ અધિકારીશ્રીઓ અને મતદાન મથક નજીક ફરજ ઉપર મુકેલ સલામતી કર્મચારીઓ તેમની વિધિસર ફરજો બજાવતા દરમ્યાન સેલ્યુલર ફોન, કોર્ડલેશ, હેન્ડસેટ, વોકીટોકી તથા વાયરલેસ વિગેરેનો ઉપયોગ કરી શકશે. આજ પ્રમાણે ભારતના ચુંટણી પંચે નીમેલ નિરીક્ષકો તેમજ મતદાનની ફરજોનો હવાલો સંભાળતા અધિકારીઓ તેમની વિધિસરની ફરજોદરમ્યાન આવા સાધનોનો ઉપય.ોગ કરી શકશે.

આ હુકમનો ભંગ / ઉલ્લંઘન કરનાર ઇસમ ભારતીય દંડ સંહિતાની કલમ-૧૮૮ મુજબ તેમજ લોકપ્રતિનિધિત્વ અધિનિયમ, સને ૧૯૫૧ ની કલમ ૧૩૦ મુજબ શીક્ષાને પાત્ર થશે.

આજ તારીખ ૧૭મી એપ્રિલ, ૨૦૦૪ના રોજ મારી સહી કરી સિક્કો મારેલ છે.

સુધીર સિન્હા,
પોલીસ કમિશનર,
વડોદરા શહેર, વડોદરા.

હુકમ

ફોજદારી કાર્યરીતી અધિનિયમ ૧૯૭૩ની કલમ ૧૪૪ અન્વયે કાઢેલો.

ક્રમાંક ઉ/ગપક/વિ. શા./એસબી/જાહેરનામું /૧૭/૨૦૦૪.– ભારતનાં ચૂંટણી આયોગ દ્વારા લોકસભાની સામાન્ય ચૂંટણી ૨૦૦૪ અંગે મતદાન તારીખ ૨૦મી એપ્રિલ, ૨૦૦૪નાં સવાર કલાક ૦૭-૦૦ થી સાંજના કલાક ૦૫-૦૦ સુધી રાખવામાં આવેલ છે. મતદાન મથકે મતદારો શાંતિથી પોતાનો મત આપી શકે તેમાટે મતદાન મથકથી ૨૦૦ મીટર વિસ્તારમાં કાયદો અને વ્યવસ્થા જાળવવા સારૂ ભારતનાં ચૂંટણી પંચના પત્ર ક્રમાંક : ૪૬૪/આઈએન. એસ.ટી./૯૮/પ્લાન-૧, તા. ૧૨-૨-૯૮ અન્વયે થયેલ સૂચનાઓનો અમલ કરવો આવશ્યક છે.

જેથી હું, વી. કે. ગુપ્તા (આઈ.પી.એસ), પોલીસ કમિશનર, સુરત શહેર ક્રિમીનલ પ્રોસીઝર કોડની કલમ ૧૪૪ અન્વયે મને મળેલ સત્તાની રૂએ હુકમ કરું છું કે,

સુરત પોલીસ કમિશનરની હકુમત હેઠળનાં સુરત શહેરનાં વિસ્તારમાં આવેલ દરેક મતદાન મથક/મથકોએ કોઈપણ રાજકીય પક્ષ/ ઉમેદવાર તેના ચૂંટણી એજન્ટ, કાર્યકરો કે સમર્થકોએ કે અન્ય કોઈ વ્યક્તિએ....(૧) કોઈપણ મતદાન મથકથી ૨૦૦ મીટરનાં વસ્તારમાં કોઈપણ બુથ ઉભું કરશે, કરાવશે નહીં તેમજ મતદારોને મતદાર યાદીનો ક્રમ નંબર કાઢી આપવા કે કાપલી લખી આપવા બુથ ઉભા કરવા નહી તેમજ કોશિષ કરવી નહીં.

(૨) મતદાન મથકે એકથી વધુ મતદાન મથકો હોય તેમ છતાં દરેક મતદાન મથકો ઉપર ૨૦૦ મીટરની બહાર ફક્ત એક બુથ જેમાં એક ટેબલ અને બે ખુરશી અને છાંયડા માટે છત્રી કે તાઢપત્રી કે કંતાનથી ઢાંકેલુ બનાવવાનું રહેશે. જેને ચારેબાજુએથી કંતાન વડે કે અન્ય રીતે બંધ કરી શકાશે નહીં.

(૩) આવા બુથ ઉભા કરવા ઈચ્છતા ઉમેદવારોએ અગાઉથી સંબંધીત ચૂંટણી અધિકારીને ક્યા ક્યા મતદાન મથકોએ આવા બુથ ઉભા કરવા માંગે છે તેની યાદી આપી સુરત મહાનગરપાલીકા / સ્થાનિક સતા મંડળીની લેખિત પરવાનગી મેળવવાની રહેશે. જે બુથ સંભાળતી વ્યક્તિ પોતાની પાસે રાખશે.

(૪) આવા બુથનો ઉપયોગ માત્ર મતદારોને ઉમેદવારનાં નામ કે ચિહ્ન કે પક્ષનાં નામ વગરની ચૂંટણી પંચની સૂચના મુજબની કાપલી આપવા કરી શકશે. આવી કાપલી ઉપર કોઈ ઉમેદવારનું નામ, પક્ષનું નામ, પ્રતિક રાખી શકાશે નહીં.

(૫) આવા બુથ ખાતે ઉમેદવાર પોતાના પક્ષનું નામ તથા ચૂંટણી પ્રતિક દર્શાવતું ત્રણ ફુટ લંબાઈ ૧.૫ ફુટની પહોળાઈનાં માપ સુધીનાં માત્ર એક જ બેનરનો ઉપયોગ કરી શકશે.

(૬) આવા બુથ ઉપર મતદારોનાં અનાવશ્યક ટોળા એકત્ર થવા દેશે નહીં. તેમજ મતદાન કરી આવેલા મતદારોને ઉભા રહેવા દેશે નહીં.

(૭) મતદારોને મતદાન મથકે પ્રવેશ કરવામાં કોઈ અવરોધ ઉભો કરશે નહીં. તેમજ અડચણ ઉભી થાય તેવું કોઈ કૃત્ય થવા દેશે નહીં.

(૮) અપવાદરૂપ કિસ્સાઓમાં ગીચ વસ્તીમાં આવેલ મતદાન મથકો ઉપર જણાવેલ ૨૦૦ મીટરની અંતર મર્યાદા ઘટાડી ૧૦૦ મીટરની રાખવા ચૂંટણી અધિકારીશ્રીની પૂર્વ મંજુરી મેળવવાની રહેશે.

આ ઉપરોક્ત હુકમનો ભંગ કરનાર કે ઉલ્લંઘન કરનારને ઈન્ડિયન પીનલ કોડની કલમ ૧૮૮ મુજબ શિક્ષાને પાત્ર થશે.

આજ રોજ તારીખ ૧૬મી એપ્રિલ, ૨૦૦૪ના રોજ મારી સહી સિક્કા કરી આપેલ છે / કરૂં છું.

વી. કે. ગુપ્તા,
પોલીસ કમિશનર,
સુરત શહેર.

જિલ્લા મેજિસ્ટ્રેટ દ્વારા

જાહેરનામું

ક્રમાંક એમએજી/પીઓએલ/વશી/૫૦૬૧ થી ૫૨૬૧/૨૦૦૪.– સરકારશ્રીના ગૃહ વિભાગ, ગાંધીનગરના ક્રમાંક/જીજી-૧૧૫-સીઆરસી-૨૨૯૯-૪૯૪૪-મ, તારીખ ૨૨મી સપ્ટેમ્બર, ૨૦૦૦થી ફોજદારી કાર્યરીતિ અધિનિયમ-(૧૯૭૪નો ૨ જો) ની કલમ-૨૧ હેઠળ આપેલ સત્તાની રૂએ લોકસભા સામાન્ય ચૂંટણી-૨૦૦૪ની ચૂંટણી પ્રક્રિયા માટે અત્રેથી નિમવામાં આવેલ વર્ગ-૨ થી નીચેના સંવર્ગમાં ન હોય તેવા તમામ મદદનીશ ચૂંટણી અધિકારીશ્રીઓ/ઝોનલ અધિકારીશ્રીઓ/નોડલ અધિકારીઓ/ખાસ રીઝર્વ ઝોનલ તથા સેક્ટર મેજિસ્ટ્રેટશ્રીઓને જે તે વિસ્તાર અને નિશ્ચિત સમયગાળા માટે ખાસ કાર્યપાલક મેજિસ્ટ્રેટશ્રી તરીકે નીમીને કલમ-૧૪૪ હેઠળના અધિકારો આપવાની સત્તા જિલ્લા મેજિસ્ટ્રેટશ્રીને આપવામાં આવેલ છે.

વાસ્તે હું રાજીવ ટોપનો (આઈ.એ.એસ.), કલેક્ટર અને જિલ્લા મેજિસ્ટ્રેટ, ભરૂચ આ સાથે નીચેની વિગતની અનુસૂચિમાં નિર્દિષ્ટ કરેલ દરેક અધિકારીની તે સામે દર્શાવેલ વિસ્તાર માટે કાર્યપાલક મેજિસ્ટ્રેટ તરીકે નિમણૂંક કરૂં છું. અને તેઓને આ અધિનિયમની કલમ-૨૧ મુજબ તા. ૧૯મી એપ્રિલ, ૨૦૦૪ થી ૨૦મી એપ્રિલ, ૨૦૦૪ સુધીના લોકસભાની સામાન્ય ચૂંટણી સુધીના સમય માટે ઉક્ત અધિનિયમની કલમ-૧૪૪ના અધિકાર આપવામાં આવે છે.

અ. નં.	અનુસૂચિત નંબર	અધિકારીનું નામ	તથા વિસ્તાર (અધિકાર ક્ષેત્ર)
૧.	અનુસૂચિ-૧	૧. શ્રી જે. બી. સોલંકી	મદદનીશ ચૂંટણી અધિકારી, ૧૫૪-જંબુસર વિધાનસભા મતવિસ્તાર અને નાયબ કલેક્ટરશ્રી મ. ભો. યો., ભરૂચ.
		૨. શ્રી જે. આર. નાયક	મદદનીશ ચૂંટણી અધિકારી, ૧૫૫-વાગરા વિધાનસભા મતવિસ્તાર અને નાયબ કલેક્ટરશ્રી સ્ટેમ્પ ડ્યુટી, ભરૂચ.
		૩. શ્રીમતી રંજનબેન વાળા	મદદનીશ ચૂંટણી અધિકારી, ૧૫૮-ઝઘડીયા વિધાનસભા મતવિસ્તાર અને ખાસ જમીન સંપાદન અધિકારીશ્રી, ભરૂચ.
૨.	અનુસૂચિ-૨	૧. યાદી મુજબના નોડલ અધિકારીશ્રીઓ	૧ થી ૮ જે તે તાલુકા માટે નિમાયેલ છે તે તાલુકા પૂરતો વિસ્તાર.
૩.	અમૂસૂચિ-૩	લાયઝન અધિકારીશ્રીઓ તથા અન્ય યાદી મુજબના	સમગ્ર જિલ્લાનો વિસ્તાર.
		(૧) શ્રી સી. એમ. મકવાણા	નિયામકશ્રી, જિલ્લા ગ્રામ વિકાસ એજન્સી, ભરૂચ.
		(૨) શ્રી બી. એમ. તળપદા	નિરંતર શિક્ષણાધિકારીશ્રી, ભરૂચ.
		(૩) શ્રી એમ. એસ. સોલંકી	જનરલ મેનેજરશ્રી, ડી. આઈ. સી. ભરૂચ.
૫.	અનુસૂચિ-૫	૧૫૫- વાગરા વિધાસભા મતદાર વિભાગ માટે નિમાયેલ યાદી મુજબના ઝોનલ અધિકારીશ્રીઓ.	જે તે વિધાનસભા મતદાર વિભાગ પૂરતો વિસ્તાર.
૬.	અનુસૂચિ-૬	૧૫૬-ભરૂચ વિધાનસભા મતવિભાગ અને નિમાયેલ યાદી મુજબના ઝોનલ અધિકારીશ્રીઓ	-એજન-

INDEX

૭.	અનુસૂચિ-૭	૧૫૭-અંકલેશ્વર વિધાનસભા મતવિસ્તાર માટે નિમાયેલ યાદી મુજબના ઝોનલ અધિકારીશ્રીઓ.	-એજન-
૮.	અનુસૂચિ-૮	૧૫૮-ઝઘડીયા વિધાનસભા મતવિસ્તાર માટે નિમાયેલ યાદી મુજબના ઝોનલ અધિકારીશ્રીઓ.	-એજન-
૯.	અનુસૂચિ-૯	૧૫૯-દેડીયાપાડા વિધાનસભા મતદાર વિભાગ માટે નિમાયેલ યાદી મુજબના ઝોનલ અધિકારીશ્રીઓ.	ફક્ત વાલીયા તાલુકા પૂરતો વિસ્તાર.

અનુસૂચિ ૧

મદદનીશ ચૂંટણી અધિકારીશ્રીઓની યાદી

અ. નં.	વિધાનસભા મતદાર વિભાગનો નંબર	મતદાર વિભાગમાં સમાવિષ્ટ તાલુકાઓની વિગત	મદદનીશ ચૂંટણી અધિકારીશ્રીનું નામ તથા હોદો
૧.	૧૫૪-જંબુસર વિધાનસભા મતદાર વિભાગ	જંબુસર તથા આમોદ	શ્રી જે. બી. સોલંકી, નાયબ કલેક્ટરશ્રી મ. ભો. યો., ભરૂચ.
૨.	૧૫૫-વાગરા વિધાનસભા મતદાર વિભાગ	વાગરા, આમોદ તથા ભરૂચ	શ્રી જે. આર. નાયક, નાયબ કલેક્ટરશ્રી સ્ટેમ્પ ડ્યુટી, ભરૂચ.
૩.	૧૫૮-ઝઘડીયા વિધાનસભા મતદાર વિભાગ	ઝઘડીયા તથા વાલીયા	શ્રીમતી રંજનબેન વાળા, ખાસ જમીન સંપાદન અધિકારીશ્રી, ભરૂચ.
૪.	૧૬૨-માંગરોલ વિધાનસભા મતદાર વિભાગ		શ્રી એસ. એચ. રાવલ, નાયબ જિલ્લા વિકાસ અધિકારીશ્રી, જિલ્લા પંચાયત, સુરત.

અનુસૂચિ ૨

અ. નં.	તાલુકાનું નામ	નોડલ અધિકારીશ્રીનું નામ	તથા હોદો
૧.	ભરૂચ	શ્રી બી. બી. ચૌધરી	નાયબ કલેક્ટરશ્રી અને ખાસ જમીન સંપાદન અધિકારીશ્રી, નર્મદા યોજના, યુનિટ-૧૩, ભરૂચ.
૨.	અંકલેશ્વર	શ્રી આર. બી. બારીયા	જિલ્લા પૂરવઠા અધિકારીશ્રી, ભરૂચ.
૩.	ઝઘડીયા	શ્રી એન. એમ. હળબે	નાયબ કલેક્ટર અને ખાસ જમીન સંપાદન અધિકારીશ્રી, ઓ. એન. જી. સી., અંકલેશ્વર.
૪.	હાંસોટ	શ્રી આર. એમ. આસોડીયા	જિલ્લા રજીસ્ટ્રારશ્રી, સહકારી મંડળી, ભરૂચ.
૫.	વાલીયા	શ્રી બી. એમ. રાઠોડ	જિલ્લા પછાતવર્ગ કલ્યાણ અધિકારીશ્રી, ભરૂચ.
૬.	વાગરા	શ્રી કે. સી. શાહ	જિલ્લા આયોજન અધિકારીશ્રી, ભરૂચ.
૭.	જંબુસર	શ્રી સી. એસ. સોલંકી	નાયબ કલેક્ટર અને ખાસ જમીન સંપાદન અધિકારીશ્રી નર્મદા યોજના, યુનિટ-૧૨, ભરૂચ.
૮.	આમોદ	શ્રી એસ. આર. વિજયવર્ગીય	જિલ્લા રોજગાર અધિકારીશ્રી, ભરૂચ.

અનુસૂચિ ૩

લાયઝન અધિકારીશ્રીઓ :-

(અ) <u>ચૂંટણી નિરીક્ષકશ્રીઓ સાથે</u>

(૧) શ્રી સી. એમ. મકવાણા — નિયામકશ્રી જિલ્લા ગ્રામ વિકાસ એજન્સી ભરૂચ.
(૨) શ્રી બી. એમ. તળપદા — નિરંતર શિક્ષણાધિકારીશ્રી, ભરૂચ.
(૩) શ્રી એમ. એસ. સોલંકી — જનરલ મેનેજરશ્રી, ડી. આઈ. સી., ભરૂચ.

(બ) <u>ચૂંટણી નિરીક્ષશ્રીઓ</u>

(૧) શ્રી દુર્ગાપ્રસાદ દાસ, — આઈ. એ. એસ.
(૨) શ્રી મિલિન્દ મહીશંકર — આઈ. એ. એસ.

(૩) શ્રી આર. કે. ગુપ્તા — આઈ. એ. એસ.

(ક) <u>મીડીયા રેલ</u>

(૧) શ્રી મહેશચંદ્ર કટારા — નાયબ માહિતી નિયામકશ્રી, ભરૂચ.

(ડ) <u>આચાર સંહિતા સેલ</u>

(૧) શ્રી આર. બી. બારડ — નિવાસી નાયબ કલેક્ટરશ્રી, ભરૂચ.

(ઈ) <u>મતગણત્રી સેલ</u>

(૧) શ્રી એ. વાય. સાજી — મામલતદારશ્રી, ડિઝાસ્ટર, કલેક્ટર કચેરી, ભરૂચ.

અનુસૂચિ ૪

ઝોનલ ઓફીસરશ્રીઓની યાદી :

૧૫૪-જંબુસર વિધાનસભા મતદાર વિભાગ -

જંબુસર તાલુકો :-

અ. નં.	નામ	હોદ્દો તથા કચેરી
(૧)	શ્રી એ. સી. વાસદીયા	નાયબ કાર્યપાલક ઈજનેરશ્રી મ. મા. સબ-ડિવિઝન, જંબુસર.
(૨)	શ્રી એ. સી. ભટ્ટ	કાર્યપાલક ઈજનેરશ્રી ન. યો. પ્રો. નં. ૧૫, નર્મદા કોલોની, જંબુસર.
(૩)	શ્રી એસ. એમ. શાહબુદીન	નાયબ કાર્યપાલક ઈજનેરશ્રી, પાણી અને ગટર વ્યવસ્થા બોર્ડ, જંબુસર.
(૪)	શ્રી એન. પી. પટેલ	નાયબ કાર્યપાલક ઈજનેરશ્રી, નર્મદા પ્રોજેક્ટ કેનાલ સબ-ડિવિઝન, ૧૪ ૫, જંબુસર.
(૫)	શ્રી ડી. કે. ગુપ્તા	નાયબ કાર્યપાલક ઈજનેરશ્રી, નર્મદા પ્રોજેક્ટ કેનાલ સબ- ડિવિઝન ૧૫/૧, જંબુસર.
(૬)	શ્રી એન. કે. ચલાણી	મદદનીશ ઈજનેરશ્રી, નર્મદા પ્રોજેક્ટ કેનાલ સબ-ડિવિઝન ૧૫/૨, જંબુસર.
(૭)	શ્રી આર. એલ. પરમાર	નાયબ કાર્યપાલક ઈજનેરશ્રી, નર્મદા પ્રોજેક્ટ, કેનાલ સબ-ડિવિઝન-૧૫/૨, જંબુસર.
(૮)	શ્રી વાય. આઈ. થુથીવાલા	મદદનીશ ઈજનેર, પાણી પૂરવઠા અને ગટર વ્યવસ્થા ખાતુ, જંબુસર.
(૯)	શ્રી જે. એન. રાઠોડ	મદદનીશ ઈજનેર, નર્મદા પ્રોજેક્ટ કેનાલ સબ-ડિવિઝન-૧૪/૫, જંબુસર.
(૧૦)	શ્રી એમ. ટી. પટેલ	મુખ્ય અધિકારીશ્રી, જંબુસર નગરપાલિકા, જંબુસર.
(૧૧)	શ્રી ક. બી. એન. દેસાઈ	બાળ વિકાસ યોજના અધિકારીશ્રી, જંબુસર.
(૧૨)	શ્રી કે. વી. પટેલ	મદદનીશ ઈજનેર, નર્મદા પ્રોજેક્ટ કેનાલ સબ-ડિવિઝન-૧૪, જંબુસર.
(૧૩)	શ્રી વાય. એસ. બોટાદરા	મદદનીશ ઈજનેરશ્રી, નર્મદા પ્રોજેક્ટ કેનાલ સબ-ડિવિઝન-૧૪, જંબુસર.
(૧૪)	શ્રી સી. આર. જાદવ	તાલુકા પંચાયત અધિકારીશ્રી, જંબુસર.
(૧૫)	શ્રી એમ. એલ. પઢીયાર	કાર્યપાલક ઈજનેરશ્રી, નર્મદા પ્રોજેક્ટ, કેનાલ સબ-ડિવિઝન-૧૪, જંબુસર.
આમોદ તાલુકો :-		
(૧)	શ્રી સી. એસ. સોની	મદદનીશ ઈજનેરશ્રી ના. કા. પા. ઈજનેરશ્રીની કચેરી ૫ ૪, આમોદ.
(૨)	શ્રી એન. બી. શાહ	મદદનીશ ઈજનેરશ્રી, નર્મદા પ્રોજેક્ટ કેનાલ સર્કલ નંબર-૨, ભરૂચ.
(૩)	શ્રી પવન જૈન	મદદનીશ ઈજનેરશ્રી નર્મદા પ્રોજેક્ટ, કેનાલ ડિવિઝન નં. ૪, ભરૂચ.
(૪)	શ્રી વી. આર. મૂર્તિ	નાયબ ઈજનેરશ્રી, નર્મદા પ્રોજેક્ટ, કેનાલ સર્કલ નં. ૨, ભરૂચ.

અનુસૂચિ ૫

ઝોનલ ઓફીસરશ્રીઓની યાદી :

૧૫૫-વાગરા વિધાનસભા મતદાર વિભાગ -

અ. નં.	નામ	હોદ્દો તથા કચેરી
(૧)	શ્રી જે. પી. બ્રહ્મભટ્ટ	તાલુકા વિકાસ અધિકારીશ્રી, વાગરા.
(૨)	શ્રી એ. એમ. ખેર	આચાર્યશ્રી, પી. જે. છેદા, જનતા વિદ્યાલય, દહેજ.
(૩)	શ્રી જે. આર. પટેલ	આચાર્યશ્રી શ્રીમતી એમ. એમ. એમ. પટેલ , એસઆરવી વિદ્યાલય, વાગરા.
(૪)	શ્રી જે. જી. પટેલ	નાયબ કાર્યપાલક ઈજનેરશ્રી, નર્મદા પ્રોજેક્ટ સબ-ડિબિઝન ૭/૧, ભરૂચ.

(૫)	શ્રી એસ. એ. મશહુરી	નાયબ કાર્યપાલક ઈજનેરશ્રી, નર્મદા પ્રોજેક્ટ સબ-ડિવિઝન ૭/૩, વાગરા.
(૬)	શ્રી પી. એચ. ઉપાધ્યાય	નાયબ કાર્યપાલક ઈજનેરશ્રી, કેનાલ સબ-ડિવિઝન ૪/૬, ભરૂચ.
(૭)	શ્રી બી. બી. સોડાગર	નાયબ કાર્યપાલક ઈજનેરશ્રી, નર્મદા પ્રોજેક્ટ કેનાલ સબ-ડિવિઝન નં. ૭/૧, ભરૂચ.
(૮)	શ્રી જી. પી. પટેલ	બાગાયત અધિકારીશ્રી, ક્લાસ-૨, મદદનીશ બાગાયત નિયામક, ભરૂચ.
(૯)	શ્રી પી. સી. ચૌહાણ	જિલ્લા રમતગમત અધિકારીશ્રી, હોસ્ટેલ ગ્રાઉન્ડ, ભરૂચ.
(૧૦)	શ્રી આઈ. એસ. વાળંદ	મેનેજરશ્રી ક્રેડીટ, જિલ્લા ઉદ્યોગ કેન્દ્ર, ભરૂચ.
(૧૧)	શ્રી ડૉ. એમ. બી. પટેલ	નાયબ વન સંરક્ષકશ્રી, સામાજીક વનીકરણ વિભાગ, ભરૂચ.

આમોદ તાલુકો :-

(૧૨)	શ્રી સી. ડી. પટેલ	સર્વે મામલતદારશ્રી, ટ્રાયબલ વિભાગ, ભરૂચ.
(૧૩)	શ્રી કે. એન. લાડ	મદદનીશ વિધાન સંશોધન અધિકારીશ્રી, તણછા, તા. આમોદ.
(૧૪)	શ્રી એન. જી. પંજવાની	નાયબ કાર્યપાલક ઈજનેરશ્રી, જીઈબી, આમોદ.
(૧૫)	શ્રી એ. કે. શુક્લ	મદદનીશ ઈજનેર, નર્મદા પ્રોજેક્ટ કેનાલ ડિવિઝન નં. ૪, ભરૂચ.
(૧૬)	શ્રી કે. બી. વ્યાસ	ડે. એન્જીનીયરશ્રી, ૫/૪, આમોદ.
(૧૭)	શ્રી ડી. કે. ચૌહાણ	નાયબ કાર્યપાલક ઈજનેરશ્રી, નર્મદા પ્રોજેક્ટ, ૫/૨, આમોદ.
(૧૮)	શ્રી બી. ટી. કાપડીયા	નાયબ કાર્યપાલક ઈજનેરશ્રી, ૬/૩ તણછા, તા. આમોદ.
(૧૯)	શ્રી એ. એન. વ્યાસ	નાયબ કાર્યપાલક ઈજનેરશ્રી, ૬/૧, તણછા, તા. આમોદ.
(૨૦)	શ્રી એ. જી. ગોર	તાલુકા વિકાસ અધિકારીશ્રી, આમોદ.
(૨૧)	શ્રીમતી એસ. વી. શાહ	બાળવિકાસ યોજના અધિકારીશ્રી, આમોદ.

ભરૂચ તાલુકો :-

(૨૨)	શ્રી સી. પી. પટેલ	નાયબ નિયામકશ્રી, બાગાયત, ભરૂચ.
(૨૩)	શ્રી એસ. એન. ગુંજ	જુનિયર આસી. કે. સોઈલ સર્વે, સોઈલ સર્વે સબ-ડિવિઝન, ગાયત્રીનગર, ભરૂચ.
(૨૪)	શ્રી એન. આર. માલ્વણીયા	નાયબ કાર્યપાલક ઈજનેરશ્રી, નર્મદા પ્રોજેક્ટ, કેનાલ સબ-ડિવિઝન કેનાલ ૩/૪, ભરૂચ.
(૨૫)	શ્રી પી. જે. વાઘેલા	અધિક ડી. આઈ. એલ. આર. નર્મદા પ્રોજેક્ટ, ભરૂચ.
(૨૬)	શ્રી બી. એમ. રાઠોડ	જિલ્લા પછાત વર્ગ કલ્યાણ અધિકારીશ્રી, ભરૂચ.
(૨૭)	શ્રી એમ. વાય પટેલ	નાયબ કાર્યપાલક ઈજનેરશ્રી, વન સંરક્ષક સોશીયલ ફોરેસ્ટ્રી, ભરૂચ.
(૨૮)	શ્રી સી. પી. પંડ્યા	નાયબ કાર્યપાલક ઈજનેરશ્રી, નર્મદા પ્રોજેક્ટ, કેનાલ સબ-ડિવિઝન ૬/૧, પારખત.
(૨૯)	શ્રી એન. સી. વૈદ્ય	નાયબ કાર્યપાલક ઈજનેરશ્રી, નર્મદા પ્રોજેક્ટ, ક્વોલીટી કન્ટ્રોલ ડિવિઝન નં. ૨ ભરૂચ.
(૩૦)	શ્રી એ. સી. પરમાર	નાયબ કાર્યપાલક ઈજનેરશ્રી પંચાયત સિંચાઈ સબ-ડિવિઝન જિલ્લા પંચાયત, ભરૂચ.
(૩૧)	શ્રી એમ. એચ. નડવી	નાયબ કાર્યપાલક ઈજનેરશ્રી, નર્મદા પ્રોજેક્ટ, કેનાલ સબ-ડિવિઝન નં. ૬, ભરૂચ.
(૩૨)	શ્રી બી. એ. પટેલ	તાલુકા પંચાયત અધિકારીશ્રી, કે. જે. પોલીટેકનીક કોલેજ, ભરૂચ.
(૩૩)	શ્રી એન. એ. શેખ (રીઝર્વ)	નાયબ નિયામક અધિકારીશ્રી, જિલ્લા ગ્રામ વિકાસ અધિકારીશ્રી, ભરૂચ.

આમોદ તાલુકો :-

(૩૪)	શ્રી જી. આઈ. દેસાઈ	નાયબ ઈજનેરશ્રી, નર્મદા પ્રોજેક્ટ, કેનાલ ડિવિઝન નં. ૫/૨, આમોદ.
(૩૫)	શ્રી એસ. બી. અમીન (રીઝર્વ)	નાયબ ઈજનેરશ્રી સરદાર સરોવર નર્મદા નિગમ લિ.

વાગરા તાલુકો :-

(૩૬)	શ્રીમતી યાસ્મીન ડી મેઘાની	બાળવિકાસ યોજના અધિકારીશ્રી, વાગરા.
(૩૭)	શ્રી એમ. બી. પટેલ	નાયબ વન અધિકારીશ્રી, એસઓએ એગ્રી, ડિપાર્ટમેન્ટ, ભરૂચ.
(૩૮)	શ્રી ડી. કે. શાહ	નાયબ ઈજનેરશ્રી, આર એન્ડ બી., ભરૂચ.
(૩૯)	શ્રી કે. એસ. મહેતા.	એસ. ટી. ઓ. વાગરા.

પરિશિષ્ટ ૬

ઝોનલ ઓફિસરશ્રીઓની યાદી :

૧૫૬-ભરૂચ વિધાનસભા મતદાર વિભાગ :

અનુ. નં.	નામ	હોદો તથા કચેરીનું નામ
ભરૂચ ગ્રામ્ય વિસ્તાર		
૧.	શ્રી એસ. જે. પટેલ	નાયબ જનરલ મેનેજરશ્રી, સીવીલ સપ્લાય, ભરૂચ.
૨.	શ્રી વી. ડી. વાહીયા	મદદનીશ નિયંત્રણ અને તોલમાપ અધિકારીશ્રી, ભરૂચ.
૩.	શ્રી એચ. આર. પટેલ	સ્પે. ઓડીટર, કો.ઓ. સોસાયટી, ભરૂચ.
૪.	શ્રી કે. એમ. પરમાર	નાયબ મજૂર કમિશનરશ્રી, ભરૂચ.
૫.	શ્રી સી. પી. પટેલ	નાયબ નિયામકશ્રી, સિંચાઇ, ભરૂચ.
૬.	શ્રી એસ. એસ. શાહ	નાયબ કાર્યપાલક ઇજનેરશ્રી, નર્મદા પ્રોજેકટ, કેનાલ, સબ ડિવીઝન, ભરૂચ.
૭.	શ્રી જે. જી. પટેલ	નાયબ કાર્યપાલક ઇજનેરશ્રી, નર્મદા પ્રોજેકટ, સબ-ડિવીઝન ૪/૧, ભરૂચ.
૮.	શ્રી કે.એસ. કે. પીલ્લાઇ	નાયબ કાર્યપલક ઇજનેરશ્રી, કેનાલ સબ-ડિવીઝન, ૪/૩, ભરૂચ.
૯.	શ્રી એચ. બી. પંડયા	કાર્યપાલક ઇજનેરશ્રી, નેશનલ હાઇવે, ભરૂચ.
૧૦.	શ્રી જે. સી. શાહ	ઇજનેરશ્રી, નર્મદા પ્રોજેકટ, કેનાલ ડિવીઝન નં. ૬, ભરૂચ.
૧૧.	શ્રી બી. આર. શેલત	કાર્યપાલક ઇજનેરશ્રી, નર્મદા પ્રોજેકટ, ડિવીઝન નં. ૪, ભરૂચ.
૧૨.	શ્રી કે. આર. રાજ	નાયબ કાર્યપાલક ઇજનેરશ્રી, નર્મદા પ્રોજેકટ સબ-ડિવીઝન નં. ૪/૪, ભરૂચ.
૧૩.	શ્રી ડી. એચ. વસાવા	આસીસ્ટન્ટ પ્રોજેકટ એડમીનીસ્ટ્રેશન ડીઆરડીએ, ભરૂચ.
ભરૂચ શહેરી વિસ્તાર :		
૧૪.	શ્રી એ. કે. જૈન	નાયબ નિયામકશ્રી, જીએલડીસી, મકતમપૂર, ભરૂચ.
૧૫.	બી. એમ. પટેલ	નાયબ ઇજનેરશ્રી, નર્મદા પ્રોજેકટ ડિવીઝન નં. ૬, ભરૂચ.
૧૬.	શ્રી જે. કે. રાણા	સીટી સર્વે સુપ્રિ.શ્રી, ભરૂચ.
૧૭.	શ્રી પી. કે. મોદી	કાર્યપાલક ઇજનેરશ્રી, જીઆઇડીસી, ભરૂચ.
૧૮.	ડી. એસ. વસાવા	નાયબ કાર્યપાલક ઇજનેરશ્રી, નર્મદા પ્રોજેકટ કેનાલ સબ-ડિવીઝન નં. ૪/૫, ભરૂચ.
૧૯.	શ્રી જે. બી. રાઠોડ	કાર્યપાલક ઇજનેરશ્રી, જી.આઇ.ડીસી, ભરૂચ.
૨૦.	શ્રી જે. આર. નિઝામા	નાયબ સંશોધન નિયામકશ્રી, ગુજરાત એગ્રીકલ્ચર યુનિટ, મકતમપુર, ભરૂચ.
૨૧.	એસ. એ. ગામીત	જિલ્લા ખેતીવાડી અધિકારીશ્રી, જિલ્લા પંચાયત, ભરૂચ.
૨૨.	શ્રી એન. એફ. પટેલ	નાયબ નિયામકશ્રી, મત્સ્યોદ્યોગ, ભરૂચ.
૨૩.	કે. એન. ગાંધી.	નાયબ કાર્યપાલક ઇજનેરશ્રી, નર્મદા પ્રોજકટ, કેનાલ સબ-ડિવીઝન, ૩/૩, ભરૂચ.
૨૪.	શ્રી એન. બી. મોદી	કાર્યપાલક ઇજનેરશ્રી, કેનાલ ડિવીઝન નં. ૪, ભરૂચ.
૨૫.	શ્રી સી. ડી. સેલત	નિયામકશ્રી, ફૂડ એન્ડ ડ્રગ્સ, ભરૂચ.
૨૬.	શ્રી કે. પી. ગામીત	જિલ્લા ઇન્સ્પેકટરશ્રી, લેન્ડ રેકર્ડઝ, ભરૂચ.
૨૭.	શ્રી એ. કે. પટેલ	જિલ્લા સમાજ કલ્યાણ અધિકારીશ્રી, ભરૂચ.
૨૮.	શ્રી વી. એ. કડકીયા	નાયબ કાર્યપલક ઇજનેરશ્રી, નર્મદા પ્રોજેકટ સબ-ડિવીઝન, ૬/૪/૫, ભરૂચ.

INDEX

૨૯.	શ્રી આર. જી. ધાંગલ	નાયબ કાર્યપાલક ઇજનેરશ્રી, નર્મદા ડિવીઝન નં.૪, ભરૂચ.
૩૦.	શ્રી જી. એસ. પટેલ	ડાયરેકટશ્રી, કો. રીસર્ચ ગુજરાત એગ્રી. યુનિટ, મકતમપૂર.
૩૧.	શ્રી એન. એસ. ભટ્ટ	કાર્યપાલક ઇજનેરશ્રી, (એમઇ), જીઆઈડીસી, ભરૂચ.
૩૨.	શ્રી એસ. વાય. પટેલ	જિલ્લા ખેતીવાડી અધિકારીશ્રી, ભરૂચ.
૩૩.	એમ. સીંગલ	નાયબ કાર્યપાલક ઇજનેરશ્રી, જીઆઈડીસી, જીવીડીસી, પાંચબત્તી, ભરૂચ.
૩૪.	શ્રી એ. કે. શુકલા	નાયબ કાર્યપલાક ઇજનેરશ્રી, નર્મદા પ્રોજેકટ ડ્વિીઝન નં. ૩/૪, ભરૂચ.
૩૫.	શ્રી બી. એમ. સમનીવાલા (રીઝર્વ)	આસી. પ્રોજેકટ એડમી. ડીઆરડીએ, ભરૂચ.
૩૬.	શ્રી પી. જે. શ્રીખંડે (રીઝર્વ)	નાયબ કાર્યપાલક ઇજનેરશ્રી, નર્મદા પ્રોજકટ કેનાલ, સબ-ડિવીઝન, ભરૂચ.

પરિશિષ્ટ ૭

ઝોનલ ઓફિસરશ્રીઓની યાદી :

૧૫૭-અંકલેશ્વર વિધાનસભા મતદાર વિભાગ :

અનુ. નં.	નામ	હોદો તથા કચેરીનું નામ
હાંસોટ વિસ્તાર :		
૧.	શ્રી બી. ડી. સુરતી	નાયબ કાર્યપાલક ઇજનેરશ્રી, કેનાલ સબ-ડિવીઝન, પ્રાથમિક વિતરણ હાંસોટ.
૨.	શ્રી કે. એસ. પટેલ	ડિવીઝન, હાંસોટ.
૩.	શ્રી આર. એચ. રજવાડી	વાઈસ પ્રિન્સીપાલ, આઈ.ટી.આઈ. અંકલેશ્વર.
૪.	શ્રી એમ. ડી. રોહીટ	સેલટેક્ષ ઓફિસરશ્રી, નં. ૨, અંકલેશ્વર.
૫.	શ્રી જી. કે. મડીયા	નોટીફાઈટ એરિયા ઓફિસરશ્રી, જીઆઈડીસી, પાનોલી.
૬.	શ્રી આર. પી. શાહ	નાયબ કાર્યપાલક ઇજનેરશ્રી, સબ-ડિવીઝન નં. ૨, પાનોલી, જીઆઈડીસી.
૭.	જી. જે. પટેલ	નાયબ કાર્યપાલક ઇજનેરશ્રી, નર્મદા પ્રોજેકટ, કેનાલ સબ-ડિવીઝન નં. ૪/૧, ભરૂચ.
૮.	શ્રી કે. જી. પટેલ	ખેતી અધિકારીશ્રી, ગુજરાત કૃષિ યુનિવર્સિટી, હાંસોટ.
અંકલેશ્વર તાલુકો :		
૯.	શ્રી જી. બી. વસાવા	નાયબ કાર્યપાલક ઇજનેરશ્રી, જાહેર સુખાકારી વિભાગ, ગુ.પા.પૂ. બોર્ડ, અંકલેશ્વર.
૧૦.	શ્રી એસ. એ. કાદરી	નાયબ નિયામકશ્રી, મત્સ્યદ્યોગ વિભાગ, ઉમરવાડા, તા. અંકલેશ્વર.
૧૧.	શ્રી એન. સી. મર્ચન્ટ	સુપ્રિ. સેન્ટ્રલ એકસાઇઝ, અંકલેશ્વર.
૧૨.	શ્રી સી. બી. શાહ	કાર્યપાલક ઇજનેરશ્રી, ડ્રેનેજ વિભાગ, અંકલેશ્વર.
૧૩.	પ્રશાંત પરીખ	મુખ્ય અધિકારીશ્રી, અંકલેશ્વર.
૧૪.	શ્રી ટી. ટી. ગુર્જર	પ્રિન્સીપાલશ્રી, આઈ.ટી.આઈ., અંકલેશ્વર.
૧૫.	શ્રી આર. કે. ચાંપાનેરીયા	નાયબ કાર્યપાલક ઇજનેરશ્રી, ચેનાલ ડિપાર્ટમેન્ટ આઈટીઆઈ ઓફિસ, ભરૂચ.
૧૬.	આર. જી. પંડયા	નિયામકશ્રી, ખેતીવાડી, જુના નેશનલ હાઇવે નં. ૮, જીઆઈડીસી, અંકલેશ્વર.
૧૭.	શ્રી ડી. એમ. પટેલ	નાયબ કાર્યપાલક ઇજનેરશ્રી, જીઆઈડીસી, અંકલેશ્વર.

૧૮.	શ્રી. વી. સી. ઝવેરી	નાયબ કાર્યપાલક ઈજનેરશ્રી, નહેર સંશોધન વિભાગ, અંકલેશ્વર.
૧૯.	શ્રી એસ. બી. બોડાટ	નોટીફાઈડ એરિયા, જીઆઈડીસી, અંકલેશ્વર.
૨૦.	શ્રી આર. એમ. કાલરા	સેલ્સટેક્ષ ઓફિસરશ્રી, અંકલેશ્વર.
૨૧.	શ્રી એસ. એન. શાહ	નાયબ કાર્યપાલ ઈજનેરશ્રી, જીઆઈડીસી, અંકલેશ્વર.
૨૨.	શ્રી જે. કે. ભગત	પ્રિન્સીપાલશ્રી, આઈ.ટી.આઈ., અંકલેશ્વર.

પરિશિષ્ટ ૮

ઝોનલ ઓફિસરશ્રીઓની યાદી :

૧૫૮-ઝઘડીયા વિધાનસભા મતદાર વિભાગ :

અનુ. નં.	નામ	હોદો તથા કચેરીનું નામ
ઝઘડીયા તાલુકો :		
૧.	શ્રી આર. એમ. સીંગ	નાયબ કાર્યપાલક ઈજનેરશ્રી, કરજણ પ્રોજેક્ટ, સબ-ડિવીઝન, નં. ૧૫, ઝઘડીયા.
૨.	શ્રીમતી મંજુબેન સી. પટેલ	બાળ વિકાસ યોજના અધિકારીશ્રી, ઝઘડીયા.
૩.	શ્રી સી. કે. પટેલ	નાયબ કાર્યપાલક ઈજનેરશ્રી, ટ્રાયબલ સબપ્લાન, ઝઘડીયા.
૪.	શ્રી એમ. ડી. પટેલ	નાયબ કાર્યપાલક ઈજનેરશ્રી, ધોળી સિંચાઈ સબ-ડિવીઝન, રાજપારડી.
૫.	શ્રી. એ. બી. મહાજન	આસી. ઈજનરેશ્રી, તાલુકા પંચાયત કચેરી, ઝઘડીયા.
૬.	શ્રી એસ. આઈ. કોસાડા	વેર્ટનરી ઓફિસરશ્રી, ઉમલ્લા.
૭.	શ્રી એમ. સી. પટેલ	વેર્ટનરી ઓફિસરશ્રી, ઝઘડીયા.
૮.	શ્રી મુકેશભાઈ ડાભી	મજુર અધિકારીશ્રી, જીએમડીસી, રાજપારડી.
૯.	શ્રી ઝેડ. એમ. ફાલુકી	આસી. મેનેજરશ્રી, જીયોલોજીસ્ટ, જીએમડીસી, રાજપારડી.
૧૦.	શ્રી કૌશિક ઉપાધ્યાય	રેન્જ ફોરેસ્ટ ઓફિસરશ્રી, ઝઘડીયા.
૧૧.	શ્રી જનકભાઈ એ. ઠાકોર	રેન્જ ફોરેસ્ટ ઓફિસરશ્રી નોર્મલ ઝઘડીયા.
૧૨.	શ્રી એમ. બી. રામોલીયા	આસી. મેનેજરશ્રી, સર્વે, જીએમડીસી, રાજપારડી.
૧૩.	શ્રી એન. કે. પારેખ	મેનેજર (સ્ટોર) જીએમડીસી, રાજપારડી.
૧૪.	શ્રી પી. એચ. સોલંકી	સીની. મેનેજરશ્રી, જીએમડીસી, રાજપારડી.
૧૫.	શ્રી પી. વાય. ગઢવી	આસી. મેનેજરશ્રી, (માઈન) જીએમડીસી, રાજપારડી.
૧૬.	શ્રી આર. કે. તીવારી	સીની. મેનેજરશ્રી, (એમ) જીએમડીસી, રાજપારડી.
૧૭.	શ્રી આર. કે. જાગરન	આસી. મેનેજરશ્રી, (માઈન) જીએમડીસી, રાજપારડી.
૧૮.	શ્રી એ. એફ. કુમાર	ઓવરમેન, જીએમડીસી, રાજપારડી.
૧૯.	શ્રી એસ. એ. શાહ	" " "
૨૦.	શ્રી એન. એસ. પારેખ	સીની. મેનેજરીશ્રી, (એમ) જીએમડીસી, રાજપારડી.
૨૧.	શ્રી ડી. એમ. વસાવા (રીઝર્વ)	આસી. પ્રોજેક્ટ ઓફિસરશ્રી, ડીઆરડીએ, ભરૂચ.
૨૨.	શ્રી એસ. એફ. ચૌધરી (રીઝર્વ)	આસી. મેનેજરશ્રી, (માઈન) જીએમડીસી, રાજપારડી.
વાલીયા તાલુકો :		
૨૩.	શ્રી જે. એસ. ગોરીઆ	બાળ વિકાસ યોજના અધિકારીશ્રી વાલીયા.
૨૪.	શ્રી જે. એ. મહેતા	પ્રિન્સીપાલશ્રી, આઈટીઆઈ, વાલીયા.
૨૫.	શ્રી પી. એન. મહિડા	પ્રિન્સીપાલશ્રી, કરા હાઈસ્કુલ..
૨૬.	શ્રી સી. એલ. પટેલ	પ્રિન્સીપાલશ્રી, નેત્રંગ હાઈસ્કુલ.
૨૭.	શ્રી કે. બી. પટેલ	નાયબ નિયામકશ્રી, પોલ્ટ્રી ફાર્મ, વાલીયા.

૨૮.	શ્રી વી. બી. ભાભોર	ઓડીટર ગણેશ ખાંડ સહકારી મંડળી વટારીયન.
૨૯.	શ્રી એન. પી. આડમાર	પ્રિન્સીપાલશ્રી, ડહેલી હાઇસ્કુલ.
૩૦.	શ્રી એસ. એચ. જાની	પ્રિન્સીપાલશ્રી, નૂતન ગ્રામ વિદ્યાપીઠ થવા.
૩૧.	શ્રી બી. વી. સાંગલોડ	પ્રિન્સીપાલશ્રી, વાલીયા હાઇસ્કુલ.
૩૨.	શ્રી ડો. એ. ડી. પંડયા (રીઝર્વ)	પ્રિન્સીપાલશ્રી, મહીલા કોલેજ વાલીયા.

પરિશિષ્ટ ૯

ઝોનલ ઓફિસરશ્રીઓની યાદી :

૧૫૯-દેડીયાપાડા વિધાનસભા મતદાર વિભાગ :

અનુ. નં.	નામ	હોદો તથા કચેરીનું નામ
વાલીયા વિસ્તાર :		
૧.	શ્રી એમ. એન. વસાવા	નાયબ કાર્યપાલક ઇજનેરશ્રી, નર્મદા પ્રોજેક્ટ, કેનાલ સબ-ડિવીઝન, નં. ૧/૬, કેવડીયા કોલોની.
૨.	શ્રી બી. ટી. મહાડે	નાયબ કાર્યપાલક ઇજનેરશ્રી, સિંચાઇ સબ-ડિવીઝન, રાજપીપળા.
૩.	શ્રી આર. એન. નાયક	નાયબ ઇજનેરશ્રી, જીઈબી, વાલીયા.
૪.	શ્રી એસ. એન. ભીખાપુરવાળા	નાયબ કાર્યપાલક ઇજનેરશ્રી, નર્મદા પ્રોજેક્ટ, સિવિલ સબ-ડિવીઝન નં. ૧/૩, કેવડીયા કોલોની.
૫.	શ્રી ટી. એમ. પલાસ	નાયબ કાર્યપાલક ઇજનેરશ્રી, નર્મદા પ્રોજેક્ટ, ગેટસ ડિવીઝન, કેવડીયા કોલોની.
૬.	શ્રી જી. બી. પાઠક	નાયબ કાર્યપાલક ઇજનેરશ્રી, માઇનોર સિંચાઇ પ્રોજેક્ટ, વાલીયા.
૭.	શ્રી એ. કે. પટેલ	નાયબ કાર્યપાલક ઇજનેરશ્રી, નર્મદા પ્રોજેક્ટ, ગેટસ ડિવી., કેવડીયા કોલોની.
૮.	શ્રી ડો. આઇ. જી. મીરઝા	નાયબ નિયામક શ્રી, વેટૅનરી, વાલીયા.
૯.	શ્રી એ. વી. પટેલ	રેન્જ ફોરેસ્ટ ઓફિસરશ્રી, વાલીયા.
૧૦.	શ્રી એલ. એમ. ગામીત	રેન્જ ફોરેસ્ટ ઓફિસરશ્રી, નેત્રંગ.
૧૧.	શ્રી એન. ડી. અટોડરીયા	આચાર્યશ્રી, એકલવ્ય વિદ્યાલય, થવા.
૧૨.	શ્રી એ. આર. પટેલ	જુ. જિયોલોજીસ્ટ, નર્મદા પ્રોજેક્ટ, કેવડીયા કોલોની.

આજરોજ આ હુકમ પર મેં મારી સહી તથા કચેરીનો સિક્કો કરી આપેલ છે.

ભરૂચ, તારીખ ૧૭મી એપ્રિલ, ૨૦૦૪.

રાજીવ ટોપનો,
જિલ્લા મેજિસ્ટ્રેટ,
ભરૂચ.

જિલ્લા મેજિસ્ટ્રેટ દ્વારા

હુકમ

ફોજદારી કાર્યરીતી અધિનિયમ-૧૯૭૩ની કલમ ૧૪૪ હેઠળનો.

નંબર પલસ/મજસ/વશી-૧૧૭૮/-/૨૦૦૪.- લોકસભા સામાન્ય ચૂંટણી-૨૦૦૪નું મતદાન દાહોદ જિલ્લાના મતદાન મથકો ઉપર તારીખ ૨૦મી એપ્રિલ, ૨૦૦૪ના રોજ થનાર છે અને મત ગણતરીની તારીખ ૧૩મી મે, ૨૦૦૪ના રોજ સરકારી પોલીટેકનીક કોલેજ દાહોદના સ્થળે હાથ ધરાનાર છે, જેના અનુસંધાને કાયદો અને વ્યવસ્થા તથા જાહેર સુલેહ શાંતિ જળવાઈ રહે તે માટે ક્રિમીનલ પ્રોસીજર કોડ ૧૯૭૩ની કલમ ૧૪૪ હેઠળ પ્રતિબંધક હુકમો કરવા જરૂરી જણાય છે, આથી હું એસ. આર. પાંડોર, આઈ.એ.એસ., જિલ્લા મેજિસ્ટ્રેટ દાહોદ ફોજદારી કાર્યરીતી અધિનિયમ, ૧૯૭૩ની કલમ-૧૪૪ હેઠળ મને મળેલ સત્તાની રૂએ આથી ફરમાવું છું, કે —

(૧) તારીખ ૨૦મી એપ્રિલ, ૨૦૦૪ના રોજ થનાર મતદાન દરમ્યાન મતદાન મથકથી ૨૦૦ મીટર સુધીની ત્રીજીયામાં મતદારો સિવાયની ચારથી વધુ વ્યક્તિઓએ એક સ્થળે ભેગા થવું નહી

અથવા હેરાફેરી કરવી નહી તેમજ મતદાન મથકથી ૨૦૦ મીટરની ત્રીજ્યામાં કોઈ તંબુ ઉભા કરવા નહીં.

(૨) મતગણતરીનું સ્થળ સરકારી પોલીટેકનીકલ કોલેજ, દાહોદ છે, આ સ્થળથી ૨૦૦ મીટર સુધીની ત્રીજ્યાના વિસ્તારમાં તારીખ ૧૯મી એપ્રિલ, ૨૦૦૪ થી તારીખ ૧૪મી મે, ૨૦૦૪ સુધીના બન્ને દિવસો સહીત સમય દરમ્યાન અનઅધિકૃત વ્યક્તિઓએ પ્રવેશ કરવો નહી તેમજ ૪ (ચાર)થી વધુ વ્યક્તિઓએ એક સ્થળે ભેગા થવું નહી કે હેરાફેરી કરવી નહીં પરંતુ આ હુકમ દાહોદ, ઝાલોદ મુખ્ય માર્ગ પર તથા આંતરીક માર્ગ પરના રહીશોને અવર જવર પર લાગું પડશે નહીં.

(૩) **ઉક્ત તારીખો દરમ્યાન મતદાન મથકો તથા મતગણતરી ના સ્થળે :-**

(અ) શસ્ત્રો, દંડા, તલવાર, ધોકા, બંદુક, છરો, લાકડી કે લાઠી અથવા શારીરિક ઈજા પહોંચાડી શકાય તેવું કોઈપણ સાધન લઈ જવું નહીં.

(બ) કોઈપણ ક્ષયકારી પદાર્થ અથવા સ્ફોટક પદાર્થ લઈ જવું નહીં.

(ક) પત્થર અથવા ફેકી શકાય તેવી બીજી કોઈપણ વસ્તુઓ ફેંકવાના/ધકેલવાના યંત્રો, સાધનો લઈ જવા નહી, તથા તૈયાર કરવા નહીં, મનુષ્યો અથવા શબો અથવા આકૃતિઓ અથવા પુતળા દેખાડવા નહી, અપમાન કરવાના અથવા જાહેરમાં બિભત્સ સુત્રો પોકારવા નહી, અશ્લીલ ગીતો ગાવા નહી.

(ડ) જેનાથી સુરૂચિ અથવા નીતિનો ભંગ થાય તેમજ જાહેરશાંતિ અને કાયદો વ્યવસ્થા ખોરવાય તેવું ભાષણ કરવું નહી, તેવા હાવભાવ કરવા નહી, તેવી ચેષ્ટા કરવી નહી તથા તેવા પત્રકો, પ્લેકાર્ડ અથવા બીજા કોઈપણ પદાર્થ અથવા વસ્તુઓ તૈયાર કરવી નહી, બતાવવા નહી અથવા તેનો ફેલાવો કરવો નહી.

(ઈ) સરકારશ્રી દ્વારા અધિકૃત કરેલ સરહદોને ઓળંગવાના પ્રયત્ન કરવો નહીં, તેમજ સરકારી મિલ્કતો, વાહનોને નુકશાન પહોંચડવું નહીં. કે પહોંચાડવાનો પ્રયત્ન કરવો નહીં.

(૪) આ હુકમ સરકારી ફરજ પરના સ્ટાફ, પોલીસ સ્ટાફ તથા ચૂંટણીની ફરજ પરના સ્ટાફને અને ફરજ પરના સરકારી વાહનોને લાગુ પડશે નહીં.

આ હુકમનો ઉલ્લંઘન કરનાર ઈસમ ભારતીય દંડ સંહિતાની કલમ-૧૮૮ હેઠળ સજાને પાત્ર થશે,

આજરોજ તારીખ ૧૭મી એપ્રિલ, ૨૦૦૪ના રોજ મારી સહી તથા કચેરીનો સીક્કો કરી હુકમ કરવામાં આવ્યો.

એસ. આર. પાંડોર,
જિલ્લા મેજિસ્ટ્રેટ,
દાહોદ.

અધિક જિલ્લા મેજિસ્ટ્રેટ દ્વારા

જાહેરનામું

મુંબઈ પોલીસ અધિનિયમ, ૧૯૫૧ના ૨૨મા)ની કલમ-૩૬(ગ)(ઘ) મુજબનો.

ક્રમાંક ડીસી/એમએજી/એસઆર-૫/૨૦૦૪.- અમદાવાદ (ગ્રામ્ય) જિલ્લાની હકુમત હેઠળના સમગ્ર વિસ્તારમાં લોકસભાની ચૂંટણી સંબંધમાં નક્કી કરેલ મતદાન મથકોએ તા. ૨૦મી એપ્રિલ, ૨૦૦૪ના રોજ મતદાન થનાર છે. જેથી મતદાન મથકો ઉપર મોટી સંખ્યામાં મતદારો પોતાનો મત આપવા એકઠા થવાનો સંભવ છે. જે સ્થળોએ મતદાન થનાર છે તે મતદાન મથકો ઉપર તથા તેની નજીકનાં વિસ્તારોમાં તા. ૨૦મી એપ્રિલ, ૨૦૦૪ના રોજ અડચણ થતી અટકાવવા તથા વ્યવસ્થા જાળવવા પગલા લેવા જરૂરી છે.

વાસ્તે હું ઉર્મિલા ડી. પટેલ, અધિક જિલ્લા મેજિસ્ટ્રેટ, અમદાવાદ મુંબઈ પોલીસ અધિનિયમ સને ૧૯૫૧ના અધિનિયમની કલમ-૩૬ (ગ) અને (ઘ)થી મને મળેલ અધિકારની રૂઈએ ફરમાવું છું કે, સદરહુ ચૂંટણીમાં મતાધિકાર વાપરનાર તમામ મતદારોએ—

(૧) જે મતદાન મથકો ઉપર મત આપવા જવાનું છે તે મતદાન મથકોનાં અધિકૃત પ્રવેશ સ્થાન પાસે એક લાઈનમાં ઉભા રહેવું અને જો સ્ત્રીઓ માટે જુદી લાઈન હોય તો તેમાં તેણીએ ઉભા રહેવું.

(૨) મતદારે મતદાન મથકમાં લાઈન મુજબ પોતાનાં વારા પ્રમાણે એક પછી એક દાખલ થવું.

(૩) મતદારે પોતાનો મત આપ્યા પછી મતદાન મથક તથા તેના વિસ્તારમાંથી ચાલ્યા જવું.

આ હુકમ તારીખ ૨૦મી એપ્રિલ, ૨૦૦૪ના દિવસ માટે અમલમાં રહેશે.

આ હુકમનો ભંગ કરનાર અગર ઉલ્લંઘન કરનાર મુંબઈ પોલીસ અધિનિયમ-૧૯૫૧ની કલમ-૧૩૪ અને ભારતના ફોજદારી અધિનિયમ-૧૮૬૦ની કલમ-૧૮૮ મુજબ શિક્ષાને પાત્ર થશે.

આજ તારીખ ૧૩મી એપ્રિલ, ૨૦૦૪ના રોજ મારી સહી અને સિક્કો કરી આપ્યાં.

હુકમ

મુંબઈ પોલીસ અધિનિયમ-૧૯૫૧(સને ૧૯૫૧નો મુંબઈ અધિનિયમ નં. ૨૨)ની કલમ ૩૭ (૧) મુજબનો.

નં. ડીસી /પીઓએલ/એમએજી/એસઆર નં. ૧૬ /૨૦૦૪.- આગામી લોકસભાની સામાન્ય ચૂંટણી-૨૦૦૪ને અનુલક્ષીને અમદાવાદ ગ્રામ્ય જિલ્લામાં કાયદો અને વ્યવસ્થાની તેમજ પબ્લીક ઓર્ડરની જાળવણી વાસ્તે હું શ્રીમતી ઉર્મિલા ડી. પટેલ, અધિક જિલ્લા મેજિસ્ટ્રેટ, અમદાવાદ જિલ્લો, અમદાવાદ મુંબઈ પોલીસ અધિનિયમ-૧૯૫૧ (સને-૧૯૫૧નો મુંબઈ અધિનિયમ નં. ૨૨) ની કલમ-૩૭(૧) થી મને

મળેલ અધિકારની રૂઈએ નીચે જણાવેલ વિસ્તારોમાં તા. ૧૬મી એપ્રિલ, ૨૦૦૪થી તા. ૩૦મી એપ્રિલ, ૨૦૦૪ સુધી નીચેના કૃત્યો ઉપર પ્રતિબંધ ફરમાવું છું.

કૃત્યો :-

(૧) શસ્ત્રો, દંડા, તલવાર, સોટી, બંદુક, ખંજર, શસ્ત્રો, સળગતી મશાલ તથા સામાન્ય રીતે રામપુરી બનાવટનું કોઈપણ જાતનું ચપ્પુ કે જેને અઢી ઈંચથી વધારે લાંબુ અને છેડેથી અણીવાળું પડતું હોય તેવું ચપ્પુ ત્રણ ઈંચથી વધારે લંબાણ ધરાવતું અણીવાળું ઘાતક, શસ્ત્ર સાથે રાખી ફરવાની મનાઈ ફરમાવું છું. તેમજ લાકડી, લાઠી, અથવા શારીરિક નુકશાન પહોંચાડવા ઉપયોગ થઈ શકે તેવી બીજી કોઈ ચીજો લઈ જવાની.

(૨) કોઈપણ રીતે શરીરને હાનીકારક એવી કોઈપણ ક્ષયકારી પદાર્થ સ્ફોટક પદાર્થો સાથે રાખી ફરવાનું.

(૩) પથ્થરો અથવા બીજા શસ્ત્રો ફેંકવાના અથવા નાંખવાના યંત્રો અથવા સાધનો લઈ જવાની, એકઠા કરવાની, તૈયાર કરવાની.

(૪) સળગતી મશાલ અગર સળગાયેલી મશાલ સરઘસ સાથે રાખવાની.

(૫) વ્યક્તિઓ અથવા તેના શબ અથવા આકૃતિઓ અથવા પૂતળા દેખાડવાની.

(૬) લોકોએ બુમો પાડવાની, ગીતો ગાવાની તેમજ વાજા વગાડવાની.

(૭) જે છટાદાર ભાષણ આપવાથી, ચાળા પાડવાથી અથવા નકલ કરવાની તથા ચિત્રો નિશાનીઓ જાહેર ખબરો અથવા બીજા કોઈ પદાર્થો અથવા વસ્તુઓ તૈયાર કરવાથી, દેખાડવાથી અથવા તેનો ફેલાવો કર્યાથી આવા અધિકારીઓના અભિપ્રાયો પ્રમાણે સુરૂચિ અથવા પ્રતિષ્ઠાઓનો ભંગ થતો હોય તેનાથી રાજ્યની સલામતી જોખમાતી હોય તેવા પરિણામે રાજ્ય ઉથલી પડવાનો સંભવ હોય તેવા છટાદાર ભાષણ આપવાની, ચાળા વિગેરે અને તે ચિત્રો, નિશાનીઓ વિગેરે તૈયાર કરાવવાની.

વિસ્તાર :- અમદાવાદ (ગ્રામ્ય) જિલ્લાના સરખેજ, કણભા, અસલાલી, ધંધુકા, ધોલેરા, રાણપુર, બરવાળા, ધોળકા, બાવળા, બગોદરા, કોઠ, સાણંદ, વિરમગામ ટાઉન, વિરમગામ રૂરલ, વિઠ્ઠલાપુર, માંડલ અને દેત્રોજ પોલીસ સ્ટેશન વિસાતર.

અપવાદ :- હુકમનો ખંડ-૧ નીચેની વ્યક્તિઓને લાગુ પડશે નહીં.

(૧) સરકારી નોકરી અથવા કામગીરીમાં હોય તેમજ તે ઉપરી અધિકારીશ્રીને આવા કોઈપણ હથિયાર સાથે લઈ જવાનું ફરમાવ્યું હોય અથવા કોઈપણ હથિયાર લઈ જવાની જેની ફરજ હોય તેમને

(૨) સરકારી નોકરો કે જેઓને પોતાની ફરજ અંગે પ્રતિબંધિત હથિયાર જેવા કે સંગીન વિગેરે સાથે રાખવા પડતા હોય તેમને લાગુ પડશે નહીં.

(૩) જિલ્લા મેજિસ્ટ્રેટશ્રી, અધિક જિલ્લા મેજિસ્ટ્રેટશ્રી, એકઝીક્યુટીવ મેજિસ્ટ્રેટશ્રી, પોલીસ અધિક્ષકશ્રી અથવા જેને અધિકૃત કરેલા હોય તેવા કોઈપણ પોલીસ અધિકારીશ્રીઓએ જેને શારીરિક અશક્તિના કારણે લાઠી અથવા લાકડી સાથે રાખવાની પરવાનગી આપેલી હોય તે વ્યક્તિઓને લાગુ પડશે નહીં.

આ જાહેરનામાનો કે કોઈપણ ખંડનો ભંગ અથવા ઉલ્લંઘન કરનાર મુંબઈ પોલીસ અધિનિયમ-૧૯૫૧ની કલમ-૧૩૫ની પેટા કલમ-૧ હેઠળ ઓછામાં ઓછી ચાર મહિના અને વધુમાં વધુ એક વર્ષની કેદની અને દંડની તથા ભારતના ફોજદારી અધિનિયમ (સને ૧૮૬૦નો અધિનિયમ-૪૫)ની કલમ-૧૮૮ અન્વયે શિક્ષાનેપાત્ર થશે.

આજ તારીખ ૧૩મી એપ્રિલ, ૨૦૦૪નાં રોજ મારી સહી અને સિક્કો કરી આપ્યો.

હુકમ

મુંબઈ પોલીસ અધિનિયમ,૧૯૫૧ (સને-૧૯૫૧નો મુંબઇ અધિનિયમ નં. ૨૨)ની કલમ-૩૭-(૩) મુજબનો.

નં. ડીસી/પીઓએલ/એમએજી/એસ.આર ૧૭/૨૦૦૪.-આગામી લોકસભાની સામાન્ય ચૂંટણી ૨૦૦૪ને અનુલક્ષીને અમદાવાદ (ગ્રામ્ય) જિલ્લામાં કાયદો અને વ્યવસ્થાની જાળવણી વાસ્તે હું, શ્રીમતી ઉર્મિલા ડી. પટેલ, અધિક જિલ્લા મેજિસ્ટ્રેટ, અમદાવાદ જિલ્લો, અમદાવાદ મુંબઇ પોલીસ અધિનિયમ, ૧૯૫૧ની (સને-૧૯૫૧ નો મુંબઇ અધિનિયમ નં. ૨૨)ની કલમ-૩૭ (૩)થી મને મળેલ અધિકારની રૂઇએ ફરમાવું છું કે નીચેની અનુસુચિમાં દર્શાવેલ વિસ્તારોમાં તા. ૧૬મી એપ્રિલ, ૨૦૦૪ થી તા. ૩૦મી એપ્રિલ, ૨૦૦૪ સુધી ચાર કરતાં વધારે માણસોએ ભેગા થવું નહી અગર કોઇ સભા કરવી કે બોલાવવી નહી તેમજ કોઇ સરઘસ કાઢવું નહી.

વિસ્તાર : અમદાવાદ (ગ્રામ્ય) જિલ્લાના સરખેજ, કણભા, અસલાલી, ધંધુકા, ધોલેરા, રાણપુર, બરવાળા, ધોળકા, બાવળા, બગોદરા, કોઠ, સાણંદ, વિરમગામ ટાઉન, વિરમગામ રૂરલ, વિઠ્ઠલાપુર, માંડલ, અને દેત્રોજ પોલીસ સ્ટેશન વિસ્તાર.

ખુલાસો : આ વિસ્તારમાં રસ્તાઓ, રસ્તાઓની ફુટપાથો, ગલીઓ તથા પેટાગલીઓનો સમાવેશ પણ થાય છે.

અપવાદ : આ હુકમ જે માણસ સરકારી નોકરીમાં અથવા કામગીરીમાં હોય તેમજ હોમગાર્ડ જેવી ફરજ ઉપર હોઇ તથા ધાર્મિક અગર મરણોત્તર અથવા તો તે અંગેની અધિકૃત સત્તાધિકારીની પાસેથી મંજુરી મેળવી હોય તેવા સભા-સરઘસોને લાગુ પડશે નહી.

આ હુકમનો ભંગ અથવા ઉલ્લંઘન કરનાર મુંબઇ પોલીસ અધિનિયમ, ૧૯૫૧ની કલમ ૧૩૫ ની પેટા કલમ-૩ હેઠળ અને ભારતના ફોજદારી અધિનિયમ (સને ૧૮૬૦ નો અધિનિયમ ૪૫)ની કલમ ૧૮૮ હેઠળ શિક્ષાને પાત્ર થશે.

આજ તારીખ ૧૩મી એપ્રિલ, ૨૦૦૪ ના રોજ મારી સહી અને સિક્કો કરી આપ્યો.

શ્રીમતી ઉર્મિલા ડી. પટેલ,
અધિક જિલ્લા મેજીસ્ટ્રેટ,
અમદાવાદ.

INDEX

અધિક જિલ્લા મેજિસ્ટ્રેટ દ્વારા
જાહેરનામું

ફોજદારી કાર્યરીતી અધિનિયમ ૧૯૭૩ની કલમ ૧૪૪ અન્વયે કાઢેલો.

ક્રમાંક પીઓએલ/વશી/૧૩૨૧ થી ૧૩૩૦/૨૦૦૪.– હેમચંદ્રાચાર્ય ઉત્તર ગુજરાત યુનિવર્સિટી, પાટણ દ્વારા આ જીલ્લામાં એમ. સી. એ., બી. એડ., એમ. એસ. ડબલ્યુ., એમ. પી. ઈ., એમ. બી. એ., એમ. એસ. સી., એમ. કોમ., એમ. એ., પી. જી. ડી. સી. એ., બી. પી. એડ., ની પરીક્ષાઓ જીલ્લાના કડી, મહેસાણા, પિલવાઇ, વિસનગર, ખેરવા વિસ્તારમાં આવેલા પરીક્ષા કેન્દ્રો ઉપરથી તારીખ ૨૩મી એપ્રિલ, ૨૦૦૪ થી તારીખ ૧૨મી મે, ૨૦૦૪ના સમય દરમ્યાન લેવાનાર છે.

ઉપરોક્ત કેન્દ્રો ઉપરથી લેવાનાર યુનિવર્સિટી સંલગ્ન પરીક્ષાઓનું સંચાલન શાંત અને સરળતાભર્યા વાતાવરણમાં થાય તથા પરીક્ષાઓમાં બેસનાર પરીક્ષાર્થીઓ શાંતિથી એખલાસભર્યા વાતાવરણમાં નિર્ભયતાથી પરીક્ષા આપી શકે અને પરીક્ષા ખંડના નિરીક્ષકો કોઇપણ જાતના ભય અને ત્રાસ વગર નિરીક્ષણ કાર્ય કરી શકે અને અશાંત પરિસ્થિતિ ઉભી થાય નહીં તે સારૂ. (૧) જીલ્લાના તમામ પરીક્ષા કેન્દ્રોના મકાનો તથા કંમ્પાઉન્ડની આજુબાજુના ૨૦૦ મીટરના વિસ્તારમાં કોઈ અસામાજીક તત્વો કે અનધિકૃત વ્યક્તિ કે વ્યક્તિઓ દાખલ થાય નહીં તે સારૂ. (૨) તેમજ આ પરીક્ષાઓ દરમ્યાન પ્રશ્નપત્રો તેમજ તેમાં જણાવેલ પ્રશ્નોના ઉત્તરોની ઝેરોક્ષ કોપીઓ કરાવી ગેરરીતિઓ આચરવામાં આવે નહીં તેમજ તે અંગે વિદ્યાર્થીઓને અડચણ અને ત્રાસ દુર કરવાના હેતુથી ઝેરોક્ષ મશીનવાળા વેપારીઓ ઝેરોક્ષ મશીનનો દુરપયોગ ન કરે તે માટે ઉપર જણાવેલ સમય સુધી ઉપર જણાવેલ વિસ્તારમાં આવેલ પરીક્ષા કેન્દ્રની ૨૦૦ મીટરના એરીયામાં ઝેરોક્ષ મશીનના ધારકો ઝેરોક્ષ મશીન બંધ રાખે તે માટે. (૩) કેન્દ્રના કંમ્પાઉન્ડના મુખ્ય પ્રવેશ દ્વારથી અંદરના ભાગમાં કોઈપણ અનઅધિકૃત વ્યક્તિ મોબાઈલ ફોન કે પેજર લઈ જઈ પરીક્ષાના હેતુસર દુરૂપયોગ ન કરે તે માટે ફોજદારી કાર્યરીતિ અધિનિયમ, ૧૯૭૩ની કલમ-૧૪૪ મુજબ પગલાં લેવા પુરતું કારણ છે. અને તેમ થતું અટકાવવાનું તાત્કાલિક ઈચ્છનીય છે. તેવો મારો અભિપ્રાય છે.

વાસ્તે, હું, જે. જી. હિંગરાજીયા, જી. એ. એસ., અધિક જીલ્લા મેજીસ્ટ્રેટ, મહેસાણા ફોજદારી કાર્યરીતિ અધિનિયમ, ૧૯૭૩ની કલમ-૧૪૪ મુજબ મને મળેલ સત્તાની રૂઈએ આથી ફરમાવું છું કે, હેમચંન્દ્રાચાર્ય ઉત્તર ગુજરાત યુનિવર્સિટી, પાટણ દ્વારા લેવાનારી પરીક્ષાની નિયત તારીખો, દરમ્યાન (૧) જીલ્લાના પરીક્ષા કેન્દ્રો તથા પરીક્ષા સ્થળોના મકાનો તથા તેના કંમ્પાઉન્ડની આજુબાજુના ૨૦૦ (બસો) મીટરના વિસ્તારમાં કોઈ અનઅધિકૃત વ્યક્તિ કે વ્યકિતઓએ દાખલ થવું નહીં અને પરીક્ષામાં દખલગીરી ઉભી કરવી નહીં. (૨) જીલ્લામાં આવેલ પરીક્ષા કેન્દ્રોવાળા કડી, મહેસાણા, ખેરવા, પિલવાઈ, વિસનગર વિસ્તારમાં આવેલ પરીક્ષા કેન્દ્ર ૨૦૦ મીટરના એરીયામાં ઝેરોક્ષના વ્યવસાય સાથે સંકળાયેલા વેપારીઓએ અને ગૃહ ઉદ્યોગ તરીકે ઝેરોક્ષ મશીન પોતાને ઘેર રાખેલ હોય તેઓએ પણ તારીખ ૨૩મી એપ્રિલ, ૨૦૦૪થી તારીખ ૧૨મી મે, ૨૦૦૪ સુધી દરરોજ સવારના ૯-૦૦ કલાકથી ૧૮-૦૦ કલાક સુધી તેઓના ઝેરોક્ષ મશીન બંધ રાખવા. (૩) પરીક્ષા કેન્દ્રના કંમ્પાઉન્ડના મુખ્ય પ્રવેશ દ્વારથી અંદરના ભાગમાં કોઈપણ વ્યક્તિએ મોબાઈલ ફોન કે પેઝર લઈ જવા નહીં.

વધુમાં આદેશ કરૂં છું કે, આ હુકમ નીચેનાઓને લાગુ પડશે નહીં.

(૧) જીલ્લાના મેજીસ્ટ્રેટશ્રી, મહેસાણા / અધિક જીલ્લા મેજીસ્ટ્રેટ, મહેસાણા દ્વારા હુકમ કરવામાં આવે તેને.

સદરહું હુકમના કોઈપણ ખંડનો ભંગ અગર ઉલ્લંઘન કરનાર શખ્સ ફોજદારી અધિનિયમની કલમ-૧૮૮ મુજબ શિક્ષાને પાત્ર થશે.

આજ તારીખ ૨૩મી માહે એપ્રિલ, ૨૦૦૪ના રોજ મારી સહી તથા કોર્ટનો સિક્કો કરી, જાહેરનામું બહાર પાડવામાં આવ્યું.

જે. જી. હિંગરાજીયા,
અધિક જીલ્લા મેજીસ્ટ્રેટ,
મહેસાણા.

એક્ઝીક્યુટીવ મેજિસ્ટ્રેટ અને મામલતદાર દ્વારા
જાહેરનામું

નંબર મકમ/બીનવારસી મુદ્દામાલ/વશી-૪૬૦.– આથી જાહેર જનતાને જણાવવામાં આવે છે કે આ સાથેના લીસ્ટમાં દર્શાવેલ મિલ્કત પોલીસ સ્ટેશન થરા/શિરોહી તરફથી અત્રે મળી આવેલ છે અને આ મિલ્કત મુંબઈ પોલીસ અધિનિયમની કલમ-૮૫ મુજબ તેનો નિકાલ કરવા એક્ઝીક્યુટીવ મેજિસ્ટ્રેટની કચેરીમાં મોકલી આવેલ છે.

તો જે કોઈ ઈસમ આ મિલ્કત હક્ક ધરાવતા હોય તેમણે આ જાહેરનામું બહાર પડ્યાની તારીખથી એક માસની અંદર અમારા રૂબરૂ કાંકરેજ (શિહોરી) તાલુકા એક એક્ઝીક્યુટીવ મેજિસ્ટ્રેટની કોર્ટમાં હાજર થઈ પોતાનો હક્ક દાવો સાબિત કરી મિલ્કત લઈ જવી જો કોઈ ઈસમ મુદત દરમ્યાન હાજર થઈ મિલ્કત નહી લઈ જાય તો સદરહું મિલ્કત સરકારની મિલ્કત ગણી જાહેર લીલામ કરવામાં આવશે જેની નોંધ લેવી.

બીન વારસી મુદ્દામાલની વિગત

રજીસ્ટર નંબર	મુદ્દામાલનું વર્ણન	અંદાજિત કિંમત
૧/૦૪	સી. હરક્યુલસ કંપનીની સાયકલ જેના ઉપર ફ્રેમ નંબર નથી તે સાયકલ જુની ચાલુ હાલતની.	૧૦૦૦/૦૦
૨/૦૪	એક કાવાસાકી બજાજ કમ્પનીનું મોટર સાયકલ કાળા રંગનું નંબર પ્લેટ વગરનું બંધ હાલતમાં છે. ચેસીસ નંબર Boc.a- ૮-૨-B- ૯૧ એન્જીન નંબર COE ૦૦૧૨૨૦.	૭૦૦૦/૦૦
૩/૦૪	એક સલેટીયા રંગનું બજાજ કંમ્પનીનું સ્કુટર જેની આગળ તથા ડાબીબાજુ ડીકીવાળુ સ્કુટર એન્જીન ૮૭૦૦૦૫ છે જે ચાલુ હાલતમાં નંબર પ્લેટ વગરનું.	૭૦૦૦/૦૦
૪/૦૪	એક કાળા રંગનું હીરો હોન્ડા GS. 1 ૧૧૭૮ આગળના ટાયરની રીંગ વળી ગયેલ છે જે બંધ હાલતમાં છે.	૭૦૦૦/૦૦

કાંકરેજ, તારીખ ૨૩મી માર્ચ, ૨૦૦૪.

સહી (અવાચ્ય),
એક્ઝીક્યુટીવ મેજિસ્ટ્રેટ અને મામલતદાર,
કાંકરેજ.

સરકારી મુદ્રણાલય, વડોદરા.

REGISTERED No. G-BA-14-E

©

सत्यमेव जयते

The Gujarat Government Gazette

[PUBLISHED BY AUTHORITY]

Vol. XLV] THURSDAY, MAY 13, 2004 / VAISAKHA 23, 1926 [No. 20

Separate paging is given in each part of the Supplement to the Central Gazette and central section in order that it may be filed as a separate compilation

PART I

SUPPLEMENT TO THE CENTRAL GAZETTE AND CENTRAL SECTION

Part I, Part I-A, Part I-B and Part I-L

		Pages			Pages
Part-I	Government Notifications, Appointment, Promotion, Leave of Absence, Rules and Order (other than those published in Part I-A, IV-A, IV-B and IV-C) pertaining only to the Supplement to the Central Gazette.	519-545	Part I-B	Government Notifications, Published under Land Acquisition Act only.	~~235[illegible]~~ 24[illegible] 257
Part I-A	Orders and Notifications, other than those published in Part IV-B, order the Bombay Local Boards, Village Panchayats, Municipal Boroughs, District Municipal Primary Education and Local Fund Audit Act, pertaining only to the Supplement to the Central Gazette.	20	Part I-L	Notifications and Orders, Awards, other than those published in Parts I, IV-A, IV-B and IV-C) under Central Industrial Disputes Act, and Gujarat Industrial Relations Act.	2545-2733

MISCELLANEOUS NOTIFICATIONS, APPOINTMENTS, ETC.

પોલીસ કમિશનર દ્વારા

જાહેરનામું

ફોજદારી કાર્યરીતિ અધિનિયમ, ૧૯૭૩ની કલમ-૧૪૪ અન્વયે કાઢેલ.

ક્રમાંક ઉ/ગપક/એસ.બી./જાહેરનામું/પ્રા. સિ./૧૭૮૦/૨૦૦૪.- કેટલાક પ્રાઈવેટ સિક્યુરીટી વાળાઓ જે ખાખી રંગનો પોલીસ જેવો યુનિફોર્મ ધારણ કરે છે. તેનાથી જાહેર જનતામાં પોલીસનો આભાસ થાય છે. પ્રાઈવેટ સિક્યુરીટી વાળાઓ કેટલીક વખત ખાખી યુનિફોર્મમાં નજીવો ફેરફાર કરે છે. આવા નજીવા ફેરફારથી આમ જનતાની દ્રષ્ટિએ કોઈ ફેરફાર પડતો નથી. આવા નજીવા ફેરફાર સાથેના ખાખી યુનિફોર્મધારી પ્રાઈવેટ સિક્યુરીટી વાળાઓ પોલીસ જેવા લાગે છે. ખાસ કરીને પ્રજાનો અભણ વર્ગ તેમને પોલીસ તરીકે ગણે છે. આવા ખાખી યુનિફોર્મધારી માણસો પોલીસ જેવા ખાખી યુનિફોર્મનો દુરઉપયોગ કરે તેવી શક્યતા રહે છે. જે જાહેર જનતાની સલામતી માટે જોખમકારક હોવાનું મારું માનવું છે.

પ્રાઈવેટ સિક્યુરીટી વાળાઓ ખાખી યુનિફોર્મમાં હોવાથી ઘણી વખત તેઓનો ખાખી યુનિફોર્મ અવ્યવસ્થિત હોય છે. વાળ લાંબા રાખે છે. ચપ્પલ ધારણ કરે છે. અને પોતે યુનિફોર્મમાં પાન ચાવતા હોય છે. અને સીગારેટ, બીડી ફૂંકતા હોય છે. જે પોલીસ ખાતામાં શિસ્ત વિરૂધ્ધનું વર્તન હોય જેનાથી પોલીસની ઈમેજ ખરાબ થાય છે. અને આવા ખાખી યુનિફોર્મ ધારી પ્રાઈવેટ સિક્યુરીટી વાળાઓ આમ જનતાની નજરમાં પોલીસ જેવા લાગતા હોય જાહેર જનતામાં પોલીસની ખરાબ છાપ ઉત્પન્ન થાય છે. અને તેથી પોલીસની અસરકારકતા ઘટે છે.

ઉપરોક્ત હકિકત હોય પરિસ્થિતીનું તાત્કાલીક નિરાકરણ અનિવાર્ય બનેલ છે.

વાસ્તે હું, સુધીર સિન્હા, પોલીસ કમિશનર, વડોદરા શહેર, ગુજરાત સરકારના ગૃહ વિભાગના તા. ૮-૧૧-૮૨ના નોટીફીકેશન નંબર જીજી/૪૨૨/સી.આર.સી./૧૦૮૨/૧૦૮૦/એમ. અન્વયે જે ફોજદારી કાર્યરીતિ અધિનિયમ, ૧૯૭૩ની કલમ-૨૦ નીચેની પેટા-કલમ (૧) નીચે બહાર પાડવામાં આવેલ છે અને જેનું પુનરાવર્તન ગુજરાત સરકારના ગૃહ વિભાગના તા. ૭-૧-૮૯ થી બહાર પાડવામાં આવેલ સંકલીત જાહેરનામાં નં. જીજી/ફઅ/૧૦૮૮/૬૭૫૦/મ. માં થયેલ છે. જેમાં વડોદરા શહેરના પોલીસ કમિશનરશ્રી, નાયબ પોલીસ કમિશનરશ્રી અને સુપ્રી. ઓફ પોલીસ (મદદનીશ પોલીસ કમિશનરશ્રીઓ) ને એકઝીક્યુટીવ મેજિસ્ટ્રેટ તરીકે જાહેર કરવામાં આવેલ છે. તેમજ તેઓને ક્રિમીનલ પ્રોસીજર કોડની કલમ-૧૪૪ના અધિકારનો ઉપયોગ કરવા ખાસ અધિકૃત કરવામાં આવેલા છે. તે અધિકારની રૂએ નીચે જણાવેલ વિસ્તારોમાં તા. ૧લી મે, ૨૦૦૪ ક. ૦૦-૦૦ થી તા. ૩૦મી જુન, ૨૦૦૪, કલાક ૨૪-૦૦ સુધી નીચેના કૃત્યો કરવા પર પ્રતિબંધ ફરમાવું છું.

કૃત્યો :-

કોઈપણ ખાનગી સિક્યુરીટીના અધિકારી કે માણસોએ ખાખી કલરનો યુનિફોર્મ ધારણ કરવો નહી.

વિસ્તાર :-

વડોદરા શહેર પોલીસ કમિશનરની હકુમત હેઠળનો સમગ્ર વિસ્તાર.

આ હુકમનો ભંગ કરનાર, ઉલ્લંઘન કરનાર ભારતીય ફોજદારી અધિનિયમન ૧૮૬૦ની કલમ-૧૮૮ હેઠળ શિક્ષાને પાત્ર થશે.

આજ તારીખ ૨૮મી એપ્રિલ, ૨૦૦૪ના રોજ મારી સહી અને સિક્કો કરી આપેલ છે.

સુધીર સિન્હા,
પોલીસ કમિશનર,
વડોદરા શહેર,
વડોદરા

જિલ્લા મેજિસ્ટ્રેટ દ્વારા

જાહેરનામું

મુંબઈ પોલીસ અધિનિયમ, ૧૯૫૧ની કલમ-૩૭(૧) અન્વયે કાઢેલ.

નંબર ડીસીબી/એમએજી/બીપીએ/રજી.નં.-૮/૨૦૦૪.–મુંબઈ પોલીસ અધિનિયમ-૧૯૫૧, (સને ૧૯૫૧નાં ૨૨માં) અધિનિયમની કલમ-૩૭ (૧)પ્રમાણે મને મળેલ સત્તાની રૂએ હું, વી. પી. પટેલ, જીલ્લા મેજીસ્ટ્રેટ, નવસારી, આગામી તારીખ ૩જી મે, ૨૦૦૪નાં રોજ મુસ્લીમ ભાઈઓના ઈદે મિલાદના પવિત્ર તહેવાર તથા પ્રવર્તમાન પરિસ્થિતિને લક્ષમાં રાખી નવસારી જિલ્લામાં સમગ્ર વિસ્તારમાં કોઈપણ વ્યક્તિઓએ જાહેર શાંતિ અને સલામતી તથા કાયદો વ્યવસ્થાની પરિસ્થિતિ જાળવવા સારૂ જરૂરી જણાતાં ફરમાવું છું કે, તારીખ ૧લી મે, ૨૦૦૪ થી તારીખ ૧૫મી મે, ૨૦૦૪ સુધી (બંને દિવસો શુદ્ધા) નાં સમય માટે નીચે જણાવેલા કૃત્યો કરવા ઉપર પ્રતિબંધ ફરમાવું છું.

કૃત્યો :-

(ક) શસ્ત્રો, દંડા, તલવાર, ભાલા, સોટાં, બંદુક, ચપ્પુ, છરા, લાકડી અથવા શારીરિક હિંસા પહોંચાડવામાં ઉપયોગ થઈ શકે તેવી બીજી ચીજો લઈ જવાની મનાઈ;

(ખ) પથ્થરો અથવા બીજા શસ્ત્રો અથવા સાધનો સાથે લઈ જવાની એકઠા કરવાની તથા તૈયાર કરવાની;

(ગ) કોઈપણ સ્ફોટક પદાર્થ લઈ જવાની મનાઈ;

(ઘ) કોઈપણ સરઘસમાં જલતી અથવા પેટાવેલી મસાલ લઈ જવાની;

(ચ) વ્યક્તિઓ અથવા તેના સબ અથવા આકૃતિઓ અથવા પૂતળા દેખાડવાની;

(છ) લોકોને બુમ પાડવાની, ગીતો ગાવાની તથા વાદ્ય વગાડવાની, અપમાન કરવાના ઈરાદાથી બિભત્સ સુત્રો, પોકારવાની અશ્લીલ ગીતો ગાવાની અથવા ટોળામાં ફરવાની,

(ઝ) જેનાથી સરૂચિ અથવા નિતિનો ભંગ થાય તેવું ભાષણ કરવાની, તેવા હાવભાવ કરવાની, તેવી ચેષ્ટા કરવાની તથા ચિત્રો, પત્રિકા, પ્લેકાર્ડો અથવા બીજા કોઈપણ પદાર્થ અથવા વસ્તુ તૈયાર કરવા બનાવવા તેને ફેલાવો કરવાની;

આ હુકમ ખંડ-(ક) થી (ઝ) નીચેની વ્યક્તિઓને લાગુ પડશે નહિં.

(૧) સરકારી નોકરી કે કામ કરતી વ્યક્તિઓ કે જેને તેના ઉપરી અધિકારીએ પોતાની ફરજના ભાગ રૂપે સોંપ્યા બદલ આવું કોઈપણ હથિયાર લઈ જવાનું હોય અથવા એવું કોઈપણ હથિયાર લઈ જવાની ફરજ હોય,

(૨) જિલ્લા પોલીસ અધિકારીશ્રી, નવસારી અથવા તેણે અધિકૃત કરેલા હોઈ, પોલીસ અધિકારીએ જેને શારીરિક અશક્તિને કારણે અથવા લાઠી લઈ જવાની પરવાનગી આપી હોય તેવી વ્યક્તિ;

(૩) જિલ્લા મેજિસ્ટ્રેટશ્રી આ અર્થે ખાસ અધિકૃત કરે તેવી બીજી વ્યકિતઓ.

આ જાહેરનામાંના કોઈ ખંડનો ભંગ અથવા ઉલ્લંઘન કરનારને સને ૧૯૫૧ના મુબઈ પોલીસ અધિનિયમ-૧૯૫૧ના ૨૨માં કાયદાની કલમ-૧૩૫ (૧) મુજબ ઓછામાં ઓછી ચાર માસની અને વધુમાં વધુ એક વર્ષ સુધીની કેદની સજા થશે અને દંડની પણ સજા થશે..

આજ રોજ તારીખ ૧લી મે, ૨૦૦૪ ના રોજ મારી સહી કરી મુદ્રા કરી છે.

વી. પી. પટેલ,
જિલ્લા મેજિસ્ટ્રેટ,
નવસારી.

અધિક જિલ્લા મેજિસ્ટ્રેટ દ્વારા

હુકમ

મુંબઈ પોલીસ અધિનિયમ, ૧૯૫૧ની કલમ-૩૭ (૧) અન્વયે કાઢેલો.

નંબર ડીસીબી/એમએજી/બીપીએ/રજી.નં.-૨૯/૦૪.–મુંબઈ પોલીસ અધિનિયમ, (સને ૧૯૫૧નાં ૨૨માં) અધિનિયમ કલમ-૩૭(૧) પ્રમાણે મને મળેલ સત્તાની રૂએ હું, જે. સી. ચુડાસમા, અધિક જીલ્લા મેજીસ્ટ્રેટ, વલસાડ, લોકસભાની સામાન્ય ચૂંટણીની મતગણતરી ધ્યાને લેતા આ જીલ્લામાં જાહેર શાંતિ, કાયદો અને વ્યવસ્થાની પરિસ્થિતિ જાળવવા સારૂ જરૂરી જણાતાં ફરમાવું છું કે, વલસાડ જીલ્લાનાં સમગ્ર વિસ્તારમાં કોઈપણ સમય માટે નીચે જણાવેલ તારીખ ૪થી મે, ૨૦૦૪ થી તારીખ ૧૭મી મે, ૨૦૦૪ સુધીનાં સમય માટે કૃત્યો કરવા ઉપર પ્રતિબંધ ફરમાવું છું.

કૃત્યો :-

(ક) શસ્ત્રો, દંડા, તલવાર, ભાલા, સોટાં, બંદુક, ચપ્પુ, છરા, લાકડી અથવા શારિરીક હિંસા પહોંચાડવામાં ઉપયોગ થઈ શકે તેવી બીજી ચીજો લઈ જવાની મનાઈ;

(ખ) સ્ફોટક પદાર્થ લઈ જવાની;

(ગ) કોઈપણ સરઘસમાં જલતી અથવા પેટાવેલી મશાલ લઈ જવાની;

(ઘ) વ્યક્તિઓ અથવા તેના શબ અથવા આકૃતિઓ અથવા પૂતળા દેખડવાની;

(ચ) અપમાન કરવાના ઈરાદાથી બિભત્સ સુત્રો, પોકારવાની, અશ્લીલ ગીતો ગાવાની અથવા ટોળામાં ફરવાની;

(છ) જેનાથી સુરૂચિ અથવા નિતિનો ભંગ થાય તેવું ભાષણ કરવાની, તેવા હાવભાવ કરવાની, તેવી ચેષ્ટા કરવાની તથા ચિત્રો, પત્રિકા, બોર્ડ અથવા બીજા કોઈપણ પદાર્થ અથવા વસ્તુ તૈયાર કરવા બતાવવા તથા ફેલાવો કરવાની,

આ હુકમ ખંડ-(ક) નીચેની વ્યક્તિઓને લાગુ પડશે નહિં.

(૧) સરકારી નોકર કે કામ કરતી વ્યક્તિઓ કે જેનાં ઉપરી અધિકારીએ આવું કોઈપણ હથિયાર લઈ જવાની ફરજ હોઈ;

(૨) જિલ્લા પોલીસ અધિકારીશ્રી, વલસાડે અથવા તેણે અધિકૃત કરેલ કોઈપણ, પોલીસ અધિકારીએ જેને શારિરીક અશક્તિને કારણે લાઠી લઈ જવાની પરવાનગી આપી હોય તે વ્યક્તિ;

(૩) જિલ્લા મેજિસ્ટ્રેટશ્રી, આ અર્થે ખાસ અધિકૃત કરે તેવી બીજી વ્યકિતએ આ જાહેરનામાંના કોઈ ખંડનો ભંગ અથવા ઉલ્લંઘન કરનારને સને ૧૯૫૧ના મુબઈ પોલીસ અધિનિયમ (સને ૧૯૫૧ના ૨૨માં) ના કાયદાની કલમ-૧૩૫ (૧) મુજબ ઓછામાં ઓછી ચાર માસની અને વધુમાં વધુ એક વર્ષ સુધીની કેદની સજા થશે.

આજ રોજ તારીખ ૩જી મે, ૨૦૦૪ ના રોજ મારી સહી કરી મુદ્રા કરી આપી છે.

હુકમ

મુંબઈ પોલીસ અધિનિયમ, ૧૯૫૧ની કલમ-૩૭ (૩) અન્વયે કરેલો.

નં. ડીસીબી/એમએજી/બીપીએ/રજી. નં. ૩૦/૨૦૦૪.– મુંબઈ પોલીસ અધિનિયમ (સને ૧૯૫૧નાં ૨૨મા) અધિનિયમ કલમ-૩૭ (૩) પ્રમાણે મને મળેલ સત્તાની રૂએ હું, જે. સી. ચુડાસમા, અધિક જીલ્લા મેજીસ્ટ્રેટ, વલસાડ, લોકસભાની સામાન્ય ચુંટણીની મતગણતરી ધ્યાને લેતાં આ જિલ્લામાં જાહેર શાંતિ સલામતી જાળવવા સારૂં માણસોનું સરઘસ કાઢવાની તેમજ સભા ભરવાની મનાઈ ફરમાવવાની જરૂર જણાય છે.

વાસ્તે હું, જે. સી. ચુડાસમા, અધિક જીલ્લા મેજીસ્ટ્રેટ, વલસાડ મુંબઈ પોલીસ અધિનિયમ, ૧૯૫૧ (સને ૧૯૫૧નો ૨૨મો) ની કલમ-૩૭ની પેટા કલમ-૩ થી મને મળેલ સત્તાની રૂએ ફરમાવું છું કે, સક્ષમ અધિકારીની મંજુરી વિના વલસાડ જીલ્લામાં તારીખ ૪થી મે, ૨૦૦૪ થી તારીખ ૧૭મી મે, ૨૦૦૪ સુધી અનઅધિકૃત રીતે/ ગેરકાયદેસર રીતે ચાર કરતાં વધુ માણસોની કોઈ સભા કરવી કે બોલાવવી નહી સરઘસ કાઢવું નહી.

આ હુકમ લગ્નના વરઘોડા કે સ્મશાન યાત્રા કે એસ. ટી. બસમાં, રેલ્વે માં મુસાફરી કરવા માંગતા, મંદિર, મસ્જિદ, દેવળમાં પ્રાર્થના માટે જતી, અગર સક્ષમ અધિકારીશ્રીની લેખિત પરવાનગી મેળવનાર બોનોફાઈડ વ્યક્તિઓને લાગુ પડશે નહી.

આ હુકમનો ભંગ અથવા ઉલ્લંઘન કરનારને મુંબઈ પોલીસ અધિનિયમ, ૧૯૫૧ (સને ૧૯૫૧નો ૨૨મો) ની કલમ-૧૩૫ (૩) મુજબ અથવા ભારતીય ફોજદારી અધિનિયમ, ૧૮૬૦ ની કલમ-૧૮૮ અનુસાર સજાને પાત્ર થશે.

આજ રોજ તારીખ ૩જી મે, ૨૦૦૪ના રોજ મારી સહી કરી મુદ્રા કરી છે.

જે. સી. ચુડાસમા,
અધિક જિલ્લા મેજિસ્ટ્રેટ,
વલસાડ.

INDEX

જાહેરનામું

સને ૧૯૫૧નાં મુંબઈ પોલીસ અધિનિયમની કલમ-૩૭ (૩) મુજબનું.

નં. ઉ/મકપ/પલસ/મજસ/વશી/૧૮૩૪-૧૮૭૨/૨૦૦૪.–ભારતના ચૂંટણી પંચે લોકસભાની સામાન્ય ચૂંટણીની મતગણતરી તારીખ ૧૩મી મે, ૨૦૦૪ ના રોજની નક્કી કરેલ છે. જિલ્લામાં કાયદો અને વ્યવસ્થા યોગ્ય રીતે જળવાઈ રહે તેમજ જાહેર સુલેહ સાંતિ જળવાય રહે તે માટે મુંબઈ પોલીસ અધિનિયમ-૧૯૫૧ (સને ૧૯૫૧નાં ૨૨મા) ની કલમ-૩૭ (૩) હેઠળ જાહેરનામું બહાર પાડવું જરૂરી જણાય છે.

જેથી મુંબઈ પોલીસ અધિનિયમ, ૧૯૫૧ની કલમ-૩૭ (૩) અન્વયે મળેલ સત્તાની રૂએ હું, બી. એન. ડામોર, (જી. એ. એસ.) અધિક જિલ્લા મેજિસ્ટ્રેટ, પંચમહાલ ગોધરા આથી ફરમાવું છું કે, સમગ્ર પંચમહાલ જિલ્લામાં તારીખ ૩૦મી એપ્રિલ, ૨૦૦૪ થી તારીખ ૧૪મી મે, ૨૦૦૪ સુધી ચાર કરતાં વધુ માણસો ભેગા થવું નહી કોઈ સભા ભરવી નહી કે બોલાવવી નહી અથવા કોઈ સરઘસ કાઢવું નહી.

અત્રેથી આવી પરવાનગી આપવા અધિકૃત કરેલ અધિકારી તેઓના અધિકાર પરત્વે કાયદો અને વ્યવસ્થાની પરિસ્થિતિ લક્ષમાં રાખી ગુણદોષ વિચારણામાં લઈ નિર્ણય કરા શકશે.

આ હુકમનો ભંગ અથવા ઉલ્લંઘન કરનાર મુંબઈ પોલીસ અધિનિયમ-૧૯૫૧ ની કલમ-૧૩૫ (૩) અને ભારતીય ફોજદારી અધિનિયમની કલમ-૧૮૮ મુજબ શિક્ષાને પાત્ર થશે.

આજ તારીખ ૨૯મી એપ્રિલ, ૨૦૦૪ના રોજ મારી સહી તથા કચેરીનો સિક્કો કર્યો.

બી. એન. ડામોર,
અધિક જિલ્લા મેજિસ્ટ્રેટ,
પંચમહાલ, ગોધરા.

INDEX

જિલ્લા રજિસ્ટ્રાર દ્વારા

નોંધણીનું પ્રમાણપત્ર

ક્રમાંક નધણ/૪૮૭૧/ક-૨/૨૨૫/ઘ-૨૦૯૫૨/૯૮૧૪/ સને.૨૦૦૪.-આથી પ્રમાણપત્ર આપવામાં આવે છે કે, શ્રી પુષ્પ કો. ઓ. હાઉ. સો. લી. સ્થળ અમદાવાદ શહેર, તાલુકો સીટી, જીલ્લો, અમદાવાદને સને ૧૯૬૨ના ગુજરાતના કાયદા ૧૦ (ગુજરાત સહકારી મંડળીઓનો કાયદો સને ૧૯૬૧).ની કલમ-૯ મુજબ આજરોજ નોંધવામાં આવેલ છે.

અમદાવાદ, તારીખ ૩૧મી માર્ચ, ૨૦૦૪.

નોંધણીનું પ્રમાણપત્ર

ક્રમાંક : નધણ/૪૮૭૨/ક-૨/૨૪૯/ઘ-૨૦૯૫૩/૯૭૯૬/ સને.૨૦૦૪.-આથી પ્રમાણપત્ર આપવામાં આવે છે કે, શ્રી નારાયણકૃપા કો. ઓ. હાઉ. સો. લી. સ્થળ અમદાવાદ શહેર, તાલુકો સીટી, જીલ્લો, અમદાવાદને સને ૧૯૬૨ના ગુજરાતના કાયદા ૧૦ (ગુજરાત સહકારી મંડળીઓનો કાયદો સને ૧૯૬૧)ની કલમ-૯ મુજબ આજરોજ નોંધવામાં આવેલ છે.

અમદાવાદ, તારીખ ૮મી એપ્રિલ, ૨૦૦૪.

બી. એમ. જોષી,
જિલ્લા રજિસ્ટ્રાર,
સહકારી મંડળીઓ, (શહેર)
અમદાવાદ.

વંચાણે લીધા :-

(૧) ગુજરાત સહકારી મંડળીઓના અધિનિયમ-૧૯૬૧ ની કલમ-૨૦ની જોગવાઈઓ.

(૨) ખેતીવાડી અને સહકાર ખાતા નં. ઘબ/ડી.ડી.સી./૭૨૮૬/બી તારીખ ૩૧મી ડિસેમ્બર ૧૯૬૫ .

(૩) સહકાર કમીશનરશ્રી અને રજીસ્ટ્રારશ્રી સ. મં.ગુ.રા.અમદાવાદના તારીખ ૨૯મી જાન્યુઆરી ૧૯૬૬ના હુકમ નં. એડી/એમ-૧.

(૪) સહકારી અધિકારી અને ફડચા અધિકારી નં. ૧ નો તારીખ ૨૨મી માર્ચ ૨૦૦૪નો અહેવાલ.

જા. નં. ઉખસ/ફડચ/૦૧/ગ-૩/૪૩૮/૦૪.- ધી ધર્મદેવ પરીવાર સામુદાયિક ખેતી સહકારી મંડળી લી. મુ. લીલાપુર, તા. દસક્રોઈ, જી. અમદાવાદ કે જેનો નોંધણી નંબર-ખે-૪૧૦ તારીખ ૧૨મી નવેમ્બર ૧૯૯૭ થી નોંધાયેલ સહકારી મંડળી છે. સદરહુ મંડળીને અત્રેની કચેરીના હુકમ નં. ઉખસ/ફડચ/ગ-૩/૧૨૯૧/૨૦૦૩ તારીખ ૨૯મી ઓક્ટોબર ૨૦૦૩ થી કાયમી ફડચામાં લઈ જવામાં આવેલ છે. સદરહુ મંડળીની છેલ્લી સાધારણ સભા મળી ગયેલ છે. અને છેલ્લું ઓડીટ થઈ ગયેલ છે. જેથી સદરહુ મંડળીની નોંધણી આથી રદ કરવાનું ઠરાવવામાં આવે છે.

આદેશ

આથી હું શ્રી એ. બી. પટેલ, જીલ્લા રજીસ્ટ્રાર, સહકારી મંડળીઓ (રૂરલ) અમદાવાદ વંચાણે લીધા ક્રમાંક - ૧ અને ૨ તેમજ ગુજરાત સહકારી મંડળીઓના અધિનિયમ - ૧૯૬૧ની કલમ-૨૦ અન્વયે મને મળેલ અધિકારની રૂઈએ ધી ધર્મદેવ પરીવાર સામુદાયિક ખેતી સહકારી મંડળી લી. મુ. લીલાપુર, તા. દસક્રોઈ જી. અમદાવાદ કે જેનો નોંધણી નં. ખે-૪૧૦ તારીખ ૧૨મી નવેમ્બર ૧૯૯૭ છે. તેની નોંધણી રદ કરવા આથી આદેશ કરૂં છું.

અમદાવાદ, તારીખ ૩૧મી માર્ચ, ૨૦૦૪.

એ. બી. પટેલ,
જિલ્લા રજિસ્ટ્રાર,
સહકારી મંડળીઓ, (રૂરલ)
અમદાવાદ.

વંચાણે લીધા :

(૧) શ્રી સ્પેશ્યલ ઓડીટર (મીલ્ક) મીલ્ક ઓડીટ ઓફીસ, પાલનપુરના તા. ૨૧-૧૧-૦૩નો ફડચાનો ખાસ અહેવાલ.

(૨) અત્રેની ફડચાની કારણદર્શક નોટીસ તા. ૩-૧૨-૦૩.

(૩) અત્રેનો ફડચાનો વચગાળાનો આદેશ તા. ૨૯-૧-૦૪.

(૪) સરકારીશ્રીના ખેતીવાડી સહકાર અને ગ્રામ્ય વિકાસ વિભાગના તા. ૩૦-૩-૯૧ના જાહેરનામાં ક્રમાંક - સી.એચ.કે.એચ./૨૪/ ૯૧/ડીડીજી/૧૧૮૬/૫૨૦૪/જેથી મળેલ સત્તાઓ.

(૫) સને ૧૯૬૧ના ગુજરાત સહકારી મંડળીઓના અધિનિયમની કલમ-૧૦૭ અને ૧૦૮ ની જોગવાઈઓ.

પ્રસ્તાવના

જા.નં. ફડચ/ફ.૧૫૧૭૪/૦૧/ગ/૫૮૭/૦૪.-ધી લેલાવા દુધ ઉત્પાદક સહકારી મંડળી લી. તા. ધાનેરા એ ગુજરાત સહકારી મંડળીઓના અધિનિયમ ૧૯૬૧ અન્વયે નોંધણી નંબર-૧૫૦૧૯ તા. ૧૮-૭-૭૭ થી નોંધવામાં આવેલી સહકારી મંડળી છે. આમુખ ૧થી જણાવ્યા પ્રમાણે મંડળી સ્થગિત છે. મંડળી ઓડીટ દુરસ્તી રીપોર્ટ મોકલતી નથી. મંડળીમાં વા. સાધા. સભા કે કમિટિની બેઠકો નિયમિત મળતી નથી. મંડળીનો ઓડીટ વર્ગ "ડ" છે. મંડળી નફામાં છે. મંડળીના સભાસદો કે કાર્યવાહકોને મંડળી ચલાવવા રસ નથી. આ બાબતોને ધ્યાને લઈ મંડળીને ફડચામાં લઈ જવા માટે કારણદર્શક નોટીસ આમુખ-૨ થી આપેલ હતી. જે મળ્યા પછી કાર્યવાહકો તરફથી કોઈ રજુઆત થઈ નથી. આથી મંડળીના કાર્યવાહકો કે સભાસદોને કોઈ રસ નથી. આથી આમુખ-૩ થી મંડળીને ફડચામાં લઈ જતો વચગાળોનો આદેશ કરેલ સાથે સાથે જણાવવામાં આવેલ હતું કે એક માસ સુધીમાં જણાવેલ કારણો સામે યોગ્ય રજુઆત કરવી. અન્યથા મંડળીને ફડચામાં લઈ જતો અંતિમ આદેશ કરવામાં આવશે. મંડળીના કાર્યવાહકો વચગાળાનો આદેશ મળેલ છે. પરંતુ તેની સામે કોઈ રજુઆત

INDEX

કરી નથી. જેથી મંડળી સ્થગિત હોય તેવું જણાઈ આવે છે. અને મંડળીને કાર્યરત રાખવા મંડળીના સભાસદોને કોઈ રસ નથી. જે ધ્યાને લેતાં હવે મંડળીને ફડચામાં લઈ જવી આવશ્યક હોઈ તા. ૨૯-૧-૦૪ ના વચગાળાના આદેશને બહાલ રાખી નીચે મુજબનો અંતિમ આદેશ કરવામાં આવે છે.

હુકમ

આથી હું એમ. એન. તબિયાર, જિલ્લા રજીસ્ટ્રાર સહકારી મંડળીઓ પાલનપુર મને મળેલ અધિકારની રૂએ ધી લેલાવા દુધ ઉત્પાદક સહકારી મંડળી લી. મુ. લેલાવા તા. ધાનેરા જિલ્લો બનાસકાંઠા નોંધણી નંબર-૧૫૦૧૯ તા. ૧૮-૭-૭૭ ને સને ૧૯૬૧ના ગુજરાત સહકારી મંડળીઓના અધિનિયમની કલમ-૧૦૭ (૧)ની જોગવાઈઓ મુજબ ફડચામાં લઈ જવાનો અંતિમ હુકમ કરૂ છું તથા સદરહું કાયદાની કલમ-૧૦૮(૧) અન્વયે ફડચા અધિકારી તરીકે (ફડચો) નવી જગ્યા પાલનપુરની નિમણુંક કરૂ છું. ફડચાનું કામકાજ ત્રણ વર્ષ પહેલાં પૂર્ણ કરવાનું રહેશે.

પાલનપુર, તારીખ ૨૪મી માર્ચ ૨૦૦૪.

વંચાણે લીધા :

(૧) શ્રી સ્પેશ્યલ ઓડીટર (મીલ્ક) મીલ્ક ઓડીટ ઓફીસ, પાલનપુરના તા. ૨૧-૧૧-૦૩નો ફડચાનો ખાસ અહેવાલ.

(૨) અત્રેની ફડચાની કારણદર્શક નોટીસ તા. ૩-૧૨-૦૩.

(૩) અત્રેનો ફડચાનો વચગાળાનો આદેશ તા. ૨૯-૧-૦૪.

(૪) સરકારીશ્રીના ખેતીવાડી સહકાર અને ગ્રામ્ય વિકાસ વિભાગના તા. ૩૦-૩-૯૧ના જાહેરનામાં ક્રમાંક - સી.એચ.કે.એચ./૨૪/૯૧/ડીડીજી/૧૧૮૬/૫૨૦૪/જે કથી મળેલ સત્તાઓ.

(૫) સને ૧૯૬૧ના ગુજરાત સહકારી મંડળીઓના અધિનિયમની કલમ-૧૦૭ અને ૧૦૮ ની જોગવાઈઓ.

પ્રસ્તાવના

જા.નં. ફડચ/ફ.૧૫૧૭૫/૦૧/ગ/૫૭૫/૦૪.-ધી રતનપુર (ધા) દુધ ઉત્પાદક સહકારી મંડળી લી. તા. ધાનેરા એ ગુજરાત સહકારી મંડળીઓના અધિનિયમ ૧૯૬૧ અન્વયે નોંધણી નંબર-૧૬૧૪૦ તા. ૧૫-૩-૭૯ થી નોંધવામાં આવેલી સહકારી મંડળી છે. આમુખ ૧થી જણાવ્યા પ્રમાણે મંડળી સ્થગિત છે. મંડળી ઓડીટ દુરસ્તી રીપોર્ટ મોકલતી નથી. મંડળીમાં વા. સાધા. સભા કે કમિટિની બેઠકો નિયમિત મળતી નથી. મંડળીનો ઓડીટ વર્ગ ''ડ'' છે. મંડળી ખોટમાં છે. મંડળીના સભાસદો કે કાર્યવાહકોને મંડળી ચલાવવા રસ નથી. આ બાબતોને ધ્યાને લઈ મંડળીને ફડચામાં લઈ જવા માટે કારણદર્શક નોટીસ આમુખ-૨ થી આપેલ હતી. જે મળ્યા પછી કાર્યવાહકો તરફથી કોઈ રજુઆત થઈ નથી. આથી મંડળીના કાર્યવાહકો કે સભાસદોને કોઈ રસ નથી. આથી આમુખ-૩ થી મંડળીને ફડચામાં લઈ જતો વચગાળાનો આદેશ કરેલ સાથે સાથે જણાવવામાં આવેલ હતું કે એક માસ સુધીમાં જણાવેલ કારણો સામે યોગ્ય રજુઆત કરવી. અન્યથા મંડળીને ફડચામાં લઈ જતો અંતિમ આદેશ કરવામાં આવશે. મંડળીના કાર્યવાહકો વચગાળાનો આદેશ મળેલ છે. પરંતુ તેની સામે કોઈ રજુઆત કરી નથી. જેથી મંડળી સ્થગિત હોય તેવું જણાઈ આવે છે. અને મંડળીને કાર્યરત રાખવા મંડળીના સભાસદોને કોઈ રસ નથી. જે ધ્યાને લેતાં હવે મંડળીને ફડચામાં લઈ જવી આવશ્યક હોઈ તા. ૨૯-૧-૦૪ ના વચગાળાના આદેશને બહાલ રાખી નીચે મુજબનો અંતિમ આદેશ કરવામાં આવે છે.

હુકમ

આથી હું એમ. એન. તબિયાર, જિલ્લા રજીસ્ટ્રાર સહકારી મંડળીઓ પાલનપુર મને મળેલ અધિકારની રૂએ ધી રતનપુર (ધા) દુધ ઉત્પાદક સહકારી મંડળી લી. મુ. રતનપુર (ધા) તા. ધાનેરા જિલ્લો બનાસકાંઠા નોંધણી નંબર-૧૬૧૪૦ તા. ૧૫-૩-૭૯ ને સને ૧૯૬૧ના ગુજરાત સહકારી મંડળીઓના અધિનિયમની કલમ-૧૦૭ (૧)ની જોગવાઈઓ મુજબ ફડચામાં લઈ જવાનો અંતિમ હુકમ કરૂ છું તથા સદરહું કાયદાની કલમ-૧૦૮(૧) અન્વયે ફડચા અધિકારી તરીકે સહકારી અધિકારી (ફડચો) નવી જગ્યા પાલનપુરની નિમણુંક કરૂ છું. ફડચાનું કામકાજ ત્રણ વર્ષ પહેલાં પૂર્ણ કરવાનું રહેશે.

પાલનપુર, તારીખ ૨૪મી માર્ચ ૨૦૦૪.

વંચાણે લીધા :

(૧) શ્રી સ્પેશ્યલ ઓડીટર (મીલ્ક) મીલ્ક ઓડીટ ઓફીસ, પાલનપુરના તા. ૬-૧૧-૦૩નો ફડચાનો ખાસ અહેવાલ.

(૨) અત્રેની ફડચાની કારણદર્શક નોટીસ તા. ૨૫-૧૧-૦૩.

(૩) અત્રેનો ફડચાનો વચગાળાનો આદેશ તા. ૨૯-૧-૦૪.

(૪) સરકારીશ્રીના ખેતીવાડી સહકાર અને ગ્રામ્ય વિકાસ વિભાગના તા. ૩૦-૩-૯૧ના જાહેરનામાં ક્રમાંક - સી.એચ.કે.એચ./૨૪/૯૧/ડીડીજી/૧૧૮૩/૫૨૦૪/જેથી મળેલ સત્તાઓ.

(૫) સને ૧૯૬૧ના ગુજરાત સહકારી મંડળીઓના અધિનિયમની કલમ-૧૦૭ અને ૧૦૮ ની જોગવાઈઓ.

પ્રસ્તાવના

જા.નં. ફડચ/ફ.૧૫૧૭૬/૦૧/ગ/૫૭૬/૦૪.-ધી ખેરોની ઊંબરી દુધ ઉત્પાદક સહકારી મંડળી લી. તા. દાંતા એ ગુજરાત સહકારી મંડળીઓના અધિનિયમ ૧૯૬૧ અન્વયે નોંધણી નંબર-૨૨૨૧૫ તા. ૨૭-૩-૮૭ થી નોંધવામાં આવેલી સહકારી મંડળી છે. આમુખ ૧થી જણાવ્યા પ્રમાણે મંડળી સ્થગિત છે. મંડળી ઓડીટ દુરસ્તી રીપોર્ટ મોકલતી નથી. મંડળીમાં વા. સાધા. સભા કે કમિટિની બેઠકો નિયમિત મળતી નથી. મંડળીનો ઓડીટ વર્ગ ''ડ'' છે. મંડળી ખોટમાં છે. મંડળીના સભાસદો કે કાર્યવાહકોને મંડળી ચલાવવા રસ નથી. આ બાબતોને

INDEX

ધ્યાને લઈ મંડળીને ફડચામાં લઈ જવા માટે કારણદર્શક નોટીસ આમુખ-૨ થી આપેલ હતી. જે મળ્યા પછી કાર્યવાહકો તરફથી કોઈ રજુઆત થઈ નથી. આથી મંડળીના કાર્યવાહકો કે સભાસદોને કોઈ રસ નથી. આથી આમુખ-૩ થી મંડળીને ફડચામાં લઈ જતો વચગાળોનો આદેશ કરેલ સાથે સાથે જણાવવામાં આવેલ હતું કે એક માસ સુધીમાં જણાવેલ કારણો સામે યોગ્ય રજુઆત કરવી. અન્યથા મંડળીને ફડચામાં લઈ જતો અંતિમ આદેશ કરવામાં આવશે. મંડળીના કાર્યવાહકોને વચગાળાનો આદેશ મળેલ છે. પરંતુ તેની સામે કોઈ રજુઆત કરી નથી. જેથી મંડળી સ્થગિત હોય તેવું જણાઈ આવે છે. અને મંડળીને કાર્યરત રાખવા મંડળીના સભાસદોને કોઈ રસ નથી. જે ધ્યાને લેતાં હવે મંડળીને ફડચામાં લઈ જવી આવશ્યક હોઈ તા. ૨૯-૧-૦૪ ના વચગાળાના આદેશને બહાલ રાખી નીચે મુજબનો અંતિમ આદેશ કરવામાં આવે છે.

હુકમ

આથી હું એમ. એન. તબિયાર, જિલ્લા રજીસ્ટ્રાર સહકારી મંડળીઓ પાલનપુર મને મળેલ અધિકારની રૂએ ધી ખેરોની ઊંબરી દુધ ઉત્પાદક સહકારી મંડળી લી. મુ. ખેરોની ઊંબરી તા. દાંતા જિલ્લો બનાસકાંઠા નોંધણી નંબર-૨૨૨૧૫ તા. ૨૭-૩-૮૭ ને સને ૧૯૬૧ના ગુજરાત સહકારી મંડળીઓના અધિનિયમની કલમ-૧૦૭ (૧)ની જોગવાઈઓ મુજબ ફડચામાં લઈ જવાનો અંતિમ હુકમ કરૂ છું તથા સદરહું કાયદાની કલમ-૧૦૮(૧) અન્વયે ફડચા અધિકારી તરીકે ધી બનાસકાંઠા જીલ્લા દુધ ઉત્પાદક સહકારી સંઘ લી. પાલનપુરની નિમણુંક કરૂ છું. ફડચાનું કામકાજ ત્રણ વર્ષ પહેલાં પૂર્ણ કરવાનું રહેશે.

પાલનપુર, તારીખ ૨૪મી માર્ચ ૨૦૦૪.

વંચાણે લીધા :

(૧) શ્રી સ્પેશ્યલ ઓડીટર (મીલ્ક) મીલ્ક ઓડીટ ઓફીસ, પાલનપુરના તા. ૬-૧૧-૦૩નો ફડચાનો ખાસ અહેવાલ.

(૨) અત્રેની ફડચાની કારણદર્શક નોટીસ તા. ૨૫-૧૧-૦૩.

(૩) અત્રેનો ફડચાનો વચગાળાનો આદેશ તા. ૨૯-૧-૦૪.

(૪) સરકારીશ્રીના ખેતીવાડી સહકાર અને ગ્રામ્ય વિકાસ વિભાગના તા. ૩૦-૩-૯૧ના જાહેરનામાં ક્રમાંક - સી.એચ.કે.એચ./૨૪/૯૧/ડીડીજી/૧૧૮૬/૫૨૦૪/જેથી મળેલ સત્તાઓ.

(૫) સને ૧૯૬૧ના ગુજરાત સહકારી મંડળીઓના અધિનિયમની કલમ-૧૦૭ અને ૧૦૮ ની જોગવાઈઓ.

પ્રસ્તાવના

જા.નં. ફડચ/ફ.૧૫૧૭૭/૦૧/ગ/૫૭૭/૦૪.-ધી ઢોલીયા દુધ ઉત્પાદક સહકારી મંડળી લી. તા. અમીરગઢ એ ગુજરાત સહકારી મંડળીઓના અધિનિયમ ૧૯૬૧ અન્વયે નોંધણી નંબર-૧૯૫૬૯ તા. ૨-૨-૮૩ થી નોંધવામાં આવેલી સહકારી મંડળી છે. આમુખ ૧થી જણાવ્યા પ્રમાણે મંડળી સ્થગિત છે. મંડળી ઓડીટ દુરસ્તી રીપોર્ટ મોકલતી નથી. મંડળીમાં વા. સાધા. સભા કે કમિટિની બેઠકો નિયમિત મળતી નથી. મંડળીનો ઓડીટ વર્ગ "ડ" છે. મંડળી ખોટમાં છે. મંડળીના સભાસદો કે કાર્યવાહકોને મંડળી ચલાવવા રસ નથી. આ બાબતોને ધ્યાને લઈ મંડળીને ફડચામાં લઈ જવા માટે કારણદર્શક નોટીસ આમુખ-૨ થી આપેલ હતી. જે મળ્યા પછી કાર્યવાહકો તરફથી કોઈ રજુઆત થઈ નથી. આથી મંડળીના કાર્યવાહકો કે સભાસદોને કોઈ રસ નથી. આથી આમુખ-૩ થી મંડળીને ફડચામાં લઈ જતો વચગાળોનો આદેશ કરેલ સાથે સાથે જણાવવામાં આવેલ હતું કે એક માસ સુધીમાં જણાવેલ કારણો સામે યોગ્ય રજુઆત કરવી. અન્યથા મંડળીને ફડચામાં લઈ જતો અંતિમ આદેશ કરવામાં આવશે. મંડળીના કાર્યવાહકોને વચગાળાનો આદેશ મળેલ છે. પરંતુ તેની સામે કોઈ રજુઆત કરી નથી. જેથી મંડળી સ્થગિત હોય તેવું જણાઈ આવે છે. અને મંડળીને કાર્યરત રાખવા મંડળીના સભાસદોને કોઈ રસ નથી. જે ધ્યાને લેતાં હવે મંડળીને ફડચામાં લઈ જવી આવશ્યક હોઈ તા. ૨૯-૧-૦૪ ના વચગાળાના આદેશને બહાલ રાખી નીચે મુજબનો અંતિમ આદેશ કરવામાં આવે છે.

હુકમ

આથી હું એમ. એન. તબિયાર, જિલ્લા રજીસ્ટ્રાર સહકારી મંડળીઓ પાલનપુર મને મળેલ અધિકારની રૂએ ધી ઢોલીયા દુધ ઉત્પાદક સહકારી મંડળી લી. મુ. ઢોલીયા તા. અમીરગઢ જિલ્લો બનાસકાંઠા નોંધણી નંબર-૧૯૫૬૯ તા. ૨-૨-૮૩ ને સને ૧૯૬૧ના ગુજરાત સહકારી મંડળીઓના અધિનિયમની કલમ-૧૦૭ (૧)ની જોગવાઈઓ મુજબ ફડચામાં લઈ જવાનો અંતિમ હુકમ કરૂ છું તથા સદરહું કાયદાની કલમ-૧૦૮(૧) અન્વયે ફડચા અધિકારી તરીકે ધી બનાસકાંઠા જીલ્લા દુધ ઉત્પાદક સહકારી સંઘ લી. પાલનપુરની નિમણુંક કરૂ છું. ફડચાનું કામકાજ ત્રણ વર્ષ પહેલાં પૂર્ણ કરવાનું રહેશે.

પાલનપુર, તારીખ ૨૪મી માર્ચ ૨૦૦૪.

વંચાણે લીધા :

(૧) શ્રી સ્પેશ્યલ ઓડીટર (મીલ્ક) મીલ્ક ઓડીટ ઓફીસ, પાલનપુરના તા. ૬-૧૧-૦૩નો ફડચાનો ખાસ અહેવાલ.

(૨) અત્રેની ફડચાની કારણદર્શક નોટીસ તા. ૨૫-૧૧-૦૩.

(૩) અત્રેનો ફડચાનો વચગાળાનો આદેશ તા. ૨૯-૧-૦૪.

(૪) સરકારીશ્રીના ખેતીવાડી સહકાર અને ગ્રામ્ય વિકાસ વિભાગના તા. ૩૦-૩-૯૧ના જાહેરનામાં ક્રમાંક - સી.એચ.કે.એચ./૨૪/૯૧/ડીડીજી/૧૧૮૩/૫૨૦૪/જેથી મળેલ સત્તાઓ.

(૫) સને ૧૯૬૧ના ગુજરાત સહકારી મંડળીઓના અધિનિયમની કલમ-૧૦૭ અને ૧૦૮ ની જોગવાઈઓ.

પ્રસ્તાવના

જા.નં. ફડચ/ફ.૧૫૧૭૮/૦૧/ગ/૫૭૮/૦૪.-ધી કપાસીયા દુધ ઉત્પાદક સહકારી મંડળી લી. તા. અમીરગઢ એ ગુજરાત સહકારી મંડળીઓના અધિનિયમ ૧૯૬૧ અન્વયે નોંધણી નંબર-૧૪૨૬૨ તા. ૩૧-૧-૭૭ થી નોંધવામાં આવેલી સહકારી મંડળી છે. આમુખ ૧થી જણાવ્યા પ્રમાણે મંડળી સ્થગિત છે. મંડળી ઓડીટ દુરસ્તી રીપોર્ટ મોકલતી નથી. મંડળીમાં વા. સાધા. સભા કે કમિટિની બેઠકો નિયમિત મળતી નથી. મંડળીનો ઓડીટ વર્ગ ''ડ'' છે. મંડળી ખોટમાં છે. મંડળીના સભાસદો કે કાર્યવાહકોને મંડળી ચલાવવા રસ નથી. આ બાબતોને ધ્યાને લઈ મંડળીને ફડચામાં લઈ જવા માટે કારણદર્શક નોટીસ આમુખ-૨ થી આપેલ હતી. જે મળ્યા પછી કાર્યવાહકો તરફથી કોઈ રજુઆત થઈ નથી. આથી મંડળીના કાર્યવાહકો કે સભાસદોને કોઈ રસ નથી. આથી આમુખ-૩ થી મંડળીને ફડચામાં લઈ જતો વચગાળોનો આદેશ કરેલ સાથે સાથે જણાવવામાં આવેલ હતું કે એક માસ સુધીમાં જણાવેલ કારણો સામે યોગ્ય રજુઆત કરવી. અન્યથા મંડળીને ફડચામાં લઈ જતો અંતિમ આદેશ કરવામાં આવશે. મંડળીના કાર્યવાહકોને વચગાળાનો આદેશ મળેલ છે. પરંતુ તેની સામે કોઈ રજુઆત કરી નથી. જેથી મંડળી સ્થગિત હોય તેવું જણાઈ આવે છે. અને મંડળીને કાર્યરત રાખવા મંડળીના સભાસદોને કોઈ રસ નથી. જે ધ્યાને લેતાં હવે મંડળીને ફડચામાં લઈ જવી આવશ્યક હોઈ તા. ૨૯-૧-૦૪ ના વચગાળાના આદેશને બહાલ રાખી નીચે મુજબનો અંતિમ આદેશ કરવામાં આવે છે.

હુકમ

આથી હું એમ. એન. તબિયાર, જિલ્લા રજીસ્ટ્રાર સહકારી મંડળીઓ પાલનપુર મને મળેલ અધિકારની રૂએ ધી કપાસીયા દુધ ઉત્પાદક સહકારી મંડળી લી. મુ. કપાસીયા તા. અમીરગઢ જિલ્લો બનાસકાંઠા નોંધણી નંબર-૧૪૮૬૨ તા. ૩૧-૧-૭૭ ને સને ૧૯૬૧ના ગુજરાત સહકારી મંડળીઓના અધિનિયમની કલમ-૧૦૭ (૧)ની જોગવાઈઓ મુજબ ફડચામાં લઈ જવાનો અંતિમ હુકમ કરૂ છું તથા સદરહું કાયદાની કલમ-૧૦૮(૧) અન્વયે ફડચા અધિકારી તરીકે ધી બનાસકાંઠા જીલ્લા દુધ ઉત્પાદક સહકારી સંઘ લી. પાલનપુરની નિમણુંક કરૂ છું. ફડચાનું કામકાજ ત્રણ વર્ષ પહેલાં પૂર્ણ કરવાનું રહેશે.

પાલનપુર, તારીખ ૨૪મી માર્ચ ૨૦૦૪.

વંચાણે લીધા :

(૧) શ્રી સ્પેશ્યલ ઓડીટર (મીલ્ક) મીલ્ક ઓડીટ ઓફીસ, પાલનપુરના તા. ૬-૧૧-૦૩નો ફડચાનો ખાસ અહેવાલ.

(૨) અત્રેની ફડચાની કારણદર્શક નોટીસ તા. ૨૫-૧૧-૦૩.

(૩) અત્રેનો ફડચાનો વચગાળાનો આદેશ તા. ૨૯-૧-૦૪.

(૪) સરકારીશ્રીના ખેતીવાડી સહકાર અને ગ્રામ્ય વિકાસ વિભાગના તા. ૩૦-૩-૯૧ના જાહેરનામાં ક્રમાંક - સી.એચ.કે.એચ./૨૪/૯૧/ડીડીજી/૧૧૮૩/૫૨૦૪/જેથી મળેલ સત્તાઓ.

(૫) સને ૧૯૬૧ના ગુજરાત સહકારી મંડળીઓના અધિનિયમની કલમ-૧૦૭ અને ૧૦૮ ની જોગવાઈઓ.

પ્રસ્તાવના

જા.નં. ફડચ/ફ.૧૫૧૭૯/૦૧/ગ/૫૭૯/૦૪.-ધી રાણપુરીયા જેથી દુધ ઉત્પાદક સહકારી મંડળી લી. તા. એ ગુજરાત સહકારી મંડળીઓના અધિનિયમ ૧૯૬૧ અન્વયે નોંધણી નંબર-૨૦૧૯૮ તા. ૨૦-૯-૯૮ થી નોંધવામાં આવેલી સહકારી મંડળી છે. આમુખ ૧થી જણાવ્યા પ્રમાણે મંડળી સ્થગિત છે. મંડળી ઓડીટ દુરસ્તી રીપોર્ટ મોકલતી નથી. મંડળીમાં વા. સાધા. સભા કે કમિટિની બેઠકો નિયમિત મળતી નથી. મંડળીનો ઓડીટ વર્ગ ''ડ'' છે. મંડળી ખોટમાં છે. મંડળીના સભાસદો કે કાર્યવાહકોને મંડળી ચલાવવા રસ નથી. આ બાબતોને ધ્યાને લઈ મંડળીને ફડચામાં લઈ જવા માટે કારણદર્શક નોટીસ આમુખ-૨ થી આપેલ હતી. જે મળ્યા પછી કાર્યવાહકો તરફથી કોઈ રજુઆત થઈ નથી. આથી મંડળીના કાર્યવાહકો કે સભાસદોને કોઈ રસ નથી. આથી આમુખ-૩ થી મંડળીને ફડચામાં લઈ જતો વચગાળોનો આદેશ કરેલ સાથે સાથે જણાવવામાં આવેલ હતું કે એક માસ સુધીમાં જણાવેલ કારણો સામે યોગ્ય રજુઆત કરવી. અન્યથા મંડળીને ફડચામાં લઈ જતો અંતિમ આદેશ કરવામાં આવશે. મંડળીના કાર્યવાહકોને વચગાળાનો આદેશ મળેલ છે. પરંતુ તેની સામે કોઈ રજુઆત કરી નથી. જેથી મંડળી સ્થગિત હોય તેવું જણાઈ આવે છે. અને મંડળીને કાર્યરત રાખવા મંડળીના સભાસદોને કોઈ રસ નથી. જે ધ્યાને લેતાં હવે મંડળીને ફડચામાં લઈ જવી આવશ્યક હોઈ તા. ૨૯-૧-૦૪ ના વચગાળાના આદેશને બહાલ રાખી નીચે મુજબનો અંતિમ આદેશ કરવામાં આવે છે.

હુકમ

આથી હું એમ. એન. તબિયાર, જિલ્લા રજીસ્ટ્રાર સહકારી મંડળીઓ પાલનપુર મને મળેલ અધિકારની રૂએ ધી રાણપુરીયા જેથી દુધ ઉત્પાદક સહકારી મંડળી લી. મુ. રાણપુરીયા જેથી તા. અમીરગઢ જિલ્લો બનાસકાંઠા નોંધણી નંબર- તા. ને સને ૧૯૬૧ના ગુજરાત સહકારી મંડળીઓના અધિનિયમની કલમ-૧૦૭ (૧)ની જોગવાઈઓ મુજબ ફડચામાં લઈ જવાનો અંતિમ હુકમ કરૂ છું તથા સદરહું કાયદાની કલમ-૧૦૮(૧) અન્વયે ફડચા અધિકારી તરીકે ધી બનાસકાંઠા જીલ્લા દુધ ઉત્પાદક સહકારી સંઘ લી. પાલનપુરની નિમણુંક કરૂ છું. ફડચાનું કામકાજ ત્રણ વર્ષ પહેલાં પૂર્ણ કરવાનું રહેશે.

પાલનપુર, તારીખ ૨૪મી માર્ચ ૨૦૦૪.

વંચાણે લીધા :

(૧) શ્રી સ્પેશ્યલ ઓડીટર (મીલ્ક) મીલ્ક ઓડીટ ઓફીસ, પાલનપુરના તા. ૬-૧૧-૦૩નો ફડચાનો ખાસ અહેવાલ.

(૨) અત્રેની ફડચાની કારણદર્શક નોટીસ તા. ૨૫-૧૧-૦૩.

(૩) અત્રેનો ફડચાનો વચગાળાનો આદેશ તા. ૨૯-૧-૦૪.

(૪) સરકારશ્રીના ખેતીવાડી સહકાર અને ગ્રામ્ય વિકાસ વિભાગના તા. ૩૦-૩-૯૧ના જાહેરનામાં ક્રમાંક - સી.એચ.કે.એચ./૨૪/૯૧/ડીડીજી/૧૧૮૬/૫૨૦૪/જેથી મળેલ સત્તાઓ.

(૫) સને ૧૯૬૧ના ગુજરાત સહકારી મંડળીઓના અધિનિયમની કલમ-૧૦૭ અને ૧૦૮ ની જોગવાઈઓ.

પ્રસ્તાવના

જા.નં. ફડચ/ફ.૧૫૧૮૦/૦૧/ગ/૫૮૦/૨૦૦૪.-ધી ખુણીયા દુધ ઉત્પાદક સહકારી મંડળી લી. તા. દાંતા એ ગુજરાત સહકારી મંડળીઓના અધિનિયમ, ૧૯૬૧ અન્વયે નોંધણી નંબર-૨૨૮૨૮, તા. ૩૦-૯-૮૭ થી નોંધવામાં આવેલી સહકારી મંડળી છે. આમુખ ૧થી જણાવ્યા પ્રમાણે મંડળી સ્થગિત છે. મંડળી ઓડીટ દુરસ્તી રીપોર્ટ મોકલતી નથી. મંડળીમાં વા. સાધા. સભા કે કમિટિની બેઠકો નિયમિત મળતી નથી. મંડળીનો ઓડીટ વર્ગ ''ડ'' છે. મંડળી ખોટમાં છે. મંડળીના સભાસદો કે કાર્યવાહકોને મંડળી ચલાવવા રસ નથી. આ બાબતોને ધ્યાને લઈ મંડળીને ફડચામાં લઈ જવા માટે કારણદર્શક નોટીસ આમુખ-૨ થી આપેલ હતી. જે મળ્યા પછી કાર્યવાહકો તરફથી કોઈ રજુઆત થઈ નથી. આથી મંડળીના કાર્યવાહકો કે સભાસદોને કોઈ રસ નથી. આથી આમુખ-૩ થી મંડળીને ફડચામાં લઈ જતો વચગાળોનો આદેશ કરેલ સાથે સાથે જણાવવામાં આવેલ હતું કે એક માસ સુધીમાં જણાવેલ કારણો સામે યોગ્ય રજુઆત કરવી. અન્યથા મંડળીને ફડચામાં લઈ જતો અંતિમ આદેશ કરવામાં આવશે. મંડળીના કાર્યવાહકોને વચગાળાનો આદેશ મળેલ છે. પરંતુ તેની સામે કોઈ રજુઆત કરી નથી. જેથી મંડળી સ્થગિત હોય તેવું જણાઈ આવે છે. અને મંડળીને કાર્યરત રાખવા મંડળીના સભાસદોને કોઈ રસ નથી. જે ધ્યાને લેતાં હવે મંડળીને ફડચામાં લઈ જવી આવશ્યક હોઈ તા. ૨૯-૧-૦૪ ના વચગાળાના આદેશને બહાલ રાખી નીચે મુજબનો અંતિમ આદેશ કરવામાં આવે છે.

હુકમ

આથી હું, એમ. એન. તબિયાર, જિલ્લા રજીસ્ટ્રાર, સહકારી મંડળીઓ, પાલનપુર મને મળેલ અધિકારની રૂએ ધી ખુણીયા દુધ ઉત્પાદક સહકારી મંડળી લી. મુ. ખુણીયા, તા. અમીરગઢ,-જિલ્લો બનાસકાંઠા, નોંધણી નંબર-૨૨૮૨૮, તા. ૩૦-૯-૮૭ ને સને ૧૯૬૧ના ગુજરાત સહકારી મંડળીઓના અધિનિયમની કલમ-૧૦૭ (૧)ની જોગવાઈઓ મુજબ ફડચામાં લઈ જવાનો અંતિમ હુકમ કરૂ છું તથા સદરહું કાયદાની કલમ-૧૦૮(૧) અન્વયે ફડચા અધિકારી તરીકે ધી બનાસકાંઠા જીલ્લા દુધ ઉત્પાદક સહકારી સંઘ લી. પાલનપુરની નિમણુંક કરૂ છું. ફડચાનું કામકાજ ત્રણ વર્ષ પહેલાં પૂર્ણ કરવાનું રહેશે.

પાલનપુર, તારીખ ૨૪મી માર્ચ ૨૦૦૪.

વંચાણે લીધા :

(૧) શ્રી સ્પેશ્યલ ઓડીટર (મીલ્ક) મીલ્ક ઓડીટ ઓફીસ, પાલનપુરના તા. ૬-૧૧-૦૩નો ફડચાનો ખાસ અહેવાલ.

(૨) અત્રેની ફડચાની કારણદર્શક નોટીસ તા. ૨૫-૧૧-૦૩.

(૩) અત્રેનો ફડચાનો વચગાળાનો આદેશ તા. ૨૯-૧-૦૪.

(૪) સરકારીશ્રીના ખેતીવાડી સહકાર અને ગ્રામ્ય વિકાસ વિભાગના તા. ૩૦-૩-૯૧ના જાહેરનામાં ક્રમાંક - સી.એચ.કે.એચ./૨૪/૯૧/ડીડીજી/૧૧૮૬/૫૨૦૪/જેથી મળેલ સત્તાઓ.

(૫) સને ૧૯૬૧ના ગુજરાત સહકારી મંડળીઓના અધિનિયમની કલમ-૧૦૭ અને ૧૦૮ ની જોગવાઈઓ.

પ્રસ્તાવના

જા.નં. ફડચ/ફ.૧૫૧૮૧/૦૧/ગ/૫૮૧/૨૦૦૪.-ધી ઊદાવાસ દુધ ઉત્પાદક સહકારી મંડળી લી. તા. દાંતા એ ગુજરાત સહકારી મંડળીઓના અધિનિયમ ૧૯૬૧, અન્વયે નોંધણી નંબર-૨૨૦૩૭, તા. ૩૧-૧-૮૮ થી નોંધવામાં આવેલી સહકારી મંડળી છે. આમુખ-૧થી જણાવ્યા પ્રમાણે મંડળી સ્થગિત છે. મંડળી ઓડીટ દુરસ્તી રીપોર્ટ મોકલતી નથી. મંડળીમાં વા. સાધા. સભા કે કમિટિની બેઠકો નિયમિત મળતી નથી. મંડળીનો ઓડીટ વર્ગ ''ડ'' છે. મંડળી ખોટમાં છે. મંડળીના સભાસદો કે કાર્યવાહકોને મંડળી ચલાવવા રસ નથી. આ બાબતોને ધ્યાને લઈ મંડળીને ફડચામાં લઈ જવા માટે કારણદર્શક નોટીસ આમુખ-૨ થી આપેલ હતી. જે મળ્યા પછી કાર્યવાહકો તરફથી કોઈ રજુઆત થઈ નથી. આથી મંડળીના કાર્યવાહકો કે સભાસદોને કોઈ રસ નથી. આથી આમુખ-૩ થી મંડળીને ફડચામાં લઈ જતો વચગાળોનો આદેશ કરેલ સાથે સાથે જણાવવામાં આવેલ હતું કે એક માસ સુધીમાં જણાવેલ કારણો સામે યોગ્ય રજુઆત કરવી. અન્યથા મંડળીને ફડચામાં લઈ જતો અંતિમ આદેશ કરવામાં આવશે. મંડળીના કાર્યવાહકોને વચગાળાનો આદેશ મળેલ છે. પરંતુ તેની સામે કોઈ રજુઆત કરી નથી. જેથી મંડળી સ્થગિત હોય તેવું જણાઈ આવે છે. અને મંડળીને કાર્યરત રાખવા મંડળીના સભાસદોને કોઈ રસ નથી. જે ધ્યાને લેતાં હવે મંડળીને ફડચામાં લઈ જવી આવશ્યક હોઈ તા. ૨૯-૧-૦૪ ના વચગાળાના આદેશને બહાલ રાખી નીચે મુજબનો અંતિમ આદેશ કરવામાં આવે છે.

હુકમ

આથી હું, એમ. એન. તબિયાર, જિલ્લા રજીસ્ટ્રાર, સહકારી મંડળીઓ, પાલનપુર મને મળેલ અધિકારની રૂએ ધી ઊદાવાસ દુધ ઉત્પાદક સહકારી મંડળી લી. મુ. ઊદાવાસ તા, દાંતા, જિલ્લો બનાસકાંઠા, નોંધણી નંબર- ૨૨૦૩૭ તા. ૩૧-૧-૮૮ ને સને ૧૯૬૧ના ગુજરાત સહકારી મંડળીઓના અધિનિયમની કલમ-૧૦૭ (૧)ની જોગવાઈઓ મુજબ ફડચામાં લઈ જવાનો અંતિમ હુકમ કરૂ છું તથા સદરહું કાયદાની કલમ-૧૦૮(૧) અન્વયે ફડચા અધિકારી તરીકે ધી બનાસકાંઠા જીલ્લા દુધ ઉત્પાદક સહકારી સંઘ લી. પાલનપુરની નિમણુંક કરૂ છું. ફડચાનું કામકાજ ત્રણ વર્ષ પહેલાં પૂર્ણ કરવાનું રહેશે.

પાલનપુર, તારીખ ૨૪મી માર્ચ, ૨૦૦૪.

વંચાણે લીધા :

(૧) શ્રી સ્પેશ્યલ ઓડીટર (મીલ્ક) મીલ્ક ઓડીટ ઓફીસ, પાલનપુરના તા. ૬-૧૧-૦૩નો ફડચાનો ખાસ અહેવાલ.

(૨) અત્રેની ફડચાની કારણદર્શક નોટીસ તા. ૨૫-૧૧-૦૩.

(૩) અત્રેનો ફડચાનો વચગાળાનો આદેશ તા. ૨૯-૧-૦૪.

(૪) સરકારીશ્રીના ખેતીવાડી સહકાર અને ગ્રામ્ય વિકાસ વિભાગના તા. ૩૦-૩-૯૧ના જાહેરનામાં ક્રમાંક - સી.એચ.કે.એચ./૨૪/૯૧/ડીજી/૧૧૮૬/૫૨૦૪/જેથી મળેલ સત્તાઓ.

(૫) સને ૧૯૬૧ના ગુજરાત સહકારી મંડળીઓના અધિનિયમની કલમ-૧૦૭ અને ૧૦૮ ની જોગવાઈઓ.

પ્રસ્તાવના

જા.નં. ફડચ/ફ.૧૫૧૮૨/૦૧/ગ/૫૮૨/૨૦૦૪.-ધી હાથી પગલાં દુધ ઉત્પાદક સહકારી મંડળી લી. તા. દાંતા, એ ગુજરાત સહકારી મંડળીઓના અધિનિયમ, ૧૯૬૧ અન્વયે નોંધણી નંબર-૨૦૧૮૨ તા. ૮-૧૨-૮૧ થી નોંધવામાં આવેલી સહકારી મંડળી છે. આમુખ-૧થી જણાવ્યા પ્રમાણે મંડળી સ્થગિત છે. મંડળી ઓડીટ દુરસ્તી રીપોર્ટ મોકલતી નથી. મંડળીમાં વા. સાધા. સભા કે કમિટિની બેઠકો નિયમિત મળતી નથી. મંડળીનો ઓડીટ વર્ગ ''ડ'' છે. મંડળી ખોટમાં છે. મંડળીના સભાસદો કે કાર્યવાહકોને મંડળી ચલાવવા રસ નથી. આ બાબતોને ધ્યાને લઈ મંડળીને ફડચામાં લઈ જવા માટે કારણદર્શક નોટીસ આમુખ-૨ થી આપેલ હતી. જે મળ્યા પછી કાર્યવાહકો તરફથી કોઈ રજુઆત થઈ નથી. આથી મંડળીના કાર્યવાહકો કે સભાસદોને કોઈ રસ નથી. આથી આમુખ-૩ થી મંડળીને ફડચામાં લઈ જતો વચગાળોનો આદેશ કરેલ સાથે સાથે જણાવવામાં આવેલ હતું કે એક માસ સુધીમાં જણાવેલ કારણો સામે યોગ્ય રજુઆત કરવી. અન્યથા મંડળીને ફડચામાં લઈ જતો અંતિમ આદેશ કરવામાં આવશે. મંડળીના કાર્યવાહકોને વચગાળાનો આદેશ મળેલ છે. પરંતુ તેની સામે કોઈ રજુઆત કરી નથી. જેથી મંડળી સ્થગિત હોય તેવું જણાઈ આવે છે. અને મંડળીને કાર્યરત રાખવા મંડળીના સભાસદોને કોઈ રસ નથી. જે ધ્યાને લેતાં હવે મંડળીને ફડચામાં લઈ જવી આવશ્યક હોઈ તા. ૨૯-૧-૦૪ ના વચગાળાના આદેશને બહાલ રાખી નીચે મુજબનો અંતિમ આદેશ કરવામાં આવે છે.

હુકમ

આથી હું, એમ. એન. તબિયાર, જિલ્લા રજીસ્ટ્રાર, સહકારી મંડળીઓ, પાલનપુર મને મળેલ અધિકારની રૂએ ધી હાથી પગલાં દુધ ઉત્પાદક સહકારી મંડળી લી. મુ. હાથી પગલાં, તા. દાંતા, જિલ્લો બનાસકાંઠા, નોંધણી નંબર- ૨૦૧૮૨, તા. ૮-૧૨-૮૧ ને સને ૧૯૬૧ના ગુજરાત સહકારી મંડળીઓના અધિનિયમની કલમ-૧૦૭ (૧)ની જોગવાઈઓ મુજબ ફડચામાં લઈ જવાનો અંતિમ હુકમ કરૂ છું તથા સદરહું કાયદાની કલમ-૧૦૮(૧) અન્વયે ફડચા અધિકારી તરીકે ધી બનાસકાંઠા જીલ્લા દુધ ઉત્પાદક સહકારી સંઘ લી. પાલનપુરની નિમણુંક કરૂ છું. ફડચાનું કામકાજ ત્રણ વર્ષ પહેલાં પૂર્ણ કરવાનું રહેશે.

પાલનપુર, તારીખ ૨૪મી માર્ચ ૨૦૦૪.

વંચાણે લીધા :

(૧) શ્રી સ્પેશ્યલ ઓડીટર (મીલ્ક) મીલ્ક ઓડીટ ઓફીસ, પાલનપુરના તા. ૬-૧૧-૦૩નો ફડચાનો ખાસ અહેવાલ.

(૨) અત્રેની ફડચાની કારણદર્શક નોટીસ તા. ૨૫-૧૧-૦૩.

(૩) અત્રેનો ફડચાનો વચગાળાનો આદેશ તા. ૨૯-૧-૦૪.

(૪) સરકારીશ્રીના ખેતીવાડી સહકાર અને ગ્રામ્ય વિકાસ વિભાગના તા. ૩૦-૩-૯૧ના જાહેરનામાં ક્રમાંક - સી.એચ.કે.એચ./૨૪/૯૧/ડીજી/૧૧૮૬/૫૨૦૪/જેથી મળેલ સત્તાઓ.

(૫) સને ૧૯૬૧ના ગુજરાત સહકારી મંડળીઓના અધિનિયમની કલમ-૧૦૭ અને ૧૦૮ ની જોગવાઈઓ.

પ્રસ્તાવના

જા.નં. ફડચ/ફ.૧૫૧૮૩/૦૧/ગ/૫૮૩/૨૦૦૪.-ધી રીંછડી દુધ ઉત્પાદક સહકારી મંડળી લી. તા. દાંતા, એ ગુજરાત સહકારી મંડળીઓના અધિનિયમ, ૧૯૬૧ અન્વયે નોંધણી નંબર-૨૨૨૦૮, તા. ૨૯-૧૨-૮૧ થી નોંધવામાં આવેલી સહકારી મંડળી છે. આમુખ-૧થી જણાવ્યા પ્રમાણે મંડળી સ્થગિત છે. મંડળી ઓડીટ દુરસ્તી રીપોર્ટ મોકલતી નથી. મંડળીમાં વા. સાધા. સભા કે કમિટિની બેઠકો નિયમિત મળતી નથી. મંડળીનો ઓડીટ વર્ગ ''ડ'' છે. મંડળી ખોટમાં છે. મંડળીના સભાસદો કે કાર્યવાહકોને મંડળી ચલાવવા રસ નથી. આ બાબતોને ધ્યાને લઈ મંડળીને ફડચામાં લઈ જવા માટે કારણદર્શક નોટીસ આમુખ-૨ થી આપેલ હતી. જે મળ્યા પછી કાર્યવાહકો તરફથી કોઈ રજુઆત થઈ નથી. આથી મંડળીના કાર્યવાહકો કે સભાસદોને કોઈ રસ નથી. આથી આમુખ-૩ થી મંડળીને ફડચામાં લઈ જતો વચગાળોનો આદેશ કરેલ સાથે સાથે જણાવવામાં આવેલ હતું કે એક માસ સુધીમાં જણાવેલ કારણો સામે યોગ્ય રજુઆત કરવી. અન્યથા મંડળીને ફડચામાં લઈ જતો અંતિમ આદેશ કરવામાં આવશે. મંડળીના કાર્યવાહકોને વચગાળાનો આદેશ મળેલ છે. પરંતુ તેની સામે કોઈ રજુઆત કરી નથી. જેથી મંડળી સ્થગિત હોય તેવું જણાઈ આવે છે. અને મંડળીને કાર્યરત રાખવા મંડળીના સભાસદોને કોઈ રસ નથી. જે ધ્યાને લેતાં હવે મંડળીને ફડચામાં લઈ જવી આવશ્યક હોઈ તા. ૨૯-૧-૦૪ ના વચગાળાના આદેશને બહાલ રાખી નીચે મુજબનો અંતિમ આદેશ કરવામાં આવે છે.

હુકમ

આથી હું, એમ. એન. તબિયાર, જિલ્લા રજીસ્ટ્રાર, સહકારી મંડળીઓ, પાલનપુર મને મળેલ અધિકારની રૂએ ધી રીંછડી દુધ ઉત્પાદક સહકારી મંડળી લી. મુ. રીંછડી, તા. દાંતા, જિલ્લો બનાસકાંઠા, નોંધણી નંબર- ૨૨૨૦૮, તા. ૨૯-૧૨-૮૧ ને સને ૧૯૬૧ના ગુજરાત સહકારી મંડળીઓના અધિનિયમની કલમ-૧૦૭ (૧)ની જોગવાઈઓ મુજબ ફડચામાં લઈ જવાનો અંતિમ હુકમ કરૂ છું તથા સદરહું કાયદાની કલમ-૧૦૮(૧) અન્વયે ફડચા અધિકારી તરીકે ધી બનાસકાંઠા જીલ્લા દુધ ઉત્પાદક સહકારી સંઘ લી. પાલનપુરની નિમણુંક કરૂ છું. ફડચાનું કામકાજ ત્રણ વર્ષ પહેલાં પૂર્ણ કરવાનું રહેશે.

પાલનપુર, તારીખ ૨૪મી માર્ચ ૨૦૦૪.

વંચાણે લીધા :

(૧) શ્રી સ્પેશ્યલ ઓડીટર (મીલ્ક) મીલ્ક ઓડીટ ઓફીસ, પાલનપુરના તા. ૬-૧૧-૦૩નો ફડચાનો ખાસ અહેવાલ.

(૨) અત્રેની ફડચાની કારણદર્શક નોટીસ તા. ૨૫-૧૧-૦૩.

(૩) અત્રેનો ફડચાનો વચગાળાનો આદેશ તા. ૨૯-૧-૦૪.

(૪) સરકારીશ્રીના ખેતીવાડી સહકાર અને ગ્રામ્ય વિકાસ વિભાગના તા. ૩૦-૩-૯૧ના જાહેરનામાં ક્રમાંક - સી.એચ.કે.એચ./૨૪/ ૯૧/ડીડીજી/૧૧૮૬/૫૨૦૪/જેથી મળેલ સત્તાઓ.

(૫) સને ૧૯૬૧ના ગુજરાત સહકારી મંડળીઓના અધિનિયમની કલમ-૧૦૭ અને ૧૦૮ ની જોગવાઈઓ.

પ્રસ્તાવના

જા.નં. ફડચ/ફ.૧૫૧૮૪/૦૧/ગ/૫૮૪/૨૦૦૪.-ધી મગવાસ દુધ ઉત્પાદક સહકારી મંડળી લી. તા. દાંતા એ ગુજરાત સહકારી મંડળીઓના અધિનિયમ, ૧૯૬૧ અન્વયે નોંધણી નંબર-૧૧૬૬૧ તા. ૨૩-૪-૮૨ થી નોંધવામાં આવેલી સહકારી મંડળી છે. આમુખ ૧થી જણાવ્યા પ્રમાણે મંડળી સ્થગિત છે. મંડળી ઓડીટ દુરસ્તી રીપોર્ટ મોકલતી નથી. મંડળીમાં વા. સાધા. સભા કે કમિટિની બેઠકો નિયમિત મળતી નથી. મંડળીનો ઓડીટ વર્ગ ''ડ'' છે. મંડળી ખોટમાં છે. મંડળીના સભાસદો કે કાર્યવાહકોને મંડળી ચલાવવા રસ નથી. આ બાબતોને ધ્યાને લઈ મંડળીને ફડચામાં લઈ જવા માટે કારણદર્શક નોટીસ આમુખ-૨ થી આપેલ હતી. જે મળ્યા પછી કાર્યવાહકો તરફથી કોઈ રજુઆત થઈ નથી. આથી મંડળીના કાર્યવાહકો કે સભાસદોને કોઈ રસ નથી. આથી આમુખ-૩ થી મંડળીને ફડચામાં લઈ જતો વચગાળોનો આદેશ કરેલ. સાથે સાથે જણાવવામાં આવેલ હતું કે એક માસ સુધીમાં જણાવેલ કારણો સામે યોગ્ય રજુઆત કરવી. અન્યથા મંડળીને ફડચામાં લઈ જતો અંતિમ આદેશ કરવામાં આવશે. મંડળીના કાર્યવાહકોને વચગાળાનો આદેશ મળેલ છે. પરંતુ તેની સામે કોઈ રજુઆત કરી નથી. જેથી મંડળી સ્થગિત હોય તેવું જણાઈ આવે છે. અને મંડળીને કાર્યરત રાખવા મંડળીના સભાસદોને કોઈ રસ નથી. જે ધ્યાને લેતાં હવે મંડળીને ફડચામાં લઈ જવી આવશ્યક હોઈ તા. ૨૯-૧-૦૪ ના વચગાળાના આદેશને બહાલ રાખી નીચે મુજબનો અંતિમ આદેશ કરવામાં આવે છે.

હુકમ

આથી હું, એમ. એન. તબિયાર, જિલ્લા રજીસ્ટ્રાર, સહકારી મંડળીઓ, પાલનપુર મને મળેલ અધિકારની રૂએ ધી મગવાસ દુધ ઉત્પાદક સહકારી મંડળી લી. મુ. મગવાસ તા. દાંતા જિલ્લો બનાસકાંઠા નોંધણી નંબર- ૧૧૬૬૧ તા. ૨૩-૪-૮૨ ને સને ૧૯૬૧ના ગુજરાત સહકારી મંડળીઓના અધિનિયમની કલમ-૧૦૭ (૧)ની જોગવાઈઓ મુજબ ફડચામાં લઈ જવાનો અંતિમ હુકમ કરૂ છું તથા સદરહું કાયદાની કલમ-૧૦૮(૧) અન્વયે ફડચા અધિકારી તરીકે ધી બનાસકાંઠા જીલ્લા દુધ ઉત્પાદક સહકારી સંઘ લી. પાલનપુરની નિમણુંક કરૂ છું. ફડચાનું કામકાજ ત્રણ વર્ષ પહેલાં પૂર્ણ કરવાનું રહેશે.

પાલનપુર, તારીખ ૨૪મી માર્ચ ૨૦૦૪.

વંચાણે લીધા :

(૧) શ્રી સ્પેશ્યલ ઓડીટર (મીલ્ક) મીલ્ક ઓડીટ ઓફીસ, પાલનપુરના તા. ૨૧-૧૧-૦૩નો ફડચાનો ખાસ અહેવાલ.

(૨) અત્રેની ફડચાની કારણદર્શક નોટીસ તા. ૩-૧૨-૦૩.

(૩) અત્રેનો ફડચાનો વચગાળાનો આદેશ તા. ૨૯-૧-૦૪.

(૪) સરકારીશ્રીના ખેતીવાડી સહકાર અને ગ્રામ્ય વિકાસ વિભાગના તા. ૩૦-૩-૯૧ના જાહેરનામાં ક્રમાંક - સી.એચ.કે.એચ./૨૪/ ૯૧/ડીડીજી/૧૧૮૩/૫૨૦૪/જેથી મળેલ સત્તાઓ.

(૫) સને ૧૯૬૧ના ગુજરાત સહકારી મંડળીઓના અધિનિયમની કલમ-૧૦૭ અને ૧૦૮ ની જોગવાઈઓ.

પ્રસ્તાવના

જા.નં. ફડચ/ફ.૧૫૧૮૫/૦૧/ગ/૫૮૫/૨૦૦૪.-ધી પાંસવાળ દુધ ઉત્પાદક સહકારી મંડળી લી. તા. ધાનેરા એ ગુજરાત સહકારી મંડળીઓના અધિનિયમ, ૧૯૬૧ અન્વયે નોંધણી નંબર-૧૫૨૭૬ તા. ૨-૧૨-૭૮ થી નોંધવામાં આવેલી સહકારી મંડળી છે. આમુખ ૧થી જણાવ્યા પ્રમાણે મંડળી સ્થગિત છે. મંડળી ઓડીટ દુરસ્તી રીપોર્ટ મોકલતી નથી. મંડળીમાં વા. સાધા. સભા કે કમિટિની બેઠકો નિયમિત મળતી નથી. મંડળીનો ઓડીટ વર્ગ ''ડ'' છે. મંડળી ખોટમાં છે. મંડળીના સભાસદો કે કાર્યવાહકોને મંડળી ચલાવવા રસ નથી. આ બાબતોને ધ્યાને લઈ મંડળીને ફડચામાં લઈ જવા માટે કારણદર્શક નોટીસ આમુખ-૨ થી આપેલ હતી. જે મળ્યા પછી કાર્યવાહકો તરફથી કોઈ રજુઆત થઈ નથી. આથી મંડળીના કાર્યવાહકો કે સભાસદોને કોઈ રસ નથી. આથી આમુખ-૩ થી મંડળીને ફડચામાં લઈ જતો વચગાળોનો આદેશ કરેલ સાથે સાથે જણાવવામાં આવેલ હતું કે એક માસ સુધીમાં જણાવેલ કારણો સામે યોગ્ય રજુઆત કરવી. અન્યથા મંડળીને ફડચામાં લઈ જતો અંતિમ આદેશ કરવામાં આવશે. મંડળીના કાર્યવાહકોને વચગાળાનો આદેશ મળેલ છે. પરંતુ તેની સામે કોઈ રજુઆત કરી નથી. જેથી મંડળી સ્થગિત હોય તેવું જણાઈ આવે છે. અને મંડળીને કાર્યરત રાખવા મંડળીના સભાસદોને કોઈ રસ નથી. જે ધ્યાને લેતાં હવે મંડળીને ફડચામાં લઈ જવી આવશ્યક હોઈ તા. ૨૯-૧-૦૪ ના વચગાળાના આદેશને બહાલ રાખી નીચે મુજબનો અંતિમ આદેશ કરવામાં આવે છે.

હુકમ

આથી હું, એમ. એન. તબિયાર, જિલ્લા રજીસ્ટ્રાર, સહકારી મંડળીઓ, પાલનપુર મને મળેલ અધિકારની રૂએ ધી પાંસવાળ દુધ ઉત્પાદક સહકારી મંડળી લી. મુ. પાંસવાળ તા. ધાનેરા જિલ્લો બનાસકાંઠા નોંધણી નંબર- ૧૫૨૭૬ તા. ૨-૧૨-૭૮ ને સને ૧૯૬૧ના ગુજરાત સહકારી મંડળીઓના અધિનિયમની કલમ-૧૦૭ (૧)ની જોગવાઈઓ મુજબ ફડચામાં લઈ જવાનો અંતિમ હુકમ કરૂ છું તથા સદરહું કાયદાની કલમ-૧૦૮(૧) અન્વયે ફડચા અધિકારી તરીકે ધી બનાસકાંઠા જીલ્લા દુધ ઉત્પાદક સહકારી સંઘ લી. પાલનપુરની નિમણુંક કરૂ છું. ફડચાનું કામકાજ ત્રણ વર્ષ પહેલાં પૂર્ણ કરવાનું રહેશે.

પાલનપુર, તારીખ ૨૪મી માર્ચ ૨૦૦૪.

વંચાણે લીધા :

(૧) શ્રી સ્પેશ્યલ ઓડીટર (મીલ્ક) મીલ્ક ઓડીટ ઓફીસ, પાલનપુરના તા. ૬-૧૧-૦૩નો ફડચાનો ખાસ અહેવાલ.

(૨) અત્રેની ફડચાની કારણદર્શક નોટીસ તા. ૨૫-૧૧-૦૩.

(૩) અત્રેનો ફડચાનો વચગાળાનો આદેશ તા. ૨૯-૧-૦૪.

(૪) સરકારીશ્રીના ખેતીવાડી સહકાર અને ગ્રામ્ય વિકાસ વિભાગના તા. ૩૦-૩-૯૧ના જાહેરનામાં ક્રમાંક - સી.એચ.કે.એચ./૨૪/૯૧/ડીડીજી/૧૧૮૩/૫૨૦૪/જેથી મળેલ સત્તાઓ.

(૫) સને ૧૯૬૧ના ગુજરાત સહકારી મંડળીઓના અધિનિયમની કલમ-૧૦૭ અને ૧૦૮ ની જોગવાઈઓ.

પ્રસ્તાવના

જા.નં. ફડ્ચ/ફ.૧૫૧૮૬/૦૧/ગ/૫૮૬/૨૦/૦૪.-ધી ઘંટીયાળી દુધ ઉત્પાદક સહકારી મંડળી લી. તા. થરાદ એ ગુજરાત સહકારી મંડળીઓના અધિનિયમ, ૧૯૬૧ અન્વયે નોંધણી નંબર-૧૬૧૪૩ તા. ૧૫-૩-૭૯ થી નોંધવામાં આવેલી સહકારી મંડળી છે. આમુખ ૧થી જણાવ્યા પ્રમાણે મંડળી સ્થગિત છે. મંડળી ઓડીટ દુરસ્તી રીપોર્ટ મોકલતી નથી. મંડળીમાં વા. સાધા. સભા કે કમિટિની બેઠકો નિયમિત મળતી નથી. મંડળીનો ઓડીટ વર્ગ ''ડ'' છે. મંડળી ખોટમાં છે. મંડળીના સભાસદો કે કાર્યવાહકોને મંડળી ચલાવવા રસ નથી. આ બાબતોને ધ્યાને લઈ મંડળીને ફડચામાં લઈ જવા માટે કારણદર્શક નોટીસ આમુખ-૨ થી આપેલ હતી. જે મળ્યા પછી કાર્યવાહકો તરફથી કોઈ રજુઆત થઈ નથી. આથી મંડળીના કાર્યવાહકો કે સભાસદોને કોઈ રસ નથી. આથી આમુખ-૩ થી મંડળીને ફડચામાં લઈ જતો વચગાળોનો આદેશ કરેલ સાથે સાથે જણાવવામાં આવેલ હતું કે એક માસ સુધીમાં જણાવેલ કારણો સામે યોગ્ય રજુઆત કરવી. અન્યથા મંડળીને ફડચામાં લઈ જતો અંતિમ આદેશ કરવામાં આવશે. મંડળીના કાર્યવાહકોને વચગાળાનો આદેશ મળેલ છે. પરંતુ તેની સામે કોઈ રજુઆત કરી નથી. જેથી મંડળી સ્થગિત હોય તેવું જણાઈ આવે છે. અને મંડળીને કાર્યરત રાખવા મંડળીના સભાસદોને કોઈ રસ નથી. જે ધ્યાને લેતાં હવે મંડળીને ફડચામાં લઈ જવી આવશ્યક હોઈ તા. ૨૯-૧-૦૪ ના વચગાળાના આદેશને બહાલ રાખી નીચે મુજબનો અંતિમ આદેશ કરવામાં આવે છે.

હુકમ

આથી હું, એમ. એન. તબિયાર, જિલ્લા રજીસ્ટ્રાર, સહકારી મંડળીઓ, પાલનપુર મને મળેલ અધિકારની રૂએ ધી ઘંટીયાળી દુધ ઉત્પાદક સહકારી મંડળી લી. મુ. ઘંટીયાળી તા. થરાદ જિલ્લો બનાસકાંઠા નોંધણી નંબર- ૧૬૧૪૩ તા. ૧૫-૩-૭૯ ને સને ૧૯૬૧ના ગુજરાત સહકારી મંડળીઓના અધિનિયમની કલમ-૧૦૭ (૧)ની જોગવાઈઓ મુજબ ફડચામાં લઈ જવાનો અંતિમ હુકમ કરૂ છું તથા સદરહું કાયદાની કલમ-૧૦૮(૧) અન્વયે ફડચા અધિકારી તરીકે ધી બનાસકાંઠા જીલ્લા દુધ ઉત્પાદક સહકારી સંઘ લી. પાલનપુરની નિમણુંક કરૂ છું. ફડચાનું કામકાજ ત્રણ વર્ષ પહેલાં પૂર્ણ કરવાનું રહેશે.

પાલનપુર, તારીખ ૨૪મી માર્ચ ૨૦૦૪.

એમ. એન. તબિયાર,
જિલ્લા રજિસ્ટ્રાર,
સહકારી મંડળીઓ,
પાલનપુર.

જિલ્લા રજિસ્ટ્રાર દ્વારા

વંચાણમાં લીધા :–

(૧) ફડચા અધિકારીશ્રી, ધી રામવાસ ફળ અને શાકભાજી ઉત્પાદન સહકારી મંડળી લિ., તા. ડીસા, જિ, બનાસકાંઠાના તારીખ ૧૮મી માર્ચ, ૨૦૦૪ના પત્ર ક્રમાંક સ. અ./ ફડચ/૭૪/૦૪.

(૨) ગુજરાત સહકારી મંડળીઓના અધિનિયમ, ૧૯૬૧ ની કલમ-૧૧૪ (૨) અને કલમ ૨૦ (૧) ની જોગવાઇઓ.

હુકમ

જા. નંબર ફડચ/ગ/૫૯૫/સને ૨૦૦૪/ફડચા હુકમ નંબર/ફ-૧૩૭૩૬/તા. ૨૧-૭-૨૦૦૩.-ધી રામવાસ ફળ અને શાકભાજી ઉત્પાદન સહકારી મંડળી લિ., મુ. રામવાસ, તાલુકો ડીસા, જિલ્લો બનાસકાંઠા, કે જે મદદનીશ જિલ્લા રજીસ્ટ્રાર સહકારી મંડળીઓ (પંચાયત), પાલનપુરના તારીખ ૬ઠ્ઠી સપ્ટેમ્બર, ૧૯૯૬ ના નોંધણી ક્રમાંક ૨૮૯૪૦ થી નોંધાયેલ હતી અને જિલ્લા રજીસ્ટ્રાર સહકારી મંડળીઓ, પાલનપુરના તારીખ ૨૧મી જુલાઇ, ૨૦૦૩ ના હુકમ નંબર ફડચા/૦૧/ગ/૧૦૫૧/ફ-૧૩૭૩૬ થી કાયદાની કલમ-૧૦૭ અન્વયે આટોપી લેવામાં આવી હતી. અને તેના ફડચા અધિકારી અને આમુખ-૧ ના પત્રથી સદરહુ મંડળીના ફડચાની કાર્યવાહી પૂરી કરી, નોંધણી રદ થવાની દરખાસ્ત સાદર કરેલ હોઇ, ગુજરાત સહકારી મંડળીઓના અધિનિયમની કલમ-૧૧૪ (૨) અન્વયે, આ મંડળીની કાર્યવાહી સમાપ્ત કરવામાં કરવામાં આવે છે. સાથો સાથ આજ કાયદાની કલમ ૨૦ (૧) અન્વયે આ મંડળીની નોંધણી રદ્દ કરતા હુકમો કરવામાં આવે છે.

પાલનપુર, તારીખ ૨૫મી માર્ચ, ૨૦૦૪.

વંચાણમાં લીધા :–

(૧) ફડચા અધિકારીશ્રી, ધી કૃષ્ણ પિયત સહકારી મંડળી લિ., અસારાવાસ, તા. વાવ, જિ, બનાસકાંઠાના તારીખ ૧૮મી માર્ચ, ૨૦૦૪ના પત્ર ક્રમાંક સ. અ./ ફડચ/૭૫/૦૪.

(૨) ગુજરાત સહકારી મંડળીઓના અધિનિયમ, ૧૯૬૧ ની કલમ-૧૧૪ (૨) અને કલમ ૨૦ (૧) ની જોગવાઇઓ.

હુકમ

જા. નંબર ફડચ/ગ/૫૯૬/સને ૨૦૦૪/ફડચા હુકમ નંબર/ફ-૧૧૬૩૯/તા. ૬-૪-૯૮.-ધી કૃષ્ણ પિયત સહકારી મંડળી લિ., મુ. અસારાવાસ, તાલુકો વાવ, જિલ્લો બનાસકાંઠા, કે જે મદદનીશ જિલ્લા રજીસ્ટ્રાર સહકારી મંડળીઓ (પંચાયત), પાલનપુરના તારીખ ૭મી મે, ૧૯૮૮ ના નોંધણી ક્રમાંક ૨૯૦૬ થી નોંધાયેલ હતી અને જિલ્લા રજીસ્ટ્રાર સહકારી મંડળીઓ, પાલનપુરના તારીખ ૬ઠ્ઠી એપ્રિલ, ૧૯૯૮ ના હુકમ નંબર ફડચા/૦૧/ગ/૪૯૪/૯૮ થી કાયદાની કલમ-૧૦૭ અન્વયે આટોપી લેવામાં આવી હતી. અને તેના ફડચા અધિકારી અને આમુખ-૧ ના પત્રથી સદરહુ મંડળીના ફડચાની કાર્યવાહી પૂરી કરી, નોંધણી રદ થવાની દરખાસ્ત સાદર કરેલ હોઇ, ગુજરાત સહકારી મંડળીઓના અધિનિયમની કલમ-૧૧૪ (૨) અન્વયે, આ મંડળીની

કાર્યવાહી સમાપ્ત કરવામાં આવે છે. સાથો સાથ આજ કાયદાની કલમ ૨૦ (૧) અન્વયે આ મંડળીની નોંધણી રદ કરતા હુકમો કરવામાં આવે છે.

પાલનપુર, તારીખ ૨૫મી માર્ચ, ૨૦૦૪.

વંચાણમાં લીધા :–

(૧) ફડચા અધિકારીશ્રી, ધી મેરા ફળ અને શાકભાજી ઉત્પાદક સહકારી મંડળી લિ., તા. ભાભર, જિ, બનાસકાંઠાના તારીખ ૧૮મી માર્ચ, ૨૦૦૪ના પત્ર ક્રમાંક સ. અ./ ફડચ/૮૭/૦૪.

(૨) ગુજરાત સહકારી મંડળીઓના અધિનિયમ, ૧૯૬૧ ની કલમ-૧૧૪ (૨) અને કલમ ૨૦ (૧) ની જોગવાઇઓ.

હુકમ

જા. નંબર ફડચ/ગ/૫૯૭/સને ૨૦૦૪/ફડચા હુકમ નંબર/ફ-૧૩૭૦૦/તા. ૪-૧૦-૨૦૦૨.-ધી મેરા ફળ અને શાકભાજી ઉત્પાદક સહકારી મંડળી લિ., મુ. મેરા, તાલુકો ભાભર, જિલ્લો બનાસકાંઠા, કે જે મદદનીશ જિલ્લા રજીસ્ટ્રાર સહકારી મંડળીઓ (પંચાયત), પાલનપુરના તારીખ ૩જી જુલાઇ, ૧૯૯૭ ના નોંધણી ક્રમાંક ૨૯૫૫૩ થી નોંધાયેલ હતી અને જિલ્લા રજીસ્ટ્રાર સહકારી મંડળીઓ, પાલનપુરના તારીખ ૪થી ઓક્ટોબર, ૨૦૦૨ ના હુકમ નંબર ફડચા/૦૧/ગ/૧૪૮૩/ફ-૧૩૭૦૦ થી કાયદાની કલમ-૧૦૭ અન્વયે આટોપી લેવામાં આવી હતી. અને તેના ફડચા અધિકારી અને આમુખ-૧ ના પત્રથી સદરહુ મંડળીના ફડચાની કાર્યવાહી પૂરી કરી, નોંધણી રદ થવાની દરખાસ્ત સાદર કરેલ હોઇ, ગુજરાત સહકારી મંડળીઓના અધિનિયમની કલમ-૧૧૪ (૨) અન્વયે, આ મંડળીની કાર્યવાહી સમાપ્ત કરવામાં આવે છે. સાથો સાથ આજ કાયદાની કલમ ૨૦ (૧) અન્વયે આ મંડળીની નોંધણી રદ કરતા હુકમો કરવામાં આવે છે.

પાલનપુર, તારીખ ૨૫મી માર્ચ, ૨૦૦૪.

એમ. એન. તબિયાર,
જિલ્લા રજીસ્ટ્રાર,
સહકારી મંડળીઓ, પાલનપુર.

વંચાણે લીધા :–

(૧) આ કાર્યાલયના વચગાળાના આદેશ જા. નં. સેન/ઉખસ/ફડચ/૦૧/ખ-૨/૩૧૬ થી ૩૨૦, તારીખ ૧૮-૯-૦૩ થી મંડળી ફડચામાં લઇ જવાનો અપાયેલ આદેશ.

(૨) સને ૧૯૬૧ ના ગુજરાત સહકારી મંડળીઓના કાયદાની કલમ-૧૦૭ (૩) ની જોગવાઇઓ.

(૩) કૃષિ અને સહકાર વિભાગનાં તા. ૩૦-૫-૨૦૦૧ ના જાહેરનામા નં. જી.એચ.કે.એચ./૪૧/૦૧/સીડીઇ/૧૦૯૭/૧૫૩/કે, થી મળેલ સત્તા, તથા તારીખ ૩૦-૩-૯૧ ના જાહેરનામાથી મળેલ સત્તાઓ.

અંતિમ આદેશ

ક્રમાંક/સેન ઉખસ/ફડચ/૦૧/ખ-૨/ફ-૧૫૪૫૬/૧૩૦ થી ૧૩૪.– ધી મગણાદ ફળફળાદી અને શાકભાજી ઉત્પાદકોની સહકારી મંડળી લિ., મુકામ મગણાદ, તાલુકો જંબુસર, જિલ્લો ભરૂચને અત્રેની કચેરીના વચગાળા આદેશ જા. નં. ફડચ/૦૧/ખ-૨/૩૧૬ થી ૩૨૦, તા. ૧૮-૯-૦૨ થી સદરહુ મંડળીને ફડચામાં લઈ જવાનો આદેશ આપવામાં આવેલ હતો. જેને આથી ગુજરાત સહકારી મંડળીઓના કાયદાની કલમ-૧૦૭ (૩) હેઠળ બહાલી આપતાં સદર મંડળીને ફડચામાં લઇ જવાનો આ અંતિમ આદેશ હુકમ આપવામાં આવે છે. અને આ અંગે કલમ-૧૦૮ (૧) મુજબ મંડળીના શ્રી સહકારી અધિકારી (ફડચો-૧), ભરૂચ લગત કચેરી શ્રીમતી બી. પી. જાદવની નિમણૂંક ફડચા અધિકારી તરીકે કરવામાં આવે છે. અને નિમાયેલા ફડચા અધિકારીએ ફડચાની કામગીરી આ આદેશની તારીખથી ત્રણ વર્ષમાં પુરી કરવાની રહેશે. તથા નિયમાનુસાર ફડચા-ફી ના. સરકારશ્રીમાં જમા કરાવવાની રહેશે.

ભરૂચ, તારીખ ૩૧મી માર્ચ, ૨૦૦૪.

વંચાણે લીધા :–

(૧) આ કાર્યાલયના વચગાળાના આદેશ જા. નં. સેન/ઉખસ/ફડચ/૦૧/ખ-૨/૨૯૧ થી ૨૯૫, તારીખ ૧૮-૯-૦૩ થી મંડળી ફડચામાં લઇ જવાનો અપાયેલ આદેશ.

(૨) સને ૧૯૬૧ ના ગુજરાત સહકારી મંડળીઓના કાયદાની કલમ-૧૦૭ અને ૧૦૮ ની જોગવાઇઓ.

(૩) કૃષિ અને સહકાર વિભાગના તા. ૩૦-૫-૨૦૦૧ ના જાહેરનામા નં. જી.એચ.કે.એચ./૪૧/૦૧/સીડીઇ/૧૦૯૭/૧૫૩/કે, થી મળેલ સત્તા, તથા તારીખ ૩૦-૩-૯૧ ના જાહેરનામાથી મળેલ સત્તાઓ.

અંતિમ આદેશ

ક્રમાંક/સેન ઉખસ/ફડચ/૦૧/ખ-૨/ફ-૧૫૪૫૭/૧૩૫ થી ૧૩૯.– ધી મોરાદપુર-નેજા દુધ ઉત્પાદક સહકારી મંડળી લિ., મુકામ મોરાદપુર, તાલુકો જંબુસર, જિલ્લો ભરૂચને અત્રેની કચેરીના વચગાળા આદેશ જા. નં. ફડચ/૦૧/ખ-૨/૨૯૧ થી ૨૯૫, તા. ૧૮-૯-૦૩ થી સદરહુ મંડળીને ફડચામાં લઈ જવાનો આદેશ આપવામાં આવેલ હતો. જેને આથી ગુજરાત સહકારી મંડળીઓના કાયદાની કલમ-૧૦૭ (૩) હેઠળ બહાલી આપતાં સદર મંડળીને ફડચામાં લઇ જવાનો આ અંતિમ આદેશ હુકમ આપવામાં આવે છે. અને આ અંગે કલમ-૧૦૮ (૧) મુજબ મંડળીના શ્રી ફડચા અધિકારી તરીકે શ્રીમતી બી. પી. જાદવ, સહકારી અધિકારી (ફડચો) ની નિમણૂંક ફડચા અધિકારી તરીકે કરવામાં આવે છે. અને નિમાયેલા ફડચા અધિકારીએ ફડચાની કામગીરી આ આદેશની તારીખથી ત્રણ વર્ષમાં પુરી કરવાની રહેશે. તથા નિયમોનુસાર ફડચા-ફી ના. સરકારશ્રીમાં જમા કરાવવાની રહેશે.

ભરૂચ, તારીખ ૩૧મી માર્ચ, ૨૦૦૪.

INDEX

વંચાણે લીધા :–

(૧) આ કાર્યાલયના વચગાળાના આદેશ જા. નં. સેન/ઉખસ/ફડચ/૦૧/ખ-૨/૩૦૬ થી ૩૧૦, તારીખ ૧૮-૯-૦૩ થી મંડળી ફડચામાં લઈ જવાનો અપાયેલ આદેશ.

(૨) સને ૧૯૬૧ ના ગુજરાત સહકારી મંડળીઓના કાયદાની કલમ-૧૦૭ અને ૧૦૮ ની જોગવાઈઓ.

(૩) કૃષિ અને સહકાર વિભાગના તા. ૩૦-૫-૨૦૦૧ ના જાહેરનામા નં. જી.એચ.કે.એચ./૪૧/૦૧/સીડીઈ/૧૦૯૭/૧૫૩/કે, થી મળેલ સત્તા, તથા તારીખ ૩૦-૩-૯૧ ના જાહેરનામાથી મળેલ સત્તાઓ.

અંતિમ આદેશ

ક્રમાંક/સેન ઉખસ/ફડચ/૦૧/ખ-૨/ફ-૧૫૪૫૮/૧૪૦ થી ૧૪૪.– ધી વન વિકાસ સહકારી મંડળી લિ., મુકામ પીપરીપાન, તાલુકો ઝઘડીયા, જિલ્લો ભરૂચને અત્રેની કચેરીના વચગાળા આદેશ જા. નં. ફડચ/૦૧/ખ-૨/૩૦૬ થી ૩૧૦, તા. ૧૮-૯-૦૩ થી સદરહુ મંડળીને ફડચામાં લઈ જવાનો આદેશ આપવામાં આવેલ હતો. જેને આથી ગુજરાત સહકારી મંડળીઓના કાયદાની કલમ-૧૦૭ (૩) હેઠળ બહાલી આપતાં સદર મંડળીને ફડચામાં લઈ જવાનો આ અંતિમ આદેશ હુકમ આપવામાં આવે છે. અને આ અંગે કલમ-૧૦૮ (૧) મુજબ મંડળીના શ્રી સહકારી અધિકારી (ફડચો-૧), ભરૂચ લગત કચેરી શ્રીમતી બી. પી. જાદવ, ની નિમણૂંક ફડચા અધિકારી તરીકે કરવામાં આવે છે. અને નિમાયેલા ફડચા અધિકારીએ ફડચાની કામગીરી આ આદેશની તારીખથી ત્રણ વર્ષમાં પુરી કરવાની રહેશે. તથા નિયમાનુસાર ફડચા-ફી ના. સરકારશ્રીમાં જમા કરાવવાની રહેશે.

ભરૂચ, તારીખ ૩૧મી માર્ચ, ૨૦૦૪.

વંચાણે લીધા :–

(૧) આ કાર્યાલયના વચગાળાના આદેશ જા. નં. સેન/ઉખસ/ફડચ/૦૧/ખ-૨/૨૮૬ થી ૨૯૦, તારીખ ૧૮-૯-૦૩ થી મંડળી ફડચામાં લઈ જવાનો અપાયેલ આદેશ.

(૨) સને ૧૯૬૧ ના ગુજરાત સહકારી મંડળીઓના કાયદાની કલમ-૧૦૭ અને ૧૦૮ ની જોગવાઈઓ.

(૩) કૃષિ અને સહકાર વિભાગના તા. ૩૦-૫-૨૦૦૧ ના જાહેરનામા નં. જી.એચ.કે.એચ./૪૧/૦૧/સીડીઈ/૧૦૯૭/૧૫૩/કે, થી મળેલ સત્તા, તથા તારીખ ૩૦-૩-૯૧ ના જાહેરનામાથી મળેલ સત્તાઓ.

અંતિમ આદેશ

ક્રમાંક/સેન ઉખસ/ફડચ/૦૧/ખ-૨/ફ-૧૫૪૫૯/૧૪૧ થી ૧૪૯.– ધી શ્રી રામ દુધ ઉત્પાદક સહકારી મંડળી લિ., મુકામ સરફુદીન, તાલુકો અંકલેશ્વર, જિલ્લો ભરૂચને અત્રેની કચેરીના વચગાળા આદેશ જા. નં. ફડચ/૦૧/ખ-૨/૨૮૬ થી ૨૯૦, તા. ૧૮-૯-૦૩ થી સદરહુ મંડળીને ફડચામાં લઈ જવાનો આદેશ આપવામાં આવેલ હતો. જેને આથી ગુજરાત સહકારી મંડળીઓના કાયદાની કલમ-૧૦૭ (૩) હેઠળ બહાલી આપતાં સદર મંડળીને ફડચામાં લઈ જવાનો આ અંતિમ આદેશ હુકમ આપવામાં આવે છે. અને આ અંગે કલમ-૧૦૮ (૧) મુજબ મંડળીના શ્રી સહકારી અધિકારી (ફડચો-૧), ભરૂચ લગત કચેરી શ્રીમતી બી. પી. જાદવ, ની નિમણૂંક ફડચા અધિકારી તરીકે કરવામાં આવે છે. અને નિમાયેલા ફડચા અધિકારીએ ફડચાની કામગીરી આ આદેશની તારીખ થી ત્રણ વર્ષમાં પુરી કરવાની રહેશે. તથા નિયમાનુસાર ફડચા-ફી ના. સરકારશ્રીમાં જમા કરાવવાની રહેશે.

ભરૂચ, તારીખ ૩૧મી માર્ચ, ૨૦૦૪.

વંચાણે લીધા :–

(૧) આ કાર્યાલયના વચગાળાના આદેશ જા. નં. સેન/ઉખસ/ફડચ/૦૧/ખ-૨/૨૯૬ થી ૩૦૦, તારીખ ૧૮-૯-૦૩ થી મંડળી ફડચામાં લઈ જવાનો અપાયેલ આદેશ.

(૨) સને ૧૯૬૧ ના ગુજરાત સહકારી મંડળીઓના કાયદાની કલમ-૧૦૭ અને ૧૦૮ ની જોગવાઈઓ.

(૩) કૃષિ અને સહકાર વિભાગના તા. ૩૦-૫-૨૦૦૧ ના જાહેરનામા નં. જી.એચ.કે.એચ./૪૧/૦૧/સીડીઈ/૧૦૯૭/૧૫૩/કે, થી મળેલ સત્તા, તથા તારીખ ૩૦-૩-૯૧ ના જાહેરનામાથી મળેલ સત્તાઓ.

અંતિમ આદેશ

ક્રમાંક/સેન ઉખસ/ફડચ/૦૧/ખ-૨/ફ-૧૫૪૬૦/૧૫૦ થી ૧૫૪.– ધી અંકલેશ્વર સેવા સહકારી મંડળી લિ., મુકામ અંકલેશ્વર, તાલુકો અંકલેશ્વર, જિલ્લો ભરૂચને અત્રેની કચેરીના વચગાળા આદેશ જા. નં. ફડચ/૦૧/ખ-૨/૨૯૬ થી ૩૦૦, તા. ૧૮-૯-૦૩ થી સદરહુ મંડળીને ફડચામાં લઈ જવાનો આદેશ આપવામાં આવેલ હતો. જેને આથી ગુજરાત સહકારી મંડળીઓના કાયદાની કલમ-૧૦૭ (૩) હેઠળ બહાલી આપતાં સદર મંડળીને ફડચામાં લઈ જવાનો આ અંતિમ આદેશ હુકમ આપવામાં આવે છે. અને આ અંગે કલમ-૧૦૮ (૧) મુજબ મંડળીના શ્રી ફડચા અધિકારી તરીકે શ્રી ડી. એ. પટેલ, ઓડીટર સહકારી મંડળી ગ્રાહક, ભરૂચની નિમણૂંક ફડચા અધિકારી તરીકે કરવામાં આવે છે. અને નિમાયેલા ફડચા અધિકારીએ ફડચાની કામગીરી આ આદેશની તારીખ થી ત્રણ વર્ષમાં પુરી કરવાની રહેશે. તથા નિયમાનુસાર ફડચા-ફી ના. સરકારશ્રીમાં જમા કરાવવાની રહેશે.

ભરૂચ, તારીખ ૩૧મી માર્ચ, ૨૦૦૪.

વંચાણે લીધા :–

(૧) આ કાર્યાલયના વચગાળાના આદેશ જા. નં. સેન/ઉખસ/ફડચ/૦૧/ખ-૨/૩૧૧ થી ૩૧૫, તારીખ ૧૮-૯-૦૩ થી મંડળી ફડચામાં લઈ જવાનો અપાયેલ આદેશ.

(૨) સને ૧૯૬૧ ના ગુજરાત સહકારી મંડળીઓના કાયદાની કલમ-૧૦૭ (૩) અને ૧૦૮ ની જોગવાઈઓ.

INDEX

(૩) કૃષિ અને સહકાર વિભાગના તા. ૩૦-૫-૨૦૦૧ના જાહેરનામા નં. જી.એચ.કે.એચ./૪૧/૦૧/સીડીઇ/૧૦૯૭/૧૫૩/કે, થી મળેલ સત્તા. તથા તારીખ ૩૦-૩-૯૧ના જાહેરનામાથી મળેલ સત્તાઓ.

અંતિમ આદેશ

ક્રમાંક/સેન ઉખસ/ફડચ/૦૧/ખ-૨/ફ-૧૫૪૬૧/૧૫૫ થી ૧૫૯.—ધી ભરૂચ વાળંદ કો. ઓપ. કન્ઝુમર્સ એન્ડ ક્રેડિટ સોસાયટી લિ., મુકામે ભરૂચ, તાલુકો ભરૂચ, જિલ્લો ભરૂચને અત્રેની કચેરીના વચગાળા આદેશ જા. નં. ફડચ/૦૧/ખ-૨/૩૧૧ થી ૩૧૫ તા. ૧૮-૯-૦૩ થી સદરહુ મંડળીને ફડચામાં લઈ જવાનો આદેશ આપવામાં આવેલ હતો. જેને આથી ગુજરાત સહકારી મંડળીઓના કાયદાની કલમ-૧૦૭ (૩) હેઠળ બહાલી આપતાં સદર મંડળીને ફડચામાં લઇ જવાનો આ અંતિમ આદેશ હુકમ આપવામાં આવે છે. અને આ અંગે કલમ-૧૦૮ (૧) મુજબ મંડળીના શ્રી ફડચા અધિકારી તરીકે શ્રી ડી. એ. પટેલ, ઓડીટર સહકારી મંડળી ગ્રાહક, ભરૂચની નિમણૂંક ફડચા અધિકારી તરીકે કરવામાં આવે છે. અને નિમાયેલા ફડચા અધિકારીએ ફડચાની કામગીરી આ આદેશની તારીખથી ત્રણ વર્ષમાં પુરી કરવાની રહેશે.

ભરૂચ, તારીખ ૩૧મી માર્ચ, ૨૦૦૪.

વંચાણે લીધું :—

(૧) ફડચાનો અંતિમ આદેશ ક્રમાંક ફડચ/૦૧/ખ-૨/ફ-૧૫૪૫૫/૬૨ થી ૬૫, તા. ૧૬-૨-૦૪.

હુકમ

ક્રમાંક/સેન/ઉખસ/ફડચ/૦૧/ખ-૨/૧૬૦ થી ૧૬૪/૨૦૦૪.—ધી સાઇકૃપા ટ્રાન્સપોર્ટ સહકારી મંડળી લિમીટેડ, મુકામ ઝનોર, તાલુકા ભરૂચ, જિલ્લા ભરૂચ કે જે તારીખ ૩-૧-૧૯૯૮ ના નોંધણી નંબર સે-૩૦૩૫૧ થી નોંધવામાં આવી હતી. જે અત્રેની કચેરીના અંતિમ આદેશ ક્રમાંક સેન/ ઉખસ/ફડચ/ખ-૨/ફ-૧૫૪૫૫/૬૨ થી ૬૫ તા. ૧૬-૨-૦૪ થી આટોપી લેવામાં આવી હતી. તેની ફડચાની તમામ કાર્યવાહીઓ સને ૧૯૬૧ના ગુજરાત સહકારી મંડળીઓના અધિનિયમની કલમ ૧૧૪ (૨) આધિન સમાપ્ત જાહેર કરવામાં આવે છે. અને સદરહુ અધિનિયમની કલમ ૨૦ (૧) અન્વયે સદરહુ મંડળીની નોંધણી આથી રદ કરવામાં આવે છે.

ભરૂચ, તારીખ ૩૧મી માર્ચ, ૨૦૦૪.

વંચાણે લીધા :—

(૧) કચેરીનાં સહકારી અધિકારી ફડચો તરફથી મળેલ દરખાસ્ત. તા. ૩-૨-૦૪, નં. ફડચ/૦૧/૪૮/૦૪.

(૨) સહકારી અધિકારી ફડચો લગત કચેરીનો પત્ર તા. ૧૯-૩-૦૪, તા. ૨૯-૩-૦૪.

હુકમ

ક્રમાંક સેન/ઉખસ/ફડચ/૦૧/ખ-૨/૧૬૫ થી ૧૭૦/૨૦૦૪.—ધી દિનેશ્વર દુધ ઉત્પાદક સહકારી મંડળી લિમીટેડ, મુકામ ઢેબાર, તાલુકા ઝઘડીયા, જિલ્લા ભરૂચ, કે જે તારીખ ૪-૨-૧૯૯૧ ના નોંધણી નંબર સે-૨૪૯૦૫ થી નોંધવામાં આવી હતી. જે અત્રેની કચેરીના અંતિમ આદેશ ક્રમાંક સેન/ઉખસ/ફડચ/ખ-૩/૪૦૧ થી ૪૦૬/૨૦૦૨, તારીખ ૧૯-૬-૨૦૦૨ થી આટોપી લેવામાં આવી હતી. તેની ફડચાની તમામ કાર્યવાહીઓ સને ૧૯૬૧ના ગુજરાત સહકારી મંડળીઓના અધિનિયમની કલમ-૧૧૪ (૨) આધિન સમાપ્ત જાહેર કરવામાં આવે છે. અને સદરહુ અધિનિયમની કલમ-૨૦ (૧) અન્વયે સદરહુ મંડળીની નોંધણી આથી રદ કરવામાં આવે છે.

નોંધ : (1) SBI ની નેત્રંગ શાખા તા. વાલીયાની બાકી વ્યક્તિગત બેંકલોન વસુલાત બેંકે કરવાની રહેશે.

ભરૂચ, તારીખ ૩૧મી માર્ચ, ૨૦૦૪.

આર. એમ. આસોડીયા,
જિલ્લા રજીસ્ટ્રાર,
સહકારી મંડળીઓ, ભરૂચ.

વંચાણે લીધા :—

(૧) અત્રેની કચેરીની તારીખ ૭-૧૦-૨૦૦૩ની કારણદર્શક નોટિસ ક્રમાંક ચકસ/૦૧/ક-૧/૭૬૨/૦૩.

(૨) કચેરી નોંધ તા. ૭-૪-૨૦૦૪.

શ્રી નારણપોર વિભાગ સેવા સહકારી મંડળી લિ., નારણપોર, તાલુકો ચીખલી, જિલ્લો નવસારીને નીચે જણાવેલ કારણોસર ગુજરાત સહકારી મંડળીઓના સને ૧૯૬૧નાં અધિનિયમની કલમ-૧૦૭ (૧) નાં પેટા ખંડ (ક) (૨) (૨) (૩) હેઠળ આટોપી લેવા ફડચામાં લઇ જવા આમુખ-૧ થી કારણદર્શક નોટિસ આપી રજુઆત કરવાની જરૂરી તક આપવામાં આવેલ પરંતુ મંડળી તરફથી તેવી કોઇ રજુઆત અત્રે કરવામાં આવેલ નથી. આમુખ-૨ થી કરેલ રજુઆત જણાવેલ કારણો સાથે સુસંગત, વ્યાજબી તથા આધારભૂત નથી. જેથી માન્ય રાખી શકાય નહિ.

(૧) મંડળી સ્થગિત છે.

(૨) મંડળીની વ્ય. સમિતિની સભાઓ મળતી નથી.

આદેશ

ક્રમાંક ઉખસ/ફડચ/૧૧૫ થી ૧૨૧/૦૪.—શ્રી નારણપોર વિભાગ સેવા સહકારી મંડળી લિ., નારણપોર, તાલુકા ચીખલી, જિલ્લો નવસારી, કે જેની નોંધણી સહકારી કાયદા હેઠળ નોંધણી ક્રમાંક સે-૨૪૬૯૩, તા. ૧૯-૧૦-૧૯૯૨ થી થયેલ છે, તેને ૧૯૬૧ના ગુજરાત સહકારી મંડળીઓના અધિનિયમની કલમ-૧૦૭ (૧) નાં પેટા-ખંડ (ક) (૨) (૨) (૩) અન્વયે ફડચામાં લઇ જવા વચગાળાનો હુકમ કરૂં છું અને ફડચા અધિકારી તરીકે શ્રી વલસાડ જિલ્લા મધ્યસ્થ સહકારી બેંક લિ. વલસાડની નિમણુંક કરૂં છું. આ વચગાળાના હુકમ સામે મંડળીએ જે કંઇ રજુઆત કે ખુલાસો કરવો હોય તો તે આ હુકમ

નીકળ્યા તારીખથી એક માસની મુદતમાં આ કચેરીને મોકલી આપવા મંડળીને જણાવવામાં આવે છે.

નવસારી, તારીખ ૭મી એપ્રિલ, ૨૦૦૪.

સહી (અવાચ્ય),
જિલ્લા રજીસ્ટ્રાર,
સહકારી મંડળીઓ, નવસારી.

વંચાણમાં લીધા :–

(૧) ઉમરેઠ વિભાગીય ફાર્મર્સ સર્વિસ ગ્રુપ અને ધિરાણ સહકારી મંડળી લિ., મુકામ ઉમરેઠ, તા. ઉમરેઠ ને ફડચામાં લઈ જવાનો વચગાળાનો હુકમ ક્રમાંક ફડચ/૦૧/ચ/૨૨૩/૨૦૦૪, તા. ૧૧-૩-૨૦૦૪.

હુકમ

જા.નં. ઉખસ/ક-જ/ફ-૧૫૪૧૭/ચ/૨૯૨/૨૦૦૪.–ઉમરેઠ વિભાગીય ફાર્મર્સ સર્વિસ ગ્રુપ અને ધિરાણ સહકારી મંડળી લિ., મુકામ ઉમરેઠ, તા. ઉમરેઠ, જિલ્લો આણંદને શ્રી મદદનીશ જિલ્લા રજિસ્ટ્રાર સહકારી મંડળીઓ, જિલ્લા પંચાયત, આણંદની ઓફીસના નોંધ નંબર ભ-૪૨૪૬, તા. ૧૨-૧૦-૯૪ થી નોંધવામાં આવી હતી. તે મંડળીને સને ૧૯૬૧ના ગુજરાત રાજ્ય સહકારી મંડળીઓના કાયદાની કલમ-૧૦૭ અન્વયે ફડચામાં લઈ જવાનો હુકમ કરવામાં આવે છે. અને સદરહુ મંડળીના ફડચા અધિકારી તરીકે શ્રી ધી ખેડા જિલ્લા મધ્યસ્થ સહકારી બેંક લિ., નડીઆદની સદર કાયદાની કલમ-૧૦૮ (૩) હેઠળ નિમણૂંક કરવામાં આવે છે અને તેમના મહેનતાણાની રકમ નિયમ મુજબ સહકારી તિજોરીમાં "૦૪૨૫ સહકાર" સદરે જમા કરાવવી ફડચાનું કામકાજ ત્રણ વર્ષમાં પુરૂં કરવું.

આણંદ, તારીખ ૫મી એપ્રિલ, ૨૦૦૪.

વંચાણે લીધા :–

(૧) જિલ્લા સ્પેશ્યલ ઓડીટર સહકારી મંડળીઓ, નડીઆદ તા. ૩૧-૫-૨૦૦૦ ના પત્ર જા. નં. અષણ/૦૯૧/૧૨૩/૨૦૦૦.

(૨) ગુજરાત સહકારી મંડળીઓનો કાયદો-૧૯૬૧ની કલમ-૨૦.

(૩) સરકારશ્રીના કૃષિ સહકાર અને ગ્રામ્ય વિકાસ વિભાગ, સચિવાલય, ગાંધીનગરના તા. ૩૦-૩-૯૧ ના જાહેરનામા ક્રમાંક જી.એચ.કે.એસ./૨૪/૯૧/ડીડીસી/૧૧૮૮/૩૨૦૪/જે.

હુકમ

જા. નં. ફડચ/૦૧/ચ/૩૧૧/૨૦૦૪.–ધી બેકવેલેઈટ ઓફ ઈન્ડિયાના કર્મચારીઓની ધિરાણ અને ગ્રાહક સહકારી મંડળી લી., મુકામ વલ્લભ વિદ્યાનગર, તાલુકો આણંદ, જિલ્લો આણંદ ને શ્રી મદદનીશ જિલ્લા રજિસ્ટ્રાર સહકારી મંડળીઓ નડીઆદની ઓફીસથી નોંધવામાં આવી હતી. બેકવેલેઈટ ઓફ ઈન્ડિયા કંપની ફડચામાં જતા કર્મચારીઓ છૂટા થતા સહકારી મંડળી સ્થગિત અવસ્થામાં છે. તેનું રેકર્ડ ક્યાં છે ? તેના વેર એબાઉટ મળતા નથી. આમ મંડળી સ્થગિત અવસ્થામાં હતી. જેથી સદર મંડળીની નોંધણી સને ૧૯૬૧ના ગુજરાત સહકારી મંડળીઓના કાયદાની કલમ-૨૦ હેઠળ રદ કરવામાં આવે છે. અને તેથી આ હુકમની તારીખથી બંધ કરવામાં આવી છે એમ ગણાશે.

આણંદ, તારીખ ૭મી એપ્રિલ, ૨૦૦૪.

વંચાણે લીધા :–

(૧) શ્રી નાર તમાકુ ઉત્પાદક સહકારી મંડળી લિ., નારના ફડચા અધિકારીશ્રીનો તા. ૫-૪-૨૦૦૪નો પત્ર નં. ફડચ/૦૧/ચ/૨૯૭/૦૪.

(૨) ગુજરાત સહકારી મંડળીઓનો કાયદો, ૧૯૬૧ની કલમ-૨૦ અને ૧૧૪ (૨).

(૩) સરકારશ્રીના કૃષિ સહકાર અને ગ્રામ વિકાસ વિભાગ, સચિવાલય, ગાંધીનગરના તા. ૩૦-૩-૯૧ ના જાહેરનામા ક્રમાંક જી.એચ.કે.એચ./૨૪/૯૧/ડીડીસી/૧૧૮૮/૩૨૦૪/જે.

હુકમ

જા. નં. ફડચ/૦૧/ચ/૩૧૨/૨૦૦૪.–શ્રી નાર તમાકુ ઉત્પાદક સહકારી મંડળી લી., મુકામ નાર, તાલુકા પેટલાદ, જિલ્લા ખેડા, શ્રી મદદનીશ જિલ્લા રજિસ્ટ્રાર સહકારી મંડળીઓ જી. પં. નડીઆદની ઓફીસનો નોંધણી નંબર સે-૬૦૮૬૪, તારીખ ૨૮મી જુન, ૧૯૮૪ થી નોંધવામાં આવી હતી. જેને શ્રી જિલ્લા રજિસ્ટ્રાર, સહકારી મંડળીઓ, આણંદના હુકમ નંબર ઉખસ/ક.જ./ફડચા/ગ-૨/૧૬૩/૧૯૯૯, તારીખ ૭મી મે, ૧૯૯૯થી ફડચામાં લઈ જવામાં આવી હતી. તેની ફડચાની કાર્યવાહીઓ સને ૧૯૬૧ના ગુજરાત સહકારી મંડળીઓના અધિનિયમ (ગુજરાત અધિનિયમ નં. ૧૦, સને ૧૯૬૨) ની કલમ-૧૧૪ (૨) અન્વયે આથી સમાપ્ત કરવામા આવે છે અને સદર મંડળીની નોંધણી સને ૧૯૬૧ના ગુજરાત સહકારી મંડળીઓના કાયદાની કલમ-૨૦ હેઠળ રદ કરવામાં આવે છે. અને તેથી આ હુકમની તારીખથી બંધ કરવામાં આવી છે એમ ગણાશે.

આણંદ, તારીખ ૭મી એપ્રિલ, ૨૦૦૪.

વંચાણે લીધા :–

(૧) શ્રી કાવીઠા ગ્રાહક સહકારી ભંડાર સહકારી મંડળી લિ., કાવીઠા ના ફડચા અધિકારીશ્રીનો તા. ૫-૪-૨૦૦૪નો પત્ર નં. ફડચ/૦૧/ચ/૨૯૮/૦૪.

(૨) ગુજરાત સહકારી મંડળીઓનો કાયદો, ૧૯૬૧ની કલમ-૨૦ અને ૧૧૪ (૨).

(૩) સરકારશ્રીના કૃષિ સહકાર અને ગ્રામ વિકાસ વિભાગ, સચિવાલય, ગાંધીનગરના તા. ૩૦-૩-૯૧ ના જાહેરનામા ક્રમાંક જી.એચ.કે.એચ./૨૪/૯૧/ડીડીસી/૧૧૮૮/૩૨૦૪/જે.

INDEX

હુકમ

જા. નં. ફડચ/૦૧/ચ/૩૧૩/૨૦૦૪.–શ્રી કાવીઠા ગ્રાહક સહકારી ભંડાર લી., મુકામ કાવીઠા, તાલુકા બોરસદ, જિલ્લા આણંદ, શ્રી મદદનીશ જિલ્લા રજિસ્ટ્રાર સહકારી મંડળીઓ જી. પં. નડીઆદની ઓફીસનો નોંધણી નંબર ભં-૩૧૩૨, તારીખ ૧૬મી જાન્યુઆરી, ૧૯૮૦ થી નોંધવામાં આવી હતી. જેને શ્રી જિલ્લા રજિસ્ટ્રાર, સહકારી મંડળીઓ, આણંદના હુકમ નંબર ઉખસ/ક.જ./ફડચા/ચ-૨/૧૪૯૬૪/૭૫૩/૨૦૦૩, તા. ૧૩-૧૧-૨૦૦૩થી ફડચામાં લઇ જવામાં આવી હતી. તેની ફડચાની કાર્યવાહીઓ સને ૧૯૬૧ ના ગુજરાત સહકારી મંડળીઓના અધિનિયમ (ગુજરાત અધિનિયમ નં. ૧૦, સને ૧૯૬૨) ની કલમ-૧૧૪ (૨) અન્વયે આથી સમાપ્ત કરવામાં આવે છે અને સદર મંડળીની નોંધણી સને ૧૯૬૧ના ગુજરાત સહકારી મંડળીઓના કાયદાની કલમ-૨૦ હેઠળ રદ કરવામાં આવે છે. અને તેથી આ હુકમની તારીખથી બંધ કરવામાં આવી છે એમ ગણાશે.

આણંદ, તારીખ ૭મી એપ્રિલ, ૨૦૦૪.

વંચાણમાં લીધા :–

(૧) ખંભાત શુભલક્ષ્મી મીલ કામદાર સહકારી શાખવાળી મંડળી લિ., મુકામ ખંભાત, તા. ખંભાત, ને ફડચામાં લઇ જવાનો વચગાળાનો હુકમ ક્રમાંક ફડચ/૦૧/ચ/ /૨૦૦.

હુકમ

જા.નં. ઉખસ/ક-જ/ફ-૧૫૪૧૮/ચ/૩૧૪/૨૦૦૪.–ખંભાત શુભલક્ષ્મી મીલ કામદાર સહકારી શાખવાળી મંડળી લિ., મુકામ ખંભાત, તા. ખંભાત, જિલ્લો આણંદને શ્રી મદદનીશ જિલ્લા રજિસ્ટ્રાર સહકારી મંડળીઓ, જિલ્લા પંચાયત, આણંદની ઓફીસના નોંધ નંબર-૧૯૮૦૨, તા. ૨-૬-૫૧ થી નોંધવામાં આવી હતી. તે મંડળીને સને ૧૯૬૧ના ગુજરાત રાજ્ય સહકારી મંડળીઓના કાયદાની કલમ-૧૦૭ અન્વયે ફડચામાં લઇ જવાનો હુકમ કરવામાં આવે છે. અને સદરહુ મંડળીના ફડચા અધિકારી તરીકે શ્રી સહકારી અધિકારી (ફડચો) લગત જિલ્લા રજિસ્ટ્રાર સહકારી મંડળીની સદર કાયદાની કલમ-૧૦૮ (૩) હેઠળ નિમણૂંક કરવામાં આવે છે અને તેમના મહેનતાણાની રકમ નિયમ મુજબ સહકારી તિજોરીમાં "૦૪૨૫ સહકાર" સદરે જમા કરાવવી ફડચાનું કામકાજ ત્રણ વર્ષમાં પુરૂં કરવું.

આણંદ, તારીખ ૭મી એપ્રિલ, ૨૦૦૪.

વંચાણે લીધા :–

(૧) મંડળીનો વર્ષ ૨૦૦૧ થી ૨૦૦૨ તથા ૨૦૦૨ થી ૨૦૦૩ નો ઓડિટ રીપોર્ટ.

(૨) ગુજરાત સહકારી મંડળીઓ અધિનિયમ, ૧૯૬૧ની કલમ ૮૧.

(૩) અત્રેની કચેરીનો તારીખ ૫-૧-૦૪ના પત્ર ક્રમાંક સકક/૦૧/ધ/૩૬ થી ૪૮/૨૦૦૪, થી તપાસ કરીને મળેલ ખામીઓ બાબતે સહકારી કાયદાની કલમ-૮૧ હેઠળની કાર્યવાહી હાથ ધરવા આપેલ કારણદર્શક નોટીસ.

(૪) તારીખ ૧૯-૧-૦૪ નાં રોજ વ્યવસ્થાપક કમિટિ સભ્ય (૧) શ્રી શાંતિલાલ ચંદુલાલ સેવક (૨) શ્રી દેવકરણ ચંદુલાલ પટેલ (૩) શ્રી અશોકભાઇ આઇ. મિસ્ત્રીનું નિવેદન.

(૫) તારીખ ૨૭-૧-૦૪ નાં રોજ વ્યવસ્થાપક કમિટિ સભ્ય (૧) શ્રી પટેલ રમેશભાઇ મોતીભાઇ નું તથા તારીખ ૩૦-૧-૨૦૦૪ નાં રોજ વ્યવસ્થાપક કમિટિ સભ્ય શ્રી બંસીભાઇ નરસીંહભાઇ પટેલ નું નિવેદન.

પ્રસ્તાવના

ધી હરિરાજ પ્રભુ કો-ઓપરેટીવ ક્રેડીટ સોસાયટી લિ., આણંદ એ (કે જેનો આ કામે હવે પછી મંડળી તરીકે ઉલ્લેખ કરવામાં આવેલ છે) સને ૧૯૬૧ ના ગુજરાત સહકારી મંડળીઓના અધિનિયમ, (કે જેનો આ કામે હવે પછી અધિનિયમ તરીકે ઉલ્લેખ કરવામાં આવેલ છે) હેઠળ નોંધાયેલી ક્રેડીટ સોસાયટી છે. જેનો રોજબરોજનો વહીવટ તેના મંજુર થયેલા પેટા-નિયમો તથા કાયદા કાનૂનને આધિન રહીને બજાવવાનો હોય છે. સંસ્થાના કાર્યવાહકો ત્થા હોદ્દેદારોના શિરે લાદવામાં આવેલ પેટા-નિયમો ત્થા કાયદા કાનૂન અને નિયમોનુસારની ફરજો અને જવાબદારીઓ અદા કરવાની હોય છે અને તેનાથી વ્યવસ્થાપકો અને હોદ્દેદારો વાકેફ હોય છે જ.

આમુખ (૧) થી સંસ્થાના સને ૨૦૦૧ થી ૨૦૦૨ ત્થા સને ૨૦૦૨ થી ૨૦૦૩ ના ઓડિટ રીપોર્ટમાં જણાઇ આવેલ ગંભીર ક્ષતિઓ અંગે અત્રેની કચેરીની કારણદર્શક નોટીસમાં જણાવેલ મુદ્દા નં. ૧ થી ૧૦ અંગે સહકારી કાયદાની કલમ-૮૧ અન્વયેની કાનૂની કાર્યવાહી કેમ હાથ ન ધરવી તેનું કારણ દર્શાવવા દરેક સભ્યને વ્યક્તિગત નોટીસ પાઠવવામાં આવેલ છે. અને ૧૯મી જાન્યુઆરી, ૨૦૦૪ નાં રોજ ન્યાયના હીતમાં પૂરતી તક આપી હાજર રહી ખૂલાસો કરવા સમય આપેલ છે. સભ્યો પૈકી માત્ર પાંચ સભ્યો તરફથી નોટીસમાં જણાવેલ મુદ્દાઓ બાબતે લેખિતમાં ખુલાસો કરેલ છે. આ સભ્યોમાં (૧) શ્રી શાંતિલાલ ચંદુલાલ સેવક (૨) શ્રી દેવકરણ ચંદુલાલ પટેલ (૩) શ્રી અશોકભાઇ આઇ. મિસ્ત્રી (૪) રમેશભાઇ મોતીભાઇ પટેલ (૫) શ્રી બંસીભાઇ નરસીંહભાઇ પટેલનાં છે.આ સિવાયના અન્ય કોઇ સભ્યો તરફથી નોટીસમાં જણાવેલ મુદ્દાઓ બાબતે લેખિત કે મૌખિક કાયદેસરના વ્યાજબી કારણો દસ્તાવેજી-આધાર પુરાવા કે ખુલાસા રજુ કરેલ નથી. બાકીની રજુઆત સંતોષકારક અને મુદ્દાઓનાં સંદર્ભની વિગતવાર ન હોઇ માનવા પાત્ર નથી. જેથી નોટીસમાં જણાવેલ મુદ્દાઓ બાબતે નીચે મુજબનું તારણ નીકળે છે. અને તે મુજબ નિર્ણય કરવાપાત્ર થાય છે.

મુદ્દા નં. (૧) ત્થા (૨) ના સંદર્ભે મંડળીએ તારીખ ૧લી એપ્રિલ, ૨૦૦૧ થી તારીખ ૩૧મી માર્ચ, ૨૦૦૨ ની ઓડીટ નોંધમાં ત્થા તારીખ ૧લી એપ્રિલ, ૨૦૦૨ થી તારીખ ૩૧મી માર્ચ, ૨૦૦૩ની ઓડીટ નોંધમાં દર્શાવેલી ગંભીર ખામીઓની વાસ્તવિક દુરસ્તી કરેલ નથી. આમ કમિટીએ કાયદો ત્થા પેટા-કાયદાનો ભંગ કરેલ છે અને મનસ્વી ગેરવહીવટ કરેલ છે, જે અંગે વહીવટી રીતે સભ્યો જવાબદાર ઠરે છે.

મુદ્દા નં. ૩ મુજબ વ્યવસ્થાપક કમિટી સભ્યોના નોકર-સગા સબંધીઓને આવક પુરાવા, જામીનગીરી ત્થા ધંધાની વિગતો-માલસ્ટોકના સ્ટેટમેન્ટ વિગેરે પૂરાવા મેળવ્યા. પેટા-નિયમ ત્થા કાયદાકાનૂનની જોગવાઇઓ વિરૂધ્ધ ધિરાણ આપેલ છે. ત્થા આજ

INDEX

ડીરેકટરના વહીવટ હેઠળની અન્ય મંડળી સર્વોદય કો-ઓપ ક્રેડીટ સોસાયટી લિમીટેડમાં આજ- વ્યક્તિઓને ધિરાણ આપી દીધેલ છે.

મુદ્દા નં. (૪) મુજબ વ્યવસ્થાપક કમિટીએ રજિસ્ટ્રારશ્રીના તારીખ ૧લી એપ્રિલ, ૨૦૦૨ ના પરિપત્ર ક્રમાંક નસબ/૦૧/ઝપ/૮૪૮/૦૨ મુજબ તથા નિયમ-૨૬ (૧) તથા નિયમ-૨૬ (૨) મુજબ જમા બચત થાપણના ધોરણે રાખવાપાત્ર તરલતા ભંડોળની રકમ થાપણના ૩૦ % મુજબ અલગથી રોકાણ કરેલ નથી. આમ તેઓએ તરલતા જાળવેલ નથી અને સુચનાનો અનાદર કરી કાયદાનો ભંગ કરેલ છે જે અંગે કોઇ યોગ્ય ખુલાસો કરેલ નથી.

મુદ્દા નં. (૫) મુજબ સભાસદોને પાકતી તારીખે થાપણ કે રીકરીંગ યોજના હેઠળના નાણાં ચુકવવા હાલ મંડળીમાં રોકડ રકમ નથી કે ચૂકવવાનો કોઈ આયોજન કરેલ નથી તથા કમિટીએ પેટા-નિયમ-૩૨ હેઠળની સત્તાઓનો ઉપયોગ કરેલ નથી. તેમજ વસુલાત માટે લવાદી, ફોજદારી રાહે પગલાં લીધા નથી. જેથી બાકીદારો નાણાં ભરતા નથી. કેટલાક બાકીદારો તથા ડીરેકટરો પરદેશ ભાગી ગયેલ છે. આમ વ્ય. કમિટીએ એકબીજાના મેળાપીપણામાં ગંભીર બેદરકારી દાખવી સંસ્થાના નાણાં ડુબાડેલ છે. જે ઘણી જ ગંભીર બાબત છે.

મુદ્દા નં. (૭) મુજબ શાખ કમિટીની ચુંટણી પેટા-નિયમ-૨૭ (૧) થી ૪ મુજબની વિગતે કરવાની થાય છે. તેમ છતાં પેટા-નિયમનો ભંગ કરી ફારેગ થયેલ શાખ-ધિરાણ કમિટી સભ્યોને ફરીથી ચુંટાયેલ જાહેર કરેલ છે. તથા શાખ-કમિટીની મીટીંગમાં ઠરાવ નં. (૨) થી અને ૧ થી ૯ વ્યક્તિઓની શાખ મંજુર કરેલ છે. તેટલી રકમની મિલ્કતો હોવાની કોઇ ખાત્રી કરેલ નથી તેમજ ડીરેકટરોએ થાપણોની મોટાભાગની રકમ પોતાના સગા સબંધીઓમાં તથા ચોક્કસ ગ્રુપની ચોક્કસ વ્યક્તિઓને તારીખ ૨૩મી માર્ચ, ૨૦૦૨ની શાખ-કમિટીના ઠરાવ નં. ૩ થી ધિરાણ આપી દીધેલ છે.

(૧) કેશ ક્રેડીટ ધિરાણ રૂા. ૫૦,૦૦,૦૦૦ (૫) ખાતા

(૨) ટુંકી મુદત ધિરાણ રૂા. ૨,૦૦,૦૦,૦૦૦ (૨૦) ખાતા

આમ કુલ રૂા. ૨,૫૦,૦૦,૦૦૦ નું ધિરાણ એકજ દિવસે મંજુર કરી મોટાભાગની બેંકની તથા હાથપરની સિલક વાપરી નાખેલ છે. આમ વ્યક્તિની મિલ્કત તથા ધંધાના અસ્તિત્વની રૂબરૂમાં ખાત્રી કર્યા સિવાય એક બીજાની જામીનગીરી ઉપર ડીરેકટરો તથા ધિરાણ લેનારના એકબીજાના મેળાપીપણામાં પૂર્વ આયોજીત ષડયંત્ર રચીને થાપણદારોના તમામ નાણાં ઉચાપત કરી જવાના હેતુથી ખોટી ધિરાણો મંજુર કરી દીધેલ છે, તેમજ ચેરમેનશ્રી પ્રભુદાસ ચીમનલાલ શ્રોફ પરદેશ ભાગી ગયેલ છે. તથા વાઇસ ચેરમેનશ્રી જયંતિભાઇ છોટાભાઇ પટેલ તથા અશોકભાઇ ઇશ્વરભાઇ મિસ્ત્રી જોઇન્ટ મેનેજીંગ ડીરેકટરશ્રી મંડળીમાં આવી પોતાની પેટા-નિયમ હેઠળ નાંખેલી ફરજ બજાવતા નથી તથા મંડળીની વ્યવસ્થાપક કમિટીની મીટીંગ તારીખ ૧૫મી મે, ૨૦૦૩ પછી મળેલ નથી. આમ મંડળીની વ્યવસ્થાપક કમિટીને મંડળીનો વહીવટ ચલાવવામાં રસ નથી તથા સંસ્થાના (૫) કમિટીસભ્યોએ આપેલ લેખિત નિવેદન મુજબ બહુમતી સભ્યોએ સંસ્થામાં વહીવટદારની નિમણુંક કરવા સંમતિ દર્શાવી છે.

આમ ઉપર મુજબ સંસ્થાના વહીવટ બાબતે ઉપસ્થિત થયેલ મુદ્દાઓમાં સમાવેલ આક્ષેપો સ્પષ્ટ પણે સાબિત થતા હોઇ સંસ્થાના હીતમાં વર્તમાન કમિટી સભ્યોને વહીવટમાં ચાલુ રાખવા યોગ્ય અને હીતાવહ જણાતું નથી. તેથી સંસ્થાનો વહીવટ ચલાવવા માટે વહીવટદારની નિમણુંક કરવી ઉચિત જણાતાં સંસ્થાની હાલની વ્યવસ્થાપક કમિટીને દુર કરી તેની જગ્યાએ સંસ્થાનો વહીવટ ચલાવવા સારૂ વહીવટદારની નિમણુંક માટે નીચે મુજબનો હુકમ કરવામાં આવે છે.

હુકમ

આથી હું, સી. બી. કોટેચા, જિલ્લા રજિસ્ટ્રાર સહકારી મંડળીઓ આણંદ મને સને ૧૯૬૧ના ગુજરાત સહકારી મંડળીઓ, અધિનિયમની કલમ-૮૧ અન્વયે મળેલ સત્તાની રૂએ ધી હરિરાજ પ્રભુ કો-ઓપરેટીવ ક્રેડીટ સોસાયટી લિ., આણંદ (કે જેનો નોંધણી નંબર નધણ/સે/૨૭૮૫૫/છે.) ની હાલની વ્યવસ્થાપક કમિટીને દૂર કરી સંસ્થાનો વહીવટ ચલાવવા સારૂ શ્રી ધિરેન્દ્રસિંહ બી. સિસોદિયા (પેનલ ને.) મું. આણંદ, તા. જિ. આણંદની વહીવટદાર તરીકે નિમણૂંક કરૂ છું. સદર નિમણૂંકનો સમય વહીવટદાર તરફથી ચાર્જ સંભાળ્યા તારીખથી એક વર્ષનો રહેશે. વહીવટદારનું માસિક મહેનતાણું રૂા. ૨૦૦૦ નક્કી કરવામાં આવે છે.

આણંદ, તારીખ ૮મી એપ્રિલ, ૨૦૦૪.

સી. બી. કોટેચા,
જિલ્લા રજીસ્ટ્રાર,
સહકારી મંડળીઓ, આણંદ.

વંચાણે લીધા :—

(૨) અત્રેની કચેરીના પત્ર ક્રમાંક ઉખસ/ફડચ/૦૧/ખ/૩૦૧/૦૪, તારીખ ૧૦મી માર્ચ ૨૦૦૪થી ફડચાનો અંતિમ આદેશ.

સુધારા હુકમ

જા.નં. ઉખસ/ફડચ/૦૧/ખ/૩૯૦/૨૦૦૪.—શ્રી ઉમીયાનગર કો. ઓપરેટીવ હાઉસીંગ સોસાયટી લિ., મુકામ કહીપુર, તાલુકા વડનગર, જિલ્લા મહેસાણાને અત્રેની કચેરીના હુકમ ક્રમાંક ઉખસ/ફડચ/૦૧/ખ/૩૦૧/૦૪ તારીખ ૧૦મી માર્ચ, ૨૦૦૪ થી ફડચામાં લઇ જવાનો અંતિમ આદેશ કરવામાં આવેલ છે. જેમાં નિમાયેલ ફડચા અધિકારીશ્રી સી. એ. પટેલ, મદદનીશ સહકારી અધિકારી, લગત કચેરીને બદલે ફડચા અધિકરીશ્રી ધી ગુજરાત સ્ટેટ કો. ઓપરેટીવ હાઉસીંગ ફાયનાન્સ કોર્પોરેશન લિ., અમદાવાદ એમ વાંચવું.

મહેસાણા, તારીખ ૨જી એપ્રિલ, ૨૦૦૪.

વંચાણે લીધા :—

(૧) સબ-ઓડિટર સહકારી મંડળી., ખેરાલુના પત્ર ક્રમાંક અષણ/૦૧/૫૬/૦૪, તા. ૧-૩-૦૪ થી રજુ થયેલ વહીવટી ખાસ અહેવાલ.

(૨) અત્રેની કચેરીના પત્ર ક્રમાંક ઉખસ/ફડચ/૦૧/ખ/૩૦૭/૦૪, તા. ૧૧-૩-૦૪ થી પાઠવેલ કારણદર્શક નોટીસ.

(૪) ગુજરાત સહકારી મંડળીઓનો અધિનિયમ-૧૯૬૧ અન્વયેની કલમ -૧૦૭ ની જોગવાઇઓ.

પ્રસ્તાવના

જા.નં. ઉખસ/ફડચ/૦૧/ખ/૩૯૧/૨૦૦૪.–ધી ગુજરાત સહકારી મંડળીઓ અધિનિયમ-૧૯૬૧ અન્વયે શ્રી ખેરાલુ માલ વાપરનારાઓની સહકારી મંડળી લિ., મ. તા. ખેરાલુ, જિલ્લા મહેસાણા, નોંધાયેલ સહકારી સંસ્થા છે. (જેનો હવે પછી અહીંયા ''મંડળી'' તરીકે ઉલ્લેખ કરાયેલ છે). સદર મંડળીનો નોંધણી નંબર ૩૯૨૦, તા. ૨૪-૧૧-૧૯૯૪ છે.

ઉપરોક્ત આમુખ-૧ માં જણાવ્યા મુજબ સદર મંડળીનું તારીખ ૧લી એપ્રિલ,૨૦૦૨ થી તારીખ ૩૧મી માર્ચ, ૨૦૦૩ સુધીના સમયનું અન્વેષણ સબ-ઓડીટર, સહકારી મંડળી., ખેરાલુને સુપ્રત થતાં, તેઓએ સદર મંડળીને ફડચામાં લઇ જઇ, નોંધણી રદ કરવા અંગેનો ખાસ અહેવાલ રજુ કરતા તેઓના ખાસ અહેવાલ આધીન સદર મંડળીને અત્રેની કચેરીના પત્ર ક્રમાંક ઉખસ/ફડચ/૦૧/ખ/૩૦૭/૦૪, તારીખ ૧૧મી માર્ચ, ૨૦૦૪ થી કારણદર્શક નોટીસ પાઠવેલ હતી.

જેમાં મુદ્દા નં. ૧ થી ૮ બાબતે મંડળીને રજુઆત કરવા સુનાવણી રાખવામાં આવેલ હતી. જેની બજવણી થયેલ છે. મંડલી તરફથી સુનાવણી તારીખે મંડળીના પ્રતિનિધિ હાજર રહેલ નથી.

આમ, મંડળીને રજુઆત કરવા અત્રેથી વ્યાજબી તક પુરી પાડવા છતાં, મંડળીને રજુઆત કરાયેલ નથી.

આમ, ઉપરોક્ત તમામ બાબતોને જોતાં સદર મંડળીને નીચેના કારણોસર ફડચામાં લઇ જવી કાનૂની રીતે વ્યાજબી જણાય છે.

(૧) મંડળી છેલ્લા પાંચ વર્ષથી સ્થગિત છે.

(૨) મંડળીનો છેલ્લા પાંચ વર્ષનો ઓડીટ વર્ગ ''ડ'' છે.

(૩) મંડળી અર્થક્ષક/કાર્યક્ષમ નથી.

(૪) મંડળીનો વહીવટ પેટા-નિયમના ઉદેશો મુજબ ચાલતો નથી. જેથી ફલિત થાય છે કે, મંડળી ચલાવવામાં હોદેદારોને સહજપણ રસ નથી.

(૫) મંડળીએ છેલ્લા પાંચ વર્ષથી ઓડિટ મેમાની દુરસ્તી નહી કરીને સહકારી કાયદાની કલમ-૮૫ નો ભંગ કરેલ છે.

(૬) ઓડીટ સમયગાળામાં મંડળીમાં એકપણ વ્યવસ્થાપક કમીટીની બેઠક મળેલ નથી. જેથી સહકારી કાયદાની કલમ-૭૪ નો ભંગ કરેલ છે.

(૭) મંડળીએ વાર્ષિક સાધારણ સભા નહી બોલાવીને સહકારી કાયદાની કલમ-૭૭ નો ભંગ થયેલ છે. જેથી ફલિત થાય છે કે, મંડળી ચલાવવામાં હોદેદારોને સહેજપણ રસ નથી.

(૮) તારીખ ૧લી એપ્રિલ, ૨૦૦૩ થી છેવટ સુધીના હિસાબી પત્રકો, શેરભંડોળ તેમજ ડેડસ્ટોકની યાદી રજુ કરવા જણાવવા છતાં આજદિન સુધી રજુ કરેલ નથી.

ઉપરોક્ત આમુખ તેમજ પ્રસ્તાવનાની વિગતો ધ્યાને લેતાં, નીચે મુજબ ફડચાનો વચગાળાનો આદેશ કરવામાં આવે છે.

વચગાળાનો આદેશ

શ્રી ખેરાલુ માલ વાપરનારાઓની સહકારી મંડળી લિ.,મુકામ તાલુકા ખેરાલુ, જિલ્લો મહેસાણાની સંસ્થા સહકારી કાયદાધીન રજિસ્ટર્ડ નં. ૩૯૨૦, તા. ૨૪મી નવેમ્બર, ૧૯૯૪ થી નોંધવામાં આવેલ. તેને સહકારી કાયદો સને ૧૯૬૧ની કલમ ૧૦૭ (૧) ના ખંડ ક, ગ, (૨) (૪) અન્વયે આથી ફડચામાં લઈ જવામાં આવે છે તથા સદરહુ કાયદાની કલમ-૧૦૮ (૧) અન્વયે ફડચા અધિકારી તરીકે શ્રી એચ. એસ. પટેલ, સહકારી અધિકારી (ફડચો) મહેસાણાની નિમણુંક કરવામાં આવે છે.

નોંધ : ઉપરોક્ત વચગાળાના હુકમ સામે મંડળીને કોઇ રજુઆત કે ખુલાસો કરવો હોય તો, સદર હુકમ નીકળ્યા તારીખથી એક માસની મુદતમાં આ કચેરીને મોકલી આપવાનું જણાવવામાં આવે છે.

મહેસાણા, તારીખ ૨જી એપ્રિલ, ૨૦૦૪.

વંચાણે લીધા :–

(૧) શ્રી સબ-ઓડિટર સહકારી મંડળી., વિજાપુર ના પત્ર ક્રમાંક અષણ/ખાસ અહે./૩૨/૦૪તા. ૩૧મી જાન્યુઆરી ૨૦૦૪ થી રજુ થયેલ વહાવટી ખાસ અહેવાલ.

(૨) અત્રેની કચેરીના પત્ર ક્રમાંક ઉખસ/ફડચ/૦૧/ખ/૧૯૪/૦૪, તા. ૧૭-૨-૦૪ થી પાઠવેલ કારણદર્શક નોટીસ.

(૪) ગુજરાત સહકારી મંડળીઓ અધિનિયમ-૧૯૬૧ અન્વયેની કલમ -૧૦૭ ની જોગવાઇઓ.

પ્રસ્તાવના

જા.નં. ઉખસ/ફડચ/૦૧/ખ/૩૯૨/૨૦૦૪.–ધી ગુજરાત સહકારી મંડળીઓ અધિનિયમ-૧૯૬૧ અન્વયે શ્રી પામોલ નવા-૩૫ પિયત સહકારી મંડળી લિ., મુ. પામોલ, તા. વિજાપુર, જિલ્લા મહેસાણા નોંધાયેલ સહકારી સંસ્થા છે. (જેનો હવે પછી અહીયાં ''મંડળી'' તરીકે ઉલ્લેખ કરાયેલ છે). સદર મંડળીનો નોંધણી નંબર ૪૨૨૬, તા. ૨૦-૧-૧૯૯૬ છે.

ઉપરોક્ત આમુખ-૧ માં જણાવ્યા મુજબ સદર મંડળીનું તારીખ ૧લી એપ્રિલ,૨૦૦૨ થી તારીખ ૩૧મી માર્ચ, ૨૦૦૩ સુધીના સમયનું અન્વેષણ સબ-ઓડીટર, સહકારી મંડળી., વિજાપુરને સુપ્રત થતાં, તેઓએ સદર મંડળીને ફડચામાં લઇ જઇ, નોંધણી રદ કરવા અંગેનો ખાસ અહેવાલ રજુ કરતા તેઓના ખાસ અહેવાલ આધીન સદર મંડળીને અત્રેની કચેરીના પત્ર ક્રમાંક ઉખસ/ફડચ/૦૧/ખ/૧૯૪/૦૪, તારીખ ૧૭મી જાન્યુઆરી, ૨૦૦૪ થી કારણદર્શક નોટીસ પાઠવેલ હતી.

જેમાં મુદ્દા નં. ૧ થી ૯ બાબતે મંડળીને રજુઆત કરવા સુનાવણી રાખવામાં આવેલ હતી. જેની બજવણી થયેલ છે. મંડળી તરફથી સુનાવણી તારીખે મંડળીના પ્રતિનિધિ હાજર રહેલ નથી.

આમ, મંડળીને રજુઆત કરવા અત્રેથી વ્યાજબી તક પુરી પાડવા છતાં, મંડળી દ્વારા રજુઆત કરાયેલ નથી.

INDEX

આમ, ઉપરોક્ત તમામ બાબતોને જોતાં સદર મંડળીને નીચેના કારણોસર ફડચામાં લઇ જવી કાનૂની રીતે વ્યાજબી જણાય છે.

(૧) સંસ્થાએ છેલ્લા બે ઓડિટ મેમાની દુરસ્તી કરી, દુરસ્તી રીપોર્ટ જે તે ઓડિટરશ્રીને મોકલી આપેલ નથી. જેથી સહકારી કાયદાની કલમ-૮૫ નો ભંગ થયેલ છે.

(૨) સંસ્થાના ઓડિટ સમય દરમ્યાન વાર્ષિક સાધારણ સભા મળેલ નથી. જેથી ફલિત થાય છે કે, કમીટી સભ્યોને મંડળીનો વહીવટ ચલાવવામાં રસ નથી.

(૩) સંસ્થાનો છેલ્લા બે વર્ષનો ઓડીટ વર્ગ ''ડ'' છે.

(૪) પેટા-નિયમની જોગવાઇ મુજબ સંસ્થાની વ્યવસ્થાપક કમીટીની મીટીંગ દર માસે મળવી જોઇએ, જે મળતી નથી જેથી પેટા-નિયમનો ભંગ કરેલ છે.

(૫) સંસ્થામાં તારીખ ૩૧મી માર્ચ, ૨૦૦૩ના અંતે રૂા. ૨૫,૨૪૯-૯૧ ની ખોટ બોલે છે. જે ખોટ સરભર કરવા માટે સંસ્થાના હોદ્દેદારો તરફથી કોઇ જ પ્રયત્ન હાથ ધરવામાં આવેલ નથી અને ખોટમાં દિન-પ્રતિદિન વધારો થાય છે.

(૬) સંસ્થા છેલ્લા બે વર્ષથી બિલકુલ સ્થગિત અવસ્થામાં છે.

(૭) સંસ્થાના હિસાબી કામકાજ તેમજ વહીવટી કામકાજ માટે કાનૂનમાં ઠરાવ્યા મુજબના તેમજ તેની પ્રવૃત્તિને લગતાં જરૂરી બધા પત્રકો તથા રજિસ્ટરો નિભાવેલ નથી.

(૮) સંસ્થાનો વહીવટ કાયદા-કાનૂન અને પેટા-નિયમને સુસંગત રહીને ચલાવવામાં પ્રમુખ/વ્યવસ્થાપક કમીટી નિષ્ફળ ગયેલ છે.

(૯) તારીખ ૧લી એપ્રિલ, ૨૦૦૪ થી છેવટ સુધીના હિસાબી પત્રકો, શેરભંડોળ તેમજ ડેડસ્ટોકની યાદી રજુ કરવા જણાવવા છતાં આજદિન સુધી રજુ કરેલ નથી.

ઉપરોક્ત આમુખ તેમજ પ્રસ્તાવનાની વિગતો ધ્યાને લેતાં, નીચે મુજબ ફડચાનો વચગાળાનો આદેશ કરવામાં આવે છે.

વચગાળાનો આદેશ

શ્રી પામોલ નવા-૩૫ પિયત સહકારી મંડળી લિ., મુ. પામોલ, તા. વિજાપુર, જિલ્લા મહેસાણાની સંસ્થા સહકારી કાયદાધીન રજિસ્ટર્ડ નં. ૪૨૨૬, તા. ૨૦મી જાન્યુઆરી, ૧૯૯૬ થી નોંધવામાં આવેલ. તેને સહકારી કાયદો સને ૧૯૬૧ની કલમ ૧૦૭ (૧) ના ખંડ ક, ગ, (૨) (૪) અન્વયે આથી ફડચામાં લઈ જવામાં આવે છે તથા સદરહુ કાયદાની કલમ-૧૦૮ (૧) અન્વયે ફડચા અધિકારી તરીકે શ્રી એચ. એસ. પટેલ, સહકારી અધિકારી (ફડચો) મહેસાણાની નિમણુંક કરવામાં આવે છે.

નોંધ : ઉપરોક્ત વચગાળાના હુકમ સામે મંડળીને કોઇ રજુઆત કે ખુલાસો કરવો હોય તો, સદર હુકમ નીકળ્યા તારીખથી એક માસની મુદતમાં આ કચેરીને મોકલી આપવાનું જણાવવામાં આવે છે.

મહેસાણા, તારીખ ૨જી એપ્રિલ, ૨૦૦૪.

વંચાણે લીધા :–

(૧) શ્રી સબ-ઓડિટર સહકારી મંડળી., વિસનગર ના પત્ર ક્રમાંક અષણ/૦૧/૩૧/૨૦૦૪, તા. ૩-૨-૦૪ થી રજુ થયેલ ખાસ અહેવાલ.

(૨) અત્રેની કચેરીના પત્ર ક્રમાંક ઉખસ/ફડચ/૦૧/ખ/૨૩૦/૦૪, તા. ૨૭-૨-૦૪ થી પાઠવેલ કારણદર્શક નોટીસ.

(૪) ગુજરાત સહકારી મંડળીઓ અધિનિયમ-૧૯૬૧ અન્વયેની કલમ -૧૦૭ ની જોગવાઇઓ.

પ્રસ્તાવના

જા.નં. ઉખસ/ફડચ/૦૧/ખ/૩૯૩/૨૦૦૪.–ધી ગુજરાત સહકારી મંડળીઓના અધિનિયમ-૧૯૬૧ અન્વયે શ્રી ચામુંડા ખેતી માટે પાણી પુરૂ પાડનારી સહકારી મંડળી લિ., મુ. દવાડા, તા. વિસનગર, જિલ્લા મહેસાણા નોંધાયેલ સહકારી સંસ્થા છે. (જેનો હવે પછી ''મંડળી'' તરીકે ઉલ્લેખ કરાયેલ છે). સદર મંડળીનો નોંધણી નંબર ખે. ૩૦૭૮, તા. ૨૦-૧-૧૯૯૦ છે.

ઉપરોક્ત આમુખ-૧ માં જણાવ્યા મુજબ સદર મંડળીનું તારીખ ૧લી એપ્રિલ,૨૦૦૨ થી તારીખ ૩૧મી માર્ચ, ૨૦૦૩ સુધીના સમયનું અન્વેષણ સબ-ઓડીટર, સહકારી મંડળી., વિસનગરને સુપ્રત થતાં, તેઓ દ્વારા સદર મંડળીને ફડચામાં લઇ જઇ, નોંધણી રદ કરવા અંગેનો ખાસ અહેવાલ થતા તેઓના ખાસ અહેવાલ આધીન સદર મંડળીને અત્રેની કચેરીના પત્ર ક્રમાંક ઉખસ/ફડચ/૦૧/ખ/૨૩૦/૨૦૦૪, તારીખ ૨૭મી ફેબ્રુઆરી, ૨૦૦૪ થી કારણદર્શક નોટીસ પાઠવેલ હતી.

જેમાં મુદ્દા નં. ૧ થી ૧૦ બાબતે મંડળીને રજુઆત કરવા સુનાવણી રાખવામાં આવેલ હતી. જેની બજવણી થયેલ છે. મંડળી તરફથી સુનાવણી તારીખે મંડળીના પ્રતિનિધિ હાજર રહેલ નથી.

આમ, મંડળીને રજુઆત કરવા અત્રેથી વ્યાજબી તક પુરી પાડવા છતાં, મંડળી દ્વારા રજુઆત કરાયેલ નથી.

આમ, ઉપરોક્ત તમામ બાબતોને જોતાં સદર મંડળીને નીચેના કારણોસર ફડચામાં લઇ જવી કાનૂની રીતે વ્યાજબી જણાય છે.

(૧) મંડળી છેલ્લા પાંચ વર્ષથી સ્થગિત અવસ્થામાં છે.

(૨) મંડળીનો છેલ્લા બે વર્ષનો ઓડીટ વર્ગ ''ડ'' છે.

(૩) સંસ્થાએ છેલ્લા પાંચ વર્ષથી ઓડિટ મેમાની દુરસ્તી કરી, દુરસ્તી રીપોર્ટ જે તે ઓડિટરશ્રીને મોકલી આપેલ નથી. જેથી સહકારી કાયદાની કલમ-૮૫ નો ભંગ થયેલ છે.

(૪) સંસ્થાની વાર્ષિક સાધારણ સભા છેલ્લા ઘણા સમયથી મળતી નથી. જેથી ફલિત થાય છે કે, કમીટી સભ્યોને મંડળીનો વહીવટ ચલાવવામાં રસ નથી.

(૫) પેટા-નિયમની જોગવાઇ મુજબ સંસ્થાની વ્યવસ્થાપક કમીટીની મીટીંગ દર માસે મળવી જોઇએ, જે મળેલ નથી. જેથી પેટા-નિયમનો ભંગ કરેલ છે.

(૬) સંસ્થામાં તારીખ ૩૧મી માર્ચ, ૨૦૦૩ના સરવૈયે રૂા. ૫,૨૫૬ ની ચોખ્ખી ખોટ બોલે છે. સંસ્થાની આર્થિક પરિસ્થિતિ ખુબ જ નબળી છે.

(૭) સંસ્થાનું હિસાબી દફતર અસ્તવ્યસ્ત તથા બિલકુલ અધુરૂ તથા અપુરતું જણાયેલ છે. ઓડિટ સમયે જરૂરી વિગતો રજુ કરાતી નથી.

(૮) સંસ્થાના હિસાબી કામકાજ તેમજ વહીવટી કામકાજ માટે કાનૂનમાં ઠરાવ્યા મુજબના તેમજ તેની પ્રવૃત્તિને લગતાં જરૂરી બધા પત્રકો તથા રજીસ્ટરો નિભાવેલ નથી.

(૯) સંસ્થાનો વહીવટ કાયદા-કાનૂન અને પેટા-નિયમને સુસંગત રહીને ચલાવવામાં આવતો નથી.

(૧૦) તારીખ ૧લી એપ્રિલ, ૨૦૦૪ થી છેવટ સુધીના હિસાબી પત્રકો, શેરભંડોળ તેમજ ડેડસ્ટોકની યાદી રજુ કરવા જણાવવા છતાં આજપર્યંત રજુ કરેલ નથી.

ઉપરોક્ત આમુખ તેમજ પ્રસ્તાવનાની વિગતો ધ્યાને લેતાં, નીચે મુજબ ફડચાનો વચગાળાનો આદેશ કરવામાં આવે છે.

વચગાળાનો આદેશ

શ્રી ચામુંડા ખેતી માટે પાણી પુરૂ પાડનારી સહકારી મંડળી લિ., મુ. દવાડા, તા. વિસનગર, જિલ્લા મહેસાણાની સહકારી કાયદાધીન રજિસ્ટર્ડ નં. ખે. ૩૦૭૮, તા. ૧૨મી જાન્યુઆરી, ૧૯૯૦ થી નોંધવામાં આવેલ. તેને સહકારી કાયદો સને ૧૯૬૧ની કલમ ૧૦૭ (૧) ના ખંડ ક, ગ, (૨) (૪) અન્વયે આથી ફડચામાં લઈ જવામાં આવે છે. તથા સદરહુ કાયદાની કલમ-૧૦૮ (૧) અન્વયે ફડચા અધિકારી તરીકે શ્રી એચ. એસ. પટેલ, સહકારી અધિકારી (ફડચો) મહેસાણાની નિમણુંક કરવામાં આવે છે.

નોંધ : ઉપરોક્ત વચગાળાના હુકમ સામે મંડળીને કોઈ રજુઆત કે ખુલાસો કરવો હોય તો, સદર હુકમ નીકળ્યા તારીખથી એક માસની મુદતમાં આ કચેરીને મોકલી આપવાનું જણાવવામાં આવે છે.

મહેસાણા, તારીખ ૨જી એપ્રિલ, ૨૦૦૪.

વંચાણે લીધા :–

(૧) શ્રી ઓડિટર ગ્રેડ-૨ સહકારી મંડળી., મહેસાણાના પત્ર ક્રમાંક અષણ/૦૧/૨૬૨/૦૩, તા. ૨૭-૧૦-૦૩ થી રજુ થયેલ વહીવટી ખાસ અહેવાલ.

(૨) અત્રેની કચેરીના પત્ર ક્રમાંક ઉખસ/ફડચ/૦૧/ખ/૨૯૦૪/૦૩, તા. ૨૨-૧૨-૦૩ થી પાઠવેલ કારણદર્શક નોટીસ.

(૩) અત્રેની કચેરીના પત્ર ક્રમાંક ઉખસ/ફડચ/૦૧/ખ/૮૬/૦૪, તા. ૧૭-૧-૦૪ થી પાઠવેલ કારણદર્શક નોટીસ.

(૪) ગુજરાત સહકારી મંડળીઓ અધિનિયમ-૧૯૬૧ અન્વયેની કલમ -૧૦૭ ની જોગવાઈઓ.

પ્રસ્તાવના

જા. નં. ઉખસ/ફડચ/૦૧/ખ/૩૯૪/૨૦૦૪.—થી ગુજરાત સહકારી મંડળીઓના અધિનિયમ-૧૯૬૧ અન્વયે શ્રી મેનાનગર કો. ઓપ. હાઉસીંગ સોસાયટી લિ., મુ. તા. મહેસાણા, જિલ્લા મહેસાણા નોંધાયેલ સહકારી સંસ્થા છે. (જેનો હવે પછી અહીયાં ''મંડળી'' તરીકે ઉલ્લેખ કરાયેલ છે). સદર મંડળીનો નોંધણી નંબર ઘ-૧૬૪૯૯, તા. ૬-૧૨-૧૯૯૪ છે.

ઉપરોક્ત આમુખ-૧ માં જણાવ્યા મુજબ સદર મંડળીનું તારીખ ૧લી જુલાઈ, ૨૦૦૦ થી તારીખ ૩૧મી માર્ચ, ૨૦૦૩ સુધીના સમયનું અન્વેષણ સબ-ઓડીટર ગ્રેડ-૨, સહકારી મંડળી., મહેસાણાને સુપ્રત થતાં, તેઓએ સદર મંડળીને ફડચામાં લઈ જઈ, નોંધણી રદ કરવા અંગેનો ખાસ અહેવાલ રજુ કરતાં તેઓના ખાસ અહેવાલ આધીન સદર મંડળીને અત્રેની કચેરીના પત્ર ક્રમાંક ઉખસ/ફડચ/૦૧/ખ/૨૯૦૪/૦૪, તારીખ ૨૨મી ડિસેમ્બર, ૨૦૦૩ તેમજ આમુખ-૩ થી કારણદર્શક નોટીસ પાઠવેલ હતી.

જેમાં મુદ્દા નં. ૧ થી ૫ બાબતે મંડળીને રજુઆત કરવા સુનાવણી રાખવામાં આવેલ હતી. જેની બજવણી થયેલ નથી. મંડળી તરફથી સુનાવણી તારીખે મંડળીના પ્રતિનિધિ હાજર રહેલ નથી.

આમ, મંડળીને રજુઆત કરવા અત્રેથી વ્યાજબી તકો પુરી પાડવા છતાં, મંડળી દ્વારા રજુઆત કરાયેલ નથી.

આમ, ઉપરોક્ત તમામ બાબતોને જોતાં સદર મંડળીને નીચેના કારણોસર ફડચામાં લઈ જવી કાનૂની રીતે વ્યાજબી જણાય છે.

(૧) મંડળીએ અગાઉના ઓડિટ મેમાની દુરસ્તી કરી, દુરસ્તી રીપોર્ટ જે તે ઓડિટરશ્રીને નહી મોકલી આપીને, સહકારી કાયદાની કલમ-૮૫ નો ભંગ કરેલ છે.

(૨) મંડળી છેલ્લા ૪ વર્ષથી સ્થગિત અવસ્થામાં છે. જેમાં મંડળીએ પેટા-નિયમ મુજબ વહીવટી ફાળો સભાસદો પાસેથી ઉઘરાવેલ નથી.

(૩) મંડળીનો છેલ્લા ૪ વર્ષનો ઓડીટ વર્ગ ''ડ'' છે.

(૪) પેટા-નિયમની જોગવાઈ મુજબ સંસ્થાની વ્યવસ્થાપક કમીટીની મીટીંગ દર માસે મળવી જોઈએ, જે મળતી નથી. જેથી પેટા-નિયમનો ભંગ કરેલ છે.

(૫) મંડળીએ સભાસદોના રહેઠાણની સગવડ પુરી પાડવા અત્રેથી તારીખ ૧૩મી જુન, ૨૦૦૨ ના રોજ શરતો ૧ થી ૪ ને આધીન રહી જમીન વેચાણની મંજુરી મેળવેલ છે. જે આધીન જાહેર હરાજીથી વેચાણ કરેલ છે કે કેમ તેના આધાર પુરાવા સહ તારીખ ૧લી-૦૩ થી છેવટ સુધીના હિસાબી પત્રો તેમજ કારોબારી સભ્યોની યાદી તથા સભાસદોની યાદી સાથે રજુ કરવા જણાવવા છતાં, આજ પર્યંત રજુ કરેલ નથી.

ઉપરોક્ત આમુખ તેમજ પ્રસ્તાવનાની વિગતો ધ્યાને લેતાં, નીચે મુજબ ફડચાનો વચગાળાનો આદેશ કરવામાં આવે છે.

વચગાળાનો આદેશ

શ્રી મેનાનગર કો. ઓપ. હાઉસીંગ સોસાયટી લિ., મુ. તા. મહેસાણા, જિલ્લા મહેસાણાની સંસ્થા સહકારી કાયદાધીન રજિસ્ટર્ડ નં.ઘ. ૧૬૪૯૯, તા. ૬ઠ્ઠી ડિસેમ્બર, ૧૯૯૪ થી નોંધવામાં આવેલ. તેને સહકારી કાયદો સને ૧૯૬૧ની કલમ ૧૦૭ (૧) ના ખંડ ક, ગ, (૨) (૪) અન્વયે આથી ફડચામાં લઈ જવામાં આવે છે. તથા સદરહુ કાયદાની કલમ-૧૦૮ (૧) અન્વયે ફડચા અધિકારી તરીકે શ્રી એચ. એસ. પટેલ, સહકારી અધિકારી (ફડચો) મહેસાણાની નિમણુંક કરવામાં આવે છે.

નોંધ : ઉપરોક્ત વચગાળાના હુકમ સામે મંડળીને કોઈ રજુઆત કે ખુલાસો કરવો હોય તો, સદર હુકમ નીકળ્યા તારીખથી એક માસની મુદતમાં આ કચેરીને મોકલી આપવાનું જણાવવામાં આવે છે.

મહેસાણા, તારીખ ૨જી એપ્રિલ, ૨૦૦૪.

વંચાણે લીધા :–

(૧) શ્રી ઓડિટર ગ્રેડ-૧, સહકારી મંડળી., મહેસાણાના પત્ર ક્રમાંક અષણ/ફડચ/૬૨/૨૦૦૪, તા. ૩-૩-૦૪ થી રજુ થયેલ ખાસ વહીવટી અહેવાલ.

(૨) અત્રેની કચેરીના પત્ર ક્રમાંક ઉખસ/ફડચ/૦૧/ખ/૩૦૮/૦૪, તા. ૧૧-૩-૦૪ થી પાઠવેલ કારણદર્શક નોટીસ.

(૪) ગુજરાત સહકારી મંડળીઓ અધિનિયમ-૧૯૬૧ અન્વયેની કલમ -૧૦૭ ની જોગવાઈઓ.

પ્રસ્તાવના

જા.નં. ઉખસ/ફડચ/૦૧/ખ/૩૯૫/૨૦૦૪.–ધી ગુજરાત સહકારી મંડળીઓ અધિનિયમ-૧૯૬૧ અન્વયે શ્રી સુરજ તેલીબીયાં ઉત્પાદક સહકારી મંડળી લિ., મુ. સુરજ, તા. કડી, જિલ્લા મહેસાણા નોંધાયેલ સહકારી સંસ્થા છે. (જેનો હવે પછી અહીયાં ''મંડળી'' તરીકે ઉલ્લેખ કરાયેલ છે). સદર મંડળીનો નોંધણી નંબર સે. તે. ૨૨૬૭૬, તા. ૭-૩-૧૯૮૮ છે.

ઉપરોક્ત આમુખ-૧ માં જણાવ્યા મુજબ સદર મંડળીનું તારીખ ૧લી એપ્રિલ,૨૦૦૨ થી તારીખ ૩૧મી માર્ચ, ૨૦૦૩ સુધીના સમયનું અન્વેષણ ઓડીટર ગ્રેડ-૧, સહકારી મંડળી., મહેસાણાને સુપ્રત થતાં, તેઓએ સદર મંડળીને ફડચામાં લઈ જઈ, નોંધણી રદ કરવા અંગેનો ખાસ અહેવાલ રજુ કરતાં તેઓના ખાસ અહેવાલ આધીન સદર મંડળીને અત્રેની કચેરીના પત્ર ક્રમાંક ઉખસ/ફડચ/૦૧/ખ/૩૦૮/૨૦૦૪, તારીખ ૧૧મી માર્ચ, ૨૦૦૪ થી કારણદર્શક નોટીસ પાઠવેલ હતી.

જેમાં મુદા નં. ૧ થી ૧૧ બાબતે મંડળીને રજુઆત કરવા સુનાવણી રાખવામાં આવેલ હતી. જેની બજવણી થયેલ છે. મંડળી તરફથી સુનાવણી તારીખે મંડળીના પ્રતિનિધિ હાજર રહેલ નથી.

આમ, મંડળીને રજુઆત કરવા અત્રેથી વ્યાજબી તક પુરી પાડવા છતાં, મંડળી દ્વારા રજુઆત કરાયેલ નથી.

આમ, ઉપરોક્ત તમામ બાબતોને જોતાં સદર મંડળીને નીચેના કારણોસર ફડચામાં લઈ જવી કાનૂની રીતે વ્યાજબી જણાય છે.

(૧) મંડળી છેલ્લા પાંચ વર્ષથી સ્થગિત છે. જેથી, પેટાનિયમ-૨ મુજબ રાટડા પુલીંગ વગેરેના ઉદેશો હાથ ધરેલ નથી.

(૨) મંડળીનો છેલ્લા ત્રણ વર્ષનો ઓડીટ વર્ગ ''ડ'' છે.

(૩) મંડળી અર્થક્ષમ/કાર્યક્ષમ નથી.

(૪) મંડળીમાં કોઈ પગારદાર કર્મચારી નથી. જેથી મંડળી ચલાવવામાં હોદ્દેદારોને સહેજપણ રસ નથી.

(૫) મંડળીએ છેલ્લા પાંચ વર્ષથી ઓડિટ મેમાની દુરસ્તી નહી કરીને સહકારી કાયદાની કલમ-૮૫ નો ભંગ કરેલ છે.

(૬) મંડળીએ અગત્યના રજિસ્ટર જેવાં કે, સભાસદ રજિ., શેર રજિ., શેર વ્યક્તિગત ખાતાવહી, જમા પાવતી બુક, શેર રોકાણ રજિ. જમા પાવતીનું સ્ટોક અને વપરાશ રજિસ્ટર નિભાવેલ નથી.

(૭) ઓડિટ સમયગાળામાં મંડળીમાં એકપણ વ્યવસ્થાપક કમીટીની બેઠક મળેલ નથી. જેથી સહકારી કાયદાની કલમ-૭૪ તથા પેટા-કાયદાની કલમ-૩૨,૩૮ નો ભંગ કરેલ છે.

(૮) મંડળીએ વાર્ષિક સાધારણ સહ નહી બોલાવીને સહકારી કાયદાની કલમ-૭૭ તથા પેટા-કાયદાની કલમ-૨૦ નો ભંગ થયેલ છે. તથા તે અંગે ખાતાની મંજૂરી મેળવેલ નથી.

(૯) ગત ઓડિટ મેમાના મુદ્દા નં. ૮ મુજબ મંડળીના પ્રમુખશ્રી શંભુભાઈ બબલદાસ પટેલની પાસેથી રૂા. ૩૮,૩૦૦નું રોકડ ધિરાણ મુદતવીતી બાકી પડે છે. જે વ્ય. કમીટીના ઠરાવ નં. ૨, તારીખ ૧લી એપ્રિલ, ૨૦૦૦ મુજબ ૧૪ % લેખે રૂા. ૨૧,૪૫૦ વ્યાજ ગણતરી સાથે રૂા. ૫૯,૭૫૦ ની વસુલાત આવેલ નથી. તેથી પ્રમુખશ્રી મુદતવીતી બાકીદાર હોઈ, પેટા-નિયમ ૨૯(૧) મુજબ પ્રમુખ તરીકે કમીટીમાં ચાલુ રહી શકે નહી. તથા સદર રકમની વસુલાત અંગે કોઈ કાર્યવાહી હાથ ધરાયેલ નથી.

(૧૦) મંડળીએ પેટા-કાયદાની કલમ-૨, ૧૦ (૫), ૧૧ (અ) (૧), ૧૭, ૨૦, ૨૯ (૧), ૩૨, ૩૮, ૩૯, ૪૦, ૪૩ (૪), ૪૩ (અ)(૫), ૪૫ નો સતત ભંગ કરેલ છે.

(૧૧) તારીખ ૧લી એપ્રિલ, ૨૦૦૩ થી છેવટ સુધીના હિસાબી પત્રકો, શેરભંડોળ તેમજ ડેડસ્ટોકની યાદી રજુ કરવા જણાવવા છતાં આજદિન સુધી રજુ કરેલ નથી.

ઉપરોક્ત આમુખ તેમજ પ્રસ્તાવનાની વિગતો ધ્યાને લેતાં, નીચે મુજબ ફડચાનો વચગાળાનો આદેશ કરવામાં આવે છે.

વચગાળાનો આદેશ

શ્રી સુરજ તેલીબીયાં ઉત્પાદક સહકારી મંડળી લિ., મુ. સુરજ, તા. કડી, જિલ્લા મહેસાણાની સંસ્થા સહકારી કાયદાધીન રજિસ્ટર્ડ નં. સે. તે. ૨૨૬૭૬, તા. ૨૦મી જાન્યુઆરી, ૧૯૮૮ થી નોંધવામાં આવેલ. તેને સહકારી કાયદો સને ૧૯૬૧ની કલમ ૧૦૭ (૧) ના ખંડ ક, ગ, (૨) (૪) અન્વયે આથી ફડચામાં લઈ જવામાં આવે છે. તથા સદરહુ કાયદાની કલમ-૧૦૮ (૧) અન્વયે ફડચા અધિકારી તરીકે શ્રી એચ. એસ. પટેલ, સહકારી અધિકારી (ફડચો) મહેસાણાની નિમણુંક કરવામાં આવે છે.

નોંધ : ઉપરોક્ત વચગાળાના હુકમ સામે મંડળીને કોઇ રજુઆત કે ખુલાસો કરવો હોય તો, સદર હુકમ નીકળ્યા તારીખથી એક માસની મુદતમાં આ કચેરીને મોકલી આપવાનું જણાવવામાં આવે છે.

મહેસાણા, તારીખ ૨જી એપ્રિલ, ૨૦૦૪.

વંચાણે લીધા :–

(૧) શ્રી સબ-ઓડિટર સહકારી મંડળી., ખેરાલુ ના તા. ૧-૪-૨૦૦૨ થી તા. ૩૧-૩-૦૩ સુધીના સમયની અન્વેષણ નોંધ.

(૨) અત્રેની કચેરીના પત્ર ક્રમાંક ઉખસ/ફડચ/૦૧/ખ/૧૨૬/૦૪, તા. ૯-૨-૦૪ થી પાઠવેલ કારણદર્શક નોટીસ.

(૪) ગુજરાત સહકારી મંડળીઓ અધિનિયમ-૧૯૬૧ અન્વયેની કલમ -૧૦૭ ની જોગવાઇઓ.

પ્રસ્તાવના

જા.નં. ઉખસ/ફડચ/૦૧/ખ/૮૨૪/૨૦૦૪.–ધી ગુજરાત સહકારી મંડળીઓના અધિનિયમ-૧૯૬૧ અન્વયે શ્રી નાની ભાલુ વૃક્ષ ઉત્પાદક સહકારી મંડળી લિ., મુ. નાની ભાલુ, તા. ખેરાલુ, જિલ્લા મહેસાણા નોંધાયેલ સહકારી સંસ્થા છે. (જેનો હવે પછી અહીયાં "મંડળી" તરીકે ઉલ્લેખ કરાયેલ છે). સદર મંડળીનો નોંધણી નંબર ૪૨૩૭, તા. ૧૦-૧૧-૨૦૦૩ છે.

ઉપરોક્ત આમુખ-૧ માં જણાવ્યા મુજબ સદર મંડળીનું તારીખ ૧લી એપ્રિલ,૨૦૦૨ થી તારીખ ૩૧મી માર્ચ, ૨૦૦૩ સુધીના સમયનું અન્વેષણ સબ-ઓડીટર, સહકારી મંડળી., ખેરાલુને સુપ્રત થતાં, તેઓએ સદર મંડળીનું ઓડિટ પૂર્ણ કરી, ઓડિટ નોંધ અત્રે મોકલી આપેલ છે.જેની ચકાસણી કરી તે ઓડિટ નોંધ આધીન સદર મંડળીને અત્રેની કચેરીના પત્ર ક્રમાંક ઉખસ/ફડચ/૦૧/ખ/૧૨૬/૨૦૦૪, તારીખ ૯મી ફેબ્રુઆરી, ૨૦૦૪ થી કારણદર્શક નોટીસ પાઠવેલ હતી.

જેમાં મુદ્દા નં. ૧ થી ૯ બાબતે મંડળીને રજુઆત કરવા સુનાવણી રાખવામાં આવેલ હતી. જેની બજવણી થયેલ છે. મંડળી તરફથી સુનાવણી તારીખે મંડળીના પ્રતિનિધિ હાજર રહેલ નથી.

આમ, મંડળીને રજુઆત કરવા અત્રેથી વ્યાજબી તક પુરી પાડવા છતાં, મંડળી દ્વારા રજુઆત કરાયેલ નથી.

આમ, ઉપરોક્ત તમામ બાબતોને જોતાં સદર મંડળીને નીચેના કારણોસર ફડચામાં લઇ જવી કાનૂની રીતે વ્યાજબી જણાય છે.

(૧) મંડળીનો ઓડીટ વર્ગ "ક" છે.

(૨) મંડળીના પેટા-નિયમ જોગવાઇ મુજબ મુખ્ય પ્રવૃત્તિ વૃક્ષોનું વાવેતર કરી સભાસદોને રોજી-રોટી પુરી પાડવાની છે. જે કામગીરી મંડળીએ શરૂ કરેલ નથી.

(૩) મંડળીએ શરૂથી તારીખ ૩૧મી માર્ચ, ૨૦૦૨ સુધીના થયેલ ઓડિટ મેમાની ખામીઓની દુરસ્તી કરી, જે તે ઓડિટરશ્રીને નહી મોકલી આપીને સહકારી કાયદાની કલમ-૮૫ નો ભંગ કરેલ છે.

(૪) વ્યવસ્થાપક કમીટીની બેઠકો નિયમિત બોલાવી આવક/ખર્ચના હિસાબો વંચાણે લઇ મંજુર કરવામાં આવતા નથી.

(૫) મંડળીના પેટા-નિયમ મુજબ અગત્યનું દફતર નિભાવવામાં આવતું નથી.

(૬) મંડળીની વાર્ષિક સાધારણ સભામાં અગત્યના ઠરાવો જેવા કે ઓડિટ નોંધ વંચાણે લેવી, આંતરિક ઓડિટરની નિમણુંક કરવી, વાર્ષિક હિસાબો મંજુર કરવા વગેરે ઠરાવો થયેલ નથી.

(૭) મંડળીમાં તારીખ ૩૧મી માર્ચ, ૨૦૦૩ના અંતે એકત્રિત ખોટ રૂા. ૪,૫૭૫ બોલે છે. જે સરભર કરવા મંડળી દ્વારા કોઇ કાર્યવાહી હાથ ધરાયેલ નથી.

(૮) મંત્રીશ્રીના જામીન ખત મેળવાયેલ નથી.

(૯) તારીખ ૧લી એપ્રિલ, ૨૦૦૪ થી છેવટ સુધીના હિસાબી પત્રકો, ડેડસ્ટોક તેમજ, શેરભંડોળની યાદી રજુ કરવા જણાવવા છતાં આજપર્યંત રજુ કરેલ નથી.

ઉપરોક્ત આમુખ તેમજ પ્રસ્તાવનાની વિગતો ધ્યાને લેતાં, નીચે મુજબ ફડચાનો વચગાળાનો આદેશ કરવામાં આવે છે.

વચગાળાનો આદેશ

શ્રી નાની ભાલુ વૃક્ષ ઉત્પાદક સહકારી મંડળી લિ., મુ. નાની ભાલુ, તા. ખેરાલુ, જિલ્લા મહેસાણાની સહકારી કાયદાધીન રજિસ્ટર્ડ નં. ૪૨૩૭, તા. ૧૦મી નવેમ્બર, ૨૦૦૩ થી નોંધવામાં આવેલ. તેને સહકારી કાયદો સને ૧૯૬૧ની કલમ ૧૦૭ (૧) ના ખંડ ક, ગ, (૨) (૪) અન્વયે આથી ફડચામાં લઈ જવામાં આવે છે. તથા સદરહુ કાયદાની કલમ-૧૦૮ (૧) અન્વયે ફડચા અધિકારી તરીકે શ્રી સી. એ. પટેલ, મદદ સહકારી અધિકારી લગત કચેરીની નિમણુંક કરવામાં આવે છે.

નોંધ : ઉપરોક્ત વચગાળાના હુકમ સામે મંડળીને કોઇ રજુઆત કે ખુલાસો કરવો હોય તો, સદર હુકમ નીકળ્યા તારીખથી એક માસની મુદતમાં આ કચેરીને મોકલી આપવાનું જણાવવામાં આવે છે.

મહેસાણા, તારીખ ૬ઠ્ઠી એપ્રિલ, ૨૦૦૪.

નં. ઉખસ/નધણ/સે ૩૩૨૪૨/ખ/૪૧૭/૨૦૦૪.–આથી જાહેર કરે છે કે, શ્રી હેડુવા-હનુમંત તેજાના અને તેલી ઉત્પાદક સહકારી મંડળી લિ., મર્યાદિત સ્થળ ઢેકવા હનુમંત, તાલુકો મહેસાણા, જિલ્લો મહેસાણા

સને ૧૯૬૧ નો ગુજરાત કાયદો (ગુજરાત સહકારી મંડળીઓનો કાયદો, ૧૯૬૧) ની કલમ ૯ અન્વયે આજરોજ નોંધવામાં આવી છે.

મહેસાણા, તારીખ ૯મી એપ્રિલ, ૨૦૦૪.

વંચાણે લીધા :–

(૧) મદદનીશ જિલ્લા રજિસ્ટ્રારશ્રી, સહકારી મંડળી (જિલ્લા પંચાયત) મહેસાણાના પત્ર ક્રમાંક/નધણ/૮૫૩/૨૦૦૪, તા. ૫-૨-૨૦૦૪ થી રજુ થયેલ ખાસ અહેવાલ.

INDEX

(૨) અત્રેની કચેરીના પત્ર ક્રમાંક ઉખસ/ફડચ/૦૧/ખ/૨૩૧/૦૪, તા. ૨૭-૨-૦૪ થી પાઠવેલ કારણદર્શક નોટીસ.

(૪) ગુજરાત સહકારી મંડળીઓ અધિનિયમ-૧૯૬૧ અન્વયેની કલમ -૧૦૭ ની જોગવાઇઓ.

પ્રસ્તાવના

જા.નં. ઉખસ/ફડચ/૦૧/ખ/૪૨૩/૨૦૦૪.–ધી ગુજરાત સહકારી મંડળીઓ અધિનિયમ-૧૯૬૧ અન્વયે શ્રી મુક્તિનગર કો. ઓપ. હાઉસીંગ સોસાયટી લિ., મુ.મકતુપુર, તા. ઊંઝા, જિલ્લા મહેસાણા નોંધાયેલ સહકારી સંસ્થા છે. (જેનો હવે પછી અહીંયાં ''મંડળી'' તરીકે ઉલ્લેખ કરાયેલ છે). સદર મંડળીનો નોંધણી નંબર ઘ-૬૬૪૯, તા. ૧૪-૧૨-૧૯૭૭ છે.

ઉપરોક્ત આમુખ-૧ માં જણાવ્યા મુજબ સદર મંડળીની મદદનીશ જિલ્લા રજિસ્ટ્રાર, સહકારી મંડળી જિલ્લા પંચાયત, મહેસાણાએ રૂબરૂ મુલાકાત લઇ સદર મંડળીને ફડચામાં લઇ જઇ, નોંધણી રદ કરવા અંગેનો ખાસ અહેવાલ રજુ કરવા તેઓનાં ખાસ અહેવાલ આધીન સદર મંડળીને અત્રેની કચેરીના પત્ર ક્રમાંક ઉખસ/ફડચ/૦૧/ખ/૨૩૧/૨૦૦૪, તારીખ ૨૭મી ફેબ્રુઆરી, ૨૦૦૪ થી કારણદર્શક નોટીસ પાઠવેલ હતી.

જેમાં મુદ્દા નં. ૧ થી ૮ બાબતે મંડળીને રજુઆત કરવા સુનાવણી રાખવામાં આવેલ હતી. જેની બજવણી થયેલ છે. મંડળી તરફથી સુનાવણી તારીખે મંડળીના પ્રતિનિધિ હાજર રહેલ નથી.

આમ, મંડળીને રજુઆત કરવા અત્રેથી વ્યાજબી તક પુરી પાડવા છતાં, મંડળી દ્વારા રજુઆત કરાયેલ નથી.

આમ, ઉપરોક્ત તમામ બાબતોને જોતાં સદર મંડળીને નીચેના કારણોસર ફડચામાં લઇ જવી કાનૂની રીતે વ્યાજબી જણાય છે.

(૧) મંડળીઓ અગાઉના ઓડિટ મેમાની દુરસ્તી કરી, દુરસ્તી રીપોર્ટ જે તે ઓડિટરશ્રીને મોકલી આપેલ નથી. જેથી સહકારી કાયદાની કલમ-૮૫ નો ભંગ થયેલ છે.

(૨) પેટા-નિયમની જોગવાઇ મુજબ સંસ્થાની વ્યવસ્થાપક કમીટીના મીટીંગ દર માસે મળવી જોઈએ, જે મળતી નથી. જેથી પેટાનિયમનો ભંગ કરેલ છે.

(૩) મંડળીએ તેના પેટા-નિયમ જોગવાઇઓના ઉદ્દેશો પ્રમાણેની પ્રવૃત્તિ હાથ ધરેલ નથી.

(૪) મંડળીનો છેલ્લા પાંચ વર્ષનો ઓડિટ વર્ગ ''ક'' છે.

(૫) મંડળીના સભાસદોને સરકારશ્રી તરફથી ગામતળની જમીનના પ્લોટ મળેલ છે. જે પ્લોટો જે તે વ્યક્તિઓની માલિકીના નામે હોઇ, મંડળીના નામે પ્લોટ ટ્રાન્સફર કરવાના હેતુસર નોંધણી કરાવેલ. પરંતુ, સભાસદોએ પ્લોટ મંડળીના નામે કરી આપવાની ના પાડતાં મંડળીની જરૂરીયાત જણાતી નથી.

(૬) મદદનીશ જિલ્લા રજિસ્ટ્રાર (પંચાયત), સહકારી મંડળી મહેસાણાના પત્રાંક જીપમ/સહક/નધણ/૪/૦૪ તારીખ ૧લી જાન્યુઆરી, ૨૦૦૪થી મંડળીના માનદ મંત્રીશ્રીને તારીખ ૧૯મી જાન્યુઆરી, ૨૦૦૪ ના રોજ રેકર્ડ સાથે હાજર રહેવા જણાવેલ, તેમ છતાં હાજર રહેલ નથી.

(૭) મદદનીશ જિલ્લા રજિસ્ટ્રાર (પંચાયત), સહકારી મંડળી મહેસાણાના પત્રાંક જીપમ/સહક/નધણ/૨૬૮/૦૪, તારીખ ૨૧મી જાન્યુઆરી, ૨૦૦૪ના રજિ. પોસ્ટ એ. ડી. થી મંડળીની વાર્ષિક સાધારણ સભા તારીખ ૧૭મી ફેબ્રુઆરી,૨૦૦૪ના રોજ ભરવા સુચના આપેલ અને તમામ સભ્યોએ આ અંગેનો એજન્ડા બજાવી મદદનીશ જિલ્લા રજિસ્ટ્રારશ્રી (પંચાયત), સહકારી મંડળી મહેસાણાને જાણ કરવા જણાવવાં છતાં, આ બાબતે કોઇ જાણ કરેલ નથી કે સાધારણ સભા બોલાવેલ નથી.

(૮) તારીખ ૧લી એપ્રિલ, ૨૦૦૨ થી છેવટ સુધીના હિસાબી પત્રકો, શેરભંડોળ તેમજ, ડેડસ્ટોકની યાદી રજુ કરવા જણાવવા છતાં આજદિન સુધી રજુ કરેલ નથી.

ઉપરોક્ત આમુખ તેમજ પ્રસ્તાવનાની વિગતો ધ્યાને લેતાં, નીચે મુજબ ફડચાનો વચગાળાનો આદેશ કરવામાં આવે છે.

વચગાળાનો આદેશ

શ્રી મુક્તિનગર કો. ઓપ. હાઉસીંગ સોસાયટી લિ., મુ.મકતુપુર, તા. ઊંઝા, જિલ્લા મહેસાણાની સહકારી કાયદાધીન રજિસ્ટર્ડ નં. ઘ-૬૬૪૯, તા. ૧૪મી ડિસેમ્બર, ૧૯૭૭થી નોંધવામાં આવેલ. તેને સહકારી કાયદો સને ૧૯૬૧ની કલમ ૧૦૭ (૧) ના ખંડ ક, ગ, (૨) (૪) અન્વયે આથી ફડચામાં લઈ જવામાં આવે છે. તથા સદરહુ કાયદાની કલમ-૧૦૮ (૧) અન્વયે ફડચા અધિકારી તરીકે સહકારી અધિકારી (ફડચો) મહેસાણાની નિમણુંક કરવામાં આવે છે.

નોંધ : ઉપરોક્ત વચગાળાના હુકમ સામે મંડળીને કોઇ રજુઆત કે ખુલાસો કરવો હોય તો, સદર હુકમ નીકળ્યા તારીખથી એક માસની મુદતમાં આ કચેરીને મોકલી આપવાનું જણાવવામાં આવે છે.

મહેસાણા, તારીખ ૧૩મી એપ્રિલ, ૨૦૦૪.

એચ. એન. પટેલ,
જિલ્લા રજિસ્ટ્રાર,
સહકારી મંડળીઓ, મહેસાણા.

નં. જીઉક/મહે/નધણ/૭૪૯/૫૧૩૨/૨૦૦૪/ઉ. ૬૩૮૪/૨૦૦૪.–આથી જાહેર કરે છે કે, શ્રી ચર્મ ઉદ્યોગ સહકારી મંડળી લિ., ચાણસ્મા, તાલુકો ચાણસ્મા, જિલ્લો પાટણને સને ૧૯૬૧નો ગુજરાત કાયદો (ગુજરાત સહકારી મંડળીઓનો કાયદો, ૧૯૬૧) ની કલમ ૯ અન્વયે નોંધવામાં આવી છે.

આઇ. આઇ. શેખ,
જિલ્લા રજિસ્ટ્રાર,
સહકારી મંડળીઓ, (ઉદ્યોગ)
મહેસાણા.

મહેસાણા, તારીખ ૩૧મી માર્ચ, ૨૦૦૪.

વંચાણે લીધા :–

(૧) ધી બરોડા સેન્ટ્રલ કો. ઓપ. બેન્ક લિ,. વડોદરાના તારીખ ૩૧-૧-૨૦૦૨ ના જા. નં. ૧૧૧૬૨નો પત્ર.

(૨) અત્રેની કચેરીની કારણદર્શક નોટીસ ક્રમાંક વહટ/૦૧/ધ-૧/૩૬૧/ તા. ૧૩-૯-૨૦૦૨.

(૩) ગુજરાત સહકારી મંડળીઓના અધિનિયમ, ૧૯૬૧ની કલમ-૮૧ ની જોગવાઇ.

(૪) અત્રેની કચેરીના મદદનીશ સહકારી અધિકારીનો તા. ૩૧-૩-૨૦૦૪ નો સ્થળ તપાસ અહેવાલ.

જા. નં. વહટ/૦૧/ધ-૧/૧૦૮/૫૭૫૪/૨૦૦૪.–ધી માંડવા વિવિધ કાર્યકારી સહકારી મંડળી લિ., મુકામ માંડવા, તાલુકો ડભોઇ, જિલ્લો વડોદરા, એ ગુજરાત સહકારી મંડળી અધિનિયમ-૧૯૬૧, હેઠળ નોંધાયેલ સહકારી મંડળી છે. જેનો હવે પછી આ કામે ''મંડળી'' તરીકે ઉલ્લેખ કરવામાં આવેલ છે.

આમુખ-(૧) નાં પત્રથી ધી બરોડા સેન્ટ્રલ કો. ઓપ. બેન્ક લિ,. વડોદરાની અત્રેની કચેરીમાં રજુ થયેલી દરખાસ્તથી નીચે જણાવેલ કારણોસર સદર મંડળીને સહકારી કાયદાની કલમ-૮૧ હેઠળ બેંક વહીવટ હેઠળ મુકવા ભલામણ થયેલ છે.

(૧) સદર સંસ્થા પાસે બેંક લોન રૂા. ૮૧,૦૭,૩૦૦ મુદ્દલ તથા વ્યાજ રૂા. ૩૧,૬૯,૨૯૬ બાકી છે. જે તમામ મુદતવીતી બાકીદાર છે.

(૨) મંડળીમાં ૧૩૬ સભાસદો ઉપર સહકારી કાયદાની કલમ-૧૦૬ મુજબ દાવા કરવાની કાર્યવાહી બાકી છે. તેમની પાસે રૂા. ૭૯,૧૨,૭૮૫ બાકી છે.

(૩) મંડળીના ૭ વ્યવસ્થાપક કમીટી સભ્યો મુદતવીતી બાકીદાર છે. તેઓ કમીટીમાં ચાલુ રહી શકે નહી., તેઓને કમીટીમાંથી દુર કર્યા નથી.

(૪) મંડળીના બાકીદાર સભાસદોના પાકો એકત્ર કરી, તેનું વેચાણ મંડળી મારફતે કરવા કોઇ વ્યવસ્થા કરેલ નથી. સભાસદો બારોબાર વેચાણ કરતા હોઇ, તેમને અટકાવ્યા નથી., અથવા તેમાંથી વસુલાત કરવા કોઈ પગલા લીધા નથી. મંડળીના સંચાલકોને ધિરાણ વસુલાતમાં રસ નથી.

(૫) મંડળીની વ્યવસ્થાપક કમીટી/મંત્રી ફરજો બજાવવામાં નિષ્ક્રીય અને બેદરકાર રહે છે. મંડળીના પેટા-નિયમો અનુસાર કામગીરી કરવામાં આવતી નથી.

(૬) મંડળીનું ઓડીટ તારીખ ૩૦મી જુન, ૧૯૯૬ સુધીનું થયેલ છે. બેંક ઇન્સ્પેકશન દરમ્યાન વધુ સિલક હાથ ઉપર જણાઇ છે. રોજમેળ નિયમિત લખાતો નથી.

(૭) મંડળીનું કામકાજ બિલકુલ સ્થગિત દશામાં છે. ધિરાણ વસુલાતની કાર્યવાહી થતી નથી. મંડળીના સંચાલકોની નિષ્ક્રીયતાને કારણે ધિરાણ પ્રવૃતિમાં અવરોધ આવેલ છે.

(૮) મંડળીની કામગીરી સ્થગિત દશામાં હોઇ, આર્થિક નાણાકીય પરિસ્થિતિ નબળી પડી ગયેલી છે. જેથી બેક લોન તથા સભાસદ વસુલાત જોખમમાં મુકાયેલ છે.

(૯) મંડળીની બેંક તપાસણી તથા સહકારી ઓડીટરના મેમાની ખામીઓની દુરસ્તી કરવામાં આવતી નથી.

(૧૦) ખર્ચના વાઉચર ઉપર સહીઓ મેળવેલ નથી., કરજ ખાતામાં સહી મેળવેલ નથી.

ઉપરોક્ત સંજોગોમાં મંડળીની આર્થિક પરિસ્થિતિ નબળી થયેલ હોઇ, કામકાજ બિલકુલ બંધ હોઇ, સંચાલકોને વસુલાતની પ્રવૃત્તિમાં રસ જણાતો ન હોઇ, સહકારી કાયદાની કલમ-૮૧ હેઠળ મંડળીની વ્યવસ્થાપક સમિતિને દુર કરી, વહીવટદારની નિમણુંક કરવા બાબતે રજુઆત કરવા માટે આમુખ (૨) ની કારણદર્શક નોટીસથી રૂબરૂ સુનાવણીમાં હાજર રહેવા જણાવતાં, મંડળીના હોદેદારોએ તારીખ ૨૮મી ઓક્ટોબર, ૨૦૦૨ના રોજ હાજર રહી લેખિતમાં રજુઆત કરી, મંડળીને વહીવટમાં ન લઇ જવા વિનંતી કરેલ તેના અનુસંધાને સદર મંડળીમાં વહીવટદાર નિમવા બાબતે સ્થળ તપાસ કરી અંહેવાલ રજુ કરવા અત્રેની કચેરીના મદદનીશ સહકારી અધિકારીને જણાવતાં તેઓએ તેમના આમુખ (૪) ના સ્થળ તપાસ અહેવાલ મુજબ મજકૂર મંડળીના હોદેદારો ગમે તે કારણે ખોટા બહાનાઓ કાઢી તપાસ કરાવતા નથી. અને સહકાર આપતા નથી. તેમજ બેંક તરફથી જણાવ્યા મુજબ મુદતવીતી બાકીદારો સામે મંડળીએ દાવાઓ કરેલ ન હોઈ, વસુલાત ન આપેલ હોઇ, બેંક તપાસણીમાં સહકાર આપતા ન હોઇ, આમ મંડળીના હોદેદારોને મંડળી ચલાવવામાં રસ ન હોઇ, નીચે મુજબનો હુકમ કરવામાં આવે છે.

હુકમ

હું, ડી. જી. દલાલ, જિલ્લા રજિસ્ટ્રાર, સહકારી મંડળીઓ, વડોદરાને ગુજરાત સહકારી મંડળી અધિનિયમ, ૧૯૬૧, કલમ-૮૧ અન્વયે પ્રાપ્ત થયેલ સત્તાની રૂએ ધી માંડવા વિવિધ કાર્યકારી સહકારી મંડળી લિ., મુકામ માંડવા, તાલુકો ડભોઇ, જિલ્લો વડોદરાની વ્યવસ્થાપક સમિતિને પ્રાથમિક તબક્કે વહીવટદાર વહીવટ સંભાળે, તે તારીખ થી એક વર્ષ માટે બરતરફ કરવાનો હુકમ કરૂં છું. મજકુર કાયદાની કલમ-૮૧ અનુસાર નીચેની શરતોને આધિન રહીને વહીવટદાર તરીકે ધી બરોડા સેન્ટ્રલ કો. ઓપ. બેન્ક લિ., વડોદરાની નિમણુંક કરવામાં આવે છે.

(૧) મંડળીના રોજબરોજના કામકાજ અંગેનો તેમજ વહીવટદારશ્રીનો મુસાફરી ખર્ચ મંડળીના ભંડોળમાંથી પાડવાનો રહેશે.

(૨) નિમણુંક દરમ્યાન મંડળીની વ્યવસ્થાપક સમિતિના તમામ હક્કો ભોગવવા અને મંડળીની તમામ કામગીરી અત્રેની દેખરેખ અને સંમતિ હેઠળ કરવાની રહેશે.

(૩) વહીવટદારે મંડળીનો પ્રગતિ અહેવાલ અને હિસાબી પત્રકો દર માસે આ કચેરીને રજુ કરવાના રહેશે.

(૪) વહીવટદારે ભોગવટો સમય પુરો થયેથી ચૂંટણી કરી, નવીન કમીટીની રચના કરી, ચાર્જ સુપ્રત કરવાનો રહેશે, નહી તો ત્રણ માસ અગાઉ મુદત વધારવાની દરખાસ્ત મોકલવાની રહેશે.

ડી. જી. દલાલ,
જિલ્લા રજીસ્ટ્રાર,
સહકારી મંડળીઓ, વડોદરા.

વડોદરા, તારીખ ૧૫મી એપ્રિલ, ૨૦૦૪.

INDEX

વંચાણે લીધા :–

(૧) અત્રેની કચેરીના હુકમ ક્રમાંક અક્સ/૦૧/ખ/૨૪૫/૦૩, તા. ૩૦-૪-૦૩.

(૨) શ્રી બી. એ. બાવા, વહીવટદાર, શ્રી વિદ્યાનગર કો. ઓપ. હાઉસીંગ સો. લિ., ચાણસ્માનો તા. ૨-૪-૦૪ નો પત્ર.

(૩) ધી ગુજરાત સહકારી મંડળી અધિનિયમ, ૧૯૬૧ની કલમ-૮૧ની જોગવાઈઓ.

પ્રસ્તાવના

જા. નંબર અક્સ/૦૧/ખ/૫૭૬/૦૪.– શ્રી વિદ્યાનગર કો. ઓપ. હાઉસીંગ સો. લિ., ચાણસ્મા, આથી ગુજરાત સહકારી મંડળી અધિનિયમ, ૧૯૬૧ની કલમ-૮૧ ની જોગવાઈઓ મુજબ વહીવટદારની વ્યવસ્થા કરવામાં આવેલ હતી. આમુખ-૧ માં જણાવેલ હુકમથી શ્રી બી. એ. બાવા, વહીવટદાર, શ્રી વિદ્યાનગર કો. ઓપ. હાઉસીંગ સો. લિ., ચાણસ્માને તારીખ ૧૬મી સપ્ટેમ્બર, ૨૦૦૨ થી તારીખ ૧૦મી સપ્ટેમ્બર, ૨૦૦૩ સુધી વધુ એક વર્ષ માટે નિમણુંક આપેલ હતી. આમુખ-૨ માં જણાવેલ પત્રથી શ્રી બી. એ. બાવા, વહીવટદારએ એવી જાણ કરેલ છે કે, નવી રચાયેલ વ્યવસ્થાપક કમીટીને તા. ૩૧મી માર્ચ, ૨૦૦૪ ના રોજ ચાર્જ સુપ્રત કરી દીધેલ છે. આ સમગ્ર વિગતો ધ્યાનમાં લઈ શ્રી વિદ્યાનગર કો. ઓપ. હાઉસીંગ સો. લિ., ચાણસ્મામાં વહીવટદારશ્રીની વ્યવસ્થા સમાપ્ત કરવા બાબતે નીચેની વિગતે હુકમ કરવા માં આવે છે.

હુકમ

આથી હું, જિલ્લા રજિસ્ટ્રાર, સહકારી મંડળી પાટણ, ધી ગુજરાત સહકારી મંડળી અધિનિયમ-૧૯૬૧ની કલમ-૮૧ ની જોગવાઈઓથી મને મળેલ અધિકારની રૂએ શ્રી વિદ્યાનગર કો. ઓપ. હાઉસીંગ સો. લિ., ચાણસ્માની વહીવટદારશ્રીની વ્યવસ્થા, તારીખ ૩૧મી માર્ચ, ૨૦૦૪ ના રોજ થી સમાપ્ત કરતો હુકમ કરૂં છું.

પાટણ, તારીખ ૧૨મી એપ્રિલ, ૨૦૦૪.

કે. પી. ત્રિવેદી,
જિલ્લા રજીસ્ટ્રાર,
સહકારી મંડળીઓ, પાટણ.

વંચાણે લીધા :–

(૧) ગુજરાત સહકારી મંડળી અધિનિયમ, ૧૯૬૧ની કલમ-૮૧ની જોગવાઈઓ.

(૨) અત્રેની કચેરીની કારણદર્શક નોટીસ ક્રમાંક વહટ/૦૧/ઘ-૧/૨૬૩/૦૩, તા. ૧૩-૮-૨૦૦૩.

જા. નં. વહટ/૦૧/ઘ-૧/૧૦૪/૫૭૨૫/૨૦૦૪.–ધી ચલામલી ગ્રુપ વિવિધ કાર્યકારી સહકારી મંડળી લિ., મુ. ચલામલી, તાલુકો જેતપુર-પાવી, જિલ્લો વડોદરાએ ગુજરાત સહકારી મંડળી અધિનિયમ-૧૯૬૧, હેઠળ નોંધાયેલ સહકારી મંડળી લિ., જેનો હવે પછી આ કામે " મંડળી" તરીકે ઉલ્લેખ કરવામાં આવેલ છે.

ઉપરોક્ત મંડળી-વહીવટ બાબતે સભાસદની અરજી મળવાથી અત્રેની કચેરીના મદદનીશ સહકારી અધિકારી (પ્લાન) દ્વારા તપાસ હાથ ધરી, તારીખ ૭મી જુલાઈ, ૨૦૦૩ના રોજ અહેવાલ રજુ કરવામાં આવતા, મંડળીમાં નીચે જણાવેલ કારણોસર સહકારી કાયદાની કલમ-૮૧ હેઠળ વહીવટદારની નિમણુંક કરવા નીચેના કારણો જણાય છે.

(૧) મંડળીનો મુખ્ય ઉદ્દેશ ધિરાણનો હોવા છતાં, સભાસદોને ધિરાણ કરવામાં આવતું નથી. માત્ર ભાડાની આવક દ્વારા જ નફો બતાવવામાં આવે છે. ઓડીટ વર્ગ પણ "ક" છે. આ તમામ બાબતો જોતાં વ્યવસ્થાપક મંડળીના સભ્યો તેઓએ સુપ્રત કરેલ જવાબદારી યોગ્ય રીતે બજાવતા નથી.

આમ, ઉપરોક્ત કારણ જોતાં મંડળીમાં પેટા-નિયમોથી ઠરાવેલ ઉદ્દેશ મુજબની કામગીરી ન થતા અને વ્યવસ્થાપક સમિતિના સભ્યો તેઓને સુપ્રત કરેલ જવાબદારી યોગ્ય રીતે બજાવતા ન હોઈ, સહકારી કાયદાની કલમ-૮૧ અન્વયે વહીવટદારની નિમણુંક કરવાનું તારણ ઉપસ્થિત થતાં, અત્રેની કચેરીની તારીખ ૧૩મી ઓગસ્ટ, ૨૦૦૩ની કારણદર્શક નોટીસથી તારીખ ૨૫મી ઓગસ્ટ, ૨૦૦૩, ૨૫મી સપ્ટેમ્બર, ૨૦૦૩, અને ૨૯મી માર્ચ, ૨૦૦૪ ના રોજ હાજર રહી રજુઆત કરવા જણાવતા, મંડળી તરફથી રજુઆત કરવામાં આવેલ, જે ગ્રાહ્ય રાખવા પાત્ર ન હોઈ, ઉપરોક્ત મંડળીમાં ગુજરાત સહકારી મંડળી અધિનિયમ, ૧૯૬૧ કલમ-૮૧ હેઠળ નીચે મુજબનો હુકમ કરવામાં આવે છે.

હુકમ

હું, ડી. જી. દલાલ, જિલ્લા રજિસ્ટ્રાર, સહકારી મંડળીઓ, વડોદરાએ ગુજરાત સહકારી મંડળી અધિનિયમ, ૧૯૬૧ની કલમ-૮૧ અન્વયે પ્રાપ્ત થયેલ સત્તાની રૂએ, ધી ચલામલી ગ્રુપ વિવિધ કાર્યકારી સહકારી મંડળી લિ., મુકામ ચલામલી, તાલુકા જેતપુર-પાવી, જિલ્લો વડોદરાની વ્યવસ્થાપક કમીટીને પ્રાથમિક તબક્કે વહીવટદાર વહીવટ સંભાળે, તે તારીખ થી એક વર્ષ માટે બરતરફ કરૂં છું. મજકૂર કાયદાની કલમ-૮૧ અનુસાર નીચેની શરતોને આધિન રહીને વહીવટદાર તરીકે વડોદરા સેન્ટ્રલ કો. ઓપ. બેન્ક લિ., વડોદરાની નિમણુંક કરવામાં આવે છે.

(૧) મંડળીના રોજબરોજના કામકાજ અંગેનો ચાલુ તેમજ વહીવટદારશ્રી નો મુસાફરી ખર્ચ મંડળીના ભંડોળમાંથી પાડવાનો રહેશે.

(૨) નિમણુંક દરમ્યાન મંડળીની વ્યવસ્થાપક કમીટીના તમામ હક્કો ભોગવવા અને મંડળીની તમામ કામગીરી અત્રેની દેખરેખ અને સંમતિ હેઠળ કરવાની રહેશે.

(૩) વહીવટદારે મંડળીનો પ્રગતિ અહેવાલ અને હિસાબી પત્રકો દર માસે આ કચેરીને રજુ કરવાના રહેશે.

(૪) વહીવટદારે વહીવટી સમય પુરો થયેથી ચૂટણી કરી, નવીન કમીટીની રચના કરી, ચાર્જ સુપ્રત કરવાનો રહેશે, નહી તો ત્રણ માસ અગાઉ મુદત વધારવાની દરખાસ્ત મોકલવાની રહેશે.

વડોદરા, તારીખ ૧૫મી એપ્રિલ, ૨૦૦૪.

ક્રમાંક ઉખસ/નધણ/સે. ૩૪૭૯૫/ઝ/૩૪૧/સને ૨૦૦૪.—આથી જાહેર કરે છે કે, શ્રી હોળ દુધ ઉત્પાદક સહકારી મંડળી લિ., મર્યાદિત સ્થળ હોળ, તાલુકો નિઝર, જિલ્લો સુરત, સને ૧૯૬૧ નો ગુજરાત કાયદો (ગુજરાત સહકારી મંડળીઓનો કાયદો, ૧૯૬૧) ની કલમ ૯ અન્વયે આજરોજ નોંધવામાં આવી છે.

સુરત, તારીખ ૮મી એપ્રિલ, ૨૦૦૪.

ક્રમાંક ઉખસ/નધણ/ધ-૨૧૦૩૫/ઝ/૩૪૮/સને ૨૦૦૪.—આથી જાહેર કરે છે કે, શ્રી પાલનગર(એન્કલેવ) કો. ઓપ. હાઉસીંગ સોસાયટી લિ., મર્યાદિત સ્થળ પાલ, તાલુકો ચોર્યાસી, જિલ્લો સુરત, સને ૧૯૬૧નો ગુજરાત કાયદો (ગુજરાત સહકારી મંડળીઓનો કાયદો, ૧૯૬૧)ની કલમ ૯ અન્વયે આજરોજ નોંધવામાં આવી છે.

આર. આર. વઘાસિયા,
જિલ્લા રજિસ્ટ્રાર,
સહકારી મંડળીઓ,
સુરત.

સુરત, તારીખ ૧૨મી એપ્રિલ, ૨૦૦૪.

નં. જિ. પં./સહક/૩૩૬/૧૧૬૮૧/સને ૨૦૦૪.—જિલ્લા પંચાયત, પાટણ આથી જાહેર કરે છે કે, ડીંડરોલ ફળ અને શાકભાજી ઉત્પન્ન અને વેચાણ સહકારી મંડળી લિ., મર્યાદિત સ્થળ ડીંડરોલ, તાલુકો સિધ્ધપુર, જિલ્લો પાટણ, ગુજરાત સહકારી મંડળીઓનો અધિનિયમ, ૧૯૬૧ (સને ૧૯૬૨ના ગુજરાત અધિનિયમની કલમ ૯ (૧) (અ) અન્વયે આજરોજ નોંધવામાં આવી છે.

પાટણ, તારીખ ૩૧મી માર્ચ, ૨૦૦૪.

નં. જિ. પં./સહક/નધણ/ઉ. ૬૦૩૦/૩૩૭/૨૦૦૪.—જિલ્લા પંચાયત, પાટણ આથી જાહેર કરે છે કે, રોહિત ચર્મોદ્યોગ સહકારી મંડળી લિ., મર્યાદિત સ્થળ કલ્યાણ, તાલુકો સિધ્ધપુર, જિલ્લો પાટણ, ગુજરાત સહકારી મંડળીઓનો અધિનિયમ, ૧૯૬૧ (સને ૧૯૬૨ના ગુજરાત અધિનિયમની કલમ ૯ (૧) (અ) અન્વયે આજરોજ નોંધવામાં આવી છે.

ડી. બી. ત્રિવેદી,
મદદનીશ જિલ્લા રજિસ્ટ્રાર,
સહકારી મંડળીઓ,
જિલ્લા પંચાયત, પાટણ.

પાટણ, તારીખ ૩૧મી માર્ચ, ૨૦૦૪.

સરકારી મુદ્રણાલય, વડોદરા.

REGISTERED No. G-BA-14-E

©

सत्यमेव जयते

The Gujarat Government Gazette

[PUBLISHED BY AUTHORITY]

Vol. XLV] THURSDAY, MAY 20, 2004 / VAISAKHA 30, 1926 [No. 21

Separate paging is given in each part of the Supplement to the Central Gazette and central section in order that it may be filed as a separate compilation

PART I

SUPPLEMENT TO THE CENTRAL GAZETTE AND CENTRAL SECTION

Part I, Part I-A, Part I-B and Part I-L

		Pages			Pages
Part-I	Government Notifications, Appointment, Promotion, Leave of Absence, Rules and Order (other than those published in Part I-A, IV-A, IV-B and IV-C) pertaining only to the Supplement to the Central Gazette.	547-583	Part I-B	Government Notifications, Published under Land Acquisition Act only.	259-264
Part I-A	Orders and Notifications, other than those published in Part IV-B, order the Bombay Local Boards, Village Panchayats, Municipal Boroughs, District Municipal Primary Education and Local Fund Audit Act, pertaining only to the Supplement to the Central Gazette.	~~20-~~ 21	Part I-L	Notifications and Orders, Awards, other than those published in Parts I, IV-A, IV-B and IV-C) under Central Industrial Disputes Act, and Gujarat Industrial Relations Act.	2735-2804

MISCELLANEOUS NOTIFICATIONS, APPOINTMENTS, ETC.

પોલીસ કમિશનર દ્વારા

જાહેરનામું

મુંબઈ પોલીસ અધિનિયમ, સને ૧૯૫૧ના ૨૨માં અધિનિયમની કલમ-૩૭(૩) મુજબનો.

નંબર ઉ/ગપક/વિ.શા./૮૧૩/૨૦૦૪.-અમદાવાદ શહેર પોલીસ કમિશનર હકુમત વિસ્તારમાં જાહેર વ્યવસ્થા જાળવવાની જરૂર જણાય છે.

વાસ્તે હું, ચિતરંજનસિંઘ પોલીસ કમિશનર, અમદાવાદ શહેર, મુંબઈ પોલીસ અધિનિયમ, સને ૧૯૫૧ ના ૨૨ માં અધિનિયમની કલમ ૩૭ (૩) થી મને મળેલ સત્તાની રૂએ ફરમાવું છું કે , નીચે જણાવેલ વિસ્તારમાં તારીખ ૧લી મે ૨૦૦૪ ના કલાક ૦૦-૦૦થી તારીખ ૧૫મી મે ૨૦૦૪ના કલાક ૨૪-૦૦ સુધી ચાર કરતા વધારે માણસોએ ભેગા થવું નહીં અગર કોઈ સભા ભરવી કે બોલાવવી નહીં તેમજ કોઈ સરઘસ કાઢવું નહીં.

વિસ્તાર : અમદાવાદ શહેર પોલીસ કમિશનરની હકુમત હેઠળનો સમગ્ર વિસ્તાર.

INDEX

અપવાદ : આ હુકમ જે વ્યક્તિ સરકારી ફરજ અથવા કામગીરીમાં હોય તેમજ હોમગાર્ડઝ જેઓ ફરજ પર હોય તેઓ તથા સ્મશાનયાત્રા અને લગ્નના વરઘોડાને લાગુ પડતો નથી.

આ હુકમનો ભંગ કરનાર અથવા ઉલ્લંઘન કરનાર સને ૧૯૫૧ના મુંબઈ પોલીસ અધિનિયમની કલમ ૧૩૫ની પેટા કલમ (૩) હેઠળ અને ભારતના ફોજદારી અધિનિયમ સને ૧૮૬૦ ની કલમ ૧૮૮ મુજબ શિક્ષાને પાત્ર થશે.

આજ તારીખ ૨૭ માહે એપ્રિલ સને ૨૦૦૪ ના રોજ મારી સહી અને સિક્કો કરી આપ્યા.

જાહેરનામું

મુંબઈ પોલીસ અધિનિયમ, સને ૧૯૫૧ના ૨૨માં અધિનિયમની કલમ ૩૭ (૧) મુજબનો.

ક્રમાંક ઉ-ગપક/વિ.શા./૮૧૪/૨૦૦૪.- અમદાવાદ શહેરની પરિસ્થિતિને લક્ષમાં લઈ જાહેર શાંતિ અને સલામતી જાળવવા પગલાં લેવા જરૂરી છે. તેમજ અમદાવાદ શહેર પોલીસ કમિશનર હકુમત નીચેના વિસ્તારમાં બનતા ગુન્હાઓમાં છરી, ચપ્પા, ખંજર, તથા રામપુરી ચપ્પાનો ઉપયોગ થાય છે. અને આવા હથિયારોથી ગુન્હા બનતા હોવાથી જાહેર જનતાની સુલેહ તથા સલામતી માટે આવા હથિયારો ઉપર પ્રતિબંધ મૂકવાની જરૂર જણાય છે.

વાસ્તે હું, ચિતરંજનસિંઘ પોલીસ કમિશનર, અમદાવાદ શહેર, મુંબઈ પોલીસ અધિનિયમ, સને ૧૯૫૧ના ૨૨માં અધિનિયમની કલમ-૩૭(૧) થી મને મળેલ સત્તાની રૂએ નીચે જણાવેલ વિસ્તારોમાં તારીખ ૧લી મે, ૨૦૦૪ થી તારીખ ૩૦મી જુન, ૨૦૦૪ સુધી નીચેના કૃત્યો ઉપર પ્રતિબંધ ફરમાવું છું.

કૃત્યો

(ક) શસ્ત્રો, દંડા, તલવાર, ભાલા, સોટી, બંદુક, ખંજર, તથા સામાન્ય રીતે રામપુરી બનાવટ વાળુ કોઈપણ જાતના ચપ્પુ જેને અઢી ઈંચથી વધારે લાબુ છેડે થી અણીવાળુ પાનુ હોય તેવા ચપ્પા સાથે રાખી ફરવાની મનાઈ ફરમાવું છું. તેમજ લાકડી અથવા લાઠી અથવા શારીરિક ઈજા પહોંચાડવામાં ઉપયોગી થઈ શકે તેવી બીજી કોઈ ચીજો લઈ જવાની,

(ખ) કોઈપણ શરીરને હાનિકારક અથવા સ્ફોટક પદાર્થો લઈ જવાની,

(ગ) પથ્થર અથવા બીજા શસ્ત્રો અથવા ફેંકવાના અથવા નાંખવાના યંત્રો અથવા સાધનો લઈ જવાની, એકઠાં કરવાની તથા તૈયાર કરવાની.

(ઘ) સળગતી અગર સળગાવેલી મશાલ સરઘસ સાથે રાખવાની.

(ચ) વ્યક્તિ અથવા તેના શબ અથવા આકૃતિઓ અથવા પૂતળા દેખાડવાની.

(છ) લોકોએ બુમો પાડવાની, ગીતો ગાવાની તથા વાદ્ય વગાડવાની,

(જ) જે છટાદાર ભાષણ આપવાથી, ચાળા પાડવાથી, અથવા નકલો કરવાની તથા ચિત્રો નિશાનીઓ, જાહેરખબર અથવા પદાર્થ અથવા વસ્તુઓ તૈયાર કરવાની દેખાડવાની અથવા ફેલાવો કરવાની અથવા અધિકારીઓના અભિપ્રાય પ્રમાણે સુરૂચિ અથવા નીતિનો ભંગ થતો હોય અથવા તેનાથી રાજ્યની સલામતી જોખમાતી હોય અથવા જેના પરીણામે રાજ્ય ઉથલી પડવાનો સંભવ હોય તેવા છટાદાર ભાષણ આપવાની તથા ચાળા વગેરે કરવાની અને તેના ચિન્હો નિશાનીઓ વિગેરે તૈયાર કરવાની દેખાડવાની અથવા તેનો ફેલાવો કરવાની.

વિસ્તાર : અમદાવાદ શહેર પોલીસ કમિશનરની હકુમત હેઠળનો સમગ્ર વિસ્તાર.

અપવાદ : આ હુકમનો ખંડ (ક) નીચેની વ્યક્તિઓને લાગુ પડશે નહિ.

(૧) સરકારી નોકરી અથવા કામગીરીમાં હોય તેમજ જેને ઉપરી અધિકારીઓએ આવા કોઈપણ હથિયાર સાથે લઈ જવાં ફરમાવ્યુ હોય અથવા કોઈપણ હથિયાર લઈ જવાની તેની ફરજ હોય તેમને.

(૨) સરકારી નોકરી કે જેઓને પોતાની ફરજ અંગે પ્રતિબંધિત હથિયાર જેવા કે સંગીન વગેરે સાથે રાખવા પડતાં હોય તેમને લાગુ પડશે નહિ.

(૩) પોલીસ કમિશનર અથવા અધિકૃત કરેલ હોય તેવા કોઈપણ અધિકારીઓએ જેને શારિરિક અશક્તિના કારણે લાકડી અથવા લાઠી સાથે રાખવાની પરવાનગી આપેલ હોય તવી વ્યક્તિઓને લાગુ પડશે નહિ.

આ જાહેરનામાનો કોઈપણ ખંડનો ભંગ અથવા ઉલ્લંઘન કરનાર મુંબઈ પોલીસ અધિનિયમ સને ૧૯૫૧ની કલમ-૧૩૫ની પેટા કલમ (૧) હેઠળ ઓછામાં ઓછી ચાર મહિનાની અને વધુમાં વધુ એક વર્ષ સુધીની સજા અને દંડની અને ભારતના ફોજદારી અધિનિયમ સને ૧૮૬૦ના અધિનિયમ નં. ૪૫ ની કલમ-૧૮૮ મુજબ શિક્ષાને પાત્ર થશે.

આજ તારીખ ૨૭ માહે એપ્રિલ, સને ૨૦૦૪નાં રોજ મારી સહી અને સિક્કો કરી આપ્યા.

ચિતરંજનસિંઘ,
પોલીસ કમિશનર,
અમદાવાદ શહેર.

જાહેરનામું

મુંબઈ પોલીસ અધિનિયમ, સને ૧૯૫૧ ની કલમ ૩૭ ની પેટા કલમ - ૧ હેઠળનું

ક્રમાંક ઉ-ગપક/વશી/એસબી/જાહેરનામું/૧૮/૨૦૦૪.– સુરત શહેરમાં શાંતિ અને સલામતી જાળવવા પગલાં લેવા જરૂરી જણાતું હોવાથી વાસ્તે હું, વિનીતકુમાર ગુપ્તા, (આઈ.પી.એસ.), પોલીસ કમિશનર, સુરત શહેર, મુંબઈ પોલીસ અધિનિયમ, સને ૧૯૫૧ માંની પેટા-કલમ-૩૭(૧) થી મને મળેલ સત્તાની રૂએ નીચે જણાવેલ વિસ્તારોમાં તારીખ ૧લી મે, ૨૦૦૪ કલાક ૦૦-૦૦ થી તારીખ ૩૧મી મે, ૨૦૦૪ કલાક ૨૪-૦૦ વાગ્યા સુધી નીચેના કૃત્યો ઉપર પ્રતિબંધ ફરમાવું છું.

(ક) શસ્ત્રો, દંડા, તલવાર, સોટી, લાકડી, ચપ્પુ અથવા શારીરિક ઈજા પહોંચાડવામાં ઉપયોગ થઈ શકે તેવી બીજી કોઈ ચીજ વસ્તુઓ લઈ જવાની,

(ખ) કોઈપણ સ્ફોટક અથવા ક્ષયધર્મી પદાર્થો લઈ જવાની,

(ગ) પત્થર અથવા બીજા શસ્ત્રો ફેંકવાના અથવા નાંખવાના યંત્રો અથવા સાધનો લઈ જવાની, એકઠાં કરવાની,

(ઘ) કોઈ સરઘસમાં જલતી અથવા પેટાવેલી મશાલ લઈ જવાની,

(ચ) વ્યક્તિઓ અથવા તેના શબો અથવા આકૃતિઓ અથવા પૂતળા દેખાડવાની,

(છ) લોકોએ બુમો પાડવાની, ગીતો ગાવાની અથવા વાદ્ય વગાડવાની,

(જ) જે છટાદાર ભાષણ આપવાથી, ચાળા પાડવાથી, નકલ કરવાથી અથવા નિશાનીઓ, જાહેરખબરો અથવા બીજા પદાર્થ અથવા વસ્તુઓ તૈયાર કરવાની અથવા અધિકારીના અભિપ્રાય પ્રમાણે સુરૂચિ અથવા નીતિનો ભંગ થતો હોય અથવા તેનાથી રાજ્ય ઉથલી પડવાનો સંભવ હોય તેવા છટાદાર ભાષણ આપવાથી અથવા ચાળા વિગેરે કરવાથી, ભાષણ આપવાથી અથવા નિશાની, ચિન્હો તૈયાર કરવાની, દેખાડવાની અથવા તેનો ફેલાવો કરવાની.

વિસ્તાર : સુરત શહેર પોલીસ કમિશનરેટની હકુમત હેઠળનો સમગ્ર વિસ્તાર.

અપવાદ : આ હુકમનો ખંડ (ક) નીચેની વ્યક્તિઓને લાગુ પડશે નહિ.

(૧) સરકારી નોકરીમાં અથવા કામગીરીમાં હોય તેમને ઉપરી અધિકારીએ આવું કોઈ હથિયાર લઈ જવાનું ફરમાવ્યુ હોય તે વ્યકિતઓને.

(૨) પોલીસ કમિશનર અથવા તેમણે અધિકૃત કરેલા કોઈપણ અધિકારીએ જેને અશક્તિનાં કારણે લાઠી અથવા લાકડી સાથે રાખવાની પરવાનગી આપી હોય તે વ્યક્તિઓને.

આ જાહેરનામાનો કોઈપણ ખંડનો ભંગ કે ઉલ્લંઘન કરનારને ઓછામાં ઓછી ચાર માસની અને વધુમાં વધુ એક (૧) એક વર્ષની સજા કે દંડની રકમને મુંબઈ પોલીસ અધિનિયમ સને ૧૯૫૧ની કલમ-૧૩૫ મુજબ શિક્ષાને પાત્ર થશે.

આજરોજ તારીખ ૧લી મે, ૨૦૦૪નાં રોજ મારી સહી સિક્કા કરી આપેલ છે.

વિનીતકુમાર ગુપ્તા,
પોલીસ કમિશનર,
સુરત શહેર.

જિલ્લા મેજિસ્ટ્રેટ દ્વારા

વાંચ્યો :

(૧) અત્રેના હુકમ ક્રમાંક/એમએજી/વશી/૧૭૦૭ થી ૧૭૪૭ તા. ૧૧/૩/૨૦૦૪ થી મુંબઈ પોલીસ અધિનિયમ-૧૯૫૧ની કલમ-૩૩ (૧) (બી) અન્વયે કાઢેલો હુકમ.

(૨) સબ-ડિવિઝનલ મેજીસ્ટ્રેટશ્રી ભરૂચના પત્ર નં. એમએજી-પીઓએલ-વશી ૫૬૫ તારીખ ૧/૫/૨૦૦૪.

સુધારાનો હુકમ

ક્રમાંક-એમએજી/પીઓએલ/વશી/૫૪૦૫/૨૦૦૪.-અત્રેના ઉક્ત આમુખ (૧) થી તારીખ ૧૧મી માર્ચ ૨૦૦૪ થી લોકસભાની સામાન્ય ચૂંટણી ૨૦૦૪નાં સંદર્ભે રાજકીય પક્ષો તરફથી ચૂંટણીપ્રચાર માટે કે લોકો તરફથી અન્ય હેતુ માટે વાહનો જાહેર રસ્તા પર એકી સાથે પસાર થાય તો ટ્રાફીકને અડચણરૂપ બને અને સાયકલ ઉપર તથા ચાલતા જનારાઓને અગવડ પડે તેથી ભરૂચ જીલ્લામાં જાહેર રસ્તાઓ પર ત્રણથી વાહનોના કાફલામાં મોટરકાર તથા અન્ય પ્રકારના વાહનોની અવર-જવર કરવા દેવામાં આવશે નહિ. તે મતલબનું મુંબઈ પોલીસ અધિનિયમ-૧૯૫૧ની કલમ-૩૩ (૧) (બી) હેઠળનું જાહરેનામું પ્રસિદ્ધ કરવામાં આવેલ છે. અને તે જાહેરનામું તારીખ ૩૧મી મે ૨૦૦૪ સુધી અમલમાં છે.

સબ-ડિવિઝનલ મેજીસ્ટ્રેટશ્રી ભરૂચે તેમના ઉક્ત આમુખ (૨)ના તારીખ ૧લી મે ૨૦૦૪નાં પત્રથી રીપોર્ટ કરી હાલ તારીખ ૩જી મે ૨૦૦૪નાં રોજ ઈદે મિલાદના તહેવાર નિમિત્તે ધાર્મિક શોભાયાત્રા મુસ્લીમ બિરાદરો તરફથી કાઢવામાં આવનાર છે. જે શોભાયાત્રામાં નાના બાળકો તથા બુઝર્ગનો સમાવેશ થતો હોય તેથી તેઓની સવલતો ધ્યાને લેતાં ત્રણ કરતાં વધુ વાહનો ભેગા થઈ પસાર થશે તેથી આ તહેવાર દરમ્યાન ત્રણથી વધુ વાહનોના ઉપયોગ કરવા દેવા માટે ખાસ કિસ્સામાં મંજુરી આપવા રિપોર્ટ કરેલ છે.

સબબ ઉક્ત હકીકતો જોતા તારીખ ૩જી મે, ૨૦૦૪નાં રોજ આવતાં ઈદે મિલાદના તહેવાર દરમ્યાન ધાર્મિક શોભાયાત્રા નિકળનાર હોય, તેમાં ત્રણથી વધુ વાહનો તેમની વ્યાજબી કારણોસર ભેગા થાય તેમ હોય, તેથી ધાર્મિક હેતુને ધ્યાને લઈ અત્રેના આમુખ (૧) ના હુકમથી ત્રણ કરતા વધુ વાહનોની અવર-જવર પર પ્રતિબંધ ફરમાવવામાં આવેલ છે તે હુકમમાંથી તારીખ ૩જી મે, ૨૦૦૪નાં રોજ ઈદે મિલાદના તહેવાર દરમ્યાન નિકળનાર શોભાયાત્રામાં ઉપયોગમાં લેનાર ત્રણ કરતા વધુ વાહનોના ઉપયોગ કરવા માટે પરવાનગી આપવા સાથે તેવા અત્રેનાં તારીખ ૧૧મી માર્ચ ૨૦૦૪નાં પ્રતિબંધિત હુકમમાંથી મુક્તિ આપવા હુકમ કરવામાં આવે છે.

આ હુકમ ફક્ત તારીખ ૩જી મે ૨૦૦૪ પુરતો અમલમાં રહેશે.

આજરોજ તારીખ ૧લી મે ૨૦૦૪ના રોજ મારી સહી તથા કચેરીનો સિક્કો કરી આપ્યો.

રાજીવ ટોપનો,
જિલ્લા મેજીસ્ટ્રેટ,
ભરૂચ.

BY DISTRICT MAGISTRATE

Order

Order u/s. 8 of the Gujarat Prevention of Anti Social Activities Act, 1985 requiring detenu to present himself under detention Order No. PASA/33/2004.

No. PASA/33/2004.-Whereas Detention Order No. PASA/33/2004 has been issued by me on 1-4-2004 in respect of Shri Ghevarchand Dayachand Shah, age approximately 45 years, presently residing at Chalathan Ramkabir Society, Taluka Palsana, District Surat.

INDEX

Whereas it is reported that the said Shri Ghevarchand Dayachand shah is absconding or is concealing himself to avoid the service of the above detention order.

Now, therefore under the powers vested in me u/s, 8 of the Gujarat Prevention of Anti Social Activities Act, 1985. I, Pankaj Joshi (I.A.S) District Magistrate, Surat hereby Order the said Shri Ghevarchand Dayachand Shah, to present himself at Police Station, Palsana, (District Surat) within 30 days from the date of publication of this order in the official Gazette.

Given under my hand and seal this, 7th may, 2004.

જિલ્લા મેજિસ્ટ્રેટ, દ્વારા

હુકમ

ગુજરાત અસામાજિક પ્રવૃત્તિ પ્રતિબંધક ધારા, ૧૯૮૫ની કલમ-૮ હેઠળ અટકાયતીને હાજર થવાનો હુકમ નં. પાસા/૩૩/૨૦૦૪.

નંબર પાસા/૩૩/૨૦૦૪.-અત્રેના હુકમ નંબર પાસા/૩૩/૨૦૦૪, તા. ૧લી એપ્રિલ, ૨૦૦૪ અન્વયે શ્રી ઘેવરચંદ દયાચંદ શાહ, ઉંમર વર્ષ આશરે ૪૫, રહેવાસી ચલથાણ, રામકબીર સોસાયટી, તા. પલસાણા, જી. સુરતનો અટકાયતી હુકમ કરવામાં આવેલ છે.

ઉપરોક્ત હુકમના અનુસંધાનમાં એવો રીપોર્ટ મળ્યો છે કે, શ્રી ઘેવરચંદ દયાચંદ શાહ ભાગી ગયા છે અથવા તેમના ઉપર ઉપરોક્ત હુકમનો અમલ ન થઈ શકે તે માટે નાસતા સંતાતા ફરે છે.

જેથી હું, પંકજ જોષી, (આઈ. એ. એસ.) જિલ્લા મેજિસ્ટ્રેટ, સુરત, ગુજરાત અસામાજિક પ્રવૃત્તિ પ્રતિબંધક ધારો, ૧૯૮૫ની કલમ-૮ અન્વયે મને મળેલા અધિકારની રૂએ ફરમાવું છું કે શ્રી ઘેવરચંદ દયાચંદ શાહ એ પલસાણા પોલીસ સ્ટેશનમાં આ હુકમ સરકારી ગેઝેટમાં પ્રસિદ્ધ થયાની તારીખથી દિન-૩૦ માં હાજર રહેવું.

મારી સહી અને સિક્કો તારીખ ૭મી મે, ૨૦૦૪ના રોજ કરી આપ્યો.

ORDER

Order u/s. 8 of the Gujarat Prevention of Anti Social Activities Act, 1985 requiring detenu to present himself under detention Order No. PASA/35/2004.

No. PASA/35/2004.-Whereas Detention Order No. PASA/35/2004 has been issued by me on 7th April, 2004 in respect of Shri Anilbhai Kanubhai Chandhari, age approximately 36 years, presently residing at Village Dolavan Dungari falia, Taluka Vyara, District Surat.

Whereas it is reported that the said Shri Anilbhai Kanubhai Chandhari is absconding or is concealing himself to avoid the service of the above detention order.

Now, therefore under the powers vested in me u/s 8 of the Gujarat Prevention of Anti Social Activities Act, 1985. I, Pankaj Joshi (I.A.S) District Magistrate. Surat hereby Order the said Shri Anilbhai Kanubhai Chandhari, to present himself at Police Station, Vyara, (District Surat) within 30 days from the date of publication of this order in the official Gazette.

Given under my hand and seal this, 7th may, 2004.

Pankaj Joshi,
District Magistrat,
Surat.

હુકમ

ગુજરાત અસામાજિક પ્રવૃત્તિ પ્રતિબંધક ધારા, ૧૯૮૫ના કલમ-૮ હેઠળ અટકાયતીને હાજર થવાનો હુકમ નં. પાસા/૩૫/૨૦૦૪.

નંબર પાસા/૩૫/૨૦૦૪.-અત્રેના હુકમ નંબર પાસા/૩૫/૨૦૦૪, તા. ૭મી એપ્રિલ, ૨૦૦૪ અન્વયે શ્રી અનિલભાઈ કનુભાઈ ચૌધરી, ઉંમર વર્ષ આશરે ૩૬, હાલ રહેવાસી ડોલવણ, ડુંગરીફળિયા, તા. વ્યારા, જી. સુરતનો અટકાયતી હુકમ કરવામાં આવેલ છે.

ઉપરોક્ત હુકમના અનુસંધાનમાં એવો રીપોર્ટ મળ્યો છે કે, શ્રી અનિલભાઈ કનુભાઈ ચૌધરી ભાગી ગયા છે અથવા તેમના ઉપર ઉપરોક્ત હુકમનો અમલ ન થઈ શકે તે માટે નાસતા સંતાતા ફરે છે.

જેથી હું, પંકજ જોષી, (આઈ. એ. એસ.) જીલ્લા મેજિસ્ટ્રેટ, સુરત, ગુજરાત અસામાજિક પ્રવૃત્તિ પ્રતિબંધક ધારો, ૧૯૮૫ની કલમ-૮ અન્વયે મને મળેલા અધિકારની રૂએ ફરમાવું છું કે શ્રી અનિલભાઈ કનુભાઈ ચૌધરી એ વ્યારા પોલીસ સ્ટેશનમાં આ હુકમ સરકારી ગેઝેટમાં પ્રસિદ્ધ થયાની તારીખથી દિન-૩૦ માં હાજર રહેવું.

મારી સહી અને સિક્કો તારીખ ૭મી મે, ૨૦૦૪ના રોજ કરી આપ્યો.

પંકજ જોષી,
જિલ્લા મેજિસ્ટ્રેટ,
સુરત.

અધિક જિલ્લા મેજિસ્ટ્રેટ દ્વારા

હુકમ

મુંબઈ પોલીસ અધિનિયમ, ૧૯૫૧ (સને ૧૯૫૧નો મુંબઈ અધિનિયમ નં. ૨૨) ની કલમ ૩૭ (૧) મુજબનો.

નં. ડીસી/પીઓએલ/એમએજી/એસ.આર/૧૮/૨૦૦૪.—આગામી ઈદે-મિલાદ તથા બૌદ્ધ પુર્ણિમાના તહેવારોને અનુલક્ષીને અમદાવાદ ગ્રામ્ય જિલ્લામાં કાયદો અને વ્યવસ્થાની તેમજ પબ્લીક ઓર્ડરની જાળવણી વાસ્તે હું, શ્રીમતી ઉર્મિલા ડી. પટેલ, અધિક જિલ્લા મેજિસ્ટ્રેટ,

અમદાવાદ જિલ્લો, અમદાવાદ મુંબઈ પોલીસ અધિનિયમ, ૧૯૫૧ (સને ૧૯૫૧નો મુંબઈ અધિનિયમ નં. ૨૨) ની કલમ-૩૭ (૧) થી મને મળેલ અધિકારની રૂએ નીચે જણાવેલ વિસ્તારોમાં તારીખ ૧લી મે, ૨૦૦૪થી તારીખ ૧૫મી મે, ૨૦૦૪ સુધી નીચેના કૃત્યો ઉપર પ્રતિબંધ ફરમાવું છું.

કૃત્યો :–

(૧) શસ્ત્રો, દંડા, તલવાર, શોટી, બંદુક, ખંજર, શસ્ત્રો, સળગતી મશાલ તથા સામાન્ય રીતે રામપુરી બનાવટનું કોઈપણ જાતનું ચપ્પુ કે જેને અઢી ઈંચથી વધારે લાંબુ અને છેડેથી અણીવાળુ પડતું હોય તેવું ચપ્પુ ત્રણ ઈંચથી વધારે લંબાણ ધરાવતું અણીવાળું ઘાતક, શસ્ત્ર સાથે રાખી ફરવાની મનાઈ ફરમાવું છું. તેમજ લાકડી, લાઠી, અથવા શારીરિક નુકશાન પહોંચાડવા ઉપયોગ થઈ શકે તેવી બીજી કોઈ ચીજો લઈ જવાની.

(૨) કોઈપણ રીતે શરીરને હાનીકારક એવી કોઈપણ ક્ષયકારી પદાર્થ સ્ફોટક પદાર્થો સાથે રાખી ફરવાનું.

(૩) પથ્થરો અથવા બીજા શસ્ત્રો ફેંકવાના અથવા નાંખવાના યંત્રો અથવા સાધનો લઈ જવાની એકઠા કરવાની તૈયારી કરવાની.

(૪) સળગતી મશાલ અગર સળગાયેલી મશાલ સરઘસ સાથે રાખવાની.

(૫) વ્યક્તિઓ અથવા તેના શબ અથવા આકૃતિઓ અથવા પૂતળા દેખાડવાની.

(૬) લોકોએ બુમો પાડવાની, ગીતો ગાવાની તેમજ વાજા વગાડવાની,

(૭) જે છટાદાર ભાષણ આપવાથી, ચાળા પાડવાથી અથવા નકલ કરવાની તથા ચિત્રો નિશાનીઓ જાહેર ખબરો, અથવા બીજા કોઈ પદાર્થો અથવા વસ્તુઓ તૈયાર કરવાથી, દેખાડવાથી અથવા તેનો ફેલાવો કર્યાથી આવા અધિકારીઓના અભિપ્રાયો પ્રમાણે સુરૂચિ અથવા પ્રતિષ્ઠાઓનો ભંગ થતો હોય તેનાથી રાજ્યની સલામતી જોખમાતો હોય તેવા પરિણામે રાજ્ય ઉથલી પડવાનો સંભવ હોય તેવા છટાદાર ભાષણ આપવાની ચાળા વિગેરે અને તે ચિન્હો નિશાનીઓ વિગેરે તૈયાર કરાવવાની.

વિસ્તાર :- અમદાવાદ (ગ્રામ્ય) જિલ્લાના સરખેજ, કણભા, અસલાલી, ધંધુકા, ધોલેરા, રાણપુર, બરવાળા, ધોળકા, બાવળા, બગોદરા, કોઠ, સાણંદ, વિરમગામ ટાઉન, વિરમગામ રૂરલ, વિઠ્ઠલાપુર, માંડલ, અને દેત્રોજ પોલીસ સ્ટેશન વિસ્તાર.

અપવાદ : આ હુકમનો ખંડ -૧ નીચેની વ્યક્તિઓને લાગુ પડશે નહીં.

(૧) સરકારી નોકરી અથવા કામગીરીમાં હોય તેમજ તે ઉપરી અધિકારીશ્રીને આવા કોઈપણ હથિયાર સાથે લઈ જવાનું ફરમાવ્યુ હોય અથવા કોઈપણ હથિયાર લઈ જવાની જેની ફરજ હોય તેમને.

(૨) સરકારી નોકરો કે જેઓને પોતાની ફરજ અંગે પ્રતિબંધિત હથિયાર જેવા કે સંગીન વિગેરે સાથે રાખવા પડતા હોય તેમને લાગુ પડશે નહી.

(૩) જિલ્લા મેજિસ્ટ્રેટશ્રી, અધિક જિલ્લા મેજિસ્ટ્રેટશ્રી, સબડીવીઝનલ મેજિસ્ટ્રેટશ્રી, એક્ઝીક્યુટીવ મેજિસ્ટ્રેટશ્રી, પોલીસ અધિક્ષકશ્રી અથવા જેને અધિકૃત કરેલા હોય તેવા કોઈપણ પોલીસ અધિકારીશ્રીઓએ જેને શારીરિક અશક્તિના કારણે લાઠી અથવા લાકડી સાથે રાખવાની પરવાનગી આપેલી હોય તે વ્યક્તિઓને લાગુ પડશે નહીં.

આ જાહેરનામાનો કે કોઈપણ ખંડનો ભંગ અથવા ઉલ્લંઘન કરનાર મુંબઈ પોલીસ અધિનિયમ, ૧૯૫૧ની કલમ-૧૩૫ની પેટા કલમ-૧ હેઠળ ઓછામાં ઓછી ચાર મહિના અને વધુમાં વધુ એક વર્ષની કેદની અને દંડની તથા ભારતના ફોજદારી અધિનિયમ (સને ૧૮૬૦નો અધિનિયમ-૪૫)ની કલમ-૧૮૮ અન્વયે શિક્ષાને પાત્ર થશે.

આજ રોજ તારીખ ૧લી મે, ૨૦૦૪ના રોજ મારી સહી અને સિક્કો કરી આપ્યો.

હુકમ

મુંબઈ પોલીસ અધિનિયમ, ૧૯૫૧ (સને ૧૯૫૧નો મુંબઈ અધિનિયમ નં. ૨૨) ની કલમ ૩૭ (૩) મુજબનો.

નં. ડીસી/પીઓએલ/એમએજી/એસ.આર ૧૯/૨૦૦૪-આગામી ઈદે-મિલાદ તથા બૌદ્ધ પુર્ણિમાના તહેવારોને અનુલક્ષીને અમદાવાદ (ગ્રામ્ય) જિલ્લામાં કાયદો અને વ્યવસ્થાની જાળવણી વાસ્તે હું, શ્રીમતી ઉર્મિલા ડી. પટેલ, અધિક જિલ્લા મેજિસ્ટ્રેટ, અમદાવાદ જિલ્લો, અમદાવાદ મુંબઈ પોલીસ અધિનિયમ, ૧૯૫૧ ની (સને ૧૯૫૧નો મુંબઈ અધિનિયમ નં. ૨૨) ની કલમ-૩૭ (૩) થી મને મળેલ અધિકારની રૂઈએ ફરમાવું છું કે નીચેની અનુસૂચિમાં દર્શાવેલ વિસ્તારોમાં તારીખ ૧લી મે, ૨૦૦૪ થી તારીખ ૧૫મી મે, ૨૦૦૪ સુધી ચાર કરતાં વધારે માણસોએ ભેગા થવું નહીં અગર કોઈ સભા કરવી કે બોલાવવી નહીં. તેમજ કોઈ સરઘસ કાઢવું નહીં.

વિસ્તાર :- અમદાવાદ (ગ્રામ્ય) જિલ્લાના સરખેજ, કણભા, અસલાલી, ધંધુકા, ધોલેરા, રાણપુર, બરવાળા, ધોળકા, બાવળા, બગોદરા, કોઠ, સાણંદ, વિરમગામ ટાઉન, વિરમગામ રૂરલ, વિઠ્ઠલાપુર, માંડલ, અને દેત્રોજ પોલીસ સ્ટેશન વિસ્તાર.

ખુલાસો :- આ વિસ્તારમાં રસ્તાઓ, રસ્તાઓની ફુટપાથો, ગલીઓ તથા પેટાગલીઓનો સમાવેશ થાય છે.

અપવાદ :- આ હુકમ જે માણસ સરકારી નોકરીમાં અથવા કામગીરીમાં હોય તેમજ હોમગાર્ડ જેવી ફરજ ઉપર હોઈ તથા ધાર્મિક અગર મરણોત્તર અથવા તો તે અંગેની અધિકૃત સત્તાધિકારીની પાસેથી મંજુરી મેળવી હોય તેવા સભા સરઘસોને લાગુ પડશે નહી.

આ હુકમનો ભંગ અથવા ઉલ્લંઘન કરનાર મુંબઈ પોલીસ અધિનિયમ, ૧૯૫૧ની કલમ-૧૩૫ની પેટા કલમ-૩ હેઠળ અને ભારતના ફોજદારી અધિનિયમ (સને ૧૮૬૦નો અધિનિયમ ૪૫) ની કલમ-૧૮૮ હેઠળ શિક્ષાને પાત્ર થશે.

આજ તારીખ ૧લી મે, ૨૦૦૪ના રોજ મારી સહી અને સિક્કો કરી આપ્યો.

શ્રીમતી ઉર્મિલા ડી. પટેલ,
અધિક જિલ્લા મેજિસ્ટ્રેટ,
અમદાવાદ.

જાહેરનામું

મુંબઈ પોલીસ અધિનિયમ, ૧૯૫૧ ની ૨૨માંની કલમ ૩૭ (૪) મુજબ.

નં. જેલ/વશી/૧૩૪૯ થી ૧૩૫૯/૨૦૦૪.–મહેસાણા પોલીસના હેડક્વાર્ટર ખાતે તારીખ ૭મી જૂન ૨૦૦૪થી તારીખ ૨૧મી જૂન ૨૦૦૪ સુધી સ્થાનિક સ્તરની કોલેજોમાંથી, સ્કુલોમાંથી એન.સી.સી. કેડેટ્સ પસંદ કરવા અંગેનો કેમ્પ યોજાનાર છે, તેમાં ફાયરીંગ તારીખ ૭મી જૂન ૨૦૦૪ થી તારીખ ૨૧મી જૂન ૨૦૦૪ સુધી દરરોજ સવારના ૭-૦૦ કલાકથી ૯-૦૦ કલાકના સમય દરમ્યાન યોજવાનું નક્કી થયેલ છે. જેથી લોકોની તથા ઢોર ઢાંખરની સલામતી માટે સાવચેતીના પગલાં લેવાની આવશ્યકતા જણાય છે.

વાસ્તે હું, જે. જી. હિંગરાજીયા, અધિક જિલ્લા મેજિસ્ટ્રેટ, મહેસાણા મુંબઈ પોલીસ અધિનિયમ-૧૯૫૧ (૨૨માંની) ની કલમ-૩૭ (૪) થી મને મળેલ સત્તાની રૂઈએ મહેસાણા પોલીસ હેડ ક્વાર્ટરના ફાયરીંગ બટના નિયત સ્થળના વિસ્તાર અને તેની આજુબાજુનાં ૧૫૦ મીટરની ત્રિજ્યાના વિસ્તારમાં તારીખ ૭મી જૂન ૨૦૦૪ થી તારીખ ૨૧મી જૂન ૨૦૦૪ સુધીના દરરોજ સવારના ૭-૦૦ કલાકથી ૯-૦૦ સુધી સાવચેતીનાં પગલાં રૂપે માણસો તથા ઢોર-ઢાંખરની અવર જવર ઉપર પ્રતિબંધ ફરમાવું છું.

આ હુકમનો ભંગ કરનાર અગર ઉલ્લંઘન કરનાર અથવા તેનું પાલન ન કરવામાં મદદગીરી કરનાર શખ્સ મુંબઈ પોલીસ અધિનિયમ-૧૯૫૧ની કલમ-૧૩ મુજબ શિક્ષાને પાત્ર થશે.

આજ તારીખ ૩જી મે, ૨૦૦૪નાં રોજ મારી સહી તથા કોર્ટનો સિક્કો કરી આપ્યો.

મહેસાણા, તારીખ ૩જી મે, ૨૦૦૪.

જે. જી. હિંગરાજીયા,
અધિક જિલ્લા મેજિસ્ટ્રેટ,
મહેસાણા.

હુકમ

મુંબઈ પોલીસ અધિનિયમની ૧૯૫૧ની કલમ ૩૭ (૧) અન્વયેનો.

ક્રમાંક ઉ/મકપ/પલસ/મજસ/વશી/૧૯૨૦-૧૯૫૭/૨૦૦૪.– તારીખ ૩જી મે, ૨૦૦૪ના રોજ ઈદેમિલાદ તહેવારની ઉજવણી થનાર છે. ભારતના ચુંટણીપંચે લોકસભાની સામાન્ય ચુંટણીની મતગણતરી તા. ૧૩મી મે, ૨૦૦૪ના રોજ નક્કી કરેલ છે. જિલ્લામાં કાયદો અને વ્યવસ્થા, જાહેર સુલેહ શાંતિ યોગ્ય રીતે જળવાય રહે તે માટે મુંબઈ પોલીસ અધિનિયમ-૧૯૫૧ની કલમ-૩૭ (૧) હેઠળ જાહેરનામું બહાર પાડવું જરૂરી જણાય છે.

આથી હું બી. એન. ડામોર (જી. એ. એસ.) અધિક જિલ્લા મેજિસ્ટ્રેટ પંચમહાલ-ગોધરા, મુંબઈ પોલીસ અધિનિમય-૧૯૫૧ની કલમ-૩૭ (૧) અન્વયે મળેલ સત્તાની રૂએ આથી ફરમાવું છું કે, સમગ્ર પંચમહાલ જિલ્લાની હદમાં તારીખ ૧લી મે, ૨૦૦૪ થી તારીખ ૩૧મી મે, ૨૦૦૪ સુધી (બન્ને દિવસો સહીત).

(ક) શસ્ત્રો, દંડા, તલવાર, ધોકો, બંદુક, છરો, લાકડી કે લાઠી અથવા શારીરિક ઈજા પહોંચાડી શકાય તેવું બીજું કોઈપણ સાધન સાથે લઈ જવું નહીં;

(ખ) કોઈપણ ક્ષયકારી પદાર્થ અથવા સ્ફોટક પદાર્થ લઈ જવો નહીં;

(ગ) પથ્થરો અથવા ફેંકી શકાય તેવી બીજી વસ્તુઓ ફેંકવાના ધકેલવાના યંત્રો, સાધનો, લઈ જવા, એકઠા કરવા નહીં તથા તૈયાર કરવા નહીં, મનુષ્યો અથવા શબો અથવા આકૃતિઓ અથવા પૂતળા દેખાડવા નહીં તથા અપમાન કરવાના અથવા જાહેરમાં બિભત્સ સુત્રો પોકારવા નહીં, અશ્લિલ ગીતો ગાવા નહીં;

(ઘ) જેનાથી સુરૂચિ અથવા નિતિનો ભંગ થાય તેવું ભાષણ કરવું નહીં, તેવા હાવભાવ કરવા નહીં, તેવી ચેષ્ટા કરવી નહીં તથા તેવા પત્રકો, પ્લેકાર્ડો અથવા વસ્તુઓ તૈયાર કરવી નહીં, બતાવવી નહીં અથવા તેનો ફેલાવો કરવો નહીં;

આ હુકમનો ખંડ (ક) નીચેની વ્યક્તિઓને લાગુ પડશે નહિ

(૧) સરકારી નોકરીમાં કે કામ કરતી કોઈ વ્યક્તિઓને કે જેના ઉપરી અધિકારીએ આવું કોઈ હથીયાર લઈ જવાનું ફરમાવ્યું હોય આવું હથીયાર લઈ જવાની ફરજ હોય, પોલીસ સબ ઈન્સપેકટરશ્રી નીચેની પાયરીમાં ન હોય તેવા અધિકારીએ જેને શારીરિક અશકિતને કારણે લાકડી, લાઠી લઈ જવાની પરવાનગી આપી હોય તેવી વ્યકિતને.

આ હુકમનો ભંગ અથવા ઉલ્લંઘન કરનાર મુંબઈ પોલીસ અધિનિયમ-૧૯૫૧ની કલમ-૧૩૫ (૩) અને ભારતના ફોજદારી અધિનિયમની કલમ-૧૮૮ મુજબ સજા થશે.

આજ રોજ તારીખ ૧લી મે, ૨૦૦૪ના રોજ મારી સહી તથા કચેરીનો સિક્કો કર્યો.

INDEX

હુકમ

ક્રીમીનલ પ્રોસીજર કોડ ૧૯૭૩ની કલમ-૧૪૪ હેઠળનો.

નંબર ઉ/મકપ/પલસ/મજસ/વશી/૧૯૭૨/૨૦૦૨.--લોકસભા સામાન્ય ચુંટણી ૨૦૦૪ સબબ ૧૮-ગોધરા સંસદીય મત વિભાગની મત ગણતરી કામગીરી તારીખ ૧૩મી મે ૨૦૦૪ના રોજ આઈ. ટી. આઈ. ગોધરા સ્થળે રાખવામાં આવેલ છે. ચૂંટણીની મત ગણતરી કામગીરી સરળતાથી કરી શકાય તથા કાયદો અને વ્યવસ્થા જળવાઈ રહે તેમજ જાહેર શાંતિ જળવાય રહે તે હેતુથી મત ગણતરી સ્થળ તથા તેના ૨૦૦ (બસો) મીટર ત્રિજ્યા વિસ્તારમાં સેલ્યુલર ફોન, મોબાઈલ ફોન, કોડલેસફોન, ડબલ્યુ. એલ. એલ., વાયરલેસ સેટ વિગેરે સંદેશા વ્યવહારની આપલે કરી શકાય તેવા ઉપકરણો, સાધનોના ઉપયોગ ઉપર તથા વાહનો લઈ જવા ઉપર નિયંત્રણ મુકવું જરૂરી જણાય છે.

આથી હું બી. એન. ડામોર (જી. એ.એસ.) અધિક જિલ્લા મેજિસ્ટ્રેટ પંચમહાલ-ગોધરા આથી ફરમાવું છું કે તારીખ ૧૩મી મે ૨૦૦૪ના રોજ મત ગણતરી સ્થળ આઈ.ટી.આઈ. ગોધરામાં તેમજ આ સ્થળથી ૨૦૦ (બસો) મીટર ત્રિજ્યા વિસ્તારમાં સેલ્યુલર ફોન, મોબાઈલ ફોન, કોડલેસ ફોન, ડબલ્યુ. એલ. એલ., વાયરલેસ સેટ વિગેરે સંદેશા વ્યવહારની આપલે કરી શકાય તેવા ઉપકરણ-સાધન કોઈ ઈસમે સાથે લઈ જવા નહીં કે રાખવા નહીં કે તેનો ઉપયોગ કરવો, કરાવવો નહીં તેમજ ઉક્ત વિસ્તારમાં કોઈ અનઅધિકૃત વાહન લઈ જવા નહીં.

આ હુકમ સરકારી સંદેશા વ્યવહારના સાધનોને તેમજ વાહનોને તથા અધિકૃત અધિકારીઓને લાગુ પડશે નહીં.

આ હુકમનું ઉલ્લંઘન કરનાર ઈસમ ભારતીય દંડ સંહિતાની કલમ-૧૮૮ હેઠળ શિક્ષાને પાત્ર થશે.

આજ તારીખ ૫મી મે, ૨૦૦૪ ના રોજ મારી સહી તથા કચેરીનો સિક્કો કર્યો.

બી. એન. ડામોર,
અધિક જિલ્લા મેજિસ્ટ્રેટ,
પંચમહાલ, ગોધરા.

જિલ્લા રજિસ્ટ્રાર દ્વારા

નોંધણી પ્રમાણપત્ર

ક્રમાંક નધણ/૪૮૭૩/ક-૨/૨૫૦/૧૦૧૪૦/ઉ-૧૨૦૫૧/૨૦૦૪.- આથી પ્રમાણપત્ર આપવામાં આવે છે કે, આર્શીવાદ મજૂર કામદાર સ. મં. લી. સ્થળ અમદાવાદ શહેર, તાલુકો સીટી, જિલ્લો અમદાવાદ.

સને ૧૯૬૨ ના ગુજરાતના કાયદા ૧૦ (ગુજરાત સહકારી મંડળીઓનો કાયદો સને ૧૯૬૧)ની કલમ-૯ મુજબ આજરોજ નોંધવામાં આવેલ છે.

અમદાવાદ, તારીખ ૯મી એપ્રિલ, ૨૦૦૪.

ક્રમાંક નધણ/૪૮૭૪/ક-૨/૨૫૭/૧૦૧૪૧/ઘ-૨૦૯૫૪/૨૦૦૪.- આથી પ્રમાણપત્ર આપવામાં આવે છે કે, શ્રી સાથ કો. ઓ. હાઉ. સોસા. લી. સ્થળ અમદાવાદ શહેર, તાલુકો સીટી, જિલ્લો અમદાવાદ.

સને ૧૯૬૨ ના ગુજરાતના કાયદા ૧૦ (ગુજરાત સહકારી મંડળીઓનો કાયદો સને ૧૯૬૧)ની કલમ-૯ મુજબ આજરોજ નોંધવામાં આવેલ છે.

અમદાવાદ, તારીખ ૧૫મી એપ્રિલ, ૨૦૦૪.

ક્રમાંક નધણ/૪૮૭૫/ક-૨/૨૬૩/૧૦૧૪૨/ઉ-૧૨૫૨૦/૨૦૦૪.- આથી પ્રમાણપત્ર આપવામાં આવે છે કે, શ્રી ગોકુલેશ મજૂર સહકારી મંડળી લી. સ્થળ અમદાવાદ શહેર, તાલુકો સીટી, જિલ્લો અમદાવાદ.

સને ૧૯૬૨ ના ગુજરાતના કાયદા ૧૦ (ગુજરાત સહકારી મંડળીઓનો કાયદો સને ૧૯૬૧)ની કલમ-૯ મુજબ આજરોજ નોંધવામાં આવેલ છે.

અમદાવાદ, તારીખ ૧૭મી એપ્રિલ, ૨૦૦૪.

ક્રમાંક નધણ/૪૮૭૬/ક-૨/૨૬૭/૧૦૧૭૯/ઘ-૨૦૯૫૫/૨૦૦૪.- આથી પ્રમાણપત્ર આપવામાં આવે છે કે, શ્રી શુભમ (ઘાટલોડીયા) કો. ઓ. હા. સો. લી. સ્થળ અમદાવાદ શહેર, તાલુકો સીટી, જિલ્લો અમદાવાદ.

સને ૧૯૬૨ ના ગુજરાતના કાયદા ૧૦ (ગુજરાત સહકારી મંડળીઓનો કાયદો સને ૧૯૬૧)ની કલમ-૯ મુજબ આજરોજ નોંધવામાં આવેલ છે.

અમદાવાદ, તારીખ ૨૨મી એપ્રિલ, ૨૦૦૪.

ક્રમાંક નધણ/૪૮૭૭/ક-૨/૨૭૩/ઘ-૨૦૯૫૬/૨૦૦૪.--આથી પ્રમાણપત્ર આપવામાં આવે છે કે, શ્રી અજીત-વિજય કો. ઓ. સોસા. લી. સ્થળ અમદાવાદ શહેર, તાલુકો સીટી, જિલ્લો અમદાવાદ.

સને ૧૯૬૨ ના ગુજરાતના કાયદા ૧૦ (ગુજરાત સહકારી મંડળીઓનો કાયદો સને ૧૯૬૧)ની કલમ-૯ મુજબ આજરોજ નોંધવામાં આવેલ છે.

અમદાવાદ, તારીખ ૨૬મી એપ્રિલ, ૨૦૦૪.

બી. એમ. જોષી,
જીલ્લા રજીસ્ટ્રાર,
સહકારી મંડળીઓ (શહેર),
અમદાવાદ.

નં. નધણ/૩૭૪૫/ક-૩/૬૨/સે-૩૪૭૧૯/૨૦૦૪.--આથી જાહેર કરે છે કે ખોરાજ મહિલા દુધ ઉત્પાદક સં. મં. લી. મર્યાદિત સ્થળ ખોરાજ, તાલુકો ગાંધીનગર, જિલ્લો ગાંધીનગર.

સને ૧૯૬૧ નો ગુજરાત કાયદો (ગુજરાત સહકારી મંડળીઓનો કાયદો ૧૯૬૧)ની કલમ-૯ અન્વયે આજરોજ નોંધવામાં આવી છે.

અમદાવાદ, તારીખ ૨૧મી જાન્યુઆરી, ૨૦૦૪.

નં. નધણ/૩૭૬૬/ક-૩/૬૪/ઘ-૨૧૦૨૦/૨૦૦૪.--આથી જાહેર કરે છે કે એમ. આજરા કો. ઓપ. હાઉ. સો. લી. મર્યાદિત સ્થળ થલતેજ, તાલુકો દસ્ક્રોઈ, જિલ્લો અમદાવાદ.

સને ૧૯૬૧ નો ગુજરાત કાયદો (ગુજરાત સહકારી મંડળીઓનો કાયદો ૧૯૬૧)ની કલમ-૯ અન્વયે આજરોજ નોંધવામાં આવી છે.

અમદાવાદ, તારીખ ૨૨મી જાન્યુઆરી, ૨૦૦૪.

નં. નધણ/૩૮૨૫/ક-૩/૨૩૪/સે-૩૪૭૨૧/૨૦૦૪.--આથી જાહેર કરે છે કે જમીયતપુરા દુધ ઉત્પાદક સં. મં. લી. મર્યાદિત સ્થળ જમીયતપુરા, તાલુકો ગાંધીનગર, જિલ્લો ગાંધીનગર.

સને ૧૯૬૧ નો ગુજરાત કાયદો (ગુજરાત સહકારી મંડળીઓનો કાયદો ૧૯૬૧)ની કલમ-૯ અન્વયે આજરોજ નોંધવામાં આવી છે.

અમદાવાદ, તારીખ ૨૪મી માર્ચ, ૨૦૦૪.

નં. નધણ/૩૮૦૭/ક-૩/૨૩૯/ઘ-૨૧૧૨૮/૨૦૦૪.--આથી જાહેર કરે છે કે પાટીદાર કો. ઓપ. હાઉ. સો. લી. મર્યાદિત સ્થળ બોરીસણા-કલોલ, તાલુકો કલોલ, જિલ્લો ગાંધીનગર.

સને ૧૯૬૧ નો ગુજરાત કાયદો (ગુજરાત સહકારી મંડળીઓનો કાયદો ૧૯૬૧)ની કલમ-૯ અન્વયે આજરોજ નોંધવામાં આવી છે.

અમદાવાદ, તારીખ ૨૬મી માર્ચ, ૨૦૦૪.

INDEX

નં. નધણ/૩૮૨૯/ક-૩/૨૭૪/ઘ-૨૧૧૩૧/૨૦૦૪.--આથી જાહેર કરે છે કે શ્રીનાથ કો. ઓપ. હાઉ. સો. લી. મર્યાદિત સ્થળ કલોલ, તાલુકો કલોલ, જિલ્લો ગાંધીનગર.

સને ૧૯૬૧ નો ગુજરાત કાયદો (ગુજરાત સહકારી મંડળીઓનો કાયદો ૧૯૬૧)ની કલમ-૯ અન્વયે આજરોજ નોંધવામાં આવી છે.

અમદાવાદ, તારીખ ૯મી એપ્રિલ, ૨૦૦૪.

નં. નધણ/૩૮૦૧/ક-૩/૨૯૮/સે-૩૪૭૨૨/૨૦૦૪.--આથી જાહેર કરે છે કે બાબરા મહિલા દુધ ઉત્પા. સં. મં. લી. મર્યાદિત સ્થળ બાબરા, તાલુકો દહેગામ, જિલ્લો ગાંધીનગર.

સને ૧૯૬૧ નો ગુજરાત કાયદો (ગુજરાત સહકારી મંડળીઓનો કાયદો ૧૯૬૧)ની કલમ-૯ અન્વયે આજરોજ નોંધવામાં આવી છે.

અમદાવાદ, તારીખ ૧૩મી એપ્રિલ, ૨૦૦૪.

નં. નધણ/૩૮૧૩/ક-૩/૨૯૫/ભ-૫૫૨૫/૨૦૦૪.--આથી જાહેર કરે છે કે અમદાવાદ ઇન્ડેન ડીસ્ટ્રીબ્યુટર કન્ઝયુમર્સ કો. ઓપ. સોસા. લી. મર્યાદિત સ્થળ કઠવાડા, તાલુકો દસ્ક્રોઇ, જિલ્લો અમદાવાદ.

સને ૧૯૬૧ નો ગુજરાત કાયદો (ગુજરાત સહકારી મંડળીઓનો કાયદો ૧૯૬૧)ની કલમ-૯ અન્વયે આજરોજ નોંધવામાં આવી છે.

અમદાવાદ, તારીખ ૧૩મી એપ્રિલ, ૨૦૦૪.

વંચાણે લીધા :–

(૧) સને ૧૯૬૧ના ગુજરાત સહકારી મંડળીઓના અધિનિયમની કલમ-૧૦૭ સને ૧૦૮ની જોગવાઇઓ.

(૨) સરકારીશ્રીના ખેતી વન અને સહકાર વિભાગના ઠરાવ ક્રમાંક ઘખ/૨૭૭/ડી.ડી.સી./૧૧૬૮/૧૮૪૯૬/બી, તા. ૨૭-૫-૧૯૭૮.

(૩) રજીસ્ટ્રારશ્રી, સહકારી મંડળીઓ, ગુ. રા. ગાંધીનગરના હુકમ ક્રમાંક ખસમ/૨/ક/૩૯૬૫, તા. ૮-૬-૧૯૭૬.

(૪) અત્રેની કાર્યાલયની કારણદર્શક નોટીસ તા. ૨૭-૩-૨૦૦૩.

(૫) અત્રેનો કચેરીના વચગાળાનો આદેશ ક્રમાંક ફડચ/૦૧/ગ-૩/૨૦૦૩. તા. ૮-૫-૨૦૦૩.

(૬) અત્રેની કચેરીના તા..........................ના પત્રો.

(૭) મંડળીની તા..................................ના રોજની રજુઆત.

(૮) સબ ઓડીટર સ.મ. (દૂધ) સાણંદનો તા. ૧૩-૧-૦૩નો ખાસ અહેવાલ.

(૯) ફડચા અધિકારી નં-૧નો પત્ર ક્રમાંક ફડચ/૦૧/૨૧/૦૪, તા. ૩-૨-૦૪.

પ્રસ્તાવના

જા. નં. ફડચ/૦૧/ગ-૩/૪૬૯/૨૨૮૮/૨૦૦૪.-ધી દહેગામડા દુધ ઉત્પાદક સહકારી મંડળી લી. મુ. દહેગામડા તા. બાવળા જી. અમદાવાદ જેનો નોંધણી ક્રમાંક ૨૧૮૫૬, તારીખ ૧૮મી જુન, ૧૯૮૭ છે. તેના આ કચેરીના વંચાણે લીધા ક્રમાંક (૫) મુજબ વચગાળાનો આદેશ ક્રમાંક ફડચ /૦૧/ગ-૩/૨૦૦૩ તારીખ ૮મી મે, ૨૦૦૩ થી આટોપી લેવા આદેશ સામે મંડળીએ કોઇ વાંધો વિરોધ કે રજુઆત કરવી હોય તો આદેશ થયાથી એક માસની અંદરકરવા જણાવેલ. આમ છતાં મંડળી તરફથી કોઇ વાંધો વિરોધ રજુ થયેલ નથી આમ છતાં મંડળીએ સંદર્ભ ૮ અને ૯ના પત્રોથી ન્યાયના હિતમાં રજુઆત માટે તકો આપવામાં આવેલ હતી. આ અંગે પણ મંડળી તરફથી કોઇ વાંધો વિરોધ રજુ થયેલ નથી. ગુજરાત સહકારી મંડળીઓના અધિનિયમની કલમ-૧૦૭ અન્વયેની મંડળીને આટોપી લેવા અંતિમ આદેશ કરતાં પૂર્વે મંડળીને પુરતી તકો આપવામાં આવેલ છે. જે અન્વયે મંડળી તરફથી કોઇ વાંધો વિરોધ કે રજુઆત થયેલ નથી. જેથી મંડળીના સભ્યો/હોદેદારોને મંડળી ચલાવવામાં રસ જણાતો નથી તેમ માનવાને કારણ રહે છે ઉક્ત વિગતો જોતાં મંડળીને આટોપી લેવાનું અનિવાર્ય હોવાથી નીચે મુજબનો અંતિમ આદેશ કરવામાં આવે છે.

અંતિમ આદેશ

આથી હું એ. બી. પટેલ, જિલ્લા રજીસ્ટ્રાર, સ. મં. (રૂરલ) અમદાવાદ મને મળેલ સત્તાની રૂઇએ ધી દહેગામડા દુધ ઉત્પાદક સહકારી મંડળી લી. મુ. દહેગામડા તા. બાવળા જિલ્લો અમદાવાદ કે જેનો નોંધણી ક્રમાંક ૨૧૮૫૬. તારીખ ૧૮મી જુન, ૧૯૮૭થી નોંધાયેલ સહકારી મંડળીને અધિનિયમ ૧૯૬૧ની કલમ-૧૦૭ મુજબના કારણોસર આટોપી લેવા કરવામાં આવેલ ઉપરોક્ત વંચાણે લીધા ક્રમાંક (૫) મુજબનો વચગાળાનો હુકમ કાયમ કરૂં છું.

અમદાવાદ, તારીખ ૧૬મી એપ્રિલ, ૨૦૦૪.

વંચાણે લીધા :–

(૧) સને ૧૯૬૧ના ગુજરાત સહકારી મંડળીઓના અધિનિયમની કલમ-૧૦૭ સને ૧૦૮ની જોગવાઇઓ.

(૨) સરકારીશ્રીના ખેતી વન અને સહકાર વિભાગના ઠરાવ ક્રમાંક ઘખ/૨૭૭/ડી.ડી.સી./૧૧૬૮/૧૮૪૯૬/બી, તા. ૨૭-૫-૧૯૭૮.

(૩) રજીસ્ટ્રારશ્રી, સહકારી મંડળીઓ, ગુ. રા. ગાંધીનગરના હુકમ ક્રમાંક ખસમ/૨/ક/૩૯૬૫, તા. ૮-૬-૧૯૭૬.

(૪) અત્રેની કાર્યાલયની કારણદર્શક નોટીસ તા. ૨૪-૪-૨૦૦૧.

(૫) અત્રેનો કચેરીના વચગાળાનો આદેશ ક્રમાંક ફડચ/૦૧/ગ-૩/૧૩૧/૨૦૦૨. તા. ૨૪-૧-૨૦૦૨.

(૬) અત્રેની કચેરીના તા.૨૩-૭-૨૦૧ ના પત્રો.

(૭) મંડળીની તા..................................ના રોજની રજુઆત.

(૮) ફડચા અધિકારી-૧ નો તા. ૨૩-૨-૦૪ના પત્ર.

પ્રસ્તાવના

જા. નં. ફડચ/૦૧/ગ-૩/૪૭૦/૨૦૦૪.-ધી વણી મજુર કામદાર સહકારી મંડળી લી. મુ. વણી તા. વિરમગામ જી. અમદાવાદ કે જેનો નોંધણી ક્રમાંક ૩૩૯૧, તારીખ ૧૧મી ડીસેમ્બર, ૧૯૭૨ છે. તેના આ કચેરીના વંચાણે લીધા ક્રમાંક (૫) મુજબ વચગાળાનો આદેશ ક્રમાંક ફડચ /૦૧/ગ-૩/૧૩૧/૦૨ તારીખ ૨૪મી જાન્યુઆરી, ૨૦૦૨ થી આટોપી લેવા આદેશ મામે મંડળીએ કોઇ વાંધો વિરોધ કે રજુઆત કરવી હોય તો આદેશ થયાથી એક માસની અંદરકરવા જણાવેલ. આમ છતાં મંડળી તરફથી કોઇ વાંધો વિરોધ રજુ થયેલ નથી આમ છતાં મંડળીએ સંદર્ભ ૬ના પત્રોથી ન્યાયના હિતમાં રજુઆત માટે તકો આપવામાં આવેલ હતી. આ અંગે પણ મંડળી તરફથી કોઇ વાંધો વિરોધ રજુ થયેલ નથી. ગુજરાત સહકારી મંડળીઓના અધિનિયમની કલમ-૧૦૭ અન્વયેની મંડળીને આટોપી લેવા અંતિમ આદેશ કરતાં પૂર્વે મંડળીને પુરતી તકો આપવામાં આવેલ છે. જે અન્વયે મંડળી તરફથી કોઇ વાંધો વિરોધ કે રજુઆત થયેલ નથી. જેથી મંડળીના સભ્યો/હોદેદારોને મંડળી ચલાવવામાં રસ જણાતો નથી તેમ માનવાને કારણ રહે છે ઉક્ત વિગતો જોતાં મંડળીને આટોપી લેવાનું અનિવાર્ય હોવાથી નીચે મુજબનો અંતિમ આદેશ કરવામાં આવે છે.

અંતિમ આદેશ

આથી હું એ. બી. પટેલ, જિલ્લા રજીસ્ટ્રાર, સ. મં. (રૂરલ) અમદાવાદ મને મળેલ સત્તાની રૂઇએ ધી વણી મજુર કામદાર સહકારી મંડળી લી. મુ. વણી તા. વિરમગામ જિલ્લો અમદાવાદ કે જેનો નોંધણી ક્રમાંક ઉ-૩૩૫૬ તારીખ ૧૧મી ડીસેમ્બર, ૧૯૭૨થી નોંધાયેલ સહકારી મંડળીને અધિનિયમ ૧૯૬૧ની કલમ-૧૦૭ મુજબના કારણોસર આટોપી લેવા કરવામાં આવેલ ઉપરોક્ત વંચાણે લીધા ક્રમાંક:-૫ મુજબનો વચગાળાનો હુકમ કાયમ કરૂં છું.

અમદાવાદ, તારીખ ૧૬મી એપ્રિલ, ૨૦૦૪.

એ. બી. પટેલ,
જીલ્લા રજીસ્ટ્રાર,
સ. મં. (રૂરલ), અમદાવાદ.

ક્રમાંક નધણ/૦૧/ક-૨/૨૬૫/ઘ-૨૦૦૩૬/૨૦૦૪.--આથી જાહેર કરે છે કે શ્રી ગજાનન કો.ઓ. હાઉસીંગ સોસાયટી લી. મર્યાદિત સ્થળ પ્લોટ નં. ૭૪૮ થી ૭૬૩ જી.આઇ.ડી.સી. અંકલેશ્વર તાલુકો અંકલેશ્વર, જિલ્લો ભરૂચ.

સને ૧૯૬૧ નો ગુજરાત કાયદો (ગુજરાત સહકારી મંડળીઓનો કાયદો ૧૯૬૧)ની કલમ-૯ અન્વયે આજરોજ નોંધવામાં આવી છે.

ભરૂચ, તારીખ ૨૧મી એપ્રિલ, ૨૦૦૪.

ક્રમાંક નધણ/૦૧/ક-૨/૨૭૧/ઘ-૨૦૦૩૭/૨૦૦૪.--આથી જાહેર કરે છે કે ધી આકાશ કો.ઓ. હાઉસીંગ સોસાયટી લી. મર્યાદિત સ્થળ પ્લોટ નં. ૮૨૫ થી ૮૨૯ જી.આઇ.ડી.સી. અંકલેશ્વર તાલુકો અંકલેશ્વર, જિલ્લો ભરૂચ.

સને ૧૯૬૧ નો ગુજરાત કાયદો (ગુજરાત સહકારી મંડળીઓનો કાયદો ૧૯૬૧)ની કલમ-૯ અન્વયે આજરોજ નોંધવામાં આવી છે.

ભરૂચ, તારીખ ૨૧મી એપ્રિલ, ૨૦૦૪.

ક્રમાંક નધણ/૦૧/ક-૨/૨૮૩/ઘ-૨૦૦૩૮/૨૦૦૪.--આથી જાહેર કરે છે કે અંબર કો. ઓ. હાઉસીંગ સોસાયટી લી. મર્યાદિત સ્થળ અંકલેશ્વર તાલુકો અંકલેશ્વર, જિલ્લો ભરૂચ.

સને ૧૯૬૧ નો ગુજરાત કાયદો (ગુજરાત સહકારી મંડળીઓનો કાયદો ૧૯૬૧)ની કલમ-૯ અન્વયે આજરોજ નોંધવામાં આવી છે.

ભરૂચ, તારીખ ૨૨મી એપ્રિલ, ૨૦૦૪.

ક્રમાંક નધણ/૦૧/ક-૨/૨૭૭/ઘ-૨૦૦૩૯/૨૦૦૪.--આથી જાહેર કરે છે કે અંજલી કો. ઓ. હાઉસીંગ સોસાયટી લી. મર્યાદિત સ્થળ અંકલેશ્વર તાલુકો અંકલેશ્વર, જિલ્લો ભરૂચ.

સને ૧૯૬૧ નો ગુજરાત કાયદો (ગુજરાત સહકારી મંડળીઓનો કાયદો ૧૯૬૧)ની કલમ-૯ અન્વયે આજરોજ નોંધવામાં આવી છે.

ભરૂચ, તારીખ ૨૨મી એપ્રિલ, ૨૦૦૪.

આર. એમ. આસોદીયા,
જીલ્લા રજીસ્ટ્રાર,
સ. મં. ભરૂચ.

વંચાણે લીધા :--

(૧) અત્રેની કચેરીનો કલમ-૮૧નો તા. ૧૧-૨-૨૦૦૪નો હુકમ ક્રમાંક સકક/૦૧/૪/૬૮/૦૪.

(૨) ત્રણ સભ્યોની વહીવટી કમિટીનું તા. ૭-૪-૦૪નું રાજીનામું.

(૩) સો. સી.એ. ૨૭૫૩/૦૪માં નામદાર હાઇકોર્ટનો તા. ૮-૪-૦૪નો હુકમ.

પ્રસ્તાવના

જા. નં. સકક/૦૧/જ/૧૮૧/૨૦૦૪.-ખંભાત તાલુકા સહકારી ખરીદ વેચાણ સંઘ લી. ખંભાતમાં અત્રેના વંચાણે લીધેલ ક્રમ ૧ પરના હુકમથી વહીવટદાર કમિટીના ત્રણ સભ્યોની નિમણુક કરવામાં આવેલ. સદર હુકમ સામે નામદાર હાઇકોર્ટમાં પીટીશન દાખલ થયેલ જેમાં ઉક્ત વંચાણે લીધેલ ક્રમ-૨ પરના હુકમમાં જણાવ્યા અનુસાર સરકારી વકીલશ્રીએ વહીવટી કમિટીના સ્થાને શ્રી આર. કે. દરજી (પેનલ નં. ૧૬) ની નિમણુક કરવા કન્સેન્ટ આપેલ છે. ઉપરાંત અત્રેના તારીખ ૧૧મી ફેબ્રુઆરી ૨૦૦૪ના હુકમથી નિમવામાં આવેલ ત્રણ સભ્યોના વહીવટી કમિટીએ ઉક્ત વંચાણે લીધેલ ક્રમ-૨ પરના તારીખ ૭મી એપ્રિલ, ૨૦૦૪ના પત્રથી વહીવટી કમિટીના સભ્યપદેથી રાજીનામું મોકલી છે. જે અન્વયે અત્રેથી ત્રણ સભ્યોની વહીવટી કમિટીના સ્થાને પેનલ પરના અધિકારીની નિમંણુક કરવાની થાય છે. સબબ નીચે મુજબ હુકમ કરવામાં આવે છે.

હુકમ

આથી હું, સી. બી.કોટેચા, જીલ્લા રજીસ્ટ્રાર, સહકારી મંડળીઓ, આણંદ મને મળેલ ગુજરાત રાજ્ય સહકારી મંડળી અધિનિયમ, ૧૯૬૧ની કલમ-૮૧ અન્વયેની સત્તા અનુસાર ધી ખંભાત તાલુકા સહકારી ખરીદ વેચાણ સંઘ લી. મુ. ખંભાતમાં તારીખ ૧૧મી ફેબ્રુઆરી, ૨૦૦૪ના હુકમથી કરેલ ત્રણ સભ્યોની વહીવટી કમિટીની નિમણુકને રદ કરૂં છું અને તેના સ્થાને સંસ્થાનો વહીવટ ચલાવવા સારૂ શ્રી આર. કે. દરજી, મુ. નડિયાદ (પેનલ નં. ૧૬)ની વહીવટદાર તરીકે નિમણુક કરૂં છું. સદર નિમણુક અન્ય હુકમ થાય ત્યાં સુધી અથવા નિમણુંકની તારીખથી એક વર્ષ સુધીની રહેશે. વહીવટદારે વહીવટી કમિટી પાસેથી ચાર્જ તાત્કાલિક સંભાળી લેવાનો રહેશે. વહીવટદારનું મહેનતાણું માસિક રૂા. ૪૦૦૦/- અંકે રૂપિયા ચાર હજાર પુરા (તમામ ભથ્થા સાથે) નક્કી કરવામાં આવે છે. જેનો ખર્ચ સંસ્થાએ ભોગવવાનો રહેશે.

આણંદ, તારીખ ૧૫મી એપ્રિલ, ૨૦૦૪.

વંચાણે લીધા :—

(૧) શ્રી રહોણી સેવા સહા. સહકારી મંડળી લી. રહોણીના ફડચા અધિકારીશ્રીનો તા. ૨૯-૩-૦૪.

(૨) ગુજરાત સહકારી મંડળીઓનો કાયદો, ૧૯૬૧ની કલમ-૨૦ અને ૧૧૪ (૨).

(૩) સરકારશ્રીના કૃષિ સહકાર અને ગ્રામ વિકાસ વિભાગ, સચિવાલય, ગાંધીનગરના તા. ૩૦-૩-૯૧ના જાહેરનામાં ક્રમાંક જી.એચ.કે.એચ.-૨૪-૯૧/ડી.ડી.સી./૧૧૮૮/૩૨૦૪/જે.

હુકમ

જા. નં. ફડચ/૦૧/ચ/૩૪૦/૨૦૦૪.-શ્રી રહોણી સેવા સહકારી મંડળી લી. મું. રહોણી તાલુકા ખંભાત જીલ્લા ખેડા શ્રી મદદનીશ જીલ્લા રજીસ્ટ્રાર, સહકારી મંડળીઓ જી. પં. નડીઆદની ઓફીસનો નોંધણી નંબર સે-૧૯૮૩૧ તારીખ ૨૯મી મે, ૧૯૫૩ થી નોંધવામાં આવી હતી જેને શ્રી જીલ્લા રજીસ્ટ્રાર, સહકારી મંડળીઓ, આણંદના હુકમ નંબર ઉ.ખ.સ./ક.જ./ફડચા/ગ-૨/૧૮૮/૧૯૯૬ તારીખ ૧૯મી એપ્રિલ, ૧૯૯૬ થી ફડચામાં લઇ જવામાં આવી હતી તેની ફડચાની કાર્યવાહીઓ સને ૧૯૬૧ ના ગુજરાત સહકારી મંડળીઓના અધિનિયમ (ગુજરાત અધિનિયમ નં. ૧૦ સને ૧૯૬૨) ની કલમ-૧૧૪ (૨) અન્વયે આથી સમાપ્ત કરવામાં આવે છે. અને સદર મંડળીની નોંધણી સને ૧૯૬૧ ના ગુજરાત સહકારી મંડળીઓના કાયદા કલમ-૨૦ હેઠળ રદ કરવામાં આવે છે. અને તેથી આ હુકમની તારીખથી બંધ કરવામાં આવી છે એમ ગણાશે.

આણંદ, તારીખ ૧૫મી એપ્રિલ, ૨૦૦૪.

વંચાણે લીધા :—

(૧) શ્રી બાજીપુરા તમાકુ ઉત્પાદક સહકારી મંડળી લી. બાજીપુરાના ફડચા અધિકારીશ્રીનો તા. ૧૫-૪-૦૪ ના પત્ર નં. ફડચ/૦૧/ચ/૩૪૧/૨૦૦૪.

(૨) ગુજરાત સહકારી મંડળીઓનો કાયદો, ૧૯૬૧ની કલમ-૨૦ અને ૧૧૪ (૨).

(૩) સરકારશ્રીના કૃષિ સહકાર અને ગ્રામ વિકાસ વિભાગ, સચિવાલય, ગાંધીનગરના તા. ૩૦-૩-૯૧ના જાહેરનામાં ક્રમાંક જી.એચ.કે.એચ.-૨૪-૯૧/ડી.ડી.સી./૧૧૮૮/૩૨૦૪/જે.

હુકમ

જા. નં. ફડચ/૦૧/ચ/૩૪૪/૨૦૦૪.-શ્રી બાજીપુરા તમાકુ ઉત્પાદક સહકારી મંડળી લી. મું. બાજીપુરા તાલુકા ઉમરેઠ જીલ્લા ખેડા શ્રી મદદનીશ જીલ્લા રજીસ્ટ્રાર, સહકારી મંડળીઓ જી. પં. નડીઆદની ઓફીસનો નોંધણી નંબર સે-૨૬૦૨૭ તારીખ ૮મી ઓક્ટોબરે, ૧૯૯૧ થી નોંધવામાં આવી હતી જેને શ્રી જીલ્લા રજીસ્ટ્રાર, સહકારી મંડળીઓ, આણંદના હુકમ નંબર ઉ.ખ.સ./ક.જ./ફડચા/ચ/૧૪૯૬૭/૮૩૭/૨૦૦૩ તારીખ ૧૧મી ડીસેમ્બર, ૨૦૦૩ થી ફડચામાં લઇ જવામાં આવી હતી તેની ફડચાની કાર્યવાહીઓ સને ૧૯૬૧ ના ગુજરાત સહકારી મંડળીઓના અધિનિયમ (ગુજરાત અધિનિયમ નં. ૧૦ સને ૧૯૬૨) ની કલમ-૧૧૪ (૨) અન્વયે આથી સમાપ્ત કરવામાં આવે છે. અને સદર મંડળીની નોંધણી સને ૧૯૬૧ ના ગુજરાત સહકારી મંડળીઓના કાયદા કલમ-૨૦ હેઠળ રદ કરવામાં આવે છે. અને તેથી આ હુકમની તારીખથી બંધ કરવામાં આવી છે એમ ગણાશે.

આણંદ, તારીખ ૧૬મી એપ્રિલ, ૨૦૦૪.

વંચાણે લીધા :—

(૧) શ્રી ઝેડ. એ. કાઝી પ્રા. આરોગ્ય કેન્દ્ર કઠાણાના કર્મ. ધિરાણ અને ગ્રાહક સહકારી મંડળી લી. મું. કઠાણા તા. બોરસદને ફડચામાં લઇ જવાનો વચગાળાનો હુકમ

(૨) ક્રમાંક ફડચ/૦૧/ચ/૨૨૪/૨૦૦૪ તા. ૧૧-૩-૨૦૦૪.

હુકમ

જા. નં. ઉખસ/કજ/ફડચા/ચ/૩૪૭/૧૫૪૧૯/૨૦૦૪.-શ્રી પ્રા. આરોગ્ય કેન્દ્ર કઠાણાના કર્મ. ધિરાણ અને ગ્રાહક સહકારી મંડળી લી. મું. કઠાણા તાલુકા બોરસદ જીલ્લો ને શ્રી મદદનીશ જીલ્લા રજીસ્ટ્રાર, સહકારી મંડળીઓ જીલ્લા પં. આણંદની ઓફીસનો નોંધણી નંબર ભ-૨૮૮૫ તારીખ ૧લી ડીસેમ્બર, ૧૯૭૮ થી નોંધવામાં આવી હતી તે મંડળીને સને ૧૯૬૧ ના ગુજરાત રાજ્ય સહકારી મંડળીઓના કાયદાની કલમ-૧૦૭ અન્વયે ફડચામાં લઇ જવાનો હુકમ કરવામાં આવે છે અને સદરહુ મંડળીના ફડચા અધિકારી તરીકે શ્રી સહ. અધિ. (ફડચો) લગત જીલ્લા રજી. સહકારી મંડળી આણંદની સદર કલમ-૧૦૮ (૩) હેઠળ નીમણુંક કરવામાં આવે છે અને તેમના મહેનતાણાની રકમ નિયમ મજુબ સહકારી તીજોરીમાં "૦૪૨૫ સહકાર" સદરે જમા કરાવવી ફડચાનું કામકાજ ત્રણ વર્ષમાં પુરૂં કરવું.

આણંદ, તારીખ ૧૭મી એપ્રિલ, ૨૦૦૪.

વંચાણે લીધા :—

(૧) શ્રી ચંદ્રકાંન્ત પુંજાભાઈ પટેલ પીપળી, સહકારી મંડળી લી. મું. પીપળી તા. બોરસદને ફડચામાં લઇ જવાનો વચગાળાનો હુકમ

INDEX

ક્રમાંક ફડચ/૦૧/ચ/૨૨૭/૨૦૦૪ તા. ૧૧-૩-૨૦૦૪.

હુકમ

જા. નં. ઉખસ/કજ/ફડચા/ચ/૩૪૮/૧૫૪૨૦/૨૦૦૪.-પીપળી સેવા સહકારી મંડળી લી. મુકામ પીપળી તાલુકા બોરસદ જીલ્લો ને શ્રી મદદનીશ જીલ્લા રજીસ્ટ્રાર, સહકારી મંડળીઓ જીલ્લા પં. આણંદની ઓફીસનો નોંધણી નંબર સે-૯૯૭૫ તારીખ ૪થી જાન્યુઆરી, ૧૯૬૧ થી નોંધવામાં આવી હતી તે મંડળીને સને ૧૯૬૧ ના ગુજરાત રાજ્ય સહકારી મંડળીઓના કાયદાની કલમ-૧૦૭ અન્વયે ફડચામાં લઈ જવાનો હુકમ કરવામાં આવે છે અને સદરહુ મંડળીના ફડચા અધિકારી તરીકે શ્રી ખેડા જિલ્લા મધ્યસ્થ સહકારી બેન્ક લિ. નડીઆદની સદર કલમ-૧૦૮ (૩) હેઠળ નીમણુંક કરવામાં આવે છે અને તેમના મહેનતાણાની રકમ નિયમ મજુબ સહકારી તીજોરીમાં "૦૪૨૫ સહકાર" સદરે જમા કરાવવી ફડચાનું કામકાજ ત્રણ વર્ષમાં પુરૂં કરવું.

આણંદ, તારીખ ૧૭મી એપ્રિલ, ૨૦૦૪.

વંચાણે લીધા :–

(૧) રણોળી (ધર્મજ) તમાકુ સહકારી મંડળી લી. મું. રણોળી તા. બોરસદને ફડચામાં લઈ જવાનો વચગાળાનો હુકમ

(૨) ક્રમાંક ફડચ/૦૧/ચ/૨૨૮/૨૦૦૪ તા. ૧૧-૩-૨૦૦૪.

હુકમ

જા. નં. ઉખસ/કજ/ફડચા/ચ/૩૪૯/૧૫૪૨૧/૨૦૦૪.-રણોળી (ધર્મજ) તમાકુ ઉત્પાદક સહકારી મંડળી લી. મું. રણોળી તાલુકા બોરસદ જીલ્લો ને શ્રી મદદનીશ જીલ્લા રજીસ્ટ્રાર, સહકારી મંડળીઓ જીલ્લા પં. આણંદની ઓફીસનો નોંધણી નંબર ૪૬૧૮ તારીખ ૧૩મી ઓક્ટોબર, ૧૯૯૮ થી નોંધવામાં આવી હતી તે મંડળીને સને ૧૯૬૧ ના ગુજરાત રાજ્ય સહકારી મંડળીઓના કાયદાની કલમ-૧૦૭ અન્વયે ફડચામાં લઈ જવાનો હુકમ કરવામાં આવે છે અને સદરહુ મંડળીના ફડચા અધિકારી તરીકે શ્રી સહ. અધિકારી (ફડચો) લગત જીલ્લા રજી. સહકારી મંડળીઓની સદર કલમ-૧૦૮ (૩) હેઠળ નીમણુંક કરવામાં આવે છે અને તેમના મહેનતાણાની રકમ નિયમ મજુબ સહકારી તીજોરીમાં "૦૪૨૫ સહકાર" સદરે જમા કરાવવી ફડચાનું કામકાજ ત્રણ વર્ષમાં પુરૂં કરવું.

આણંદ, તારીખ ૧૭મી એપ્રિલ, ૨૦૦૪.

વંચાણે લીધા :–

(૧) પણસીરા તેલીબીયા ઉત્પાદક સહકારી મંડળી લી. મું. પણસીરા તા. ઉમરેઠને ફડચામાં લઈ જવાનો વચગાળાનો હુકમ

(૨) ક્રમાંક ફડચ/૦૧/ચ/૨૨૬/૨૦૦૪ તા. ૧૧-૩-૨૦૦૪.

હુકમ

જા. નં. ઉખસ/કજ/ફડચા/ચ/૩૫૦/૧૫૪૨૨/૨૦૦૪.-પણસીરા તેલીબીયા ઉત્પાદક સહકારી મંડળી લી. મું. પણસીરા તાલુકા ઉમરેઠ જીલ્લો ને શ્રી મદદનીશ જીલ્લા રજીસ્ટ્રાર, સહકારી મંડળીઓ જીલ્લા પં. આણંદની ઓફીસનો નોંધણી નંબર સે-૧૮૩૬૨ તારીખ ૧લી જુન, ૧૯૮૨ થી નોંધવામાં આવી હતી તે મંડળીને સને ૧૯૬૧ ના ગુજરાત રાજ્ય સહકારી મંડળીઓના કાયદાની કલમ-૧૦૭ અન્વયે ફડચામાં લઈ જવાનો હુકમ કરવામાં આવે છે અને સદરહુ મંડળીના ફડચા અધિકારી તરીકે શ્રી સહ. અધિ. (ફડચો) લગત જીલ્લા રજી. સહકારી મંડળી આણંદની સદર કલમ-૧૦૮ (૩) હેઠળ નીમણુંક કરવામાં આવે છે અને તેમના મહેનતાણાની રકમ નિયમ મજુબ સહકારી તીજોરીમાં "૦૪૨૫ સહકાર" સદરે જમા કરાવવી ફડચાનું કામકાજ ત્રણ વર્ષમાં પુરૂં કરવું.

આણંદ, તારીખ ૧૭મી એપ્રિલ, ૨૦૦૪.

વંચાણે લીધા :–

(૧) સર્વોદય કન્ઝયુમર્સ કો. ઓ. સો. લી. મું. આણંદ તા. આણંદને ફડચામાં લઈ જવાનો વચગાળાનો હુકમ

(૨) ક્રમાંક ફડચ/૦૧/ચ/૨૨૫/૨૦૦૪ તા. ૧૧-૩-૨૦૦૪.

હુકમ

જા. નં. ઉખસ/કજ/ફડચા/ચ/૩૫૧/૧૫૪૨૩/૨૦૦૪.-સર્વોદય કન્ઝયુમર્સ કો. ઓ. સો. લી. મું. આણંદ તાલુકા આણંદ જીલ્લો ને શ્રી મદદનીશ જીલ્લા રજીસ્ટ્રાર, સહકારી મંડળીઓ જીલ્લા પં. આણંદની ઓફીસનો નોંધણી નંબર ભ-૪૬૮૪ તારીખ ૪થી માર્ચ, ૧૯૯૮ થી નોંધવામાં આવી હતી તે મંડળીને સને ૧૯૬૧ ના ગુજરાત રાજ્ય સહકારી મંડળીઓના કાયદાની કલમ-૧૦૭ અન્વયે ફડચામાં લઈ જવાનો હુકમ કરવામાં આવે છે અને સદરહુ મંડળીના ફડચા અધિકારી તરીકે શ્રી સહ. અધિકારી (ફડચો) લગત જીલ્લા રજી. સહકારી મંડળીની સદર કલમ-૧૦૮ (૩) હેઠળ નીમણુંક કરવામાં આવે છે અને તેમના મહેનતાણાની રકમ નિયમ મજુબ સહકારી તીજોરીમાં "૦૪૨૫ સહકાર" સદરે જમા કરાવવી ફડચાનું કામકાજ ત્રણ વર્ષમાં પુરૂં કરવું.

આણંદ, તારીખ ૧૭મી એપ્રિલ, ૨૦૦૪.

સી. બી. કોટેચા,
જિલ્લા રજિસ્ટ્રાર,સહકારી મંડળી,
આણંદ.

નંબર ઉખસ/નધણ/ઘ/૨૦૩૪૩-૦૪.-આથી જાહેર કરે છે કે, શ્રી સાકાર કો. ઓપ. હાઉસીંગ સોસાયટી લી., મર્યાદિત સ્થળ કડી, તાલુકો કડી, જિલ્લો મહેસાણા.

સને ૧૯૬૧નો ગુજરાત કાયદો (ગુજરાત સહકારી મંડળીઓનો કાયદો ૧૯૬૧) ની કલમ-૯ અન્વયે આજરોજ નોંધવામાં આવી છે.

મહેસાણા, તારીખ ૧૫મી એપ્રિલ, ૨૦૦૪.

વંચાણે લીધા :-

(૧) શ્રી અઢારીયા કો. ઓપ. હાઉસીંગ સોસાયટી લી., મુ. તા. કડી વિભાગ એ, બી, સી ની તા. ૧૮-૩-૦૪ ના પત્રથી મળેલ સંયોજન અંગેની દરખાસ્ત તથા સામેલ પત્ર.

(૨) ગુજરાત સહકારી મંડળીઓના અધિનિયમ-૧૯૬૧ ની કલમ-૯ અને ૧૭ ની જોગવાઈઓ.

પ્રસ્તાવના

જા.નં. ઉખસ/ફડચ/૦૧/ખ/૪૮૦/૨૦૦૪.-શ્રી અઢારીયા કો. ઓપ. હાઉસીંગ સોસાયટી લી., મુ. કડી વિભાગ એ. બી. સી તા. કડી, જિ. મહેસાણા એ ધી ગુજરાત સહકારી મંડળીઓના અધિનિયમ-૧૯૬૧ હેઠળ નોંધણી નં. વિભાગ-''એ'' ૧૨૩૯૦, તારીખ ૨૭-૭-૯૩, વિભાગ-''બી'' ૧૨૩૯૧, તારીખ ૨૭-૭-૯૩, વિભાગ-''સી'' ૧૨૩૯૨, તારીખ ૩૦-૭-૯૩ થી નોંધાયેલ ગૃહ સહકારી મંડળી છે.

ઉપરોક્ત મંડળીએ તેના સભ્યોના વસવાટ માટે મોજે કડીના રે. સર્વે નં. ૯૦૯ પૈકીના ખાનગી પ્લોટ નં. ૨ થી ૭ વાળી વિભાગ ''એ'' ૧૧૦૦૯ ચો. મી., વિભાગ ''બી'' ૧૯૭૨૧ ચો. મી., તથા વિભાગ ''સી'' ૧૧૬૭૯ ચો. મી. ની જમીન જુદા જુદા વેચાણ દસ્તાવેજ ધ્વારા ખરીદી, મંડળીના નામે વેચાણ દસ્તાવેજ કરી દીધેલ છે.

શ્રી અઢારીયા કો. ઓપ. હાઉસીગ સોસાયટી લી., મુ. કડી વિભાગ એ, બી, અને સી ની નોંધણી એક જ સર્વે નંબરવાળી જમીન ઉપર કરવામાં આવેલ છે. સદર જમીનો કડી શહેરથી દૂર આવેલ હોય અને પ્રાથમિક સુવિધાઓ જેવી કે, રોડ, રસ્તા, ગટર, પાણી વિગેરેનો અભાવ હોઈ, ઉપર્યુક્ત ત્રણેય મંડળીઓ ધ્વારા ઉદ્દેશો મુજબની કામગીરી પુરી કરી શકાતી નથી અને ત્રણેય મંડળીઓનો પ્રશ્ન સમાન છે. જેથી તેનું નિવારણ કરવા માટે ઉપર્યુક્ત ત્રણેય મંડળીઓને તારીખ ૩૦-૧૧-૦૩ ના રોજ મળેલ વ્ય. કમીટીની મીટીંગના ઠરાવ નં. ૨ થી ત્રણેય મંડળીઓનું સંયોજન કરવા ઠરાવ કરી, તે માટે ખાસ સાધારણ સભા તારીખ ૨૫-૧૨-૦૩ ના રોજ રાખવામાં આવેલ. જે સભામાં સર્વાનુમતે સભાસદોએ સદર ઠરાવને મંજૂર કરી ત્રણેય મંડળીઓનું સંયોજન કરવા બહુમતીથી ઠરાવ પસાર કરેલ જે ઠરાવને આધારે ઉપર્યુક્ત ત્રણેય મંડળીઓના તમામ સભાસદો, લેણદારો, દેવાદારો અને વિભાજનથી અસર થતી તમામ વ્યક્તિઓને નિયમ-૯ પ્રમાણેની નોટીસો આપી તેમને વિકલ્પો રજુ કરવા જણાવવામાં આવેલ. અને મંડળીના સંયોજન બાબતે કોઈપણ વાંધો હોય તો, દિન-૩૦ માં રજુઆત કરવા જણાવવામાં આવેલ. પરંતુ, તમામ વ્યક્તિઓએ પોતે પોતાનો વિકલ્પ વાપરી સંયોજીત મંડળીમાં જોડાવા માટે સંમતિ આપેલ. જેથી ઉપર્યુક્ત ત્રણેય મંડળીની તારીખ ૨૯-૨-૦૪ ના રોજ મળેલ ખાસ સાધારણ સભાના ઠરાવ નં. ૩ થી ત્રણેય મંડળીનું સંયોજન કરવાનું સૈધાન્તિક રીતે નક્કી થયેલ. તારીખ ૨૫-૧૨-૦૩ ના રોજ મળેલ ખાસ સાધારણ સભાના ઠરાવ નં. ૩ થી સંયોજનના મુસદાને મંજૂરી આપવામાં આવેલ છે. અને તારીખ ૨૯-૨-૦૪ ના રોજ માત્ર સંયોજનના હેતુ માટે બોલાવેલી ખાસ સાધારણ સભાના ઠરાવ નં. ૩ થી સંયોજનને આખરી મંજૂરી આપી સર્વાનુમતે મંજૂરી આપવામાં આવેલ છે.

ઉપર્યુક્ત ત્રણેય મંડળીની તારીખ ૧૫-૩-૦૪ ની સ્થિતિ મુજબ સંયોજનના કામે અલગ અલગ અને એકત્રિત હિસાબી પત્રકો રજુ કરેલા છે. મંડળીના તમામ સભ્યોએ સંયોજીત મંડળીમાં સંમતિપત્રો રજુ કરેલ છે.

આમ, ઉપર્યુક્ત ત્રણેય મંડળી ધ્વારા રજુ થયેલ સંયોજનની દરખાસ્ત ધોરણસર અને નિયમસરની છે. નવિન રચાનાર મંડળીના પેટાનિયમની ૪ નકલ જરૂરી વિગત, સહી સિક્કા સાથે રજુ થયેલ છે. નિયમસરની તમામ જરૂરીયાત પૂર્ણ થયેલ છે. જે વિગત ધ્યાને લઈ નીચે મુજબ હુકમ કરવામાં આવે છે.

હુકમ

ગુજરાત સહકારી મંડળીઓના અધિનિયમની-૧૯૬૧ની કલમ-૯ અને ૧૭ ની જોગવાઇ હેઠળ મને પ્રાપ્ત અધિકારની રૂએશ્રી અઢારીયા કો. ઓપ. હાઉસીંગ સોસાયટી લી., મુ. કડી વિભાગ-''એ'' નોંધણી નં. વિભાગ ''એ'' ૧૨૩૯૦, તારીખ ૨૭-૭-૯૩, શ્રી અઢારીયા કો. ઓપ. હાઉસીંગ સોસાયટી લી., મુ. કડી વિભાગ-''બી'' ૧૨૩૯૧, તારીખ ૨૭-૭-૯૩, શ્રી અઢારીયા કો. ઓપ. હાઉસીંગ સોસાયટી લી., મુ. કડી વિભાગ-''સી'' ૧૨૩૯૨, તારીખ ૩૦-૭-૯૩ ઉપર્યુક્ત ત્રણેય મંડળીની તારીખ ૨૫-૧૨-૦૩ અને તારીખ ૨૯-૨-૦૪ ની વાર્ષિક સાધારણ સભાએ ઠરાવ્યા મુજબના સંયોજનને મંજૂરી આપી સંયોજીત થનાર નવિન સાકાર કો. ઓપ. હાઉસીંગ સોસાયટી લી., મુ. કડીની નોંધણી રજી. નં. ઘ-૨૦૩૪૩, તારીખ ૧૫-૪-૨૦૦૪ થી કરવામાં આવે છે.

ઉપર્યુક્ત સંયોજનથી અસ્તિત્વમાં આવેલ નવિન મંડળીએ આ સાથે સામેલ રાખેલ મંજૂર કરેલા અદ્યતન પેટાનિયમો તેમજ, સાથે સામેલ કરેલ જે તે વિભાગના સભ્યોની યાદી તથા દેવા પૂંજીના પત્રકોને અનુલક્ષ્મીને તે મુજબ નવા નામથી પોતાનું કામકાજ કરી શકશે. તથા ઉપરોક્ત ઠરાવ્યા મુજબ મિલકત લેણાંની સંયોજન થયા મુજબની જવાબદારીઓ અને હક્કોનું પાલન કરવાનું રહેશે.

શ્રી અઢારીયા કો. ઓપ. હાઉસીંગ સોસાયટી લી., વિભાગ-એ રજી. નં. ૧૨૩૯૦, તારીખ ૨૭-૭-૯૩, શ્રી અઢારીયા કો. ઓપ. હાઉસીંગ સોસાયટીલી., મુ. કડી વિભાગ-બી, તા. કડી, જિ. મહેસાણા વિભાગ-''બી'' ૧૨૩૯૧, તારીખ ૨૭-૭-૯૩, શ્રી અઢારીયા કો. ઓપ. હાઉસીંગ સોસાયટીલી., મુ. કડી વિભાગ-સી તા. કડી,જિ. મહેસાણા વિભાગ-''સી'' ૧૨૩૯૨, તારીખ ૩૦-૭-૯૩ની નોંધણી ગુજરાત સહકારી મંડળીઓના અધિનિયમ-૧૯૬૧ની કલમ-૨૦ હેઠળ રદ કરવામાં આવે છે. અને તે જ કાયદાની કલમ-૯ મુજબ નીચે મુજબની સંયોજીત મંડળીની નોંધણી કરવામાં આવે છે.

૧. સાકાર કો. ઓપ. હાઉસીંગ સોસાયટી., રજી. નં. ઘ ૨૦૩૪૩ તારીખ ૧૫-૪-૦૩.

સદર મંડળીએ જમીનનું એકત્રિકરણ કરાવી લેવાની તથા સદર મંડળી ભાડુઓતોની માલિકી પધ્ધતિ યોજના હેઠળ તથા સંસ્થાના રીવાઈઝ એન. એ. ની કામગીરી સોસાયટીએ રેવન્યુ એકટ નીચે પૂર્ણ કરી લેવાની શરતે નોંધવામાં આવે છે.

મહેસાણા, તારીખ ૧૫મી એપ્રિલ, ૨૦૦૪.

વંચાણે લીધા :-

(૧) અત્રેની કચેરીની તારીખ ૮-૩-૦૪ ના પત્ર ક્રમાંક : ઉખસ/ફડચ/૦૧/ખ/૨૮૯/૨૦૦૪ થી ફડચાનો વચગાળાનો આદેશ.

(૨) ગુજરાત સહકારી મંડળીઓ અધિનિયમ-૧૯૬૧ ની કલમ-૧૦૭ ની જોગવાઈઓ.

હુકમ

જા. નં. ઉખસ/ફડચ/૧૫૧૧૫/ખ/૫૦૩/૨૦૦૪.-શ્રી બાલીયાસણ તેલીબીયાં ઉત્પાદક સહકારી ભંડાર લી., મુ. બાલીયાસણ, તા. જિ.

મહેસાણાને અત્રેની કચેરીના આમુખ-૧ ના તારીખ ૮-૩-૦૪ ના હુકમ ક્રમાંક : ઉખસ/ફડચ/૦૧/ખ/૨૮૯/૨૦૦૪ થી ફડચામાં લઇ જવાનો વચગાળાનો આદેશ આપવામાં આવેલ છે. જેને આથી ધી ગુજરાત સહકારી મંડળીઓ અધિનિયમ ૧૯૬૧ ની કલમ-૧૦૭ ની જોગવાઇ હેઠળ મંડળીને ફડચામાં લઇ જવાનો અંતિમ આદેશ આપવામાં આવે છે અને આ અંગે નિમાયેલ ફડચા અધિકારીશ્રી, **સહકારી અધિકારી (ફડચો), મહેસાણા** એ ફડચાની કામગીરી આ આદેશની તારીખથી ૩ (ત્રણ) વર્ષમાં પૂર્ણ કરવાની રહેશે. તેમજ ફડચા ફી નિયત ધોરણે સરકારશ્રીમાં જમા કરાવવાની રહેશે.

મહેસાણા, તારીખ ૧૬મી એપ્રિલ, ૨૦૦૪.

વંચાણે લીધા :-

(૧) અત્રેની કચેરીની તારીખ ૮-૩-૦૪ ના પત્ર ક્રમાંક : ઉખસ/ફડચ/૦૧/ખ/૨૯૦/૨૦૦૪ થી ફડચાનો વચગાળાનો આદેશ.

(૨) ગુજરાત સહકારી મંડળીઓ અધિનિયમ-૧૯૬૧ ની કલમ-૧૦૭ ની જોગવાઇઓ.

હુકમ

જા. નં. ઉખસ/ફડચ/૧૫૧૧૪/ખ/૫૦૨/૨૦૦૪.-શ્રી ગુંજાલા જૂથ તેલીબીયાં ઉત્પાદક સહકારી ભંડાર લી., મુ. ગુંજાલા, તા. વિસનગર જિ. મહેસાણાને અત્રેની કચેરીના આમુખ-૧ ના તારીખ ૮-૩-૦૪ ના હુકમ ક્રમાંક : ઉખસ/ફડચ/૦૧/ખ/૨૯૦/૨૦૦૪ થી ફડચામાં લઇ જવાનો વચગાળાનો આદેશ આપવામાં આવેલ છે. જેને આથી ધી ગુજરાત સહકારી મંડળીઓ અધિનિયમ ૧૯૬૧ ની કલમ-૧૦૭ ની જોગવાઇ હેઠળ મંડળીને ફડચામાં લઇ જવાનો અંતિમ આદેશ આપવામાં આવે છે અને આ અંગે નિમાયેલ ફડચા અધિકારીશ્રી, **સહકારી અધિકારી (ફડચો), મહેસાણા** એ ફડચાની કામગીરી આ આદેશની તારીખથી ૩ (ત્રણ) વર્ષમાં પૂર્ણ કરવાની રહેશે. તેમજ ફડચા ફી નિયત ધોરણે સરકારશ્રીમાં જમા કરાવવાની રહેશે.

મહેસાણા, તારીખ ૧૬મી એપ્રિલ, ૨૦૦૪.

વંચાણે લીધા :-

(૧) અત્રેના હુકમ ક્રમાંક : ઉખસ/ફડચ/૦૧/ઘ/૬૪૭/૯૯, તારીખ ૨૬-૨-૧૯૯૯.

(૨) મંડળીની તારીખ ૨૫-૧-૦૪ ના રોજ મળેલ ખાસ સાધારણ સભાનો ઠરાવ નં. ૬.

(૩) ફડચા અધિકારીશ્રી, સિમંધર ફ્લેટ કો. ઓપ. હા. સો. લી., નાગલપુર, તા. મહેસાણા અને ઓથો. પરસન ધી ગુજરાત કો. ઓપ. હાઉ. ફાય. કોર્પો. લી., ની તારીખ ૨૯-૧-૦૪ ના પત્રથી મોકલાવેલ પુનઃ જીવીત દરખાસ્ત.

(૪) ફડચા અધિકારીશ્રીનો તારીખ ૧૦-૩-૦૪ નો પુનઃ જીવીત કરવા માટેનો પત્ર.

(૫) ગુજરાત સહકારી મંડળીઓ અધિનિયમ-૧૯૬૧ અન્વયેની કલમ-૧૯ ની જોગવાઇઓ.

પ્રસ્તાવના

જા.નં. ઉખસ/ફડચ/૦૧/ખ/૫૦૭/૨૦૦૪.-ધી ગુજરાત સહકારી મંડળીઓના અધિનિયમ-૧૯૬૧ અન્વયે ધી સિમંધર ફ્લેટસ કો. ઓપ. હાઉસીંગ સોસાયટી લી., મુ. નાગલપુર, તા. જિ. મહેસાણા, નોંધણી નં. ઘ-૧૦૮૫૦, તારીખ ૧૪-૮-૮૪ થી નોંધાયેલ સહકારી સંસ્થા છે. (જેનો હવે પછી અહીયાં ''મંડળી'' તરીકે ઉલ્લેખ કરાયેલ છે) સંસ્થાએ પોતાના સ્વીકારેલ પેટાનિયમના ઉદ્દેશો/હેતુઓ મુજબની ફરજો બજાવવામાં નિષ્ક્રીય રહેવાથી આમુખ-૧ માં જણાવેલ અત્રેની કચેરીના હુકમ નં. ઉખસ/ફડચ/૦૧/ઘ/૬૪૭/૯૯, તારીખ ૨૬-૨-૯૯ થી ફડચામાં લઇ જવામાં આવેલ હતી. જેના ફડચા અધિકારીએ તારીખ ૩૦-૬-૯૯ ના રોજ સંસ્થાનો દફતરી ચાર્જ સંભાળેલ હતો. ફડચાની કામગીરી દરમ્યાન સંસ્થાના સભાસદો તેમજ ફડચા અધિકારી તરફથી આમુખ-૨ મુજબ ખાસ સાધારણ સભા બોલાવી ખા. સા. સભાના ઠરાવ નં. ૬ મુજબ ગૃહ મંડળીને પુનઃ જીવીત કરીને ગૃહ મંડળીમાં સરકારની મદદથી સમ્પ, લાઇટ, રોડ વિગેરે જેવા કામો કરવા માગે છે. વધુમાં ધી ગુજરાત સ્ટેટ કો. ઓપ. હાઉસીંગ ફાયનાન્સ કોર્પો. લી., અમદાવાદનું લેણું પુરેપુરૂ ભરપાઇ થયેલ છે, અને ચર્ચા વિચારણાને અંતે આ ગૃહ મંડળી મંડળીને ઝડપથી પુનઃ જીવીત કરવા માટે ઠરાવ કરેલ છે. તેમજ, આમુખ-૩ મુજબ ફડચા અધિકારીશ્રીના તારીખ ૨૯-૧-૦૪ ના પત્રથી મંડળીને પુનઃ જીવીત કરવા દરખાસ્ત કરેલ છે. જે અન્વયે આમુખ-૪ મુજબ ફડચા અધિકારીનો તારીખ ૧૦-૩-૦૪ ના પત્ર મુજબ.

(૧) સદર ગૃહ મંડળી સામે કેસ નં. ૪૭૧/૦૩ સીવીલ કોર્ટમાં કેસ ચાલે છે. સદર ગૃહ મંડળી સરકારની મદદથી ભૂગર્ભમાં સમ્પ બનાવવા માટેની ડીપોઝીટ જમા કરાવેલ છે. અને ગૃહ મંડળીએ ઠરાવ કરીને જગ્યાની ફાળવણી કરેલ છે. આ ઠરાવ સામે સ્ટે ચાલુ છે. અને મંડળીએ હર્ષદભાઇ ભાવસાર એડવોકેટની નિમણુંક કરેલ છે. આમ, મંડળીને પુનઃ જીવીત ન કરવામાં આવે તો, મંડળીનું હિત જોખમાય તેમ છે.

(૨) ભૂતકાળમાં ગૃહ મંડળીના સભાસદોએ નાગરિક બેંક, રાષ્ટ્રીયકૃત બેંક, સર્વોદય સહકારી તેમજ, અન્ય સહકારી બેંકમાંથી પોતાના ફ્લેટો લોન ઉપર લીધી છે. આ લોન માટે ગૃહ મંડળીએ જરૂરી ઠરાવો સહી/સિક્કા કરી આપેલ છે. જ્યાં સુધી લોન ભરપાઇ ના થાય ત્યાં સુધી મકાન ટ્રાન્સફર કરીશું નહી. તેથી મંડળી કંઇક અંશે જવાબદાર છે. અને લોન લેનાર સભ્યની લોન ચુકતે થતાં ગૃહ તરફથી એન.ઓ.સી. આપેલ છે. તેજ પ્રમાણે આવા સભ્યોને અન્ય કો. ઓપ. બેંકમાંથી લોન લેવી હોય તો મંડળી ઠરાવ કરીને બેંકને આપેલ છે. આમ, આવા નબળા વર્ગના માણસોને મકાન ખરીદવામાં મંડળી સહાયભૂત થાય છે. અને બેંકની આપેલી લોન સરળતાથી ભરપાઇ થાય છે.

(૩) સભ્યોને જૂના રેકર્ડ માહિતી દસ્તાવેજોની નકલો જરૂર પડે તો મંડળી ચાલુ હોવી જરૂરી છે.

(૪) સભ્યો મંડળીવતી ગૃહ મંડળીના કેમ્પસમાં એક આદર્શ બાલવાડી શરૂ કરવા વિચારે છે. જે બાબતે મંડળી લેવલે કાર્યવાહી કરવાની થાય છે, તે માટે પણ મંડળી ચાલુ હોવી જરૂરી છે.

INDEX

(૫) સંસદસભ્યની ગ્રાન્ટમાંથી રોડ, લાઇટ વિગેરેની સહાય માટે મંડળીના ઠરાવ ઉપરથી કાર્યવાહી થાય છે.

આમ, ઉપરોક્ત વિગતો જોતાં તથા આમુખ-૫ માંની સરકારી કાયદાની કલમ-૧૯ મુજબની જોગવાઈઓને આધીન નીચેની વિગતે હુકમ કરવામાં આવે છે.

હુકમ

ધી સિમંધર ફ્લેટ કો. ઓપ. હાઉસીંગ સોસાયટી લી., મુ. નાગલપુર તા. જિ. મહેસાણાની સહકારી કાયદાધીન રજીસ્ટર્ડ ઘ-૧૦૮૫૦, તારીખ ૧૪-૮-૮૪ થી નોંધવામાં આવેલ છે. તેને સહકારી કાયદો સને ૧૯૬૧ ની કલમ-૧૦૭ અન્વયે અત્રેની કચેરીના હુકમ ક્રમાંક : ઉખસ/ફડચ/૦૧/ઘ/૬૪૭/૯૯, તારીખ ૨૬-૨-૧૯૯૯ થી ફડચામાં લઇ જવામાં આવેલ. જેને ગુજરાત સહકારી મંડળીઓના અધિનિયમ-૧૯૬૧ ની કલમ-૧૯ હેઠળ નીચે જણાવેલ શરતોને આધીન પુનઃ જીવીત (પુનઃ રચના) કરવાનો હુકમ કરવામાં આવે છે.

શરતો :

(૧) લેણદારોનાં લેણાં ઘટાડવામાં આવશે નહી.

(૨) શેર રૂપી મૂડીની કિંમત ઘટાડવામાં આવશે નહી.

(૩) અસ્કયામતોનો ફેર મૂલ્યાંકન કરવામાં આવશે નહી. તેમજ આર્થિક સ્થિતિ સરવૈયા મુજબની રહેશે. જે મુળ આર્થિક સ્થિતિમાં ફેરફારને વ્ય. કમીટીએ સંસ્થાના કાર્યકારી સમયને અનુરૂપ કરવાનો રહેશે.

(૪) સંસ્થાએ/વ્ય. કમિટીએ સ્વીકારેલ પેટાનિયમના ઉદેશો/હેતુઓ અને કરવાની પ્રવૃત્તિઓ, ફરજો અદા કરવાની રહેશે.

(૫) ફડચામાં જતાં પહેલા મંડળીમાં જે પેટાનિયમ હતા તેમાં તેમજ મૂળ નોંધણી નંબર/તારીખમાં કોઇ ફેરફાર કરવામાં આવશે નહી.

(૬) મંડળીમાંના ફડચામાં જતા પહેલાંના તમામ સભાસદો યથાવત રહેશે. દર ત્રણ માસે પ્રગતિનો અહેવાલ અત્રે મોકલવાનો રહેશે. અને અત્રેની કચેરીની વખતો વખતની શરતોનું પાલન પકવાનું રહેશે.

(૭) મંડળીનું ઓડિટ તારીખ ૩૦-૬-૯૮ સુધીનું થયેલ છે. બાકીનું ઓડિટ તાત્કાલીક કરાવી અત્રેની કચેરીએ જાણ કરવાની રહેશે.

મહેસાણા, તારીખ ૧૭મી એપ્રિલ, ૨૦૦૪.

વંચાણે લીધા :-

(૧) શ્રી એડીશનલ સબ ઓડિટર સ. મં. કડીના તા. ૧-૪-૦૧ થી તા. ૩૧-૩-૦૨ સુધીના સમયના અન્વેષણ નોંધ.

(૨) અત્રેની કચેરીનો પત્ર ક્રમાંક : ઉખસ/ફડચ/૦૧/ખ/૯૨/૦૪, તા. ૩૦-૧-૦૪ થી પાઠવેલ કારણદર્શક નોટીસ.

(૩) ગુજરાત સહકારી મંડળીઓ અધિનિયમ-૧૯૬૧ અન્વયેની કલમ-૧૦૭ ની જોગવાઇઓ.

પ્રસ્તાવના

જા.નં. ઉખસ/ફડચ/૦૧/ખ/૮૭૦/૨૦૦૪.-ધી ગુજરાત સહકારી મંડળીઓ અધિનિયમ-૧૯૬૧ અન્વયે ધી કણઝરી, ગણોતિયાની ખેતી અને ઢોર ઉછેર સહકારી મંડળી લીં., મુ. કણઝરી, તા. કડી, જિ. મહેસાણા, નોંધાયેલ સહકારી સંસ્થા છે. (જેનો હવે પછી અહીંયાં "મંડળી" તરીકે ઉલ્લેખ કરાયેલ છે). સદર મંડળીના નોંધણી નં. એફ. ૫૨૧, તા. ૨૦-૩-૧૯૫૬ છે.

ઉપરોક્ત આમુખ ૧ માં જણાવ્યા મુજબ સદર મંડળીનું તા. ૧-૪-૨૦૦૧ થી તા. ૩૧-૩-૦૨ સુધીના સમયનું અન્વેષણ એડીશનલ સબ-ઓડિટર, સ. મં. કડીને સુપ્રત થતાં તેઓએ સદર મંડળીનું ઓડિટ પૂર્ણ કરી. ઓડિટ નોંધ અત્રે મોકલી આપેલ છે. જેની ચકાસણી કરી તે ઓડિટ નોંધ આધીન સદર 'મંડળીને અત્રેની કચેરીનો પત્ર ક્રમાંક : ઉખસ/ફડચ/૦૧/ખ/૯૨/૦૪, તા. ૩૦-૧-૦૪ થી કારણદર્શક નોટીસ પાઠવેલ હતી.

જેમાં મુદ્દા નં. ૧ થી ૮ બાબતે મંડળીને રજુઆત કરવા સુનાવણી રાખવામાં આવેલ હતી. જેની બજવણી થયેલ છે. મંડળી તરફથી સુનાવણી તારીખે મંડળીના પ્રતિનિધિ હાજર રહેલ નથી.

આમ, મંડળીને રજુઆત કરવા અત્રેથી વ્યાજબી તક પુરી પાડવા છતાં મંડળી દ્વારા રજુઆત કરાયેલ નથી.

આમ, ઉપરોક્ત તમામ બાબતોને જોતાં સદર મંડળીનું નીચેના કારણોસર ફડચામાં લઈ જવી કાનૂની રીતે વ્યાજબી જણાય છે.

(૧) મંડળીનો ઓડિટ વર્ગ "ડ" છે.

(૨) મંડળીએ છેલ્લા ૨ વર્ષના ઓડિટ નોંધની ખામીઓની દુરસ્તી નહી કરીને સહકારી કાયદાની કલમ-૮૫ નો ભંગ કરેલ છે.

(૩) મંડળીના સભાસદ રજીસ્ટરમાં વારસદારોની નિમણુંક કરવામાં આવેલ નથી.

(૪) મંડળીની વ્ય. કમીટીની બેઠક દર માસે મળતી નથી. જેથી મંડળીના હોદેદારોને મંડળી ચલાવવામાં કોઈ રસ હોય તેમ જણાતું નથી.

(૫) સિલક કોની પાસે કેટલી રકમની મર્યાદામાં રાખવી તેનો વ્ય. કમીટીમાં કોઈ ઠરાવ કરેલ નથી.

(૬) પેટા નિયમ મુજબ નફાની ફાળવણી કરવામાં આવતી નથી.

(૭) મંડળી તેના પેટા નિયમની જોગવાઈ મુજબ કામગીરી કરતી નથી.

(૮) તા. ૧-૪-૨૦૦૨ થી છેવટ સુધીના હિસાબી પત્રકો, ડેડ સ્ટોક, તેમજ, શેર ભંડોળની યાદી રજુ કરવા જણાવવા છતાં આજ સુધી રજુ કરેલ નથી.

ઉપરોક્ત આમુખ તેમજ પ્રસ્તાવનાની વિગતો ધ્યાને લેતાં નીચે મુજબ ફડચાનો વચગાળાનો આદેશ કરવામાં આવે છે.

વચગાળાનો આદેશ

ધી કણઝરી ગણોતિયાની ખેતી અને ઢોર ઉછેર સહકારી મંડળી લી., મુ. કણઝરી, તા. કડી, જી. મહેસાણાની સહકારી કાયદાધીન રજીસ્ટર્ડ નંબર એફ. ૫૨૧, તા. ૨૦-૩-૧૯૫૬ થી નોંધવામાં આવેલ. તેને સહકારી કાયદો સને ૧૯૬૧ ની કલમ ૧૦૭ (૧) ના ખંડ : ક, ગ, (૨) (૪) અન્વયે આથી ફડચામાં લઈ જવામાં આવે છે. તથા સદરહુ કાયદાની કલમ-૧૦૮ (૧) અન્વયે ફડચા અધિકારી તરીકે શ્રી ડી. જી. પટેલ, સહ. અધિકારી (બજાર) લગત કચેરીની નિમણુંક કરવામાં આવે છે.

નોંધ : ઉપરોક્ત વચગાળાના હુકમ સામે મંડળીને કોઈ રજુઆત કે ખુલાસો કરવો હોય તો સદર હુકમ નીકળ્યા તારીખથી એક માસની મુદતમાં આ કચેરીને મોકલી આપવાનું જણાવવામાં આવે છે.

મહેસાણા, તારીખ ૨૬મી એપ્રિલ ૨૦૦૪.

વંચાણે લીધા :-

(૧) શ્રી સબ ઓડિટર સ. મં. કડીના તા. ૧-૪-૦૧ થી તા. ૩૧-૩-૦૨ સુધીના સમયના અન્વેષણ નોંધ.

(૨) અત્રેની કચેરીનો પત્ર ક્રમાંક : ઉખસ/ફડચ/૦૧/ખ/૯૫/૦૪, તા. ૩૦-૧-૦૪ થી પાઠવેલ કારણદર્શક નોટીસ.

(૩) ગુજરાત સહકારી મંડળીઓ અધિનિયમ-૧૯૬૧ અન્વયેની કલમ-૧૦૭ ની જોગવાઈઓ.

પ્રસ્તાવના

જા.નં. ઉખસ/ફડચ/૦૧/ખ/૮૭૧/૨૦૦૪.-ધી ગુજરાત સહકારી મંડળીઓ અધિનિયમ-૧૯૬૧ અન્વયે ધી મેરડા ગોપાલન અને ગણોતિયા ખેતી સહકારી મંડળી લી. મુ. મેરડા તા. કડી જી. મહેસાણા નોંધાયેલ સહકારી સંસ્થા છે. (જેનો હવે પછી અહીંયાં ''મંડળી'' તરીકે ઉલ્લેખ કરાયેલ છે). સદર મંડળીના નોંધણી નં. એફ. ૫૮૦, તા. ૩૦-૧૨-૧૯૫૭ છે.

ઉપરોકત આમુખ ૧ માં જણાવ્યા મુજબ સદર મંડળીનું તા. ૧-૪-૨૦૦૧ થી તા. ૩૧-૩-૦૨ સુધીના સમયનું અન્વેષણ સબ-ઓડિટર, સ. મં. કડીને સુપ્રત થતાં તેઓએ સદર મંડળીનું ઓડિટ પૂર્ણ કરી. ઓડિટ નોંધ અત્રે મોકલી આપેલ છે. જેની ચકાસણી કરી તે ઓડિટ નોંધ આધીન સદર 'મંડળીને અત્રેની કચેરીના પત્ર ક્રમાંક : ઉખસ/ફડચ/૦૧/ખ/૯૫/૦૪, તા. ૩૦-૧-૦૪ થી કારણદર્શક નોટીસ પાઠવેલ હતી.

જેમાં મુદ્દા નં. ૧ થી ૫ બાબતે મંડળીને રજુઆત કરવા સુનાવણી રાખવામાં આવેલ હતી. જેની બજવણી થયેલ છે. મંડળી તરફથી સુનાવણી તારીખે મંડળીના પ્રતિનિધિ હાજર રહેલ નથી.

આમ, મંડળીને રજુઆત કરવા અત્રેથી વ્યાજબી તક પુરી પાડવા છતાં મંડળી દ્વારા રજુઆત કરાયેલ નથી.

આમ, ઉપરોક્ત તમામ બાબતોને જોતાં સદર મંડળીને નીચેના કારણોસર ફડચામાં લઈ જવી કાનૂની રીતે વ્યાજબી જણાય છે.

(૧) મંડળીનો ઓડિટ વર્ગ ''ડ'' છે.

(૨) મંડળીએ ગત વર્ષના ઓડિટ નોંધની ખામીઓની દુરસ્તી નહી કરીને સહકારી કાયદાની કલમ-૮૫ નો ભંગ કરેલ છે.

(૩) મંડળીના પગારદાર કર્મચારીઓની યોગ્ય રકમનાં જામીન લેવામાં આવેલ નથી.

(૪) મંડળીમાં તા. ૩૧-૩-૦૨ ના અંતે રૂા. ૨,૦૦૭.૩૧ ખોટ બોલે છે. જેની વસુલાત માટે મંડળી તરફથી કોઈ કાર્યવાહી હાથ ધરાયેલ નથી.

(૫) તા. ૧-૪-૨૦૦૨ થી છેવટ સુધીના હિસાબી પત્રકો, ડેડ સ્ટોક, તેમજ, શેર ભંડોળની યાદી રજુ કરવા જણાવવા છતાં આજ સુધી રજુ કરેલ નથી.

ઉપરોક્ત આમુખ તેમજ પ્રસ્તાવનાની વિગતો ધ્યાને લેતાં નીચે મુજબ ફડચાનો વચગાળાનો આદેશ કરવામાં આવે છે.

વચગાળાનો આદેશ

ધી મેરડા ગોપાલન અને ગણોતિયાની ખેતી સહકારી મંડળી લી., મુ. મેરડા તા. કડી, જી. મહેસાણાની સહકારી કાયદાધીન રજીસ્ટર્ડ નંબર એફ. ૫૮૦, તા. ૩૦-૧૨-૧૯૫૭ થી નોંધવામાં આવેલ. તેને સહકારી કાયદો સને ૧૯૬૧ ની કલમ ૧૦૭ (૧) ના ખંડ : ક, ગ, (૨) (૪) અન્વયે આથી ફડચામાં લઈ જવામાં આવે છે. તથા સદરહુ કાયદાની કલમ-૧૦૮ (૧) અન્વયે ફડચા અધિકારી તરીકે શ્રી ડી. જી. પટેલ, સહ. અધિકારી (બજાર) લગત કચેરીની નિમણુંક કરવામાં આવે છે.

નોંધ : ઉપરોક્ત વચગાળાના હુકમ સામે મંડળીને કોઈ રજુઆત કે ખુલાસો કરવો હોય તો સદર હુકમ નીકળ્યા તારીખથી એક માસની મુદતમાં આ કચેરીને મોકલી આપવાનું જણાવવામાં આવે છે.

મહેસાણા, તારીખ ૨૬મી એપ્રિલ ૨૦૦૪.

વંચાણે લીધા :-

(૧) શ્રી ઓડિટર ગ્રેડ ૨, સ. મં. (ને. જ.૧) મહેસાણાની તા. ૧-૪-૦૧ થી તા. ૩૧-૩-૦૨ સુધીના સમયના અન્વેષણ નોંધ.

(૨) અત્રેની કચેરીનો પત્ર ક્રમાંક : ઉખસ/ફડચ/૦૧/ખ/૫૬/૦૪, તા. ૨૩-૧-૦૪ થી પાઠવેલ કારણદર્શક નોટીસ.

(૩) મંડળીની તા. ૧૦-૨-૦૪ ના પત્રથી મુદત વધારા માંગણીની રજુઆત.

(૪) ગુજરાત સહકારી મંડળીઓ અધિનિયમ-૧૯૬૧ અન્વયેની કલમ-૧૦૭ ની જોગવાઈઓ.

પ્રસ્તાવના

જા.નં. ઉખસ/ફડચ/૦૧/ખ/૮૭૨/૨૦૦૪.-ધી ગુજરાત સહકારી મંડળીઓ અધિનિયમ-૧૯૬૧. અન્વયે શ્રી લક્ષ્મીપુરા સેવા સહકારી મંડળી લી., મુ. લક્ષ્મીપુરા તા. ઊંઝા, જી. મહેસાણા નોંધાયેલ સહકારી

સંસ્થા છે. (જેનો હવે પછી અહીંયાં ''મંડળી'' તરીકે ઉલ્લેખ કરાયેલ છે). સદર મંડળીના નોંધણી નં. ૧૧૪૬૪, તા. ૨૮-૬-૨૦૦૨ છે.

ઉપરોક્ત આમુખ ૧ માં જણાવ્યા મુજબ સદર મંડળીનું તા. ૧-૪-૨૦૦૧ થી તા. ૩૧-૩-૦૨ સુધીના સમયનું અન્વેષણ ઓડિટર, ગ્રેડ-૨ સ. મં. (નં. જ. ૧) મહેસાણાને સુપ્રત થતાં તેઓએ સદર મંડળીનું ઓડિટ પૂર્ણ કરી. ઓડિટ નોંધ અત્રે મોકલી આપેલ છે. જેની ચકાસણી કરી તે ઓડિટ નોંધ આધીન સદર 'મંડળીને અત્રેની કચેરીના પત્ર ક્રમાંક : ઉખસ/ફડચ/૦૧/ખ/૫૬/૦૪, તા. ૨૩-૧-૦૪ થી કારણદર્શક નોટીસ પાઠવેલ હતી.

જેમાં મુદ્દા નં. ૧ થી ૧૪ બાબતે મંડળીને રજુઆત કરવા સુનાવણી રાખવામાં આવેલ હતી. જેની બજવણી થયેલ છે. મંડળી તરફથી સુનાવણી તારીખે મંડળીના પ્રતિનિધિ હાજર રહી આમુખ-૩ થી મુદત વધારાની માંગણી કરતાં તા. ૨૩-૨-૦૪ ના રોજ વ્ય. કમીટીને જાણ કરી મુદતે હાજર રહેવાની બાંહેધરી સાથે રજુઆત કરવા માટે નવીન મુદત આપેલ હતી. તા. ૨૩-૨-૦૪ ના રોજ મંડળીના હોદ્દેદારોએ આધાર પુરાવા સહ. રજુઆત કરી, મંડળીને ફડચામાં ન લઈ જવા વિનંતી કરેલ, મંડળી તરફથી કારણદર્શક નોટીસમાં જણાવેલ મુદ્દાઓ પરત્વે કોઈ વાસ્તવિક દુરસ્તી થઈ આવેલ નથી.

આમ, ઉપરોક્ત તમામ બાબતોને જોતાં સદર મંડળીને નીચેના કારણોસર ફડચામાં લઈ જવી કાનૂની રીતે વ્યાજબી જણાય છે.

(૧) મંડળીએ ગત ઓડિટ નોંધની ખામીઓની દુરસ્તી રીપોર્ટ નિયત સમય મર્યાદામાં મોકલી આપેલ નથી. જેથી સહકારી કાયદાની કલમ-૮૫ નો ભંગ થયેલ છે.

(૨) કાનૂન-૨૧ મુજબ કેટલાક સભાસદોના વારસદારોની નિમણુંક કરેલ નથી. સભાસદ રજીસ્ટર સંપૂર્ણ વિગતે નિભાવેલ નથી. સભાસદોને શેર સર્ટી આપેલ નથી.

(૩) મંડળીના ૬ કમીટી સભ્યો પાસે રૂા. ૨,૦૦,૮૧૪.૮૦ નું મુદતવીતી ધિરાણ બાકી પડે છે. તેમને કમીટી સભ્ય પદેથી દુર કરેલ નથી કે ધિરાણ વસુલ કરેલ નથી.

(૪) મંડળીમાં તા. ૩૧-૩-૦૨ ના ના રોજ સરવૈયામાં દર્શાવ્યા મુજબનું મુદતવીતી ધિરાણ વસુલ કરવાનું બાકી પડે છે. જેની વસુલાત કરેલ નથી કે દાવાના કાગળો તૈયાર કરેલ નથી.

(૫) બેંક લોન મુદતવીતી થવા પામેલ છે. જે ભરપાઈ કરવા સુચના આપવા છતાં અમલ કરેલ નથી.

(૬) મંડળીમાં ફરજ બજાવતા કર્મચારીઓની તેમજ જવાબદારીના પ્રમાણમાં જામીનખત મેળવેલ નથી કે જવાબદારી નક્કી કરતા ઠરાવો કરેલ નથી.

(૭) મંડળીની રોકડ રકમ માલસ્ટોકની સલામતી માટે પેકેજ પોલીસ મેળવેલ નથી.

(૮) ઠરાવેલ મર્યાદા કરતાં સિલક વધારે પ્રમાણમાં હાથ ઉપર રહેવા પામેલ છે.

(૯) તા. ૩૧-૩-૦૨ ના અંતે મંડળીમાં એકત્રિત ખોટ રૂા. ૬૭,૮૯૪.૨૩ થવા પામેલ છે. જે સરભર કરવા કોઈ સક્રિય પ્રયાસ હાથ ધરાયેલ નથી.

(૧૦) મંડળીએ કરેલ શેર રોકાણ અંગેના શેરસર્ટી મંડળી દફતરે જોવા મળેલ નથી.

(૧૧) મંડળીએ પેટાકાયદાની કલમ-૪૪ (૭), ૪૪ (૨), ૪૪ (૧૦) નો ભંગ કરેલ છે. મંડળીની વહીવટ કાયદા, કાનૂન અને પેટાકાયદા મુજબ કરવામાં આવતો નથી.

(૧૨) મંડળીની છેલ્લા બે વર્ષની ઓડિટ વર્ગ ''ડ'' છે.

(૧૩) સરવૈયે જમા શેર ડીવીડન્ડ રૂા. ૯૦૦૦/- જે તે સમયે લેવા હક્કદારોને ચુકવી આપેલ નથી.

ઉપરોક્ત આમુખ તેમજ પ્રસ્તાવનાની વિગતો ધ્યાને લેતાં નીચે મુજબ ફડચાનો વચગાળાનો આદેશ કરવામાં આવે છે.

વચગાળાનો આદેશ

શ્રી લક્ષ્મીપુરા સેવા સહકારી મંડળી લી., મુ. લક્ષ્મીપુરા, તા. ઊંઝા, જી. મહેસાણાની સહકારી કાયદાધીન રજીસ્ટર્ડ નંબર ૧૧૪૬૪, તા. ૨૮-૬-૨૦૦૨ થી નોંધવામાં આવેલ તેને સહકારી કાયદો સને ૧૯૬૧ ની કલમ ૧૦૭ (૧)ના ખંડ : ક, ગ, (૨) (૪) અન્વયે આથી ફડચામાં લઈ જવામાં આવે છે. તથા સદરહુ કાયદાની કલમ-૧૦૮ (૧) અન્વયે ફડચા અધિકારી તરીકે શ્રી ડી. જી. પટેલ, સહ. અધિકારી (બજાર) લગત કચેરીની નિમણુંક કરવામાં આવે છે.

નોંધ : ઉપરોક્ત વચગાળાના હુકમ સામે મંડળીને કોઈ રજુઆત કે ખુલાસો કરવો હોય તો સદર હુકમ નીકળ્યા તારીખથી એક માસની મુદતમાં આ કચેરીને મોકલી આપવાનું જણાવવામાં આવે છે.

મહેસાણા, તારીખ ૨૬મી એપ્રિલ ૨૦૦૪.

વંચાણે લીધા :-

(૧) શ્રી ઓડિટર ગ્રેડ ૨, સ. મં. વિજાપુરના તા. ૧-૪-૦૨ થી તા. ૩૧-૩-૦૩ સુધીના સમયના અન્વેષણ નોંધ.

(૨) અત્રેની કચેરીનો પત્ર ક્રમાંક : ઉખસ/ફડચ/૦૧/ખ/૧૬૬/૦૪, તા. ૧૭-૨-૦૪ થી પાઠવેલ કારણદર્શક નોટીસ.

(૩) ગુજરાત સહકારી મંડળીઓ અધિનિયમ-૧૯૬૧ અન્વયેની કલમ-૧૦૭ ની જોગવાઈઓ.

પ્રસ્તાવના

જા.નં. ઉખસ/ફડચ/૦૧/ખ/૮૭૩/૨૦૦૪.-ધી ગુજરાત સહકારી મંડળીઓ અધિનિયમ-૧૯૬૧ અન્વયે ધી ખણુંસા સેવા સહકારી મંડળી લી., મુ. ખણુંસા, તા. વિજાપુર જી. મહેસાણા નોંધાયેલ સહકારી સંસ્થા છે. (જેનો હવે પછી અહીંયાં ''મંડળી'' તરીકે ઉલ્લેખ કરાયેલ છે). સદર મંડળીના નોંધણી નં. ૧૫૧૧૪, તા. ૨૫-૧૦-૧૯૫૩ છે.

ઉપરોક્ત આમુખ ૧ માં જણાવ્યા મુજબ સદર મંડળીનું તા. ૧-૪-૨૦૦૧ થી તા. ૩૧-૩-૦૩ સુધીના સમયનું અન્વેષણ ઓડિટર, ગ્રેડ-૨ સ. મં. વિજાપુર સુપ્રત થતાં તેઓએ સદર મંડળીનું ઓડિટ પૂર્ણ કરી. ઓડિટ નોંધ અત્રે મોકલી આપેલ છે. જેની ચકાસણી કરી તે

ઓડિટ નોંધ આધીન સદર 'મંડળીને અત્રેની કચેરીના પત્ર ક્રમાંક : ઉખસ/ફડચ/૦૧/ખ/૧૬૬/૦૪, તા. ૧૭-૨-૦૪ થી કારણદર્શક નોટીસ પાઠવેલ હતી.

જેમાં મુદ્દા નં. ૧ થી ૧૦ બાબતે મંડળીને રજુઆત કરવા સુનાવણી રાખવામાં આવેલ હતી. જેની બજવણી થયેલ છે. મંડળી તરફથી સુનાવણી તારીખે મંડળીના પ્રતિનિધિ હાજર રહેલ નથી.

આમ મંડળીને રજુઆત કરવા અત્રેથી વ્યાજબી તર પુરી પાડવા છતાં મંડળી દ્વારા રજુઆત કરાયેલ નથી.

આમ, ઉપરોક્ત તમામ બાબતોને જોતાં સદર મંડળીને નીચેના કારણોસર ફડચામાં લઈ જવી કાનૂની રીતે વ્યાજબી જણાય છે.

(૧) મંડળીનો છેલ્લા પાંચ વર્ષનો ઓડિટ વર્ગ ''ક'' છે.

(૨) મંડળીએ ઓડિટ મેમાની ખામીઓની દુરસ્તી કરી, ઓડિટના સુચનોનો વાસ્તવિક અમલ કરેલ નથી.

(૩) ઓડીટ સમય દરમ્યાન મંડળીમાં પેટાનિયમો જોવા મળેલ નથી.

(૪) મંડળીએ સભાસદ રજીસ્ટર, શેર, રજીસ્ટર, જમા પાવતી બુક વપરાશ રજી., રોકાણ રજી., ખરીદ રજી., ડેડસ્ટોક રજી. જેવા અગત્યના રજીસ્ટરો નિભાવેલ નથી.

(૫) મંડળીનાં મંત્રીશ્રી તાલીમબદ્ધ નથી.

(૬) મંડળીએ પેટાનિયમ જોગવાઈ મુજબ ધિરાણ પ્રવૃત્તિ હાથ ધરેલ નથી.

(૭) મંડળીએ માલસ્ટોક, ડેડસ્ટોક સિલકની જવાબદારી નક્કી કરેલ નથી.

(૮) ઓડિટર મેમામાં વારંવાર સુચના આપવા છતાં સભાસદોને શેર સર્ટી આપેલ નથી.

(૯) મંડળીનો વહીવટ કાયદા-કાનૂન અને પેટાનિયમ મુજબ ચાલતો નથી.

(૧૦) તા. ૧-૪-૨૦૦૩ થી છેવટ સુધીના હિસાબી પત્રકો, ડેડ સ્ટોક તેમજ શેર ભંડોળની યાદી રજુ કરવા જણાવવા છતાં આજ સુધી રજુ કરેલ નથી.

ઉપરોક્ત આમુખ તેમજ પ્રસ્તાવનાની વિગતો ધ્યાને લેતાં નીચે મુજબ ફડચાનો વચગાળાનો આદેશ કરવામાં આવે છે.

વચગાળાનો આદેશ

ધી ખણુસા સેવા સહકારી મંડળી લી. મુ. ખણુસા તા. વિજાપુર, જી. મહેસાણાની સહકારી કાયદાધીન રજીસ્ટર્ડ નંબર ૧૫૧૧૪, તા. ૨૫-૧૦-૧૯૫૩ થી નોંધવામાં આવેલ તેને સહકારી કાયદો સને ૧૯૬૧ ની કલમ ૧૦૭ (૧)ના ખંડ : ક, ગ, (૨) (૪) અન્વયે આથી ફડચામાં લઈ જવામાં આવે છે. તથા સદરહુ કાયદાની કલમ-૧૦૮ (૧) અન્વયે ફડચા અધિકારી તરીકે શ્રી સી. એ. પટેલ, મદદ સહ. અધિકારી લગત કચેરીની નિમણુંક કરવામાં આવે છે.

નોંધ : ઉપરોક્ત વચગાળાના હુકમ સામે મંડળીને કોઈ રજુઆત કે ખુલાસો કરવો હોય તો સદર હુકમ નીકળ્યા તારીખથી એક માસની મુદતમાં આ કચેરીને મોકલી આપવાનું જણાવવામાં આવે છે.

મહેસાણા, તારીખ ૨૬મી એપ્રિલ ૨૦૦૪.

વંચાણે લીધા :-

(૧) શ્રી સબ ઓડિટર સ. મં. વિજાપુરના તા. ૧-૪-૦૨ થી તા. ૩૧-૩-૦૩ સુધીના સમયના અન્વેષણ નોંધ.

(૨) અત્રેની કચેરીનો પત્ર ક્રમાંક : ઉખસ/ફડચ/૦૧/ખ/૧૬૫/૦૪, તા. ૧૭-૨-૦૪ થી પાઠવેલ કારણદર્શક નોટીસ.

(૩) ગુજરાત સહકારી મંડળીઓ અધિનિયમ-૧૯૬૧ અન્વયેની કલમ-૧૦૭ ની જોગવાઈઓ.

પ્રસ્તાવના

જા.નં. ઉખસ/ફડચ/૦૧/ખ/૮૭૪/૨૦૦૪.-ધી ગુજરાત સહકારી મંડળીઓ અધિનિયમ-૧૯૬૧ અન્વયે ધી મહાદેવપુરા (ગ) સેવા સહકારી મંડળી લી., મુ. મહાદેવપુરા, તા. વિજાપુર જી. મહેસાણા નોંધાયેલ સહકારી સંસ્થા છે. (જેનો હવે પછી અહીંયાં ''મંડળી'' તરીકે ઉલ્લેખ કરાયેલ છે). સદર મંડળીના નોંધણી નં. સે.-૧૪૯૫, તા. ૨૮-૯-૧૯૬૪ છે.

ઉપરોક્ત આમુખ ૧ માં જણાવ્યા મુજબ સદર મંડળીનું તા. ૧-૪-૨૦૦૨ થી તા. ૩૧-૩-૦૩ સુધીના સમયનું અન્વેષણ સબ-ઓડિટર, સ. મં. વિજાપુરને સુપ્રત થતાં તેઓએ સદર મંડળીનું ઓડિટ પૂર્ણ કરી. ઓડિટ નોંધ અત્રે મોકલી આપેલ છે. જેની ચકાસણી કરી તે ઓડિટ નોંધ આધીન સદર 'મંડળીને અત્રેની કચેરીના પત્ર ક્રમાંક : ઉખસ/ફડચ/૦૧/ખ/૧૬૫/૦૪, તા. ૧૭-૨-૦૪ થી કારણદર્શક નોટીસ પાઠવેલ હતી.

જેમાં મુદ્દા નં. ૧ થી ૧૨ બાબતે મંડળીને રજુઆત કરવા સુનાવણી રાખવામાં આવેલ હતી. જેની બજવણી થયેલ છે. મંડળી તરફથી સુનાવણી તારીખે મંડળીના પ્રતિનિધિ હાજર રહેલ નથી.

આમ મંડળીને રજુઆત કરવા અત્રેથી વ્યાજબી તક પુરી પાડવા છતાં મંડળી દ્વારા રજુઆત કરાયેલ નથી.

આમ, ઉપરોક્ત તમામ બાબતોને જોતાં સદર મંડળીને નીચેના કારણોસર ફડચામાં લઈ જવી કાનૂની રીતે વ્યાજબી જણાય છે.

(૧) મંડળીનો છેલ્લા પાંચ વર્ષનો ઓડિટ વર્ગ ''ક'' છે.

(૨) મંડળીએ ઓડિટ મેમાની ખામીઓની દુરસ્તી કરી, ઓડિટના સુચનોનો વાસ્તવિક અમલ નહીં કરીને સહકારી કાયદાની કલમ-૮૫ નો ભંગ કરેલ છે.

(૩) ઓડીટ સમય દરમ્યાન મંડળીમાં પેટાનિયમો જોવા મળેલ નથી.

(૪) મંડળીએ બેંક ઈન્સ્પેકશન મેમાની દુરસ્તી કરેલ નથી.

INDEX

(૫) મંડળીએ સભાસદ રજી., શેર રજી., જમા પાવતી બુક વપરાશ રજી. રોકાણ રજી., ખરીદ રજી., ડેડસ્ટોક રજી. જેવા અગત્યના રજીસ્ટરો નિભાવેલ નથી.

(૬) મંડળીની વાર્ષિક સાધારણ સભામાં હાજર સભાસદોની ઠરાવ બુકમાં સહીઓ નહી લેતાં કોરાં કાગળ ઉપર સહીઓ લેવામાં આવે છે. જે યોગ્ય નથી.

(૭) મંડળીના કમીટી સભ્યોની નિમણુંક ફારેગ પદ્ધતિથી કરવામાં આવે છે. જે બંધ કરી નામદાર સરકારશ્રીના નવા નિયમ મુજબ આખી કમીટીની ચુંટણી કરી, નિમણુંક કરવામાં આવતી નથી. તથા અંગેનો પેટાનિયમ સુધરાવેલ નથી. આમ, મંડળી ચલાવવામાં વ્ય. કમીટી સભ્યોને બિલકુલ રસ હોય તેમ જણાતું નથી.

(૮) મંડળીએ માલસ્ટોક, ડેડસ્ટોક સિલકની જવાબદારી નક્કી કરેલ નથી.

(૯) ઓડિટર મેમાંમાં વારંવાર સુચના આપવા છતાં સભાસદોને શેર સર્ટી આપેલ નથી.

(૧૦) મંડળીએ મંત્રીશ્રીના યોગ્ય રકમના જામીન મેળવી બેંક કસ્ટડીમાં મુકેલ નથી.

(૧૧) મંડળીનો વહીવટ કાયદા-કાનૂન અને પેટાનિયમ મુજબ ચાલતો નથી.

(૧૨) તા. ૧-૪-૨૦૦૩ થી છેવટ સુધીના હિસાબી પત્રકો, ડેડ સ્ટોક તેમજ શેર ભંડોળની યાદી રજુ કરવા જણાવવા છતાં આજ સુધી રજુ કરેલ નથી.

ઉપરોક્ત આમુખ તેમજ પ્રસ્તાવનાની વિગતો ધ્યાને લેતાં નીચે મુજબ ફડચાનો વચગાળાનો આદેશ કરવામાં આવે છે.

વચગાળાનો આદેશ

ધી મહાદેવપુરા (ગ) સેવા સહકારી મંડળી લી. મુ. મહાદેવપુરા તા. વિજાપુર, જી. મહેસાણાની સહકારી કાયદાધીન રજીસ્ટર્ડ નંબર સે. ૧૪૯૫, તા. ૨૮-૯-૧૯૬૪ થી નોંધવામાં આવેલ તેને સહકારી કાયદો સને ૧૯૬૧ ની કલમ ૧૦૭ (૧)ના ખંડ : ક, ગ, (૨) (૪) અન્વયે આથી ફડચામાં લઈ જવામાં આવે છે. તથા સદરહુ કાયદાની કલમ-૧૦૮ (૧) અન્વયે ફડચા અધિકારી તરીકે શ્રી સી. એ. પટેલ, મદદ સહ. અધિકારી લગત કચેરીની નિમણુંક કરવામાં આવે છે.

નોંધ : ઉપરોક્ત વચગાળાના હુકમ સામે મંડળીને કોઈ રજુઆત કે ખુલાસો કરવો હોય તો સદર હુકમ નીકળ્યા તારીખથી એક માસની મુદતમાં આ કચેરીને મોકલી આપવાનું જણાવવામાં આવે છે.

મહેસાણા, તારીખ ૨૬મી એપ્રિલ ૨૦૦૪.

વંચાણે લીધા :-

(૧) શ્રી ઓડિટર ગ્રેડ ૧, સ. મં. મહેસાણાના તા. ૧-૪-૦૧ થી તા. ૩૧-૩-૦૨ સુધીના સમયના અન્વેષણ નોંધ.

(૨) અત્રેની કચેરીનો પત્ર ક્રમાંક : ઉખસ/ફડચ/૦૧/ખ/૯૩/૦૪, તા. ૩૦-૧-૦૪ થી પાઠવેલ કારણદર્શક નોટીસ.

(૩) અત્રેની કચેરીના પત્ર ક્રમાંક : ઉખસ/ફડચ/૦૧/ખ/૪૦૧ થી ૪૦૫-૦૪ તા. ૨૩-૩-૦૪ થી મંડળીને રજુઆત કરવા માટે નવીન તક.

(૪) ગુજરાત સહકારી મંડળીઓ અધિનિયમ-૧૯૬૧ અન્વયેની કલમ-૧૦૭ ની જોગવાઈઓ.

પ્રસ્તાવના

જા.નં. ઉખસ/ફડચ/૦૧/ખ/૮૭૫/૨૦૦૪.-ધી ગુજરાત સહકારી મંડળીઓ અધિનિયમ-૧૯૬૧ અન્વયે શ્રી કડી શહેર સેવા સહકારી મંડળી લી., મુ. તા. કડી જી. મહેસાણા નોંધાયેલ સહકારી સંસ્થા છે. (જેનો હવે પછી અહીંયાં "મંડળી" તરીકે ઉલ્લેખ કરાયેલ છે). સદર મંડળીના નોંધણી નં. ૧૫૭૫, તા. ૩૧-૧૨-૧૯૭૫ છે.

ઉપરોક્ત આમુખ ૧ માં જણાવ્યા મુજબ સદર મંડળીનું તા. ૧-૪-૨૦૦૧ થી તા. ૩૧-૩-૦૨ સુધીના સમયનું અન્વેષણ ઓડિટર,ગ્રેડ-૧ સ. મં. મહેસાણાને સુપ્રત થતાં તેઓએ સદર મંડળીનું ઓડિટ પૂર્ણ કરી. ઓડિટ નોંધ અત્રે મોકલી આપેલ છે. જેની ચકાસણી કરી તે ઓડિટ નોંધ આધીન સદર 'મંડળીને અત્રેની કચેરીના પત્ર ક્રમાંક : ઉખસ/ફડચ/૦૧/ખ/૯૩/૦૪, તા. ૩૦-૧-૦૪ થી કારણદર્શક નોટીસ પાઠવેલ હતી.

જેમાં મુદ્દા નં. ૧ થી ૯ બાબતે મંડળીને રજુઆત કરવા સુનાવણી રાખવામાં આવેલ હતી. જેની બજવણી થયેલ છે. મંડળી તરફથી સુનાવણી તારીખે મંડળીના પ્રતિનિધિ હાજર રહેલ નથી.

આમુખ-૩ થી મંડળીને પુનઃરજુઆત કરવા સારૂ કુદરતી ન્યાય અને સિદ્ધાંત ખાતર નવી મુદત આપી રજુઆત કરવાની તક આપેલ આમ, મંડળીને રજુઆત કરવા અત્રેથી વ્યાજબી તકો પુરી પાડવા છતાં મંડળી દ્વારા રજુઆત કરાયેલ નથી.

આમ, ઉપરોક્ત તમામ બાબતોને જોતાં સદર મંડળીને નીચેના કારણોસર ફડચામાં લઈ જવી કાનૂની રીતે વ્યાજબી જણાય છે.

(૧) મંડળીઓ ઓડિટ વર્ગ "ડ" છે.

(૨) મંડળી સ્થગિત અવસ્થામાં છે.

(૩) મંડળીએ છેલ્લા ત્રણ વર્ષના ઓડિટ નોંધની ખામીઓની દુરસ્તી નહી કરીને સહકારી કાયદાની કલમ-૮૫નો ભંગ કરેલ છે.

(૪) મંડળીનું સભાસદ રજીસ્ટરમાં વારસદારોની નિમણુંક કરવામાં આવેલ નથી.

(૫) મંડળીની વ્ય. કમીટીની બેઠક દર માસે મળતી નથી. જેથી મંડળીના હોદ્દેદારોને મંડળી ચલાવવામાં કોઈ રસ હોય તેમ જણાતુ નથી.

(૬) મંડળીની વાર્ષિક સાધારણ સભામાં ફક્ત-૨૨ સભ્યો હાજર રહેલ છે. આમ સભા નોન કોરમ થયેલ છે.

(૭) પેટાનિયમ-૭૧ મુજબ ચોખ્ખા નફાની ફાળવણી કરવામાં આવેલ નથી.

(૮) પેટાનિયમ મુજબ વ્ય. કમિટીની બેઠકો દર માસે મળતી નથી. જેથી ફલિત થાય છે કે,હોદેદારોને મંડળી ચલાવવામાં કોઈ રસ હોય તેમ જણાતુ નથી.

(૯) મંડળીએ બેંક ઈન્સ્પેકશન મેમાની દુરસ્તી કરેલ નથી.

(૧૦) મંડળીએ વર્ષ ૨૦૦૦-૨૦૦૧ અને ૨૦૦૧-૨૦૦૨ ના વર્ષની સામાન્ય ખાતાવહી ખતવેલ નથી.

(૧૧) તા. ૧-૪-૨૦૦૨ થી છેવટ સુધીના હિસાબી પત્રકો, ડેડ સ્ટોક તેમજ શેર ભંડોળની યાદી રજુકરવા જણાવવા છતાં આજ સુધી રજુ કરેલ નથી.

ઉપરોક્ત આમુખ તેમજ પ્રસ્તાવનાની વિગતો ધ્યાને લેતાં નીચે મુજબ ફડચાનો વચગાળાનો આદેશ કરવામાં આવે છે.

વચગાળાનો આદેશ

શ્રી કડી શહેર સેવા સહકારી મંડળી લી. મુ. તા. કડી, જિ. મહેસાણાની સહકારી કાયદાધીન રજીસ્ટર્ડ નંબર ૧૫૭૫, તા. ૩૧-૧૨-૧૯૭૫ થી નોંધવામાં આવેલ તેને સહકારી કાયદો સને ૧૯૬૧ ની કલમ-૧૦૭ (૧)ના ખંડ : ક, ગ, (૨) (૪) અન્વયે આથી ફડચામાં લઈ જવામાં આવે છે. તથા સદરહુ કાયદાની કલમ-૧૦૮ (૧) અન્વયે ફડચા અધિકારી તરીકે શ્રી ડી. જી. પટેલ, સહકારી અધિકારી(બજાર) લગત કચેરીની નિમણુંક કરવામાં આવે છે.

નોંધ : ઉપરોક્ત વચગાળાના હુકમ સામે મંડળીને કોઈ રજુઆત કે ખુલાસો કરવો હોય તો સદર હુકમ નીકળ્યા તારીખથી એક માસની મુદતમાં આ કચેરીને મોકલી આપવાનું જણાવવામાં આવે છે.

મહેસાણા, તારીખ ૨૬મી એપ્રિલ, ૨૦૦૪.

એચ. એન. પટેલ,
જિલ્લા રજિસ્ટ્રાર,
સહકારી મંડળીઓ, મહેસાણા.

વંચાણે લીધા :

(૧) સહકારી અધિકારીશ્રી (ફડચો) જીલ્લા ઉદ્યોગ કેન્દ્ર મહેસાણાની મંડળીની નોંધણી રદ કરવાની દરખાસ્ત પત્ર નં. જીઉકે/મહે/ફડચ/જ/૦૧/૮૩૭/૨૦૦૪, તા. ૧૬-૪-૨૦૦૪.

(૨) આ કચેરીની મંજુર થયેલ તા. ૨૬-૪-૨૦૦૪ ની નોંધ.

હુકમ

જા.નં.ઉખસ/ફડચ/જ/૦૧/૮૬૦/૫૬૦૦/૨૦૦૪.-આમુખ-૧ અને ૨ માં વંચાણે લીધેલ પત્ર અને નોંધ અન્વયે શ્રી ભારત ઈંટ ઉત્પાદક સહકારી મંડળી લી. મુ. લુણાસણ, તા. કડી, જિ. મહેસાણા, કે જેનું કામકાજ જિલ્લા રજિસ્ટાર સહકારી મંડળીઓ (ઉદ્યોગ) મહેસાણા કચેરીના જાવક નં. જીઉકે/મહે/ઉખસ/ફડચ/જ/૦૧/૧૦૯૭/૨૦૦૨, તા.૧૦-૭-૨૦૦૨ થી આટોપી લેવાનો હુકમ કરવામાં આવ્યો હતો. તેની નોંધણી સને ૧૯૬૧ના ગુજરાત સહકારી મંડળીઓના અધિનિયમની કલમ-૧૧૪(૨) અન્વયે ફડચાની કાર્યવાહી સમાપ્ત કરી કલમ-૨૦ (૧) મુજબ રદ કરવામાં આવે છે. અને આ હુકમ નીકળ્યા તારીખથી મંડળીનું વિસર્જન ગણવામાં આવશે.

મહેસાણા, તારીખ ૨૭મી એપ્રિલ ૨૦૦૪.

આઈ. આઈ. શેખ,
જિલ્લા રજીસ્ટ્રાર,
સહકારી મંડળીઓ, (ઉદ્યોગ)
મહેસાણા.

વંચાણે લીધા :-

(૧) અત્રેની કચેરીના તા. ૨-૧૨-૨૦૦૩ના હુકમ નંબર ઉખસ/ફડચ/૦૧/ક/૨૬૮૪/૨૦૦૩ થી કરવામાં આવેલ ફડચા અંગેનો વચગાળાનો આદેશ.

(૨) ધી ગુજરાત રાજય સહકારી મંડળી અધિનિયમ, ૧૯૬૧ની કલમ-૧૦૭ની જોગવાઈઓ.

હુકમ

જા. નં. ઉખસ/ફડચ/૦૧/ક-૩/૬૦૮/૨૦૦૪.–ધી પીંપલાણા સહકારી રૂ વેચાણ મંડળી લી. મું. પીંપલાણા તા. હારીજ જી. પાટણ નોંધણી નંબર સે-૧૫૪૬૯ તા. ૬-૧-૧૯૯૩ ને અત્રેની કચેરીમાં આમુખ (૧) વાળા હુકમથી ફડચામાં લઈ જવાનો વચગાળાનો આદેશ આપવામાં આવેલ છે. જેને "ધિ ગુજરાત રાજ્ય સહકારી મંડળી અધિનિયમ-૧૯૬૧ની કલમ-૧૦૭ (૩) " હેઠળ બહાલી આપતો મંડળીને ફડચામાં લઈ જવાનો અંતિમ આદેશ આપવામાં આવે છે અને આ અંગે નિમાયેલ ફડચા અધિકારીથી સહકારી અધિકારી (ફડચો) લગત આ કચેરીએ ફડચાની કામગીરી આ આદેશની તારીખથી નિયત મુદતમાં પૂરી કરવાની રહેશે. તેમજ ફડચા ફી નિયત ધોરણે સરકારશ્રીમાં જમા કરાવવાની રહેશે

પાટણ, તારીખ ૧૭મી એપ્રિલ, ૨૦૦૪.

વંચાણે લીધા :-

(૧) અત્રેની કચેરીના તા. ૧૧-૩-૨૦૦૪ના હુકમ નંબર ઉખસ/ફડચ/૦૧/ક/૩૧૨/૨૦૦૪ થી કરવામાં આવેલ ફડચા અંગેનો વચગાળાનો આદેશ.

(૨) ધી ગુજરાત રાજય સહકારી મંડળી અધિનિયમ, ૧૯૬૧ની કલમ-૧૦૭ની જોગવાઈઓ.

હુકમ

જા. નં. ઉખસ/ફડચ/૦૧/ક-૩/૬૦૯/૨૦૦૪.–ધી સિદ્ધપુર તાલુકા અનુસૂચિત જાતિ-જનજાતિ સામુદાયિક ખેતી સ.મં.લી. મું. સિદ્ધપુર, તા. સિદ્ધપુર જિ. પાટણ નોંધણી નંબર ખે-૨૭૫૫, તા. ૩૦-૧-૧૯૮૭ ને અત્રેની કચેરીના આમુખ (૧) વાળા હુકમથી ફડચામાં લઈ જવાનો

વચગાળાનો આદેશ આપવામાં આવેલ છે. જેને ''ધી ગુજરાત રાજ્ય સહકારી મંડળી અધિનિયમ, ૧૯૬૧ની કલમ-૧૦૭ (૩) '' હેઠળ બહાલી આપતો મંડળીને ફડચામાં લઈ જવાનો અંતિમ આદેશ આપવામાં આવે છે અને આ અંગે નિમાયેલ ફડચા અધિકારીશ્રી સહકારી અધિકારી (ફડચો) લગત આ કચેરીએ ફડચાની કામગીરી આ આદેશની તારીખથી નિયત મુદતમાં પૂરી કરવાની રહેશે. તેમજ ફડચા ફી નિયત ધોરણે સરકારશ્રીમાં જમા કરાવવાની રહેશે

પાટણ, તારીખ ૧૭મી એપ્રિલ, ૨૦૦૪.

વંચાણે લીધા :-

(૧) અત્રેની કચેરીના તા. ૨૭-૧-૨૦૦૪ના હુકમ નંબર ઉખસ/ફડચ/૦૧/ક/૧૧૫/૨૦૦૪ થી કરવામાં આવેલ ફડચા અંગેનો વચગાળાનો આદેશ.

(૨) ધી ગુજરાત રાજ્ય સહકારી મંડળી અધિનિયમ, ૧૯૬૧ની કલમ-૧૦૭ની જોગવાઈઓ.

હુકમ

જા. નં. ઉખસ/ફડચ/૦૧/ક-૩/૬૧૦/૨૦૦૪.–ધી મેથાણ તેલીબીયાં ઉત્પાદક સહકારી મંડળી લી. મું. મેથાણ તા. સિદ્ધપુર, જિ. પાટણ, નોંધણી નંબર ૨૫૯૩૬, તા. ૧૦-૨-૧૯૯૨ ને અત્રેની કચેરીના આમુખ (૧) વાળા હુકમથી ફડચામાં લઈ જવાનો વચગાળાનો આદેશ આપવામાં આવેલ છે. જેને ''ધી ગુજરાત રાજ્ય સહકારી મંડળી અધિનિયમ, ૧૯૬૧ની કલમ-૧૦૭ (૩) '' હેઠળ બહાલી આપતો મંડળીને ફડચામાં લઈ જવાનો અંતિમ આદેશ આપવામાં આવે છે અને આ અંગે નિમાયેલ ફડચા અધિકારીશ્રી સહકારી અધિકારી (ફડચો) લગત આ કચેરીએ ફડચાની કામગીરી આ આદેશની તારીખથી નિયત મુદતમાં પૂરી કરવાની રહેશે. તેમજ ફડચા ફી નિયત ધોરણે સરકારશ્રીમાં જમા કરાવવાની રહેશે

પાટણ, તારીખ ૧૭મી એપ્રિલ, ૨૦૦૪.

વંચાણે લીધા :-

(૧) અત્રેની કચેરીના તા. ૨-૧૨-૨૦૦૩ના હુકમ નંબર ઉખસ/ફડચ/૦૧/ક/૨૬૮૫/૨૦૦૩ થી કરવામાં આવેલ ફડચા અંગેનો વચગાળાનો આદેશ.

(૨) ધી ગુજરાત રાજ્ય સહકારી મંડળી અધિનિયમ, ૧૯૬૧ની કલમ-૧૦૭ની જોગવાઈઓ.

હુકમ

જા. નં. ઉખસ/ફડચ/૦૧/ક-૩/૬૧૧/૨૦૦૪.–ધી સરીયદ તેલીબીયાં ઉત્પાદક સહકારી લી. મું. સરીય,દ તા. પાટણ, જિ. પાટણ, નોંધણી નંબર ૨૧૭૨૬, તા. ૨૨-૧-૧૯૮૬ ને અત્રેની કચેરીના આમુખ (૧) વાળા હુકમથી ફડચામાં લઈ જવાનો વચગાળાનો આદેશ આપવામાં આવેલ છે. જેને ''ધી ગુજરાત રાજ્ય સહકારી મંડળી અધિનિયમ, ૧૯૬૧ની કલમ-૧૦૭ (૩) '' હેઠળ બહાલી આપતો મંડળીને ફડચામાં લઈ જવાનો અંતિમ આદેશ આપવામાં આવે છે અને આ અંગે નિમાયેલ ફડચા અધિકારીશ્રી સહકારી અધિકારી (ફડચો) લગત આ કચેરીએ ફડચાની કામગીરી આ આદેશની તારીખથી નિયત મુદતમાં પૂરી કરવાની રહેશે. તેમજ ફડચા ફી નિયત ધોરણે સરકારશ્રીમાં જમા કરાવવાની રહેશે

પાટણ, તારીખ ૧૭મી એપ્રિલ, ૨૦૦૪.

વંચાણે લીધા :-

(૧) અત્રેની કચેરીના તા. ૨૯-૧-૨૦૦૪ના હુકમ નંબર ઉખસ/ફડચ/૦૧/ક/૧૨૭/૨૦૦૪ થી કરવામાં આવેલ ફડચા અંગેનો વચગાળાનો આદેશ.

(૨) ધી ગુજરાત રાજ્ય સહકારી મંડળી અધિનિયમ, ૧૯૬૧ની કલમ-૧૦૭ની જોગવાઈઓ.

હુકમ

જા. નં. ઉખસ/ફડચ/૦૧/ક-૩/૬૧૨/૨૦૦૪.–ધી કલ્યાણા તેલીબીયાં ઉત્પાદક સહકારી મંડળી લી. મું. કલ્યાણા, તા. સિદ્ધપુર, જિ. પાટણ, નોંધણી નંબર સે.તે.-૨૫૯૪૫ તા. ૨૧-૧-૧૯૯૨ ને અત્રેની કચેરીના આમુખ (૧) વાળા હુકમથી ફડચામાં લઈ જવાનો વચગાળાનો આદેશ આપવામાં આવેલ છે. જેને ''ધી ગુજરાત રાજ્ય સહકારી મંડળી અધિનિયમ, ૧૯૬૧ની કલમ-૧૦૭ (૩) '' હેઠળ બહાલી આપતો મંડળીને ફડચામાં લઈ જવાનો અંતિમ આદેશ આપવામાં આવે છે અને આ અંગે નિમાયેલ ફડચા અધિકારીશ્રી સહકારી અધિકારી (ફડચો) લગત આ કચેરીએ ફડચાની કામગીરી આ આદેશની તારીખથી નિયત મુદતમાં પૂરી કરવાની રહેશે. તેમજ ફડચા ફી નિયત ધોરણે સરકારશ્રીમાં જમા કરાવવાની રહેશે

પાટણ, તારીખ ૧૭મી એપ્રિલ, ૨૦૦૪.

વંચાણે લીધા :-

(૧) અત્રેની કચેરીના તા. ૨૭-૧-૨૦૦૪ના હુકમ નંબર ઉખસ/ફડચ/૦૧/ક/૧૧૩/૨૦૦૪ થી કરવામાં આવેલ ફડચા અંગેનો વચગાળાનો આદેશ.

(૨) ધી ગુજરાત રાજ્ય સહકારી મંડળી અધિનિયમ, ૧૯૬૧ની કલમ-૧૦૭ની જોગવાઈઓ.

હુકમ

જા. નં. ઉખસ/ફડચ/૦૧/ક-૩/૬૧૩/૨૦૦૪.–ધી કલ્યાણપુરા દૂધ ઉત્પાદક સહકારી મંડળી લી. મું. કલ્યાણપુરા, તા. સાંતલપુર, જિ. પાટણ નોંધણી નંબર ૨૨૮૪૯, તા. ૪-૭-૧૯૯૦ ને અત્રેની કચેરીના આમુખ (૧) વાળા હુકમથી ફડચામાં લઈ જવાનો વચગાળાનો આદેશ આપવામાં આવેલ છે. જેને ''ધી ગુજરાત રાજ્ય સહકારી મંડળી અધિનિયમ-૧૯૬૧ની કલમ-૧૦૭ (૩) '' હેઠળ બહાલી આપતો મંડળીને ફડચામાં લઈ જવાનો અંતિમ આદેશ આપવામાં આવે છે

INDEX

અને આ અંગે નિમાયેલ ફડચા અધિકારીશ્રી સહકારી અધિકારી (ફડચો) લગત આ કચેરીએ ફડચાની કામગીરી આ આદેશની તારીખથી નિયત મુદતમાં પૂરી કરવાની રહેશે. તેમજ ફડચા ફી નિયત ધોરણે સરકારશ્રીમાં જમા કરાવવાની રહેશે

પાટણ, તારીખ ૧૭મી એપ્રિલ, ૨૦૦૪.

કે. પી. ત્રિવેદી,
જિલ્લા રજિસ્ટ્રાર,
સ. મં. પાટણ.

વંચાણે લીધા :-

(૧) ગુજરાત સહકારી મંડળીઓના અધિનિયમ-૧૯૬૧ની કલમ-૧૦૭ અને ૧૦૮ની જોગવાઈઓ.

(૨) સરકારશ્રીના કૃષિ, સહકારી અને ગ્રામ વિકાસ વિભાગના ઠરાવ ક્રમાંક જીએચકેએચ/૨૪-૯૧/ડીડીજી/૧૧૮૮/પ૨૦૪/જે, તા. ૩૦-૩-૯૧.

(૩) અત્રેની કચેરીના તા. ૩-૩-૨૦૦૪ની કારણદર્શક નોટીસ પત્ર ક્રમાંક ફડચ/૦૧/બ/૨૮૬/૨૦૦૪.

પ્રસ્તાવના

જા. નં. ફડચ/૦૧/ગ/૪૭૯/૨૦૦૪.–ધી વસાઈ વૃક્ષ ઉછેર સહકારી મંડળી લિ. મું. વસાઈ, પો. ખેરાડી, તા. ભિલોડા, જી. સાબરકાંઠા, ગુજરાત સહકારી મંડળીઓના અધિનિયમ-૧૯૬૧ હેઠળ નોંધણી નં. ૫૦૮૬, તા. ૨૦-૪-૨૦૦૦ થી નોંધાયેલ સહકારી સંસ્થા છે. જેનો વહીવટ અધિનિયમ અને નિયમ તથા મંડળીના પેટા-નિયમ અનુસાર કરવાનો રહે છે. આ મંડળીનું તા. ૧-૪-૨૦૦૨થી તા. ૩૧-૩-૨૦૦૩ સુધીના સમયગાળાનું વૈધાનિક ઓડીટ સબ-ઓડીટર, સ. મં. ઈડર દ્વારા કરવામાં આવેલ છે. મંડળીએ પેટા કાયદાના ઉદ્દેશો પરિપૂર્ણ થાય તે રીતે કામગીરી કરી નથી. આ ઉપરાંત નીચે મુજબની અન્ય ક્ષતિઓ જણાઈ આવેલ છે.

(૧) મંડળી નોંધણી થયા પછીથી સ્થગિત અવસ્થામાં છે.

(૨) મંડળીએ ઓડીટ નોંધની દુરસ્તી કરેલ નથી.

(૩) મંડળીની વા. સા. સભા તથા વ્ય. કમીટીની મીટીંગો મળેલ નથી.

(૪) મંડળીની ઓડીટ ફી ભરવાની બાકીમાં છે.

(૫) મંડળીએ પેટા-નિયમ મુજબના ઉદ્દેશો મુજબની કોઈ કામગીરી કરેલ નથી.

ઉપરોક્ત ક્ષતિઓ અંગે મંડળીના કાર્યવાહકોને આમુખ-૩થી કારણદર્શક નોટીસ આપી, તા. ૨૨-૩-૨૦૦૪ના રોજ રૂબરૂ હાજર રહી લેખિત/મૌખિક રજુઆત કરવા તક આપવામાં આવેલ હતી. પરંતુ સદર મુદતે મંડળીના કાર્યવાહકો હાજર રહેલ નથી.

પ્રસ્તુત સંજોગો ધ્યાને લેતાં ઉક્ત મંડળીને ગુજરાત સહકારી મંડળીઓના અધિનિયમ-૧૯૬૧ની કલમ-૧૦૭ (૧) (એ) (સી) ii અન્વયે આટોપી લેવાનું અનિવાર્ય જણાતાં નીચે મુજબનો હુકમ કરવામાં આવે છે.

વચગાળાનો હુકમ

આથી હું, જે. જે. શાહ, જિલ્લા રજિસ્ટ્રાર, સહકારી મંડળીઓ, હિંમતનગર, જી. સાબરકાંઠા, મને પ્રાપ્ત થયેલ અધિકારીની રૂએ ધી વસાઈ વૃક્ષ ઉછેર સહકારી મંડળી, લિ., વસાઈ, પો. ખેરાડી, તા. ભિલોડા, જી. સાબરકાંઠાને પ્રસ્તાવનામાં જણાવેલ કારણોસહ ગુજરાત સહકારી મંડળીઓના અધિનિયમ-૧૯૬૧ની કલમ-૧૦૭(૧) (એ) (સી) (ii) અન્વયે આટોપી લેવાનો વચગાળાનો આદેશ કરું છું. અને આ જ અધિનિયમની કલમ-૧૦૮ અન્વયે ફડચા અધિકારી તરીકે સહકારી અધિકારી (ફડચો) લગત આ કચેરી, હિંમતનગરની નિમણૂંક કરું છું.

ઉપરોક્ત વચગાળાના હુકમ સામે મંડળીને રજુઆત કે ખુલાસો કરવો હોય તો આદેશની તારીખથી એક માસની મુદતમાં લેખિત/મૌખિક રૂબરૂ કે અધિકૃત પ્રતિનિધિ મારફતે કરવા જણાવવામાં આવે છે. તથા રૂબરૂ રજુઆત કરવા તા. ૨૭-૫-૨૦૦૪ ના રોજ ૧૨-૦૦ કલાકે આ કચેરીએ હાજર રહી લેખિત/મૌખિક ખુલાસો કરવાની તક આપવામાં આવે છે, ઉક્ત મુદત દરમ્યાન મંડળી તરફથી કોઈ ખુલાસો કે રજુઆત કરવામાં નહીં આવે તો મુદત વીતેથી મંડળીએ આટોપી લેવાનો અંતિમ આદેશ કરવામાં આવશે.

હિંમતનગર, તારીખ ૨૬મી એપ્રિલ, ૨૦૦૪.

જે. જે. શાહ,
જિલ્લા રજિસ્ટ્રાર,
સ. મં. સાબરકાંઠા,
હિંમતનગર

ક્રમાંક ઉખસ/નધણ/સા-૩૯૨૦/ઝ/૩૬૦/૨૮૬૩/સને ૨૦૦૪.- આથી જાહેર કરે છે કે નવપલ્લવ કોમ્પ્લેક્ષ કોમર્શીયલ કો. ઓ. સોસાયટી લી., મર્યાદિત સ્થળ સુરત, તાલુકો સીટી, જિલ્લો સુરત.

સને ૧૯૬૧નો ગુજરાત કાયદો (ગુજરાત સહકારી મંડળીઓનો ૧૯૬૧)ની કલમ ૯ અન્વયે આજરોજ નોંધવામાં આવી છે.

સુરત, તારીખ ૧૭મી એપ્રિલ, ૨૦૦૪.

ક્રમાંક ઉખસ/નધણ/સા-૩૯૨૧/ઝ/૩૬૧/૨૮૬૨/સને ૨૦૦૪.- આથી જાહેર કરે છે કે નવપદ કોમ્પ્લેક્ષ કોમર્શીયલ કો. ઓ. સોસાયટી લી., મર્યાદિત સ્થળ સુરત, તાલુકો સીટી, જિલ્લો સુરત.

સને ૧૯૬૧નો ગુજરાત કાયદો (ગુજરાત સહકારી મંડળીઓનો ૧૯૬૧)ની કલમ-૯ અન્વયે આજરોજ નોંધવામાં આવી છે.

સુરત, તારીખ ૧૭મી એપ્રિલ, ૨૦૦૪.

ક્રમાંક ઉખસ/નધણ/સા-૩૯૨૨/ઝ/૩૬૨/૨૮૬૪/સને ૨૦૦૪.- આથી જાહેર કરે છે કે અજમેરી ફ્લેટસ કો. ઓ. હાઉસીંગ સર્વિસ સોસાયટી લી., મર્યાદિત સ્થળ અડાજણ પાટીયા, તાલુકો સીટી, જિલ્લો સુરત.

INDEX

સને ૧૯૬૧નો ગુજરાત કાયદો (ગુજરાત સહકારી મંડળીઓનો ૧૯૬૧)ની કલમ ૯ અન્વયે આજરોજ નોંધવામાં આવી છે.

સુરત, તારીખ ૧૭મી એપ્રિલ, ૨૦૦૪.

આર. આર. વઘાસિયા
જિલ્લા રજિસ્ટ્રાર, સ. મં. સુરત.

મદદનીશ જિલ્લા રજિસ્ટ્રાર દ્વારા

નંબર ખે/૪૩૬૦.—મદદનીશ જિલ્લા રજિસ્ટ્રાર સહકારી મંડળીઓ, જિ. પં., ભરૂચ, આથી જાહેર કરે છે કે આદર્શ પિયત સહકારી મંડળી લી., મર્યાદિત સ્થળ ભાલોદ, તાલુકો જગડીયા, જિલ્લો ભરૂચ.

(સને ૧૯૬૨નો ગુજરાતનો કાયદો-૧૦) ગુજરાત સહકારી મંડળીઓનો કાયદો-૧૯૬૧ની કલમ-૯ (૧) (અ) અન્વયે આજરોજ નોંધવામાં આવી છે.

ભરૂચ, તારીખ ૩૦મી જૂન, ૨૦૦૧.

નંબર ખે/૪૩૬૧.—મદદનીશ જિલ્લા રજિસ્ટ્રાર સહકારી મંડળીઓ, જિ. પં., ભરૂચ, આથી જાહેર કરે છે કે જય અંબે પિયત સહકારી મંડળી લી., મર્યાદિત સ્થળ પ્રાંકડ, તાલુકો જગડીયા, જિલ્લો ભરૂચ.

(સને ૧૯૬૨નો ગુજરાતનો કાયદો-૧૦) ગુજરાત સહકારી મંડળીઓનો કાયદો-૧૯૬૧ની કલમ-૯ (૧) (અ) અન્વયે આજરોજ નોંધવામાં આવી છે.

ભરૂચ, તારીખ ૩૦મી જૂન, ૨૦૦૧.

નંબર ખે/૪૩૬૨.—મદદનીશ જિલ્લા રજિસ્ટ્રાર સહકારી મંડળીઓ, જિ. પં., ભરૂચ, આથી જાહેર કરે છે કે સીમરથા પિયત સહકારી મંડળી લી., મર્યાદિત સ્થળ સીમરથા, તાલુકો આમોદ, જિલ્લો ભરૂચ.

(સને ૧૯૬૨નો ગુજરાતનો કાયદો-૧૦) ગુજરાત સહકારી મંડળીઓનો કાયદો-૧૯૬૧ની કલમ-૯ (૧) (અ) અન્વયે આજરોજ નોંધવામાં આવી છે.

ભરૂચ, તારીખ ૩૦મી જૂન, ૨૦૦૧.

નંબર ખે/૪૩૬૩.—મદદનીશ જિલ્લા રજિસ્ટ્રાર, સહકારી મંડળીઓ, જિ. પં., ભરૂચ, આથી જાહેર કરે છે કે દોરા પિયત સહકારી મંડળી લી., મર્યાદિત સ્થળ દોરા, તાલુકો આમોદ, જિલ્લો ભરૂચ.

(સને ૧૯૬૨નો ગુજરાતનો કાયદો-૧૦) ગુજરાત સહકારી મંડળીઓનો કાયદો-૧૯૬૧ની કલમ-૯ (૧) (અ) અન્વયે આજરોજ નોંધવામાં આવી છે.

ભરૂચ, તારીખ ૩૦મી જૂન, ૨૦૦૧.

નંબર ઉ/૧૧૫૫૨.—મદદનીશ જિલ્લા રજિસ્ટ્રાર, સહકારી મંડળીઓ, જિ. પં., ભરૂચ, આથી જાહેર કરે છે કે દાદા ગ્રુપ ફળ-ફળાદી અને શાકભાજી ઉત્પાદકોની સહકારી મંડળી લી., મર્યાદિત સ્થળ દાદા, તાલુકો આમોદ, જીલ્લો ભરૂચ.

(સને ૧૯૬૨નો ગુજરાતનો કાયદો ૧૦) ગુજરાત સહકારી મંડળીઓનો કાયદો ૧૯૬૧ની કલમ ૯ (૧) (અ) અન્વયે આજરોજ નોંધવામાં આવી છે.

ભરૂચ, તારીખ ૩૦મી જૂન, ૨૦૦૧.

નંબર સા/૩૨૮૩.—મદદનીશ જિલ્લા રજિસ્ટ્રાર, સહકારી મંડળીઓ, જિ. પં., ભરૂચ, આથી જાહેર કરે છે કે વૈકુંઠ મેગા ટાઉનશીપ એપાર્ટ ઓનર્સ કો. ઓ. હા. સો. લી., મર્યાદિત સ્થળ ભોલાવ, તાલુકો ભરૂચ, જિલ્લો ભરૂચ.

(સને ૧૯૬૨નો ગુજરાતનો કાયદો-૧૦) ગુજરાત સહકારી મંડળીઓનો કાયદો-૧૯૬૧ની કલમ-૯ (૧) (અ) અન્વયે આજરોજ નોંધવામાં આવી છે.

ભરૂચ, તારીખ ૩૦મી જૂન, ૨૦૦૧.

નંબર જી. પં./સહકાર/સા/૩૨૮૪.—મદદનીશ જિલ્લા રજિસ્ટ્રાર, સહકારી મંડળીઓ, જિ. પં., ભરૂચ, આથી જાહેર કરે છે કે મંગળ તીર્થ કો. ઓ. હા. સર્વીસ સો. લી., મર્યાદિત સ્થળ ઉમરાજ, તાલુકો ભરૂચ, જિલ્લો ભરૂચ.

(સને ૧૯૬૨નો ગુજરાતનો કાયદો-૧૦) ગુજરાત સહકારી મંડળીઓનો કાયદો-૧૯૬૧ની કલમ-૯ (૧) (અ) અન્વયે આજરોજ નોંધવામાં આવી છે.

ભરૂચ, તારીખ ૨૦મી સપ્ટેમ્બર, ૨૦૦૧.

નંબર જી. પં./સહકાર/સા/૩૨૮૫.—મદદનીશ જિલ્લા રજિસ્ટ્રાર, સહકારી મંડળીઓ, જિ. પં., ભરૂચ, આથી જાહેર કરે છે કે શ્રી રંગકૃપા બંગલોઝ કો. ઓ. હા. સર્વીસ સો. લી., મર્યાદિત સ્થળ મકતમપુરા, તાલુકો ભરૂચ, જિલ્લો ભરૂચ.

(સને ૧૯૬૨નો ગુજરાતનો કાયદો-૧૦) ગુજરાત સહકારી મંડળીઓનો કાયદો-૧૯૬૧ની કલમ-૯ (૧) (અ) અન્વયે આજરોજ નોંધવામાં આવી છે.

ભરૂચ, તારીખ ૨૦મી સપ્ટેમ્બર, ૨૦૦૧.

નંબર જી. પં./સહકાર/સે/૩૦૩૮૧.—મદદનીશ જિલ્લા રજિસ્ટ્રાર, સહકારી મંડળીઓ, જિ. પં., ભરૂચ, આથી જાહેર કરે છે કે શ્રી ગણેશ પાર્ક કો. ઓ. હા. (સર્વીસ) સો. લી., મર્યાદિત સ્થળ ઉમરાજ, તાલુકો ભરૂચ, જિલ્લો ભરૂચ.

(સને ૧૯૬૨નો ગુજરાતનો કાયદો-૧૦) ગુજરાત સહકારી મંડળીઓનો કાયદો-૧૯૬૧ની કલમ-૯ (૧) (અ) અન્વયે આજરોજ નોંધવામાં આવી છે.

ભરૂચ, તારીખ ૨૮મી સપ્ટેમ્બર, ૨૦૦૧.

INDEX

નંબર જી. પં./સહકાર/સા/૩૨૮૬.—મદદનીશ જિલ્લા રજિસ્ટ્રાર સહકારી મંડળીઓ, જિ. પં., ભરૂચ, આથી જાહેર કરે છે કે લખાબાવા લેન્ડલુઝર્સ સહકારી મંડળી લી., મર્યાદિત સ્થળ લખીગામ, તાલુકો વાગરા, જિલ્લો ભરૂચ.

(સને ૧૯૬૨નો ગુજરાતનો કાયદો-૧૦) ગુજરાત સહકારી મંડળીઓનો કાયદો-૧૯૬૧ની કલમ-૯ (૧) (અ) અન્વયે આજરોજ નોંધવામાં આવી છે.

ભરૂચ, તારીખ ૨૮મી સપ્ટેમ્બર, ૨૦૦૧.

નંબર જી. પં./સહકાર/સે/૩૦૩૮૧.—મદદનીશ જિલ્લા રજિસ્ટ્રાર સહકારી મંડળીઓ, જિ. પં., ભરૂચ, આથી જાહેર કરે છે કે ધી વેલસ્પુન કર્મચારી કો. ઓ. ક્રેડીટ સો. લી., મર્યાદિત સ્થળ વડદલા, તાલુકો વાગરા, જિલ્લો ભરૂચ.

(સને ૧૯૬૨નો ગુજરાતનો કાયદો-૧૦) ગુજરાત સહકારી મંડળીઓનો કાયદો-૧૯૬૧ની કલમ-૯ (૧) (અ) અન્વયે આજરોજ નોંધવામાં આવી છે.

ભરૂચ, તારીખ ૨૮મી સપ્ટેમ્બર, ૨૦૦૧.

નંબર જી. પં./સહકાર/ખે/૫૩૧૪.—મદદનીશ જિલ્લા રજિસ્ટ્રાર સહકારી મંડળીઓ, જિ. પં., ભરૂચ, આથી જાહેર કરે છે કે કનગામ માઈનોર-૧, નર્મદા સિંચાઈ સહકારી મંડળી લી., મર્યાદિત સ્થળ કનગામ, તાલુકો જંબુસર, જિલ્લો ભરૂચ.

(સને ૧૯૬૨નો ગુજરાતનો કાયદો-૧૦) ગુજરાત સહકારી મંડળીઓનો કાયદો-૧૯૬૧ની કલમ-૯ (૧) (અ) અન્વયે આજરોજ નોંધવામાં આવી છે.

ભરૂચ, તારીખ ૨૮મી સપ્ટેમ્બર, ૨૦૦૧.

નંબર જી. પં./સહકાર/ખે/૫૩૧૯.—મદદનીશ જિલ્લા રજિસ્ટ્રાર સહકારી મંડળીઓ, જિ. પં., ભરૂચ, આથી જાહેર કરે છે કે વડદલા માઈનોર-૨, નર્મદા સિંચાઈ સહકારી મંડળી લી., મર્યાદિત સ્થળ વડદલા, તાલુકો જંબુસર, જિલ્લો ભરૂચ.

(સને ૧૯૬૨નો ગુજરાતનો કાયદો-૧૦) ગુજરાત સહકારી મંડળીઓનો કાયદો-૧૯૬૧ની કલમ-૯ (૧) (અ) અન્વયે આજરોજ નોંધવામાં આવી છે.

ભરૂચ, તારીખ ૨૮મી સપ્ટેમ્બર, ૨૦૦૧.

નંબર જી. પં./સહકાર/ખે/૫૩૨૨.—મદદનીશ જિલ્લા રજિસ્ટ્રાર સહકારી મંડળીઓ, જિ. પં., ભરૂચ, આથી જાહેર કરે છે કે કનગામ માઈનોર-૨, નર્મદા સિંચાઈ સહકારી મંડળી લી., મર્યાદિત સ્થળ કનગામ, તાલુકો જંબુસર, જિલ્લો ભરૂચ.

(સને ૧૯૬૨નો ગુજરાતનો કાયદો-૧૦) ગુજરાત સહકારી મંડળીઓનો કાયદો-૧૯૬૧ની કલમ-૯ (૧) (અ) અન્વયે આજરોજ નોંધવામાં આવી છે.

ભરૂચ, તારીખ ૨૮મી સપ્ટેમ્બર, ૨૦૦૧.

નંબર જી. પં./સહકાર/ખે/૫૩૨૭.—મદદનીશ જિલ્લા રજિસ્ટ્રાર સહકારી મંડળીઓ, જિ. પં., ભરૂચ, આથી જાહેર કરે છે કે વેસદરા માઈનોર, નર્મદા સિંચાઈ સહકારી મંડળી લી., મર્યાદિત સ્થળ વેસદરા, તાલુકો ભરૂચ, જિલ્લો ભરૂચ.

(સને ૧૯૬૨નો ગુજરાતનો કાયદો-૧૦) ગુજરાત સહકારી મંડળીઓનો કાયદો-૧૯૬૧ની કલમ-૯ (૧) (અ) અન્વયે આજરોજ નોંધવામાં આવી છે.

ભરૂચ, તારીખ ૨૮મી સપ્ટેમ્બર, ૨૦૦૧.

નંબર જી. પં./સહકાર/ખે/૫૩૨૮.—મદદનીશ જિલ્લા રજિસ્ટ્રાર સહકારી મંડળીઓ, જિ. પં., ભરૂચ, આથી જાહેર કરે છે કે દેત્રાલ માઈનોર-૧, નર્મદા સિંચાઈ સહકારી મંડળી લી., મર્યાદિત સ્થળ દેત્રાલ, તાલુકો ભરૂચ, જિલ્લો ભરૂચ.

(સને ૧૯૬૨નો ગુજરાતનો કાયદો-૧૦) ગુજરાત સહકારી મંડળીઓનો કાયદો-૧૯૬૧ની કલમ-૯ (૧) (અ) અન્વયે આજરોજ નોંધવામાં આવી છે.

ભરૂચ, તારીખ ૨૮મી સપ્ટેમ્બર, ૨૦૦૧.

નંબર જી. પં./સહકાર/ખે/૫૩૩૦.—મદદનીશ જિલ્લા રજિસ્ટ્રાર સહકારી મંડળીઓ, જિ. પં., ભરૂચ, આથી જાહેર કરે છે કે અમલેશ્વર માઈનોર જમણા કાંઠા, નર્મદા સિંચાઈ સહકારી મંડળી લી., મર્યાદિત સ્થળ અમલેશ્વર, તાલુકો ભરૂચ, જિલ્લો ભરૂચ.

(સને ૧૯૬૨નો ગુજરાતનો કાયદો-૧૦) ગુજરાત સહકારી મંડળીઓનો કાયદો-૧૯૬૧ની કલમ-૯ (૧) (અ) અન્વયે આજરોજ નોંધવામાં આવી છે.

ભરૂચ, તારીખ ૨૮મી સપ્ટેમ્બર, ૨૦૦૧.

નંબર જી. પં./સહકાર/ખે/૫૩૩૧.—મદદનીશ જિલ્લા રજિસ્ટ્રાર સહકારી મંડળીઓ, જિ. પં., ભરૂચ, આથી જાહેર કરે છે કે અમલેશ્વર માઈનોર, ડાબા કાંઠા, નર્મદા સિંચાઈ સહકારી મંડળી લી., મર્યાદિત સ્થળ અમલેશ્વર, તાલુકો ભરૂચ, જિલ્લો ભરૂચ.

(સને ૧૯૬૨નો ગુજરાતનો કાયદો-૧૦) ગુજરાત સહકારી મંડળીઓનો કાયદો-૧૯૬૧ની કલમ-૯ (૧) (અ) અન્વયે આજરોજ નોંધવામાં આવી છે.

ભરૂચ, તારીખ ૨૮મી સપ્ટેમ્બર, ૨૦૦૧.

નંબર જી. પં./સહકાર/ખે/૫૩૩૫.—મદદનીશ જિલ્લા રજિસ્ટ્રાર સહકારી મંડળીઓ, જિ. પં., ભરૂચ, આથી જાહેર કરે છે કે અમલેશ્વર માઈનોર, નર્મદા સિંચાઈ સહકારી મંડળી લી., મર્યાદિત સ્થળ અમલેશ્વર, તાલુકો ભરૂચ, જિલ્લો ભરૂચ.

(સને ૧૯૬૨નો ગુજરાતનો કાયદો-૧૦) ગુજરાત સહકારી

મંડળીઓનો કાયદો-૧૯૬૧ની કલમ-૯ (૧) (અ) અન્વયે આજરોજ નોંધવામાં આવી છે.

ભરૂચ, તારીખ ૨૮મી સપ્ટેમ્બર, ૨૦૦૧.

નંબર જી. પં./સહકાર/ખે/૫૩૩૬.—મદદનીશ જિલ્લા રજિસ્ટ્રાર સહકારી મંડળીઓ, જિ. પં., ભરૂચ, આથી જાહેર કરે છે કે આમધરા માઈનોર, નર્મદા સિંચાઈ સહકારી મંડળી લી., મર્યાદિત સ્થળ આમધરા, તાલુકો ભરૂચ, જિલ્લો ભરૂચ.

(સને ૧૯૬૨નો ગુજરાતનો કાયદો-૧૦) ગુજરાત સહકારી મંડળીઓનો કાયદો-૧૯૬૧ની કલમ-૯ (૧) (અ) અન્વયે આજરોજ નોંધવામાં આવી છે.

ભરૂચ, તારીખ ૨૮મી સપ્ટેમ્બર, ૨૦૦૧.

નંબર જી. પં./સહકાર/ખે/૫૩૩૭.—મદદનીશ જિલ્લા રજિસ્ટ્રાર સહકારી મંડળીઓ, જિ. પં., ભરૂચ, આથી જાહેર કરે છે કે વહીપાલ માઈનોર-૨, નર્મદા પિયત સહકારી મંડળી લી., મર્યાદિત સ્થળ વહીપાલ, તાલુકો વાગરા, જિલ્લો ભરૂચ.

(સને ૧૯૬૨નો ગુજરાતનો કાયદો-૧૦) ગુજરાત સહકારી મંડળીઓનો કાયદો-૧૯૬૧ની કલમ-૯ (૧) (અ) અન્વયે આજરોજ નોંધવામાં આવી છે.

ભરૂચ, તારીખ ૨૮મી સપ્ટેમ્બર, ૨૦૦૧.

નંબર જી. પં./સહકાર/ખે/૫૩૩૮.—મદદનીશ જિલ્લા રજિસ્ટ્રાર સહકારી મંડળીઓ, જિ. પં., ભરૂચ, આથી જાહેર કરે છે કે વહીપાલ માઈનોર-૩, નર્મદા પિયત સહકારી મંડળી લી., મર્યાદિત સ્થળ વહીપાલ, તાલુકો વાગરા, જિલ્લો ભરૂચ.

(સને ૧૯૬૨નો ગુજરાતનો કાયદો-૧૦) ગુજરાત સહકારી મંડળીઓનો કાયદો-૧૯૬૧ની કલમ-૯ (૧) (અ) અન્વયે આજરોજ નોંધવામાં આવી છે.

ભરૂચ, તારીખ ૨૮મી સપ્ટેમ્બર, ૨૦૦૧.

નંબર જી. પં./સહકાર/ખે/૫૩૩૯.—મદદનીશ જિલ્લા રજિસ્ટ્રાર સહકારી મંડળીઓ, જિ. પં., ભરૂચ, આથી જાહેર કરે છે કે વહીપાલ માઈનોર-૪, નર્મદા પિયત સહકારી મંડળી લી., મર્યાદિત સ્થળ વહીપાલ, તાલુકો વાગરા, જિલ્લો ભરૂચ.

(સને ૧૯૬૨નો ગુજરાતનો કાયદો-૧૦) ગુજરાત સહકારી મંડળીઓનો કાયદો-૧૯૬૧ની કલમ-૯ (૧) (અ) અન્વયે આજરોજ નોંધવામાં આવી છે.

ભરૂચ, તારીખ ૨૮મી સપ્ટેમ્બર, ૨૦૦૧.

નંબર જી. પં./સહકાર/ખે/૫૩૪૨.—મદદનીશ જિલ્લા રજિસ્ટ્રાર સહકારી મંડળીઓ, જિ. પં., ભરૂચ, આથી જાહેર કરે છે કે વહીપાલ માઈનોર-૧, નર્મદા પિયત સહકારી મંડળી લી., મર્યાદિત સ્થળ વહીપાલ, તાલુકો વાગરા, જિલ્લો ભરૂચ.

(સને ૧૯૬૨નો ગુજરાતનો કાયદો-૧૦) ગુજરાત સહકારી મંડળીઓનો કાયદો-૧૯૬૧ની કલમ-૯ (૧) (અ) અન્વયે આજરોજ નોંધવામાં આવી છે.

ભરૂચ, તારીખ ૨૮મી સપ્ટેમ્બર, ૨૦૦૧.

નંબર જી. પં./સહકાર/ખે/૫૩૪૫.—મદદનીશ જિલ્લા રજિસ્ટ્રાર સહકારી મંડળીઓ, જિ. પં., ભરૂચ, આથી જાહેર કરે છે કે અલવા પિયત વિસ્તારમાં પાણીની વહેંચણી માટેની સહકારી મંડળી લી., મર્યાદિત સ્થળ અલવા, તાલુકો હાંસોટ, જિલ્લો ભરૂચ.

(સને ૧૯૬૨નો ગુજરાતનો કાયદો-૧૦) ગુજરાત સહકારી મંડળીઓનો કાયદો-૧૯૬૧ની કલમ-૯ (૧) (અ) અન્વયે આજરોજ નોંધવામાં આવી છે.

ભરૂચ, તારીખ ૩૦મી ઓકટોબર, ૨૦૦૧.

નંબર જી. પં./સહકાર/ખે/૫૩૪૬.—મદદનીશ જિલ્લા રજિસ્ટ્રાર સહકારી મંડળીઓ, જિ. પં., ભરૂચ, આથી જાહેર કરે છે કે ધી જયમાતાજી પિયત સહકારી મંડળી લી., મર્યાદિત સ્થળ ફીચવાડા, તાલુકો જગડીયા, જિલ્લો ભરૂચ.

(સને ૧૯૬૨નો ગુજરાતનો કાયદો-૧૦) ગુજરાત સહકારી મંડળીઓનો કાયદો-૧૯૬૧ની કલમ-૯ (૧) (અ) અન્વયે આજરોજ નોંધવામાં આવી છે.

ભરૂચ, તારીખ ૩૦મી ઓકટોબર, ૨૦૦૧.

નંબર જી. પં./સહકાર/ખે/૫૩૫૧.—મદદનીશ જિલ્લા રજિસ્ટ્રાર સહકારી મંડળીઓ, જિ. પં., ભરૂચ, આથી જાહેર કરે છે કે નેજાટેઈલ માઈનોર નાહિયેર નર્મદા સિંચાઈ સહકારી મંડળી લી., મર્યાદિત સ્થળ નેજાટેઈલ, નર્મદા તાલુકો જંબુસર, જિલ્લો ભરૂચ.

(સને ૧૯૬૨નો ગુજરાતનો કાયદો-૧૦) ગુજરાત સહકારી મંડળીઓનો કાયદો-૧૯૬૧ની કલમ-૯ (૧) (અ) અન્વયે આજરોજ નોંધવામાં આવી છે.

ભરૂચ, તારીખ ૩૦મી ઓકટોબર, ૨૦૦૧.

નંબર જી. પં./સહકાર/ખે/૫૩૫૪.—મદદનીશ જિલ્લા રજિસ્ટ્રાર સહકારી મંડળીઓ, જિ. પં., ભરૂચ, આથી જાહેર કરે છે કે આશનેશ માઈનોર, નાહિયેર સિંચાઈ સહકારી મંડળી લી., મર્યાદિત સ્થળ આશનેશ, તાલુકો આમોદ, જીલ્લો ભરૂચ.

(સને ૧૯૬૨નો ગુજરાતનો કાયદો ૧૦) ગુજરાત સહકારી મંડળીઓનો કાયદો ૧૯૬૧ની કલમ ૯ (૧) (અ) અન્વયે આજરોજ નોંધવામાં આવી છે.

ભરૂચ, તારીખ ૩૦મી ઓકટોબર, ૨૦૦૧.

નંબર જી. પં./સહકાર/ખે/૫૩૭૫.—મદદનીશ જિલ્લા રજિસ્ટ્રાર સહકારી મંડળીઓ, જિ. પં., ભરૂચ, આથી જાહેર કરે છે કે અમલેશ્વર જમણા કાંઠા ભાગ-૮, માઈનોર, નર્મદા સિંચાઈ સહકારી મંડળી લી., મર્યાદિત સ્થળ અમલેશ્વર, તાલુકો ભરૂચ, જિલ્લો ભરૂચ.

(સને ૧૯૬૨નો ગુજરાતનો કાયદો-૧૦) ગુજરાત સહકારી મંડળીઓનો કાયદો-૧૯૬૧ની કલમ-૯ (૧) (અ) અન્વયે આજરોજ નોંધવામાં આવી છે.

ભરૂચ, તારીખ ૩૦મી ઓક્ટોબર, ૨૦૦૧.

નંબર જી. પં./સહકાર/સે/૩૦૩૮૨.—મદદનીશ જિલ્લા રજિસ્ટ્રાર સહકારી મંડળીઓ, જિ. પં., ભરૂચ, આથી જાહેર કરે છે કે ધી આરતી ઈન્ડસ્ટ્રીઝના કર્મચારીઓની ધીરાણ અને ગ્રાહક સહકારી મંડળી લી., મુ. જગડીયા, મર્યાદિત સ્થળ જગડીયા, તાલુકો જગડીયા, જિલ્લો ભરૂચ.

(સને ૧૯૬૨નો ગુજરાતનો કાયદો-૧૦) ગુજરાત સહકારી મંડળીઓનો કાયદો-૧૯૬૧ની કલમ-૯ (૧) (અ) અન્વયે આજરોજ નોંધવામાં આવી છે.

ભરૂચ, તારીખ ૩૦મી ઓક્ટોબર, ૨૦૦૧.

નંબર ખે/૬૩૦૭.—મદદનીશ જિલ્લા રજિસ્ટ્રાર સહકારી મંડળીઓ, જિ. પં., ભરૂચ, આથી જાહેર કરે છે કે ટંકારીઆ માઈનોર, નર્મદા સિંચાઈ સહકારી મંડળી લી., મર્યાદિત સ્થળ ટંકારીઆ, તાલુકો ભરૂચ, જિલ્લો ભરૂચ.

(સને ૧૯૬૨નો ગુજરાતનો કાયદો-૧૦) ગુજરાત સહકારી મંડળીઓનો કાયદો-૧૯૬૧ની કલમ-૯ (૧) (અ) અન્વયે આજરોજ નોંધવામાં આવી છે.

ભરૂચ, તારીખ ૧૭મી ઓક્ટોબર, ૨૦૦૩.

નંબર ખે/૬૩૧૦.—મદદનીશ જિલ્લા રજિસ્ટ્રાર સહકારી મંડળીઓ, જિ. પં., ભરૂચ, આથી જાહેર કરે છે કે બુવા માઈનોર-૧, નર્મદા સિંચાઈ સહકારી મંડળી લી., મર્યાદિત સ્થળ બુવા, તાલુકો આમોદ, જિલ્લો ભરૂચ.

(સને ૧૯૬૨નો ગુજરાતનો કાયદો-૧૦) ગુજરાત સહકારી મંડળીઓનો કાયદો-૧૯૬૧ની કલમ-૯ (૧) (અ) અન્વયે આજરોજ નોંધવામાં આવી છે.

ભરૂચ, તારીખ ૧૭મી ઓક્ટોબર, ૨૦૦૩.

નંબર ખે/૬૩૧૨.—મદદનીશ જિલ્લા રજિસ્ટ્રાર સહકારી મંડળીઓ, જિ. પં., ભરૂચ, આથી જાહેર કરે છે કે પાલડી માઈનોર, નર્મદા સિંચાઈ સહકારી મંડળી લી., મર્યાદિત સ્થળ પાલડી, તાલુકો વાગરા, જિલ્લો ભરૂચ.

(સને ૧૯૬૨નો ગુજરાતનો કાયદો-૧૦) ગુજરાત સહકારી મંડળીઓનો કાયદો-૧૯૬૧ની કલમ-૯ (૧) (અ) અન્વયે આજરોજ નોંધવામાં આવી છે.

ભરૂચ, તારીખ ૧૭મી ઓક્ટોબર, ૨૦૦૩.

નંબર ખે/૬૩૧૩.—મદદનીશ જિલ્લા રજિસ્ટ્રાર સહકારી મંડળીઓ, જિ. પં., ભરૂચ, આથી જાહેર કરે છે કે મછાસરા માઈનોર-૧, નર્મદા સિંચાઈ સહકારી મંડળી લી., મર્યાદિત સ્થળ મછાસરા, તાલુકો આમોદ, જિલ્લો ભરૂચ.

(સને ૧૯૬૨નો ગુજરાતનો કાયદો-૧૦) ગુજરાત સહકારી મંડળીઓનો કાયદો-૧૯૬૧ની કલમ-૯ (૧) (અ) અન્વયે આજરોજ નોંધવામાં આવી છે.

ભરૂચ, તારીખ ૧૭મી ઓક્ટોબર, ૨૦૦૩.

નંબર ખે/૬૩૨૫.—મદદનીશ જિલ્લા રજિસ્ટ્રાર સહકારી મંડળીઓ, જિ. પં., ભરૂચ, આથી જાહેર કરે છે કે દેવલા માઈનોર-૩, નર્મદા સિંચાઈ સહકારી મંડળી લી., મર્યાદિત સ્થળ દેવલા, તાલુકો જંબુસર, જિલ્લો ભરૂચ.

(સને ૧૯૬૨નો ગુજરાતનો કાયદો-૧૦) ગુજરાત સહકારી મંડળીઓનો કાયદો-૧૯૬૧ની કલમ-૯ (૧) (અ) અન્વયે આજરોજ નોંધવામાં આવી છે.

ભરૂચ, તારીખ ૧૭મી ઓક્ટોબર, ૨૦૦૩.

નંબર ઉ/૧૨૩૯૧.—મદદનીશ જિલ્લા રજિસ્ટ્રાર સહકારી મંડળીઓ, જિ. પં., ભરૂચ, આથી જાહેર કરે છે કે સાગર પુત્રોની મત્સ્ય ઉછેર સહકારી મંડળી લી., મર્યાદિત સ્થળ ઉટોડીયા, તાલુકો જગડીયા, જિલ્લો ભરૂચ.

(સને ૧૯૬૨નો ગુજરાતનો કાયદો-૧૦) ગુજરાત સહકારી મંડળીઓનો કાયદો-૧૯૬૧ની કલમ-૯ (૧) (અ) અન્વયે આજરોજ નોંધવામાં આવી છે.

ભરૂચ, તારીખ ૧૮મી ઓક્ટોબર, ૨૦૦૩.

એસ. આર. રાઠવા,
મદદનીશ જીલ્લા રજીસ્ટ્રાર,
સહકારી મંડળીઓ, જિલ્લા પંચાયત,
ભરૂચ.

મેનેજર (કે.વી.સી.આઈ) અને જિલ્લા રજિસ્ટ્રાર દ્વારા

જા. નં. જી. ઉ. કે./અમદ/૬૯૯૯/નં. ઊ/૬૫૪૦/૨૦૦૪.-આથી જાહેર કરે છે કે શ્રી ભક્તિદેવી મહિલા હસ્તકલા ઔ. ઉ. સ. મંડળી લી. મર્યાદિત સ્થળ નવાવાડજ, તાલુકો સીટી, જીલ્લો અમદાવાદ.

સને ૧૯૬૧ નો ગુજરાત કાયદો (ગુજરાત સહકારી મંડળીઓનો કાયદો ૧૯૬૧)ની કલમ-૯ અન્વયે આજરોજ નોંધવામાં આવી છે.

અમદાવાદ, તા. ૮મી એપ્રિલ, ૨૦૦૪.

જા. નં. જી. ઉ. કે./અમદ/૬૯૯૮/નં. ઉ/૬૫૭૧/૨૦૦૪.-આથી જાહેર કરે છે કે શ્રી યોગીજી મહિલા ઔ. ઉ. સ. મંડળી લી. મર્યાદિત સ્થળ અમરાઈવાડી, તાલુકો સીટી, જીલ્લો અમદાવાદ.

સને ૧૯૬૧ નો ગુજરાત કાયદો (ગુજરાત સહકારી મંડળીઓનો કાયદો ૧૯૬૧)ની કલમ-૯ અન્વયે આજરોજ નોંધવામાં આવી છે.

અમદાવાદ, તા. ૮મી એપ્રિલ, ૨૦૦૪.

વંચાણમાં લીધા :–

(૧) ધી ગુજરાત સહકારી મંડળીઓના અધિનિયમ-૧૯૬૧ની કલમ ૧૧૪(૧)ની જોગવાઈ.

(૨) ધી ગુજરાત સહકારી મંડળીઓના અધિનિયમ-૧૯૬૧ની કલમ-૨૦(૧)ની જોગવાઈ.

(૩) આ કચેરીનો હુકમ ક્રમાંક ફડચ/૦૧/બ/૬૭૫૬, તા. ૪-૩-૯૬ (ફડચા અધિકારીની નિમણુંકનો હુકમ)

(૪) તા. ૧૪મી માર્ચ, ૨૦૦૪ના ''દૈનિક અખબાર'' ''સંદેશ''માં પાન નં. ૧૦ ઉપર સદર સંસ્થાને આપેલ જાહેર નોટિસ.

આમુખ

ક્રમાંક જમે/જીઉકે/અમદ/૭૫૧૧/૨૦૦૪.- શ્રી અમર હેન્ડલુમ વિવર્સ એન્ડ ડાયર્સ સ.મં.લી. જિ. ધોળકાની લહકારી મંડળી લી. ની નોંધણી ક્રમાંક ઉ. ૪૩૧૧, તા. ૨૦-૮-૧૯૮૫ થી રજીસ્ટર્ડ કરવામાં આવેલ હતી તેને મેનેજર (કે. વી. સી. આઈ.) અને જિલ્લા રજિસ્ટ્રાર, સહકારી મંડળીઓ (ઉદ્યોગ) અમદાવાદના તા. ૪-૩-૯૬ના હુકમ ક્રમાંક ફડચ/૦૧/બ/૬૭૫૬, આથી ફડચામાં લઈ જવામાં આવી હતી તે અન્વયે ફડચા અંગેની કાર્યવાહી કરવા છતાં અને અંતે વંચાણમાં લીધા-૪માં જણાવેલ તા. ૧૪-૩-૨૦૦૪ના રોજ 'સંદેશ' દૈનિક પેપરમાં જાહેર નોટિસ પ્રસિદ્ધ કરવામાં આવેલ છે. તેમ છતાં આમુખમાં જણાવેલ મંડળીના કોઈપણ કાર્યવાહક કે સભ્ય તરફથી નોટિસમાં જણાવેલ સમય મર્યાદામાં કોઈ લેખિત કે મૌખિક રજુઆત થયેલ નથી, જેથી નીચે પ્રમાણે હુકમ કરવામાં આવે છે.

હુકમ

આથી હું, શ્રી એસ. આર. શુકલ, મેનેજર (કે.વી.સી.આઈ.) અને જિલ્લા રજિસ્ટ્રાર, સહકારી મંડળીઓ (ઉદ્યોગ) અમદાવાદને સને ૧૯૬૧ના ગુજરાત સહકારી મંડળીઓના અધિનિયમની કલમ ૧૧૪(૨) હેઠળ મને મળેલ સત્તાની રૂએ સદર મંડળીના ફડચા અંગેની કાર્યવાહી સમાપ્ત થયેલી જાહેર કરું છું. અને સદરહુ કાયદાની કલમ-૨૦(૧) હેઠળ મને મળેલ સત્તાની રૂએ સદર મંડળીની નોંધણી રદ કરવાનો હુકમ કરું છું. સદર હુકમ થયાની તારીખથી મંડળીનું વિસર્જન થયેલ ગણાશે.

અમદાવાદ, તારીખ ૨૬મી એપ્રિલ, ૨૦૦૪.

વંચાણમાં લીધા :–

(૧) ધી ગુજરાત સહકારી મંડળીઓના અધિનિયમ-૧૯૬૧ની કલમ ૧૧૪(૧)ની જોગવાઈ.

(૨) ધી ગુજરાત સહકારી મંડળીઓના અધિનિયમ-૧૯૬૧ની કલમ-૨૦(૧)ની જોગવાઈ.

(૩) આ કચેરીનો હુકમ ક્રમાંક ફડચ/૦૧/બ/૫૨૨૫, તા. ૯-૬-૯૨ (ફડચા અધિકારીની નિમણુંકનો હુકમ)

(૪) તા. ૧૪મી માર્ચ, ૨૦૦૪ના ''દૈનિક અખબાર'' ''સંદેશ''માં પાન નં. ૧૦ ઉપર સદર સંસ્થાને આપેલ જાહેર નોટિસ.

આમુખ

ક્રમાંક જમે/જીઉકે/અમદ/૭૫૧૨/૨૦૦૪.- શ્રી નવાગામ વણકર સહકારી મં. લી., જી. નવાગામ તા. વિરમગામ સહકારી મંડળી લી.ની નોંધણી ક્રમાંક ઉ. ૩૯૧૦, તા. ૨૬-૫-૧૯૭૬ થી રજીસ્ટર્ડ કરવામાં આવેલ હતી તેને મેનેજર (કે. વી. સી. આઈ.) અને જિલ્લા રજિસ્ટ્રાર સહકારી મંડળીઓ (ઉદ્યોગ) અમદાવાદના તા. ૯-૬-૯૨ના હુકમ ક્રમાંક ફડચ/૦૧/બ/૫૨૨૫, આથી ફડચામાં લઈ જવામાં આવી હતી તે અન્વયે ફડચા અંગેની કાર્યવાહી કરવા છતાં અને તે વંચાણમાં લીધા-૪માં જણાવેલ તા. ૧૪-૩-૨૦૦૪ના રોજ 'સંદેશ' દૈનિક પેપરમાં જાહેર નોટિસ પ્રસિદ્ધ કરવામાં આવેલ છે. તેમ છતાં આમુખમાં જણાવેલ મંડળીના કોઈપણ કાર્યવાહક કે સભ્ય તરફથી નોટિસમાં જણાવેલ સમય મર્યાદામાં કોઈ લેખિત કે મૌખિક રજુઆત થયેલ નથી, જેથી નીચે પ્રમાણે હુકમ કરવામાં આવે છે.

હુકમ

આથી હું, શ્રી એસ. આર. શુકલ, મેનેજર (કે.વી.સી.આઈ.) અને જિલ્લા રજિસ્ટ્રાર સહકારી મંડળીઓ (ઉદ્યોગ) અમદાવાદને સને ૧૯૬૧ના ગુજરાત સહકારી મંડળીઓના અધિનિયમની કલમ ૧૧૪(૨) હેઠળ મને મળેલ સત્તાની રૂએ સદર મંડળીના ફડચા અંગેની કાર્યવાહી સમાપ્ત થયેલી જાહેર કરું છું. અને સદરહુ કાયદાની કલમ-૨૦(૧) હેઠળ મને મળેલ સત્તાની રૂએ સદર મંડળીની નોંધણી રદ કરવાનો હુકમ કરું છું. સદર હુકમ થયાની તારીખથી મંડળીનું વિસર્જન થયેલ ગણાશે.

અમદાવાદ, તારીખ ૨૬મી એપ્રિલ, ૨૦૦૪.

વંચાણમાં લીધા :–

(૧) ધી ગુજરાત સહકારી મંડળીઓના અધિનિયમ-૧૯૬૧ની કલમ ૧૧૪(૧)ની જોગવાઈ.

(૨) ધી ગુજરાત સહકારી મંડળીઓના અધિનિયમ-૧૯૬૧ની કલમ-૨૦(૧)ની જોગવાઈ.

(૩) આ કચેરીનો હુકમ ક્રમાંક ફડચ/૦૧/બ/૩૦૯૮૪, તા. ૩૦-૯-૯૬ (ફડચા અધિકારીની નિમણુંકનો હુકમ)

(૪) તા. ૧૪મી માર્ચ, ૨૦૦૪ના ''દૈનિક અખબાર'' ''સંદેશ''માં પાન નં. ૧૦ ઉપર સદર સંસ્થાને આપેલ જાહેર નોટિસ.

આમુખ

ક્રમાંક જમે/જીઉકે/અમદ/૭૫૧૩/૨૦૦૪.- શ્રી રૂપકલા હેન્ડલુમ વિવર્સ એન્ડ ડાયર્સ સ. મં. લી., જી.ધોળકા સહકારી મંડળી લી.ની નોંધણી ક્રમાંક ઉ. ૨૬૦૨, તા. ૨૦-૪-૧૯૭૩ થી રજીસ્ટર્ડ કરવામાં આવેલ હતી તેને મેનેજર (કે. વી. સી. આઈ.) અને જિલ્લા રજિસ્ટ્રાર સહકારી મંડળીઓ (ઉદ્યોગ) અમદાવાદના તા. ૩૦-૯-૯૬ના હુકમ ક્રમાંક ફડચ/૦૧/બ/૩૦૯૮૪, થી ફડચામાં લઈ જવામાં આવી હતી તે અન્વયે ફડચા અંગેની કાર્યવાહી કરવા છતાં અને અંતે વંચાણમાં લીધા-૪માં જણાવેલ તા. ૧૪-૩-૨૦૦૪ના રોજ 'સંદેશ' દૈનિક પેપરમાં જાહેર નોટિસ પ્રસિદ્ધ કરવામાં આવેલ છે. તેમ છતાં આમુખમાં જણાવેલ મંડળીના કોઈપણ કાર્યવાહક કે સભ્ય તરફથી નોટિસમાં જણાવેલ સમય મર્યાદામાં કોઈ લેખિત કે મૌખિક રજુઆત થયેલ નથી, જેથી નીચે પ્રમાણે હુકમ કરવામાં આવે છે.

હુકમ

આથી હું, શ્રી એસ. આર. શુક્લ, મેનેજર (કે.વી.સી.આઈ.) અને જિલ્લા રજિસ્ટ્રાર સહકારી મંડળીઓ (ઉદ્યોગ) અમદાવાદને સને ૧૯૬૧ના ગુજરાત સહકારી મંડળીઓના અધિનિયમની કલમ ૧૧૪(૨) હેઠળ મને મળેલ સત્તાની રૂએ સદર મંડળીના ફડચા અંગેની કાર્યવાહી સમાપ્ત થયેલી જાહેર કરું છું. અને સદરહુ કાયદાની કલમ-૨૦(૧) હેઠળ મને મળેલી સત્તાની રૂએ સદર મંડળીની નોંધણી રદ કરવાનો હુકમ કરું છું. સદર હુકમ થયાની તારીખથી મંડળીનું વિસર્જન થયેલ ગણાશે.

અમદાવાદ, તારીખ ૨૬મી એપ્રિલ, ૨૦૦૪.

વંચાણે લીધા :-

(૧) ધી ગુજરાત સહકારી મંડળીઓના અધિનિયમ-૧૯૬૧ની કલમ ૧૧૪(૧)ની જોગવાઈ.

(૨) ધી ગુજરાત સહકારી મંડળીઓના અધિનિયમ-૧૯૬૧ની કલમ-૨૦(૧)ની જોગવાઈ.

(૩) આ કચેરીનો હુકમ ક્રમાંક ફડચ/૦૧/બ/૩૧૦૦૩, તા. ૩૦-૯-૯૬ (ફડચા અધિકારીની નિમણુંકનો હુકમ)

(૪) તા. ૧૪-૩-૨૦૦૪ના "દૈનિક અખબાર" "સંદેશ"માં પાન નં. ૧૦ ઉપર સદર સંસ્થાને આપેલ જાહેર નોટિસ.

આમુખ

ક્રમાંક જમે/જીઉકે/અમદ/૭૫૧૪/૨૦૦૪.- શ્રી જગજીવનરામ હેન્ડલુમ વિવર્સ એન્ડ ડાયર્સ સ. મં. લી., જી. ધોળકા સહકારી મંડળી લી.ની નોંધણી ક્રમાંક ઉ. ૪૨૮૨, તા. ૨૦-૮-૧૯૬ થી રજીસ્ટર્ડ કરવામાં આવેલ હતી તેને મેનેજર (કે. વી. સી. આઈ.) અને જિલ્લા રજિસ્ટ્રાર સહકારી મંડળીઓ (ઉદ્યોગ) અમદાવાદના, તા. ૩૦-૯-૯૬ના હુકમ ક્રમાંક ફડચ/૦૧/બ/૩૧૦૦૩થી ફડચામાં લઈ જવામાં આવી હતી તે અન્વયે ફડચા અંગેની કાર્યવાહી કરવા છતાં અને તે વંચાણમાં લીધા-૪માં જણાવેલ તા. ૧૪-૩-૨૦૦૪ના રોજ 'સંદેશ' દૈનિક પેપરમાં જાહેર નોટિસ પ્રસિદ્ધ કરવામાં આવેલ છે. તેમ છતાં આમુખમાં જણાવેલ મંડળીના કોઈપણ કાર્યવાહક કે સભ્ય તરફથી નોટિસમાં જણાવેલ સમય મર્યાદામાં કોઈ લેખિત કે મૌખિક રજુઆત થયેલ નથી, જેથી નીચે પ્રમાણે હુકમ કરવામાં આવે છે.

હુકમ

આથી હું, શ્રી એસ. આર. શુક્લ, મેનેજર (કે.વી.સી.આઈ.) અને જિલ્લા રજિસ્ટ્રાર સહકારી મંડળીઓ (ઉદ્યોગ) અમદાવાદને સને ૧૯૬૧ના ગુજરાત સહકારી મંડળીઓના અધિનિયમની કલમ ૧૧૪(૨) હેઠળ મને મળેલ સત્તાની રૂએ સદર મંડળીના ફડચા અંગેની કાર્યવાહી સમાપ્ત થયેલી જાહેર કરું છું. અને સદરહુ કાયદાની કલમ-૨૦(૧) હેઠળ મને મળેલી સત્તાની રૂએ સદર મંડળીની નોંધણી રદ કરવાનો હુકમ કરું છું. સદર હુકમ થયાની તારીખથી મંડળીનું વિસર્જન થયેલ ગણાશે.

અમદાવાદ, તારીખ ૨૬મી એપ્રિલ, ૨૦૦૪.

વંચાણે લીધા :-

(૧) ધી ગુજરાત સહકારી મંડળીઓના અધિનિયમ-૧૯૬૧ની કલમ ૧૧૪(૧)ની જોગવાઈ.

(૨) ધી ગુજરાત સહકારી મંડળીઓના અધિનિયમ-૧૯૬૧ની કલમ-૨૦(૧)ની જોગવાઈ.

(૩) આ કચેરીનો હુકમ ક્રમાંક ફડચ/૦૧/બ/૩૦૯૯૭, તા. ૪-૩-૮૬ (ફડચા અધિકારીની નિમણુંકનો હુકમ)

(૪) તા. ૧૪-૩-૨૦૦૪ના "દૈનિક અખબાર" "સંદેશ"માં પાન નં. ૧૦ ઉપર સદર સંસ્થાને આપેલ જાહેર નોટિસ.

આમુખ

ક્રમાંક જમે/જીઉકે/અમદ/૭૫૧૫/૨૦૦૪.- શ્રી ઈન્દીરા મહિલા હેન્ડલુમ વિવર્સ એન્ડ ડાયર્સ સ. મં. લી., જી. ધોળકા સહકારી મંડળી લી.ની નોંધણી ક્રમાંક ઉ. ૪૩૫૬ તા. ૪-૩-૧૯૮૬ થી રજીસ્ટર્ડ કરવામાં આવેલ હતી તેને મેનેજર (કે. વી. સી. આઈ.) અને જિલ્લા રજિસ્ટ્રાર સહકારી મંડળીઓ (ઉદ્યોગ) અમદાવાદના તા. ૩૦-૯-૯૬ના હુકમ ક્રમાંક ફડચ/૦૧/બ/૩૦૯૯૭થી ફડચામાં લઈ જવામાં આવી હતી તે અન્વયે ફડચા અંગેની કાર્યવાહી કરવા છતાં અને અંતે વંચાણમાં લીધા-૪માં જણાવેલ તા. ૧૪-૩-૨૦૦૪ના રોજ 'સંદેશ' દૈનિક પેપરમાં જાહેર નોટિસ પ્રસિદ્ધ કરવામાં આવેલ છે. તેમ છતાં આમુખમાં જણાવેલ મંડળીના કોઈપણ કાર્યવાહક કે સભ્ય તરફથી નોટિસમાં જણાવેલ સમય મર્યાદામાં કોઈ લેખિત કે મૌખિક રજુઆત થયેલ નથી, જેથી નીચે પ્રમાણે હુકમ કરવામાં આવે છે.

હુકમ

આથી હું, શ્રી એસ. આર. શુક્લ, મેનેજર (કે.વી.સી.આઈ.) અને જિલ્લા રજિસ્ટ્રાર સહકારી મંડળીઓ (ઉદ્યોગ) અમદાવાદને સને ૧૯૬૧ના ગુજરાત સહકારી મંડળીઓના અધિનિયમની કલમ ૧૧૪(૨) હેઠળ મને મળેલ સત્તાની રૂએ સદર મંડળીના ફડચા અંગેની કાર્યવાહી સમાપ્ત થયેલી જાહેર કરું છું. અને સદરહુ કાયદાની કલમ-૨૦(૧) હેઠળ મને મળેલ સત્તાની રૂએ સદર મંડળીની નોંધણી રદ કરવાનો હુકમ કરું છું. સદર હુકમ થયાની તારીખથી મંડળીનું વિસર્જન થયેલ ગણાશે.

અમદાવાદ, તારીખ ૨૬મી એપ્રિલ, ૨૦૦૪.

INDEX

વંચાણે લીધા :–

(૧) ધી ગુજરાત સહકારી મંડળીઓના અધિનિયમ-૧૯૬૧ની કલમ ૧૧૪(૧)ની જોગવાઈ.

(૨) ધી ગુજરાત સહકારી મંડળીઓના અધિનિયમ-૧૯૬૧ની કલમ-૨૦(૧)ની જોગવાઈ.

(૩) આ કચેરીનો હુકમ ક્રમાંક ફડચ/૦૧/બ/૩૦૯૯૨, તા. ૩૦-૯-૯૬ (ફડચા અધિકારીની નિમણુંકનો હુકમ)

(૪) તા. ૧૪-૩-૨૦૦૪ના ''દૈનિક અખબાર'' ''સંદેશ''માં પાન નં. ૧૦ ઉપર સદર સંસ્થાને આપેલ જાહેર નોટિસ.

આમુખ

ક્રમાંક જમે/જીઉકે/અમદ/૭૫૧૫/૨૦૦૪.- શ્રી ચેનેપુરા હેન્ડલુમ વિવર્સ એન્ડ ડાયર્સ સ. મં. લી., જી. ધોળકા સહકારી મંડળી લી.ની નોંધણી ક્રમાંક ઉ. ૪૩૦૭, તા. ૫-૪-૧૯૮૫ થી રજીસ્ટર્ડ કરવામાં આવેલ હતી તેને મેનેજર (કે. વી. સી. આઈ.) અને જિલ્લા રજિસ્ટ્રાર સહકારી મંડળીઓ (ઉદ્યોગ) અમદાવાદ તા. ૩૦-૯-૯૬ના હુકમ ક્રમાંક ફડચ/૦૧/બ/૩૦૯૯૨થી ફડચામાં લઈ જવામાં આવી હતી તે અન્વયે ફડચા અંગેની કાર્યવાહી કરવા છતાં અને અંતે વંચાણમાં લીધા-જમાં જણાવેલ તા. ૧૪-૩-૨૦૦૪ના રોજ 'સંદેશ' દૈનિક પેપરમાં જાહેર નોટિસ પ્રસિદ્ધ કરવામાં આવેલ છે. તેમ છતાં આમુખમાં જણાવેલ મંડળીના કોઈપણ કાર્યવાહક કે સભ્ય તરફથી નોટિસમાં જણાવેલ સમય મર્યાદામાં કોઈ લેખિત કે મૌખિક રજુઆત થયેલ નથી, જેથી નીચે પ્રમાણે હુકમ કરવામાં આવે છે.

હુકમ

આથી હું, શ્રી એસ. આર. શુકલ, મેનેજર (કે.વી.સી.આઈ.) અને જિલ્લા રજિસ્ટ્રાર સહકારી મંડળીઓ (ઉદ્યોગ) અમદાવાદને સને ૧૯૬૧ના ગુજરાત સહકારી મંડળીઓના અધિનિયમની કલમ ૧૧૪(૨) હેઠળ મને મળેલ સત્તાની રૂએ સદર મંડળીના ફડચા અંગેની કાર્યવાહી સમાપ્ત થયેલી જાહેર કરું છું. અને સદરહુ કાયદાની કલમ-૨૦(૧) હેઠળ મને મળેલ સત્તાની રૂએ સદર મંડળીની નોંધણી રદ કરવાનો હુકમ કરું છું. સદર હુકમ થયાની તારીખથી મંડળીનું વિસર્જન થયેલ ગણાશે.

અમદાવાદ, તારીખ ૨૬મી એપ્રિલ, ૨૦૦૪.

વંચાણે લીધા :–

(૧) ધી ગુજરાત સહકારી મંડળીઓના અધિનિયમ-૧૯૬૧ની કલમ ૧૧૪(૧)ની જોગવાઈ.

(૨) ધી ગુજરાત સહકારી મંડળીઓના અધિનિયમ-૧૯૬૧ની કલમ-૨૦(૧)ની જોગવાઈ.

(૩) આ કચેરીનો હુકમ ક્રમાંક ફડચ/૦૧/બ/૬૭૫૩, તા. ૪-૩-૯૬ (ફડચા અધિકારીની નિમણુંકનો હુકમ)

(૪) તા. ૧૪-૩-૨૦૦૪ના ''દૈનિક અખબાર'' ''સંદેશ''માં પાન નં. ૧૦ ઉપર સદર સંસ્થાને આપેલ જાહેર નોટિસ.

આમુખ

ક્રમાંક જમે/જીઉકે/અમદ/૭૫૧૭/૨૦૦૪.- શ્રી આદર્શ મહિલા હેન્ડલુમ વિવર્સ એન્ડ ડાયર્સ સ. મં. લી., જી. ધોળકા સહકારી મંડળી લી.ની નોંધણી ક્રમાંક ઉ. ૪૩૫૩, તા. ૨૧-૩-૮૬ થી રજીસ્ટર્ડ કરવામાં આવેલ હતી તેને મેનેજર (કે. વી. સી. આઈ.) અને જિલ્લા રજિસ્ટ્રાર સહકારી મંડળીઓ (ઉદ્યોગ) અમદાવાદ તા. ૪-૩-૯૬ના હુકમ ક્રમાંક ફડચ/૦૧/બ/૬૭૫૩થી ફડચામાં લઈ જવામાં આવી હતી તે અન્વયે ફડચા અંગેની કાર્યવાહી કરવા છતાં અને તે વંચાણમાં લીધા-જમાં જણાવેલ તા. ૧૪-૩-૨૦૦૪ના રોજ 'સંદેશ' દૈનિક પેપરમાં જાહેર નોટિસ પ્રસિદ્ધ કરવામાં આવેલ છે. તેમ છતાં આમુખમાં જણાવેલ મંડળીના કોઈપણ કાર્યવાહક કે સભ્ય તરફથી નોટિસમાં જણાવેલ સમય મર્યાદામાં કોઈ લેખિત કે મૌખિક રજુઆત થયેલ નથી, જેથી નીચે પ્રમાણે હુકમ કરવામાં આવે છે.

હુકમ

આથી હું, શ્રી એસ. આર. શુકલ, મેનેજર (કે.વી.સી.આઈ.) અને જિલ્લા રજિસ્ટ્રાર સહકારી મંડળીઓ (ઉદ્યોગ) અમદાવાદને સને ૧૯૬૧ના ગુજરાત સહકારી મંડળીઓના અધિનિયમની કલમ ૧૧૪(૨) હેઠળ મને મળેલ સત્તાની રૂએ સદર મંડળીના ફડચા અંગેની કાર્યવાહી સમાપ્ત થયેલી જાહેર કરું છું. અને સદરહુ કાયદાની કલમ-૨૦(૧) હેઠળ મને મળેલ સત્તાની રૂએ સદર મંડળીની નોંધણી રદ કરવાનો હુકમ કરું છું. સદર હુકમ થયાની તારીખથી મંડળીનું વિસર્જન થયેલ ગણાશે.

અમદાવાદ, તારીખ ૨૬મી એપ્રિલ, ૨૦૦૪.

વંચાણે લીધા :–

(૧) ધી ગુજરાત સહકારી મંડળીઓના અધિનિયમ-૧૯૬૧ની કલમ ૧૧૪(૧)ની જોગવાઈ.

(૨) ધી ગુજરાત સહકારી મંડળીઓના અધિનિયમ-૧૯૬૧ની કલમ-૨૦(૧)ની જોગવાઈ.

(૩) આ કચેરીનો હુકમ ક્રમાંક ફડચ/૦૧/બ/૫૩૦૪ તા. ૧૦-૬-૯૨ (ફડચા અધિકારીની નિમણુંકનો હુકમ)

(૪) તા. ૧૪-૩-૨૦૦૪ના ''દૈનિક અખબાર'' ''સંદેશ''માં પાન નં. ૧૦ ઉપર સદર સંસ્થાને આપેલ જાહેર નોટિસ.

આમુખ

ક્રમાંક જમે/જીઉકે/અમદ/૭૫૧૮/૨૦૦૪.- શ્રી મેવાડા સહકારી ઔ. વસાહત લી. જી. કોવારોડ, સાબરમતી-અમદાવાદ સહકારી મંડળી લી.ની નોંધણી ક્રમાંક ઉ. ૨૬૨૦, તા. ૧૨-૮-૧૯૭૪ થી રજીસ્ટર્ડ કરવામાં આવેલ હતી તેને મેનેજર (કે. વી. સી. આઈ.) અને જિલ્લા રજિસ્ટ્રાર સહકારી મંડળીઓ (ઉદ્યોગ) અમદાવાદ તા. ૧૦-૬-૯૨ના હુકમ ક્રમાંક ફડચ/૦૧/બ/૫૩૦૪થી ફડચામાં લઈ જવામાં આવી હતી તે અન્વયે ફડચા અંગેની કાર્યવાહી કરવા છતાં અને તે વંચાણમાં લીધા-જમાં જણાવેલ તા. ૧૪-૩-૨૦૦૪ના રોજ 'સંદેશ' દૈનિક પેપરમાં જાહેર નોટિસ પ્રસિદ્ધ કરવામાં આવેલ છે. તેમ છતાં આમુખમાં જણાવેલ મંડળીના કોઈપણ કાર્યવાહક કે સભ્ય તરફથી નોટિસમાં જણાવેલ સમય મર્યાદામાં કોઈ લેખિત કે મૌખિક રજુઆત થયેલ નથી, જેથી નીચે પ્રમાણે હુકમ કરવામાં આવે છે.

INDEX

હુકમ

આથી હું, શ્રી એસ. આર. શુકલ, મેનેજર (કે.વી.સી.આઈ.) અને જિલ્લા રજિસ્ટ્રાર સહકારી મંડળીઓ (ઉદ્યોગ) અમદાવાદને સને ૧૯૬૧ના ગુજરાત સહકારી મંડળીઓના અધિનિયમની કલમ ૧૧૪(૨) હેઠળ મને મળેલ સત્તાની રૂએ સદર મંડળીના ફડચા અંગેની કાર્યવાહી સમાપ્ત થયેલી જાહેર કરું છું. અને સદરહુ કાયદાની કલમ-૨૦(૧) હેઠળ મને મળેલ સત્તાની રૂએ સદર મંડળીની નોંધણી રદ કરવાનો હુકમ કરું છું. સદર હુકમ થયાની તારીખથી મંડળીનું વિસર્જન થયેલ ગણાશે.

અમદાવાદ, તારીખ ૨૬મી એપ્રિલ, ૨૦૦૪.

વંચાણે લીધા :–

(૧) ધી ગુજરાત સહકારી મંડળીઓના અધિનિયમ-૧૯૬૧ની કલમ ૧૧૪(૧)ની જોગવાઈ.

(૨) ધી ગુજરાત સહકારી મંડળીઓના અધિનિયમ-૧૯૬૧ની કલમ-૨૦(૧)ની જોગવાઈ.

(૩) આ કચેરીનો હુકમ ક્રમાંક ફડચ/૦૧/બ/૫૨૧૦ તા. ૯-૬-૯૨, (ફડચા અધિકારીની નિમણુંકનો હુકમ)

(૪) તા. ૧૪-૩-૨૦૦૪ના ''દૈનિક અખબાર'' ''સંદેશ''માં પાન નં. ૧૦ ઉપર સદર સંસ્થાને આપેલ જાહેર નોટિસ.

આમુખ

ક્રમાંક જમે/જીઉકે/અમદ/૭૫૧૯/૨૦૦૪.- શ્રી જયશક્તિ વાંજાકામશર ઔ. સ. મં. લી. ઠે. ટીંવલા મુ. વાટેમ સહકારી મંડળી લી.ની નોંધણી ક્રમાંક ઉ. ૮૭૧૪, તા. ૩૦-૧૧-૧૯૮૧ થી રજીસ્ટર્ડ કરવામાં આવેલ હતી તેને મેનેજર (કે. વી. સી. આઈ.) અને જિલ્લા રજિસ્ટ્રાર સહકારી મંડળીઓ (ઉદ્યોગ) અમદાવાદના તા. ૯-૬-૯૨ના હુકમ ક્રમાંક ફડચ/૦૧/બ/૫૨૧૦થી ફડચામાં લઈ જવામાં આવી હતી તે અન્વયે ફડચા અંગેની કાર્યવાહી કરવા છતાં અને અંતે વંચાણમાં લીધા-૪માં જણાવેલ તા. ૧૪-૩-૨૦૦૪ના રોજ 'સંદેશ' દૈનિક પેપરમાં જાહેર નોટિસ પ્રસિદ્ધ કરવામાં આવેલ છે. તેમ છતાં આમુખમાં જણાવેલ મંડળીના કોઈપણ કાર્યવાહક કે સભ્ય તરફથી નોટિસમાં જણાવેલ સમય મર્યાદામાં કોઈ લેખિત કે મૌખિક રજુઆત થયેલ નથી, જેથી નીચે પ્રમાણે હુકમ કરવામાં આવે છે.

હુકમ

આથી હું, શ્રી એસ. આર. શુકલ, મેનેજર (કે.વી.સી.આઈ.) અને જિલ્લા રજિસ્ટ્રાર સહકારી મંડળીઓ (ઉદ્યોગ) અમદાવાદને સને ૧૯૬૧ના ગુજરાત સહકારી મંડળીઓના અધિનિયમની કલમ ૧૧૪(૨) હેઠળ મને મળેલ સત્તાની રૂએ સદર મંડળીના ફડચા અંગેની કાર્યવાહી સમાપ્ત થયેલી જાહેર કરું છું. અને સદરહુ કાયદાની કલમ-૨૦(૧) હેઠળ મને મળેલ સત્તાની રૂએ સદર મંડળીની નોંધણી રદ કરવાનો હુકમ કરું છું. સદર હુકમ થયાની તારીખથી મંડળીનું વિસર્જન થયેલ ગણાશે.

અમદાવાદ, તારીખ ૨૬મી એપ્રિલ, ૨૦૦૪.

વંચાણે લીધા :–

(૧) ધી ગુજરાત સહકારી મંડળીઓના અધિનિયમ-૧૯૬૧ની કલમ ૧૧૪(૧)ની જોગવાઈ.

(૨) ધી ગુજરાત સહકારી મંડળીઓના અધિનિયમ-૧૯૬૧ની કલમ-૨૦(૧)ની જોગવાઈ.

(૩) આ કચેરીનો હુકમ ક્રમાંક ફડચ/૦૧/બ/૫૨૧૬ તા. ૯-૬-૯૨ (ફડચા અધિકારીની નિમણુંકનો હુકમ)

(૪) તા. ૧૪-૩-૨૦૦૪ના ''દૈનિક અખબાર'' ''સંદેશ''માં પાન નં. ૧૦ ઉપર સદર સંસ્થાને આપેલ જાહેર નોટિસ.

આમુખ

ક્રમાંક જમે/જીઉકે/અમદ/૭૫૨૦/૨૦૦૪.- શ્રી રોહીદાસ ચર્મોદ્યોગ સ. મં. લી. મુ. વીછીયા તા. આણંદ સહકારી મંડળી લી.ની નોંધણી ક્રમાંક ઉ. ૬૧૬૧ તા. ૨૪-૨-૧૯૮૬ થી રજીસ્ટર્ડ કરવામાં આવેલ હતી તેને મેનેજર (કે. વી. સી. આઈ.) અને જિલ્લા રજિસ્ટ્રાર સહકારી મંડળીઓ (ઉદ્યોગ) અમદાવાદ તા. ૯-૬-૯૨ના હુકમ ક્રમાંક ફડચ/૦૧/બ/૫૨૧૬થી ફડચામાં લઈ જવામાં આવી હતી તે અન્વયે ફડચા અંગેની કાર્યવાહી કરવા છતાં અને અંતે વંચાણમાં લીધા-૪માં જણાવેલ તા. ૧૪-૩-૨૦૦૪ના રોજ 'સંદેશ' દૈનિક પેપરમાં જાહેર નોટિસ પ્રસિદ્ધ કરવામાં આવેલ છે. તેમ છતાં આમુખમાં જણાવેલ મંડળીના કોઈપણ કાર્યવાહક કે સભ્ય તરફથી નોટિસમાં જણાવેલ સમય મર્યાદામાં કોઈ લેખિત કે મૌખિક રજુઆત થયેલ નથી, જેથી નીચે પ્રમાણે હુકમ કરવામાં આવે છે.

હુકમ

આથી હું, શ્રી એસ. આર. શુકલ, મેનેજર (કે.વી.સી.આઈ.) અને જિલ્લા રજિસ્ટ્રાર સહકારી મંડળીઓ (ઉદ્યોગ) અમદાવાદને સને ૧૯૬૧ના ગુજરાત સહકારી મંડળીઓના અધિનિયમની કલમ ૧૧૪(૨) હેઠળ મને મળેલ સત્તાની રૂએ સદર મંડળીના ફડચા અંગેની કાર્યવાહી સમાપ્ત થયેલી જાહેર કરું છું. અને સદરહુ કાયદાની કલમ-૨૦(૧) હેઠળ મને મળેલ સત્તાની રૂએ સદર મંડળીની નોંધણી રદ કરવાનો હુકમ કરું છું. સદર હુકમ થયાની તારીખથી મંડળીનું વિસર્જન થયેલ ગણાશે.

અમદાવાદ, તારીખ ૨૬મી એપ્રિલ, ૨૦૦૪.

વંચાણે લીધા :–

(૧) ધી ગુજરાત સહકારી મંડળીઓના અધિનિયમ-૧૯૬૧ની કલમ ૧૧૪(૧)ની જોગવાઈ.

(૨) ગુજરાત સહકારી મંડળીઓના અધિનિયમ-૧૯૬૧ની કલમ-૨૦(૧)ની જોગવાઈ.

(૩) આ કચેરીનો હુકમ ક્રમાંક ફડચ/૦૧/બ/૫૩૨૭ તા. ૧૦-૬-૯૨ (ફડચા અધિકારીની નિમણુંકનો હુકમ)

(૪) તા. ૧૪-૩-૨૦૦૪ના ''દૈનિક અખબાર'' ''સંદેશ''માં પાન નં. ૧૦ ઉપર સદર સંસ્થાને આપેલ જાહેર નોટિસ.

આમુખ

ક્રમાંક જમે/જીઉકે/અમદ/૭૫૨૧/૨૦૦૪.- શ્રી ગાયત્રી ઈંટ ઉત્પાદક સ. મં. લી., જી. વાલધેરા, તા. ધોળકા સહકારી મંડળી લી.ની નોંધણી ક્રમાંક ઉ. ૫૧૪૧ તા. ૨૨-૧૧-૧૯૮૨ થી રજીસ્ટર્ડ કરવામાં આવેલ હતી તેને મેનેજર (કે. વી. સી. આઈ.) અને જિલ્લા રજિસ્ટ્રાર સહકારી મંડળીઓ (ઉદ્યોગ) અમદાવાદના તા. ૧૦-૬-૯૨ના હુકમ ક્રમાંક ફડચ/૦૧/બ/૫૩૨૭થી ફડચામાં લઈ જવામાં આવી હતી તે અન્વયે ફડચા અંગેની કાર્યવાહી કરવા છતાં અને અંતે વંચાણમાં લીધા-૪માં જણાવેલ તા. ૧૪-૩-૨૦૦૪ના રોજ 'સંદેશ' દૈનિક પેપરમાં જાહેર નોટિસ પ્રસિદ્ધ કરવામાં આવેલ છે. તેમ છતાં આમુખમાં જણાવેલ મંડળીના કોઈપણ કાર્યવાહક કે સભ્ય તરફથી નોટિસમાં જણાવેલ સમય મર્યાદામાં કોઈ લેખિત કે મૌખિક રજુઆત થયેલ નથી, જેથી નીચે પ્રમાણે હુકમ કરવામાં આવે છે.

હુકમ

આથી હું શ્રી એસ. આર. શુકલ, મેનેજર (કે.વી.સી.આઈ.) અને જિલ્લા રજિસ્ટ્રાર સહકારી મંડળીઓ (ઉદ્યોગ) અમદાવાદને સને ૧૯૬૧ના ગુજરાત સહકારી મંડળીઓના અધિનિયમની કલમ ૧૧૪(૨) હેઠળ મને મળેલ સત્તાની રૂએ સદર મંડળીના ફડચા અંગેની કાર્યવાહી સમાપ્ત થયેલી જાહેર કરું છું. અને સદરહુ કાયદાની કલમ-૨૦(૧) હેઠળ મને મળેલી સત્તાની રૂએ સદર મંડળીની નોંધણી રદ કરવાનો હુકમ કરું છું. સદર હુકમ થયાની તારીખથી મંડળીનું વિસર્જન થયેલ ગણાશે.

અમદાવાદ, તારીખ ૨૬મી એપ્રિલ, ૨૦૦૪.

વંચાણમાં લીધા :–

(૧) ધી ગુજરાત સહકારી મંડળીઓના અધિનિયમ-૧૯૬૧ની કલમ ૧૧૪(૧)ની જોગવાઈ.

(૨) ધી ગુજરાત સહકારી મંડળીઓના અધિનિયમ-૧૯૬૧ની કલમ-૨૦(૧)ની જોગવાઈ.

(૩) આ કચેરીનો હુકમ ક્રમાંક ફડચ/૦૧/બ/૩૦૯૯૮, તા. ૩૦-૯-૯૬ (ફડચા અધિકારીની નિમણુંકનો હુકમ)

(૪) તારીખ ૧૪મી માર્ચ, ૨૦૦૪ના દૈનિક અખબાર ''સંદેશ''માં પાન નં. ૧૦ ઉપર સદર સંસ્થાને આપેલ જાહેર નોટિસ.

આમુખ

ક્રમાંક જમે/જીઉકે/અમદ/૭૫૨૨/૨૦૦૪.- શ્રી હકસ્તુરબા હેન્ડલુમ વિવર્સ એન્ડ ડા. સ. મં. લી., જી. ધોળકા સહકારી મંડળી લી.ની નોંધણી ક્રમાંક ઉ. ૪૩૫૫, તા. ૨૪-૩-૧૯૮૬ થી રજીસ્ટર્ડ કરવામાં આવેલ હતી તેને મેનેજર (કે. વી. સી. આઈ.) અને જિલ્લા રજિસ્ટ્રાર સહકારી મંડળીઓ (ઉદ્યોગ) અમદાવાદના તા. ૩૦-૯-૯૬ના હુકમ ક્રમાંક ફડચ/૦૧/બ/૩૦૯૯૮થી ફડચામાં લઈ જવામાં આવી હતી તે અન્વયે ફડચા અંગેની કાર્યવાહી કરવા છતાં અને અંતે વંચાણમાં લીધા-૪માં જણાવેલ તા. ૧૪-૩-૨૦૦૪ના રોજ 'સંદેશ' દૈનિક પેપરમાં જાહેર નોટિસ પ્રસિદ્ધ કરવામાં આવેલ છે. તેમ છતાં આમુખમાં જણાવેલ મંડળીના કોઈપણ કાર્યવાહક કે સભ્ય તરફથી નોટિસમાં જણાવેલ સમય મર્યાદામાં કોઈ લેખિત કે મૌખિક રજુઆત થયેલ નથી, જેથી નીચે પ્રમાણે હુકમ કરવામાં આવે છે.

હુકમ

આથી હું શ્રી એસ. આર. શુકલ, મેનેજર (કે.વી.સી.આઈ.) અને જિલ્લા રજિસ્ટ્રાર સહકારી મંડળીઓ (ઉદ્યોગ) અમદાવાદને સને ૧૯૬૧ના ગુજરાત સહકારી મંડળીઓના અધિનિયમની કલમ ૧૧૪(૨) હેઠળ મને મળેલ સત્તાની રૂએ સદર મંડળીના ફડચા અંગેની કાર્યવાહી સમાપ્ત થયેલી જાહેર કરું છું. અને સદરહુ કાયદાની કલમ-૨૦(૧) હેઠળ મને મળેલી સત્તાની રૂએ સદર મંડળીની નોંધણી રદ કરવાનો હુકમ કરું છું. સદર હુકમ થયાની તારીખથી મંડળીનું વિસર્જન થયેલ ગણાશે.

અમદાવાદ, તારીખ ૨૬મી એપ્રિલ, ૨૦૦૪.

વંચાણમાં લીધા :–

(૧) ધી ગુજરાત સહકારી મંડળીઓના અધિનિયમ-૧૯૬૧ની કલમ ૧૧૪(૧)ની જોગવાઈ.

(૨) ધી ગુજરાત સહકારી મંડળીઓના અધિનિયમ-૧૯૬૧ની કલમ-૨૦(૧)ની જોગવાઈ.

(૩) આ કચેરીનો હુકમ ક્રમાંક ફડચ/૦૧/બ/૬૭૫૦, તા. ૪-૩-૯૬ (ફડચા અધિકારીની નિમણુંકનો હુકમ)

(૪) તારીખ ૧૪મી માર્ચ, ૨૦૦૪ના દૈનિક અખબાર ''સંદેશ''માં પાન નં. ૧૦ ઉપર સદર સંસ્થાને આપેલ જાહેર નોટિસ.

આમુખ

ક્રમાંક જમે/જીઉકે/અમદ/૭૫૨૩/૨૦૦૪.- શ્રી શમા હેન્ડલુમ વિવર્સ એન્ડ ડાયર્સ સ. મં. લી., જી. ધોળકા, સહકારી મંડળી લી.ની નોંધણી ક્રમાંક ઉ. ૪૩૫૩, તા. ૨૧-૩-૧૯૮૬ થી રજીસ્ટર્ડ કરવામાં આવેલ હતી તેને મેનેજર (કે. વી. સી. આઈ.) અને જિલ્લા રજિસ્ટ્રાર સહકારી મંડળીઓ (ઉદ્યોગ) અમદાવાદના તા. ૪-૩-૯૬ના હુકમ ક્રમાંક ફડચ/૦૧/બ/૬૭૫૦થી ફડચામાં લઈ જવામાં આવી હતી તે અન્વયે ફડચા અંગેની કાર્યવાહી કરવા છતાં અને, અંતે વંચાણમાં લીધા-૪માં જણાવેલ તા. ૧૪-૩-૨૦૦૪ના રોજ 'સંદેશ' દૈનિક પેપરમાં જાહેર નોટિસ પ્રસિદ્ધ કરવામાં આવેલ છે. તેમ છતાં આમુખમાં જણાવેલ મંડળીના કોઈપણ કાર્યવાહક કે સભ્ય તરફથી નોટિસમાં જણાવેલ સમય મર્યાદામાં કોઈ લેખિત કે મૌખિક રજુઆત થયેલ નથી, જેથી નીચે પ્રમાણે હુકમ કરવામાં આવે છે.

હુકમ

આથી હું શ્રી એસ. આર. શુકલ, મેનેજર (કે.વી.સી.આઈ.) અને જિલ્લા રજિસ્ટ્રાર સહકારી મંડળીઓ (ઉદ્યોગ) અમદાવાદને સને ૧૯૬૧ના ગુજરાત સહકારી મંડળીઓના અધિનિયમની કલમ ૧૧૪(૨) હેઠળ મને મળેલ સત્તાની રૂએ સદર મંડળીના ફડચા અંગેની કાર્યવાહી સમાપ્ત થયેલી જાહેર કરું છું. અને સદરહુ કાયદાની કલમ-૨૦(૧) હેઠળ મને મળેલ સત્તાની રૂએ સદર મંડળીની નોંધણી રદ કરવાનો હુકમ કરું છું. સદર હુકમ થયાની તારીખથી મંડળીનું વિસર્જન થયેલ ગણાશે.

અમદાવાદ, તારીખ ૨૬મી એપ્રિલ, ૨૦૦૪.

વંચાણમાં લીધા :–

(૧) ધી ગુજરાત સહકારી મંડળીઓના અધિનિયમ-૧૯૬૧ની કલમ ૧૧૪(૧)ની જોગવાઈ.

(૨) ધી ગુજરાત સહકારી મંડળીઓના અધિનિયમ-૧૯૬૧ની કલમ-૨૦(૧)ની જોગવાઈ.

(૩) આ કચેરીનો હુકમ ક્રમાંક ફડચ/૦૧/બ/૩૧૦૦૨, તા. ૩૦-૯-૯૬ (ફડચા અધિકારીની નિમણુંકનો હુકમ)

(૪) તારીખ ૧૪મી માર્ચ, ૨૦૦૪ના દૈનિક અખબાર ''સંદેશ''માં પાન નં. ૧૦ ઉપર સદર સંસ્થાને આપેલ જાહેર નોટિસ.

આમુખ

ક્રમાંક જમે/જીઉકે/અમદ/૭૫૨૪/૨૦૦૪.- શ્રી જવાહર હેન્ડલુમ વિવર્સ એન્ડ ડાયર્સ સ. મં. લી., જી. ધોળકા સહકારી મંડળી લી.ની નોંધણી ક્રમાંક ઉ. ૪૩૫૯, તા. ૧૦-૪-૧૯૮૬ થી રજીસ્ટર્ડ કરવામાં આવેલ હતી તેને મેનેજર (કે. વી. સી. આઈ.) અને જિલ્લા રજિસ્ટ્રાર સહકારી મંડળીઓ (ઉદ્યોગ) અમદાવાદના તા. ૩૦-૯-૯૬ના હુકમ ક્રમાંક ફડચ/૦૧/બ/૩૧૦૦૨થી ફડચામાં લઈ જવામાં આવી હતી તે અન્વયે ફડચા અંગેની કાર્યવાહી કરવા છતાં અને, તે વંચાણમાં લીધા-૪માં જણાવેલ તા. ૧૪-૩-૨૦૦૪ના રોજ 'સંદેશ' દૈનિક પેપરમાં જાહેર નોટિસ પ્રસિદ્ધ કરવામાં આવેલ છે. તેમ છતાં આમુખમાં જણાવેલ મંડળીના કોઈપણ કાર્યવાહક કે સભ્ય તરફથી નોટિસમાં જણાવેલ સમય મર્યાદામાં કોઈ લેખિત કે મૌખિક રજુઆત થયેલ નથી, જેથી નીચે પ્રમાણે હુકમ કરવામાં આવે છે.

હુકમ

આથી હું શ્રી એસ. આર. શુકલ, મેનેજર (કે.વી.સી.આઈ.) અને જિલ્લા રજિસ્ટ્રાર સહકારી મંડળીઓ (ઉદ્યોગ) અમદાવાદને સને ૧૯૬૧ના ગુજરાત સહકારી મંડળીઓના અધિનિયમની કલમ ૧૧૪(૨) હેઠળ મને મળેલ સત્તાની રૂએ સદર મંડળીના ફડચા અંગેની કાર્યવાહી સમાપ્ત થયેલી જાહેર કરું છું. અને સદરહુ કાયદાની કલમ-૨૦(૧) હેઠળ મને મળેલ સત્તાની રૂએ સદર મંડળીની નોંધણી રદ કરવાનો હુકમ કરું છું. સદર હુકમ થયાની તારીખથી મંડળીનું વિસર્જન થયેલ ગણાશે.

અમદાવાદ, તારીખ ૨૬મી એપ્રિલ, ૨૦૦૪.

વંચાણમાં લીધા :–

(૧) ધી ગુજરાત સહકારી મંડળીઓના અધિનિયમ-૧૯૬૧ની કલમ ૧૧૪(૧)ની જોગવાઈ.

(૨) ધી ગુજરાત સહકારી મંડળીઓના અધિનિયમ-૧૯૬૧ની કલમ-૨૦(૧)ની જોગવાઈ.

(૩) આ કચેરીનો હુકમ ક્રમાંક ફડચ/૦૧/બ/૩૦૯૮૨, તા. ૩૦-૯-૯૬ (ફડચા અધિકારીની નિમણુંકનો હુકમ)

(૪) તારીક ૧૪મી માર્ચ, ૨૦૦૪ના દૈનિક અખબાર ''સંદેશ''માં પાન નં. ૧૦ ઉપર સદર સંસ્થાને આપેલ જાહેર નોટિસ.

આમુખ

ક્રમાંક જમે/જીઉકે/અમદ/૭૫૨૫/૨૦૦૪.- શ્રી શબનમ હેન્ડલુમ વિવર્સ એન્ડ ડાયર્સ સ. મં. લી., જી. ધોળકા સહકારી મંડળી લી.ની નોંધણી ક્રમાંક ઉ. ૨૫૯૪, તા. ૨-૧-૧૯૭૩ થી રજીસ્ટર્ડ કરવામાં આવેલ હતી તેને મેનેજર (કે. વી. સી. આઈ.) અને જિલ્લા રજિસ્ટ્રાર સહકારી મંડળીઓ (ઉદ્યોગ) અમદાવાદના તા. ૩૦-૯-૯૬ના હુકમ ક્રમાંક ફડચ/૦૧/બ/૩૦૯૮૨થી ફડચામાં લઈ જવામાં આવી હતી તે અન્વયે ફડચા અંગેની કાર્યવાહી કરવા છતાં અને અંતે વંચાણમાં લીધા-૪માં જણાવેલ તા. ૧૪-૩-૨૦૦૪ના રોજ 'સંદેશ' દૈનિક પેપરમાં જાહેર નોટિસ પ્રસિદ્ધ કરવામાં આવેલ છે. તેમ છતાં આમુખમાં જણાવેલ મંડળીના કોઈપણ કાર્યવાહક કે સભ્ય તરફથી નોટિસમાં જણાવેલ સમય મર્યાદામાં કોઈ લેખિત કે મૌખિક રજુઆત થયેલ નથી, જેથી નીચે પ્રમાણે હુકમ કરવામાં આવે છે.

હુકમ

આથી હું શ્રી એસ. આર. શુકલ, મેનેજર (કે.વી.સી.આઈ.) અને જિલ્લા રજિસ્ટ્રાર સહકારી મંડળીઓ (ઉદ્યોગ) અમદાવાદને સને ૧૯૬૧ના ગુજરાત સહકારી મંડળીઓના અધિનિયમની કલમ ૧૧૪(૨) હેઠળ મને મળેલ સત્તાની રૂએ સદર મંડળીના ફડચા અંગેની કાર્યવાહી સમાપ્ત થયેલી જાહેર કરું છું. અને સદરહુ કાયદાની કલમ-૨૦(૧) હેઠળ મને મળેલ સત્તાની રૂએ સદર મંડળીની નોંધણી રદ કરવાનો હુકમ કરું છું. સદર હુકમ થયાની તારીખથી મંડળીનું વિસર્જન થયેલ ગણાશે.

અમદાવાદ, તારીખ ૨૬મી એપ્રિલ, ૨૦૦૪.

વંચાણમાં લીધા :–

(૧) ધી ગુજરાત સહકારી મંડળીઓના અધિનિયમ-૧૯૬૧ની કલમ ૧૧૪(૧)ની જોગવાઈ.

(૨) ધી ગુજરાત સહકારી મંડળીઓના અધિનિયમ-૧૯૬૧ની કલમ-૨૦(૧)ની જોગવાઈ.

(૩) આ કચેરીનો હુકમ ક્રમાંક ફડચ/૦૧/બ/૫૨૩૮, તા. ૯-૬-૯૨ (ફડચા અધિકારીની નિમણુંકનો હુકમ)

(૪) તારીખ ૧૪મી માર્ચ, ૨૦૦૪ના દૈનિક અખબાર ''સંદેશ''માં પાન નં. ૧૦ ઉપર સદર સંસ્થાને આપેલ જાહેર નોટિસ.

આમુખ

ક્રમાંક જમે/જીઉકે/અમદ/૭૫૨૬/૨૦૦૪.- શ્રી ચામુંડા ચર્મોદ્યોગ સહકારી મં. લી. મુ. કુંવાર, તા. આણંદ, સહકારી મંડળી લી.ની નોંધણી ક્રમાંક ઉ. ૫૭૬૮ તા. ૨૯-૮-૧૯૮૫ થી રજીસ્ટર્ડ કરવામાં આવેલ હતી તેને મેનેજર (કે. વી. સી. આઈ.) અને જિલ્લા રજિસ્ટ્રાર સહકારી મંડળીઓ (ઉદ્યોગ) અમદાવાદના તા. ૯-૬-૯૨ના હુકમ ક્રમાંક ફડચ/૦૧/બ/૫૨૩૮થી ફડચામાં લઈ જવામાં આવી હતી તે અન્વયે ફડચા અંગેની કાર્યવાહી કરવા છતાં અને અંતે વંચાણમાં લીધા-૪માં જણાવેલ તા. ૧૪-૩-૨૦૦૪ના રોજ 'સંદેશ' દૈનિક પેપરમાં જાહેર નોટિસ પ્રસિદ્ધ કરવામાં આવેલ છે. તેમ છતાં આમુખમાં જણાવેલ મંડળીના કોઈપણ કાર્યવાહક કે સભ્ય તરફથી નોટિસમાં જણાવેલ સમય મર્યાદામાં કોઈ લેખિત કે મૌખિક રજુઆત થયેલ નથી, જેથી નીચે પ્રમાણે હુકમ કરવામાં આવે છે.

INDEX

હુકમ

આથી હું શ્રી એસ. આર. શુકલ, મેનેજર (કે.વી.સી.આઈ.) અને જિલ્લા રજિસ્ટ્રાર સહકારી મંડળીઓ (ઉદ્યોગ) અમદાવાદને સને ૧૯૬૧ના ગુજરાત સહકારી મંડળીઓના અધિનિયમની કલમ ૧૧૪(૨) હેઠળ મને મળેલ સત્તાની રૂએ સદર મંડળીના ફડચા અંગેની કાર્યવાહી સમાપ્ત થયેલી જાહેર કરું છું. અને સદરહુ કાયદાની કલમ-૨૦(૧) હેઠળ મને મળેલ સત્તાની રૂએ સદર મંડળીની નોંધણી રદ કરવાનો હુકમ કરું છું. સદર હુકમ થયાની તારીખથી મંડળીનું વિસર્જન થયેલ ગણાશે.

અમદાવાદ, તારીખ ૨૬મી એપ્રિલ, ૨૦૦૪.

વંચાણમાં લીધા :–

(૧) ધી ગુજરાત સહકારી મંડળીઓના અધિનિયમ-૧૯૬૧ની કલમ ૧૧૪(૧)ની જોગવાઈ.

(૨) ધી ગુજરાત સહકારી મંડળીઓના અધિનિયમ-૧૯૬૧ની કલમ-૨૦(૧)ની જોગવાઈ.

(૩) આ કચેરીનો હુકમ ક્રમાંક ફડચ/૦૧/બ/૯૭૬૮, તા. ૨૬-૩-૯૭ (ફડચા અધિકારીની નિમણુંકનો હુકમ)

(૪) તારીખ ૧૪મી માર્ચ, ૨૦૦૪ના દૈનિક અખબાર ''સંદેશ''માં પાન નં. ૧૦ ઉપર સદર સંસ્થાને આપેલ જાહેર નોટિસ.

આમુખ

ક્રમાંક જમે/જીઉકે/અમદ/૭૫૨૭/૨૦૦૪.- શ્રી નવદર્શન વિવિધ ઔ. ઉત્પાદક સ. મં. લી., અમદાવાદ સહકારી મંડળી લી.ની નોંધણી ક્રમાંક ઉ. ૪૩૪૧, તા. ૧૮-૨-૧૯૮૨ થી રજીસ્ટર્ડ કરવામાં આવેલ હતી તેને મેનેજર (કે. વી. સી. આઈ.) અને જિલ્લા રજિસ્ટ્રાર સહકારી મંડળીઓ (ઉદ્યોગ) અમદાવાદના તા. ૨૬-૩-૯૭ના હુકમ ક્રમાંક ફડચ/૦૧/બ/૯૭૬૮થી ફડચામાં લઈ જવામાં આવી હતી તે અન્વયે ફડચા અંગેની કાર્યવાહી કરવા છતાં અને અંતે વંચાણમાં લીધા-૪માં જણાવેલ તા. ૧૪-૩-૨૦૦૪ના રોજ 'સંદેશ' દૈનિક પેપરમાં જાહેર નોટિસ પ્રસિદ્ધ કરવામાં આવેલ છે. તેમ છતાં આમુખમાં જણાવેલ મંડળીના કોઈપણ કાર્યવાહક કે સભ્ય તરફથી નોટિસમાં જણાવેલ સમય મર્યાદામાં કોઈ લેખિત કે મૌખિક રજુઆત થયેલ નથી, જેથી નીચે પ્રમાણે હુકમ કરવામાં આવે છે.

હુકમ

આથી હું શ્રી એસ. આર. શુકલ, મેનેજર (કે.વી.સી.આઈ.) અને જિલ્લા રજિસ્ટ્રાર સહકારી મંડળીઓ (ઉદ્યોગ) અમદાવાદને સને ૧૯૬૧ના ગુજરાત સહકારી મંડળીઓના અધિનિયમની કલમ ૧૧૪(૨) હેઠળ મને મળેલ સત્તાની રૂએ સદર મંડળીના ફડચા અંગેની કાર્યવાહી સમાપ્ત થયેલી જાહેર કરું છું. અને સદરહુ કાયદાની કલમ-૨૦(૧) હેઠળ મને મળેલ સત્તાની રૂએ સદર મંડળીની નોંધણી રદ કરવાનો હુકમ કરું છું. સદર હુકમ થયાની તારીખથી મંડળીનું વિસર્જન થયેલ ગણાશે.

અમદાવાદ, તારીખ ૨૬મી એપ્રિલ, ૨૦૦૪.

વંચાણમાં લીધા :–

(૧) ધી ગુજરાત સહકારી મંડળીઓના અધિનિયમ-૧૯૬૧ની કલમ ૧૧૪(૧)ની જોગવાઈ.

(૨) ધી ગુજરાત સહકારી મંડળીઓના અધિનિયમ-૧૯૬૧ની કલમ-૨૦(૧)ની જોગવાઈ.

(૩) આ કચેરીનો હુકમ ક્રમાંક ફડચ/૦૧/બ/૧૯૪૧૩, તા. ૧૧-૬-૯૮ (ફડચા અધિકારીની નિમણુંકનો હુકમ)

(૪) તારીખ ૧૪મી માર્ચ, ૨૦૦૪ના દૈનિક અખબાર ''સંદેશ''માં પાન નં. ૧૦ ઉપર સદર સંસ્થાને આપેલ જાહેર નોટિસ.

આમુખ

ક્રમાંક જમે/જીઉકે/અમદ/૭૫૩૬/૨૦૦૪.- શ્રી ઝાંપ ચર્મોદ્યોગ સહકારી મંડળી લી., જી. ઝાંપ, તા. આણંદ, સહકારી મંડળી લી.ની નોંધણી ક્રમાંક ઉ. ૫૭૬૪ તા. ૨૬-૨-૧૯૮૫ થી રજીસ્ટર્ડ કરવામાં આવેલ હતી તેને મેનેજર (કે. વી. સી. આઈ.) અને જિલ્લા રજિસ્ટ્રાર સહકારી મંડળીઓ (ઉદ્યોગ) અમદાવાદના તા. ૧૧-૬-૯૮ના હુકમ ક્રમાંક ફડચ/૦૧/બ/૧૯૪૧૩થી ફડચામાં લઈ જવામાં આવી હતી તે અન્વયે ફડચા અંગેની કાર્યવાહી કરવા છતાં અને તે વંચાણમાં લીધા-૪માં જણાવેલ તા. ૧૪-૩-૨૦૦૪ના રોજ 'સંદેશ' દૈનિક પેપરમાં જાહેર નોટિસ પ્રસિદ્ધ કરવામાં આવેલ છે. તેમ છતાં આમુખમાં જણાવેલ મંડળીના કોઈપણ કાર્યવાહક કે સભ્ય તરફથી નોટિસમાં જણાવેલ સમય મર્યાદામાં કોઈ લેખિત કે મૌખિક રજુઆત થયેલ નથી, જેથી નીચે પ્રમાણે હુકમ કરવામાં આવે છે.

હુકમ

આથી હું શ્રી એસ. આર. શુકલ, મેનેજર (કે.વી.સી.આઈ.) અને જિલ્લા રજિસ્ટ્રાર સહકારી મંડળીઓ (ઉદ્યોગ) અમદાવાદને સને ૧૯૬૧ના ગુજરાત સહકારી મંડળીઓના અધિનિયમની કલમ ૧૧૪(૨) હેઠળ મને મળેલ સત્તાની રૂએ સદર મંડળીના ફડચા અંગેની કાર્યવાહી સમાપ્ત થયેલી જાહેર કરું છું. અને સદરહુ કાયદાની કલમ-૨૦(૧) હેઠળ મને મળેલ સત્તાની રૂએ સદર મંડળીની નોંધણી રદ કરવાનો હુકમ કરું છું. સદર હુકમ થયાની તારીખથી મંડળીનું વિસર્જન થયેલ ગણાશે.

અમદાવાદ, તારીખ ૨૬મી એપ્રિલ, ૨૦૦૪.

વંચાણમાં લીધા :–

(૧) ધી ગુજરાત સહકારી મંડળીઓના અધિનિયમ-૧૯૬૧ની કલમ ૧૧૪(૧)ની જોગવાઈ.

(૨) ધી ગુજરાત સહકારી મંડળીઓના અધિનિયમ-૧૯૬૧ની કલમ-૨૦(૧)ની જોગવાઈ.

(૩) આ કચેરીનો હુકમ ક્રમાંક ફડચ/૦૧/બ/૧૯૨૫૮, તા. ૩૦-૬-૯૬ (ફડચા અધિકારીની નિમણુંકનો હુકમ)

(૪) તારીખ ૧૪મી માર્ચ, ૨૦૦૪ના દૈનિક અખબાર ''સંદેશ''માં પાન નં. ૧૦ ઉપર સદર સંસ્થાને આપેલ જાહેર નોટિસ.

આમુખ

ક્રમાંક જમે/જીઉકે/અમદ/૭૫૩૭/૨૦૦૪.- શ્રી ખમીવાડ હાથશાળ વણકર સહકારી મંડળી લી. મુ. ધોળકા સહકારી મંડળી લી.ની નોંધણી ક્રમાંક પી. ૫૧૬૩ તા. ૧-૬-૧૯૫૯ થી રજીસ્ટર્ડ કરવામાં આવેલ હતી તેને મેનેજર (કે. વી. સી. આઈ.) અને જિલ્લા રજિસ્ટ્રાર સહકારી મંડળીઓ (ઉદ્યોગ) અમદાવાદના તા. ૩૦-૬-૯૬ના હુકમ ક્રમાંક ફડચ/૦૧/બ/૧૯૨૫૮થી ફડચામાં લઈ જવામાં આવી હતી તે અન્વયે ફડચા અંગેની કાર્યવાહી કરવા છતાં અને તે વંચાણમાં લીધા-૪માં જણાવેલ તા. ૧૪-૩-૨૦૦૪ના રોજ 'સંદેશ' દૈનિક પેપરમાં જાહેર નોટિસ પ્રસિદ્ધ કરવામાં આવેલ છે. તેમ છતાં આમુખમાં જણાવેલ મંડળીના કોઈપણ કાર્યવાહક કે સભ્ય તરફથી નોટિસમાં જણાવેલ સમય મર્યાદામાં કોઈ લેખિત કે મૌખિક રજુઆત થયેલ નથી, જેથી નીચે પ્રમાણે હુકમ કરવામાં આવે છે.

હુકમ

આથી હું, શ્રી એસ. આર. શુકલ, મેનેજર (કે.વી.સી.આઈ.) અને જિલ્લા રજિસ્ટ્રાર સહકારી મંડળીઓ (ઉદ્યોગ) અમદાવાદને સને ૧૯૬૧ના ગુજરાત સહકારી મંડળીઓના અધિનિયમની કલમ ૧૧૪(૨) હેઠળ મને મળેલ સત્તાની રૂએ સદર મંડળીના ફડચા અંગેની કાર્યવાહી સમાપ્ત થયેલી જાહેર કરું છું. અને સદરહુ કાયદાની કલમ-૨૦(૧) હેઠળ મને મળેલ સત્તાની રૂએ સદર મંડળીની નોંધણી રદ કરવાનો હુકમ કરું છું. સદર હુકમ થયાની તારીખથી મંડળીનું વિસર્જન થયેલ ગણાશે.

અમદાવાદ, તારીખ ૨૬મી એપ્રિલ, ૨૦૦૪.

વંચાણમાં લીધા :-

(૧) ધી ગુજરાત સહકારી મંડળીઓના અધિનિયમ-૧૯૬૧ની કલમ ૧૧૪(૧)ની જોગવાઈ.

(૨) ગુજરાત સહકારી મંડળીઓના અધિનિયમ-૧૯૬૧ની કલમ-૨૦(૧)ની જોગવાઈ.

(૩) આ કચેરીનો હુકમ ક્રમાંક ફડચ/૦૧/બ/૩૦૯૯૯ તા. ૩૦-૯-૯૬ (ફડચા અધિકારીની નિમણુંકનો હુકમ)

(૪) તા. ૧૪મી માર્ચ, ૨૦૦૪ના "દૈનિક અખબાર" "સંદેશ"માં પાન નં. ૧૦ ઉપર સદર સંસ્થાને આપેલ જાહેર નોટિસ.

આમુખ

ક્રમાંક જમે/જીઉકે/અમદ/૭૫૩૮/૨૦૦૪.- શ્રી સંજય હેન્ડલુમ વિવર્સ એન્ડ ડાયર્સ સહકારી મંડળી લી. મુ. ધોળકા સહકારી મંડળી લી.ની નોંધણી ક્રમાંક ઉ. ૪૩૫૬ તા. ૨૪-૩-૧૯૮૬ થી રજીસ્ટર્ડ કરવામાં આવેલ હતી તેને મેનેજર (કે. વી. સી. આઈ.) અને જિલ્લા રજિસ્ટ્રાર સહકારી મંડળીઓ (ઉદ્યોગ) અમદાવાદના તા. ૩૦-૯-૯૬ના હુકમ ક્રમાંક ફડચ/૦૧/બ/૩૦૯૯૯થી ફડચામાં લઈ જવામાં આવી હતી તે અન્વયે ફડચા અંગેની કાર્યવાહી કરવા છતાં અને અંતે વંચાણમાં લીધા-૪માં જણાવેલ તા. ૧૪-૩-૨૦૦૪ના રોજ 'સંદેશ' દૈનિક પેપરમાં જાહેર નોટિસ પ્રસિદ્ધ કરવામાં આવેલ છે. તેમ છતાં આમુખમાં જણાવેલ મંડળીના કોઈપણ કાર્યવાહક કે સભ્ય તરફથી નોટિસમાં જણાવેલ સમય મર્યાદામાં કોઈ લેખિત કે મૌખિક રજુઆત થયેલ નથી, જેથી નીચે પ્રમાણે હુકમ કરવામાં આવે છે.

હુકમ

આથી હું, શ્રી એસ. આર. શુકલ, મેનેજર (કે.વી.સી.આઈ.) અને જિલ્લા રજિસ્ટ્રાર સહકારી મંડળીઓ (ઉદ્યોગ) અમદાવાદને સને ૧૯૬૧ના ગુજરાત સહકારી મંડળીઓના અધિનિયમની કલમ ૧૧૪(૨) હેઠળ મને મળેલ સત્તાની રૂએ સદર મંડળીના ફડચા અંગેની કાર્યવાહી સમાપ્ત થયેલી જાહેર કરું છું. અને સદરહુ કાયદાની કલમ-૨૦(૧) હેઠળ મને મળેલ સત્તાની રૂએ સદર મંડળીની નોંધણી રદ કરવાનો હુકમ કરું છું. સદર હુકમ થયાની તારીખથી મંડળીનું વિસર્જન થયેલ ગણાશે.

અમદાવાદ, તારીખ ૨૬મી એપ્રિલ, ૨૦૦૪.

વંચાણમાં લીધા :-

(૧) ધી ગુજરાત સહકારી મંડળીઓના અધિનિયમ-૧૯૬૧ની કલમ ૧૧૪(૧)ની જોગવાઈ.

(૨) ગુજરાત સહકારી મંડળીઓના અધિનિયમ-૧૯૬૧ની કલમ-૨૦(૧)ની જોગવાઈ.

(૩) આ કચેરીનો હુકમ ક્રમાંક ફડચ/૦૧/બ/૬૭૪૬ તા. ૪-૩-૮૬ (ફડચા અધિકારીની નિમણુંકનો હુકમ)

(૪) તા. ૧૪મી માર્ચ, ૨૦૦૪ના "દૈનિક અખબાર" "સંદેશ"માં પાન નં. ૧૦ ઉપર સદર સંસ્થાને આપેલ જાહેર નોટિસ.

આમુખ

ક્રમાંક જમે/જીઉકે/અમદ/૭૫૩૯/૨૦૦૪.- શ્રી સમીમ હેન્ડલુમ વિવર્સ એન્ડ ડાયર્સ સહકારી મંડળી લી. મુ. ધોળકા સહકારી મંડળી લી.ની નોંધણી ક્રમાંક ઉ. ૪૩૩૦ તા. ૧૩-૧૨-૧૯૮૫ થી રજીસ્ટર્ડ કરવામાં આવેલ હતી તેને મેનેજર (કે. વી. સી. આઈ.) અને જિલ્લા રજિસ્ટ્રાર સહકારી મંડળીઓ (ઉદ્યોગ) અમદાવાદના તા. ૪-૩-૯૬ના હુકમ ક્રમાંક ફડચ/૦૧/બ/૬૭૪૬થી ફડચામાં લઈ જવામાં આવી હતી તે અન્વયે ફડચા અંગેની કાર્યવાહી કરવા છતાં અને અંતે વંચાણમાં લીધા-૪માં જણાવેલ તા. ૧૪-૩-૨૦૦૪ના રોજ 'સંદેશ' દૈનિક પેપરમાં જાહેર નોટિસ પ્રસિદ્ધ કરવામાં આવેલ છે. તેમ છતાં આમુખમાં જણાવેલ મંડળીના કોઈપણ કાર્યવાહક કે સભ્ય તરફથી નોટિસમાં જણાવેલ સમય મર્યાદામાં કોઈ લેખિત કે મૌખિક રજુઆત થયેલ નથી, જેથી નીચે પ્રમાણે હુકમ કરવામાં આવે છે.

હુકમ

આથી હું, શ્રી એસ. આર. શુકલ, મેનેજર (કે.વી.સી.આઈ.) અને જિલ્લા રજિસ્ટ્રાર સહકારી મંડળીઓ (ઉદ્યોગ) અમદાવાદને સને ૧૯૬૧ના ગુજરાત સહકારી મંડળીઓના અધિનિયમની કલમ ૧૧૪(૨) હેઠળ મને મળેલ સત્તાની રૂએ સદર મંડળીના ફડચા અંગેની કાર્યવાહી સમાપ્ત થયેલી જાહેર કરું છું. અને સદરહુ કાયદાની કલમ-૨૦(૧) હેઠળ મને મળેલ સત્તાની રૂએ સદર મંડળીની નોંધણી રદ કરવાનો હુકમ કરું છું. સદર હુકમ થયાની તારીખથી મંડળીનું વિસર્જન થયેલ ગણાશે.

અમદાવાદ, તારીખ ૨૬મી એપ્રિલ, ૨૦૦૪.

INDEX

વંચાણમાં લીધા :–

(૧) ધી ગુજરાત સહકારી મંડળીઓના અધિનિયમ-૧૯૬૧ની કલમ ૧૧૪(૧)ની જોગવાઈ.

(૨) ધી ગુજરાત સહકારી મંડળીઓના અધિનિયમ-૧૯૬૧ની કલમ-૨૦(૧)ની જોગવાઈ.

(૩) આ કચેરીનો હુકમ ક્રમાંક ફડચ/૦૧/બ/૩૦૯૮૫ તા. ૩૦-૯-૯૬ (ફડચા અધિકારીની નિમણુંકનો હુકમ)

(૪) તા. ૧૪મી માર્ચ, ૨૦૦૪ના "દૈનિક અખબાર" "સંદેશ"માં પાન નં. ૧૦ ઉપર સદર સંસ્થાને આપેલ જાહેર નોટિસ.

આમુખ

ક્રમાંક જમે/જીઉકે/અમદ/૭૫૪૦/૨૦૦૪.- શ્રી ધોળકા હાથશાળ વણકર સહકારી મંડળી લી. મુ. ધોળકા સહકારી મંડળી લી.ની નોંધણી ક્રમાંક ઉ. ૨૬૫૨ તા. ૧-૧૨-૧૯૭૬ થી રજીસ્ટર્ડ કરવામાં આવેલ હતી તેને મેનેજર (કે. વી. સી. આઈ.) અને જિલ્લા રજિસ્ટ્રાર સહકારી મંડળીઓ (ઉદ્યોગ) અમદાવાદના તા. ૩૦-૯-૯૬ના હુકમ ક્રમાંક ફડચ/૦૧/બ/૩૦૯૮૫થી ફડચામાં લઈ જવામાં આવી હતી તે અન્વયે ફડચા અંગેની કાર્યવાહી કરવા છતાં અને અંતે વંચાણમાં લીધા-જમાં જણાવેલ તા. ૧૪-૩-૨૦૦૪ના રોજ 'સંદેશ' દૈનિક પેપરમાં જાહેર નોટિસ પ્રસિદ્ધ કરવામાં આવેલ છે. તેમ છતાં આમુખમાં જણાવેલ મંડળીના કોઈપણ કાર્યવાહક કે સભ્ય તરફથી નોટિસમાં જણાવેલ સમય મર્યાદામાં કોઈ લેખિત કે મૌખિક રજુઆત થયેલ નથી, જેથી નીચે પ્રમાણે હુકમ કરવામાં આવે છે.

હુકમ

આથી હું, શ્રી એસ. આર. શુકલ, મેનેજર (કે.વી.સી.આઈ.) અને જિલ્લા રજિસ્ટ્રાર સહકારી મંડળીઓ (ઉદ્યોગ) અમદાવાદને સને ૧૯૬૧ના ગુજરાત સહકારી મંડળીઓના અધિનિયમની કલમ ૧૧૪(૨) હેઠળ મને મળેલ સત્તાની રૂએ સદર મંડળીના ફડચા અંગેની કાર્યવાહી સમાપ્ત થયેલી જાહેર કરું છું. અને સદરહુ કાયદાની કલમ-૨૦(૧) હેઠળ મને મળેલ સત્તાની રૂએ સદર મંડળીની નોંધણી રદ કરવાનો હુકમ કરું છું. સદર હુકમ થયાની તારીખથી મંડળીનું વિસર્જન થયેલ ગણાશે.

અમદાવાદ, તારીખ ૨૬મી એપ્રિલ, ૨૦૦૪.

વંચાણમાં લીધા :–

(૧) ધી ગુજરાત સહકારી મંડળીઓના અધિનિયમ-૧૯૬૧ની કલમ ૧૧૪(૧)ની જોગવાઈ.

(૨) ધી ગુજરાત સહકારી મંડળીઓના અધિનિયમ-૧૯૬૧ની કલમ-૨૦(૧)ની જોગવાઈ.

(૩) આ કચેરીનો હુકમ ક્રમાંક ફડચ/૦૧/બ/૩૧૦૦૦ તા. ૩૦-૯-૯૬ (ફડચા અધિકારીની નિમણુંકનો હુકમ)

(૪) તા. ૧૪મી માર્ચ, ૨૦૦૪ના "દૈનિક અખબાર" "સંદેશ"માં પાન નં. ૧૦ ઉપર સદર સંસ્થાને આપેલ જાહેર નોટિસ.

આમુખ

ક્રમાંક જમે/જીઉકે/અમદ/૭૫૪૧/૨૦૦૪.- શ્રી પીસાવાડા હેન્ડલુમ વિવર્સ એન્ડ ડાયર્સ સ. મં. લી. મુ. ધોળકા સહકારી મંડળી લી.ની નોંધણી ક્રમાંક ઉ. ૩૩૩૧ તા. ૨૯-૩-૧૯૮૬ થી રજીસ્ટર્ડ કરવામાં આવેલ હતી તેને મેનેજર (કે. વી. સી. આઈ.) અને જિલ્લા રજિસ્ટ્રાર સહકારી મંડળીઓ (ઉદ્યોગ) અમદાવાદના તા. ૩૦-૯-૯૬ના હુકમ ક્રમાંક ફડચ/૦૧/બ/૩૧૦૦૦થી ફડચામાં લઈ જવામાં આવી હતી તે અન્વયે ફડચા અંગેની કાર્યવાહી કરવા છતાં અને તે વંચાણમાં લીધા-જમાં જણાવેલ તા. ૧૪-૩-૨૦૦૪ના રોજ 'સંદેશ' દૈનિક પેપરમાં જાહેર નોટિસ પ્રસિદ્ધ કરવામાં આવેલ છે. તેમ છતાં આમુખમાં જણાવેલ મંડળીના કોઈપણ કાર્યવાહક કે સભ્ય તરફથી નોટિસમાં જણાવેલ સમય મર્યાદામાં કોઈ લેખિત કે મૌખિક રજુઆત થયેલ નથી, જેથી નીચે પ્રમાણે હુકમ કરવામાં આવે છે.

હુકમ

આથી હું, શ્રી એસ. આર. શુકલ, મેનેજર (કે.વી.સી.આઈ.) અને જિલ્લા રજિસ્ટ્રાર સહકારી મંડળીઓ (ઉદ્યોગ) અમદાવાદને સને ૧૯૬૧ના ગુજરાત સહકારી મંડળીઓના અધિનિયમની કલમ ૧૧૪(૨) હેઠળ મને મળેલ સત્તાની રૂએ સદર મંડળીના ફડચા અંગેની કાર્યવાહી સમાપ્ત થયેલી જાહેર કરું છું. અને સદરહુ કાયદાની કલમ-૨૦(૧) હેઠળ મને મળેલ સત્તાની રૂએ સદર મંડળીની નોંધણી રદ કરવાનો હુકમ કરું છું. સદર હુકમ થયાની તારીખથી મંડળીનું વિસર્જન થયેલ ગણાશે.

અમદાવાદ, તારીખ ૨૬મી એપ્રિલ, ૨૦૦૪.

વંચાણમાં લીધા :–

(૧) ધી ગુજરાત સહકારી મંડળીઓના અધિનિયમ-૧૯૬૧ની કલમ ૧૧૪(૧)ની જોગવાઈ.

(૨) ધી ગુજરાત સહકારી મંડળીઓના અધિનિયમ-૧૯૬૧ની કલમ-૨૦(૧)ની જોગવાઈ.

(૩) આ કચેરીનો હુકમ ક્રમાંક ફડચ/૦૧/બ/૫૨૯૭ તા. ૧૦-૬-૯૨ (ફડચા અધિકારીની નિમણુંકનો હુકમ)

(૪) તા. ૧૪મી માર્ચ, ૨૦૦૪ના "દૈનિક અખબાર" "સંદેશ"માં પાન નં. ૧૦ ઉપર સદર સંસ્થાને આપેલ જાહેર નોટિસ.

આમુખ

ક્રમાંક જમે/જીઉકે/અમદ/૭૫૪૨/૨૦૦૪.- શ્રી આદિનાથ સહકારી ઔ. વસાહત લી. અમદાવાદ સહકારી મંડળી લી.ની નોંધણી ક્રમાંક ઉ. ૪૨૪૩ તા. ૧૭-૮-૧૯૮૧ થી રજીસ્ટર્ડ કરવામાં આવેલ હતી તેને મેનેજર (કે. વી. સી. આઈ.) અને જિલ્લા રજિસ્ટ્રાર સહકારી મંડળીઓ (ઉદ્યોગ) અમદાવાદના તા. ૧૦-૬-૯૨ના હુકમ ક્રમાંક ફડચ/૦૧/બ/૫૨૯૭થી ફડચામાં લઈ જવામાં આવી હતી તે અન્વયે ફડચા અંગેની કાર્યવાહી કરવા છતાં અને અંતે વંચાણમાં લીધા-જમાં જણાવેલ તા.

INDEX

૧૪-૩-૨૦૦૪ના રોજ 'સંદેશ' દૈનિક પેપરમાં જાહેર નોટિસ પ્રસિદ્ધ કરવામાં આવેલ છે. તેમ છતાં આમુખમાં જણાવેલ મંડળીના કોઈપણ કાર્યવાહક કે સભ્ય તરફથી નોટિસમાં જણાવેલ સમય મર્યાદામાં કોઈ લેખિત કે મૌખિક રજુઆત થયેલ નથી, જેથી નીચે પ્રમાણે હુકમ કરવામાં આવે છે.

હુકમ

આથી હું, શ્રી એસ. આર. શુકલ, મેનેજર (કે.વી.સી.આઈ.) અને જિલ્લા રજિસ્ટ્રાર સહકારી મંડળીઓ (ઉદ્યોગ) અમદાવાદને સને ૧૯૬૧ના ગુજરાત સહકારી મંડળીઓના અધિનિયમની કલમ ૧૧૪(૨) હેઠળ મને મળેલ સત્તાની રૂએ સદર મંડળીના ફડચા અંગેની કાર્યવાહી સમાપ્ત થયેલી જાહેર કરું છું. અને સદરહુ કાયદાની કલમ-૨૦(૧) હેઠળ મને મળેલ સત્તાની રૂએ સદર મંડળીની નોંધણી રદ કરવાનો હુકમ કરું છું. સદર હુકમ થયાની તારીખથી મંડળીનું વિસર્જન થયેલ ગણાશે.

અમદાવાદ, તારીખ ૨૬મી એપ્રિલ, ૨૦૦૪.

વંચાણમાં લીધા :–

(૧) ધી ગુજરાત સહકારી મંડળીઓના અધિનિયમ-૧૯૬૧ની કલમ ૧૧૪(૧)ની જોગવાઈ.

(૨) ધી ગુજરાત સહકારી મંડળીઓના અધિનિયમ-૧૯૬૧ની કલમ-૨૦(૧)ની જોગવાઈ.

(૩) આ કચેરીનો હુકમ ક્રમાંક ફડચ/૦૧/બ/૩૦૯૮૧ તા. ૩૦-૯-૯૬ (ફડચા અધિકારીની નિમણુંકનો હુકમ)

(૪) તા. ૧૪મી માર્ચ, ૨૦૦૪ના ''દૈનિક અખબાર'' ''સંદેશ''માં પાન નં. ૧૦ ઉપર સદર સંસ્થાને આપેલ જાહેર નોટિસ.

આમુખ

ક્રમાંક જમે/જીઉકે/અમદ/૭૫૪૩/૨૦૦૪.- શ્રી સુપ્રિમ હેન્ડલુમ વિવર્સ એન્ડ ડાયર્સ સ. મં. લી. મુ. ધોળકા સહકારી મંડળી લી.ની નોંધણી ક્રમાંક ઉ. ૨૫૪૬ તા. ૨૨-૧૨-૧૯૬૮ થી રજીસ્ટર્ડ કરવામાં આવેલ હતી તેને મેનેજર (કે. વી. સી. આઈ.) અને જિલ્લા રજિસ્ટ્રાર સહકારી મંડળીઓ (ઉદ્યોગ) અમદાવાદના તા. ૩૦-૯-૯૬ના હુકમ ક્રમાંક ફડચ/૦૧/બ/૩૦૯૮૧થી ફડચામાં લઈ જવામાં આવી હતી તે અન્વયે ફડચા અંગેની કાર્યવાહી કરવા છતાં અને અંતે વંચાણમાં લીધા-૪માં જણાવેલ તા. ૧૪-૩-૨૦૦૪ના રોજ 'સંદેશ' દૈનિક પેપરમાં જાહેર નોટિસ પ્રસિદ્ધ કરવામાં આવેલ છે. તેમ છતાં આમુખમાં જણાવેલ મંડળીના કોઈપણ કાર્યવાહક કે સભ્ય તરફથી નોટિસમાં જણાવેલ સમય મર્યાદામાં કોઈ લેખિત કે મૌખિક રજુઆત થયેલ નથી, જેથી નીચે પ્રમાણે હુકમ કરવામાં આવે છે.

હુકમ

આથી હું, શ્રી એસ. આર. શુકલ, મેનેજર (કે.વી.સી.આઈ.) અને જિલ્લા રજિસ્ટ્રાર સહકારી મંડળીઓ (ઉદ્યોગ) અમદાવાદને સને ૧૯૬૧ના ગુજરાત સહકારી મંડળીઓના અધિનિયમની કલમ ૧૧૪(૨) હેઠળ મને મળેલ સત્તાની રૂએ સદર મંડળીના ફડચા અંગેની કાર્યવાહી સમાપ્ત થયેલી જાહેર કરું છું. અને સદરહુ કાયદાની કલમ-૨૦(૧) હેઠળ મને મળેલ સત્તાની રૂએ સદર મંડળીની નોંધણી રદ કરવાનો હુકમ કરું છું. સદર હુકમ થયાની તારીખથી મંડળીનું વિસર્જન થયેલ ગણાશે.

અમદાવાદ, તારીખ ૨૬મી એપ્રિલ, ૨૦૦૪.

વંચાણમાં લીધા :–

(૧) ધી ગુજરાત સહકારી મંડળીઓના અધિનિયમ-૧૯૬૧ની કલમ ૧૧૪(૧)ની જોગવાઈ.

(૨) ધી ગુજરાત સહકારી મંડળીઓના અધિનિયમ-૧૯૬૧ની કલમ-૨૦(૧)ની જોગવાઈ.

(૩) આ કચેરીનો હુકમ ક્રમાંક ફડચ/૦૧/બ/૩૦૯૮૮ તા. ૩૦-૯-૯૬ (ફડચા અધિકારીની નિમણુંકનો હુકમ)

(૪) તા. ૧૪મી માર્ચ, ૨૦૦૪ના ''દૈનિક અખબાર'' ''સંદેશ''માં પાન નં. ૧૦ ઉપર સદર સંસ્થાને આપેલ જાહેર નોટિસ.

આમુખ

ક્રમાંક જમે/જીઉકે/અમદ/૭૫૪૪/૨૦૦૪.- શ્રી તાજ હેન્ડલુમ વિવર્સ એન્ડ ડાયર્સ લી. મુ. ધોળકા સહકારી મંડળી લી.ની નોંધણી ક્રમાંક ઉ. ૪૨૮૯ તા. ૨૬-૬-૧૯૮૦ થી રજીસ્ટર્ડ કરવામાં આવેલ હતી તેને મેનેજર (કે. વી. સી. આઈ.) અને જિલ્લા રજિસ્ટ્રાર સહકારી મંડળીઓ (ઉદ્યોગ) અમદાવાદના તા. ૩૦-૯-૯૬ના હુકમ ક્રમાંક ફડચ/૦૧/બ/૩૦૯૮૮થી ફડચામાં લઈ જવામાં આવી હતી તે અન્વયે ફડચા અંગેની કાર્યવાહી કરવા છતાં અને તે વંચાણમાં લીધા-૪માં જણાવેલ તા. ૧૪-૩-૨૦૦૪ના રોજ 'સંદેશ' દૈનિક પેપરમાં જાહેર નોટિસ પ્રસિદ્ધ કરવામાં આવેલ છે. તેમ છતાં આમુખમાં જણાવેલ મંડળીના કોઈપણ કાર્યવાહક કે સભ્ય તરફથી નોટિસમાં જણાવેલ સમય મર્યાદામાં કોઈ લેખિત કે મૌખિક રજુઆત થયેલ નથી; જેથી નીચે પ્રમાણે હુકમ કરવામાં આવે છે.

હુકમ

આથી હું, શ્રી એસ. આર. શુકલ, મેનેજર (કે.વી.સી.આઈ.) અને જિલ્લા રજિસ્ટ્રાર સહકારી મંડળીઓ (ઉદ્યોગ) અમદાવાદને સને ૧૯૬૧ના ગુજરાત સહકારી મંડળીઓના અધિનિયમની કલમ ૧૧૪(૨) હેઠળ મને મળેલ સત્તાની રૂએ સદર મંડળીના ફડચા અંગેની કાર્યવાહી સમાપ્ત થયેલી જાહેર કરું છું. અને સદરહુ કાયદાની કલમ-૨૦(૧) હેઠળ મને મળેલ સત્તાની રૂએ સદર મંડળીની નોંધણી રદ કરવાનો હુકમ કરું છું. સદર હુકમ થયાની તારીખથી મંડળીનું વિસર્જન થયેલ ગણાશે.

અમદાવાદ, તારીખ ૨૬મી એપ્રિલ, ૨૦૦૪.

વંચાણમાં લીધા :–

(૧) ધી ગુજરાત સહકારી મંડળીઓના અધિનિયમ-૧૯૬૧ની કલમ ૧૧૪(૧)ની જોગવાઈ.

(૨) ધી ગુજરાત સહકારી મંડળીઓના અધિનિયમ-૧૯૬૧ની કલમ-૨૦(૧)ની જોગવાઈ.

(૩) આ કચેરીનો હુકમ ક્રમાંક ફડચ/૦૧/બ/૧૯૨૬૨ તા. ૩૦-૬-૯૭ (ફડચા અધિકારીની નિમણુંકનો હુકમ)

INDEX

(૪) તા. ૧૪મી માર્ચ, ૨૦૦૪ના ''દૈનિક અખબાર'' ''સંદેશ''માં પાન નં. ૧૦ ઉપર સદર સંસ્થાને આપેલ જાહેર નોટિસ.

આમુખ

ક્રમાંક જમે/જીઉકે/અમદ/૭૫૪૫/૨૦૦૪.- શ્રી જય વહાણવટી હાથશાળ વણકર સ. મં. લી. મુ. ધોળકા સહકારી મંડળી લી.ની નોંધણી ક્રમાંક ઉ. ૪૩૭૫ તા. ૬-૮-૧૯૮૬ થી રજીસ્ટર્ડ કરવામાં આવેલ હતી તેને મેનેજર (કે. વી. સી. આઈ.) અને જિલ્લા રજિસ્ટ્રાર સહકારી મંડળીઓ (ઉદ્યોગ) અમદાવાદના તા. ૩૦-૬-૯૭ના હુકમ ક્રમાંક ફડચ/૦૧/બ/૧૯૨૬૨થી ફડચામાં લઈ જવામાં આવી હતી તે અન્વયે ફડચા અંગેની કાર્યવાહી કરવા છતાં અને અંતે વંચાણમાં લીધા-૪માં જણાવેલ તા. ૧૪-૩-૨૦૦૪ના રોજ 'સંદેશ' દૈનિક પેપરમાં જાહેર નોટિસ પ્રસિદ્ધ કરવામાં આવેલ છે. તેમ છતાં આમુખમાં જણાવેલ મંડળીના કોઈપણ કાર્યવાહક કે સભ્ય તરફથી નોટિસમાં જણાવેલ સમય મર્યાદામાં કોઈ લેખિત કે મૌખિક રજુઆત થયેલ નથી, જેથી નીચે પ્રમાણે હુકમ કરવામાં આવે છે.

હુકમ

આથી હું, શ્રી એસ. આર. શુકલ, મેનેજર (કે.વી.સી.આઈ.) અને જિલ્લા રજિસ્ટ્રાર સહકારી મંડળીઓ (ઉદ્યોગ) અમદાવાદને સને ૧૯૬૧ના ગુજરાત સહકારી મંડળીઓના અધિનિયમની કલમ ૧૧૪(૨) હેઠળ મને મળેલ સત્તાની રૂએ સદર મંડળીના ફડચા અંગેની કાર્યવાહી સમાપ્ત થયેલી જાહેર કરું છું. અને સદરહુ કાયદાની કલમ-૨૦(૧) હેઠળ મને મળેલ સત્તાની રૂએ સદર મંડળીની નોંધણી રદ કરવાનો હુકમ કરું છું. સદર હુકમ થયાની તારીખથી મંડળીનું વિસર્જન થયેલ ગણાશે.

અમદાવાદ, તારીખ ૨૬મી એપ્રિલ, ૨૦૦૪.

વંચાણમાં લીધા :–

(૧) ધી ગુજરાત સહકારી મંડળીઓના અધિનિયમ-૧૯૬૧ની કલમ ૧૧૪(૧)ની જોગવાઈ.

(૨) ધી ગુજરાત સહકારી મંડળીઓના અધિનિયમ-૧૯૬૧ની કલમ-૨૦(૧)ની જોગવાઈ.

(૩) આ કચેરીનો હુકમ ક્રમાંક ફડચ/૦૧/બ/૯૨૬૬ તા. ૩૦-૬-૯૭ (ફડચા અધિકારીની નિમણુંકનો હુકમ)

(૪) તા. ૧૪મી માર્ચ, ૨૦૦૪ના ''દૈનિક અખબાર'' ''સંદેશ''માં પાન નં. ૧૦ ઉપર સદર સંસ્થાને આપેલ જાહેર નોટિસ.

આમુખ

ક્રમાંક જમે/જીઉકે/અમદ/૭૫૪૬/૨૦૦૪.- શ્રી કૈલાશ હાથશાળ વણકર સહકારી મંડળી લી. મુ. ધોળકા સહકારી મંડળી લી.ની નોંધણી ક્રમાંક ઉ. ૪૩૮૬ તા. ૧-૯-૧૯૮૬ થી રજીસ્ટર્ડ કરવામાં આવેલ હતી તેને મેનેજર (કે. વી. સી. આઈ.) અને જિલ્લા રજિસ્ટ્રાર સહકારી મંડળીઓ (ઉદ્યોગ) અમદાવાદના તા. ૩૦-૬-૯૭ના હુકમ ક્રમાંક ફડચ/૦૧/બ/૯૨૬૬થી ફડચામાં લઈ જવામાં આવી હતી તે અન્વયે ફડચા અંગેની કાર્યવાહી કરવા છતાં અને તે વંચાણમાં લીધા-૪માં જણાવેલ તા. ૧૪-૩-૨૦૦૪ના રોજ 'સંદેશ' દૈનિક પેપરમાં જાહેર નોટિસ પ્રસિદ્ધ કરવામાં આવેલ છે. તેમ છતાં આમુખમાં જણાવેલ મંડળીના કોઈપણ કાર્યવાહક કે સભ્ય તરફથી નોટિસમાં જણાવેલ સમય મર્યાદામાં કોઈ લેખિત કે મૌખિક રજુઆત થયેલ નથી, જેથી નીચે પ્રમાણે હુકમ કરવામાં આવે છે.

હુકમ

આથી હું, શ્રી એસ. આર. શુકલ, મેનેજર (કે.વી.સી.આઈ.) અને જિલ્લા રજિસ્ટ્રાર સહકારી મંડળીઓ (ઉદ્યોગ) અમદાવાદને સને ૧૯૬૧ના ગુજરાત સહકારી મંડળીઓના અધિનિયમની કલમ ૧૧૪(૨) હેઠળ મને મળેલ સત્તાની રૂએ સદર મંડળીના ફડચા અંગેની કાર્યવાહી સમાપ્ત થયેલી જાહેર કરું છું. અને સદરહુ કાયદાની કલમ-૨૦(૧) હેઠળ મને મળેલ સત્તાની રૂએ સદર મંડળીની નોંધણી રદ કરવાનો હુકમ કરું છું. સદર હુકમ થયાની તારીખથી મંડળીનું વિસર્જન થયેલ ગણાશે.

અમદાવાદ, તારીખ ૨૬મી એપ્રિલ, ૨૦૦૪.

એસ. આર. શુકલ,
મેનેજર (કેવીસીઆઈ) અને
જિલ્લા રજિસ્ટ્રાર સહકારી મંડળીઓ
(ઉદ્યોગ) અમદાવાદ.

વંચાણમાં લીધા :–

(૧) સહકારી અધિકારી (ફડચા) લગત જિલ્લા ઉદ્યોગ કેન્દ્ર, સુરતનો તા. ૩૧-૧૨-૦૩, ૧૫-૩-૦૪ તથા ૧-૪-૦૪.

હુકમ

જા. નં. /જીઉકે/સુ/ઉખરા-અધગ-ફડચ/૧૪૨/૩૮૧૬/૨૦૦૪.- ધી નટરાજ ઈન્ડસ્ટ્રીઅલ કો-ઓપ. સર્વિસ સોસાયટી લી. મુ.પો. વરિયાળી બજાર, બહેરામવાડી, સુરત, ચોર્યાસી જિ. સુરતની નોંધણી ક્રમાંક ઉ. ૨૮૫૦ તા. ૨૪-૭-૧૯૭૫ થી નોંધવામાં આવી હતી જેને મેનેજર (કે. વી. સી. આઈ.) અને જિલ્લા રજિસ્ટ્રાર સહકારી મંડળીઓ (ઉદ્યોગ) સુરતના આદેશ પ્રમાણે જી.ઉ.કે./સુ/અધગ/ઉખસ/ફડચ/૩૧૦/૦૨ તા. ૩-૮-૦૨ના હુકમથી ફડચામાં લઈ જવામાં આવી હતી. ફડચા અધિકારીના રીપોર્ટ મુજબ મંડળીમાં કોઈપણ જાતનું દેવું, અગર લેણું નથી. તેમજ કોઈપણ જાતની જવાબદારી અદા કરવાની રહેતી ન હોવાથી સને ૧૯૬૧ના ગુજરાત સહકારી મંડળીઓના કાયદાની કલમ ૧૧૪ (૨) અન્વયે ફડચાની કાર્યવાહી સમાપ્ત થયેલ જાહેર કરવામાં આવે છે. અને સદર મંડળીની નોંધણી સને ૧૯૬૧ના ગુજરાત સહકારી મંડળીઓના કાયદાની કલમ-૨૦ હેઠળ રદ કરવામાં આવે છે. અને મંડળી આ હુકમની તારીખથી બંધ કરવામાં આવી છે તેમ ગણાશે.

સુરત, તારીખ ૧૭મી એપ્રિલ, ૨૦૦૪.

એચ. એચ. વાઢેરા,
મેનેજર (કેવીસીઆઈ) અને જિલ્લા
રજિસ્ટ્રાર સહકારી મંડળીઓ (ઉદ્યોગ)
જિલ્લા ઉદ્યોગ કેન્દ્ર, સુરત.

REGISTERED No. G-BA-14-E

©

सत्यमेव जयते

The Gujarat Government Gazette

[PUBLISHED BY AUTHORITY]

Vol. XLV] THURSDAY, MAY 27, 2004 / JYAISTHA 6, 1926 [No. 22

Separate paging is given in each part of the Supplement to the Central Gazette and central section in order that it may be filed as a separate compilation

PART I

SUPPLEMENT TO THE CENTRAL GAZETTE AND CENTRAL SECTION

Part I, Part I-A, Part I-B and Part I-L

		Pages			Pages
Part-I	Government Notifications, Appointment, Promotion, Leave of Absence, Rules and Order (other than those published in Part I-A, IV-A, IV-B and IV-C) pertaining only to the Supplement to the Central Gazette.	585-615	Part I-B	Government Notifications, Published under Land Acquisition Act only.	265-274
Part I-A	Orders and Notifications, other than those published in Part IV-B, order the Bombay Local Boards, Village Panchayats, Municipal Boroughs, District Municipal Primary Education and Local Fund Audit Act, pertaining only to the Supplement to the Central Gazette.	22	Part I-L	Notifications and Orders, Awards, other than those published in Parts I, IV-A, IV-B and IV-C) under Central Industrial Disputes Act, and Gujarat Industrial Relations Act.	2805-2870

MISCELLANEOUS NOTIFICATIONS, APPOINTMENTS, ETC.

પોલીસ કમિશનર દ્વારા

જાહેરનામું

મુંબઈ પોલીસ અધિનિયમ, સને ૧૯૫૧ના ૨૨માં અધિનિયમની કલમ-૩૭(૩) મુજબનો.

નંબર ઉ/ગપક/વિ.શા./૮૧૫/૨૦૦૪.-તારીખ ૧૩મી મે, ૨૦૦૪ના રોજ પોલીસ કમિશનર અમદાવાદ શહેરની હકુમત હેઠળના વિસ્તારમાં લોકસભાની સામાન્ય ચુંટણીની મતગણતરી વખતે જુદા જુદા રાજકીય પક્ષો તથા ઉમેદવારોના લોકો આ મતગણતરીની જગ્યાએ એકઠા થાય તે વખતે એક-બીજા પક્ષો વચ્ચે ઘર્ષણ થવાની તથા અશાંત વાતાવરણ પેદા થવાની અને લોકોની સુલેહ શાંતી જોખમાય તેવી સંભાવના છે. જેથી નીચે જણાવેલ વિસ્તારોમાં જાહેર વ્યવસ્થા જાળવવી જરૂર જણાય છે.

વાસ્તે હું, કે. આર. કૌશિક, પોલીસ કમિશનર, અમદાવાદ શહેર, મુંબઈ પોલીસ અધિનિયમ, સને ૧૯૫૧ ના ૨૨માં અધિનિયમની કલમ ૩૭(૩) થી મને મળેલ સત્તાની રૂએ ફરમાવું છું કે, નીચે જણાવેલ

INDEX

વિસ્તારોમાં તારીખ ૧૩મી, મે ૨૦૦૪ ના કલાક ૭-૦૦ થી મતગણતરી પ્રક્રીયા પુરી ન થાય ત્યાં સુધી ચાર કરતા વધારે માણસોએ ભેગા થવું નહીં. અગર કોઈ સભા ભરવી કે બોલાવવી નહીં. તેમજ કોઈ સરઘસ કાઢવું નહીં. કોઈ સુત્રોચ્ચાર કરવા નહીં. માઈક વગાડવું નહીં. તેમજ લાગણી દુભાય તેવું કૃત્ય કરવું નહીં. અને મતગણતરી સ્થાને બીનઅધિકૃત માણસોએ પ્રવેશવું નહીં.

વિસ્તાર : અમદાવાદ શહેરમાં આવેલ : (૧) એલ. ડી. એન્જીનીયરીંગ કોલેજ (૨) સરકારી પોલીટેકનીક આંબાવાડી (૩) આર. સી. ટેકનીકલ ઈન્સ્ટીટયુટ સોલા, કંપાઉન્ડ તથા આજુબાજુનો ૨૦૦ મીટરનો સમગ્ર વિસ્તાર.

અપવાદ : આ હુકમ જે માણસ સરકારી કામગીરીમાં હોય તેમજ હોમગાર્ડઝ જેઓ ફરજ પર હોય તેમને લાગુ પડતો નથી.

આ હુકમનો ભંગ કરનાર અથવા ઉલ્લંઘન કરનાર સને ૧૯૫૧ના મુંબઈ પોલીસ અધિનિયમની કલમ ૧૩૫ની પેટા કલમ (૩) અને ભારતના ફોજદારી અધિનિયમ સને ૧૮૬૦ના અધિનિયમ નંબર ૪૫માં અધિનિયમની કલમ ૧૮૮ મુજબ શિક્ષાને પાત્ર થશે.

આજ તારીખ ૫ માહે મે, ૨૦૦૪ ના રોજ મારી સહી અને સિક્કો કરી આપ્યા.

કે. આર. કૌશિક,
પોલીસ કમિશનર,
અમદાવાદ શહેર.

જાહેરનામું

ફોજદારી કાર્યરીતી અધિનિયમ, ૧૯૭૩ની કલમ ૧૪૪ અન્વયે કાઢેલ.

ક્રમાંક ઉ/ગપક/એસ.બી./જાહેરનામું/૧૯૪૬/૨૦૦૪.-લોકસભા સામાન્ય ચૂંટણી ૨૦૦૪, ૨૧-છોટાઉદેપુર તથા ૨૨-વડોદરા મતવિસ્તારની તારીખ ૨૦મી એપ્રિલ, ૨૦૦૪ના રોજ મતદાન યોજવામાં આવેલ અને તારીખ ૧૩મી મે, ૨૦૦૪ના રોજ મતગણતરી યોજનાર છે. આ મતગણતરી દરમ્યાન કાયદો અને વ્યવસ્થા જાળવણી સુનીશ્ચિત કરવા જાહેર શાંતિ અને સલામતી જળવાઈ રહે તે માટે તેમજ મતગણતરી મુક્ત ન્યાયી અને સરળ સંચાલન માટે મતગણતરી સ્થળે તથા તેની નજીક નિયંત્રણ રાખવું જરૂરી બને છે.

વાસ્તે હું, સુધીર સિન્હા, પોલીસ કમિશનર, વડોદરા શહેર, ગુજરાત સરકારના ગૃહ વિભાગના તા. ૮-૧૧-૮૨ના નોટીફીકેશન નંબર જીજી/૪૨૨/સી.આર.સી./૧૦૮૨/૧૦૮૦/એમ. અન્વયે જે ફોજદારી કાર્યરીતિ અધિનિયમ, ૧૯૭૩ની કલમ-૨૦ નીચેની પેટા કલમ (૧) નીચે બહાર પાડવામાં આવેલ છે. અને જેનું પુનરાવર્તન ગુજરાત સરકારના ગૃહ વિભાગના તા. ૭-૧-૮૯ થી બહાર પાડવામાં આવેલ સંકલીત જાહેરનામાં નં. જીજી/૬/ફકઅ/૧૦૮૮/૬૭૫૦/મ. માં થયેલ છે. જેમાં વડોદરા શહેરના પોલીસ કમિશનરશ્રી, નાયબ પોલીસ કમિશનરશ્રી અને સુપ્રી. ઓફ પોલીસ (મદદનીશ પોલીસ કમિશનરશ્રીઓ)ને એકઝીક્યુટીવ મેજિસ્ટ્રેટ તરીકે જાહેર કરવામાં આવેલ છે. તેમજ તેઓને ક્રિમીનલ પ્રોસીજર કોડની કલમ-૧૪૪ના અધિકારનો ઉપયોગ કરવા ખાસ અધિકૃત કરવામાં આવેલા છે. તે અધિકારની રૂએ નીચે જણાવેલ વિસ્તારોમાં તારીખ ૧૩મી મે, ૨૦૦૪ના રોજ કલાક ૦૦-૦૦ થી ૨૧.૦૦ સુધી મતગણતરીના દિવસે મતગણતરીના મથકની અંદર તથા મતગણતરી મથકની ૧૦૦ મીટર ત્રીજ્યાના વિસ્તારમાં આવેલ કોઈ જાહેર કે ખાનગી સ્થળે કોઈપણ વ્યક્તિએ નીચેના કૃત્યો કરવા ઉપર પ્રતિબંધ ફરમાવું છું.

કૃત્યો :-

સેલ્યુલર ફોન, હેન્ડ સેટ, વોકીટોકી, કોર્ડલેસ ફોન, વાયરલેસ સેટ વિગેરે લઈ જવાની.

વિસ્તાર :-

વડોદરા શહેર પોલીસ કમિશનરની હકુમત હેઠળનો (૧) પોલીટેકનીક કોલેજ (૨) ફેકલ્ટી ઓફ કોમર્સ સમગ્ર વિસ્તાર.

અપવાદ :-

કાયદો અને વ્યવસ્થાના ઈન્ચાર્જ અધિકારીશ્રીઓ અને મતદાન મથક નજીક ફરજ ઉપર મુકેલ.

આ હુકમનો ભંગ/ઉલ્લંઘન કરનાર ઈસમ ભારતીય દંડ સહીતની કલમ-૧૮૮ મુજબ તેમજ લોક પ્રતિનિધિત્વ અધિનિયમ સને ૧૯૫૧ની કલમ ૧૩૦ મુજબ શિક્ષાને પાત્ર થશે.

આજ તારીખ ૧૨ મે, ૨૦૦૪ના રોજ મારી સહી કરી સિક્કો કરી આપેલ છે.

સુધીર સિન્હા,
પોલીસ કમિશનર,
વડોદરા શહેર.

જાહેરનામું

પાસા ૧૯૮૫ હેઠળના અટકાયતીને હાજર થવા ફરમાવવાનું સી. આર. પી. સી. કલમ ૮૨ હેઠળનું.

નંબર ઉ/ગપક/વશી/પીસીબી/પાસા/૨૧૩/જાહેરનામું/૨૦૦૩-૨૦૦૪.–અમારા ધ્યાન ઉપર આવેલ છે કે, શ્રી રૂપસીંગભાઈ હમીરભાઈ પટેલ, ઉ. વ. ૩૩, ઉંચાઈ ૬' x ૫'' શરીરે મજબુત બાંધાનો રંગે ઘઉં વર્ણનો તથા જમણી આંખની પાંપણ પાસે ગાંઠનું નિશાન છે. તે રહેવાસી ઝાસનવાડા (નવા), તા. ભાભર, જિ. બનાસકાંઠાનાને ગુજરાત અસામાજિક પ્રવૃત્તિ પ્રતિબંધક અધિનિયમ ૧૯૮૫ હેઠળ અટકાયત કરવા તારીખ ૨૨મી ઓકટોબર, ૨૦૦૩ ના રોજ હુકમ કરવામાં આવેલ છે અને તે અટકાયતી હુકમની બજવણી આજદિન સુધી થઈ શકેલ નથી. હુકમની બજવણી કરનાર અધિકારીશ્રી તરફથી એવી માહીતી મળેલ છે કે, સદરહુ શ્રી રૂપસીંગભાઈ હમીરભાઈ પટેલ મળી આવતો નથી અને તે પોતાની અટકાયત ટાળવા અર્થે નાસતો ફરે છે તેની ખાત્રી થયેલ છે.

INDEX

આથી જાહેરનામું પ્રસિદ્ધ કરીને ફરમાવવામાં આવે છે કે, સદરહુ શ્રી રૂપસીંગભાઈ હમીરભાઈ પટેલ રહેવાસી ઝાસનવાડા (નવા), તા. ભાભર, જિ. બનાસકાંઠાનાએ તેના વિરૂદ્ધના સદરહુ અટકાયતી હુકમની બજવણી માટે તારીખ ૭મી જુન, ૨૦૦૪નાં રોજ કલાક ૧૧-૦૦ વાગ્યા સુધીમાં અમારી સમક્ષ બહુમાળી કંપાઉન્ડ નાનપુરા સુરતમાં આવેલ અમારી કચેરીમાં હાજર રહેવું.

સુરત, તારીખ ૭મી મે, ૨૦૦૪.

જાહેરનામું

પાસા ૧૯૮૫ હેઠળના અટકાયતીને હાજર થવા ફરમાવવાનું સી. આર. પી. સી. કલમ ૮૨ હેઠળનું.

નંબર ઉ/ગપક/વશી/પીસીબી/પાસા/૨૧૪/જાહેરનામું/૨૦૦૩-૨૦૦૪.– અમારા ધ્યાન ઉપર આવેલ છે કે, શ્રી મહેશભાઈ ગોવિંદભાઈ ચૌધરી, ઉ. વ. ૨૮, ઉંચાઈ ૬' × ૦'' શરીરે પાતળા બાંધાનો રંગે ઘઉં વર્ણનો છાતી ઉપર તલનું નિશાન છે. તે રહેવાસી ગોસણ, ગામ, તા. ભાભર, જિ. બનાસકાંઠા તથા હાલ-ભાભર અંબિકાનગર સોસાયટીની પાછળ નટુભાઈના મકાનમાં, જિ. બનાસકાંઠાનાને ગુજરાત અસામાજિક પ્રવૃત્તિ પ્રતિબંધક અધિનિયમ ૧૯૮૫ હેઠળ અટકાયત કરવા તારીખ ૨૨મી ઓકટોબર, ૨૦૦૩ ના રોજ હુકમ કરવામાં આવેલ છે અને તે અટકાયતી હુકમની બજવણી આજદિન સુધી થઈ શકેલ નથી. હુકમની બજવણી કરનાર અધિકારીશ્રી તરફથી એવી માહીતી મળેલ છે કે, સદરહુ શ્રી મહેશભાઈ ગોવિંદભાઈ ચૌધરી મળી આવતો નથી અને તે પોતાની અટકાયત ટાળવા અર્થે નાસતો ફરે છે તેની ખાત્રી થયેલ છે.

આથી જાહેરનામું પ્રસિદ્ધ કરીને ફરમાવવામાં આવે છે કે, સદરહુ શ્રી મહેશભાઈ ગોવિંદભાઈ ચૌધરી રહેવાસી ગોસણ ગામ, તા. ભાભર, જિ. બનાસકાંઠા તથા હાલ-ભાભર અંબિકાનગર સોસાયટીની પાછળ નટુભાઈના મકાનમાં, જિ. બનાસકાંઠાનાએ તેના વિરૂદ્ધના સદરહુ અટકાયતી હુકમની બજવણી માટે તારીખ ૭મી જુન, ૨૦૦૪નાં રોજ કલાક ૧૧-૦૦ વાગ્યા સુધીમાં અમારી સમક્ષ બહુમાળી કંપાઉન્ડ નાનપુરા સુરતમાં આવેલ અમારી કચેરીમાં હાજર રહેવું.

સુરત, તારીખ ૭મી મે, ૨૦૦૪.

વિનીતકુમાર ગુપ્તા,
પોલીસ કમિશનર,
સુરત શહેર.

જિલ્લા મેજિસ્ટ્રેટ દ્વારા

જાહેરનામું

મુંબઈ પોલીસ અધિનિયમ, ૧૯૫૧(૨૨મા) ની કલમ ૩૩ (૧) (બી) (સી) મુજબ.

ક્રમાંક એમએજી/ચૂંટણી/વશી/૨૯૬૬ થી ૨૯૭૮/૨૦૦૪.- લોકસભા સામાન્ય ચુંટણીઓ - ૨૦૦૪ના કામે મતગણતરી તારીખ ૧૩મી મે, ૨૦૦૪ના રોજ સવારના ૮-૦૦ કલાકથી કે. ડી. પોલીટેકનીક કોલેજ, પાટણ ખાતે હાથ ધરવામાં આવનાર છે. અને તમામ મતોની ગણતરી પુરી ન થાય ત્યાં સુધી ચાલુ રહેનાર છે. ૧૩-પાટણ (અ.જા.) લોકસભા મતવિભાગના કુલ-૭(સાત) વિધાનસભા મતદાર વિભાગની મતગણતરી એકી સાથે થનાર હોઈ જેના કારણે વાહન વ્યવહાર અને લોકોનો ઘસારો ઘણો જ વધી જવા સંભવ છે. ટ્રાફીકની અવર-જવરમાં મુશ્કેલી પડે નહી અને કાયદો વ્યવસ્થાની પરિસ્થિતિ જળવાઈ રહે તે હેતુસર વાહનોની અવર-જવર ઉપર પ્રતિબંધ ફરમાવવાનું તેમજ ટ્રાફીક નિયમન કરવાનું જરૂરી જણાય છે.

વાસ્તે હું, જે. ડી. ભાડ, જિલ્લા મેજિસ્ટ્રેટ, પાટણ, મુંબઈ પોલીસ અધિનિયમની કલમ-૩૩ની પેટા-કલમ (૧)ના ખંડ (બી) થી મળેલ સત્તાની રૂઈએ પાટણ શહેરમાં ટ્રાફીક નિયમન માટે નીચે મુજબ હુકમ કરૂં છું.

(૧) પાટણ શહેરમાં ટી. બી. ત્રણ રસ્તાથી કોલેજ રોડ ત્રણરસ્તા સુધીનો એટલે કે રેલ્વે ફાટકથી બહાર ત્રણ રસ્તા સુધીનો વિસ્તાર તારીખ ૧૩મી મે, ૨૦૦૪ના રોજ આ રોડ ઉપરથી નિયમિત પસાર થતો વાહન-વ્યવહારનો અવર-જવર ઉપર પ્રતિબંધ ફરમાવું છું.

(૨) ઉક્ત રોડ ઉપરથી નિયમિત પસાર થતો વાહન વ્યવહાર એસ. ટી. વિગેરે બગવાડા દરવાજા, ગાયત્રીમંદિર થઈ પાટણ શહેરમાં આવજા કરે અને દ્વી ચક્રિય વાહનો તથા રીક્ષા, જીપ વિગેરે વાહનો રેલ્વેનાળા નીચે થઈ નવજીવન હોટલ, ચાર રસ્તાનો વાહન વ્યવહારની અવર-જવર માટે ઉપયોગ કરવાનો રહેશે.

(૩) સદરહુ જાહેરનામું તારીખ ૧૩મી મે, ૨૦૦૪ના રોજ દિન-૧ માટે અમલમાં રહેશે.

સદર હુકમનો ભંગ કરનાર ઈસમ સામે યોગ્ય તે કાયદાકીય પગલાં ભરવામાં આવશે.

આજ તારીખ ૧૦મી મે, ૨૦૦૪ના રોજ મારી સહી કરી કચેરીનો સિક્કો કરી આપ્યો.

જે. ડી. ભાડ,
જિલ્લા મેજીસ્ટ્રેટ,
પાટણ.

અધિક કલેકટર અને અધિક જિલ્લા મેજિસ્ટ્રેટ દ્વારા

મુંબઈ પ્રોહીબીશન અધિનિયમ, ૧૯૪૯ની કલમ-૧૪૨(૧) હેઠળ.

વાંચનમાં લીધું :

(૧) ભારત નિર્વાચન આયોગ નવી દિલ્હીના પત્ર ક્રમાંક ૫૭૬/૧૪/૨૦૦૪/પીએલએન/૧, તારીખ ૨૩મી માર્ચ, ૨૦૦૪.

(૨) મુંબઈ પ્રોહીબીશન અધિનિયમ, ૧૯૪૯/કલમ-૧૪૨(૧).

INDEX

હુકમ

નંબર એમએજી/ચૂંટણી/પ્રોહી/વશી/૩૧૩૦૩/૨૦૦૪.-લોકસભા સામાન્ય ચુંટણી - ૨૦૦૪ સંદર્ભમાં દારૂ તેમજ નશાયુક્ત પદાર્થના વેચાણ પર પ્રતિબંધ મુકવા સારૂં જિલ્લામાં આવેલી કેફી પદાર્થોનું વેચાણ કરતી દુકાનો (લીકરશોપ) હોટલો રેસ્ટોરન્ટ, કલબો તથા બીજી સંસ્થાઓને દારૂનું વેચાણ કરવા સામે મતગણતરીના આગલા દિવસે, મતગણતરીના દિવસે તથા મતગણતરીના તરત પછીના દિવસને ડ્રાય ડે તરીકે જાહેર કરવાનું મને જરૂરી જણાય છે.

વાસ્તે હું, શ્રી જે. બી. વોરા, (જી. એ.એસ.) અધિક કલેકટર અને અધિક જિલ્લા મેજિસ્ટ્રેટ, સુરત, મને મુંબઈ પ્રોહીબીશન અધિનિયમ, ૧૯૪૯ની કલમ-૧૪૨(૧) હેઠળ મળેલ સત્તાની રૂએ સુરત જિલ્લામાં સમાવિષ્ટ તમામ મતદાર વિભાગોમાં આવેલ.

(૧) દુકાન, હોટલ, રેસ્ટોરન્ટ, કલબ વગેરેને.

(૨) કલબ, સ્ટાર હોટલ, રેસ્ટોરન્ટ અને હોટલ જેઓને દારૂ રાખવાનું અને પુરો પાડવાનું લાયસન્સ આપવામાં આવેલ હોય.

(૩) વ્યક્તિગત દારૂનો ઉપયોગ કે સંગ્રહ કરવા પરમીટ આપેલ હોય તેવી વ્યક્તિઓને.

તારીખ ૧૨મી મે, ૨૦૦૪ થી તારીખ ૧૪મી મે, ૨૦૦૪ સુધી (બંને દિવસ સહીત) દારૂ વેચાણ કરવા/પીરસવા, પ્રતિબંધ ફરમાવું છું અને આ સમયગાળાને "ડ્રાય ડે" તરીકે જાહેર કરવા હુકમ કરૂં છું.

આ હુકમનું ઉલ્લંઘન કરનાર વ્યક્તિ સામે પ્રોહીબીશન કાયદા ઉપરાંત મુંબઈ પોલીસ એક્ટની કલમ-૧૩૫ તથા ભારતીય દંડ સંહીતાની કલમ-૧૮૮ મુજબ શિક્ષાત્મક કાર્યવાહી કરવાને પાત્ર ઠરશે.

આજ તારીખ ૭મી મે, ૨૦૦૪ ના રોજ મારી સહી તથા સિક્કો મારી જાહેર જનતાની જાણ તથા અમલ માટે પ્રસિદ્ધ કર્યું.

જે. બી. વોરા,
અધિક કલેકટર અને
અધિક જિલ્લા મેજિસ્ટ્રેટ,
સુરત.

INDEX

જિલ્લા રજિસ્ટ્રાર દ્વારા

વંચાણમાં લીધા :–

(૧) આ કચેરીના તા. ૩૦-૧-૨૦૦૩ના ક્રમાંક. ફડચ/ફ.૧૧૫૮૦/ઘ.૨/૮૯/૨૦૦૩નો ફડચાનો અંતિમ હુકમ.

(૨) સહકારી અધિકારી (ફડચો-૨) લગત આ કચેરીના તા. ૧૧-૩-૨૦૦૩ના ક્રમાંક ફડચ/ફ.ર/૩૬/૨૦૦૩ થી રજુ થયેલ દરખાસ્ત.

(૩) ધી ગુજરાત સહકારી મંડળીઓના અધિનિયમ-૧૯૬૧ની જોગવાઈઓ.

હુકમ

જા. નં. ફડચ/ફ. ૧૧૫૮૦/ઘ.૨/૩૮૭/૧૧૧૦૭ સને ૨૦૦૪.-ધી ન્યુ હરસિધ્ધનગર કો. ઓપ. હા. સો. લી., નોંધણી ક્રમાંક. ધ-૬૫૭૨, સને ૧૯૯૭થી સહકારી કાયદા અન્વયે નોંધવામાં આવેલી હતી. તેને જિલ્લા રજીસ્ટ્રાર, સહકારી મંડળીઓ (શહેર), અમદાવાદના તા. ૩૦-૧-૨૦૦૩ના હુકમ ક્રમાંક. ફડચ/ફ.૧૧૫૮૦/ઘ.૨/૮૯/૨૦૦૩થી ફડચામાં લઈ જવામાં આવેલ હતી. સંદર્ભ-૨થી રજુ થયેલ દરખાસ્તની વિગતો ધ્યાને લેતાં મજકૂર સહકારી મંડળીની ફડચાની કામગીરી ગુજરાત સહકારી મંડળીઓના અધિનિયમ-૧૯૬૧ની કલમ-૧૧૪ (૨) અન્વયે સમાપ્ત જાહેર કરવામાં આવે છે. અને સદરહુ કાયદાની કલમ-૨૦ (૧) અન્વયે સદર મંડળીની નોંધણી રદ કરવામાં આવે છે. સદર હુકમ થાયની તારીખથી મંડળીનું વિસર્જન થયેલ ગણાશે.

અમદાવાદ, તારીખ ૭મી મે, ૨૦૦૪.

વંચાણમાં લીધા :–

(૧) આ કચેરીના તા. ૩-૯-૨૦૦૨ના ક્રમાંક. ફડચ/ફ.૧૧૫૬૮/ઘ.૨/૭૫૨/૨૦૦૨નો ફડચાનો અંતિમ હુકમ.

(૨) સહકારી અધિકારી (ફડચો-૨) લગત આ કચેરીના તા. ૨૫-૪-૨૦૦૩ના ક્રમાંક. ફડચ/ફ.૨/૨/૫૨/૨૦૦૩ થી રજુ થયેલ દરખાસ્ત.

(૩) ધી ગુજરાત સહકારી મંડળીઓના અધિનિયમ-૧૯૬૧ની જોગવાઈઓ.

હુકમ

જા. નં. ફડચ/ફ. ૧૧૫૬૮/ઘ.૨/૩૮૮/૧૧૧૦૩ સને ૨૦૦૪.-ધી વાલ્મીક કો-ઓપરેટીવ હાઉસીંગ સોસાયટી લી., નોંધણી ક્રમાંક. ધ-૧૨૫૯૫, તા.૧૬-૩-૧૯૮૯થી સહકારી કાયદા અન્વયે નોંધવામાં આવેલી હતી. તેને જિલ્લા રજીસ્ટ્રાર, સહકારી મંડળીઓ (શહેર) અમદાવાદના તા. ૩-૯-૨૦૦૨ના હુકમ ફડચ/ફ.૧૧૫૬૮/ઘ.૨/૭૫૨/ સને ૨૦૦૨થી ફડચામાં લઈ જવામાં આવેલ હતી. સંદર્ભ-૨થી રજુ થયેલ દરખાસ્તની વિગતો ધ્યાને લેતાં મજકૂર સહકારી મંડળીની ફડચાની કામગીરી ગુજરાત સહકારી મંડળીઓના અધિનિયમ-૧૯૬૧ની કલમ-૧૧૪ (૨) અન્વયે સમાપ્ત જાહેર કરવામાં આવે છે અને સદરહુ કાયદાની કલમ-૨૦ (૧) અન્વયે સદર મંડળીની નોંધણી રદ કરવામાં આવે છે. સદર હુકમ થાયની તારીખથી મંડળીનું વિસર્જન થયેલ ગણાશે.

અમદાવાદ, તારીખ ૭મી મે, ૨૦૦૪.

નોંધણીનું પ્રમાણપત્ર

ક્રમાંક નધણ/૪૮૭૮/ક-૨/૨૮૨/૧૦૬૪૭ /ધ-૨૦૯૫૭/ ૨૦૦૪.-આથી પ્રમાણપત્ર આપવામાં આવે છે કે, શ્રી ગોપાલકૃષ્ણ શોપ્સ એન્ડ કો. ઓ. હા. સો. લી., સ્થળ અમદાવાદ શહેર, તાલુકો સીટી, જિલ્લો અમદાવાદને સને ૧૯૬૨ના ગુજરાતના કાયદા-૧૦ (ગુજરાત સહકારી મંડળીઓનો કાયદો સને ૧૯૬૧)ની કલમ-૯ મુજબ આજરોજ નોંધવામાં આવેલ છે.

અમદાવાદ, તારીખ ૨૯મી એપ્રિલ, ૨૦૦૪.

નોંધણીનું પ્રમાણપત્ર

ક્રમાંક નધણ/૪૮૭૯/ક-૨/૨૯૪/૧૦૯૭૬/ધ-૨૦૯૫૮/ ૨૦૦૪.-આથી પ્રમાણપત્ર આપવામાં આવે છે કે, શ્રી યશ (ઘોડાસર) કો. ઓ. હા. સો. લી., સ્થળ અમદાવાદ શહેર, તાલુકો સીટી, જિલ્લો અમદાવાદને સને ૧૯૬૨ના ગુજરાતના કાયદા-૧૦ (ગુજરાત સહકારી મંડળીઓનો કાયદો સને ૧૯૬૧)ની કલમ-૯ મુજબ આજરોજ નોંધવામાં આવેલ છે.

અમદાવાદ, તારીખ ૪થી મે, ૨૦૦૪.

નોંધણીનું પ્રમાણપત્ર

ક્રમાંક નધણ/૪૮૮૦/ક-૨/૩૦૧/૧૧૧૦૦/ધ-૨૦૯૫૯/ ૨૦૦૪.-આથી પ્રમાણપત્ર આપવામાં આવે છે કે, શ્રી જ્યુપીટર કો. ઓ. હા. સો. લી., સ્થળ અમદાવાદ શહેર, તાલુકો સીટી, જિલ્લો અમદાવાદને સને ૧૯૬૨ના ગુજરાતના કાયદા-૧૦ (ગુજરાત સહકારી મંડળીઓનો કાયદો સને ૧૯૬૧)ની કલમ-૯ મુજબ આજરોજ નોંધવામાં આવેલ છે.

અમદાવાદ, તારીખ ૮મી મે, ૨૦૦૪.

બી. એમ. જોષી,
જિલ્લા રજિસ્ટ્રાર,
સહકારી મંડળીઓ (શહેર વિભાગ),
અમદાવાદ.

નંબર નધણ/૦૧/ક-૩/૩૩૫/ભં-૫૫૨૬/૨૦૦૪.-આથી જાહેર કરે છે કે, મહિલા ગ્રાહક સહકારી મંડળી લી., મર્યાદિત સ્થળ કલોલ તાલુકો કલોક જિલ્લો ગાંધીનગર સને ૧૯૬૧નો ગુજરાત કાયદો (ગુજરાત સહકારી મંડળીઓનો કાયદો સને ૧૯૬૧)ની કલમ-૯ અન્વયે આજરોજ નોંધવામાં આવી છે.

અમદાવાદ, તારીખ ૩જી એપ્રિલ, ૨૦૦૪.

નંબર નધણ/૩૮૭૪/ક-૩/૩૩૮/૨૫૦૫/સે-૩૪૭૨૩/૨૦૦૪.- આથી જાહેર કરે છે કે, લેંકાવણ દુધ ઉત્પાદક સહકારી મંડળી લી., મર્યાદિત સ્થળ લેંકાવણ, તાલુકો ગાંધીનગર, જિલ્લો ગાંધીનગર સને ૧૯૬૧નો ગુજરાત કાયદો (ગુજરાત સહકારી મંડળીઓનો કાયદો સને ૧૯૬૧)ની કલમ-૯ અન્વયે આજરોજ નોંધવામાં આવી છે.

અમદાવાદ, તારીખ ૩૦મી એપ્રિલ, ૨૦૦૪.

ક્રમાંક નધણ/૩૮૩૬/ક-૩/૩૪૯/૨૫૦૪/ઉ-૧૨૫૪૨/૨૦૦૪.- આથી જાહેર કરે છે કે, સ્વસ્તીક મજુર કામદાર સહકારી મંડળી લી., મર્યાદિત સ્થળ કાનપુર, તાલુકો ગાંધીનગર, જિલ્લો ગાંધીનગર સને ૧૯૬૧નો ગુજરાત કાયદો (ગુજરાત સહકારી મંડળીઓનો કાયદો સને ૧૯૬૧)ની કલમ-૯ અન્વયે આજરોજ નોંધવામાં આવી છે.

અમદાવાદ, તારીખ ૧૦મી મે, ૨૦૦૪.

એ. બી. પટેલ,
જિલ્લા રજિસ્ટ્રાર,
સહકારી મંડળી (રૂરલ),
અમદાવાદ.

વંચાણમાં લીધા :

(૧) ફડચા અધિકારીશ્રી ધી ખાંટાની મગરી પિયત સહકારી મંડળી લી., તાલુકા દાંતા, જિલ્લા બનાસકાંઠાના તા. ૧૨-૪-૨૦૦૪ના પત્ર ક્રમાંક સ.અ./ફડચ/૯૫/૦૪.

(૨) ગુજરાક સહકારી મંડળીઓના અધિનિયમ ૧૯૬૧ની કલમ ૧૧૪ (૨) અને કલમ (૧) ની જોગવાઈઓ.

હુકમ

જા. નંબર ફડચ/ગ/૮૦૬/સને ૨૦૦૪-ફડચા હુકમ નંબર ફ ૧૩૭૩૦, તા. ૩૦-૬-૨૦૦૩.- ધી ખાંટાની મગરી પિયત સહકારી મંડળી લી., મુકામ ખાંટાની મગરી, તાલુકો દાંતા, જિલ્લો બનાસકાંઠા કે જે મદદનીશ જિલ્લા રજિસ્ટ્રાર સ. મં. (પંચાયત), પાલનપુરના તા. ૪-૧-૯૯ના નોંધણી ક્રમાંક ૪૬૧૦થી નોંધાયેલ હતી અને જિલ્લા રજિસ્ટ્રાર સ. મં., પાલનપુર, તા. ૩૦-૬-૦૩ ના હુકમ નંબર ફડચ/૦૧/ ગ/૯૪૫/૦૩/ફ.૧૩૭૩૦થી કાયદાની કલમ ૧૦૭ અન્વયે આટોપી લેવામાં આવી હતી. અને તેના ફડચા અધિકારી અને આમુખ:૧ના પત્રથી સદરહુ મંડળીના ફડચાની કાર્યવાહી પુરી કરી, નોંધણી રદ થવાની દરખાસ્ત સાદર કરેલ હોઈ, ગુજરાત સ. મંડળીઓના અધિનિયમની કલમ-૧૧૪ (૨) અન્વયે, આ મંડળીની કાર્યવાહી સમાપ્ત કરવામાં આવે છે. સાથોસાથ આજ કાયદાની કલમ-૨૦ (૧) અન્વેયે આ મંડળીની નોંધણી રદ કરતા હુકમો કરવામાં આવે છે.

પાલનપુર, તારીખ ૨૬મી એપ્રિલ, ૨૦૦૪.

વંચાણે લીધા :

(૧) શ્રી સબ ઓડીટર સહકારી મંડળી લગત પાલનપુરનો તા. ૫-૧૦-૨૦૦૪નો ખાસ એહેવાલ.

(૨) અત્રેની ફડચાની કારણદર્શક નોટીસ તા. ૨૨-૧-૨૦૦૪.

(૩) અત્રેનો ફડચાનો વચગાળાનો આદેશ તા. ૧૬-૩-૦૪.

(૪) સરકારશ્રીના ખેતીવાડી, સહકાર અને રાજ્ય વિકાસ વિભાગના તા. ૩૦-૯-૧૯૯૧ના જાહેરનામા ક્રમાંક સી.એચકે.એચ/૨૪/ ૯૧/ડી.ડી.જી/૧૧૮૬/૫૨૦૪/ જેથી મળેસ સત્તાઓ.

(૫) સને ૧૯૬૧ના ગુજરાત સહકારી મંડળીઓના અધિનિયમની કલમ-૧૦૭ અને ૧૦૮ ની જોગવાઈઓ.

પ્રસ્તાવના

જા. નંબર ફડચ/ફ-૧૫૧૯૧/૦૧/ગ/૮૩૮/૨૦૦૪.- ધી તાલેગઢ સેવા સહકારી મડળી લી., તાલુકા ધાનેરા એ ગુજરાત સહકારી મંડળીઓના અધિનિયમ-૧૯૬૧ અન્વયે નોંધણી નંબર ૩૦૯૧૪ તા. ૩૧-૧૨-૨૦૦૪ થી નોંધવામાં આવેલી સહકારી મંડળી છે. આમુખ-૧થી જણાવ્યા પ્રમાણે મંડળીએ નોંધણી થયા પછી કોઈ પ્રવૃત્તિ હાથ ધરેલ નથી. ઓડીટ સમયમાં વ્યવસ્થાપક કમિટિ કે સાધારણ સભા મળેલ નથી. ઓડીટ મેમાની દુરસ્તી કરેલ નથી. મંડળીના સભાસદો કે કાર્યવાહકોને મંડળી ચલાવવા કોઈ રસ નથી. આ બાબતોને ધ્યાને લઈ જવા માટે કારણદર્શક નોટીસ આમુખ-૨થી આપેલ હતી. જે નોટીસ કાર્યવાહકોએ છોડાવેલ નથી. કે કોઈ રજુઆત કરી નથી. આથી મંડળી ચલાવવા રસ ન હોઈ આમુખ-૩ થી મંડળીને ફડચામાં લઈ જતો વચગાળાનો આદેશ કરેલ. સાથે સાથે જણાવવામાં આવેલ હતુ કે એક માસ સુધીમાં જણાવેલ કારણો સામે યોગ્ય રજુઆત કરવી. અન્યથા મંડળીને ફડચામાં લઈ જતો અંતિમ આદેશ કરવામાં આવશે. મંડળીના કાર્યવાહકોને વચગાળાનો આદેશ મળેલ હોવા છતાં તેની સામે કોઈ રજુઆત કરી નથી. જેથી મંડળીને કાર્યરત રાખવા કોઈ રસ નથી. જે ધ્યાને લેતાં હવે મંડળીને ફડચામાં લઈ જવી આવશ્યક હોઈ તા. ૧૬-૩-૨૦૦૪ ના વચગાળાના આદેશને બહાલ રાખી નીચે મુજબનો અંતિમ આદેશ કરવામાં આવે છે.

હુકમ

આથી હું, એચ. એમ. તબિયાર. જિલ્લા રજિસ્ટ્રાર, સહકારી મંડળીઓ, પાલનપુર મને મળેલ અધિકારની રૂએ ધી તાલેગઢ સેવા સહકારી મંડળી લી., તાલુકા ધાનેરા, જિલ્લો-બનાસકાંઠા, નોંધણી નંબર ૩૦૯૧૪ તા. ૩૧-૧૨-૯૮ને સને ૧૯૬૧ના ગુજરાત સહકારી મંડળીઓના અધિનિયમની કલમ-૧૦૭ (૧) ની જોગવાઈઓ મુજબ ફડચામાં લઈ જવાનો અંતિમ હુકમ કરૂં છું. તથા સદરહુ કાયદાની કલમ-૧૦૮ (૧) અન્વયે ફડચા અધિકારી તરીકે સહકારી અધિકારી (ફડચો), પાલનપુરની નિમણુંક કરૂં છું. ફડચાનું કામકાજ ત્રણ વર્ષ પહેલાં પુર્ણ કરવાનું રહેશે.

પાલનપુર, તારીખ ૩૦મી એપ્રિલ, ૨૦૦૪.

INDEX

વંચાણમાં લીધા :

(૧) શ્રી કસ્ટોડીયન ધી મહાશક્તિ કો. ઓપ. હાઉ. સો. લી., અંબાજીનો તા. ૧-૨-૨૦૦૪નો ખાસ એહેવાલ.

(૨) અત્રેની ફડચાની કારણદર્શક નોટીસ તા. ૨૬-૨-૨૦૦૪.

(૩) અત્રેનો ફડચાનો વચગાળાનો આદેશ તા. ૨૯-૩-૦૪.

(૪) સરકારશ્રીના ખેતીવાડી, સહકાર અને ગ્રામ્ય વિકાસ વિભાગના તા. ૩૦-૯-૧૯૯૧ના જાહેરનામા ક્રમાંક સી.એચકે.એચ/૨૪/૯૧/ડી.ડી.જી/૧૧૮૬/૫૨૦૪/ જેથી મળેલ સત્તાઓ.

(૫) સને ૧૯૬૧ના ગુજરાત સહકારી મંડળીઓના અધિનિયમની કલમ-૧૦૭ અને ૧૦૮ ની જોગવાઈઓ.

પ્રસ્તાવના

જા. નંબર ફડચ/ફ-૧૫૧૯૨/૦૧/ગ/૮૩૭/૨૦૦૪.- ધી મહાશક્તિ કો. ઓપ. હાઉ. સો. લી., અંબાજી, તાલુકા દાંતા એ ગુજરાત સહકારી મંડળીઓના અધિનિયમ-૧૯૬૧ અન્વયે નોંધણી નંબર ૭૯૬૮ તા. ૨૧-૯-૧૯૮૨ થી નોંધવામાં આવેલી સહકારી મંડળી છે. આમુખ-૧થી જણાવ્યા પ્રમાણે મંડળીના મોટા ભાગના સભાસદોએ મકાનો વેચી દીધેલ છે. વાર્ષિક સાધારણ સભામાં ફક્ત ૧૯ સભાસદો હાજર રહેલ છે. વહીવટ પરત લેવા સભ્યોને કહેલ પરંતુ સભાસદો વહીવટ પરત લેવા માગતા નથી. સભાસદોને મીટીંગમા આવવાનો કોઈ રસ નથી. સભાસદોને મંડળી ચલાવવા કોઈ રસ નથી. આ બાબતોને ધ્યાને લઈ જવા મંડળીને ફડચામાં લઈ જવા માટે કારણદર્શક નોટીસ આમુખ-૨થી આપેલ હતી. જે મળ્યા પછી કાર્યવાહકો તરફથી કોઈ રજુઆત થઈ નથી.આથી સભાસદોને મંડળી ચલાવવા રસ ન હોઈ આથી આમુખ-૩ થી મંડળીને ફડચામાં લઈ જતો વચગાળાનો આદેશ કરેલ, સાથેસાથે જણાવવામાં આવેલ હતુ કે એક માસ સુધીમાં જણાવેલ કારણો સામે યોગ્ય રજુઆત કરવી. અન્યથા મંડળીને ફડચામાં લઈ જતો અંતિમ આદેશ કરવામાં આવશે. મંડળીના કસ્ટોડીયનને વચગાળાનો આદેશ મળેલ હોવા છતાં તેની સામે કોઈ રજુઆત કરી નથી. જેથી મંડળીને કાર્યરત રાખવા કોઈ રસ નથી. જે ધ્યાને લેતાં હવે મંડળીને ફડચામાં લઈ જવી આવશ્યક હોઈ તા. ૨૯-૩-૨૦૦૪ ના વચગાળાના આદેશને બહાલ રાખી નીચે મુજબનો અંતિમ આદેશ કરવામાં આવે છે.

હુકમ

આથી હું, એચ. એમ. તબિયાર, જિલ્લા રજિસ્ટ્રાર, સહકારી મંડળીઓ, પાલનપુર મને મળેલ અધિકારની રૂએ ધી મહાશક્તિ કો. ઓપ. હાઉ. સો. લી., અંબાજી, તાલુકા દાંતા, જિલ્લો બનાસકાંઠા, નોંધણી નંબર ૭૯૬૮ તા. ૨૧-૯-૧૯૮૨ને સને ૧૯૬૧ના ગુજરાત સહકારી મંડળીઓના અધિનિયમની કલમ-૧૦૭ (૧) ની જોગવાઈઓ મુજબ ફડચામાં લઈ જવાનો અંતિમ હુકમ કરૂં છું. તથા સદરહુ કાયદાની કલમ-૧૦૮ (૧) અન્વયે ફડચા અધિકારી તરીકે ધી ગુજરાત સ્ટેટ કો.-ઓપ. હીઉસિંગ ફાય. રોર્પો. લી., અમદાવાદની નિમણુંક કરૂં છું, ફડચાનું કામકાજ ત્રણ વર્ષ પહેલાં પુર્ણ કરવાનું રહેશે.

પાલનપુર, તારીખ ૩૦મી એપ્રિલ, ૨૦૦૪.

એમ. એન. તબિયાર,
જિલ્લા રજિસ્ટ્રાર,
સહકારી મંડળીઓ,
પાલનપુર.

જાવક નંબર નધણ/સા/૩૦૪૦/૦૧/ખ/૨૯/૨૦૦૪.-આથી જાહેર કરે છે કે સરાડીયા વિરપુર મજુર અને કામદાર સ. મં. લી. મર્યાદિત સ્થળ સરાડીયા, તાલુકો વિરપુર, જિલ્લો ખેડા.

સને ૧૯૬૧ નો ગુજરાત કાયદો (ગુજરાત સહકારી મંડળીઓનો કાયદો ૧૯૬૧)ની કલમ-૯ અન્વયે આજરોજ નોંધવામાં આવી છે.

નડીયાદ, તારીખ ૨૮મી જાન્યુઆરી, ૨૦૦૪.

જાવક નંબર નધણ/સે-દુ/૩૩૩૦૮/૧૧૩૦/ખ/૨૬/૨૦૦૪.--આથી જાહેર કરે છે કે પ્રગતિનગર મોદજ દૂધ ઉત્પાદક સ. મં. લી. મર્યાદિત સ્થળ પ્રગતિનગર (મોદજ), તાલુકો મહેમદાવાદ, જિલ્લો ખેડા.

સને ૧૯૬૧ નો ગુજરાત કાયદો (ગુજરાત સહકારી મંડળીઓનો કાયદો ૧૯૬૧)ની કલમ-૯ અન્વયે આજરોજ નોંધવામાં આવી છે.

નડીયાદ, તારીખ ૨૮મી જાન્યુઆરી, ૨૦૦૪.

જાવક નંબર નધણ/સે-દુ/૩૩૩૦૯/૧૧૩૧/૦૧/ખ/૨૫/૨૦૦૪.-આથી જાહેર કરે છે કે ગલકીપુરા દૂધ ઉત્પાદક સ. મં. લી. મર્યાદિત સ્થળ ગલકીપુરા, તાલુકો ખેડા, જિલ્લો ખેડા.

સને ૧૯૬૧ નો ગુજરાત કાયદો (ગુજરાત સહકારી મંડળીઓનો કાયદો ૧૯૬૧)ની કલમ-૯ અન્વયે આજરોજ નોંધવામાં આવી છે.

નડીયાદ, તારીખ ૨૮મી જાન્યુઆરી, ૨૦૦૪.

જાવક નંબર નધણ/સે-દુ/૩૩૩૧૦/૧૧૩૨/૦૧/ખ/૨૭/૨૦૦૪.-આથી જાહેર કરે છે કે ભગવાનપુરા દૂધ ઉત્પાદક સ. મં. લી. મર્યાદિત સ્થળ ભગવાનપુરા, તાલુકો નડીયાદ, જિલ્લો ખેડા.

સને ૧૯૬૧ નો ગુજરાત કાયદો (ગુજરાત સહકારી મંડળીઓનો કાયદો ૧૯૬૧)ની કલમ-૯ અન્વયે આજરોજ નોંધવામાં આવી છે.

નડીયાદ, તારીખ ૨૮મી જાન્યુઆરી, ૨૦૦૪.

જાવક નંબર નધણ/સે-દુ/૩૩૩૧૧/૧૧૩૩/૦૧/ખ/૨૮/૨૦૦૪.-આથી જાહેર કરે છે કે ભાણતલાવડી (ઘાંટીયા) દૂધ ઉત્પાદક સ. મં. લી. મર્યાદિત સ્થળ ભાણતલાવડી, તાલુકો વિરપુર, જિલ્લો ખેડા.

સને ૧૯૬૧ નો ગુજરાત કાયદો (ગુજરાત સહકારી મંડળીઓનો કાયદો ૧૯૬૧)ની કલમ-૯ અન્વયે આજરોજ નોંધવામાં આવી છે.

નડીયાદ, તારીખ ૨૮મી જાન્યુઆરી, ૨૦૦૪.

જાવક નંબર નધણ/સે-દુ/૩૩૩૧૨/૧૧૩૪/૦૧/ખ/૨૦૦૪.- આથી જાહેર કરે છે કે રાણીયા દૂધ ઉત્પાદક સ. મં. લી. મર્યાદિત સ્થળ રાણીયા તાલુકો ઠાસરા, જિલ્લો ખેડા.

સને ૧૯૬૧ નો ગુજરાત કાયદો (ગુજરાત સહકારી મંડળીઓનો કાયદો ૧૯૬૧)ની કલમ-૯ અન્વયે આજરોજ નોંધવામાં આવી છે.

નડીયાદ, તારીખ ૧૭મી ફેબ્રુઆરી, ૨૦૦૪.

જાવક નંબર નધણ/સે-દુ/૩૩૩૧૩/૧૧૩૬/૦૧/ખ /૭૦/૨૦૦૪.- આથી જાહેર કરે છે કે પીરોજપુર (લાલ માંડવા) દૂધ ઉત્પાદક સ. મં. લી. મર્યાદિત સ્થળ પીરોજપુર, તાલુકો કપડવંજ, જિલ્લો ખેડા.

સને ૧૯૬૧ નો ગુજરાત કાયદો (ગુજરાત સહકારી મંડળીઓનો કાયદો ૧૯૬૧)ની કલમ-૯ અન્વયે આજરોજ નોંધવામાં આવી છે.

નડીયાદ, તારીખ ૨૫મી માર્ચ, ૨૦૦૪.

જાવક નંબર નધણ/સે-દુ/૩૩૩૧૪/૧૧૩૭/૦૧/ખ /૬૭/૨૦૦૪.- આથી જાહેર કરે છે કે દૂધેલીલાટ દૂધ ઉત્પાદક સ. મં. લી. મર્યાદિત સ્થળ દૂધેલીલાટ, તાલુકો કપડવંજ, જિલ્લો ખેડા.

સને ૧૯૬૧ નો ગુજરાત કાયદો (ગુજરાત સહકારી મંડળીઓનો કાયદો ૧૯૬૧)ની કલમ-૯ અન્વયે આજરોજ નોંધવામાં આવી છે.

નડીયાદ, તારીખ ૨૫મી માર્ચ, ૨૦૦૪.

જાવક નંબર નધણ/સે-દુ/૩૩૩૧૫/૧૧૩૮/૦૧/ખ /૬૮/૨૦૦૪.- આથી જાહેર કરે છે કે રેલીયા દૂધ ઉત્પાદક સ. મં. લી. મર્યાદિત સ્થળ રેલીયા, તાલુકો કપડવંજ, જિલ્લો ખેડા.

સને ૧૯૬૧ નો ગુજરાત કાયદો (ગુજરાત સહકારી મંડળીઓનો કાયદો ૧૯૬૧)ની કલમ-૯ અન્વયે આજરોજ નોંધવામાં આવી છે.

નડીયાદ, તારીખ ૨૫મી માર્ચ, ૨૦૦૪.

જાવક નંબર નધણ/સા/૩૦૪૧/૧૧૩૫/૦૧/ખ /૬૯/૨૦૦૪.- આથી જાહેર કરે છે કે પરિશ્રમ મજુર કામદાર સ. મં. લી. મર્યાદિત સ્થળ બાલાશિનોર, તાલુકો બાલાશિનોર, જિલ્લો ખેડા.

સને ૧૯૬૧ નો ગુજરાત કાયદો (ગુજરાત સહકારી મંડળીઓનો કાયદો ૧૯૬૧)ની કલમ-૯ અન્વયે આજરોજ નોંધવામાં આવી છે.

નડીયાદ, તારીખ ૨૫મી માર્ચ, ૨૦૦૪.

જાવક નંબર નધણ/સે-દુ/૩૩૩૧૬/૧૧૪૦/૦૧/ખ /૧૦૬/૨૦૦૪.- આથી જાહેર કરે છે કે અંબેપુરા (દનાદર) દૂધ ઉત્પાદક સ. મં. લી. મર્યાદિત સ્થળ અંબેપુરા, તાલુકો કપડવંજ, જિલ્લો ખેડા.

સને ૧૯૬૧ નો ગુજરાત કાયદો (ગુજરાત સહકારી મંડળીઓનો કાયદો ૧૯૬૧)ની કલમ-૯ અન્વયે આજરોજ નોંધવામાં આવી છે.

નડીયાદ, તારીખ ૩૦મી એપ્રિલ, ૨૦૦૪.

જાવક નંબર નધણ/સે-દુ/૩૩૩૧૭/૧૧૪૧/૦૧/ખ /૧૦૭/૨૦૦૪.- આથી જાહેર કરે છે કે કાંઠડી દૂધ ઉત્પાદક સ. મં. લી. મર્યાદિત સ્થળ કાંઠડી, તાલુકો ઠાસરા, જિલ્લો ખેડા.

સને ૧૯૬૧ નો ગુજરાત કાયદો (ગુજરાત સહકારી મંડળીઓનો કાયદો ૧૯૬૧)ની કલમ-૯ અન્વયે આજરોજ નોંધવામાં આવી છે.

નડીયાદ, તારીખ ૩૦મી એપ્રિલ, ૨૦૦૪.

જાવક નંબર નધણ/સે-દુ/૩૩૩૧૮/૧૧૪૨/૦૧/ખ /૧૦૮/૨૦૦૪.- આથી જાહેર કરે છે કે સરવરિયા દૂધ ઉત્પાદક સ. મં. લી. મર્યાદિત સ્થળ સરવરિયા, તાલુકો બાલાશિનોર, જિલ્લો ખેડા.

સને ૧૯૬૧ નો ગુજરાત કાયદો (ગુજરાત સહકારી મંડળીઓનો કાયદો ૧૯૬૧)ની કલમ-૯ અન્વયે આજરોજ નોંધવામાં આવી છે.

નડીયાદ, તારીખ ૩૦મી એપ્રિલ, ૨૦૦૪.

જાવક નંબર નધણ/સે-દુ/૩૩૩૧૯/૧૧૪૩/૦૧/ખ /૧૦૯/૨૦૦૪.- આથી જાહેર કરે છે કે તલાવવાળા મુવાડા દૂધ ઉત્પાદક સ. મં. લી. મર્યાદિત સ્થળ તલાવવાળા મુવાડા, તાલુકો બાલાશિનોર, જિલ્લો ખેડા.

સને ૧૯૬૧ નો ગુજરાત કાયદો (ગુજરાત સહકારી મંડળીઓનો કાયદો ૧૯૬૧)ની કલમ-૯ અન્વયે આજરોજ નોંધવામાં આવી છે.

નડીયાદ, તારીખ ૩૦મી એપ્રિલ, ૨૦૦૪.

જાવક નંબર નધણ/સે-દુ/૩૩૩૨૦/૧૧૪૪/૦૧/ખ /૧૧૦/૨૦૦૪.- આથી જાહેર કરે છે કે ઉમીયાનગર દૂધ ઉત્પાદક સ. મં. લી. મર્યાદિત સ્થળ ઉમીયાનગર, તાલુકો કપડવંજ, જિલ્લો ખેડા.

સને ૧૯૬૧ નો ગુજરાત કાયદો (ગુજરાત સહકારી મંડળીઓનો કાયદો ૧૯૬૧)ની કલમ-૯ અન્વયે આજરોજ નોંધવામાં આવી છે.

નડીયાદ, તારીખ ૩૦મી એપ્રિલ, ૨૦૦૪.

INDEX

વાંચ્યો :

દેવદત્ત કો. ઓપ. હા. સોસાયટીને ફડચામાં લઈ જવાનો વચગાળાનો હુકમ ક્રમાંક ફડચ/૦૧/ગ-૨/૫૪/૨૦૦૪. તા. ૨૮-૧-૨૦૦૪.

હુકમ

ક્રમાંક ઉ.ખ. સ. /ક.જ/ફડચાં/ગ-૨/૨૪૩/૨૦૦૪.-દેવદત્ત કો. ઓપ. હા. સો. લી., નડીયાદ, મુકામ નડીયાદ, તાલુકો નડીયાદ, જિલ્લો ખેડા, શ્રી મદદનીશ જિલ્લા રજિસ્ટ્રાર સહકારી મંડળીઓ જિ. પં. નડીયાદની ઓફીસના નોંધ નંબર ૩૯૧/ધ-૯૩૭૭, તા. ૨૮-૧૨-૧૯૮૧થી નોંધવામાં આવી હતી. તે મંડળીને સને ૧૯૬૧ના ગુજરાત સહકારી મંડળીઓના કાયદાની કલમ-૧૦૭ અન્વયે ફડચામાં લઈ જવાનો હુકમ કરવામાં આવે છે અને સદરહુ મંડળીના ફડચા અધિકારી તરીકે શ્રી સહકારી અધિકારી (ફડચા) સ. મં., નડીયાદની સદર કાયદાની કલમ ૧૦૮ (૩) હેઠળ નિમણુંક કરવામાં આવે છે અને તેમના મહેનતાણાની રકમ નિયમ મુજબ સરકારી તીજોરીમાં ''૦૪૨૫ સહકાર'' સદરે જમા કરાવી, ફડચાનું કામકાજ ત્રણ વર્ષમાં પુરૂ કરવું.

નડીયાદ, તારીખ ૧૭મી એપ્રિલ, ૨૦૦૪.

એચ. એન. દરજી,
જિલ્લા રજિસ્ટ્રાર,
સહકારી મંડળીઓ,
નડીયાદ.

વંચાણે લીધા :-

(૧) શ્રી ફડચા અધિકારી, સહકારી અધિકારી (ફડચો), મહેસાણાના પત્રાંક : ફડચ/૦૧/ખ/૧૦૨/૦૪, તા. ૧/૪/૨૦૦૪ થી નોંધણી રદ અંગેની દરખાસ્ત.

(૨) ગુજરાત સહકારી મંડળીઓ અધિનિયમ-૧૯૬૧ ની કલમ-૨૦ ની જોગવાઈઓ.

હુકમ

જા. નં. ઉખસ/ફડચ/૦૧/ખ/૫૪૦/૨૦૦૪.—ગુજરાત સહકારી મંડળીઓ અધિનિયમ-૧૯૬૧ ની જોગવાઈઓ હેઠળ ધી મહેસાણા રેલ્વે વાણિજ્ય વિભાગના ત્રીજા વર્ગના કર્મચારીઓની ધિરાણ અને ગ્રાહક સહકારી મંડળી લી., મુ. મહેસાણા, તા. જી. મહેસાણા નોંધાયેલ સહકારી સંસ્થા છે. જેને નોંધણી નં. ૨૦૬૫૩, તા. ૦૭/૧૦/૧૯૮૪ થી નોંધવામાં આવેલ હતી. જેનું કામકાજ આટોપી લેવા અર્થે ગુજરાત સહકારી મંડળીઓ અધિનિયમ-૧૯૬૧ ની કલમ-૧૦૭ ની અન્વયે, જિલ્લા રજિસ્ટ્રારશ્રી, સહકારી મંડળીઓ, મહેસાણાની કચેરીના જા. નં. ઉખસ/ફડચ/૧૩૦૧૪/ખ/૧૩૫૮/૨૦૦૧, તા. ૨૮/૧૧/૨૦૦૧ થી હુકમ કરવામાં આવેલ, ફડચાની કાર્યવાહી સંદર્ભે સંસ્થાના ફડચા અધિકારીશ્રી સહકારી અધિકારી (ફડચો), મહેસાણા તરફથી તેઓના પત્રાંક : ફડચ/૦૧/ખ/૧૦૨/૨૦૦૪, તા. ૧/૪/૨૦૦૪ થી આખરી અહેવાલ પ્રાપ્ત થતાં, સને ૧૯૬૧ના ગુજરાત સહકારી મંડળીઓ અધિનિયમની કલમ-૧૧૪(૨) અન્વયે તથા ઉપરોક્ત આમુખ-૨ માં જણાવ્યા મુજબ ફડચાની કાર્યવાહી સમાપ્ત કરી. સદર અધિકારો અન્વયે સદર મંડળી નામે ધી મહેસાણા રેલ્વે વાણિજ્ય વિભાગના ત્રીજા વર્ગના કર્મચારીઓની ધિરાણ અને ગ્રાહક સહકારી મંડળી લી., મુ. મહેસાણા, તા. જી. મહેસાણાની નોંધણી રદ કરતો હુકમ કરું છું. આ હુકમ નીકળ્યા તારીખથી મંડળીનું વિર્સજન થયેલ ગણાશે.

મહેસાણા, તારીખ ૨૯મી એપ્રિલ, ૨૦૦૪.

વંચાણે લીધાં :-

(૧) શ્રી ફડચા અધિકારી, સહકારી અધિકારી (ફડચો), મહેસાણાના પત્રાંક : ફડચ/૦૧/ખ/૧૦૧/૦૪, તા. ૧/૪/૨૦૦૪ થી નોંધણી રદ અંગેની દરખાસ્ત.

(૨) ગુજરાત સહકારી મંડળીઓ અધિનિયમ-૧૯૬૧ ની કલમ-૨૦ ની જોગવાઈઓ.

હુકમ

જા. નં. ઉખસ/ફડચ/૦૧/ખ/૫૪૧/૨૦૦૪.—ગુજરાત સહકારી મંડળીઓ અધિનિયમ-૧૯૬૧ ની જોગવાઈઓ હેઠળ ધી મેવડ તેલીબીયાં ઉત્પાદક સહકારી મંડળી લી., મુ. મેવડ, તા. જી. મહેસાણા નોંધાયેલ સહકારી સંસ્થા છે. જેને નોંધણી નં. ૨૬૭૧૭, તા. ૧૭/૦૩/૧૯૯૩ થી નોંધવામાં આવેલ હતી. જેનું કામકાજ આટોપી લેવા અર્થે ગુજરાત સહકારી મંડળીઓ અધિનિયમ-૧૯૬૧ ની કલમ-૧૦૭ ની અન્વયે, જિલ્લા રજિસ્ટ્રારશ્રી, સહકારી મંડળીઓ, મહેસાણાની કચેરીના જા. નં. ઉખસ/ફડચ/૧૩૪૩૪/ખ/૬૬૯/૨૦૦૩, તા. ૯/૫/૨૦૦૩ થી હુકમ કરવામાં આવેલ. ફડચાની કાર્યવાહી સંદર્ભે સંસ્થાના ફડચા અધિકારીશ્રી સહકારી અધિકારી (ફડચો), મહેસાણા તરફથી તેઓના પત્રાંક : ફડચ/૦૧/ખ/૧૦૧/૨૦૦૪, તા. ૧/૪/૨૦૦૪ થી આખરી અહેવાલ પ્રાપ્ત થતાં, સને ૧૯૬૧ના ગુજરાત સહકારી મંડળીઓ અધિનિયમની કલમ-૧૧૪(૨) અન્વયે તથા ઉપરોક્ત આમુખ-૨ માં જણાવ્યા મુજબ ફડચાની કાર્યવાહી સમાપ્ત કરી. સદર અધિકારો અન્વયે સદર મંડળી નામે ધી મેવડ તેલીબીયાં ઉત્પાદક સહકારી મંડળી લી., મુ. મેવડ, તા. જી. મહેસાણાની નોંધણી રદ કરતો હુકમ કરું છું. આ હુકમ નીકળ્યા તારીખથી મંડળીનું વિર્સજન થયેલ ગણાશે.

મહેસાણા, તારીખ ૨૯મી એપ્રિલ, ૨૦૦૪.

વંચાણે લીધા :-

(૧) શ્રી ફડચા અધિકારી, સહકારી અધિકારી (ફડચો), મહેસાણાના પત્રાંક : ફડચ/૦૧/ખ/૯૫/૦૪, તા. ૧/૪/૨૦૦૪ થી નોંધણી રદ અંગેની દરખાસ્ત.

(૨) ગુજરાત સહકારી મંડળીઓ અધિનિયમ-૧૯૬૧ ની કલમ-૨૦ ની જોગવાઈઓ.

હુકમ

જા. નં. ઉખસ/ફડચ/૦૧/ખ/૫૪૨/૨૦૦૪.–ગુજરાત સહકારી મંડળીઓ અધિનિયમ-૧૯૬૧ ની જોગવાઈઓ હેઠળ ધી કાજી અલીયાસણા, જૂથ તેલીબીયાં ઉત્પાદક સહકારી મંડળી લી., મુ. કાજી અલીયાસણા, તા. વિસનગર, જી. મહેસાણા નોંધાયેલ સહકારી સંસ્થા છે. જેને નોંધણી નં. ૨૨૨૬૧, તા. ૫/૫/૧૯૮૬ થી નોંધવામાં આવેલ હતી. જેનું કામકાજ આટોપી લેવા અર્થે ગુજરાત સહકારી મંડળીઓ અધિનિયમ-૧૯૬૧ ની કલમ-૧૦૭ ની અન્વયે, જિલ્લા રજિસ્ટ્રારશ્રી, સહકારી મંડળીઓ, મહેસાણાની કચેરીના જા. નં. ઉખસ/ફડચ/૧૪૩૨૮/ ખ/૫૭૭/૨૦૦૩, તા. ૨૮/૪/૨૦૦૩ થી હુકમ કરવામાં આવેલ, ફડચાની કાર્યવાહી સંદર્ભે સંસ્થાના ફડચા અધિકારીશ્રી સહકારી અધિકારી (ફડચો), મહેસાણા તરફથી તેઓના પત્રાંક : ફડચ/૦૧/ખ/૯૫/૨૦૦૪, તા. ૧/૪/૨૦૦૪ થી આખરી અહેવાલ પ્રાપ્ત થતાં, સને ૧૯૬૧ના ગુજરાત સહકારી મંડળીઓ અધિનિયમની કલમ-૧૧૪(૨) અન્વયે તથા ઉપરોક્ત આમુખ-૨ માં જણાવ્યા મુજબ ફડચાની કાર્યવાહી સમાપ્ત કરી. સદર અધિકારો અન્વયે સદર મંડળી નામે ધી કાજી અલીયાસણા, જૂથ તેલીબીયાં ઉત્પાદક સહકારી મંડળી લી., મુ. કાજી અલીયાસણા, તા. વિસનગર, જી. મહેસાણાની નોંધણી રદ કરતો હુકમ કરું છું. આ હુકમ નીકળ્યા તારીખથી મંડળીનું વિસર્જન થયેલ ગણાશે.

મહેસાણા, તારીખ ૨૯મી એપ્રિલ, ૨૦૦૪.

વંચાણે લીધા :-

(૧) શ્રી ફડચા અધિકારી, સહકારી અધિકારી (ફડચો), મહેસાણાના પત્રાંક : ફડચ/૦૧/ખ/૯૭/૦૪, તા. ૧/૪/૨૦૦૪ થી નોંધણી રદ અંગેની દરખાસ્ત.

(૨) ગુજરાત સહકારી મંડળીઓ અધિનિયમ-૧૯૬૧ ની કલમ-૨૦ ની જોગવાઈઓ.

હુકમ

જા. નં. ઉખસ/ફડચ/૦૧/ખ/૫૪૩/૨૦૦૪.–ગુજરાત સહકારી મંડળીઓ અધિનિયમ-૧૯૬૧ ની જોગવાઈઓ હેઠળ ધી ફીરદોસ્ત ખેતી માટે પાણી પુરૂં પાડનારી સહકારી મંડળી લી., મુ. પંથોડા, તા. કડી, જી. મહેસાણા નોંધાયેલ સહકારી સંસ્થા છે. જેને નોંધણી નં. ૩૬૮૯, તા. ૩૦/૧૨/૧૯૮૩ થી નોંધવામાં આવેલ હતી. જેનું કામકાજ આટોપી લેવા અર્થે ગુજરાત સહકારી મંડળીઓ અધિનિયમ-૧૯૬૧ ની કલમ-૧૦૭ ની અન્વયે, જિલ્લા રજિસ્ટ્રારશ્રી, સહકારી મંડળીઓ, મહેસાણાની કચેરીના જા. નં. ઉખસ/ફડચ/૧૩૦૧૨/ખ/૧૧૬૫/૨૦૦૧, તા. ૧૨/૧૦/૨૦૦૧ થી હુકમ કરવામાં આવેલ, ફડચાની કાર્યવાહી સંદર્ભે સંસ્થાના ફડચા અધિકારીશ્રી સહકારી અધિકારી (ફડચો), મહેસાણા તરફથી તેઓના પત્રાંક : ફડચ/૦૧/ખ/૯૭/૨૦૦૪, તા. ૧/૪/૨૦૦૪ થી આખરી અહેવાલ પ્રાપ્ત થતાં, સને ૧૯૬૧ના ગુજરાત સહકારી મંડળીઓ અધિનિયમની કલમ-૧૧૪(૨) અન્વયે તથા ઉપરોક્ત આમુખ-૨ માં જણાવ્યા મુજબ ફડચાની કાર્યવાહી સમાપ્ત કરી. સદર અધિકારો અન્વયે સદર મંડળી નામે ધી ફીરદોસ્ત ખેતી માટે પાણી પુરૂં પાડનારી સહકારી મંડળી લી., મુ. પંથોડા, તા. કડી, જી. મહેસાણાની નોંધણી રદ કરતો હુકમ કરું છું. આ હુકમ નીકળ્યા તારીખથી મંડળીનું વિસર્જન થયેલ ગણાશે.

મહેસાણા, તારીખ ૨૯મી એપ્રિલ, ૨૦૦૪.

વંચાણે લીધા :-

(૧) શ્રી ફડચા અધિકારી, સહકારી અધિકારી (ફડચો), મહેસાણાના પત્રાંક : ફડચ/૦૧/ખ/૯૮/૦૪, તા. ૧/૪/૨૦૦૪ થી નોંધણી રદ અંગેની દરખાસ્ત.

(૨) ગુજરાત સહકારી મંડળીઓ અધિનિયમ-૧૯૬૧ ની કલમ-૨૦ ની જોગવાઈઓ.

હુકમ

જા. નં. ઉખસ/ફડચ/૦૧/ખ/૫૪૪/૨૦૦૪.–ગુજરાત સહકારી મંડળીઓ અધિનિયમ-૧૯૬૧ ની જોગવાઈઓ હેઠળ ધી રામ વિજય પિયત સહકારી મંડળી લી., મુ. સાદરા, તા. કડી, જી. મહેસાણા નોંધાયેલ સહકારી સંસ્થા છે. જેને નોંધણી નં. ૨૦૨૭, તા. ૫/૮/૧૯૭૨ થી નોંધવામાં આવેલ હતી. જેનું કામકાજ આટોપી લેવા અર્થે ગુજરાત સહકારી મંડળીઓ અધિનિયમ-૧૯૬૧ ની કલમ-૧૦૭ ની અન્વયે, જિલ્લા રજિસ્ટ્રારશ્રી, સહકારી મંડળીઓ, મહેસાણાની કચેરીના જા. નં. ઉખસ/ફડચ/૧૨૮૩૮/ખ/૧૫૨૧/૨૦૦૧, તા. ૨/૫/૨૦૦૧ થી હુકમ કરવામાં આવેલ, ફડચાની કાર્યવાહી સંદર્ભે સંસ્થાના ફડચા અધિકારીશ્રી સહકારી અધિકારી (ફડચો), મહેસાણા તરફથી તેઓના પત્રાંક : ફડચ/૦૧/ખ/૯૮/૨૦૦૪, તા. ૧/૪/૨૦૦૪ થી આખરી અહેવાલ પ્રાપ્ત થતાં, સને ૧૯૬૧ના ગુજરાત સહકારી મંડળીઓ અધિનિયમની કલમ-૧૧૪(૨) અન્વયે તથા ઉપરોક્ત આમુખ-૨ માં જણાવ્યા મુજબ ફડચાની કાર્યવાહી સમાપ્ત કરી. સદર અધિકારો અન્વયે સદર મંડળી નામે ધી રામ વિજય પિયત સહકારી મંડળી લી., મુ. સાદરા, તા. કડી, જી. મહેસાણાની નોંધણી રદ કરતો હુકમ કરું છું. આ હુકમ નીકળ્યા તારીખથી મંડળીનું વિસર્જન થયેલ ગણાશે.

મહેસાણા, તારીખ ૨૯મી એપ્રિલ, ૨૦૦૪.

વંચાણે લીધા :-

(૧) શ્રી ફડચા અધિકારી, સહકારી અધિકારી (ફડચો), મહેસાણાના પત્રાંક : ફડચ/૦૧/ખ/૧૦૦/૦૪, તા. ૧/૪/૨૦૦૪ થી નોંધણી રદ અંગેની દરખાસ્ત.

(૫) ગુજરાત સહકારી મંડળીઓ અધિનિયમ-૧૯૬૧ ની કલમ-૨૦ ની જોગવાઈઓ.

હુકમ

જા. નં. ઉખસ/ફડચ/૦૧/ખ/૫૪૬/૨૦૦૪.–ગુજરાત સહકારી મંડળીઓ અધિનિયમ-૧૯૬૧ ની જોગવાઈઓ હેઠળ ધી ગેરીતા પિયત સહકારી મંડળી લી., મુ. ગેરીતા, તા. વિજાપુર, જી. મહેસાણા નોંધાયેલ સહકારી સંસ્થા છે. જેને નોંધણી નં. એફ-૨૯૬, તા. ૨૦/૫/૧૯૫૩ થી નોંધવામાં આવેલ હતી. જેનું કામકાજ આટોપી લેવા અર્થે ગુજરાત સહકારી મંડળીઓ અધિનિયમ-૧૯૬૧ ની કલમ-૧૦૭ ની અન્વયે, જિલ્લા રજિસ્ટ્રારશ્રી, સહકારી મંડળીઓ, મહેસાણાની કચેરીના જા. નં. ઉખસ/ફડચ/૧૩૩૯૯/ખ/૧૫૯૨/૨૦૦૨, તા. ૩૦/૭/૨૦૦૨ થી હુકમ કરવામાં આવેલ, ફડચાની કાર્યવાહી સંદર્ભે સંસ્થાના ફડચા અધિકારીશ્રી સહકારી અધિકારી (ફડચો), મહેસાણા તરફથી તેઓના પત્રાંક : ફડચ/૦૧/ખ/૧૦૦/૨૦૦૪, તા. ૧/૪/૨૦૦૪ થી આખરી

INDEX

અહેવાલ પ્રાપ્ત થતાં, સને ૧૯૬૧ના ગુજરાત સહકારી મંડળીઓ અધિનિયમની કલમ-૧૧૪(૨) અન્વયે તથા ઉપરોક્ત આમુખ-૨ માં જણાવ્યા મુજબ ફડચાની કાર્યવાહી સમાપ્ત કરી સદર અધિકારો અન્વયે સદર મંડળી નામે ધી ગેરીતા પિયત સહકારી મંડળી લી., મુ. ગેરીતા, તા. વિજાપુર, જી. મહેસાણાની નોંધણી રદ કરતો હુકમ કરું છું. આ હુકમ નીકળ્યા તારીખથી મંડળીનું વિર્સજન થયેલ ગણાશે.

મહેસાણા, તારીખ ૨૯મી એપ્રિલ, ૨૦૦૪.

વંચાણે લીધા :-

(૧) શ્રી ફડચા અધિકારી, સહકારી અધિકારી (ફડચો), મહેસાણાના પત્રાંક : ફડચ/૦૧/ખ/૯૬/૦૪, તા. ૧/૪/૨૦૦૪ થી નોંધણી રદ અંગેની દરખાસ્ત.

(૨) ગુજરાત સહકારી મંડળીઓ અધિનિયમ-૧૯૬૧ ની કલમ-૨૦ ની જોગવાઈઓ.

હુકમ

જા. નં. ઉખસ/ફડચ/૦૧/ખ/૫૪૭/૨૦૦૪.—ગુજરાત સહકારી મંડળીઓ અધિનિયમ-૧૯૬૧ ની જોગવાઈઓ હેઠળ ધી મહાકાળી મજૂર કામદાર સહકારી મંડળી લી., મુ. રાણીપુરા, તા. જી. મહેસાણા નોંધાયેલ સહકારી સંસ્થા છે. જેને નોંધણી નં. ૧૦૪૪૩, તા. ૧૮/૫/૧૯૯૯ થી નોંધવામાં આવેલ હતી. જેનું કામકાજ આટોપી લેવા અર્થે ગુજરાત સહકારી મંડળીઓ અધિનિયમ-૧૯૬૧ ની કલમ-૧૦૭ ની અન્વયે, જિલ્લા રજિસ્ટ્રારશ્રી, સહકારી મંડળીઓ, મહેસાણાની કચેરીના જા. નં. ઉખસ/ફડચ/૧૩૪૩૯/ખ/૨૧૭૪/૨૦૦૩, તા. ૨૨/૭/૨૦૦૩ થી હુકમ કરવામાં આવેલ, ફડચાની કાર્યવાહી સંદર્ભે સંસ્થાના ફડચા અધિકારીશ્રી સહકારી અધિકારી (ફડચો), મહેસાણા તરફથી તેઓના પત્રાંક : ફડચ/૦૧/ખ/૯૬/૨૦૦૪, તા. ૧/૪/૨૦૦૪ થી આખરી અહેવાલ પ્રાપ્ત થતાં, સને ૧૯૬૧ના ગુજરાત સહકારી મંડળીઓ અધિનિયમની કલમ-૧૧૪(૨) અન્વયે તથા ઉપરોક્ત આમુખ-૨ માં જણાવ્યા મુજબ ફડચાની કાર્યવાહી સમાપ્ત કરી. સદર અધિકારો અન્વયે સદર મંડળી નામે ધી મહાકાળી મજૂર કામદાર સહકારી મંડળી લી., મુ. રાણીપુરા, તા. જી. મહેસાણાની નોંધણી રદ કરતો હુકમ કરું છું. આ હુકમ નીકળ્યા તારીખથી મંડળીનું વિર્સજન થયેલ ગણાશે.

મહેસાણા, તારીખ ૨૯મી એપ્રિલ, ૨૦૦૪.

વંચાણે લીધા :-

(૧) શ્રી ફડચા અધિકારી, સહકારી અધિકારી (ફડચો), મહેસાણાના પત્રાંક : ફડચ/૦૧/ખ/૧૦૪/૦૪, તા. ૧/૪/૨૦૦૪ થી નોંધણી રદ અંગેની દરખાસ્ત.

(૨) ગુજરાત સહકારી મંડળીઓ અધિનિયમ, ૧૯૬૧ ની કલમ-૨૦ ની જોગવાઈઓ.

હુકમ

જા. નં. ઉખસ/ફડચ/૦૧/ખ/૫૪૮/૨૦૦૪.—ગુજરાત સહકારી મંડળીઓ અધિનિયમ, ૧૯૬૧ની જોગવાઈઓ હેઠળ ધી જંત્રાલ સેવા સહકારી મંડળી લી., મુ. જંત્રાલ, તા. વિજાપુર, જિ. મહેસાણા નોંધાયેલ સહકારી સંસ્થા છે. જેને નોંધણી નં. ૧૭૭૬૬, તા. ૧૭/૧/૧૯૮૧ થી નોંધવામાં આવેલ હતી. જેનું કામકાજ આટોપી લેવા અર્થે ગુજરાત સહકારી મંડળીઓ અધિનિયમ-૧૯૬૧ ની કલમ-૧૦૭ ની અન્વયે, જિલ્લા રજિસ્ટ્રારશ્રી, સહકારી મંડળીઓ, મહેસાણાની કચેરીના જા. નં. ઉખસ/ફડચ/૧૩૦૧૬/ખ/૧૩૬૦/૨૦૦૧, તા. ૨૮/૧૧/૨૦૦૧ થી હુકમ કરવામાં આવેલ, ફડચાની કાર્યવાહી સંદર્ભે સંસ્થાના ફડચા અધિકારીશ્રી સહકારી અધિકારી (ફડચો), મહેસાણા તરફથી તેઓના પત્રાંક : ફડચ/૦૧/ખ/૧૦૪/૨૦૦૪, તા. ૧/૪/૨૦૦૪ થી આખરી અહેવાલ પ્રાપ્ત થતાં, સને ૧૯૬૧ના ગુજરાત સહકારી મંડળીઓ અધિનિયમની કલમ-૧૧૪(૨) અન્વયે તથા ઉપરોક્ત આમુખ-૨ માં જણાવ્યા મુજબ ફડચાની કાર્યવાહી સમાપ્ત કરી. સદર અધિકારો અન્વયે સદર મંડળી નામે ધી જંત્રાલ સેવા સહકારી મંડળી લી., મુ. જંત્રાલ, તા. વિજાપુર, જિ. મહેસાણાની નોંધણી રદ કરતો હુકમ કરું છું. આ હુકમ નીકળ્યા તારીખથી મંડળીનું વિર્સજન થયેલ ગણાશે.

મહેસાણા, તારીખ ૨૯મી એપ્રિલ, ૨૦૦૪.

વંચાણે લીધા :-

(૧) શ્રી ફડચા અધિકારી, સહકારી અધિકારી (ફડચો), મહેસાણાના પત્રાંક : ફડચ/૦૧/ખ/૧૦૩/૦૪, તા. ૧/૪/૨૦૦૪ થી નોંધણી રદ અંગેની દરખાસ્ત.

(૨) ગુજરાત સહકારી મંડળીઓ અધિનિયમ, ૧૯૬૧ ની કલમ-૨૦ ની જોગવાઈઓ.

હુકમ

જા. નં. ઉખસ/ફડચ/૦૧/ખ/૫૪૯/૨૦૦૪.—ગુજરાત સહકારી મંડળીઓ અધિનિયમ-૧૯૬૧ ની જોગવાઈઓ હેઠળ ધી પ્રભુનગર કો. ઓપ. હાઉસીંગ સોસાયટી લી., મુ. તા. કડી, જિ. મહેસાણા નોંધાયેલ સહકારી સંસ્થા છે. જેને નોંધણી નં. ઘ-૮૯૪૫, તા. ૫/૯/૧૯૮૧ થી નોંધવામાં આવેલ હતી. જેનું કામકાજ આટોપી લેવા અર્થે ગુજરાત સહકારી મંડળીઓ અધિનિયમ-૧૯૬૧ ની કલમ-૧૦૭ ની અન્વયે, જિલ્લા રજિસ્ટ્રારશ્રી, સહકારી મંડળીઓ, મહેસાણાની કચેરીના જા. નં. ઉખસ/ફડચ/૧૩૪૨૬/ખ/૫૭૫/૨૦૦૩, તા. ૨૮/૪/૨૦૦૩ થી હુકમ કરવામાં આવેલ, ફડચાની કાર્યવાહી સંદર્ભે સંસ્થાના ફડચા અધિકારીશ્રી સહકારી અધિકારી (ફડચો), મહેસાણા તરફથી તેઓના પત્રાંક : ફડચ/૦૧/ખ/૧૦૩/૨૦૦૪, તા. ૧/૪/૨૦૦૪ થી આખરી અહેવાલ પ્રાપ્ત થતાં, સને ૧૯૬૧ના ગુજરાત સહકારી મંડળીઓ અધિનિયમની કલમ-૧૧૪(૨) અન્વયે તથા ઉપરોક્ત આમુખ-૨ માં જણાવ્યા મુજબ ફડચાની કાર્યવાહી સમાપ્ત કરી. સદર અધિકારો અન્વયે સદર મંડળી નામે ધી પ્રભુનગર કો. ઓપ. હાઉસીંગ સોસાયટી લી., મુ. તા. કડી, જિ. મહેસાણાની નોંધણી રદ કરતો હુકમ કરું છું. આ હુકમ નીકળ્યા તારીખથી મંડળીનું વિર્સજન થયેલ ગણાશે.

મહેસાણા, તારીખ ૨૯મી એપ્રિલ, ૨૦૦૪.

વંચાણે લીધા :-

(૧) શ્રી ફડચા અધિકારી, સહકારી અધિકારી (ફડચો), મહેસાણાના પત્રાંક : ફડચ/૦૧/ખ/૯૯/૦૪, તા. ૧/૪/૨૦૦૪ થી નોંધણી રદ અંગેની દરખાસ્ત.

(૨) ગુજરાત સહકારી મંડળીઓ અધિનિયમ-૧૯૬૧ ની કલમ-૨૦ ની જોગવાઈઓ.

હુકમ

જા. નં. ઉખસ/ફડચ/૦૧/ખ/૫૫૦/૨૦૦૪.–ગુજરાત સહકારી મંડળીઓ અધિનિયમ-૧૯૬૧ ની જોગવાઈઓ હેઠળ ધી કૈલાસનગર કો. ઓપ. હાઉસીંગ સોસાયટી લી., મુ. તા. મહેસાણા, જિ. મહેસાણા નોંધાયેલ સહકારી સંસ્થા છે. જેને નોંધણી નં. ઘ-૩૩૫૪, તા. ૬/૫/૧૯૬૯ થી નોંધવામાં આવેલ હતી. જેનું કામકાજ આટોપી લેવા અર્થે ગુજરાત સહકારી મંડળીઓ અધિનિયમ-૧૯૬૧ ની કલમ-૧૦૭ ની અન્વયે, જિલ્લા રજિસ્ટ્રારશ્રી, સહકારી મંડળીઓ, મહેસાણાની કચેરીના જા. નં. ઉખસ/ફડચ/૧૩૪૨૭/ખ/૫૭૬/૨૦૦૩, તા. ૨૮/૪/૨૦૦૩ થી હુકમ કરવામાં આવેલ, ફડચાની કાર્યવાહી સંદર્ભે સંસ્થાના ફડચા અધિકારીશ્રી સહકારી અધિકારી (ફડચો), મહેસાણા તરફથી તેઓના પત્રાંક : ફડચ/૦૧/ખ/૯૯/૨૦૦૪, તા. ૧/૪/૨૦૦૪ થી આખરી અહેવાલ પ્રાપ્ત થતાં, સને ૧૯૬૧ના ગુજરાત સહકારી મંડળીઓ અધિનિયમની કલમ-૧૧૪(૨) અન્વયે તથા ઉપરોકત આમુખ-૨ માં જણાવ્યા મુજબ ફડચાની કાર્યવાહી સમાપ્ત કરી. સદર અધિકારો અન્વયે સદર મંડળી નામે ધી કૈલાસનગર કો. ઓપ. હાઉસીંગ સોસાયટી લી., મુ. તા. મહેસાણા, જિ. મહેસાણાની નોંધણી રદ કરતો હુકમ કરું છું. આ હુકમ નીકળ્યા તારીખથી મંડળીનું વિર્સજન થયેલ ગણાશે.

મહેસાણા, તારીખ ૨૯મી એપ્રિલ, ૨૦૦૪.

વંચાણે લીધા :-

(૧) ધી ગંજી ખેડૂત કો. ઓપ. હાઉસીંગ સોસાયટી લી., મુ. તા. વિસનગરની તા. ૧૯/૧/૦૪ ની દરખાસ્ત.

(૨) અત્રેની કચેરીના પત્ર ક્રમાંક : ઉખસ/ફડચ/૦૧/ખ/૩૫૮/૦૪, તા. ૨૩/૩/૦૪ થી પાઠવેલ કારણદર્શક નોટીસ.

(૩) ગુજરાત સહકારી મંડળીઓ અધિનિયમ, ૧૯૬૧ અન્વયેની કલમ-૧૦૭ ની જોગવાઈઓ.

પ્રસ્તાવના

જા. નં. ઉખસ/ફડચ/૦૧/ખ/૫૫૬/૨૦૦૪.–ધી ગંજી ખેડૂત કો. ઓપ. હાઉસીંગ સોસાયટી લી., મુ. તા. વિસનગર, જિ. મહેસાણા નોંધાયેલ સહકારી સંસ્થા છે. (જેનો હવે પછી અહીયાં ''મંડળી'' તરીકે ઉલ્લેખ કરાયેલ છે.) સદર મંડળીનો નોંધણી નં. ઘ-૭૭૮, તા. ૩૧/૬/૧૯૬૫ છે.

ઉપરોકત આમુખ-૧ મુજબ સદર મંડળીએ તેની તા. ૧૯/૧/૦૪ ના પત્રથી જણાવ્યાનુસાર સદર સંસ્થાની તા. ૩૧/૧૨/૦૨ના રોજ મળેલ સાધારણ સભાના ઠરાવ નં. ૧ તથા તા. ૩૦/૬/૦૩ ની વાર્ષિક સાધારણ સભાના ઠરાવ નં. ૩ થી મંડળીએ કોઈ પણ સંસ્થા પાસેથી કે અન્ય કોઈપણ જાતનું દેવું કરેલ નથી, તેમજ મંડળીના હેતુ મુજબ મકાનોનું બાંધકામ પૂર્ણ થયેલ હોઈ, મંડળીને ચાલુ રાખવી સભ્યોના હિતોમાં ન હોઈ, મંડળીને સ્વેચ્છાએ ફડચામાં લઈ જવા સર્વાનુમતે ઠરાવ કરેલ છે.

સદર બાબતે મંડળીને રજુઆત કરવા સુનાવણી રાખવામાં આવેલ હતી. જેની બજવણી થયેલ છે. મંડળી તરફથી સુનાવણી તારીખે મંડળીના પ્રતિનિધિ હાજર રહી રજુઆત કરેલ છે કે, મંડળીએ તેના મુખ્ય ઉદ્દેશો મુજબની કામગીરી પૂર્ણ કરેલ છે. અને મંડળી પાસે સરકારશ્રીનું કે કોઈ સંસ્થાનું બાકી લ્હેણું નથી, તથા મંડળીની તા. ૩૦/૬/૯૩ ની વાર્ષિક સાધારણ સભાના ઠરાવ નં. ૩ થી મંડળીને સર્વાનુમતે ફડચામાં લઈ જવા ઠરાવેલ છે. જેથી મંડળીને ફડચામાં લઈ જવામાં આવે તો તેઓને કોઈ વાંધો કે વિરોધ નથી.

ઉપરોકત આમુખ તેમજ પ્રસ્તાવના તેમજ મંડળીના પ્રતિનિધિ દ્વારા થયેલ રજુઆતની વિગતો ધ્યાને લેતા નીચે મુજબ ફડચાનો વચગાળાનો આદેશ કરવામાં આવે છે.

-: વચગાળાનો આદેશ :-

ધી ગંજી ખેડૂત કો. ઓપ. હાઉસીંગ સોસાયટી લી., મુ. તા. વિસનગર, જિ. મહેસાણાની સંસ્થા સહકારી કાયદાધીન રજીસ્ટર્ડ નં. ૩૯૨૦, તા. ૨૪/૧૧/૧૯૯૪ થી નોંધવામાં આવેલ. તેને સહકારી કાયદો સને ૧૯૬૧ ની કલમ-૧૦૭(૧) ના ખંડ : ક, ગ, (૨) (૪) અન્વયે આથી ફડચામાં લઇ જવામાં આવે છે. તથા સદરહુ કાયદાની કલમ-૧૦૮ (૧) અન્વયે ફડચા અધિકારી તરીકે સહકારી અધિકારી (ફડચો), મહેસાણાની નિમણુંક કરવામાં આવે છે.

નોંધ :- ઉપરોક્ત વચગાળાના હુકમ સામે મંડળીને કોઇ રજુઆત કે ખુલાસો કરવો હોય તો, સદર હુકમ નીકળ્યા તારીખથી એક માસની મુદતમાં આ કચેરીને મોકલી આપવાનું જણાવવામાં આવે છે.

મહેસાણા, તારીખ ૧લી મે, ૨૦૦૪.

વંચાણે લીધા :-

(૧) ધી વસુંધરા કો. ઓપ. હાઉસીંગ સોસાયટી લી., મુ. તા. વિસનગરની તા. ૧૧/૪/૦૪ પત્રથી રજુ થયેલ મંડળીને ફડચામાં લઈ જવા અંગેની દરખાસ્ત.

(૨) ગુજરાત સહકારી મંડળીઓ અધિનિયમ, ૧૯૬૧ અન્વયેની કલમ-૧૦૭ ની જોગવાઈઓ.

પ્રસ્તાવના

જા. નં. ઉખસ/ફડચ/૦૧/ખ/૫૫૭/૨૦૦૪.–ધી ગુજરાત સહકારી મંડળીઓ અધિનિયમ, ૧૯૬૧ અન્વયે વસુંધરા કો. ઓપ. હાઉસીંગ સોસાયટી લી., મુ. તા. વિસનગર, જિ. મહેસાણા નોંધાયેલ સહકારી સંસ્થા છે. (જેનો હવે પછી અહીયાં ''મંડળી'' તરીકે ઉલ્લેખ કરાયેલ છે.) સદર મંડળીનો નોંધણી નં. ઘ-૧૬૧૫, તા. ૨૦/૫/૧૯૬૬ છે.

ઉપરોકત આમુખ-૧ મુજબ સદર મંડળીએ તેની તા. ૧૧/૪/૦૪

ના પત્રથી મોકલી આપેલ દરખાસ્ત મુજબ સદર સંસ્થાની તા. ૧૧/૪/૦૪ના રોજ મળેલ સાધારણ સભાના ઠરાવ નં. ૧ થી મંડળીને ફડચામાં લઈ જવા ઠરાવ કરેલ છે. મંડળીને તેના પેટા-નિયમના ઉદ્દેશો મુજબની કામગીરી બજાવેલ છે, તથા મંડળીના સભાસદોએ પોતપોતાની રીતે તેમના મકાનનો વહીવટી ખર્ચની કામગીરી કરેલ છે. મંડળી પાસે સરકારશ્રીનું કે અન્ય કોઈ સંસ્થાનું કોઈપણ જાતનું લ્હેણું બાકી નથી, તેમજ મંડળીના હેતુ મુજબ મકાનોનું બાંધકામ પૂર્ણ થયેલ હોઈ, મંડળીને ચાલુ રાખવી સભ્યોના હિતોમાં ન હોઈ, મંડળીને સ્વેચ્છાએ ફડચામાં લઈ જવા સર્વાનુમતે ઠરાવ કરેલ છે.

આમ, ઉપરોક્ત આમુખ તેમજ પ્રસ્તાવનાની વિગતો ધ્યાને લેતાં, નીચે મુજબ ફડચાનો વચગાળાનો આદેશ કરવામાં આવે છે.

-: વચગાળાનો આદેશ :-

ધી વસુંધરા કો. ઓપ. હાઉસીંગ સોસાયટી લી., મુ. તા. વિસનગર, જિ. મહેસાણાની સંસ્થા સહકારી કાયદાધીન રજીસ્ટર્ડ નં. ઘ-૧૬૧૫, તા. ૨૦/૫/૧૯૬૬ થી નોંધવામાં આવેલ. તેને સહકારી કાયદો સને ૧૯૬૧ ની કલમ-૧૦૭ (૧) ના ખંડ : ક, ગ, (૨) (૪) અન્વયે આથી ફડચામાં લઈ જવામાં આવે છ. તથા સદરહુ કાયદાની કલમ-૧૦૮ (૧) અન્વયે ફડચા અધિકારી તરીકે સહકારી અધિકારી (ફડચો), મહેસાણાની નિમણુંક કરવામાં આવે છે.

નોંધ :- ઉપરોક્ત વચગાળાના હુકમ સામે મંડળીને કોઇ રજુઆત કે ખુલાસો કરવો હોય તો, સદર હુકમ નીકળ્યા તારીખથી એક માસની મુદતમાં આ કચેરીને મોકલી આપવાનું જણાવવામાં આવે છે.

મહેસાણા, તારીખ ૧લી મે, ૨૦૦૪.

વંચાણે લીધા :-

(૧) શ્રી સબ-ઓડિટર, સ. મં., વિજાપુરના તા. ૧/૪/૦૨ થી તા. ૩૧/૩/૦૩ સુધીના સમયની અન્વેષણ નોંધ.

(૨) અત્રેની કચેરીના પત્ર ક્રમાંક : ગસભ/૦૧/ક/૪૪૪/૦૪, તા. ૧૮/૩/૦૪ થી પાઠવેલ કારણદર્શક નોટીસ.

(૩) ગુજરાત સહકારી મંડળીઓ અધિનિયમ, ૧૯૬૧ અન્વયેની કલમ-૧૦૭ ની જોગવાઈઓ.

પ્રસ્તાવના

જા. નં. ગસભ/ફડચ/૦૧/ક/૬૨૦/૨૦૦૪.—ધી ગુજરાત સહકારી મંડળીઓ અધિનિયમ, ૧૯૬૧ અન્વયે ધી સરદાર કો. ઓપ. કન્ઝયુમર્સ સ્ટોર્સ લી., મુ. તા. વિજાપુર, જિ. મહેસાણા નોંધાયેલ સહકારી સંસ્થા છે. (જેનો હવે પછી અહીયાં ''મંડળી'' તરીકે ઉલ્લેખ કરાયેલ છે.) સદર મંડળીનો નોંધણી નં. ભ-૩૯૨૩, તા. ૯/૧/૧૯૯૫ છે.

ઉપરોક્ત આમુખ-૧માં જણાવ્યા મુજબ સદર મંડળીનું તા. ૧/૪/૦૨ થી તા. ૩૧/૩/૦૩ સુધીના સમયનું અન્વેષણ સબ-ઓડિટર, સ. મં., વિજાપુરને સુપ્રત થતાં, તેઓએ સદર મંડળીનું ઓડિટ પૂર્ણ કરી, ઓડિટ નોંધ અત્રે મોકલી આપેલ છે. જેની ચકાસણી કરી તે ઓડિટ નોંધ આધીન સદર મંડળીને અત્રેની કચેરીના પત્ર ક્રમાંક ગસભ/૦૧/ક/૪૪૪/૨૦૦૪, તા. ૧૮/૩/૨૦૦૪ થી કારણદર્શક નોટીસ પાઠવેલ હતી.

જેમાં મુદ્દા નં. ૧ થી ૬ બાબતે મંડળીને રજુઆત કરવા સુનાવણી રાખવામાં આવેલ હતી. જેની બજવણી થયેલ છે. મંડળી તરફથી સુનાવણી તારીખે મંડળીના પ્રતિનિધિ હાજર રહેલ નથી.

આમ, મંડળીને રજુઆત કરવા અત્રેથી તા. ૫/૪/૦૪ તથા તા. ૨૬/૪/૦૪ના રોજ વ્યાજબી તક પુરી પાડવા છતાં, મંડળી દ્વારા રજુઆત કરાયેલ નથી.

આમ, ઉપરોક્ત તમામ બાબતોને જોતા સદર મંડળીને નીચેના કારણોસર ફડચામાં લઈ જવી કાનૂની રીતે વ્યાજબી જણાય છે.

(૧) મંડળીએ તા. ૧/૭/૯૯ થી તા. ૩૧/૩/૦૧ તથા અગાઉના ઓડિટ મેમાની ખામીઓની દુરસ્તી નહી કરીને સહકારી કાયદાની કલમ-૮૫ નો ભંગ કરેલ છે.

(૨) મંડળીની તા. ૧/૭/૯૯ થી પોતાના પેટા-નિયમોના ઉદ્દેશો પ્રમાણે કોઈ પ્રવૃત્તિ કરેલ નથી.

(૩) પેટા-નિયમ મુજબ વ્ય. કમીટીની બેઠકો નિયમિત બોલાવેલ નથી.

(૪) હાથ ઉપરની સિલક સંભાળતા ઈસમની જવાબદારીના પ્રમાણમાં જામીનખત મેળવેલ નથી.

(૫) મંડળીએ છેલ્લા ચાર વર્ષથી પેટા-નિયમ મુજબની એકપણ પ્રવૃત્તિ હાથ ધરેલ નથી. જેને લઈને ચોખ્ખી ખોટમાં ઉત્તરોત્તર વધારો થતો જાય છે.

(૬) મંડળીએ શેર રજીસ્ટર, વ્ય. શેર ખાતાવહી જેવા અગત્યના રજીસ્ટરો નિભાવેલ નથી.

ઉપરોક્ત આમુખ તેમજ પ્રસ્તાવનાની વિગતો ધ્યાને લેતાં, નીચે મુજબ ફડચાનો વચગાળાનો આદેશ કરવામાં આવે છે.

-: વચગાળાનો આદેશ :-

ધી સરદાર કો. ઓપ. કન્ઝયુમર્સ સ્ટોર્સ લી., મુ. તા. વિજાપુર, જિ. મહેસાણાની સંસ્થા સહકારી કાયદાધીન રજીસ્ટર્ડ નં. ભ-૩૯૨૩, તા. ૯/૧/૧૯૯૫ થી નોંધવામાં આવેલ. તેને સહકારી કાયદો સને ૧૯૬૧ ની કલમ-૧૦૭ (૧) ના ખંડ : ક, ગ, (૨) (૪) અન્વયે આથી ફડચામાં લઈ જવામાં આવે છે. તથા સદરહુ કાયદાની કલમ-૧૦૮ (૧) અન્વયે ફડચા અધિકારી તરીકે શ્રી સી. એ. પટેલ, મદદનીશ સહકારી અધિકારી, લગત કચેરીની નિમણુંક કરવામાં આવે છે.

નોંધ :- ઉપરોક્ત વચગાળાના હુકમ સામે મંડળીને કોઇ રજુઆત કે ખુલાસો કરવો હોય તો, સદર હુકમ નીકળ્યા તારીખથી એક માસની મુદતમાં આ કચેરીને મોકલી આપવાનું જણાવવામાં આવે છે.

મહેસાણા, તારીખ ૪થી મે, ૨૦૦૪.

એચ. એન. પટેલ,
જિલ્લા રજિસ્ટ્રાર,
સહકારી મંડળીઓ, મહેસાણા.

INDEX

વંચાણે લીધા :-

(૧) ઓડીટર ગ્રેડ-૨ સ. મં. વિજાપુરનો તા. ૧-૮-૦૩નો અહેવાલ.

(૨) અત્રેના પત્ર નં. ઉખસ / ફડચ / ૦૧ / ક /૨૬૦૭ /૨૦૦૩ / તા. ૧૯-૧૧-૦૩ ની ફડચા સંબંધી કારણદર્શક નોટીસ.

(૩) ધિ ગુજરાત સ. મં. અધિનિયમ, ૧૯૬૧ની કલમ-૧૦૭ ની જોગવાઈઓ.

પ્રસ્તાવના

જા. નં. ઉખસ/ફડચ/૦૧/ક/૬૪૨/૨૦૦૪.–ધિ અમરદિપ કો. ઓપ. હાઉસીંગ સોસાયટી લી., મું. પાટણ તા. પાટણ જિ. પાટણ નોંધણી નં. ઘ-૧૦૯૩૧ તા. ૧૩-૩-૧૯૮૫ થી નોંધાયેલ સહકારી મંડળી છે.

ઓડીટર ગ્રેડ-૨ સહકારી મંડળીઓ વિજાપુરે સદર મંડળીનું ઓડીટ તા. ૧-૭-૧૯૯૪થી તા. ૩૧-૩-૨૦૦૩ ના સમયનું હાથ ધરેલ તેમના તરફથી સદર મંડળીને ફડચામાં લઈ જવાનો ખાસ અહેવાલ આમુખ-૧ના પત્રથી અત્રે રજુ થયેલ છે. સદર અહેવાલ સંબંધે આમુખ-૨થી કારણદર્શક નોટીસ પાઠવેલ હતી જેમાં જણાવેલ મુદ્દાઓનો ઉલ્લેખ કરેલ હતો.

(૧) મંડળી તેના મંજુર થયેલ પેટા-કાયદાની કલમ-૨ (૨) માં જણાવેલ મુખ્ય ઉદેશો મુજબ કામગીરી કરતી નથી.

(૨) ઓડીટ અહેવાલની દુરસ્તી કરેલ નથી. કલમ-૮૫નો ભંગ કરેલ છે. ઓડીટ ખામીઓની દુરસ્તી કરવામાં વ્યવસ્થાપક સમિતિ નિષ્ફળ ગયેલ છે.

(૩) મંડળીની વાર્ષિક સામાન્ય સભા તા. ૨૨-૯-૧૯૯૬ પછી એકપણ વા. સા.સભા મળેલ નથી. કલમ-૭૭નો ભંગ થયેલ છે. સભાસદોને સંસ્થા ચાલુ રાખવામાં કોઈ રસ નથી.

(૪) પેટા-નિયમ મુજબ કારોબારી સમિતિની સભાઓ મળતી નથી.

(૫) તા. ૨૪-૩-૧૯૯૭ પછી વ્યવસ્થાપક સમિતિની એકપણ સભા મળેલ નથી.

(૬) રોજમેળમાં તથા ખર્ચના વાઉચરોમાં મંજુરી બદલ પ્રમુખશ્રીની સહીઓ થયેલ નથી, આંતરિક અંકુશ રહેવા પામેલ નથી.

(૭) મંડળીમાં નુકશાન વધારે છે. ફંડોનું ધોવાણ થયેલ છે. મંડળી વધારે સમય ચાલુ રહે તો સભાસદને ઘણું નુકશાન થાય તેમ છે.

(૮) મંડળીમાં અગત્યનાં રજિસ્ટરો જેવા કે શેર રજિસ્ટર, શેર ટ્રાન્સફર રજિસ્ટર સભાસદ રજિસ્ટર જમીનફાળા રજિસ્ટર બાંધકામ રજિસ્ટર નિભાવેલ નથી.

(૯) મંડળીમાં હાલ સ્થગિત છે. ઓડીટ વર્ગ "ડ" છે.

ઉક્ત કારણોસર મંડળીને ફડચામાં લઈ જતા અગાઉ પત્ર નં. ઉખસ/ફડચ/૦૧/ક/૨૬૦૭/૦૩ તા. ૧૯-૧૧-૦૩ થી કારણદર્શક નોટીસ પાઠવી તા. ૮-૧૨-૦૩ના રોજ હાજર રહી રજુઆત કરવા જણાવેલ હતું પરંતુ મંડળી તરફથી કોઈપણ જાતની રજુઆત થયેલ નથી. આમ મંડળીના કાર્યવાહકોને મંડળી ચલાવવામાં કોઈ રસ જણાતો નથી જેથી સભાસદોના હિતમાં નીચે મુજબ વચગાળાનો ફડચાનો આદેશ કરવામાં આવે છે.

-: વચગાળાનો આદેશ :-

ધિ અમરદિપ કો. ઓપ. હાઉસીંગ સોસાયટી લી., મું. પાટણ તા. પાટણ જિ. પાટણ નોંધણી નં. ઘ-૧૦૯૩૧, તા. ૧૩/૩/૧૯૮૫ થી નોંધવામાં આવેલ છે. તેને સને ૧૯૬૧ ના ગુજરાત સ. મં. અધિનિયમ કલમ-૧૦૭ (૧), (૨) અને (૪) અન્વયે આથી ફડચામાં લઇ જવાનો વચગાળાનો આદેશ કરવામાં આવે છે. તથા સદર કાયદાની કલમ-૧૦૮ (૧) અન્વયે ફડચા અધિકારી તરીકે સહકારી અધિકારી (ફડચો) લગત આ કચેરીની નિમણુંક કરવામાં આવે છે.

નોંધ :- ઉક્ત વચગાળાના હુકમ સામે મંડળીએ કોઇ રજુઆત કે ખુલાસો કરવો હોય તો, આ હુકમ નીકળ્યા તારીખથી એક માસની મુદતમાં આ કચેરીએ મોકલી આપવા કે રૂબરૂ રજુઆત કરવા જણાવવામાં આવે છે, જો તેમ કરવામાં ચૂક થશે તો સદર હુકમને બહાલી આપતો કલમ-૧૦૭(૩) હેઠળ અંતિમ આદેશ કરવામાં આવશે જેની નોંધ લેશો.

પાટણ, તારીખ ૩૦મી એપ્રિલ, ૨૦૦૪.

વંચાણે લીધા :-

(૧) ધિ મહેસાણા ડી.સે.કો.ઓપ.બેંક લી., મહેસાણા તરફથી તા. ૩૦-૬-૦૩ના પત્રથી રજુ થયેલ દરખાસ્ત.

(૨) અત્રેના પત્ર નં. ઉખસ/ફડચ/૧૮૩૪/૨૦૦૩, તા. ૨૫-૭-૦૩ ની ફડચા સંબંધી કારણદર્શક નોટીસ.

(૩) અત્રેનો પત્ર નં. ઉખસ / ફડચ / ૦૧ / ક / ૨૬૦૮ / ૨૦૦૩, તા. ૧૯-૧૧-૦૩.

(૪) ગુજરાત સ. મં. અધિનિયમ, ૧૯૬૧ ની કલમ-૧૦૭ ની જોગવાઈઓ.

પ્રસ્તાવના

જા. નં. ઉખસ/ફડચ/૦૧/ક/૬૪૫/૨૦૦૪.–ધિ નોરતા વાંટા સેવા સહકારી મંડળી લી., મું. નોરતા વાંટા તા. પાટણ જિ. પાટણ નોંધણી નં. ૨૯૨૯૪, તા. ૭-૪-૧૯૬૦ થી નોંધાયેલ મર્યાદીત જવાબદારીવાળી સેવા સહકારી મંડળી છે.

ધી મહેસાણા ડી.સે.કો.ઓપ. બેંક લી., મહેસાણા તરફથી સદર મંડળીને ફડચામાં લઈ જવાની દરખાસ્ત આમુખ-૧ના પત્રથી અત્રે રજુ થયેલ છે. સદર દરખાસ્ત સંબંધે આમુખ-૨થી કારણદર્શક નોટીસ પાઠવેલ હતી. જેમાં નીચે જણાવેલ મુદ્દાઓનો ઉલ્લેખ કરેલ હતો.

(૧) મંડળી ઘણા વર્ષોથી સ્થગિત જેવી હાલતમાં છે.

(૨) છેલ્લા બે વર્ષથી ધિરાણ વસુલાતની પ્રવૃત્તિ થતી નથી.

(૩) કારોબારી સમિતિને મંડળી ચલાવવામાં રસ નથી.

(૪) કારોબારી સમિતિ સભ્યો અને પ્રમુખ-મંત્રી મુદ્દતવીતી બાકીદાર છે.

(૫) મંડળી છેલ્લા પાંચ વર્ષથી "ડ" વર્ગમાં છે.

(૬) મંડળીની ખોટમાં સતત વધારો થઈ રહેલ છે.

(૭) વસુલાત માટે કોઈ કાર્યવાહી થતી નથી.

(૮) મંડળીનો વહીવટ બરાબર નથી.

ઉક્ત કારણોસર મંડળીને ફડચામાં લઈ જતા અગાઉ પત્ર નં. ઉખસ/ફડચ/૧૮૩૪/૦૩, તા. ૨૫-૭-૦૩ થી કારણદર્શક નોટીસ પાઠવી તા. ૧૧-૮-૦૩ના રોજ હાજર રહી રજુઆત કરવા જણાવેલ હતું પરંતુ મંડળી તરફથી કોઈપણ જાતની રજુઆત ન થતાં આમુખ-૩ ના પત્રથી સ્મૃતિપત્ર પાઠવેલ, પરંતુ મંડળી તરફથી કોઈપણ જાતની રજુઆત થયેલ નથી. આમ મંડળીના કાર્યવાહકોને મંડળી ચલાવવામાં કોઈ રસ જણાતો નથી. જેથી સભાસદોના હિતમાં નીચે મુજબ વચગાળાનો ફડચાનો આદેશ કરવામાં આવે છે.

-: વચગાળાનો આદેશ :-

ધી નોરતા વાંટા સેવા સહકારી મંડળી લી., મું. નોરતા વાંટા તા. પાટણ જિ. પાટણ નોંધણી નં. ૨૯૨૯૪, તા. ૭/૪/૧૯૬૦ થી નોંધવામાં આવેલ છે. તેને સને ૧૯૬૧ ના ગુજરાત સ. મં. અધિનિયમ કલમ-૧૦૭ (૧), (૨) અને (૪) અન્વયે આથી ફડચામાં લઈ જવાનો વચગાળાનો આદેશ કરવામાં આવે છ. તથા સદર કાયદાની કલમ-૧૦૮ (૧) અન્વયે ફડચા અધિકારી તરીકે સહકારી અધિકારી (ફડચો) લગત આ કચેરીની નિમણુંક કરવામાં આવે છે.

નોંધ :- ઉક્ત વચગાળાના હુકમ સામે મંડળીએ કોઇ રજુઆત કે ખુલાસો કરવો હોય તો, આ હુકમ નીકળ્યા તારીખથી એક માસની મુદતમાં આ કચેરીએ મોકલી આપવા કે રૂબરૂ રજુઆત કરવા જણાવવામાં આવે છે, જો તેમ કરવામાં ચૂક થશે તો સદર હુકમને બહાલી આપતો કલમ-૧૦૭(૩) હેઠળ અંતિમ આદેશ કરવામાં આવશે જેની નોંધ લેશો.

પાટણ, તારીખ ૩૦મી એપ્રિલ, ૨૦૦૪.

વંચાણે લીધા :-

(૧) અત્રેની કચેરીના તા. ૨૦-૨-૨૦૦૪ના હુકમ નંબર ઉખસ/ ફડચ /૦૧/ક/૨૧૦/૨૦૦૪ થી કરવામાં આવેલ ફડચા અંગેનો વચગાળાનો આદેશ.

(૨) ધિ ગુજરાત રાજ્ય સહકારી મંડળી અધિનિયમ, ૧૯૬૧ની કલમ-૧૦૭ ની જોગવાઈઓ.

હુકમ

જા. નં. ઉખસ/ફડચ/૦૧/ક-૩/૬૬૭/૨૦૦૪.–ધી ઉંદરા સેવા સહકારી મંડળી લી., મું. ઉંદરા, તા. પાટણ, જિ. પાટણ નોંધણી નં. ૧૨૧૮૨, તા. ૧૮/૧૦/૧૯૭૩ ને અત્રેની કચેરીના આમુખ (૧) વાળા હુકમથી ફડચામાં લઈ જવાનો વચગાળાનો આદેશ આપવામાં આવેલ છે. જેને "ધિ ગુજરાત રાજ્ય સહકારી મંડળી અધિનિયમ-૧૯૬૧ ની કલમ-૧૦૭(૩)" હેઠળ બહાલી આપતો મંડળીને ફડચામાં લઈ જવાનો અંતિમ આદેશ આપવામાં આવે છે. અને આ અંગે નિમાયેલ ફડચા અધિકારીશ્રી સહકારી અધિકારી (ફડચો) લગત આ કચેરીએ ફડચાની કામગીરી આ આદેશની તારીખથી નિયત મુદતમાં પૂર્ણ કરવાની રહેશે. તેમજ ફડચા ફી નિયત ધોરણે સરકારશ્રીમાં જમા કરાવવાની રહેશે.

પાટણ, તારીખ ૩૦મી એપ્રિલ, ૨૦૦૪.

કે. પી. ત્રિવેદી,
જિલ્લા રજિસ્ટ્રાર,
સહકારી મંડળીઓ, પાટણ.

નંબર નધણ/ગ-૨/સે.દુધ./૩૩૭૭૯/૧૦૬/૨૦૦૪.–આથી જાહેર કરે છે કે વડદલા દૂધ ઉત્પાદક સહકારી મંડળી લિમીટેડ, મર્યાદિત સ્થળ વડદલા, તાલુકો સાવલી, જીલ્લો વડોદરા.

સને ૧૯૬૨નો ગુજરાત કાયદો (ગુજરાત સહકારી મંડળીઓનો કાયદો ૧૯૬૧)ની કલમ-૯ અન્વયે આજરોજ નોંધવામાં આવી છે.

વડોદરા, તારીખ ૨૯મી એપ્રિલ, ૨૦૦૪.

વંચાણે લીધા :-

(૧) ગુજરાત સહકારી મંડળી અધિનિયમ, ૧૯૬૧ની કલમ-૮૧ ની જોગવાઈ.

(૨) અત્રેની કચેરીના મદદનીશ સહકારી અધિકારીનો તા. ૧૯-૧-૨૦૦૪ નો તપાસ અહેવાલ.

(૩) અત્રેની કચેરીની તા. ૫-૨-૨૦૦૪ ની કારણદર્શક નોટીસ ક્રમાંક વહટ/૦૧/ઘ.૨/૩૩/૨૦૦૪.

જા. નં. વહટ/૦૧/ઘ.૧/૧૨૮/૨૦૦૪.-ધી આદિત્ય કો. ઓપ. ક્રેડીટ સોસાયટી લી., મુ. ડભોઈ, તા. ડભોઈ, જિ. વડોદરાએ ગુજરાત સહકારી મંડળી અધિનિયમ, ૧૯૬૧ હેઠળ નોંધાયેલ મંડળી છે. જેનો હવે પછી આ કામે "મંડળી" તરીકે ઉલ્લેખ કરવામાં આવેલ છે.

સદરહું મંડળીના સભાસદોની અરજીના અનુસંધાને અત્રેની કચેરીના મદદનીશ સહકારી અધિકારીએ તપાસ કરી, આમુખ (૨) થી જણાવેલ તપાસ અહેવાલ મુજબ નીચેના કારણોસર વહીવટદાર નિમવા ભલામણ કરેલ છે.

(૧) કમીટી સભ્યોની પેટા-નિયમ મુજબ જવાબદારી છે કે, લોનની વસુલાત કરવી અને થાપણદારની મુદત પુરી થયે, તેને રકમ ચૂકવવી, પરંતુ સદર મંડળીના કમીટી સભ્યો પોતે જ ધિરાણ લઈને ભરતા નથી અને અન્ય ધિરાણની વસુલાત મળતી નથી. તેમ જણાવી થાપણદારોને મુદત પૂર્ણ થવા છતાં રકમ ચૂકવતા નથી.

(૨) તારીખ ૧-૪-૨૦૦૩ પછીની બોર્ડ મીટીંગની ઠરાવ બુક લખવામાં આવેલ નથી. આથી ખરેખર પેટા-નિયમ મુજબ દર માસે મીટીંગ મળતી હોય તેમ જણાતું નથી.

(૩) સહકારી કાયદાની કલમ-૭૭ મુજબ હિસાબી વર્ષ પૂર્ણ થયે દિન-૯૦માં વાર્ષિક સાધારણ સભા બોલાવવાની છે. સદર મંડળીમાં સને ૨૦૦૨-૨૦૦૩ના વર્ષની વાર્ષિક સાધારણ સભા હજુ સુધી ન બોલાવી, સહકારી કાયદાની કલમ-૭૭ નો ભંગ કરેલ છે.

(૪) તારીખ ૩૧-૩-૨૦૦૩ ના વર્ષનું સરવૈયુ હજુ સુધી બનાવેલ નથી. કે વાર્ષિક અહેવાલ પ્રસિદ્ધ કરેલ નથી કે સભાસદોને પહોંચાડેલ નથી.

(૫) સને ૨૦૦૧-૨૦૦૨ વર્ષના ઓડીટ મેમાની દુરસ્તી કરી, દુરસ્તી રાપોર્ટ જે તે ઓડીટરને મોકલેલ નથી. જેથી સહકારી કાયદાની કલમ-૮૫ નો ભંગ કરેલ છે.

(૬) મંડળીમાં છેલ્લા છ માસથી ધિરાણની કામગીરી બંધ છે. આથી ઉદ્દેશો મુજબની કામગીરી થતી નથી.

આમ, ઉપરોક્ત વિગતો જોતાં મંડળીનો વહીવટ સહકારી કાયદા કાનુન અને પેટાનિયમ મુજબ ચાલતો ન હોઈ અને આ પરિસ્થિતિ છેલ્લા ઘણા સમયનું ચાલુ હોઈ અને મંડળીના વહીવટકર્તાઓએ કાયદો અને પેટા નિયમોનુસારની કાર્યવાહી કરવામાં બેદરકાર રહી, પોતાની ફરજ બજાવવાનું ચૂકેલ છે. જેથી સભાસદોના હિતોને નુકશાનકર્તા હોઈ, વહીવટદારની નિમણુંક કરવાનું તારણ ઉપસ્થિત થતાં અત્રેની કચેરીની તા. ૫-૨-૨૦૦૪ ની કારણદર્શક નોટીસથી તા. ૨૩-૨-૨૦૦૪ ના રોજ હાજર રહી રજુઆત કરવા જણાવતાં મુદ્દતો માંગતા છેવટે તા. ૫-૪-૨૦૦૪ ની સુનાવણીમાં મંડળીના વ્યવસ્થાપક સમિતિ સભ્યોએ રૂબરૂમાં મંડળીમાં વહીવટદાર નિમવા સંમતિ આપેલ.

આમ, ઉપરોક્ત વિગતો જોતાં મંડળીમાં સહકારી કાયદા કાનુન અને પેટાનિયમોનો ભંગ થયેલ હોઈ, ગુજરાત સહકારી મંડળી અધિનિયમ-૧૯૬૧ ની કલમ-૮૧ હેઠળ નીચે મુજબનો હુકમ કરવામાં આવે છે.

હુકમ

હું ડી. જી. દલાલ, જિલ્લા રજિસ્ટ્રાર, સહકારી મંડળીઓ, વડોદરાને ગુજરાત સહકારી મંડળી અધિનિયમ-૧૯૬૧ની કલમ-૮૧ અન્વયે પ્રાપ્ત થયેલ સત્તાની રૂએ ધી આદિત્ય કો. ઓપ. ક્રેડીટ સોસાયટી લી., મુ. ડભોઈ, તા. ડભોઈ, જિ. વડોદરાની વ્યવસ્થાપક સમિતિને પ્રાથમિક તબક્કે વહીવટદાર વહીવટ સંભાળે, તે તારીખથી એક વર્ષ માટે બરતરફ કરવાનો હુકમ કરું છું. મજકૂર કાયદાની કલમ-૮૧ અનુસાર નીચેની શરતોને આધિન રહીને વહીવટદાર તરીકે શ્રી આર. એન. બ્રહ્મભટ્ટની નિમણુંક કરવામાં આવે છે.

(૧) મંડળીના રોજબરોજના કામકાજ અંગેનો તેમજ વહીવટદારશ્રીનો મુસાફરી ખર્ચ મંડળીના ભંડોળમાંથી પાડવાનો રહેશે.

(૨) નિમણુંક દરમ્યાન મંડળીની વ્યવસ્થાપક સમિતિના તમામ હક્કો ભોગવવા અને મંડળીની તમામ કામગીરી અત્રેની દેખરેખ અને સંમતિ હેઠળ કરવાની રહેશે.

(૩) વહીવટદારે મંડળીનો પ્રગતિ અહેવાલ અને હિસાબી પત્રકો દર માસે આ કચેરીને રજુ કરવાના રહેશે.

(૪) વહીવટદારે વહીવટી સમય પુરો થયેથી ચુંટણી કરી નવીન કમીટીની રચના કરી, ચાર્જ સુપ્રત કરવાનો રહેશે, નહીં તો ત્રણ માસ અગાઉ મુદત વધારાની દરખાસ્ત મોકલવાની રહેશે.

વડોદરા, તારીખ ૩૦મી એપ્રિલ, ૨૦૦૪.

વંચાણે લીધા :-

(૧) ગુજરાત સહકારી મંડળી અધિનિયમ, ૧૯૬૧ની કલમ-૭૪ (ઘ).

(૨) મંડળીના વ્યવસ્થાપક સમિતિના સભ્યોનો તા. ૨૧-૪-૨૦૦૪ નો પત્ર.

જા. નં. વહટ/૦૧/ઘ.૧/૧૩૭/૬૫૦૭/૨૦૦૪.-ધી મર્કન્ટાઈલ કો. ઓપ. ક્રેડીટ સોસાયટી લી., વડોદરાએ ગુજરાત સહકારી મંડળી અધિનિયમ ૧૯૬૧ હેઠળ નોંધાયેલ સહકારી મંડળી છે. જેનો હવે પછી આ કામે "મંડળી" તરીકે ઉલ્લેખ કરવામાં આવેલ છે.

આમુખ (૨) ના પત્રથી મંડળીના વ્યવસ્થાપક મંડળના સભ્યોએ સ્વૈચ્છિક રાજીનામા આપેલ છે. જેના કારણે મંડળીના વહીવટમાં શૂન્યાવકાશ સર્જાયેલ છે. ગુજરાત સહકારી મંડળી અધિનિયમ ૧૯૬૧ની કલમ-૭૪(ઘ) મુજબ જ્યારે વ્યવસ્થાપક સમીતી કામ કરતી બંધ થાય અને તે પરિસ્થિતિમાં કસ્ટોડીયનની નિમણુંક કરવાની થાય છે. આ સંજોગોમાં મંડળીનો વહીવટ ચલાવવા વચગાળાની વ્યવસ્થા તરીકે સહકારી કાયદાની કલમ-૭૪(ઘ) અન્વયે નીચે મુજબ હુકમ કરવામાં આવે છે.

હુકમ

હું, ડી. જી. દલાલ, જિલ્લા રજિસ્ટ્રાર, સહકારી મંડળીઓ, વડોદરાને ગુજરાત સહકારી મંડળી અધિનિયમ-૧૯૬૧ની કલમ-૭૪(ઘ) અન્વયે પ્રાપ્ત થયેલ સત્તાની રૂએ "ધી મર્કન્ટાઈલ કો. ઓપ. ક્રેડીટ સોસાયટી લી., વડોદરા" ની વ્યવસ્થાપક કમીટીને દુર કરી, કસ્ટોડીયન તરીકે શ્રી એલ. કે. પ્રજાપતિની મંડળીની વ્યવસ્થાપક સમિતિની ચૂંટણી ન થાય ત્યાં સુધી અગર મંડળીનો ચાર્જ સંભાળ્યા તારીખથી એક વર્ષની મુદત માટે બે માંથી જે વહેલું હોય તેટલા સમય માટે, નીચે જણાવેલ શરતોને આધિન નિમણુંક કરું છું.

(૧) સદર મુદત દરમ્યાન મંડળીની વ્યવસ્થાપક સમિતિની ચૂંટણી કરી ચાર્જ સુપ્રત કરવાનો રહેશે.

(૨) મંડળીની કામગીરી અત્રેની કચેરીના નિયંત્રણ હેઠળ અને વખતોવખત આપવામાં આવે તેવી સુચનાઓને આધીન રહીને કરવાનો રહેશે.

(૩) કસ્ટોડીયન દ્વારા કરવામાં આવેલ તમામ કાર્ય નવી ચૂંટાયેલ સમિતિને બંધનકર્તા રહેશે.

(૪) મંડળીની કામગીરી નીતિ વિષયક નિર્ણય લેતાં પહેલા અત્રેની કચેરીની પૂર્વ મંજૂરી મેળવવાની રહેશે.

(૫) મંડળીનો રોજબરોજનો ચાલુ ખર્ચ તેમજ મુસાફરી ખર્ચ રાબેતા મુજબ મંડળીના ભંડોળમાંથી ચૂકવવાનો રહેશે.

(૬) મંડળીનો માસિક પ્રગતિ અહેવાલ નિયમિત રીતે મોકલવાનો રહેશે તેમજ મંડળીના અને સભાસદોના હિતમાં કામગીરી કરવાની રહેશે.

(૭) કસ્ટોડીયને મંડળીનો વહીવટ કાયદા-કાનુન અને પેટાનિયમ મુજબ કરવાનો રહેશે.

(૮) મંડળીના કાર્યાલય ઉપર કસ્ટોડીયને નિયત સમયે હાજરી આપવાની રહેશે.

INDEX

ના પત્રથી મોકલી આપેલ દરખાસ્ત મુજબ સદર સંસ્થાની તા. ૧૧/૪/૦૪ના રોજ મળેલ સાધારણ સભાના ઠરાવ નં. ૧ થી મંડળીને ફડચામાં લઈ જવા ઠરાવ કરેલ છે. મંડળીને તેના પેટા-નિયમના ઉદ્દેશો મુજબની કામગીરી બજાવેલ છે, તથા મંડળીના સભાસદોએ પોતપોતાની રીતે તેમના મકાનનો વહીવટી ખર્ચની કામગીરી કરેલ છે. મંડળી પાસે સરકારશ્રીનું કે અન્ય કોઈ સંસ્થાનું કોઈપણ જાતનું લ્હેણું બાકી નથી, તેમજ મંડળીના હેતુ મુજબ મકાનોનું બાંધકામ પૂર્ણ થયેલ હોઈ, મંડળીને ચાલુ રાખવી સભ્યોના હિતોમાં ન હોઈ, મંડળીને સ્વેચ્છાએ ફડચામાં લઈ જવા સર્વાનુમતે ઠરાવ કરેલ છે.

આમ, ઉપરોક્ત આમુખ તેમજ પ્રસ્તાવનાની વિગતો ધ્યાને લેતાં, નીચે મુજબ ફડચાનો વચગાળાનો આદેશ કરવામાં આવે છે.

-: વચગાળાનો આદેશ :-

ધી વસુંધરા કો. ઓપ. હાઉસીંગ સોસાયટી લી., મુ. તા. વિસનગર, જિ. મહેસાણાની સંસ્થા સહકારી કાયદાધીન રજીસ્ટર્ડ નં. ઘ-૧૬૧૫, તા. ૨૦/૫/૧૯૬૬ થી નોંધવામાં આવેલ. તેને સહકારી કાયદો સને ૧૯૬૧ ની કલમ-૧૦૭ (૧) ના ખંડ : ક, ગ, (૨) (૪) અન્વયે આથી ફડચામાં લઇ જવામાં આવે છે. તથા સદરહુ કાયદાની કલમ-૧૦૮ (૧) અન્વયે ફડચા અધિકારી તરીકે સહકારી અધિકારી (ફડચો), મહેસાણાની નિમણુંક કરવામાં આવે છે.

નોંધ :- ઉપરોક્ત વચગાળાના હુકમ સામે મંડળીને કોઇ રજુઆત કે ખુલાસો કરવો હોય તો, સદર હુકમ નીકળ્યા તારીખથી એક માસની મુદતમાં આ કચેરીને મોકલી આપવાનું જણાવવામાં આવે છે.

મહેસાણા, તારીખ ૧લી મે, ૨૦૦૪.

વંચાણે લીધા :-

(૧) શ્રી સબ-ઓડિટર, સ. મં., વિજાપુરના તા. ૧/૪/૦૨ થી તા. ૩૧/૩/૦૩ સુધીના સમયની અન્વેષણ નોંધ.

(૨) અત્રેની કચેરીના પત્ર ક્રમાંક : ગસભ/૦૧/ક/૪૪૪/૦૪, તા. ૧૮/૩/૦૪ થી પાઠવેલ કારણદર્શક નોટીસ.

(૩) ગુજરાત સહકારી મંડળીઓ અધિનિયમ, ૧૯૬૧ અન્વયેની કલમ-૧૦૭ ની જોગવાઈઓ.

પ્રસ્તાવના

જા. નં. ગસભ/ફડચ/૦૧/ક/૬૨૦/૨૦૦૪.–ધી ગુજરાત સહકારી મંડળીઓ અધિનિયમ, ૧૯૬૧ અન્વયે ધી સરદાર કો. ઓપ. કન્ઝયુમર્સ સ્ટોર્સ લી., મુ. તા. વિજાપુર, જિ. મહેસાણા નોંધાયેલ સહકારી સંસ્થા છે. (જેનો હવે પછી અહીયાં ''મંડળી'' તરીકે ઉલ્લેખ કરાયેલ છે.) સદર મંડળીનો નોંધણી નં. ભ-૩૯૨૩, તા. ૯/૧/૧૯૯૫ છે.

ઉપરોક્ત આમુખ-૧માં જણાવ્યા મુજબ સદર મંડળીનું તા. ૧/૪/૦૨ થી તા. ૩૧/૩/૦૩ સુધીના સમયનું અન્વેષણ સબ-ઓડિટર, સ. મં., વિજાપુરને સુપ્રત થતાં, તેઓએ સદર મંડળીનું ઓડિટ પૂર્ણ કરી, ઓડિટ નોંધ અત્રે મોકલી આપેલ છે. જેની ચકાસણી કરી તે ઓડિટ નોંધ આધીન સદર મંડળીને અત્રેની કચેરીના પત્ર ક્રમાંક ગસભ/૦૧/ક/૪૪૪/૨૦૦૪, તા. ૧૮/૩/૨૦૦૪ થી કારણદર્શક નોટીસ પાઠવેલ હતી.

જેમાં મુદ્દા નં. ૧ થી ૬ બાબતે મંડળીને રજુઆત કરવા સુનાવણી રાખવામાં આવેલ હતી. જેની બજવણી થયેલ છે. મંડળી તરફથી સુનાવણી તારીખે મંડળીના પ્રતિનિધિ હાજર રહેલ નથી.

આમ, મંડળીને રજુઆત કરવા અત્રેથી તા. ૫/૪/૦૪ તથા તા. ૨૬/૪/૦૪ના રોજ વ્યાજબી તક પુરી પાડવા છતાં, મંડળી દ્વારા રજુઆત કરાયેલ નથી.

આમ, ઉપરોક્ત તમામ બાબતોને જોતા સદર મંડળીને નીચેના કારણોસર ફડચામાં લઈ જવી કાનૂની રીતે વ્યાજબી જણાય છે.

(૧) મંડળીએ તા. ૧/૭/૯૯ થી તા. ૩૧/૩/૦૧ તથા અગાઉના ઓડિટ મેમાની ખામીઓની દુરસ્તી નહી કરીને સહકારી કાયદાની કલમ-૮૫ નો ભંગ કરેલ છે.

(૨) મંડળીની તા. ૧/૭/૯૯ થી પોતાના પેટા-નિયમોના ઉદ્દેશો પ્રમાણે કોઈ પ્રવૃત્તિ કરેલ નથી.

(૩) પેટા-નિયમ મુજબ વ્ય. કમીટીની બેઠકો નિયમિત બોલાવેલ નથી.

(૪) હાથ ઉપરની સિલક સંભાળતા ઈસમની જવાબદારીના પ્રમાણમાં જામીનખત મેળવેલ નથી.

(૫) મંડળીએ છેલ્લા ચાર વર્ષથી પેટા-નિયમ મુજબની એકપણ પ્રવૃત્તિ હાથ ધરેલ નથી. જેને લઈને ચોખ્ખી ખોટમાં ઉત્તરોત્તર વધારો થતો જાય છે.

(૬) મંડળીએ શેર રજીસ્ટર, વ્ય. શેર ખાતાવહી જેવા અગત્યના રજીસ્ટરો નિભાવેલ નથી.

ઉપરોક્ત આમુખ તેમજ પ્રસ્તાવનાની વિગતો ધ્યાને લેતાં, નીચે મુજબ ફડચાનો વચગાળાનો આદેશ કરવામાં આવે છે.

-: વચગાળાનો આદેશ :-

ધી સરદાર કો. ઓપ. કન્ઝયુમર્સ સ્ટોર્સ લી., મુ. તા. વિજાપુર, જિ. મહેસાણાની સંસ્થા સહકારી કાયદાધીન રજીસ્ટર્ડ નં. ભ-૩૯૨૩, તા. ૯/૧/૧૯૯૫ થી નોંધવામાં આવેલ. તેને સહકારી કાયદો સને ૧૯૬૧ ની કલમ-૧૦૭ (૧) ના ખંડ : ક, ગ, (૨) (૪) અન્વયે આથી ફડચામાં લઇ જવામાં આવે છે. તથા સદરહુ કાયદાની કલમ-૧૦૮ (૧) અન્વયે ફડચા અધિકારી તરીકે શ્રી સી. એ. પટેલ, મદદનીશ સહકારી અધિકારી, લગત કચેરીની નિમણુંક કરવામાં આવે છે.

નોંધ :- ઉપરોક્ત વચગાળાના હુકમ સામે મંડળીને કોઇ રજુઆત કે ખુલાસો કરવો હોય તો, સદર હુકમ નીકળ્યા તારીખથી એક માસની મુદતમાં આ કચેરીને મોકલી આપવાનું જણાવવામાં આવે છે.

મહેસાણા, તારીખ ૪થી મે, ૨૦૦૪.

એચ. એન. પટેલ,
જિલ્લા રજિસ્ટ્રાર,
સહકારી મંડળીઓ, મહેસાણા.

વંચાણે લીધા :-

(૧) ઓડીટર ગ્રેડ-૨ સ. મં. વિજાપુરનો તા. ૧-૮-૦૩નો અહેવાલ.

(૨) અત્રેના પત્ર નં. ઉખસ / ફડચ / ૦૧ / ક / ૨૬૦૭ / ૨૦૦૩ / તા. ૧૯-૧૧-૦૩ ની ફડચા સંબંધી કારણદર્શક નોટીસ.

(૩) ધિ ગુજરાત સ. મં. અધિનિયમ, ૧૯૬૧ની કલમ-૧૦૭ ની જોગવાઈઓ.

પ્રસ્તાવના

જા. નં. ઉખસ/ફડચ/૦૧/ક/૬૪૨/૨૦૦૪.–ધિ અમરદિપ કો. ઓપ. હાઉસીંગ સોસાયટી લી., મું. પાટણ તા. પાટણ જિ. પાટણ નોંધણી નં. ઘ-૧૦૯૩૧ તા. ૧૩-૩-૧૯૮૫ થી નોંધાયેલ સહકારી મંડળી છે.

ઓડીટર ગ્રેડ-૨ સહકારી મંડળીઓ વિજાપુરે સદર મંડળીનું ઓડીટ તા. ૧-૭-૧૯૯૪થી તા. ૩૧-૩-૨૦૦૩ ના સમયનું હાથ ધરેલ તેમના તરફથી સદર મંડળીને ફડચામાં લઈ જવાનો ખાસ અહેવાલ આમુખ-૧ના પત્રથી અત્રે રજુ થયેલ છે. સદર અહેવાલ સંબંધે આમુખ-૨થી કારણદર્શક નોટીસ પાઠવેલ હતી જેમાં જણાવેલ મુદ્દાઓનો ઉલ્લેખ કરેલ હતો.

(૧) મંડળી તેના મંજુર થયેલ પેટા-કાયદાની કલમ-૨ (૨) માં જણાવેલ મુખ્ય ઉદેશો મુજબ કામગીરી કરતી નથી.

(૨) ઓડીટ અહેવાલની દુરસ્તી કરેલ નથી. કલમ-૮૫નો ભંગ કરેલ છે. ઓડીટ ખામીઓની દુરસ્તી કરવામાં વ્યવસ્થાપક સમિતિ નિષ્ફળ ગયેલ છે.

(૩) મંડળીની વાર્ષિક સામાન્ય સભા તા. ૨૨-૯-૧૯૯૬ પછી એકપણ વા. સા.સભા મળેલ નથી. કલમ-૭૭નો ભંગ થયેલ છે. સભાસદોને સંસ્થા ચાલુ રાખવામાં કોઈ રસ નથી.

(૪) પેટા-નિયમ મુજબ કારોબારી સમિતિની સભાઓ મળતી નથી.

(૫) તા. ૨૪-૩-૧૯૯૭ પછી વ્યવસ્થાપક સમિતિની એકપણ સભા મળેલ નથી.

(૬) રોજમેળમાં તથા ખર્ચના વાઉચરોમાં મંજુરી બદલ પ્રમુખશ્રીની સહીઓ થયેલ નથી, આંતરિક અંકુશ રહેવા પામેલ નથી.

(૭) મંડળીમાં નુકશાન વધારે છે. ફંડોનું ધોવાણ થયેલ છે. મંડળી વધારે સમય ચાલુ રહે તો સભાસદને ઘણું નુકશાન થાય તેમ છે.

(૮) મંડળીમાં અગત્યનાં રજિસ્ટરો જેવા કે શેર રજિસ્ટર, શેર ટ્રાન્સફર રજિસ્ટર સભાસદ રજિસ્ટર જમીનફાળા રજિસ્ટર બાંધકામ રજિસ્ટર નિભાવેલ નથી.

(૯) મંડળીમાં હાલ સ્થગિત છે. ઓડીટ વર્ગ "ડ" છે.

ઉક્ત કારણોસર મંડળીને ફડચામાં લઈ જતા અગાઉ પત્ર નં. ઉખસ/ફડચ/૦૧/ક/૨૬૦૭/૦૩ તા. ૧૯-૧૧-૦૩ થી કારણદર્શક નોટીસ પાઠવી તા. ૮-૧૨-૦૩ના રોજ હાજર રહી રજુઆત કરવા જણાવેલ હતું પરંતુ મંડળી તરફથી કોઈપણ જાતની રજુઆત થયેલ નથી. આમ મંડળીના કાર્યવાહકોને મંડળી ચલાવવામાં કોઈ રસ જણાતો નથી જેથી સભાસદોના હિતમાં નીચે મુજબ વચગાળાનો ફડચાનો આદેશ કરવામાં આવે છે.

-: વચગાળાનો આદેશ :-

ધિ અમરદિપ કો. ઓપ. હાઉસીંગ સોસાયટી લી., મું. પાટણ તા. પાટણ જિ. પાટણ નોંધણી નં. ઘ-૧૦૯૩૧, તા. ૧૩/૩/૧૯૮૫ થી નોંધવામાં આવેલ છે. તેને સને ૧૯૬૧ ના ગુજરાત સ. મં. અધિનિયમ કલમ-૧૦૭ (૧), (૨) અને (૪) અન્વયે આથી ફડચામાં લઇ જવાનો વચગાળાનો આદેશ કરવામાં આવે છે. તથા સદર કાયદાની કલમ-૧૦૮ (૧) અન્વયે ફડચા અધિકારી તરીકે સહકારી અધિકારી (ફડચો) લગત આ કચેરીની નિમણુંક કરવામાં આવે છે.

નોંધ :- ઉક્ત વચગાળાના હુકમ સામે મંડળીએ કોઇ રજુઆત કે ખુલાસો કરવો હોય તો, આ હુકમ નીકળ્યા તારીખથી એક માસની મુદતમાં આ કચેરીએ મોકલી આપવા કે રૂબરૂ રજુઆત કરવા જણાવવામાં આવે છે, જો તેમ કરવામાં ચૂક થશે તો સદર હુકમને બહાલી આપતો કલમ-૧૦૭(૩) હેઠળ અંતિમ આદેશ કરવામાં આવશે જેની નોંધ લેશો.

પાટણ, તારીખ ૩૦મી એપ્રિલ, ૨૦૦૪.

વંચાણે લીધા :-

(૧) ધિ મહેસાણા ડી.સે.કો.ઓપ.બેંક લી., મહેસાણા તરફથી તા. ૩૦-૬-૦૩ના પત્રથી રજુ થયેલ દરખાસ્ત.

(૨) અત્રેના પત્ર નં. ઉખસ/ફડચ/૧૮૩૪/૨૦૦૩, તા. ૨૫-૭-૦૩ ની ફડચા સંબંધી કારણદર્શક નોટીસ.

(૩) અત્રેનો પત્ર નં. ઉખસ / ફડચ / ૦૧ / ક / ૨૬૦૮ / ૨૦૦૩, તા. ૧૯-૧૧-૦૩.

(૪) ગુજરાત સ. મં. અધિનિયમ, ૧૯૬૧ ની કલમ-૧૦૭ ની જોગવાઈઓ.

પ્રસ્તાવના

જા. નં. ઉખસ/ફડચ/૦૧/ક/૬૪૫/૨૦૦૪.–ધિ નોરતા વાંટા સેવા સહકારી મંડળી લી., મું. નોરતા વાંટા તા. પાટણ જિ. પાટણ નોંધણી નં. ૨૯૨૯૪, તા. ૭-૪-૧૯૬૦ થી નોંધાયેલ મર્યાદીત જવાબદારીવાળી સેવા સહકારી મંડળી છે.

ધી મહેસાણા ડી.સે.કો.ઓપ. બેંક લી., મહેસાણા તરફથી સદર મંડળીને ફડચામાં લઈ જવાની દરખાસ્ત આમુખ-૧ના પત્રથી અત્રે રજુ થયેલ છે. સદર દરખાસ્ત સંબંધે આમુખ-૨થી કારણદર્શક નોટીસ પાઠવેલ હતી. જેમાં નીચે જણાવેલ મુદ્દાઓનો ઉલ્લેખ કરેલ હતો.

(૧) મંડળી ઘણા વર્ષોથી સ્થગિત જેવી હાલતમાં છે.

(૨) છેલ્લા બે વર્ષથી ધિરાણ વસુલાતની પ્રવૃત્તિ થતી નથી.

(૩) કારોબારી સમિતિને મંડળી ચલાવવામાં રસ નથી.

(૪) કારોબારી સમિતિ સભ્યો અને પ્રમુખ-મંત્રી મુદ્દતવીતી બાકીદાર છે.

(૫) મંડળી છેલ્લા પાંચ વર્ષથી "ડ" વર્ગમાં છે.

(૬) મંડળીની ખોટમાં સતત વધારો થઈ રહેલ છે.

(૭) વસુલાત માટે કોઈ કાર્યવાહી થતી નથી.

(૮) મંડળીનો વહીવટ બરાબર નથી.

ઉક્ત કારણોસર મંડળીને ફડચામાં લઈ જતા અગાઉ પત્ર નં. ઉખસ/ફડચ/૧૮૩૪/૦૩, તા. ૨૫-૭-૦૩ થી કારણદર્શક નોટીસ પાઠવી તા. ૧૧-૮-૦૩ના રોજ હાજર રહી રજુઆત કરવા જણાવેલ હતું પરંતુ મંડળી તરફથી કોઈપણ જાતની રજુઆત ન થતાં આમુખ-૩ ના પત્રથી સ્મૃતિપત્ર પાઠવેલ, પરંતુ મંડળી તરફથી કોઈપણ જાતની રજુઆત થયેલ નથી. આમ મંડળીના કાર્યવાહકોને મંડળી ચલાવવામાં કોઈ રસ જણાતો નથી. જેથી સભાસદોના હિતમાં નીચે મુજબ વચગાળાનો ફડચાનો આદેશ કરવામાં આવે છે.

-: વચગાળાનો આદેશ :-

ધી નોરતા વાંટા સેવા સહકારી મંડળી લી., મું. નોરતા વાંટા તા. પાટણ જિ. પાટણ નોંધણી નં. ૨૯૨૯૪, તા. ૭/૪/૧૯૬૦ થી નોંધવામાં આવેલ છે. તેને સને ૧૯૬૧ ના ગુજરાત સ. મં. અધિનિયમ કલમ-૧૦૭ (૧), (૨) અને (૪) અન્વયે આથી ફડચામાં લઇ જવાનો વચગાળાનો આદેશ કરવામાં આવે છ. તથા સદર કાયદાની કલમ-૧૦૮ (૧) અન્વયે ફડચા અધિકારી તરીકે સહકારી અધિકારી (ફડચો) લગત આ કચેરીની નિમણુંક કરવામાં આવે છે.

નોંધ :- ઉક્ત વચગાળાના હુકમ સામે મંડળીએ કોઇ રજુઆત કે ખુલાસો કરવો હોય તો, આ હુકમ નીકળ્યા તારીખથી એક માસની મુદતમાં આ કચેરીએ મોકલી આપવા કે રૂબરૂ રજુઆત કરવા જણાવવામાં આવે છે, જો તેમ કરવામાં ચૂક થશે તો સદર હુકમને બહાલી આપતો કલમ-૧૦૭(૩) હેઠળ અંતિમ આદેશ કરવામાં આવશે જેની નોંધ લેશો.

પાટણ, તારીખ ૩૦મી એપ્રિલ, ૨૦૦૪.

વંચાણે લીધા :-

(૧) અત્રેની કચેરીના તા. ૨૦-૨-૨૦૦૪ના હુકમ નંબર ઉખસ/ ફડચ /૦૧/ક/૨૧૦/૨૦૦૪ થી કરવામાં આવેલ ફડચા અંગેનો વચગાળાનો આદેશ.

(૨) ધિ ગુજરાત રાજ્ય સહકારી મંડળી અધિનિયમ, ૧૯૬૧ની કલમ-૧૦૭ ની જોગવાઈઓ.

હુકમ

જા. નં. ઉખસ/ફડચ/૦૧/ક-૩/૬૬૭/૨૦૦૪.–ધી ઉંદરા સેવા સહકારી મંડળી લી., મું. ઉંદરા, તા. પાટણ, જિ. પાટણ નોંધણી નં. ૧૨૧૮૨, તા. ૧૮/૧૦/૧૯૭૩ ને અંત્રેની કચેરીના આમુખ (૧) વાળા હુકમથી ફડચામાં લઈ જવાનો વચગાળાનો આદેશ આપવામાં આવેલ છે. જેને ''ધિ ગુજરાત રાજ્ય સહકારી મંડળી અધિનિયમ-૧૯૬૧ ની કલમ-૧૦૭(૩)'' હેઠળ બહાલી આપતો મંડળીને ફડચામાં લઈ જવાનો અંતિમ આદેશ આપવામાં આવે છે. અને આ અંગે નિમાયેલ ફડચા અધિકારીશ્રી સહકારી અધિકારી (ફડચો) લગત આ કચેરીએ ફડચાની કામગીરી આ આદેશની તારીખથી નિયત મુદતમાં પૂર્ણ કરવાની રહેશે. તેમજ ફડચા ફી નિયત ધોરણે સરકારશ્રીમાં જમા કરાવવાની રહેશે.

પાટણ, તારીખ ૩૦મી એપ્રિલ, ૨૦૦૪.

કે. પી. ત્રિવેદી,
જિલ્લા રજિસ્ટ્રાર,
સહકારી મંડળીઓ, પાટણ.

નંબર નધણ/ગ-૨/સે.દુધ./૩૩૭૭૯/૧૦૬/૨૦૦૪.–આથી જાહેર કરે છે કે વડદલા દૂધ ઉત્પાદક સહકારી મંડળી લિમીટેડ, મર્યાદિત સ્થળ વડદલા, તાલુકો સાવલી, જીલ્લો વડોદરા.

સને ૧૯૬૨નો ગુજરાત કાયદો (ગુજરાત સહકારી મંડળીઓનો કાયદો ૧૯૬૧)ની કલમ-૯ અન્વયે આજરોજ નોંધવામાં આવી છે.

વડોદરા, તારીખ ૨૯મી એપ્રિલ, ૨૦૦૪.

વંચાણે લીધા :-

(૧) ગુજરાત સહકારી મંડળી અધિનિયમ, ૧૯૬૧ની કલમ-૮૧ ની જોગવાઈ.

(૨) અત્રેની કચેરીના મદદનીશ સહકારી અધિકારીનો તા. ૧૯-૧-૨૦૦૪ નો તપાસ અહેવાલ.

(૩) અત્રેની કચેરીની તા. ૫-૨-૨૦૦૪ ની કારણદર્શક નોટીસ ક્રમાંક વહટ/૦૧/ઘ.૨/૩૩/૨૦૦૪.

જા. નં. વહટ/૦૧/ઘ.૧/૧૨૮/૨૦૦૪.-ધી આદિત્ય કો. ઓપ. ક્રેડીટ સોસાયટી લી., મુ. ડભોઈ, તા. ડભોઈ, જિ. વડોદરાએ ગુજરાત સહકારી મંડળી અધિનિયમ, ૧૯૬૧ હેઠળ નોંધાયેલ મંડળી છે. જેનો હવે પછી આ કામે ''મંડળી'' તરીકે ઉલ્લેખ કરવામાં આવેલ છે.

સદરહું મંડળીના સભાસદોની અરજીના અનુસંધાને અત્રેની કચેરીના મદદનીશ સહકારી અધિકારીએ તપાસ કરી, આમુખ (૨) થી જણાવેલ તપાસ અહેવાલ મુજબ નીચેના કારણોસર વહીવટદાર નિમવા ભલામણ કરેલ છે.

(૧) કમીટી સભ્યોની પેટા-નિયમ મુજબ જવાબદારી છે કે, લોનની વસુલાત કરવી અને થાપણદારની મુદત પુરી થયે, તેને રકમ ચૂકવવી, પરંતુ સદર મંડળીના કમીટી સભ્યો પોતે જ ધિરાણ લઈને ભરતા નથી અને અન્ય ધિરાણની વસુલાત મળતી નથી. તેમ જણાવી થાપણદારોને મુદત પૂર્ણ થવા છતાં રકમ ચૂકવતા નથી.

(૨) તારીખ ૧-૪-૨૦૦૩ પછીની બોર્ડ મીટીંગની ઠરાવ બુક લખવામાં આવેલ નથી. આથી ખરેખર પેટા-નિયમ મુજબ દર માસે મીટીંગ મળતી હોય તેમ જણાતું નથી.

(૩) સહકારી કાયદાની કલમ-૭૭ મુજબ હિસાબી વર્ષ પૂર્ણ થયે દિન-૯૦માં વાર્ષિક સાધારણ સભા બોલાવવાની છે. સદર મંડળીમાં સને ૨૦૦૨-૨૦૦૩ના વર્ષની વાર્ષિક સાધારણ સભા હજુ સુધી ન બોલાવી, સહકારી કાયદાની કલમ-૭૭ નો ભંગ કરેલ છે.

INDEX

(૪) તારીખ ૩૧-૩-૨૦૦૩ ના વર્ષનું સરવૈયુ હજુ સુધી બનાવેલ નથી. કે વાર્ષિક અહેવાલ પ્રસિદ્ધ કરેલ નથી કે સભાસદોને પહોંચાડેલ નથી.

(૫) સને ૨૦૦૧-૨૦૦૨ વર્ષના ઓડીટ મેમાની દુરસ્તી કરી, દુરસ્તી રાપોર્ટ જે તે ઓડીટરને મોકલેલ નથી. જેથી સહકારી કાયદાની કલમ-૮૫ નો ભંગ કરેલ છે.

(૬) મંડળીમાં છેલ્લા છ માસથી ધિરાણની કામગીરી બંધ છે. આથી ઉદ્દેશો મુજબની કામગીરી થતી નથી.

આમ, ઉપરોક્ત વિગતો જોતાં મંડળીનો વહીવટ સહકારી કાયદા કાનુન અને પેટાનિયમ મુજબ ચાલતો ન હોઈ અને આ પરિસ્થિતિ છેલ્લા ઘણા સમયનું ચાલુ હોઈ અને મંડળીના વહીવટકર્તાઓએ કાયદો અને પેટા નિયમોનુસારની કાર્યવાહી કરવામાં બેદરકાર રહી, પોતાની ફરજ બજાવવાનું ચૂકેલ છે. જેથી સભાસદોના હિતોને નુકશાનકર્તા હોઈ, વહીવટદારની નિમણુંક કરવાનું તારણ ઉપસ્થિત થતાં અત્રેની કચેરીની તા. ૫-૨-૨૦૦૪ ની કારણદર્શક નોટીસથી તા. ૨૩-૨-૨૦૦૪ ના રોજ હાજર રહી રજુઆત કરવા જણાવતાં મુદ્દતો માંગતા છેવટે તા. ૫-૪-૨૦૦૪ ની સુનાવણીમાં મંડળીના વ્યવસ્થાપક સમિતિ સભ્યોએ રૂબરૂમાં મંડળીમાં વહીવટદાર નિમવા સંમતિ આપેલ.

આમ, ઉપરોક્ત વિગતો જોતાં મંડળીમાં સહકારી કાયદા કાનુન અને પેટાનિયમોનો ભંગ થયેલ હોઈ, ગુજરાત સહકારી મંડળી અધિનિયમ-૧૯૬૧ ની કલમ-૮૧ હેઠળ નીચે મુજબનો હુકમ કરવામાં આવે છે.

હુકમ

હું ડી. જી. દલાલ, જિલ્લા રજિસ્ટ્રાર, સહકારી મંડળીઓ, વડોદરાને ગુજરાત સહકારી મંડળી અધિનિયમ-૧૯૬૧ની કલમ-૮૧ અન્વયે પ્રાપ્ત થયેલ સત્તાની રૂએ ધી આદિત્ય કો. ઓપ. ક્રેડીટ સોસાયટી લી., મુ. ડભોઈ, તા. ડભોઈ, જિ. વડોદરાની વ્યવસ્થાપક સમિતિને પ્રાથમિક તબક્કે વહીવટદાર વહીવટ સંભાળે, તે તારીખથી એક વર્ષ માટે બરતરફ કરવાનો હુકમ કરું છું. મજકૂર કાયદાની કલમ-૮૧ અનુસાર નીચેની શરતોને આધિન રહીને વહીવટદાર તરીકે શ્રી આર. એન. બ્રહ્મભટ્ટની નિમણુંક કરવામાં આવે છે.

(૧) મંડળીના રોજબરોજના કામકાજ અંગેનો તેમજ વહીવટદારશ્રીનો મુસાફરી ખર્ચ મંડળીના ભંડોળમાંથી પાડવાનો રહેશે.

(૨) નિમણુંક દરમ્યાન મંડળીની વ્યવસ્થાપક સમિતિના તમામ હક્કો ભોગવવા અને મંડળીની તમામ કામગીરી અત્રેની દેખરેખ અને સંમતિ હેઠળ કરવાની રહેશે.

(૩) વહીવટદારે મંડળીનો પ્રગતિ અહેવાલ અને હિસાબી પત્રકો દર માસે આ કચેરીને રજુ કરવાના રહેશે.

(૪) વહીવટદારે વહીવટી સમય પુરો થયેથી ચુંટણી કરી નવીન કમીટીની રચના કરી, ચાર્જ સુપ્રત કરવાનો રહેશે, નહીં તો ત્રણ માસ અગાઉ મુદત વધારાની દરખાસ્ત મોકલવાની રહેશે.

વડોદરા, તારીખ ૩૦મી એપ્રિલ, ૨૦૦૪.

વંચાણે લીધા :-

(૧) ગુજરાત સહકારી મંડળી અધિનિયમ, ૧૯૬૧ની કલમ-૭૪ (ઘ)

(૨) મંડળીના વ્યવસ્થાપક સમિતિના સભ્યોનો તા. ૨૧-૪-૨૦૦ નો પત્ર.

જા. નં. વહટ/૦૧/ઘ.૧/૧૩૭/૬૫૦૭/૨૦૦૪.-ધી મર્કન્ટાઈલ કો ઓપ. ક્રેડીટ સોસાયટી લી., વડોદરાએ ગુજરાત સહકારી મંડળ અધિનિયમ ૧૯૬૧ હેઠળ નોંધાયેલ સહકારી મંડળી છે. જેનો હવે પછ આ કામે "મંડળી" તરીકે ઉલ્લેખ કરવામાં આવેલ છે.

આમુખ (૨) ના પત્રથી મંડળીના વ્યવસ્થાપક મંડળના સભ્યોએ સ્વૈચ્છિક રાજીનામા આપેલ છે. જેના કારણે મંડળીના વહીવટમ શૂન્યાવકાશ સર્જાયેલ છે. ગુજરાત સહકારી મંડળી અધિનિયમ ૧૯૬૧ન કલમ-૭૪(ઘ) મુજબ જ્યારે વ્યવસ્થાપક સમીતી કામ કરતી બંધ થાય અને તે પરિસ્થિતિમાં કસ્ટોડીયનની નિમણુંક કરવાની થાય છે. આ સંજોગોમાં મંડળીનો વહીવટ ચલાવવા વચગાળાની વ્યવસ્થા તરીકે સહકારી કાયદાની કલમ-૭૪(ઘ) અન્વયે નીચે મુજબ હુકમ કરવામાં આવે છે.

હુકમ

હું, ડી. જી. દલાલ, જિલ્લા રજિસ્ટ્રાર, સહકારી મંડળીઓ, વડોદરાને ગુજરાત સહકારી મંડળી અધિનિયમ-૧૯૬૧ની કલમ-૭૪(ઘ) અન્વયે પ્રાપ્ત થયેલ સત્તાની રૂએ "ધી મર્કન્ટાઈલ કો. ઓપ. ક્રેડીટ સોસાયટી લી., વડોદરા" ની વ્યવસ્થાપક કમીટીને દુર કરી, કસ્ટોડીયન તરીકે શ્રી એલ. કે. પ્રજાપતિની મંડળીની વ્યવસ્થાપક સમિતિની ચૂંટણી ન થાય ત્યાં સુધી અગર મંડળીનો ચાર્જ સંભાળ્યા તારીખથી એક વર્ષની મુદત માટે બે માંથી જે વહેલું હોય તેટલા સમય માટે, નીચે જણાવેલ શરતોને આધિન નિમણુંક કરું છું.

(૧) સદર મુદત દરમ્યાન મંડળીની વ્યવસ્થાપક સમિતિની ચૂંટણી કરી ચાર્જ સુપ્રત કરવાનો રહેશે.

(૨) મંડળીની કામગીરી અત્રેની કચેરીના નિયંત્રણ હેઠળ અને વખતોવખત આપવામાં આવે તેવી સુચનાઓને આધીન રહીને કરવાનો રહેશે.

(૩) કસ્ટોડીયન દ્વારા કરવામાં આવેલ તમામ કાર્ય નવી ચૂંટાયેલ સમિતિને બંધનકર્તા રહેશે.

(૪) મંડળીની કામગીરી નીતિ વિષયક નિર્ણય લેતાં પહેલા અત્રેની કચેરીની પૂર્વ મંજૂરી મેળવવાની રહેશે.

(૫) મંડળીનો રોજબરોજનો ચાલુ ખર્ચ તેમજ મુસાફરી ખર્ચ રાબેતા મુજબ મંડળીના ભંડોળમાંથી ચૂકવવાનો રહેશે.

(૬) મંડળીનો માસિક પ્રગતિ અહેવાલ નિયમિત રીતે મોકલવાનો રહેશે તેમજ મંડળીના અને સભાસદોના હિતમાં કામગીરી કરવાની રહેશે.

(૭) કસ્ટોડીયને મંડળીનો વહીવટ કાયદા-કાનુન અને પેટાનિયમ મુજબ કરવાનો રહેશે.

(૮) મંડળીના કાર્યાલય ઉપર કસ્ટોડીયને નિયત સમયે હાજરી આપવાની રહેશે.

INDEX

(૯) મંડળીમાં કોઈપણ પ્રકારનું નવું ધિરાણ કરવાનું રહેશે નહી, અને વસુલાતની કાર્યવાહી માટે કડકમાં કડક પગલા હાથ ધરવાના રહેશે.

(૧૦) કોઈપણ પ્રકારની ગેરરીતી જણાય તો તે અંગે તુરત જ રીપોર્ટ કરીને કાયદેસરની કાર્યવાહી હાથ ધરવાની રહેશે.

(૧૧) થાપણદારોને તેઓના નાણાં ચૂકવવા માટે અગ્રતાક્રમને ધ્યાને લેવાનો રહેશે.

(૧૨) સંસ્થાનું બાકી ઓડીટ પૂર્ણ કરાવવાની સત્વરે કાર્યવાહી હાથ ધરવાની રહેશે.

વડોદરા, તારીખ ૪થી મે, ૨૦૦૪.

વંચાણે લીધા :-

(૧) ગુજરાત સહકારી મંડળી અધિનિયમ, ૧૯૬૧ની કલમ-૮૧ ની જોગવાઈ.

(૨) અત્રેની કચેરીના સહકારી અધિકારી ગ્રેડ-૧ (દુધ-બેંકીંગ) નો તારીખ ૧૬-૨-૨૦૦૪ નો અહેવાલ.

(૩) અત્રેની ક્ચેરીની તા. ૮-૩-૨૦૦૪ ની કારણદર્શક નોટીસ ક્રમાંક વહટ/૦૧/ધ.૧/૬૨/૨૦૦૪.

જા. નં. વહટ/૦૧/૧૯૧/૧૩૬/૬૫૨૩/૨૦૦૪.-ધી સાધી દુધ ઉત્પાદક સહકારી મંડળી લી., મુ. સાધી તા. પાદરા, જિ. વડોદરાએ ગુજરાત સહકારી મંડળી અધિનિયમ ૧૯૬૧ હેઠળ નોંધાયેલ સહકારી મંડળી છે. જેનો હવે પછી આ કામે ''મંડળી'' તરીકે ઉલ્લેખ કરવામાં આવેલ છે.

સદર મંડળીમાં સહકારી અધિકારી ગ્રેડ-૧ (દુધ-બેંકીંગ) એ સ્થળ તપાસ હાથ ધરી, આમુખ (૨) ના પત્રથી અહેવાલ આપેલ છે. અને નીચેના કારણોસર મંડળીમાં વહીવટદાર નિમવા ભલામણ કરેલ છે.

(૧) મંડળીની સને ૨૦૦૦-૨૦૦૧, ૨૦૦૧-૨૦૦૨ અને ૨૦૦૨-૨૦૦૩ ના વર્ષની વાર્ષિક ઓડીટ નોંધોમાં સૂચવ્યા મુજબની વાસ્તવીક દુરસ્તી કરીને દુરસ્તી અહેવાલો ઓડીટ નોંધ મળેથી બે માસમાં સહકારી કાયદાની કલમ-૮૫ની જોગવાઈ મુજબ દુરસ્તી અહેવાલ મોકલી આપવાની વ્યવસ્થાપક કમીટીની ફરજ બને છે. તેમજ પેટા નિયમ ૩૮ (થ) મુજબ પણ ઓડીટ નોંધ મળ્યેથી તેને ધ્યાને લઈ દુરસ્તી અહેવાલ નિયત સમયમાં સંબંધિત ઓડીટરશ્રીને મોકલી આપવાની વ્યવસ્થાપક કમીટી તથા મંત્રીશ્રીની ફરજ અને જવાબદારી હોવા છતાં, તે પ્રત્યે કાર્યવાહકોએ કોઈ દરકાર રાખેલ નથી. આમ, સહકારી કાયદાની કલમ-૮૫ અને પેટા નિયમ ૩૮ (થ) નો ભંગ કરેલ છે.

(૨) મંડળીના પેટા નિયમની કલમ-૩૩ મુજબ દર માસે ઓછામાં ઓછી એક બેઠક વ્યવસ્થાપક કમીટીની મેળવી, માસીક આવક/ખર્ચ, દૂધ વધ-ઘટ વિગેરેના હિસાબોની વિગતવાર ચર્ચા કરી મંજુર કરતા ઠરાવો કરવા જોઈએ, જે મેળવેલ બેઠકોમાં થયેલ નથી, તેમજ માહે જુલાઈ-૦૩ અને સપ્ટેમ્બર-૦૩નાં વ્યવસ્થાપક કમીટીની બેઠક મેળવેલ નથી. આમ, દર માસે બેઠક ન મેળવીને પેટા નિયમ-૩૩ નો ભંગ કરેલ છે. ઓડીટ નોંધોમાં વારંવાર પેટા નિયમ-૩૩ મુજબ દર માસે બેઠક મેળવવા જણાવેલ હોવા છતાં તેનો અમલ કરેલ નથી.

(૩) મંડળીનું સભાસદ રજીસ્ટર પુરેપુરૂ લખાયેલ નથી. પેટા નિયમ-૩૮ (ઝ) મુજબ આવા રજીસ્ટરો પુરેપુરાં તથા યોગ્ય રીતે લખાયેલ છે કે કેમ ? તેની ખાત્રી કરવી અને લખાયેલ ન હોય તો જરૂરી પગલાં લેવાની કાર્યવાહીઓની ફરજ અને જવાબદારી છે, તેમ છતાં આ જવાબદારી નિભાવેલ નથી. જેથી પેટા નિય-૩૮ (ઝ) નું ઉલ્લંઘન કરેલ છે.

(૪) મંડળીના સ્થાનીક ઓડીટરે પેટા નિયમની જોગવાઈ મુજબ દર ત્રણ માસે હિસાબોની તપાસણી કરીને તપાસણી અહેવાલ વ્યવસ્થાપક કમીટીની બેઠકમાં રજુ કરવો જોઈએ, જે કાર્યવાહી સ્થાનીક ઓડીટરે કરેલ નથી. જેથી સ્થાનીક ઓડીટરની નિમણુંકનો અર્થ કરેલ નથી.

(૫) મંડળીના પેટા નિયમ ૩૮ (ય) (૩) ની જોગવાઈ મુજબ કર્મચારીઓમાં જવાબદારીના પ્રમાણમાં જમીનખતો મેળવવા જોઈએ, જે મેળવવા ઓડીટ નોંધમાં વારંવાર સુચનો કરવા છતાં અમલ કરેલ નથી. આમ, પેટા નિયમ-૩૮ (ય) (૩) નો ભંગ કરેલ છે.

(૬) મંડળીના તારીખ ૩૦-૬-૨૦૦૩ની વાર્ષિક સાધારણ સભાના ઠરાવ નં. ૫ થી રોકડ સિલક મંત્રીશ્રી પાસે રૂા. ૫,૦૦૦/- સુધી રાખવા ઠરાવેલ છે. જે ઠરાવેલ સત્તા કરતાં તપાસણી સમયમાં સિલક બીન જરૂરી રહેવા પામેલ છે. આમ, મંડળીના કાર્યવાહકોએ આ બાબતે કોઈ તકેદારી રાખેલ નથી. પોતાની ફરજો પ્રત્યે બેદરકારી દાખવેલ છે.

(૭) મંડળી બરોડા દાણ, ઘીનો વેપાર કરે છે, જેના વેચાણના કેસ મેમો, વેચાણ પત્રક ઓડીટ નોંધોમાં વારંવાર નિભાવવા સુચનો થવા છતાં, તે નિભાવવમાં આવેલ નથી. આમ, મંડળીના કાર્યવાહકોએ મંડળીના વહીવટમાં કોઈ ધ્યાન આપેલ નથી.

(૮) મંડળીના વ્યવસ્થાપક કમીટીના સભ્ય શ્રી ઘનશ્યામભાઈ નટુભાઈ જાદવ, શ્રી હબીબભાઈ રસુલભાઈ મલેક શ્રી મુકેશભાઈ રતીલાલ પટેલ તથા શ્રી કરશનભાઈ બાલાભાઈ વણકર વ્યવસ્થાપક કમીટીની બેઠકમાં સતત ચાર બેઠકોમાં રજાનો રીપોર્ટ આપ્યા વિના ગેર હાજર રહેલ છે. પેટા નિયમ ૩૧ (૪) ની જોગવાઈ મુજબ વ્યવસ્થાપક કમીટીની બેઠકોમાં ઓછામાં ઓછી ત્રણ સભામાં લાગ લગાટ ગેરહાજર રહે તો તેને વ્યવસ્થાપક કમીટીના સભ્યપદેથી દુર કરવાના રહે છે જે કાર્યવાહી વ્યવસ્થાપક કમીટીએ કરેલી નથી. આમ, પેટા નિયમ-૩૧ (૪) નો ભંગ થવા પામેલ છે.

(૯) મંડળીમાં દુધનો પુરવઠો સરેરાશ ૧૫ થી ૨૦ લીટરનો દૈનિક છે. મંડળીમાં પ્રમુખ/મંત્રીશ્રી પતિ-પત્નીનો સંબંધ ધરાવે છે. મંડળીના હાલના કાર્યવાહકોએ મંડળીના સભ્યોનો વિશ્વાસ સંપાદન કરેલ જણાતુ નથી. મંડળીમાં પેટા નિયમ તથા સહકારી કાયદા-કાનુનની જોગવાઈઓને ધ્યાને લીધા વિના એક હથ્થુ વહીવટ ચાલતો હોઈ, મંડળીના સભ્યો મંડળીમાં દુધ ન ભરતા, ખાનગી પણે દુધ ભરતા હોઈ, દુધનો પુરવઠો મંડળીમાં પુરતો થતો નથી.

આમ, મંડળીમાં દુધનો પુરવઠો વધારવા માટે મંડળીના કાર્યવાહકો નિષ્ફળ નિવડેલ છે. મંડળીના સભ્યોને ચાલુ કાર્યવાહકો સામે કોઈ વિરોધ હોઈ, મંડળીમાં દુધનો પુરવઠો વધતો નથી. જેથી મંડળીમાં દુધનો પુરવઠો વધારવા હાલના કાર્યવાહકોને દુર કરી, થોડા સમય માટે વહીવટદારની વરણી કરવી જરૂરી જણાય છે.

(૧૦) મંડળીમાં તારીખ ૩૦-૯-૨૦૦૩ આખરે વેપારી ખોટ રૂા. ૨૦૩૮-૩૮ અને ચોખ્ખી ખોટ રૂા. ૩૫૬૭-૩૮ આવેલ છે. મંડળીમાં દુધ હલકા પ્રકારનું લીધેલ હોઈ, વેપારી ખોટ આવેલ છે. દુધ વેપારમાં ૧૦ % વેપારી નફાનું અપેક્ષિત ધોરણ કાર્યવાહકોએ જાળવેલ નથી. આમ, દુધની ખરીદીમાં મંડળીના કાર્યવાહકોએ કોઈ ધ્યાન આપેલ નથી. પોતાની ફરજો પ્રત્યે બેદરકારી રહેલ છે.

(૧૧) સભાસદ એડવાન્સ જુનુ રૂા. ૪૭,૨૭૬-૩૦ તથા નવુ રૂા. ૯,૦૦૦-૦૦ મુદતવીતી બાકી છે. જેની વસુલાત માટે પેટા નિયમ ૩૮ (ડ) મુજબ મંડળીના કાર્યવાહકોએ લવાદી રાહે પગલાં ભરેલ નથી. આમ, મંડળીનું લ્હેણું વસુલ કરવામાં નિષ્કાળજી દાખવેલ છે.

(૧૨) વ્યક્તિ લ્હેણા શ્રી જયંતિભાઈ મથુરભાઈ ખાતે રૂા. ૧૯,૦૦૬/- શ્રી અંબુભાઈ મગનભાઈ ખાતે રૂા. ૬,૪૩૮-૪૯ અને શ્રી ધીરૂભાઈ ઈશ્વરભાઈ ખાતે રૂા. ૧,૫૦૦/- મુદતવીતી લ્હેણા છે. જેની વસુલાત માટે ઓડીટ નોંધોમાં વારંવાર કાયદેસર કાર્યવાહી કરવા સુચનો કરેલ હોવા છતાં પેટા નિયમ ૩૮ (ડ) મુજબની ફરજો કાર્યવાહકોએ અદા કરેલ નથી. અને પોતાની પેટા નિયમથી ઠરાવેલ ફરજો પ્રત્યે બેદરકારી રહેલ છે.

(૧૩) મંડળીના પેટા નિયમ ૩૮ (જ) હિસાબો તપાસવા, રોકડ સિલક ગણવી, પેટા નિયમ ૩૮ (ઝ) સભાસદ રજીસ્ટ્રર અને બીજા અગત્યના રજીસ્ટ્રરો પુરેપુરા તથા યોગ્ય રીતે લખાયેલ છે. તેની ખાત્રી કરવી અને લખેલ ન હોય તો તે માટે જરૂરી પગલા લેવા પેટા નિયમ ૩૮ (ડ) લ્હેણું વસુલ કરવા લવાદી પગલાં ભરવા. પેટા નિયમ ૩૮ (ઘ) મુજબ હિસાબી પત્રકો આવક ખર્ચ, ખરીદી વેચાણ, માલ સ્ટોક વિગેરે સેક્રેટરી પાસે માંગવા અને તપાસીને ઠરાવ કરવા, પેટા નિયમ ૩૮ (થ) મુજબ હિસાબી તપાસણી ધ્યાને લેવી. એક માસમાં દુરસ્તી કરાવવી અને દુરસ્તી અહેવાલ સંબંધિત ઓડીટરશ્રીને મોકલી આપવો, પેટા નિયમ ૩૮ (ન) મુજબ માલ સ્ટોકની જવાબદારી નક્કી કરવી. પેટા નિયમ ૩૮ (ય) મુજબ રોકડ સિલકનો વીમો ઉતરાવવો પેટા નિયમ પેટા નિયમ ૩૮ (ય) (૨) મુજબ કર્મચારીઓની ફરજ અને જવાબદારી નક્કી કરવી, પેટા નિયમ ૩૮ (ચ) (૩) મુજબ કર્મચારીઓના જામીનખત મેળવવા વિગેરે વ્યવસ્થાપક કમીટીની ફરજો પેટા નિયમથી નિયત થયેલ છે. તેમ છતાં મંડળીના તેઓની ઉપરોક્ત પેટા નિયમથી વિહિત થયેલ ફરજ અને જવાબદારીઓ અદા કરવામાં નિષ્ફળ નિવડેલ હોઈ, પેટા નિયમનો વારંવાર ભંગ થયેલ છે.

આમ, ઉપરોક્ત કારણો જોતા મંડળીમાં સહકારી કાયદા કાનુન અને પેટા નિયમનો ભંગ થયેલ હોઈ, સહકારી કાયદાની કલમ-૮૧ અન્વયે વહીવટદારની નિમણુંક કરવાનું તારણ ઉપસ્થિત તથા, અત્રેની કચેરીના તારીખ ૮-૩-૨૦૦૪ની કારણદર્શક નોટીસથી તારીખ ૨૯-૩-૨૦૦૪ના રોજ હાજર રહી રજુઆત કરવાની તક આપવામાં આવેલ જે અનુસંધાને મંડળીના વહીવટદારો તરફથી મુદત માંગતા તારીખ ૨-૪-૨૦૦૪ મુદત આપતાં મંડળી તરફથી તારીખ ૫-૪-૨૦૦૪ના પત્રથી લેખિત રજુઆત કરવામાં આવેલ, પરંતુ સદર રજુઆત ગ્રાહ્ય રાખવા પાત્ર ન હોઈ, મંડળીનો વહીવટ સહકારી કાયદા કાનુન અને પેટા નિયમ મુજબ ચાલતો ન હોઈ, ગુજરાત સહકારી મંડળી અધિનિયમ, ૧૯૬૧ની કલમ-૮૧ હેઠળ નીચે મુજબનો હુકમ કરવામાં આવે છે.

હુકમ

હું, ડી. જી. દલાલ, જિલ્લા રજિસ્ટ્રાર, સહકારી મંડળીઓ વડોદરાને ગુજરાત સહકારી મંડળી, અધિનિયમ, ૧૯૬૧ની કલમ-૮૧ અન્વયે પ્રાપ્ત થયેલ સત્તાની રૂએ ધી સાધી દુધ ઉત્પાદક સહકારી મંડળી લી. મું. સાધી તારીખ પાદરા જી. વડોદરાની ચાલુ વર્ષની વ્યવસ્થાપક કમીટીના સભ્યોને બરતરફ કરી, વડોદરા જીલ્લા સહકારી દુધ ઉત્પાદક સંઘ લી. વડોદરાની વહીવટદાર તરીકે મંડળીનો ચાર્જ, સંભાળે તે તારીખથી એક વર્ષની મુદત માટે નિમણુંક કરૂં છું. તેઓએ નીચે જણાવેલ શરતો મુજબ કામગીરી કરવાની રહેશે.

(૧) મંડળીના રોજબરોજના કામકાજ અંગેનો ચાલુ ખર્ચ તેમજ વહીવટદારનો મુસાફરી ખર્ચ રાબેતા મુજબ મંડળીના ભંડોળમાંથી પાડવાનો રહેશે.

(૨) નિમણુંક દરમ્યાન મંડળીની વ્યવસ્થાપક કમીટીના તમામ હક્કો ભોગવવા અને મંડળીની તમામ કામગીરી અત્રેની દેખરેખ અને સંમતિ હેઠળ કરવાની રહેશે.

(૩) વહીવટદારે મંડળીનો પ્રગતિ અહેવાલ અને હિસાબી પત્રકો દર માસે આ કચેરીને રજુ કરવાના રહેશે. તેમજ મંડળીના હિતમાં કામગીરી કરવાની રહેશે.

(૪) વહીવટદારશ્રીએ મંડળીનો વહીવટ કાયદા કાનુન અને પેટા નિયમોને આધિન રહીને કરવાનો રહેશે.

(૫) મંડળીના કાર્યાલય પર નિયત સમયે હાજરી આપવાની રહેશે.

વડોદરા, તારીખ ૪થી મે, ૨૦૦૪.

ડી. જી. દલાલ,
જિલ્લા રજિસ્ટ્રાર,
સહકારી મંડળીઓ, વડોદરા.

વંચાણે લીધા :–

(૧) આ કાર્યાલયના વચગાળાના આદેશ જા. નં. ફડચ/૦૧/ગ/૨૩૦ તા. ૧૭-૧૨-૦૩ થી મંડળીને ફડચામાં લઈ જવાનો અપાયેલ વચગાળાનો આદેશ.

INDEX

(૨) સને ૧૯૬૧ના ગુજરાત સહકારી મંડળીઓના કાયદાની કલમ-૧૦૭(૩)ની જોગવાઈઓ.

(૩) કૃષિ અને સહકાર વિભાગના તા. ૩૦-૫-૨૦૦૧ના જાહેરનામા નં. જી.એચ.કે.એચ./૪૧/૦૧/સીડીઇ/૧૦૯૭/૧૫૩/કે થી મળેલ સત્તા.

અંતિમ આદેશ

ક્રમાંક ફડચ/૧૩૯૮૭//૦૧/ગ/૧૧/૨૦૦૪.–ધી રાજપરા જુથ જંગલ કામદાર સ. મં. લી. મુ. દેડીયાપાડા તા. દેડીયાપાડા જિ. નર્મદા ને અત્રેની કચેરીના આમુખ (૧) થી વંચાણે લીધેલ વચગાળાના આદેશ ક્રમાંકથી ફડચામાં લઈ જવાનો આદેશ આપવામાં આવેલ હતો. જેને આથી ગુજરાત સહકારી મંડળીઓના કાયદાની કલમ ૧૦૭ (૩) હેઠળ બહાલી આપતા સદર મંડળીને ફડચામાં લઈ જવાનો અંતિમ આદેશ હુકમ આપવામાં આવે છે. અને આ અંગે સદર મંડળીના ફડચા અધિકારી તરીકે શ્રી એન. બી. ટેલર મદદનીશ સહ. અધિ. લગત કચેરીની ફડચા અધિકારી તરીકે નિમણુંક કરવામાં આવે છે. અને નિમાયેલ ફડચા અધિકારીએ ફડચાની કામગીરી આ આદેશની તારીખથી ત્રણ વર્ષમાં પૂરી કરવાની રહેશે.

રાજપીપળા, તારીખ ૨૨મી માર્ચ, ૨૦૦૪.

વંચાણે લીધા :–

(૧) આ કાર્યાલયના વચગાળાના આદેશ જા. નં. ફડચ/૦૧/ગ/૨૩૧ તા. ૧૭-૧૨-૦૩ થી મંડળીને ફડચામાં લઈ જવાનો અપાયેલ વચગાળાનો આદેશ.

(૨) સને ૧૯૬૧ના ગુજરાત સહકારી મંડળીઓના કાયદાની કલમ-૧૦૭(૩)ની જોગવાઈઓ.

(૩) કૃષિ અને સહકાર વિભાગના તા. ૩૦-૫-૨૦૦૧ના જાહેરનામા નં. જી.એચ.કે.એચ./૪૧/૦૧/સીડીઇ/૧૦૯૭/૧૫૩/કે થી મળેલ સત્તા.

અંતિમ આદેશ

ક્રમાંક ફડચ/૧૩૯૮૮/૦૧/ગ/૧૨/૨૦૦૪.–ધી બોરીદ્રા વિ. જંગલ કામદાર સ. મં. લી. મુ. રાજપીપળા, તા. નાંદોદ, જિ. નર્મદા ને અત્રેની કચેરીના આમુખ (૧) થી વંચાણે લીધેલ વચગાળાના આદેશ ક્રમાંકથી ફડચામાં લઈ જવાનો આદેશ આપવામાં આવેલ હતો. જેને આથી ગુંજરાત સહકારી મંડળીઓના કાયદાની કલમ ૧૦૭ (૩) હેઠળ બહાલી આપતા સદર મંડળીને ફડચામાં લઈ જવાનો અંતિમ આદેશ હુકમ આપવામાં આવે છે. અને આ અંગે સદર મંડળીના ફડચા અધિકારી તરીકે શ્રી એન. બી. ટેલર મદદનીશ સહ. અધિ. લગત કચેરીની ફડચા અધિકારી તરીકે નિમણુંક કરવામાં આવે છે. અને નિમાયેલ ફડચા અધિકારીએ ફડચાની કામગીરી આ આદેશની તારીખથી ત્રણ વર્ષમાં પૂરી કરવાની રહેશે.

રાજપીપળા, તારીખ ૨૨મી માર્ચ, ૨૦૦૪.

વંચાણે લીધા :–

(૧) આ કાર્યાલયના વચગાળાના આદેશ જા. નં. ફડચ/૦૧/ગ/૨૩૨ તા. ૧૭-૧૨-૦૩ થી મંડળીને ફડચામાં લઈ જવાનો અપાયેલ વચગાળાનો આદેશ.

(૨) સને ૧૯૬૧ના ગુજરાત સહકારી મંડળીઓના કાયદાની કલમ-૧૦૭(૩)ની જોગવાઈઓ.

(૩) કૃષિ અને સહકાર વિભાગના તા. ૩૦-૫-૨૦૦૧ના જાહેરનામા નં. જી.એચ.કે.એચ./૪૧/૦૧/સીડીઇ/૧૦૯૭/૧૫૩/કે થી મળેલ સત્તા.

અંતિમ આદેશ

ક્રમાંક ફડચ/૧૫૫૦૩/૦૧/ગ/૧૩/૨૦૦૪.–ધી નવસર્જન પિયત સ. મં. લી. મંડાળા, તા. દેડીયાપાડા, જિ. નર્મદા ને અત્રેની કચેરીના આમુખ (૧) થી વંચાણે લીધેલ વચગાળાના આદેશ ક્રમાંકથી ફડચામાં લઈ જવાનો આદેશ આપવામાં આવેલ હતો. જેને આથી ગુજરાત સહકારી મંડળીઓના કાયદાની કલમ ૧૦૭ (૩) હેઠળ બહાલી આપતા સદર મંડળીને ફડચામાં લઈ જવાનો અંતિમ આદેશ હુકમ આપવામાં આવે છે. અને આ અંગે સદર મંડળીના ફડચા અધિકારી તરીકે શ્રી એમ. એ. સાદરાવાલા, મદદનીશ સહ. અધિ. લગત કચેરીની ફડચા અધિકારી તરીકે નિમણુંક કરવામાં આવે છે. અને નિમાયેલ ફડચા અધિકારીએ ફડચાની કામગીરી આ આદેશની તારીખથી ત્રણ વર્ષમાં પૂરી કરવાની રહેશે.

રાજપીપળા, તારીખ ૨૨મી માર્ચ, ૨૦૦૪.

વંચાણે લીધા :–

(૧) આ કાર્યાલયના વચગાળાના આદેશ જા. નં. ફડચ/૦૧/ગ/૨૩૩ તા. ૧૭-૧૨-૦૩ થી મંડળીને ફડચામાં લઈ જવાનો અપાયેલ વચગાળાનો આદેશ.

(૨) સને ૧૯૬૧ના ગુજરાત સહકારી મંડળીઓના કાયદાની કલમ-૧૦૭(૩)ની જોગવાઈઓ.

(૩) કૃષિ અને સહકાર વિભાગના તા. ૩૦-૫-૨૦૦૧ના જાહેરનામા નં. જી.એચ.કે.એચ./૪૧/૦૧/સીડીઇ/૧૦૯૭/૧૫૩/કે થી મળેલ સત્તા.

અંતિમ આદેશ

ક્રમાંક ફડચ/૧૫૫૦૪/૦૧/ગ/૧૪/૨૦૦૪.–ધી રોહદા ગૃપ કો. ઓ. મ. પ. સો. લી. રોહદા, તા. દેડીયાપાડા, જિ. નર્મદા ને અત્રેની કચેરીના આમુખ (૧) થી વંચાણે લીધેલ વચગાળાના આદેશ ક્રમાંકથી ફડચામાં લઈ જવાનો આદેશ આપવામાં આવેલ હતો. જેને આથી ગુજરાત સહકારી મંડળીઓના કાયદાની કલમ ૧૦૭ (૩) હેઠળ બહાલી આપતા સદર મંડળીને ફડચામાં લઈ જવાનો અંતિમ આદેશ હુકમ આપવામાં આવે છે. અને આ અંગે સદર મંડળીના ફડચા અધિકારી તરીકે શ્રી ભરૂચ ડી. એ. કો. ઓ. બેંક લી. સ્ટેશન રોડ, ભરૂચની ફડચા અધિકારી તરીકે નિમણુંક કરવામાં આવે છે. અને નિમાયેલ ફડચા અધિકારીએ ફડચાની કામગીરી આ આદેશની તારીખથી ત્રણ વર્ષમાં પૂરી કરવાની રહેશે.

રાજપીપળા, તારીખ ૨૨મી માર્ચ, ૨૦૦૪.

વંચાણે લીધા :–

(૧) આ કાર્યાલયના વચગાળાના આદેશ જા. નં. ફડચ/૦૧/ગ/૨૩૪ તા. ૧૭-૧૨-૦૩ થી મંડળીને ફડચામાં લઈ જવાનો અપાયેલ વચગાળાનો આદેશ.

INDEX

(૨) સને ૧૯૬૧ના ગુજરાત સહકારી મંડળીઓના કાયદાની કલમ-૧૦૭(૩)ની જોગવાઇઓ.

(૩) કૃષિ અને સહકાર વિભાગના તા. ૩૦-૫-૨૦૦૧ના જાહેરનામા નં. જી.એચ.કે.એચ./૪૧/૦૧/સીડીઇ/૧૦૯૭/૧૫૩/કે થી મળેલ સત્તા.

અંતિમ આદેશ

ક્રમાંક ફડચ/૧૫૫૦૫/૦૧/ગ/૧૫/૨૦૦૪.—ધી મોટી બેડવાણ ખેતી પિયત સં. મં. લી. મોટી બેડવાણ, તા. દેડીયાપાડા, જિ. નર્મદા ને અત્રેની કચેરીના આમુખ (૧) થી વંચાણે લીધેલ વચગાળાના આદેશ ક્રમાંકથી ફડચામાં લઇ જવાનો આદેશ આપવામાં આવેલ હતો. જેને આથી ગુજરાત સહકારી મંડળીઓના કાયદાની કલમ ૧૦૭ (૩) હેઠળ બહાલી આપતા સદર મંડળીને ફડચામાં લઇ જવાનો અંતિમ આદેશ હુકમ આપવામાં આવે છે. અને આ અંગે સદર મંડળીના ફડચા અધિકારી તરીકે શ્રી એમ. એ. સાદરાવાલા મદદનીશ સહ. અધિ. લગત કચેરીની ફડચા અધિકારી તરીકે નિમણુંક કરવામાં આવે છે. અને નિમાયેલ ફડચા અધિકારીએ ફડચાની કામગીરી આ આદેશની તારીખથી ત્રણ વર્ષમાં પૂરી કરવાની રહેશે.

રાજપીપળા, તારીખ ૨૨મી માર્ચ, ૨૦૦૪.

વંચાણે લીધા :—

(૧) આ કાર્યાલયના વચગાળાના આદેશ જા. નં. ફડચ/૦૧/ગ/૨૩૫ તા. ૧૭-૧૨-૦૩ થી મંડળીને ફડચામાં લઇ જવાનો અપાયેલ વચગાળાનો આદેશ.

(૨) સને ૧૯૬૧ના ગુજરાત સહકારી મંડળીઓના કાયદાની કલમ-૧૦૭(૩)ની જોગવાઇઓ.

(૩) કૃષિ અને સહકાર વિભાગના તા. ૩૦-૫-૨૦૦૧ના જાહેરનામા નં. જી.એચ.કે.એચ./૪૧/૦૧/સીડીઇ/૧૦૯૭/૧૫૩/કે થી મળેલ સત્તા.

અંતિમ આદેશ

ક્રમાંક ફડચ/૧૫૫૦૬/૦૧/ગ/૧૬/૨૦૦૪.—ધી રોહદા ગ્રામ વિકાસ સં. મં. લી. રોહદા તા. દેડીયાપાડા જિ. નર્મદા ને અત્રેની કચેરીના આમુખ (૧) થી વંચાણે લીધેલ વચગાળાના આદેશ ક્રમાંકથી ફડચામાં લઇ જવાનો આદેશ આપવામાં આવેલ હતો. જેને આથી ગુજરાત સહકારી મંડળીઓના કાયદાની કલમ ૧૦૭ (૩) હેઠળ બહાલી આપતા સદર મંડળીને ફડચામાં લઇ જવાનો અંતિમ આદેશ હુકમ આપવામાં આવે છે. અને આ અંગે સદર મંડળીના ફડચા અધિકારી તરીકે શ્રી એમ. એ. સાદરાવાલા મદદનીશ સહ. અધિ. લગત કચેરીની ફડચા અધિકારી તરીકે નિમણુંક કરવામાં આવે છે. અને નિમાયેલ ફડચા અધિકારીએ ફડચાની કામગીરી આ આદેશની તારીખથી ત્રણ વર્ષમાં પૂરી કરવાની રહેશે.

રાજપીપળા, તારીખ ૨૨મી માર્ચ, ૨૦૦૪.

વંચાણે લીધા :—

(૧) આ કાર્યાલયના વચગાળાના આદેશ જા. નં. ફડચ/૦૧/ચ/૬૧/૦૩ તા. ૧૫-૧-૦૩ થી મંડળીને ફડચામાં લઇ જવાનો અપાયેલ વચગાળાનો આદેશ.

(૨) સને ૧૯૬૧ના ગુજરાત સહકારી મંડળીઓના કાયદાની કલમ-૧૦૭(૩)ની જોગવાઇઓ.

(૩) કૃષિ અને સહકાર વિભાગના તા. ૩૦-૫-૨૦૦૧ના જાહેરનામા નં. જી.એચ.કે.એચ./૪૧/૦૧/સીડીઇ/૧૦૯૭/૧૫૩/કે થી મળેલ સત્તા.

અંતિમ આદેશ

ક્રમાંક ફડચ/૧૫૫૦૭/૦૧/ગ/૧૭/૨૦૦૪.—ધી દેડીયાપાડા તાલુકા ફળ અને શાકભાજી ઉત્પા. સં. મં. લી. દેડીયાપાડા, જિ. નર્મદા ને અત્રેની કચેરીના આમુખ (૧) થી વંચાણે લીધેલ વચગાળાના આદેશ ક્રમાંકથી ફડચામાં લઇ જવાનો આદેશ આપવામાં આવેલ હતો. જેને આથી ગુજરાત સહકારી મંડળીઓના કાયદાની કલમ ૧૦૭ (૩) હેઠળ બહાલી આપતા સદર મંડળીને ફડચામાં લઇ જવાનો અંતિમ આદેશ હુકમ આપવામાં આવે છે. અને આ અંગે સદર મંડળીના ફડચા અધિકારી તરીકે શ્રી એમ. એ. સાદરાવાલા મદદનીશ સહ. અધિ. લગત કચેરીની ફડચા અધિકારી તરીકે નિમણુંક કરવામાં આવે છે. અને નિમાયેલ ફડચા અધિકારીએ ફડચાની કામગીરી આ આદેશની તારીખથી ત્રણ વર્ષમાં પૂરી કરવાની રહેશે.

રાજપીપળા, તારીખ ૨૨મી માર્ચ, ૨૦૦૪.

વંચાણે લીધા :—

(૧) આ કાર્યાલયના વચગાળાના આદેશ જા. નં. ફડચ/૦૧/ગ/૨૩૬/ તા. ૧૭-૧૨-૦૩ થી મંડળીને ફડચામાં લઇ જવાનો અપાયેલ વચગાળાનો આદેશ.

(૨) સને ૧૯૬૧ના ગુજરાત સહકારી મંડળીઓના કાયદાની કલમ-૧૦૭(૩)ની જોગવાઇઓ.

(૩) કૃષિ અને સહકાર વિભાગના તા. ૩૦-૫-૨૦૦૧ના જાહેરનામા નં. જી.એચ.કે.એચ./૪૧/૦૧/સીડીઇ/૧૦૯૭/૧૫૩/કે થી મળેલ સત્તા.

અંતિમ આદેશ

ક્રમાંક ફડચ/૧૫૫૦૮/૦૧/ગ/૧૮/૨૦૦૪.—ધી અમરજ્યોતિ ખે. પિ. સં. મં. લી. બર્કતુરા તા. સાગબારા, જિ. નર્મદા ને અત્રેની કચેરીના આમુખ (૧) થી વંચાણે લીધેલ વચગાળાના આદેશ ક્રમાંકથી ફડચામાં લઇ જવાનો આદેશ આપવામાં આવેલ હતો. જેને આથી ગુજરાત સહકારી મંડળીઓના કાયદાની કલમ ૧૦૭ (૩) હેઠળ બહાલી આપતા સદર મંડળીને ફડચામાં લઇ જવાનો અંતિમ આદેશ હુકમ આપવામાં આવે છે. અને આ અંગે સદર મંડળીના ફડચા અધિકારી તરીકે શ્રી એન. બી. ટેલર મદદનીશ સહ. અધિ. લગત કચેરીની ફડચા અધિકારી તરીકે નિમણુંક કરવામાં આવે છે. અને નિમાયેલ ફડચા અધિકારીએ ફડચાની કામગીરી આ આદેશની તારીખથી ત્રણ વર્ષમાં પૂરી કરવાની રહેશે.

રાજપીપળા, તારીખ ૨૨મી માર્ચ, ૨૦૦૪.

વંચાણે લીધા :—

(૧) આ કાર્યાલયના વચગાળાના આદેશ જા. નં. ફડચ/૦૧/ગ/૨૩૭/ તા. ૧૭-૧૨-૦૩ થી મંડળીને ફડચામાં લઇ જવાનો અપાયેલ વચગાળાનો આદેશ.

(૨) સને ૧૯૬૧ના ગુજરાત સહકારી મંડળીઓના કાયદાની કલમ-૧૦૭(૩)ની જોગવાઇઓ.

(૩) કૃષિ અને સહકાર વિભાગના તા. ૩૦-૫-૨૦૦૧ના જાહેરનામા નં. જી.એચ.કે.એચ./૪૧/૦૧/સીડીઇ/૧૦૯૭/૧૫૩/કે થી મળેલ સત્તા.

અંતિમ આદેશ

ક્રમાંક ફડચ/૧૫૫૦૯/૦૧/ગ/૧૯/૨૦૦૪.–ધી ગણેશ ગ્રામ વિકાસ સં. મં. લી. પોમલાપાડા, તા. દેડીયાપાડા, જિ. નર્મદા ને અત્રેની કચેરીના આમુખ (૧) થી વંચાણે લીધેલ વચગાળાના આદેશ ક્રમાંકથી ફડચામાં લઇ જવાનો આદેશ આપવામાં આવેલ હતો. જેને આથી ગુજરાત સહકારી મંડળીઓના કાયદાની કલમ ૧૦૭ (૩) હેઠળ બહાલી આપતા સદર મંડળીને ફડચામાં લઇ જવાનો અંતિમ આદેશ હુકમ આપવામાં આવે છે. અને આ અંગે સદર મંડળીના ફડચા અધિકારી તરીકે શ્રી એન. બી. ટેલર મદદનીશ સહ. અધિ. લગત કચેરીની ફડચા અધિકારી તરીકે નિમણુંક કરવામાં આવે છે. અને નિમાયેલ ફડચા અધિકારીએ ફડચાની કામગીરી આ આદેશની તારીખથી ત્રણ વર્ષમાં પૂરી કરવાની રહેશે.

રાજપીપળા, તારીખ ૨૨મી માર્ચ, ૨૦૦૪.

વંચાણે લીધા :–

(૧) આ કાર્યાલયના વચગાળાના આદેશ જા. નં. ફડચ/૦૧/ગ/૨૩૮/ તા. ૧૭-૧૨-૦૩ થી મંડળીને ફડચામાં લઇ જવાનો અપાયેલ વચગાળાનો આદેશ.

(૨) સને ૧૯૬૧ના ગુજરાત સહકારી મંડળીઓના કાયદાની કલમ-૧૦૭(૩)ની જોગવાઇઓ.

(૩) કૃષિ અને સહકાર વિભાગના તા. ૩૦-૫-૨૦૦૧ના જાહેરનામા નં. જી.એચ.કે.એચ./૪૧/૦૧/સીડીઇ/૧૦૯૭/૧૫૩/કે થી મળેલ સત્તા.

અંતિમ આદેશ

ક્રમાંક ફડચ/૧૫૫૧૦/૦૧/ગ/૨૦/૨૦૦૪.–ધી બોગજ ખેતી પિયત સં. મં. લી. બોગજ, તા. દેડીયાપાડા, જિ. નર્મદા ને અત્રેની કચેરીના આમુખ (૧) થી વંચાણે લીધેલ વચગાળાના આદેશ ક્રમાંકથી ફડચામાં લઇ જવાનો આદેશ આપવામાં આવેલ હતો. જેને આથી ગુજરાત સહકારી મંડળીઓના કાયદાની કલમ ૧૦૭ (૩) હેઠળ બહાલી આપતા સદર મંડળીને ફડચામાં લઇ જવાનો અંતિમ આદેશ હુકમ આપવામાં આવે છે. અને આ અંગે સદર મંડળીના ફડચા અધિકારી તરીકે શ્રી એમ. એ. સાદરાવાલા મદદનીશ સહ. અધિ. લગત કચેરીની ફડચા અધિકારી તરીકે નિમણુંક કરવામાં આવે છે. અને નિમાયેલ ફડચા અધિકારીએ ફડચાની કામગીરી આ આદેશની તારીખથી ત્રણ વર્ષમાં પૂરી કરવાની રહેશે.

રાજપીપળા, તારીખ ૨૨મી માર્ચ, ૨૦૦૪.

વંચાણે લીધા :–

(૧) આ કાર્યાલયના વચગાળાના આદેશ જા. નં. ફડચ/૦૧/ગ/૨૩૯/ તા. ૧૭-૧૨-૦૩ થી મંડળીને ફડચામાં લઇ જવાનો અપાયેલ વચગાળાનો આદેશ.

(૨) સને ૧૯૬૧ના ગુજરાત સહકારી મંડળીઓના કાયદાની કલમ-૧૦૭(૩)ની જોગવાઇઓ.

(૩) કૃષિ અને સહકાર વિભાગના તા. ૩૦-૫-૨૦૦૧ના જાહેરનામા નં. જી.એચ.કે.એચ./૪૧/૦૧/સીડીઇ/૧૦૯૭/૧૫૩/કે થી મળેલ સત્તા.

અંતિમ આદેશ

ક્રમાંક ફડચ/૧૫૫૧૧/૦૧/ગ/૨૧/૨૦૦૪.–ધી નર્મદા પિયત અને વિ. કા. સં. મં. લી. થપાલી, તા. દેડીયાપાડા, જિ. નર્મદા ને અત્રેની કચેરીના આમુખ (૧) થી વંચાણે લીધેલ વચગાળાના આદેશ ક્રમાંકથી ફડચામાં લઇ જવાનો આદેશ આપવામાં આવેલ હતો. જેને આથી ગુજરાત સહકારી મંડળીઓના કાયદાની કલમ ૧૦૭ (૩) હેઠળ બહાલી આપતા સદર મંડળીને ફડચામાં લઇ જવાનો અંતિમ આદેશ હુકમ આપવામાં આવે છે. અને આ અંગે સદર મંડળીના ફડચા અધિકારી તરીકે શ્રી એન. બી. ટેલર મદદનીશ સહ. અધિ. લગત કચેરીની ફડચા અધિકારી તરીકે નિમણુંક કરવામાં આવે છે. અને નિમાયેલ ફડચા અધિકારીએ ફડચાની કામગીરી આ આદેશની તારીખથી ત્રણ વર્ષમાં પૂરી કરવાની રહેશે.

રાજપીપળા, તારીખ ૨૨મી માર્ચ, ૨૦૦૪.

વંચાણે લીધા :–

(૧) આ કાર્યાલયના વચગાળાના આદેશ જા. નં. ફડચ/૦૧/ગ/૨૪૦/ તા. ૧૭-૧૨-૦૩ થી મંડળીને ફડચામાં લઇ જવાનો અપાયેલ વચગાળાનો આદેશ.

(૨) સને ૧૯૬૧ના ગુજરાત સહકારી મંડળીઓના કાયદાની કલમ-૧૦૭(૩)ની જોગવાઇઓ.

(૩) કૃષિ અને સહકાર વિભાગના તા. ૩૦-૫-૨૦૦૧ના જાહેરનામા નં. જી.એચ.કે.એચ./૪૧/૦૧/સીડીઇ/૧૦૯૭/૧૫૩/કે થી મળેલ સત્તા.

અંતિમ આદેશ

ક્રમાંક ફડચ/૧૫૫૧૨/૦૧/ગ/૨૨/૨૦૦૪.–ધી નવજીવન પિયત સં. મં. લી. ઘોડી, તા. દેડીયાપાડા, જિ. નર્મદા ને અત્રેની કચેરીના આમુખ (૧) થી વંચાણે લીધેલ વચગાળાના આદેશ ક્રમાંકથી ફડચામાં લઇ જવાનો આદેશ આપવામાં આવેલ હતો. જેને આથી ગુજરાત સહકારી મંડળીઓના કાયદાની કલમ ૧૦૭ (૩) હેઠળ બહાલી આપતા સદર મંડળીને ફડચામાં લઇ જવાનો અંતિમ આદેશ હુકમ આપવામાં આવે છે. અને આ અંગે સદર મંડળીના ફડચા અધિકારી તરીકે શ્રી એન. બી. ટેલર મદદનીશ સહ. અધિ. લગત કચેરીની ફડચા અધિકારી તરીકે નિમણુંક કરવામાં આવે છે. અને નિમાયેલ ફડચા અધિકારીએ ફડચાની કામગીરી આ આદેશની તારીખથી ત્રણ વર્ષમાં પૂરી કરવાની રહેશે.

રાજપીપળા, તારીખ ૨૨મી માર્ચ, ૨૦૦૪.

વંચાણે લીધા :–

(૧) આ કાર્યાલયના વચગાળાના આદેશ જા. નં. ફડચ/૦૧/ગ/૨૪૧/ તા. ૧૭-૧૨-૦૩ થી મંડળીને ફડચામાં લઇ જવાનો અપાયેલ વચગાળાનો આદેશ.

(૨) સને ૧૯૬૧ના ગુજરાત સહકારી મંડળીઓના કાયદાની કલમ-૧૦૭(૩)ની જોગવાઇઓ.

(૩) કૃષિ અને સહકાર વિભાગના તા. ૩૦-૫-૨૦૦૧ના જાહેરનામા નં. જી.એચ.કે.એચ./૪૧/૦૧/સીડીઇ/૧૦૯૭/૧૫૩/કે થી મળેલ સત્તા.

અંતિમ આદેશ

ક્રમાંક ફડચ/૧૫૫૧૩/૦૧/ગ/૨૩/૨૦૦૪.—ધી વનસંરક્ષણ વિકાસ સં. મં. લી. કોલીવાડા, તા. દેડીયાપાડા, જિ. નર્મદા ને અત્રેની કચેરીના આમુખ (૧) થી વંચાણે લીધેલ વચગાળાના આદેશ ક્રમાંકથી ફડચામાં લઇ જવાનો આદેશ આપવામાં આવેલ હતો. જેને આથી ગુજરાત સહકારી મંડળીઓના કાયદાની કલમ ૧૦૭ (૩) હેઠળ બહાલી આપતા સદર મંડળીને ફડચામાં લઇ જવાનો અંતિમ આદેશ હુકમ આપવામાં આવે છે. અને આ અંગે સદર મંડળીના ફડચા અધિકારી તરીકે શ્રી એન. બી. ટેલર મદદનીશ સહ. અધિ. લગત કચેરીની ફડચા અધિકારી તરીકે નિમણુંક કરવામાં આવે છે. અને નિમાયેલ ફડચા અધિકારીએ ફડચાની કામગીરી આ આદેશની તારીખથી ત્રણ વર્ષમાં પૂરી કરવાની રહેશે.

રાજપીપળા, તારીખ ૨૨મી માર્ચ, ૨૦૦૪.

વંચાણે લીધા :—

(૧) આ કાર્યાલયના વચગાળાના આદેશ જા. નં. ફડચ/૦૧/ગ/૨૪૨/ તા. ૧૭-૧૨-૦૩ થી મંડળીને ફડચામાં લઇ જવાનો અપાયેલ વચગાળાનો આદેશ.

(૨) સને ૧૯૬૧ના ગુજરાત સહકારી મંડળીઓના કાયદાની કલમ-૧૦૭(૩)ની જોગવાઇઓ.

(૩) કૃષિ અને સહકાર વિભાગના તા. ૩૦-૫-૨૦૦૧ના જાહેરનામા નં. જી.એચ.કે.એચ./૪૧/૦૧/સીડીઇ/૧૦૯૭/૧૫૩/કે થી મળેલ સત્તા.

અંતિમ આદેશ

ક્રમાંક ફડચ/૧૫૫૧૪/૦૧/ગ/૨૪/૨૦૦૪.—ધી જરગામ કો. ઓ. મ. ૫. સો. લી. જરગામ, તા. દેડીયાપાડા, જિ. નર્મદા ને અત્રેની કચેરીના આમુખ (૧) થી વંચાણે લીધેલ વચગાળાના આદેશ ક્રમાંકથી ફડચામાં લઇ જવાનો આદેશ આપવામાં આવેલ હતો. જેને આથી ગુજરાત સહકારી મંડળીઓના કાયદાની કલમ ૧૦૭ (૩) હેઠળ બહાલી આપતા સદર મંડળીને ફડચામાં લઇ જવાનો અંતિમ આદેશ હુકમ આપવામાં આવે છે. અને આ અંગે સદર મંડળીના ફડચા અધિકારી તરીકે શ્રી ભરૂચ ડી. ઓ. કો. ઓ. બેંક લી. સ્ટેશન રોડ, ભરૂચની ફડચા અધિકારી તરીકે નિમણુંક કરવામાં આવે છે. અને નિમાયેલ ફડચા અધિકારીએ ફડચાની કામગીરી આ આદેશની તારીખથી ત્રણ વર્ષમાં પૂરી કરવાની રહેશે.

રાજપીપળા, તારીખ ૨૨મી માર્ચ, ૨૦૦૪.

વંચાણે લીધા :—

(૧) આ કાર્યાલયના વચગાળાના આદેશ જા. નં. ફડચ/૦૧/ગ/૨૪૩/ તા. ૧૭-૧૨-૦૩ થી મંડળીને ફડચામાં લઇ જવાનો અપાયેલ વચગાળાનો આદેશ.

(૨) સને ૧૯૬૧ના ગુજરાત સહકારી મંડળીઓના કાયદાની કલમ-૧૦૭(૩)ની જોગવાઇઓ.

(૩) કૃષિ અને સહકાર વિભાગના તા. ૩૦-૫-૨૦૦૧ના જાહેરનામા નં. જી.એચ.કે.એચ./૪૧/૦૧/સીડીઇ/૧૦૯૭/૧૫૩/કે થી મળેલ સત્તા.

અંતિમ આદેશ

ક્રમાંક ફડચ/૧૫૫૧૫/૦૧/ગ/૨૫/૨૦૦૪.—ધી જીવનધારા વૃક્ષ ઉછેર સ. મં. લી. સોલીયા, તા. દેડીયાપાડા, જિ. નર્મદા ને અત્રેની કચેરીના આમુખ (૧) થી વંચાણે લીધેલ વચગાળાના આદેશ ક્રમાંકથી ફડચામાં લઇ જવાનો આદેશ આપવામાં આવેલ હતો. જેને આથી ગુજરાત સહકારી મંડળીઓના કાયદાની કલમ ૧૦૭ (૩) હેઠળ બહાલી આપતા સદર મંડળીને ફડચામાં લઇ જવાનો અંતિમ આદેશ હુકમ આપવામાં આવે છે. અને આ અંગે સદર મંડળીના ફડચા અધિકારી તરીકે શ્રી એમ. એ. સાદરાવાલા મદદનીશ સહ. અધિ. લગત કચેરીની ફડચા અધિકારી તરીકે નિમણુંક કરવામાં આવે છે. અને નિમાયેલ ફડચા અધિકારીએ ફડચાની કામગીરી આ આદેશની તારીખથી ત્રણ વર્ષમાં પૂરી કરવાની રહેશે.

રાજપીપળા, તારીખ ૨૨મી માર્ચ, ૨૦૦૪.

વંચાણે લીધા :—

(૧) આ કાર્યાલયના વચગાળાના આદેશ જા. નં. ફડચ/૦૧/ગ/૨૪૪/ તા. ૧૭-૧૨-૦૩ થી મંડળીને ફડચામાં લઇ જવાનો અપાયેલ વચગાળાનો આદેશ.

(૨) સને ૧૯૬૧ના ગુજરાત સહકારી મંડળીઓના કાયદાની કલમ-૧૦૭(૩)ની જોગવાઇઓ.

(૩) કૃષિ અને સહકાર વિભાગના તા. ૩૦-૫-૨૦૦૧ના જાહેરનામા નં. જી.એચ.કે.એચ./૪૧/૦૧/સીડીઇ/૧૦૯૭/૧૫૩/કે થી મળેલ સત્તા.

અંતિમ આદેશ

ક્રમાંક ફડચ/૧૫૫૧૬/૦૧/ગ/૨૬/૨૦૦૪.—ધી કાકરપાડા પિયત સ. મં. લી. કાકરપાડા, તા. દેડીયાપાડા, જિ. નર્મદા ને અત્રેની કચેરીના આમુખ (૧) થી વંચાણે લીધેલ વચગાળાના આદેશ ક્રમાંકથી ફડચામાં લઇ જવાનો આદેશ આપવામાં આવેલ હતો. જેને આથી ગુજરાત સહકારી મંડળીઓના કાયદાની કલમ ૧૦૭ (૩) હેઠળ બહાલી આપતા સદર મંડળીને ફડચામાં લઇ જવાનો અંતિમ આદેશ હુકમ આપવામાં આવે છે. અને આ અંગે સદર મંડળીના ફડચા અધિકારી તરીકે શ્રી એમ. એ. સાદરાવાલા મદદનીશ સહ. અધિ. લગત કચેરીની ફડચા અધિકારી તરીકે નિમણુંક કરવામાં આવે છે. અને નિમાયેલ ફડચા અધિકારીએ ફડચાની કામગીરી આ આદેશની તારીખથી ત્રણ વર્ષમાં પૂરી કરવાની રહેશે.

રાજપીપળા, તારીખ ૨૨મી માર્ચ, ૨૦૦૪.

વંચાણે લીધા :—

(૧) આ કાર્યાલયના વચગાળાના આદેશ જા. નં. ફડચ/૦૧/ગ/૨૪૫/ તા. ૧૭-૧૨-૦૩ થી મંડળીને ફડચામાં લઇ જવાનો અપાયેલ વચગાળાનો આદેશ.

INDEX

(૨) સને ૧૯૬૧ના ગુજરાત સહકારી મંડળીઓના કાયદાની કલમ-૧૦૭(૩)ની જોગવાઇઓ.

(૩) કૃષિ અને સહકાર વિભાગના તા. ૩૦-૫-૨૦૦૧ના જાહેરનામા નં. જી.એચ.કે.એચ./૪૧/૦૧/સીડીઇ/૧૦૯૭/૧૫૩/કે થી મળેલ સત્તા.

અંતિમ આદેશ

ક્રમાંક ફડચ/૧૫૫૧૭/૦૧/ગ/૨૭/૨૦૦૪.–ધી ગ્રામ વન વિકાસ સ. મં. લી. બોગજ, તા. દેડીયાપાડા, જિ. નર્મદા ને અત્રેની કચેરીના આમુખ (૧) થી વંચાણે લીધેલ વચગાળાના આદેશ ક્રમાંકથી ફડચામાં લઇ જવાનો આદેશ આપવામાં આવેલ હતો. જેને આથી ગુજરાત સહકારી મંડળીઓના કાયદાની કલમ ૧૦૭ (૩) હેઠળ બહાલી આપતા સદર મંડળીને ફડચામાં લઇ જવાનો અંતિમ આદેશ હુકમ આપવામાં આવે છે. અને આ અંગે સદર મંડળીના ફડચા અધિકારી તરીકે શ્રી એન. બી. ટેલર મદદનીશ સહ. અધિ. લગત કચેરીની ફડચા અધિકારી તરીકે નિમણુંક કરવામાં આવે છે. અને નિમાયેલ ફડચા અધિકારીએ ફડચાની કામગીરી આ આદેશની તારીખથી ત્રણ વર્ષમાં પૂરી કરવાની રહેશે.

રાજપીપળા, તારીખ ૨૨મી માર્ચ, ૨૦૦૪.

વંચાણે લીધા :–

(૧) આ કાર્યાલયના વચગાળાના આદેશ જા. નં. ફડચ/૦૧/ગ/૨૪૬/ તા. ૧૭-૧૨-૦૩ થી મંડળીને ફડચામાં લઇ જવાનો અપાયેલ વચગાળાનો આદેશ.

(૨) સને ૧૯૬૧ના ગુજરાત સહકારી મંડળીઓના કાયદાની કલમ-૧૦૭(૩)ની જોગવાઇઓ.

(૩) કૃષિ અને સહકાર વિભાગના તા. ૩૦-૫-૨૦૦૧ના જાહેરનામા નં. જી.એચ.કે.એચ./૪૧/૦૧/સીડીઇ/૧૦૯૭/૧૫૩/કે થી મળેલ સત્તા.

અંતિમ આદેશ

ક્રમાંક ફડચ/૧૫૫૧૮/૦૧/ગ/૨૮/૨૦૦૪.–ધી અલમાવાડી મજુર કામદાર સ. મં. લી. અલમાવાડી, તા. દેડીયાપાડા, જિ. નર્મદા ને અત્રેની કચેરીના આમુખ (૧) થી વંચાણે લીધેલ વચગાળાના આદેશ ક્રમાંકથી ફડચામાં લઇ જવાનો આદેશ આપવામાં આવેલ હતો. જેને આથી ગુજરાત સહકારી મંડળીઓના કાયદાની કલમ ૧૦૭ (૩) હેઠળ બહાલી આપતા સદર મંડળીને ફડચામાં લઇ જવાનો અંતિમ આદેશ હુકમ આપવામાં આવે છે. અને આ અંગે સદર મંડળીના ફડચા અધિકારી તરીકે શ્રી એમ. એ. સાદરાવાલા મદદનીશ સહ. અધિ. લગત કચેરીની તરીકે શ્રી એમ. એ. સાદરાવાલા મદદનીશ સહ. અધિ. લગત કચેરીની ફડચા અધિકારી તરીકે નિમણુંક કરવામાં આવે છે. અને નિમાયેલ ફડચા અધિકારીએ ફડચાની કામગીરી આ આદેશની તારીખથી ત્રણ વર્ષમાં પૂરી કરવાની રહેશે.

રાજપીપળા, તારીખ ૨૨મી માર્ચ, ૨૦૦૪.

વંચાણે લીધા :–

(૧) આ કાર્યાલયના વચગાળાના આદેશ જા. નં. ફડચ/૦૧/ગ/૨૪૭/ તા. ૧૭-૧૨-૦૩ થી મંડળીને ફડચામાં લઇ જવાનો અપાયેલ વચગાળાનો આદેશ.

(૨) સને ૧૯૬૧ના ગુજરાત સહકારી મંડળીઓના કાયદાની કલમ-૧૦૭(૩)ની જોગવાઇઓ.

(૩) કૃષિ અને સહકાર વિભાગના તા. ૩૦-૫-૨૦૦૨ના જાહેરનામા નં. જી.એચ.કે.એચ./૪૧/૦૧/સીડીઇ/૧૦૯૭/૧૫૩/કે થી મળેલ સત્તા.

અંતિમ આદેશ

ક્રમાંક ફડચ/૧૫૫૧૯/૦૧/ગ/૨૯/૨૦૦૪.–ધી ધવલીવેર પૂર્વ વિભાગ મજુર કામદાર સ. મં. લી. ધવલીવેર, તા. સાગબારા, જિ. નર્મદા ને અત્રેની કચેરીના આમુખ (૧) થી વંચાણે લીધેલ વચગાળાના આદેશ ક્રમાંકથી ફડચામાં લઇ જવાનો આદેશ આપવામાં આવેલ હતો. જેને આથી ગુજરાત સહકારી મંડળીઓના કાયદાની કલમ ૧૦૭ (૩) હેઠળ બહાલી આપતા સદર મંડળીને ફડચામાં લઇ જવાનો અંતિમ આદેશ હુકમ આપવામાં આવે છે. અને આ અંગે સદર મંડળીના ફડચા અધિકારી તરીકે શ્રી એન. બી. ટેલર મદદનીશ સહ. અધિ. લગત કચેરીની ફડચા અધિકારી તરીકે નિમણુંક કરવામાં આવે છે. અને નિમાયેલ ફડચા અધિકારીએ ફડચાની કામગીરી આ આદેશની તારીખથી ત્રણ વર્ષમાં પૂરી કરવાની રહેશે.

રાજપીપળા, તારીખ ૨૨મી માર્ચ, ૨૦૦૪.

વંચાણે લીધા :–

(૧) આ કાર્યાલયના વચગાળાના આદેશ જા. નં. ફડચ/૦૧/ગ/૨૪૮/ તા. ૧૭-૧૨-૦૩ થી મંડળીને ફડચામાં લઇ જવાનો અપાયેલ વચગાળાનો આદેશ.

(૨) સને ૧૯૬૧ના ગુજરાત સહકારી મંડળીઓના કાયદાની કલમ-૧૦૭(૩)ની જોગવાઇઓ.

(૩) કૃષિ અને સહકાર વિભાગના તા. ૩૦-૫-૨૦૦૧ના જાહેરનામા નં. જી.એચ.કે.એચ./૪૧/૦૧/સીડીઇ/૧૦૯૭/૧૫૩/કે થી મળેલ સત્તા.

અંતિમ આદેશ

ક્રમાંક ફડચ/૧૫૫૨૦/૦૧/ગ/૩૦/૨૦૦૪.–ધી નાંદોદ તાલુકા પશ્ચિમ વિભાગ આદિવાસી વૃક્ષ ઉછેર સ. મં. લી. નાના હેંડવા, તા. નાંદોદ, જિ. નર્મદા ને અત્રેની કચેરીના આમુખ (૧) થી વંચાણે લીધેલ વચગાળાના આદેશ ક્રમાંકથી ફડચામાં લઇ જવાનો આદેશ આપવામાં આવેલ હતો. જેને આથી ગુજરાત સહકારી મંડળીઓના કાયદાની કલમ ૧૦૭ (૩) હેઠળ બહાલી આપતા સદર મંડળીને ફડચામાં લઇ જવાનો અંતિમ આદેશ હુકમ આપવામાં આવે છે. અને આ અંગે સદર મંડળીના ફડચા અધિકારી તરીકે શ્રી એમ. એ. સાદરવાલા મદદનીશ સહ. અધિ. લગત કચેરીની ફડચા અધિકારી તરીકે નિમણુંક કરવામાં આવે છે. અને નિમાયેલ ફડચા અધિકારીએ ફડચાની કામગીરી આ આદેશની તારીખથી ત્રણ વર્ષમાં પૂરી કરવાની રહેશે.

રાજપીપળા, તારીખ ૨૨મી માર્ચ, ૨૦૦૪.

વંચાણે લીધા :–

(૧) આ કાર્યાલયના વચગાળાના આદેશ જા. નં. ફડચ/૦૧/ગ/૨૪૯/ તા. ૧૭-૧૨-૦૩ થી મંડળીને ફડચામાં લઇ જવાનો અપાયેલ વચગાળાનો આદેશ.

(૨) સને ૧૯૬૧ના ગુજરાત સહકારી મંડળીઓના કાયદાની કલમ-૧૦૭(૩)ની જોગવાઈઓ.

(૩) કૃષિ અને સહકાર વિભાગના તા. ૩૦-૫-૨૦૦૧ના જાહેરનામા નં. જી.એચ.કે.એચ./૪૧/૦૧/સીડીઈ/૧૦૯૭/૧૫૩/કે થી મળેલ સત્તા.

અંતિમ આદેશ

ક્રમાંક ફડચ/૧૫૫૨૧/૦૧/ગ/૩૧/૨૦૦૪.–ધી તોરણા પ. વ.ની સામુદાયિક ખેતી સ. મં. લી. તોરણા, તા. નાંદોદ, જિ. નર્મદા ને અત્રેની કચેરીના આમુખ (૧) થી વંચાણે લીધેલ વચગાળાના આદેશ ક્રમાંકથી ફડચામાં લઈ જવાનો આદેશ આપવામાં આવેલ હતો. જેને આથી ગુજરાત સહકારી મંડળીઓના કાયદાની કલમ ૧૦૭ (૩) હેઠળ બહાલી આપતા સદર મંડળીને ફડચામાં લઈ જવાનો અંતિમ આદેશ હુકમ આપવામાં આવે છે. અને આ અંગે સદર મંડળીના ફડચા અધિકારી તરીકે શ્રી એન. બી. ટેલર મદદનીશ સહ. અધિ. લગત કચેરીની ફડચા અધિકારી તરીકે નિમણુંક કરવામાં આવે છે. અને નિમાયેલ ફડચા અધિકારીએ ફડચાની કામગીરી આ આદેશની તારીખથી ત્રણ વર્ષમાં પૂરી કરવાની રહેશે.

રાજપીપળા, તારીખ ૨૨મી માર્ચ, ૨૦૦૪.

વંચાણે લીધા :–

(૧) આ કાર્યાલયના વચગાળાના આદેશ જા. નં. ફડચ/૦૧/ગ/૨૫૦/ તા. ૧૭-૧૨-૦૩ થી મંડળીને ફડચામાં લઈ જવાનો અપાયેલ વચગાળાનો આદેશ.

(૨) સને ૧૯૬૧ના ગુજરાત સહકારી મંડળીઓના કાયદાની કલમ-૧૦૭(૩)ની જોગવાઈઓ.

(૩) કૃષિ અને સહકાર વિભાગના તા. ૩૦-૫-૨૦૦૧ના જાહેરનામા નં. જી.એચ.કે.એચ./૪૧/૦૧/સીડીઈ/૧૦૯૭/૧૫૩/કે થી મળેલ સત્તા.

અંતિમ આદેશ

ક્રમાંક ફડચ/૧૫૫૨૨/૦૧/ગ/૩૨/૨૦૦૪.–ધી લાછરસ તેલીબીયાં ઉત્પાદક સ. મં. લી. લાછરસ, તા. નાંદોદ, જિ. નર્મદા ને અત્રેની કચેરીના આમુખ (૧) થી વંચાણે લીધેલ વચગાળાના આદેશ ક્રમાંકથી ફડચામાં લઈ જવાનો આદેશ આપવામાં આવેલ હતો. જેને આથી ગુજરાત સહકારી મંડળીઓના કાયદાની કલમ ૧૦૭ (૩) હેઠળ બહાલી આપતા સદર મંડળીને ફડચામાં લઈ જવાનો અંતિમ આદેશ હુકમ આપવામાં આવે છે. અને આ અંગે સદર મંડળીના ફડચા અધિકારી તરીકે શ્રી એમ. એ. સાદરાવાલા મદદનીશ સહ. અધિ. લગત કચેરીની ફડચા અધિકારી તરીકે નિમણુંક કરવામાં આવે છે. અને નિમાયેલ ફડચા અધિકારીએ ફડચાની કામગીરી આ આદેશની તારીખથી ત્રણ વર્ષમાં પૂરી કરવાની રહેશે.

રાજપીપળા, તારીખ ૨૨મી માર્ચ, ૨૦૦૪.

વંચાણે લીધા :–

(૧) આ કાર્યાલયના વચગાળાના આદેશ જા. નં. ફડચ/૦૧/ગ/૨૫૧/ તા. ૧૭-૧૨-૦૩ થી મંડળીને ફડચામાં લઈ જવાનો અપાયેલ વચગાળાનો આદેશ.

(૨) સને ૧૯૬૧ના ગુજરાત સહકારી મંડળીઓના કાયદાની કલમ-૧૦૭(૩)ની જોગવાઈઓ.

(૩) કૃષિ અને સહકાર વિભાગના તા. ૩૦-૫-૨૦૦૧ના જાહેરનામા નં. જી.એચ.કે.એચ./૪૧/૦૧/સીડીઈ/૧૦૯૭/૧૫૩/કે થી મળેલ સત્તા.

અંતિમ આદેશ

ક્રમાંક ફડચ/૧૫૫૨૩/૦૧/ગ/૩૩/૨૦૦૪.–ધી રાજુવાડીયા વિભાગ તેલીબીયાં ઉત્પાદક સ. મં. લી. રાજુવાડીયા, તા. નાંદોદ, જિ. નર્મદા ને અત્રેની કચેરીના આમુખ (૧) થી વંચાણે લીધેલ વચગાળાના આદેશ ક્રમાંકથી ફડચામાં લઈ જવાનો આદેશ આપવામાં આવેલ હતો. જેને આથી ગુજરાત સહકારી મંડળીઓના કાયદાની કલમ ૧૦૭ (૩) હેઠળ બહાલી આપતા સદર મંડળીને ફડચામાં લઈ જવાનો અંતિમ આદેશ હુકમ આપવામાં આવે છે. અને આ અંગે સદર મંડળીના ફડચા અધિકારી તરીકે શ્રી એન. બી. ટેલર મદદનીશ સહ. અધિ. લગત કચેરીની ફડચા અધિકારી તરીકે નિમણુંક કરવામાં આવે છે. અને નિમાયેલ ફડચા અધિકારીએ ફડચાની કામગીરી આ આદેશની તારીખથી ત્રણ વર્ષમાં પૂરી કરવાની રહેશે.

રાજપીપળા, તારીખ ૨૨મી માર્ચ, ૨૦૦૪.

વંચાણે લીધા :–

(૧) આ કાર્યાલયના વચગાળાના આદેશ જા. નં. ફડચ/૦૧/ગ/૨૫૨/ તા. ૧૭-૧૨-૦૩ થી મંડળીને ફડચામાં લઈ જવાનો અપાયેલ વચગાળાનો આદેશ.

(૨) સને ૧૯૬૧ના ગુજરાત સહકારી મંડળીઓના કાયદાની કલમ-૧૦૭(૩)ની જોગવાઈઓ.

(૩) કૃષિ અને સહકાર વિભાગના તા. ૩૦-૫-૨૦૦૧ના જાહેરનામા નં. જી.એચ.કે.એચ./૪૧/૦૧/સીડીઈ/૧૦૯૭/૧૫૩/કે થી મળેલ સત્તા.

અંતિમ આદેશ

ક્રમાંક ફડચ/૧૫૫૨૪/૦૧/ગ/૩૪/૨૦૦૪.–ધી વિશ્વનાથ ખેતી પિયત સ. મં. લી. બડગદા, તા. નાંદોદ, જિ. નર્મદા ને અત્રેની કચેરીના આમુખ (૧) થી વંચાણે લીધેલ વચગાળાના આદેશ ક્રમાંકથી ફડચામાં લઈ જવાનો આદેશ આપવામાં આવેલ હતો. જેને આથી ગુજરાત સહકારી મંડળીઓના કાયદાની કલમ ૧૦૭ (૩) હેઠળ બહાલી આપતા સદર મંડળીને ફડચામાં લઈ જવાનો અંતિમ આદેશ હુકમ આપવામાં આવે છે. અને આ અંગે સદર મંડળીના ફડચા અધિકારી તરીકે શ્રી એમ. એ. સાદરાવાલા મદદનીશ સહ. અધિ. લગત કચેરીની ફડચા અધિકારી તરીકે નિમણુંક કરવામાં આવે છે. અને નિમાયેલ ફડચા અધિકારીએ ફડચાની કામગીરી આ આદેશની તારીખથી ત્રણ વર્ષમાં પૂરી કરવાની રહેશે.

રાજપીપળા, તારીખ ૨૨મી માર્ચ, ૨૦૦૪.

વંચાણે લીધા :–

(૧) આ કાર્યાલયના વચગાળાના આદેશ જા. નં. ફડચ/૦૧/ગ/૨૫૩/ તા. ૧૭-૧૨-૦૩ થી મંડળીને ફડચામાં લઈ જવાનો અપાયેલ વચગાળાનો આદેશ.

(૨) સને ૧૯૬૧ના ગુજરાત સહકારી મંડળીઓના કાયદાની કલમ-૧૦૭(૩)ની જોગવાઈઓ.

(૩) કૃષિ અને સહકાર વિભાગના તા. ૩૦-૫-૨૦૦૧ના જાહેરનામા નં. જી.એચ.કે.એચ./૪૧/૦૧/સીડીઇ/૧૦૯૭/૧૫૩/કે થી મળેલ સત્તા.

અંતિમ આદેશ

ક્રમાંક ફડચ/૧૫૫૨૫/૦૧/ગ/૩૫/૨૦૦૪.–ધી પ્રતાપનગર આદિવાસી ખેતી પિયત સ. મં. લી. પ્રતાપનગર, તા. નાંદોદ, જિ. નર્મદા ને અત્રેની કચેરીના આમુખ (૧) થી વંચાણે લીધેલ વચગાળાના આદેશ ક્રમાંકથી ફડચામાં લઇ જવાનો આદેશ આપવામાં આવેલ હતો. જેને આથી ગુજરાત સહકારી મંડળીઓના કાયદાની કલમ ૧૦૭ (૩) હેઠળ બહાલી આપતા સદર મંડળીને ફડચામાં લઇ જવાનો અંતિમ આદેશ હુકમ આપવામાં આવે છે. અને આ અંગે સદર મંડળીના ફડચા અધિકારી તરીકે શ્રી એન. બી. ટેલર મદદનીશ સહ. અધિ. લગત કચેરીની ફડચા અધિકારી તરીકે નિમણુંક કરવામાં આવે છે. અને નિમાયેલ ફડચા અધિકારીએ ફડચાની કામગીરી આ આદેશની તારીખથી ત્રણ વર્ષમાં પૂરી કરવાની રહેશે.

રાજપીપળા, તારીખ ૨૨મી માર્ચ, ૨૦૦૪.

વંચાણે લીધા :

(૧) આ કાર્યાલયના વચગાળાના આદેશ જા. નં. ફડચ/૦૧/ગ/૨૫૪ તા. ૧૭-૧૨-૦૩ થી મંડળીને ફડચામાં લઇ જવાનો અપાયેલ વચગાળાનો આદેશ.

(૨) સને ૧૯૬૧ના ગુજરાત સહકારી મંડળીઓના કાયદાની કલમ-૧૦૭ (૩)ની જોગવાઈઓ.

(૩) કૃષિ અને સહકાર વિભાગના તા. ૩૦-૫-૨૦૦૧ના જાહેરનામા નંબર જી.એચ.કે.એચ./૪૧/૦૧/સીડીઇ/૧૦૯૭/૧૫૩/કે થી મળેલ સત્તા.

અંતિમ આદેશ

ક્રમાંક ફડચ/૧૫૫૨૬/૦૧/ગ/૩૬/૦૪.-ધી ગાયત્રી આદિવાસી રિક્ષા ચાલક સ.મં.લી., રાજપીપલા, તા. નાંદોદ, જિ. નર્મદા ને અત્રેની કચેરીના આમુખ (૧) થી વંચાણે લીધેલ વચગાળાના આદેશ ક્રમાંક થી ફડચામાં લઇ જવાનો આદેશ આપવામાં આવેલ હતો. જેને આથી ગુજરાત સહકારી મંડળીઓના કાયદાની કલમ-૧૦૭ (૩) હેઠળ બહાલી આપતા સદર મંડળીને ફડચામાં લઇ જવાનો અંતિમ આદેશ હુકમ આપવામાં આવે છે. અને આ અંગે સદર મંડળીના ફડચા અધિકારી તરીકે શ્રી એમ. એ. સાદરાવાલા, મદદનીશ સહ. અધિ. લગત કચેરીની ફડચા અધિકારી તરીકે નિમણુંક કરવામાં આવે છે. અને નિમાયેલા ફડચા અધિકારીએ ફડચાની કામગીરી આ આદેશની તારીખથી ત્રણ વર્ષમાં પૂરી કરવાની રહેશે.

રાજપીપલા, તારીખ ૨૨મી માર્ચ, ૨૦૦૪.

વંચાણે લીધા :

(૧) આ કાર્યાલયના વચગાળાના આદેશ જા. નં. ફડચ/૦૧/ગ/૨૫૫ તા. ૧૭-૧૨-૦૩ થી મંડળીને ફડચામાં લઇ જવાનો અપાયેલ વચગાળાનો આદેશ.

(૨) સને ૧૯૬૧ના ગુજરાત સહકારી મંડળીઓના કાયદાની કલમ-૧૦૭ (૩)ની જોગવાઈઓ.

(૩) કૃષિ અને સહકાર વિભાગના તા. ૩૦-૫-૨૦૦૧ના જાહેરનામા નંબર જી.એચ.કે.એચ./૪૧/૦૧/સીડીઇ/૧૦૯૭/૧૫૩/કે થી મળેલ સત્તા.

અંતિમ આદેશ

ક્રમાંક ફડચ/૧૫૫૨૭/૦૧/ગ/૩૭/૦૪.-ધી વિનય કો. ઓ. હાઉસીંગ સોસાયટી લી., ભદામ, તા. નાંદોદ, જિ. નર્મદાને અત્રેની કચેરીના આમુખ (૧) થી વંચાણે લીધેલ વચગાળાના આદેશ ક્રમાંક થી ફડચામાં લઇ જવાનો આદેશ આપવામાં આવેલ હતો. જેને આથી ગુજરાત સહકારી મંડળીઓના કાયદાની કલમ-૧૦૭ (૩) હેઠળ બહાલી આપતા સદર મંડળીને ફડચામાં લઇ જવાનો અંતિમ આદેશ હુકમ આપવામાં આવે છે. અને આ અંગે સદર મંડળીના ફડચા અધિકારી તરીકે શ્રી એન. બી. ટેલર, મદદનીશ સહ. અધિ. લગત કચેરીની ફડચા અધિકારી તરીકે નિમણુંક કરવામાં આવે છે. અને નિમાયેલા ફડચા અધિકારીએ ફડચાની કામગીરી આ આદેશની તારીખથી ત્રણ વર્ષમાં પૂરી કરવાની રહેશે.

રાજપીપલા, તારીખ ૨૨મી માર્ચ, ૨૦૦૪.

વંચાણે લીધા :

(૧) આ કાર્યાલયના વચગાળાના આદેશ જા. નં. ફડચ/૦૧/ગ/૨૫૬, તા. ૧૭-૧૨-૦૩ થી મંડળીને ફડચામાં લઇ જવાનો અપાયેલ વચગાળાનો આદેશ.

(૨) સને ૧૯૬૧ના ગુજરાત સહકારી મંડળીઓના કાયદાની કલમ-૧૦૭ (૩)ની જોગવાઈઓ.

(૩) કૃષિ અને સહકાર વિભાગના તા. ૩૦-૫-૨૦૦૧ના જાહેરનામા નંબર જી.એચ.કે.એચ./૪૧/૦૧/સીડીઇ/૧૦૯૭/૧૫૩/કે થી મળેલ સત્તા.

અંતિમ આદેશ

ક્રમાંક ફડચ/૧૫૫૨૮/૦૧/ગ/૩૮/૦૪.-ધી ભદામ કો. ઓ. હાઉસીંગ સો. લી. ભદામ, તા. નાંદોદ, જિ. નર્મદાને અત્રેની કચેરીના આમુખ (૧) થી વંચાણે લીધેલ વચગાળાના આદેશ ક્રમાંક થી ફડચામાં લઇ જવાનો આદેશ આપવામાં આપેલ હતો. જેને આથી ગુજરાત સહકારી મંડળીઓના કાયદાની કલમ-૧૦૭ (૩) હેઠળ બહાલી આપતા સદર મંડળીને ફડચામાં લઇ જવાનો અંતિમ આદેશ હુકમ આપવામાં આવે છે. અને આ અંગે સદર મંડળીના ફડચા અધિકારી તરીકે શ્રી એન. બી. ટેલર, મદદનીશ સહ. અધિ. લગત કચેરીની ફડચા અધિકારી તરીકે નિમણુંક કરવામાં આવે છે. અને નિમાયેલા ફડચા અધિકારીએ ફડચાની કામગીરી આ આદેશની તારીખથી ત્રણ વર્ષમાં પૂરી કરવાની રહેશે.

રાજપીપલા, તારીખ ૨૨મી માર્ચ, ૨૦૦૪.

વંચાણે લીધા :

(૧) આ કાર્યાલયના વચગાળાના આદેશ જા. નં. ફડચ/૦૧/ગ/૨૫૭ તા. ૧૭-૧૨-૦૩ થી મંડળીને ફડચામાં લઈ જવાનો અપાયેલ વચગાળાનો આદેશ.

(૨) સને ૧૯૬૧ના ગુજરાત સહકારી મંડળીઓના કાયદાની કલમ-૧૦૭ (૩)ની જોગવાઈઓ.

(૩) કૃષિ અને સહકાર વિભાગના તા. ૩૦-૫-૨૦૦૧ના જાહેરનામા નંબર જી.એચ.કે.એચ./૪૧/૦૧/સીડીઈ/૧૦૯૭/૧૫૩/કે થી મળેલ સત્તા.

અંતિમ આદેશ

ક્રમાંક ફડચ/૧૫૫૨૯/૦૧/ગ/૩૯/૦૪.-ધી આંજરોલી ખેતી પિયત સ.મં.લી. આંજરોલી, તા. નાંદોદ, જિ. નર્મદા ને અત્રેની કચેરીના આમુખ (૧) થી વંચાણે લીધેલ વચગાળાના આદેશ ક્રમાંક થી ફડચામાં લઈ જવાનો આદેશ આપવામાં આવેલ હતો. જેને આથી ગુજરાત સહકારી મંડળીઓના કાયદાની કલમ-૧૦૭ (૩) હેઠળ બહાલી આપતા સદર મંડળીને ફડચામાં લઈ જવાનો અંતિમ આદેશ હુકમ આપવામાં આવે છે. અને આ અંગે સદર મંડળીના ફડચા અધિકારી તરીકે શ્રી એમ. એ. સાદરાવાલા, મદદનીશ સહ. અધિ. લગત કચેરીની ફડચા અધિકારી તરીકે નિમણુંક કરવામાં આવે છે. અને નિમાયેલા ફડચા અધિકારીએ ફડચાની કામગીરી આ આદેશની તારીખથી ત્રણ વર્ષમાં પૂરી કરવાની રહેશે.

રાજપીપલા, તારીખ ૨૨મી માર્ચ, ૨૦૦૪.

વંચાણે લીધા :

(૧) આ કાર્યાલયના વચગાળાના આદેશ જા. નં. ફડચ/૦૧/ગ/૨૫૮, તા. ૧૭-૧૨-૦૩ થી મંડળીને ફડચામાં લઈ જવાનો અપાયેલ વચગાળાનો આદેશ.

(૨) સને ૧૯૬૧ના ગુજરાત સહકારી મંડળીઓના કાયદાની કલમ-૧૦૭ (૩)ની જોગવાઈઓ.

(૩) કૃષિ અને સહકાર વિભાગના તા. ૩૦-૫-૨૦૦૧ના જાહેરનામા નંબર જી.એચ.કે.એચ./૪૧/૦૧/સીડીઈ/૧૦૯૭/૧૫૩/કે થી મળેલ સત્તા.

અંતિમ આદેશ

ક્રમાંક ફડચ/૧૫૫૩૦/૦૧/ગ/૪૦/૦૪.-ધી અન્નપૂર્ણા ખેતી પિયત સ. મં. લી., ડેકાઈ, તા. નાંદોદ, જિ. નર્મદા ને અત્રેની કચેરીના આમુખ (૧) થી વંચાણે લીધેલ વચગાળાના આદેશ ક્રમાંક થી ફડચામાં લઈ જવાનો આદેશ આપવામાં આવેલ હતો. જેને આથી ગુજરાત સહકારી મંડળીઓના કાયદાની કલમ-૧૦૭ (૩) હેઠળ બહાલી આપતા સદર મંડળીને ફડચામાં લઈ જવાનો અંતિમ આદેશ હુકમ આપવામાં આવે છે. અને આ અંગે સદર મંડળીના ફડચા અધિકારી તરીકે શ્રી એમ. એ. સાદરાવાલા, મદદનીશ સહ. અધિ. લગત કચેરીની ફડચા અધિકારી તરીકે નિમણુંક કરવામાં આવે છે. અને નિમાયેલા ફડચા અધિકારીએ ફડચાની કામગીરી આ આદેશની તારીખથી ત્રણ વર્ષમાં પૂરી કરવાની રહેશે.

રાજપીપલા, તારીખ ૨૨મી માર્ચ, ૨૦૦૪.

વંચાણે લીધા :

(૧) આ કાર્યાલયના વચગાળાના આદેશ જા. નં. ફડચ/૦૧/ગ/૨૫૯, તા. ૧૭-૧૨-૦૩ થી મંડળીને ફડચામાં લઈ જવાનો અપાયેલ વચગાળાનો આદેશ.

(૨) સને ૧૯૬૧ના ગુજરાત સહકારી મંડળીઓના કાયદાની કલમ-૧૦૭ (૩)ની જોગવાઈઓ.

(૩) કૃષિ અને સહકાર વિભાગના તા. ૩૦-૫-૨૦૦૧ના જાહેરનામા નંબર જી.એચ.કે.એચ./૪૧/૦૧/સીડીઈ/૧૦૯૭/૧૫૩/કે થી મળેલ સત્તા.

અંતિમ આદેશ

ક્રમાંક ફડચ/૧૫૫૩૧/૦૧/ગ/૪૧/૦૪.-ધી કૃપાલુ આદિવાસી ખેતી પિયત સ.મં.લી., પ્રતાપનગર, તા. નાંદોદ, જિ. નર્મદા ને અત્રેની કચેરીના આમુખ (૧) થી વંચાણે લીધેલ વચગાળાના આદેશ ક્રમાંક થી ફડચામાં લઈ જવાનો આદેશ આપવામાં આવેલ હતો. જેને આથી ગુજરાત સહકારી મંડળીઓના કાયદાની કલમ-૧૦૭ (૩) હેઠળ બહાલી આપતા સદર મંડળીને ફડચામાં લઈ જવાનો અંતિમ આદેશ હુકમ આપવામાં આવે છે. અને આ અંગે સદર મંડળીના ફડચા અધિકારી તરીકે શ્રી એન. બી. ટેલર, મદદનીશ સહ. અધિ. લગત કચેરીની ફડચા અધિકારી તરીકે નિમણુંક કરવામાં આવે છે. અને નિમાયેલા ફડચા અધિકારીએ ફડચાની કામગીરી આ આદેશની તારીખથી ત્રણ વર્ષમાં પૂરી કરવાની રહેશે.

રાજપીપલા, તારીખ ૨૨મી માર્ચ, ૨૦૦૪.

વંચાણે લીધા :

(૧) આ કાર્યાલયના વચગાળાના આદેશ જા. નં. ફડચ/૦૧/ગ/૨૬૦, તા. ૧૭-૧૨-૦૩ થી મંડળીને ફડચામાં લઈ જવાનો અપાયેલ વચગાળાનો આદેશ.

(૨) સને ૧૯૬૧ના ગુજરાત સહકારી મંડળીઓના કાયદાની કલમ-૧૦૭ (૩)ની જોગવાઈઓ.

(૩) કૃષિ અને સહકાર વિભાગના તા. ૩૦-૫-૨૦૦૧ના જાહેરનામા નંબર જી.એચ.કે.એચ./૪૧/૦૧/સીડીઈ/૧૦૯૭/૧૫૩/કે થી મળેલ સત્તા.

અંતિમ આદેશ

ક્રમાંક ફડચ/૧૫૫૩૨/૦૧/ગ/૪૨/૦૪.-ધી દુધલીવેર ઢોર ઉછેર વિ. કા. સ. મં. લી., દુધલીવેર, તા. સાગબારા જિ. નર્મદા ને અત્રેની કચેરીના આમુખ (૧) થી વંચાણે લીધેલ વચગાળાના આદેશ ક્રમાંક થી ફડચામાં લઈ જવાનો આદેશ આપવામાં આપેલ હતો. જેને આથી ગુજરાત સહકારી મંડળીઓના કાયદાની કલમ-૧૦૭ (૩) હેઠળ બહાલી આપતા સદર મંડળીને ફડચામાં લઈ જવાનો અંતિમ આદેશ હુકમ આપવામાં આવે છે. અને આ અંગે સદર મંડળીના ફડચા અધિકારી તરીકે શ્રી એન. બી. ટેલર, મદદનીશ સહ. અધિ. લગત કચેરીની ફડચા અધિકારી તરીકે નિમણુંક કરવામાં આવે છે. અને નિમાયેલા ફડચા

અધિકારીએ ફડચાની કામગીરી આ આદેશની તારીખથી ત્રણ વર્ષમાં પૂરી કરવાની રહેશે.

રાજપીપલા, તારીખ ૨૨મી માર્ચ, ૨૦૦૪.

વંચાણે લીધા :

(૧) આ કાર્યાલયના વચગાળાના આદેશ જા. નં. ફડચ/૦૧/ગ/૨૬૧, તા. ૧૭-૧૨-૦૩ થી મંડળીને ફડચામાં લઇ જવાનો અપાયેલ વચગાળાનો આદેશ.

(૨) સને ૧૯૬૧ના ગુજરાત સહકારી મંડળીઓના કાયદાની કલમ-૧૦૭ (૩)ની જોગવાઈઓ.

(૩) કૃષિ અને સહકાર વિભાગના તા. ૩૦-૫-૨૦૦૧ના જાહેરનામા નંબર જી.એચ.કે.એચ./૪૧/૦૧/સીડીઇ/૧૦૯૭/૧૫૩/કે થી મળેલ સત્તા.

અંતિમ આદેશ

ક્રમાંક ફડચ/૧૫૫૩૩/૦૧/ગ/૪૩/૦૪.-ધી ભરાડા વિભાગ વૃક્ષ ઉછેર સ. મં. લી., ભરાડા, તા. દેડીયાપાડા, જિ. નર્મદાને અત્રેની કચેરીના આમુખ (૧) થી વંચાણે લીધેલ વચગાળાના આદેશ ક્રમાંક થી ફડચામાં લઇ જવાનો આદેશ આપવામાં આપેલ હતો. જેને આથી ગુજરાત સહકારી મંડળીઓના કાયદાની કલમ-૧૦૭ (૩) હેઠળ બહાલી આપતા સદર મંડળીને ફડચામાં લઇ જવાનો અંતિમ આદેશ હુકમ આપવામાં આવે છે. અને આ અંગે સદર મંડળીના ફડચા અધિકારી તરીકે શ્રી એમ. એ. સાદરાવાલા, મદદનીશ સહ. અધિ. લગત કચેરીની ફડચા અધિકારી તરીકે નિમણુંક કરવામાં આવે છે. અને નિમાયેલા ફડચા અધિકારીએ ફડચાની કામગીરી આ આદેશની તારીખથી ત્રણ વર્ષમાં પૂરી કરવાની રહેશે.

રાજપીપલા, તારીખ ૨૨મી માર્ચ, ૨૦૦૪.

વંચાણે લીધા :

(૧) આ કાર્યાલયના વચગાળાના આદેશ જા. નં. ફડચ/૦૧/ગ/૨૬૨, તા. ૧૭-૧૨-૦૩ થી મંડળીને ફડચામાં લઇ જવાનો અપાયેલ વચગાળાનો આદેશ.

(૨) સને ૧૯૬૧ના ગુજરાત સહકારી મંડળીઓના કાયદાની કલમ-૧૦૭ (૩)ની જોગવાઈઓ.

(૩) કૃષિ અને સહકાર વિભાગના તા. ૩૦-૫-૨૦૦૧ના જાહેરનામા નંબર જી.એચ.કે.એચ./૪૧/૦૧/સીડીઇ/૧૦૯૭/૧૫૩/કે થી મળેલ સત્તા.

અંતિમ આદેશ

ક્રમાંક : ફડચ/૧૫૫૩૪/૦૧/ગ/૪૪/૦૪.-ધી વનસંરક્ષણ વિકાસ સ. મં. લી., સીંગલવણ, તા. દેડીયાપાડા, જિ. નર્મદા ને અત્રેની કચેરીના આમુખ (૧) થી વંચાણે લીધેલ વચગાળાના આદેશ ક્રમાંક થી ફડચામાં લઇ જવાનો આદેશ આપવામાં આપેલ હતો. જેને આથી ગુજરાત સહકારી મંડળીઓના કાયદાની કલમ-૧૦૭ (૩) હેઠળ બહાલી આપતા સદર મંડળીને ફડચામાં લઇ જવાનો અંતિમ આદેશ હુકમ આપવામાં આવે છે. અને આ અંગે સદર મંડળીના ફડચા અધિકારી તરીકે શ્રી એન. બી. ટેલર, મદદનીશ સહ. અધિ. લગત કચેરીની ફડચા અધિકારી તરીકે નિમણુંક કરવામાં આવે છે. અને નિમાયેલા ફડચા અધિકારીએ ફડચાની કામગીરી આ આદેશની તારીખથી ત્રણ વર્ષમાં પૂરી કરવાની રહેશે

રાજપીપલા, તારીખ ૨૨મી માર્ચ, ૨૦૦૪.

વંચાણે લીધા :

(૧) આ કાર્યાલયના વચગાળાના આદેશ જા. નં. ફડચ/૦૧/ગ/૨૬૩ તા. ૧૭-૧૨-૦૩ થી મંડળીને ફડચામાં લઇ જવાનો અપાયેલ વચગાળાનો આદેશ.

(૨) સને ૧૯૬૧ના ગુજરાત સહકારી મંડળીઓના કાયદાની કલમ-૧૦૭ (૩)ની જોગવાઈઓ.

(૩) કૃષિ અને સહકાર વિભાગના તા. ૩૦-૫-૨૦૦૧ના જાહેરનામા નંબર જી.એચ.કે.એચ./૪૧/૦૧/સીડીઇ/૧૦૯૭/૧૫૩/કે થી મળેલ સત્તા.

અંતિમ આદેશ

ક્રમાંક : ફડચ/૧૫૫૩૫/૦૧/ગ/૪૫/૦૪.-ધી નરોપા મરઘાઇંડા વેચાણ કરનારી સ. મં. લી. નરોપા, તા. નાંદોદ, જિ. નર્મદા ને અત્રેની કચેરીના આમુખ (૧) થી વંચાણે લીધેલ વચગાળાના આદેશ ક્રમાંક થી ફડચામાં લઇ જવાનો આદેશ આપવામાં આપેલ હતો. જેને આથી ગુજરાત સહકારી મંડળીઓના કાયદાની કલમ-૧૦૭ (૩) હેઠળ બહાલી આપતા સદર મંડળીને ફડચામાં લઇ જવાનો અંતિમ આદેશ હુકમ આપવામાં આવે છે. અને આ અંગે સદર મંડળીના ફડચા અધિકારી તરીકે શ્રી એન. બી. ટેલર, મદદનીશ સહ. અધિ. લગત કચેરીની ફડચા અધિકારી તરીકે નિમણુંક કરવામાં આવે છે. અને નિમાયેલા ફડચા અધિકારીએ ફડચાની કામગીરી આ આદેશની તારીખથી ત્રણ વર્ષમાં પૂરી કરવાની રહેશે

રાજપીપલા, તારીખ ૨૨મી માર્ચ, ૨૦૦૪.

વંચાણે લીધા :

(૧) આ કાર્યાલયના વચગાળાના આદેશ જા. નં. ફડચ/૦૧/ગ/૨૬૪, તા. ૧૭-૧૨-૦૩ થી મંડળીને ફડચામાં લઇ જવાનો અપાયેલ વચગાળાનો આદેશ.

(૨) સને ૧૯૬૧ના ગુજરાત સહકારી મંડળીઓના કાયદાની કલમ-૧૦૭ (૩)ની જોગવાઈઓ.

(૩) કૃષિ અને સહકાર વિભાગના તા. ૩૦-૫-૨૦૦૧ના જાહેરનામા નંબર જી.એચ.કે.એચ./૪૧/૦૧/સીડીઇ/૧૦૯૭/૧૫૩/કે થી મળેલ સત્તા.

અંતિમ આદેશ

ક્રમાંક ફડચ/૧૫૫૩૬/૦૧/ગ/૪૬/૦૪.-ધી આદિવાસી કન્ઝુમર્સ કો. ઓ. સો. લી. મુ. પગેતા, તા. તિલકવાડા, જિ. નર્મદાને અત્રેની કચેરીના આમુખ (૧) થી વંચાણે લીધેલ વચગાળાના આદેશ ક્રમાંક થી ફડચામાં લઇ જવાનો આદેશ આપવામાં આવેલ હતો. જેને આથી ગુજરાત સહકારી મંડળીઓના કાયદાની કલમ-૧૦૭ (૩) હેઠળ બહાલી આપતા સદર મંડળીને ફડચામાં લઇ જવાનો અંતિમ આદેશ હુકમ આપવામાં આવે છે. અને આ અંગે સદર મંડળીના ફડચા અધિકારી તરીકે શ્રી એમ. એ. સાદરાવાલા મદદનીશ સહ. અધિ. લગત કચેરીની ફડચા અધિકારી તરીકે નિમણુંક કરવામાં આવે છે. અને નિમાયેલા ફડચા અધિકારીએ ફડચાની કામગીરી આ આદેશની તારીખથી ત્રણ વર્ષમાં પૂરી કરવાની રહેશે.

રાજપીપલા, તારીખ ૨૨મી માર્ચ, ૨૦૦૪.

વંચાણે લીધા :

(૧) આ કાર્યાલયના વચગાળાના આદેશ જા. નં. ફડચ/૦૧/ગ/૨૬૫ તા. ૧૭-૧૨-૦૩ થી મંડળીને ફડચામાં લઇ જવાનો અપાયેલ વચગાળાનો આદેશ.

(૨) સને ૧૯૬૧ના ગુજરાત સહકારી મંડળીઓના કાયદાની કલમ-૧૦૭ (૩)ની જોગવાઈઓ.

(૩) કૃષિ અને સહકાર વિભાગના તા. ૩૦-૫-૨૦૦૧ના જાહેરનામા નંબર જી.એચ.કે.એચ./૪૧/૦૧/સીડીઇ/૧૦૯૭/૧૫૩/કે થી મળેલ સત્તા.

અંતિમ આદેશ

ક્રમાંક ફડચ/૧૫૫૩૭/૦૧/ગ/૪૭/૦૪.-ધી કૈલાસ વન સંરક્ષણ સ. મં. લી. બેસણા, તા. દેડીયાપાડા, જિ. નર્મદાને અત્રેની કચેરીના આમુખ (૧) થી વંચાણે લીધેલ વચગાળાના આદેશ ક્રમાંક થી ફડચામાં લઇ જવાનો આદેશ આપવામાં આવેલ હતો. જેને આથી ગુજરાત સહકારી મંડળીઓના કાયદાની કલમ-૧૦૭ (૩) હેઠળ બહાલી આપતા સદર મંડળીને ફડચામાં લઇ જવાનો અંતિમ આદેશ હુકમ આપવામાં આવે છે. અને આ અંગે સદર મંડળીના ફડચા અધિકારી તરીકે શ્રી એમ. એ. સાદરાવાલા મદદનીશ સહ. અધિ. લગત કચેરીની ફડચા અધિકારી તરીકે નિમણુંક કરવામાં આવે છે. અને નિમાયેલા ફડચા અધિકારીએ ફડચાની કામગીરી આ આદેશની તારીખથી ત્રણ વર્ષમાં પૂરી કરવાની રહેશે.

રાજપીપલા, તારીખ ૨૨મી માર્ચ, ૨૦૦૪.

વંચાણે લીધા :

(૧) આ કાર્યાલયના વચગાળાના આદેશ જા. નં. ફડચ/૦૧/ગ/૨૬૬ તા. ૧૭-૧૨-૦૩ થી મંડળીને ફડચામાં લઇ જવાનો અપાયેલ વચગાળાનો આદેશ.

(૨) સને ૧૯૬૧ના ગુજરાત સહકારી મંડળીઓના કાયદાની કલમ-૧૦૭ (૩)ની જોગવાઈઓ.

(૩) કૃષિ અને સહકાર વિભાગના તા. ૩૦-૫-૨૦૦૧ના જાહેરનામા નંબર જી.એચ.કે.એચ./૪૧/૦૧/સીડીઇ/૧૦૯૭/૧૫૩/કે થી મળેલ સત્તા.

અંતિમ આદેશ

ક્રમાંક ફડચ/૧૫૫૩૮/૦૧/ગ/૪૮/૦૪.-ધી વન સંરક્ષણ સ. મં. લી. કોયલીવાવ, તા. દેડીયાપાડા, જિ. નર્મદાને અત્રેની કચેરીના આમુખ (૧) થી વંચાણે લીધેલ વચગાળાના આદેશ ક્રમાંક થી ફડચામાં લઇ જવાનો આદેશ આપવામાં આવેલ હતો. જેને આથી ગુજરાત સહકારી મંડળીઓના કાયદાની કલમ-૧૦૭ (૩) હેઠળ બહાલી આપતા સદર મંડળીના ફડચામાં લઇ જવાનો અંતિમ આદેશ હુકમ આપવામાં આવે છે. અને આ અંગે સદર મંડળીને ફડચા અધિકારી તરીકે શ્રી એન. બી. ટેલર મદદનીશ સહ. અધિ. લગત કચેરીની ફડચા અધિકારી તરીકે નિમણુંક કરવામાં આવે છે. અને નિમાયેલા ફડચા અધિકારીએ ફડચાની કામગીરી આ આદેશની તારીખથી ત્રણ વર્ષમાં પૂરી કરવાની રહેશે.

રાજપીપલા, તારીખ ૨૨મી માર્ચ, ૨૦૦૪.

(સહી) અવાચ્ય,
જિલ્લા રજિસ્ટ્રાર સ. મં. ઓ.,
નર્મદા-રાજપીપલા.

વંચાણે લીધા :-

(૧) ગુજરાત સહકારી મંડળીઓના અધિનિયમ, ૧૯૬૧ની કલમ-૧૯૬૧ની જોગવાઈઓ.

(૨) ફડચા અધિકારીશ્રી, ધી પંચમહાલ જિલ્લા દૂધ ઉત્પાદક સંઘ લી., ગોધરાની તા. ૩-૪-૨૦૦૪થી મળેલ મંડળીને પુન:જીવીત કરવા બાબતની દરખાસ્ત.

હુકમ

જા. નં. અપણ/૦૧/ખ-૨/૪૩૭ થી ૪૪૦/૨૦૦૪.– ધી કુવાઝેર દૂધ ઉત્પાદક સહકારી મંડળી લિ., કુવાઝેર તા. મોરવા હડફની નોંધણી નં. ૨૦૬૮૪ તા. ૧૨-૭-૮૪થી સહકારી મંડળીઓના કાયદા હેઠળ નોંધવામાં આવેલ હતી મંડળીનું કામકાજ આટોપી લેવા અત્રેની કચેરીના તા. ૧૩-૨-૨૦૦૪ના હુકમ ક્રમાંક/ફડચ/૦૧/ખ/૧૩/૨૫૬/૦૪થી હુકમ કરવામાં આવેલ હતો. પરંતુ આમુખ-૨માં જણાવેલ ફડચા અધિકારીની દરખાસ્તમાં જણાવ્યા મુજબ મંડળીના સંચાલકો તરફથી મંડળીને પુન:જીવીત કરવા ઠરાવેલ હોઈ, તેમજ સંસ્થાએ ઉદેશો મુજબની કામગીરી કરવા ખાત્રી આપેલ હોઈ સદર હકીકત ગ્રાહ્ય રાખી આમુખ-૧ની જોગવાઈઓને ધ્યાનમાં લઈ મંડળીને પુન:ઘટન કરવા આથી નીચેની શરતોને આધીન હુકમ કરવામાં આવે છે.

શરતો :-

(૧) મંડળીએ તેનું કામકાજ પેટા-નિયમ મુજબ અને કાયદા કાનુન મુજબ કરવાનું રહેશે.

(૨) તા. ૩૧-૩-૨૦૦૩ની ગ્રામસભામાં થયેલ ઠરાવોના પાલન કરવાની શરતે.

(૩) આ હુકમ મળતાં સાધારણ સભા મેળવી રસ ધરાવતા ડીરેકટરોની નિમણુંક કરી તેની યાદી સાથે પ્રોસીડીંગની નકલ મોકલી આપવાની રહેશે.

ગોધરા, તારીખ ૧૨મી મે, ૨૦૦૪.

વંચાણે લીધા :-

(૧) ગુજરાત સહકારી મંડળીઓના અધિનિયમ-૧૯૬૧ની કલમ-૧૯૬૧ની જોગવાઈઓ.

(૨) ફડચા અધિકારીશ્રી, ધી પંચમહાલ જિલ્લા દૂધ ઉત્પાદક સંઘ લી., ગોધરાની તા. ૬-૩-૨૦૦૪થી મળેલ પુનઃજીવીત કરવા બાબતની દરખાસ્ત.

હુકમ

જા. નં. અષણ/૦૧/ખ-૨/૪૪૧ થી ૪૪૪/૨૦૦૪.– ધી બોરૂ દૂધ ઉત્પાદક સહકારી મંડળી લી., બોરૂ તા. કાલોલ ની નોંધણી નં. સે. દુ. ૨૦૪૨૭, તા. ૨૧-૪-૭૭થી સહકારી મંડળીઓના કાયદા હેઠળ નોંધવામાં આવેલ હતી. મંડળીનું કામકાજ ઓટોપી લેવા અત્રેની કચેરીના તા. ૧૩-૨-૨૦૦૪ના હુકમ ક્રમાંક/ફડચ/૦૧/ખ/૧૩/૨૫૪ થી હુકમ કરવામાં આવેલ હતો. પરંતુ આમુખ-૨માં જણાવેલ ફડચા અધિકારીની દરખાસ્તમાં જણાવ્યા મુજબ મંડળીના સંચાલકો તરફથી મંડળીને પુનઃજીવીત કરવા ઠરાવેલ હોઈ, તેમજ સંસ્થાએ ઉદ્દેશો મુજબની કામગીરી કરવા ખાત્રી આપેલ હોઈ સદર હકીકત ગ્રાહ્ય રાખી આમુખ-૧ની જોગવાઈઓને ધ્યાનમાં લઈ મંડળીને પુનઃઘટન કરવા આથી નીચેની શરતોને આધીન હુકમ કરવામાં આવે છે.

શરતો :-

(૧) મંડળીએ તેનું કામકાજ પેટા-નિયમ મુજબ અને કાયદા કાનુન મુજબ કરવાનું રહેશે.

(૨) તા. ૨૭-૨-૨૦૦૪ની ગ્રામસભામાં થયેલ ઠરાવોના પાલન કરવાની શરતે.

(૩) આ હુકમ મળતાં સાધારણ સભા મેળવી રસ ધરાવતા ડીરેકટરોની નિમણુંક કરી તેની યાદી સાથે પ્રોસીડીંગની નકલ મોકલી આપવાની રહેશે.

ગોધરા, તારીખ ૧૨મી મે, ૨૦૦૪.

વંચાણે લીધા :-

(૧) ગુજરાત સહકારી મંડળીઓના અધિનિયમ-૧૯૬૧ની કલમ- ૧૯૬૧ની જોગવાઈઓ.

(૨) ફડચા અધિકારીશ્રી, ધી પંચમહાલ જિલ્લા દૂધ ઉત્પાદક સંઘ લી., ગોધરાની તા. ૨૮-૧૨-૨૦૦૨થી મળેલ પુનઃજીવીત કરવા બાબતની દરખાસ્ત.

હુકમ

જા. નં. અષણ/૦૧/ખ-૨/૪૪૫ થી ૪૪૯/૨૦૦૪.– ધી વાલૈયા (નવી-વસાહત) દૂધ ઉત્પાદક સહકારી મંડળી લી., મોરવા હડફ તા. મોરવા હડફની નોંધણી નં. સે. દુ. ૨૫૪૧૮, તા. ૩૧-૩-૯૧થી સહકારી મંડળીઓના કાયદા હેઠળ નોંધવામાં આવેલ હતી મંડળીનું કામકાજ ઓટોપી લેવા અત્રેની કચેરીના તા. ૨-૧૨-૨૦૦૨ના હુકમ ક્રમાંક/ફડચ/૦૧/ખ/૧૩/૧૧૦૩ થી હુકમ કરવામાં આવેલ હતો. પરંતુ આમુખ-૨માં જણાવેલ ફડચા અધિકારીની દરખાસ્તમાં જણાવ્યા મુજબ મંડળીના સંચાલકો તરફથી મંડળીને પુનઃજીવીત કરવા ઠરાવેલ હોઈ, તેમજ સંસ્થાએ ઉદ્દેશો મુજબની કામગીરી કરવા ખાત્રી આપેલ હોઈ સદર હકીકત ગ્રાહ્ય રાખી આમુખ-૧ની જોગવાઈઓને ધ્યાનમાં લઈ મંડળીને પુનઃઘટન કરવા આથી નીચેની શરતોને આધીન હુકમ કરવામાં આવે છે.

શરતો :-

(૧) મંડળીએ તેનું કામકાજ પેટા-નિયમ મુજબ અને કાયદા કાનુન મુજબ કરવાનું રહેશે.

(૨) તા. ૨૫-૯-૨૦૦૩ની ગ્રામસભામાં થયેલ ઠરાવોના પાલન કરવાની શરતે.

(૩) આ હુકમ મળતાં સાધારણ સભા મેળવી રસ ધરાવતા ડીરેકટરોની નિમણુંક કરી તેની યાદી સાથે પ્રોસીડીંગની નકલ મોકલી આપવાની રહેશે.

ગોધરા, તારીખ ૧૩મી મે, ૨૦૦૪.

જે. જી. પંડયા,
જિલ્લા રજિસ્ટ્રાર,
સહકારી મંડળીઓ,
ગોધરા.

વંચાણે લીધા :-

(૧) સરકારશ્રીના કૃષિ સહકાર અને ગ્રામ વિકાસ વિભાગના જાહેરનામા ક્રમાંક જીએસકેએચ/એમ-૭/૧૯૯/સીડીઈ/૧૫૩/જે/ તા. ૧૭/૧/૧૯૯૮.

(૨) ગુજરાત સહકારી મંડળીઓના અધિનિયમ, ૧૯૬૧ની કલમ-૭૪(ઘ)ની જોગવાઈ.

(૩) અત્રેની કચેરીના પત્ર નં. ખસમ / ૦૧ / ૬૬૦ / ૨૦૦૩, તા. ૧૧/૭/૨૦૦૩.

(૪) અત્રેની કચેરીના હુકમ નં. ખવમ / ૦૧ / ખ / ૮૬૯ / ૨૦૦૩, તા. ૯/૯/૨૦૦૩.

પ્રસ્તાવના

જા. નં. ખવમ/૦૧/ખ/૬૦૬ થી ૬૧૧.-ધી બારીઆ તાલુકા સહકારી ખરીદ વેચાણ સંઘ લી. દેવગઢ બારીઆ, તા. દે. બારીઆ, જિ. દાહોદને આ કચેરીના હુકમ ક્રમાંક ખવમ/૦૧/ખ/૮૬૯/૨૦૦૩, તારીખ ૯/૯/૨૦૦૩ થી શરત નં. ૧ થી ૭ મુજબના સહકારી કાયદાની કલમ-૭૪ (ડી) મુજબ હુકમ કરવામાં આવેલ. જેમાં સંસ્થાએ નવિન વ્યવસ્થાપક સમિતિની ચૂંટણી ન થતાં કસ્ટોડીયન તરીકે ધી પંચમહાલ જિલ્લા મધ્યસ્થ સહકારી બેન્ક લી. ગોધરાને સહકારી કાયદાની કલમ-૭૪(ડી) હેઠળ કસ્ટોડીયન તરીકે નીચે મુજબનો હુકમ કરવામાં આવે છે.

હુકમ

હું શ્રી જે. એસ. ડામોર, જિલ્લા રજિસ્ટ્રાર, સહકારી મંડળીઓ, દાહોદને ગુજરાત સહકારી મંડળીઓના અધિનિયમ ૧૯૬૧ની કલમ-૭૪ (ઘ) હેઠળ મને મળેલ સત્તાની રૂએ ધી બારીઆ તાલુકા સહકારી ખરીદ વેચાણ સંઘ લી. દેવગઢ બારીઆની વ્યવસ્થાપક સમિતિના સભ્યોને બરતરફ કરવામાં આવેલ જેથી ધી પંચમહાલ જિલ્લા સહકારી બેન્ક લી. ગોધરાને કસ્ટોડીયન તરીકે નિમણુંકનો મુદત વધારો નીચેની શરતોને આધિન કરૂં છું.

શરતો :-

(૧) તા. ૯/૯/૨૦૦૩ના હુકમની શરત નં. ૧ થી ૭નો અમલ કરવાનો રહેશે.

(૨) કસ્ટોડીયનની મુદતના વધારાના છ-માસની રહેશે.

(૩) અગાઉના હુકમથી છ માસ પુરા થયેથી આ હુકમનો અમલ કરવામાં આવશે.

દાહોદ, તારીખ ....મી એપ્રિલ, ૨૦૦૪.

જે. એસ. ડામોર,
જિલ્લા રજિસ્ટ્રાર, સહકારી
મંડળીઓ, દાહોદ.

વંચાણે લીધા :-

(૧) ગુજરાત સહકારી મંડળીઓના અધિનિયમ-૧૯૬૧ની કલમ-૧૦૭ અને ૧૦૮ની જોગવાઈઓ.

(૨) સરકારશ્રીના કૃષિ, સહકાર અને ગ્રામ વિકાસ વિભાગના ઠરાવ ક્રમાંક જીએચકેએચ/૨૪-૯૧/ડીડીજી/૧૧૮૮/૫૨૦૪/જે, તારીખ ૩૦મી માર્ચ, ૧૯૯૧.

(૩) અત્રેની કચેરીના તારીખ ૨૧મી સપ્ટેમ્બર, ૨૦૦૩ની કારણદર્શક નોટીસ પત્ર ક્રમાંક ફડચ/૦૧/ગ/૨૧૮૪/૨૦૦૨.

(૪) ધી સાબરકાંઠા જિલ્લા સહકારી મં. લી., હિંમતનગરનો તારીખ ૨૦/૨/૨૦૦૪નો પત્ર ક્રમાંક ૨૨૩૨/૨૦૦૩-૦૪.

પ્રસ્તાવના

જા. નંબર ફડચ/૦૧/ગ/૪૯૪/૨૦૦૪.—ધી નવાગામ ધનેલા દૂધ ઉત્પાદક સહકારી મંડળી લી., મુ. નવાગામ, ધનેલા તા. વિજયનગર, જિ. સાબરકાંઠા ગુજરાત સહકારી મંડળીઓના અધિનિયમ, ૧૯૬૧ હેઠળ નોંધણી નં. ૧૨૯૭૭, તા. ૩૦મી સપ્ટેમ્બર, ૧૯૮૨ થી નોંધાયેલ સહકારી સંસ્થા છે. જેનો વહીવટ અધિનિયમ અને નિયમ તથા મંડળીના પેટા-નિયમ અનુસાર કરવાનો રહે છે. આ મંડળીનું તારીખ ૧-૪-૨૦૦૨ થી તા. ૩૧-૩-૨૦૦૩ સુધીના સમયગાળાનું વૈધાનિક ઓડીટ સબ ઓડીટર સ. મં. (દૂધ) ખેડબ્રહ્મા દ્વારા કરવામાં આવેલ છે. મંડળીએ પેટા કાયદાના ઉદેશો પરિપૂર્ણ થાય તે રીતે કામગીરી કરી નથી. આ ઉપરાંત નીચે મુજબની અન્ય ક્ષતિઓ જણાઈ આવેલ છે.

(૧) મંડળી છેલ્લા ૮ વર્ષથી સતત બંધ હાલતમાં છે.

(૨) મંડળી તેના ઉદેશો મુજબ કામગીરી કરતી બંધ થયેલ છે.

(૩) મંડળીના હોદેદારો, કાર્યવાહકોને મંડળી શરૂ કરવામાં રસ જણાતો નથી.

(૪) સહકારી કાયદાની કલમ-૭૭, ૭૮, ૮૫નો ભંગ કરેલ છે.

(૫) મંડળીનો ઓડીટ વર્ગ ''ડ'' છે. તથા મંડળીની ખોટમાં સતત વધારો થાય છે.

(૬) મંડળીએ છેલ્લા ૩ વર્ષથી ઓડીટ દુરસ્તી કરેલ નથી.

ઉપરોક્ત ક્ષતિઓ અંગે મંડળીના કાર્યવાહકોને આમુખ-૩ થી કારણદર્શક નોટીસ આપી, તારીખ ૬ઠ્ઠી ઓકટોબર, ૨૦૦૩ના રોજ રૂબરૂ હાજર રહી લેખિત/મૌખિક રજુઆત કરવા તક આપવામાં આવેલ હતી. સદર મુદતે મંડળીના કાર્યવાહકોએ જણાવેલ કે સાબરડેરી દ્વારા તા. ૧૫/૯/૨૦૦૩ ના રોજ સર્વે કરી ગયેલ અને મંડળી તા. ૧૯/૧૦/૦૩ સુધીમાં શરૂ કરવામાં આવશે તથા ફડચાની નોટીસમાં જણાવેલ તમામ મુદાઓની પુર્તતા કરી પુર્તતા અહેવાલ તા. ૨૦/૧૦/૦૩ સુધીમાં રજુ કરવા જણાવેલ અન્યથા મંડળીને ફડચામાં લઈ જવામાં આવે તો વાંધો નથી તેવી રજુઆત કરેલ હતી. સાબર ડેરીના તા. ૧૪-૧૦-૦૩ના પત્ર દ્વારા મંડળી શરૂ કરવા માટેની કામગીરી પ્રગતિમાં છે તેવું જણાવેલ હતું, પરંતુ તા. ૧૨-૧૧-૦૩ના પત્ર દ્વારા સાબર ડેરીને સદર મંડળીની પ્રગતિનો વિગતવાર અહેવાલ મોકલી આપવાનું જણાવતાં સાબરડેરીનો આમુખ-૪થી વંચાણે લીધેલ અભિપ્રાય તા. ૨૦-૨-૦૪થી રજુ થયેલ છે. જે મુજબ સદર મંડળીને તા. ૨૦-૧૨-૨૦૦૩ થી મંડળી શરૂ કરવાનો ઓર્ડર કરવામાં આવેલ હોવા છતાં સદરહું મંડળી ફરીથી શરૂ કરવામાં આવેલ નથી.

પ્રસ્તુત સંજોગો ધ્યાને લેતાં ઉક્ત મંડળીને ગુજરાત સહકારી મંડળીઓના અધિનિયમ, ૧૯૬૧ની કલમ-૧૦૭(૧) (એ) (સી) (ii) અન્વયે આટોપી લેવાનું અનિવાર્ય જણાતાં નીચે મુજબનો હુકમ કરવામાં આવે છે.

વચગાળાનો હુકમ

આથી હું, જે. જે. શાહ, જિલ્લા રજિસ્ટ્રાર, સહકારી મંડળીઓ, હિંમતનગર, જિલ્લા સાબરકાંઠા મને પ્રાપ્ત થયેલ અધિકારની રૂએ ધી નવાગામ ઘનેલા દૂધ ઉત્પાદક સહકારી મંડળી લી. મુ. નવાગામ ઘનેલા પો. નવાગામ, તા. વિજયનગર, જિ. સાબરકાંઠાને પ્રસ્તાવનામાં જણાવેલ કારણોસહ ગુજરાત સહકારી મંડળીઓના અધિનિયમ-૧૯૬૧ની કલમ-૧૦૭ (૧) (એ) (સી) (ii) અન્વયે આટોપી લેવાનો વચગાળાનો આદેશ કરૂં છું અને આજ અધિનિયમની કલમ-૧૦૮ અન્વયે ફડચા અધિકારી તરીકે સહકારી અધિકારી (ફડચો) લગત આ કચેરી, હિંમતનગરની નિમણુંક કરૂં છું.

ઉપરોક્ત વચગાળાના હુકમ સામે મંડળીને રજુઆત કે ખુલાસો કરવો હોય તો આદેશની તારીખથી એક માસની મુદતમાં લેખિત/મૌખિક રૂબરૂ કે અધિકૃત પ્રતિનિધિ મારફતે કરવા જણાવવામાં આવે છે. તથા રૂબરૂ રજુઆત કરવા તારીખ ૨૭મી મે, ૦૪ના રોજ ૧૩-૦૦ કલાકે આ કચેરીએ હાજર રહી લેખિત/મૌખિક રજુઆત/ખુલાસો કરવાની તક આપવામાં આવે છે. ઉક્ત મુદત દરમ્યાન મંડળી તરફથી કોઈ ખુલાસો કે રજુઆત કરવામાં નહીં આવે તો મુદત વિતેથી મંડળીને આટોપી લેવાનો અંતિમ આદેશ કરવામાં આવશે.

હિંમતનગર, તારીખ ૨૮મી એપ્રિલ, ૨૦૦૪.

વંચાણે લીધા :-

(૧) સરકારીશ્રીના કૃષિ અને સહકાર વિભાગના ઠરાવ ક્રમાંક જીએચકેએચ/૨૪-૯૧/ડીડીજી/૧૧૮૮/૫૨૦૪/જે/, તારીખ ૩૦-૩-૯૧.

(૨) સને ૧૯૬૧ના ગુજરાત સહકારી મંડળીઓના અધિનિયમની કલમ ૧૯(ખ)ની જોગવાઈઓ.

(૩) ફડચા અધિકારીશ્રી, ધી ઝાંઝવા દૂધ ઉત્પાદક સહકારી મંડળી લિ., ઝાંઝવા, તા. ખેડબ્રહ્મા, જિ. બનાસકાંઠા અને સહકારી અધિકારી (ફડચા) લગત કચેરીના પત્ર ક્રમાંક : ફડચ/૦૧/ગ/૧૧૬/૨૦૦૪, તા. ૩/૩/૦૪.

(૪) અત્રેની કચેરીના હુકમ ક્રમાંક ફડચ/ફ/૧૨૨૪૯/૦૧/ગ/૧૭૭/૦૧/ તા. ૬/૨/૦૧.

પ્રસ્તાવના

જા. નંબર ફડચ/ફ/૧૨૨૪૯/૦૧/ગ/૫૦૦/૨૦૦૪.—ધી ઝાંઝવા દૂધ ઉત્પાદક સહકારી મંડળી લિ., ઝાંઝવા, તા. ખેડબ્રહ્મા, જિ. સાબરકાંઠાએ સને ૧૯૬૧ના ગુજરાત સહકારી મંડળીઓના અધિનિયમ, કલમ-૯ હેઠળ નોંધણી નં. સે. દૂ. ૨૪૦૬૩, તા. ૩૦મી માર્ચ, ૧૯૯૦ થી નોંધાયેલ સહકારી સંસ્થા છે. સદર સંસ્થા પેટા નિયમ મુજબની કામગીરી કરતી બંધ થયેલ હોઈ તથા સ્થગિત હોઈ અત્રેની કચેરીના આમુખ-૪થી વંચાણે લીધેલ હુકમથી મંડળીને ફડચામાં લઈ જવાના હુકમ કરી ફડચા અધિકારીશ્રી તરીકે શ્રી સહકારી અધિકારી (ફડચો) લગત કચેરીની હોદ્દાની રૂએ નિમણુંક કરવામાં આવતાં નિમાયેલા ફડચા અધિકારીએ તા. ૬-૬-૨૦૦૧ના રોજ હવાલો સંભાળી સંસ્થાના દેવાં-લ્હેણાં તેમજ મિલકતોના નિકાલની કાર્યવાહી શરૂ કરેલ છે. જે સમય દરમ્યાન સંસ્થાના સભાસદો તરફથી તા. ૧૦-૨-૨૦૦૪ના રોજ સંસ્થાને પુનઃજીવીત કરવાની અરજી મળતાં સહકારી અધિકારી (ફડચા) લગત કચેરીએ તા. ૨૬-૨-૨૦૦૪ ખાસ સાધારણ સભા બોલાવેલ. જેમાં સંસ્થા પુનઃજીવીત કરવાનો ઠરાવ થયેલ છે. જેથી સરકારી અધિકારી (ફડચા) લગત કચેરીએ આમુખ-૩થી વંચાણે લીધેલ પત્રથી સંસ્થાને પુનઃજીવીત કરવા અંગે આગળની કાર્યવાહી કરવા વિનંતી કરેલ છે. સદર મંડળીને પુનઃજીવીત કરવા અંગે ખાસ સાધારણ સભાના ઠરાવ નં. ૩થી સંસ્થાને પુનઃજીવીત કરવા ઠરાવેલ છે. આમ સહકારી અધિકારી (ફડચા) લગત કચેરીના આમુખ-૩ વાળા પત્રથી સંસ્થાને પુનઃજીવીત કરવા અંગે આગળની ઘટતી કાર્યવાહી કરવા વિનંતી કરેલ છે.

તે તમામ હકીકતોને ધ્યાને લેતા સને ૧૯૬૧ના ગુજરાત સહકારી મંડળીઓના અધિનિયમની કલમ-૧૯ (ખ) અનુસાર સંસ્થાને પુનઃજીવીત કરવાનો નીચે મુજબનો આદેશ કરવામાં આવે છે.

હુકમ

આથી હું, જે. જે. શાહ જિલ્લા રજિસ્ટ્રાર, સહકારી મંડળીઓ, સાંબરકાંઠા, હિંમતનગર સને ૧૯૬૧ના ગુજરાત સહકારી મંડળીઓના અધિનિયમની કલમ-૧૯(ખ) હેઠળ મને મળેલ સત્તાની રૂએ ધી ઝાંઝવા દૂધ ઉત્પાદક સહકારી મંડળી લિ., ઝાંઝવા, તા. ખેડબ્રહ્મા, જિલ્લો સાબરકાંઠામાં જણાવેલ વિગતે નીચેની શરતોને આધીન પુનઃજીવીત કરવા આદેશ કરું છું.

શરતો:—

(૧) મંડળીએ સહકારી કાયદા કાનૂન તથા મંડળીના મંજુર થયેલ પેટા નિયમ મુજબ વહીવટ કરવાનો રહેશે.

(૨) પેટા નિયમ મુજબની લાયકાત ધરાવતા સભાસદોમાંથી વ્ય. કમીટીની રચના કરવાની રહેશે.

(૩) મંડળીના કાર્યવાહકોએ સંસ્થા પુનઃજીવીત થતાં મંડળીના પેટા નિયમો અનુસાર અર્થક્ષમ બનાવવા પ્રયત્નો કરવા તેમજ તે મુજબનું દફતર નિભાવવાનું રહેશે.

(૪) મંડળીનાં દેવાં-લ્હેણાં જે તે સ્થિતિએ સ્વીકારવાના રહેશે.

હિંમતનગર, તારીખ ૨૮મી એપ્રિલ, ૨૦૦૪.

નંબર નધણ/૦૧/ક/૧૧૦ સે.દૂ.૩૪૭૪૪/૨૦૦૪.-આથી જાહેર કરે છે કે, ધી જેમાના (બાંડીવાડા) દુધ ઉત્પાદક સહકારી મંડળી લિમિટેડ મર્યાદિત સ્થળ જેમાના તાલુકો મેઘરજ જિલ્લો સાબરકાંઠા.

સને ૧૯૬૧નો ગુજરાત કાયદો (ગુજરાત સહકારી મંડળીઓનો કાયદો-૧૯૬૧) ની કલમ-૯ અન્વયે આજરોજ નોંધવામાં આવી છે.

હિંમતનગર, તારીખ ૩જી મે, ૨૦૦૪.

નંબર નધણ/૦૧/ક/૧૧૨ સે.દુ. ૩૪૭૪૫/૨૦૦૪.-આથી જાહેર કરે છે કે, ધી બાંડીવાડા (લાલાકૃપા) દુધ ઉત્પાદક સહકારી મંડળી લિમિટેડ મર્યાદિત સ્થળ બાંડીવાડા, તાલુકો મેઘરજ, જિલ્લો સાબરકાંઠા.

સને ૧૯૬૧નો ગુજરાત કાયદો (ગુજરાત સહકારી મંડળીઓનો કાયદો, ૧૯૬૧) ની કલમ-૯ અન્વયે આજરોજ નોંધવામાં આવી છે.

હિંમતનગર, તારીખ ૩જી મે, ૨૦૦૪.

જે. જે. શાહ,
જિલ્લા રજિસ્ટ્રાર,
સહકારી મંડળીઓ, સાબરકાંઠા,
હિંમતનગર.

નંબર જી. પં. /સહકાર/૯૬૮/સે-૩૦૩૮૮/૨૦૦૪.- મદદનીશ જિલ્લા રજિસ્ટ્રાર સહકારી મંડળીઓ જિ. પં. ભરૂચ આથી જાહેર કરે છે કે, ધી કઠોદરા સેવા સહકારી મંડળી લિમિટેડ મર્યાદિત સ્થળ કઠોદરા તાલુકો હાંસોટ જિલ્લો ભરૂચ.

(સને ૧૯૬૨નો ગુજરાતનો કાયદો-૧૦) ગુજરાત સહકારી મંડળીઓનો કાયદો, ૧૯૬૧ની કલમ-૯ (૧)(અ) અન્વયે આજરોજ નોંધવામાં આવી છે.

ભરૂચ, તારીખ ૩૦મી એપ્રિલ, ૨૦૦૪.

એસ. આર. રાઠવા,
મદદનીશ જિલ્લા રજિસ્ટ્રાર,
સહકારી મંડળીઓ, જિ. પં.,
ભરૂચ.

સરકારી મુદ્રણાલય, વડોદરા.

REGISTERED No. G-BA-14-E

©

सत्यमेव जयते

The Gujarat Government Gazette

[PUBLISHED BY AUTHORITY]

Vol. XLV] THURSDAY, JUNE 3, 2004 / JYAISTHA 13, 1926 [No. 23

Separate paging is given in each part of the Supplement to the Central Gazette and central section in order that it may be filed as a separate compilation

PART I

SUPPLEMENT TO THE CENTRAL GAZETTE AND CENTRAL SECTION

Part I, Part I-A, Part I-B and Part I-L

		Pages			Pages
Part-I	Government Notifications, Appointment, Promotion, Leave of Absence, Rules and Order (other than those published in Part I-A, IV-A, IV-B and IV-C) pertaining only to the Supplement to the Central Gazette.	617-641	Part I-B	Government Notifications, Published under Land Acquisition Act only.	275-305
Part I-A	Orders and Notifications, other than those published in Part IV-B, order the Bombay Local Boards, Village Panchayats, Municipal Boroughs, District Municipal Primary Education and Local Fund Audit Act, pertaining only to the Supplement to the Central Gazette.	23	Part I-L	Notifications and Orders, Awards, other than those published in Parts I, IV-A, IV-B and IV-C) under Central Industrial Disputes Act, and Gujarat Industrial Relations Act.	2871-2955

MISCELLANEOUS NOTIFICATIONS, APPOINTMENTS, ETC.

પોલીસ કમિશનર દ્વારા

જાહેરનામું

ફોજદારી કાર્યરીતી અધિનિયમ, ૧૯૭૩ની કલમ ૧૪૪ અન્વયે.

નંબર ઉ/ગપક/વિ.શા./૮૧૬/૨૦૦૪.-પોલીસ કમિશનર અમદાવાદ શહેરની હકુમત ના વિસ્તારમાં લોકસભાની સામાન્ય ચુંટણીની મતગણતરી તારીખ ૧૩મી મે, ૨૦૦૪ના રોજ યોજનાર છે. કાયદો અને વ્યવસ્થા જાળવણી સુનીશ્ચિત કરવા તેમજ મતગણત્રીની પ્રક્રિયા શાંતિ પૂર્ણ રીતે પૂરી થાય તે માટે અમદાવાદ શહેરમાં આવેલ લોકસભાની મતગણત્રીના કેન્દ્ર પર મોબાઈલ ફોન પેજર વાયરલેસ સેટ વિગેરે લઈ જવા પર પ્રતિબંધ ફરમાવવો જરૂરી જણાય છે.

વાસ્તે હું, કે. આર. કૌશિક, પોલીસ કમિશનર, અમદાવાદ શહેર, ફોજદારી કાર્યરીતી અધિનિયમ, ૧૯૭૩ની કલમ ૧૪૪ થી મને મળેલ સત્તાની રૂએ ફરમાવું છું કે, તારીખ ૧૩મી, મે ૨૦૦૪ ના રોજ મતગણત્રીના દિવસે તેમજ મતગણત્રીની પ્રક્રિયા પૂર્ણ થતા સુધી કોઈપણ વ્યક્તિએ નીચેના કૃત્યો કરવા ઉપર પ્રતિબંધ ફરમાવું છું.

પ્રતિબંધીત સ્થળો :

અમદાવાદ શહેરમાં આવેલ : (૧) એલ. ડી. એન્જીનીયરીંગ કોલેજ, નવરંગપુરા (૨) સરકારી પોલીટેકનીક, આંબાવાડી (૩) આર. સી. ટેકનીકલ ઈન્સ્ટીટયુટ સોલા, મતગણત્રીના બિલ્ડીંગ તથા કંપાઉન્ડનો અંદરનો વિસ્તાર.

અપવાદ :

કાયદો અને વ્યવસ્થાના ઈન્ચાર્જ અધિકારીશ્રીઓ અને મતગણત્રી કેન્દ્ર નજીક ફરજ પર મુકેલ સલામતી કર્મચારીઓ તેમની વિધિસર ફરજો બજાવવા દરમ્યાન સેલ્યુલર ફોન, કોર્ડલેસ ફોન, વાયરલેસ સેટ તથા પેજર વિગેરેનો ઉપયોગ કરી શકશે આજ પ્રમાણે ભારતના ચુટણી પંચે નીમેલ નિરિક્ષકો અને મતગણત્રીની ફરજોનો હવાલો ધરાવતા અધિકારીઓ તેમની વિધિસરની ફરજો દરમ્યાન આવા સાધનોનો ઉપયોગ કરી શકશે.

નોંધ :

એલ. ડી. એન્જીનીયરીંગ કોલેજ તથા પોલીટેકનીક કોલેજ કંપાઉન્ડમાં રહેતા વિદ્યાર્થીઓ માટે તેમના રહેણાકમાં પેજર, મોબાઈલ ફોન વિગેરે લઈ જવા માટે આ હુકમ લાગુ પડશે નહીં પરંતુ તેઓ મતગણત્રીના વિસ્તારમાં મોબાઈલ ફોન પેજર વિગેરે સાથે જઈ શકશે નહીં.

આ હુકમનો ભંગ અથવા ઉલ્લંઘન કરનાર ઈસમ ભારતના ફોજદારી અધિનિયમ, ૧૮૬૦ની કલમ-૧૮૮ હેઠળ તેમજ લોક પ્રતિનિધિત્વ અધિનિયમ સને ૧૯૫૧ની કલમ ૧૩૦ મુજબ શિક્ષાને પાત્ર થશે.

આ હુકમ સમગ્ર અમદાવાદ શહેર પોલીસ કમિશનરની હકુમત હેઠળના વિસ્તારને લાગુ પડશે.

આજ તારીખ ૧૧ માહે મે, ૨૦૦૪ ના રોજ મારી સહી અને સિક્કો કરી આપ્યા.

જાહેરનામું

મુંબઈ પોલીસ અધિનિયમ, સને ૧૯૫૧ના ૨૨માં અધિનિયમની કલમ-૩૭(૩) મુજબનો.

નંબર ઉ/ગપક/વશી/૮૧૭/૨૦૦૪.—અમદાવાદ શહેર પોલીસ કમિશનર હકુમત વિસ્તારમાં જાહેર વ્યવસ્થા જાળવવાની જરૂર જણાય છે.

વાસ્તે હું, કે. આર. કૌશિક, પોલીસ કમિશનર, અમદાવાદ શહેર, મુંબઈ પોલીસ અધિનિયમ, સને ૧૯૫૧ ના ૨૨માં અધિનિયમની કલમ ૩૭(૩) થી મને મળેલ સત્તાની રૂએ ફરમાવું છું કે, નીચે જણાવેલ વિસ્તારોમાં તારીખ ૧૭મી, મે ૨૦૦૪ ના કલાક ૦-૦૦ થી તારીખ ૩૧મી, મે ૨૦૦૪ ના કલાક ૨૪-૦૦ સુધી ચાર કરતા વધારે માણસોએ ભેગા થવું નહીં. અગર કોઈ સભા ભરવી કે બોલાવવી નહીં. તેમજ કોઈ સરઘસ કાઢવું નહીં.

વિસ્તાર : અમદાવાદ શહેર પોલીસ કમિશનરની હકુમત હેઠળનો સમગ્ર વિસ્તાર.

અપવાદ : આ હુકમ જે માણસ સરકારી ફરજ અથવા કામગીરીમાં હોય તેમજ હોમગાર્ડઝ જેઓ ફરજ પર હોય તેઓ તથા સ્મશાનયાત્રા અને લગ્નના વરઘોડાને લાગુ પડતો નથી.

આ હુકમનો ભંગ કરનાર અથવા ઉલ્લંઘન કરનાર સને ૧૯૫૧ના મુંબઈ પોલીસ અધિનિયમની કલમ ૧૩૫ની પેટા કલમ (૩) હેઠળ અને ભારતના ફોજદારી અધિનિયમ સને ૧૮૬૦ની કલમ ૧૮૮ મુજબ શિક્ષાને પાત્ર થશે.

આજ તારીખ ૧૪ માહે મે, ૨૦૦૪ ના રોજ મારી સહી અને સિક્કો કરી આપ્યા.

કે. આર. કૌશિક,
પોલીસ કમિશનર,
અમદાવાદ શહેર.

જિલ્લા મેજિસ્ટ્રેટ દ્વારા

વાંચ્યો :–

(૧) સંયુક્ત મુખ્ય નિર્વાચન અધિકારીશ્રી, સામાન્ય વહીવટ વિભાગ ગાંધીનગરના પત્ર ક્રમાંક ઈએલસી/૨૫૦૪/૨૨૦૫/છ, તારીખ ૧૧-૫-૨૦૦૪.

હુકમ

ક્રિમીનલ પ્રોસીજર કોડની કલમ-૧૪૪ અન્વયે કોઢેલો.

ક્રમાંક એમએજી/વશી/૫૫૮૪ થી ૫૬૧૯/૨૦૦૪.-ભારતના નિર્વાચન આયોગ દ્વારા જાહેર કરેલ લોકસભા સામાન્ય ચૂંટણી-૨૦૦૪ અંતર્ગત ભરૂચ જિલ્લામાં તારીખ ૨૦મી એપ્રિલ, ૨૦૦૪નાં રોજ ચૂંટણી યોજાયેલ, જે અંગેની મતગણત્રી તારીખ ૧૩મી મે, ૨૦૦૪નાં રોજ જુના નેશનલ હાઈવે નંબર-૮, ભરૂચ પર આવેલ જે. પી. આર્ટસ એન્ડ સાયન્સ કોલેજ તથા એસ. વી. એમ. ઈન્સ્ટીટયુટ, કોલેજ કેમ્પર્સના સ્થળે હાથ ધરાનાર છે.

ભારતના નિર્વાચન આયોગ બંધારણની કલમ-૩૨૪ હેઠળ મળેલ સત્તાની રૂએ મતગણત્રી મથકની અંદર અને તેની ૧૦૦ મીટરની ત્રિજ્યામાં કોઈપણ વ્યક્તિ સેલ્યુલર ફોન, કોડલેસ ફોન, વાયરલેસ સેટ વિગેરેના વપરાશ પર સંપૂર્ણ પ્રતિબંધ મુકવા જરૂરી આદેશ બહાર પાડવા ઠરાવેલ છે.

સબબ મુક્ત અને ન્યાયી તથા સ્વચ્છ વાતાવરણમાં મતગણત્રીની પ્રક્રિયા હાથ ધરાય તથા તે દરમ્યાન સુલેહશાંતિના ભંગ થતો અટકાવી શકાય તેથી મતગણત્રીના દિવસે એટલે કે તારીખ ૧૩મી મે, ૨૦૦૪ના રોજ સવારના ૭-૦૦ કલાકથી મતગણત્રીની કાર્યવાહી પૂર્ણ થાય ત્યાં સુધી કાયદો અને વ્યવસ્થા જાળવવા માટે મતગણત્રી મથકોની અંદર તથા તેની આસપાસના ૧૦૦ મીટરની ત્રિજ્યામાં કોઈપણ વ્યક્તિને મોબાઈલ, સેલ્યુલર ફોન, પેજર, કોડલેસ ફોન અને વાયરલેસ સેટ, વોકીટોકી, વિગેરે સાથે પ્રવેશવા ઉપર પ્રતિબંધ મુકવો આવશ્યક જણાય છે.

જેથી હું રાજીવ ટોપનો, આઇ.એ.એસ. જિલ્લા મેજિસ્ટ્રેટ, ભરૂચ ફોજદારી કાર્યરીતિ અધિનિયમ, ૧૯૭૩ની કલમ-૧૪૪(૩) થી મને મળેલ સત્તાની રૂએ હુકમ કરૂં છું કે, લોકસભા સામાન્ય ચૂંટણી ૨૦૦૪ માટેની અત્રેના જિલ્લામાં ઉક્ત જણાવેલ સ્થળે કે જ્યાં મતગણત્રી હાથ ધરાનાર છે તેવા મતગણત્રી કેન્દ્રની અંદર તથા તેની ૧૦૦ મીટરની ત્રિજયામાં કોઇપણ વ્યક્તિ મતગણત્રીનાં દિવસે મોબાઇલ, સેલ્યુલરફોન, પેજર, કોડલેસ ફોન અને વાયરલેસ સેટ, વોકીટોકી સેટ વિગેરે સાથે લઇ જઇ શકશે નહિ અથવા તેનો ઉપયોગ કરી શકશે નહિ.

આ આદેશનો ભંગ કરીને જો કોઇ વ્યક્તિ પાસે મોબાઇલ, સેલ્યુલર ફોન, પેજર, કોડલેસફોન અને વાયરલેસ સેટ, વોકી-ટોકી સેટ વિગેરે જેવા સાધનો મળી આવશે તો સ્થળ પરના સુરક્ષા અધિકારીઓ આ સાધનો જપ્ત કરી શકશે.

આ હુકમના નિયંત્રણો કાયદો અને વ્યવસ્થાનો ચાર્જ ધરાવતા અધિકારીઓ, સુરક્ષા અધિકારીઓ, ચૂંટણી પંચે નિમેલા નિરીક્ષકો અને મતગણત્રી અધિકારીઓને લાગુ પડશે નહિ.

આજ તારીખ ૧૧ માહે મે, ૨૦૦૪ ના રોજ મારી સહી તથા કચેરીનો સિક્કો કરી આપ્યો.

રાજીવ ટોપનો,
જિલ્લા મેજિસ્ટ્રેટ,
ભરૂચ.

અધિક જિલ્લા મેજિસ્ટ્રેટ દ્વારા

જાહેરનામું

મુંબઈ પોલીસ અધિનિયમ, સને ૧૯૫૧ના ૨૨માં અધિનિયમની કલમ-૩૭(૩) મુજબનો.

નંબર પીઓએલ/વશી/૧૩૩૩ થી ૧૩૪૩/૨૦૦૪.—મહેસાણા જીલ્લાના સતલાસણા તાલુકાના ધરોઇ મુકામે ચૌહાણ ચેલસિંહ નાથુંસિંહના ખાનગી સ.નં. માં હોમગાર્ડસ તાલીમાર્થીઓનો ફાયરીંગ પ્રેકટીસ કેમ્પ તારીખ ૨૬મી મે, ૨૦૦૪ થી તારીખ ૨૮મી મે, ૨૦૦૪ સુધી દરરોજ સવારના ૭-૦૦ કલાકથી ૧૫-૦૦ કલાકના સમય દરમ્યાન યોજવાનું નક્કી થયેલ છે. જેથી લોકોની તથા ઢોર ઢાંખરની સલામતી માટે સાવચેતીનાં પગલાં લેવાની આવશ્યકતા જણાય છે.

વાસ્તે, હું, જે. જી. હિંગરાજીયા, અધિક જિલ્લા મેજિસ્ટ્રેટ, મહેસાણા મુંબઇ પોલીસ અધિનિયમ, ૧૯૫૧ (૨૨માં) ની કલમ-૩૭ (૪) થી મને મળેલ સત્તાની રૂઇએ ધરોઇ મુકામે જીલ્લા હોમગાર્ડસ કમાન્ડન્ટશ્રી મહેસાણાએ સુચવેલ ફાયરીંગ બટના નિયત સ્થળના વિસ્તારના અને તેની આજુબાજુમાં ૧૫૦ મીટરની ત્રિજયાના વિસ્તારમાં તારીખ ૨૬મી મે, ૨૦૦૪ થી તારીખ ૨૮મી મે, ૨૦૦૪ સુધીના દરરોજ સવારના ૭-૦૦ કલાકથી ૧૫-૦૦ કલાક સુધી સાવચેતીનાં પગલાં રૂપે માણસો તથા ઢોર ઢાંખરની અવર જવર ઉપર પ્રતિબંધ ફરમાવું છું.

આ હુકમનો ભંગ કરનાર અથવા ઉલ્લંઘન કરનાર અથવા તેનું પાલન ન કરવામાં મદદગારી કરનાર શખ્સ મુંબઈ પોલીસ અધિનિયમ, ૧૯૫૧ની કલમ ૧૩ મુજબ શિક્ષાને પાત્ર થશે.

આજ તારીખ ૧૭મી મે, ૨૦૦૪ ના રોજ મારી સહી તથા કોર્ટનો સિક્કો કરી આપ્યો.

જે. જી. હિંગરાજીયા,
અધિક જિલ્લા મેજિસ્ટ્રેટ,
મહેસાણા.

જાહેરનામું

મુંબઈ પોલીસ અધિનિયમ, સને ૧૯૫૧ની કલમ-૩૭ (૪) મુજબનું.

નંબર પલસ/ફાયરીંગ/શેરુલા/વશી/૩૧૫૭૦-૩૧૫૯૪/૨૦૦૪.—સેનાપતિ રાજ્ય અનામત પોલીસ દળ જુથ-૧૦ ઉકાઇ, જિ. સુરત તથા ડેપ્યુટી કમાન્ડન્ટશ્રી, સી.આઇ.એસ.એફ. યુનિટ કેએપીએસ, કાકરાપાર પો. અનુમાલા, જિ. સુરત અને સી.આઇ.એસ.એફ. યુનિટ યુ.ટી.પી.એસ. ઉકાઇ, પો. ઉકાઇ ડેમ, જિ. સુરત વગેરેનાનો ફાયરીંગ પ્રેકટીસ કાર્યક્રમ તારીખ ૨૧મી મે, ૨૦૦૪ થી તારીખ ૨૮મી મે, ૨૦૦૪ સુધી શેરુલા ખાતેના ફાયરીંગ બટ ખાતે રાખવામાં આવેલ છે. સબબ આ વિસ્તારની હદમાં તથા આજુબાજુ રહેતી પ્રજાજનોની સલામતી ખાતર હું જે. બી. વોરા, અધિક જિલ્લા મેજિસ્ટ્રેટ, સુરત સને ૧૯૫૧ના મુંબઇ પોલીસ અધિનિયમની કલમ-૩૭(૪) મુજબ મળેલ અધિકારની રૂએ ફરમાવું છું કે, સોનગઢ તાલુકાના ઉકાઇ શેરુલા ફાયરીંગ બટ ઉપર તારીખ ૨૧મી મે, ૨૦૦૪ થી તારીખ ૨૮મી મે, ૨૦૦૪ સુધી ગોળીબાર પ્રેકટીસનો કાર્યક્રમ રાખેલ હોય, સદરહું વિસ્તારના આજુબાજુ રહેતા તથા બહારની કોઇ પણ અન અધિકૃત વ્યક્તિઓ તેમજ ચરાવવામાં આવતા ઢોર ઢાંખર વિગેરેએ સદરહું ફાયરીંગ બટ વિસ્તારોની આજુબાજુની ૧૦૦ મીટર વિસ્તારમાં તારીખ ૨૧મી મે, ૨૦૦૪ થી તારીખ ૨૮મી મે, ૨૦૦૪ સુધી પ્રવેશ કરવો નહી તથા તે વિસ્તારમાં હરવું ફરવું નહીં.

આ હુકમનો ભંગ કરનાર ઇન્ડીયન પીનલ કોડની કલમ-૧૮૮ મુજબ શિક્ષાને પાત્ર થશે.

આજ તારીખ ૧૮મી મે, ૨૦૦૪ ના રોજ મારી સહી સિક્કો કરી આપ્યો.

જે. બી. વોરા,
અધિક જિલ્લા મેજિસ્ટ્રેટ,
સુરત.

INDEX

કલેક્ટર દ્વારા

વંચાણે લીધું :-

(૧) સરકારશ્રીના મહેસુલ વિભાગના પરિપત્ર ક્રમાંક એલઆરસી/૧૦/૨૦૦૨/૧૬૪૦/ક તા. ૨૨-૪-૨૦૦૩.

(૨) ગુજરાત જમીન મહેસુલ નિયમો, ૧૯૭૨ના નિયમ-૮૧.

(૩) જમીન મહેસુલ અધિનિયમની કલમ-૬૭-ક.

જાહેરનામું

નંબર જમન/એનએ/વશી/૧૭૨૮ થી ૧૭૪૭/૨૦૦૪.--ગુજરાત સરકારશ્રીએ ગુજરાત કાયદા નં. ૧૪/૨૦૦૩ થી રૂપાંતર કર અંગેના નવા દરો તારીખ ૧લી એપ્રિલ, ૨૦૦૩ની અસરથી અમલમાં આવે તે રીતે નક્કી કરવામાં આવેલ છે અને તે અંગેની સુચના આમુખ-૧ના પરિપત્રથી કરવામાં આવેલ છે. અને તે મુજબ નીચેની વિગતેના વિસ્તારો માટે રૂપાંતર કરના દરો નક્કી કરવામાં આવેલ છે.

અનુ. નંબર	વિસ્તાર	નક્કી થયેલ રૂપાંતર કર (દર ચો.મી.એ)	
		ટેમ્પરરી રહેઠાણ, ધાર્મિક હેતુ માટે રૂપિયા	ઔદ્યોગિક હેતુ તથા અન્ય હેતુ માટે રૂપિયા
૧	છેલ્લી વસ્તી ગણતરી મુજબ ૧ લાખ કરતાં ઓછી વસ્તીવાળા ગામ, મ્યુનીસીપલ બરો, નોટીફાઇડ એરિયા, શહેરો માટે	૨-૦૦	૬-૦૦
૨	છેલ્લી વસ્તી ગણતરી મુજબ ૧ લાખ કરતાં વધુ વસ્તીવાળા, મ્યુનિસીપલ બરો, નોટી ફાઇડ એરિયા, શહેરો માટે	૧૦-૦૦	૩૦-૦૦

ઉપર જણાવેલ વિગતેના વિસ્તારોમાં તેઓની સામે જણાવેલ વિગતેના દરો પ્રમાણે રૂપાંતર કર સને ૨૦૦૧ ની વસ્તી ગણતરી મુજબની વસ્તીના આંકડા ધ્યાને લઈ જે શહેરી/ગામને વિસ્તાર માટે વર્ગીકરણ કરવાના થાય છે. છેલ્લી વસ્તી ગણતરી મુજબના પ્રસિધ્ધ થયેલ વસ્તીના આંકડાઓ મુજબના પ્રસિધ્ધ થયેલ વસ્તીના આંકડાઓ મુજબ અત્રેના જિલ્લાના નગરપાલિકા વિસ્તારના શહેરોની વસ્તી નીચે મુજબ જાહેર થયેલ છે.

અનુ. નંબર	શહેરનું નામ	સને ૨૦૦૧ મુજબ વસ્તી
૧	પાટણ	૧,૧૩,૫૬૮
૨	સિધ્ધપુર	૫૭,૯૫૮
૩	રાધનપુર	૩૨,૦૭૬
૪	ચાણસ્મા	૧૫,૮૧૯
૫	હારીજ	૧૮,૩૮૮

આથી હું જે. ડી. ભાડ, કલેક્ટર, પાટણ જિલ્લો પાટણના નીચેના શહેરી વિસ્તારો માટે તેની સામે જણાવ્યા મુજબના તારીખ ૧લી એપ્રિલ, ૨૦૦૩ની અસરથી અમલમાં આવે તે રીતે મુંબઈ જમીન મહેસુલ અધિનિયમ, ૧૮૭૯ની કલમ-૬૭(ક)ની જોગવાઈઓ મુજબ જમીનના બીનખેતી ઉપયોગની પરવાનગી માટે વસુલાત પાત્ર રૂપાંતરકરના દરો નક્કી કરૂં છું.

અનુ. નંબર	વિસ્તાર	રૂપાંતર કરના દર (દર ચો.મી. દીઠ)	
		રહેણાંક તથા સખાવતી હેતુ માટે રૂપિયા	ઔદ્યોગિક તથા બીજા અન્ય હેતુ માટે રૂપિયા
૧	પાટણ	૧૦.૦૦	૩૦.૦૦
૨	સિધ્ધપુર	૨.૦૦	૬.૦૦
૩	ચાણસ્મા	૨.૦૦	૬.૦૦
૪	હારીજ	૨.૦૦	૬.૦૦
૫	રાધનપુર	૨.૦૦	૬.૦૦

ગ્રામ્ય વિસ્તારો માટે રહેણાંક તથા સખાવતી હેતુ માટે દર ચો.મી. એ રૂા. ૨/- તથા ઔદ્યોગિક તથા બીજા અન્ય હેતુ માટે દર ચો.મી. એ રૂા. ૬/- રૂપાંતર કર વસુલ લેવાનો રહેશે.

પાટણ, તારીખ ૧૫મી મે, ૨૦૦૪.

જે. ડી. ભાડ,
કલેક્ટર, પાટણ.

જિલ્લા રજિસ્ટ્રાર દ્વારા

વંચાણમાં લીધા :--

(૧) આ કચેરીના તા. ૭-૧૦-૨૦૦૩ના ક્રમાંક. ફડચ/ફ.૧૧૬૦૬/ઘ.૨/૭૩૨/૨૦૦૩નો ફડચાનો અંતિમ હુકમ.

(૨) સહકારી અધિકારી (ફડચો-૨) લગત આ કચેરીના તા. ૧-૧-૨૦૦૪ના ક્રમાંક ફડચ/ફ.૨/૨/૨૦૦૩ થી રજુ થયેલ દરખાસ્ત.

(૩) ધી ગુજરાત સહકારી મંડળીઓના અધિનિયમ-૧૯૬૧ની જોગવાઈ.

હુકમ

જા. નં. ફડચ/ફ. ૧૧૬૦૬/ઘ.૨/૩૯૭/૧૧૨૨૭ સને ૨૦૦૪.-ધી વાડીલાલ એમ્પ્લો. કો. ઓપ. સોસાયટી લી., નોંધણી ક્રમાંક. સે-૧૫૨૪૫, તા. ૨૦-૧૦-૧૯૭૮થી સહકારી કાયદા અન્વયે નોંધવામાં આવેલી હતી. તેને જિલ્લા રજીસ્ટ્રાર, સહકારી મંડળીઓ (શહેર), અમદાવાદના તા. ૭-૧૦-૨૦૦૩ના ક્રમાંક ફડચ/ફ.૧૧૬૦૬/ઘ.૨/૭૭૩, સને ૨૦૦૩થી ફડચામાં લઈ જવામાં આવેલ હતી. સંદર્ભ-૨થી રજુ થયેલ દરખાસ્તની વિગતો ધ્યાને લેતાં મજકૂર સહકારી મંડળીની ફડચાની કામગીરી ગુજરાત સહકારી મંડળીઓના અધિનિયમ-૧૯૬૧ની કલમ-૧૧૪ (૨) અન્વયે સમાપ્ત જાહેર કરવામાં આવે છે.

અને સદરહુ કાયદાની કલમ-૨૦ (૧) અન્વયે સદર મંડળીની નોંધણી રદ કરવામાં આવે છે. સદર હુકમ થાયની તારીખથી મંડળીનું વિસર્જન થયેલ ગણાશે.

અમદાવાદ, તારીખ ૧૨મી મે, ૨૦૦૪.

વંચાણમાં લીધા :–

(૧) આ કચેરીના તા. ૭-૧૦-૨૦૦૩ના ક્રમાંક. ફડચ/ફ.૧૧૫૯૭/ ઘ.૨/૭૦૯/૨૦૦૩નો ફડચાનો અંતિમ હુકમ.

(૨) સહકારી અધિકારી (ફડચો-૨) લગત આ કચેરીના તા. ૫-૧-૨૦૦૪ના ક્રમાંક ફડચ/ફ.૨/૩/૨૦૦૪ થી રજુ થયેલ દરખાસ્ત.

(૩) ધી ગુજરાત સહકારી મંડળીઓના અધિનિયમ-૧૯૬૧ની જોગવાઈઓ.

હુકમ

જા. નં. ફડચ/ફ. ૧૧૫૯૭/ઘ.૨/૪૦૯/૧૧૨૪૪ સને ૨૦૦૪.-ધી સુપ્રિમ ટુર્સ એન્ડ ટ્રાવેલ્સ સહકારી મંડળી લી., અમદાવાદ, નોંધણી ક્રમાંક. ૨૩૨૭૬, છે જે સહકારી કાયદા અન્વયે નોંધવામાં આવેલ હતી. તેને જિલ્લા રજીસ્ટ્રાર, સહકારી મંડળીઓ (શહેર), અમદાવાદના તા. ૭-૧૦-૨૦૦૩ના હુકમ ક્રમાંક. ફડચ/ફ.૧૧૫૯૭/ઘ.૨/૭૦૯/ ૨૦૦૩થી ફડચામાં લઈ જવામાં આવેલ હતી. સંદર્ભ-૨થી રજુ થયેલ દરખાસ્તની વિગતો ધ્યાને લેતાં મજકૂર સહકારી મંડળીની ફડચાની કામગીરી ગુજરાત સહકારી મંડળીઓના અધિનિયમ-૧૯૬૧ની કલમ-૧૧૪ (૨) અન્વયે સમાપ્ત જાહેર કરવામાં આવે છે. અને સદરહુ કાયદાની કલમ-૨૦ (૧) અન્વયે સદર મંડળીની નોંધણી રદ કરવામાં આવે છે. સદર હુકમ થાયની તારીખથી મંડળીનું વિસર્જન થયેલ ગણાશે.

અમદાવાદ, તારીખ ૧૩મી મે, ૨૦૦૪.

વંચાણમાં લીધા :–

(૧) આ કચેરીના તા. ૩૦-૧-૨૦૦૩ના ક્રમાંક. ફડચ/ફ.૧૧૫૭૩/ ઘ.૨/૯૨/૨૦૦૩નો ફડચાનો અંતિમ હુકમ.

(૨) સહકારી અધિકારી (ફડચો-૨) લગત આ કચેરીના તા. ૨૨-૪-૨૦૦૪ના ક્રમાંક ફડચ/ફ.૨/૪૮/૨૦૦૪ થી રજુ થયેલ દરખાસ્ત.

(૩) ધી ગુજરાત સહકારી મંડળીઓના અધિનિયમ-૧૯૬૧ની જોગવાઈઓ.

હુકમ

જા. નં. ફડચ/ફ. ૧૧૫૭૩/ઘ.૨/૪૧૦/૧૧૨૪૩ સને ૨૦૦૪.-ધી રાષ્ટ્રભારતી ગ્રાહક સહકારી ભંડાર લી., અમદાવાદ, નોંધણી ક્રમાંક. ભ-૪૯૨૫, તા. ૨૧-૩-૧૯૭૮થી સહકારી કાયદા અન્વયે નોંધવામાં આવેલ હતી. તેને જિલ્લા રજીસ્ટ્રાર, સહકારી મંડળીઓ (શહેર), અમદાવાદના તા. ૩૦-૧-૨૦૦૩ના હુકમ ક્રમાંક. ફડચ/ફ.૧૧૫૭૩/ ઘ.૨/૯૨/૨૦૦૩થી ફડચામાં લઈ જવામાં આવેલ હતી. સંદર્ભ-૨થી રજુ થયેલ દરખાસ્તની વિગતો ધ્યાને લેતાં મજકૂર સહકારી મંડળીની ફડચાની કામગીરી ગુજરાત સહકારી મંડળીઓના અધિનિયમ-૧૯૬૧ની કલમ-૧૧૪ (૨) અન્વયે સમાપ્ત જાહેર કરવામાં આવે છે. અને સદરહુ કાયદાની કલમ-૨૦ (૧) અન્વયે સદર મંડળીની નોંધણી રદ કરવામાં આવે છે. સદર હુકમ થાયની તારીખથી મંડળીનું વિસર્જન થયેલ ગણાશે.

અમદાવાદ, તારીખ ૧૩મી મે, ૨૦૦૪.

વંચાણમાં લીધા :–

(૧) આ કચેરીના તા. ૩૦-૪-૨૦૦૨ના ક્રમાંક. ફડચ/ફ.૧૧૫૫૯/ ઘ.૨/૩૮૫/૨૦૦૨નો ફડચાનો અંતિમ હુકમ.

(૨) સહકારી અધિકારી (ફડચો-૨) લગત આ કચેરીના તા. ૬-૬-૨૦૦૨ના ક્રમાંક ફડચ/ફ.૨/૯૨/૨૦૦૨ થી રજુ થયેલ દરખાસ્ત.

(૩) ધી ગુજરાત સહકારી મંડળીઓના અધિનિયમ-૧૯૬૧ની જોગવાઈઓ.

હુકમ

જા. નં. ફડચ/ફ. ૧૧૫૫૯/ઘ.૨/૪૧૧/૧૧૨૨૧ સને ૨૦૦૪.-ધી રાજનગર ટેક્ષટાઈલ મીલ નંબર. ૧ ન્યુ કેન્ટીન એન્ડ કન્ઝયુમર્સ કો. ઓપ. સો. લી., અમદાવાદ, નોંધણી ક્રમાંક. ભ-૩૧૩૨, તા. ૨૨-૧-૧૯૮૦થી સહકારી કાયદા અન્વયે નોંધવામાં આવેલ હતી. તેને જિલ્લા રજીસ્ટ્રાર, સહકારી મંડળીઓ (શહેર), અમદાવાદના તા. ૩૦-૪-૨૦૦૨ ક્રમાંક. ફડચ/ફ.૧૧૫૫૯/ઘ.૨/૩૮૫/૨૦૦થી ફડચામાં લઈ જવામાં આવેલ હતી. સંદર્ભ-૨થી રજુ થયેલ દરખાસ્તની વિગતો ધ્યાને લેતાં મજકૂર સહકારી મંડળીની ફડચાની કામગીરી ગુજરાત સહકારી મંડળીઓના અધિનિયમ-૧૯૬૧ની કલમ-૧૧૪ (૨) અન્વયે સમાપ્ત જાહેર કરવામાં આવે છે. અને સદરહુ કાયદાની કલમ-૨૦ (૧) અન્વયે સદર મંડળીની નોંધણી રદ કરવામાં આવે છે. સદર હુકમ થાયની તારીખથી મંડળીનું વિસર્જન થયેલ ગણાશે.

અમદાવાદ, તારીખ ૧૩મી મે, ૨૦૦૪.

વંચાણમાં લીધા :–

(૧) આ કચેરીના તા. ૬-૬-૨૦૦૨ના ક્રમાંક. ફડચ/ફ.૧૧૫૫૮/ઘ.૨/ ૪૮૦/૨૦૦૨નો ફડચાનો અંતિમ હુકમ.

(૨) સહકારી અધિકારી (ફડચો-૨) લગત આ કચેરીના તા. ૧૧-૩-૨૦૦૪ના ક્રમાંક ફડચ/ફ.૨/૩૭/૨૦૦૪ થી રજુ થયેલ દરખાસ્ત.

(૩) ધી ગુજરાત સહકારી મંડળીઓના અધિનિયમ-૧૯૬૧ની જોગવાઈઓ.

હુકમ

જા. નં. ફડચ/ફ. ૧૧૫૫૮/ધ.૨/૪૧૨/૧૧૨૦૭ સને ૨૦૦૪.-ધી લક્ષ્મણકૃપા કો-ઓપરેટીવ હાઉસીંગ સોસાયટી લી., અમદાવાદ, નોંધણી ક્રમાંક. ઘ-૧૭૨૨૧, તા. ૨૦-૩-૧૯૮૫થી સહકારી કાયદા અન્વયે નોંધવામાં આવેલ હતી. તેને જિલ્લા રજીસ્ટ્રાર, સહકારી મંડળીઓ (શહેર), અમદાવાદના તા. ૬-૬-૨૦૦૨ ક્રમાંક. ફડચ/ફ.૧૧૫૫૮/ધ.૨/૪૮૦/૨૦૦૨થી ફડચામાં લઈ જવામાં આવેલ હતી. સંદર્ભ-૨થી રજુ થયેલ દરખાસ્તની વિગતો ધ્યાને લેતાં મજકૂર સહકારી મંડળીની ફડચાની કામગીરી ગુજરાત સહકારી મંડળીઓના અધિનિયમ-૧૯૬૧ની કલમ-૧૧૪ (૨) અન્વયે સમાપ્ત જાહેર કરવામાં આવે છે. અને સદરહુ કાયદાની કલમ-૨૦ (૧) અન્વયે સદર મંડળીની નોંધણી રદ કરવામાં આવે છે. સદર હુકમ થાયની તારીખથી મંડળીનું વિસર્જન થયેલ ગણાશે.

અમદાવાદ, તારીખ ૧૩મી મે, ૨૦૦૪.

બી. એમ. જોષી,
જિલ્લા રજીસ્ટ્રાર
સહકારી મંડળીઓ (શહેર વિભાગ),
અમદાવાદ.

નંબર નધણ/૦૧/ક-૨/૩૦૭/ઘ-૨૦૦૪૦/૨૦૦૪.-આથી જાહેર કરે છે કે વ્રજભૂમિ કો. ઓ. હાઉસીંગ સ. મં. લી. મર્યાદિત સ્થળ અંકલેશ્વર, તાલુકો અંકલેશ્વર, જિલ્લો ભરૂચ.

સને ૧૯૬૧ નો ગુજરાત કાયદો (ગુજરાત સહકારી મંડળીઓનો કાયદો ૧૯૬૧)ની કલમ-૯ અન્વયે આજરોજ નોંધવામાં આવી છે.

ભરૂચ, તારીખ ૫મી મે, ૨૦૦૪.

નંબર નધણ/૦૧/ક-૨/૩૧૩/ઘ-૨૦૦૪૧/૨૦૦૪.-આથી જાહેર કરે છે કે સત્સંગ કો. ઓ. હાઉસીંગ સ. મં. લી. મર્યાદિત સ્થળ અંકલેશ્વર, તાલુકો અંકલેશ્વર, જિલ્લો ભરૂચ.

સને ૧૯૬૧ નો ગુજરાત કાયદો (ગુજરાત સહકારી મંડળીઓનો કાયદો ૧૯૬૧)ની કલમ-૯ અન્વયે આજરોજ નોંધવામાં આવી છે.

ભરૂચ, તારીખ ૬ઠ્ઠી મે, ૨૦૦૪.

નંબર નધણ/૦૧/ક-૨/૩૧૯/ઘ-૨૦૦૪૨/૨૦૦૪.-આથી જાહેર કરે છે કે રામેશ્વર કો. ઓ. હાઉસીંગ સ. મં. મર્યાદિત સ્થળ અંકલેશ્વર, તાલુકો અંકલેશ્વર, જિલ્લો ભરૂચ.

સને ૧૯૬૧ નો ગુજરાત કાયદો (ગુજરાત સહકારી મંડળીઓનો કાયદો ૧૯૬૧)ની કલમ-૯ અન્વયે આજરોજ નોંધવામાં આવી છે.

ભરૂચ, તારીખ ૬ઠ્ઠી મે, ૨૦૦૪.

આર. એમ. આસોડીયા,
જિલ્લા રજીસ્ટ્રાર,
સહકારી મંડળી,
ભરૂચ.

વાંચ્યો :

(૧) શ્રી સહકારી અધિકારી ગ્રેડ-૨ અને ફડચા અધિકારી શ્રી લીલાપોર-વેજલપોર વૃક્ષ ઉત્પાદક સહકારી મંડળી લિ., ફડચામાંને તા. ૨૯-૪-૨૦૦૪નો અહેવાલ.

(૨) શ્રી જિલ્લા રજિસ્ટ્રાર સહકારી મંડળીઓ, વલસાડના તા. ૩૦-૬-૧૯૯૭ના હુકમ ક્રમાંક ઉખસ/ફડચા/સે-૧૨૭૮૪/૭૧૮/૯૭થી કરેલ મંડળીનો ફડચાનો કાયમી આદેશ.

(૩) શ્રી સબ-ઓડીટર સ. મં. નો તા. ૨૯-૪-૨૦૦૦થી તા. ૨૯-૪-૦૪ સુધીનો છેવટનો અન્વેષણ અહેવાલ.

આદેશ

ક્રમાંક ઉખસ/ફડચ/૦૧/ચ-૩૮૬/૨૦૦૪.-લીલાપોર-વેજલપોર વૃક્ષ ઉત્પાદક સહકારી મંડળી લિ., મુ. લીલાપોર, તા. વલસાડ, જિ. વલસાડ કે જેને સહકારી મંડળીઓના કાયદા અન્વયે નોંધણી ક્રમાંક સે-૧૨૭૮૪, તા. ૧૬-૫-૧૯૮૪થી નોંધવામાં આવી હતી. તેને ઉપરોક્ત આદેશથી ફડચામાં લઈ જવામાં આવી હતી. ફડચાનું કામ સંપૂર્ણ થઈ ગયું હોવાનું ફડચા અધિકારીશ્રીએ ઉપરોક્ત પત્રથી જણાવેલ છે. આથી સને ૧૯૬૧ના ગુજરાત સહકારી મંડળીઓના અધિનિયમની કલમ-૧૧૪ (૨) અન્વયે ફડચાની કાર્યવાહી સમાપ્ત થયેલ જાહેર કરવામાં આવે છે. અને એજ કાયદાની કલમ-૨૦ અન્વયે નોંધણી રદ કરવામાં આવે છે. મંડળી આ આદેશની તારીખથી બંધ થયેલી ગણાશે.

વલસાડ, તારીખ ૧૩મી મે, ૨૦૦૪.

વાંચ્યો :

(૧) શ્રી સહકારી અધિકારી ગ્રેડ-૨ અને ફડચા અધિકારી શ્રી અરણાઈ ખેતી માટે પાણી પુરૂ પાડનારી સહકારી મંડળી લિ., ફડચામાંને તા. ૨૯-૪-૨૦૦૪નો અહેવાલ.

(૨) શ્રી જિલ્લા રજિસ્ટ્રાર સહકારી મંડળીઓ વલસાડના તા. ૩૧-૫-૨૦૦૨ના હુકમ ક્રમાંક નધણ/૦૧/ક-૪/૨૩૧/૦૨થી કરેલ મંડળીનો ફડચાનો કાયમી આદેશ.

(૩) શ્રી સબ-ઓડીટર સ. મં. નો તા. ૨૯-૪-૨૦૦૪થી તા. - - સુધીનો છેવટનો અન્વેષણ અહેવાલ.

આદેશ

ક્રમાંક ઉખસ/ફડચ/૦૧/ચ-૩૮૭/૨૦૦૪.-અરણાઈ વિભાગ ખેતી માટે પાણી પુરૂ પાડનારી સહકારી મંડળી લિ., મુ. અરણાઈ, તા. કપરાડા, જિ. વલસાડ કે જેને સહકારી મંડળીઓના કાયદા અન્વયે નોંધણી ક્રમાંક ખે-૧૦૪૧ તા. ૨૪-૧૦-૧૯૯૧થી નોંધવામાં આવી હતી. તેને ઉપરોક્ત આદેશથી ફડચામાં લઈ જવામાં આવી હતી. ફડચાનું કામ સંપૂર્ણ થઈ ગયું હોવાનું ફડચા અધિકારીશ્રીએ ઉપરોક્ત પત્રથી જણાવેલ છે. આથી સને ૧૯૬૧ના ગુજરાત સહકારી

મંડળીઓના અધિનિયમની કલમ-૧૧૪ (૨) અન્વયે ફડચાની કાર્યવાહી સમાપ્ત થયેલ જાહેર કરવામાં આવે છે. અને એજ કાયદાની કલમ-૨૦ અન્વયે નોંધણી રદ કરવામાં આવે છે. મંડળી આ આદેશની તારીખથી બંધ થયેલી ગણાશે.

વલસાડ, તારીખ ૧૨મી મે, ૨૦૦૪.

અવાચ્ય,
જિલ્લા રજીસ્ટ્રાર,
સહકારી મંડળીઓ,
વલસાડ.

વાંચ્યો :

(૧) શ્રી સહકારી અધિકારી, વલસાડ ડીસ્ટ્રીક્ટ સેન્ટ્રલ કો. ઓ. બેંક લી., અને ફડચા અધિકારી શ્રી તલાવચોરા ગ્રુપ વિ વિ.કા. સેવા સહકારી મંડળી લિ., ફડચામાંને તા. ૩-૩-૨૦૦૪નો અહેવાલ.

(૨) શ્રી જિલ્લા રજિસ્ટ્રાર સહકારી મંડળીઓ, વલસાડના તા. ૨૫-૪-૧૯૯૭ના હુકમ ક્રમાંક ફડચ/૨૪૦૭/ક-૭/૫૩૦/૧૯૯૭થી કરેલ મંડળીનો ફડચાનો કાયમી આદેશ.

(૩) શ્રી સહકારી અધિકારી (ગ્રેડ-૨), નવસારી સ. મં. નો તા. ૧-૭-૧૯૯૭થી તા. ૩-૩-૨૦૦૪ સુધીનો છેવટનો અન્વેષણ અહેવાલ.

આદેશ

ક્રમાંક ઉખસ/ફડચ/સે-૨૪૦૭/ખ-૩/૪૯૮/૨૦૦૪.-શ્રી તલાવચોરા ગ્રુપ વિ વિ. કા. સેવા, નવસારી સહકારી મંડળી લિ., મુ. તલાવચોરા, તા. ચીખલી, જિ. નવસારી કે જેને સહકારી મંડળીઓના કાયદા અન્વયે નોંધણી ક્રમાંક સે-૨૪૦૭ તા. ૨-૬-૧૯૧૨થી નોંધવામાં આવી હતી. તેને ઉપરોક્ત આદેશથી ફડચામાં લઈ જવામાં આવી હતી. ફડચાનું કામ સંપૂર્ણ થઈ ગયું હોવાનું ફડચા અધિકારીશ્રીએ ઉપરોક્ત પત્રથી જણાવેલ છે. આથી સને ૧૯૬૧ના ગુજરાત સહકારી મંડળીઓના અધિનિયમની કલમ-૧૧૪ (૨) અન્વયે ફડચાની કાર્યવાહી સમાપ્ત થયેલ જાહેર કરવામાં આવે છે. અને એજ કાયદાની કલમ-૨૦ અન્વયે નોંધણી રદ કરવામાં આવે છે. મંડળી આ આદેશની તારીખથી બંધ થયેલી ગણાશે.

નવસારી, તારીખ ૨૦મી એપ્રિલ, ૨૦૦૪.

વાંચ્યો :

(૧) શ્રી ફડચા અધિકારી, વલસાડ ડીસ્ટ્રીક્ટ સેન્ટ્રલ કો. ઓ. બેંક લી., અને ફડચા અધિકારી, શ્રી અગાસી સહકારી મંડળી લિ., ફડચામાંને તા. ૩-૩-૨૦૦૪નો અહેવાલ.

(૨) શ્રી જિલ્લા રજિસ્ટ્રાર સહકારી મંડળીઓ, વલસાડના તા. ૨૫-૪-૧૯૯૭ના હુકમ ક્રમાંક ફડચ/૧૦૫૯૧/ક-૭/૫૩૭/૧૯૯૭થી કરેલ મંડળીનો ફડચાનો કાયમી આદેશ.

(૩) શ્રી સબ-ઓડીટર સ. મં.નો તા. ૧-૭-૧૯૯૬થી તા. ૨૬-૨-૨૦૦૪ સુધીનો છેવટનો અન્વેષણ અહેવાલ.

આદેશ

ક્રમાંક ઉખસ/ફડચ/સે-૧૦૫૯૧/ખ-૩/૫૦૪/૨૦૦૪.-શ્રી અગાસી વિ. વિ. કા. સેવા, નવસારી સહકારી મંડળી લિ., મુ. અગાસી, તા. ચીખલી, જિ. નવસારી કે જેને સહકારી મંડળીઓના કાયદા અન્વયે નોંધણી ક્રમાંક સે-૧૦૫૦૯૧ તા. ૨-૪-૧૯૪૮થી નોંધવામાં આવી હતી. તેને ઉપરોક્ત આદેશથી ફડચામાં લઈ જવામાં આવી હતી. ફડચાનું કામ સંપૂર્ણ થઈ ગયું હોવાનું ફડચા અધિકારીશ્રીએ ઉપરોક્ત પત્રથી જણાવેલ છે. આથી સને ૧૯૬૧ના ગુજરાત સહકારી મંડળીઓના અધિનિયમની કલમ-૧૧૪ (૨) અન્વયે ફડચાની કાર્યવાહી સમાપ્ત થયેલ જાહેર કરવામાં આવે છે. અને એજ કાયદાની કલમ-૨૦ અન્વયે નોંધણી રદ કરવામાં આવે છે. મંડળી આ આદેશની તારીખથી બંધ થયેલી ગણાશે.

નવસારી, તારીખ ૨૦મી એપ્રિલ, ૨૦૦૪.

વાંચ્યો :

(૧) શ્રી ફડચા અધિકારી, વલસાડ ડીસ્ટ્રીક્ટ સેન્ટ્રલ કો. ઓ. બેંક લી., અને ફડચા અધિકારી શ્રી ભીનાર વિભાગ જંગલ-કામદાર સહકારી મંડળી લિ., ફડચામાંને તા. ૩-૩-૨૦૦૪નો અહેવાલ.

(૨) શ્રી જિલ્લા રજિસ્ટ્રાર સહકારી મંડળીઓ, વલસાડના તા. ૨૦-૧-૧૯૯૮ના હુકમ ક્રમાંક ફડચ/પી-૭૫૨/ક-૭/૩૮/૧૯૯૭થી કરેલ મંડળીનો ફડચાનો કાયમી આદેશ.

(૩) શ્રી સબ-ઓડીટર સ. મં.નો તા. ૧-૧૦-૧૯૯૭થી તા. ૩-૩-૨૦૦૪ સુધીનો છેવટનો અન્વેષણ અહેવાલ.

આદેશ

ક્રમાંક ઉખસ/ફડચ/પી-૭૫૨/ખ-૩/૫૧૨/૨૦૦૪.-શ્રી ભીનાર વિભાગ જંગલ કામદાર, નવસારી સહકારી મંડળી લિ., મુ. ભીનાર, તા. વાંસદા, જિ. નવસારી કે જેને સહકારી મંડળીઓના કાયદા અન્વયે નોંધણી ક્રમાંક પી-૭૫૨, તા. ૩૦-૭-૧૯૪૯થી નોંધવામાં આવી હતી. તેને ઉપરોક્ત આદેશથી ફડચામાં લઈ જવામાં આવી હતી. ફડચાનું કામ સંપૂર્ણ થઈ ગયું હોવાનું ફડચા અધિકારીશ્રીએ ઉપરોક્ત પત્રથી જણાવેલ છે. આથી સને ૧૯૬૧ના ગુજરાત સહકારી મંડળીઓના અધિનિયમની કલમ-૧૧૪ (૨) અન્વયે ફડચાની કાર્યવાહી સમાપ્ત થયેલ જાહેર કરવામાં આવે છે. અને એજ કાયદાની કલમ-૨૦ અન્વયે નોંધણી રદ કરવામાં આવે છે. મંડળી આ આદેશની તારીખથી બંધ થયેલી ગણાશે.

નવસારી, તારીખ ૨૦મી એપ્રિલ, ૨૦૦૪.

નંબર ઉખસ/સેં દુ. ૩૩૯૦૧/૨૦૦૪.-આથી જાહેર કરે છે કે મહિલાઓ સંચાલિત ખાડીફળિયા બોદાલી દુધ ઉત્પાદક સહકારી મંડળી લી., મર્યાદિત સ્થળ બોદાલી, તાલુકો જલાલપોર, જિલ્લો નવસારી.

સને ૧૯૬૨ નો ગુજરાત કાયદો (ગુજરાત સહકારી મંડળીઓનો કાયદો, ૧૯૬૧)ની કલમ-૯ અન્વયે આજરોજ નોંધવામાં આવી છે.

નવસારી, તારીખ ૨૬મી એપ્રિલ, ૨૦૦૪.

નંબર ઉખસઉ-૧૨૨૧૬/૨૦૦૪.-આથી જાહેર કરે છે કે શ્રી ખેરગામ મજુર વિભાગ અને કામગારોની સહકારી મંડળી લીમીટેડ, મર્યાદિત સ્થળ ખેરગામ, તાલુકો ગણદેવી, જિલ્લો નવસારી.

સને ૧૯૬૨ નો ગુજરાત કાયદો (ગુજરાત સહકારી મંડળીઓનો કાયદો, ૧૯૬૧)ની કલમ-૯ અન્વયે આજરોજ નોંધવામાં આવી છે.

નવસારી, તારીખ ૨૯મી એપ્રિલ, ૨૦૦૪.

વંચાણે લીધા :–

(૧) બેંક ઓફ બરોડા (નવસારી રીજીયન) સ્ટાફ કો. ઓપ. ક્રેડીટ એન્ડ કન્ઝયુમર્સ સોસાયટી લી., નવસારી, તા. જિ. નવસારીનો તા. ૧૫-૪-૨૦૦૪નો પત્ર.

(૨) મંડળીની તા. ૬-૩-૨૦૦૪ની ખાસ સાધારણ સભાના ઠરાવ નંબર ૩ની નકલ.

હુકમ

જા. નં. ઉખસ/ફડચ/સા- ૩૦૮૭૩/ખ.૩/૫૩૬/૨૦૦૪.-શ્રી બેંક ઓફ બરોડા (નવસારી રીજીયન) સ્ટાફ કો. ઓપ. ક્રેડીટ એન્ડ કન્ઝયુમર્સ સોસાયટી લી. નવસારી, તા. જિ. નવસારી કે જેની નોંધણી સહકારી કાયદા હેઠળ નોંધણી ક્રમાંક સા-૨૦૮૭૩, તા. ૨૦-૩-૧૯૯૯થી થયેલ છે. જેને આમુખ-૧ના મંડળીના પત્રથી સ્વૈચ્છિક રીતે ફડચામાં લઈ જવાની રજુઆત થયેલ હોઈ, આથી ગુજરાત સહકારી મંડળીઓના અધિનિયમ-૧૯૬૧ની કલમ-૧૦૭ (૩) હેઠળ મંડળીને ફડચામાં લઈ જવાનો અંતિમ આદેશ આપવામાં આવેલ છે. અને આ અંગે નિમાયેલા ફડચા અધિકારીશ્રી આર. ડી. પટેલ. સહકારી અધિકારી ફડચા લગત જિલ્લા રજિસ્ટ્રાર સ. મં., નવસારીએ ફડચાની કામગીરી આ આદેશની તારીખથી નિયત મુદતમાં પૂર્ણ કરવાની રહેશે.

નવસારી, તારીખ ૨૯મી એપ્રિલ ૨૦૦૪.

સુનિલકુમાર,
જિલ્લા રજીસ્ટ્રાર,
સહકારી મંડળીઓ,
નવસારી.

વંચાણે લીધા :–

(૧) શ્રી ઓડિટર ગ્રેડ-૨ સ. મં., કડીના પત્ર ક્રમાંક અષણ/૦૧/૭૦/ ૨૦૦૪, તા. ૩૧-૩-૨૦૦૪થી રજુ થયેલ ખાસ અહેવાલ.

(૨) અત્રેની કચેરીના પત્ર ક્રમાંક ઉખસ/ફડચ/૦૧/ખ/૪૨૧/૦૪, તા. ૧૩-૪-૦૪થી પાઠવેલ કારણદર્શક નોટીસ.

(૩) ગુજરાત સહકારી મંડળીઓ અધિનિયમ-૧૯૬૧ અન્વયેની કલમ-૧૦૭ ની જોગવાઈઓ.

પ્રસ્તાવના

જા. નં. ઉખસ/ફડચ/૧૦/ખ/૩૦૫/૨૦૦૪.-ધી ગુજરાત સહકારી મંડળીઓના અધિનિયમ ૧૯૬૧ અન્વયે શ્રી ભાગ્યોદય પિયત સહકારી મંડળી લી., મુ. ડરણ, તા. કડી, જિ. મહેસાણા નોંધાયેલ સહકારી મંડળી છે. (જેનો હવે પછી 'મંડળી' તરીકે ઉલ્લેખ કરાયેલ છે.) સદર મંડળીનો નોંધણી નંબર ૧૧૧૬, તા. ૨૨-૭-૧૯૬૮ છે.

ઉપરોક્ત આમુખ-૧માં જણાવ્યા મુજબ સદર મંડળીનું તા. ૧-૪-૨૦૦૨થી તા. ૩૧-૩-૨૦૦૩ સુધીના સમયનું અન્વેષણ ઓડીટર ગ્રેડ-૨, સહકારી મંડળી, કડીને સુપ્રત થતા, તેઓ દ્વારા સદર મંડળીને ફડચામાં લઈ જઈ, નોંધણી રદ કરવા અંગેનો ખાસ અહેવાલ થતા તેઓના ખાસ અહેવાલ આધીન સદર મંડળીને અત્રેની કચેરીના પત્ર ક્રમાંક ઉખસ/ફડચ/૦૧/ખ/૪૨૧/૨૦૦૪, તા. ૧૩-૪-૨૦૦૪થી કારણદર્શક નોટીસ પાઠવેલ હતી.

જેમાં મુદા નંબર ૧થી ૧૧ બાબતે મંડળીને રજુઆત કરવા સુનાવણી રાખવામાં આવેલ હતી. જેની જબવણી થયેલ છે. મંડળી તરફથી સુનાવણી તારીખે મંડળીના પ્રતિનિધિ હાજર રહેલ નથી.

આમ મંડળીએ રજુઆત કરવા અત્રેથી વ્યાજબી તક પુરી પાડવા છતાં મંડળી દ્વારા રજુઆત કરાયેલ નથી.

આમ ઉપરોક્ત તમામ બાબતોને જોતાં સદર મંડળીને નીચેના કારણોસર ફડચામાં લઈ જવી કાનૂની રીતે વ્યાજબી જણાય છે.

(૧) મંડળીએ છેલ્લા ૬ ઓડિટ નોંધોની દુરસ્તી રીપોર્ટ નહી કરીને સહકારી કાયદાની કલમ-૮૫નો ભંગ કરેલ છે.

(૨) મંડળીનો બોર અગાઉ વેચાઈ ગયેલ છે. જેથી મંડળી ઉદેશો મુજબની કામગીરી કરતી બંધ થઈ ગયેલ હોઈ, મંડળી છેલ્લા ઘણા વર્ષોથી સ્થગિત અવસ્થામાં છે.

(૩) મંડળીનો છેલ્લા છ વર્ષનો ઓડિટ વર્ગ "ડ" છે.

(૪) મંડળીમાં ઉત્તરોત્તર ખોટમાં વધારો થતો જાય છે. વર્ષાન્તે મંડળીમાં રૂા. ૩,૧૩,૨૬૮.૮૪ની ખોટ છે. જે શેર ભંડોળ કરતાં વધુ છે. જેથી મંડળી ચાલુ રાખવી હિતાવહ નથી.

(૫) છેલ્લા બે વર્ષથી મંડળીની વ્ય. કમીટીની એકપણ બેઠક મળેલ નથી. જેથી પેટા નિયમનો ભંગ થયેલ છે.

(૬) મંડળીમાં છેલ્લા બે વર્ષથી વાર્ષિક સાધારણ સભા નહીં બોલાવીને સહકારી કાયદાની કલમ-૭૭નો ભંગ કરેલ છે.

(૭) અન્વેષણ સમયે સભાસદ રજિસ્ટર, શેર રજિ., શેર રોકાણ રજિ. ડેડસ્ટોક રજિ. તથા પેટા કાયદો જોવા મળેલ નથી. આમ કોલમ-૩૭ મુજબના રજિસ્ટરો દફતરે રજુ થયેલ નથી.

(૮) સરવૈયે પાણી ધિરાણ રૂા. ૩૦,૨૩૩/૯૫ બાકી પડે છે. જેની વસુલાત કરેલ નથી. તેમજ સરવૈયે અને પાણી ધિરાણ વચ્ચે રૂા. ૩૯૫.૦૫ તફાવત આવે છે. જેનું મેળવણું કરેલ નથી. જેનાથી ફલિત થાય છે કે, મંડળી ચલાવવામાં સભાસદો કે કાર્યવાહકોને કસો રસ નથી.

(૯) મંડળીઓના ઓડિટ સમયે બેંક પાસપુકો રજુ થયેલ નથી. વ્યાજ અને ડિવિડન્ડના હવાલા કરી તફાવત મેળવેલ નથી.

(૧૦) મહેસાણા ડિસ્ટ્રીક્ટ બેંકના શેરમાં કરેલ રોકાણોના શેર સર્ટીફિકેટ દફતરે જોવા મળેલ નથી.

(૧૧) તા. ૧-૪-૨૦૦૩થી છેવટ સુધીના હિસાબી પત્રકો, શેર ભંડોળ તેમજ ડેડસ્ટોકની યાદી રજુ કરવા જણાવવા છતાં, આજપર્યંત રજુ કરેલ નથી.

આમ ઉપરોક્ત આમુખ તેમજ, પ્રસ્તાવનાને ધ્યાને લેતા, નીચે મુજબ ફડચાનો વચગાળાનો આદેશ કરવામાં આવે છે.

વચગાળાનો આદેશ

શ્રી ભોગ્યોદય પિયત સહકારી મંડળી લી., મુ. ડરણ, તા. કડી, જિ. મહેસાણાની સહકારી કાયદાધીન રજિસ્ટર્ડ નંબર ૧૧૧૬, તા. ૨૨-૭-૧૯૬૮થી નોંધવામાં આવેલ છે. તેને સહકારી કાયદો સને ૧૯૬૧ની કલમ-૧૦૭ (૧)ના ખંડ ક, ગ (૨) (૪) અન્વયે આથી ફડચામાં લઈ જવામાં આવે છે. તથા સદરહુ કાયદાની કલમ-૧૦૮ (૧) અન્વયે ફડચા અધિકારી તરીકે શ્રી સહકારી અધિકારી (ફડચો), મહેસાણાની નિમણુંક કરવામાં આવે છે.

ઉપરોક્ત વચગાળાના હુકમ સામે મંડળીને કોઈ રજુઆત કે ખુલાસો કરવો હોય તો સદર હુકમ નીકળ્યા તારીખથી એક માસની મુદતમાં આ કચેરીને મોકલી આપવાનું જણાવવામાં આવે છે.

મહેસાણા, તારીખ ૧૧મી મે, ૨૦૦૪.

વંચાણે લીધા :—

(૧) શ્રી ઓડિટર ગ્રેડ-૨ સ. મં., કડીના પત્ર ક્રમાંક અષણ/૦૧/૭૧/૨૦૦૪, તા. ૩૧-૩-૨૦૦૪થી રજુ થયેલ ખાસ અહેવાલ.

(૨) અત્રેની કચેરીના પત્ર ક્રમાંક ઉખસ/ફડચ/૦૧/ખ/૫૦૫/૦૪, તા. ૧૬-૪-૦૪થી પાઠવેલ કારણદર્શક નોટીસ.

(૩) ગુજરાત સહકારી મંડળીઓ અધિનિયમ-૧૯૬૧ અન્વયેની કલમ-૧૦૭ ની જોગવાઈઓ.

પ્રસ્તાવના

જા. નં. ઉખસ/ફડચ/૦૧/ખ/૩૦૬/૨૦૦૪.-ધી ગુજરાત સહકારી મંડળીઓના અધિનિયમ, ૧૯૬૧ અન્વયે ધી ન્યુ મહેશ્વરી કો.ઓપ. હાઉસીંગ સોસાયટી લી., મુ. તા. કડી, જિ. મહેસાણા નોંધાયેલ સહકારી સંસ્થા છે. (જેનો હવે પછી 'મંડળી' તરીકે ઉલ્લેખ કરાયેલ છે.) સદર મંડળીનો નોંધણી નંબર ધ-૭૭૪૭, તા. ૩૦-૧૦-૧૯૮૦ છે.

ઉપરોક્ત આમુખ-૧માં જણાવ્યા મુજબ સદર મંડળીનું તા. ૧-૪-૨૦૦૨થી તા. ૩૧-૩-૨૦૦૩ સુધીના સમયનું અન્વેષણ ઓડીટર ગ્રેડ-૨, સહકારી મંડળી કડીને સુપ્રત થતા, તેઓ દ્વારા સદર મંડળીને ફડચામાં લઈ જઈ, નોંધણી રદ કરવા અંગેનો ખાસ અહેવાલ થતા તેઓના ખાસ અહેવાલ આધીન સદર મંડળીને અત્રેની કચેરીના પત્ર ક્રમાંક ઉખસ/ફડચ/૦૧/ખ/૫૦૫/૨૦૦૪, તા. ૧૬-૪-૨૦૦૪થી કારણદર્શક નોટીસ પાઠવેલ હતી.

જેમાં મુદ્દા નંબર ૧થી ૧૦ બાબતે મંડળીને રજુઆત કરવા સુનાવણી રાખવામાં આવેલ હતી. જેની બજવણી થયેલ છે. મંડળી તરફથી સુનાવણી તારીખે મંડળીના પ્રતિનિધિ હાજર રહેલ નથી.

આમ મંડળીને રજુઆત કરવા અત્રેથી વ્યાજબી તક પુરી પાડવા છતાં મંડળી દ્વારા રજુઆત કરાયેલ નથી.

આમ ઉપરોક્ત તમામ બાબતોને જોતાં સદર મંડળીને નીચેના કારણોસર ફડચામાં લઈ જવી કાનૂની રીતે વ્યાજબી જણાય છે.

(૧) મંડળીએ અગાઉના પાંચ ઓડિટ નોંધોની દુરસ્તી રીપોર્ટ નહીં કરીને સહકારી કાયદાની કલમ-૮૫નો ભંગ કરેલ છે.

(૨) મંડળીના દફતરે પેટાકાયદાની નકલ નથી તેમજ કાનૂન મુજબ શેર રજિસ્ટર, શેર ખાતાવહી, જમા પાવતી-વપરાશ રજીસ્ટર નિભાવેલ નથી.

(૩) મંડળીમાં સભાસદોની જમા આવેલ લોન ફાળાની રકમોની જમા પાવતીઓ ઈસ્યુ કરવામાં આવતી નથી.

(૪) તપાસણી સમયમાં વાર્ષિક સાધારણ સભા મળેલ નથી કે, અત્રેથી જરૂરી મંજૂરી મેળવેલ નથી. જેથી સહકારી કાયદાની કલમ-૭૭નો પણ ભંગ થયેલ છે.

(૫) તપાસણી સમયમાં મંડળીની વ્ય. કમીટીની એકપણ બેઠક મળેલ નથી. જેથી, પેટા નિયમનો ભંગ થયેલ છે. સિલક, દફતર, બેંક લેવડ-દેવડ જેવા અગત્યના ઠરાવો થયેલ નથી.

(૬) મંડળીના દફતરે મંડળીએ કરેલ રોકાણોનો આધાર જોવા મળેલ નથી.

(૭) મંડળીએ છેલ્લા કેટલાક વર્ષોથી જમીન મહેસુલ, શિક્ષણ ઉપકર ભરેલ નથી.

(૮) મંડળીના સરવૈયે જમીન ખરીદી, જમીન ફાળો, સભાસદ લોન ફાળો, બાંધકામ ખર્ચ તફાવતનું મેળવણુ કરેલ નથી. હાઉસીંગ ફાયનાન્સ કોર્પો. લી., અમદાવાદનું લોન મેળવણું કરેલ નથી. જેનાથી ફલિત થાય છે કે, મંડળી ચલાવવામાં સભાસદો કે કાર્યવાહકોને કશોય રસ નથી.

(૯) મંડળી ખોટમાં છે. અને ખોટ દુર કરવા વહીવટી ફાળાઓ ઉઘરાવેલ નથી.

(૧૦) તા. ૧-૪-૨૦૦૩ થી છેવટ સુધીના હિસાબી પત્રકો, શેર ભંડોળની યાદી રજુ કરવા જણાવવા છતાં, આજ પર્યંત રજુ કરેલ નથી.

આમ ઉપરોક્ત આમુખ તેમજ પ્રસ્તાવનાને ધ્યાને લેતાં, નીચે મુજબ ફડચાનો વચગાળાનો આદેશ કરવામાં આવે છે.

વચગાળાનો આદેશ

ધી ન્યુ મહેશ્વરી કો.ઓપ. હાઉસીંગ સોસાયટી લી., મુ. તા. કડી, જિ. મહેસાણાની સહકારી કાયદાધીન રજિસ્ટર્ડ નંબર ધ-૭૭૪૭, તા. ૩૦-૧૦-૧૯૮૦થી નોંધવામાં આવેલ છે. તેને સહકારી કાયદો સને ૧૯૬૧ની કલમ-૧૦૭ (૧)ના ખંડ ક, ગ (૨) (૪) અન્વયે આથી ફડચામાં લઈ જવામાં આવે છે. તથા સદરહુ કાયદાની કલમ-૧૦૮ (૧) અન્વયે ફડચા અધિકારી તરીકે શ્રી ગુજરાત સ્ટેટ કો.ઓપ. હાઉસીંગ ફાયનાન્સ, અમદાવાદની નિમણુંક કરવામાં આવે છે.

નોંધ :- ઉપરોક્ત વચગાળાના હુકમ સામે મંડળીને કોઈ રજુઆત કે ખુલાસો કરવો હોય તો સદર હુકમ નીકળ્યા તારીખથી એક માસની મુદતમાં આ કચેરીને મોકલી આપવાનું જણાવવામાં આવે છે.

મહેસાણા, તારીખ ૧૧મી મે, ૨૦૦૪.

વંચાણે લીધા :–

(૧) શ્રી સબ-ઓડિટર સ. મં., કડીના પત્ર ક્રમાંક અષણ/૦૧/૬૭/૨૦૦૪, તા. ૧-૪-૨૦૦૪થી રજુ થયેલ ખાસ અહેવાલ.

(૨) અત્રેની કચેરીના પત્ર ક્રમાંક ઉખસ/ફડચ/૦૧/ખ/૪૨૨/૦૪, તા. ૧૩-૪-૦૪થી પાઠવેલ કારણદર્શક નોટીસ.

(૩) ગુજરાત સહકારી મંડળીઓ અધિનિયમ-૧૯૬૧ અન્વયેની કલમ-૧૦૭ ની જોગવાઈઓ.

પ્રસ્તાવના

જા. નં. ઉખસ/ફડચ/૦૧/ખ/૩૦૭/૨૦૦૪.-ધી ગુજરાત સહકારી મંડળીઓના અધિનિયમ, ૧૯૬૧ અન્વયે ધી લક્ષ્મીનારાયણ પછાત વર્ગની પિયત સહકારી મંડળી લી., મુ. દેઉસણા, તા. કડી, જિ. મહેસાણા નોંધાયેલ સહકારી સંસ્થા છે. (જેનો હવે પછી 'મંડળી' તરીકે ઉલ્લેખ કરાયેલ છે.) સદર મંડળીનો નોંધણી નંબર ૨૧૬૯, તા. ૧૦-૩-૧૯૮૧ છે.

ઉપરોક્ત આમુખ-૧માં જણાવ્યા મુજબ સદર મંડળીનું તા. ૧-૪-૨૦૦૨થી તા. ૩૧-૩-૨૦૦૩ સુધીના સમયનું અન્વેષણ સબ ઓડીટર, સહકારી મંડળી કડીને સુપ્રત થતા, તેઓ દ્વારા સદર મંડળીને ફડચામાં લઈ જઈ, નોંધણી રદ કરવા અંગેનો ખાસ અહેવાલ થતા તેઓના ખાસ અહેવાલ આધીન સદર મંડળીને અત્રેની કચેરીના પત્ર ક્રમાંક ઉખસ/ફડચ/૦૧/ખ/૪૨૨/૨૦૦૪, તા. ૧૩-૪-૨૦૦૪થી કારણદર્શક નોટીસ પાઠવેલ હતી.

જેમાં મુદા નંબર ૧થી ૧૧ બાબતે મંડળીને રજુઆત કરવા સુનાવણી રાખવામાં આવેલ હતી. જેની બજવણી થયેલ છે. મંડળી તરફથી સુનાવણી તારીખે મંડળીના પ્રતિનિધિ હાજર રહેલ નથી.

આમ મંડળીને રજુઆત કરવા અત્રેથી વ્યાજબી તક પુરી પાડવા છતાં મંડળી દ્વારા રજુઆત કરાયેલ નથી.

આમ ઉપરોક્ત તમામ બાબતોને જોતાં સદર મંડળીને નીચેના કારણોસર ફડચામાં લઇ જવી કાનૂની રીતે વ્યાજબી જણાય છે.

(૧) મંડળીનો છેલ્લા ચાર વર્ષનો ઓડિટ વર્ગ- ''ડ'' છે.

(૨) મંડળીએ છેલ્લા ૪ ઓડિટ નોધોંમાં જણાવેલ ખામીઓનો દુરસ્તી રીપોર્ટ નહી મોકલીને સહકારી કાયદાની કલમ-૮૫નો ભંગ કરેલ છે.

(૩) મંડળી છેલ્લા ૪ (ચાર) વર્ષથી સ્થગિત અવસ્થામાં છે. આમ મંડળીનો મુખ્ય ઉદેશ સભ્યોને ખેતી માટે પાણી પુરૂ પાડવાનો છે. જે કામગીરી મંડળી તરફથી બિલકુલ કરવામાં આવેલ નથી.

(૪) અન્વેષણ સમયગાળા દરમ્યાન મંડળીમાં એકપણ વ્ય. કમીટીની બેઠક મળેલ નથી. આમ, મંડળીના સભાસદો કે કાર્યવાહકોને મંડળી ચલાવવામાં રસ જણાતો નથી.

(૫) તા. ૩૧-૩-૨૦૦૩ના અંતે મંડળી ચો. ખોટ રૂા. ૧,૬૨,૮૭૮.૮૦ ની રહેવા પામેલ છે. જે સંસ્થાના પ્રમાણમાં ઘણી જ વધારે ગણી શકાય. ખોટ સરભર કરવા મંડળી તરફથી કોઇ જ પ્રયાસો હાથ ધરાયેલ નથી અને ખોટમાં ઉત્તરોત્તર વધારો થતો જાય છે.

(૬) તા. ૩૧-૩-૨૦૦૩ના અંતે પાણી ગ્રાહક બાકી ખાતે રૂા. ૭૨,૨૬૧/૩૬ની બાકી પડે છે. જેની વસુલાત માટે મંડળી તરફથી કોઇ જ પ્રયત્નો હાથ ધરાયેલ હોય તેમ જણાતું નથી.

(૭) મંડળીની આર્થિક પરિસ્થિતિ નબળી જણાય છે. જેથી મંડળી ભવિષ્યમાં ચાલુ થાય તેવા સંજોગો પણ જણાતા નથી. અને મંડળીએ અગાઉના વર્ષોમાં તેની મિલ્કતોનો પણ નિકાલ કરેલ છે.

(૮) મંડળીનો ઓડિટ વર્ગ ''ડ'' છે.

(૯) તા. ૧-૪-૨૦૦૩ થી છેવટ સુધીના હિસાબી પત્રકો, શેર ભંડોળ તેમજ ડેડસ્ટોકની યાદી રજુ કરવા જણાવવા છતાં, આજ પર્યંત રજુ કરેલ નથી.

આમ ઉપરોક્ત આમુખ તેમજ પ્રસ્તાવનાને ધ્યાને લેતાં, નીચે મુજબ ફડચાનો વચગાળાનો આદેશ કરવામાં આવે છે.

વચગાળાનો આદેશ

ધી લક્ષ્મીનારાયણ પછાત વર્ગની પિયત સહકારી મંડળી લી., મુ. દેઉસણા, તા. કડી, જિ. મહેસાણાની સહકારી કાયદાધીન રજિસ્ટર્ડ નંબર ૨૧૬૯, તા. ૧૦-૩-૧૯૮૧થી નોંધવામાં આવેલ છે. તેને સહકારી કાયદો સને ૧૯૬૧ની કલમ-૧૦૭ (૧)ના ખંડ ક, ગ (૨) (૪) અન્વયે આથી ફડચામાં લઈ જવામાં આવે છે. તથા સદરહુ કાયદાની કલમ-૧૦૮ (૧) અન્વયે ફડચા અધિકારી તરીકે શ્રી સહકારી અધિકારી (ફડચો) મહેસાણાની નિમણુંક કરવામાં આવે છે.

નોંધ :- ઉપરોક્ત વચગાળાના હુકમ સામે મંડળીને કોઈ રજુઆત કે ખુલાસો કરવો હોય તો સદર હુકમ નીકળ્યા તારીખથી એક માસની મુદતમાં આ કચેરીને મોકલી આપવાનું જણાવવામાં આવે છે.

મહેસાણા, તારીખ ૧૧મી મે, ૨૦૦૪.

વંચાણે લીધા :–

(૧) શ્રી ઓડિટર ગ્રેડ-૨ સ. મં., વિસનગરના પત્ર ક્રમાંક અષણ/૦૧/૮૬/૨૦૦૪, તા. ૧-૪-૨૦૦૪થી રજુ થયેલ ખાસ અહેવાલ.

(૨) અત્રેની કચેરીના પત્ર ક્રમાંક ઉખસ/ફડચ/૦૧/ખ/૫૦૪/૦૪, તા. ૧૬-૪-૦૪થી પાઠવેલ કારણદર્શક નોટીસ.

(૩) ગુજરાત સહકારી મંડળીઓ અધિનિયમ-૧૯૬૧ અન્વયેની કલમ-૧૦૭ ની જોગવાઈઓ.

પ્રસ્તાવના

જા. નં. ઉખસ/ફડચ/૦૧/ખ/૩૦૮/૨૦૦૪.-ધી ગુજરાત સહકારી મંડળીઓના અધિનિયમ, ૧૯૬૧ અન્વયે ધી વિસનગર વિભાગીય રોહિત મજૂર કામદાર સહકારી મંડળી લી., મુ. કમાણા, તા. વિસનગર, જિ. મહેસાણા નોંધાયેલ સહકારી સંસ્થા છે. (જેનો હવે પછી 'મંડળી'

INDEX

તરીકે ઉલ્લેખ કરાયેલ છે.) સદર મંડળીનો નોંધણી નંબર --, તા. - - ૧૯ છે.

ઉપરોક્ત આમુખ-૧માં જણાવ્યા મુજબ સદર મંડળીનું તા. ૧-૪-૨૦૦૨થી તા. ૩૧-૩-૨૦૦૩ સુધીના સમયનું અન્વેષણ ઓડીટર ગ્રેડ-૨, સહકારી મંડળી વિસનગરને સુપ્રત થતા, તેઓ દ્વારા સદર મંડળીને ફડચામાં લઈ જઈ, નોંધણી રદ કરવા અંગેનો ખાસ અહેવાલ થતા તેઓના ખાસ અહેવાલ આધીન સદર મંડળીને અત્રેની કચેરીના પત્ર ક્રમાંક ઉખસ/ફડચ/૦૧/ખ/૫૦૪/૨૦૦૪, તા. ૧૬-૪-૨૦૦૪થી કારણદર્શક નોટીસ પાઠવેલ હતી.

જેમાં મુદ્દા નંબર ૧થી ૬ બાબતે મંડળીને રજુઆત કરવા સુનાવણી રાખવામાં આવેલ હતી. જેની બજવણી થયેલ છે. મંડળી તરફથી સુનાવણી તારીખે મંડળીના પ્રતિનિધિ હાજર રહેલ નથી.

આમ મંડળીએ રજુઆત કરવા અત્રેથી વ્યાજબી તક પુરી પાડવા છતાં મંડળી દ્વારા રજુઆત કરાયેલ નથી.

આમ ઉપરોક્ત તમામ બાબતોને જોતાં સદર મંડળીને નીચેના કારણોસર ફડચામાં લઇ જવી કાનૂની રીતે વ્યાજબી જણાય છે.

(૧) મંડળીના ઓડિટ સમય દરમિયાનમાં મંડળીના પેટાનિયમના ઉદેશો મુજબની કોઇ જ પ્રવૃત્તિ કરેલ નથી. અને મંડળી નવેમ્બર-૧૯૯૩ થી બિલકુલ સ્થગિત રહેવા પામેલ છે.

(૨) અન્વેષણ સમય દરમિયાન વાર્ષિક સભા મળેલ નથી. જેથી સહકારી કાયદાની કલમ-૮૫ નો ભંગ થયેલ છે.

(૩) મંડળીમાં એકપણ વ્ય. કમીટીની બેઠક મળેલ નથી. આમ, સહકારી કાયદાની કલમ-૭૭નો પણ ભંગ થયેલ છે. જેથી ફલિત થાય કે, મંડળી ચલાવવામાં સભાસદો કે કાર્યવાહકોને કશોય રસ જણાતો નથી.

(૪) મંડળીનો છેલ્લા પાંચ વર્ષનો ઓડિટ વર્ગ ''ડ'' છે. અત્રેથી જરૂરી મંજૂરી મેળવેલ નથી.

(૫) સંસ્થાએ છેલ્લા પાંચ વર્ષથી કોઈપણ પ્રકારનો નાણાંકીય વ્યવહાર પણ કરેલ નથી.

(૬) તા. ૧-૪-૨૦૦૩ થી છેવટ સુધીના હિસાબી પત્રકો, શેર ભંડોળની યાદી રજુ કરવા જણાવવા છતાં, આજ પર્યંત રજુ કરેલ નથી.

આમ ઉપરોક્ત આમુખ તેમજ પ્રસ્તાવનાને ધ્યાને લેતાં, નીચે મુજબ ફડચાનો વચગાળાનો આદેશ કરવામાં આવે છે.

વચગાળાનો આદેશ

ધી વિસનગર વિભાગીય રોહિત મજૂર કામદાર સહકારી મંડળી લી., મુ. કમાણા, તા. વિસનગર, જિ. મહેસાણાની સહકારી કાયદાધીન રજિસ્ટર્ડ નંબર -- , તા. - -૧૯ થી નોંધવામાં આવેલ છે. તેને સહકારી કાયદો સને ૧૯૬૧ની કલમ-૧૦૭ (૧)ના ખંડ ક, ગ (૨) (૪) અન્વયે આથી ફડચામાં લઈ જવામાં આવે છે. તથા સદરહુ કાયદાની કલમ-૧૦૮ (૧) અન્વયે ફડચા અધિકારી તરીકે શ્રી સહકારી અધિકારી (ફડચો) મહેસાણાની નિમણુંક કરવામાં આવે છે.

નોંધ :- ઉપરોક્ત વચગાળાના હુકમ સામે મંડળીને કોઈ રજુઆત કે ખુલાસો કરવો હોય તો સદર હુકમ નીકળ્યા તારીખથી એક માસની મુદતમાં આ કચેરીને મોકલી આપવાનું જણાવવામાં આવે છે.

મહેસાણા, તારીખ ૧૧મી મે, ૨૦૦૪.

વંચાણે લીધા :-

(૧) અત્રેની કચેરીના તા. ૨-૪-૨૦૦૪ના પત્ર ક્રમાંક ઉખસ/ફડચ/૦૧/ખ/૩૯૩/૨૦૦૪ થી ફડચાનો વચગાળાનો આદેશ.

(૨) ગુજરાત સહકારી મંડળીઓ અધિનિયમ, ૧૯૬૧ની કલમ-૧૦૭ની જોગવાઈઓ.

હુકમ

જા. નં. ઉખસ/ફડચ/૧૫૧૧૬/ખ/૩૦૯/૨૦૦૪.-શ્રી ચામુંડા ખેતી માટે પાણી પુરૂ પાડનારી સહકારી મંડળી લી., મુ. દવાડા, તા. વિસનગર, જિ. મહેસાણાને અત્રેની કચેરીના આમુખ-૧ના તા. ૨-૪-૨૦૦૪ના હુકમ ક્રમાંક ઉખસ/ફડચ/૦૧/ખ/૩૯૩/૨૦૦૪ થી ફડચામાં લઇ જવાનો વચગાળાનો આદેશ આપવામાં આવેલ છે. જેને આથી ધી ગુજરાત સહકારી મંડળીઓ અધિનિયમ, ૧૯૬૧ની કલમ-૧૦૭ની જોગવાઈ હેઠળ મંડળીને ફડચામાં લઇ જવાનો અંતિમ આદેશ આપવામાં આવે છે. અને આ અંગે નિમાયેલ ફડચા અધિકારીશ્રી, સહકારી અધિકારી (ફડચો), મહેસાણાએ ફડચાની કામગીરી આ આદેશની તારીખથી ૩ (ત્રણ) વર્ષમાં પૂર્ણ કરવાની રહેશે. તેમજ, ફડચા ફી નિયત ધોરણે સરકારશ્રીમાં જમા કરાવવાની રહેશે.

મહેસાણા, તા. ૧૧મી મે, ૨૦૦૪.

વંચાણે લીધા :-

(૧) અત્રેની કચેરીના તા. ૨-૪-૨૦૦૪ના પત્ર ક્રમાંક ઉખસ/ફડચ/૦૧/ખ/૩૯૫/૨૦૦૪ થી ફડચાનો વચગાળાનો આદેશ.

(૨) ગુજરાત સહકારી મંડળીઓ અધિનિયમ, ૧૯૬૧ની કલમ-૧૦૭ની જોગવાઈઓ.

હુકમ

જા. નં. ઉખસ/ફડચ/૧૫૧૧૭/ખ/૩૧૦/૨૦૦૪.-શ્રી સુરજ તેલીબીયાં ઉત્પાદક સહકારી મંડળી લી., મુ. સુરજ, તા. કડી, જિ. મહેસાણાને અત્રેની કચેરીના આમુખ-૧ના તા. ૨-૪-૨૦૦૪ના હુકમ ક્રમાંક ઉખસ/ફડચ/૦૧/ખ/૩૯૫/૨૦૦૪ થી ફડચામાં લઇ જવાનો વચગાળાનો આદેશ આપવામાં આવેલ છે. જેને આથી ધી ગુજરાત સહકારી મંડળીઓ અધિનિયમ, ૧૯૬૧ની કલમ-૧૦૭ની જોગવાઈ હેઠળ મંડળીને ફડચામાં લઇ જવાનો અંતિમ આદેશ આપવામાં આવે છે. અને આ અંગે નિમાયેલ ફડચા અધિકારીશ્રી, સહકારી અધિકારી (ફડચો), મહેસાણાએ ફડચાની કામગીરી આ આદેશની તારીખથી ૩ (ત્રણ) વર્ષમાં પૂર્ણ કરવાની રહેશે. તેમજ, ફડચા ફી નિયત ધોરણે સરકારશ્રીમાં જમા કરાવવાની રહેશે.

મહેસાણા, તા. ૧૧મી મે, ૨૦૦૪.

વંચાણે લીધા :-

(૧) અત્રેની કચેરીના તા. ૨-૪-૨૦૦૪ના પત્ર ક્રમાંક ઉખસ/ફડચ/૦૧/ખ/૩૯૧/૨૦૦૪ થી ફડચાનો વચગાળાનો આદેશ.

(૨) ગુજરાત સહકારી મંડળીઓ અધિનિયમ, ૧૯૬૧ની કલમ-૧૦૭ની જોગવાઇઓ.

હુકમ

જા. નં. ઉખસ/ફડચ/૧૫૧૧૮/ખ/૩૧૧/૨૦૦૪.-શ્રી ખેરાલુ માલ વાપરનારાઓની સહકારી મંડળી લી., મુ. તા. ખેરાલુ, જિ. મહેસાણાને અત્રેની કચેરીના આમુખ-૧ના તા. ૨-૪-૨૦૦૪ના હુકમ ક્રમાંક ઉખસ/ફડચ/૦૧/ખ/૩૯૧/૨૦૦૪ થી ફડચામાં લઇ જવાનો વચગાળાનો આદેશ આપવામાં આવેલ છે. જેને આથી ધી ગુજરાત સહકારી મંડળીઓ અધિનિયમ, ૧૯૬૧ની કલમ-૧૦૭ની જોગવાઇ હેઠળ મંડળીને ફડચામાં લઇ જવાનો અંતિમ આદેશ આપવામાં આવે છે. અને આ અંગે નિમાયેલ ફડચા અધિકારીશ્રી, સહકારી અધિકારી (ફડચો), મહેસાણાએ ફડચાની કામગીરી આ આદેશની તારીખથી ૩ (ત્રણ) વર્ષમાં પૂર્ણ કરવાની રહેશે. તેમજ, ફડચા ફી નિયત ધોરણે સરકારશ્રીમાં જમા કરાવવાની રહેશે.

મહેસાણા, તા. ૧૧મી મે, ૨૦૦૪.

વંચાણે લીધા :-

(૧) અત્રેની કચેરીના તા. ૨-૪-૨૦૦૪ના પત્ર ક્રમાંક ઉખસ/ફડચ/૦૧/ખ/૩૯૨/૨૦૦૪ થી ફડચાનો વચગાળાનો આદેશ.

(૨) ગુજરાત સહકારી મંડળીઓ અધિનિયમ, ૧૯૬૧ની કલમ-૧૦૭ની જોગવાઇઓ.

હુકમ

જા. નં. ઉખસ/ફડચ/૧૫૧૧૯/ખ/૩૧૨/૨૦૦૪.-શ્રી પામોલ નતાઉપ પિયત સહકારી મંડળી લી., મુ. પામોલ, તા. વિજાપુર, જિ. મહેસાણાને અત્રેની કચેરીના આમુખ-૧ના તા. ૨-૪-૨૦૦૪ના હુકમ ક્રમાંક ઉખસ/ફડચ/૦૧/ખ/૩૯૨/૨૦૦૪ થી ફડચામાં લઇ જવાનો વચગાળાનો આદેશ આપવામાં આવેલ છે. જેને આથી ધી ગુજરાત સહકારી મંડળીઓ અધિનિયમ, ૧૯૬૧ની કલમ-૧૦૭ની જોગવાઇ હેઠળ મંડળીને ફડચામાં લઇ જવાનો અંતિમ આદેશ આપવામાં આવે છે. અને આ અંગે નિમાયેલ ફડચા અધિકારીશ્રી, સહકારી અધિકારી (ફડચો), મહેસાણાએ ફડચાની કામગીરી આ આદેશની તારીખથી ૩ (ત્રણ) વર્ષમાં પૂર્ણ કરવાની રહેશે. તેમજ, ફડચા ફી નિયત ધોરણે સરકારશ્રીમાં જમા કરાવવાની રહેશે.

મહેસાણા, તા. ૧૧મી મે, ૨૦૦૪.

વંચાણે લીધા :-

(૧) અત્રેની કચેરીના તા. ૨-૪-૨૦૦૪ના પત્ર ક્રમાંક ઉખસ/ફડચ/૦૧/ખ/૩૯૪/૨૦૦૪ થી ફડચાનો વચગાળાનો આદેશ.

(૨) ગુજરાત સહકારી મંડળીઓ અધિનિયમ, ૧૯૬૧ની કલમ-૧૦૭ની જોગવાઇઓ.

હુકમ

જા. નં. ઉખસ/ફડચ/૧૫૧૨૦/ખ/૩૧૩/૨૦૦૪.-શ્રી મેનાનગર કો.ઓપ. હાઉસીંગ સોસાયટી લી., મુ. મહેસાણા, તા. જિ. મહેસાણાને અત્રેની કચેરીના આમુખ-૧ના તા. ૨-૪-૨૦૦૪ના હુકમ ક્રમાંક ઉખસ/ફડચ/૦૧/ખ/૩૯૪/૨૦૦૪ થી ફડચામાં લઇ જવાનો વચગાળાનો આદેશ આપવામાં આવેલ છે. જેને આથી ધી ગુજરાત સહકારી મંડળીઓ અધિનિયમ, ૧૯૬૧ની કલમ-૧૦૭ની જોગવાઇ હેઠળ મંડળીને ફડચામાં લઇ જવાનો અંતિમ આદેશ આપવામાં આવે છે. અને આ અંગે નિમાયેલ ફડચા અધિકારીશ્રી, સહકારી અધિકારી (ફડચો), મહેસાણાએ ફડચાની કામગીરી આ આદેશની તારીખથી ૩ (ત્રણ) વર્ષમાં પૂર્ણ કરવાની રહેશે. તેમજ, ફડચા ફી નિયત ધોરણે સરકારશ્રીમાં જમા કરાવવાની રહેશે.

મહેસાણા, તા. ૧૧મી મે, ૨૦૦૪.

વંચાણે લીધા :-

(૧) અત્રેની કચેરીના તા. ૧૩-૪-૨૦૦૪ના પત્ર ક્રમાંક ઉખસ/ફડચ/૦૧/ખ/૪૨૩/૨૦૦૪ થી ફડચાનો વચગાળાનો આદેશ.

(૨) ગુજરાત સહકારી મંડળીઓ અધિનિયમ, ૧૯૬૧ની કલમ-૧૦૭ની જોગવાઇઓ.

હુકમ

જા. નં. ઉખસ/ફડચ/-/ખ/૩૧૪/૨૦૦૪.-શ્રી મુક્તિનગર કો.ઓપ. હાઉસીંગ સોસાયટી લી., મુ. મકતુપુર, તા. ઊંઝા, જિ. મહેસાણાને અત્રેની કચેરીના આમુખ-૧ના તા. ૧૩-૪-૨૦૦૪ના હુકમ ક્રમાંક ઉખસ/ફડચ/૦૧/ખ/૪૨૩/૨૦૦૪ થી ફડચામાં લઇ જવાનો વચગાળાનો આદેશ આપવામાં આવેલ છે. જેને આથી ધી ગુજરાત સહકારી મંડળીઓ અધિનિયમ, ૧૯૬૧ની કલમ-૧૦૭ની જોગવાઇ હેઠળ મંડળીને ફડચામાં લઇ જવાનો અંતિમ આદેશ આપવામાં આવે છે. અને આ અંગે નિમાયેલ ફડચા અધિકારીશ્રી, સહકારી અધિકારી (ફડચો), મહેસાણાએ ફડચાની કામગીરી આ આદેશની તારીખથી ૩ (ત્રણ) વર્ષમાં પૂર્ણ કરવાની રહેશે. તેમજ, ફડચા ફી નિયત ધોરણે સરકારશ્રીમાં જમા કરાવવાની રહેશે.

મહેસાણા, તા. ૧૧મી મે, ૨૦૦૪.

વંચાણે લીધા :-

(૧) શ્રી ફડચા અધિકારી, સહકારી અધિકારી (ફડચો), મહેસાણાના પત્રાંક ફડચ/૦૧/ખ/૧૬૬/૦૪, તા. ૬-૫-૨૦૦૪ થી નોંધણી રદ અંગેની દરખાસ્ત.

(૨) ગુજરાત સહકારી મંડળીઓ અધિનિયમ, ૧૯૬૧ની કલમ-૨૦ની જોગવાઇઓ.

હુકમ

જા. નં. ઉખસ/ફડચ/૦૧/ખ/૩૨૮/૨૦૦૪.- ગુજરાત સહકારી મંડળીઓ અધિનિયમ, ૧૯૬૧ની જોગવાઇઓ હેઠળ ધી વિજાપુર નગરપંચાયતના કર્મચારીઓની શરાફી સહકારી મંડળી લી., મુ. વિજાપુર, તા. વિજાપુર, જિ. મહેસાણા નોંધાયેલ સહકારી સંસ્થા છે.

INDEX

જેને નોંધણી નં. ૨૧૩, તા. ૨૩-૧૨-૧૯૬૪ થી નોંધવામાં આવેલ હતી. જેનુ કામકાજ આટોપી લેવા અર્થે ગુજરાત સહકારી મંડળીઓ અધિનિયમ ૧૯૬૧ની કલમ-૧૦૭ની અન્વયે જિલ્લા રજિસ્ટ્રારશ્રી, સહકારી મંડળીઓ, મહેસાણાની કચેરીના જા. નં. ઉખસ/ફડચ/૦૧/ઘ/ ૩૫૩૫ થી ૩૫૪૫/૨૦૦૦, તા. ૧-૧૧-૨૦૦૦ થી હુકમ કરવામાં આવેલ. ફડચાની કાર્યવાહી સંદર્ભે સંસ્થાના ફડચા અધિકારીશ્રી સહકારી અધિકારી (ફડચો), મહેસાણા તરફથી તેઓના પત્રાંક ફડચ/ ૦૧/ખ/૧૬૬/૦૪, તા. ૬-૫-૨૦૦૪ થી આખરી અહેવાલ પ્રાપ્ત થતાં, સને ૧૯૬૧ના ગુજરાત સહકારી મંડળીઓ અધિનિયમની કલમ-૧૧૪ (૨) અન્વયે તથા ઉપરોક્ત આમુખ-૨માં જણાવ્યા મુજબ ફડચાની કાર્યવાહી સમાપ્ત કરી, સદર અધિકારો અનવયે સદર મંડળી નામે ધી વિજાપુર નગરપંચાયતના કર્મચારીઓની શરાફી સહકારી મંડળી લી., મુ. વિજાપુર, તા. વિજાપુર, જિ. મહેસાણાની નોંધણી રદ કરતો હુકમ કરૂં છું. આ હુકમ નીકળ્યા તારીખથી મંડળીનું વિસર્જન થયેલ ગણાશે.

મહેસાણા, તા. ૧૪મી મે, ૨૦૦૪.

વંચાણે લીધા :-

(૧) શ્રી ફડચા અધિકારી, સહકારી અધિકારી (ફડચો), મહેસાણાના પત્રાંક ફડચ/૦૧/ખ/૧૬૨/૦૪, તા. ૬-૫-૨૦૦૪ થી નોંધણી રદ અંગેની દરખાસ્ત.

(૨) ગુજરાત સહકારી મંડળીઓ અધિનિયમ, ૧૯૬૧ની કલમ-૨૦ની જોગવાઇઓ.

હુકમ

જા. નં. ઉખસ/ફડચ/૦૧/ખ/૩૨૯/૨૦૦૪.- ગુજરાત સહકારી મંડળીઓ અધિનિયમ, ૧૯૬૧ની જોગવાઇઓ હેઠળ ધી વરવાડા ફળ અને શાકભાજી ખરીદ-વેચાણ સહકારી મંડળી લી., મુ. વરવાડા, તા. ઊંઝા, જિ. મહેસાણા નોંધાયેલ સહકારી સંસ્થા છે. જેને નોંધણી નં. ૧૫૮૧૧, તા. ૧-૮-૧૯૭૮ થી નોંધવામાં આવેલ હતી. જેનુ કામકાજ આટોપી લેવા અર્થે ગુજરાત સહકારી મંડળીઓ અધિનિયમ ૧૯૬૧ની કલમ-૧૦૭ની અન્વયે જિલ્લા રજિસ્ટ્રારશ્રી, સહકારી મંડળીઓ, મહેસાણાની કચેરીના જા. નં. ઉખસ/ફડચ/૧૩૪૦૬/ખ/૧૫૧૬/૨૦૦૨, તા. ૩૦-૭-૦૨ થી હુકમ કરવામાં આવેલ. ફડચાની કાર્યવાહી સંદર્ભે સંસ્થાના ફડચા અધિકારીશ્રી સહકારી અધિકારી (ફડચો), મહેસાણા તરફથી તેઓના પત્રાંક ફડચ/૦૧/ખ/૧૬૨/૦૪, તા. ૬-૫-૨૦૦૪ થી આખરી અહેવાલ પ્રાપ્ત થતાં, સને ૧૯૬૧ના ગુજરાત સહકારી મંડળીઓ અધિનિયમની કલમ-૧૧૪ (૨) અન્વયે તથા ઉપરોક્ત આમુખ-૨માં જણાવ્યા મુજબ ફડચાની કાર્યવાહી સમાપ્ત કરી, સદર અધિકારો અન્વયે સદર મંડળી નામે ધી વરવાડા ફળ અને શાકભાજી ખરીદ-વેચાણ સહકારી મંડળી લી., મુ. વરવાડા, તા. ઊંઝા, જિ. મહેસાણાની નોંધણી રદ કરતો હુકમ કરૂં છું. આ હુકમ નીકળ્યા તારીખથી મંડળીનું વિસર્જન થયેલ ગણાશે.

મહેસાણા, તા. ૧૪મી મે, ૨૦૦૪.

વંચાણે લીધા :-

(૧) શ્રી ફડચા અધિકારી, સહકારી અધિકારી (ફડચો), મહેસાણાના પત્રાંક ફડચ/૦૧/ખ/૧૬૯/૦૪, તા. ૬-૫-૨૦૦૪ થી નોંધણી રદ અંગેની દરખાસ્ત.

(૨) ગુજરાત સહકારી મંડળીઓ અધિનિયમ, ૧૯૬૧ની કલમ-૨૦ની જોગવાઇઓ.

હુકમ

જા. નં. ઉખસ/ફડચ/૦૧/ખ/૩૩૦/૨૦૦૪.- ગુજરાત સહકારી મંડળીઓ અધિનિયમ, ૧૯૬૧ની જોગવાઇઓ હેઠળ ધી આંબેડકર કો.ઓપ. હાઉસીંગ સોસાયટી લી., મુ. જગુદન, તા. જિ. મહેસાણા નોંધાયેલ સહકારી સંસ્થા છે. જેને નોંધણી નં. ૩૪૪૦, તા. ૧૬-૩-૧૯૭૪ થી નોંધવામાં આવેલ હતી. જેનુ કામકાજ આટોપી લેવા અર્થે ગુજરાત સહકારી મંડળીઓ અધિનિયમ ૧૯૬૧ની કલમ-૧૦૭ની અન્વયે જિલ્લા રજિસ્ટ્રારશ્રી, સહકારી મંડળીઓ, મહેસાણાની કચેરીના જા. નં. ઉખસ/ફડચ/ઘ/૩૨૨૯/૨૦૦૦, તા. ૧૦-૧૦-૨૦૦૦ થી હુકમ કરવામાં આવેલ. ફડચાની કાર્યવાહી સંદર્ભે સંસ્થાના ફડચા અધિકારીશ્રી સહકારી અધિકારી (ફડચો), મહેસાણા તરફથી તેઓના પત્રાંક ફડચ/ ૦૧/ખ/૧૬૯/૦૪, તા. ૬-૫-૨૦૦૪ થી આખરી અહેવાલ પ્રાપ્ત થતાં, સને ૧૯૬૧ના ગુજરાત સહકારી મંડળીઓ અધિનિયમની કલમ-૧૧૪ (૨) અન્વયે તથા ઉપરોક્ત આમુખ-૨માં જણાવ્યા મુજબ ફડચાની કાર્યવાહી સમાપ્ત કરી, સદર અધિકારો અન્વયે સદર મંડળી નામે ધી આંબેડકર કો.ઓપ. હાઉસીંગ સોસાયટી લી., મુ. જગુદન, તા. જિ. મહેસાણાની નોંધણી રદ કરતો હુકમ કરૂં છું. આ હુકમ નીકળ્યા તારીખથી મંડળીનું વિસર્જન થયેલ ગણાશે.

મહેસાણા, તા. ૧૪મી મે, ૨૦૦૪.

વંચાણે લીધા :-

(૧) શ્રી ફડચા અધિકારી, સહકારી અધિકારી (ફડચો), મહેસાણાના પત્રાંક ફડચ/૦૧/ખ/૧૬૮/૦૪, તા. ૬-૫-૨૦૦૪ થી નોંધણી રદ અંગેની દરખાસ્ત.

(૨) ગુજરાત સહકારી મંડળીઓ અધિનિયમ, ૧૯૬૧ની કલમ-૨૦ની જોગવાઇઓ.

હુકમ

જા. નં. ઉખસ/ફડચ/૦૧/ખ/૩૩૧/૨૦૦૪.- ગુજરાત સહકારી મંડળીઓ અધિનિયમ, ૧૯૬૧ની જોગવાઇઓ હેઠળ ધી પાર્વતીનગર કો.ઓપ. હાઉસીંગ સોસાયટી લી., મુ. કંથરાવી, તા. ઊંઝા, જિ. મહેસાણા નોંધાયેલ સહકારી સંસ્થા છે. જેને નોંધણી નં. જી.પં. ઘ-૧૦૮૪૧, તા. ૨૫-૬-૧૯૮૪ થી નોંધવામાં આવેલ હતી. જેનુ કામકાજ આટોપી લેવા અર્થે ગુજરાત સહકારી મંડળીઓ અધિનિયમ ૧૯૬૧ની કલમ-૧૦૭ની અન્વયે જિલ્લા રજિસ્ટ્રારશ્રી, સહકારી મંડળીઓ, મહેસાણાની કચેરીના જા. નં. ઉખસ/ફડચ/૧૩૩૯૪/ખ/૧૫૮૭/૨૦૦૨, તા. ૩૦-૭-૨૦૦૨ થી હુકમ કરવામાં આવેલ. ફડચાની કાર્યવાહી સંદર્ભે સંસ્થાના ફડચા અધિકારીશ્રી સહકારી અધિકારી (ફડચો), મહેસાણા તરફથી તેઓના પત્રાંક ફડચ/૦૧/ખ/૧૬૮/૦૪, તા. ૬-૫-૨૦૦૪ થી આખરી અહેવાલ પ્રાપ્ત થતાં, સને ૧૯૬૧ના ગુજરાત

INDEX

સહકારી મંડળીઓ અધિનિયમની કલમ-૧૧૪ (૨) અન્વયે તથા ઉપરોક્ત આમુખ-૨માં જણાવ્યા મુજબ ફડચાની કાર્યવાહી સમાપ્ત કરી, સદર અધિકારો અન્વયે સદર મંડળી નામે ધી પાર્વતીનગર કો.ઓપ. હાઉસીંગ સોસાયટી લી., મુ. કંથરાવી, તા. ઊંઝા, જિ. મહેસાણાની નોંધણી રદ કરતો હુકમ કરૂં છું. આ હુકમ નીકળ્યા તારીખથી મંડળીનું વિસર્જન થયેલ ગણાશે.

મહેસાણા, તા. ૧૪મી મે, ૨૦૦૪.

વંચાણે લીધા :-

(૧) શ્રી ફડચા અધિકારી, સહકારી અધિકારી (ફડચો), મહેસાણાના પત્રાંક ફડચ/૦૧/ખ/૧૬૭/૦૪, તા. ૬-૫-૨૦૦૪ થી નોંધણી રદ અંગેની દરખાસ્ત.

(૨) ગુજરાત સહકારી મંડળીઓ અધિનિયમ, ૧૯૬૧ની કલમ-૨૦ની જોગવાઇઓ.

હુકમ

જા. નં. ઉખસ/ફડચ/૦૧/ખ/૩૩૩/૨૦૦૪.- ગુજરાત સહકારી મંડળીઓ અધિનિયમ, ૧૯૬૧ની જોગવાઇઓ હેઠળ ધી ખેરાલુ તાલુકા માલવાહકોની સેવા સહકારી મંડળી લી., મુ. તા. ખેરાલુ, જિ. મહેસાણા નોંધાયેલ સહકારી સંસ્થા છે. જેને નોંધણી નં. સે-૨૮૭૨૦, તા. ૮-૭-૧૯૯૬ થી નોંધવામાં આવેલ હતી. જેનુ કામકાજ આટોપી લેવા અર્થે ગુજરાત સહકારી મંડળીઓ અધિનિયમ ૧૯૬૧ની કલમ-૧૦૭ની અન્વયે જિલ્લા રજિસ્ટ્રારશ્રી, સહકારી મંડળીઓ, મહેસાણાની કચેરીના જા. નં. ઉખસ/ફડચ/૧૩૪૪૦/ખ/૨૧૭૫/૨૦૦૩, તા. ૨૨-૭-૨૦૦૩ થી હુકમ કરવામાં આવેલ. ફડચાની કાર્યવાહી સંદર્ભે સંસ્થાના ફડચા અધિકારીશ્રી સહકારી અધિકારી (ફડચો), મહેસાણા તરફથી તેઓના પત્રાંક ફડચ/૦૧/ખ/૧૬૭/૦૪, તા. ૬-૫-૨૦૦૪ થી આખરી અહેવાલ પ્રાપ્ત થતાં, સને ૧૯૬૧ના ગુજરાત સહકારી મંડળીઓ અધિનિયમની કલમ-૧૧૪ (૨) અન્વયે તથા ઉપરોક્ત આમુખ-૨માં જણાવ્યા મુજબ ફડચાની કાર્યવાહી સમાપ્ત કરી, સદર અધિકારો અન્વયે સદર મંડળી નામે ધી ખેરાલુ તાલુકા માલવાહકોની સેવા સહકારી મંડળી લી., મુ. તા. ખેરાલુ, જિ. મહેસાણાની નોંધણી રદ કરતો હુકમ કરૂં છું. આ હુકમ નીકળ્યા તારીખથી મંડળીનું વિસર્જન થયેલ ગણાશે.

મહેસાણા, તા. ૧૪મી મે, ૨૦૦૪.

વંચાણે લીધા :-

(૧) શ્રી ફડચા અધિકારી, સહકારી અધિકારી (ફડચો), મહેસાણાના પત્રાંક ફડચ/૦૧/ખ/૧૬૫/૦૪, તા. ૬-૫-૨૦૦૪ થી નોંધણી રદ અંગેની દરખાસ્ત.

(૨) ગુજરાત સહકારી મંડળીઓ અધિનિયમ, ૧૯૬૧ની કલમ-૨૦ની જોગવાઇઓ.

હુકમ

જા. નં. ઉખસ/ફડચ/૦૧/ખ/૩૩૪/૨૦૦૪.- ગુજરાત સહકારી મંડળીઓ અધિનિયમ, ૧૯૬૧ની જોગવાઇઓ હેઠળ ધી પળી (નવાપુરા) તેલીબીયાં ઉત્પાદક સહકારી મંડળી લી., મુ. પળી, તા. ઊંઝા, જિ. મહેસાણા નોંધાયેલ સહકારી સંસ્થા છે. જેને નોંધણી નં. ૨૦૬૬૬, તા. ૧૦-૪-૧૯૮૫ થી નોંધવામાં આવેલ હતી. જેનુ કામકાજ આટોપી લેવા અર્થે ગુજરાત સહકારી મંડળીઓ અધિનિયમ ૧૯૬૧ની કલમ-૧૦૭ની અન્વયે જિલ્લા રજિસ્ટ્રારશ્રી, સહકારી મંડળીઓ, મહેસાણાની કચેરીના જા. નં. ઉખસ/ફડચ/૧૩૦૨૪/ખ/૨૩૩/૨૦૦૨, તા. ૧૪-૨-૨૦૦૨ થી હુકમ કરવામાં આવેલ. ફડચાની કાર્યવાહી સંદર્ભે સંસ્થાના ફડચા અધિકારીશ્રી સહકારી અધિકારી (ફડચો), મહેસાણા તરફથી તેઓના પત્રાંક ફડચ/૦૧/ખ/૧૬૫/૦૪, તા. ૬-૫-૨૦૦૪ થી આખરી અહેવાલ પ્રાપ્ત થતાં, સને ૧૯૬૧ના ગુજરાત સહકારી મંડળીઓ અધિનિયમની કલમ-૧૧૪ (૨) અન્વયે તથા ઉપરોક્ત આમુખ-૨માં જણાવ્યા મુજબ ફડચાની કાર્યવાહી સમાપ્ત કરી, સદર અધિકારો અનવયે સદર મંડળી નામે ધી પળી (નવાપુરા) તેલીબીયાં ઉત્પાદક સહકારી મંડળી લી., મુ. પળી, તા. ઊંઝા, જિ. મહેસાણાની નોંધણી રદ કરતો હુકમ કરૂં છું. આ હુકમ નીકળ્યા તારીખથી મંડળીનું વિસર્જન થયેલ ગણાશે.

મહેસાણા, તા. ૧૪મી મે, ૨૦૦૪.

વંચાણે લીધા :-

(૧) શ્રી ફડચા અધિકારી, સહકારી અધિકારી (ફડચો), મહેસાણાના પત્રાંક ફડચ/૦૧/ખ/૧૬૪/૦૪, તા. ૬-૫-૨૦૦૪ થી નોંધણી રદ અંગેની દરખાસ્ત.

(૨) ગુજરાત સહકારી મંડળીઓ અધિનિયમ, ૧૯૬૧ની કલમ-૨૦ની જોગવાઇઓ.

હુકમ

જા. નં. ઉખસ/ફડચ/૦૧/ખ/૩૩૫/૨૦૦૪.- ગુજરાત સહકારી મંડળીઓ અધિનિયમ, ૧૯૬૧ની જોગવાઇઓ હેઠળ ધી થોળ ગોપાલક વિવિધ કાર્યકારી સહકારી મંડળી લી., મુ. થોળ, તા. કડી, જિ. મહેસાણા નોંધાયેલ સહકારી સંસ્થા છે. જેને નોંધણી નં. સે-૨૭૭૬૪, તા. ૨૬-૭-૧૯૯૫ થી નોંધવામાં આવેલ હતી. જેનુ કામકાજ આટોપી લેવા અર્થે ગુજરાત સહકારી મંડળીઓ અધિનિયમ ૧૯૬૧ની કલમ-૧૦૭ની અન્વયે જિલ્લા રજિસ્ટ્રારશ્રી, સહકારી મંડળીઓ, મહેસાણાની કચેરીના જા. નં. ઉખસ/ફડચ/૧૫૦૯૬/ખ/૨૭૦૫/૨૦૦૩, તા. ૧૪-૧૧-૨૦૦૩ થી હુકમ કરવામાં આવલ. ફડચાની કાર્યવાહી સંદર્ભે સંસ્થાના ફડચા અધિકારીશ્રી સહકારી અધિકારી (ફડચો), મહેસાણા તરફથી તેઓના પત્રાંક ફડચ/૦૧/ખ/૧૬૪/૦૪, તા. ૬-૫-૨૦૦૪ થી આખરી અહેવાલ પ્રાપ્ત થતાં, સને ૧૯૬૧ના ગુજરાત સહકારી મંડળીઓ અધિનિયમની કલમ-૧૧૪ (૨) અન્વયે તથા ઉપરોક્ત આમુખ-૨માં જણાવ્યા મુજબ ફડચાની કાર્યવાહી સમાપ્ત કરી, સદર અધિકારો અન્વયે સદર મંડળી નામે ધી થોળ ગોપાલક વિવિધ કાર્યકારી સહકારી મંડળી લી., મુ. થોળ, તા. કડી, જિ. મહેસાણાની નોંધણી રદ કરતો હુકમ કરૂં છું. આ હુકમ નીકળ્યા તારીખથી મંડળીનું વિસર્જન થયેલ ગણાશે.

મહેસાણા, તા. ૧૪મી મે, ૨૦૦૪.

વંચાણે લીધા :-

(૧) શ્રી ફડચા અધિકારી, સહકારી અધિકારી (ફડચો), મહેસાણાના પત્રાંક ફડચ/૦૧/ખ/૧૬૩/૦૪, તા. ૬-૫-૨૦૦૪ થી નોંધણી રદ અંગેની દરખાસ્ત.

(૨) ગુજરાત સહકારી મંડળીઓ અધિનિયમ, ૧૯૬૧ની કલમ-૨૦ની જોગવાઈઓ.

હુકમ

જા. નં. ઉખસ/ફડચ/૦૧/ખ/૩૩૬/૨૦૦૪.- ગુજરાત સહકારી મંડળીઓ અધિનિયમ, ૧૯૬૧ની જોગવાઈઓ હેઠળ ધી કહોડા ફળ અને શાકભાજી ઉત્પાદક સહકારી મંડળી લી., મુ. કહોડા, તા. ઊંઝા, જિ. મહેસાણા નોંધાયેલ સહકારી સંસ્થા છે. જેને નોંધણી નં. ૧૧૦૯૧, તા. ૨૯-૩-૧૯૯૪ થી નોંધવામાં આવેલ હતી. જેનુ કામકાજ આટોપી લેવા અર્થે ગુજરાત સહકારી મંડળીઓ અધિનિયમ ૧૯૬૧ની કલમ-૧૦૭ની અન્વયે જિલ્લા રજિસ્ટ્રારશ્રી, સહકારી મંડળીઓ, મહેસાણાની કચેરીના જા. નં. ઉખસ/ફડચ/૧૩૦૨૧/ખ/૧૨૨/૨૦૦૨, તા. ૧૮-૧-૨૦૦૨ થી હુકમ કરવામાં આવેલ. ફડચાની કાર્યવાહી સંદર્ભે સંસ્થાના ફડચા અધિકારીશ્રી સહકારી અધિકારી (ફડચો), મહેસાણા તરફથી તેઓના પત્રાંક ફડચ/૦૧/ખ/૧૬૩/૦૪, તા. ૬-૫-૨૦૦૪ થી આખરી અહેવાલ પ્રાપ્ત થતાં, સને ૧૯૬૧ના ગુજરાત સહકારી મંડળીઓ અધિનિયમની કલમ-૧૧૪ (૨) અન્વયે તથા ઉપરોક્ત આમુખ-૨માં જણાવ્યા મુજબ ફડચાની કાર્યવાહી સમાપ્ત કરી, સદર અધિકારો અન્વયે સદર મંડળી નામે ધી કહોડા ફળ અને શાકભાજી ઉત્પાદક સહકારી મંડળી લી., મુ. કહોડા, તા. ઊંઝા, જિ. મહેસાણાની નોંધણી રદ કરતો હુકમ કરૂં છું. આ હુકમ નીકળ્યા તારીખથી મંડળીનું વિસર્જન થયેલ ગણાશે.

મહેસાણા, તા. ૧૪મી મે, ૨૦૦૪.

એચ. એન. પટેલ,
જિલ્લા રજિસ્ટ્રાર, સહકારી મંડળીઓ,
મહેસાણા.

નંબર નધણ/સે. ૩૨૭૨૩/ક-૨/૬૯૯/૨૦૦૪.-આથી જાહેર કરે છે કે, શ્રી બિલેન્વર મરચાં ઉત્પાદક સહકારી મંડળી લી., મર્યાદિત સ્થળ બિલીયા, તાલુકો સિદ્ધપુર, જીલ્લો પાટણ.

સને ૧૯૬૧ નો ગુજરાત કાયદો (ગુજરાત સહકારી મંડળીઓનો કાયદો ૧૯૬૧)ની કલમ-૯ અન્વયે આજરોજ નોંધવામાં આવી છે.

પાટણ, તારીખ ૫મી મે, ૨૦૦૪.

નંબર નધણ/સે. ૩૨૭૨૪/ક-૨/૭૦૬/૨૦૦૪.-આથી જાહેર કરે છે કે, શ્રી ખોડીયાર ડુંગળી ઉત્પાદક સહકારી મંડળી લી., મર્યાદિત સ્થળ કલ્યાણા, તાલુકો સિદ્ધપુર, જીલ્લો પાટણ.

સને ૧૯૬૧ નો ગુજરાત કાયદો (ગુજરાત સહકારી મંડળીઓનો કાયદો ૧૯૬૧)ની કલમ-૯ અન્વયે આજરોજ નોંધવામાં આવી છે.

પાટણ, તારીખ ૫મી મે, ૨૦૦૪.

નંબર નધણ/સે. ૩૨૭૨૫/ક-૨/૬૯૮/૨૦૦૪.-આથી જાહેર કરે છે કે, શ્રી પાટણ જિલ્લાના ન્યાય ખાતાના કર્મચારીઓની ધિરાણ અને ગ્રાહક સહકારી મંડળી લી., મર્યાદિત સ્થળ પાટણ, તાલુકો પાટણ, જીલ્લો પાટણ.

સને ૧૯૬૧ નો ગુજરાત કાયદો (ગુજરાત સહકારી મંડળીઓનો કાયદો ૧૯૬૧)ની કલમ-૯ અન્વયે આજરોજ નોંધવામાં આવી છે.

પાટણ, તારીખ ૫મી મે, ૨૦૦૪.

નંબર નધણ/સે. ૩૨૭૨૬/ક-૨/૭૦૫/૨૦૦૪.-આથી જાહેર કરે છે કે, શ્રી સરસ્વતી બટાકા ઉત્પાદક સહકારી મંડળી લી., મર્યાદિત સ્થળ કોટ, તાલુકો સિદ્ધપુર, જીલ્લો પાટણ.

સને ૧૯૬૧ નો ગુજરાત કાયદો (ગુજરાત સહકારી મંડળીઓનો કાયદો ૧૯૬૧)ની કલમ-૯ અન્વયે આજરોજ નોંધવામાં આવી છે.

પાટણ, તારીખ ૫મી મે, ૨૦૦૪.

નંબર નધણ/ઉ. ૧૨૧૨૬/ક-૨/૬૯૭/૨૦૦૪.-આથી જાહેર કરે છે કે, શ્રી લક્ષ્મી મજુર કામદાર સહકારી મંડળી લી., મર્યાદિત સ્થળ સુજનીપુર, તાલુકો પાટણ, જીલ્લો પાટણ.

સને ૧૯૬૧ નો ગુજરાત કાયદો (ગુજરાત સહકારી મંડળીઓનો કાયદો ૧૯૬૧)ની કલમ-૯ અન્વયે આજરોજ નોંધવામાં આવી છે.

પાટણ, તારીખ ૧૨મી મે, ૨૦૦૪.

નંબર નધણ/સે. ૩૨૭૨૭/ક-૨/૭૭૬/૧૯૭૮/૨૦૦૪.-આથી જાહેર કરે છે કે, ધી રામગઢ દૂધ ઉત્પાદક સહકારી મંડળી લી., મર્યાદિત સ્થળ રામગઢ, તાલુકો ચાણસ્મા, જીલ્લો પાટણ.

સને ૧૯૬૧ નો ગુજરાત કાયદો (ગુજરાત સહકારી મંડળીઓનો કાયદો ૧૯૬૧)ની કલમ-૯ અન્વયે આજરોજ નોંધવામાં આવી છે.

પાટણ, તારીખ ૧૫મી મે, ૨૦૦૪.

નંબર નધણ/સે. ૩૨૭૨૮/ક-૨/૭૮૦/૧૯૮૦/૨૦૦૪.-આથી જાહેર કરે છે કે, ધી ચામુંડા ગાજર ઉત્પાદક સહકારી મંડળી લી., મર્યાદિત સ્થળ દેથલી, તાલુકો સિદ્ધપુર, જીલ્લો પાટણ.

સને ૧૯૬૧ નો ગુજરાત કાયદો (ગુજરાત સહકારી મંડળીઓનો કાયદો ૧૯૬૧)ની કલમ-૯ અન્વયે આજરોજ નોંધવામાં આવી છે.

પાટણ, તારીખ ૧૫મી મે, ૨૦૦૪.

નંબર નધણ/સે. ૩૨૭૨૯/ક-૨/૭૭૮/૧૯૭૯/૨૦૦૪.-આથી જાહેર કરે છે કે, ધી મનોકાનેશ્વર ટામેટા ઉત્પાદક સહકારી મંડળી લી., મર્યાદિત સ્થળ સેંહસા, તાલુકો સિદ્ધપુર, જીલ્લો પાટણ.

સને ૧૯૬૧ નો ગુજરાત કાયદો (ગુજરાત સહકારી મંડળીઓનો કાયદો ૧૯૬૧)ની કલમ-૯ અન્વયે આજરોજ નોંધવામાં આવી છે.

પાટણ, તારીખ ૧૫મી મે, ૨૦૦૪.

કે. પી. ત્રિવેદી,
જિલ્લા રજિસ્ટ્રાર,
સહકારી મંડળીઓ, પાટણ.

વંચાણે લીધા :-

(૧) ગુજરાત સહકારી મંડળીઓના અધિનિયમ-૧૯૬૧ની કલમ-૧૦૭ અને ૧૦૮ની જોગવાઈઓ.

(૨) સરકારશ્રીના કૃષિ, સહકાર અને ગ્રામ વિકાસ વિભાગના ઠરાવ ક્રમાંક જીએચકેએચ/૨૪-૯૧/ડીડીજી/૧૧૮૮/૫૨૦૪/જ, તારીખ ૩૦મી માર્ચ, ૧૯૯૧.

(૩) અત્રેની કચેરીના તારીખ ૨૪મી ડીસેમ્બર, ૨૦૦૩ ની કારણદર્શક નોટીસ પત્ર ક્રમાંક. ફડચ/૦૧/ગ/૨૭૭૪/૨૦૦૩.

(૪) ફડચાના વચગાળાના હુકમ ક્રમાંક ફડચ/૦૧/ગ/૨૫૨/૨૦૦૪. તારીખ ૨૦મી ફેબ્રુઆરી, ૨૦૦૪.

ફડચા અંતિમ આદેશ

ક્રમાંક ફડચ/ફ/૧૫૯૫૪/૦૧/ગ/૪૭૫/૨૦૦૪.—ધી બડોલી ગૃપ તેલીબીયાં ઉત્પાદક સહકારી મંડળી લી. મું. બડોલી, તા. ઈડર, જિ. સાબરકાંઠા, નોંધણી ક્રમાંક ૨૩૬૪૪, તા. ૩૧/૧૨/૧૯૮૮ થી નોંધાયેલ સહકારી મંડળી છે. ગુજરાત સહકારી મંડળીઓના અધિનિયમ, ૧૯૬૧ની કલમ-૧૦૭ (૧)(એ)(સી)(૨) અન્વયે આમુખ-૪ માં જણાવેલ વચગાળાના હુકમથી આ મંડળીને ફડચામાં લઈ જઈ સદર વચગાળાના ફડચાના હુકમ સામે વાંધા સૂચનો રજુ કરવા માટે એક માસની તક આપવામાં આવેલ હતી. રૂબરૂ રજુઆત કરવા માટે પણ તારીખ ૨૨/૩/૨૦૦૪ ના રોજ તક આપવામાં આવેલ હતી છતાં મંડળી તરફથી કોઈ રજુઆત કરવામાં આવેલ નથી. તેમજ ફડચામાં લઈ જવાની કારણદર્શક નોટીસ દરમ્યાન પણ મંડળી તરફથી કોઈ રજુઆત કરવામાં આવેલ નથી. જેથી આમુખ-૪ માં જણાવેલ ગુજરાત સહકારી મંડળીઓના અધિનિયમ, ૧૯૬૧ની કલમ-૧૦૭ (૩) હેઠળ વચગાળાના હુકમને બહાલી આપતાં ધી બડોલી ગૃપ તેલીબીયાં ઉત્પાદક સહકારી મંડળી લી., મું. બડોલી, તા. ઈડર, જિ. સાબરકાંઠાને ફડચામાં લઈ જવાનો અંતિમ આદેશ કરવામાં આવે છે. અને ગુજરાત સહકારી મંડળીઓના અધિનિયમ, ૧૯૬૧ની કલમ-૧૦૮ અન્વયે નિમાયેલ ફડચા અધિકારીશ્રી સહકારી અધિકારી (ફડચા) લગત કચેરી, હિંમતનગર ફડચાની કામગીરી આ ફડચાના અંતિમ આદેશની તારીખથી ત્રણ વર્ષમાં પુર્ણ કરવાની રહેશે. તથા નિયમોનુસાર ફડચા ફી આકારણી કરી સરકારી તિજોરીમાં જમાં કરાવવાની રહેશે.

હિંમતનગર, તારીખ ૧૫મી મે, ૨૦૦૪.

વંચાણે લીધા :-

(૧) ગુજરાત સહકારી મંડળીઓના અધિનિયમ-૧૯૬૧ની કલમ-૧૦૭ અને ૧૦૮ની જોગવાઈઓ.

(૨) સરકારશ્રીના કૃષિ, સહકાર અને ગ્રામ વિકાસ વિભાગના ઠરાવ ક્રમાંક જીએચકેએચ/૨૪-૯૧/ડીડીજી/૧૧૮૮/૫૨૦૪/જે, તારીખ ૩૦મી માર્ચ, ૧૯૯૧.

(૩) અત્રેની કચેરીના તારીખ ૨૪મી માર્ચ, ૨૦૦૪ ની કારણદર્શક નોટીસ પત્ર ક્રમાંક ફડચ/૦૧/ગ/૩૪૦/૨૦૦૪.

પ્રસ્તાવના

જા. નં. ફડચ/૦૧/ગ/૫૫૨/૨૦૦૪.—ધી રામ પિયત સહકારી મંડળી લિ., મું. રામપુર, પો. જાંબુડી, તા. હિંમતનગર, જિ. સાબરકાંઠાએ નોંધણી ક્રમાંક ૨૪૧૨, તારીખ ૧/૩/૧૯૮૦ થી ગુજરાત સહકારી મંડળીઓના અધિનિયમ-૧૯૬૧ હેઠળ નોંધાયેલ સહકારી સંસ્થા છે. જેનો વહીવટ અધિનિયમ અને નિયમ તથા મંડળીના પેટા નિયમ અનુસાર કરવાનો રહે છે. આ મંડળીનું તારીખ ૧/૪/૨૦૦૨ થી તારીખ ૩૧/૩/૨૦૦૩ સુધીના સમયગાળાનું વૈધાનિક ઓડીટ ઓડીટર ગ્રેડ-૨, સહકારી મંડળી, હિંમતનગર દ્વારા કરવામાં આવેલ છે. મંડળીએ પેટા કાયદાના ઉદેશો પરિપુર્ણ થાય તે રીતે કામગીરી કરી નથી. આ ઉપરાંત નીચે મુજબની અન્ય ક્ષતિઓ જણાઈ આવેલ છે.

(૧) મંડળી અગાઉ ફડચામાં હતી. તારીખ ૬/૪/૧૯૯૨ થી પુનઃજીવીત કરેલ, ત્યારબાદ ૧૨ વર્ષથી સ્થગિત અવસ્થામાં છે.

(૨) મંડળીની વાર્ષિક સાધારણ સભા તારીખ ૨૭/૯/૧૯૯૫ પછી મળેલ નથી.

(૩) મંડળીની વ્યવસ્થાપક કમીટીની મીટીંગ તારીખ ૧/૨/૧૯૯૪ પછી મળેલ નથી.

(૪) મંડળીએ છેલ્લા ત્રણ વર્ષથી ઓડીટ દુરસ્તી કરેલ નથી.

(૫) મંડળીની તારીખ ૩૧/૩/૨૦૦૩ અૈતીત ખોટ રૂા. ૨,૦૩,૬૫૫-૭૯ છે.

ઉપરોક્ત ક્ષતિઓ મંડળીના કાર્યવાહકોને આમુખ-૩ થી કારણદર્શક નોટીસ આપી તારીખ ૧૨/૪/૨૦૦૪ ના રોજ રૂબરૂ હાજર રહી લેખિત/મૌખિક રજુઆત કરવા તક આપવામાં આવેલ હતી. પરંતુ સદર મુદતે મંડળી તરફથી કોઇ હાજર રહેલ નથી કે રજુઆત કરવામાં આવેલ નથી.

પ્રસ્તુત સંજોગો ધ્યાને લેતાં ઉક્ત મંડળીને ગુજરાત સહકારી મંડળીઓના અધિનિયમ, ૧૯૬૧ની કલમ-૧૦૭ અન્વયે આટોપી લેવાનું અનિવાર્ય જણાતાં નીચે મુજબનો હુકમ કરવામાં આવે છે.

INDEX

વચગાળાનો હુકમ

આથી હું જે. જે. શાહ, જિલ્લા રજિસ્ટ્રાર, સહકારી મંડળીઓ, હિંમતનગર, જિ. સાબરકાંઠા મને પ્રાપ્ત થયેલ અધિકારની રૂએ ધી રામ પિયત સહકારી મંડળી લિ., મું. રામપુર, પો. જાંબુડી, તા. હિંમતનગર, જિ. સાબરકાંઠાને પ્રસ્તાવનામાં જણાવેલ કારણોસહ ગુજરાત સહકારી મંડળીઓના અધિનિયમ-૧૯૬૧ની કલમ-૧૦૭(૧)(એ)(સી)(ii) તથા (iv) અન્વયે આટોપી લેવાનો વચગાળાનો આદેશ કરું છું. અને આજ અધિનિયમની કલમ-૧૦૮ અન્વયે ફડચા અધિકારી તરીકે સહકારી અધિકારી (ફડચો) લગત કચેરી, હિંમતનગરની નિમણુંક કરું છું.

ઉપરોક્ત વચગાળાના હુકમ સામે મંડળીને રજુઆત કે ખુલાસો કરવો હોય તો આદેશની તારીખથી એક માસની મુદતમાં લેખિત/મૌખિક રૂબરૂ કે અધિકૃત પ્રતિનિધિ મારફતે કરવા જણાવવામાં આવે છે. તથા રૂબરૂ રજુઆત કરવા તારીખ ૧૭/૬/૨૦૦૪ના રોજ ૧૩-૦૦ કલાકે આ કચેરીએ હાજર રહી લેખિત/મૌખિક રજુઆત/ખુલાસો કરવાની તક આપવામાં આવે છે. ઉક્ત મુદત દરમ્યાન મંડળી તરફથી કોઈ ખુલાસો કે રજુઆત કરવામાં નહીં આવે તો મુદત વીતેથી મંડળીને આટોપી લેવાનો અંતિમ આદેશ કરવામાં આવશે.

હિંમતનગર, તારીખ ૧૫મી મે, ૨૦૦૪.

વંચાણે લીધા :-

(૧) ગુજરાત સહકારી મંડળીઓના અધિનિયમ-૧૯૬૧ની કલમ-૧૦૭ અને ૧૦૮ની જોગવાઈઓ.

(૨) સરકારશ્રીના કૃષિ, સહકાર અને ગ્રામ વિકાસ વિભાગના ઠરાવ ક્રમાંક જીએચકેએચ/૨૪-૯૧/ડીડીજી/૧૧૮૮/પર૦૪/જે, તારીખ ૩૦મી માર્ચ, ૧૯૯૧.

(૩) અત્રેની કચેરીના તારીખ ૧લી માર્ચ, ૨૦૦૪ ની કારણદર્શક નોટીસ પત્ર ક્રમાંક ફડચ/૦૧/ગ/૨૭૯/૨૦૦૪.

(૪) અત્રેની કચેરીના તારીખ ૨૪મી માર્ચ, ૨૦૦૪ ના પત્ર ક્રમાંક ફડચ/૦૧/ગ/૪૨/૨૦૦૪.

પ્રસ્તાવના

જા. નં. ફડચ/૦૧/ગ/૫૫૩/૨૦૦૪.—ધી સર્વોદય ગૃપ તેલીબીયાં ઉત્પાદક સહકારી મંડળી લિ., મું. મહોરકંપા, તા. વડાલી, જિ. સાબરકાંઠાએ નોંધણી ક્રમાંક ૧૦૨૯૨, તારીખ ૭/૪/૧૯૯૪ થી ગુજરાત સહકારી મંડળીઓના અધિનિયમ-૧૯૬૧ હેઠળ નોંધાયેલ સહકારી સંસ્થા છે. જેનો વહીવટ અધિનિયમ અને નિયમ તથા મંડળીના પેટા નિયમ અનુસાર કરવાનો રહે છે. આ મંડળીનું તારીખ ૧/૪/૨૦૦૨ થી તારીખ ૩૧/૩/૨૦૦૩ સુધીના સમયગાળાનું વૈધાનિક ઓડીટ સબ-ઓડીટર, સહકારી મંડળી, ઈડર દ્વારા કરવામાં આવેલ છે. મંડળીએ પેટા કાયદાના ઉદ્દેશો પરિપુર્ણ થાય તે રીતે કામગીરી કરી નથી. આ ઉપરાંત નીચે મુજબની અન્ય ક્ષતિઓ જણાઈ આવેલ છે.

(૧) મંડળીએ છેલ્લા ચાર વર્ષથી કોઈ કામગીરી કરેલ નથી. અને સ્થગિત છે.

(૨) મંડળીએ ગત ઓડીટ નોંધમાં જણાવેલ ખામીઓની દુરસ્તી કરેલ નથી.

(૩) મંડળીના ઓડીટ સમયમાં મંડળીની વાર્ષિક સાધારણ સભા બોલાવેલ નથી. અને સહકારી કાયદાની કલમ-૭૭ નો ભંગ કરેલ છે.

(૪) મંડળીએ પેટા નિયમ અનુસાર વ્યવસ્થાપક કમીટીની મીટીંગ બોલાવેલ નથી.

(૫) મંડળીની ઓડીટ ફી ભરવાની બાકી છે.

ઉપરોક્ત ક્ષતિઓ અંગે મંડળીના કાર્યવાહકોને આમુખ-૩ થી કારણદર્શક નોટીસ આપી તારીખ ૧૮/૩/૨૦૦૪ ના રોજ રૂબરૂ હાજર રહી લેખિત/મૌખિક રજુઆત કરવા તક આપવામાં આવેલ હતી. પરંતુ સદર મુદતે મંડળીના કાર્યવાહકો હાજર રહેલ નથી. મંડળીને રજુઆત કરવા ફેર તક આપવા રજુઆત કરવા સારૂ તારીખ ૮-૪-૨૦૦૪ ની મુદત આપવામાં આવેલ હતી. જે મુદતે પણ મંડળી તરફથી કોઈ હાજર રહેલ નથી કે રજુઆત પણ કરેલ નથી.

પ્રસ્તુત સંજોગો ધ્યાને લેતાં ઉક્ત મંડળીને ગુજરાત સહકારી મંડળીઓના અધિનિયમ, ૧૯૬૧ની કલમ-૧૦૭ અન્વયે આટોપી લેવાનું અનિવાર્ય જણાતાં નીચે મુજબનો હુકમ કરવામાં આવે છે.

વચગાળાનો હુકમ

આથી હું જે. જે. શાહ, જિલ્લા રજિસ્ટ્રાર, સહકારી મંડળીઓ, સાબરકાંઠા, મુ. હિંમતનગર મને પ્રાપ્ત થયેલ અધિકારની રૂએ ધી સર્વોદય ગૃપ તેલીબીયાં ઉત્પાદક સહકારી મંડળી લિ., મું. મહોરકંપા, તા. વડાલી, જિ. સાબરકાંઠાને પ્રસ્તાવનામાં જણાવેલ કારણોસહ ગુજરાત સહકારી મંડળીઓના અધિનિયમ-૧૯૬૧ની કલમ-૧૦૭(૧)(એ) (સી) (ii) તથા (iv) અન્વયે આટોપી લેવાનો વચગાળાનો આદેશ કરું છું. અને આજ અધિનિયમની કલમ-૧૦૮ અન્વયે ફડચા અધિકારી તરીકે મદદનીશ અધિકારી (જનરલ) લગત આ કચેરી, હિંમતનગરની નિમણુંક કરું છું.

ઉપરોક્ત વચગાળાના હુકમ સામે મંડળીને રજુઆત કે ખુલાસો કરવો હોય તો આદેશની તારીખથી એક માસની મુદતમાં લેખિત/મૌખિક રૂબરૂ કે અધિકૃત પ્રતિનિધિ મારફતે કરવા જણાવવામાં આવે છે. તથા રૂબરૂ રજુઆત કરવા તારીખ ૧૭/૬/૨૦૦૪ના રોજ ૧૩-૦૦ કલાકે આ કચેરીએ હાજર રહી લેખિત/મૌખિક રજુઆત/ખુલાસો કરવાની તક આપવામાં આવે છે. ઉક્ત મુદત દરમ્યાન મંડળી તરફથી કોઈ ખુલાસો કે રજુઆત કરવામાં નહીં આવે તો મુદત વીતેથી મંડળીને આટોપી લેવાનો અંતિમ આદેશ કરવામાં આવશે.

હિંમતનગર, તારીખ ૧૭મી મે, ૨૦૦૪.

વંચાણે લીધા :-

(૧) ગુજરાત સહકારી મંડળીઓના અધિનિયમ-૧૯૬૧ની કલમ-૧૦૭ અને ૧૦૮ની જોગવાઈઓ.

(૨) સરકારશ્રીના કૃષિ, સહકાર અને ગ્રામ વિકાસ વિભાગના ઠરાવ ક્રમાંક જીએચકેએચ/૨૪-૯૧/ડીડીજી/૧૧૮૮/પર૦૪/જે, તારીખ ૩૦મી માર્ચ, ૧૯૯૧.

(૩) અત્રેની કચેરીના તારીખ ૨૪મી માર્ચ, ૨૦૦૪ ની કારણદર્શક નોટીસ પત્ર ક્રમાંક ફડચ/૦૧/ગ/૩૩૬/૨૦૦૪.

પ્રસ્તાવના

જા. નં. ફડચ/૦૧/ગ/૫૫૪/૨૦૦૪.–ધી સૂરજપુરા ગૃપ તેલીબીયાં ઉત્પાદક સહકારી મંડળી લિ., મું. સૂરજપુરા, તા. હિંમતનગર, જિ. સાબરકાંઠાએ નોંધણી ક્રમાંક ૨૬૬૩૩, તારીખ ૩૧/૧૨/૧૯૮૪ થી ગુજરાત સહકારી મંડળીઓના અધિનિયમ-૧૯૬૧ હેઠળ નોંધાયેલ સહકારી સંસ્થા છે. જેનો વહીવટ અધિનિયમ અને નિયમ તથા મંડળીના પેટા નિયમ અનુસાર કરવાનો રહે છે. આ મંડળીનું તારીખ ૧/૪/૨૦૦૨ થી તારીખ ૩૧/૩/૨૦૦૩ સુધીના સમયગાળાનું વૈધાનિક ઓડીટ ઓડીટર ગ્રેડ-૨, સહકારી મંડળી, હિંમતનગર દ્વારા કરવામાં આવેલ છે. મંડળીએ પેટા કાયદાના ઉદ્દેશો પરિપુર્ણ થાય તે રીતે કામગીરી કરી નથી. આ ઉપરાંત નીચે મુજબની અન્ય ક્ષતિઓ જણાઈ આવેલ છે.

(૧) મંડળી છેલ્લા ચાર વર્ષથી સ્થગિત અવસ્થામાં છે.

(૨) મંડળીએ ઓડીટ મેમાની દુરસ્તી કરી દુરસ્તી અહેવાલ મોકલી આપેલ નથી.

(૩) મંડળીએ ગુજરાત સહકારી મંડળીઓના અધિનિયમની કલમ-૭૭ મુજબ છેલ્લા ત્રણ વર્ષથી વાર્ષિક સાધારણ સભા બોલાવેલ નથી.

(૪) મંડળીની છેલ્લા ત્રણ વર્ષથી વ્યવસ્થાપક કમીટીની મીટીંગો મળેલ નથી.

(૫) મંડળીનો છેલ્લા ત્રણ વર્ષનો ઓડીટ વર્ગ 'ડ' છે.

(૬) મંડળીની તા. ૩૧/૩/૨૦૦૩ અૈતીત ખોટ રૂા. ૬,૮૨૮-૫૨ છે.

ઉપરોક્ત ક્ષતિઓ અંગે મંડળીના કાર્યવાહકોને આમુખ-૩ થી કારણદર્શક નોટીસ આપી તારીખ ૧૨/૪/૨૦૦૪ ના રોજ રૂબરૂ હાજર રહી લેખિત/મૌખિક રજુઆત કરવા તક આપવામાં આવેલ હતી. પરંતુ સદર મુદતે મંડળી તરફથી કોઈ હાજર રહેલ નથી કે રજુઆત કરવામાં આવેલ નથી.

પ્રસ્તુત સંજોગો ધ્યાને લેતાં ઉક્ત મંડળીને ગુજરાત સહકારી મંડળીઓના અધિનિયમ, ૧૯૬૧ની કલમ-૧૦૭ અન્વયે આટોપી લેવાનું અનિવાર્ય જણાતાં નીચે મુજબનો હુકમ કરવામાં આવે છે.

વચગાળાનો હુકમ

આથી હું જે. જે. શાહ, જિલ્લા રજિસ્ટ્રાર, સહકારી મંડળીઓ, હિંમતનગર, જિ. સાબરકાંઠા મને પ્રાપ્ત થયેલ અધિકારની રૂએ ધી સૂરજપુરા ગૃપ તેલીબીયાં ઉત્પાદક સહકારી મંડળી લિ., મું. સૂરજપુરા, તા. હિંમતનગર, જિ. સાબરકાંઠાને પ્રસ્તાવનામાં જણાવેલ કારણોસહ ગુજરાત સહકારી મંડળીઓના અધિનિયમ-૧૯૬૧ની કલમ-૧૦૭(૧) (એ) (સી) (ii) તથા (iv) અન્વયે આટોપી લેવાનો વચગાળાનો આદેશ કરું છું. અને આજ અધિનિયમની કલમ-૧૦૮ અન્વયે ફડચા અધિકારી તરીકે મદદનીશ અધિકારી (પ્લાન) લગત આ કચેરી, હિંમતનગરની નિમણુંક કરું છું.

ઉપરોક્ત વચગાળાના હુકમ સામે મંડળીને રજુઆત કે ખુલાસો કરવો હોય તો આદેશની તારીખથી એક માસની મુદતમાં લેખિત/મૌખિક રૂબરૂ કે અધિકૃત પ્રતિનિધિ મારફતે કરવા જણાવવામાં આવે છે. તથા રૂબરૂ રજુઆત કરવા તારીખ ૧૭/૬/૨૦૦૪ના રોજ ૧૩-૧૫ કલાકે આ કચેરીએ હાજર રહી લેખિત/મૌખિક રજુઆત/ખુલાસો કરવાની તક આપવામાં આવે છે. ઉક્ત મુદત દરમ્યાન મંડળી તરફથી કોઈ ખુલાસો કે રજુઆત કરવામાં નહીં આવે તો મુદત વીતેથી મંડળીને આટોપી લેવાનો અંતિમ આદેશ કરવામાં આવશે.

હિંમતનગર, તારીખ ૧૭મી મે, ૨૦૦૪.

વંચાણે લીધા :-

(૧) ગુજરાત સહકારી મંડળીઓના અધિનિયમ-૧૯૬૧ની કલમ-૧૦૭ અને ૧૦૮ની જોગવાઈઓ.

(૨) સરકારશ્રીના કૃષિ, સહકાર અને ગ્રામ વિકાસ વિભાગના ઠરાવ ક્રમાંક જીએચકેએચ/૨૪-૯૧/ડીડીજી/૧૧૮૮/૫૨૦૪/જે, તારીખ ૩૦મી માર્ચ, ૧૯૯૧.

(૩) અત્રેની કચેરીના તારીખ ૨૪મી માર્ચ, ૨૦૦૪ ની કારણદર્શક નોટીસ પત્ર ક્રમાંક ફડચ/૦૧/ગ/૩૩૪/૨૦૦૪.

પ્રસ્તાવના

જા. નં. ફડચ/૦૧/ગ/૫૫૫/૨૦૦૪.–ધી ઈટાડી ગૃપ તેલીબીયાં ઉત્પાદક સહકારી મંડળી લિ., મું. ઈટાડી, તા. મોડાસા, જિ. સાબરકાંઠાએ નોંધણી ક્રમાંક ૨૩૬૮૨, તારીખ ૨૯/૫/૧૯૯૦ થી ગુજરાત સહકારી મંડળીઓના અધિનિયમ-૧૯૬૧ હેઠળ નોંધાયેલ સહકારી સંસ્થા છે. જેનો વહીવટ અધિનિયમ અને નિયમ તથા મંડળીના પેટા નિયમ અનુસાર કરવાનો રહે છે. આ મંડળીનું તારીખ ૧/૪/૨૦૦૨ થી તારીખ ૩૧/૩/૨૦૦૩ સુધીના સમયગાળાનું વૈધાનિક ઓડીટ, સબ-ઓડીટર, સહકારી મંડળી, મોડાસા દ્વારા કરવામાં આવેલ છે. મંડળીએ પેટા કાયદાના ઉદ્દેશો પરિપુર્ણ થાય તે રીતે કામગીરી કરી નથી. આ ઉપરાંત નીચે મુજબની અન્ય ક્ષતિઓ જણાઈ આવેલ છે.

(૧) મંડળી છેલ્લા સાત વર્ષથી સ્થગિત અવસ્થામાં છે. તથા ભવિષ્યમાં કાર્યરત થાય તેવું જણાતું નથી.

(૨) મંડળીએ છેલ્લા ત્રણ વર્ષના ઓડીટ દુરસ્તી અહેવાલ મોકલાવેલ નથી.

(૩) મંડળીની વ્યવસ્થાપક કમીટીની મીટીંગ ભરાતી નથી.

(૪) મંડળીનો છેલ્લા ચાર વર્ષનો ઓડીટ વર્ગ 'ડ' છે.

(૫) મંડળીની તા. ૩૧/૩/૨૦૦૩ અૈતીત ખોટ રૂા. ૧૧,૦૧૮-૬૦ છે. અને ઉત્તરોત્તર ખોટમાં વધારો થાય છે.

(૬) મંડળીની ઓડીટ ફી રૂા. ૫૦૦/- ભરપાઈ કરવાની બાકીમાં છે.

(૭) મંડળીની વાર્ષિક સાધારણ સભા તા. ૩૦/૬/૨૦૦૨ ના રોજ મળેલી. જેમાં નહીંવત સભ્યો હાજર હતા. આમ મંડળીના સભ્યોને મંડળી ચલાવવામાં રસ જણાતો નથી.

ઉપરોક્ત ક્ષતિઓ અંગે મંડળીના કાર્યવાહકોને આમુખ-૩ થી કારણદર્શક નોટીસ આપી તારીખ ૧૨/૪/૨૦૦૪ ના રોજ રૂબરૂ હાજર રહી લેખિત/મૌખિક રજુઆત કરવા તક આપવામાં આવેલ હતી. પરંતુ સદર મુદતે મંડળી તરફથી કોઈ હાજર રહેલ નથી કે રજુઆત કરેલ નથી.

પ્રસ્તુત સંજોગો ધ્યાને લેતાં ઉક્ત મંડળીને ગુજરાત સહકારી મંડળીઓના અધિનિયમ, ૧૯૬૧ની કલમ-૧૦૭ અન્વયે આટોપી લેવાનું અનિવાર્ય જણાતાં નીચે મુજબનો હુકમ કરવામાં આવે છે.

વચગાળાનો હુકમ

આથી હું જે. જે. શાહ, જિલ્લા રજિસ્ટ્રાર, સહકારી મંડળીઓ, હિંમતનગર, જિ. સાબરકાંઠા મને પ્રાપ્ત થયેલ અધિકારની રૂએ ધી ઈટાડી ગૃપ તેલીબીયાં ઉત્પાદક સહકારી મંડળી લિ., મું. ઈટાડી, તા. મોડાસા, જિ. સાબરકાંઠાને પ્રસ્તાવનામાં જણાવેલ કારણોસહ ગુજરાત સહકારી મંડળીઓના અધિનિયમ-૧૯૬૧ની કલમ-૧૦૭(૧) (એ) (સી) (ii) અન્વયે આટોપી લેવાનો વચગાળાનો આદેશ કરું છું. અને આજ અધિનિયમની કલમ-૧૦૮ અન્વયે ફડચા અધિકારી તરીકે મદદનીશ સહકારી અધિકારી (પ્લાન) લગત આ કચેરી, હિંમતનગરની નિમણુંક કરું છું.

ઉપરોક્ત વચગાળાના હુકમ સામે મંડળીને રજુઆત કે ખુલાસો કરવો હોય તો આદેશની તારીખથી એક માસની મુદતમાં લેખિત/મૌખિક રૂબરૂ કે અધિકૃત પ્રતિનિધિ મારફતે કરવા જણાવવામાં આવે છે. તથા રૂબરૂ રજુઆત કરવા તારીખ ૧૭/૬/૨૦૦૪ના રોજ ૧૩-૪૫ કલાકે આ કચેરીએ હાજર રહી લેખિત/મૌખિક રજુઆત/ખુલાસો કરવાની તક આપવામાં આવે છે. ઉક્ત મુદત દરમ્યાન મંડળી તરફથી કોઈ ખુલાસો કે રજુઆત કરવામાં નહીં આવે તો મુદત વીતેથી મંડળીને આટોપી લેવાનો અંતિમ આદેશ કરવામાં આવશે.

હિંમતનગર, તારીખ ૧૭મી મે, ૨૦૦૪.

વંચાણે લીધા :-

(૧) ગુજરાત સહકારી મંડળીઓના અધિનિયમ-૧૯૬૧ની કલમ-૧૦૭ અને ૧૦૮ની જોગવાઈઓ.

(૨) સરકારશ્રીના કૃષિ, સહકાર અને ગ્રામ-વિકાસ વિભાગના ઠરાવ ક્રમાંક જીએચકેએચ/૨૪-૯૧/ડીડીજી/૧૧૮૮/૫૨૦૪/જે, તારીખ ૩૦મી માર્ચ, ૧૯૯૧.

(૩) અત્રેની કચેરીના તારીખ ૨૪મી માર્ચ, ૨૦૦૪ ની કારણદર્શક નોટીસ પત્ર ક્રમાંક ફડચ/૦૧/ગ/૩૩૭/૨૦૦૪.

પ્રસ્તાવના

જા. નં. ફડચ/૦૧/ગ/૫૫૬/૨૦૦૪.—ધી ભાગ્યોદય ફળ અને શાકભાજી ઉત્પાદક સહકારી મંડળી લિ., મું. ભુંડાસણ, તા. બાયડ, જિ. સાબરકાંઠાએ નોંધણી ક્રમાંક ૧૦૨૫૬, તારીખ ૩૧/૩/૧૯૯૧ થી ગુજરાત સહકારી મંડળીઓના અધિનિયમ-૧૯૬૧ હેઠળ નોંધાયેલ સહકારી સંસ્થા છે. જેનો વહીવટ અધિનિયમ અને નિયમ તથા મંડળીના પેટા-નિયમ અનુસાર કરવાનો રહે છે. આ મંડળીનું તારીખ ૧/૪/૨૦૦૨ થી તારીખ ૩૧/૩/૨૦૦૩ સુધીના સમયગાળાનું વૈધાનિક ઓડીટ, સબ-ઓડીટર, સહકારી મંડળી, મોડાસા દ્વારા કરવામાં આવેલ છે. મંડળીએ પેટા-કાયદાના ઉદ્દેશો પરિપુર્ણ થાય તે રીતે કામગીરી કરી નથી. આ ઉપરાંત નીચે મુજબની અન્ય ક્ષતિઓ જણાઈ આવેલ છે :-

(૧) મંડળી છેલ્લા સાત વર્ષથી સ્થગિત અવસ્થામાં છે. જેનો ઓડીટ વર્ગ 'ડ' છે.

(૨) મંડળીએ છેલ્લા બે વર્ષથી ઓડીટ દુરસ્તી અહેવાલ મોકલાવેલ નથી.

(૩) મંડળીમાં ગુજરાત સહકારી મંડળીઓના અધિનિયમની કલમ-૭૭ ની જોગવાઈ મુજબ છેલ્લા ત્રણ વર્ષથી વાર્ષિક સાધારણ સભા મળેલ નથી. તથા વ્યવસ્થાપક કમીટીની એકપણ બેઠક મળેલ નથી.

(૪) મંડળીની તા. ૩૧/૩/૨૦૦૩ અતીત ચો. ખોટ રૂા. ૧૧,૯૯૩-૦૦ છે. અને ઉત્તરોત્તર ખોટમાં વધારો થાય છે.

(૫) મંડળીની પાછલી તથા ચાલુ ઓડીટ ફી રૂા. ૨૫૦/- ભરવાની બાકી છે.

ઉપરોક્ત ક્ષતિઓ અંગે મંડળીના કાર્યવાહકોને આમુખ-૩ થી કારણદર્શક નોટીસ આપી તારીખ ૧૨/૪/૨૦૦૪ ના રોજ રૂબરૂ હાજર રહી લેખિત/મૌખિક રજુઆત કરવા તક આપવામાં આવેલ હતી. પરંતુ સદર મુદતે મંડળી તરફથી કોઈ હાજર રહેલ નથી કે રજુઆત કરવામાં આવેલ નથી.

પ્રસ્તુત સંજોગો ધ્યાને લેતાં ઉક્ત મંડળીને ગુજરાત સહકારી મંડળીઓના અધિનિયમ, ૧૯૬૧ની કલમ-૧૦૭ અન્વયે આટોપી લેવાનું અનિવાર્ય જણાતાં નીચે મુજબનો હુકમ કરવામાં આવે છે.

વચગાળાનો હુકમ

આથી હું, જે. જે. શાહ, જિલ્લા રજિસ્ટ્રાર, સહકારી મંડળીઓ, હિંમતનગર, જિ. સાબરકાંઠા મને પ્રાપ્ત થયેલ અધિકારની રૂએ ધી ભાગ્યોદય ફળ અને શાકભાજી ઉત્પાદક સહકારી મંડળી લિ., મું. ભંડાસણ, તા. બાયડ, જિ. સાબરકાંઠાને પ્રસ્તાવનામાં જણાવેલ કારણોસહ ગુજરાત સહકારી મંડળીઓના અધિનિયમ-૧૯૬૧ની કલમ-૧૦૭(૧) (એ) (સી) (ii) અને (iv) અન્વયે આટોપી લેવાનો વચગાળાનો આદેશ કરું છું. અને આજ અધિનિયમની કલમ-૧૦૮ અન્વયે ફડચા અધિકારી તરીકે મદદનીશ અધિકારી (પ્લાન) લગત આ કચેરી, હિંમતનગરની નિમણુંક કરું છું.

ઉપરોક્ત વચગાળાના હુકમ સામે મંડળીને રજુઆત કે ખુલાસો કરવો હોય તો આદેશની તારીખથી એક માસની મુદતમાં લેખિત/મૌખિક રૂબરૂ કે અધિકૃત પ્રતિનિધિ મારફતે કરવા જણાવવામાં આવે છે. તથા રૂબરૂ રજુઆત કરવા તારીખ ૧૭/૬/૨૦૦૪ના રોજ ૧૪-૧૫ કલાકે આ કચેરીએ હાજર રહી લેખિત/મૌખિક રજુઆત/ખુલાસો કરવાની તક આપવામાં આવે છે. ઉક્ત મુદત દરમ્યાન મંડળી તરફથી કોઈ ખુલાસો કે રજુઆત કરવામાં નહીં આવે તો મુદત વીતેથી મંડળીને આટોપી લેવાનો અંતિમ આદેશ કરવામાં આવશે.

હિંમતનગર, તારીખ ૧૭મી મે, ૨૦૦૪.

INDEX

વંચાણે લીધા :-

(૧) ગુજરાત સહકારી મંડળીઓના અધિનિયમ-૧૯૬૧ની કલમ-૧૦૭ અને ૧૦૮ની જોગવાઈઓ.

(૨) સરકારશ્રીના કૃષિ, સહકાર અને ગ્રામ-વિકાસ વિભાગના ઠરાવ ક્રમાંક જીએચકેએચ/૨૪-૯૧/ડીડીજી/૧૧૮૮/૫૨૦૪/જે, તારીખ ૩૦મી માર્ચ, ૧૯૯૧.

(૩) અત્રેની કચેરીના તારીખ ૨૪મી માર્ચ, ૨૦૦૪ ની કારણદર્શક નોટીસ પત્ર ક્રમાંક ફડચ/૦૧/ગ/૩૩૫/૨૦૦૪.

પ્રસ્તાવના

જા. નં. ફડચ/૦૧/ગ/૫૫૭/૨૦૦૪.—ધી ડુંગરવાડા ગૃપ તેલીબીયાં ઉત્પાદક સહકારી મંડળી લિ., મું. ડુંગરવાડા, તા. મોડાસા, જિ. સાબરકાંઠાએ નોંધણી ક્રમાંક ૧૦૨૫૭, તારીખ ૨૧/૧૦/૧૯૯૦ થી ગુજરાત સહકારી મંડળીઓના અધિનિયમ-૧૯૬૧ હેઠળ નોંધાયેલ સહકારી સંસ્થા છે. જેનો વહીવટ અધિનિયમ અને નિયમ તથા મંડળીના પેટા નિયમ અનુસાર કરવાનો રહે છે. આ મંડળીનું તારીખ ૧/૪/૨૦૦૨ થી તારીખ ૩૧/૩/૨૦૦૩ સુધીના સમયગાળાનું વૈધાનિક ઓડીટ, સબ-ઓડીટર, સહકારી મંડળી, મોડાસા તેમજ સદર મંડળીની મુલાકાત સીનીયર ક્લાર્ક (લોન) લગત કચેરી, હિંમતનગર દ્વારા કરવામાં આવેલ છે. મંડળીએ પેટા-કાયદાના ઉદ્દેશો પરિપુર્ણ થાય તે રીતે કામગીરી કરી નથી. આ ઉપરાંત નીચે મુજબની અન્ય ક્ષતિઓ જણાઈ આવેલ છે.

(૧) મંડળી છેલ્લા ૧૦ વર્ષથી સ્થગિત અવસ્થામાં છે. તથા છેલ્લા સાત વર્ષની મંડળીનો ઓડીટ વર્ગ 'ડ' છે.

(૨) મંડળીએ છેલ્લા ત્રણ વર્ષથી ઓડીટ દુરસ્તી અહેવાલ મોકલેલ નથી.

(૩) મંડળીની વાર્ષિક સાધારણ સભા તથા વ્યવસ્થાપક કમીટીની મીટીંગ મળતી નથી.

(૪) મંડળીની ઓડીટ ફી રૂા. ૫૦૦/- ભરવાની કરવાની બાકીમાં છે.

(૫) મંડળીની તા. ૩૧/૩/૨૦૦૩ અંતિત ચો. ખોટ રૂા. ૨,૯૦૫-૫૫ છે. આમ ઉત્તરોત્તર મંડળીની ખોટમાં વધારો થાય છે.

ઉપરોક્ત ક્ષતિઓ અંગે મંડળીના કાર્યવાહકોને આમુખ-૩ થી કારણદર્શક નોટીસ આપી તારીખ ૧૨/૪/૨૦૦૪ ના રોજ રૂબરૂ હાજર રહી લેખિત/મૌખિક રજુઆત કરવા તક આપવામાં આવેલ હતી. પરંતુ સદર મુદતે મંડળી તરફથી કોઈ હાજર રહેલ નથી કે રજુઆત કરવામાં આવેલ નથી.

પ્રસ્તુત સંજોગો ધ્યાને લેતાં ઉક્ત મંડળીને ગુજરાત સહકારી મંડળીઓના અધિનિયમ, ૧૯૬૧ની કલમ-૧૦૭ અન્વયે આટોપી લેવાનું અનિવાર્ય જણાતાં નીચે મુજબનો હુકમ કરવામાં આવે છે.

વચગાળાનો હુકમ

આથી હું, જે. જે. શાહ, જિલ્લા રજિસ્ટ્રાર, સહકારી મંડળીઓ, હિંમતનગર, જિ. સાબરકાંઠા મને પ્રાપ્ત થયેલ અધિકારની રૂએ ધી ડુંગરવાડા ગૃપ તેલીબીયાં ઉત્પાદક સહકારી મંડળી લિ., મું. ડુંગરવાડા, તા. મોડાસા, જિ. સાબરકાંઠાને પ્રસ્તાવનામાં જણાવેલ કારણોસહ ગુજરાત સહકારી મંડળીઓના અધિનિયમ-૧૯૬૧ની કલમ-૧૦૭(૧) (એ) (સી) (ii) તથા (iv) અન્વયે આટોપી લેવાનો વચગાળાનો આદેશ કરું છું. અને આજ અધિનિયમની કલમ-૧૦૮ અન્વયે ફડચા અધિકારી તરીકે સહકારી અધિકારી (ફડચો) લગત આ કચેરી, હિંમતનગરની નિમણુંક કરું છું.

ઉપરોક્ત વચગાળાના હુકમ સામે મંડળીને રજુઆત કે ખુલાસો કરવો હોય તો આદેશની તારીખથી એક માસની મુદતમાં લેખિત/મૌખિક રૂબરૂ કે અધિકૃત પ્રતિનિધિ મારફતે કરવા જણાવવામાં આવે છે. તથા રૂબરૂ રજુઆત કરવા તારીખ ૧૭/૬/૨૦૦૪ના રોજ ૧૪-૦૦ કલાકે આ કચેરીએ હાજર રહી લેખિત/મૌખિક રજુઆત/ખુલાસો કરવાની તક આપવામાં આવે છે. ઉક્ત મુદત દરમ્યાન મંડળી તરફથી કોઈ ખુલાસો કે રજુઆત કરવામાં નહીં આવે તો મુદત વીતેથી મંડળીને આટોપી લેવાનો અંતિમ આદેશ કરવામાં આવશે.

હિંમતનગર, તારીખ ૧૭મી મે, ૨૦૦૪.

નંબર નધણ/૦૧/ક/૧૨૨/સે.દુ. ૩૪૭૪૬/૨૦૦૪.-આથી જાહેર કરે છે કે, ધી સરખંડી દૂધ ઉત્પાદક સહકારી મંડળી લી., મર્યાદિત સ્થળ સરખંડી, તાલુકો ધનસુરા, જીલ્લો સાબરકાંઠા.

સને ૧૯૬૧ નો ગુજરાત કાયદો (ગુજરાત સહકારી મંડળીઓનો કાયદો ૧૯૬૧)ની કલમ-૯ અન્વયે આજરોજ નોંધવામાં આવી છે.

હિંમતનગર, તારીખ ૧૭મી મે, ૨૦૦૪.

વંચાણે લીધા :-

(૧) ગુજરાત સહકારી મંડળીઓના અધિનિયમ-૧૯૬૧ ની કલમ-૧૦૭ અને ૧૦૮ ની જોગવાઈઓ.

(૨) સરકારશ્રીના કૃષિ, સહકાર અને ગ્રામ વિકાસ વિભાગના ઠરાવ ક્રમાંક : જીએચકેએચ/૨૪-૯૧/ડીડીજી/૧૧૮૮/૫૨૦૪/જે, તારીખ ૩૦-૩-૯૧.

(૩) અત્રેની કચેરીના તારીખ ૩૦-૧-૦૪ની કારણદર્શક નોટીસ પત્ર ક્રમાંક ફડચ/૦૧/ગ/૧૫૮/૨૦૦૪, તારીખ ૩૦-૧-૨૦૦૪.

(૪) ધી સા. કાં. જિ. મધ્યસ્થ સહકારી બેંક લી., હિંમતનગરનો તારીખ ૧૬-૪-૦૪ નો પત્ર ક્રમાંક : ઇન્સ્પે./૪૭/૧૩૮૪.

પ્રસ્તાવના

જા. નં. ફડચ/૦૧/ગ/૫૬૯/૨૦૦૪.—ધી નાથાવાસ ગૃપ સેવા સ. મં. લિ.., મું. નાથાવાસ, તા. માલપુર જિ. સાબરકાંઠાએ નોંધણી ક્રમાંક : ૧૩૦૪૯, તારીખ ૨૨-૩-૧૯૭૫ થી નોંધાયેલ સહકારી મંડળી છે. (જેનો હવે પછી મંડળી તરીકે ઉલ્લેખ કરેલ છે.) મંડળીએ ગુજરાત સહકારી મંડળીઓના અધિનિયમ-૧૯૬૧ (જેનો હવે પછી અધિનિયમ તરીકે ઉલ્લેખ કરેલ છે) સદર મંડળીને અત્રેની કચેરીના તારીખ ૩૦-૭-૦૧ ના ક્રમાંક : ફડચ/ફ/૧૨૮૬૩/૦૧/ગ/૨૪૯૬/૨૦૦૧ થી ફડચામાં લઈ જવા અંગેનો અંતિમ આદેશ કરવામાં આવ્યો હતો. આ આદેશથી

નારાજ થઇ મંડળી ધ્વારા અધિક રજિસ્ટ્રારશ્રી (અપીલ) સ.મં.ગુજરાત રાજ્ય, ગાંધીનગર સમક્ષ દાદ માગી અપીલ અરજી નંબર : ૧૦૫/૨૦૦૧ દાખલ કરવામાં આવી હતી. અધિક રજિસ્ટ્રારશ્રી, અપીલ ધ્વારા આ કચેરીનો તારીખ ૨૩-૭-૦૧ નો હુકમ રદ કરવામાં આવેલ હતો. મંડળીએ ૨૬ બાકીદારો પાસેથી તારીખ ૩૧-૩-૨૦૦૨ સુધીમાં વસુલાત કરવા અંગેનો પત્ર રજુ કરેલ હતો. પરંતુ મંડળી ધ્વારા વસુલાતની કામગીરી પુર્ણ ન કરવાથી તથા અન્ય કારણોસર ધી સાબરકાંઠા જિલ્લા મધ્યસ્થ સહ. બેંક, હિંમતનગર ધ્વારા આ મંડળીને ફડચામાં લઇ જવા અંગેનો અહેવાલ રજુ કરેલ હતો. પ્રસ્તુત બાબતે વખતો વખત તક આપી બેંક લોનની રકમ જમા કરાવવા તથા મંડળી અર્થક્ષમ બને તે રીતની કાર્યવાહી કરવા તક આપવામાં આવેલ હતી. બેંકે આ મંડળીની તારીખ ૩૦-૬-૦૩ અંતિમ રજુ કરેલ પરિસ્થિતિ તથા મંડળીએ રજુ કરેલ તારીખ ૩૧-૧૨-૨૦૦૩ ની પરિસ્થિતિ નીચે મુજબ વિગતો જણાય છે.

(૧) મંડળી છેલ્લા સાત વર્ષથી સ્થગિત છે. તથા ધિરાણ પ્રવૃત્તિ કરતી નથી.

(૨) મંડળીની તારીખ ૩૦-૬-૦૩ અંતિમ ખોટ રૂા. ૩,૧૬,૮૭૯/- છે. જ્યારે ૩૧-૧૨-૦૩ અંતિમ એકત્રીત ખોટ રૂા. ૩,૧૮,૬૩૦/- છે.

(૩) તારીખ ૩૧-૧૨-૦૩ અંતિમ મંડળીએ રૂા. ૧,૪૧,૯૫૪/- બેંક લોન ચુકવવાની બાકી છે તથા તે પરનું વ્યાજ ચુકવવાનું બાકી છે.

(૪) મંડળીએ મેઘરજ તા. સહ. ખ. વે. સંઘના રૂા. ૪,૩૦૦/- માલપુર તાલુકા સહ. ખ. સંઘના રૂા. ૪૨,૬૫૨/- પ્રોજેક્ટ લોન રૂા. ૪૭,૨૦૦/-, સભાસદ થાપણ રૂા. ૧૪,૪૭૦/- અને સરકારશ્રીઓ શેરફાળો રૂા. ૭,૨૦૦/- ચુકવવાનો ૩૧-૧૨-૦૩ અંતિમ બાકી છે.

(૫) મંડળી ક્ષેત્રે સભાસદ પાસેથી કોઇ રકમ વસુલ લેવાની બાકી નથી.

(૬) મંડળીઓ ઓડીટ વર્ગ 'ક' છે.

આમ મંડળીની નાણાંકીય પરીસ્થિતિ જોતાં મંડળીની કર્જમતા જળવાતી નથી. ધિરાણ સ્થગિત છે. વ્યાજ તથા શેર ડીવી. સિવાય કોઇ આવક નથી અને મંડળી બિન અર્થક્ષમ યુનિટ બનેલ છે. જેથી તે આર્થિક રીતે ટકી શકે તેમ નથી. આવકના કોઇ સ્ત્રોતં ન હોવાથી બેંક ધિરાણ પણ પરત ભરપાઇ થઇ શકે તેમ નથી. જેથી ઉપરોક્ત બાબતો અંગે મંડળીના કાર્યવાહકોને આમુક-૪૩ થી તારીખ ૩૦-૧-૦૪ ના રોજ કારણદર્શક નોટીસ આપી તારીખ ૧૬-૨-૦૪ ના રોજ લેખિત/મૌખિક રજુઆત કરવા તક આપવામાં આવેલ હતી. સદર મુદતના રોજ મંડળીના સેક્રેટરીશ્રીએ હાજર રહી મંડળીનો લેખિત જવાબ રજુ કરેલ છે. જે મુજબ મંડળીમાં સભાસદ ક્ષેત્રે કોઇ લેણું વસુલ કરાવાનું બાકી નથી. દેવા રાહત યોજનાને લીધે મંડળીને વ્યાજનું ભારણ પડેલ છે. મંડળી ક્ષેત્રે કોઇ બાકીદાર નથી. મંડળીને તારીખ ૩૦-૬-૦૪ સુધીમાં અર્થક્ષમ બનાવવા તક આપવા રજુઆત કરેલ છે.

ઉપરોક્ત બાબતે ધી સા. કાં. જિલ્લા મધ્ય. સહ. બેંક પાસેથી માહિતી મેળવતાં મંડળીના સ્વકીય ભંડોળ રૂા. ૧,૩૪,૮૩૭/- છે. જ્યારે ખોટ રૂા. ૩,૧૭,૬૫૮/- છે. મંડળી ક્ષેત્રે ધીરાણ દેવા ફંડમા કર્જ રૂા. ૪૨૩૨/- છે. જ્યારે બેંક લોન રૂા. ૧,૪૧,૯૫૪/- અને વ્યાજ રૂા. ૯૪,૦૦૦/- બાકી છે. મંડળીમાં વેપારી પ્રવૃત્તિ નથી. ફક્ત વહીવટી ખર્ચા થાય છે. આવકના કોઇ સ્ત્રોત જણાતા નથી. જેથી ફડચામાં લઇ જવા ભલામણ કરેલ છે. મંડળીને આમુખ-૩ માં જણાવેલ આપવામાં આવેલ કારણદર્શક નોટીસ મંડળીએ રજુ કરેલ પ્રત્યુત્તર તથા બેંકનો અભિપ્રાય અને ઉપર મુજબની વિગતો ધ્યાને લેતાં મંડળીને અધિનિયમ કલમ-૧૦૭ (૧) સી (૨) હેઠળ આટોપી લેવાનું અનિવાર્ય જણાતાં નીચે મુજબનો હુકમ કરવામાં આવે છે.

વચગાળાનો ફડચાનો હુકમ

આથી હું, જે. જે. શાહ, જિલ્લા રજીસ્ટ્રાર, સહકારી મંડળીઓ, સાબરકાંઠા, હિંમતનગર મને મળેલ સત્તાની રૂએ ધી નાથાવાસ સેવા સહકારી મંડળી, તા. માલપુર, જિ. સાબરકાંઠાને પ્રસ્તાવનામાં જણાવેલ કારણોસર ગુજરાત સહકારી મંડળીઓના અધિનિયમ-૧૯૬૧ની કલમ ૧૦૭ (૧) અન્વયે આટોપી લેવાનો વચગાળાનો આદેશ કરું છું અને આ જ અધિનિયમની કલમ-૧૦૮ અન્વયે ફડચા અધિકારી તરીકે ધી સાબરકાંઠા જિલ્લા મધ્યસ્થ સહ. બેંક લિ., હિંમતનગરની નિમણુંક કરું છું. ઉપરોક્ત વચગાળાના હુકમ સામે મંડળીને રજુઆત કે ખુલાસો કરવો હોય તો આદેશથી તારીખથી એક માસમાં લેખિત/મૌખિક રૂબરૂ કે અધિકૃત પ્રતિનિધિ મારફતે રજુઆત કરવા જણાવવામાં આવે છે. તથા રૂબરૂ રજુઆત કરવા તારીખ ૧૭-૬-૨૦૦૪ ના રોજ ૧૫-૦૦ કલાકે આ કચેરીએ હાજર રહી લેખિત/મૌખિક રજુઆત કરવાની તક આપવામાં આવે છે. ઉક્ત મુદત દરમ્યાન મંડળી તરફથી કોઇ પ્રકારની રજુઆત કરવામાં નહીં આવે તો મુદત વીતેથી મંડળીને આટોપી લેવાનો અંતિમ આદેશ કરવામાં આવશે.

હિમતનગર, તારીખ ૧૮મી મે, ૨૦૦૪.

વંચાણે લીધા :-

(૧) ગુજરાત સહકારી મંડળીઓના અધિનિયમ-૧૯૬૧ ની કલમ-૧૦૭ અને ૧૦૮ ની જોગવાઇઓ.

(૨) સરકારશ્રીના કૃષિ, સહકાર અને ગ્રામ વિકાસ વિભાગના ઠરાવ ક્રમાંક : જીએચકેએચ/૨૪-૯૧/ડીડીજી/૧૧૮૮/૫૨૦૪/જે, તારીખ ૩૦-૩-૯૧.

(૩) અત્રેની કચેરીના તારીખ ૮-૧૨-૦૩ની કારણદર્શક નોટીસ પત્ર ક્રમાંક ફડચ/૦૧/ગ/૨૭૦૫/૨૦૦૩.

(૪) ફડચાના વચગાળાના હુકમ ક્રમાંક : ફડચ/૦૧/ગ/૨૫૩/૨૦૦૪, તારીખ ૨૦-૨-૨૦૦૪.

ફડચાનો અંતિમ આદેશ

જા. નં. ફડચ/ફ/૧૫૯૫૩/૦૧/ગ/૪૭૪/૨૦૦૪.—ધી સોનાસણ ગૃપ તેલીબિયાં ઉત્પાદક સહકારી મંડળી લિ.., મું. સોનાસણ, તા. પ્રાંતિજ જિ. સાબરકાંઠા નોંધણી ક્રમાંક : ૨૩૬૯૯, તારીખ ૨૭-૯-૧૯૯૦ થી નોંધાયેલ સહકારી મંડળી છે. ગુજરાત સહકારી મંડળીઓના

INDEX

અધિનિયમ-૧૯૬૧ ની કલમ-૧૦૭ (૧) (સી) (૨) અન્વયે આમુખ-૪ માં જણાવેલ વચગાળાના હુકમથી આ મંડળીને ફડચામાં લઇ સદર વચગાળાના ફડચાના હુકમ સામે વાંધો સુચનો રજુ કરવા માટે એક માસની તક આપવામાં આવેલ હતી. રૂબરૂ રજુઆત માટે પણ તારીખ ૨૨-૩-૦૪ ના રોજ તક આપવામાં આવેલ હતી છતાં મંડળી તરફથી કોઇ રજુઆત કરવામાં આવેલ નથી. તેમજ ફડચામાં લઇ જવાની કારણદર્શક નોટીસ દરમ્યાન પણ મંડળી તરફથી કોઇ રજુઆત કરવામાં આવેલ નથી. આમુખ-૪ માં જણાવેલ ગુજરાત સહકારી મંડળીઓના અધિનિયમ-૧૯૬૧ ની કલમ-૧૦૭ (૩) હેઠળ વચગાળાના હુકમને બહાલી આપતાં ધી સોનસણ ગૃપ તેલીબીયાં ઉત્પાદક સહકારી મંડળી લિ., સોનાસણ, તા. પ્રાંતિજ, જિ. સાબરકાંઠાને ફડચામાં લઇ જવાનો અંતિમ આદેશ કરવામાં આવે છે. અને ગુજરાત સહકારી મંડળીઓના અધિનિયમ-૧૯૬૧ ની કલમ-૧૦૮ અન્વયે આ અંગે નિમાયેલ ફડચા અધિકારી સહકારી અધિકારી (ફડચા) લગત કચેરી, હિંમતનગરે ફડચાની કામગીરી આ ફડચાના અંતિમ આદેશની તારીખથી ત્રણ વર્ષની મુદતમાં પુર્ણ કરવાની રહેશે તથા નિયમોનુસાર ફડચા ફી ચકાસણી કરી સરકારી તિજોરીમાં જમા કરાવવાની રહેશે.

હિંમતનગર, તારીખ ૧૯મી મે, ૨૦૦૪.

વંચાણે લીધા :-

(૧) ગુજરાત સહકારી મંડળીઓના અધિનિયમ-૧૯૬૧ ની કલમ-૧૦૭ અને ૧૦૮ ની જોગવાઇઓ.

(૨) સરકારશ્રીના કૃષિ, સહકાર અને ગ્રામ વિકાસ વિભાગના ઠરાવ ક્રમાંક : જીએચકેએચ/૨૪-૯૧/ડીડીજી/૧૧૮૮/૫૨૦૪/જે, તારીખ ૩૦-૩-૯૧.

(૩) અત્રેની કચેરીના તારીખ ૨૪-૧૨-૨૦૦૩ની કારણદર્શક પત્ર ક્રમાંક : ફડચ/૦૧/ગ/૨૭૬૫/૨૦૦૩.

(૪) ફડચાના વચગાળાના હુકમ ક્રમાંક : ફડચ/૦૧/ગ/૨૭૪/૨૦૦૪, તારીખ ૨૭-૨-૨૦૦૪.

ફડચાનો અંતિમ આદેશ

જા. નં. ફડચ/ફ/૧૫૯૫૫/૦૧/ગ/૪૭૬/૨૦૦૪.–ધી ટેબડા ગામની પિયત સહકારી મંડળી લિ.., મું. ટબડા, તા. ખેડબ્રહમા, જિ. સાબરકાંઠા નોંધણી ક્રમાંક : ૨૪૧૬, તારીખ ૧૧-૮-૧૯૮૧ થી નોંધાયેલ સહકારી મંડળી છે. ગુજરાત સહકારી મંડળીઓના અધિનિયમ-૧૯૬૧ ની કલમ-૧૦૭ (૧) એ (સી) (૨) અન્વયે આમુખ-૪ માં જણાવેલ વચગાળાના હુકમથી આ મંડળીને ફડચામાં લઇ સદર વચગાળાના હુકમ સામે વાંધા સુચનો રજુ કરવા માટે એક માસની તક આપવામાં આવેલ હતી. રૂબરૂ રજુઆત માટે પણ તારીખ ૨૯-૩-૦૪ ના રોજ તક આપવામાં આવેલ હતી. છતાં મંડળી તરફથી કોઇ રજુઆત કરવામાં આવેલ નથી. તેમજ ફડચામાં લઇ જવાની કારણદર્શક નોટીસ દરમ્યાન મંડળી તરફથી કોઇ રજુઆત કરવામાં આવેલ નથી. આમુખ-૪ માં જણાવેલ ગુજરાત સહકારી મંડળીઓના અધિનિયમ-૧૯૬૧ ની કલમ-૧૦૭ (૩) હેઠળ વચગાળાના હુકમને બહાલી આપતાં ધી ટેબડા ગામની પિયત સહકારી મંડળી લિ., ટેબડા, તા. ખેડબ્રહમા, જિ. સાબરકાંઠાને ફડચામાં લઇ જવાનો અંતિમ આદેશ કરવામાં આવે છે. અને ગુજરાત સહકારી મંડળીઓના અધિનિયમ-૧૯૬૧ ની કલમ-૧૦૮ અન્વયે આ અંગે નિમાયેલ ફડચા અધિકારી સહકારી અધિકારી (ફડચા) લગત કચેરી, હિંમતનગરે ફડચાની કામગીરી આ ફડચાના અંતિમ આદેશની તારીખથી ત્રણ વર્ષની મુદતમાં પુર્ણ કરવાની રહેશે તથા નિયમોનુસાર ફડચા ફી ચકાસણી કરી સરકારી તિજોરીમાં જમા કરાવવાની રહેશે.

હિંમતનગર, તારીખ ૧૯મી મે, ૨૦૦૪.

વંચાણે લીધા :-

(૧) ગુજરાત સહકારી મંડળીઓના અધિનિયમ-૧૯૬૧ ની કલમ-૧૦૭ અને ૧૦૮ ની જોગવાઇઓ.

(૨) સરકારશ્રીના કૃષિ, સહકાર અને ગ્રામ વિકાસ વિભાગના ઠરાવ ક્રમાંક : જીએચકેએચ/૨૪-૯૧/ડીડીજી/૧૧૮૮/૫૨૦૪/જે, તારીખ ૩૦-૩-૯૧.

(૩) અત્રેની કચેરીના તારીખ ૮-૧૨-૨૦૦૩ની કારણદર્શક પત્ર ક્રમાંક : ફડચ/૦૧/ગ/૨૭૦૪/૨૦૦૩.

(૪) ફડચાના વચગાળાના હુકમ ક્રમાંક : ફડચ/૦૧/ગ/૧૬૬/૨૦૦૪, તારીખ ૩૦-૧-૨૦૦૪.

ફડચાનો અંતિમ આદેશ

ક્રમાંક ફડચ/ફ/૧૫૯૫૬/૦૧/ગ/૪૭૭/૨૦૦૪.-ધી વરતોલ ગૃપ તેલીબીયાં ઉત્પાદક સહકારી મંડળી લિ., વરતોલ, તા. ખેડબ્રહમા, જી. સાબરકાંઠા નોંધણી ક્રમાંક ૨૩૬૮૫, તા. ૨૯-૬-૯૧થી નોંધાવેલ સહકારી મંડળી છે. ગુજરાત સહકારી મંડળીઓના અધિનિયમ-૧૯૬૧ની કલમ-૧૦૬ (૧) (સી) (૨) (૪) અન્વયે આમુખ-૪માં જણાવેલ વચગાળાના હુકમથી આ મંડળીને ફડચામાં લઈ જઈ સદર વચગાળાના હુકમ સામે વાંધા સુચનો રજુ કરવા માટે એક માસની તક આપવામાં આવેલ હતી. રૂબરૂ રજુઆત કરવા માટે પણ તા. ૧-૩-૦૪ના રોજ તક આપવામાં આવેલ હતી છતાં મંડળી તરફથી કોઈ રજુઆત કરવામાં આવેલ નથી તેમજ ફડચામાં લઈ જવાની કારણદર્શક નોટીસ દરમ્યાન પણ મંડળી તરફથી કોઈ રજુઆત કરવામાં આવેલ નથી. જેથી આમુખ-૪માં જણાવેલ ગુજરાત સહકારી મંડળીઓના અધિનિયમ-૧૯૬૧ની કલમ-૧૦૭(૩) હેઠળ વચગાળાના હુકમને બહાલી આપતાં ધી વરતોલ ગૃપ તેલીબીયાં ઉત્પાદક સહકારી મંડળી લી. વરતોલ તા. ખેડબ્રહ્મા સાબરકાંઠા ને ફડચામાં લઈ જવાનો અંતિમ આદેશ કરવામાં આવે છે. અને ગુજરાત સહકારી મંડળીઓના અધિનિમય-૧૯૬૧ની કલમ-૧૦૮ અન્વયે નિમાયેલ ફડચા અધિકારીશ્રી સહકારી અધિકારી (ફડચા) લગત કચેરી, હિંમતનગરે ફડચાની કામગીરી આ ફડચાના અંતિમ આદેશની તારીખથી ત્રણ વર્ષની મુદતમાં પુર્ણ કરવાની રહેશે. તથા નિયમોનુસાર ફડચા ફી આકારણી કરી સરકારી તિજોરીમાં જમા કરાવવાની રહેશે.

હિંમતનગર, તારીખ ૧૯મી મે ૨૦૦૪.

INDEX

વંચાણે લીધા :-

(૧) ગુજરાત સહકારી મંડળીઓના અધિનિયમ-૧૯૬૧ ની કલમ-૧૦૭ અને ૧૦૮ ની જોગવાઈઓ.

(૨) સરકારશ્રીના કૃષિ, સહકાર અને ગ્રામ વિકાસ વિભાગના ઠરાવ ક્રમાંક : જીએચકેએચ/૨૪-૯૧/ડીડીજી/૧૧૮૮/૫૨૦૪/જે, તારીખ ૩૦-૩-૯૧.

(૩) અત્રેની કચેરીના તારીખ ૮-૧૨-૨૦૦૩ની કારણદર્શક નોટીસ પત્ર ક્રમાંક : ફડચ/૦૧/ગ/૨૭૭૧/૨૦૦૩.

(૪) ફડચાના વચગાળાના હુકમ ક્રમાંક : ફડચ/૦૧/ગ/૨૫૫/૨૦૦૪, તારીખ ૨૦-૨-૨૦૦૪.

ફડચાનો અંતિમ આદેશ

ક્રમાંક ફડચ/ફ/૧૫૯૫૭/૦૧/ગ/૪૭૮/૨૦૦૪.-ધી મહેરપુરા ગૃપ તેલીબીયાં ઉત્પાદક સહકારી મંડળી લિ., મહેરપુરા, તા. હિંમતનગર, જી. સાબરકાંઠા નોંધણી ક્રમાંક ૨૩૬૯૧, તા. ૩૧-૮-૯૦થી નોંધાયેલ સહકારી મંડળી છે. ગુજરાત સહકારી મંડળીઓના અધિનિયમ-૧૯૬૧ની કલમ-૧૦૭ (૧) (એ) (સી) (૨) અન્વયે આમુખ-૪માં જણાવેલ વચગાળાના હુકમથી આ મંડળીને ફડચામાં લઈ જઈ સદર વચગાળાના ફડચાના હુકમ સામે વાંધા સુચનો રજુ કરવા માટે એક માસની તક આપવામાં આવેલ હતી. રૂબરૂ રજુઆત કરવા માટે પણ તા. ૨૨-૩-૦૪ના રોજ તક આપવામાં આવેલ હતી છતાં મંડળી તરફથી કોઈ રજુઆત કરવામાં આવેલ નથી તેમજ ફડચામાં લઈ જવાની કારણદર્શક નોટીસ દરમ્યાન પણ મંડળી તરફથી કોઈ રજુઆત કરવામાં આવેલ નથી. જેથી આમુખ-૪માં જણાવેલ ગુજરાત સહકારી મંડળીઓના અધિનિયમ-૧૯૬૧ની કલમ-૧૦૭(૩) હેઠળ વચગાળાના હુકમને બહાલી આપતાં ધી મહેરપુરા ગૃપ તેલીબીયાં ઉત્પાદક સહકારી મંડળી લિ.,સ મેહરપુરા, તા. હિંમતનગર, જી. સાબરકાંઠા ને ફડચામાં લઈ જવાનો અંતિમ આદેશ કરવામાં આવે છે. અને ગુજરાત સહકારી મંડળીઓના અધિનિમય-૧૯૬૧ની કલમ-૧૦૮ ની અન્વયે આ અંગે નિમાયેલ ફડચા અધિકારીશ્રી સહકારી અધિકારી (ફડચા) લગત કચેરી, હિંમતનગરે ફડચાની કામગીરી આ ફડચાના અંતિમ આદેશની તારીખથી ત્રણ વર્ષની મુદતમાં પુર્ણ કરવાની રહેશે. તથા નિયમોનુસાર ફડચા ફી આકારણી કરી સરકારી તિજોરીમાં જમા કરાવવાની રહેશે.

હિંમતનગર, તારીખ ૧૯મી મે ૨૦૦૪.

જે. જે. શાહ,
જિલ્લા રજિસ્ટ્રાર, સહકારી
મંડળીઓ, સાબરકાંઠા,
હિંમતનગર.

મદદનીશ જિલ્લા રજિસ્ટ્રાર દ્વારા

નંબર જી. પં./સહકાર/૧૧૩૨/ઉ/૧૨૩૯૨.-મદદનીશ જિલ્લા રજિસ્ટ્રાર સહકારી મંડળીઓ, જિ. પં., ભરૂચ આથી જાહેર કરે છે કે ધી પાલેજ અનુસુચીત જાતી જનજાતિ મહીલા ઔદ્યોગિક ઉત્પાદક સ. મં. લી., મર્યાદિત સ્થળ પાલેજ તાલુકો ભરૂચ જીલ્લો ભરૂચ.

(સને ૧૯૬૨નો ગુજરાતનો કાયદો ૧૦) ગુજરાત સહકારી મંડળીઓનો કાયદો ૧૯૬૧ની કલમ ૯ (૧) (અ) અન્વયે આજરોજ નોંધવામાં આવી છે.

ભરૂચ, તારીખ ૧૧મી મે ૨૦૦૪.

નંબર જી. પં./સહકાર/૧૧૩૩/ઉ/૧૨૩૯૩.-મદદનીશ જિલ્લા રજિસ્ટ્રાર સહકારી મંડળીઓ, જિ. પં., ભરૂચ આથી જાહેર કરે છે કે એકતા વિવિધ ઉદ્યોગ ઉત્પાદક સ. મં. લી., મર્યાદિત સ્થળ અમલેશ્વર તાલુકો ભરૂચ જીલ્લો ભરૂચ.

(સને ૧૯૬૨નો ગુજરાતનો કાયદો ૧૦) ગુજરાત સહકારી મંડળીઓનો કાયદો ૧૯૬૧ની કલમ ૯ (૧) (અ) અન્વયે આજરોજ નોંધવામાં આવી છે.

ભરૂચ, તારીખ ૧૧મી મે ૨૦૦૪.

નંબર જી. પં./સહકાર/૧૧૪૧/ખે/૬૩૪૪.-મદદનીશ જિલ્લા રજિસ્ટ્રાર સહકારી મંડળીઓ, જિ. પં., ભરૂચ આથી જાહેર કરે છે કે ધી કનસાગર માઈનોર નર્મદા સિંચાઈ સ. મં. લી., મર્યાદિત સ્થળ કનસાગર તાલુકો જબુંસર જીલ્લો ભરૂચ.

(સને ૧૯૬૨નો ગુજરાતનો કાયદો ૧૦) ગુજરાત સહકારી મંડળીઓનો કાયદો ૧૯૬૧ની કલમ ૯ (૧) (અ) અન્વયે આજરોજ નોંધવામાં આવી છે.

ભરૂચ, તારીખ ૧૧મી મે ૨૦૦૪.

નંબર જી. પં./સહકાર/૧૧૪૦/ખે/૬૩૪૫.-મદદનીશ જિલ્લા રજિસ્ટ્રાર સહકારી મંડળીઓ, જિ. પં., ભરૂચ આથી જાહેર કરે છે કે સિધવ માઈનોર નર્મદા સિંચાઈ સ. મં. લી., મર્યાદિત સ્થળ સિધવ તાલુકો જંબુસર જીલ્લો ભરૂચ.

(સને ૧૯૬૨નો ગુજરાતનો કાયદો ૧૦) ગુજરાત સહકારી મંડળીઓનો કાયદો ૧૯૬૧ની કલમ ૯ (૧) (અ) અન્વયે આજરોજ નોંધવામાં આવી છે.

ભરૂચ, તારીખ ૧૧મી મે ૨૦૦૪.

નંબર જી. પં./સહકાર/૧૧૩૬/ખે/૬૩૪૬.-મદદનીશ જિલ્લા રજિસ્ટ્રાર સહકારી મંડળીઓ, જિ. પં., ભરૂચ આથી જાહેર કરે છે કે વડ માઈનોર મા. નર્મદા સિંચાઈ સ. મં. લી., મર્યાદિત સ્થળ વડ તાલુકો જંબુસર જીલ્લો ભરૂચ.

(સને ૧૯૬૨નો ગુજરાતનો કાયદો ૧૦) ગુજરાત સહકારી મંડળીઓનો કાયદો ૧૯૬૧ની કલમ ૯ (૧) (અ) અન્વયે આજરોજ નોંધવામાં આવી છે.

ભરૂચ, તારીખ ૧૧મી મે ૨૦૦૪.

નંબર જી. પં./સહકાર/૧૧૩૮/ખે/૬૩૪૭.-મદદનીશ જિલ્લા રજિસ્ટ્રાર સહકારી મંડળીઓ, જિ. પં., ભરૂચ આથી જાહેર કરે છે કે ટંકારી માઈનોર નર્મદા સિંચાઈ સ. મં. લી., મર્યાદિત સ્થળ ટંકારી તાલુકો જંબુસર જીલ્લો ભરૂચ.

(સને ૧૯૬૨નો ગુજરાતનો કાયદો ૧૦) ગુજરાત સહકારી મંડળીઓનો કાયદો ૧૯૬૧ની કલમ ૯ (૧) (અ) અન્વયે આજરોજ નોંધવામાં આવી છે.

ભરૂચ, તારીખ ૧૧મી મે ૨૦૦૪.

નંબર જી. પં./સહકાર/૧૧૩૯/ખે/૬૩૪૮.-મદદનીશ જિલ્લા રજિસ્ટ્રાર સહકારી મંડળીઓ, જિ. પં., ભરૂચ આથી જાહેર કરે છે કે ઠાકોર તલાવડી માઈનોર નર્મદા સિંચાઈ સ. મં. લી., મર્યાદિત સ્થળ ઠાકોર તલાવડી તાલુકો જંબુસર જીલ્લો ભરૂચ.

(સને ૧૯૬૨નો ગુજરાતનો કાયદો ૧૦) ગુજરાત સહકારી મંડળીઓનો કાયદો ૧૯૬૧ની કલમ ૯ (૧) (અ) અન્વયે આજરોજ નોંધવામાં આવી છે.

ભરૂચ, તારીખ ૧૧મી મે ૨૦૦૪.

નંબર જી. પં./સહકાર/૧૧૩૭/ખે/૬૩૪૯.-મદદનીશ જિલ્લા રજિસ્ટ્રાર સહકારી મંડળીઓ, જિ. પં., ભરૂચ આથી જાહેર કરે છે કે ધી ટંકારી ટેઈલ માઈનોર નર્મદા સિંચાઈ સ. મં. લી., મર્યાદિત સ્થળ ટંકારી તાલુકો જંબુસર જીલ્લો ભરૂચ.

(સને ૧૯૬૨નો ગુજરાતનો કાયદો ૧૦) ગુજરાત સહકારી મંડળીઓનો કાયદો ૧૯૬૧ની કલમ ૯ (૧) (અ) અન્વયે આજરોજ નોંધવામાં આવી છે.

ભરૂચ, તારીખ ૧૧મી મે ૨૦૦૪.

નંબર જી. પં./સહકાર/૧૧૩૪/ખે/૬૩૫૦.-મદદનીશ જિલ્લા રજિસ્ટ્રાર સહકારી મંડળીઓ, જિ. પં., ભરૂચ આથી જાહેર કરે છે કે છીદ્રા મા-૧, માઈનોર નર્મદા સિંચાઈ સ. મં. લી., મર્યાદિત સ્થળ છીદ્રા તાલુકો જંબુસર જીલ્લો ભરૂચ.

(સને ૧૯૬૨નો ગુજરાતનો કાયદો ૧૦) ગુજરાત સહકારી મંડળીઓનો કાયદો ૧૯૬૧ની કલમ ૯ (૧) (અ) અન્વયે આજરોજ નોંધવામાં આવી છે.

ભરૂચ, તારીખ ૧૧મી મે ૨૦૦૪.

નંબર જી. પં./સહકાર/૧૧૪૪/ખે/૬૩૫૧.-મદદનીશ જિલ્લા રજિસ્ટ્રાર સહકારી મંડળીઓ, જિ. પં., ભરૂચ આથી જાહેર કરે છે કે છીદ્રા મા.-૨, નર્મદા સિંચાઈ સ. મં. લી., મર્યાદિત સ્થળ છિદ્રા તાલુકો જંબુસર જીલ્લો ભરૂચ.

(સને ૧૯૬૨નો ગુજરાતનો કાયદો ૧૦) ગુજરાત સહકારી મંડળીઓનો કાયદો ૧૯૬૧ની કલમ ૯ (૧) (અ) અન્વયે આજરોજ નોંધવામાં આવી છે.

ભરૂચ, તારીખ ૧૧મી મે ૨૦૦૪.

નંબર જી. પં./સહકાર/૧૧૪૫/ખે/૬૩૫૨.-મદદનીશ જિલ્લા રજિસ્ટ્રાર સહકારી મંડળીઓ, જિ. પં., ભરૂચ આથી જાહેર કરે છે કે કલીયારી મા-૨, નર્મદા સિંચાઈ સ. મં. લી., મર્યાદિત સ્થળ કલીયારી તાલુકો જંબુસર જીલ્લો ભરૂચ.

(સને ૧૯૬૨નો ગુજરાતનો કાયદો ૧૦) ગુજરાત સહકારી મંડળીઓનો કાયદો ૧૯૬૧ની કલમ ૯ (૧) (અ) અન્વયે આજરોજ નોંધવામાં આવી છે.

ભરૂચ, તારીખ ૧૧મી મે ૨૦૦૪.

નંબર જી. પં./સહકાર/૧૧૪૨/ખે/૬૩૫૩.-મદદનીશ જિલ્લા રજિસ્ટ્રાર સહકારી મંડળીઓ, જિ. પં., ભરૂચ આથી જાહેર કરે છે કે ભડકોદ્રા મા-૨, નર્મદા સિંચાઈ સ. મં. લી., મર્યાદિત સ્થળ ભડકોદ્રા તાલુકો જંબુસર જીલ્લો ભરૂચ.

(સને ૧૯૬૨નો ગુજરાતનો કાયદો ૧૦) ગુજરાત સહકારી મંડળીઓનો કાયદો ૧૯૬૧ની કલમ ૯ (૧) (અ) અન્વયે આજરોજ નોંધવામાં આવી છે.

ભરૂચ, તારીખ ૧૧મી મે ૨૦૦૪.

નંબર જી. પં./સહકાર/૧૧૩૧/ખે/૬૩૫૪.-મદદનીશ જિલ્લા રજિસ્ટ્રાર સહકારી મંડળીઓ, જિ. પં., ભરૂચ આથી જાહેર કરે છે કે નડીયાદ માઈનોર નર્મદા સિંચાઈ સ. મં. લી., મર્યાદિત સ્થળ નડીયાદ તાલુકો જંબુસર જીલ્લો ભરૂચ.

(સને ૧૯૬૨નો ગુજરાતનો કાયદો ૧૦) ગુજરાત સહકારી મંડળીઓનો કાયદો ૧૯૬૧ની કલમ ૯ (૧) (અ) અન્વયે આજરોજ નોંધવામાં આવી છે.

ભરૂચ, તારીખ ૧૧મી મે ૨૦૦૪.

નંબર જી. પં./સહકાર/૧૧૩૫/ખે/૬૩૫૫.-મદદનીશ જિલ્લા રજિસ્ટ્રાર સહકારી મંડળીઓ, જિ. પં., ભરૂચ આથી જાહેર કરે છે કે કલમ પિયત વિસ્તારમાં પાણીની વહેંચણી કરનારી સ. મં. લી., મર્યાદિત સ્થળ કલમ તાલુકો હાંસોટ જીલ્લો ભરૂચ.

INDEX

(સને ૧૯૬૨નો ગુજરાતનો કાયદો ૧૦) ગુજરાત સહકારી મંડળીઓનો કાયદો ૧૯૬૧ની કલમ ૯ (૧) (અ) અન્વયે આજરોજ નોંધવામાં આવી છે.

ભરૂચ, તારીખ ૧૧મી મે ૨૦૦૪.

નંબર જી. પં./સહકાર/૧૧૪૩/ખે/૬૩૫૬.-મદદનીશ જિલ્લા રજિસ્ટ્રાર સહકારી મંડળીઓ, જિ. પં., ભરૂચ આથી જાહેર કરે છે કે ધી ભડકોદ્રા માઈનોર-૧ નર્મદા સિંચાઈ સ. મં. લી., મર્યાદિત સ્થળ ભડકોદ્રા તાલુકો જંબુસર જીલ્લો ભરૂચ.

(સને ૧૯૬૨નો ગુજરાતનો કાયદો ૧૦) ગુજરાત સહકારી મંડળીઓનો કાયદો ૧૯૬૧ની કલમ ૯ (૧) (અ) અન્વયે આજરોજ નોંધવામાં આવી છે.

ભરૂચ, તારીખ ૧૧મી મે ૨૦૦૪.

નંબર જી. પં./સહકાર/૧૧૪૬/ખે/૬૩૫૭.-મદદનીશ જિલ્લા રજિસ્ટ્રાર સહકારી મંડળીઓ, જિ. પં., ભરૂચ આથી જાહેર કરે છે કે કલીયારી માઈનોર-૧ નર્મદા સિંચાઈ સ. મં. લી., મર્યાદિત સ્થળ કલીયારી તાલુકો જંબુસર જીલ્લો ભરૂચ.

(સને ૧૯૬૨નો ગુજરાતનો કાયદો ૧૦) ગુજરાત સહકારી મંડળીઓનો કાયદો ૧૯૬૧ની કલમ ૯ (૧) (અ) અન્વયે આજરોજ નોંધવામાં આવી છે.

ભરૂચ, તારીખ ૧૧મી મે ૨૦૦૪.

નંબર જી. પં./સહકાર/૧૧૪૭/ખે/૬૩૫૮.-મદદનીશ જિલ્લા રજિસ્ટ્રાર સહકારી મંડળીઓ, જિ. પં., ભરૂચ આથી જાહેર કરે છે કે કપુરીઆ માઈનોર-૧ નર્મદા સિંચાઈ સ. મં. લી., મર્યાદિત સ્થળ કપુરીઆ તાલુકો જંબુસર જીલ્લો ભરૂચ.

(સને ૧૯૬૨નો ગુજરાતનો કાયદો ૧૦) ગુજરાત સહકારી મંડળીઓનો કાયદો ૧૯૬૧ની કલમ ૯ (૧) (અ) અન્વયે આજરોજ નોંધવામાં આવી છે.

ભરૂચ, તારીખ ૧૧મી મે ૨૦૦૪.

નંબર જી. પં./સહકાર/૧૧૪૮/ખે/૬૩૫૯.-મદદનીશ જિલ્લા રજિસ્ટ્રાર સહકારી મંડળીઓ, જિ. પં., ભરૂચ આથી જાહેર કરે છે કે જયશ્રી સ્વામીનારાયણ માઈનોર નર્મદા સિંચાઈ સ. મં. લી., મર્યાદિત સ્થળ માજર તાલુકો આમોદ જીલ્લો ભરૂચ.

(સને ૧૯૬૨નો ગુજરાતનો કાયદો ૧૦) ગુજરાત સહકારી મંડળીઓનો કાયદો ૧૯૬૧ની કલમ ૯ (૧) (અ) અન્વયે આજરોજ નોંધવામાં આવી છે.

ભરૂચ, તારીખ ૧૧મી મે ૨૦૦૪.

એસ. આર. રાઠવા,
મદદનીશ જિલ્લા રજિસ્ટ્રાર,
સહકારી મંડળીઓ, જિ. પં.,
ભરૂચ.

સરકારી મુદ્રણાલય, વડોદરા.

REGISTERED No. G-BA-14-E

©

सत्यमेव जयते

The Gujarat Government Gazette

[PUBLISHED BY AUTHORITY]

Vol. XLV] THURSDAY, JUNE 10, 2004 / JYAISTHA 20, 1926 [No. 24

Separate paging is given in each part of the Supplement to the Central Gazette and central section in order that it may be filed as a separate compilation

PART I

SUPPLEMENT TO THE CENTRAL GAZETTE AND CENTRAL SECTION

Part I, Part I-A, Part I-B and Part I-L

		Pages
Part-I	Government Notifications, Appointment, Promotion, Leave of Absence, Rules and Order (other than those published in Part I-A, IV-A, IV-B and IV-C) pertaining only to the Supplement to the Central Gazette.	643-661
Part I-A	Orders and Notifications, other than those published in Part IV-B, order the Bombay Local Boards, Village Panchayats, Municipal Boroughs, District Municipal Primary Education and Local Fund Audit Act, pertaining only to the Supplement to the Central Gazette.	24
Part I-B	Government Notifications, Published under Land Acquisition Act only.	307-311
Part I-L	Notifications and Orders, Awards, other than those published in Parts I, IV-A, IV-B and IV-C) under Central Industrial Disputes Act, and Gujarat Industrial Relations Act.	2957-2981

MISCELLANEOUS NOTIFICATIONS, APPOINTMENTS, ETC.

પોલીસ કમિશનર દ્વારા

જાહેરનામું

પાસા ૧૯૮૫ હેઠળના અટકાયતીને હાજર થવા ફરમાવવાનું સી. આર. પી. સી. કલમ ૮૨ હેઠળનું.

નંબર ઉ/ગપક/વશી/પીસીબી/પાસા/૫૮/જાહેરનામું/૨૦૦૩-૦૪.- અમારા ધ્યાન ઉપર આવેલ છે કે, શ્રી કુલદિપસીંગ ઉર્ફે મંદિરસીંગ નરસીંગ ચીકલીગર, ઉ.વ. ૨૪, ઉંચાઈ ૫'×૬' શરીરે મધ્યમ બાંધાનો રંગે ઘઉ વર્ણનો જમણા હાથનાં પંજા ઉપર ઓમકારનું છુંદણ કોતરાવેલ છે તથા ડાબા હાથ ઉપર વાગેલાનું નિશાન છે. તે રહેવાસી : ૨૩૨, ગુરૂકૃપાનગર, કામરેજ ચાર રસ્તા, પેટ્રોલ પંપની પાછળ, જી. સુરતનાને ગુજરાત અસામાજીક પ્રવૃત્તિ પ્રતિબંધક અધિનિયમ, ૧૯૮૫ હેઠળ અટકાયત કરવા તા. ૧૯-૩-૨૦૦૩ના રોજ હુકમ કરવામાં આવેલ છે અને તે અટકાયતી હુકમની બજવણી આજદિન સુધી થઈ શકેલ નથી. હુકમની બજવણી કરનાર અધિકારીશ્રી તરફથી એવી માહિતી મળેલ છે, કે સદરહુ શ્રી કુલદિપસીંગ ઉર્ફે મંદિરસીંગ નગરસીંગ ચીકલીગર મળી આવતો નથી અને તે પોતાની અટકાયત ટાળવા અર્થે નાસતો ફરે છે તેની ખાત્રી થયેલ છે.

આથી જાહેરનામું પ્રસિદ્ધ કરીને ફરમાવવામાં આવે છે કે, સદરહુ શ્રી કુલદીપસીંગ ઉર્ફે મંદિરસીંગ નગરસીંગ ચીકલીગર, રહે. ૨૩૨, ગુરૂકૃપાનગર, કામરેજ ચાર રસ્તા, પેટ્રોલ પંપની પાછળ, જી. સુરતનાએ તેના વિરૂદ્ધના સદરહું અટકાયતી હુકમની બજવણી માટે તા. ૨૩-૬-૨૦૦૪નાં રોજ કલાક ૧૧-૦૦ વાગ્યા સુધીમાં અમારી સમક્ષ બહુમાળી કંપાઉન્ડ, નાનપુરા, સુરતમાં આવેલ અમારી કચેરીમાં હાજર રહેવું.

સુરત, તારીખ ૨૪મી મે ૨૦૦૪.

વી. કે. ગુપ્તા,
પોલીસ કમિશનર,
સુરત શહેર.

જિલ્લા મેજિસ્ટ્રેટ દ્વારા

જાહેરનામું

ફોજદારી કાર્યરીતી અધિનિયમ-૧૯૭૩ની કલમ-૧૪૪ હેઠળનું.

નંબર ડીસીબી/એમએજી/સીપીસી/રજી. ૩૨/૨૦૦૪.—વલસાડ જિલ્લો અરબી સમુદ્રનો વિશાળ દરિયા કિનારો ધરાવે છે અને વલસાડથી ઉમરગામ સુધી ૭૦ કિ.મી. લાંબો દરિયા કિનારો આવેલ છે. આ દરિયા કિનારાને લાગુ આવેલા કાંઠા વિસ્તારના માછીમારો મચ્છીમારી માટે સમુદ્રમાં જતાં હોય છે. અને માહે જુન થી ઓગષ્ટ માસ દરમ્યાન પાણીનો જોસ વધુ પ્રબળ હોય છે તેમજ આ સમય દરમ્યાન ચક્રવાત, વાવાઝોડુ તથા વરસાદ આવતો હોય છે. અને તે માટે હવામાન ખાતા તરફથી અવાર-નવાર આગાહીઓ કે ચેતવણી પણ મળતી હોય છે. આ સમય દરમ્યાન દરિયો તોફાની રહે છે. પરિણામે વાવાઝોડું, વરસાદ કે ભારે પવનના કારણે સમુદ્ર તોફાની બને તેવા સંજોગોમાં સમુદ્રમાં ચાલી ગયેલા માછીમારોને સંદેશાની આપ-લે થઈ શકતી નથી અને તેઓ માટે જાનનું જોખમ અને મોટા પ્રમાણમાં આર્થિક નુકશાન થવાના બનાવો બને છે. ભૂતકાળમાં આ પ્રકારના બનાવો બનેલ છે. મત્સ્યોદ્યોગ ખાતા દ્વારા ૧૦મી જૂન થી ૧૫મી ઓગષ્ટ સુધીના સમય દરમ્યાન સમુદ્રમાં મચ્છીમારી માટે જવા પરવાનગી આપવામાં આવતી નથી. તેમ છતાં અનધિકૃત રીતે માછીમારો મચ્છીમારી માટે સમુદ્રમાં જતા હોય, તેઓને અટકાવવા જાહેર હિતમાં અનિવાર્યપણે જરૂરી બની રહે છે.

સબબ ભારતીય ફોજદારી કાર્યરીતી અધિનિયમ, ૧૯૭૩ની કલમ-૧૪૪ (૧) હેઠળ મને મળેલ સત્તાની રૂએ હું, વત્સલા વાસુદેવા, આઈ.એ.એસ., જિલ્લા મેજિસ્ટ્રેટ, જિલ્લો વલસાડ, આથી ફરમાઉ છું કે, વલસાડ જિલ્લાના સમગ્ર વિસ્તારના દરિયાકાંઠેથી કોઈપણ માછીમારોએ તારીખ ૧૦મી જુન, ૨૦૦૪ થી ૧૫મી ઓગષ્ટ, ૨૦૦૪ સુધીનાં સમય દરમ્યાન મચ્છીમારી માટે સમુદ્રમાં જવું નહિં. વધુમાં આ સમય મત્સ્ય સંવર્ધનનો અને સેવનનો છે. દરિયાકાંઠા વિસ્તારમાં કોઈપણ ટ્રોલર, નાની કે મોટી બોટ, માછીમારીના ઉપયોગ માટે નહિં લેવા તથા જકાત મુક્ત ડીઝલનું વેચાણ સદંતર બંધ રાખવા ફરમાવેલ છે. આ પ્રતિબંધમાંથી નોન મોટરાઈઝ ક્રાફટ (લાકડાની એક લકડી હોડી અને સઢવાળી હોડી વિગેરે) બાકાત રાખવામાં આવે છે.

આ હુકમનું ઉલ્લંઘન કરનારને ભારતના ફોજદારી અધિનિયમ-૧૮૬૦નાં (૪૫માં અધિનિયમની કલમ-૧૮૮ મુજબ સજા થઈ શકશે.)

આજ તારીખ ૨૧મી મે, ૨૦૦૪નાં રોજ મારી સહી તથા કચેરીની મહોર લગાવી જાહેરનામું પ્રસિદ્ધ કરવામાં આવ્યું.

વત્સલા વાસુદેવા,
જિલ્લા મેજિસ્ટ્રેટ,
વલસાડ.

અધિક જિલ્લા મેજિસ્ટ્રેટ દ્વારા

જાહેરનામું

નંબર ડીસીબી/એમએજી/બીપીએ/ફાયર તાલીમ/રજી. નં. ૩૧/૨૦૦૪.—પોલીસ અધિક્ષકશ્રી, વલસાડના તારીખ ૧૮મી મે, ૨૦૦૪ના પત્ર નં. મકમ/સીબી-૨/વશી-૭૯૫/૪૯૬૦/૦૪થી જણાવ્યાનુસાર પ્રિન્સીપાલશ્રી, આર.પી.એફ. ટ્રેઈનીંગ ઈન્સ્ટીટયુટ, વલસાડ દ્વારા આરપીએફ વેસ્ટર્ન રેલ્વે ઈન્ટર ડીવીઝનલ શુટીંગ ચેમ્પીયનશીપ યોજવાની હોય તેમાં ફાયરીંગ પ્રેકટીસ નીચે જણાવેલા સ્થળે અને સમયે યોજવામાં આવનાર છે. આથી કોઈપણ વ્યક્તિને ગોળીબાર દરમ્યાન ઈજા ન થાય તે માટે બહોળી પ્રસિદ્ધિ માટે નીચે મુજબનું જાહેરનામું પ્રસિદ્ધ કરવાનું જરૂરી જણાય છે.

વાસ્તે હું, જે. સી. ચુડાસમા, અધિક જિલ્લા મેજિસ્ટ્રેટ, વલસાડ સને ૧૯૫૧ મુંબઈ પોલીસ અધિનિયમ (સને ૧૯૫૧નો ૨૨મો)ની કલમ-૩૭ની પેટા-કલમ-૧ હેઠળ મને મળેલ સત્તાની રૂએ આ અધિનિયમની પેટા-કલમ-જની જોગવાઈ મુજબ ફાયરીંગ બટ, ભિલાડ, તાલુકા ઉમરગામ, જિલ્લા વલસાડનાં ૨ કિ.મી. વિસ્તારમાં તારીખ ૨૩મી મે, ૨૦૦૪ થી તારીખ ૩૧મી મે, ૨૦૦૪ના રોજ સમય સવારે ૭-૦૦ થી ૧૮-૦૦ સુધી ગોળીબાર પ્રેકટીસ દરમ્યાન આજુ બાજુના રહીશો તેમજ બહારનાં કોઈ અનઅધિકૃત વ્યકિતઓ ઉપરોક્ત સમય દરમ્યાન આ જમીનની હદ વિસ્તારમાં પ્રવેશ કરવા અથવા હદમાં ફરવા તેમજ ઢોર-ઢાંખરને પ્રવેશ આપવાની મનાઈ ફરમાવું છું.

સદરહુ, ગોળીબાર પ્રેકટીસ દરમ્યાન ગોળીબારથી ઈજા ન થાય તે માટે જાહેર જનતાને સાવચેત રહેવા જણાવવામાં આવે છે.

આ હુકમનો ભંગ કરનાર ઉક્ત અધિનિયમની કલમ-૧૩૫ મુજબ શિક્ષાને પાત્ર થશે.

આજ તારીખ ૨૧મી મે, ૨૦૦૪ના રોજ મારી સહી કરી મુદ્રા કરી છે.

જે. સી. ચુડાસમા,
અધિક જિલ્લા મેજિસ્ટ્રેટ,
વલસાડ.

જાહેરનામું

મુંબઈ પોલીસ અધિનિયમ, ૧૯૫૧ની કલમ-૩૭(૧) અન્વયે કાઢેલ.

નંબર ડીસીબી/એમએજી/બીપીએ/રજી-૯/૨૦૦૪.—મુંબઈ પોલીસ અધિનિયમ-૧૯૫૧ (સને ૧૯૫૧નાં ૨૨માં) અધિનિયમની કલમ-૩૭ (૧) પ્રમાણે મને મળેલ સત્તાની રૂએ હું જે., બી. પટેલ,

INDEX

અધિક જિલ્લા મેજિસ્ટ્રેટ, નવસારી, પ્રવર્તમાન પરિસ્થિતિને લક્ષમાં રાખી નવસારી જિલ્લામાં સમગ્ર વિસ્તારમાં કોઈપણ વ્યકિતઓએ જાહેર શાંતિ અને સલામતિ તથા કાયદો વ્યવસ્થાની પરિસ્થિતિ જાળવવા સારૂ જરૂરી જણાતાં ફરમાવું છું કે તારીખ ૨૯મી મે, ૨૦૦૪ થી તારીખ ૧૧મી જુન, ૨૦૦૪ સુધી (બંને દિવસો સુદ્ધા)ના સમય માટે નીચે જણાવેલા કૃત્યો કરવા ઉપર પ્રતિબંધ ફરમાવું છું.

કૃત્યો :-

(ક) શસ્ત્રો, દંડા, તલવાર, ભાલા, સોટા, બંદુક, ચપ્પુ, છરા, લાકડી અથવા શારીરીક હિંસા પહોંચાડવામાં ઉપયોગ થઈ શકે તેવી બીજી ચીજો લઈ જવાની મનાઈ;

(ખ) પથ્થરો અથવા બીજા શસ્ત્રો અથવા સાધનો સાથે લઈ જવાની એકઠા કરવાની તથા તૈયાર કરવાની;

(ગ) કોઈપણ સ્ફોટક પદાર્થ લઈ જવાની મનાઈ;

(ઘ) કોઈપણ સરઘસમાં જલતી અથવા પેટાવેલી મસાલ લઈ જવાની;

(ચ) વ્યક્તિઓ અથવા તેના શબ અથવા આકૃતિઓ અથવા પૂતળા દેખાડવાની;

(છ) લોકોને બુમ પાડવાની, ગીતો ગાવાની તથા વાદ્ય વગાડવાની, અપમાન કરવાના ઈરાદાથી બિભત્સ સુત્રો, પોકારવાની અશ્લીલ ગીતો ગાવાની અથવા ટોળામાં ફરવાની;

(જ) જેનાથી સુરૂચિ અથવા નિતિનો ભંગ થાય તેવુ ભાષણ કરવાની તેવા હાવભાવ કરવાની તેવી ચેષ્ટા કરવાની તથા ચિત્રો, પત્રિકા પ્લેકાર્ડો અથવા બીજા કોઈપણ પદાર્થ અથવા વસ્તુ તૈયાર કરવા બનાવવા તેનો ફેલાવો કરવાની.

આ હુકમ ખંડ (ક) થી (ઝ) નીચેની વ્યકિતઓને લાગુ પડશે નહિં.

(૧) સરકારી નોકર કે કામ કરતી કોઈપણ વ્યક્તિને કે જેને ઉપરી અધિકારીએ પોતાની ફરજના ભાગ રૂપે સોપ્યા બદલ આવું કોઈપણ હથિયાર લઈ જવાનું હોય અથવા એવું કોઈપણ હથિયાર લઈ જવાની ફરજ હોય;

(૨) જિલ્લા પોલીસ અધિકારીશ્રી, નવસારી અથવા તેણે અધિકૃત કરેલા કોઈ, પોલીસ અધિકારીએ જેને શારીરિક અશક્તિને કારણે લાકડી અથવા લાઠી લઈ જવાની પરવાનગી આપી હોય તેવી વ્યક્તિ;

(૩) જિલ્લા મેજીસ્ટ્રેટશ્રી આ અર્થે ખાસ અધિકૃત કરે તેવી બીજી વ્યક્તિઓ.

આ જાહેરનામાંના કોઈ ખંડનો ભંગ અથવા ઉલ્લંઘન કરનારને સને ૧૯૫૧નાં મુંબઈ પોલીસ અધિનિયમ-૧૯૫૧ના ૨૨માં કાયદાની કલમ-૧૩૫ (૧) મુજબ ઓછામાં ઓછી ચાર માસની અને વધુમાં વધુ એક વર્ષ સુધીની કેદની સજા થશે. અને દંડની પણ સજા થશે.

આજ રોજ તારીખ ૨૮મી મે, ૨૦૦૪ના રોજ મારી સહી કરી મુદ્રા કરી છે.

જે. બી. પટેલ,
અધિક જિલ્લા મેજિસ્ટ્રેટ,
નવસારી.

INDEX

જિલ્લા રજિસ્ટ્રાર દ્વારા

નોંધણીનું પ્રમાણપત્ર

ક્રમાંક નધણ/૪૮૮૧/ક-૨/૩૧૩/ભ-૫૪૬૧/૧૧૩૩૩/૨૦૦૪.-આથી પ્રમાણપત્ર આપવામાં આવે છે કે, શ્રી તિરૂપતી ગ્રાહક સહકારી ભંડાર લી. સ્થળ, અમદાવાદ શહેર, તાલુકો સીટી, જીલ્લો અમદાવાદને સને ૧૯૬૨ના ગુજરાતના કાયદા-૧૦ (ગુજરાત સહકારી મંડળીઓનો કાયદો સને ૧૯૬૧)ની કલમ-૯ મુજબ આજરોજ નોંધવામાં આવેલ છે.

અમદાવાદ, તારીખ ૧૭મી મે, ૨૦૦૪.

નોંધણીનું પ્રમાણપત્ર

ક્રમાંક નધણ/૪૮૮૨/ક-૨/૩૧૬/સે-૩૩૧૫૨/૧૧૩૨૪/૨૦૦૪.-આથી પ્રમાણપત્ર આપવામાં આવે છે કે, શ્રી ઈક્કો ગુજ. માર્કેટીંગ એમ્પો. કો. કન્ઝયુ. કો. ઓ. સોસા. લી. સ્થળ, અમદાવાદ શહેર, તાલુકો સીટી, જીલ્લો અમદાવાદને સને ૧૯૬૨ના ગુજરાતના કાયદા-૧૦ (ગુજરાત સહકારી મંડળીઓનો કાયદો સને ૧૯૬૧)ની કલમ-૯ મુજબ આજરોજ નોંધવામાં આવેલ છે.

અમદાવાદ, તારીખ ૧૮મી મે, ૨૦૦૪.

નોંધણીનું પ્રમાણપત્ર

ક્રમાંક નધણ/૪૮૮૩/ક-૨/૩૧૯/ધ-૨૦૯૬૦/૧૧૩૯૨/૨૦૦૪.-આથી પ્રમાણપત્ર આપવામાં આવે છે કે, શ્રી સમતા કો. ઓ. હા. સો. લી. સ્થળ, અમદાવાદ શહેર, તાલુકો સીટી, જીલ્લો અમદાવાદને સને ૧૯૬૨ના ગુજરાતના કાયદા-૧૦ (ગુજરાત સહકારી મંડળીઓનો કાયદો સને ૧૯૬૧)ની કલમ-૯ મુજબ આજરોજ નોંધવામાં આવેલ છે.

અમદાવાદ, તારીખ ૧૯મી મે, ૨૦૦૪.

નોંધણીનું પ્રમાણપત્ર

ક્રમાંક નધણ/૪૮૮૪/ક-૨/૩૨૩/ધ-૨૦૯૬૧/૧૧૩૯૩/૨૦૦૪.-આથી પ્રમાણપત્ર આપવામાં આવે છે કે, શ્રી ઈશ્વરકૃપા (ઓઢવ) કો. ઓ. હાઉ. સો. લી. સ્થળ, અમદાવાદ શહેર, તાલુકો સીટી, જીલ્લો અમદાવાદને સને ૧૯૬૨ના ગુજરાતના કાયદા-૧૦ (ગુજરાત સહકારી મંડળીઓનો કાયદો સને ૧૯૬૧)ની કલમ-૯ મુજબ આજરોજ નોંધવામાં આવેલ છે.

અમદાવાદ, તારીખ ૨૧મી મે, ૨૦૦૪.

વંચાણમાં લીધા :-

(૧) આ કચેરીના તા. ૧-૮-૯૮ના ક્રમાંક ફડચ/ફ-૧૧૪૬૦/ધ-૨/૮૯૪/૯૮નો ફડચાનો અંતિમ હુકમ.

(૨) સહકારી અધિકારી (ફડચો-૧) લગત આ કચેરીના તા. ૨૨-૪-૨૦૦૨ના ક્રમાંક ફડચ/ફ-૧/૨૫/૨૦૦૨થી રજુ થયેલ દરખાસ્ત.

(૩) ધી ગુજરાત સહકારી મંડળીઓના અધિનિયમ-૧૯૬૧ની જોગવાઈઓ.

હુકમ

જા. નં. /ફડચ/ફ-૧૧૪૬૦/ધ-૨/૪૩૨/૧૧૩૯૪/૨૦૦૪.-ધી નવી શાહવાડી ગોપાલક વિવિધ કાર્યવાહી સહકારી મંડળી લી., નોંધણી ક્રમાંક સે-૯૪૭, તા. તા. ૨૬-૧૧-૭૧થી સહકારી કાયદા અન્વયે નોંધવામાં આવેલ હતી. તેને જિલ્લા રજીસ્ટ્રાર, સહકારી મંડળીઓ (શહેર) અમદાવાદના તા. ૧-૮-૯૮ના હુકમ ક્રમાંક ફડચ/ફ-૧૧૪૬૦/ધ-૨/૮૯૪/૯૮થી ફડચામાં લઈ જવામાં આવેલ હતી. સંદર્ભ-૨થી રજુ થયેલ દરખાસ્તની વિગતો ધ્યાને લેતાં મજકુર સહકારી મંડળીની ફડચાની કામગીરી ગુજરાત સહકારી મંડળીઓના અધિનિયમ-૧૯૬૧ની કલમ-૧૧૪ (૨) અન્વયે સમાપ્ત જાહેર કરવામાં આવે છે અને સદરહું કાયદાની કલમ-૨૦ (૧) અન્વયે સદર મંડળીની નોંધણી રદ કરવામાં આવે છે. સદર હુકમ થયાની તારીખથી મંડળીનું વિસર્જન થયેલ ગણાશે.

અમદાવાદ, તારીખ ૨૪મી મે, ૨૦૦૪.

બી. એમ. જોષી,
જિલ્લા રજિસ્ટ્રાર,
સહકારી મંડળીઓ, (શહેર વિભાગ)
અમદાવાદ.

નંબર નધણ/૩૮૩૦/ક-૩/૩૭૮/ધ-૨૧૧૩૨/૨૦૦૪.-આથી જાહેર કરે છે કે, સમૃદ્ધિ ચાંદખેડા કોમ. એન્ડ હાઉસીંગ કો. ઓપ. સો. લી. મર્યાદિત સ્થળ ચાંદખેડા તાલુકો ગાંધીનગર જિલ્લો ગાંધીનગર.

સને ૧૯૬૧નો ગુજરાત કાયદો (ગુજરાત સહકારી મંડળીઓનો કાયદો ૧૯૬૧)ની કલમ-૯ અન્વયે આજરોજ નોંધવામાં આવી છે.

અમદાવાદ, તારીખ ૧૯મી મે, ૨૦૦૪.

નંબર નધણ/૩૮૨૨/ક-૩/૩૭૫/ધ-૨૧૧૩૩/૨૦૦૪.-આથી જાહેર કરે છે કે, શ્રી ગોવિંદસાગર કો. ઓપ. હાઉ. સો. લી. મર્યાદિત સ્થળ બોરીસણા/કલોલ, તાલુકો કલોલ, જિલ્લો ગાંધીનગર.

સને ૧૯૬૧નો ગુજરાત કાયદો (ગુજરાત સહકારી મંડળીઓનો કાયદો ૧૯૬૧)ની કલમ-૯ અન્વયે આજરોજ નોંધવામાં આવી છે.

અમદાવાદ, તારીખ ૧૯મી મે, ૨૦૦૪.

નંબર નધણ/૩૮૩૮/ક-૩/૩૭૬/ઘ-૨૧૧૩૪/૨૦૦૪.-આથી જાહેર કરે છે કે, સિલીકોન સીટી કો. ઓપ. હાઉ. સો. લી. મર્યાદિત સ્થળ વટવા તાલુકો દસ્ક્રોઈ જિલ્લો અમદાવાદ.

સને ૧૯૬૧નો ગુજરાત કાયદો (ગુજરાત સહકારી મંડળીઓનો કાયદો ૧૯૬૧)ની કલમ-૯ અન્વયે આજરોજ નોંધવામાં આવી છે.

અમદાવાદ, તારીખ ૧૯મી મે, ૨૦૦૪.

નંબર નધણ/૩૮૪૦/ક-૩/૩૭૭/ઘ-૨૧૧૩૫/૨૦૦૪.-આથી જાહેર કરે છે કે, હરેશ્વર પાર્ક કો. ઓપ. હાઉ. સો. લી. મર્યાદિત સ્થળ વસ્ત્રાલ તાલુકો દસ્ક્રોઈ, જિલ્લો અમદાવાદ.

સને ૧૯૬૧નો ગુજરાત કાયદો (ગુજરાત સહકારી મંડળીઓનો કાયદો ૧૯૬૧)ની કલમ-૯ અન્વયે આજરોજ નોંધવામાં આવી છે.

અમદાવાદ, તારીખ ૧૯મી મે, ૨૦૦૪.

વંચાણે લીધા :-

(૧) સને ૧૯૬૧ના ગુજરાત સહકારી મંડળીઓના અધિનિયમની કલમ-૧૦૭ અને ૧૦૮ની જોગવાઈઓ.

(૨) સરકારશ્રીના ખેતી વન અને સહકાર વિભાગના ઠરાવ ક્રમાંક ધખ/૨૭૭/ડીડીસી/૧૧૬૮/૧૮૪૯૬/બી, તા. ૨૭-૫-૬૮.

(૩) સબ ઓડિટર, સહકારી મંડળીઓ,. દુધ વિરમગામ, તા. ૧-૧૨-૦૩નો ખાસ અહેવાલ તથા સ્પેશ્યલ ઓડીટર, મિલ્કત ઓડીટ ઓફીસને તા. ૬-૧-૦૪નો પત્ર

(૪) અત્રેની તા. ૨૨-૩- ૨૦૦૪ની કારણદર્શક નોટીસ.

ક્રમાંક ઉખસ/ફડચ/ગ-૩/૫૦૭/૨૦૦૪.-ઉપર દર્શાવેલ ક્રમાંક-૩ થી નીચે સહી કરનારને ધ્યાન ઉપર આવ્યા મુજબ ધી કુમરખાણ દુધ ઉત્પાદક સહકારી મંડળી લી. મુ. કુમરખાણ તા. વિરમગામ, જી. અમદાવાદ, મંડળીના નોંધાયેલા પેટા કાયદા મુજબના ઉદેશો અનુસાર કામકાજ સ્થગિત થઈ ગયેલ છે અને આર્થિક રીત ટકી શકે તેમ નથી તે નીચેના સંજોગો ઉપરથી સ્પષ્ટ થાય છે.

૧. મંડળીનો છેલ્લા સાત આઠ વર્ષથી ઓડીટ વર્ગ ''ડ'' છે.

૨. છેલ્લા પાંચ સાત વર્ષથી ઓડીટ એહવાલની ક્ષતિઓની દુરસ્તી ન કરી કમલ-૮૫નો ભંગ કરેલ છે.

૩. છેલ્લા ૧૦ વર્ષથી વાર્ષિક સાધારણ સભા બોલવેલ નથી કમલ-૭૭નો ભંગ કરેલ છે.

૪. વ્ય. સમિતિની બેઠકો બોલાવેલ નથી. પેટા નિયમોનો ભંગ કરેલ છે.

૫. મંડળી પેટાનિયમ મુજબ કામગીરી કરતી નથી.

૬. કાયદાની કલમ-૩૭નો ભંગ કરેલ છે.

ઉપરના સંજોગો ધ્યાને લેતાં ઉક્ત મંડળીને સહકારી કાયદાની કલમ-૧૦૭ હેઠળ લેવાનું અનિવાર્ય જણાતાં નીચે મુજબ આદેશ કરવામાં આવે છે.

વચગાળાનો આદેશ

આથી હું, એ. બી. પટેલ, જિલ્લા રજીસ્ટ્રાર, સહકારી મંડળીઓ (રૂરલ) અમદાવાદ મને મળેલ અધિકારીની રૂઈએ ધી કુમરખાણ દુધ ઉત્પાદક સહકારી મંડળી લી. મુ. કુમરખાણ કે જેનો નોંધણી ક્રમાંક સે. દુ. ૮૦૪૧, તા. ૫-૪-૧૯૮૦ છે. તે મંડળીને ગુજરાત રાજ્ય સહકારી મંડળીઓના અધિનિયમ-૧૯૬૧ની કલમ-૧૦૭ અન્વયે આટોપી લેવા વચગાળાનો આદેશ કરું છું અને આજ અધિનિયમની કલમ-૧૦૮(૧) અન્વયે મંડળીને આટોપી લેવાની કામગીરી સાથે ફડચા અધિકારી તરીકે શ્રી ફડચા અધિકારી નં. ૨ લગત જિલ્લા રજીસ્ટ્રાર, સહકારી મંડળી (રૂરલ) અમદાવાદની નિયુક્ત કરું છું. આ આદેશની જાણ મંડળીના અધિકૃત હોદ્દેદારોને નોંધાયેલ ટપાલથી કરવામાં આવેલ છે અને મંડળીને જો કોઈ ખુલાસો કે રજુઆત કરવી હોય તો તે નીચે સહી કરનારને આ આદેશ થયાના તારીખથી માસ એકમાં લેખિત/મૌખિક/રૂબરૂ કે અધિકૃત પ્રતિનિધિ મારફત કરવા આથી તક આપવામાં આવે છે. ઉક્ત મુદત દરમ્યાન મંડળી તરફથી કોઈપણ ખુલાસો રજુઆત થશે નહીં તો મુદત વીત્યેથી મંડળીને આટોપી લેવાનો અંતિમ આદેશ કરવામાં ઓવશે જેની નોંધ લેવી.

અમદાવાદ, તારીખ ૨૧મી મે, ૨૦૦૪.

એ. બી. પટેલ,
જિલ્લા રજિસ્ટ્રાર,
સહકારી મંડળીઓ, (રૂરલ)
અમદાવાદ.

વંચાણે લીધા :-

(૧) ફડચા અધિકારીશ્રી ખોડીયાર પિયત સહકારી મંડળી લી. અરણીવાડા તાલુકો કાંકરેજ જિલ્લો બનાસકાંઠા તા. ૨૯-૪-૨૦૦૪ના પત્ર ક્રમાંક સ. અ./ફડચ/૧૦૧/૦૪.

(૨) ગુજરાત સહકારી મંડળીઓના અધિનિયમ ૧૯૬૧ની કલમ-૧૧૪ (૨) અને કલમ-૨૦ (૧)ની જોગવાઈઓ.

હુકમ

જા. નં. ફડચ/ગ/૯૨૩/ફ/૧૫૧૬૪/૨૦૦૪.-ધી ખોડીયાર પિયત સહકારી મંડળી લી. મુ. અરણીવાડા તાલુકો કાંકરેજ જીલ્લો બનાસકાંઠા કે જે મદદનીશ જીલ્લા રજીસ્ટ્રાર સહકારી મંડળી (પંચાયત) પાલનપુરના તા. ૨૬-૧૧-૯૬ના નોંધણી ક્રમાંક ૪૨૮૧ થી નોંધાયેલ હતી અને જીલ્લા રજીસ્ટ્રાર સહકારી મંડળી પાલનપુરના તા. ૫-૨-૦૪ના હુકમ નંબર ફડચ/૦૧/ગ/૨૦૭/૦૪/ફ-૧૫૧૬૪થી કાયદાની કલમ-૧૦૭ અન્વયે આટોપી લેવામાં આવી હતી અને તેના ફડચા અધિકારી અને આમુખ-૧ના પત્રથી સદરહુ મંડળીના ફડચાની કાર્યવાહી પૂરી કરી, નોંધણી રદ થવાની દરખાસ્ત સાદર કરેલ હોઈ, ગુજરાત સહકારી મંડળીઓના અધિનિમયની કલમ-૧૧૪(૨) અન્વયે આ મંડળીની કાર્યવાહી સમાપ્ત કરવામાં આવે છે. સાથો સાથ આજ કાયદાની કલમ ૨૦(૧) અન્વયે આ મંડળીની નોંધણી રદ કરતા હુકમો કરવામાં આવે છે.

પાલનપુર, તારીખ ૧૫મી મે, ૨૦૦૪.

INDEX

વંચાણે લીધા :-

(૧) ફડચા અધિકારીશ્રી ધી સેંબલપાણી દુધ ઉત્પાદક સહકારી મંડળી લી. તાલુકો દાંતા, જિલ્લો બનાસકાંઠા તા. ૨૩-૩-૨૦૦૪ના પત્ર ક્રમાંક સ. અ./ફડચ/૮૯/૦૪.

(૨) ગુજરાત સહકારી મંડળીઓના અધિનિયમ ૧૯૬૧ની કલમ-૧૧૪ (૨) અને કલમ-૨૦ (૧)ની જોગવાઈઓ.

હુકમ

જા. નં. ફડચ/ગ/૯૨૪/ફ/૧૨૦૮૬/૨૦૦૪.-ધી સેંબલપાણી દુધ ઉત્પાદક સહકારી મંડળી લી. મુ. સેંબલપાણી, તાલુકો દાંતા, જિલ્લો બનાસકાંઠા કે જે મદદનીશ જીલ્લા રજીસ્ટ્રાર સહકારી મંડળી (પંચાયત) પાલનપુરના તા. ૩૦-૯-૮૭ના નોંધણી ક્રમાંક ૨૧૨૨૪ થી નોંધાયેલ હતી અને જીલ્લા રજીસ્ટ્રાર સહકારી મંડળી પાલનપુરના તા. ૧૭-૧૧-૨૦૦૦ના હુકમ નંબર ફડચ/૦૧/ગ/૧૯૪૬/૧૨૦૮૬/૨૦૦૦ થી કાયદાની કલમ-૧૦૭ અન્વયે આટોપી લેવામાં આવી હતી અને તેના ફડચા અધિકારી અને આમુખ-૧ના પત્રથી સદરહુ મંડળીના ફડચાની કાર્યવાહી પૂરી કરી, નોંધણી રદ થવાની દરખાસ્ત સાદર કરેલ હોઈ, ગુજરાત સહકારી મંડળીઓના અધિનિયમની કલમ-૧૧૪(૨) અન્વયે આ મંડળીની કાર્યવાહી સમાપ્ત કરવામાં આવે છે. સાથો સાથ આજ કાયદાની કલમ ૨૦(૧) અન્વયે આ મંડળીની નોંધણી રદ કરતા હુકમો કરવામાં આવે છે.

પાલનપુર, તારીખ ૧૫મી મે, ૨૦૦૪.

વંચાણે લીધા :-

(૧) ફડચા અધિકારીશ્રી ધી માછલા દુધ ઉત્પાદક સહકારી મંડળી લી. તાલુકો દાંતા, જિલ્લો બનાસકાંઠા તા. ૨૨-૩-૨૦૦૪ના પત્ર ક્રમાંક સ. અ./ફડચ/૮૨/૦૪.

(૨) ગુજરાત સહકારી મંડળીઓના અધિનિયમ ૧૯૬૧ની કલમ-૧૧૪ (૨) અને કલમ-૨૦ (૧)ની જોગવાઈઓ.

હુકમ

જા. નં. ફડચ/ગ/૯૨૬/ફ/૧૫૧૩૩/૨૦૦૪.-ધી માછલા દુધ ઉત્પાદક સહકારી મંડળી લી. મુ. માછલા, તાલુકો દાંતા, જિલ્લો બનાસકાંઠા કે જે મદદનીશ જીલ્લા રજીસ્ટ્રાર સહકારી મંડળી (પંચાયત) પાલનપુરના તા. ૩૦-૧-૯૭ના નોંધણી ક્રમાંક ૨૮૮૪૬ થી નોંધાયેલ હતી અને જીલ્લા રજીસ્ટ્રાર સહકારી મંડળી પાલનપુરના તા. ૧૫-૧૦-૨૦૦૩ના હુકમ નંબર ફડચ/૦૧/ગ/૧૬૪૮/૦૩/ફ/૧૫૧૩૩ થી કાયદાની કલમ-૧૦૭ અન્વયે આટોપી લેવામાં આવી હતી અને તેના ફડચા અધિકારી અને આમુખ-૧ના પત્રથી સદરહુ મંડળીના ફડચાની કાર્યવાહી પૂરી કરી, નોંધણી રદ થવાની દરખાસ્ત સાદર કરેલ હોઈ, ગુજરાત સહકારી મંડળીઓના અધિનિયમની કલમ-૧૧૪(૨) અન્વયે આ મંડળીની કાર્યવાહી સમાપ્ત કરવામાં આવે છે. સાથો સાથ આજ કાયદાની કલમ ૨૦(૧) અન્વયે આ મંડળીની નોંધણી રદ કરતા હુકમો કરવામાં આવે છે.

પાલનપુર, તારીખ ૧૫મી મે, ૨૦૦૪.

વંચાણે લીધા :-

(૧) ફડચા અધિકારીશ્રી ધી ધામણવા દુધ ઉત્પાદક સહકારી મંડળી લી. તાલુકો દાંતા, જિલ્લો બનાસકાંઠા તા. ૨૨-૩-૨૦૦૪ના પત્ર ક્રમાંક સ. અ./ફડચ/૮૩/૦૪.

(૨) ગુજરાત સહકારી મંડળીઓના અધિનિયમ ૧૯૬૧ની કલમ-૧૧૪ (૨) અને કલમ-૨૦ (૧)ની જોગવાઈઓ.

હુકમ

જા. નં. ફડચ/ગ/૯૨૭/ફ/૧૩૭૩૯/૨૦૦૪.-ધી ધામણવા દુધ ઉત્પાદક સહકારી મંડળી લી. મુ. ધામણવા, તાલુકો દાંતા, જિલ્લો બનાસકાંઠા કે જે મદદનીશ જીલ્લા રજીસ્ટ્રાર સહકારી મંડળી (પંચાયત) પાલનપુરના તા. ૩૦-૧-૯૭ના નોંધણી ક્રમાંક ૨૮૮૪૭ થી નોંધાયેલ હતી અને જીલ્લા રજીસ્ટ્રાર સહકારી મંડળી પાલનપુરના તા. ૨૫-૯-૨૦૦૩ના હુકમ નંબર ફડચ/૦૧/ગ/૧૫૨૬/૦૩/ફ/૧૩૭૩૯ થી કાયદાની કલમ-૧૦૭ અન્વયે આટોપી લેવામાં આવી હતી અને તેના ફડચા અધિકારી અને આમુખ-૧ના પત્રથી સદરહુ મંડળીના ફડચાની કાર્યવાહી પૂરી કરી, નોંધણી રદ થવાની દરખાસ્ત સાદર કરેલ હોઈ, ગુજરાત સહકારી મંડળીઓના અધિનિયમની કલમ-૧૧૪(૨) અન્વયે આ મંડળીની કાર્યવાહી સમાપ્ત કરવામાં આવે છે. સાથો સાથ આજ કાયદાની કલમ ૨૦(૧) અન્વયે આ મંડળીની નોંધણી રદ કરતા હુકમો કરવામાં આવે છે.

પાલનપુર, તારીખ ૧૫મી મે, ૨૦૦૪.

વંચાણે લીધા :-

(૧) ફડચા અધિકારીશ્રી ધી શિહોરી તમાકુ ઉત્પાદક સહકારી મંડળી લી. તાલુકો કાંકરેજ, જિલ્લો બનાસકાંઠા તા. ૨૯-૪-૨૦૦૪ના પત્ર ક્રમાંક સ. અ./ફડચ/૧૦૧/૦૪.

(૨) ગુજરાત સહકારી મંડળીઓના અધિનિયમ ૧૯૬૧ની કલમ-૧૧૪ (૨) અને કલમ-૨૦ (૧)ની જોગવાઈઓ.

હુકમ

જા. નં. ફડચ/ગ/૯૨૮/ફ/૧૫૧૪૦/૨૦૦૪.-ધી શિહોરી તમાકુ ઉત્પાદક સહકારી મંડળી લી. મુ. શિહોરી, તાલુકો કાંકરેજ, જિલ્લો બનાસકાંઠા કે જે મદદનીશ જીલ્લા રજીસ્ટ્રાર સહકારી મંડળી (પંચાયત) પાલનપુરના તા. ૬-૧-૯૭ના નોંધણી ક્રમાંક ૧૧૩૬૯ થી નોંધાયેલ હતી અને જીલ્લા રજીસ્ટ્રાર સહકારી મંડળી પાલનપુરના તા. ૧૫-૧૧-૨૦૦૩ના હુકમ નંબર ફડચ/૦૧/ગ/૧૭૭૪/૦૩/ફ/૧૫૧૪૦/૦૩ થી કાયદાની કલમ-૧૦૭ અન્વયે આટોપી લેવામાં આવી હતી અને તેના ફડચા અધિકારી અને આમુખ-૧ના પત્રથી સદરહુ મંડળીના ફડચાની કાર્યવાહી પૂરી કરી, નોંધણી રદ થવાની દરખાસ્ત સાદર કરેલ હોઈ, ગુજરાત સહકારી મંડળીઓના અધિનિયમની કલમ-૧૧૪(૨) અન્વયે આ મંડળીની કાર્યવાહી સમાપ્ત કરવામાં આવે છે. સાથો સાથ આજ કાયદાની કલમ ૨૦(૧) અન્વયે આ મંડળીની નોંધણી રદ કરતા હુકમો કરવામાં આવે છે.

પાલનપુર, તારીખ ૧૫મી મે, ૨૦૦૪.

એમ. એન. તબિયાર,
જિલ્લા રજિસ્ટ્રાર,
સહકારી મંડળીઓ,
પાલનપુર.

INDEX

હુકમ

ક્રમાંક સેન/ઉખસ/ફડચ/૦૧/ખ-૨/૧૭૪ થી ૧૭૮/૨૦૦૪.-ધી નવાડેરા ગણેશ કન્ઝુમર્સ કો. ઓ. ક્રેડીટ સહકારી મંડળી લી., મુ. નવાડેરા,તા. ભરૂચ, જિલ્લો ભરૂચ કે જે તારીખ ૧૫-૩-૯૮ ના નોંધણી નંબર ૨૮-૩-૦૩ થી નોંધવામાં આવી હતી. જે અત્રેની કચેરીના અંતિમ આદેશ ક્રમાંક સેન/ઉખસ/ફડચ/ખ-૩/ફ. ૧૫૯૭૭/૧૮૩ થી ૧૯૧ તારીખ ૨૮-૩-૦૩ થી આટોપી લેવામાં આવી હતી, તેની ફડચાની તમામ કાર્યવાહીઓ સને ૧૯૬૧ના ગુજરાત સહકારી મંડળીઓના અધિનિમયની કલમ-૧૧૪(૨) આધિન સમાપ્ત જાહેર કરવામાં આવે છે અને સદરહુ અધિનિયમની કલમ ૨૦(૧) અન્વયે સદરહુ મંડળીની નોંધણી આથી રદ કરવામાં આવે છે.

ભરૂચ, તારીખ ૧૭મી મે, ૨૦૦૪.

નંબર નધણ/૦૧/ક-૨/૩૪૨/સા. ૩૮૯૫/૨૦૦૪.-આથી જાહેર કરે છે કે, કથા કો. ઓપ. હાઉસીંગ (સર્વિસ) સો. લી. મર્યાદિત સ્થળ અંકલેશ્વર, તાલુકો અંકલેશ્વર, જિલ્લો ભરૂચ.

સને ૧૯૬૧નો ગુજરાત કાયદો (ગુજરાત સહકારી મંડળીઓનો કાયદો ૧૯૬૧)ની કલમ-૯ અન્વયે આજરોજ નોંધવામાં આવી છે.

ભરૂચ, તારીખ ૨૦મી મે, ૨૦૦૪.

નંબર નધણ/૦૧/ક-૨/૩૮૭/સે.તે. ૩૫૩૨૫/૨૦૦૪.-આથી જાહેર કરે છે કે તવરા કઠોળ અને તેલીબીયા ઉત્પાદકોની ખરીદ-વેચાણ કરનારી સહકારી મંડળી, મર્યાદિત સ્થળ તવરા, તાલુકો ભરૂચ, જિલ્લો ભરૂચ.

સને ૧૯૬૧નો ગુજરાત કાયદો (ગુજરાત સહકારી મંડળીઓનો કાયદો ૧૯૬૧)ની કલમ-૯ અન્વયે આજરોજ નોંધવામાં આવી છે.

ભરૂચ, તારીખ ૨૬મી મે, ૨૦૦૪.

આર. એમ. આસોડીયા,
જિલ્લા રજિસ્ટ્રાર,
સહકારી મંડળીઓ, ભરૂચ.

નંબર નધણ/સે-દુ/૩૩૩૨૧/૧૧૪૫/૦૧/ખ/૧૨૫/૨૦૦૪.-આથી જાહેર કરે છે કે, શ્રી વિરાજીના મુવાડા દુધ ઉત્પાદક સહકારી મંડળી લી., મર્યાદિત સ્થળ વિરાજીના મુવાડા, તાલુકો બાલાશિનોર, જિલ્લો ખેડા.

સને ૧૯૬૨ નો ગુજરાત કાયદો (ગુજરાત સહકારી મંડળીઓનો કાયદો, ૧૯૬૧)ની કલમ-૯ અન્વયે આજરોજ નોંધવામાં આવી છે.

નડીઆદ, તારીખ ૨૬મી મે, ૨૦૦૪.

નંબર નધણ/સે-દુ/૩૩૩૨૨/૧૧૪૬/૦૧/ખ/૧૨૬/૨૦૦૪.-આથી જાહેર કરે છે કે, શ્રી ગધાવાડા દુધ ઉત્પાદક સહકારી મંડળી લી., મર્યાદિત સ્થળ ગધાવાડા, તાલુકો બાલાશિનોર, જિલ્લો ખેડા.

સને ૧૯૬૨ નો ગુજરાત કાયદો (ગુજરાત સહકારી મંડળીઓનો કાયદો, ૧૯૬૧)ની કલમ-૯ અન્વયે આજરોજ નોંધવામાં આવી છે.

નડીઆદ, તારીખ ૨૬મી મે, ૨૦૦૪.

નંબર નધણ/સે-દુ/૩૩૩૨૩/૧૧૪૭/૦૧/ખ/૧૨૭/૨૦૦૪.-આથી જાહેર કરે છે કે શ્રી બાલાશિનોર નવગુજરાત કર્મચારીઓની ધિરાણ અને ગ્રાહક સહકારી મંડળી લી., મર્યાદિત સ્થળ બાલાશિનોર, તાલુકો બાલાશિનોર, જિલ્લો ખેડા.

સને ૧૯૬૨ નો ગુજરાત કાયદો (ગુજરાત સહકારી મંડળીઓનો કાયદો, ૧૯૬૧)ની કલમ-૯ અન્વયે આજરોજ નોંધવામાં આવી છે.

નડીઆદ, તારીખ ૨૬મી મે, ૨૦૦૪.

વંચાણમાં લીધા :–

કાઠીના મુવાડા દુધ ઉત્પાદક સહકારી મંડળી લી., મુ. કાઠીના મુવાડા, તા. કપડવંજને ફડચામાં લઈ જવાનો વચગાળાનો હુકમ.

ક્રમાંક ફડચ/૦૧/ગ-૨/૨૩૬/૨૦૦૪. તા. ૧૭-૪-૨૦૦૪.

હુકમ

જા. નં. ઉખસ/કજ/ફડચા/ગ-૨/૨૯૪/૨૦૦૪.-કાઠીના મુવાડા દુધ ઉત્પાદક સહકારી મંડળી લી., મુ. કાઠીના મુવાડા, તાલુકો કપડવંજ જિલ્લો ખેડાને શ્રી જિલ્લા રજીસ્ટ્રાર, સહકારી મંડળીઓ નડીઆદની ઓફીસના નોંધણી નંબર ૧૩૦૬૨ તા. ૧૭-૭-૧૯૭૫થી નોંધવામાં આવી હતી. તે મંડળીને સને ૧૯૬૧ના ગુજરાત રાજ્ય સહકારી મંડળીઓના કાયદાની કલમ-૧૦૭ અન્વયે ફડચામાં લઈ જવાનો હુકમ કરવામાં આવે છે. સદરહુ મંડળીના ફડચા અધિકારી તરીકે શ્રી સહકારી અધિકારી (ફડચા) સહકારી મંડળી નડીઆદની સદર કાયદાની કલમ-૧૦૮ (૩) હેઠળ નીમણુંક કરવામાં આવે છે. અને તેમના મહેનતાણાની રકમ નિયમ મુજબ સરકારી તીજોરીમાં ''૦૪૨૫ સહકાર'' સદરે જમા કરાવવી ફડચાનું કામકાજ ત્રણ વર્ષમાં પુરૂં કરવું.

નડીઆદ, તારીખ ૨૬મી મે, ૨૦૦૪.

વંચાણમાં લીધા :–

નવી અરાલ સેવા સહકારી મંડળી લી., મુ. નવી અરાલ, તા. કઠલાલને ફડચામાં લઈ જવાનો વચગાળાનો હુકમ.

ક્રમાંક ફડચ/૦૧/ગ-૨/૨૯૩/૨૦૦૪. તા. ૧૭-૪-૨૦૦૪.

હુકમ

જા. નં. ઉખસ/કજ/ફડચા/ગ-૨/૨૯૫/૨૦૦૪.-નવી અરાલ સેવા સહકારી મંડળી લી., મુ. નવી અરાલ, તાલુકો કઠલાલ જિલ્લો ખેડાને શ્રી જિલ્લા રજીસ્ટ્રાર, સહકારી મંડળીઓ નડીઆદની ઓફીસના નોંધણી નંબર નોંધવામાં આવી હતી. તે મંડળીને સને ૧૯૬૧ના ગુજરાત રાજ્ય સહકારી મંડળીઓના કાયદાની કલમ-૧૦૭ અન્વયે ફડચામાં લઈ જવાનો હુકમ કરવામાં આવે છે. સદરહુ મંડળીના ફડચા અધિકારી તરીકે શ્રી ધી ખેડા જિલ્લા મધ્યસ્થ-સહકારી બેંક લી., નડીઆદની સદર કાયદાની કલમ-૧૦૮ (૩) હેઠળ નીમણુંક કરવામાં આવે છે. અને તેમના મહેનતાણાની રકમ નિયમ મુજબ સરકારી તીજોરીમાં "૦૪૨૫ સહકાર" સદરે જમા કરાવવી ફડચાનું કામકાજ ત્રણ વર્ષમાં પુરૂં કરવું.

નડીઆદ, તારીખ ૨૬મી મે, ૨૦૦૪.

વંચાણમાં લીધા :-

અરેરી સેવા સહકારી મંડળી લી., મુ. અરેરી, તા. મહેમદાવાદને ફડચામાં લઈ જવાનો વચગાળાનો હુકમ.

ક્રમાંક ફડચ/૦૧/ગ-૨/૨૩૮/૨૦૦૪. તા. ૧૭-૪-૨૦૦૪.

હુકમ

જા. નં. ઉખસ/કજ/ફડચા/ગ-૨/૨૯૬/૨૦૦૪.-અરેરી સેવા સહકારી મંડળી લી., મુ. અરેરી, તાલુકો મહેમદાવાદ, જિલ્લો ખેડાને શ્રી જિલ્લા રજીસ્ટ્રાર, સહકારી મંડળીઓ નડીઆદની ઓફીસના નોંધણી નંબર ૧૨૩૩૬ તા. ૨૬-૮-૧૯૭૩થી નોંધવામાં આવી હતી. તે મંડળીને સને ૧૯૬૧ના ગુજરાત રાજ્ય સહકારી મંડળીઓના કાયદાની કલમ-૧૦૭ અન્વયે ફડચામાં લઈ જવાનો હુકમ કરવામાં આવે છે. સદરહુ મંડળીના ફડચા અધિકારી તરીકે સહકારી અધિકારી (ફડચા) સહકારી મંડળી નડીઆદની સદર કાયદાની કલમ-૧૦૮ (૩) હેઠળ નીમણુંક કરવામાં આવે છે. અને તેમના મહેનતાણાની રકમ નિયમ મુજબ સરકારી તીજોરીમાં "૦૪૨૫ સહકાર" સદરે જમા કરાવવી ફડચાનું કામકાજ ત્રણ વર્ષમાં પુરૂં કરવું.

નડીઆદ, તારીખ ૨૬મી મે, ૨૦૦૪.

વંચાણમાં લીધા :-

સર્વોદય કો. ઓપ. સેવીગ્સ સહકારી મંડળી લી., મુ. ડાકોર, તા. ઠાસરાને ફડચામાં લઈ જવાનો વચગાળાનો હુકમ.

ક્રમાંક ફડચ/૦૧/ગ-૨/૨૩૭/૨૦૦૪. તા. ૧૭-૪-૨૦૦૪.

હુકમ

જા. નં. ઉખસ/કજ/ફડચા/ગ-૨/૨૯૭/૨૦૦૪.-સર્વોદય કો. ઓપ. સેવીગ્સ સોસા. મુ. ડાકોર, તાલુકો ઠાસરા, જિલ્લો ખેડાને શ્રી જિલ્લા રજીસ્ટ્રાર, સહકારી મંડળીઓ નડીઆદની ઓફીસના નોંધણી નંબર સે-૨૭૦૭૦ તા. ૩૧-૮-૧૯૯૪થી નોંધવામાં આવી હતી. તે મંડળીને સને ૧૯૬૧ના ગુજરાત રાજ્ય સહકારી મંડળીઓના કાયદાની કલમ-૧૦૭ અન્વયે ફડચામાં લઈ જવાનો હુકમ કરવામાં આવે છે. સદરહુ મંડળીના ફડચા અધિકારી તરીકે સહકારી અધિકારી (ક્રેડીટ) લગત સદર કચેરીની સદર કાયદાની કલમ-૧૦૮ (૩) હેઠળ નીમણુંક કરવામાં આવે છે. અને તેમના મહેનતાણાની રકમ નિયમ મુજબ સરકારી તીજોરીમાં "૦૪૨૫ સહકાર" સદરે જમા કરાવવી ફડચાનું કામકાજ ત્રણ વર્ષમાં પુરૂં કરવું.

નડીઆદ, તારીખ ૨૬મી મે, ૨૦૦૪.

એચ. એન. દરજી,
જિલ્લા રજિસ્ટ્રાર,
સહકારી મંડળીઓ, નડીઆદ.

વંચાણે લીધા :-

(૧) જય-અંબે પિયત સહકારી મંડળી લી., બામણગામના ફડચા અધિકારીશ્રીનો તા. ૧૭-૪-૨૦૦૪નો પત્ર. નંબર ફડચ/૦૧/ચ/૩૪૫/૨૦૦૪.

(૨) ગુજરાત સહકારી મંડળીઓનો કાયદો, ૧૯૬૧ની કલમ-૨૦ અને ૧૧૪ (૨).

(૩) સરકારશ્રીના કૃષિ સહકાર અને ગ્રામ વિકાસ વિભાગ, સચિવાલય, ગાંધીનગરના તા. ૩૦-૩-૧૯૯૧ના જાહેરનામાં ક્રમાંક જી.એચ.કે.એચ-૨૪-૯૧/ડી.ડી.સી. ૧૧૮૮/૩૨૦૪/જે.

હુકમ

જા. નં. ફડચ/૦૧/ચ/૩૭૪/૨૦૦૪.-શ્રી જય-અંબે પિયત સહકારી મંડળી લી., મુ. બામણગામ, તા. બોરસદ જિલ્લા ખેડા શ્રી મદદનીશ જિલ્લા રજિસ્ટ્રાર, સહકારી મંડળીઓ જિ. પં. નડીઆદની ઓફીસનો નોંધણી નંબર પી-૩૫૫૭ તા. ૪-૧૦-૧૯૯૭થી નોંધવામાં આવી હતી. જેને શ્રી જિલ્લા સજિસ્ટ્રાર, સહકારી મંડળીઓ, આણંદના હુકમ નંબર ઉખસ/ક.જ/ફડચા/ચ/૧૪૯૭૧/૮૩૩/૦૩ તા. ૧૧-૧૨-૨૦૦૩થી ફડચામાં લઈ જવામાં આવી હતી. તેની ફડચાની કાર્યવાહીઓ સને ૧૯૬૧ના ગુજરાત સહકારી મંડળીઓના અધિનિયમ, (ગુજરાત અધિનિયમ, નંબર ૧૦ સને ૧૯૬૨)ની કલમ-૧૧૪ (૨) અન્વયે આથી સમાપ્ત કરવામાં આવે છે. અને સદર મંડળીની નોંધણી સને ૧૯૬૧ના ગુજરાત સહકારી મંડળીઓના કાયદાની કલમ-૨૦ હેઠળ રદ કરવામાં આવે છે. અને તેથી આ હુકમની તારીખથી બંધ કરવામાં આવી છે. એમ ગણાશે.

આણંદ, તારીખ ૨૦મી મે, ૨૦૦૪.

વંચાણે લીધા :

(૧) શ્રી ખંભાત અનાજ ઉત્પાદક સ. મં. લિ. જીચકાના ફડચા અધિકારીશ્રીનો તા. ૨૦-૫-૨૦૦૪નો પત્ર નં. ફડચ/૦૧/ચ/૩૭૫/૨૦૦૪.

INDEX

(૨) ગુજરાત સહકારી મંડળીઓનો કાયદો, ૧૯૬૧ની કલમ-૨૦ અને ૧૧૪ (૨).

(૩) સરકારશ્રીના કૃષિ સહકાર અને ગ્રામ વિકાસ વિભાગ, સચિવાલય, ગાંધીનગરના તા. ૩૦-૩-૯૧ના જાહેરનામા ક્રમાંક જીએચકેએચ/૨૪/૯૧/ડીડીસી/૧૧૮૮/૩૨૦૪/જે.

હુકમ

જા. નં. ફડચ/૦૧/ચ/૩૮૬/૨૦૦૪.- શ્રી ખંભાત અનાજ ઉત્પાદક સહ. મં. લિ. મુ. જીચકા, તાલુકા ખંભાત, જિલ્લો આણંદ શ્રી મદદનીશ જિલ્લા રજિસ્ટ્રાર, સહકારી મંડળીઓ જિ. પં. નડીયાદની ઓફીસનો નોંધણી નંબર/સે-૨૭૦૩૬, તા. ૨૧-૧-૯૪થી નોંધવામાં આવી હતી જેને શ્રી જિલ્લા રજિસ્ટ્રાર, સહકારી મંડળીઓ, આણંદના હુકમ નંબર ઉ.ખ.સ./ક.જ./ફડચા/ચ/૧૪૯૬૫/૭૫૨/૦૩, તારીખ ૧૩-૧૧-૨૦૦૩થી ફડચામાં લઈ જવામાં આવી હતી તેની ફડચાની કાર્યવાહીઓ સને ૧૯૬૧ના ગુજરાત સહકારી મંડળીઓના અધિનિયમ, (ગુજરાત અધિનિયમ નં. ૧૦ સને ૧૯૬૨)ની કલમ-૧૧૪ (૨) અન્વયે આથી સમાપ્ત કરવામાં આવે છે અને સદર મંડળીની નોંધણી સને ૧૯૬૧ના ગુજરાત સહકારી મંડળીઓના કાયદાની કલમ-૨૦ હેઠળ રદ કરવામાં આવે છે. અને તેથી આ હુકમની તારીખથી બંધ કરવામાં આવી છે એમ ગણાશે.

આણંદ, તારીખ ૨૫મી મે, ૨૦૦૪.

વંચાણમાં લીધા :

(૧) જલસણ તેલીબીયા ઉત્પાદક સહ. મં. લિ. મુકામ જલસણ, તાલુકો ખંભાતને ફડચામાં લઈ જવાનો વચગાળાનો હુકમ ક્રમાંક ફડચ/ ૦૧/ચ/૩૧૯/૨૦૦૪, તા. ૮-૪-૨૦૦૪.

હુકમ

જા. નં. ઉખસ/કજ/ફડચા/ચ/૩૮૭/૧૫૪૨૪/૨૦૦૪.- શ્રી જલસણ તેલીબીયા ઉત્પાદક સહ. મં. લિ. મુ. જલસણ, તાલુકા ખંભાત, જિલ્લાને શ્રી મદદનીશ જિલ્લા રજિસ્ટ્રાર, સહકારી મંડળીઓ જિ. પં. આણંદની ઓફીસનો નોંધ નંબર/૧૩૨૬, તા. ૨૦-૩-૮૫થી નોંધવામાં આવી હતી તે સને ૧૯૬૧ના ગુજરાત રાજ્ય સહકારી મંડળીઓના કાયદાની કલમ-૧૦૭ અન્વયે ફડચામાં લઈ જવાનો હુકમ કરવામાં આવે છે અને સદરહુ મંડળીના ફડચા અધિકારી તરીકે શ્રી સહ. અધિ. (ફડચો) લગત જિલ્લા રજિ. સહ. મં. આણંદની સદર કાયદાની કલમ-૧૦૮ (૩) હેઠળ નીમણુંક કરવામાં આવે છે. અને તેમના મહેનતાણાની રકમ નિયમ મુજબ સહકારી તીજોરીમાં "૦૪૨૫ સહકાર" સદરે જમા કરાવવી ફડચાનું કામકાજ ત્રણ વર્ષમાં પૂરૂં કરવું.

આણંદ, તારીખ ૨૫મી મે, ૨૦૦૪.

વંચાણમાં લીધા :

(૧) ગોપાલપુરા કૃષિ સેવા સહ. મં. લિ. મુકામ ગોપાલપુરા, તાલુકો આણંદને ફડચામાં લઈ જવાનો વચગાળાનો હુકમ ક્રમાંક ફડચ/ ૦૧/ચ/૩૧૭/૨૦૦૪, તા. ૮-૪-૨૦૦૪.

હુકમ

જા. નં. ઉખસ/કજ/ફડચા/ચ/૩૮૮/૧૫૪૨૫/૨૦૦૪.- શ્રી ગોપાલપુરા, કૃષિ સેવા સહ. મં. લિ. મુ. ગોપાલપુરા, તાલુકા આણંદ, જિલ્લાને શ્રી મદદનીશ જિલ્લા રજિસ્ટ્રાર, સહકારી મંડળીઓ જિ. પં. આણંદની ઓફીસનો નોંધ નંબર સે/૨૪૪૫૪ તા. ૧૫-૧૨-૨૦૦૧થી નોંધવામાં આવી હતી તે સને ૧૯૬૧ના ગુજરાત રાજ્ય સહકારી મંડળીઓના કાયદાની કલમ-૧૦૭ અન્વયે ફડચામાં લઈ જવાનો હુકમ કરવામાં આવે છે અને સદરહુ મંડળીના ફડચા અધિકારી તરીકે શ્રી સહ. અધિ. (ફડચો) લગત જિલ્લા રજિ. સહ. મં. આણંદની સદર કાયદાની કલમ-૧૦૮ (૩) હેઠળ નીમણુંક કરવામાં આવે છે. અને તેમના મહેનતાણાની રકમ નિયમ મુજબ સહકારી તીજોરીમાં "૦૪૨૫ સહકાર" સદરે જમા કરાવવી ફડચાનું કામકાજ ત્રણ વર્ષમાં પૂરૂં કરવું.

આણંદ, તારીખ ૨૫મી મે, ૨૦૦૪.

વંચાણમાં લીધા :

(૧) ઉમરેઠ તાલુકા પ્રા. શિક્ષકોની ધિરાણ અને ગ્રાહક સહ. મં. લિ. મુકામ ઉમરેઠ, તાલુકો ઉમરેઠને ફડચામાં લઈ જવાનો વચગાળાનો હુકમ ક્રમાંક ફડચ/ ૦૧/ચ/૩૧૮/૨૦૦૪, તા. ૮-૪-૨૦૦૪.

હુકમ

જા. નં. ઉખસ/કજ/ફડચા/ચ/૩૮૯/૧૫૪૨૬/૨૦૦૪.- શ્રી ઉમરેઠ તાલુકા પ્રા. શિક્ષકોની ધિરાણ અને ગ્રા. સહ. મં. લિ. મુ. ઉમરેઠ, તાલુકા ઉમરેઠ, જિલ્લાને શ્રી મદદનીશ જિલ્લા રજિસ્ટ્રાર, સહકારી મંડળીઓ જિ. પં. આણંદની ઓફીસનો નોંધ નંબર સે/૩૧૮૩૦, તા. ૨૬-૧૨-૨૦૦૦થી નોંધવામાં આવી હતી તે સને ૧૯૬૧ના ગુજરાત રાજ્ય સહકારી મંડળીઓના કાયદાની કલમ-૧૦૭ અન્વયે ફડચામાં લઈ જવાનો હુકમ કરવામાં આવે છે અને સદરહુ મંડળીના ફડચા અધિકારી તરીકે શ્રી સહ. અધિ. (ફડચો) લગત જિલ્લા રજિ. સહ. મં. આણંદની સદર કાયદાની કલમ-૧૦૮ (૩) હેઠળ નીમણુંક કરવામાં આવે છે. અને તેમના મહેનતાણાની રકમ નિયમ મુજબ સહકારી તીજોરીમાં "૦૪૨૫ સહકાર" સદરે જમા કરાવવી ફડચાનું કામકાજ ત્રણ વર્ષમાં પૂરૂં કરવું.

આણંદ, તારીખ ૨૫મી મે, ૨૦૦૪.

સી. બી. કોટેચા,
જિલ્લા રજિસ્ટ્રાર,
સહકારી મંડળીઓ, આણંદ.

વંચાણે લીધા :

(૧) અત્રેની કચેરીના તા. ૧૮-૯-૨૦૦૩ના પત્ર ક્રમાંક ઉખસ/ફડચ/ ૦૧/ક/૨૪૩૫/૨૦૦૩થી આપવામાં આવેલ ફડચા સંબંધી કારણ દર્શક નોટીસ.

(૨) ધી ગુજરાત રાજ્ય સહકારી મંડળી અધિનિયમ-૧૯૬૧ની કલમ-૧૦૭ની પેટા કલમ (૧) ના ખંડ (સી)ના પેટા ખંડ (૧), (૨), (૩) મુજબની જોગવાઈઓ.

INDEX

પ્રસ્તાવના

જા. નં. ઉખસ/ફડચ/૦૧/ક/૬૪૩/૨૦૮૭/૨૦૦૪.- ધી હરસિદ્ધ મજૂર કામદાર સહકારી મંડળી લી. મુ. સિદ્ધપુર, તા. સિદ્ધપુર, જિ. પાટણએ ધી ગુજરાત રાજ્ય સહકારી મંડળી અધિનિયમ-૧૯૬૧ની કલમ-૯ અન્વયે નોંધણી નં. ઉ. ૫૮૦૨ તા. ૨૮-૯-૧૯૮૮થી નોંધાયેલ મર્યાદિત જવાબદારી વાળી મજૂર સહકારી મંડળી છે. આ મંડળી તેના મંજુર થયેલ પેટા નિયમો મુજબ મૂળભૂત ઉદ્દેશો મુજબ કામ કરતી બંધ થયેલ છે. એટલે કે મંડળી સ્થગિત અવસ્થામાં છે. જે હેતુ માટે મંડળી નોંધાયેલ છે. તે હેતુ પાર પાડવા મંડળી તરફથી કોઈ નક્કર કાર્યવાહી થયેલ નથી. જેથી સભાસદોના આર્થિક વિકાસનો કોઈ અર્થ પરિપૂર્ણ થતો નહીં હોવાથી અત્રેથી આમુખ (૧) વાળા પત્રથી મંડળીને ફડચામાં કેમ ના લઈ જવી ? તે અંગે કારણ દર્શક નોટીસ પાઠવી તા. ૨૯-૯-૨૦૦૩ના રોજ આ કચેરીએ હાજર રહી નક્કર સ્પષ્ટતા/ખુલાસો રજુઆત કરવા જણાવેલ હતું. પરંતુ મંડળી તરફથી કોઈ પણ જાતની રજુઆત નહીં થવાથી મંડળી સ્થગિત હોવાનું માની સભાસદોના હિતમાં નીચે મુજબ ફડચા અંગેનો વચગાળાનો આદેશ કરવામાં આવે છે.

વચગાળાનો આદેશ

ધી હરસિદ્ધ મજૂર કામદાર સહકારી મંડળી લી. મું. સિદ્ધપુર, તા. સિદ્ધપુર, જિ. પાટણ નોંધણી નં. ઉ-૫૮૦૨, તા. ૨૮-૯-૧૯૮૮થી નોંધવામાં આવેલ છે. તેને ધી ગુજરાત રાજ્ય સહકારી મંડળી અધિનિયમ-૧૯૬૧ની કલમ-૧૦૭ની પેટા કલમ (૧) ના ખંડ (સી)ના પેટા ખંડ (૧), (૨), (૩) અન્વયે આથી ફડચામાં લઈ જવાનો વચગાળાનો આદેશ કરવામાં આવે છે. તથા સદર કાયદાની કલમ-૧૦૮ (૧) અન્વયે ફડચા અધિકારી તરીકે સહકારી અધિકારી (ફડચો) લગત આ કચેરી નિમણુંક કરવામાં આવે છે.

નોંધ :-

ઉક્ત વચગાળાના હુકમ સામે મંડળીએ કંઈ રજુઆત કે ખુલાસો કરવો હોય તો આ હુકમ નીકળ્યા તારીખથી એક માસની મુદતમાં આ કચેરીએ મોકલી આપવા કે રૂબરૂ રજુઆત કરવા જણાવવામાં આવે છે. જો તેમ કરવામાં ચૂક થશે તો સદર હુકમને બહાલી આપતો કલમ-૧૦૭ (૩) હેઠળ અંતિમ આદેશ કરવામાં આવશે. જેની નોંધ લેશો.

પાટણ, તારીખ ૩૦મી એપ્રિલ, ૨૦૦૪.

કે. પી. ત્રિવેદી,
જિલ્લા રજિસ્ટ્રાર,
સહકારી મંડળીઓ, પાટણ.

વંચાણે લીધા :

(૧) આ કચેરીના તારીખ ૩૦-૧૨-૨૦૦૩ના હુકમ ક્રમાંક ફડચ/૦૧/ઘ-૨/૫૦૦/૨૦૦૩.

(૨) સને ૧૯૬૧ના ગુજરાત સહકારી મંડળીઓના કાયદાની કલમ-૧૦૭(૩)ની જોગવાઈઓ.

અંતિમ હુકમ

જા. નં. ફડચ/ફ-૧૫૨૮૭/ઘ-૨/૨૧૦/૨૦૦૪.- ધી બારીપુરા વિ. કા. સહકારી મંડળી લિ. મુ. બારીપુરા, તા. ડભોઈ, નોંધણી ક્રમાંક ૧૦૩૬૮ તારીખ ૨૨-૫-૬૭થી નોંધણી સહકારી મંડળી છે, જેને ૧૯૬૧ના ગુજરાત સહકારી મંડળીઓના કાયદાની કલમ-૧૦૭ (૧) (ક) (ગ) (૨) (૪) અન્વયે આમુખ (૧)માં જણાવેલ પ્રાથમિક હુકમથી ફડચામાં લઈ જઈ, સદર હુકમ સામે વાંધા-સુચનોની રજુઆત કરવા માટે એક માસની તક આપવામાં આવવાં છતાં તે પરત્વે કોઈ રજુઆત કરવામાં આવેલ ન હોય, આમુખ (૨)માં જણાવેલ કલમ-૧૦૭ (૩) અન્વયે, સદરહું મંડળીને ફડચામાં લઈ જવાનો પ્રાથમિક હુકમ આથી કાયમ કરવામાં આવે છે, અને ફડચા અધિકારી તરીકે શ્રી સહકારી અધિકારી ફડચા નં. ૧ ની નિમણુંક આથી કાયમ કરવામાં આવે છે.

(૨) ફડચા અધિકારીએ મંડળીની ફડચાની કાર્યવાહી ૩ વર્ષની મુદતમાં પૂર્ણ કરવાની રહેશે.

(૩) ફડચા અધિકારીએ સદરહું મંડળીને હવાલો દિન-૧૫માં મેળવી લઈ, મંડળીના દેવા-લેણાંની ખાત્રી કરી, સૌપ્રથમ સરકારી બાકી લેણી, ઓડીટ ફી, સરકારી લોન, વ્યાજ, દંડનીય વ્યાજ, શેર ફાળાની ચુકવણી કરવા સુચના છે.

વડોદરા, તારીખ ૨૪મી મે, ૨૦૦૪.

વંચાણે લીધા :

(૧) આ કચેરીના તારીખ ૩૦-૧૨-૨૦૦૩ના હુકમ ક્રમાંક ફડચ/૦૧/ઘ-૨/૫૦૬/૨૦૦૩.

(૨) સને ૧૯૬૧ના ગુજરાત સહકારી મંડળીઓના કાયદાની કલમ-૧૦૭(૩)ની જોગવાઈઓ.

અંતિમ હુકમ

જા. નં. ફડચ/ફ-૧૫૨૮૮/ઘ-૨/૨૧૧/૨૦૦૪.- ધી ધોલપુર ગૃપ સેવા સહકારી મંડળી લિ. મુ. ધોલપુર, તા. સંખેડા નોંધણી ક્રમાંક સે-૧૩૨૯૦ તારીખ ૩૧-૩-૭૫થી નોંધણી સહકારી મંડળી છે, જેને ૧૯૬૧ના ગુજરાત સહકારી મંડળીઓના કાયદાની કલમ-૧૦૭ (૧) (ક) (ગ) (૨) (૪) અન્વયે આમુખ (૧)માં જણાવેલ પ્રાથમિક હુકમથી ફડચામાં લઈ જઈ, સદર હુકમ સામે વાંધા-સુચનોની રજુઆત કરવા માટે એક માસની તક આપવામાં આવવાં છતાં તે પરત્વે કોઈ રજુઆત કરવામાં આવલે ન હોય, આમુખ (૨)માં જણાવેલ કલમ-૧૦૭ (૩) અન્વયે, સદરહું મંડળીને ફડચામાં લઈ જવાનો પ્રાથમિક હુકમ આથી કાયમ કરવામાં આવે છે, અને ફડચા અધિકારી તરીકે શ્રી સહકારી અધિકારી ફડચા નં. ૧ ની નિમણુંક આથી કાયમ માટે કરવામાં આવે છે.

(૨) ફડચા અધિકારીએ મંડળીની ફડચાની કાર્યવાહી ૩ વર્ષની મુદતમાં પૂર્ણ કરવાની રહેશે.

(૩) ફડચા અધિકારીએ સદરહું મંડળીને હવાલો દિન-૧૫માં મેળવી લઈ, મંડળીના દેવા-લેણાંની ખાત્રી કરી, સૌપ્રથમ સરકારી બાકી લેણી, ઓડીટ ફી, સરકારી લોન, વ્યાજ, દંડનીય વ્યાજ, શેર ફાળાની ચુકવણી કરવા સુચના છે.

વડોદરા, તારીખ ૨૪મી મે, ૨૦૦૪.

વંચાણે લીધા :

(૧) આ કચેરીના તારીખ ૧-૧૨-૨૦૦૩ના હુકમ ક્રમાંક ફડચ/૦૧/ ઘ-૨/૪૩૯/૨૦૦૩.

(૨) સને ૧૯૬૧ના ગુજરાત સહકારી મંડળીઓના કાયદાની કલમ-૧૦૭(૩)ની જોગવાઈઓ.

અંતિમ હુકમ

જા. નં. ફડચ/ફ-૧૫૨૮૯/ઘ-૨/૨૧૨/૨૦૦૪.- ધી વાસણા વિભાગ મજુર કામદાર સહકારી મંડળી લિ. મુ. વાસણા, તા. સંખેડા, નોંધણી ક્રમાંક ઉ-૩૭૮૦, તારીખ ૧૭-૬-૭૪થી નોંધણી સહકારી મંડળી છે, જેને ૧૯૬૧ના ગુજરાત સહકારી મંડળીઓના કાયદાની કલમ-૧૦૭ (૧) (ક) (ગ) (૨) (૪) અન્વયે આમુખ (૧)માં જણાવેલ પ્રાથમિક હુકમથી ફડચામાં લઈ જઈ, સદર હુકમ સામે વાંધા-સુચનોની રજુઆત કરવા માટે એક માસની તક આપવામાં આવવાં છતાં તે પરત્વે કોઈ રજુઆત કરવામાં આવેલ ન હોય, આમુખ (૨)માં જણાવેલ કલમ-૧૦૭ (૩) અન્વયે, સદરહું મંડળીને ફડચામાં લઈ જવાનો પ્રાથમિક હુકમ આથી કાયમ કરવામાં આવે છે, અને ફડચા અધિકારી તરીકે શ્રી સહકારી અધિકારી ફડચા નં. ૧ ની નિમણુંક આથી કાયમ કરવામાં આવે છે.

(૨) ફડચા અધિકારીએ મંડળીની ફડચાની કાર્યવાહી ૩ વર્ષની મુદતમાં પૂર્ણ કરવાની રહેશે.

(૩) ફડચા અધિકારીએ સદરહું મંડળીને હવાલો દિન-૧૫માં મેળવી લઈ, મંડળીના દેવા-લેણાંની ખાત્રી કરી, સૌપ્રથમ સરકારી બાકી લેણી, ઓડીટ ફી, સરકારી લોન, વ્યાજ, દંડનીય વ્યાજ, શેર ફાળાની ચુકવણી કરવા સુચના છે.

વડોદરા, તારીખ ૨૪મી મે, ૨૦૦૪.

વંચાણે લીધા :

(૧) આ કચેરીના તારીખ ૧-૧૧-૨૦૦૩ના હુકમ ક્રમાંક ફડચ/૦૧/ ઘ-૨/૩૪૭/૨૦૦૩.

(૨) સને ૧૯૬૧ના ગુજરાત સહકારી મંડળીઓના કાયદાની કલમ-૧૦૭(૩)ની જોગવાઈઓ.

અંતિમ હુકમ

જા. નં. ફડચ/ફ-૧૫૨૯૦/ઘ-૨/૨૧૩/૨૦૦૪.- ધી મહારાણી ઝાંસી મહિલા પથ્થર કામદાર સહકારી મંડળી લિ. મુ. લુણાદ્રા તા. સંખેડા, નોંધણી ક્રમાંક ૨૮૧૨૫, તારીખ ૧૯૯૫થી નોંધણી સહકારી મંડળી છે, જેને ૧૯૬૧ના ગુજરાત સહકારી મંડળીઓના કાયદાની કલમ-૧૦૭ (૧) (ક) (ગ) (૨) (૪) અન્વયે આમુખ (૧)માં જણાવેલ પ્રાથમિક હુકમથી ફડચામાં લઈ જઈ, સદર હુકમ સામે વાંધા-સુચનોની રજુઆત કરવા માટે એક માસની તક આપવામાં આવવાં છતાં તે પરત્વે કોઈ રજુઆત કરવામાં આવેલ ન હોય, આમુખ (૨)માં જણાવેલ કલમ-૧૦૭ (૩) અન્વયે, સદરહું મંડળીને ફડચામાં લઈ જવાનો પ્રાથમિક હુકમ આથી કાયમ કરવામાં આવે છે, અને ફડચા અધિકારી તરીકે શ્રી સહકારી અધિકારી ફડચા નં. ૧ ની નિમણુંક આથી કાયમ કરવામાં આવે છે.

(૨) ફડચા અધિકારીએ મંડળીની ફડચાની કાર્યવાહી ૩ વર્ષની મુદતમાં પૂર્ણ કરવાની રહેશે.

(૩) ફડચા અધિકારીએ સદરહું મંડળીને હવાલો દિન-૧૫માં મેળવી લઈ, મંડળીના દેવા-લેણાંની ખાત્રી કરી, સૌપ્રથમ સરકારી બાકી લેણી, ઓડીટ ફી, સરકારી લોન, વ્યાજ, દંડનીય વ્યાજ, શેર ફાળાની ચુકવણી કરવા સુચના છે.

વડોદરા, તારીખ ૨૪મી મે, ૨૦૦૪.

વંચાણે લીધા :

(૧) આ કચેરીના તારીખ ૧-૧૨-૨૦૦૩ના હુકમ ક્રમાંક ફડચ/૦૧/ ઘ-૨/૪૨૦/૨૦૦૩.

(૨) સને ૧૯૬૧ના ગુજરાત સહકારી મંડળીઓના કાયદાની કલમ-૧૦૭(૩)ની જોગવાઈઓ.

અંતિમ હુકમ

જા. નં. ફડચ/ફ-૧૫૨૯૧/ઘ-૨/૨૧૪/૨૦૦૪.- ધી કલેડીયા મજુર કામદાર સહકારી મંડળી લિ. મુ. કલેડીયા, તા. સંખેડા, નોંધણી ક્રમાંક ઉ-૯૫૦૪ તારીખ ૧૬-૧૨-૮૯થી નોંધણી સહકારી મંડળી છે, જેને ૧૯૬૧ના ગુજરાત સહકારી મંડળીઓના કાયદાની કલમ-૧૦૭ (૧) (ક) (ગ) (૨) (૪) અન્વયે આમુખ (૧)માં જણાવેલ પ્રાથમિક હુકમથી ફડચામાં લઈ જઈ, સદર હુકમ સામે વાંધા-સુચનોની રજુઆત કરવા માટે એક માસની તક આપવામાં આવવાં છતાં તે પરત્વે કોઈ રજુઆત કરવામાં આવેલ ન હોય, આમુખ (૨)માં જણાવેલ કલમ-૧૦૭ (૩) અન્વયે, સદરહું મંડળીને ફડચામાં લઈ જવાનો પ્રાથમિક હુકમ આથી કાયમ કરવામાં આવે છે, અને ફડચા અધિકારી તરીકે શ્રી સહકારી અધિકારી ફડચા નં. ૧ ની નિમણુંક આથી કાયમ કરવામાં આવે છે.

(૨) ફડચા અધિકારીએ મંડળીની ફડચાની કાર્યવાહી ૩ વર્ષની મુદતમાં પૂર્ણ કરવાની રહેશે.

(૩) ફડચા અધિકારીએ સદરહું મંડળીને હવાલો દિન-૧૫માં મેળવી લઈ, મંડળીના દેવા-લેણાંની ખાત્રી કરી, સૌપ્રથમ સરકારી બાકી લેણી, ઓડીટ ફી, સરકારી લોન, વ્યાજ, દંડનીય વ્યાજ, શેર ફાળાની ચુકવણી કરવા સુચના છે.

વડોદરા, તારીખ ૨૪મી મે, ૨૦૦૪.

વંચાણે લીધા :

(૧) આ કચેરીના તારીખ ૧-૧૧-૨૦૦૩ના હુકમ ક્રમાંક ફડચ/૦૧/ ઘ-૨/૩૫૧/૨૦૦૩.

(૨) સને ૧૯૬૧ના ગુજરાત સહકારી મંડળીઓના કાયદાની કલમ-૧૦૭(૩)ની જોગવાઈઓ.

INDEX

અંતિમ હુકમ

જા. નં. ફડચ/ફ-૧૫૨૯૨/ઘ-૨/૨૧૫/૨૦૦૪.- ધી અંબિકા આદિવાસી મજુર કામદાર સહકારી મંડળી લિ. મુ. ભમરઘોડા, તા. સાવલી, નોંધણી ક્રમાંક ઉ-૨૧૨૬૯, તારીખ ૩૦-૬-૮૩થી નોંધણી સહકારી મંડળી છે, જેને ૧૯૬૧ના ગુજરાત સહકારી મંડળીઓના કાયદાની કલમ-૧૦૭ (૧) (ક) (ગ) (૨) (૪) અન્વયે આમુખ (૧)માં જણાવેલ પ્રાથમિક હુકમથી ફડચામાં લઈ જઈ, સદર હુકમ સામે વાંધા-સુચનોની રજુઆત કરવા માટે એક માસની તક આપવામાં આવવાં છતાં તે પરત્વે કોઈ રજુઆત કરવામાં આવેલ ન હોય, આમુખ (૨)માં જણાવેલ કલમ-૧૦૭ (૩) અન્વયે, સદરહું મંડળીને ફડચામાં લઈ જવાનો પ્રાથમિક હુકમ આથી કાયમ કરવામાં આવે છે, અને ફડચા અધિકારી તરીકે શ્રી સહકારી અધિકારી ફડચા નં. ૧ ની નિમણુંક આથી કાયમ કરવામાં આવે છે.

(૨) ફડચા અધિકારીએ મંડળીની ફડચાની કાર્યવાહી ૩ વર્ષની મુદતમાં પૂર્ણ કરવાની રહેશે.

(૩) ફડચા અધિકારીએ સદરહું મંડળીને હવાલો દિન-૧૫માં મેળવી લઈ, મંડળીના દેવા-લેણાંની ખાત્રી કરી, સૌપ્રથમ સરકારી બાકી લેણી, ઓડીટ ફી, સરકારી લોન, વ્યાજ, દંડનીય વ્યાજ, શેર ફાળાની ચુકવણી કરવા સુચના છે.

વડોદરા, તારીખ ૨૪મી મે, ૨૦૦૪.

વંચાણે લીધા :

(૧) આ કચેરીના તારીખ ૧-૧૧-૨૦૦૩ના હુકમ ક્રમાંક ફડચ/૦૧/ ઘ-૨/૩૪૮/૨૦૦૩.

(૨) સને ૧૯૬૧ના ગુજરાત સહકારી મંડળીઓના કાયદાની કલમ-૧૦૭(૩)ની જોગવાઈઓ.

અંતિમ હુકમ

જા. નં. ફડચ/ફ-૧૫૮૦૩/ઘ-૨/૨૧૬/૨૦૦૪.- ધી ઓરસંગ પ્રદેશ વૃક્ષ ઉછેર સહકારી મંડળી લિ. મુ. છુછાપુરા, તા. સંખેડા, નોંધણી ક્રમાંક ઉ-૬૫૬૧ તારીખ ૩૦-૩-૧૯૮૮થી નોંધણી સહકારી મંડળી છે, જેને ૧૯૬૧ના ગુજરાત સહકારી મંડળીઓના કાયદાની કલમ-૧૦૭ (૧) (ક) (ગ) (૨) (૪) અન્વયે આમુખ (૧)માં જણાવેલ પ્રાથમિક હુકમથી ફડચામાં લઈ જઈ, સદર હુકમ સામે વાંધા-સુચનોની રજુઆત કરવા માટે એક માસની તક આપવામાં આવવાં છતાં તે પરત્વે કોઈ રજુઆત કરવામાં આવેલ ન હોય, આમુખ (૨)માં જણાવેલ કલમ-૧૦૭ (૩) અન્વયે, સદરહું મંડળીને ફડચામાં લઈ જવાનો પ્રાથમિક હુકમ આથી કાયમ કરવામાં આવે છે, અને ફડચા અધિકારી તરીકે શ્રી સહકારી અધિકારી ફડચા નં. ૧ ની નિમણુંક આથી કાયમ કરવામાં આવે છે.

(૨) ફડચા અધિકારીએ મંડળીની ફડચાની કાર્યવાહી ૩ વર્ષની મુદતમાં પૂર્ણ કરવાની રહેશે.

(૩) ફડચા અધિકારીએ સદરહું મંડળીને હવાલો દિન-૧૫માં મેળવી લઈ, મંડળીના દેવા-લેણાંની ખાત્રી કરી, સૌપ્રથમ સરકારી બાકી લેણી, ઓડીટ ફી, સરકારી લોન, વ્યાજ, દંડનીય વ્યાજ, શેર ફાળાની ચુકવણી કરવા સુચના છે.

વડોદરા, તારીખ ૨૪મી મે, ૨૦૦૪.

વંચાણે લીધા :

(૧) આ કચેરીના તારીખ ૩૦-૧૨-૨૦૦૩ના હુકમ ક્રમાંક ફડચ/ ૦૧/ઘ-૨/૫૦૮/૨૦૦૩.

(૨) સને ૧૯૬૧ના ગુજરાત સહકારી મંડળીઓના કાયદાની કલમ-૧૦૭(૩)ની જોગવાઈઓ.

અંતિમ હુકમ

જા. નં. ફડચ/ફ-૧૫૮૦૪/ઘ-૨/૨૧૭/૨૦૦૪.- ધી કૃપાલુ ગ્રાહક સહકારી ભંડાર લિ. મુ. તા. સંખેડા, નોંધણી ક્રમાંક ભ-૩૯૭૫, તારીખ ૨૨-૩-૯૩થી નોંધણી સહકારી મંડળી છે, જેને ૧૯૬૧ના ગુજરાત સહકારી મંડળીઓના કાયદાની કલમ-૧૦૭ - (૧) (ક) (ગ) (૨) (૪) અન્વયે આમુખ (૧)માં જણાવેલ પ્રાથમિક હુકમથી ફડચામાં લઈ જઈ, સદર હુકમ સામે વાંધા-સુચનોની રજુઆત કરવા માટે એક માસની તક આપવામાં આવવાં છતાં તે પરત્વે કોઈ રજુઆત કરવામાં આવેલ ન હોય, આમુખ (૨)માં જણાવેલ કલમ-૧૦૭ (૩) અન્વયે, સદરહું મંડળીને ફડચામાં લઈ જવાનો પ્રાથમિક હુકમ આથી કાયમ કરવામાં આવે છે, અને ફડચા અધિકારી તરીકે શ્રી સહકારી અધિકારી ફડચા નં. ૧ ની નિમણુંક આથી કાયમ કરવામાં આવે છે.

(૨) ફડચા અધિકારીએ મંડળીની ફડચાની કાર્યવાહી ૩ વર્ષની મુદતમાં પૂર્ણ કરવાની રહેશે.

(૩) ફડચા અધિકારીએ સદરહું મંડળીને હવાલો દિન-૧૫માં મેળવી લઈ, મંડળીના દેવા-લેણાંની ખાત્રી કરી, સૌપ્રથમ સરકારી બાકી લેણી, ઓડીટ ફી, સરકારી લોન, વ્યાજ, દંડનીય વ્યાજ, શેર ફાળાની ચુકવણી કરવા સુચના છે.

વડોદરા, તારીખ ૨૪મી મે, ૨૦૦૪.

વંચાણે લીધા :

(૧) આ કચેરીના તારીખ ૧-૧૧-૨૦૦૩ના હુકમ ક્રમાંક ફડચ/૦૧/ ઘ-૨/૩૪૧/૨૦૦૩.

(૨) સને ૧૯૬૧ના ગુજરાત સહકારી મંડળીઓના કાયદાની કલમ-૧૦૭(૩)ની જોગવાઈઓ.

અંતિમ હુકમ

જા. નં. ફડચ/ફ-૧૫૮૦૫/ઘ-૨/૨૧૮/૨૦૦૪.- ધી નમીસરા તમાકુ ઉત્પાદકોની સહકારી મંડળી લિ. મુ. નમીસરા, તા. સાવલી, નોંધણી ક્રમાંક સે-૨૦૭૯૧, તારીખ ૫-૫-૮૪થી નોંધણી સહકારી મંડળી

પ્રસ્તાવના

જા. નં. ઉખસ/ફડચ/૦૧/ક/૬૪૩/૨૦૮૭/૨૦૦૪.- ધી હરસિદ્ધ મજૂર કામદાર સહકારી મંડળી લી. મુ. સિદ્ધપુર, તા. સિદ્ધપુર, જિ. પાટણએ ધી ગુજરાત રાજ્ય સહકારી મંડળી અધિનિયમ-૧૯૬૧ની કલમ-૯ અન્વયે નોંધણી નં. ઉ. ૫૮૦૨ તા. ૨૮-૯-૧૯૮૮થી નોંધાયેલ મર્યાદિત જવાબદારી વાળી મજૂર સહકારી મંડળી છે. આ મંડળી તેના મંજુર થયેલ પેટા નિયમો મુજબ મૂળભૂત ઉદ્દેશો મુજબ કામ કરતી બંધ થયેલ છે. એટલે કે મંડળી સ્થગિત અવસ્થામાં છે. જે હેતુ માટે મંડળી નોંધાયેલ છે. તે હેતુ પાર પાડવા મંડળી તરફથી કોઈ નક્કર કાર્યવાહી થયેલ નથી. જેથી સભાસદોના આર્થિક વિકાસનો કોઈ અર્થ પરિપૂર્ણ થતો નહીં હોવાથી અત્રેથી આમુખ (૧) વાળા પત્રથી મંડળીને ફડચામાં કેમ ના લઈ જવી ? તે અંગે કારણ દર્શક નોટીસ પાઠવી તા. ૨૯-૯-૨૦૦૩ના રોજ આ કચેરીએ હાજર રહી નક્કર સ્પષ્ટતા/ખુલાસો રજુઆત કરવા જણાવેલ હતું. પરંતુ મંડળી તરફથી કોઈ પણ જાતની રજુઆત નહીં થવાથી મંડળી સ્થગિત હોવાનું માની સભાસદોના હિતમાં નીચે મુજબ ફડચા અંગેનો વચગાળાનો આદેશ કરવામાં આવે છે.

વચગાળાનો આદેશ

ધી હરસિદ્ધ મજૂર કામદાર સહકારી મંડળી લી. મું. સિદ્ધપુર, તા. સિદ્ધપુર, જિ. પાટણ નોંધણી નં. ઉ-૫૮૦૨, તા. ૨૮-૯-૧૯૮૮થી નોંધવામાં આવેલ છે. તેને ધી ગુજરાત રાજ્ય સહકારી મંડળી અધિનિયમ-૧૯૬૧ની કલમ-૧૦૭ની પેટા કલમ (૧) ના ખંડ (સી)ના પેટા ખંડ (૧), (૨), (૩) અન્વયે આથી ફડચામાં લઈ જવાનો વચગાળાનો આદેશ કરવામાં આવે છે. તથા સદર કાયદાની કલમ-૧૦૮ (૧) અન્વયે ફડચા અધિકારી તરીકે સહકારી અધિકારી (ફડચો) લગત આ કચેરી નિમણુંક કરવામાં આવે છે.

નોંધ :-

ઉક્ત વચગાળાના હુકમ સામે મંડળીએ કંઈ રજુઆત કે ખુલાસો કરવો હોય તો આ હુકમ નીકળ્યા તારીખથી એક માસની મુદતમાં આ કચેરીએ મોકલી આપવા કે રૂબરૂ રજુઆત કરવા જણાવવામાં આવે છે. જો તેમ કરવામાં ચૂક થશે તો સદર હુકમને બહાલી આપતો કલમ-૧૦૭ (૩) હેઠળ અંતિમ આદેશ કરવામાં આવશે. જેની નોંધ લેશો.

પાટણ, તારીખ ૩૦મી એપ્રિલ, ૨૦૦૪.

કે. પી. ત્રિવેદી,
જિલ્લા રજિસ્ટ્રાર,
સહકારી મંડળીઓ, પાટણ.

વંચાણે લીધા :

(૧) આ કચેરીના તારીખ ૩૦-૧૨-૨૦૦૩ના હુકમ ક્રમાંક ફડચ/૦૧/ઘ-૨/૫૦૦/૨૦૦૩.

(૨) સને ૧૯૬૧ના ગુજરાત સહકારી મંડળીઓના કાયદાની કલમ-૧૦૭(૩)ની જોગવાઈઓ.

અંતિમ હુકમ

જા. નં. ફડચ/ફ-૧૫૨૮૭/ઘ-૨/૨૧૦/૨૦૦૪.- ધી બારીપુરા વિ. કા. સહકારી મંડળી લિ. મુ. બારીપુરા, તા. ડભોઈ, નોંધણી ક્રમાંક ૧૦૩૬૮ તારીખ ૨૨-૫-૬૭થી નોંધણી સહકારી મંડળી છે, જેને ૧૯૬૧ના ગુજરાત સહકારી મંડળીઓના કાયદાની કલમ-૧૦૭ (૧) (ક) (ગ) (૨) (૪) અન્વયે આમુખ (૧)માં જણાવેલ પ્રાથમિક હુકમથી ફડચામાં લઈ જઈ, સદર હુકમ સામે વાંધા-સુચનોની રજુઆત કરવા માટે એક માસની તક આપવામાં આવવાં છતાં તે પરત્વે કોઈ રજુઆત કરવામાં આવેલ ન હોય, આમુખ (૨)માં જણાવેલ કલમ-૧૦૭ (૩) અન્વયે, સદરહું મંડળીને ફડચામાં લઈ જવાનો પ્રાથમિક હુકમ આથી કાયમ કરવામાં આવે છે, અને ફડચા અધિકારી તરીકે શ્રી સહકારી અધિકારી ફડચા નં. ૧ ની નિમણુંક આથી કાયમ કરવામાં આવે છે.

(૨) ફડચા અધિકારીએ મંડળીની ફડચાની કાર્યવાહી ૩ વર્ષની મુદતમાં પૂર્ણ કરવાની રહેશે.

(૩) ફડચા અધિકારીએ સદરહું મંડળીને હવાલો દિન-૧૫માં મેળવી લઈ, મંડળીના દેવા-લેણાંની ખાત્રી કરી, સૌપ્રથમ સરકારી બાકી લેણી, ઓડીટ ફી, સરકારી લોન, વ્યાજ, દંડનીય વ્યાજ, શેર ફાળાની ચુકવણી કરવા સુચના છે.

વડોદરા, તારીખ ૨૪મી મે, ૨૦૦૪.

વંચાણે લીધા :

(૧) આ કચેરીના તારીખ ૩૦-૧૨-૨૦૦૩ના હુકમ ક્રમાંક ફડચ/૦૧/ઘ-૨/૫૦૬/૨૦૦૩.

(૨) સને ૧૯૬૧ના ગુજરાત સહકારી મંડળીઓના કાયદાની કલમ-૧૦૭(૩)ની જોગવાઈઓ.

અંતિમ હુકમ

જા. નં. ફડચ/ફ-૧૫૨૮૮/ઘ-૨/૨૧૧/૨૦૦૪.- ધી ધોલપુર ગૃપ સેવા સહકારી મંડળી લિ. મુ. ધોલપુર, તા. સંખેડા નોંધણી ક્રમાંક સે-૧૩૨૯૦ તારીખ ૩૧-૩-૭૫થી નોંધણી સહકારી મંડળી છે, જેને ૧૯૬૧ના ગુજરાત સહકારી મંડળીઓના કાયદાની કલમ-૧૦૭ (૧) (ક) (ગ) (૨) (૪) અન્વયે આમુખ (૧)માં જણાવેલ પ્રાથમિક હુકમથી ફડચામાં લઈ જઈ, સદર હુકમ સામે વાંધા-સુચનોની રજુઆત કરવા માટે એક માસની તક આપવામાં આવવાં છતાં તે પરત્વે કોઈ રજુઆત કરવામાં આવલે ન હોય, આમુખ (૨)માં જણાવેલ કલમ-૧૦૭ (૩) અન્વયે, સદરહું મંડળીને ફડચામાં લઈ જવાનો પ્રાથમિક હુકમ આથી કાયમ કરવામાં આવે છે, અને ફડચા અધિકારી તરીકે શ્રી સહકારી અધિકારી ફડચા નં. ૧ ની નિમણુંક આથી કાયમ માટે કરવામાં આવે છે.

(૨) ફડચા અધિકારીએ મંડળીની ફડચાની કાર્યવાહી ૩ વર્ષની મુદતમાં પૂર્ણ કરવાની રહેશે.

(૩) ફડચા અધિકારીએ સદરહું મંડળીને હવાલો દિન-૧૫માં મેળવી લઈ, મંડળીના દેવા-લેણાંની ખાત્રી કરી, સૌપ્રથમ સરકારી બાકી લેણી, ઓડીટ ફી, સરકારી લોન, વ્યાજ, દંડનીય વ્યાજ, શેર ફાળાની ચુકવણી કરવા સુચના છે.

વડોદરા, તારીખ ૨૪મી મે, ૨૦૦૪.

---

(૨) ગુજરાત સહકારી મંડળીઓનો કાયદો, ૧૯૬૧ની કલમ-૨૦ અને ૧૧૪ (૨).

(૩) સરકારશ્રીના કૃષિ સહકાર અને ગ્રામ વિકાસ વિભાગ, સચિવાલય, ગાંધીનગરના તા. ૩૦-૩-૯૧ના જાહેરનામા ક્રમાંક જીએચકેએચ/૨૪/૯૧/ડીડીસી/૧૧૮૮/૩૨૦૪/જે.

હુકમ

જા. નં. ફડચ/૦૧/ચ/૩૮૬/૨૦૦૪.- શ્રી ખંભાત અનાજ ઉત્પાદક સહ. મં. લિ. મુ. જીચકા, તાલુકા ખંભાત, જિલ્લો આણંદ શ્રી મદદનીશ જિલ્લા રજિસ્ટ્રાર, સહકારી મંડળીઓ જિ. પં. નડીયાદની ઓફીસનો નોંધણી નંબર/સે-૨૭૦૩૬, તા. ૨૧-૧-૯૪થી નોંધવામાં આવી હતી જેને શ્રી જિલ્લા રજિસ્ટ્રાર, સહકારી મંડળીઓ, આણંદના હુકમ નંબર ઉ.ખ.સ./ક.જ./ફડચા/ચ/૧૪૯૬૫/૭૫૨/૦૩, તારીખ ૧૩-૧૧-૨૦૦૩થી ફડચામાં લઈ જવામાં આવી હતી તેની ફડચાની કાર્યવાહીઓ સને ૧૯૬૧ના ગુજરાત સહકારી મંડળીઓના અધિનિયમ, (ગુજરાત અધિનિયમ નં. ૧૦ સને ૧૯૬૨)ની કલમ-૧૧૪ (૨) અન્વયે આથી સમાપ્ત કરવામાં આવે છે અને સદર મંડળીની નોંધણી સને ૧૯૬૧ના ગુજરાત સહકારી મંડળીઓના કાયદાની કલમ-૨૦ હેઠળ રદ કરવામાં આવે છે. અને તેથી આ હુકમની તારીખથી બંધ કરવામાં આવી છે એમ ગણાશે.

આણંદ, તારીખ ૨૫મી મે, ૨૦૦૪.

વંચાણમાં લીધા :

(૧) જલસણ તેલીબીયા ઉત્પાદક સહ. મં. લિ. મુકામ જલસણ, તાલુકો ખંભાતને ફડચામાં લઈ જવાનો વચગાળાનો હુકમ ક્રમાંક ફડચ/ ૦૧/ચ/૩૧૯/૨૦૦૪, તા. ૮-૪-૨૦૦૪.

હુકમ

જા. નં. ઉખસ/કજ/ફડચા/ચ/૩૮૭/૧૫૪૨૪/૨૦૦૪.- શ્રી જલસણ તેલીબીયા ઉત્પાદક સહ. મં. લિ. મુ. જલસણ, તાલુકા ખંભાત, જિલ્લાને શ્રી મદદનીશ જિલ્લા રજિસ્ટ્રાર, સહકારી મંડળીઓ જિ. પં. આણંદની ઓફીસનો નોંધ નંબર/૧૩૨૬, તા. ૨૦-૩-૮૫થી નોંધવામાં આવી હતી તે સને ૧૯૬૧ના ગુજરાત રાજ્ય સહકારી મંડળીઓના કાયદાની કલમ-૧૦૭ અન્વયે ફડચામાં લઈ જવાનો હુકમ કરવામાં આવે છે અને સદરહુ મંડળીના ફડચા અધિકારી તરીકે શ્રી સહ. અધિ. (ફડચો) લગત જિલ્લા રજિ. સહ. મં. આણંદની સદર કાયદાની કલમ-૧૦૮ (૩) હેઠળ નીમણુંક કરવામાં આવે છે. અને તેમના મહેનતાણાની રકમ નિયમ મુજબ સહકારી તીજોરીમાં "૦૪૨૫ સહકાર" સદરે જમા કરાવવી ફડચાનું કામકાજ ત્રણ વર્ષમાં પૂરૂં કરવું.

આણંદ, તારીખ ૨૫મી મે, ૨૦૦૪.

વંચાણમાં લીધા :

(૧) ગોપાલપુરા કૃષિ સેવા સહ. મં. લિ. મુકામ ગોપાલપુરા, તાલુકો આણંદને ફડચામાં લઈ જવાનો વચગાળાનો હુકમ ક્રમાંક ફડચ/ ૦૧/ચ/૩૧૭/૨૦૦૪, તા. ૮-૪-૨૦૦૪.

હુકમ

જા. નં. ઉખસ/કજ/ફડચા/ચ/૩૮૮/૧૫૪૨૫/૨૦૦૪.- શ્રી ગોપાલપુરા, કૃષિ સેવા સહ. મં. લિ. મુ. ગોપાલપુરા, તાલુકા આણંદ, જિલ્લાને શ્રી મદદનીશ જિલ્લા રજિસ્ટ્રાર, સહકારી મંડળીઓ જિ. પં. આણંદની ઓફીસનો નોંધ નંબર સે/૨૪૪૫૪ તા. ૧૫-૧૨-૨૦૦૧થી નોંધવામાં આવી હતી તે સને ૧૯૬૧ના ગુજરાત રાજ્ય સહકારી મંડળીઓના કાયદાની કલમ-૧૦૭ અન્વયે ફડચામાં લઈ જવાનો હુકમ કરવામાં આવે છે અને સદરહુ મંડળીના ફડચા અધિકારી તરીકે શ્રી સહ. અધિ. (ફડચો) લગત જિલ્લા રજિ. સહ. મં. આણંદની સદર કાયદાની કલમ-૧૦૮ (૩) હેઠળ નીમણુંક કરવામાં આવે છે. અને તેમના મહેનતાણાની રકમ નિયમ મુજબ સહકારી તીજોરીમાં "૦૪૨૫ સહકાર" સદરે જમા કરાવવી ફડચાનું કામકાજ ત્રણ વર્ષમાં પૂરૂં કરવું.

આણંદ, તારીખ ૨૫મી મે, ૨૦૦૪.

વંચાણમાં લીધા :

(૧) ઉમરેઠ તાલુકા પ્રા. શિક્ષકોની ધિરાણ અને ગ્રાહક સહ. મં. લિ. મુકામ ઉમરેઠ, તાલુકો ઉમરેઠને ફડચામાં લઈ જવાનો વચગાળાનો હુકમ ક્રમાંક ફડચ/ ૦૧/ચ/૩૧૮/૨૦૦૪, તા. ૮-૪-૨૦૦૪.

હુકમ

જા. નં. ઉખસ/કજ/ફડચા/ચ/૩૮૯/૧૫૪૨૬/૨૦૦૪.- શ્રી ઉમરેઠ તાલુકા પ્રા. શિક્ષકોની ધિરાણ અને ગ્રા. સહ. મં. લિ. મુ. ઉમરેઠ, તાલુકા ઉમરેઠ, જિલ્લાને શ્રી મદદનીશ જિલ્લા રજિસ્ટ્રાર, સહકારી મંડળીઓ જિ. પં. આણંદની ઓફીસનો નોંધ નંબર સે/૩૧૮૩૦, તા. ૨૬-૧૨-૨૦૦૦થી નોંધવામાં આવી હતી તે સને ૧૯૬૧ના ગુજરાત રાજ્ય સહકારી મંડળીઓના કાયદાની કલમ-૧૦૭ અન્વયે ફડચામાં લઈ જવાનો હુકમ કરવામાં આવે છે અને સદરહુ મંડળીના ફડચા અધિકારી તરીકે શ્રી સહ. અધિ. (ફડચો) લગત જિલ્લા રજિ. સહ. મં. આણંદની સદર કાયદાની કલમ-૧૦૮ (૩) હેઠળ નીમણુંક કરવામાં આવે છે. અને તેમના મહેનતાણાની રકમ નિયમ મુજબ સહકારી તીજોરીમાં "૦૪૨૫ સહકાર" સદરે જમા કરાવવી ફડચાનું કામકાજ ત્રણ વર્ષમાં પૂરૂં કરવું.

આણંદ, તારીખ ૨૫મી મે, ૨૦૦૪.

સી. બી. કોટેચા,
જિલ્લા રજિસ્ટ્રાર,
સહકારી મંડળીઓ, આણંદ.

વંચાણે લીધા :

(૧) અત્રેની કચેરીના તા. ૧૮-૯-૨૦૦૩ના પત્ર ક્રમાંક ઉખસ/ફડચ/ ૦૧/ક/૨૪૩૫/૨૦૦૩થી આપવામાં આવેલ ફડચા સંબંધી કારણ દર્શક નોટીસ.

(૨) ધી ગુજરાત રાજ્ય સહકારી મંડળી અધિનિયમ-૧૯૬૧ની કલમ-૧૦૭ની પેટા કલમ (૧) ના ખંડ (સી)ના પેટા ખંડ (૧), (૨), (૩) મુજબની જોગવાઈઓ.

INDEX

છે, જેને ૧૯૬૧ના ગુજરાત સહકારી મંડળીઓના કાયદાની કલમ-૧૦૭ - (૧) (ક) (ગ) (૨) (૪) અન્વયે આમુખ (૧)માં જણાવેલ પ્રાથમિક હુકમથી ફડચામાં લઈ જઈ, સદર હુકમ સામે વાંધા-સુચનોની રજુઆત કરવા માટે એક માસની તક આપવામાં આવવાં છતાં તે પરત્વે કોઈ રજુઆત કરવામાં આવેલ ન હોય, આમુખ (૨)માં જણાવેલ કલમ-૧૦૭ (૩) અન્વયે, સદરહું મંડળીને ફડચામાં લઈ જવાનો પ્રાથમિક હુકમ આથી કાયમ કરવામાં આવે છે, અને ફડચા અધિકારી તરીકે શ્રી સહકારી અધિકારી ફડચા નં. ૧ ની નિમણુંક આથી કાયમ કરવામાં આવે છે.

(૨) ફડચા અધિકારીએ મંડળીની ફડચાની કાર્યવાહી ૩ વર્ષની મુદતમાં પૂર્ણ કરવાની રહેશે.

(૩) ફડચા અધિકારીએ સદરહું મંડળીને હવાલો દિન-૧૫માં મેળવી લઈ, મંડળીના દેવા-લેણાંની ખાત્રી કરી, સૌપ્રથમ સરકારી બાકી લેણી, ઓડીટ ફી, સરકારી લોન, વ્યાજ, દંડનીય વ્યાજ, શેર ફાળાની ચુકવણી કરવા સુચના છે.

વડોદરા, તારીખ ૨૪મી મે, ૨૦૦૪.

વંચાણે લીધા :

(૧) આ કચેરીના તારીખ ૧-૧૨-૨૦૦૩ના હુકમ ક્રમાંક ફડચ/૦૧/ ઘ-૨/૪૩૨/૨૦૦૩.

(૨) સને ૧૯૬૧ના ગુજરાત સહકારી મંડળીઓના કાયદાની કલમ-૧૦૭(૩)ની જોગવાઈઓ.

અંતિમ હુકમ

જા. નં. ફડચ/ફ-૧૫૮૦૬/ઘ-૨/૨૧૯/૨૦૦૪.- ધી રાયસીંગપુરા વિભાગ જંગલ કામદાર સહકારી મંડળી લિ. મુ. તા. છોટાઉદેપુર નોંધણી ક્રમાંક પી-૧૫૯૩ તારીખ ૧૯-૫-૫૪થી નોંધણી સહકારી મંડળી છે, જેને ૧૯૬૧ના ગુજરાત સહકારી મંડળીઓના કાયદાની કલમ-૧૦૭ -૧ (ક) (ગ) (૨) (૪) અન્વયે આમુખ (૧)માં જણાવેલ પ્રાથમિક હુકમથી ફડચામાં લઈ જઈ, સદર હુકમ સામે વાંધા-સુચનોની રજુઆત કરવા માટે એક માસની તક આપવામાં આવવાં છતાં તે પરત્વે કોઈ રજુઆત કરવામાં આવેલ ન હોય, આમુખ (૨)માં જણાવેલ કલમ-૧૦૭ (૩) અન્વયે, સદરહું મંડળીને ફડચામાં લઈ જવાનો પ્રાથમિક હુકમ આથી કાયમ કરવામાં આવે છે, અને ફડચા અધિકારી તરીકે શ્રી સહકારી અધિકારી ફડચા નં. ૧ ની નિમણુંક આથી કાયમ કરવામાં આવે છે.

(૨) ફડચા અધિકારીએ મંડળીની ફડચાની કાર્યવાહી ૩ વર્ષની મુદતમાં પૂર્ણ કરવાની રહેશે.

(૩) ફડચા અધિકારીએ સદરહું મંડળીને હવાલો દિન-૧૫માં મેળવી લઈ, મંડળીના દેવા-લેણાંની ખાત્રી કરી, સૌપ્રથમ સરકારી બાકી લેણી, ઓડીટ ફી, સરકારી લોન, વ્યાજ, દંડનીય વ્યાજ, શેર ફાળાની ચુકવણી કરવા સુચના છે.

વડોદરા, તારીખ ૨૪મી મે, ૨૦૦૪.

વંચાણે લીધા :

(૧) આ કચેરીના તારીખ ૧-૧૨-૨૦૦૩ના હુકમ ક્રમાંક ફડચ/૦૧/ ઘ-૨/૪૩૩/૨૦૦૩.

(૨) સને ૧૯૬૧ના ગુજરાત સહકારી મંડળીઓના કાયદાની કલમ-૧૦૭(૩)ની જોગવાઈઓ.

અંતિમ હુકમ

જા. નં. ફડચ/ફ-૧૫૮૦૭/ઘ-૨/૨૨૦/૨૦૦૪.- ધી સંખેડા તાલુકા વિભાગ જંગલ કામદાર સહકારી મંડળી લિ. મુ. સંખેડા તા. સંખેડા નોંધણી ક્રમાંક પી-૫૩૮૪ તારીખ ૧૦-૧૨-૫૯થી નોંધણી સહકારી મંડળી છે, જેને ૧૯૬૧ના ગુજરાત સહકારી મંડળીઓના કાયદાની કલમ-૧૦૭ - ૧ (ક) (ગ) (૨) (૪) અન્વયે આમુખ (૧)માં જણાવેલ પ્રાથમિક હુકમથી ફડચામાં લઈ જઈ, સદર હુકમ સામે વાંધા-સુચનોની રજુઆત કરવા માટે એક માસની તક આપવામાં આવવાં છતાં તે પરત્વે કોઈ રજુઆત કરવામાં આવેલ ન હોય, આમુખ (૨)માં જણાવેલ કલમ-૧૦૭ (૩) અન્વયે, સદરહું મંડળીને ફડચામાં લઈ જવાનો પ્રાથમિક હુકમ આથી કાયમ કરવામાં આવે છે, અને ફડચા અધિકારી તરીકે શ્રી સહકારી અધિકારી ફડચા નં. ૧ ની નિમણુંક આથી કાયમ કરવામાં આવે છે.

(૨) ફડચા અધિકારીએ મંડળીની ફડચાની કાર્યવાહી ૩ વર્ષની મુદતમાં પૂર્ણ કરવાની રહેશે.

(૩) ફડચા અધિકારીએ સદરહું મંડળીને હવાલો દિન-૧૫માં મેળવી લઈ, મંડળીના દેવા-લેણાંની ખાત્રી કરી, સૌપ્રથમ સરકારી બાકી લેણી, ઓડીટ ફી, સરકારી લોન, વ્યાજ, દંડનીય વ્યાજ, શેર ફાળાની ચુકવણી કરવા સુચના છે.

વડોદરા, તારીખ ૨૪મી મે, ૨૦૦૪.

વંચાણે લીધા :

(૧) આ કચેરીના તારીખ ૧-૧૧-૨૦૦૩ના હુકમ ક્રમાંક ફડચ/૦૧/ ઘ-૨/૩૪૨/૨૦૦૩.

(૨) સને ૧૯૬૧ના ગુજરાત સહકારી મંડળીઓના કાયદાની કલમ-૧૦૭(૩)ની જોગવાઈઓ.

અંતિમ હુકમ

જા. નં. ફડચ/ફ-૧૫૮૦૮/ઘ-૨/૨૨૧/૨૦૦૪.- ધી સરીયાપાણી સહયોગી વન વિકાસ સહકારી મંડળી લિ. મુ. સરીયાપાણી, તા. નસવાડી, નોંધણી ક્રમાંક સા.-૨૭૫૫ તારીખ ૨૪-૧૧-૯૪થી નોંધણી સહકારી મંડળી છે, જેને ૧૯૬૧ના ગુજરાત સહકારી મંડળીઓના કાયદાની કલમ-૧૦૭ - ૧ (ક) (ગ) (૨) (૪) અન્વયે આમુખ (૧)માં જણાવેલ પ્રાથમિક હુકમથી ફડચામાં લઈ જઈ, સદર હુકમ સામે વાંધા-સુચનોની રજુઆત કરવા માટે એક માસની તક આપવામાં આવવાં છતાં તે પરત્વે કોઈ રજુઆત કરવામાં આવેલ ન હોય, આમુખ (૨)માં જણાવેલ કલમ-૧૦૭ (૩) અન્વયે, સદરહું

મંડળીને ફડચામાં લઈ જવાનો પ્રાથમિક હુકમ આથી કાયમ કરવામાં આવે છે, અને ફડચા અધિકારી તરીકે શ્રી સહકારી અધિકારી ફડચા નં. ૧ ની નિમણુંક આથી કાયમ માટે કરવામાં આવે છે.

(૨) ફડચા અધિકારીએ મંડળીની ફડચાની કાર્યવાહી ૩ વર્ષની મુદતમાં પૂર્ણ કરવાની રહેશે.

(૩) ફડચા અધિકારીએ સદરહું મંડળીને હવાલો દિન-૧૫માં મેળવી લઈ, મંડળીના દેવા-લેણાંની ખાત્રી કરી, સૌપ્રથમ સરકારી બાકી લેણી, ઓડીટ ફી, સરકારી લોન, વ્યાજ, દંડનીય વ્યાજ, શેર ફાળાની ચુકવણી કરવા સુચના છે.

વડોદરા, તારીખ ૨૪મી મે, ૨૦૦૪.

વંચાણે લીધા :

(૧) આ કચેરીના તારીખ ૭-૧૧-૨૦૦૩ના હુકમ ક્રમાંક ફડચ/૦૧/ઘ-૨/૩૬૦/૨૦૦૩.

(૨) સને ૧૯૬૧ના ગુજરાત સહકારી મંડળીઓના કાયદાની કલમ-૧૦૭ (૩)ની જોગવાઈઓ.

અંતિમ હુકમ

જા. નં. ફડચ/ફ-૧૫૮૦૯/ઘ-૨/૨૨૨/૨૦૦૪.- ધી આદર્શ મહિલા બચત સહકારી મંડળી લિ. મુ. નસવાડી તા. નસવાડી નોંધણી ક્રમાંક સે-૨૭૩૬૩ તારીખ ૧૨-૯-૯૪થી નોંધણી સહકારી મંડળી છે, જેને ૧૯૬૧ના ગુજરાત સહકારી મંડળીઓના કાયદાની કલમ-૧૦૭ - ૧ (ક) (ગ) (૪) અન્વયે આમુખ (૧)માં જણાવેલ પ્રાથમિક હુકમથી ફડચામાં લઈ જઈ, સદર હુકમ સામે વાંધા-સુચનોની રજુઆત કરવા માટે એક માસની તક આપવામાં આવવાં છતાં તે પરત્વે કોઈ રજુઆત કરવામાં આવેલ ન હોય, આમુખ (૨)માં જણાવેલ કલમ-૧૦૭ (૩) અન્વયે, સદરહું મંડળીને ફડચામાં લઈ જવાનો પ્રાથમિક હુકમ આથી કાયમ કરવામાં આવે છે, અને ફડચા અધિકારી તરીકે શ્રી સહકારી અધિકારી ફડચા નં. ૧ ની નિમણુંક આથી કાયમ કરવામાં આવે છે.

(૨) ફડચા અધિકારીએ મંડળીની ફડચાની કાર્યવાહી ૩ વર્ષની મુદતમાં પૂર્ણ કરવાની રહેશે.

(૩) ફડચા અધિકારીએ સદરહું મંડળીને હવાલો દિન-૧૫માં મેળવી લઈ, મંડળીના દેવા-લેણાંની ખાત્રી કરી, સૌપ્રથમ સરકારી બાકી લેણી, ઓડીટ ફી, સરકારી લોન, વ્યાજ, દંડનીય વ્યાજ, શેર ફાળાની ચુકવણી કરવા સુચના છે.

વડોદરા, તારીખ ૨૪મી મે, ૨૦૦૪.

વંચાણે લીધા :

(૧) ગુજરાત સહકારી મંડળી અધિનિયમ ૧૯૬૧ ની કલમ-૮૧ ની જોગવાઈઓ.

(૨) ઓડીટર ગ્રેડ-૨ (૬) સહકારી મંડળીઓ, વડોદરા તરફથી રજુ થયેલ વહીવટી અહેવાલ.

(૩) અત્રેની કચેરીના તારીખ ૮-૩-૨૦૦૪ની કારણદર્શક નોટીસ ક્રમાંક વહટ/૦૧/ઘ-૧/૬૪/૨૦૦૪.

જા. નં. વહટ/૦૧/ઘ-૧/૧૮૨/૨૦૦૪.- ધી આનંદીના મુવાડા વિવિધ કાર્યકારી સહકારી મંડળી લી. તા. સાવલી જિ. વડોદરાએ ગુજરાત સહકારી મંડળી અધિનિયમ ૧૯૬૧ હેઠળ નોંધાયેલ સહકારી મંડળી છે, જેનો હવે પછી આ કામે ''મંડળી'' તરીકે ઉલ્લેખ કરવામાં આવેલ છે.

સદરહું મંડળીમાં આમુખ (૨) ના પત્રથી ઓડીટર ગ્રેડ-૨ (૬) સહકારી મંડળીઓ, વડોદરાએ કલમ-૮૧ અન્વયે વહીવટી અહેવાલ કરી નીચેના કારણોસર મંડળીમાં વહીવટદારની નિમણૂંક કરવા ભલામણ કરેલ છે.

(૧) મંડળીના દરેક ઓડીટમાં સુચના આપવા છતા, મંડળીએ નીચે જણાવેલ ઓડીટની દુરસ્તી રીપોર્ટ મોકલેલ નથી. તેમજ ઓડીટની ખામીઓની વાસ્તવીક દુરસ્તી કે અમલ પણ કરેલ નથી. અને સહકારી કાયદાની કલમ-૮૫ નો ભંગ કરેલ છે.

(૧) તારીખ ૧-૭-૯૯ થી ૩૦-૬-૨૦૦૦ સુધી.

(૨) તારીખ ૧-૭-૨૦૦૦ થી ૩૧-૩-૨૦૦૧ સુધી.

(૩) તારીખ ૧-૪-૨૦૦૧ થી ૩૧-૩-૨૦૦૨ સુધી.

(૨) ૩૧-૩-૨૦૦૩ના અંતે મંડળીમાં નીચે જણાવેલ વિગતે ટુંકી મુદત ધિરાણ મુદતવિતી બાકી પડે છે. જેની વસુલાત અંગે મંડળી કક્ષાએથી કોઈ નક્કર કાર્યવાહી કે પ્રયત્નો થતા નથી, તેમજ મુદતવીતી બાકીદારો સામે કાયદેસર દાવા કરવામાં આવતા નથી.

મુદતવીતી સમય ગાળો	સભાસદ સંખ્યા	મુદતવીતી રકમ
૯ વર્ષ ઉપરાંતનું	૧	૫,૦૦૦-૦૦
૮ વર્ષ ઉપરાંતનું	૧	૧,૫૦૦-૦૦
૭ વર્ષ ઉપરાંતનું	૧૦	૧,૫૭,૨૬૧-૦૦
૬ વર્ષ ઉપરાંતનું	૧	૩૫,૯૫૦-૦૦
૫ વર્ષ ઉપરાંતનું	૧૦	૨,૭૭,૯૫૦-૦૦
૪ વર્ષ ઉપરાંતનું	૫	૧,૨૬,૪૦૦-૦૦
કુલ	૨૮	૬,૦૪,૦૬૧-૦૦

(૩) મંડળીની હાલની વ્યવસ્થાપક કમીટીના સભ્યો પૈકી પરમાર સામંતભાઈ ડાભાઈભાઈ, તથા પરમાર મોહનભાઈ કુતાભાઈ છેલ્લા ત્રણ વર્ષથી મુદતવીતી બાકીદાર હોવા છતાં, કમીટી પદે ચાલુ રાખી, પેટા નિયમની જોગવાઈઓનો ભંગ કરેલ છે.

INDEX

(૪) મંડળીએ ૨૯-૬-૨૦૦૨ના રોજ ૧૦ સભ્યોને રીવોલ્વીંગ કેશ ક્રેડીટ હેઠળ રૂા. ૫,૬૦,૯૬૯/- નું નવીન ધિરાણ કરેલ છે. જે ધિરાણ અંગે કરજખતો લેવામાં આવેલ નથી. તથા ધિરાણ અંગે જે તે સભ્યોની જમીનો તારણમાં લેવા અંગે રેવન્યુ રેકર્ડ બોજો નોંધાયેલ નથી અને તારણ વગરનું ધિરાણ કરેલ છે.

(૫) મંડળીએ સરકારશ્રીની ભરવાપાત્ર ઓડીટ ફી ની રકમ નીચેની વિગતે ભરેલ નથી. દરેક ઓડીટમાં સંચાલકો તરફથી વસુલાત કરી, ઓડીટ ફી ભરવા બાંહેધરી આપેલ હોવા છતાં, અમલ કરવામાં આવતો નથી.

(૧)	૧૯૯૯-૨૦૦૦	રૂા. ૨,૪૬૦-૦૦
(૨)	૨૦૦૦-૨૦૦૧	રૂા. ૨,૪૬૩-૦૦
(૩)	૨૦૦૧-૨૦૦૨	રૂા. ૨,૪૧૦-૦૦
(૪)	૨૦૦૨-૨૦૦૩	રૂા. ૨,૮૨૧-૦૦
	કુલ	રૂા.૧૦,૧૫૪-૦૦

(૬) મંડળીમાં વાર્ષિક સાધારણ સભા તથા વ્યવસ્થાપક કમીટીનો જે મીટીંગો ભરવામાં આવે છે. જેમાં હાજર સભ્યોની સહીઓ લેવામાં આવેલ નથી. જેથી ખરેખર મીટીંગો ભરેલ છે કે કેમ ? તે સ્પષ્ટ થતુ નથી.

આમ ઉપરોક્ત કારણો જોતા મંડળીની વ્યવસ્થાપક કમીટી સહકારી કાયદા કાનૂન અન પેટા નિયમથી સુપ્રત થયેલ ફરજો અને જવાબદારીઓ અદા કરવામાં નિષ્ફળ ગયેલ છે. અને વારંવાર કસુર કરેલ છે. આ સંજોગોમાં વહીવટદાર નિમણુંક કરવાનું તારણ ઉપસ્થિત થતાં, અત્રેની કચેરીની તારીખ ૮-૩-૨૦૦૪ ની કારણ દર્શક નોટીસથી તા. ૨૯-૩-૦૪ નારોજ રૂબરૂમાં હાજર રહી રજુઆત કરવાની તક આપવામાં આવેલ હતી. પરંતુ મંડળી તરફથી કોઈ હાજર ન રહેતા ફરીથી તારીખ ૧૫-૪-૨૦૦૪ ના પત્રથી તારીખ ૨૬-૪-૦૪ ના રોજ હાજર રહેવા જણાવવા છતાં, કોઈ હાજર રહેલ નથી. આથી મંડળીનો વહીવટ સહકારી કાયદા કાનુન અને પેટા નિયમ મુજબ ચાલતો ન હોઈ ગુજરાત સહકારી મંડળી અધિનિયમ ૧૯૬૧ ની કલમ ૮૧ હેઠળ નીચે મુજબનો હુકમ કરવામાં આવે છે.

હુકમ

હું, ડી. જી. દલાલ, જિલ્લા રજિસ્ટ્રાર, સહકારી મંડળીઓ, વડોદરાને ગુજરાત સહકારી મંડળી અધિનિયમ ૧૯૬૧ની કલમ-૮૧ અન્વયે પ્રાપ્ત થયેલ સત્તાની રૂએ ધી આનંદીના મુવાડા વિવિધ કાર્યકારી સહકારી મંડળી લી. તાલુકા. સાવલી, જિ. વડોદરાની ચાલુ વર્ષની વ્યવસ્થાપક કમીટીના સભ્યોને બરતરફ કરી ધી બરોડા સેન્ટ્રલ કો. ઓપ. બેન્ક લી., વડોદરાની વહીવટદાર તરીકે મંડળીનો ચાર્જ સંભાળે, તે તારીખ થી એક વર્ષની મુદત માટે નિમણુંક કરુ છું, તેઓએ નીચે જણાવેલ શરતો મુજબ કામગીરી કરવાની રહેશે.

(૧) મંડળીનો રોજબરોજના કામકાજ અંગેનો ચાલુ ખર્ચ તેમજ વહીવટદારનો મુસાફરી ખર્ચ રાબેતા મુજબ મંડળીના ભંડોળમાંથી પાડવાનો રહેશે.

(૨) નિમણુંક દરમ્યાન મંડળીની વ્યવસ્થાપક કમીટીના તમામ હક્કો ભોગવવા અને મંડળીની તમામ કામગીરી અત્રેની દેખરેખ અને સમંતી હેઠળ કરવાની રહેશે.

(૩) વહીવટદારે મંડળીનો પ્રગતિ અહેવાલ અને હિસાબી પત્રકો દર માસે આ કચેરીને રજુ કરવાના રહેશે. તેમજ મંડળીના હિતમાં કામગીરી કરવાની રહેશે.

(૪) વહીવટદારશ્રીએ મંડળીનો વહીવટ કાયદા કાનૂન અને પેટા નિયમોને આધિન રહીને કરવાનો રહેશે.

(૫) મંડળીના કાર્યલય પર નિયમિત હાજરી આપવાની રહેશે.

(૬) મંડળીમાં વહીવટદારની મુદત વધારાની દરખાસ્ત સમય પૂર્ણ થતાં, પહેલા સમયસર મોકલવાની રહેશે.

વડોદરા, તારીખ ૨૬મી મે, ૨૦૦૪.

ડી. જી. દલાલ,
જિલ્લા રજિસ્ટ્રાર,
સહકારી મંડળીઓ, વડોદરા.

વંચાણમાં લીધા :–

(૧) ગુજરાત સહકારી મંડળીઓના અધિનિયમ-૧૯૬૧ની કલમ-૧૦૭ અને ૧૦૮ની જોગવાઈઓ.

(૨) સરકારશ્રીના કૃષિ, સહકાર અને ગ્રામ વિકાસ વિભાગના ઠરાવ ક્રમાંક જીએચકેએચ / ૨૪-૯૧ / ડીડીજી / ૧૧૮૮/૫૨૦૪/જે, તા. ૩૦-૩-૯૧.

(૩) અત્રેની કચેરીના તા. ૧-૯-૨૦૦૩ની કારણદર્શક નોટીસ પત્ર ક્રમાંક ફડચ/૦૧/ગ/૧૭૭૭/૨૦૦૩.

(૪) ફડચા અંગેના વચગાળાના હુકમ ક્રમાંક ફડચ/૦૧/ગ/૨૫૪/૨૦૦૪, તા. ૨૦-૨-૨૦૦૪.

ફડચાનો અંતિમ આદેશ

ક્રમાંક ફડચ/ફ/૧૫૯૫૮/૦૧/ગ/૫૮૨/૨૦૦૪.-ધી પોશીના દુધ ઉત્પાદક સહકારી મંડળી લિ., મું.પોશીના, તા. ખેડબ્રહ્મા, જી. સાબરકાંઠા નોંધણી ક્રમાંક-૨૧૪૭૫, તા. ૬-૧-૮૩થી નોંધાયેલ સહકારી મંડળી છે. ગુજરાત સહકારી મંડળીઓના અધિનિયમ-૧૯૬૧ની કલમ-૧૦૭ (૧) (એ) (સી) (૨) અન્વયે આમુખ-૪માં જણાવેલ વચગાળાના હુકમથી આ મંડળીને ફડચામાં લઈ જઈ સદર વચગાળાના ફડચાના હુકમ સામે વાંધા સુચનો રજુ કરવા માટે એક માસની તક આપવામાં આવેલ હતી. રૂબરૂ રજુઆત કરવા માટે માત્ર તા. ૨૨-૩-૦૪ના રોજ તક આપવામાં આવેલ હતી. છતાં મંડળી તરફથી કોઈ રજુઆત કરવામાં આવેલ નથી. તેમજ મંડળી કાર્યરત પણ થઈ શકી નથી. આમુખ-૪ માં જણાવેલ ગુજરાત સહકારી મંડળીઓના અધિનિયમ-૧૯૬૧ ની કલમ-૧૦૭(૩) હેઠળ વચગાળાના હુકમને બહાલી આપતાં ધી પોશીના દુધ ઉત્પાદક સહકારી મંડળી લિ., પોશીના તા. ખેડબ્રહ્મા, જી. સાબરકાંઠાને ફડચામાં લઈ જવાનો અંતિમ આદેશ કરવામાં આવે છે. અને ગુજરાત સહકારી મંડળીઓના અધિનિયમ-૧૯૬૧ની કલમ-૧૦૮ અન્વયે આ અંગે નિમાયેલ ફડચા અધિકારી શ્રી સહકારી અધિકારી (ફડચા) લગત કચેરી, હિંમતનગરે ફડચાની કામગીરી આ ફડચાની અંતિમ આદેશની તારીખથી ત્રણ વર્ષની મુદતમાં પૂર્ણ કરવાની રહેશે. તથા નિયમોનુસાર ફડચા ફી આકારણી કરી સરકારી તિજોરીમાં જમા કરાવવાની રહેશે.

હિંમતનગર, તા. ૧૯-૫-૨૦૦૪.

વંચાણમાં લીધા :–

(૧) ગુજરાત સહકારી મંડળીઓના અધિનિયમ-૧૯૬૧ની કલમ-૧૦૭ અને ૧૦૮ની જોગવાઈઓ.

(૨) સરકારશ્રીના કૃષિ, સહકાર અને ગ્રામ વિકાસ વિભાગના ઠરાવ ક્રમાંક જીએચકેએચ / ૨૪-૯૧ / ડીડીજી / ૧૧૮૮/૫૨૦૪/જે, તા. ૩૦-૩-૯૧.

(૩) અત્રેની કચેરીના તા. ૧-૧-૨૦૦૪ની કારણદર્શક નોટીસ પત્ર ક્રમાંક ફડચ/૦૧/ગ/૨૭૭૬/૨૦૦૪.

(૪) ફડચા અંગેના વચગાળાના હુકમ ક્રમાંક ફડચ/૦૧/ગ/૩૦૬/૨૦૦૪, તા. ૫-૩-૨૦૦૪.

ફડચાનો અંતિમ આદેશ

ક્રમાંક ફડચ/ફ/૧૫૯૫૯/૦૧/ગ/૫૮૩/૨૦૦૪.-ધી કુબાધરોલ ગ્રુપ તેલીબીયાં ઉત્પાદક સહકારી મંડળી લિ., મું.કુબાધરોલ, તા. વડાલી, જી. સાબરકાંઠા નોંધણી ક્રમાંક-૧૦૨૮૬, તા. ૨૫-૧૧-૯૪થી નોંધાયેલ સહકારી મંડળી છે. ગુજરાત સહકારી મંડળીઓના અધિનિયમ-૧૯૬૧ની કલમ-૧૦૭ (૧) (એ) (સી) (૨) અન્વયે આમુખ-૪માં જણાવેલ વચગાળાના હુકમથી આ મંડળીને ફડચામાં લઈ જઈ સદર વચગાળાના ફડચાના હુકમ સામે વાંધા સુચનો રજુ કરવા માટે એક માસની તક આપવામાં આવેલ હતી. રૂબરૂ રજુઆત કરવા માટે પણ તા. ૫-૪-૦૪ના રોજ તક આપવામાં આવેલ હતી. છતાં મંડળી તરફથી કોઈ રજુઆત કરવામાં આવેલ નથી. તેમજ મંડળીને કાર્યરત કરવા માટે કોઈપણ કાર્યવાહી કરેલ નથી. જેથી આમુખ-૪ માં જણાવેલ ગુજરાત સહકારી મંડળીઓના અધિનિયમ-૧૯૬૧ ની કલમ-૧૦૭(૩) હેઠળ વચગાળાના હુકમને બહાલી આપતાં ધી કુબાધરોલ ગ્રુપ તેલીબીયાં ઉત્પાદક સહકારી મંડળી લિ., મુ. કુબાધરોલ, તા. વડાલી, જી. સાબરકાંઠાને ફડચામાં લઈ જવાનો અંતિમ આદેશ કરવામાં આવે છે. અને ગુજરાત સહકારી મંડળીઓના અધિનિયમ-૧૯૬૧ની કલમ-૧૦૮ અન્વયે આ અંગે નિમાયેલ ફડચા અધિકારી શ્રી સહકારી અધિકારી (ફડચા) લગત કચેરી, હિંમતનગરે ફડચાની કામગીરી આ ફડચાની અંતિમ આદેશની તારીખથી ત્રણ વર્ષની મુદતમાં પૂર્ણ કરવાની રહેશે. તથા નિયમોનુસાર ફડચા ફી આકારણી કરી સરકારી તિજોરીમાં જમા કરાવવાની રહેશે.

હિંમતનગર, તા. ૧૯-૫-૨૦૦૪.

વંચાણમાં લીધા :–

(૧) ગુજરાત સહકારી મંડળીઓના અધિનિયમ-૧૯૬૧ની કલમ-૧૦૭ અને ૧૦૮ની જોગવાઈઓ.

(૨) સરકારશ્રીના કૃષિ, સહકાર અને ગ્રામ વિકાસ વિભાગના ઠરાવ ક્રમાંક જીએચકેએચ / ૨૪-૯૧ / ડીડીજી / ૧૧૮૮/૫૨૦૪/જે, તા. ૩૦-૩-૯૧.

(૩) અત્રેની કચેરીના તા. ૧-૧-૨૦૦૪ની કારણદર્શક નોટીસ પત્ર ક્રમાંક ફડચ/૦૧/ગ/૬/૨૦૦૩.

(૪) ફડચા અંગેના વચગાળાના હુકમ ક્રમાંક ફડચ/૦૧/ગ/૩૦૭/૨૦૦૪, તા. ૫-૩-૨૦૦૪.

ફડચાનો અંતિમ આદેશ

ક્રમાંક ફડચ/ફ/૧૫૯૬૦/૦૧/ગ/૫૮૪/૨૦૦૪.-ધી દેલવાડા ગ્રુપ તેલીબીયાં ઉત્પાદક સહકારી મંડળી લિ., મું. દેલવાડા, તા. ખેડબ્રહ્મા, જી. સાબરકાંઠા નોંધણી ક્રમાંક-૨૩૬૨૮, તા. ૧૯-૧૦-૮૮થી નોંધાયેલ સહકારી મંડળી છે. ગુજરાત સહકારી મંડળીઓના અધિનિયમ-૧૯૬૧ની કલમ-૧૦૭ (૧) (એ) (સી) (૨) અન્વયે આમુખ-૪માં જણાવેલ વચગાળાના હુકમથી આ મંડળીને ફડચામાં લઈ જઈ સદર વચગાળાના ફડચાના હુકમ સામે વાંધા સુચનો રજુ કરવા માટે એક માસની તક આપવામાં આવેલ હતી. રૂબરૂ રજુઆત કરવા માટે પણ તા. ૫-૪-૦૪ના રોજ તક આપવામાં આવેલ હતી. છતાં મંડળી તરફથી કોઈ રજુઆત કરવામાં આવેલ નથી. તેમજ મંડળીને ફડચામાં લઈ જવાની કારણદર્શક નોટીસ દરમ્યાન પણ મંડળી તરફથી કોઈ રજુઆત કરવામાં આવેલ નથી. જેથી આમુખ-૪ માં જણાવેલ ગુજરાત સહકારી મંડળીઓના અધિનિયમ-૧૯૬૧ ની કલમ-૧૦૭(૩) હેઠળ વચગાળાના હુકમને બહાલી આપતાં ધી દેલવાડા ગ્રુપ તેલીબીયાં ઉત્પાદક સહકારી મંડળી લિ., મુ. દેલવાડા, તા. ખેડબ્રહ્મા, જી. સાબરકાંઠાને ફડચામાં લઈ જવાનો અંતિમ આદેશ કરવામાં આવે છે. અને ગુજરાત સહકારી મંડળીઓના અધિનિયમ-૧૯૬૧ની કલમ-૧૦૮ અન્વયે આ અંગે નિમાયેલ ફડચા અધિકારી શ્રી સહકારી અધિકારી (ફડચા) લગત કચેરી, હિંમતનગરે ફડચાની કામગીરી આ ફડચાની અંતિમ આદેશની તારીખથી ત્રણ વર્ષની મુદતમાં પૂર્ણ કરવાની રહેશે. તથા નિયમોનુસાર ફડચા ફી આકારણી કરી સરકારી તિજોરીમાં જમા કરાવવાની રહેશે.

હિંમતનગર, તા. ૧૯-૫-૨૦૦૪.

વંચાણમાં લીધા :–

(૧) ગુજરાત સહકારી મંડળીઓના અધિનિયમ-૧૯૬૧ની કલમ-૧૦૭ અને ૧૦૮ની જોગવાઈઓ.

(૨) સરકારશ્રીના કૃષિ, સહકાર અને ગ્રામ વિકાસ વિભાગના ઠરાવ ક્રમાંક જીએચકેએચ / ૨૪-૯૧ / ડીડીજી / ૧૧૮૮/૫૨૦૪/જે, તા. ૩૦-૩-૯૧.

(૩) અત્રેની કચેરીના તા. ૧-૧-૨૦૦૪ની કારણદર્શક નોટીસ પત્ર ક્રમાંક ફડચ/૦૧/ગ/૩/૨૦૦૪.

(૪) ફડચા અંગેના વચગાળાના હુકમ ક્રમાંક ફડચ/૦૧/ગ/૩૦૧/૨૦૦૪, તા. ૫-૩-૨૦૦૪.

ફડચાનો અંતિમ આદેશ

ક્રમાંક ફડચ/ફ/૧૫૯૬૧/૦૧/ગ/૫૮૫/૨૦૦૪.-ધી નરસિંહપુરા ગ્રુપ તેલીબીયાં ઉત્પાદક સહકારી મંડળી લિ., મું. નરસિંહપુરા, તા. ઈડર, જી. સાબરકાંઠા નોંધણી ક્રમાંક-૨૩૬૬૨, તા. ૩૦-૩-૮૯થી નોંધાયેલ સહકારી મંડળી છે. ગુજરાત સહકારી મંડળીઓના અધિનિયમ-૧૯૬૧ની કલમ-૧૦૭ (૧) (એ) (સી) (૨) અન્વયે

INDEX

આમુખ-૪માં જણાવેલ વચગાળાના હુકમથી આ મંડળીને ફડચામાં લઈ જઈ સદર વચગાળાના ફડચાના હુકમ સામે વાંધા સુચનો રજુ કરવા માટે એક માસની તક આપવામાં આવેલ હતી. છતાં મંડળી તરફથી કોઈ રજુઆત કરવામાં આવેલ નથી. મંડળીના ચેરમેનશ્રીએ મંડળીને ફડચામાં લઈ જવાની સંમતિ આપેલ છે. જેથી આમુખ-૪ માં જણાવેલ ગુજરાત સહકારી મંડળીઓના અધિનિયમ-૧૯૬૧ ની કલમ-૧૦૭(૩) હેઠળ વચગાળાના હુકમને બહાલી આપતાં ધી નરસિંહપુરા ગૃપ તેલીબીયાં ઉત્પાદક સહકારી મંડળી લિ., મુ. નરસિંહપુરા, તા. ઈડર, જી. સાબરકાંઠાને ફડચામાં લઈ જવાનો અંતિમ આદેશ કરવામાં આવે છે. અને ગુજરાત સહકારી મંડળીઓના અધિનિયમ-૧૯૬૧ની કલમ-૧૦૮ અન્વયે આ અંગે નિમાયેલ ફડચા અધિકારી શ્રી સહકારી અધિકારી (ફડચા) લગત કચેરી, હિંમતનગરે ફડચાની કામગીરી આ ફડચાની અંતિમ આદેશની તારીખથી ત્રણ વર્ષની મુદતમાં પૂર્ણ કરવાની રહેશે. તથા નિયમોનુસાર ફડચા ફી આકારણી કરી સરકારી તિજોરીમાં જમા કરાવવાની રહેશે.

હિંમતનગર, તા. ૧૯-૫-૨૦૦૪.

વંચાણમાં લીધા :–

(૧) ગુજરાત સહકારી મંડળીઓના અધિનિયમ-૧૯૬૧ની કલમ-૧૦૭ અને ૧૦૮ની જોગવાઈઓ.

(૨) સરકારશ્રીના કૃષિ, સહકાર અને ગ્રામ વિકાસ વિભાગના ઠરાવ ક્રમાંક જીએચકેએચ / ૨૪-૯૧ / ડીડીજી / ૧૧૮૮/૫૨૦૪/જે, તા. ૩૦-૩-૯૧.

(૩) અત્રેની કચેરીના તા. ૨૪-૧૨-૨૦૦૩ની કારણદર્શક નોટીસ પત્ર ક્રમાંક ફડચ/૦૧/ગ/૨૭૭૮/૨૦૦૩.

(૪) ફડચા અંગેના વચગાળાના હુકમ ક્રમાંક ફડચ/૦૧/ગ/૫૦૩/ ૨૦૦૪, તા. ૫-૩-૨૦૦૪.

ફડચાનો અંતિમ આદેશ

ક્રમાંક ફડચ/ફ/૧૫૯૬૨/૦૧/ગ/૫૮૬/૨૦૦૪.-ધી નાંદોજ ગૃપ તેલીબીયાં ઉત્પાદક સહકારી મંડળી લિ., મું. નાંદોજ, તા. ભિલોડા, જી. સાબરકાંઠા નોંધણી ક્રમાંક-૧૦૨૬૪, તા. ૧૨-૩-૯૧થી નોંધાયેલ સહકારી મંડળી છે. ગુજરાત સહકારી મંડળીઓના અધિનિયમ-૧૯૬૧ની કલમ-૧૦૭ (૧) (એ) (સી) (૨) અન્વયે આમુખ-૪માં જણાવેલ વચગાળાના હુકમથી આ મંડળીને ફડચામાં લઈ જઈ સદર વચગાળાના ફડચાના હુકમ સામે વાંધા સુચનો રજુ કરવા માટે એક માસની તક આપવામાં આવેલ હતી. રૂબરૂ રજુઆત કરવા માટે પણ તા. ૫-૪-૦૪ના રોજ તક આપવામાં આવેલ હતી. છતાં મંડળી તરફથી કોઈ રજુઆત કરવામાં આવેલ નથી. તેમજ ફડચામાં લઈ જવાની કારણદર્શક નોટીસ દરમ્યાન પણ મંડળી તરફથી કોઈ રજુઆત કરવામાં આવેલ નથી. જેથી આમુખ-૪ માં જણાવેલ ગુજરાત સહકારી મંડળીઓના અધિનિયમ-૧૯૬૧ ની કલમ-૧૦૭(૩) હેઠળ વચગાળાના હુકમને બહાલી આપતાં ધી નાંદરોજ ગૃપ તેલીબીયાં ઉત્પાદક સહકારી મંડળી લિ., મુ. નાંદોજ, તા. ભિલોડા, જી. સાબરકાંઠાને ફડચામાં લઈ જવાનો અંતિમ આદેશ કરવામાં આવે છે. અને ગુજરાત સહકારી મંડળીઓના અધિનિયમ-૧૯૬૧ની કલમ-૧૦૮ અન્વયે આ અંગે નિમાયેલ ફડચા અધિકારી શ્રી સહકારી અધિકારી (ફડચા) લગત કચેરી, હિંમતનગરે ફડચાની કામગીરી આ ફડચાની અંતિમ આદેશની તારીખથી ત્રણ વર્ષની મુદતમાં પૂર્ણ કરવાની રહેશે. તથા નિયમોનુસાર ફડચા ફી આકારણી કરી સરકારી તિજોરીમાં જમા કરાવવાની રહેશે.

હિંમતનગર, તા. ૧૯-૫-૨૦૦૪.

જે. જે. શાહ,
જિલ્લા રજિસ્ટ્રાર
સહકારી મંડળીઓ, સાબરકાંઠા
હિંમતનગર

ક્રમાંક ઉખસ/નધણ/સા-૩૯૨૬/ઝ/૩૭૬/૨૦૦૪.-આથી જાહેર કરે છે કે સાકાર રો-હાઉસ કો. ઓ. હાઉસિંગ સર્વિસ સોસાયટી લી., મર્યાદિત સ્થળ અડાજણ, તાલુકો સીટી, જીલ્લો સુરત.

સને ૧૯૬૧નો ગુજરાત કાયદો (ગુજરાત સહકારી મંડળીઓનો ૧૯૬૧)ની કલમ ૯ અન્વયે આજરોજ નોંધવામાં આવી છે.

સુરત, તારીખ ૨૦મી મે, ૨૦૦૪.

ક્રમાંક ઉખસ/નધણ/સા-૩૯૨૩/ઝ/૩૭૭/૨૦૦૪.-આથી જાહેર કરે છે કે રંગ અવધૂતનગર વી-૩, કો. ઓ. હાઉસિંગ સર્વિસ સોસાયટી લી., મર્યાદિત સ્થળ રામનગર, તાલુકો સીટી, જીલ્લો સુરત.

સને ૧૯૬૧નો ગુજરાત કાયદો (ગુજરાત સહકારી મંડળીઓનો ૧૯૬૧)ની કલમ ૯ અન્વયે આજરોજ નોંધવામાં આવી છે.

સુરત, તારીખ ૨૦મી મે, ૨૦૦૪.

ક્રમાંક ઉખસ/નધણ/સા-૩૯૨૪/ઝ/૩૭૯/૨૦૦૪.-આથી જાહેર કરે છે કે મેરૂશિખર એપાર્ટ., કો. ઓ. હાઉસિંગ સર્વિસ સોસાયટી લી., મર્યાદિત સ્થળ સરનવલા, તાલુકો કામરેજ, જીલ્લો સુરત.

સને ૧૯૬૧નો ગુજરાત કાયદો (ગુજરાત સહકારી મંડળીઓનો ૧૯૬૧)ની કલમ ૯ અન્વયે આજરોજ નોંધવામાં આવી છે.

સુરત, તારીખ ૨૦મી મે, ૨૦૦૪.

ક્રમાંક ઉખસ/નધણ/ઘ-૨૧૦૩૬/ઝ/૩૮૦/૨૦૦૪.-આથી જાહેર કરે છે કે સુભાષનગર કો. ઓ. હાઉસીંગ સોસાયટી લી., મર્યાદિત સ્થળ સરથાણા, તાલુકો કામરેજ, જીલ્લો સુરત.

સને ૧૯૬૧નો ગુજરાત કાયદો (ગુજરાત સહકારી મંડળીઓનો ૧૯૬૧)ની કલમ ૯ અન્વયે આજરોજ નોંધવામાં આવી છે.

સુરત, તારીખ ૨૦મી મે, ૨૦૦૪.

ક્રમાંક ઉખસ/નધણ/ઘ-૩૯૨૫/ઝ/૩૮૧/૨૦૦૪.-આથી જાહેર કરે છે કે અલ્પેશનગર કો. ઓ. હાઉસીંગ સર્વિસ સોસાયટી લી., મર્યાદિત

સ્થળ પાલ, તાલુકો ચોર્યાસી, જીલ્લો સુરત.

સને ૧૯૬૧નો ગુજરાત કાયદો (ગુજરાત સહકારી મંડળીઓનો ૧૯૬૧)ની કલમ ૯ અન્વયે આજરોજ નોંધવામાં આવી છે.

સુરત, તારીખ ૨૦મી મે, ૨૦૦૪.

વાંચ્યો :- અત્રેની કચેરીથી મંડળીનો તા. ૨૦-૩-૦૪નો પત્ર મંડળીને ફડચામાં લઈ જવા બાબત.

અંતિમ આદેશ

ક્રમાંક ફડચ/ઉખસ/૧૮૪૩/ખ/૪૫૭/૨૦૦૪.-ધી વચરાઈ વિભાગ પિયત સ. મં. લી. મુ. ભગવાનપુરા, તા. મહુવા, જી. સુરત, વિ. સુરતની નોંધણી ક્રમાંક ખે-૪૬૯૫, તા. ૨૧-૨-૯૮ થી નોંધવામાં આવી હતી. તેને અત્રેની કચેરીના તા. ના વચગાળાના આદેશથી ફડચામાં લઈ જવાનો આદેશ કરવામાં આવ્યો હતો. સદર સંસ્થા તરફથી ફડચામાં લઈ જવા અંગેના દર્શાવેલ કારણો સામે કોઈપણ જાતનો વાંધો રજુ નહીં થવાથી. આથી સને ૧૯૬૧ના ગુજરાત સહકારી મંડળીઓના કાયદાની કલમ-૧૦૭(૧) (ક) (ગ) (૨)(૪) અન્વયે કાઢવામાં આવેલ વચગાળાનો આદેશ રાખવામાં આવે છે. અને સદર કાયદાની કલમ-૧૦૮ (૧) અન્વયે ફડચા અધિકારી તરીકે શ્રી સહકારી અધિકારી ફડચા-૩ સુરત........ સુરતની નિમણૂંક કરાવવામાં આવે છે.

સુરત, તા. ૨૦મી મે, ૨૦૦૪.

વાંચ્યો :- મંડળીનો તારીખ વગરનો પત્ર મંડળીને ફડચામાં લઈ જવા બાબત.

અંતિમ આદેશ

ક્રમાંક ફડચ/ઉખસ/૧૮૪૪/૪૫૮/ખ/૨૦૦૪.-ધી કમળાનગર કો. ઓ. હા. સો. લી., બ્લોક નં. ૫, સોમગામાની સામે, ઠે. કુંભારીયા ગામ, તા. ચોર્યાસી જિ.સુરત વિ. સુરતની નોંધણી ક્રમાંક ઘ-૧૯૨૯૪, તા. ૧૮-૩-૨૦૦૦ થી નોંધવામાં આવી હતી. તેને અત્રેની કચેરીના તા. ના વચગાળાના આદેશથી ફડચામાં લઈ જવાનો આદેશ કરવામાં આવ્યો હતો. સદર સંસ્થા તરફથી ફડચામાં લઈ જવા અંગેના દર્શાવેલ કારણો સામે કોઈપણ જાતનો વાંધો રજુ નહીં થવાથી. આથી સને ૧૯૬૧ના ગુજરાત સહકારી મંડળીઓના કાયદાની કલમ-૧૦૭(૧) (ક) (ગ) (૨)(૪) અન્વયે કાઢવામાં આવેલ વચગાળાનો આદેશ રાખવામાં આવે છે. અને સદર કાયદાની કલમ-૧૦૮ (૧) અન્વયે ફડચા અધિકારી તરીકે શ્રી સહકારી અધિકારી ફડચા-૨ સુરત........ સુરતની નિમણૂંક કરાવવામાં આવે છે.

સુરત, તા. ૨૦મી મે, ૨૦૦૪.

વાંચ્યો :- અત્રેની કચેરીના જા. નં. ફડચ / ઉખસ /ખ / ૫૮ / ૦૪ તા. ૧૨-૧-૨૦૦૪ થી કરવામાં આવેલ વચગાળાનો આદેશ.

અંતિમ આદેશ

ક્રમાંક ફડચ/ઉખસ/૧૮૪૫/ખ/૪૫૯/૨૦૦૪.-ધી ડી. કે. નગર કો. ઓપ. હા.સર્વિસ સો. લી., કતારગામ બસ સ્ટેન્ડ સામે, કતારગામ, સુરત વિ. સુરતની નોંધણી ક્રમાંક સા-૩૬૩૬, તા. ૯-૧૧-૨૦૦૧ થી નોંધવામાં આવી હતી. તેને અત્રેની કચેરીના તા. ૧૨-૧-૨૦૦૪ ના વચગાળાના આદેશથી ફડચામાં લઈ જવાનો આદેશ કરવામાં આવ્યો હતો. સદર સંસ્થા તરફથી ફડચામાં લઈ જવા અંગેના દર્શાવેલ કારણો સામે કોઈપણ જાતનો વાંધો રજુ નહીં થવાથી. આથી સને ૧૯૬૧ના ગુજરાત સહકારી મંડળીઓના કાયદાની કલમ-૧૦૭(૧) (ક) (ગ) (૨)(૪) અન્વયે કાઢવામાં આવેલ વચગાળાનો આદેશ રાખવામાં આવે છે. અને સદર કાયદાની કલમ-૧૦૮ (૧) અન્વયે ફડચા અધિકારી તરીકે શ્રી સહકારી અધિકારી ફડચા-૧ સુરતની નિમણૂંક કરાવવામાં આવે છે.

સુરત, તા. ૨૦મી મે, ૨૦૦૪.

વાંચ્યો :- અત્રેની કચેરીના જા. નં. ફડચ/ઉખસ/ખ/૨૨૫/૦૪ તા. ૪-૩-૨૦૦૪ થી કરવામાં આવેલ વચગાળાનો આદેશ.

અંતિમ આદેશ

ક્રમાંક ફડચ/ઉખસ/૧૮૪૬/૪૬૦/ખ/૨૦૦૪.-ધી રાણીયા ભેસ્તાન ગૃપ વિ. વિ. કા. સ. મં. લી., મુ. પો. સણીયાકણદે, તા. ચોર્યાસી, જિ. સુરત વિ. સુરતની નોંધણી ક્રમાંક તા. થી નોંધવામાં આવી હતી. તેને અત્રેની કચેરીના તા. ૪-૩-૨૦૦૪ ના વચગાળાના આદેશથી ફડચામાં લઈ જવાનો આદેશ કરવામાં આવ્યો હતો. સદર સંસ્થા તરફથી ફડચામાં લઈ જવા અંગેના દર્શાવેલ કારણો સામે કોઈપણ જાતનો વાંધો રજુ નહીં થવાથી. આથી સને ૧૯૬૧ના ગુજરાત સહકારી મંડળીઓના કાયદાની કલમ-૧૦૭(૧) (ક) (ગ) (૨)(૪) અન્વયે કાઢવામાં આવેલ વચગાળાનો આદેશ રાખવામાં આવે છે. અને સદર કાયદાની કલમ-૧૦૮ (૧) અન્વયે ફડચા અધિકારી તરીકે શ્રી સહકારી અધિકારી ફડચા-૧ સુરતની નિમણૂંક કરાવવામાં આવે છે.

સુરત, તા. ૨૦મી મે, ૨૦૦૪.

વાંચ્યો :- અત્રેની કચેરીના જા. નં. ફડચ/ઉખસ/ખ/૬૨/૦૪ તા. ૧૨-૧-૨૦૦૪ થી કરવામાં આવેલ વચગાળાનો આદેશ.

અંતિમ આદેશ

ક્રમાંક ફડચ/ઉખસ/૧૮૪૭/૪૬૧/ખ/૨૦૦૪.-ધી માંગરોળ દુધ ઊત્પાદક સ. મં. લી., મુ. પો. તા. માંગરોળ, ઠે. જિ. સુરત વિ. સુરતની નોંધણી ક્રમાંક સેદુ-૧૪૬૩૧, તા. ૭-૭-૧૯૭૭ થી નોંધવામાં આવી હતી. તેને અત્રેની કચેરીના તા. ૧૨-૧-૨૦૦૪ ના વચગાળાના આદેશથી ફડચામાં લઈ જવાનો આદેશ કરવામાં આવ્યો હતો. સદર સંસ્થા તરફથી ફડચામાં લઈ જવા અંગેના દર્શાવેલ કારણો સામે કોઈપણ

કાયદાની કલમ-૧૦૮ (૧) અન્વયે ફડચા અધિકારી તરીકે શ્રી સહકારી અધિકારી ફડચા-૧ સુરતની નિમણૂંક કરાવવામાં આવે છે.

સુરત, તા. ૨૦મી મે, ૨૦૦૪.

વાંચ્યો :- અત્રેની કચેરીનો મંડળીનો તા. ૧૨-૩-૨૦૦૪નો પત્ર મંડળીને ફડચામાં તા. લઈ જવા બાબત.

અંતિમ આદેશ

ક્રમાંક ફડચ/ઉખસ/૧૮૪૮/૪૬૨/ખ/૨૦૦૪.-ધી વડોલી પિપડી વિસ્તારમાં પાણીની વહેંચણી માટે સ. મં. લી., મું. પો. વડોલી, તા. બારડોલી, જિ. સુરત વિ. સુરતની નોંધણી ક્રમાંક ખે-૪૭૦૮, તા. ૨૨-૬-૯૮ થી નોંધવામાં આવી હતી. તેને અત્રેની કચેરીના તા. ના વચગાળાના આદેશથી ફડચામાં લઈ જવાનો આદેશ કરવામાં આવ્યો હતો. સદર સંસ્થા તરફથી ફડચામાં લઈ જવા અંગેના દર્શાવેલ કારણો સામે કોઈપણ જાતનો વાંધો રજુ નહીં થવાથી. આથી સને ૧૯૬૧ના ગુજરાત સહકારી મંડળીઓના કાયદાની કલમ-૧૦૭(૧) (ક) (ગ) (૨)(૪) અન્વયે કાઢવામાં આવેલ વચગાળાનો આદેશ રાખવામાં આવે છે. અને સદર કાયદાની કલમ-૧૦૮ (૧) અન્વયે ફડચા અધિકારી તરીકે શ્રી સહકારી અધિકારી ફડચા-૩ સુરતની નિમણૂંક કરાવવામાં આવે છે.

સુરત, તા. ૨૦મી મે, ૨૦૦૪.

આર. આર. વઘાસીયા,
જિલ્લા રજિસ્ટ્રાર,
સહકારી મંડળીઓ, સુરત.

મદદનીશ જિલ્લા રજિસ્ટ્રાર દ્વારા

જાહેરનામું

નોંધણી ક્રમાંક પચત/સહકાર/વશી/૩૨૮/સે/૩૦૪૧૧/૨૦૦૪.-જિલ્લા પંચાયત આણંદ આથી જાહેર કરે છે કે, જૂના બદલપુર સહકારી મંડળી લી. મુ. જુના બદલપુર, તા. બોરસદ જિ. આણંદએ ગુજરાત સહકારી મંડળીઓના ૧૯૬૧ ના કાયદાની કલમ-૯/૧ અન્વયે નોંધવામાં આવી છે.

આણંદ, તારીખ ૨૬મી મે, ૨૦૦૪.

(અવાચ્ય),
મદદનીશ જિલ્લા રજિસ્ટ્રાર,
સહકારી મંડળીઓ, જિ. પં. આણંદ.

સરકારી મુદ્રણાલય, વડોદરા.

INDEX

REGISTERED No. G-BA-14-E

©

सत्यमेव जयते

The Gujarat Government Gazette

[PUBLISHED BY AUTHORITY]

Vol. XLV] THURSDAY, JUNE 17, 2004 / JYAISTHA 27, 1926 [No. 25

Separate paging is given in each part of the Supplement to the Central Gazette and central section in order that it may be filed as a separate compilation

PART I

SUPPLEMENT TO THE CENTRAL GAZETTE AND CENTRAL SECTION

Part I, Part I-A, Part I-B and Part I-L

		Pages
Part-I	Government Notifications, Appointment, Promotion, Leave of Absence, Rules and Order (other than those published in Part I-A, IV-A, IV-B and IV-C) pertaining only to the Supplement to the Central Gazette.	663-688
Part I-A	Orders and Notifications, other than those published in Part IV-B, order the Bombay Local Boards, Village Panchayats, Municipal Boroughs, District Municipal Primary Education and Local Fund Audit Act, pertaining only to the Supplement to the Central Gazette.	25
Part I-B	Government Notifications, Published under Land Acquisition Act only.	313-324
Part I-L	Notifications and Orders, Awards, other than those published in Parts I, IV-A, IV-B and IV-C) under Central Industrial Disputes Act, and Gujarat Industrial Relations Act.	2983-3054

MISCELLANEOUS NOTIFICATIONS, APPOINTMENTS, ETC.

પોલીસ કમિશનર દ્વારા

જાહેરનામું

મુંબઈ પોલીસ અધિનિયમ, સને ૧૯૫૧ના ૨૨માં અધિનિયમની કલમ-૩૭(૩) મુજબનો.

નંબર ઉ/ગપંક/વિશા/૮૧૮/૨૦૦૪.-અમદાવાદ શહેર પોલીસ કમિશનર હકુમત વિસ્તારમાં જાહેર વ્યવસ્થા જાળવવાની જરૂર જણાય છે.

વાસ્તે હું કે. આર. કૌશિક, પોલીસ કમિશનર અમદાવાદ શહેર, મુંબઈ પોલીસ અધિનિયમ સને, ૧૯૫૧ના ૨૨ માં અધિનિયમની કલમ-૩૭(૩) થી મને મળેલ સત્તાની રૂએ ફરમાવું છું કે, નીચે જણાવેલ વિસ્તારમાં તારીખ ૨જી જૂન, ૨૦૦૪ ના કલાક ૦૦-૦૦ થી તારીખ ૧૫મી જૂન, ૨૦૦૪ના કલાક ૨૪-૦૦ સુધી ચાર કરતાં વધારે માણસોએ ભેગા થવું નહીં અગર કોઈ સભા ભરવી કે બોલાવવી નહીં તેમજ કોઈ સરઘસ કાઢવું નહીં.

વિસ્તાર :-અમદાવાદ શહેર.પોલીસ કમિશનરની હકુમત હેઠળનો સમગ્ર વિસ્તાર.

અપવાદ :- આ હુકમ જે વ્યકિત સરકારી ફરજ અથવા કામગીરીમાં હોય તેમજ હોમગાર્ડઝ જેઓ ફરજ પર હોય તેઓ તથા સ્મશાનયાત્રા અને લગ્નના વરઘોડાને લાગુ પડતો નથી.

આ હુકમનો ભંગ કરનાર અથવા ઉલ્લંઘન કરનાર સને, ૧૯૫૧ના મુંબઇ પોલીસ અધિનિયમની કલમ-૧૩૫ની પેટા કલમ(૩) હેઠળ અને ભારતના ફોજદારી અધિનિયમ સને, ૧૮૬૦ની કલમ-૧૮૮ મુજબ શિક્ષાને પાત્ર થશે.

આજ તારીખ ૨૮મી માહે મે, સને ૨૦૦૪ના રોજ મારી સહી અને સિક્કો કરી આપ્યા.

જાહેરનામું

ફોજદારી કાર્યરીતિ અધિનિયમ ૧૯૭૩ની કલમ-૧૪૪ હેઠળ.

નંબર ઉ/ગપક/વિશા/૮૧૯/૨૦૦૪.-પોલીસ કમિશનર અમદાવાદ શહેરની હકુમતના વિસ્તારમાં નિર્ણયનગર, નિકોલ, મકતમપુરા, ભુવાલડી, ચેનપુર વોર્ડની ગ્રામપંચાયતોની પેટા ચૂંટણીઓ તા. ૬ઠ્ઠી જૂન, ૨૦૦૪ના રોજ યોજાનાર છે. ચૂંટણી પંચના તા. ૨૫મી એપ્રિલ, ૧૯૯૫ના આદેશ નંબર ઈએલસી/સીઓસી/પ્રિવેન્સન ઓફ ડીફેશમેન્ટ ઓફ પ્રોપર્ટી થી અપાયેલ સુચના અનુસાર ચૂંટણી પ્રચાર દરમ્યાન ઉમેદવારો કે તેમના કાર્યકરો, ખાનગી કે જાહેર લોકોની દિવાલ ઉપર તેમના પોસ્ટરો ચોંટાડે છે કે ચિતરીને લખે છે કે તેમના પ્રતિકનું ચિહ્ન ચિતરીને દિવાલ બગાડતા હોય છે. આ માટે મકાન માલિકની કોઇ પરવાનગી લેવામાં આવતી નથી. આ પ્રકારનો ઉપયોગ મકાન માલિકને અડચણરૂપ હોવાથી કોઇપણ ખાનગી કે જાહેર મિલકતો કે અગત્યની સુચનોઓ અને રસ્તાઓની દિશા સુચવતા પાટીયા હાઇવે રસ્તા ઉપરના માઇલ્સસ્ટોન અને બોર્ડ રેલ્વે લેવલ ક્રોસીંગ ઉપરના ચેતવણી આપતા બોર્ડ, રેલ્વે પ્લેટફોર્મ ઉપરના બોર્ડ, બસ સ્ટેન્ડ ઉપરના બોર્ડ અને લોકોને ચેતવણી આપતા બોર્ડ, ટેલીફોન અને ઇલેકટ્રીકનાં થાંભલાઓ, મહાનગર પાલીકા અને પંચાયત જેવી સ્થાનિક સંસ્થાઓ, સરકારી સંસ્થાઓના મકાનો, રાજ્ય કે કેન્દ્ર સરકારના કચેરીનાં મકાનો, દિવાલો, જાહેરમાર્ગો તથા માલીકીનાં મકાનો, દિવાલો ખાનગી બોર્ડ ઉપર કોઇ પણ પ્રકારની મિલકત પર કોઇપણ ચૂંટણીના ઉમેદવાર કે તેમનાં કાર્યકર, સમર્થક કે સહાનુભૂતિ રાખનાર કે અન્ય કોઇ વ્યકિત ચૂંટણી જાહેરાત પ્રચાર કરતા પોસ્ટરો ચોંટાડે કે ચિતરીને લખે, ચિન્હો ચિતરે, બેનરો પડદા લગાડે કે ચૂંટણીનો પ્રચાર કરતા લખાણો કે સુત્રો લખે તે ઉપર પ્રતિબંધ ફરમાવવો જરૂરી જણાય છે.

જેથી હું કે. આર. કૌશિક, પોલીસ કમિશનર અમદાવાદ શહેર, આઉપરથી ફોજદારી કાર્યરીતિ અધિનિયમ સને, ૧૯૭૩ની કલમ-૧૪૪ અન્વયે મને મળેલ સત્તાની રૂએ નીચે પ્રમાણે હુકમ ફરમાવું છું.

(૧) રાજ્ય ચૂંટણીપંચના આદેશ મુજબ નક્કી થયેલ આચારસંહિતા અન્વયે કોઇપણ ચૂંટણીના ઉમેદવારો સીધી કે આડકતરી રીતે સંકળાયેલ અન્ય કોઇ વ્યકિતઓએ ઉપર જણાવેલ જાહેર કે ખાનગી મિલકત ઉપર ચૂંટણી પ્રચાર અંગે પોસ્ટર ચોંટાડી કે ચિતરીને બેનરો/પડદા લગાડી કે અન્ય ચૂંટણી પ્રચારના લખાણો લખી મિલકતને બગાડવા ઉપર પ્રતિબંધ ફરમાવું છું.

(૨) કોઇપણ પ્રકારની મિલકતને બગાડીને નુકસાન પહોંચાડશે તેમની સામે ફોજદારી રાહે કામ ચલાવવામાં આવશે. તેમજ બગડેલી કે નુકસાન પામેલી મિલકતને સુધારવામાં આવશે અને તે માટે જે ખર્ચ થશે તે તમામ ખર્ચ તેની પાસેથી વસુલ કરવામાં આવશે.

(૩) આ હુકમની તારીખથી ચૂંટણીઓની પ્રક્રિયા પૂર્ણ થાય ત્યાં સુધી આ હુકમ અમલમાં રહેશે.

(૪) આ હુકમનો ભંગ અથવા ઉલ્લંઘન કરનાર ઇસમ ભારતના ફોજદારી અધિનિયમ ૧૮૬૦ની કલમ-૧૮૮ હેઠળ સજાને પાત્ર થશે.

(૫) આ હુકમ અમદાવાદ શહેર પોલીસ કમિશનરની હકુમત હેઠળના વિસ્તારમાં થનાર ગ્રામ પંચાયતોના વોર્ડની થનાર પેટા ચૂંટણીના સમગ્ર વિસ્તારને લાગુ પડશે.

આજ રોજ તારીખ ૧લી માહે જૂન, સને ૨૦૦૪ના રોજ મારી સહી અને સિક્કો કરી આપ્યા.

જાહેરનામું

મુંબઇ પોલીસ અધિનિયમ સને ૧૯૫૧ના ૨૨માં અધિનિયમની કલમ-૩૭(૩) મુજબનો.

નંબર ઉ/ગપક/વિશા/૮૨૦/૨૦૦૪.-પોલીસ કમિશનર અમદાવાદ શહેરની હકુમત હેઠળના વિસ્તારમાં નિર્ણયનગર, નિકોલ, મકતમપુરા, ભુવાલડી અને ચેનપુર ગ્રામ પંચાયતોના વોર્ડની પેટા ચૂંટણી અંગે તા. ૬ઠ્ઠી જૂન, ૨૦૦૪ના રોજ મતદાન થનાર છે. અને આ ચૂંટણીના અનુસંધાનમાં જાહેર વ્યવસ્થા જાળવવાની જરૂર જણાય છે.

વાસ્તે હું કે. આર. કૌશિક, પોલીસ કમિશનર અમદાવાદ શહેર, મુંબઇ પોલીસ અધિનિયમ સને, ૧૯૫૧ના ૨૨ માં અધિનિયમની કલમ-૩૭(૩) થી મને મળેલ સત્તાની રૂએ ફરમાવું છું કે, નીચે જણાવેલ વિસ્તારમાં તા. ૪થી જૂન, ૨૦૦૪ ના કલાક ૧૭-૦૦ થી તા. ૬ઠ્ઠી જૂન, ૨૦૦૪ના કલાક ૨૦-૦૦ સુધી ગ્રામ પંચાયતોની પેટા ચૂંટણી દરમ્યાન કોઇ સભા ભરવી કે બોલાવવી નહીં તેમજ કોઇ સરઘસ કાઢવું નહી. મતદાન મથકની ૨૦૦ મીટર વિસ્તારની અંદર ચૂંટણી અંગે પ્રચાર કરવો નહી કે ચિન્હો રાખવા નહી.

વિસ્તાર :- પોલીસ કમિશનર અમદાવાદ શહેરની હકુમત હેઠળના વિસ્તાર પૈકી ગ્રામ પંચાયતોની પેટા ચૂંટણી થનાર વિસ્તાર.

ખુલાસો :- આ વિસ્તારની રસ્તાઓની ફુટપાથ, ગલીઓ તથા પેટા ગલીઓનો પણ સમાવેશ થાય છે.

અપવાદ :- આ હુકમ મરણોત્તર તથા લગ્નના વરઘોડાને તથા જે સરઘસ અને સભા માટે પોલીસ કમિશનર અમદાવાદ શહેર તરફથી ખાસ પરવાનગી આપી હોય તેમને લાગુ પડતો નથી.

આ હુકમનો ભંગ કરનાર અથવા ઉલ્લંઘન કરનાર સને, ૧૯૫૧ના મુંબઇ પોલીસ અધિનિયમની કલમ-૧૩૫ની પેટા કલમ(૩) હેઠળ અને ભારતના ફોજદારી અધિનિયમ સને, ૧૮૬૦ના અધિનિયમ નંબર ૪૫ની કલમ-૧૮૮ મુજબ શિક્ષાને પાત્ર થશે.

આજ તારીખ ૨જી માહે જૂન, સને ૨૦૦૪ના રોજ મારી સહી અને સિક્કો કરી આપ્યા.

જાહેરનામું

મુંબઇ પોલીસ અધિનિયમ સને ૧૯૫૧ના ૨૨માં અધિનિયમની કલમ-૩૬ (ગ) (ઘ) મુજબનો.

INDEX

નંબર ઉ/ગપક/વિશા/૮૨૧/૨૦૦૪.- પોલીસ કમિશનર અમદાવાદ શહેરની હકુમત હેઠળના વિસ્તારમાં નિર્ણયનગર, નિકોલ, મકતમપુરા, ભુવાલડી અને ચેનપુર ગ્રામ પંચાયતોની પેટા ચૂંટણી અંગે નિયુકત કરેલ મતદાન મથકોએ તા. ૬ઠ્ઠી જૂન, ૨૦૦૪ના રોજ મતદાન થનાર છે.

જેથી મતદાન મથકો ઉપર મોટી સંખ્યામાં મતદારો પોતાનો મત આપવા એકઠા થવાનો સંભવ છે. જે સ્થળોએ મતદાન થનાર છે તે મતદાન મથકો ઉપર તથા તેની નજીકના વિસ્તારોમાં તા. ૬ઠ્ઠી જૂન, ૨૦૦૪ના રોજ અડચણ થતી અટકાવવા પગલાં લેવા જરૂરી છે.

વાસ્તે હું કે. આર. કૌશિક, પોલીસ કમિશનર અમદાવાદ શહેર, મુંબઇ પોલીસ અધિનિયમ સને, ૧૯૫૧ના અધિનિયમની કલમ૩૬ (ગ) (ઘ) થી મને મળેલ સત્તાની રૂએ ફરમાવું છું કે સદરહુ ચૂંટણીમાં મતાધિકાર આપનાર તમામ મતદારોએ :-

(૧) જે મતદાન મથકો ઉપર મત આપવા જવાનું છે તે મતદાન મથકોના અધિકૃત પ્રવેશ સ્થાન પાસે એક લાઇનમાં ઉભા રહેવું અને જો સ્ત્રીઓ માટે જુદી લાઇન હોય તો તેમાં તેણી ઉભી રહેશે.

(૨) મતદારે મતદાન મથકમાં અનુક્રમ નંબર મુજબ પોતાનાં નંબર પ્રમાણે એક પછી એક દાખલ થવું.

(૩) મતદારે પોતાનો મત આપ્યા પછી મતદાન મથક તથા તેનાં વિસ્તારમાંથી ચાલ્યા જવું.

આ હુકમ તા. ૬ઠ્ઠી જૂન, ૨૦૦૪ના દિવસ માટે અમલમાં રહેશે.

આ હુકમનો ભંગ કરનાર અગર ઉલ્લંઘન કરનાર સને, ૧૯૫૧ના મુંબઇ પોલીસ અધિનિયમની કલમ-૧૩૪ હેઠળ શિક્ષાને પાત્ર થશે.

વિસ્તાર :- પોલીસ કમિશનર અમદાવાદ શહેરની હકુમત હેઠળ વિસ્તાર પૈકી ગ્રામ પંચાયતોની પેટા ચૂંટણી થનાર વિસ્તાર.

આજ તારીખ ૨જી માહે જૂન, સને ૨૦૦૪ના રોજ મારી સહી અને સિક્કો કરી આપ્યા.

કે. આર. કૌશિક,
પોલીસ કમિશનર,
અમદાવાદ શહેર.

જાહેરનામું

ફોજદારી કાર્યરીતી અધિનિયમ-૧૯૭૩ ની કલમ-૧૪૪ અન્વયે કાઢેલ.

ક્રમાંક ઉ/ગપક/લાયસન્સ/જાહેરનામું/સાયબર/૯૫૫૫/૨૦૦૪.- (૧) વડોદરા શહેરમાં હાલ સાઈબર કાફેની પ્રવૃત્તિ મોટાપાયે શરૂ થયેલ છે. આ સાયબર કાફેમાં કોમ્પ્યુટર ઉપર ઈન્ટરનેટની સુવિધા ભાડે આપવામાં આવે છે. આ સાયબર કાફેના સારા ઉપયોગ ઘણા છે. જેમાં વ્યક્તિ પોતાના ધંધાને લગતા સંદેશાઓ તાત્કાલિક મોકલી તથા મેળવી શકે છે. તેમજ કોઈ પણ ધંધાને લગતી અથવા તો અભ્યાસને લગતી માહિતીઓ પણ મેળવી શકે છે. પરંતુ સાયબર કાફેના આવા સારા ઉપયોગ થવાની સાથે ગેરઉપયોગ પણ થવા સંભાવના છે. જેમાં સાયબર કાફેના સંચાલક દ્વારા ગ્રાહકને અશ્લિલ સાહિત્ય ને લગતી વેબ સાઈટ પુરી પાડી અશ્લિલ સાહિત્યનું પ્રદર્શન માટેની સુવિધા કરી આપવામાં આવે છે. જે સમાજના ખાસ કરી યુવા માનસ પર ખુબજ વિપરીત અસર પહોચાડે છે. તેમજ સંચાલક દ્વારા સાયબર કાફેમાં અલગ કેબીન જેવી સુવિધાઓ પુરી પાડી ગ્રાહકને આવી અશ્લિલ વેબસાઈટ ખાનગીમાં જોઈ શકે તેવી સગવડતા કરી આપવામાં આવે છે. અને એ રીતે આવી જનમાનસ ઉપર વિકૃતિ ફેલાવતી પ્રવૃત્તિને પ્રોત્સાહન આપે છે. આવી પ્રવૃતિ અટકાવવી ઘણી જ જરૂરી બની રહેલ છે.

(૨) વાસ્તે હું સુધીર સિન્હા, પોલીસ કમિશનર વડોદરા શહેર ગુજરાત સરકારના ગૃહ વિભાગના તા. ૮મી નવેમ્બર ૧૯૮૨ના નોટીફીકેશન નંબર જીજી/૪૨૨/સીઆરસી/૧૦૮૨/૧૦૮૦/એમ/અન્વયે જે ફોજદારી કાર્યરીતી અધિનિયમ, ૧૯૭૩ની કલમ-૨૦ નીચેના પેટા કલમ (૧) નીચે બહાર પાડવામાં આવેલ છે. અને જેનું પુનરાવર્તન ગુજરાત સરકારના ગૃહ વિભાગના તા. ૭મી જાન્યુઆરી ૧૯૮૯ થી બહાર પાડવામાં આવેલ સંકલીત જાહેરનામા નં. જીજી/૬/ફકઅ/૧૦૮૮/૬૭૫૦/મ, માં થયેલ છે. જેમાં વડોદરા શહેરના પોલીસ કમિશનર શ્રી, નાયબ પોલીસ કમિશનરશ્રી, સુપ્રિ. ઓફ પોલીસ (મદદનીશ પોલીસ કમિશનરશ્રીઓ)ને એક્ઝીક્યુટીવ મેજીસ્ટ્રેટ તરીકે જાહેર કરવામાં આવેલ છે. તેમજ તેઓને ક્રિમીનલ પ્રોસીજર કોડની કલમ ૧૪૪ના અધિકારનો ઉપયોગ કરવા ખાસ અધિકૃત કરવામાં આવેલ છે. તે અધિકારની રુહે નીચે જણાવેલ વિસ્તારોમાં નીચેના કૃત્યો કરવા પર પ્રતિબંધ ફરમાવું છું.

કૃત્યો :-

કોઈ પણ સાયબર કાફેના માલિક કે સંચાલક દ્વારા તેના ગ્રાહકો માટે સાયબર કાફેની જગ્યામાં અલગથી અપારદર્શી કેબીનની સુવિધા પુરી પાડવામાં આવશે નહી.

આ હુકમ તારીખ ૧લી જુન, ૨૦૦૪ના કલાક ૦૦-૦૦ થી તારીખ ૩૧મી જુલાઇ, ૨૦૦૪ના કલાક ૨૪-૦૦ સુધી અમલમાં રહેશે.

વિસ્તાર :-

વડોદરા શહેર પોલીસ કમિશનરની હકુમત હેઠળનો સમગ્ર વિસ્તાર.

આ હુકમનો ભંગ કરનાર અથવા ઉલ્લંઘન કરનાર ભારતના ફોજદારી અધિનિયમ-૧૮૬૦ ની કલમ-૧૮૮ની હેઠળ શિક્ષાને પાત્ર થશે.

આજ તારીખ ૨૯ માહે મે, ૨૦૦૪ના રોજ મારી સહી અને સિક્કો કરી આપેલ છે.

જાહેરનામું

ફોજદારી કાર્યરીતી અધિનિયમ-૧૯૭૩ ની કલમ-૧૪૪ અન્વયે કાઢેલ.

ક્રમાંક ઉ/ગપક/એસબી/જાહેરનામું/૨૧૩૭/૨૦૦૪.-વડોદરા શહેરની વર્તમાન પરિસ્થિતીને લક્ષમાં લઈ જાહેર શાંતી અને સલામતી જાળવવા અને પ્રદુષણ રહિત વાતાવરણ રાખવા પગલા લેવા જરૂરી છે. તેમજ વડોદરા શહેરમાં કોઈ પણ પ્રકારના સુલેહ શાંતિનો ભંગ ન થાય અને જાહેર સલામતી અને કાયદો અને વ્યવસ્થા જળવાઈ રહે અને સ્વચ્છ વાતાવરણ રહે તે માટે નીચે જણાવ્યા મુજબ તાત્કાલીક પ્રતિબંધ મુકવાની જરૂર જણાય છે.

વાસ્તે હું સુધીર સિન્હા, પોલીસ કમિશનર, વડોદરા શહેર, ગુજરાત સરકારના ગૃહ વિભાગના તારીખ ૮મી નવેમ્બર, ૧૯૮૨ના નોટીફીકેશન નંબર જીજી/૪૨૨/સી.આર.સી./૧૦૮૨/૧૦૮૦/એમ. અન્વયે જે ફોજદારી કાર્યરીતી અધિનિયમ-૧૯૭૩ની કલમ-૨૦ નીચેની પેટા કલમ-(૧) નીચે બહાર પાડવામાં આવેલ છે. અને જેનું પુનરાવર્તન ગુજરાત સરકારના ગૃહવિભાગના તારીખ ૭મી જાન્યુઆરી, ૧૯૮૯ થી બહાર પાડવામાં આવેલ સંકલીત જાહેરનામા નંબર જીજી/૬/ફકઅ/૧૦૮૮/૬૭૫૦/મ. માં થયેલ છે. જેમાં વડોદરા શહેરના પોલીસ કમિશનર શ્રી, નાયબ પોલીસ કમિશનરશ્રી અને સુપ્રિ. ઓફ પોલીસ (મદદનીશ પોલીસ કમિશનરશ્રીઓ) ને એક્ઝી. મેજી. તરીકે જાહેર કરવામાં આવેલ છે. તેમજ તેઓને ક્રિમીનલ પ્રોસીજર કોડની કલમ-૧૪૪ના અધિકારનો ઉપયોગ કરવા ખાસ અધિકૃત કરવામાં આવેલ છે. તે અધિકારની રૂએ નીચે જણાવેલ વિસ્તારમાં તારીખ ૧લી જુન, ૨૦૦૪ કલાક ૦૦-૦૦ થી તારીખ ૩૧મી જુલાઈ, ૨૦૦૪ કલાક ૨૪-૦૦ સુધી નીચેના કૃત્યો કરવા પર પ્રતિબંધ ફરમાવવામાં આવેલ છે.

કૃત્યો :-

(ક) શસ્ત્રો, દંડા, લાકડી, લાઠી, તલવાર, ભાલા, સોટા, ખંજર તથા ચપ્પા સાથે રાખીને ફરવાની મનાઈ ફરમાવું છું.

(ખ) સ્ફોટક પદાર્થ લઈ જવાની.

(ગ) બીજા શસ્ત્રો લઈ જવાની.

(ઘ) સરઘસ સાથે સળગતી મશાલ રાખવાની.

(ચ) વ્યક્તિઓના પૂતળા બાળવાની.

(છ) રાત્રે ૧૨ થી સવારે ૬ વચ્ચે ખુલ્લી જગ્યામાં લાઉડસ્પીકર વગાડવાની અને પબ્લિક એડ્રેસ સિસ્ટમ વાપરવાની.

વિસ્તાર :-

વડોદરા શહેર પોલીસ કમિશનરની હકુમત હેઠળનો સમગ્ર વિસ્તાર

અપવાદ

(૧) સરકારી અથવા અર્ધ સરકારી નોકરી અથવા કામગીરીમાં હોય તેમને જેના ઉપરી અધિકારીઓએ આવી કોઈ હથિયાર લઈ જવા ફરમાવ્યું હોય અથવા કોઈ હથિયાર લઈ જવાની જેની ફરજ હોય તેમને.

આ હુકમનો ભંગ કરનાર અથવા ઉલ્લંઘન કરનાર ભારતના ફોજદારી અધિનિમ-૧૮૬૦ ની કલમ ૧૮૮ શિક્ષાને પાત્ર થશે.

આજ તારીખ ૩૧મી મે ૨૦૦૪ના રોજ મારી સહી અને સિક્કો કરી આપેલ છે.

જાહેરનામું

ફોજદારી કાર્યરીતી અધિનિયમ-૧૯૭૩ ની કલમ-૧૪૪ અન્વયે કાઢેલ.

ક્રમાંક ઉ/ગપક/એસબી/જાહેરનામું/૨૧૩૮/૨૦૦૪.-વડોદરા શહેરની વર્તમાન પરિસ્થિતીને લક્ષમાં લઈ જાહેર શાંતી અને સલામતી જાળવવા પગલા લેવા જરૂરી છે. તેમજ વડોદરા શહેરમાં કોઈ પણ પ્રકારના સુલેહ શાંતિનો ભંગ ન થાય અને જાહેર સલામતી અને કાયદો અને વ્યવસ્થા જળવાઈ રહે તે માટે નીચે જણાવ્યા મુજબ પ્રતિબંધ મુકવાની જરૂર જણાય છે.

વડોદરા શહેર પોલીસ કમિશનરની હકુમત હેઠળના વિસ્તારોમાં કોઈ પણ પ્રકારના સુલેહ શાંતિનો ભંગ ન થાય અને જાહેર સલામતી તથા કાયદો અને વ્યવસ્થા જળવાઈ રહે તે માટે ચાર કરતા વધારે માણસોના ભેગા થવા પર, કોઈ સભા બોલાવવા, સરઘસ કાઢવા ઉપર પ્રતિબંધ મુકવાની જરૂર જણાય છે.

વાસ્તે હું સુધીર સિન્હા, પોલીસ કમિશનર, વડોદરા શહેર, ગુજરાત સરકારના ગૃહ વિભાગના તારીખ ૮મી નવેમ્બર, ૧૯૮૨ના નોટીફીકેશન નંબર જીજી/૪૨૨/સી.આર.સી./૧૦૮૨/૧૦૮૦/એમ. અન્વયે જે ફોજદારી કાર્યરીતી અધિનિયમ-૧૯૭૩ની કલમ-૨૦ નીચેની પેટા કલમ-(૧) નીચે બહાર પાડવામાં આવેલ છે. અને જેનું પુનરાવર્તન ગુજરાત સરકારના ગૃહવિભાગના તારીખ ૭મી જાન્યુઆરી, ૧૯૮૯ થી બહાર પાડવામાં આવેલ સંકલીત જાહેરનામા નંબર જીજી/૬/ફકઅ/૧૦૮૮/૬૭૫૦/મ. માં થયેલ છે. જેમાં વડોદરા શહેરના પોલીસ કમિશનર શ્રી, નાયબ પોલીસ કમિશનરશ્રી અને સુપ્રિ. ઓફ પોલીસ (મદદનીશ પોલીસ કમિશનરશ્રીઓ) ને એક્ઝી. મેજી. તરીકે જાહેર કરવામાં આવેલ છે. તેમજ તેઓને ક્રિમીનલ પ્રોસીજર કોડની કલમ-૧૪૪ના અધિકારનો ઉપયોગ કરવા ખાસ અધિકૃત કરવામાં આવેલ છે. તે અધિકારની રૂએ નીચે જણાવેલ વિસ્તારમાં તારીખ ૧લી જુન, ૨૦૦૪ કલાક ૦૦-૦૦ થી તારીખ ૩૧મી જુલાઈ, ૨૦૦૪ કલાક ૨૪-૦૦ સુધી નીચેના કૃત્યો કરવા પર પ્રતિબંધ ફરમાવવામાં આવેલ છે.

કૃત્યો :-

(૧) ચાર કરતા વધારે માણસોના ભેગા થવા પર, કોઈ સભા બોલાવવાનું કે સરઘસ કાઢવા ઉપર.

વિસ્તાર :-

વડોદરા શહેર પોલીસ કમિશનરની હકુમત હેઠળનો સમગ્ર વિસ્તાર.

અપવાદ :-

(૧) જે માણસ સરકારી ફરજ અથવા કામગીરીમાં હોય તેમજ હોમગાર્ડ કે અન્ય સરકારી અથવા અર્ધ સરકારી એજન્સી કે જેઓ કાયદેસરની ફરજ પર હોય તેવા તથા સ્મશાનયાત્રા અને લગ્નના વરઘોડાને લાગુ પડશે નહી.

આ હુકમનો ભંગ કરનાર અથવા ઉલ્લંઘન કરનાર ભારતના ફોજદારી અધિનિયમ-૧૮૬૦ ની કલમ-૧૮૮ શિક્ષાને પાત્ર થશે.

આજ તારીખ ૩૧મી માહે મે, ૨૦૦૪ના રોજ મારી સહી અને સિક્કો કરી આપેલ છે.

જાહેરનામું

ફોજદારી કાર્યરીતી અધિનિયમ-૧૯૭૩ ની કલમ-૧૪૪ અન્વયે કાઢેલ.

ક્રમાંક ઉ/ગપક/એસબી/જાહેરનામું/૨૧૭૬/૨૦૦૪.-વડોદરા શહેરમાં આગામી ગ્રામ પંચાયતની સામાન્ય પેટા ચૂંટણી તારીખ ૬ઠ્ઠી જુન, ૨૦૦૪ના રોજ થવાની છે અને તે અંગે મતદાન તથા મત નોંધણી કરવા વિવિધ મતદાન મથકો ખોલવામાં આવેલ છે.

INDEX

મોટાભાગના મતદારો પોતાના મતાધિકારનો ઉપયોગ કરવા સારૂ મોટી સંખ્યામાં મતદાન કરવા મતદાન મથકો ઉપર એકઠા થશે. જેથી મતદાન મથક ઉપર ભીડ રહેવા સંભવ છે જેથી મતદાન મથકો અને તેની આજુબાજુના વિસ્તારમાં વ્યવસ્થા જાળવવાની જરૂરીયાત છે.

વાસ્તે હું, સુધીર સિન્હા, પોલીસ કમિશનર, વડોદરા શહેર, ગુજરાત સરકારના ગૃહ વિભાગના તારીખ ૮મી નવેમ્બર, ૧૯૮૨ના નોટીફીકેશન નંબર જીજી/૪૨૨/સી.આર.સી./૧૦૮૨/૧૦૮૦/એમ. અન્વયે જે ફોજદારી કાર્યરીતિ અધિનિયમ-૧૯૭૩ની કલમ-૨૦ નીચેની પેટા-કલમ (૧) નીચે બહાર પાડવામાં આવેલ છે. અને જેનું પુનરાવર્તન ગુજરાત સરકારના ગૃહવિભાગના તારીખ ૭મી જાન્યુઆરી, ૧૯૮૯ થી બહાર પાડવામાં આવેલ સંકલીત જાહેરનામા નંબર જીજી/૬/ફકએ/૧૦૮૮/૬૭૫૦/મ માં થયેલ છે. જેમાં વડોદરા શહેરના પોલીસ કમિશનરશ્રી, નાયબ પોલીસ કમિશનરશ્રી અને સુપ્રિ. ઓફ પોલીસ (મદદનીશ પોલીસ કમિશનરશ્રીઓ) ને એક્ઝી. મેજી. તરીકે જાહેર કરવામાં આવેલ છે. તેમજ તેઓને ક્રિમીનલ પ્રોસીજર કોડની કલમ-૧૪૪ના અધિકારનો ઉપયોગ કરવા ખાસ અધિકૃત કરવામાં આવેલ છે. તે અધિકારની રૂએ નીચે જણાવેલ વિસ્તારોમાં તારીખ ૬ઠ્ઠી જૂન, ૨૦૦૪ કલાક ૦૦-૦૦ થી કલાક ૨૦-૦૦ સુધી નીચેના કૃત્યો કરવા પર પ્રતિબંધ ફરમાવું છું :-

કૃત્યો :-

(૧) દરેક મતદાર મતદાન મથકમાં પ્રવેશ દ્વાર પાસે હારમાં ઉભા રહેશે.

(૨) દરેક મતદાર મતદાન મથકમાં પોતાના વારા પ્રમાણે એક પછી એક દાખલ થશે.

(૩) મતદાન કર્યા પછી તાત્કાલીક મતદાન મથક છોડી જશે.

(૪) કોઈપણ વાહન પોલીંગ બુથમાં ૨૦૦ મીટરની અંદર પ્રવેશ કરશે નહી સિવાય કે ફરજ પરના અધિકારીના વાહનો.

(૫) ૨૦૦ મીટરની અંદર કોઈપણ જાતના સુત્રોચ્ચાર પોકારવા નહી.

(૬) ૨૦૦ મીટરની અંદર ટેન્ટ તથા ટેબલ ખુરશી રાખી શકાશે નહી અને કોઈ ઉમેદવાર મતદાનની ચીઠ્ઠી આપવા માટે બેસે નહી.

(૭) ૨૦૦ મીટરની અંદર ૪ કરતાં વધારે માણસોએ ભેગા થવું નહી.

વિસ્તાર :-

વડોદરા શહેર પોલીસ કમિશનરની હકુમત હેઠળનો છાણી, જવાહરનગર, મકરપુરા પો. સ્ટે.નો મતદાન મતવિસ્તાર.

આ હુકમનો ભંગ કરનાર અથવા ઉલંઘન કરનાર ભારતના ફોજદારી અધિનિયમ-૧૮૬૦ ની કલમ ૧૮૮ હેઠળ શિક્ષાને પાત્ર થશે.

આજ તારીખ ૪થી જૂન, ૨૦૦૪ના રોજ મારી સહી અને સિક્કો કરી આપેલ છે.

સુધીર સિન્હા,
પોલીસ કમિશનર,
વડોદરા શહેર, વડોદરા.

જાહેરનામું

મુંબઈ પોલીસ અધિનિયમ, સને ૧૯૫૧ની કલમ-૩૭ની પેટા-કલમ (૧) હેઠળ.

ક્રમાંક ઉ-ગપક/વશી/એસબી/જાહેરનામું/૧૯/૨૦૦૪.- સુરત શહેરમાં શાંતિ અને સલામતી જાળવવા પગલાં લેવા જરૂરી જણાતું હોવાથી વાસ્તે હું, વી. કે. ગુપ્તા, (આઈ.પી.એસ.), પોલીસ કમિશનર, સુરત શહેર, મુંબઈ પોલીસ અધિનિયમ, સને ૧૯૫૧ માંની કલમ-૩૭(૧) થી મને મળેલ સત્તાની રૂએ નીચે જણાવેલ વિસ્તારોમાં તારીખ ૨જી જૂન, ૨૦૦૪ કલાક ૦૦-૦૦ થી તારીખ ૩૦મી જૂન, ૨૦૦૪ કલાક ૨૪-૦૦ વાગ્યા સુધી નીચેના કૃત્યો ઉપર પ્રતિબંધ ફરમાવું છું :-

(ક) શસ્ત્રો, દંડા, તલવાર, સોટી, લાકડી, ચપ્પુ અથવા શારીરિક ઈજા પહોંચાડવામાં ઉપયોગ થઈ શકે તેવી બીજી કોઈ ચીજ વસ્તુઓ લઈ જવાની,

(ખ) કોઈપણ સ્ફોટક અથવા ક્ષયધર્મી પદાર્થો લઈ જવાની,

(ગ) પત્થર અથવા બીજા શસ્ત્રો ફેંકવાના અથવા નાંખવાના યંત્રો અથવા સાધનો લઈ જવાની, એકઠાં કરવાની,

(ઘ) કોઈ સરઘસમાં જલતી અથવા પેટાવેલી મશાલ લઈ જવાની,

(ચ) વ્યક્તિઓ અથવા તેના શબો અથવા આકૃતિઓ અથવા પૂતળાં દેખાડવાની,

(છ) લોકોએ બુમો પાડવાની, ગીતો ગાવાની અથવા વાદ્ય વગાડવાની.

(જ) જે છટાદાર ભાષણ આપવાથી, અથવા ચાળા પાડવાથી, નકલ કરવાથી અથવા નિશાનીઓ, જાહેરખબરો અથવા બીજા પદાર્થ અથવા વસ્તુઓ તૈયાર કરવાની અથવા અધિકારીના અભિપ્રાય પ્રમાણે સુરૂચિ અથવા નિતીનો ભંગ થતો હોય અથવા તેનાથી રાજ્ય ઉથલી પડવાનો સંભવ હોય તેવા છટાદાર ભાષણ આપવાથી અથવા ચાળા વિગેરે કરવાથી, ભાષણ આપવાથી અથવા નિશાની, ચિન્હો તૈયાર કરવાની, દેખાડવાની અથવા તેનો ફેલાવો કરવાની.

વિસ્તાર : સુરત શહેર પોલીસ કમિશનરેટની હકુમત હેઠળનો સમગ્ર વિસ્તાર.

અપવાદ : આ હુકમનો ખંડ (ક) નીચેની વ્યક્તિઓને લાગુ પડશે નહિ :-

(૧) સરકારી નોકરીમાં અથવા કામગીરીમાં હોય તેમને ઉપરી અધિકારીએ આવું કોઈ હથિયાર લઈ જવાનું ફરમાવ્યુ હોય તે વ્યકિતઓને.

(૨) પોલીસ કમિશનર અથવા તેમણે અધિકૃત કરેલા કોઈપણ અધિકારીએ જેને અશક્તિનાં કારણે લાઠી અથવા લાકડી સાથે રાખવાની પરવાનગી આપી હોઈ તે વ્યક્તિઓને.

(૩) સીમ વિસ્તારોમાં ખેતર ઉપર જતાં ખેડૂતોને લાકડી એક સુરક્ષાનું સાધનરૂપ હોય જેથી સીમ વિસ્તારોમાં/પરાં વિસ્તારોમાં લાકડીની છુટછાટ આપવામાં આવે છે.

આ જાહેરનામાના કોઈપણ ખંડનો ભંગ કે ઉલ્લંઘન કરનારને ઓછામાં ઓછી ચાર માસની અને વધુમાં વધુ એક (૧) એક વર્ષની સજા કે દંડની રકમને મુંબઈ પોલીસ અધિનિયમ સને ૧૯૫૧ની કલમ-૧૩૫ મુજબ શિક્ષાને પાત્ર થશે.

આજરોજ તારીખ ૧લી જુન, ૨૦૦૪નાં રોજ મારા સહી સિક્કા કરી આપેલ છે.

વિનિતકુમાર ગુપ્તા,
પોલીસ કમિશનર,
સુરત શહેર.

જિલ્લા મેજીસ્ટ્રેટ દ્વારા

જાહેરનામું

ક્રિમીનલ પ્રોસીજર કોડની કલમ-૧૪૪ હેઠળનું.

ક્રમાંક એમ.એ.જી./પી.ઓ.એલ./વશી/૫૮૮૫થી ૫૯૦૫.- ભરૂચ જિલ્લાના અંકલેશ્વર, પાનોલી તથા ઝઘડીયા નોટીફાઈડ એરીયામાં જી. આઈ. ડી. સી. આવેલ છે. આ જી. આઈ. ડી. સી.માં આવેલ કેટલીક કંપનીઓ દ્વારા રાત્રીના સમયે ટેન્કરો દ્વારા રાસાયણિક કચરો વિવિધ સ્થળે ગેરકાયદેસર રીતે ખાલી કરવામાં આવે છે તે મતલબની વ્યાપક રૂપમાં લોકો દ્વારા તથા ઈન્ડસ્ટ્રીયલ એસોશીયેશન મારફતે પણ ફરિયાદો મળેલ છે. આ ગેરકાયદેસરની રાત્રીના સમયે રાસાયણિક કચરાના ટેન્કરોની હેરાફેરીથી લોકોના જાન તથા સ્વાસ્થ્યની સામે ભય ઉભો થયેલ છે. અને કયારેક મોટી હોનારત થવા દહેશત રહેલ છે. જેથી રાત્રીના સમયે અંકલેશ્વર, પાનોલી, ઝઘડીયા જી. આઈ. ડી. સી.ના વિવિધ કંપનીઓમાંથી રાસાયણિક કચરો ટેન્કર, ટ્રેકટરો બંધ બોડીના વાહનો, ડમ્પરો, ખાલી કે ભરેલા પીપો અથવા ડ્રમ્સ લઈ જતા વાહનો દ્વારા વહન કરવા અને ખાલી કરવા પર પ્રતિબંધ મુકવો આવશ્યક જણાય છે.

વાસ્તે હું શ્રી એમ. એસ. ઠક્કર, અધિક જિલ્લા મેજિસ્ટ્રેટશ્રી, ભરૂચ ક્રિમીનલ પ્રોસીજર કોડની કલમ-૧૪૪ અન્વયે મળેલ અધિકારની રૂએ ફરમાવું છું કે, હુકમની તારીખથી બે માસ માટે રાત્રીના ૭-૦૦ કલાકથી બીજા દિવસે સવારના ૮-૦૦ કલાક સુધી અંકલેશ્વર, પાનોલી તથા ઝઘડીયા ઔદ્યોગિક સંકુલમાંથી રાસાયણિક ભરેલ ખાલી કે અન્ય વસ્તુ ભરેલ કોઈપણ પ્રકારના ટેન્કરો, ટ્રેકટરો, બંધ બોડીના વાહનો, ડમ્પરો, ખાલી કે ભરેલા પીપ, ટાંકીઓ અથવા ડ્રમ્સ લઈ જતાં ખાનગી વાહનોને હરવા-ફરવા પર, લાવવા-લઈ જવા તથા તેની અવર-જવર ઉપર તથા અન્ય કોઈ પણ ખાનગી અગર જાહેર સ્થળે ઠાલવવા ઉપર પ્રતિબંધ ફરમાવું છું.

આ આદેશ ફકત કોમન એન્ફલ્યુમેન્ટ પ્લાન્ટ (ઓનવારો, ટેકનોલોજી લી.)ના ટેન્કરોને તથા બરફના ટ્રેકટરને લાગુ પડશે નહિં.

આ હુકમનો ભંગ બદલ કે ઉલ્લંઘન કરનાર સામે ભારતના ફોજદારી અધિનિયમ, ૧૮૬૦ (સને ૧૮૬૦નો ૪૫મો) ની કલમ-૧૮૮ હેઠળ સજાને પાત્ર થશે.

આજ તારીખ ૨૭મી મે, ૨૦૦૪ના રોજ મારી સહી તથા સિક્કો કરી આપ્યો.

એમ. એસ. ઠક્કર,
જિલ્લા મેજિસ્ટ્રેટ,
ભરૂચ.

અધિક જિલ્લા મેજીસ્ટ્રેટ દ્વારા

હુકમ

મુંબઈ પોલીસ અધિનિયમ, ૧૯૫૧ (સને ૧૯૫૧નો મુંબઈ અધિનિયમ નં. ૨૨) ની કલમ ૩૭ (૧) મુજબનો.

નં. ડીસી/પીઓએલ/એમએજી/એસ.આર/૨૦/૨૦૦૪.—આગામી દિવસોમાં નગરપાલીકા તથા ગ્રામ પંચાયતની ચૂંટણીઓ યોજાનાર હોવાથી કાયદો અને વ્યવસ્થાની જાળવણી વાસ્તે હું, શ્રીમતી ઉર્મિલા ડી. પટેલ, અધિક જિલ્લા મેજિસ્ટ્રેટ, અમદાવાદ જિલ્લો, અમદાવાદ મુંબઈ પોલીસ અધિનિયમ, ૧૯૫૧ (સને ૧૯૫૧નો મુંબઈ અધિનિયમ નં. ૨૨) ની કલમ-૩૭ (૧) થી મને મળેલ અધિકારની રૂઈએ નીચે જણાવેલ વિસ્તારોમાં તારીખ ૧લી જૂન, ૨૦૦૪ થી તારીખ ૧૫મી જૂન, ૨૦૦૪ સુધી નીચેના કૃત્યો ઉપર પ્રતિબંધ ફરમાવું છું.

કૃત્યો :—

(૧) શસ્ત્રો, દંડા, તલવાર, શોટી, બંદુક, ખંજર, શસ્ત્રો, સળગતી મશાલ તથા સામાન્ય રીતે રામપુરી બનાવટનું કોઈપણ જાતનું ચપ્પુ કે જેને અઢી ઈંચથી વધારે લાંબુ અને છેડેથી અણીવાળુ પડતું હોય તેવું ચપ્પુ ત્રણ ઈંચથી વધારે લંબાણ ધરાવતું અણીવાળું ધાતક, શસ્ત્ર સાથે રાખી ફરવાની મનાઈ ફરમાવું છું. તેમંજ લાકડી, લાઠી, અથવા શારીરિક નુકશાન પહોંચાડવા ઉપયોગ થઈ શકે તેવી બીજી કોઈ ચીજો લઈ જવાની.

(૨) કોઈપણ રીતે શરીરને હાનીકારક એવી કોઈપણ ક્ષયકારી પદાર્થ સ્ફોટક પદાર્થો સાથે રાખી ફરવાનું.

(૩) પથ્થરો અથવા બીજા શસ્ત્રો ફેંકવાના અથવા નાંખવાના યંત્રો અથવા સાધનો લઈ જવાની એકઠા કરવાની તૈયારી કરવાની.

(૪) સળગતી મશાલ અગર સળગાયેલી મશાલ સરઘસ સાથે રાખવાની.

(૫) વ્યક્તિઓ અથવા તેના શબ અથવા આકૃતિઓ અથવા પૂતળા દેખાડવાની.

(૬) લોકોએ બુમો પાડવાની, ગીતો ગાવાની તેમજ વાજા વગાડવાની,

(૭) જે છટાદાર ભાષણ આપવાથી, ચાળા પાડવાથી અથવા નકલ કરવાની તથા ચિત્રો, નિશાનીઓ, જાહેર ખબરો, અથવા બીજા કોઈ પદાર્થો અથવા વસ્તુઓ તૈયાર કરવાથી, દેખાડવાથી અથવા તેનો ફેલાવો કર્યાથી આવા અધિકારીઓના અભિપ્રાયો પ્રમાણે સુરૂચિ અથવા પ્રતિષ્ઠાઓનો ભંગ થતો હોય તેનાથી રાજ્યની સલામતી જોખમાતો હોય તેવા પરિણામે રાજ્ય ઉથલી પડવાનો સંભવ હોય તેવા છટાદાર ભાષણ આપવાની, ચાળા વિગેરે અને તે ચિત્રો, નિશાનીઓ વિગેરે તૈયાર કરાવવાની.

વિસ્તાર :- અમદાવાદ (ગ્રામ્ય) જિલ્લાના સરખેજ, કણભા, અસલાલી, ધંધુકા, ધોલેરા, રાણપુર, બરવાળા, ધોળકા, બાવળા, બગોદરા, કોઠ, સાણંદ, વિરમગામ ટાઉન, વિરમગામ રૂરલ, વિઠ્ઠલાપુર, માંડલ, અને દેત્રોજ પોલીસ સ્ટેશન વિસ્તાર.

અપવાદ : આ હુકમનો ખંડ-૧ નીચેની વ્યક્તિઓને લાગુ પડશે નહીં.

(૧) સરકારી નોકરી અથવા કામગીરીમાં હોય તેમજ તે ઉપરી અધિકારીશ્રીને આવા કોઈપણ હથિયાર સાથે લઈ જવાનું ફરમાવ્યુ હોય અથવા કોઈપણ હથિયાર લઈ જવાની જેની ફરજ હોય તેમને.

(૨) સરકારી નોકરો કે જેઓને પોતાની ફરજ અંગે પ્રતિબંધિત હથિયાર જેવા કે સંગીન વિગેરે સાથે રાખવા પડતા હોય તેમને લાગુ પડશે નહી.

(૩) જિલ્લા મેજિસ્ટ્રેટશ્રી, અધિક જિલ્લા મેજિસ્ટ્રેટશ્રી, સબડીવીઝનલ મેજિસ્ટ્રેટશ્રી, એક્ઝીક્યુટીવ મેજિસ્ટ્રેટશ્રી, પોલીસ અધિક્ષકશ્રી અથવા જેને અધિકૃત કરેલા હોય તેવા કોઈપણ પોલીસ અધિકારીશ્રીઓએ જેને શારીરિક અશક્તિના કારણે લાઠી અથવા લાકડી સાથે રાખવાની પરવાનગી આપેલી હોય તે વ્યક્તિઓને લાગુ પડશે નહીં.

આ જાહેરનામાનો કે કોઈપણ ખંડનો ભંગ અથવા ઉલ્લંઘન કરનાર મુંબઈ પોલીસ અધિનિયમ, ૧૯૫૧ની કલમ-૧૩૫ની પેટા કલમ-૧ હેઠળ ઓછામાં ઓછી ચાર મહિના અને વધુમાં વધુ એક વર્ષની કેદની અને દંડની તથા ભારતના ફોજદારી અધિનિયમ (સને ૧૮૬૦નો અધિનિયમ-૪૫)ની કલમ-૧૮૮ અન્વયે શિક્ષાને પાત્ર થશે.

આજ તારીખ ૨૭મી મે, ૨૦૦૪ના રોજ મારી સહી અને સિક્કો કરી આપ્યો.

હુકમ

મુંબઈ પોલીસ અધિનિયમ, ૧૯૫૧ (સને ૧૯૫૧નો મુંબઈ અધિનિયમ નં. ૨૨) ની કલમ ૩૭ (૩) મુજબનો.

નં. ડીસી/પીઓએલ/એમએજી/એસ.આર/૨૧/૨૦૦૪.-આગામી દિવસોમાં નગરપાલીકા તથા ગ્રામ પંચાયતની ચૂંટણીઓ યોજાનાર હોવાથી અમદાવાદ (ગ્રામ્ય) જિલ્લામાં કાયદો અને વ્યવસ્થાની જાળવણી વાસ્તે હું, શ્રીમતી ઉર્મિલા ડી. પટેલ, અધિક જિલ્લા મેજીસ્ટ્રેટ, અમદાવાદ જિલ્લો, અમદાવાદ મુંબઈ પોલીસ અધિનિયમ, ૧૯૫૧ (સને ૧૯૫૧નો મુંબઈ અધિનિયમ નં. ૨૨) ની કલમ-૩૭ (૩) થી મને મળેલ અધિકારની રૂઈએ ફરમાવું છું કે, નીચેની અનુસૂચિમાં દર્શાવેલ વિસ્તારોમાં તારીખ ૧લી જૂન, ૨૦૦૪ થી તારીખ ૧૫મી જૂન, ૨૦૦૪ સુધી ચાર કરતા વધારે માણસોએ ભેગા થવું નહીં અગર કોઈ સભા કરવી કે બોલાવવી નહીં, તેમજ કોઈ સરઘસ કાઢવું નહીં.

વિસ્તાર :- અમદાવાદ (ગ્રામ્ય) જિલ્લાના સરખેજ, કણભા, અસલાલી, ધંધુકા, ધોલેરા, રાણપુર, બરવાળા, ધોળકા, બાવળા, બગોદરા, કોઠ, સાણંદ, વિરમગામ ટાઉન, વિરમગામ રૂરલ, વિઠ્ઠલાપુર, માંડલ, અને દેત્રોજ પોલીસ સ્ટેશન વિસ્તાર.

ખુલાસો :- આ વિસ્તારમાં રસ્તાઓ, રસ્તાઓની ફુટપાથો, ગલીઓ તથા પેટાગલીઓનો સમાવેશ પણ થાય છે.

અપવાદ :- આ હુકમ જે માણસ સરકારી નોકરીમાં અથવા કામગીરીમાં હોય તેમજ હોમગાર્ડ જેવી ફરજ ઉપર હોઈ તથા ધાર્મિક અગર મરણોત્તર અથવા તો તે અંગેની અધિકૃત સત્તાધિકારીની પાસેથી મંજુરી મેળવી હોય તેવા સભા સરઘસોને લાગુ પડશે નહીં.

આ હુકમનો ભંગ અથવા ઉલ્લંઘન કરનાર મુંબઈ પોલીસ અધિનિયમ, ૧૯૫૧ની કલમ-૧૩૫ની પેટા કલમ-૩ હેઠળ અને ભારતના ફોજદારી અધિનિયમ (સને ૧૮૬૦નો અધિનિયમ ૪૫) ની કલમ-૧૮૮ હેઠળ શિક્ષાને પાત્ર થશે.

આજ તારીખ ૨૭મી મે, ૨૦૦૪ના રોજ મારી સહી અને સિક્કો કરી આપ્યો.

શ્રીમતી ઉર્મિલા ડી. પટેલ,
અધિક જિલ્લા મેજીસ્ટ્રેટ,
અમદાવાદ.

હુકમ

મુંબઈ પોલીસ અધિનિયમ, ૧૯૫૧ (સને ૧૯૫૧ના મુંબઈ-૨૨માં) ની કલમ ૩૩ (૧) ખ હેઠળ.

નં. ડીસી/બીપીએ/જાહેરનામું/૩૩(૧)ખ/વશી.૮૯૬/૨૦૦૪.- ગાંધીનગર જિલ્લાના મોટેરા ખાતે આવેલ સરદાર પટેલ ગુજરાત સ્ટેડીયમ ખાતે ડે-નાઈટ બેનીફીટ મેચ તારીખ ૫મી જૂન, ૨૦૦૪ના રોજ રમાનાર છે. તે પ્રસંગે મોટી સંખ્યામાં પ્રેક્ષકો મેચ નિહાળવા સ્ટેડીયમ ખાતે આવે તેવી પૂરેપૂરી શક્યતા છે. પ્રેક્ષકો મોટી સંખ્યામાં એકત્ર થવાને કારણે લોકોના વાહનોની ભારે ભીડ રહેવાની પણ પૂરેપૂરી શક્યતા છે. તે સમયે કોઈ અનિચ્છનિય બનાવ બનવા ન પામે / ટ્રાફીક પર નિયંત્રણ રહે તથા કાયદો અને વ્યવસ્થાની પરિસ્થિતિ જળવાઈ રહે તે જોવાની ખૂબજ જરૂરીયાત છે. વળી આ અંગે પોલીસ અધિક્ષકશ્રી, ગાંધીનગરના તારીખ ૨૪મી મે, ૨૦૦૪ના પત્ર નંબર એલઆઈબી/ ક્રિકેટ/૧૪૫૪/૨૦૦૪ થી જરૂરી દરખાસ્ત મળેલ છે, જે સ્વીકારવાપાત્ર જણાય છે.

તે સારૂં મુંબઈ પોલીસ અધિનિયમની કલમ-૩૩(૧) ખ થી મને મળેલ સત્તાની રૂઈએ હું, આર. જી. ત્રિવેદી, અધિક જિલ્લા મેજીસ્ટ્રેટ, ગાંધીનગર આથી નીચે જણાવેલ માર્ગ પર તારીખ ૫મી જૂન, ૨૦૦૪ ના કલાક ૧૨-૦૦ થી કલાક ૨૪-૦૦ સુધી ના સમય માટે નીચે જણાવેલ વિગતે ટ્રાફીક નિયમનની વ્યવસ્થા કરવા આથી હુકમ કરૂં છું.

ટ્રાફીક વ્યવસ્થાની વિગત :

૧. અડાલજ તરફથી ક્રિકેટ મેચ જોવા મોટેરા સ્ટેડીયમ તરફ આવતા વાહનો સિવાયના વાહનો વિસત પેટ્રોલપંપ તરફ આવશે નહીં અને ક્રિકેટ મેચ જોવા આવનાર સિવાય તમામ ટ્રાફીક અડાલજથી સરખેજ તરફ પસાર કરવામાં આવશે.

૨. કોબા સર્કલ તરફથી ક્રિકેટ મેચ જોવા મોટેરા સ્ટેડીયમ તરફ આવતા વાહનો સિવાયના બીજા કોઈ વાહનો સ્ટેડીયમ તરફ આવશે નહીં.

૩. કોટેશ્વર ટી. જંકશન તરફથી ક્રિકેટ મેચ જોવા મોટેરા સ્ટેડીયમ

તરફ આવતા વાહનો સિવાયના બીજા કોઈ વાહનો મોટેરા સ્ટેડીયમ તરફ આવશે નહીં.

૪. ઉકત રસ્તા ઉપર મેચ જોવા આવતા વ્યકિતઓ કોઈપણ પ્રકારનું ભારે વાહન કે પશુ દ્વારા ખેંચાતા અને મનુષ્ય દ્વારા ધકેલાતા (ધીમી ગતીના) વાહનો સાથે આવી શકશે નહીં.

આ હુકમનો ભંગ કરનાર ભારતીય ફોજદારી અધિનિયમની કલમ-૧૮૮ મુજબ શિક્ષાને પાત્ર ઠરશે.

આજ તારીખ ૨૯મી મે, ૨૦૦૪ ના રોજ મારા સહી-સિક્કા કર્યા.

આર. જી. ત્રિવેદી,
અધિક જિલ્લા મેજીસ્ટ્રેટ,
ગાંધીનગર.

જાહેરનામું

સને ૧૯૫૧ના મુંબઇ પોલીસ કાયદાની કલમ-૩૭ (૧) મુજબનું.

ક્રમાંક ડીબીપીએ/જાહેરનામું/૬-૨૦૦૪/વશી. ૧૮૬૦૪.-માહે જૂન માસમાં તારીખ ૬ઠ્ઠી જૂન, ૨૦૦૪ ના રોજ તથા તારીખ ૧૩મી જૂન, ૨૦૦૪ ના રોજ સ્થાનિક સ્વરાજ્યની સંસ્થાઓની ચૂંટણીઓ યોજાનાર હોઈ તથા ૧૯મી જૂન, ૨૦૦૪ ના રોજ રથયાત્રાનો તહેવાર હોઈ જિલ્લામાં કાયદો અને વ્યવસ્થાની પરિસ્થિતિ જળવાઈ રહે તે હેતુથી સમગ્ર બનાસકાંઠા જીલ્લામાં નીચે જણાવેલ કૃત્યોની મનાઈ કરવાનું મને જરૂરી લાગે છે.

(ક) શસ્ત્રો, દંડા, તલવાર, ભાલા, ધોકા, છરી, લાકડી, અથવા શારીરિક ઈજા પહોંચાડી શકાય તેવું કંઈપણ સાધન સાથે લઈ જવું નહી.

(ખ) કોઇ ક્ષયકારી કે સ્ફોટક પદાર્થ સાથે લઇ જવો નહી.

(ગ) પથ્થરો અથવા ફેંકી શકાય તેવી ચીજો કોઈ વસ્તુઓ અથવા તો વસ્તુઓ ફેંકવાના, ધકેલવાના યંત્રો અથવા સાધનો સાથે લઈ જવા નહી, એકઠા કરવા નહી.

(ઘ) વ્યકિતઓ અથવા તેના શબો અથવા આકૃતિઓ અથવા પુતળા દેખાડવા નહી.

(ચ) અપમાન કરવાના અથવા જાહેર કરવાના ઈરાદાથી જાહેરમાં બિભત્સ સુત્રો પોકારવા નહી, અશ્લીલ ગીતો ગાવા નહી.

(છ) અલંકારીક ભાષણો કરવાથી, ચાળા પાડવાથી, નકલ કરવાથી તથા છબીઓ બતાવવાથી અથવા તેનો ફેલાવો કરવાની રૂચી અથવા નીતિનો ભંગ થતો હોય તેવું કરવાનું નહી.

વાસ્તે હું, એ. એસ. પટેલ, અધિક જિલ્લા મેજિસ્ટ્રેટ, બનાસકાંઠા-પાલનપુર, મુંબઈ પોલીસ અધિનિયમ, ૧૯૫૧ (સને ૧૯૫૧ના મુંબઈના ૨૨ માં) ની કલમ-૩૭ (૧) અન્વયે મને મળેલ સત્તાની રૂએ સમગ્ર બનાસકાંઠા વિસ્તારમાં સદરહુ કૃત્યો કરવાની મના કરૂ છું.

આ હુકમ તારીખ ૪થી જૂન, ૨૦૦૪ થી તારીખ ૧૦મી જૂન, ૨૦૦૪ તથા તારીખ ૧૩મી જૂન, ૨૦૦૪ થી તારીખ ૨૦મી જૂન, ૨૦૦૪ સુધી (બન્ને દિવસો સહીત) અમલમાં રહેશે.

આ હુકમનો ખંડ (ક) નીચેની વ્યકિતઓને લાગુ પડશે નહીં.

(૧) સરકારી નોકરો કે કામ કરતી કોઈ વ્યકિત કે જે તે ઉપરી અધિકારીએ એવું કંઇપણ હથિયાર લઇ જવાનુ ફરમાવ્યું હોય અથવા આવું કંઇ હથિયાર લઇ જવાની ફરજ હોય.

(૨) જિલ્લા મેજિસ્ટ્રેટ અથવા અધિક જિલ્લા મેજિસ્ટ્રેટ અથવા જિલ્લા પોલીસ અધિકારીશ્રીઓ તેમણે અધિકૃત કરેલા કોઈપણ પોલીસ અધિકારીશ્રી, જે તે શારીરિક અશક્તિના કારણે અથવા લાઠી લઈ જવાની પરવાનગી આપી હોય તે વ્યક્તિઓ.

આજ રોજ તારીખ ૩જી જૂન, ૨૦૦૪ના રોજ મારી સહી તથા કોર્ટનો સીક્કો કર્યો.

એ. એસ. પટેલ,
અધિક જિલ્લા મેજિસ્ટ્રેટ,
બનાસકાંઠા-પાલનપુર.

હુકમ

મુંબઈ પોલીસ અધિનિયમ-૧૯૫૧ની કલમ-૩૭(૧) અન્વયેનો.

ક્રમાંક ઉ/મકપ/પલસ/મજસ/વશી/૨૨૬૪/૨૩૦૦.- તા. ૧૯મી જૂન, ૨૦૦૪ના રોજ રથયાત્રા અને તા. ૨૮મી જૂન, ૨૦૦૪ થી ગૌરીવ્રત તહેવારોની ઉજવણી થનાર છે. જિલ્લામાં કાયદો અને વ્યવસ્થા, જાહેર સુલેહ શાંતિ યોગ્ય રીતે જળવાય રહે તે માટે મુંબઈ પોલીસ અધિનિયમ-૧૯૫૧ ની કલમ-૩૭(૧) હેઠળ જાહેરનામુ બહાર પાડવું જરૂરી જણાય છે.

આથી હું, બી. એન. ડામોર, (જીએએસ) અધિક જિલ્લા મેજિસ્ટ્રેટ, પંચમહાલ ગોધરા, મુંબઈ પોલીસ અધિનિયમ-૧૯૫૧ ની કલમ-૩૭(૧) અન્વયે મળેલ સત્તાની રૂએ આથી ફરમાવું છું કે, સમગ્ર પંચમહાલ જિલ્લાની હદમાં તારીખ ૨-૬-૨૦૦૪ થી તારીખ ૩૦-૬-૨૦૦૪ સુધી (બંને દિવસો સહીત)

(ક) શસ્ત્રો, દંડા, તલવાર, ધોકો, બંદુક, છરો, લાકડી કે લાઠી અથવા શારીરિક ઈજા પહોંચાડી શકાય તેવું બીજું કોઈપણ સાધન સાથે લઈ જવું નહીં.

(ખ) કોઈ ક્ષયકારી પદાર્થ અથવા સ્ફોટક પદાર્થ લઈ જવો નહીં.

(ગ) પથ્થર અથવા ફેંકી શકાય તેવી બીજી વસ્તુઓ અથવા વસ્તુઓ ફેંકવાની ધકેલવાના યંત્રો સાધનો લઈ જવાં એકઠા કરવા નહી તથા તૈયાર કરવા નહી. મનુષ્યો અથવા શબો અથવા આકૃતિઓ અથવા પુતળા દેખાડવા નહી તથા અપમાન કરવાના અથવા જાહેરમાં બિભસ્ત સુત્રો પોકારવા નહી, અશ્લિલ ગીતો ગાવા નહી.

(ઘ) જેનાથી સુરૂચિ અથવા નીતિનો ભંગ થાય તેવું ભાષણ કરવું નહી તેવા હાવભાવ કરવા નહી તેવી ચેષ્ટા કરવી નહી, તથા તેવા પત્રકો, પ્લેકાર્ડ અથવા બીજા કોઇપણ પદાર્થ અથવા વસ્તુઓ તૈયાર કરવી નહી, બતાવવા નહી અથવા તેનો ફેલાવો કરવો નહી.

આ હુકમનો ખંડ (ક) નીચેની વ્યકિતઓને લાગુ પડશે નહીં.

તરફ આવતા વાહનો સિવાયના બીજા કોઈ વાહનો મોટેરા સ્ટેડીયમ તરફ આવશે નહીં.

૪. ઉક્ત રસ્તા ઉપર મેચ જોવા આવતા વ્યકિતઓ કોઈપણ પ્રકારનું ભારે વાહન કે પશુ દ્વારા ખેંચાતા અને મનુષ્ય દ્વારા ધકેલાતા (ધીમી ગતીના) વાહનો સાથે આવી શકશે નહીં.

આ હુકમનો ભંગ કરનાર ભારતીય ફોજદારી અધિનિયમની કલમ-૧૮૮ મુજબ શિક્ષાને પાત્ર ઠરશે.

આજ તારીખ ૨૯મી મે, ૨૦૦૪ ના રોજ મારા સહી-સિક્કા કર્યા.

આર. જી. ત્રિવેદી,
અધિક જિલ્લા મેજીસ્ટ્રેટ,
ગાંધીનગર.

જાહેરનામું

સને ૧૯૫૧ના મુંબઈ પોલીસ કાયદાની કલમ-૩૭ (૧) મુજબનું.

ક્રમાંક ડીબીપીએ/જાહેરનામું/૬-૨૦૦૪/વશી. ૧૮૬૦૪.-માહે જૂન માસમાં તારીખ ૬ઠ્ઠી જૂન, ૨૦૦૪ ના રોજ તથા તારીખ ૧૩મી જૂન, ૨૦૦૪ ના રોજ સ્થાનિક સ્વરાજ્યની સંસ્થાઓની ચૂંટણીઓ યોજાનાર હોઈ તથા ૧૯મી જૂન, ૨૦૦૪ ના રોજ રથયાત્રાનો તહેવાર હોઈ જિલ્લામાં કાયદો અને વ્યવસ્થાની પરિસ્થિતિ જળવાઈ રહે તે હેતુથી સમગ્ર બનાસકાંઠા જીલ્લામાં નીચે જણાવેલ કૃત્યોની મનાઈ કરવાનું મને જરૂરી લાગે છે.

(ક) શસ્ત્રો, દંડા, તલવાર, ભાલા, ધોકા, છરી, લાકડી, અથવા શારીરિક ઈજા પહોંચાડી શકાય તેવું કંઈપણ સાધન સાથે લઈ જવું નહી.

(ખ) કોઇ ક્ષયકારી કે સ્ફોટક પદાર્થ સાથે લઇ જવો નહી.

(ગ) પથ્થરો અથવા ફેંકી શકાય તેવી ચીજો કોઈ વસ્તુઓ અથવા તો વસ્તુઓ ફેંકવાના, ધકેલવાના યંત્રો અથવા સાધનો સાથે લઈ જવા નહી, એકઠા કરવા નહી.

(ઘ) વ્યકિતઓ અથવા તેના શબો અથવા આકૃતિઓ અથવા પુતળા દેખાડવા નહી.

(ચ) અપમાન કરવાના અથવા જાહેર કરવાના ઈરાદાથી જાહેરમાં બિભત્સ સુત્રો પોકારવા નહી, અશ્લીલ ગીતો ગાવા નહી.

(છ) અલંકારીક ભાષણો કરવાથી, ચાળા પાડવાથી, નકલ કરવાથી તથા છબીઓ બતાવવાથી અથવા તેનો ફેલાવો કરવાની રૂચી અથવા નીતિનો ભંગ થતો હોય તેવું કરવાનું નહી.

વાસ્તે હું, એ. એસ. પટેલ, અધિક જિલ્લા મેજિસ્ટ્રેટ, બનાસકાંઠા-પાલનપુર, મુંબઈ પોલીસ અધિનિયમ, ૧૯૫૧ (સને ૧૯૫૧ના મુંબઈના ૨૨ માં) ની કલમ-૩૭ (૧) અન્વયે મને મળેલ સત્તાની રૂએ સમગ્ર બનાસકાંઠા વિસ્તારમાં સદરહુ કૃત્યો કરવાની મના કરૂ છું.

આ હુકમ તારીખ ૪થી જૂન, ૨૦૦૪ થી તારીખ ૧૦મી જૂન, ૨૦૦૪ તથા તારીખ ૧૩મી જૂન, ૨૦૦૪ થી તારીખ ૨૦મી જૂન, ૨૦૦૪ સુધી (બન્ને દિવસો સહીત) અમલમાં રહેશે.

આ હુકમનો ખંડ (ક) નીચેની વ્યકિતઓને લાગુ પડશે નહીં.

(૧) સરકારી નોકરો કે કામ કરતી કોઈ વ્યકિત કે જે તે ઉપરી અધિકારીએ એવું કંઈપણ હથિયાર લઈ જવાનુ ફરમાવ્યું હોય અથવા આવું કંઈ હથિયાર લઈ જવાની ફરજ હોય.

(૨) જિલ્લા મેજિસ્ટ્રેટ અથવા અધિક જિલ્લા મેજિસ્ટ્રેટ અથવા જિલ્લા પોલીસ અધિકારીશ્રીઓ તેમણે અધિકૃત કરેલા કોઈપણ પોલીસ અધિકારીશ્રી, જે તે શારીરિક અશક્તિના કારણે અથવા લાઠી લઈ જવાની પરવાનગી આપી હોય તે વ્યક્તિઓ.

આજ રોજ તારીખ ૩જી જૂન, ૨૦૦૪ના રોજ મારી સહી તથા કોર્ટનો સીક્કો કર્યો.

એ. એસ. પટેલ,
અધિક જિલ્લા મેજિસ્ટ્રેટ,
બનાસકાંઠા-પાલનપુર.

હુકમ

મુંબઇ પોલીસ અધિનિયમ-૧૯૫૧ની કલમ-૩૭(૧) અન્વયેનો.

ક્રમાંક ઉ/મકપ/પલસ/મજસ/વશી/૨૨૬૪/૨૩૦૦.- તા. ૧૯મી જૂન, ૨૦૦૪ના રોજ રથયાત્રા અને તા. ૨૮મી જૂન, ૨૦૦૪ થી ગૌરીવ્રત તહેવારોની ઉજવણી થનાર છે. જિલ્લામાં કાયદો અને વ્યવસ્થા, જાહેર સુલેહ શાંતિ યોગ્ય રીતે જળવાય રહે તે માટે મુંબઇ પોલીસ અધિનિયમ-૧૯૫૧ ની કલમ-૩૭(૧) હેઠળ જાહેરનામુ બહાર પાડવું જરૂરી જણાય છે.

આથી હું, બી. એન. ડામોર, (જીએએસ) અધિક જિલ્લા મેજિસ્ટ્રેટ, પંચમહાલ ગોધરા, મુંબઇ પોલીસ અધિનિયમ-૧૯૫૧ ની કલમ-૩૭(૧) અન્વયે મળેલ સત્તાની રૂએ આથી ફરમાવું છું કે, સમગ્ર પંચમહાલ જિલ્લાની હદમાં તારીખ ૨-૬-૨૦૦૪ થી તારીખ ૩૦-૬-૨૦૦૪ સુધી (બંને દિવસો સહીત)

(ક) શસ્ત્રો, દંડા, તલવાર, ધોકો, બંદુક, છરો, લાકડી કે લાઠી અથવા શારીરિક ઈજા પહોંચાડી શકાય તેવું બીજું કોઈપણ સાધન સાથે લઈ જવું નહીં.

(ખ) કોઈ ક્ષયકારી પદાર્થ અથવા સ્ફોટક પદાર્થ લઈ જવો નહીં.

(ગ) પથ્થર અથવા ફેંકી શકાય તેવી બીજી વસ્તુઓ અથવા વસ્તુઓ ફેંકવાની ધકેલવાના યંત્રો સાધનો લઈ જવાં એકઠા કરવા નહી તથા તૈયાર કરવા નહી. મનુષ્યો અથવા શબો અથવા આકૃતિઓ અથવા પુતળા દેખાડવા નહી તથા અપમાન કરવાના અથવા જાહેરમાં બિભસ્ત સુત્રો પોકારવા નહી, અશ્લિલ ગીતો ગાવા નહી.

(ઘ) જેનાથી સુરૂચિ અથવા નીતિનો ભંગ થાય તેવું ભાષણ કરવું નહી તેવા હાવભાવ કરવા નહી તેવી ચેષ્ટા કરવી નહી, તથા તેવા પત્રકો, પ્લેકાર્ડ અથવા બીજા કોઈપણ પદાર્થ અથવા વસ્તુઓ તૈયાર કરવી નહી, બતાવવા નહી અથવા તેનો ફેલાવો કરવો નહી.

આ હુકમનો ખંડ (ક) નીચેની વ્યકિતઓને લાગુ પડશે નહીં.

INDEX

(૧) સરકારી નોકર કે કામ કરતી કોઈ વ્યક્તિઓને જેના ઉપરી અધિકારીએ આવું કોઈપણ હથિયાર લઈ જવાનુ ફરમાવ્યુ હોય અથવા આવું હથિયાર લઈ જવાની જેની ફરજ હોય, પોલીસ સબ ઈન્સ્પેકટરશ્રી નીચેની પાયરીમાં ન હોય તેવા અધિકારીએ જેને શારીરિક અશક્તિના કારણે લાકડી, લાઠી લઈ જવાની પરવાનગી આપી હોય તે વ્યક્તિને.

આ હુકમનો ભંગ અથવા ઉલ્લંઘન કરનાર મુંબઈ પોલીસ અધિનિયમ–૧૯૫૧ની કલમ-૧૩૫(૩) અને ભારતના ફોજદારી અધિનિયમની કલમ-૧૮૮ મુજબ સજા થશે.

આજ રોજ તારીખ ૨જી જુન, ૨૦૦૪નાં રોજ મારી સહી તથા કચેરીનો સિક્કો કર્યો.

હુકમ

મુંબઈ પોલીસ અધિનિયમ-૧૯૫૧ની કલમ-૩૭(૩) અન્વયેનો.

ક્રમાંક ઉ/મકપ/પલસ/મજસ/વશી/૨૨૨૭/૨૨૬૩.- પંચમહાલ જિલ્લામાં કાયદો અને વ્યવસ્થા, જાહેર વ્યવસ્થા યોગ્ય રીતે જળવાય રહે તે માટે મુંબઈ પોલીસ અધિનિયમ-૧૯૫૧ (સને ૧૯૫૧ના ૨૨માં) ની કલમ-૩૭(૩) હેઠળનું જાહેરનામુ બહાર પાડવું જરૂરી જણાય છે.

જેથી મુંબઈ પોલીસ અધિનિયમ-૧૯૫૧ની કલમ-૩૭(૩) અન્વયે મળેલ સત્તાની રૂએ હું, બી. એન. ડામોર, (જીએએસ) અધિક જિલ્લા મેજિસ્ટ્રેટ, પંચમહાલ ગોધરા, આથી ફરમાવું છું કે, સમગ્ર પંચમહાલ જિલ્લામાં તારીખ ૨-૬-૨૦૦૪ થી તારીખ ૧૬-૬-૨૦૦૪ (બંને દિવસો સહ) સુધી ચાર રસ્તા કરતાં વધુ માણસોએ ભેગા થવું નહી, કોઈ સભા ભરવી નહી કે બોલાવવી નહી અથવા કોઈ સરઘસ કાઢવું નહીં.

સભા/સરઘસ અંગે પરવાનગી આપવા અધિકૃત અધિકારી તેઓના અધિકાર પરત્વે કાયદો અને વ્યવસ્થાની પરિસ્થિતિ લક્ષમાં રાખી ગુણદોષ વિચારણામાં લઈ નિર્ણય કરી શકશે.

આ હુકમનો ભંગ અથવા ઉલ્લંઘન કરનારને મુંબઈ પોલીસ અધિનિયમ–૧૯૫૧ની કલમ-૧૩૫ (૩) અને ભારતના ફોજદારી અધિનિયમની કલમ-૧૮૮ મુજબ સજા થશે.

આજ રોજ તારીખ ૨જી જુન, ૨૦૦૪નાં રોજ મારી સહી તથા કચેરીનો સિક્કો કર્યો.

બી. એન. ડામોર,
અધિક જિલ્લા મેજિસ્ટ્રેટ,
પંચમહાલ-ગોધરા.

જાહેરનામું

મુંબઈ પોલીસ અધિનિયમ, ૧૯૫૧ની કલમ-૨૨ની કલમ-૩૭ની પેટા-કલમ(૧) હેઠળ.

ક્રમાંક ઉ/મકડ/પીઓએલ/વશી-૧૭૩૦-૧૭૩૯/૨૦૦૪.– મુંબઈ પોલીસ અધિનિયમ, ૧૯૫૧ (સને ૧૯૫૧નો ૨૨માં)અધિનિયમની કલમ-૩૭ની પેટા-કલમ(૧) હેઠળ મને મળેલ સત્તાની રૂએ હું, સી. બી. બલાત, અધિક જિલ્લા મેજિસ્ટ્રેટ, ડાંગ, મુંબઈ પોલીસ અધિનિયમની કલમ-૩૭ની પેટા-કલમ(૧)ની જોગવાઈ મુજબ સાપુતારા ગિરિમથકે ગવર્નર હીલ (હોટલ રોપ વે ચિમની વૈતી, સાપુતારા) ખાતેના વિસ્તારમાં ફાયરીંગ બટ તારીખ ૪થી જુન, ૨૦૦૪ થી તારીખ ૬ઠી જુન, ૨૦૦૪ સુધી કલાક સવારે ૭-૦૦ થી સાંજે ૧૮-૦૦ સુધી ગોળીબાર પ્રેક્ટીસ (શુટીંગ કેમ્પ) દરમ્યાન આજુબાજુના રહીશો, પ્રવાસીઓ તેમજ બહારના કોઈ અનઅધિકૃત વ્યક્તિઓએ ઉપરોક્ત સમય દરમ્યાન જણાવેલ સ્થળ અને સમયે આજુબાજુના વિસ્તાર એટલે કે બરડપાણી, શ્રીભુવન, હથગડ, થાણાપાડા, મોઠામાળ, (સાપુતારા માલેગાંવ) જણાવેલ હદ વિસ્તારમાં પ્રવેશ કરવા અથવા હદમાં ફરવા તેમજ ઢોર ઢાંખરને પ્રવેશ આપવાની મનાઈ (પ્રતિબંધ) ફરમાવું છું.

કોઈને ગોળીબારથી ઈજા ન થાય તેનું ધ્યાન રાખવું.

આ હુકમનો ભંગ કરનાર ઉપરોક્ત અધિનિયમની કલમ-૧૩૫ મુજબ શિક્ષાને પાત્ર થશે.

આજ તારીખ ૧લી જુન, ૨૦૦૪ના રોજ મારી સહી કરી સિક્કો કરી આપેલ છે.

સી. બી. બલાત,
અધિક જિલ્લા મેજિસ્ટ્રેટ,
ડાંગ-આહવા.

કલેકટર દ્વારા

જાહેરનામું

નંબર એલ.એન.ડી./વશી/૮૯૮/૨૦૦૪.–જમીન મહેસુલ નિયમોના નિયમ ૮૧(૧) હેઠળ મળેલા અધિકારોની રૂઈએ તેમજ સરકારશ્રીના મહેસુલ વિભાગના જાહેરનામા ક્રમાંક જીએચએમ/૨૦૦૩/૭૧/એમ/એલઆરઆર/૧૦/૨૦૦૨/૧૬૪૦(૧), તારીખ ૨૬મી ડિસેમ્બર, ૨૦૦૩ હેઠળ જમીન મહેસુલ નિયમોમાં થયેલ સુધારો તારીખ ૧લી ઓગસ્ટ, ૨૦૦૩થી અમલમાં આવતાં જમીન મહેસુલ નિયમોના નિયમ ૮૧(૨) અનુસાર સુધારેલ દર બીનખેતીના હેતુ માટે બીનખેતીનો આકાર લેવાનું નક્કી કરવાના હેતુ માટે થયેલ સુધારા મુજબ ખેડા જિલ્લામાં સમાવિષ્ટ શહેરી વિસ્તારોનું નીચે જણાવેલ ટેબલ "એ" અને "બી" પ્રમાણે વર્ગીકરણ કરવામાં આવે છે.

ટેબલ - એ

અ. નં.	વર્ગ	ગામ/શહેર વિસ્તારની પુરી વિગત
૧	એ	આવો વિસ્તાર નથી.
૨	બી	સાથેની અનુસૂચિ-(૧)માં દર્શાવેલ ૧ લાખથી વધુ વસ્તીવાળા શહેર મ્યુનિસિપાલીટી વિસ્તાર સહીત મહેસુલ વિસ્તાર.
૩	સી	સાથેની અનુસૂચિ-(૨)માં દર્શાવેલ કલાસ એ અને બી સિવાયના તમામ વિસ્તાર.

ટેબલ - એ માં દર્શાવેલા શહેરોની બાજુના વિસ્તારનો વર્ગ નીચે મુજબ નક્કી કરવામાં આવે છે.

અ. નં.	વર્ગ	ગામ/શહેર વિસ્તારની પુરી વિગત
૧	એ	આવો વિસ્તાર નથી.
૨	બી	વર્ગ-બીમાં દર્શાવેલ શહેર નામોની હદથી એક કિલોમીટરની પેરીફેરીઅલમાં આવેલો વિસ્તાર (મ્યુનિસિપલ હદમાં જિલ્લામાં આવો વિસ્તાર નથી) માત્ર પંચાયત વિસ્તારનો સમાવેશ થાય છે અને તે વિસ્તાર જિલ્લા વિકાસ અધિકારીશ્રી, જિલ્લા પંચાયત, નડીઆદે અલગ જાહેર કરવાનો રહેશે.
૩	સી	વર્ગ-સીમાં દર્શાવેલ શહેર / ગામની હદથી એક કિલોમીટરની પેરીફેરીઅલમાં આવતો વિસ્તાર મ્યુનિસિપલ હદમાં જિલ્લામાં આવો વિસ્તાર નથી. માત્ર પંચાયત વિસ્તારનો સમાવેશ થાય છે. અને તે વિસ્તાર જિલ્લા વિકાસ અધિકારીશ્રી, જિલ્લા પંચાયત, નડીઆદે અલગ જાહેર કરવાનો રહેશે.

ઉપર મુજબ ટેબલ - એ અને બી માં વર્ગીકરણ થયેલા ગામોનો બીનખેતીનો આકાર તારીખ ૧લી ઓગસ્ટ, ૨૦૦૩ થી નીચે જણાવેલ પરિશિષ્ટ-એ માં ઠરાવેલ ધોરણે લેવાનું ઠરાવવામાં આવે છે.

પરિશિષ્ટ-અ

તા. ૨૬ ડીસેમ્બર, ૨૦૦૩ના સરકારશ્રીના જાહેરનામા પ્રમાણે.

બિનખેતી ઉપયોગ હેઠળના નગર / શહેરનો વર્ગ	બિનખેતી આકારનો લેવા પાત્ર દર પ્રતિ વર્ષ પ્રતિ ચો.મી. પૈસામાં	
	રહેણાંક અને સખાવતી ઉપયોગ	અન્ય ઉપયોગ
એ	૫૦ પૈસા	૧૦૦ પૈસા
બી	૨૫ પૈસા	૫૦ પૈસા
સી	૧૦ પૈસા	૨૫ પૈસા

ઉપર મુજબ સંબંધિત વિસ્તારમાં લેવાપાત્ર બીનખેતીના આકારનો જે દર જમીન મહેસૂલ નિયમોના નિયમ ૮૧(૨) હેઠળ જે નક્કી કરેલ છે તે આ અંગે સરકારશ્રીના સામાન્ય કે ખાસ હુકમોને આધીન ફેરફાર કરવામાં ન આવે ત્યાં સુધી અમલમાં રહેલા ગણાશે. ઉપર મુજબ જિલ્લાના શહેરોનું મ્યુનિસિપલ વિસ્તારનું વર્ગીકરણ કરવામાં આવ્યું છે તેમ જો કોઈ ગામ કે શહેર અથવા તેનો કોઈપણ વિસ્તાર પેરીફેરીઅલ વિસ્તારમાં આવી જતો હશે તો તે વિસ્તાર માટે તેના વર્ગ મુજબ પરિશિષ્ટ-અમાં જણાવ્યા મુજબ બીનખેતીનો આકાર લેવાને પાત્ર રહેશે.

જિલ્લાના અન્ય ગામો તથા મ્યુનિસિપલ વિસ્તારથી એક કિલોમીટરના પેરીફેરીઅલમાં આવતો વિસ્તાર કે જે માટે જિલ્લા વિકાસ અધિકારીશ્રી, જિલ્લા પંચાયત, નડીયાદે અલગ જાહેરનામું બહાર પાડી બીનખેતી આકારનો દર નક્કી કરવાનો રહેશે. તેથી તે વિસ્તારો સિવાયના મ્યુનિસિપલ સહિત મહેસુલ વિસ્તારોને આ જાહેરનામું લાગુ ગણવાનું છે.

ગામ શહેરની વસ્તીનું ધોરણ છેલ્લા સને ૨૦૦૧માં થયેલી વસ્તી ગણત્રીને આધારે નક્કી કરવામાં આવેલ છે, હવે પછી ગામ / શહેરની વસ્તીમાં નવી વસ્તી ગણત્રી થતાં ફેરફાર થવાના પ્રસંગે જાહેરનામું ફેરફારને પાત્ર થશે.

અનુસૂચિ - ૧

અ. નં.	ગામ/શહેરનું નામ	શહેરનું નામ અને તેનો વિસ્તાર
૧	૨	૩
૧	નડીયાદ	નડીયાદ શહેરનો મ્યુનિસિપલ સહિત મહેસુલ વિસ્તાર.

અનુસૂચિ - ૨

અ. નં.	ગામ/શહેરનું નામ	શહેરનું નામ અને તેનો વિસ્તાર
૧	૨	૩
૧	કપડવંજ	કપડવંજ શહેરનો મ્યુનિસિપલ સહિત મહેસુલ વિસ્તાર.
૨	બાલાશિનોર	બાલાશિનોર શહેરનો મ્યુનિસિપલ સહિત મહેસુલ વિસ્તાર.
૩	મહેમદાવાદ	મહેમદાવાદ શહેરનો મ્યુનિસિપલ સહિત મહેસુલ વિસ્તાર.
૪	ચકલાસી	ચકલાસી શહેરનો મ્યુનિસિપલ સહિત મહેસુલ વિસ્તાર.
૫	મહુધા	મહુધા શહેરનો મ્યુનિસિપલ સહિત મહેસુલ વિસ્તાર.
૬	ડાકોર	ડાકોર શહેરનો મ્યુનિસિપલ સહિત મહેસુલ વિસ્તાર.
૭	ખેડા	ખેડા શહેરનો મ્યુનિસિપલ સહિત મહેસુલ વિસ્તાર.

નડીયાદ, તારીખ ૨૪મી મે, ૨૦૦૪.

ડી. તારા,
કલેક્ટર, ખેડા જિલ્લો,
નડીયાદ.

INDEX

જિલ્લા રજિસ્ટ્રાર દ્વારા

વંચાણે લીધા :–

(૧) લિપ્ટન એમ્પ્લોઈઝ કો. ઓપ. ક્રેડીટ એન્ડ સપ્લાય સો. લી., અમદાવાદના તા. ૧૬-૨-૨૦૦૪ના પત્રથી રજુ થયેલ દરખાસ્ત તેમજ તા. ૨૬-૩-૦૪ થી કરવામાં આવેલ પુર્તતા.

(૨) ધી ગુજરાત સહકારી મંડળી અધિનિયમ, ૧૯૬૧ની ૧૦૭ની જોગવાઈ.

પ્રસ્તાવના

જા. નંબર ફડચ/ફ/૧૩૧૦૧/ઘ-૨/૪૩૯/૧૧૪૨૯/૦૪.–ધી લિપ્ટન એમ્પ્લોઈઝ કો. ઓ. ક્રેડીટ એન્ડ સપ્લાય સો. લી., અમદાવાદ તે ધી બોમ્બે સહકારી મંડળી અધિનિયમ, ૧૯૨૫ની કલમ-૯ હેઠળ રજીસ્ટ્રેશન નંબર ૨૩૭૭૯, તા. ૨૦-૨-૧૯૫૮થી નોંધણીથી અસ્તિત્વમાં આવેલ સહકારી મંડળી છે.

મંડળીની કાર્યવાહી સ્થગિત હોઈ તેમજ મંડળી ચલાવવા ઈચ્છતા ન હોઈ તા. ૩-૧૧-૨૦૦૩ની વ્યવસ્થાપક કમીટીની બેઠકના ઠરાવ નં. ૪ થી મંડળીને આટોપી લેવા બાબતેનો ઠરાવ તા. ૩-૧૧-૨૦૦૩ના પત્રથી મંડળીને આટોપી લેવા અંગેની ખાસ સાધારણ સભામાં ઠરાવ કરવા સુચવતાં વંચાણે લીધેલ અનું. ૧ થી મંડળી દ્વારા દરખાસ્ત તેમજ સંબંધિત બાબતેના સાધનિક હિસાબો - પત્રકો રજુ થતાં મંડળી દ્વારા તમામ દેવા-લેણાંનું ચુકવણુ કરી દેવામાં આવેલ છે. તેમજ તા. ૩૧-૩-૨૦૦૩ સુધીના સમયનું ઓડીટ પણ પુર્ણ કરાવેલ હોઈ મંડળીએ કોઈ દેવા લેણાં ચુકવવાના બાકી રહેતા ન હોઈ તેમજ મંડળીમાં તમામ સભ્યો સભ્યપદેથી છુટા થયેલ છે અને કોઈ કમીટી પણ અસ્તિત્વ ધરાવતી ન હોઈ મંડળીનું અસ્તિત્વ ચાલુ રાખવું મુનાસીબ જણાતું ન હોઈ સહકારી કાયદાની જોગવાઈ મુજબ મંડળીને ફડચામાં લઈ જવાનો નીચે મુજબ હુકમ કરવામાં આવે છે. અને ફડચા અધિકારી તરીકે શ્રી એ. આર. પરીખ સહકારી અધિકારી (ફડચો-૨) લગત કચેરીને નિયુક્ત કરવામાં આવે છે.

હુકમ

આથી હું, બી. એમ. જોષી, જીલ્લા રજીસ્ટ્રાર, સહકારી મંડળીઓ (શહેર) અમદાવાદ, ધી ગુજરાત સહકારી મંડળી અધિનિયમ, ૧૯૬૧ની કલમ-૧૦૭ મુજબ મળેલ અધિકારની રૂઈએ લિપ્ટન એમ્પ્લોઈઝ કો. ઓપ. ક્રેડીટ એન્ડ સપ્લાય સો. લી., અમદાવાદને ફડચામાં લઈ જવાનો અંતિમ હુકમ કરૂ છું.

અમદાવાદ, તારીખ ૨૭મી મે, ૨૦૦૪.

બી. એમ. જોષી,
જિલ્લા રજિસ્ટ્રાર,
સહકારી મંડળીઓ (શહેર વિભાગ),
અમદાવાદ.

વંચાણે લીધા :–

(૧) સને ૧૯૬૧ના ગુજરાત સહકારી મંડળીઓના અધિનિયમની કલમ-૧૦૭ અને ૧૦૮ની જોગવાઈઓ.

(૨) સરકારશ્રીના ખેતી, વન અને સહકાર વિભાગના ઠરાવ ક્રમાંક ઘખ/૨૭૭/ડીડીસી/૧૧૬૮/૧૮૪૯૬, બી, તા. ૨૭-૫-૭૮.

(૩) રજીસ્ટ્રારશ્રી, સહકારી મંડળીઓ, ગુજરાત રાજ્ય ગાંધીનગરના હુકમ ક્રમાંક બસમ/૨/૩/૩૯૪૫, તા. ૮-૬-૭૬.

(૪) અત્રેની કાર્યાલયની કારણદર્શક નોટીસ તા. ૮-૬-૨૦૦૨.

(૫) અત્રેની કચેરીના વચગાળાના આદેશ ક્રમાંક ફડચ/૦૧/ગ-૩/૬૭૦/૨૦૦૩, તા. ૭-૪-૨૦૦૩.

(૬) અત્રેની કચેરીના તા. ૩૦-૭-૨૦૦૨, ૧૭-૬-૦૩ના પત્રો.

(૭) મંડળીની તા. - - ના રોજની રજુઆત.

પ્રસ્તાવના

ક્રમાંક ઉખસ-ફડચ-ગ-૩/૫૦૮/૦૪.-ધી વિઠ્ઠલાપુર દૂધ ઉત્પાદક સહકારી મંડળી લી., મુ. વિઠ્ઠલાપુર, તાલુકો વિરમગામ, જી. અમદાવાદ કે જેનો નોંધણી ક્રમાંક ૧૯૨૫, તા. ૧૧-૪-૧૯૬૯ છે. તેના આ કચેરીના વંચાણે લીધા ક્રમાંક :- (૫) મુજબ વચગાળાનો આદેશ ક્રમાંક ફડચ/૦૧/એ-૩/૬૭૦/૨૦૦૩, તા. ૭-૪-૨૦૦૩થી આટોપી લેવા આદેશ સામે મંડળીએ કોઈ વાંધો વિરોધ કે રજુઆત કરવી હોય તો તે આદેશ થયાથી એક માસની અંદર કરવા જણાવેલ. આમ છતાં મંડળી તરફથી કોઈ વાંધો વિરોધ રજુ થયેલ નથી આમ છતાં મંડળીએ સંદર્ભ ૬ના પત્રોથી ન્યાયના હિતમાં રજુઆત કરવા માટે તકો આપવામાં આવેલ હતી. આ અંગે પણ મંડળી તરફથી કોઈ વાંધો વિરોધ રજુ થયેલ નથી. ગુજરાત સહકારી મંડળીઓના અધિનિયમ, ૧૯૬૧ની કલમ-૧૦૭ અન્વયેની મંડળીને આટોપી લેવા સંબંધે અંતિમ આદેશ કરતાં પુર્વે મંડળીને પુરતી તકો આપવામાં આવેલ છે. જે અન્વયે મંડળી તરફથી કોઈ વાંધો વિરોધ કે રજુઆત થયેલ નથી. જેથી મંડળીના સભ્યો/હોદ્દેદારોને મંડળી ચલાવવામાં રસ જણાતો નથી. તેમ માનવાને કારણ રહે છે. ઉક્ત વિગતો જોતાં મંડળીને આટોપી લેવાનું અનિવાર્ય હોવાથી નીચે ફરજનો અંતિમ આદેશ કરવામાં આવે છે.

અંતિમ આદેશ

આથી હું, એ. બી. પટેલ, જીલ્લા રજીસ્ટ્રાર, સહકારી મંડળીઓ (રૂરલ), અમદાવાદ, મને મળેલ સત્તાની રૂઈએ ધી વિઠ્ઠલાપુર દૂધ ઉત્પાદક સહકારી મંડળી લી., મુકામ વિઠ્ઠલાપુર તા. વિરમગામ, જી. અમદાવાદ કે જેનો નોંધણી ક્રમાંક ૬૯૨૫, તારીખ ૧૧-૪-૧૯૬૯થી નોંધાયેલ સહકારી મંડળીને અધિનિયમ, ૧૯૬૧ની કલમ-૧૦૭ મુજબના કારણોસર આટોપી લેવા કરવામાં આવેલ ઉપરોક્ત વંચાણે લીધા ક્રમાંક (૫) મુજબના વચગાળાનો હુકમ કાયમ કરૂં છું.

અમદાવાદ, તારીખ ૨૧મી મે, ૨૦૦૪.

વંચાણે લીધા :–

(૧) સને ૧૯૬૧ના ગુજરાત સહકારી મંડળીઓના અધિનિયમની કલમ-૧૦૭ અને ૧૦૮ની જોગવાઈઓ.

(૨) સરકારશ્રીના ખેતી, વન અને સહકાર વિભાગના ઠરાવ ક્રમાંક ઘખ/૨૭૭/ડીડીસી/૧૧૬૮/૧૮૪૯૬/બી, તા. ૨૭-૫-૬૮.

(૩) સબ ઓડીટર, સહકારી મંડળીઓ, ધોળકા, તા. ૧૩-૧૧-૨૦૦૩ના ખાસ અહેવાલ તથા સ્પેશ્યલ ઓડીટર, સ. મં. મિલક અમદાવાદનો તા. ૬-૧-૨૦૦૪નો પત્ર.

(૪) અત્રેની તા. ૨૨-૩-૨૦૦૪ની કારણદર્શક નોટીસ.

ઉપર દર્શાવેલ ક્રમાંક-૩ થી નીચે સહી કરનારને ધ્યાને ઉપર આવ્યા મુજબ.

ક્રમાંક ઉખસ-ફડચ-ગ-૩/૫૩૮/૨૦૦૪.-ધી કેરાલા દુધ ઉત્પાદક સહકારી મંડળી લી. મુ. કેરાલા, તા. બાવલા, જી. અમદાવાદ મંડળીના નોંધાયેલા પેટા કાયદા મુજબના ઉદ્દેશો અનુસાર કામકાજ સ્થગિત થઈ ગયેલ છે. અને આર્થિક રીતે ટકી શકે તેમ નથી. તે નીચેના સંજોગો ઉપરથી સ્પષ્ટ થાય છે.

૧ મંડળી છેલ્લા પાંચ વર્ષથી કામગીરી કરતી બંધ થઈ ગયેલ છે.

૨ છેલ્લા પાંચ વર્ષથી ઓડીટ નોંધની દુરસ્તી કરેલ નથી.

૩ વ્યવસ્થાપક કમીટીની બેઠકો બોલાવેલ નથી.

૪ છેલ્લા બે વર્ષથી ઓડીટ ફી ભરેલ નથી.

૫ પેટા નિયમ મુજબ કાર્યવાહી કરેલ નથી.

ઉપરના સંજોગો ધ્યાને લેતાં ઉક્ત મંડળીને સહકારી કાયદાની કલમ-૧૦૭ હેઠળ આટોપી લેવાનું અનિવાર્ય જણાતાં નીચે મુજબ આદેશ કરવામાં આવે છે.

વચગાળાનો આદેશ

આથી હું, એ. બી. પટેલ, જીલ્લા રજીસ્ટ્રાર, સહકારી મંડળીઓ, (રૂરલ), અમદાવાદ મને મળેલ અધિકારની રૂઈએ ધી કેરાલા દુધ ઉત્પાદક સહકારી મંડળી લી., મું. કેરાલા, તા. બાવળા, જી. અમદાવાદ કે જેનો નોંધણી ક્રમાંક ઉ. ૭૮૦૪, તા. ૨૪-૧૧-૭૮ છે. તે મંડળીને ગુજરાત રાજ્ય સહકારી મંડળીઓના અધિનિયમ, ૧૯૬૧ની કલમ-૧૦૭ અન્વયે આટોપી લેવા વચગાળાનો આદેશ કરૂં છું. અને આજ અધિનિયમની કલમ-૧૦૮ (૧) અન્વયે મંડળીને આટોપી લેવાની કામગીરી સાથે ફડચા અધિકારી તરીકે શ્રી એ. બી. કોરડીયા, ફડચા અધિકારી નં. ૧ લગત જીલ્લા રજીસ્ટ્રાર, સ. મંડળી (રૂરલ), અમદાવાદની નિયુક્ત કરૂં છું. આ આદેશથી જાણ મંડળીના અધિકૃત હોદેદારોને નોંધાયેલા ટપાલથી કરવામાં આવેલ છે. અને મંડલીને જો કોઈ ખુલાસો કે રજુઆત કરવી હોય તો તે નીચે સહી કરનારને આ આદેશ થયાના તારીખથી માસ એકમાં લેખિત/મૌખિક/રૂબરૂ કે અધિકૃત પ્રતિનિધિ મારફત કરવા આથી તક આપવામાં આવેલ છે. ઉક્ત મુદ્દત દરમ્યાન મંડળી તરફથી કોઈપણ ખુલાસો રજુઆત થશે નહીં તો મુદ્દત વીત્યેથી મંડળીને આટોપી લેવાનો અંતિમ આદેશ કરવામાં આવશે જેની નોંધ લેવી.

અમદાવાદ, તારીખ ૨૧મી મે, ૨૦૦૪.

એ. બી. પટેલ,
જિલ્લા રજીસ્ટ્રાર,
સહકારી મંડળીઓ (રૂરલ),
અમદાવાદ.

વંચાણમાં લીધા :–

(૧) ફડચા અધિકારીશ્રી ધી નવા ફળ અને શાકભાજી ઉત્પાદક સહકારી મંડળી લી., તા. દિયોદર, જી. બનાસકાંઠાના તા. ૨૭-૪-૨૦૦૪ના પત્ર ક્રમાંક સ.અ./ફડચ/૧૦૧/૦૪.

(૨) ગુજરાત સહકારી મંડળીઓના અધિનિયમ, ૧૯૬૧ની કલમ-૧૧૪ (૨) અને કલમ-૨૦ (૧)ની જોગવાઈઓ.

હુકમ

જા. નં. ફડચ/ગ/૯૭૪/૨૦૦૪.- ફડચા હુકમ નંબર-ફ-૧૩૬૮૫, તા. ૧૦-૬-૨૦૦૨.- ધી નવા ફળ અને શાકભાજી ઉત્પાદક સહકારી મંડળી લી. મું. નવા, તાલુકો દિયોદર, જીલ્લો બનાસકાંઠા, કે જે મદદનીશ જીલ્લા રજીસ્ટ્રાર સ. મં. (પંચાયત) પાલનુપરના તા. ૩-૧૦-૧૯૯૬ના નોંધણી ક્રમાંક ૨૮૯૬૦ થી નોંધાયેલ હતી અને જીલ્લા રજીસ્ટ્રાર સ. મં. પાલનપુરના તા. ૧૦-૬-૦૨ના હુકમ નંબર ફડચ/૦૧/ગ/૧૦૨૦/ફ. ૧૩૬૮૫/૦૨ થી કાયદાની કલમ-૧૦૭ અન્વયે આટોપી લેવામાં આવી હતી. અને તેના ફડચા અધિકારી અને આમુખઃ ૧ ના પત્રથી સદરહું મંડળીના ફડચાની કાર્યવાહી પૂરી કરી, નોંધણી રદ થવાની દરખાસ્ત સાદર કરેલ હોઈ, ગુજરાત સ. મં. ઓના અધિનિયમની કલમઃ૧૧૪ (૨) અન્વયે, આ મંડળીની કાર્યવાહી સમાપ્ત કરવામાં આવે છે. સાથોસાથ આજ કાયદાની કલમ ૨૦ (૧) અન્વયે આ મંડળીની નોંધણી રદ કરતા હુકમો કરવામાં આવે છે.

પાલનપુર, તારીખ ૨૬મી મે, ૨૦૦૪.

વંચાણમાં લીધા :–

(૧) ફડચા અધિકારીશ્રી ધી ઓઢા ફળ અને શાકભાજી ઉત્પાદક સહકારી મંડળી લી., તા. દિયોદર, જી. બનાસકાંઠા, ના તા. ૨૭-૪-૨૦૦૪ના પત્ર ક્રમાંક સ.અ./ફડચ/૧૦૨/૦૪.

(૨) ગુજરાત સહકારી મંડળીઓના અધિનિયમ, ૧૯૬૧ની કલમ-૧૧૪ (૨) અને કલમ-૨૦ (૧)ની જોગવાઈઓ.

હુકમ

જા. નં. ફડચ/ગ/૯૭૫/૨૦૦૪.- ફડચા હુકમ નંબર-ફ. ૧૩૬૭૬, તા. ૨૯-૪-૨૦૦૨.- ધી ઓઢા ફળ અને શાકભાજી ઉત્પાદક સહકારી મંડળી લી. મું. ઓઢા, તાલુકો દિયોદર, જીલ્લો બનાસકાંઠા, કે જે મદદનીશ જીલ્લા રજીસ્ટ્રાર સ. મં. (પંચાયત) પાલનુપરના તા. ૪-૩-૧૯૮૭ના નોંધણી ક્રમાંક ૨૯૧૦૩ થી નોંધાયેલ હતી અને જીલ્લા રજીસ્ટ્રાર સ. મં. પાલનપુરના તા. ૨૯-૪-૦૨ના હુકમ નંબર ફડચ/૦૧/ગ/૮૪૦/ફ. ૧૩૬૭૬/૦૨ થી કાયદાની કલમ-૧૦૭ અન્વયે આટોપી લેવામાં આવી હતી. અને તેના ફડચા અધિકારી અને આમુખઃ ૧ ના પત્રથી સદરહું મંડળીના ફડચાની કાર્યવાહી પૂરી કરી, નોંધણી રદ થવાની દરખાસ્ત સાદર કરેલ હોઈ, ગુજરાત સ. મં. ઓના અધિનિયમની કલમઃ૧૧૪ (૨) અન્વયે, આ મંડળીની કાર્યવાહી સમાપ્ત કરવામાં આવે છે. સાથોસાથ આજ કાયદાની કલમ ૨૦ (૧) અન્વયે આ મંડળીની નોંધણી રદ કરતા હુકમો કરવામાં આવે છે.

પાલનપુર, તારીખ ૨૬મી મે, ૨૦૦૪.

વંચાણે લીધા :–

(૧) ફડચા અધિકારીશ્રી ધી વાતમ (જુના) ફળ અને શાકભાજી ઉત્પાદક સહકારી મંડળી લી., તા. દિયોદર જી. બનાસકાંઠાના તા. ૨૭-૪-૨૦૦૪ના પત્ર ક્રમાંક સ.અ./ફડચ/૧૦૦/૦૪.

(૨) ગુજરાત સહકારી મંડળીઓના અધિનિયમ, ૧૯૬૧ની કલમ-૧૧૪ (૨) કલમ ૨૦ (૧)ની જોગવાઈઓ.

હુકમ

જા. નં. ફડચ/ગ/૯૭૬/૨૦૦૪.- ફડચા હુકમ નંબર ફ ૧૩૭૦૨ તા. ૪-૧૦-૨૦૦૨.- ધી વાતમ (જુના) ફળ અને શાકભાજી ઉત્પાદક સહકારી મંડળી લી. મું. વાતમ (જુના), તાલુકો દિયોદર, જીલ્લો બનાસકાંઠા કે જે મદદનીશ જીલ્લા રજીસ્ટ્રાર સ. મં. (પંચાયત) પાલનપુરના તા. ૬-૯-૧૯૯૬ના નોંધણી ક્રમાંક ૨૮૯૩૭ થી નોંધાયેલ હતી અને જીલ્લા રજીસ્ટ્રાર સ. મં. પાલનપુરના તા. ૪-૧૦-૦૨ના હુકમ નંબર ફડચ/૦૧/ગ/૧૪૮૫/ફ. ૧૩૭૦૨/૦૨ થી કાયદાની કલમ-૧૦૭ અન્વયે આટોપી લેવામાં આવી હતી. અને તેના ફડચા અધિકારી અને આમુખઃ ૧ ના પત્રથી સદરહું મંડળીના ફડચાની કાર્યવાહી પૂરી કરી, નોંધણી રદ થવાથી દરખાસ્ત સાદર કરેલ હોઈ, ગુજરાત સ. મં. ઓના અધિનિયમની કલમઃ૧૧૪ (૨) અન્વયે, આ મંડળીની કાર્યવાહી સમાપ્ત કરવામાં આવે છે. સાથોસાથ આજ કાયદાની કુલ ૨૦ (૧) અન્વયે આ મંડળીની નોંધણી રદ કરતા હુકમો કરવામાં આવે છે.

પાલનપુર, તારીખ ૨૬મી મે, ૨૦૦૪.

વંચાણે લીધા :–

(૧) શ્રી ઓડીટર ગ્રેડ-૨ સ. મં. (ન. જ.) મોડાસાનો તા. ૧૨-૧-૦૪નો ફડચાનો ખાસ અહેવાલ.

(૨) અત્રેની ફડચાની કારણદર્શક નોટીસ તા. ૨૨-૧-૦૪.

(૩) અત્રેનો ફડચાનો વચગાળાનો આદેશ તા. ૧૬-૩-૦૪.

(૪) સરકારશ્રીના ખેતીવાડી સહકાર અને ગ્રામ્ય વિકાસ વિભાગના તા. ૩૦-૩-૧૯૯૧ના જાહેરનામાં ક્રમાંક સી. એચ. કે. એચ. / ૨૪/૯૧/ડી. ડી. જી./૧૧૮૬/૫૨૦૪/ જેથી મળેલ સત્તાઓ.

(૫) સને ૧૯૬૧ના ગુજરાત સહકારી મંડળીઓના અધિનિયમની કલમ-૧૦૭ અને ૧૦૮ની જોગવાઈઓ.

પ્રસ્તાવના

જા. નં. ફડચ/ફ. ૧૫૯૦૩/૦૧/ગ/૧૦૨૮/૨૦૦૪.- ધી લીંમ્બચીયા કો. ઓપ. હા. ઉ. સો. લી., પાલનુપર, તા. પાલનપુરએ ગુજરાત સહકારી મંડળીઓના અધિનિયમ, ૧૯૬૧ અન્વયે નોંધણી નંબર ૧૦૬૬૯, તા. ૩૦-૮-૧૯૯૪ થી નોંધવામાં આવેલી સહકારી મંડળી છે. આમુખ-૧ થી જણાવ્યા પ્રમાણે મંડળીના ઓડીટ માટે લાગતા વળગતા ઈસમોનો સંપર્ક સાધતાં તેઓએ આપેલ નિવેદન મુજબ સદર મંડળીની નોંધણી થયા બાદ કોઈ પ્રવૃત્તિ કરેલ નથી. અને હાલ સ્થગિત છે. મંત્રીશ્રી ધંધાર્થે બોમ્બે ગયેલ છે. આ બાબતોને ધ્યાને લઈ મંડળીને ફડચામાં લઈ જવા માટે કારણદર્શક નોટીસ આમુખ-૨થી આપેલ હતી. નોટીસ કાર્યવાહકોએ છોડાવેલ નથી કે કોઈ રજુઆત કરી નથી. જેથી મંડળી સ્થગિત છે. આથી આમુખ-૩થી મંડળીને ફડચામાં લઈ જતો વચગાળાનો આદેશ કરેલ. સાથે સાથે જણાવવામાં આવેલ હતુ કે એક માસ સુધીમાં જણાવેલ કારણો સામે યોગ્ય રજુઆત કરવી અન્યથા મંડળીને ફડચામાં લઈ જતો અંતિમ આદેશ કરવામાં આવશે. મંડળીના કાર્યવાહકોએ વચગાળાનો આદેશ છોડાવેલ નથી કે આજદિન સુધી કોઈ રજુઆત કરી નથી. જેથી મંડળીના કાર્યવાહકોને મંડળી ચલાવવા કોઈ રસ જણાતો નથી. જે ધ્યાને લેતાં હવે મંડળીને ફડચામાં લઈ જવી આવશ્યક હોઈ તા. ૧૬-૩-૦૪ના વચગાળાના આદેશને બહાલ રાખી નીચે મુજબનો અંતિમ આદેશ કરવામાં આવે છે.

હુકમ

આથી હું, એમ. એન. તબિયાર, જિલ્લા રજીસ્ટ્રાર, સહકારી મંડળીઓ, પાલનપુર, મને મળેલ અધિકારની રૂએ ધી લીંમ્બચીયા કો. ઓપ. હાઉસીંગ સો. લી., પાલનપુર, તા. પાલનપુર, જિલ્લો બનાસકાંઠા, નોંધણી નંબર ૧૦૬૬૯, તા. ૩૦-૮-૯૪ને સને ૧૯૬૧ના ગુજરાત સહકારી મંડળીઓના અધિનિયમની કલમ-૧૦૭ (૧)ની જોગવાઈઓ મુજબ ફડચામાં લઈ જવાનો અંતિમ હુકમ કરૂં છું તથા સદરહું કાયદાની કલમ-૧૦૮ (૧) અન્વયે ફડચા અધિકારી તરીકે સહકારી અધિકારી (ફડચો) નવી જગ્યા પાલનપુરની નિમણુંક કરૂં છું.

ફડચાનું કામકાજ ત્રણ વર્ષ પહેલાં પુર્ણ કરવાનું રહેશે.

પાલનપુર, તારીખ ૩૧મી મે, ૨૦૦૪.

વંચાણે લીધા :–

(૧) શ્રી પ્રમાણિત ઓડીટર, પાલનપુરનો તા. ૧૨-૧૨-૦૩નો ફડચાનો ખાસ અહેવાલ.

(૨) અત્રેની ફડચાની કારણદર્શક નોટીસ તા. ૫-૧-૦૪.

(૩) અત્રેનો ફડચાનો વચગાળાનો આદેશ તા. ૧૬-૩-૦૪.

(૪) સરકારશ્રીના ખેતીવાડી સહકાર અને ગ્રામ્ય વિકાસ વિભાગના તા. ૩૦-૩-૧૯૯૧ના જાહેરનામાં ક્રમાંક સી. એચ. કે. એચ. / ૨૪/૯૧/ડી. ડી. જી./૧૧૮૬/૫૨૦૪/ જેથી મળેલ સત્તાઓ.

(૫) સને ૧૯૬૧ના ગુજરાત સહકારી મંડળીઓના અધિનિયની કલમ-૧૦૭ અને ૧૦૮ની જોગવાઈઓ.

પ્રસ્તાવના

જા. નં. ફડચ/ફ. ૧૫૯૦૪/૦૧/ગ/૧૦૨૯/૨૦૦૪.- ધી વિનય માધ્યમિક શાળાના કર્મચારી ધિરાણ અને ગ્રાહક સ. મં. લી., વેસા તા. વડગામ એ ગુજરાત સહકારી મંડળીઓના અધિનિયમ, ૧૯૬૧ અન્વયે નોંધણી નંબર ૩૧૨૭૬, તા. ૨૯-૬-૯૯ થી નોંધવામાં આવેલી સહકારી મંડળી છે. આમુખ-૧ થી જણાવ્યાં પ્રમાણે મંડળીની નોંધણી તા. ૨૯-૬-૯૯ થી થયેલ છે. ત્યારથી કોઈ કાર્યવાહી કરેલ જણાતી નથી. ઓડીટ સમયમાં વ્યવસ્થાપક કમિટિની મીટીંગ મળેલ નથી. મંડળી સ્થગિત છે.

INDEX

આ બાબતોને ધ્યાને લઈ મંડળીને ફડચામાં લઈ જવા માટે કારણદર્શક નોટીસ આમુખ-૨થી આપેલ હતી. જે મળ્યા પછી કાર્યવાહકો તરફથી લેખિત રજુઆત મંડળી ચાલુ રાખવા કરેલ હતી. પરંતુ કોઈ કામગીરી કરેલ નથી. આથી આમુખ-૩થી મંડળીને ફડચામાં લઈ જતો વચગાળાનો આદેશ કરેલ. સાથે સાથે જણાવવામાં આવેલ હતુ કે એક માસ સુધીમાં જણાવેલ કારણો સામે યોગ્ય રજુઆત કરવી. અન્યથા મંડળીને ફડચામાં લઈ જતો અંતિમ આદેશ કરવામાં આવશે. મંડળીના કાર્યવાહકોને વચગાળાનો આદેશ મળેલ હોવા છતાં આજદિન સુધી કોઈ રજુઆત કરી નથી. જેથી મંડળી સ્થગિત છે. અને કાર્યવાહકોને મંડળી ચલાવવા કોઈ રસ નથી. જે ધ્યાને લેતા હવે મંડળીને ફડચામાં લઈ જવી આવશ્યક હોઈ તા. ૧૬-૩-૦૪ના વચગાળાના આદેશને બહાલ રાખી નીચે મુજબનો અંતિમ આદેશ કરવામાં આવે છે.

હુકમ

આથી હું, એમ. એન. તબિયાર, જિલ્લા રજીસ્ટ્રાર, સહકારી મંડળીઓ, પાલનપુર, મને મળેલ અધિકારની રૂએ ધી વિનય માધ્યમિક શાળાના કર્મચારી ધિરાણ અને ગ્રાહક સ. મં. લી., વેસા, તા. વડગામ, જી. બનાસકાંઠા, નોંધણી નંબર ૩૧૨૭૬, તા. ૨૯-૬-૯૯ ને સને ૧૯૬૧ના ગુજરાત સહકારી મંડળીઓના અધિનિયમની કલમ-૧૦૭ (૧) ની જોગવાઈઓ મુજબ ફડચામાં લઈ જવાનો અંતિમ હુકમ કરૂં છું તથા સદરહું કાયદાની કલમ-૧૦૮ (૧) અન્વયે ફડચા અધિકારી તરીકે સહકારી અધિકારી (ફડચો) પાલનપુરની નિમણુંક કરૂં છું.

ફડચાનું કામકાજ ત્રણ વર્ષ પહેલાં પુર્ણ કરવાનું રહેશે.

પાલનપુર, તારીખ ૩૧મી મે, ૨૦૦૪.

વંચાણે લીધા :–

(૧) શ્રી સબ ઓડીટર (લી. રી.) પાલનપુરનો તા. ૧૩-૧-૦૪નો ફડચાનો ખાસ અહેવાલ.

(૨) અત્રેની ફડચાની કારણદર્શક નોટીસ તા. ૨૨-૧-૦૪.

(૩) અત્રેનો ફડચાનો વચગાળાનો આદેશ તા. ૧૬-૩-૦૪.

(૪) સરકારશ્રીના ખેતીવાડી સહકાર અને ગ્રામ્ય વિકાસ વિભાગના તા. ૩૦-૩-૧૯૯૧ના જાહેરનામાં ક્રમાંક સી. એચ. કે. એચ. / ૨૪/૯૧/ડી. ડી. જી./૧૧૮૬/૫૨૦૪/ જેથી મળેલ સત્તાઓ.

(૫) સને ૧૯૬૧ના ગુજરાત સહકારી મંડળીઓના અધિનિયમની કલમ-૧૦૭ અને ૧૦૮ની જોગવાઈઓ.

પ્રસ્તાવના

જા. નં. ફડચ/ફ. ૧૫૯૦૫/૦૧/ગ/૧૦૩૦/૨૦૦૪.- ધી ગૌતમ કો. ઓપ. હા. ઉ. સો. લી., પાલનપુર, પાલનપુર એ ગુજરાત સહકારી મંડળીઓના અધિનિયમ, ૧૯૬૧ અન્વયે નોંધણી નંબર ૩૮૧૨, તા. ૨૬-૪-૭૪ થી નોંધવામાં આવેલી સહકારી મંડળી છે. આમુખ-૧ થી જણાવ્યા પ્રમાણે ઓડીટ માટે રજી. પો. એ. ડી. છોડાવેલ નથી. મંડળીના હોદ્દેદારો બહારગામ રહે છે. મંડળીના કાર્યવાહકો મળેલ નથી. મંડળીના તા. ૩૦-૬-૯૪ના સરવૈયા મુજબ મંડળીમાં કોઈ કામગીરી નથી. મંડળીમાં ખોટ છે. આ બાબતોને ધ્યાને લઈ મંડળીને ફડચામાં લઈ જવા માટે કારણદર્શક નોટીસ આમુખ-૨થી આપેલ હતી. જે નોટીસ કાર્યવાહકોએ છોડાવેલ નથી. કે કોઈ રજુઆત કરી નથી. આથી અમુખ-૩થી મંડળીના ફડચામાં લઈ જતો વચગાળાનો આદેશ કરેલ. સાથે સાથે જણાવવામાં આવેલ હતુ કે એક માસ સુધીમાં જણાવેલ કારણો સામે યોગ્ય રજુઆત કરવી. અન્યથા મંડળીને ફડચામાં લઈ જતો અંતિમ આદેશ કરવામાં આવશે. મંડળીના કાર્યવાહકોએ આ આદેશ છોડાવેલ નથી કે આજદિન સુધી કોઈ રજુઆત કરી નથી. જેથી મંડળી સ્થગિત છે. અને મંડળીના કાર્યવાહકોને મંડળી ચલાવવા કોઈ રસ નથી. જે ધ્યાને લેતા હવે મંડળીને ફડચામાં લઈ જવી આવશ્યક હોઈ તા. ૧૬-૩-૦૪ના વચગાળાના આદેશને બહાલ રાખી નીચે મુજબનો અંતિમ આદેશ કરવામાં આવે છે.

હુકમ

આથી હું, એમ. એન. તબિયાર, જિલ્લા રજીસ્ટ્રાર, સહકારી મંડળીઓ, પાલનપુર, મને મળેલ અધિકારની રૂએ ધી ગૌતમ કો. ઓપ. હા. ઉ. સો. લી., પાલનપુર, તા. પાલનપુર જી. બનાસકાંઠા નોંધણી નંબર ૩૮૧૨, તા. ૨૬-૪-૭૪ને સને ૧૯૬૧ના ગુજરાત સહકારી મંડળીઓના અધિનિયમની કલમ-૧૦૭ (૧) ની જોગવાઈઓ મુજબ ફડચામાં લઈ જવાનો અંતિમ હુકમ કરૂં છું તથા સદરહું કાયદાની કલમ-૧૦૮ (૧) અન્વયે ફડચા અધિકારી તરીકે સહકારી અધિકારી (ફડચો) પાલનપુરની નિમણુંક કરૂં છું.

ફડચાનું કામકાજ ત્રણ વર્ષ પહેલાં પુર્ણ કરવાનું રહેશે.

પાલનપુર, તારીખ ૩૧મી મે, ૨૦૦૪.

વંચાણે લીધા :–

(૧) ઓડીટ શાખાની તા. ૧૮-૧૨-૦૩ ની ફડચાની નોંધ.

(૨) અત્રેની ફડચાની કારણદર્શક નોટીસ તા. ૫-૧-૦૪.

(૩) અત્રેનો ફડચાનો વચગાળાનો આદેશ તા. ૧૬-૩-૦૪.

(૪) સરકારશ્રીના ખેતીવાડી સહકાર અને ગ્રામ્ય વિકાસ વિભાગના તા. ૩૦-૩-૧૯૯૧ના જાહેરનામાં ક્રમાંક સી. એચ. કે. એચ. / ૨૪/૯૧/ડી. ડી. જી./૧૧૮૬/૫૨૦૪/ જેથી મળેલ સત્તાઓ.

(૫) સને ૧૯૬૧ના ગુજરાત સહકારી મંડળીઓના અધિનિયની કલમ-૧૦૭ અને ૧૦૮ની જોગવાઈઓ.

પ્રસ્તાવના

જા. નં. ફડચ/ફ. ૧૫૯૦૬/૦૧/ગ/૧૦૩૧/૨૦૦૪.- ધી વિશ્વાસ (ફલેટ) કો. ઓપ. હાઉસીંગ સો. લી., ડીસા, તા. ડીસા એ ગુજરાત સહકારી મંડળીઓના અધિનિયમ, ૧૯૬૧ અન્વયે નોંધણી નંબર ૯૬૧૯, તા. ૧૨-૧૨-૮૩ થી નોંધવામાં આવેલી સહકારી મંડળી છે. આમુખ-૧ થી જણાવ્યા પ્રમાણે અગાઉના ઓડીટ મેમાની દરસ્તી કરેલ નથી. ૧૯૯૬ પછી કોઈ સાધારણ સભા મળેલ નથી. ઓડીટ સમયમાં કોઈ વ્યવસ્થાપક કમિટિની મીટીંગ મળેલ નથી. મંડળીનો વહીવટ સ્થગિત છે. આ બાબતોને ધ્યાને લઈ મંડળીને ફડચામાં લઈ જવા માટે કારણદર્શક નોટીસ આમુખ-૨થી આપેલ હતી. નોટીસ કાર્યવાહકોને મળેલ હોવા છતાં કોઈ રજુઆત કરી નથી. જેથી મંડળી સ્થગિત છે. આથી અમુખ-૩થી મંડળીને ફડચામાં લઈ જતો વચગાળાનો આદેશ કરેલ. સાથે સાથે જણાવવામાં આવેલ હતુ કે એક માસ સુધીમાં જણાવેલ કારણો સામે યોગ્ય રજુઆત કરવી.

INDEX

વંચાણે લીધા :

(૧) શ્રી ગામડી વૃક્ષ ઉછેર . મં. લિ. ગામડીના ફડચા અધિકારીશ્રીનો તા. ૨૮-૫-૦૪ નો પત્ર નં. ફડચ/૦૧/ચ/૪૦૦/૨૦૦૪.

(૨) ગુજરાત સહકારી મંડળીઓનો કાયદો, ૧૯૬૧ની કલમ-૨૦ અને ૧૧૪ (૨).

(૩) સરકારશ્રીના કૃષિ સહકાર અને ગ્રામ વિકાસ વિભાગ, સચિવાલય, ગાંધીનગરના તા. ૩૦-૩-૯૧ના જાહેરનામાં ક્રમાંક જી.એચ.કે.એચ.-૨૪-૯૧/ડી.ડી.સી. ૧૧૮૮/૩૨૦૪/જે.

હુકમ

જા. નં. ફડચ/૦૧/ચ/૪૧૦/૨૦૦૪.—શ્રી ગામડી વૃક્ષ ઉછેર સહ. મં. લિ. મુ. ગામડી, તા. આણંદ જીલ્લો આણંદ શ્રી મદદનીશ જીલ્લા રજિસ્ટ્રાર, સહકારી મંડળીઓ જી. પં. નડીઆદની ઓફીસનો નોંધણી નંબર સે. ૨૬૮૨૬ તા. ૨૯-૪-૧૯૯૩ થી નોંધવામાં આવી હતી જેને શ્રી જીલ્લા રજીસ્ટ્રાર, સહકારી મંડળીઓ, આણંદના હુકમ નંબર ઉ. ખ. સ./ક. જ./ફ-૧૪૯૩૬/ચ/૧૬૬/૦૩ તારીખ ૧૮-૨-૨૦૦૩ થી ફડચામાં લઈ જવામાં આવી હતી તેની ફડચાની કાર્યવાહીઓ સને ૧૯૬૧ના ગુજરાત સહકારી મંડળીઓના અધિનિયમ (ગુજરાત અધિનિયમ નં. ૧૦ સને ૧૯૬૨) ની કલમ ૧૧૪ (૨) અન્વયે આથી સમાપ્ત કરવામાં આવે છે અને સદર મંડળીની નોંધણી સને ૧૯૬૧ ના ગુજરાત સહકારી મંડળીઓના કાયદાની કલમ ૨૦ હેઠળ રદ કરવામાં આવે છે. અને તેથી આ હુકમની તારીખથી બંધ કરવામાં આવી છે એમ ગણાશે.

આણંદ, તારીખ ૩૧મી મે, ૨૦૦૪.

વંચાણે લીધા :

(૧) શ્રી ખેડૂત પિયત સ. મં. લિ. સુંદરપુરાના ફડચા અધિકારીશ્રીનો તા. ૩૧-૫-૦૪ નો પત્ર નં. ફડચ/૦૧/ચ/૪૧૨/૨૦૦૪.

(૨) ગુજરાત સહકારી મંડળીઓનો કાયદો, ૧૯૬૧ની કલમ-૨૦ અને ૧૧૪ (૨).

(૩) સરકારશ્રીના કૃષિ સહકાર અને ગ્રામ વિકાસ વિભાગ, સચિવાલય, ગાંધીનગરના તા. ૩૦-૩-૯૧ના ના જાહેરનામાં ક્રમાંક : જી.એચ.કે.એચ.-૨૪-૯૧/ડી.ડી.સી. ૧૧૮૮/૩૨૦૪/જે.

હુકમ

જા. નં. ફડચ/૦૧/ચ/૪૨૧/૨૦૦૪.—શ્રી ખેડૂત પિયત સહ. મં. લિ. મુ. સુંદરપુરા, તા. ઉમરેઠ, જીલ્લો આણંદ શ્રી મદદનીશ જીલ્લા રજિસ્ટ્રાર, સહકારી મંડળીઓ જી. પં. નડીઆદની ઓફીસનો નોંધણી નંબર ખે.-૩૨૨૯ તા. ૫-૯-૯૦ થી નોંધવામાં આવી હતી જેને શ્રી જીલ્લા રજીસ્ટ્રાર, સહકારી મંડળીઓ, આણંદના હુકમ નંબર ઉ. ખ. સ./ક. જ./ફડચા/ચ/૨૦૭/૨૦૦૧ તારીખ ૯-૭-૨૦૦૧ થી ફડચામાં લઈ જવામાં આવી હતી તેની ફડચાની કાર્યવાહીઓ સને ૧૯૬૧ના ગુજરાત સહકારી મંડળીઓના અધિનિયમ (ગુજરાત અધિનિયમ નં. ૧૦ સને ૧૯૬૨) ની કલમ ૧૧૪ (૨) અન્વયે આથી સમાપ્ત કરવામાં આવે છે અને સદર મંડળીની નોંધણી સને ૧૯૬૧ ના ગુજરાત સહકારી મંડળીઓના કાયદાની કલમ ૨૦ હેઠળ રદ કરવામાં આવે છે. અને તેથી આ હુકમની તારીખથી બંધ કરવામાં આવી છે એમ ગણાશે.

આણંદ, તારીખ ૩જી જુન, ૨૦૦૪.

સી. બી. કોટેચા,
જિલ્લા રજિસ્ટ્રાર,
સહકારી મંડળીઓ, આણંદ જિલ્લો.

વંચાણે લીધા :

(૧) શ્રી ઓડિટર ગ્રેડ-૧, સ. મં. મહેસાણાના પત્ર ક્રમાંક : અષણ/ફડચ/સૌરભનગર હાઉસીંગ/૧૦૪/૦૪, તા. ૭-૪-૦૪ થી રજુ થયેલ ખાસ અહેવાલ.

(૨) અત્રેની કચેરીના પત્ર ક્રમાંક : ઉખસ/ફડચ/૦૧/ખ/૫૩૯/૦૪, તા. ૨૯-૪-૦૪ થી પાઠવેલ કારણદર્શક નોટીસ.

(૩) ગુજરાત સહકારી મંડળીઓના અધિનિયમ-૧૯૬૧ અન્વયેની કલમ-૧૦૭ ની જોગવાઈઓ.

પ્રસ્તાવના

જા. નં. ઉખસ/ફડચ/૦૧/ખ/૪૧૨/૨૦૦૪.—ધી ગુજરાત સહકારી મંડળીઓના અધિનિયમ-૧૯૬૧ અન્વયે ધી સૌરભનગર કો. ઓપ. હાઉસીંગ સોસાયટી લી., મુ. તા. મહેસાણા, જી. મહેસાણા નોંધાયેલ સહકારી સંસ્થા છે. (જેનો હવે પછી 'મંડળી' તરીકે ઉલ્લેખ કરાયેલ છે.) સદર મંડળીનો નોંધણી નં. ઘ-૯૩૪૧, તા. ૨૮-૧-૧૯૮૨ છે.

ઉપરોક્ત આમુખ-૧ માં જણાવ્યા મુજબ સદર મંડળીનું તા. ૧-૪-૦૨થી તા. ૩૧-૩-૦૩ સુધીના સમયનું અન્વેષણ ઓડિટર ગ્રેડ-૧, સ. મં., મહેસાણાને સુપ્રત થતાં, તેઓ દ્વારા સદર મંડળીને ફડચામાં લઈ જઈ, નોંધણી રદ કરવા અંગેનો ખાસ અહેવાલ થતાં, તેઓના ખાસ અહેવાલ આધીન સદર મંડળીને અત્રેની કચેરીના પત્ર ક્રમાંક ઉખસ/ફડચ/૦૧/ખ/૫૩૯/૨૦૦૪, તા. ૨૯-૪-૦૪ થી કારણદર્શક નોટીસ પાઠવેલ હતી.

જેમાં મુદ્દા નં. ૧ થી ૧૫ બાબતે મંડળીને રજુઆત કરવા સુનાવણી રાખવામાં આવેલ હતી. જેની બજવણી થયેલ છે. મંડળી તરફથી સુનાવણી તારીખે મંડળીના પ્રતિનિધિ હાજર રહેલ નથી.

આમ, મંડળીને રજુઆત કરવા અત્રેથી વ્યાજબી તક પુરી પાડવા છતાં, મંડળી દ્વારા રજુઆત કરાયેલ નથી.

આમ, ઉપરોક્ત તમામ બાબતોને જોતા સદર મંડળીને નીચેના કારણોસર ફડચામાં લઈ જવી કાનૂની રીતે વ્યાજબી જણાય છે.

(૧) મંડળીમાં પેટા કાયદો નથી. તેથી પેટાકાયદા સિવાય મંડળીનો વહીવટ આપખુદી અને મનસ્વીરીતે, મંડળીના સભાસદ ન હોવા છતાં, ગેર કાયદેસર રીતે કનુભાઈ કે. મોદી બનાવટી પ્રમુખ બની બેઠા છે અને તેઓશ્રી બિનસભાસદ હોવા છતાં, મંડળીનું દફતર તથા નાણાંકીય વહીવટ ગેરકાયદેસર સંભાળે છે. જે ગંભીર બાબત છે.

(૨) મંડળીનો છેલ્લા પાંચ વર્ષનો ઓડિટ વર્ગ "ડ" છે.

(૩) મંડળીએ છેલ્લા ચાર વર્ષથી ઓડિટ મેંમાની દુરસ્તી નહી કરીને સહકારી કાયદાની કલમ-૮૫ નો ભંગ કરેલ છે. ઓડિટ સુચનોની સહેજપણ અમલ વર્ષોથી કરેલ નથી.

(૪) સભાસદ રજીસ્ટર, શેર રજીસ્ટર, શેર ખાતાવહી, જમા પાવતીનું સ્ટોક અને વપરાશ રજીસ્ટર, સભાસદ, અનામત વ્યક્તિગત ખાતાવહી, ગુજરાત હાઉસીંગ ફાયનાન્સ કોર્પોરેશન લી., લોન વસુલાત વ્યક્તિગત ખાતાવહી, શેર રોકાણ રજીસ્ટર, ડેડસ્ટોક રજીસ્ટર, જમીન ફાળા તથા બાંધકામ ફાળા વ્યક્તિગત ખાતાવહી, સામાન્ય ખાતવહી જેવા મહત્વના રજીસ્ટરો રખાયેલ નથી.

(૫) ગુજરાત હાઉસીંગ ફાયનાન્સ કોર્પોરેશન લી. લોન, મહેસાણા ડિસ્ટ્રીક્ટ બેંક વચગાળા લોન, ડીસ્ટ્રક્ટ બેંક સર્વિસ ખાતુ, સર્વોદય કોમ. કો. ઓપ. બેંક લી. ના સેવિંગ્સ ખાતાની મેળવણી ઘણા વર્ષોથી સરવૈયાની બાકી સાથે મેળવણી કરેલ નથી. તથા ખાતાના ઉતારા, તા. ૩૧-૧૨-૦૩ ના રોજ બેંક બેલેન્સ સર્ટી મેળવી રજુ કરવા વારંવાર સુચના આપવા છતાં, રજુ ન કરીને નિષ્કાળજી સેવેલ છે.

(૬) વાર્ષિક સાધારણ સભાનો લેખિત એજન્ડા કાઢેલ નથી. તથા પેટાનિયમ મુજબના તમામ ઠરાવો થયેલ નથી.

(૭) વ્ય. કમીટીની માત્ર એક મીટીંગ મળેલ છે. જેથી વ્ય. કમીટી સભ્યો તદ્દન નિષ્ક્રિય અને મંડળી ચલાવવામાં બેદરકાર રહેલ છે. તેથી આવી મંડળીની નોંધણી ચાલુ રાખવી હિતાવહ નથી.

(૮) સિલક સંભાળનાર ઈસમના જામીનખત તથા સિલકની સલામતી માટે વીમા પેકેજ પોલીસી મેળવાયેલ નથી.

(૯) સભાસદો પાસેથી વહીવટી ફાળો ઉઘરાવવામાં આવતો નથી. જેથી મંડળીમાં આવક શુન્ય હોવાથી ઘણા વર્ષોથી મંડળી સતત ખોટમાં હોવાથી એકત્રિત ખોટ રૂા. ૮૧૨૧.૨૦ની છે. જેથી મંડળીની આર્થિક સ્થિતિ ઘણી નબળી છે.

(૧૦) મંડળીનું તા. ૩૧-૩-૦૩ નું સરવૈયું સાચી આર્થિક સ્થિતિ દર્શાવતું નથી. તથા દેવાં લેણાં પણ સાચાં નથી. કારણ કે, ઘણા વર્ષોથી દેવા લેણાંનાં ખાતાની સાચી, વાસ્તવિક મેળવણી વર્ષોથી કરવામાં આવેલ નથી.

(૧૧) મંડળીનો વહીવટ સહકારી કાયદા-કાનૂન અને પેટાકાયદા પ્રમાણે સહેજપણ ચાલતો નથી.

(૧૨) મંડળીની મુદતવીતી બાકીદાર સભાસદશ્રી બાબુપુરી શીવાપુરી ગોસ્વામી પાસે ૧૯૯૧ ના વર્ષથી એટલે કે, લગભગ ૧૩ વર્ષથી ગુજરાત હાઉસીંગ ફાયનાન્સ કોર્પોરેશન લી., ના મુદતવીતી લોન હપ્તા બાકી પડે છે. જેની વસુલાત કરવા સંસ્થાના હોદેદારોએ લવાદી દાવા કે મકાન હરાજીની કોઈજ કાર્યવાહી કરેલ નથી.

(૧૩) મંડળીમાં રીઝર્વ ફંડ માત્ર રૂા. ૧૩૦/- છે. તે સિવાય અન્ય કોઈ ફંડો નથી. જેથી મંડળી અર્થક્ષમ, કાર્યક્ષમ નથી.

(૧૪) મંડળીમાં કોઈ પગારદાર કર્મચારી ન હોઈ, મંડળીનું દફ્તર અપૂર્ણ, અવ્યસ્થિત અને વહીવટ નબળો જણાઈ આવેલ છે.

(૧૫) તા. ૧-૪-૨૦૦૩ થી છેવટ સુધીના હિસાબી પત્રકો, શેરભંડોળ તેમજ ડેડસ્ટોકની યાદી રજુ કરવા જણાવવા છતાં, આજપર્યંત રજુ કરેલ નથી.

આમ, ઉપરોક્ત આમુખ તેમજ, પ્રસ્તાવનાને ધ્યાને લેતાં, નીચે મુજબ ફડચાનો વચગાળાનો આદેશ કરવામાં આવે છે.

વચગાળાનો આદેશ

ધી સૌરભનગર કો. ઓપ. હાઉસીંગ સોસાયટી લી., મુ. તા. મહેસાણા, જી. મહેસાણાની સહકારી કાયદાધીન રજીસ્ટર્ડ નં. ઘ-૯૩૪૧, તા. ૨૮-૧-૧૯૮૨ થી નોંધવામાં આવેલ છે. તેને સહકારી કાયદો સને ૧૯૬૧ ની કલમ-૧૦૭ (૧) ના ખંડ : ક, ગ (૨) (૪) અન્વયે આથી ફડચામાં લઈ જવામાં આવે છે. તથા સદરહુ કાયદાની કલમ-૧૦૮ (૧) અન્વયે ફડચા અધિકારી તરીકે ધી ગુજરાત સ્ટેટ હાઉસીંગ ફાયનાન્સ લી., અમદાવાદની નિમણુંક કરવામાં આવે છે.

નોંધ :- ઉપરોક્ત વચગાળાના હુકમ સામે મંડળીને કોઈ રજુઆત કે ખુલાસો કરવો હોય તો, સદર હુકમ નીકળ્યા તારીખથી એક માસની મુદતમાં આ કચેરીને મોકલી આપવાનું જણાવવામાં આવે છે.

મહેસાણા, તારીખ ૨૮મી મે, ૨૦૦૪.

વંચાણે લીધા :

(૧) શ્રી સબ-ઓડિટર, સ. મં. વિસનગરના પત્ર ક્રમાંક : અષણ/૦૧/ ૫૮/૦૪, તા. ૧-૪-૦૪ થી રજુ થયેલ ખાસ અહેવાલ.

(૨) અત્રેની કચેરીના પત્ર ક્રમાંક : ઉખસ/ફડચ/૦૧/ખ/૫૩૫/૦૪, તા. ૨૮-૪-૦૪ થી પાઠવેલ કારણદર્શક નોટીસ.

(૩) ગુજરાત સહકારી મંડળીઓના અધિનિયમ-૧૯૬૧ અન્વયેની કલમ-૧૦૭ ની જોગવાઈઓ.

પ્રસ્તાવના

જા. નં. ઉખસ/ફડચ/૦૧/ખ/૪૧૩/૨૦૦૪.–ધી ગુજરાત સહકારી મંડળીઓના અધિનિયમ-૧૯૬૧ અન્વયે શ્રી કાંસા મજૂર કામદાર સહકારી મંડળી લી., મુ. કાંસા, તા. વિસનગર, જી. મહેસાણા નોંધાયેલ સહકારી સંસ્થા છે. (જેનો હવે પછી 'મંડળી' તરીકે ઉલ્લેખ કરાયેલ છે.) સદર મંડળીનો નોંધણી નં. ઘ-૩૯૮૭, તા. ૭-૧૧-૧૯૫૭ છે.

ઉપરોક્ત આમુખ-૧ માં જણાવ્યા મુજબ સદર મંડળીનું તા. ૧-૪-૦૨થી તા. ૩૧-૩-૦૩ સુધીના સમયનું અન્વેષણ ઓડિટર, સ. મં., વિસનગરને સુપ્રત થતાં, તેઓ દ્વારા સદર મંડળીને ફડચામાં લઈ જઈ, નોંધણી રદ કરવા અંગેનો ખાસ અહેવાલ રજૂ કરતાં, તેઓના ખાસ અહેવાલ આધીન સદર મંડળીને અત્રેની કચેરીના પત્ર ક્રમાંક ઉખસ/ ફડચ/૦૧/ખ/૫૩૫/૨૦૦૪, તા. ૨૮-૪-૦૪ થી કારણદર્શક નોટીસ પાઠવેલ હતી.

જેમાં મુદ્દા નં. ૧ થી ૧૫ બાબતે મંડળીને રજુઆત કરવા સુનાવણી રાખવામાં આવેલ હતી. જેની બજવણી થયેલ છે. મંડળી તરફથી સુનાવણી તારીખે મંડળીના પ્રતિનિધિ હાજર રહેલ નથી.

આમ, મંડળીને રજુઆત કરવા અત્રેથી વ્યાજબી તક પુરી પાડવા છતાં, મંડળી દ્વારા રજુઆત કરાયેલ નથી.

આમ, ઉપરોક્ત તમામ બાબતોને જોતા સદર મંડળીને નીચેના કારણોસર ફડચામાં લઈ જવા કાનૂની રીતે વ્યાજબી જણાય છે.

(૧) મંડળીનો છેલ્લા પાંચ વર્ષનો ઓડિટ વર્ગ "ડ" છે.

(૨) મંડળીનો વહીવટ પેટાનિયમ તથા સહકારી કાયદા પ્રમાણે હોદેદારો ચલાવતા નથી.

(૩) મંડળી છેલ્લા પાંચ વર્ષનો સ્થગિત અવસ્થામાં છે.

(૪) મંડળીનો વહીવટ તેના પેટાનિયમના ઉદેશો મુજબ કરવામાં આવતો નથી.

(૫) મંડળીની વ્ય. કમીટીની મીટીંગ દર માસે મળવી જોઈએ. જે મળતી નથી. જેથી પેટાનિયમનો ભંગ કરેલ છે. જેનાથી ફલિત થાય છે કે, મંડળીનો વહીવટ કરવામાં હોદેદારો તથા વ્ય. કમીટી સભ્યોને બિલકુલ રસ નથી.

INDEX

(૬) મંડળીની આર્થિક પરિસ્થિતિ ખુબ નબળી છે. અને દિનપ્રતિદિન આર્થિક પરિસ્થિતિમાં વધારો થતો જાય છે.

(૭) અન્વેષણમાં મંડળીનું દફતર અવ્યવસ્થિત, અધુરુ તથા અપુરતુ રજુ કરવામાં આવે છે.

(૮) મંડળીએ છેલ્લા પાંચ વર્ષની ઓડિટ મેમાની દુરસ્તી કરી જે તે ઓડિટરશ્રીને મોકલી આપેલ નથી. જેથી સહકારી કાયદાની કલમ-૮૫ નો ભંગ કરેલ છે.

(૯) મંડળી દ્વારા પાછલી ઓડિટ રૂા. ૫૦ તથા ચાલુ રૂા. ૫૦ મળી કુલ રૂા. ૧૦૦ ભરેલ નથી.

(૧૦) મંડળી ચલાવવામાં હોદ્દેદારો કે કારોબારીને બિલકુલ રસ જણાતો નથી.

(૧૧) તા. ૧-૪-૨૦૦૩ થી છેવટ સુધીના હિસાબી પત્રકો, શેર ભંડોળ તેમજ ડેડસ્ટોકની યાદી રજુ કરવા જણાવવા છતાં આજદિન સુધી રજુ કરેલ નથી.

ઉપરોક્ત આમુખ તેમજ પ્રસ્તાવનાની વિગતો ધ્યાને લેતાં, નીચે મુજબ ફડચાનો વચગાળાનો આદેશ કરવામાં આવે છે.

વચગાળાનો આદેશ

ધી કાંસા મજુર કામદાર સહકારી મંડળી લી., મુ. કાંસા, તા. વિસનગર, જી. મહેસાણાની સંસ્થા સહકારી કાયદાધીન રજીસ્ટર્ડ નં. ૩૯૮૭, તા. ૭-૧૧-૧૯૫૭ થી નોંધવામાં આવેલ તેને સહકારી કાયદો સને ૧૯૬૧ ની કલમ-૧૦૭ (૧) ના ખંડ : ક, ગ (૨) (૪) અન્વયે આથી ફડચામાં લઈ જવામાં આવે છે. તથા સદરહુ કાયદાની કલમ-૧૦૮ (૧) અન્વયે ફડચા અધિકારી તરીકે શ્રી એન. કે. પટેલ, સીનીયર ક્લાર્ક, લગત જિલ્લા રજિસ્ટ્રાર, સ. મં., મહેસાણાની નિમણુંક કરવામાં આવે છે.

નોંધ :- ઉપરોક્ત વચગાળાના હુકમ સામે મંડળીને કોઈ રજુઆત કે ખુલાસો કરવો હોય તો, સદર હુકમ નીકળ્યા તારીખથી એક માસની મુદતમાં આ કચેરીને મોકલી આપવાનું જણાવવામાં આવે છે.

મહેસાણા, તારીખ ૨૮મી મે, ૨૦૦૪.

વંચાણે લીધા :

(૧) સ્પે. ઓડિટરશ્રી, સ. મં. (શહેર) અમદાવાદના પત્ર ક્રમાંક : અષણ/૭૫/૧૦૮/૦૪, તા. ૧૭-૩-૦૪ થી રજુ થયેલ વહીવટી ખાસ અહેવાલ.

(૨) અત્રેની કચેરીના પત્ર ક્રમાંક : ઉખસ/ફડચ/૦૧/ખ/૫૩૬/૦૪, તા. ૨૮-૪-૦૪ થી પાઠવેલ કારણદર્શક નોટીસ.

(૩) ગુજરાત સહકારી મંડળીઓના અધિનિયમ-૧૯૬૧ અન્વયેની કલમ-૧૦૭ ની જોગવાઈઓ.

પ્રસ્તાવના

જા. નં. ઉખસ/ફડચ/૦૧/ખ/૪૧૪/૨૦૦૪.–ધી ગુજરાત સહકારી મંડળીઓના અધિનિયમ-૧૯૬૧ અન્વયે શ્રી વિસનગર વિભાગ ખેત પેદાશ પ્રોસેસીંગ અને વેચાણ સહકારી મંડળી લી., મુ. તા. વિસનગર, જી. મહેસાણા નોંધાયેલ સહકારી સંસ્થા છે. (જેનો હવે પછી અહીંયા 'મંડળી' તરીકે ઉલ્લેખ કરાયેલ છે.) સદર મંડળીનો નોંધણી નં. નં.-૨૭૧૨૬, તા. ૨૫-૪-૧૯૯૪ છે.

ઉપરોક્ત આમુખ-૧ માં જણાવ્યા મુજબ સદર મંડળીનું તા. ૧-૪-૦૨થી તા. ૩૧-૩-૦૩ સુધીના સમયનું અન્વેષણ સ્પે. ઓડિટરશ્રી, સ. મં., (શહેર) અમદાવાદને સુપ્રત થતાં, તેઓ દ્વારા સદર મંડળીને ફડચામાં લઈ જઈ, નોંધણી રદ કરવા અંગેનો ખાસ અહેવાલ રજૂ કરતાં, તેઓના ખાસ અહેવાલ આધીન સદર મંડળીને અત્રેની કચેરીના પત્ર ક્રમાંક ઉખસ/ફડચ/૦૧/ખ/૫૩૬/૨૦૦૪, તા. ૨૮-૪-૦૪ થી કારણદર્શક નોટીસ પાઠવેલ હતી.

જેમાં મુદ્દા નં. ૧ થી ૧૦ બાબતે મંડળીને રજુઆત કરવા સુનાવણી રાખવામાં આવેલ હતી. જેની બજવણી થયેલ નથી. મંડળી તરફથી સુનાવણી તારીખે મંડળીના પ્રતિનિધિ હાજર રહેલ નથી.

આમ, મંડળીને રજુઆત કરવા અત્રેથી વ્યાજબી તક પુરી પાડવા છતાં, મંડળી દ્વારા રજુઆત કરાયેલ નથી.

આમ, ઉપરોક્ત તમામ બાબતોને જોતા સદર મંડળીને નીચેના કારણોસર ફડચામાં લઈ જવી કાનૂની રીતે વ્યાજબી જણાય છે.

(૧) મંડળીની મિલકતોના વેચાણ અંગે મંડળીની વ્ય. કમીટી નિષ્ક્રિય જણાયેલ છે.

(૨) મંડળીની તા. ૩૧-૩-૦૩ ના રોજની એકત્રિત ખોટ રૂા. ૧,૯૬,૫૧,૭૫૭.૯૮ છે. ખોટના કારણે મંડળીનું પોતાનું ફંડ તથા બહારના કર્જનું ધોવાણ થયેલ છે.

(૩) મંડળીની દર બે માસે વ્ય. કમીટીની બેઠક મળેલ છે. જે પેટાનિયમ મુજબ બેઠક મળેલ નથી.

(૪) મંડળીના પેટાનિયમ-૨૨ થી વ્ય. કમીટીની ફરજો નિયત થયેલ છે. જે મુજબ ફરજો બજાવેલ નથી. (પેટાનિયમ-૨૨(૪), (૧૮))

(૫) મંડળી દ્વારા (૧) ખેરાલુ નાગ. સહ. બેંક લી., (૨) ક્લાસીક કો. ઓપ. બેંક અમદાવાદ, (૩) મહેસાણા અર્બન કો. ઓપ. બેંક લી., માં ખાતા ખોલાવેલ છે. જે અંગે જિલ્લા રજિસ્ટ્રારની પરવાનગી મેળવેલ નથી. જેથી સહકારી કાયદાની કલમ-૭૧ નો ભંગ થયેલ છે.

(૬) મંડળીએ નફા નુકશાન ખાતે રૂા. ૨,૦૭,૪૧૦/- ઉધારી જૂના લ્હેણાં માંડવાળ કરેલ છે. તે અંગે સાધારણ સભા તથા જિલ્લા રજિસ્ટ્રારશ્રીની મંજૂરી મેળવેલ નથી.

(૭) તા. ૩૧-૩-૦૩ સરવૈયા મુજબ ચાર વેપારીઓ પાસે રૂા. ૫,૬૬,૧૨૫.૮૭ ના બાકી લ્હેણાં અંગે અસરકારક પગલાં ભરેલ નથી.

(૮) સને ૨૦૦૨-૨૦૦૩ દરમ્યાન મંડળીએ જમીન વેચાણ કરતા મૂડી નફો રૂા. ૩,૬૨,૬૯૦/- નફા નુકશાન ખાતે આવક તરીકે દર્શાવેલ છે. જે મૂડી નફો રીઝર્વ ફંડમાં લઈ જવાને બદલે નફા નુકશાન ખાતે દર્શાવતાં મંડળીની આર્થિક સ્થિતિ સાચી દર્શાવેલ નથી. જેમાં હોદ્દેદારોએ કોઈ રસ દાખવેલ નથી.

(૯) વર્ષ દરમ્યાન પ્રોવિડંડ ફંડ તથા ડેડસ્ટોક ઘસારાની તથા અન્ય ઘસારા ફંડોની જોગવાઈ કરેલ નથી.

(૧૦) તા. ૧-૪-૨૦૦૩ થી છેવટ સુધીના હિસાબી પત્રકો, શેર ભંડોળ તેમજ ડેડસ્ટોકની યાદી રજુ કરવા જણાવવા છતાં, આજ પર્યંત રજુ કરેલ નથી.

ઉપરોક્ત આમુખ તેમજ પ્રસ્તાવનાની વિગતો ધ્યાને લેતાં, નીચે મુજબ ફડચાનો વચગાળાનો આદેશ કરવામાં આવે છે.

વચગાળાનો આદેશ

ધી વિસનગર વિભાગ ખેત પેદાશ પ્રોસેસીંગ અને વેચાણ સહકારી મંડળી લી., મુ. તા. વિસનગર, જી. મહેસાણાની સહકારી કાયદાધીન રજીસ્ટર્ડ નં. ૨૭૧૨૬, તા. ૨૫-૪-૧૯૯૪ થી નોંધવામાં આવેલ છે. તેને સહકારી કાયદો સને ૧૯૬૧ ની કલમ-૧૦૭ (૧) ના ખંડ : ક, ગ (૨) (૪) અન્વયે આથી ફડચામાં લઈ જવામાં આવે છે. તથા સદરહુ કાયદાની કલમ-૧૦૮ (૧) અન્વયે ફડચા અધિકારી તરીકે સહકારી અધિકારી (ફડચો) મહેસાણાની નિમણુંક કરવામાં આવે છે.

નોંધ :- ઉપરોક્ત વચગાળાના હુકમ સામે મંડળીને કોઈ રજુઆત કે ખુલાસો કરવો હોય તો, સદર હુકમ નીકળ્યા તારીખથી એક માસની મુદતમાં આ કચેરીને મોકલી આપવાનું જણાવવામાં આવે છે.

મહેસાણા, તારીખ ૨૮મી મે, ૨૦૦૪.

એચ. એન. પટેલ,
જિલ્લા રજિસ્ટ્રાર,
સહકારી મંડળીઓ, મહેસાણા.

વંચાણે લીધા :

(૧) સહકારી અધિકારીશ્રી (ફડચો), જિલ્લા ઉદ્યોગ કેન્દ્ર, મહેસાણાની મંડળીની નોંધણી રદ કરવાની દરખાસ્ત પત્ર નં. જીઉકે/મહે/ફડચ/ જ/૦૧/૧૧૧૯/૨૦૦૪, તા. ૨૦-૫-૨૦૦૪.

(૨) આ કચેરીની મંજુર થયેલ તા. ૨૬-૫-૨૦૦૪ની નોંધ.

હુકમ

જા. નં. ઉખસ/ફડચ/જ/૦૧/૧૨૦૩/૭૬૪૬/૨૦૦૪.—આમુખ-૧- અને-૨- માં વંચાણે લીધેલ પત્ર અને નોંધ અન્વયે શ્રી રાણીપુરા જુથ વણકર સહકારી મંડળી લી. મુ. રાણીપુરા, તા. જી. મહેસાણા (ફડચામાં) કે, જેનું કામકાજ જિલ્લા રજીસ્ટ્રાર, સહકારી મંડળીઓ (ઉદ્યોગ), મહેસાણા કચેરીના જાવક નંબર : ઉખસ/ફડચ/ખ/૦૧/૪૨૮/૯૨, તા. ૨૪-૨-૧૯૯૨ થી આટોપી લેવાનો હુકમ કરવામાં આવ્યો હતો. તેની નોંધણી સને ૧૯૬૧ ના ગુજરાત સહકારી મંડળીઓના અધિનિયમની કલમ ૧૧૪ (૨) અન્વયે ફડચાની કાર્યવાહી સમાપ્ત કરી કલમ ૨૦ (૧) મુજબ રદ કરવામાં આવે છે. અને આ હુકમ નીકળ્યા તારીખથી મંડળીનું વિસર્જન ગણવામાં આવશે.

મહેસાણા, તારીખ ૨૮મી મે, ૨૦૦૪.

વંચાણે લીધા :

(૧) સહકારી અધિકારીશ્રી (ફડચો), જિલ્લા ઉદ્યોગ કેન્દ્ર, મહેસાણાની મંડળીની નોંધણી રદ કરવાની દરખાસ્ત પત્ર નં. જીઉકે/મહે/ફડચ/ જ/૦૧/૧૦૪૧/૨૦૦૪, તા. ૧૦-૫-૨૦૦૪.

(૨) આ કચેરીની મંજુર થયેલ તા. ૨૬-૫-૨૦૦૪ની નોંધ.

હુકમ

જા. નં. ઉખસ/ફડચ/જ/૦૧/૧૨૧૦/૭૬૫૧/૨૦૦૪.—આમુખ-૧- અને-૨- માં વંચાણે લીધેલ પત્ર અને નોંધ અન્વયે શ્રી ઉમીયા માતા વાંસ ઉત્પાદક સહકારી મંડળી લી. મુ. તા. ઉંઝા, જી. મહેસાણા (ફડચામાં) કે, જેનું કામકાજ જિલ્લા રજીસ્ટ્રાર, સહકારી મંડળીઓ (ઉદ્યોગ), મહેસાણા કચેરીના જાવક નંબર : ઉખસ/ફડચ/જ/૦૧/૨૨૫/૨૦૦૪, તા. ૨૮-૧-૨૦૦૪ થી આટોપી લેવાનો હુકમ કરવામાં આવ્યો હતો. તેની નોંધણી સને ૧૯૬૧ ના ગુજરાત સહકારી મંડળીઓના અધિનિયમની કલમ ૧૧૪ (૨) અન્વયે ફડચાની કાર્યવાહી સમાપ્ત કરી કલમ ૨૦ (૧) મુજબ રદ કરવામાં આવે છે. અને આ હુકમ નીકળ્યા તારીખથી મંડળીનું વિસર્જન ગણવામાં આવશે.

મહેસાણા, તારીખ ૨૮મી મે, ૨૦૦૪.

આઈ. આઈ. શેખ,
જિલ્લા રજિસ્ટ્રાર,
સહકારી મંડળીઓ (ઉદ્યોગ),
મહેસાણા.

વંચાણે લીધા :-

(૧) અત્રેની કચેરીના તા. ૨૦-૩-૨૦૦૪ના હુકમ નંબર : ઉખસ/ ફડચ/૦૧/ક/૪૨૮/૦૪ થી કરવામાં આવેલ ફડચા અંગેનો વચગાળાનો આદેશ.

(૨) ધિ ગુજરાત રાજ્ય સહકારી મંડળી અધિનિયમ-૧૯૬૧ની કલમ-૧૦૭ ની જોગવાઈઓ.

હુકમ

જા. નં. ઉખસ/ફડચ/૦૧/ખ-૧/૮૪૧/૨૦૦૪.-ધિ લુખાસણ ગોપાલક વિવિધ કાર્યવાહી સહકારી મંડળી લી., મું. લુખાસણ, તા. સિધ્ધપુર, જિ. પાટણ, નોંધણી નંબર ૩૧૦૦૦, તારીખ ૯-૯-૧૯૯૮ ને અત્રેની કચેરીના આમુખ (૧) વાળા હુકમથી ફડચામાં લઇ જવાનો વચગાળાનો આદેશ આપવામાં આવેલ છે. જેને "ધિ ગુજરાત રાજ્ય સહકારી મંડળી અધિનિયમ-૧૯૬૧ની કલમ-૧૦૭ (૩)" હેઠળ બહાલી આપતો મંડળીને ફડચામાં લઇ જવાનો અંતિમ આદેશ આપવામાં આવે છે. અને આ અંગે નિમાયેલ ફડચા અધિકારી શ્રી સહકારી અધિકારી (ફડચો) લગત આ કચેરીએ ફડચાની કામગીરી આ આદેશની તારીખથી નિયત મુદતમાં પૂર્ણ કરવાની રહેશે. તેમજ ફડચા ફી નિયત ધોરણે સરકારશ્રીમાં જમા કરાવવાની રહેશે.

પાટણ, તારીખ ૨૬મી મે, ૨૦૦૪.

વંચાણે લીધા :-

(૧) અત્રેની કચેરીના તા. ૨૦-૩-૨૦૦૪ના હુકમ નંબર : ઉખસ/ ફડચ/૦૧/ક/૪૩૬/૦૪ થી કરવામાં આવેલ ફડચા અંગેનો વચગાળાનો આદેશ.

(૨) ધિ ગુજરાત રાજ્ય સહકારી મંડળી અધિનિયમ-૧૯૬૧ની કલમ-૧૦૭ ની જોગવાઈઓ.

INDEX

હુકમ

જા. નં. : ઉખસ/ફડચ/૦૧/ખ-૧/૮૫૦/૨૦૦૪.-ધિ દશાવાડા જુથ તેલીબીયાં ઉત્પાદક સહકારી મંડળી લી., મું. દશાવાડા, તા. સિધ્ધપુર, જિ. પાટણ, નોંધણી નંબર ૨૫૯૨૭, તારીખ ૧૮-૧૧-૧૯૯૧ ને અત્રેની કચેરીના આમુખ (૧) વાળા હુકમથી ફડચામાં લઈ જવાનો વચગાળાનો આદેશ આપવામાં આવેલ છે. જેને "ધિ ગુજરાત રાજ્ય સહકારી મંડળી અધિનિયમ-૧૯૬૧ની કલમ-૧૦૭ (૩)" હેઠળ બહાલી આપતો મંડળીને ફડચામાં લઈ જવાનો અંતિમ આદેશ આપવામાં આવે છે. અને આ અંગે નિમાયેલ ફડચા અધિકારી શ્રી સહકારી અધિકારી (ફડચો) લગત આ કચેરીએ ફડચાની કામગીરી આ આદેશની તારીખથી નિયત મુદતમાં પૂર્ણ કરવાની રહેશે. તેમજ ફડચા ફી નિયત ધોરણે સરકારશ્રીમાં જમા કરાવવાની રહેશે.

પાટણ, તારીખ ૨૭મી મે, ૨૦૦૪.

વંચાણે લીધા :-

(૧) અત્રેની કચેરીના તા. ૨૦-૩-૨૦૦૪ના હુકમ નંબર : ઉખસ/ફડચ/૦૧/ક/૪૩૫/૦૪ થી કરવામાં આવેલ ફડચા અંગેનો વચગાળાનો આદેશ.

(૨) ધિ ગુજરાત રાજ્ય સહકારી મંડળી અધિનિયમ-૧૯૬૧ની કલમ-૧૦૭ ની જોગવાઈઓ.

હુકમ

જા. નં. : ઉખસ/ફડચ/૦૧/ખ-૧/૮૫૧/૨૦૦૪.-ધિ મેથાણ ગોપાલક વિવિધ કાર્યકારી સહકારી મંડળી લી., મું. મેથાણ, તા. સિધ્ધપુર, જિ. પાટણ, નોંધણી નંબર ૩૧૦૦૧, તારીખ ૩૦-૯-૧૯૯૯ ને અત્રેની કચેરીના આમુખ (૧) વાળા હુકમથી ફડચામાં લઈ જવાનો વચગાળાનો આદેશ આપવામાં આવેલ છે. જેને "ધિ ગુજરાત રાજ્ય સહકારી મંડળી અધિનિયમ-૧૯૬૧ની કલમ-૧૦૭ (૩)" હેઠળ બહાલી આપતો મંડળીને ફડચામાં લઈ જવાનો અંતિમ આદેશ આપવામાં આવે છે. અને આ અંગે નિમાયેલ ફડચા અધિકારી શ્રી સહકારી અધિકારી (ફડચો) લગત આ કચેરીએ ફડચાની કામગીરી આ આદેશની તારીખથી નિયત મુદતમાં પૂર્ણ કરવાની રહેશે. તેમજ ફડચા ફી નિયત ધોરણે સરકારશ્રીમાં જમા કરાવવાની રહેશે.

પાટણ, તારીખ ૨૭મી મે, ૨૦૦૪.

વંચાણે લીધા :-

(૧) અત્રેની કચેરીના તા. ૨૦-૩-૨૦૦૪ના હુકમ નંબર : ઉખસ/ફડચ/૦૧/ક/૪૩૪/૦૪ થી કરવામાં આવેલ ફડચા અંગેનો વચગાળાનો આદેશ.

(૨) ધિ ગુજરાત રાજ્ય સહકારી મંડળી અધિનિયમ-૧૯૬૧ની કલમ-૧૦૭ ની જોગવાઈઓ.

હુકમ

જા. નં. : ઉખસ/ફડચ/૦૧/ખ-૧/૮૫૨/૨૦૦૪.-ધિ સિધ્ધપુર તાલુકા ગોપાલક વિવિધ કાર્યકારી સહકારી મંડળી લી., મું. સિધ્ધપુર, તા. સિધ્ધપુર, જિ. પાટણ, નોંધણી નંબર ૨૦૦૫૯, તારીખ ૧૬-૯-૧૯૮૩ ને અત્રેની કચેરીના આમુખ (૧) વાળા હુકમથી ફડચામાં લઈ જવાનો વચગાળાનો આદેશ આપવામાં આવેલ છે. જેને "ધિ ગુજરાત રાજ્ય સહકારી મંડળી અધિનિયમ-૧૯૬૧ની કલમ-૧૦૭ (૩)" હેઠળ બહાલી આપતો મંડળીને ફડચામાં લઈ જવાનો અંતિમ આદેશ આપવામાં આવે છે. અને આ અંગે નિમાયેલ ફડચા અધિકારી શ્રી સહકારી અધિકારી (ફડચો) લગત આ કચેરીએ ફડચાની કામગીરી આ આદેશની તારીખથી નિયત મુદતમાં પૂર્ણ કરવાની રહેશે. તેમજ ફડચા ફી નિયત ધોરણે સરકારશ્રીમાં જમા કરાવવાની રહેશે.

પાટણ, તારીખ ૨૭મી મે, ૨૦૦૪.

વંચાણે લીધા :-

(૧) અત્રેની કચેરીના તા. ૨૦-૩-૨૦૦૪ના હુકમ નંબર : ઉખસ/ફડચ/૦૧/ક/૪૩૩/૦૪ થી કરવામાં આવેલ ફડચા અંગેનો વચગાળાનો આદેશ.

(૨) ધિ ગુજરાત રાજ્ય સહકારી મંડળી અધિનિયમ-૧૯૬૧ની કલમ-૧૦૭ ની જોગવાઈઓ.

હુકમ

જા. નં. : ઉખસ/ફડચ/૦૧/ખ-૧/૮૫૩/૨૦૦૪.-ધિ કાલેડા સેવા સહકારી મંડળી લી., મું. કાલેડા, તા. સિધ્ધપુર, જિ. પાટણ, નોંધણી નંબર ૧૫૦૭, તારીખ ૩૦-૬-૧૯૬૨ ને અત્રેની કચેરીના આમુખ (૧) વાળા હુકમથી ફડચામાં લઈ જવાનો વચગાળાનો આદેશ આપવામાં આવેલ છે. જેને "ધિ ગુજરાત રાજ્ય સહકારી મંડળી અધિનિયમ-૧૯૬૧ની કલમ-૧૦૭ (૩)" હેઠળ બહાલી આપતો મંડળીને ફડચામાં લઈ જવાનો અંતિમ આદેશ આપવામાં આવે છે. અને આ અંગે નિમાયેલ ફડચા અધિકારી શ્રી સહકારી અધિકારી (ફડચો) લગત આ કચેરીએ ફડચાની કામગીરી આ આદેશની તારીખથી નિયત મુદતમાં પૂર્ણ કરવાની રહેશે. તેમજ ફડચા ફી નિયત ધોરણે સરકારશ્રીમાં જમા કરાવવાની રહેશે.

પાટણ, તારીખ ૨૭મી મે, ૨૦૦૪.

વંચાણે લીધા :-

(૧) અત્રેની કચેરીના તા. ૨૦-૩-૨૦૦૪ના હુકમ નંબર : ઉખસ/ફડચ/૦૧/ક/૪૩૨/૦૪ થી કરવામાં આવેલ ફડચા અંગેનો વચગાળાનો આદેશ.

(૨) ધિ ગુજરાત રાજ્ય સહકારી મંડળી અધિનિયમ-૧૯૬૧ની કલમ-૧૦૭ ની જોગવાઈઓ.

હુકમ

જા. નં. : ઉખસ/ફડચ/૦૧/ખ-૧/૮૫૪/૨૦૦૪.-ધિ કુણઘેર તેલીબીયાં ઉત્પાદક સહકારી મંડળી લી., મું. કુણઘેર, તા. પાટણ, જિ. પાટણ, નોંધણી નંબર સે. તે. ૨૨૨૬૨, તારીખ ૨૨-૫-૧૯૮૬ ને અત્રેની કચેરીના આમુખ (૧) વાળા હુકમથી ફડચામાં લઇ જવાનો વચગાળાનો આદેશ આપવામાં આવેલ છે. જેને ''ધિ ગુજરાત રાજ્ય સહકારી મંડળી અધિનિયમ-૧૯૬૧ની કલમ-૧૦૭ (૩)'' હેઠળ બહાલી આપતો મંડળીને ફડચામાં લઇ જવાનો અંતિમ આદેશ આપવામાં આવે છે. અને આ અંગે નિમાયેલ ફડચા અધિકારી શ્રી સહકારી અધિકારી (ફડચો) લગત આ કચેરીએ ફડચાની કામગીરી આ આદેશની તારીખથી નિયત મુદતમાં પૂર્ણ કરવાની રહેશે. તેમજ ફડચા ફી નિયત ધોરણે સરકારશ્રીમાં જમા કરાવવાની રહેશે.

પાટણ, તારીખ ૨૭મી મે, ૨૦૦૪.

વંચાણે લીધા :-

(૧) અત્રેની કચેરીના તા. ૨૦-૩-૨૦૦૪ના હુકમ નંબર : ઉખસ/ફડચ/૦૧/ક/૪૩૧/૦૪ થી કરવામાં આવેલ ફડચા અંગેનો વચગાળાનો આદેશ.

(૨) ધિ ગુજરાત રાજ્ય સહકારી મંડળી અધિનિયમ-૧૯૬૧ની કલમ-૧૦૭ ની જોગવાઈઓ.

હુકમ

જા. નં. : ઉખસ/ફડચ/૦૧/ખ-૧/૮૫૫/૨૦૦૪.-ધિ સંડેર તેલીબીયાં ઉત્પાદક સહકારી મંડળી લી., મું. સંડેર, તા. પાટણ, જિ. પાટણ, નોંધણી નંબર સે. તે. ૨૦૬૯૬, તારીખ ૧૬-૯-૧૯૮૫ ને અત્રેની કચેરીના આમુખ (૧) વાળા હુકમથી ફડચામાં લઇ જવાનો વચગાળાનો આદેશ આપવામાં આવેલ છે. જેને ''ધિ ગુજરાત રાજ્ય સહકારી મંડળી અધિનિયમ-૧૯૬૧ની કલમ-૧૦૭ (૩)'' હેઠળ બહાલી આપતો મંડળીને ફડચામાં લઇ જવાનો અંતિમ આદેશ આપવામાં આવે છે. અને આ અંગે નિમાયેલ ફડચા અધિકારી શ્રી સહકારી અધિકારી (ફડચો) લગત આ કચેરીએ ફડચાની કામગીરી આ આદેશની તારીખથી નિયત મુદતમાં પૂર્ણ કરવાની રહેશે. તેમજ ફડચા ફી નિયત ધોરણે સરકારશ્રીમાં જમા કરાવવાની રહેશે.

પાટણ, તારીખ ૨૭મી મે, ૨૦૦૪.

વંચાણે લીધા :-

(૧) અત્રેની કચેરીના તા. ૨૦-૩-૨૦૦૪ના હુકમ નંબર : ઉખસ/ફડચ/૦૧/ક/૪૩૦/૦૪ થી કરવામાં આવેલ ફડચા અંગેનો વચગાળાનો આદેશ.

(૨) ધિ ગુજરાત રાજ્ય સહકારી મંડળી અધિનિયમ-૧૯૬૧ની કલમ-૧૦૭ ની જોગવાઈઓ.

હુકમ

જા. નં. : ઉખસ/ફડચ/૦૧/ખ-૧/૮૫૬/૨૦૦૪.-ધિ સહેંસા સેવા સહકારી મંડળી લી., મું. સહેંસા, તા. સિધ્ધપુર, જિ. પાટણ, નોંધણી નંબર ૧૨૨૦૮, તારીખ ૦૧-૦૧-૧૯૭૪ ને અત્રેની કચેરીના આમુખ (૧) વાળા હુકમથી ફડચામાં લઇ જવાનો વચગાળાનો આદેશ આપવામાં આવેલ છે. જેને ''ધિ ગુજરાત રાજ્ય સહકારી મંડળી અધિનિયમ-૧૯૬૧ની કલમ-૧૦૭ (૩)'' હેઠળ બહાલી આપતો મંડળીને ફડચામાં લઇ જવાનો અંતિમ આદેશ આપવામાં આવે છે. અને આ અંગે નિમાયેલ ફડચા અધિકારી શ્રી સહકારી અધિકારી (ફડચો) લગત આ કચેરીએ ફડચાની કામગીરી આ આદેશની તારીખથી નિયત મુદતમાં પૂર્ણ કરવાની રહેશે. તેમજ ફડચા ફી નિયત ધોરણે સરકારશ્રીમાં જમા કરાવવાની રહેશે.

પાટણ, તારીખ ૨૭મી મે, ૨૦૦૪.

વંચાણે લીધા :-

(૧) અત્રેની કચેરીના તા. ૨૦-૩-૨૦૦૪ના હુકમ નંબર : ઉખસ/ફડચ/૦૧/ક/૪૨૩/૦૪ થી કરવામાં આવેલ ફડચા અંગેનો વચગાળાનો આદેશ.

(૨) ધિ ગુજરાત રાજ્ય સહકારી મંડળી અધિનિયમ-૧૯૬૧ની કલમ-૧૦૭ ની જોગવાઈઓ.

હુકમ

જા. નં. : ઉખસ/ફડચ/૦૧/ખ-૧/૮૫૭/૨૦૦૪.-ધિ મુડવાડા પિયત સહકારી મંડળી ., મું. મુડવાડા, તા. સિધ્ધપુર, જિ. પાટણ, નોંધણી નંબર ૩૦૫૮, તારીખ ૧૭-૧૦-૧૯૮૮ ને અત્રેની કચેરીના આમુખ (૧) વાળા હુકમથી ફડચામાં લઇ જવાનો વચગાળાનો આદેશ આપવામાં આવેલ છે. જેને ''ધિ ગુજરાત રાજ્ય સહકારી મંડળી અધિનિયમ-૧૯૬૧ની કલમ-૧૦૭ (૩)'' હેઠળ બહાલી આપતો મંડળીને ફડચામાં લઇ જવાનો અંતિમ આદેશ આપવામાં આવે છે. અને આ અંગે નિમાયેલ ફડચા અધિકારી શ્રી સહકારી અધિકારી (ફડચો) લગત આ કચેરીએ ફડચાની કામગીરી આ આદેશની તારીખથી નિયત મુદતમાં પૂર્ણ કરવાની રહેશે. તેમજ ફડચા ફી નિયત ધોરણે સરકારશ્રીમાં જમા કરાવવાની રહેશે.

પાટણ, તારીખ ૨૭મી મે, ૨૦૦૪.

વંચાણે લીધા :-

(૧) અત્રેની કચેરીના તા. ૨૦-૩-૨૦૦૪ના હુકમ નંબર : ઉખસ/ફડચ/૦૧/ક/૪૨૨/૦૪ થી કરવામાં આવેલ ફડચા અંગેનો વચગાળાનો આદેશ.

(૨) ધિ ગુજરાત રાજ્ય સહકારી મંડળી અધિનિયમ-૧૯૬૧ની કલમ-૧૦૭ ની જોગવાઈઓ.

હુકમ

જા. નં. : ઉખસ/ફડચ/૦૧/ખ-૧/૮૫૮/૨૦૦૪.-ધિ ગોકળજીપુરા પિયત સહકારી મંડળી લી., મું. ગોકળજીપુરા, તા. સિધ્ધપુર, જિ. પાટણ, નોંધણી નંબર ૩૦૬૬, તારીખ ૩-૧૧-૧૯૮૮ ને અત્રેની કચેરીના

INDEX

આમુખ (૧) વાળા હુકમથી ફડચામાં લઈ જવાનો વચગાળાનો આદેશ આપવામાં આવેલ છે. જેને ''ધિ ગુજરાત રાજ્ય સહકારી મંડળી અધિનિયમ-૧૯૬૧ની કલમ-૧૦૭ (૩)'' હેઠળ બહાલી આપતો મંડળીને ફડચામાં લઈ જવાનો અંતિમ આદેશ આપવામાં આવે છે. અને આ અંગે નિમાયેલ ફડચા અધિકારી શ્રી સહકારી અધિકારી (ફડચો) લગત આ કચેરીએ ફડચાની કામગીરી આ આદેશની તારીખથી નિયત મુદતમાં પૂર્ણ કરવાની રહેશે. તેમજ ફડચા ફી નિયત ધોરણે સરકારશ્રીમાં જમા કરાવવાની રહેશે.

પાટણ, તારીખ ૨૭મી મે, ૨૦૦૪.

વંચાણે લીધા :-

(૧) અત્રેની કચેરીના તા. ૨૦-૩-૨૦૦૪ના હુકમ નંબર : ઉખસ/ફડચ/૦૧/ક/૪૨૬/૦૪ થી કરવામાં આવેલ ફડચા અંગેનો વચગાળાનો આદેશ.

(૨) ધિ ગુજરાત રાજ્ય સહકારી મંડળી અધિનિયમ-૧૯૬૧ની કલમ-૧૦૭ ની જોગવાઈઓ.

હુકમ

જા. નં. : ઉખસ/ફડચ/૦૧/ખ-૧/૮૬૦/૨૦૦૪.-ધિ દેવહુતિ કો. ઓ. કન્ઝયુમર્સ સ્ટોર્સ લી., મું. સિધ્ધપુર, તા. સિધ્ધપુર, જિ. પાટણ, નોંધણી નંબર ૩૯૧૬, તારીખ ૧૭-૧૧-૧૯૯૩ ને અત્રેની કચેરીના આમુખ (૧) વાળા હુકમથી ફડચામાં લઈ જવાનો વચગાળાનો આદેશ આપવામાં આવેલ છે. જેને ''ધિ ગુજરાત રાજ્ય સહકારી મંડળી અધિનિયમ-૧૯૬૧ની કલમ-૧૦૭ (૩)'' હેઠળ બહાલી આપતો મંડળીને ફડચામાં લઈ જવાનો અંતિમ આદેશ આપવામાં આવે છે. અને આ અંગે નિમાયેલ ફડચા અધિકારી શ્રી સહકારી અધિકારી (ફડચો) લગત આ કચેરીએ ફડચાની કામગીરી આ આદેશની તારીખથી નિયત મુદતમાં પૂર્ણ કરવાની રહેશે. તેમજ ફડચા ફી નિયત ધોરણે સરકારશ્રીમાં જમા કરાવવાની રહેશે.

પાટણ, તારીખ ૨૭મી મે, ૨૦૦૪.

વંચાણે લીધા :-

(૧) અત્રેની કચેરીના તા. ૨૦-૩-૨૦૦૪ના હુકમ નંબર : ઉખસ/ફડચ/૦૧/ક/૪૨૫/૦૪ થી કરવામાં આવેલ ફડચા અંગેનો વચગાળાનો આદેશ.

(૨) ધિ ગુજરાત રાજ્ય સહકારી મંડળી અધિનિયમ-૧૯૬૧ની કલમ-૧૦૭ ની જોગવાઈઓ.

હુકમ

જા. નં. : ઉખસ/ફડચ/૦૧/ખ-૧/૮૬૧/૨૦૦૪.-ધિ પચકવાડા ગોપાલક વિવિધ કાર્યકારી સહકારી મંડળી લી., મું. પચકવાડા, તા. સિધ્ધપુર, જિ. પાટણ, નોંધણી નંબર ૨૬૮૨૩, તારીખ ૧૧-૪-૧૯૯૪ ને અત્રેની કચેરીના આમુખ (૧) વાળા હુકમથી ફડચામાં લઈ જવાનો વચગાળાનો આદેશ આપવામાં આવેલ છે. જેને ''ધિ ગુજરાત રાજ્ય સહકારી મંડળી અધિનિયમ-૧૯૬૧ની કલમ-૧૦૭ (૩)'' હેઠળ બહાલી આપતો મંડળીને ફડચામાં લઈ જવાનો અંતિમ આદેશ આપવામાં આવે છે. અને આ અંગે નિમાયેલ ફડચા અધિકારી શ્રી સહકારી અધિકારી (ફડચો) લગત આ કચેરીએ ફડચાની કામગીરી આ આદેશની તારીખથી નિયત મુદતમાં પૂર્ણ કરવાની રહેશે. તેમજ ફડચા ફી નિયત ધોરણે સરકારશ્રીમાં જમા કરાવવાની રહેશે.

પાટણ, તારીખ ૨૭મી મે, ૨૦૦૪.

વંચાણે લીધા :-

(૧) અત્રેની કચેરીના તા. ૨૦-૩-૨૦૦૪ના હુકમ નંબર : ઉખસ/ફડચ/૦૧/ક/૪૨૦/૦૪ થી કરવામાં આવેલ ફડચા અંગેનો વચગાળાનો આદેશ.

(૨) ધિ ગુજરાત રાજ્ય સહકારી મંડળી અધિનિયમ-૧૯૬૧ની કલમ-૧૦૭ ની જોગવાઈઓ.

હુકમ

જા. નં. : ઉખસ/ફડચ/૦૧/ખ-૧/૮૬૨/૨૦૦૪.-ધિ મૈત્રાણા વિભાગ ઘેટા ઉછેર સહકારી મંડળી લી., મું. મૈત્રાણા, તા. સિધ્ધપુર, જિ. પાટણ, નોંધણી નંબર ૦૦૫૧, તારીખ ૧૭-૧૨-૧૯૮૨ ને અત્રેની કચેરીના આમુખ (૧) વાળા હુકમથી ફડચામાં લઈ જવાનો વચગાળાનો આદેશ આપવામાં આવેલ છે. જેને ''ધિ ગુજરાત રાજ્ય સહકારી મંડળી અધિનિયમ-૧૯૬૧ની કલમ-૧૦૭ (૩)'' હેઠળ બહાલી આપતો મંડળીને ફડચામાં લઈ જવાનો અંતિમ આદેશ આપવામાં આવે છે. અને આ અંગે નિમાયેલ ફડચા અધિકારી શ્રી સહકારી અધિકારી (ફડચો) લગત આ કચેરીએ ફડચાની કામગીરી આ આદેશની તારીખથી નિયત મુદતમાં પૂર્ણ કરવાની રહેશે. તેમજ ફડચા ફી નિયત ધોરણે સરકારશ્રીમાં જમા કરાવવાની રહેશે.

પાટણ, તારીખ ૨૭મી મે, ૨૦૦૪.

કે. પી. ત્રિવેદી,
જિલ્લા રજિસ્ટ્રાર,
સહકારી મંડળીઓ, પાટણ.

નંબર નધણ/ગર/સે. દુ-૩૩૭૮૦/૧૩૩/૨૦૦૪.- આથી જાહેર કરે છે કે મંડલવા દૂધ ઉત્પાદક સહકારી મંડળી લી., મર્યાદીત સ્થળ મંડલવા, તાલુકો છોટાઉદેપુર, જીલ્લો વડોદરા.

સને ૧૯૬૨નો ગુજરાત કાયદો (ગુજરાત સહકારી મંડળીઓનો કાયદો, ૧૯૬૧)ની કલમ-૯ અન્વયે આજરોજ નોંધવામાં આવી છે.

વડોદરા, તારીખ ૨૭મી મે, ૨૦૦૪.

વંચાણે લીધા :–

(૧) ગુજરાત સહકારી મંડળીઓ અધિનિયમ-૧૯૬૧ ની કલમ -૮૧ હેઠળની જોગવાઇઓ.

(૨) અત્રેની કચેરીની કારણદર્શક નોટીસ ક્રમાંક વહટ/૦૧/ઘ-૧/૪૦૯/ ૦૨, તા. ૨૨-૧૧-૦૨.

જા.નં. વહટ/૦૧/ઘ-૧/૨૦૧/૨૦૦૪.–ધી માલસર વિવિધ કાર્યકારી સહકારી મંડળી લી., મુ. માલસર, તા. શિનોર, જિલ્લો વડોદરાએ ગુજરાત સહકારી મંડળી અધિનિયમ-૧૯૬૧ હેઠળ નોંધાયેલ સહકારી મંડળી છે. જેનો હવે પછી આ કામે "મંડળી" તરીકે ઉલ્લેખ કરવામાં આવેલ છે.

સદર મંડળીને વહીવટ હેઠળ મુકવા નીચે મુજબના કારણો જણાયેલ છે.

(૧) સદર મંડળી પાસે બેંક લોન રૂા. ૨૩,૯૪,૦૩૫/- મુદ્દલ તથા વ્યાજ રૂા. ૧૫,૨૬,૩૪૭/- બાકી છે. જે પૈકી મુદ્દલ રૂા. ૨૨,૧૫,૨૭૭/ મુદતવીતી બાકી છે.

(૨) મંડળીમાં ૪૧ સભાસદો ઉપર સહકારી કાયદાની કલમ-૧૦૬ મુજબ દાવા કરવાની કાર્યવાહી બાકી છે.

(૩) મંડળીમાં ૯ વ્યવસ્થાપક કમીટી સભ્યો પૈકી ૨ કમીટી સભ્યો મુદતવીતી બાકીદાર છે. તેમની પાસેથી રૂા. ૩૯,૦૦૦/- વસુલ કરવાના બાકી છે. તેઓ કમીટીમાં ચાલુ રહી શકે નહી, તેમને કમીટીમાંથી દુર કર્યા નથી.

(૪) મંડળીના બાકીદાર સભાસદોના પાકો એકત્ર કરી તેનું વેચાણ મંડળી મારફતે કરવા કોઈ વ્યવસ્થા કરેલ નથી. સભાસદો બારોબાર વેચાણ કરતા હોઈ તેમને અટકાવ્યા નથી. અથવા તેમાંથી વસુલાત કરવા કોઈ પગલાં લીધા નથી. મંડળીના સંચાલકોને ધિરાણ વસુલાતમાં રસ નથી.

(૫) મંડળીની વ્યવસ્થાપક કમીટી/મંત્રી ફરજો બજાવવામાં નિષ્ક્રીય અને બેદરકાર રહે છે. મંડળીના પેટા નિયમ અનુસાર કામગીરી કરવામાં આવતી નથી.

(૬) મંડળીનું કામકાજ બિલકુલ સ્થગીત દશામાં છે. ધિરાણ વસુલાતની કાર્યવાહી થતી નથી. મંડળીના સંચાલકોની નિષ્ક્રીયતાના કારણે ધિરાણ પ્રવૃત્તિમાં અવરોધ આવેલ છે.

(૭) મંડળીની આર્થિક પરિસ્થિતિ જોતા મંડળીના ભંડોળ ધિરાણ ખોટમાં ગયેલા જણાઈ આવેલ છે. મંડળીનો ઓડીટ વર્ગ 'ક' છે, તથા કર્જ કરવાની મર્યાદા રહેતી નથી.

(૮) મંડળીની કામગીરી સ્થગીત દશામાં હોઈ, આર્થિક નાણાંકીય પરિસ્થિતિની નબળી પડી ગયેલ છે, જેથી બેંક લોન તથા સભાસદ વસુલાત જોખમમાં મુકાયેલ છે.

(૯) મંડળીની બેંક તપાસણી તથા સહકારી ઓડીટરના ઓડીટ મેમાની ખામીઓની દુરસ્તી કરવામાં આવતી નથી.

આમ, ઉપરોકત વિગતો જોતાં મંડળીની નાણાંકીય સ્થિતી કથળી ગયેલ અને નબળી હોવાને કારણે મંડળીનું કામકાજ સ્થગીત દશામાં બંધ છે. મંડળીના સંચાલકોને ધિરાણ વસુલાતની પ્રવૃતિ ચલાવવામાં કોઈ રસ હોવાનું જણાતું નથી, તેમજ મંડળી ચાલી શકે તેવી શક્યતા જણાતી નથી. આ સંજોગોમાં મંડળીમાં વ્યવસ્થાપક કમીટીને દુર કરી, તેની જગ્યાએ બેંકને વહીવટદાર તરીકે નિમવા, મંડળીની વ્યવસ્થાપક કમીટીને ઉકત મુદ્દાઓ સબબ કારણદર્શક નોટીસ કાઢી સુનાવણીમાં હાજર રહી રજુઆત કરવાની તક આપવામાં આવેલ હતી. મંડળી તરફથી રજુઆત થયેલ તે સંદર્ભે મંડળીને વસુલાત તેમજ દાવાની કાર્યવાહી કરવા તા. ૩૧-૩-૦૩ સુધી મુદત આપવામાં આવેલ. સદર માહિતી મોકલી આપવા અત્રેથી તા. ૩-૧-૦૩, ૬-૫-૦૩, ૩-૧૧-૦૩, ૨૯-૧૨-૦૩ તથા ૧૫-૪-૦૪ ના પત્રોથી જણાવવા છતાં મંડળી તરફથી કોઈ માહિતી રજુ કરેલ નથી. આમ, મંડળી વહીવટી અને આર્થિક રીતે નિષ્ફળ ગયેલ હોઈ, મંડળીને સભ્યોના વહીવટ અને આર્થિક હિતો માટે વહીવટદાર નિમવા અભિપ્રાય હોઈ, આ સંજોગોમાં મંડળીને બેંકના વહીવટ હેઠળ મુકવાનું ઉચિત જણાતા નીચે મુજબનો હુકમ કરવામાં આવે છે.

હુકમ

હું ડી. જી. દલાલ, જિલ્લા રજીસ્ટ્રાર, સહકારી મંડળીઓ, વડોદરાએ ગુજરાત સહકારી મંડળી અધિનિયમ-૧૯૬૧ની કલમ-૮૧ અન્વયે પ્રાપ્ત થયેલ સત્તાની રૂએ ધી માલસર વિવિધ કાર્યકારી સહકારી મંડળી લી. મુ. માલસર, તા. શિનોર જિલ્લો વડોદરાની વ્યવસ્થાપક કમિટીને બરતરફ કરી, મંડળીના વહીવટદાર તરીકે ધી બરોડા સેન્ટ્રલ કો. ઓપ. બેંક લી., વડોદરાના મંડળીનો ચાર્જ સંભાળે તે તારીખથી એક વર્ષની મુદત માટે નીચેની શરતોને આધિન રહી નિમણુંક કરૂં છું.

(૧) મંડળીનો રોજબરોજનો ચાલુ ખર્ચ તેમજ વહીવટદારનો મુસાફરી ખર્ચ રાબેતા મુજબ મંડળીના ભંડોળમાંથી કરવાનો રહેશે.

(૨) વહીવટદારશ્રીએ વ્યવસ્થાપક કમીટીના તમામ અધિકારો ભોગવવાના રહેશે અને તમામ કામગીરી વખતો વખત જિલ્લા રજીસ્ટ્રારશ્રીના નિયંત્રણ અને સંમતિ હેઠળ કરવાની રહેશે.

(૩) મંડળીનો માસિક પ્રગતિ અહેવાલ નિયમિતરીતે મોકલવાનો રહેશે, તેમજ મંડળીના સભાસદોના હિતમાં કાર્યવાહી કરવાની રહેશે.

(૪) મંડળીના કાર્યાલય ઉપર નિયમીત હાજરી આપવાની રહેશે.

(૫) મંડળીના વહીવટ અંગેની મુદત વધારાની દરખાસ્ત મુદતપૂર્ણ થતાં પહેલા સમયસર મોકલવાની રહેશે.

વડોદરા, તારીખ ૧લી જૂન, ૨૦૦૪.

ડી. જી. દલાલ,
જિલ્લા રજીસ્ટ્રાર,
સહકારી મંડળીઓ, વડોદરા.

વંચાણે લીધા :–

(૧) ગુજરાત સહકારી મંડળીઓના અધિનિયમ-૧૯૬૧ ની કલમ-૧૦૭ અને ૧૦૮ની જોગવાઇઓ.

(૨) સરકારશ્રીના કૃષિ અને સહકાર વિભાગના ઠરાવ ક્રમાંક જીએચ કેએચ/૨૪-૯૧/ડીડીજી/૧૧૮૮/૫૨૦૪/જે, તા. ૩૦-૩-'૯૧.

(૩) અત્રેની કચેરીના તા. ૧૫-૦૧-૨૦૦૪ના પત્ર ક્રમાંક ફડચ/૦૧/ ગ-૫૩/૨૦૦૪થી આપેલ કારણદર્શક નોટીસ.

INDEX

પ્રસ્તાવના

ક્રમાંક ફડચ/૦૧/ગ-૬૦૧/૨૦૦૪.–ધી સોનાસણ ગૃપ કો-ઓપ. એગ્રી. પ્રો. પ્રો. એન્ડ સે. સો. લિ. મુ. સલાલ, તા. પ્રાંતિજ, જિ. સાબરકાંઠાએ (જેનો હવે પછી સંસ્થા તરીકે ઉલ્લેખ કરેલ છે.) ગુજરાત સહકારી મંડળીઓના અધિનિયમ, ૧૯૬૧ની કલમ-૯ હેઠળ નોંધાયેલ સહકારી સંસ્થા છે. જેનો નોંધણી ક્રમાંક ૨૪૪૬૬, તા. ૧૫-૦૭-૧૯૫૯ છે. જેનો વહીવટ અધિનિયમ અને નિયમો તથા સંસ્થાએ અપનાવેલ પેટા નિયમો અનુસાર કરવાનો રહે છે.

સંસ્થાનો મુખ્ય ઉદ્દેશ ખેત પેદાશોના પ્રોસેસીંગ કામકાજ ઉપરાંત ખેડૂતોની ખેત પેદાશોનું ખરીદ વેચાણ તથા પુલીંગ કામકાજ હાથ ધરી પોષણક્ષમ ભાવો મળી રહે તેવી પ્રવૃત્તિ કરવાનો છે.

સંસ્થાના હોદ્દેદારોએ કાળજી પુર્વક તેમજ નિષ્ઠાપુર્વક કામગીરી કરીને દરેક સભાસદોનો આર્થિક વિકાસ થાય તથા સંસ્થાનો વિકાસ થાય તે પ્રમાણે કામગીરી કરવાની વૈધાનિક ફરજ છે. પરંતુ સંસ્થાના હોદ્દેદારોએ સંસ્થાના ઉદ્દેશો મુજબ અસરકારક કામગીરી કરેલ નથી અને પાંચ વર્ષની સંસ્થાની કામગીરીમાં મોટા પાયે ઘટાડો થતાં સંસ્થાની કામગીરી નહીવત પ્રમાણમાં છે.

સંસ્થાની આર્થિક પરિસ્થિતિ, સ્થગિતતા તથા ખોટ જોતા સંસ્થાની આર્થિક પરિસ્થિતિ દિન પ્રતિદિન નબળી પડતી જાય છે. અને ખોટનું પ્રમાણ ઉત્તરોત્તર વધતું જાય છે. જેથી સંસ્થાને અત્રેની કચેરીના તા. ૧૫-૧-૨૦૦૪ થી કારણદર્શક નોટીસ આપી મુદ્દાસર રજુઆત કરવા તક આપવામાં આવેલ હતી. સંસ્થાને આપવામાં આવેલ કારણદર્શક નોટીસ તથા ચેરમેનશ્રીએ તા. ૨૬-૨-૨૦૦૪ના રોજ કરેલ રજુઆત આ પ્રમાણે છે.

(૧) સંસ્થા તા. ૩૦-૬-૨૦૦૩ થી સ્થગિત છે.

સંસ્થાની તા. ૨૬-૨-૨૦૦૪ની રજુઆત મુજબ સંસ્થા હાલ સ્થગિત નથી સંસ્થાએ ડાંગર/ચોખા વિગેરેનું ખરીદ વેચાણ કરેલ છે. સને ૨૦૦૨-૨૦૦૩ માં ચોખ્ખો નફો કરેલ છે. અને હાલ ડાંગર/ચોખા/ખોળ વિગેરેનું ખરીદ વેચાણ પણ કરે છે.

(૨) સંસ્થાનું શેર ભંડોળ તથા ફંડો મળી કુલ રૂા. ૧,૪૪,૫૩,૧૯૯/- છે. જેની સામે રૂા. ૧,૬૦,૩૪,૩૪૧/૪૪ ખોટ છે. જે સ્વકીય ભંડોળ કરતાં વધુ હોઈ સંસ્થાની કર્જે નાણાં લેવાની શકિત મૃતઃપાય થયેલ છે.

સંસ્થાની રજુઆત મુજબ સ્વભંડોળ સામે ખોટનું પ્રમાણ વધુ છે. તે બાબત સત્ય છે તેમ છતાં સંસ્થા મિલકતોના ભાડાની આવક મેળવી પોતાની પ્રવૃત્તિ કરી રહેલ છે. સંસ્થાના સરવૈયા મુજબ ફંડોની સામે ખોટનું પ્રમાણ વધુ છે. પરંતુ સંસ્થાની માલિકીની મિલકતોની પરિસ્થિતિ ધ્યાને લેતાં ખોટની રકમ નહીવત કહી શકાય સંસ્થાનું ખર્ચ ઘટાડેલ છે. તથા કર્જે નાણાં ઉભા કરવા હાલનું બોર્ડ સક્રીય છે.

(૩) સરકારશ્રીનો શેરફાળો રૂા. ૨૫ લાખ પૈકી રૂા. ૧૧.૩૯ લાખ મુદત વીતી થયેલ છે.

સંસ્થાની રજુઆત મુજબ આ શેરફાળાની રકમ ભરપાઈ કરવા બોર્ડ આયોજન કરી રહેલ છે. છેલ્લા ચાર વર્ષથી કુદરતી કારણોસર વર્ષ નબળા થવાથી અને સંસ્થા આર્થિક રીતે નબળી થતાં શેરફાળાની રકમ ચુકવી શકાયેલ નથી.

(૪) NCDC ની લોન રૂા. ૮૫.૮૦ લાખ પૈકી રૂા. ૫૭.૮૦ લાખ મુદતવીતી બાકી છે. અને વ્યાજ રૂા. ૪૯.૭૬ લાખ ચુકવવાનું બાકી છે. અને વ્યાજની જોગવાઈ ૩૯.૮૮ લાખની કરેલ છે. આમ રૂા. ૧૦.૭૬ લાખની જોગવાઈ કરવાની બાકી છે. એટલે ખોટમાં વધારો થવા જાય તેમ છે.

સંસ્થાએ ફલોરમીલ પૈકી રૂા. ૪૪.૧૯ લાખ મુદ્દલ ભરપાઈ કરેલ છે. તથા વ્યાજ રૂા. ૪૯.૭૭ લાખ ભરપાઈ કરેલ છે. શરૂઆતના સમયમાં વ્યાજનું ભારણ વધુ થવાથી સંસ્થામાં ખોટ વધી છે.

(૫) ગેરંટી ફી રૂા. ૫.૧૬ લાખ ચુકવવાની બાકી છે. જે મુદતવીતી થયેલ છે. જેની જોગવાઈ કરેલ નથી. તેટલી ખોટ વધવા જાય તેમ છે.

સંસ્થાની રજુઆત મુજબ સંસ્થાના ખોટના નિવારણના ભાગ રૂપે ગેરંટી ફીમાંથી મુકિત મેળવવા/ઘટાડવા આગામી બોર્ડની મીટીંગમાં નિર્ણય કરવા વિચારી રહેલ છે.

(૬) સંસ્થાનું મુખ્ય યુનીટ બંધ છે. ભાડા આવકમાંથી તમામ રકમો પરત થઈ શકે તેમ નથી. ધી સાબરકાંઠા જિલ્લા મધ્યસ્થ સહકારી બેંક લિ.ની કેશ ક્રેડીટ મુદતવીતી બાકી થયેલ છે.

સંસ્થાની રજુઆત મુજબ હાલની બજાર કિંમતે આ યુનીટની કિંમત ગણી ઉંચી છે. સંસ્થાની મિલકતોનો નિકાલ કરી ખોટ સરભર કરવા/ સરકારી દેવા ચુકતે કરવા હાલનું બોર્ડ ચિંતિત છે. પરંતુ મિલકતોના નિકાલ ઉપર મનાઈ હુકમ હોઈ સંસ્થા મિલકતોનો નિકાલ કરી શકે તેમ નથી અને જેથી સંસ્થાના હિતમાં ભાડામાંથી આવક ઉભી કરવા નિર્ણય કરેલ છે.

સંસ્થાએ તા. ૧૬-૪-૨૦૦૪ ના પત્રથી તા. ૩૧-૩-૨૦૦૪ ની નાણાંકીય પરિસ્થિતિ દર્શાવતા પત્રકો રજુ કરેલ છે તે જોતા

--સંસ્થામાં તા. ૩૧-૩-૨૦૦૪ અંતિત

શેરભંડોળ રૂા. ૨૯.૬૬ લાખ અને ફંડો રૂા. ૧૦૩.૯૩ થયેલ છે. આ કુલ ભંડોળ રૂા. ૧૪૩.૫૯ લાખ છે. તેની સામે ખોટ રૂા. ૧૬૦.૬૧ લાખ છે. સંસ્થામાં સ્વભંડોળ કરતાં ખોટ વધારે હોઈ કર્જયત્તા જળવાતી નથી.

--છેલ્લા પાંચ વર્ષની સંસ્થાની નાણાંકીય પરિસ્થિતિ જોઈએ તો

	જે તે--વર્ષની--ખોટ + નફો	એકત્રિત ખોટ
૧૯૯૯-૨૦૦૦	(-)૭૨૧૮૬૯૮/૦૭	૧૦૨૯૬૬૮૮/૯૭
૨૦૦૦-૨૦૦૧	(-)૩૪૩૪૧૮/૪૧	૧૩૭૩૦૮૭૫/૩૮
૨૦૦૧-૨૦૦૨	(-)૨૪૪૦૮૫૧/૯૮	૧૬૧૭૧૭૨૭/૩૭
૨૦૦૨-૨૦૦૩	+૧૩૭૩૮૫/૯૩	૧૬૦૩૪૩૪૧/૪૪
૨૦૦૩-૨૦૦૪	+૨૨૬૭૦/૫૭	૧૬૦૧૧૬૭૦/૮૭

સંસ્થાએ ૨૦૦૨-૨૦૦૩, ૨૦૦૩-૨૦૦૪ના વર્ષમાં અનુક્રમે રૂા. ૧૩૭૩૮૫/૯૩ તથા રૂા. ૨૨૬૭૦/૫૭ નફો હોવાનું બતાવેલ છે. પરંતુ NCDC લોન તથા બેંક લોન પરત વ્યાજ તથા ગેરંટી ફીની તથા મિલ્કતોનો ઘસારો કર્મચારીઓને ચુકવવા પાત્ર ગ્રેજ્યુઈટી જોગવાઈ કરેલ નથી. જો આ જોગવાઈ કરવામાં આવેલ હોત તો સંસ્થાની ખોટ ઘણી વધુ થયેલ હોત તા. ૩૧-૩-૨૦૦૪ અંતિત NCDC લોનના વ્યાજની અપુરતી જોગવાઈ કરેલ હોવાથી સંસ્થાના નાણાંકીય પત્રકો આર્થિક પરિસ્થિતિનો સાચો ચિતાર આપતાં નથી. સંસ્થાએ સ્વિકાર્ય કર્યા મુજબ સરકારશ્રીનો શેરફાળો તથા ગેરંટી ફી મુદતવીતી થયેલ છે. તે ભરવાનો

INDEX

બાકી છે. અને તેજ પ્રમાણે મુદ્દા નં. ૪ તથા ૬માં જણાવ્યા મુજબ NCDC લોન તથા ધી સાબરકાંઠા જિલ્લા મધ્યસ્થ સહકારી બેંક લિ. નું લ્હેણું ભરપાઈ કરવાનું બાકી છે.

સંસ્થાના આવકના સાધનો જોઈએ તો તા. ૩૧-૩-૨૦૦૪ અંતિત ગોડાઉન ભાડા આવક રૂા. ૨.૭૦ લાખ કવાર્ટસ અંતિત ચાર્જ ૦.૧૦ લાખ ગોડાઉન ચાર્જ ૧.૯૬ લાખ ફલોરમીલ બાકી અન્ય ફી રૂા. ૧.૩૫ લાખ વેબ્રીજ આવક રૂા. ૦.૪૧ લાખ થાય છે. જેની સામે પગાર ખર્ચ રૂા. ૩.૬૦ લાખ ગ્રેજ્યુટી ખર્ચ રૂા. ૪.૧૩ લાખ જમીન સહેસુલ ખર્ચ રૂા. ૦.૨૪ છે. જે જોતાં આવકના સ્રોત મર્યાદિત છે. સંસ્થામાં મર્યાદિત પ્રમાણમાં આવક થાય છે. તે તમામ રકમ કર્મચારીઓના પગાર ખર્ચ પાછળ ખર્ચાઈ જાય છે. જેથી વ્યાજ સહીત દેવાનું ભારણ સંસ્થામાં યથાવત પરિસ્થિતીમાં રહે છે.

સંસ્થાએ મિલ્કતોની બજાર કિંમત ઉંચી હોવાથી ખોટ ઓછી થાય તેવી રજુઆત કરેલ છે. જે સ્વિકારી શકાય તેમ નથી. કારણ કે એ ફિક્સ એસેટ છે. એમાંથી વેચાણ કર્યા સિવાય લોન ભરપાઈ થઈ શકે તેમ નથી કે ખોટ ઘટી શકે તેમ નથી અને સંસ્થાના ઉદેશો મિલ્કત વેચાણ દ્વારા આવક ઉભી કરવાના નથી. સમગ્ર વિગતો જોતાં સંસ્થાની રજુઆત સ્વિકાર્ય જણાતી નથી. અધિનિયમની કલમ-૧૦૭થી સંસ્થાને ફડચામાં લઈ જવા માટેની જોગવાઈ કરવામાં આવેલ છે. તેમાં દર્શાવેલ કારણો પૈકી સંસ્થા સ્થગિત ન હોવાની રજુઆત સંસ્થાના ચેરમેનશ્રી દ્વારા કરવામાં આવેલ છે. સંસ્થાના ઉદેશો જોઈએ તો તે ઉદેશો પ્રમાણેની કામગીરી ન કરવી એ કામગીરી કરી હોય તેમ માનવાને કારણ જણાતું નથી. અધિનિયમની કલમ-૪ મુજબ કઈ મંડળીની નોંધણી કરી શકાય તેવી જોગવાઈ કરેલ છે. જેમાં મંડળી આર્થિક દ્રષ્ટિએ અસ્થિર હોય તો તેની નોંધણી થઈ શકે નહી તેમ જણાવેલ છે. અને મંડળી ફક્ત નોંધણીના તબક્કે જ આર્થિક રીતે સ્થિર છે. તેમ જણાય અને ત્યાર બાદ તેની કામગીરી જોતા આર્થિક રીતે અર્થક્ષમ ન હોય-આવકનો મર્યાદિત સ્રોત હોય અને આર્થિક રીતે અર્થક્ષમ થવાની કોઈ શક્યતા જણાતી ન હોય તેવી મંડળીને ચાલુ રાખવી ન જોઈએ તેવા તારણ ઉપર આવવાનું જરૂરી જણાય છે.

આ ઉપરાંત સંસ્થાને અર્થક્ષમ બનાવવા સંસ્થાનું બોર્ડ સક્ષમ છે તેવી રજુઆત કરેલ છે. પરંતુ તે માટે કોઈ કાર્યવાહી કર્યાની વિગતો રજુ કરેલ નથી. સંસ્થાનો પરવાનો પણ ક્ષતિઓ જણાતાં સ્થગિત કરવામાં આવેલ છે.

ઉપરોક્ત હકીકતો જોતાં સંસ્થાનો મુખ્ય રાઈસ મીલ યુનીટ સ્થગિત છે. દેવાના પ્રમાણમાં આવકના સ્રોતો મર્યાદિત છે. આવકના અન્ય કોઈ વિકલ્પો રજુ કરેલ નથી. સંસ્થા વેપાર કર્યાની જે પ્રવૃત્તિ કર્યાનું જણાય છે. તે સંસ્થાના દેવાના ભારણ અને મુખ્ય યુનીટની સ્થગિતતા ધ્યાને લેતાં ગ્રાહ્ય રાખી શકાય તેમ નથી.

ફડચા અંગેની કારણદર્શક નોટીસ / સંસ્થાની રજુઆત તથા પ્રસ્તાવનામાં જણાવેલ હકીકતો જોતાં આ સંસ્થાને ગુજરાત સહકારી મંડળીઓના અધિનિયમ, ૧૯૬૧ની કલમ-૧૦૭ અન્વયે આટોપી લેવાનું અનિવાર્ય જણાતું હોય નીચે મુજબનો હુકમ કરવામાં આવે છે.

વચગાળાનો આદેશ

આથી હું, જે. જે. શાહ, જિલ્લા રજિસ્ટ્રાર સહકારી મંડળીઓ, સાબરકાંઠા, હિંમતનગર મને પ્રાપ્ત થયેલ સત્તાની રૂએ ધી સોનાસણ ગ્રુપ કો-ઓપ. એગ્રી. પ્રો. પ્રો. એન્ડ સે. સો. લિ., મુ. સલાલ, તા. પ્રાંતિજ, જિ. સાબરકાંઠાને પ્રસ્તાવનામાં જણાવેલ કારણોસર ગુજરાત સહકારી મંડળીઓના અધિનિયમ, ૧૯૬૧ની કલમ-૧૦૭(૧) (સી) અન્વયે આટોપી લેવાનો વચગાળાનો આદેશ કરૂં છું. અને આજ અધિનિયમની કલમ-૧૦૮ અન્વયે ફડચા અધિકારી તરીકે ધી સાબરકાંઠા જિલ્લા મધ્યસ્થ સહકારી બેંક લિ. હિંમતનગરની નિમણૂંક કરૂં છું.

ઉપરોક્ત વચગાળાના હુકમ સામે સંસ્થાને રજૂઆત કે ખુલાસો કરવો હોય તો આદેશની તારીખથી એક માસની મુદતમાં લેખિત/મૌખિક રૂબરૂ કે અધિકૃત પ્રતિનિધિ મારફતે કરવા જણાવવામાં આવે છે. તથા રૂબરૂ રજુઆત કરવા **તા. ૧-૭-૨૦૦૪ ના રોજ ૧૫-૦૦ કલાકે** આ કચેરીએ હાજર રહી લેખિત/મૌખિક રજુઆત ખુલાસો કરવાની તક આપવામાં આવે છે. ઉક્ત મુદત દરમ્યાન સંસ્થા તરફથી કોઈપણ ખુલાસો કે રજુઆત કરવામાં નહી આવે તો મુદતવીતેથી મંડળીને આટોપી લેવાનો અંતિમ આદેશ કરવામાં આવશે.

હિંમતનગર, તારીખ ૩૧મી મે, ૨૦૦૪.

જે. જે. શાહ,
જિલ્લા રજિસ્ટ્રાર,
સહકારી મંડળીઓ,
હિંમતનગર.

મેનેજર કે. વી. સી. આઈ અને જિલ્લા રજિસ્ટ્રાર દ્વારા

ક્રમાંક જીઉકે/સુ/નધણ/૦૧/૯૮/૨૦૦૪.–
પ્રતિ,
શ્રી રાજેન્દ્રભાઈ કેશવભાઈ પટેલ,
મુખ્ય પ્રયોજકશ્રી,
શ્રી શીવ ઈન્ડ. કો. ઓપ. સર્વિસ સો. લિ.,
પાંડેસરા, તા. ચોર્યાસી, જિ. સુરત,
એ-૩૮, ખરબરનગર સોસાયટી,
ઠે. ખટોદરા, સુરત.

વિષય : મંડળીની નોંધણી રદ કરવા બાબત.

મહાશય,

સવિનય ઉપરોક્ત વિષય બાબતે જણાવવાનું કે આપની શ્રી શીવ ઈન્ડ. કો. ઓપ. સર્વિસ સો. લી., પાંડેસરા, તા. ચોર્યાસી, જિ. સુરતની નોંધણી, નોંધણી નંબર ઉ/૫૭૭૮, તા. ૨૧-૪-૦૩ થી કરવામાં આવેલ નોંધણીપત્રની નોંધ મુજબ ૧ થી ૧૧ તમામ પ્રયોજકોના ચારિત્ર અંગેના પોલીસ સર્ટિફિકેટો દિન-૭માં અત્રેની કચેરીમાં રજુ કરવા જણાવેલ ત્યાર બાદ તા. ૨૯-૭-૦૩ અને તા. ૫-૪-૦૪ના પત્રોથી આપને ફરીથી તે રજુ કરવા જણાવવામાં આવેલ હોવા છતાં આજપર્યંત તે અત્રે રજુ થયા નથી. જેથી સહકારી કાયદાની કલમ-૨૦ હોઠળ આપની સંસ્થાની નોંધણી આથી રદ કરવામાં આવે છે. જેની નોંધ લેવા વિનંતી છે.

સુરત, તારીખ ૨૮મી મે, ૨૦૦૪.

એચ. એચ. વાઢેર,
મેનેજર (કે.વી.સી.આઈ.) અને
જિલ્લા રજિસ્ટ્રાર, સહકારી મંડળીઓ,
(ઉદ્યોગ) જિલ્લા ઉદ્યોગ કેન્દ્ર, સુરત.

સરકારી મુદ્રણાલય, વડોદરા.

REGISTERED No. G-BA-14-E

©

सत्यमेव जयते

The Gujarat Government Gazette

[PUBLISHED BY AUTHORITY]

Vol. XLV] THURSDAY, JUNE 24, 2004 / ASADHA 3, 1926 [No. 26

Separate paging is given in each part of the Supplement to the Central Gazette and central section in order that it may be filed as a separate compilation

PART I

SUPPLEMENT TO THE CENTRAL GAZETTE AND CENTRAL SECTION

CONTENT

Part I, Part I-A, Part I-B and Part I-L

		Pages			Pages
Part-I	Government Notifications, Appointment Promotion, Leave of Absence, Rules and Order (other than those published in Part I-A, IV-A, IV-B and IV-C pertaining only to the Supplement to the Central Gazette.	689-706	Part I-B	Government Notifications, Published under Land Acquisition Act only.	325-336
Part I-A	Orders and Notifications, other than those published in Part IV-B, order the Bombay Local Boards, Village Panchayats, Municipal Boroughs, District Municipal Primary Education and Local Fund Audit Act, pertaining only to the Supplement to the Central Gazette.	26	Part I-L	Notifications and Orders Awards other than those published in Parts I, IV-A. Disputes Act, and Gujarat Industrial Relations Act.	3055-3091

MISCELLANEOUS NOTIFICATION, APPOINTMENTS, ETC.

પોલીસ કમિશનર દ્વારા

જાહેરનામું

મુંબઈ પોલીસ અધિનિયમ, સને ૧૯૫૧ના ૨૨ માં અધિનિયમની કલમ-૩૭(૩) મુજબનો.

નંબર ૩/ગપક/વિ.શા./૮૨૨/૨૦૦૪.-તારીખ ૮મી જૂન, ૨૦૦૪ના રોજ પોલીસ કમિશનર અમદાવાદ શહેરની હકુમત હેઠળના વિસ્તારમાં ગ્રામ પંચાયતોની ચૂંટણીની મતગણતરી વખતે જુદા જુદા ઉમેદવારોના લોકો આ મતગણતરીની જગ્યાએ એકઠા થાય તે વખતે એકબીજા પક્ષો વચ્ચે ઘર્ષણ થવાની તથા અશાંત વાતાવરણ પેદા થવાની અને લોકોની સૂલેહ શાંતિ જોખમાય તેવી સંભાવના છે. જેથી નીચે જણાવેલ વિસ્તારોમાં જાહેર વ્યવસ્થા જાળવવી જરૂરી જણાય છે.

વાસ્તે હું, કે. આર. કૌશિક, પોલીસ કમિશનર, અમદાવાદ શહેર, મુંબઈ પોલીસ અધિનિયમ સને ૧૯૫૧ના ૨૨માં અધિનિયમની કલમ-૩૭(૩)થી મને મળેલ સત્તાની રૂએ ફરમાવું છું કે નીચે જણાવેલ

INDEX

વિસ્તારમાં તારીખ ૮મી જુન, ૨૦૦૪ના રોજ કલાક ૭-૦૦ થી મતગણતરી પુરી ન થાય ત્યાં સુધી ચાર કરતા વધારે માણસોએ ભેગા થવું નહી. અગર કોઇ સભા ભરવી કે બોલાવવી નહી. તેમજ કોઇ સરઘસ કાઢવું નહીં. કોઇ સુત્રોચ્ચાર કરવા નહીં. માઇક વગાડવું નહીં. તેમજ લાગણી દુભાય તેવું કૃત્ય કરવું નહીં. અને મતગણતરી સ્થાને બીન અધિકૃત માણસોએ પ્રવેશવું નહીં.

વિસ્તાર :- અમદાવાદ શહેરમાં આવેલ

૧. એકઝીક્યુટીવ મેજિસ્ટ્રેટશ્રીની કચેરી, ઘીકાંટા, અમદાવાદ. ૨. મહેસુલ ભુવન સુભાષબ્રીજના છેડે અમદાવાદ.	કંમ્પાઉન્ડ તથા આજુબાજુનો ૨૦૦ મીટરનો સમગ્ર વિસ્તાર

અપવાદ :- આ હુકમ જે માણસ સરકારી કામગીરીમાં હોય તેમજ હોમગાર્ડઝ જેઓ ફરજ પર હોય તેમને લાગુ પડતો નથી.

આ હુકમનો ભંગ કરનાર અથવા ઉલ્લંઘન કરનાર સને ૧૯૫૧ના મુંબઇ પોલીસ અધિનિયમની કલમ-૧૩૫ની પેટા કલમ (૩) અને ભારતના ફોજદારી અધિનિયમ, સને ૧૮૬૦ના અધિનિયમ નંબર ૪૫માં અધિનિયમની કલમ-૧૮૮ મુજબ શિક્ષાને પાત્ર થશે.

આજ તારીખ ૫મી માહે જુન, ૨૦૦૪ના રોજ મારી સહી અને સિક્કો કરી આપ્યા.

કે. આર. કૌશિક,
પોલીસ કમિશનર,
અમદાવાદ.

જાહેરનામું

મુંબઇ પોલિસ અધિનિયમ, ૧૯૫૧ (સને, ૧૯૫૧ના ૨૨) માં અધિનિયમની કલમ-૩૭(૩) અન્વયે.

ક્રમાંક ઉ/ગપક/વિશેષ શાખા/એસ.બી./જાહેરનામું/૨૦/૨૦૦૪.- આગામી તારીખ ૯મી જૂન, ૨૦૦૪ના રોજ સુરત મહાનગરપાલીકા તરફથી વરાછા રોડ દેવજીનગર ખાતે ડિમોલીશન કામગીરી હાથ ધરવામાં આવનાર છે. જેથી સુરત શહેરની સુલેહ શાંતિ તેમજ સલામતી અંગે ભય ઉપસ્થિત થવાનો સંભવ છે. જે અટકાવવા અંગે સાવચેતીના પગલાં રૂપે લેવાનું આવશ્યક જણાય છે.

વાસ્તે હું, વી. કે. ગુપ્તા (આઇ.પી.એસ.) પોલીસ કમિશનર, સુરત શહેર મુબંઇ પોલીસ અધિનિયમ ૧૯૫૧ (સને ૧૯૫૧ની ૨૨)માંની કલમ-૩૭ની પેટા કલમ (૩) થી મને મળેલ સત્તાની રૂએ ફરમાવું છું કે, નીચે જણાવેલ વિસ્તારમાં તારીખ ૭મી જૂન, ૨૦૦૪ના કલાક ૦૦-૦૦ થી તારીખ ૩૦ મી જૂન, ૨૦૦૪ના કલાક ૨૪-૦૦ વાગ્યા સુધી ચાર કરતાં વધારે માણસો એકત્ર થવા, સભા ભરવા કે સરઘસ કાઢવા ઉપર આથી પ્રતિબંધ મુકવામાં આવે છે.

વિસ્તાર :- સુરત શહેર પોલીસ કમિશનરેટનાં મહિધરપુરા, કતારગામ, વરાછા, કાપોદ્રા, પોલીસ સ્ટેશનનો સમગ્ર વિસ્તાર.

સ્પષ્ટીકરણ :- રસ્તામાં ફુટપાથનો સમાવેશ થાય છે.

હું એવો પણ આદેશ કરૂં છું કે, આ હુકમ નીચેનાઓને લાગુ પડશે નહીં.

(૧) સરકારી નોકરીમાં અથવા રોજગારમાં ફરજ ઉપર હોય તેવી વ્યકિતઓને.

(૨) ફરજ પર હોય તેવી હોમગાર્ડ દળની વ્યકિતઓને.

(૩) કોઇ લગ્નના વરઘોડાને/ કોઇ સ્મશાનયાત્રાને.

(૪) પરવાનગી મેળવી ભરાતી સભા કે સરઘસને.

આ હુકમનો ભંગ કે ઉલ્લંઘન કરનાર સદરહું અધિનિયમની કલમ-૧૩૫ હેઠળ તથા ભારતીય ફોજદારી ધારાની કલમ-૧૮૮ હેઠળ શિક્ષાને પાત્ર થશે.

આજરોજ તારીખ ૫મી જૂન, ૨૦૦૪ના રોજ મારી સહી સિક્કા કરી આપેલ છે.

જાહેરનામું

પાસા ૧૯૮૫ હેઠળના અટકાયતીને હાજર થવા ફરમાવવાનું સી. આર. પી. સી. કલમ ૮૨ હેઠળનું.

નંબર ઉ/ગપક/વશી/પીસીબી/પાસા/૨૧૦/જાહેરનામું/૨૦૦૩-૨૦૦૪.—અમારા ધ્યાન ઉપર આવેલ છે કે, શ્રી પ્રદિપ ઉર્ફે દિલીપ હરીશચંદ્ર શિવહરે, ઉ.વ. ૨૧, શરીરે મજબુત બાંધાનો રંગે ઘઉં વર્ણનો મોટું લંબગોળ ગળામાં કાળા તલ તથા જુનું વાગેલાનું નીશાન છે. તે રહેવાસી-સત્યનારાયણનગર પ્લોટ નં. ૧૪૧, રૂમ નં. ૯ પાંડેસરા સુરતનાને ગુજરાત અસામાજીક પ્રવૃત્તિ પ્રતિબંધક અધિનિયમ, ૧૯૮૫ હેઠળ અટકાયત કરવા તારીખ ૨૧મી ઓકટોબર, ૨૦૦૩ના રોજ હુકમ કરવામાં આવેલ છે અને તે અટકાયતી હુકમની બજવણી આજદિન સુધી થઇ શકેલ નથી. હુકમની બજવણી કરનાર અધિકારીશ્રી તરફથી એવી માહીતી મળેલ છે કે સદરહુ શ્રી પ્રદિપ ઉર્ફે દિલીપ હરીશચંદ્ર શિવહરે મળી આવતો નથીં અને તે પોતાની અટકાયત ટાળવા અર્થે નાસતો ફરે છે તેની ખાત્રી થયેલ છે.

આથી જાહેરનામું પ્રસિધ્ધ કરીને ફરમાવવામાં આવે છે કે સદરહુ શ્રી પ્રદિપ ઉર્ફે દિલીપ હરીશચંદ્ર શિવહરે રહે. સત્યનારાયણનગર પ્લોટ નં. ૧૪૧, રૂમ નં. ૯ પાંડેસરા સુરતનાએ તેના વિરૂધ્ધના સદરહુ અટકાયતી હુકમની બજવણી માટે તારીખ ૧૧મી જુલાઇ, ૨૦૦૪નાં રોજ કલાક ૧૧-૦૦ વાગ્યા સુધીમાં અમારી સમક્ષ બહુમાળી કંપાઉન્ડ નાનપુરા સુરતમાં આવેલ અમારી કચેરીમાં હાજર રહેવું.

સુરત, તારીખ ૧૧મી જુન, ૨૦૦૪.

જાહેરનામું

પાસા ૧૯૮૫ હેઠળના અટકાયતીને હાજર થવા ફરમાવવાનું સી. આર. પી. સી. કલમ ૮૨ હેઠળનું.

નંબર ઉ/ગપક/વશી/પીસીબી/પાસા/૨૧૧/જાહેરનામું/૨૦૦૩-૨૦૦૪.—અમારા ધ્યાન ઉપર આવેલ છે કે, શ્રી વિનોદ ઉર્ફે વિનય

INDEX

દયારામસીંગ ઠાકુર ઉ.વ. ૨૦, શરીરે મધ્યમ બાંધાનો રંગે ઘઉં વર્ણનો મોટું લંબગોળ જમણા હાથના અંગુઠા પાસે વાગેલાનું નીશાન છે. તે રહેવાસી-સત્યનારાયણનગર પ્લોટ નં. ૧૪૪ ની સામે શુકલાના મકાનમાં પાંડેસરા સુરતનાને ગુજરાત અસામાજીક પ્રવૃત્તિ પ્રતિબંધક અધિનિયમ, ૧૯૮૫ હેઠળ અટકાયત કરવા તારીખ ૨૧મી ઓકટોબર, ૨૦૦૩ના રોજ હુકમ કરવામાં આવેલ છે અને તે અટકાયતી હુકમની બજવણી આજદિન સુધી થઇ શકેલ નથી. હુકમની બજવણી કરનાર અધિકારીશ્રી તરફથી એવી માહીતી મળેલ છે કે સદરહું શ્રી વિનોદ ઉર્ફે વિનય દયારામસીંગ ઠાકુર મળી આવતો નથી અને તે પોતાની અટકાયત ટાળવા અર્થે નાસતો ફરે છે તેની ખાત્રી થયેલ છે.

આથી જાહેરનામું પ્રસિધ્ધ કરીને ફરમાવવામાં આવે છે કે સદરહુ શ્રી વિનોદ ઉર્ફે વિનય દયારામસીંગ ઠાકુર, રહે. સત્યનારાયણનગર પ્લોટ નં. ૧૪૪ ની સામે શુકલાના મકાનમાં પાંડેસરા સુરતનાએ તેના વિરૂધ્ધના સદરહુ અટકાયતી હુકમની બજવણી માટે તારીખ ૧૧મી જુલાઇ, ૨૦૦૪નાં રોજ કલાક ૧૧-૦૦ વાગ્યા સુધીમાં અમારી સમક્ષ બહુમાળી કંપાઉન્ડ નાનપુરા સુરતમાં આવેલ અમારી કચેરીમાં હાજર રહેવું.

સુરત, તારીખ ૧૧મી જુન, ૨૦૦૪.

વી. કે. ગુપ્તા,
પોલીસ કમિશનર,
સુરત શહેર.

જિલ્લા મેજિસ્ટ્રેટ દ્વારા

જાહેરનામું

મુંબઈ પોલીસ અધિનિયમ સને ૧૯૫૧ની કલમ-૩૩ (૧)(એમ)હેઠળનું.

નંબર પીઓએલ/પ્રતિબંધ/વશી/૫૭૯/૨૦૦૪.—ચોમાસાની સીઝન દરમ્યાન જળરાશીમાં ચોમાસાની શરૂઆતમાં માછલીઓની પ્રજનન ઋતુ ચાલતી હોય છે. જેથી મદદનીશ મત્સ્યોદ્યોગ નિયામકશ્રી, હિંમતનગર તેઓના પત્ર નં. મમનિહિ/તત્રક-૧/પ્રતિબંધ/૨૦૦૪-૦૫/૧૫૩, તારીખ ૨૨મી એપ્રિલ, ૨૦૦૪ થી જણાવ્યા મુજબ સાબરકાંઠા જિલ્લામાં આવેલ ગામ તળાવો, સિંચાઇ તળાવો, જળાશયો, નદીઓ તથા જિલ્લામાં આવેલ ધરાઓમાં વિગેરે જળરાશીમાંથી તારીખ ૧૬મી જુન, ૨૦૦૪ થી ૧૫મી ઓગસ્ટ, ૨૦૦૪ સુધીના સમય દરમ્યાન મચ્છીમારી કરવા ઉપર પ્રતિબંધ મુકવો જરૂરી હોઇ દરખાસ્ત કરેલ છે. જે તે જળરાશિમાં કુદરતી રીતે માછલીઓના પ્રજનન દ્વારા પર્યાવરણની સમતુલા જાળવવા તથા જળરાશિમાં મત્સ્ય બીજની ઓટોસ્ટોકીંગ પ્રક્રિયા ચાલુ રહે તે માટે ઉકત સમયગાળા દરમ્યાન મચ્છીમારીની પ્રક્રિયા ઉપર પ્રતિબંધ મુકવો જરૂરી છે.

વાસ્તે હું, બી. એચ. ઘોડાસરા, (આઈ.એ.એસ.) જિલ્લા મેજિસ્ટ્રેટ, સાબરકાંઠા, હિંમતનગર, સને ૧૯૫૧ના મુંબઇ પોલીસ અધિનિયમની કલમ-૩૩(૧) (એમ)થી મળેલ સત્તાની રૂએ સાબરકાંઠા જિલ્લામાંથી પસાર થતી નદીઓ, ગામતળાવો, સિંચાઇ તળાવો, જળાશયો તથા ધરાઓ વિગેરે જળરાશિમાંથી તારીખ ૧૬મી જૂન, ૨૦૦૪ થી તારીખ ૧૫મી ઓગસ્ટ, ૨૦૦૪ ના સમયગાળા દરમિયાન કોઇપણ જંતુનાશક કે ઝેરી પ્રવાહી કે સ્ફોટક પદાર્થો કે અન્ય કોઇ રીતે બિનઅધિકૃત મચ્છીમારીની પ્રક્રિયા કરવી નહી, કે કરાવવી નહીં.

આ જાહેરનામાનો ભંગ કરનાર કોઇપણ વ્યકિત મુંબઇ પોલીસ અધિનિયમ ૧૯૫૧ની કલમ-૧૩૧ તથા ઈ.પી.કો. કલમ-૧૮૮ની જોગવાઇ હેઠળ શિક્ષાને પાત્ર થશે.

આજ તા. ૨જી જૂન, ૨૦૦૪ના રોજ મારી સહી તથા સિકકો કરી આપ્યો.

બી. એચ. ઘોડાસરા,
જિલ્લા મેજિસ્ટ્રેટ,
સાબરકાંઠા- હિંમતનગર.

અધિક જિલ્લા મેજિસ્ટ્રેટ દ્વારા

જાહેરનામું

મુંબઈ પોલીસ અધિનિયમ, ૧૯૫૧ની કલમ-૩૭ (૧) અન્વયે કાઢેલો.

નંબર ડીસીબી/એમએજી/બીપીએ/રજી. નં. ૩૩/૨૦૦૪.—મુંબઈ પોલીસ અધિનિયમ (સને ૧૯૫૧નાં ૨૨માં અધિનિયમ)ની કલમ-૩૭ (૧) પ્રમાણે મને મળેલ સત્તાની રૂએ હું, જે. સી. ચુડાસમા, અધિક જિલ્લા મેજિસ્ટ્રેટ, વલસાડ, આગામી રથયાત્રાના તહેવારને ધ્યાને લેતા આ જિલ્લામાં જાહેર શાંતિ, કાયદો અને વ્યવસ્થાની પરસ્થિતિ જાળવવા સારૂ જણાતાં ફરમાવું છું કે, વલસાડ જિલ્લાનાં સમગ્ર વિસ્તારમાં કોઇપણ સમય માટે નીચે જણાવેલ તા. ૯મી જૂન, ૨૦૦૪ થી તા. ૨૨મી જૂન, ૨૦૦૪ સુધીના સમય માટે કૃત્યો કરવા ઉપર પ્રતિબંધ ફરમાવું છું.

કૃત્યો :-

(ક) શસ્ત્રો, દંડા, તલવાર, ભાલા, સોટા, બંદુક, ચપ્પુ, છરા, લાકડી અથવા શારીરિક હિંસા પહોંચાડવામાં ઉપયોગ થઇ શકે તેવી બીજી ચીજો લઇ જવાની મનાઇ.

(ખ) સ્ફોટક પદાર્થ લઈ જવાની.

(ગ) કોઇપણ સરઘસમાં જલતી અથવા પેટાવેલી મશાલ લઈ જવાની.

(ઘ) વ્યકિતઓ અથવા તેના શબ અથવા આકૃતિઓ અથવા પુતળા દેખાડવાની.

(ચ) અપમાન કરવાના ઈરાદાથી બિભત્સ સૂત્રો પોકારવાની, અશ્લિલ ગીતો ગાવાની અથવા ટોળામાં ફરવાની.

(છ) જેનાથી સુરૂચિ અથવા નીતિનો ભંગ થાય તેવું ભાષણ કરવાની તેવા હાવભાવ કરવાની તેવી ચેષ્ટા કરવાની તથા ચિત્રો, પત્રિકા, બોર્ડ અથવા બીજી કોઈપણ પદાર્થ અથવા વસ્તુ તૈયાર કરવા બતાવવા તથા ફેલાવો કરવાની.

આ હુકમ ખંડ (ક) નીચેની વ્યક્તિઓને લાગુ પડશે નહી.

(૧) સરકારી નોકર કે કામ કરતી વ્યક્તિઓ કે જેનાં ઉપરી અધિકારીએ આવું કોઇપણ હથિયાર લઈ જવાની ફરજ હોઇ.

(૨) જિલ્લા પોલીસ અધિકારીશ્રી વલસાડે અથવા તેણે અધિકૃત કરેલ કોઇપણ પોલીસ અધિકારીએ જેને શારીરીક અશક્તિને કારણે લાઠી લઈ જવાની પરવાનગી આપી હોઇ તે વ્યક્તિ.

INDEX

(૩) જિલ્લા મેજિસ્ટ્રેટશ્રી, આ અર્થે ખાસ અધિકૃત કરે તેવી બીજી વ્યકિતએ આ જાહેરનામાના કોઈ ખંડનો ભંગ અથવા ઉલ્લંઘન કરનારને સને ૧૯૫૧ના મુંબઇ પોલીસ અધિનિયમ (સને ૧૯૫૧ના ૨૨માં) ના કાયદાની કલમ-૧૩૫ (૧) મુજબ ઓછામાં ઓછી ચાર માસની અને વધુમાં વધુ એક વર્ષ સુધી કેદની સજા થશે.

આજ રોજ તારીખ ૮મી જૂન, ૨૦૦૪ના રોજ મારી સહી કરી મુદ્રા કરી આપી છે.

જાહેરનામું

મુંબઈ પોલીસ અધિનિયમ, ૧૯૫૧ની કલમ-૩૯ (૩) અન્વયે કરેલો.

નંબર ડીસીબી/એમએજી/બીપીએ/રજી. નં. ૩૪/૨૦૦૪.–મુંબઈ પોલીસ અધિનિયમ (સને ૧૯૫૧નાં ૨૨માં અધિનિયમ)ની કલમ-૩૭ (૩) પ્રમાણે મને મળેલ સત્તાની રૂએ હું, જે. સી. ચુડાસમા, અધિક જિલ્લા મેજિસ્ટ્રેટ, વલસાડ, આગામી રથયાત્રાના તહેવારને ધ્યાને લેતા આ જિલ્લામાં જાહેર શાંતિ, સલામતી જાળવવા સારૂં માણસોનું સરઘસ કાઢવાની તેમજ સભા ભરવાની મનાઈ ફરમાવવાની જરૂર જણાય છે.

વાસ્તે હું, જે. સી. ચુડાસમા, અધિક જિલ્લા મેજિસ્ટ્રેટ, વલસાડ મુંબઈ પોલીસ અધિનિયમ, ૧૯૫૧ (સને ૧૯૫૧નો ૨૨માં) ની કલમ-૩૭ની પેટા કલમ-૩થી મને મળેલ સત્તાની રૂએ ફરમાવું છું કે સક્ષમ અધિકારીની મંજુરી વિના વલસાડ જિલ્લામાં તારીખ ૯મી જૂન, ૨૦૦૪ થી ૨૨મી જૂન, ૨૦૦૪ સુધી અનઅધિકૃત રીતે / ગેરકાયદેસર રીતે ચાર કરતાં વધુ માણસોની કોઈ સભા કરવી કે બોલાવવી નહી, સરઘસ કાઢવું નહી.

આ હુકમ લગ્નના વરઘોડા કે સ્મશાન યાત્રા કે એસ.ટી. બસમાં, રેલ્વેમાં મુસાફરી કરવા માંગતા, મંદિર, મસ્જિદ, દેવળમાં પ્રાર્થના માટે જતી અગર સક્ષમ અધિકારીશ્રીની લેખિત પરવાનગી મેળવનાર બોનોફાઇડ વ્યકિતઓને લાગુ પડશે નહીં.

આ હુકમનો ભંગ અથવા ઉલ્લંઘન કરનારને મુંબઇ પોલીસ અધિનિયમ, ૧૯૫૧ (સને ૧૯૫૧નો ૨૨ મો) ની કલમ-૧૩૫(૩) મુજબ અથવા ભારતીય ફોજદારી અધિનિયમ, ૧૮૬૦ની કલમ-૧૮૮ અનુસાર સજાને પાત્ર થશે.

આજ રોજ તારીખ ૮મી જૂન, ૨૦૦૪ના રોજ મારી સહી કરી મુદ્રા કરી આપી છે.

જે. સી. ચુડાસમા,
અધિક જિલ્લા મેજિસ્ટ્રેટ,
વલસાડ.

જાહેરનામું

મુંબઈ પોલીસ અધિનિયમ, ૧૯૫૧ની કલમ ૩૭ (૧) અન્વયે કાઢેલ.

નંબર ડીસીબી/એમએજી/બીપીએ/રજી. ૧૦/૨૦૦૪.–મુંબઈ પોલીસ અધિનિયમ, ૧૯૫૧ (સને ૧૯૫૧ના ૨૨માં) અધિનિયમની કલમ–૩૭-(૧) પ્રમાણે મને મળેલ સત્તાની રૂએ હું જે. બી. પટેલ, અધિક જિલ્લા મેજિસ્ટ્રેટ, નવસારી, તારીખ ૧૯મી જૂન, ૨૦૦૪ના રોજ રથયાત્રાનો તહેવાર તથા પ્રવર્તમાન પરિસ્થિતિને લક્ષમાં રાખી નવસારી જિલ્લામાં સમગ્ર વિસ્તારમાં કોઈપણ વ્યકિતઓએ જાહેર શાંતિ અને સલામતિ તથા કાયદો વ્યવસ્થાની પરિસ્થિતિ જાળવવા સારૂં જરૂરી જણાતાં ફરમાવું છું કે, તારીખ ૧૫મી જૂન, ૨૦૦૪થી તારીખ ૨૭મી જૂન, ૨૦૦૪ સુધી (બંને દિવસો સુધ્ધાંત)ના સમય માટે નીચે જણાવેલા કૃત્યો કરવા ઉપર પ્રતિબંધ ફરમાવું છું.

કૃત્યો :–

(ક) શસ્ત્રો, દંડા, તલવાર, ભાલા, સોટા, બંદુક, ચપ્પુ, છરા, લાકડી અથવા શારીરિક હિંસા પહોંચાડવામાં ઉપયોગ થઈ શકે તેવી બીજી કોઈ ચીજો લઈ જવાની મનાઈ,

(ખ) પથ્થરો અથવા બીજા શસ્ત્રો અથવા સાધનો સાથે લઈ જવાની, એકઠા કરવાની તથા તૈયાર કરવાની,

(ગ) કોઈપણ સ્ફોટક પદાર્થ લઈ જવાની મનાઈ ,

(ઘ) કોઈપણ સરઘસમાં જલતી અથવા પેટાવેલી મશાલ લઈ જવાની,

(ચ) વ્યક્તિઓ અથવા તેના શબ અથવા આકૃતિઓ અથવા પૂતળા દેખાડવાની,

(છ) લોકોને બુમ પાડવાની, ગીતો ગાવાની તથા વાદ્ય વગાડવાની, અપમાન કરવાના ઈરાદાથી બિભત્સ સુત્રો પોકારવાની, અશ્લીલ ગીતો ગાવાની અથવા ટોળામાં ફરવાની,

(ઝ) જેનાથી સુરૂચિ અથવા નિતિનો ભંગ થાય તેવું ભાષણ કરવાની, તેવા હાવભાવ કરવાની, તેવી ચેષ્ટા કરવાની તથા ચિત્રો, પત્રિકા પ્લેકાર્ડો અથવા બીજા કોઈપણ પદાર્થ અથવા વસ્તુ તૈયાર કરવા બનાવવા તેનો ફેલાવો કરવાની,

અપવાદ :- આ હુકમનો ખંડ(ક) થી (ઝ) નીચેની વ્યક્તિઓને લાગુ પડશે નહિ.

(૧) સરકારી નોકરી કે કામ કરતી વ્યકિતઓ કે જેને તેના ઉપરી અધિકારીએ પોતાની ફરજના ભાગ રૂપે સોંપ્યા બદલ આવું કોઈપણ હથિયાર લઈ જવાનું હોય અથવા એવું કોઈપણ હથિયાર લઈ જવાની ફરજ હોય,

(૨) જિલ્લા પોલીસ અધિકારીશ્રી, નવસારી અથવા તેણે અધિકૃત કરેલા હોઈ, પોલીસ અધિકારીએ જેને શારિરીક અશકિતને કારણે અથવા લાઠી લઈ જવાની પરવાનગી આપી હોય તેવી વ્યકિત.

(૩) જિલ્લા મેજિસ્ટ્રેટશ્રી, આ અર્થે ખાસ અધિકૃત કરે તેવી બીજી વ્યકિતઓ.

આ જાહેરનામાંના કોઈ ખંડનો ભંગ અથવા ઉલ્લંઘન કરનારને સને ૧૯૫૧ના મુંબઈ પોલીસ અધિનિયમ, ૧૯૫૧ના ૨૨મા કાયદાની કલમ-૧૩૫ (૧) મુજબ ઓછામાં ઓછી ચાર માસની અને વધુમાં વધુ (૧) એક વર્ષ સુધીની કેદની સજા થશે અને દંડની પણ સજા થશે.

આજરોજ તારીખ ૧૪મી જૂન, ૨૦૦૩નાં રોજ મારી સહી કરી મુદ્રા કરી છે.

જે. બી. પટેલ,
અધિક જિલ્લા મેજિસ્ટ્રેટ,
નવસારી.

INDEX

જિલ્લા રજિસ્ટ્રાર દ્વારા

નોંધણીનું પ્રમાણપત્ર

ક્રમાંક : ધ-૨૦૯૬૨.-આથી પ્રમાણપત્ર આપવામાં આવે છે કે, શ્રી સ્વાતિ (ઘાટલોડિયા) કો. ઓપ. હા. સોસા. લી., સ્થળ અમદાવાદ શહેર, તાલુકો સીટી, જિલ્લો અમદાવાદને સને ૧૯૬૨ના ગુજરાતના કાયદા ૧૦ (ગુજરાત સહકારી મંડળીઓનો કાયદો સને ૧૯૬૧) ની કલમ-૯ મુજબ આજરોજે નોંધવામાં આવેલ છે.

અમદાવાદ, તારીખ ૪થી જૂન, ૨૦૦૪.

નોંધણીનું પ્રમાણપત્ર

ક્રમાંક : ધ-૨૦૯૬૩.-આથી પ્રમાણપત્ર આપવામાં આવે છે કે, શ્રી અમરદીપ પાર્ક કો. ઓપ. હાઉસીંગ સોસા. લી., સ્થળ અમદાવાદ શહેર, તાલુકો સીટી, જિલ્લો અમદાવાદને સને ૧૯૬૨ના ગુજરાતના કાયદા ૧૦ (ગુજરાત સહકારી મંડળીઓનો કાયદો સને ૧૯૬૧) ની કલમ-૯ મુજબ આજરોજ નોંધવામાં આવેલ છે.

અમદાવાદ, તારીખ ૪થી જૂન, ૨૦૦૪.

નોંધણીનું પ્રમાણપત્ર

ક્રમાંક : ધ-૨૦૯૬૪.-આથી પ્રમાણપત્ર આપવામાં આવે છે કે, શ્રી મોક્ષા કો. ઓપ. હાઉ. સોસા. લી. વાસણા., સ્થળ અમદાવાદ શહેર, તાલુકો સીટી, જિલ્લો અમદાવાદને સને ૧૯૬૨ના ગુજરાતના કાયદા ૧૦ (ગુજરાત સહકારી મંડળીઓનો કાયદો સને ૧૯૬૧) ની કલમ-૯ મુજબ આજરોજ નોંધવામાં આવેલ છે.

અમદાવાદ, તારીખ ૪થી જૂન, ૨૦૦૪.

બી. એમ. જોષી,
જીલ્લા રજીસ્ટ્રાર,
સહકારી મંડળીઓ (શહેર),
અમદાવાદ.

ક્રમાંક નધણ/૩૮૩૨/ક-૩/૩૯૬/સે. ૩૪૭૨૪/૨૦૦૪.-આથી જાહેર કરે છે કે, ઝુંડાલ મહિલા દુધ ઉત્પા. સ.મં.લી. મર્યાદિત સ્થળ ઝુંડાલ, તાલુકો ગાંધીનગર, જિલ્લો ગાંધીનગર.

સને ૧૯૬૧નો ગુજરાત કાયદો (ગુજરાત સહકારી મંડળીઓનો કાયદો ૧૯૬૧)ની કલમ-૯ અન્વયે આજરોજ નોંધવામાં આવી છે.

અમદાવાદ, તારીખ ૨૪મી મે, ૨૦૦૪.

ક્રમાંક નધણ/૩૮૪૨/ક-૩/૪૦૫/ ઉ. ૧૨૫૪૩/૨૦૦૪.-આથી જાહેર કરે છે કે, વસુંધરા સહકારી મજૂર મંડળી લી. મર્યાદિત સ્થળ ગાંધીનગર, તાલુકો ગાંધીનગર, જિલ્લો ગાંધીનગર.

સને ૧૯૬૧નો ગુજરાત કાયદો (ગુજરાત સહકારી મંડળીઓનો કાયદો ૧૯૬૧)ની કલમ-૯ અન્વયે આજરોજ નોંધવામાં આવી છે.

અમદાવાદ, તારીખ ૨૯મી મે, ૨૦૦૪.

ક્રમાંક નધણ/૩૮૪૪/ક-૩/૪૦૪/ ઉ. ૧૨૫૪૪/૨૦૦૪.-આથી જાહેર કરે છે કે, ભગવતી દેકાવાડા મજૂર કામ. સ.મં. લી. મર્યાદિત સ્થળ દેકાવાડા, તાલુકો દેત્રીઝ, જિલ્લો અમદાવાદ.

સને ૧૯૬૧નો ગુજરાત કાયદો (ગુજરાત સહકારી મંડળીઓનો કાયદો ૧૯૬૧)ની કલમ-૯ અન્વયે આજરોજ નોંધવામાં આવી છે.

અમદાવાદ, તારીખ ૨૯મી મે, ૨૦૦૪.

વંચાણે લીધા :-

(૧) ગુજરાત સહકારી મંડળીઓના અધિનિયમ-૧૯૬૧ ની કલમ-૨૦ની જોગવાઈઓ.

(૨) ખેતીવાડી અને સહકાર ખાતા નં. ધબ/ડી.ડી.સી./૭૨૮૬/બી, તારીખ ૩૧મી ડિસેમ્બર ૧૯૬૫.

(૩) સહકાર કમીશનરશ્રી અને રજીસ્ટ્રારશ્રી સ. મં.ગુ.રા. અમદાવાદના તારીખ ૨૯મી જાન્યુઆરી ૧૯૬૬ના હુકમ નં. એડી/એમ-૧.

(૪) સહકારી અધિકારી અને ફડચા અધિકારી નં. ૨ નો તારીખ ૪થી ડિસેમ્બર, ૨૦૦૩નો અહેવાલ.

જા. નં. ઉખસ/ફડચ/૦૧/ગ-૩/૫૧૬/૦૪.- ધી કડાદરા ગ્રુપ તેલીબીયાં ઉત્પાદક સહકારી મંડળી લી. મુ. કડાદરા, તા. દહેગામ, જિ. ગાંધીનગર કે જેનો નોંધણી નંબર સે તે ૨૪૧૬૨ તારીખ ૬ઠ્ઠી ફેબ્રુઆરી ૧૯૯૧ થી નોંધાયેલ સહકારી મંડળી છે. સદરહુ મંડળીને અન્યની કચેરીના હુકમ નં. ઉખસ/ફડચ/ગ-૩/૫૭૨૨/૧૯૯૭ તારીખ ૯મી ડિસેમ્બર ૧૯૯૭ થી કાયમી ફડચામાં લઈ જવામાં આવેલ છે. સદરહુ મંડળીની છેલ્લી સાધારણ સભા મળી ગયેલ છે. અને છેલ્લું ઓડીટ થઈ ગયેલ છે. જેથી સદરહુ મંડળીની નોંધણી આથી રદ કરવાનું ઠરાવવામાં આવે છે.

આદેશ

આથી હું શ્રી એ. બી. પટેલ, જિલ્લા રજીસ્ટ્રાર, સહકારી મંડળીઓ (રૂરલ) અમદાવાદ વંચાણે લીધા ક્રમાંક - ૧ અને ૨ તેમજ ગુજરાત સહકારી મંડળીઓના અધિનિયમ - ૧૯૬૧ની કલમ-૨૦ અન્વયે મને મળેલ અધિકારની રૂઈએ ધી કડાદરા ગ્રુપ તેલીબીયાં ઉત્પાદક સહકારી મંડળી લી. મુ. કડાદરા, તા. દહેગામ, જિ. ગાંધીનગર કે જેનો નોંધણી નંબર સે તે ૨૪૧૬૨ તારીખ ૬ઠ્ઠી ડિસેમ્બર ૧૯૯૧ છે. તેની નોંધણી રદ કરવા આથી આદેશ કરૂં છું.

અમદાવાદ, તારીખ ૩જી જૂન, ૨૦૦૪

વંચાણે લીધા :-

(૧) ગુજરાત સહકારી મંડળીઓના અધિનિયમ-૧૯૬૧ ની કલમ-૨૦ની જોગવાઈઓ.

(૨) ખેતીવાડી અને સહકાર ખાતા નં. ધબ/ડી.ડી.સી./૭૨૮૬/બી, તારીખ ૩૧મી ડિસેમ્બર ૧૯૬૫.

(૩) સહકાર કમીશનરશ્રી અને રજીસ્ટ્રારશ્રી સ. મં.ગુ.રા. અમદાવાદના તારીખ ૨૯મી જાન્યુઆરી ૧૯૬૬ના હુકમ નં. એડી/એમ-૧.

(૪) સહકારી અધિકારી અને ફડચા અધિકારી નં. ૨ નો તારીખ ૪થી ડિસેમ્બર, ૨૦૦૩નો અહેવાલ.

જા. નં. ઉખસ/ફડચ/૦૧/ગ-૩/૫૭૬/૦૪.- ધી ચિપાડા ગોપાલક વિવિધ કાર્યકારી સહકારી મંડળી લી. મુ. ચિપાડા, તા. ધોલકા, જિ. અમદાવાદ કે જેનો નોંધણી નંબર સે ૧૨૩ તારીખ ૪થી નવેમ્બર ૧૯૬૧ થી નોંધાયેલ સહકારી મંડળી છે. સદરહુ મંડળીને અન્યની કચેરીના હુકમ નં. ઉખસ/ફડચ/ગ-૩/૪૪૨/૨૦૦૦ તારીખ ૨૬મી એપ્રિલ, ૨૦૦૦ થી કાયમી ફડચામાં લઈ જવામાં આવેલ છે. સદરહુ મંડળીની છેલ્લી સાધારણ સભા મળી ગયેલ છે. અને છેલ્લું ઓડીટ થઈ ગયેલ છે. જેથી સદરહુ મંડળીની નોંધણી આથી રદ કરવાનું ઠરાવવામાં આવે છે.

આદેશ

આથી હું શ્રી એ. બી. પટેલ, જિલ્લા રજીસ્ટ્રાર, સહકારી મંડળીઓ (રૂરલ) અમદાવાદ વંચાણે લીધા ક્રમાંક - ૧ અને ૨ તેમજ ગુજરાત સહકારી મંડળીઓના અધિનિયમ - ૧૯૬૧ની કલમ-૨૦ અન્વયે મને મળેલ અધિકારની રૂઈએ ધી ચિપાડા ગોપાલક વિવિધ કાર્યકારી સહકારી મંડળી લી. મુ. ચિપાડા, તા. ધોલકા, જિ. અમદાવાદ કે જેનો નોંધણી નંબર સે ૧૨૩ તારીખ ૪થી નવેમ્બર ૧૯૬૧ છે. તેની નોંધણી રદ કરવા આથી આદેશ કરૂં છું.

અમદાવાદ, તારીખ ૩જી જૂન, ૨૦૦૪

વંચાણે લીધા :-

(૧) ગુજરાત સહકારી મંડળીઓના અધિનિયમ-૧૯૬૧ ની કલમ-૨૦ની જોગવાઈઓ.

(૨) ખેતીવાડી અને સહકાર ખાતા નં. ધબ/ડી.ડી.સી./૭૨૮૬/બી, તારીખ ૩૧મી ડિસેમ્બર ૧૯૬૫.

(૩) સહકાર કમીશનરશ્રી અને રજીસ્ટ્રારશ્રી સ. મં.ગુ.રા. અમદાવાદના તારીખ ૨૯મી જાન્યુઆરી ૧૯૬૬ના હુકમ નં. એડી/એમ-૧.

(૪) સહકારી અધિકારી અને ફડચા અધિકારી નં. નો તારીખ નો અહેવાલ.

જા. નં. ઉખસ/ફડચ/૦૧/ગ-૩/૫૭૭/૦૪.- ધી ધોલકા તાલુકા મરઘાં ઉછેર સહકારી મંડળી લી. મુ. ધોલકા, તા. ધોલકા, જિ. અમદાવાદ કે જેનો નોંધણી નંબર સે ૨૧૦૬ તારીખ ૨૨મી નવેમ્બર ૧૯૭૯ થી નોંધાયેલ સહકારી મંડળી છે. સદરહુ મંડળીને અન્યની કચેરીના હુકમ નં. ઉખસ/ફડચ/ગ-૩/૨૦૨૯/૧૯૯૯ તારીખ ૮મી ઓકટોબર, ૧૯૯૯ થી કાયમી ફડચામાં લઈ જવામાં આવેલ છે. સદરહુ મંડળીની છેલ્લી સાધારણ સભા મળી ગયેલ છે. અને છેલ્લું ઓડીટ થઈ ગયેલ છે. જેથી સદરહુ મંડળીની નોંધણી આથી રદ કરવાનું ઠરાવવામાં આવે છે.

આદેશ

આથી હું શ્રી એ. બી. પટેલ, જિલ્લા રજીસ્ટ્રાર, સહકારી મંડળીઓ (રૂરલ) અમદાવાદ વંચાણે લીધા ક્રમાંક - ૧ અને ૨ તેમજ ગુજરાત સહકારી મંડળીઓના અધિનિયમ - ૧૯૬૧ની કલમ-૨૦ અન્વયે મને મળેલ અધિકારની રૂઈએ ધી ધોલકા તાલુકા મરઘાં ઉછેર સહકારી મંડળી લી. મુ. ધોલકા, તા. ધોલકા, જિ. અમદાવાદ કે જેનો નોંધણી નંબર સે ૨૧૦૬ તારીખ ૨૨મી નવેમ્બર ૧૯૭૯ છે. તેની નોંધણી રદ કરવા આથી આદેશ કરૂં છું.

અમદાવાદ, તારીખ ૩જી જૂન, ૨૦૦૪

વંચાણે લીધા :-

(૧) ગુજરાત સહકારી મંડળીઓના અધિનિયમ-૧૯૬૧ ની કલમ-૨૦ની જોગવાઈઓ.

(૨) ખેતીવાડી અને સહકાર ખાતા નં. ધબ/ડી.ડી.સી./૭૨૮૬/બી, તારીખ ૩૧મી ડિસેમ્બર ૧૯૬૫.

(૩) સહકાર કમીશનરશ્રી અને રજીસ્ટ્રારશ્રી સ. મં.ગુ.રા. અમદાવાદના તારીખ ૨૯મી જાન્યુઆરી ૧૯૬૬ના હુકમ નં. એડી/એમ-૧.

(૪) સહકારી અધિકારી અને ફડચા અધિકારી નં. ૨ નો તારીખ ૮મી જાન્યુઆરી, ૨૦૦૪નો અહેવાલ.

જા. નં. ઉખસ/ફડચ/૦૧/ગ-૩/૫૭૯/૦૪.- ધી ચંડીનાથ ગ્રાહક સહકારી ભંડાર લી. મુ. ચંડીસર, તા. ધોલકા, જિ. અમદાવાદ કે જેનો નોંધણી નંબર ભ-૩૬૭૦ તારીખ ૨૦મી ઓકટોબર ૧૯૯૩ થી નોંધાયેલ સહકારી મંડળી છે. સદરહુ મંડળીને અન્યની કચેરીના હુકમ નં. ઉખસ/ફડચ/ગ-૩/૧૧૯૦/૨૦૦૧ તારીખ ૭મી સપ્ટેમ્બર, ૨૦૦૧ થી કાયમી ફડચામાં લઈ જવામાં આવેલ છે. સદરહુ મંડળીની છેલ્લી સાધારણ સભા મળી ગયેલ છે. અને છેલ્લું ઓડીટ થઈ ગયેલ છે. જેથી સદરહુ મંડળીની નોંધણી આથી રદ કરવાનું ઠરાવવામાં આવે છે.

આદેશ

આથી હું શ્રી એ. બી. પટેલ, જિલ્લા રજીસ્ટ્રાર, સહકારી મંડળીઓ (રૂરલ) અમદાવાદ વંચાણે લીધા ક્રમાંક - ૧ અને ૨ તેમજ ગુજરાત સહકારી મંડળીઓના અધિનિયમ - ૧૯૬૧ની કલમ-૨૦ અન્વયે મને મળેલ અધિકારની રૂઈએ ધી ચંડીનાથ ગ્રાહક સહકારી ભંડાર લી. મુ. ચંડીસર, તા. ધોલકા, જિ. અમદાવાદ કે જેનો નોંધણી નંબર ભ-૩૬૭૦ તારીખ ૨૦મી ઓકટોબર ૧૯૯૩ છે. તેની નોંધણી રદ કરવા આથી આદેશ કરૂં છું.

અમદાવાદ, તારીખ ૩જી જૂન, ૨૦૦૪

ક્રમાંક નધણ/૩૮૩૫/ક-૩/૪૨૫/ ધ-૨૧૧૩૬/૨૦૦૪.-આથી જાહેર કરે છે કે, ગોરસ કો. ઓપ. હાઉ. સો. લી. મર્યાદિત સ્થળ વસ્ત્રાલ, તાલુકો દસ્ક્રોઇ, જિલ્લો અમદાવાદ.

સને ૧૯૬૧નો ગુજરાત કાયદો (ગુજરાત સહકારી મંડળીઓનો કાયદો ૧૯૬૧)ની કલમ-૯ અન્વયે આજરોજ નોંધવામાં આવી છે.

અમદાવાદ, તારીખ ૫મી જૂન, ૨૦૦૪.

ક્રમાંક નધણ/૦૧/ક-૩/૪૨૬/ ધ-૨૧૧૩૭/૨૦૦૪.-આથી જાહેર કરે છે કે, નયનતારા કો. ઓપ. હાઉ. સો. લી. મર્યાદિત સ્થળ બોરીસણા કલોલ, તાલુકો કલોલ, જિલ્લો ગાંધીનગર.

સને ૧૯૬૧નો ગુજરાત કાયદો (ગુજરાત સહકારી મંડળીઓનો કાયદો ૧૯૬૧)ની કલમ-૯ અન્વયે આજરોજ નોંધવામાં આવી છે.

અમદાવાદ, તારીખ ૫મી જૂન, ૨૦૦૪.

ક્રમાંક નધણ/૩૮૪૫/ક-૩/૪૨૯/ ધ-૨૧૧૩૮/૨૦૦૪.-આથી જાહેર કરે છે કે, સિલીકોન પ્લાઝા (વટવા) કો. ઓપ. હાઉ. સો. લી. મર્યાદિત સ્થળ વટવા, તાલુકો દસક્રોઇ, જિલ્લો અમદાવાદ.

સને ૧૯૬૧નો ગુજરાત કાયદો (ગુજરાત સહકારી મંડળીઓનો કાયદો ૧૯૬૧)ની કલમ-૯ અન્વયે આજરોજ નોંધવામાં આવી છે.

અમદાવાદ, તારીખ ૭મી જૂન, ૨૦૦૪.

ક્રમાંક નધણ/૩૮૪૬/ક-૩/૪૩૦/ ધ-૨૧૧૩૯/૨૦૦૪.-આથી જાહેર કરે છે કે, શુભમ (મોટેરા) કો. ઓપ. હાઉ. સો. લી. મર્યાદિત સ્થળ મોટેરા કલોલ, તાલુકો ગાંધીનગર, જિલ્લો ગાંધીનગર.

સને ૧૯૬૧નો ગુજરાત કાયદો (ગુજરાત સહકારી મંડળીઓનો કાયદો ૧૯૬૧)ની કલમ-૯ અન્વયે આજરોજ નોંધવામાં આવી છે.

અમદાવાદ, તારીખ ૭મી જૂન, ૨૦૦૪.

એ. બી. પટેલ,
જિલ્લા રજિસ્ટ્રાર,
સહકારી મંડળીઓ, (રૂરલ)
અમદાવાદ.

વંચાણે લીધા :-

(૧) કર્ણાવતી કો. ઓપ. હાઉસીંગ સોસાયટી લી., કરમસદના ચેરમેન/સેક્રેટરીનો સોસાયટીને વહીવટદાર હેઠળ મૂકવા અંગેનો તા. ૩-૩-૨૦૦૪નો પત્ર.

(૨) તા. ૩-૩-૨૦૦૪ના પત્ર સાથે સામેલ મંડળીની તા. ૧૮-૭-૯૯ના રોજની વાર્ષિક સાધારણ સભાનો ઠરાવ નં. ૫.

જા. નં. વહટ/૦૧/છ-૧૮૧ થી ૧૮૪/૨૦૦૪.-કર્ણાવતી કો. ઓપ. હાઉસીંગ સોસાયટી લી., કરમસદ, તા. આણંદની મંડળી ધ-૧૨૭૯૩, તા. ૧૦-૯-૯૧ થી નોંધાયેલ છે. (કે જેનો હવે પછી આ કામે મંડળી તરીકે ઉલ્લેખ કરવામાં આવેલ છે) સને ૧૯૬૧ના ગુજરાત સહકારી મંડળી અધિનિયમ (કે જેનો આ કામે હવે પછી અધિનિયમ તરીકે ઉલ્લેખ કરવામાં આવેલ છે) હેઠળ નોંધાયેલી હાઉસીંગ સહકારી મંડળી છે. જેનો રોજબરોજનો વહીવટ તેના માન્ય થયેલા પેટાનિયમ, સહકારી કાયદા-કાનૂન અને નિયમોથી લાદવામાં આવેલી ફરજો અને જવાબદારીઓ અદા કરી ચલાવવાનો હોય છે. જેનાથી મંડળીના કાર્યવાહકો વાકેફ હોય છે જ.

વંચાણે લીધેલ સંદર્ભ (૧) તથા (૨) ઉપરના મંડળીના ચેરમેન તથા સેક્રેટરીશ્રીએ એમ બંન્નેએ પોતાની સહીઓથી આ મંડળીમાં વહીવટદારની નીમણૂંક કરવા જણાવેલ છે. જેના કારણમાં જણાવે છે કે, સદરહુ સોસાયટીએ હાઉસીંગ એન્ડ અર્બન ડેવલોપમેન્ટ કોર્પોરેશન લી., હુડકો દીલ્હીમાંથી લોન મેળવેલ હતી. પરંતુ સોસાયટીના સભાસદો તે લોનના હપ્તા ભરપાઈ કરતા નથી. જેથી આ સોસાયટીની તા. ૧૮-૭-૯૯ની વાર્ષિક સાધારણ સભામાં ઠરાવ નં. ૫ થી વહીટવટદારશ્રીની નિમણૂંક કરવાનો ઠરાવ કરેલ છે. જેથી તે ઠરાવની નકલ સાથે મંડળીના ચેરમેન/સેક્રેટરીશ્રીએ પણ સદરહુ હાઉસીંગ મંડળીમાં વહીવટદારની નીમણૂંક કરવા અત્રેના કાર્યાલયે લખાણ કરેલ છે. જેથી મંડળી તથા સભાસદોના હિતમાં સહકારી કાયદાની કલમ-૮૧ હેઠળ આ મંડળીમાં વહીવટદારની નીમણૂંક કરવી ઉચિત ગણાતાં નીચે મુજબનો હુકમ કરવામાં આવે છે.

હુકમ

આથી હું શ્રી સી. બી.કોટેચા, જિલ્લા રજીસ્ટ્રાર, સહકારી મંડળીઓ,આણંદ મને સને ૧૯૬૧ના ગુજરાત સહકારી મંડળીઓ અધિનિયમની કલમ-૮૧ અન્વયે મળેલ અધિકારની રૂએ કર્ણાવતી કો. ઓપ. હાઉસીંગ સોસાયટી લી., કરમસદ, મું. કરમસદ, તા. જિ. આણંદનો વહીવટ ચલાવવા સારૂ વહીવટદારશ્રી તરીકે શ્રી નરસિંહભાઈ શંકરભાઈ પંચાલ, પેનલ નં. - ૧૨ની નીમણૂંક કરૂં છું. સદર નિમણૂંકનો સમય વહીવટદારશ્રી ચાર્જ સંભાળે તે તારીખથી નવી વ્યવસ્થાપક કમિટિ ચૂંટવામાં ન આવે અથવા તે કાર્ય કરવાનું શરૂં ન કરે ત્યાં સુધીનો રહેશે. વહીવટદારશ્રીનું મહેનતાણું હવે પછી નક્કી કરવામાં આવશે.

આણંદ, તારીખ ૪થી જૂન, ૨૦૦૪.

સી. બી. કોટેચા,
જિલ્લા રજિસ્ટ્રાર, સહકારી મંડળીઓ,
આણંદ.

INDEX

વંચાણે લીધા :-

(૧) આ કચેરીના વચગાળાનો હુકમ ક્રમાંક ઉખસ/ફડચ/જ/૦૧/ ૯૭૭/ ૨૦૦૪, તા. ૨૯-૪-૨૦૦૪.

અંતિમ હુકમ

જા. ન. ઉખસ/ફડચ/જ/૦૧/૧૩૪૭/૨૦૦૪.—શ્રી મહિલા રેડીમેડ ગારમેન્ટ અને વેચાણ કરનારી સહકારી મંડળી લી., વિસનગર, તા. વિસનગર, જિ. મહેસાણાને જિલ્લા રજિસ્ટ્રાર, સહકારી મંડળીઓ (ઉદ્યોગ) મહેસાણાની કચેરીના નોંધણી ક્રમાંક ઉ. ૫૯૨૯, તા. ૧૨-૫-૧૯૯૭થી નોંધવામાં આવી હતી તે મંડળીને સને ૧૯૬૧ના ગુજરાત સહકારી મંડળીઓના કાયદાની કલમ ૧૦૭-સી-(૧), (૨) અન્વયે ફડચામાં લઈ જવાનો અંતિમ હુકમ કરવામાં આવે છે અને સદરહુ મંડળીના ફડચા અધિકારી તરીકે સહકારી અધિકારી (ફડચો), જિલ્લા ઉદ્યોગ કેન્દ્ર મહેસાણાની સદર કાયદાની કલમ-૧૦૮(૧) હેઠળ નિમણૂંક કરવામાં આવે છે. અને મહેનતાણાની રકમ સર્વ સામાન્ય નિયમો અનુસાર આકારવાનું રહેશે. ફડચાનું કામકાજ એક વર્ષમાં પુરૂ કરવું.

મહેસાણા, તારીખ ૯મી જૂન, ૨૦૦૪.

વંચાણે લીધા :-

(૧) આ કચેરીના વચગાળાનો હુકમ ક્રમાંક ઉખસ/ફડચ/જ/૦૧/ ૯૬૫/ ૨૦૦૪, તા. ૨૯-૪-૨૦૦૪.

અંતિમ હુકમ

જા. ન. ઉખસ/ફડચ/જ/૦૧/૧૩૫૫/૨૦૦૪.—શ્રી દેવડા જુથ રેશમ ઔદ્યોગિક સહકારી મંડળી લી., દેવડા, તા. વિજાપુર, જિ. મહેસાણાને મદદનીશ જિલ્લા રજિસ્ટ્રાર, સહકારી મંડળીઓ, જિલ્લા પંચાયત, મહેસાણાની કચેરીના નોંધણી ક્રમાંક ઉ. ૫૨૧૮, તા. ૧૭-૧૨-૧૯૯૦થી નોંધવામાં આવી હતી તે મંડળીને સને ૧૯૬૧ના ગુજરાત સહકારી મંડળીઓના કાયદાની કલમ ૧૦૭-સી-(૧), (૨) અન્વયે ફડચામાં લઈ જવાનો અંતિમ હુકમ કરવામાં આવે છે અને સદરહુ મંડળીના ફડચા અધિકારી તરીકે સહકારી અધિકારી (ફડચો), જિલ્લા ઉદ્યોગ કેન્દ્ર મહેસાણાની સદર કાયદાની કલમ-૧૦૮(૧) હેઠળ નિમણૂંક કરવામાં આવે છે. અને મહેનતાણાની રકમ સર્વ સામાન્ય નિયમો અનુસાર આકારવાનું રહેશે. ફડચાનું કામકાજ એક વર્ષમાં પુરૂ કરવું.

મહેસાણા, તારીખ ૯મી જૂન, ૨૦૦૪.

વંચાણે લીધા :-

(૧) આ કચેરીના વચગાળાનો હુકમ ક્રમાંક ઉખસ/ફડચ/જ/૦૧/ ૮૯૭/ ૨૦૦૪, તા. ૨૮-૪-૨૦૦૪.

અંતિમ હુકમ

જા. ન. ઉખસ/ફડચ/જ/૦૧/૧૩૬૩/૨૦૦૪.—શ્રી સુરજ ચર્મોદ્યોગ સહકારી મંડળી લી., સુરજ, તા. કડી, જિ. મહેસાણાને મદદનીશ જિલ્લા રજિસ્ટ્રાર, સહકારી મંડળીઓ, જિલ્લા પંચાયત, મહેસાણાની કચેરીના નોંધણી ક્રમાંક ઉ. ૫૫૯૩, તા. ૨૨-૪-૧૯૯૪થી નોંધવામાં આવી હતી તે મંડળીને સને ૧૯૬૧ના ગુજરાત સહકારી મંડળીઓના કાયદાની કલમ ૧૦૭-સી-(૧), (૨) અન્વયે ફડચામાં લઈ જવાનો અંતિમ હુકમ કરવામાં આવે છે અને સદરહુ મંડળીના ફડચા અધિકારી તરીકે સહકારી અધિકારી (ફડચો), જિલ્લા ઉદ્યોગ કેન્દ્ર મહેસાણાની સદર કાયદાની કલમ-૧૦૮(૧) હેઠળ નિમણૂંક કરવામાં આવે છે. અને મહેનતાણાની રકમ સર્વ સામાન્ય નિયમો અનુસાર આકારવાનું રહેશે. ફડચાનું કામકાજ એક વર્ષમાં પુરૂ કરવું.

મહેસાણા, તારીખ ૯મી જૂન, ૨૦૦૪.

વંચાણે લીધા :-

(૧) આ કચેરીના વચગાળાનો હુકમ ક્રમાંક ઉખસ/ફડચ/જ/૦૧/ ૮૭૯/ ૨૦૦૪, તા. ૨૮-૪-૨૦૦૪.

અંતિમ હુકમ

જા. ન. ઉખસ/ફડચ/જ/૦૧/૧૩૭૩/૨૦૦૪.—શ્રી સંત રોહિદાસ ચર્મોદ્યોગ સહકારી મંડળી લી., આકબા, તા. બેચરાજી, જિ. મહેસાણાને મદદનીશ જિલ્લા રજિસ્ટ્રાર, સહકારી મંડળીઓ, જિલ્લા પંચાયત, મહેસાણાની કચેરીના નોંધણી ક્રમાંક ઉ. ૫૨૨૩, તા. ૨૨-૮-૧૯૯૧થી નોંધવામાં આવી હતી તે મંડળીને સને ૧૯૬૧ના ગુજરાત સહકારી મંડળીઓના કાયદાની કલમ ૧૦૭-સી-(૧), (૨) અન્વયે ફડચામાં લઈ જવાનો અંતિમ હુકમ કરવામાં આવે છે અને સદરહુ મંડળીના ફડચા અધિકારી તરીકે સહકારી અધિકારી (ફડચો), જિલ્લા ઉદ્યોગ કેન્દ્ર મહેસાણાની સદર કાયદાની કલમ-૧૦૮(૧) હેઠળ નિમણૂંક કરવામાં આવે છે. અને મહેનતાણાની રકમ સર્વ સામાન્ય નિયમો અનુસાર આકારવાનું રહેશે. ફડચાનું કામકાજ એક વર્ષમાં પુરૂ કરવું.

મહેસાણા, તારીખ ૯મી જૂન, ૨૦૦૪.

આઈ. આઈ. શેખ,
જિલ્લા રજિસ્ટ્રાર,
સહકારી મંડળીઓ, (ઉદ્યોગ),
મહેસાણા.

વંચાણે લીધા :-

(૧) શ્રી સહકારી અધિકારી ફડચા નં. વડોદરા લગત કચેરીનાં જા. નં. ફડચ/૦૨/૧૧૪/૨૦૦૪ની તા. ૩૦-૪-૨૦૦૪ની નોંધણી રદની દરખાસ્ત.

હુકમ

જા. ન. ફડચ/૦૧/ધ-૨/૨૪૨/૭૭૦૪/સને ૨૦૦૪.—ધી મંગલમૂર્તિ કો. ઓપ. હાઉસીંગ સોસાયટી લી., મુ. કમલાપુરાની નોંધણી ક્રમાંક ધ-૧૧૪૯૬, તારીખ ૨૦-૧૧-૮૪ થી કરવામાં આવી હતી. જિલ્લા રજિસ્ટ્રાર સહકારી મંડળીઓ વડોદરાના હુકમ નંબર ફડચા/ફ/ ૧૧૮૦૦/ ધ-૨/૧૩૬૦ થી ૧૩૬૭, તારીખ ૧૫-૭-૯૯ થી ફડચામાં લઈ જવામાં આવી હતી. સદરહુ મંડળીની ફડચા અંગેની કામગીરી સંપૂર્ણ થઈ ગયેલ હોવાથી તેમજ તે અંગે હવે કાંઈ કરવાનું રહેતું ન હોવાથી ફડચા અધિકારીએ નોંધણી રદ કરવા માટે નિવેદન આપેલ છે. જેથી સને ૧૯૬૧ના ગુજરાત સહકારી મંડળીઓના કાયદાની કલમ-૧૧૪(૨) અન્વયે ફડચાની કામગીરી સમાપ્ત થયેલી જાહેર કરવામાં આવે છે અને સદરહુ મંડળીની નોંધણી સદરહુ કાયદાની કલમ-૨૦ અન્વયે રદ કરવામાં આવે છે. આ હુકમની તારીખથી સદરહુ મંડળી બંધ કરવામાં આવેલી છે. એમ ગણાશે.

વડોદરા, તારીખ ૮મી જૂન, ૨૦૦૪.

વંચાણે લીધા :-

(૧) શ્રી સહકારી અધિકારી ફડચા નં. વડોદરા લગત કચેરીનાં જા. નં. ફડચ/૦૧/ફ-૪/૧૨૬/૨૦૦૪ની તા. ૨૫-૫-૨૦૦૪ની નોંધણી રદની દરખાસ્ત.

હુકમ

જા. ન. ફડચ/૦૧/ધ-૨/૨૪૩/૭૭૮૨/સને ૨૦૦૪.—ધી માંડોધર મજુર વિદ્યુત કામદાર સ. મં. લી., મુ. માંડોધરની નોંધણી ક્રમાંક ૨૨૩૮૬, તારીખ ૨૦-૨-૮૭ થી કરવામાં આવી હતી. જિલ્લા રજિસ્ટ્રાર સહકારી મંડળીઓ વડોદરાના હુકમ નંબર ફડચા/ફ/ ૧૫૨૬૩/ ધ-૨/૧૨૨/૦૪, તારીખ ૧૨-૩-૦૪ થી ફડચામાં લઈ જવામાં આવી હતી. સદરહુ મંડળીની ફડચા અંગેની કામગીરી સંપૂર્ણ થઈ ગયેલ હોવાથી તેમજ તે અંગે હવે કાંઈ કરવાનું રહેતું ન હોવાથી ફડચા અધિકારીએ નોંધણી રદ કરવા માટે નિવેદન આપેલ છે. જેથી સને ૧૯૬૧ના ગુજરાત સહકારી મંડળીઓના કાયદાની કલમ-૧૧૪(૨) અન્વયે ફડચાની કામગીરી સમાપ્ત થયેલી જાહેર કરવામાં આવે છે અને સદરહુ મંડળીની નોંધણી સદરહુ કાયદાની કલમ-૨૦ અન્વયે રદ કરવામાં આવે છે. આ હુકમની તારીખથી સદરહુ મંડળી બંધ કરવામાં આવેલી છે એમ ગણાશે.

વડોદરા, તારીખ ૮મી જૂન, ૨૦૦૪.

વંચાણે લીધા :-

(૧) શ્રી સહકારી અધિકારી ફડચા નં. વડોદરા લગત કચેરીનાં જા. નં. ફડચ/૦૧/ફ-૩/૧૬૯/૨૦૦૪ની તા. ૨૯-૪-૨૦૦૪ની નોંધણી રદની દરખાસ્ત.

હુકમ

જા. ન. ફડચ/૦૧/ધ-૨/૨૪૪/૭૭૫૮/૨૦૦૪.—ધી કરમશી ગ્રુપ દૂધ ઉત્પાદક સ. મં. લી., મુ. કરમશીની નોંધણી ક્રમાંક સે. ફ. ૧૯૮૩૬, તારીખ ૩-૧૨-૮૬ થી કરવામાં આવી હતી. જિલ્લા રજિસ્ટ્રાર સહકારી મંડળીઓ વડોદરાના હુકમ નંબર ફડચા/ફ/ ૧૧૭૮૭/ ધ-૨/૧૯૭૭ થી ૧૯૮૪, તારીખ ૩૦-૧૨-૯૮ થી ફડચામાં લઈ જવામાં આવી હતી. સદરહુ મંડળીની ફડચા અંગેની કામગીરી સંપૂર્ણ થઈ ગયેલ હોવાથી તેમજ તે અંગે હવે કાંઈ કરવાનું રહેતું ન હોવાથી ફડચા અધિકારીએ નોંધણી રદ કરવા માટે નિવેદન આપેલ છે. જેથી સને ૧૯૬૧ના ગુજરાત સહકારી મંડળીઓના કાયદાની કલમ-૧૧૪(૨) અન્વયે ફડચાની કામગીરી સમાપ્ત થયેલી જાહેર કરવામાં આવે છે અને સદરહુ મંડળીની નોંધણી સદરહુ કાયદાની કલમ-૨૦ અન્વયે રદ કરવામાં આવે છે. આ હુકમની તારીખથી સદરહુ મંડળી બંધ કરવામાં આવેલી છે એમ ગણાશે.

વડોદરા, તારીખ ૮મી જૂન, ૨૦૦૪.

વંચાણે લીધા :-

(૧) શ્રી સહકારી અધિકારી ફડચા નં. વડોદરા લગત કચેરીનાં જા. નં. ફડચ/૦૧/ફ-૩/૧૬૮/૨૦૦૪ની તા. ૨૯-૪-૨૦૦૪ની નોંધણી રદની દરખાસ્ત.

હુકમ

જા. ન. ફડચ/૦૧/ધ-૨/૨૪૫/૭૭૬૭/સને ૨૦૦૪.—ધી એકતા મજુર કામદાર સહકારી મંડળી લી., મુ. વાંરડીની નોંધણી ક્રમાંક સે. ઉ. ૨૩૫૦૪, તારીખ ૧૯-૧૦-૮૮ થી કરવામાં આવી હતી. જિલ્લા રજિસ્ટ્રાર સહકારી મંડળીઓ વડોદરાના હુકમ નંબર ફડચા/ફ/ ૧૧૭૮૮/ ધ-૨/૨૦૦-૨૦૦૯૨, તારીખ ૩૦-૧૨-૯૮ થી ફડચામાં લઈ જવામાં આવી હતી. સદરહુ મંડળીની ફડચા અંગેની કામગીરી સંપૂર્ણ થઈ ગયેલ હોવાથી તેમજ તે અંગે હવે કાંઈ કરવાનું રહેતું ન હોવાથી ફડચા અધિકારીએ નોંધણી રદ કરવા માટે નિવેદન આપેલ છે. જેથી સને ૧૯૬૧ના ગુજરાત સહકારી મંડળીઓના કાયદાની કલમ-૧૧૪(૨) અન્વયે ફડચાની કામગીરી સમાપ્ત થયેલી જાહેર કરવામાં આવે છે અને સદરહુ મંડળીની નોંધણી સદરહુ કાયદાની કલમ-૨૦ અન્વયે રદ કરવામાં આવે છે. આ હુકમની તારીખથી સદરહુ મંડળી બંધ કરવામાં આવેલી છે એમ ગણાશે.

વડોદરા, તારીખ ૮મી જૂન, ૨૦૦૪.

વંચાણે લીધા :-

(૧) ગુજરાત સહકારી મંડળી અધિનિયમ, ૧૯૬૧ ની કલમ-૮૧ની જોગવાઈઓ.

(૨) ધી બરોડા સેન્ટ્રલ કો. ઓ. બેન્ક લી., વડોદરાના તારીખ ૨૪-૩-૨૦૦૪ના પત્રાંક ૧૪૪૮૯થી આવેલ દરખાસ્ત.

INDEX

(૩) અત્રેના કચેરીના તા. ૧૫-૪-૨૦૦૪ની કારણદર્શક નોટીસ ક્રમાંક વહટ/૦૧/ધ-૧/૧૦૫/૨૦૦૪.

જા. નં. વહટ/૦૧/ધ-૧/૨૧૩/૭૪૦૦/૦૪.- ધી બોડેલી ખેડૂત ગૃપ વિવિધ કાર્યકારી સહકારી મંડળી લી., મુ. બોડેલી જિ. વડોદરાએ ગુજરાત સહકારી મંડળી અધિનિયમ, ૧૯૬૧ હેઠળ નોંધાયેલ સહકારી મંડળી છે, જેનો હવે પછી આ કામે ''મંડળી'' તરીકે ઉલ્લેખ કરવામાં આવેલ છે.

આમુખ (૨) થી ધી બરોડા સેન્ટ્રલ કો. ઓ. બેન્ક લી., વડોદરાની અત્રેની કચેરીમાં રજુ થયેલ દરખાસ્તમાં નીચે જણાવેલ કારણોસર સદર મંડળીને સહકારી કાયદાની કલમ-૮૧ હેઠળ બેન્ક વહીવટ હેઠળ મુકવાની ભલામણ કરવામાં આવેલ છે.

(૧) તા. ૧૯-૨-૨૦૦૪ના આખરે બેન્ક લોન મુદ્દલ રૂા. ૮૭-૧૬ લાખ વ્યાજ રૂા. ૫૨-૮૩ લાખ બાકી છે. જ્યારે સભાસદ ધિરાણ રૂા. ૬૮-૬૧ લાખ બાકી છે. બેન્ક લોન અને સભાસદ ધિરાણ વચ્ચે રૂા. ૧૬-૧૫ લાખની અસમતુલા ઉભી થયેલ છે.

(૨) મંડળીના ૧૬૪ મુદતવીતી બાકીદારોના લેણા બાકી અંગેની નોટીસો આપવા તેમજ તેઓ સામે ૧૦૬ અન્વયે કાર્યવાહી કરવા માટે બેન્ક તરફથી વારંવાર સુચનાઓ આપેલ છતાં, તેનો અમલ થતો નથી. ફક્ત ૨૩ દાવા કરેલ છે, હજુ ૧૪૧ ઉપર દાવા કરવાના બાકી પડે છે.

(૩) મંડળીના બાકીદાર સભાસદોના પાકો એકત્ર કરી, તેના વેચાણ મંડળી મારફતે કરવા કોઈ વ્યવસ્થા કરેલ નથી. સભાસદો બારોબાર વેચાણ કરતાં હોઈ, તેમને અટકાવ્યા નથી અને તેમાંથી વસુલાત કરવા કોઈ પગલાં લીધા નથી. મંડળીના સંચાલકોને ધિરાણ વસુલાતમાં કોઈ રસ નથી.

(૪) મંડળીની વ્યવસ્થાપક કમીટી / મંત્રી ફરજો બજાવવામાં નિષ્ક્રિય અને બેદરકાર રહે છે. મંડળીના પેટા નિયમો અનુસાર કામગીરી કરવામાં આવતી નથી.

(૫) મંડળીનું કામકાજ બિલકુલ સ્થગીત દશામાં છે, ધિરાણ વસુલાત કાર્યવાહી થતી નથી. મંડળીના સંચાલકોની નિષ્ક્રિયતાને કારણે ધિરાણ પ્રવૃત્તિમાં અવરોધ આવેલ છે.

(૬) મંડળીની વાર્ષિક પરિસ્થિતિ જોતાં મંડળીના ભંડોળો ધિરાણ અને ખોટમાં ગયેલા જણાઈ આવેલ છે. કર્જ કરવાની મર્યાદા રહેતી નથી અને સને ૨૦૦૦-૨૦૦૧માં રૂા. ૫.૪૨ લાખ, સને ૨૦૦૧ - ૨૦૦૨માં રૂા. ૪.૧૪ લાખ, ૨૦૦૨ - ૨૦૦૩માં રૂા. ૨.૨૬ લાખની ખોટ કરેલી છે.

(૭) મંડળીના ડેપો સંચાલકોએ રૂા. ૪૦ લાખની હયગય કરેલ છે. તેમ છતાં વસુલાત માટે મંડળીએ કાર્યવાહી કરેલ નથી.

આમ, ઉપરોક્ત વિગતો જોતાં મંડળીની આર્થિક પરિસ્થિતિ કથળી ગયેલ હોઈ, કામકાજ બિલકુલ સ્થગીત દશામાં હોઈ, આ સંજોગોમાં વહીવટદારની નિમણૂંક કરવાનું તારણ ઉપસ્થિત થતાં અત્રેની કચેરીની તા. ૧૫-૪-૨૦૦૪ની કારણદર્શક નોટીસ તા. ૨૯-૪-૨૦૦૪ના રોજ રૂબરૂમાં હાજર રહી રજુઆત કરવાની તક આપવામાં આવેલ હતી. મંડળી તરફથી મુદત માંગતા, ફરીથી તા. ૧૦-૫-૨૦૦૪ના રોજ હાજર રહેવા જણાવતાં, મંડળી તરફથી કોઈ હાજર ન રહેતા, ફરીથી તા. ૨૪-૫-૨૦૦૪ના રોજ હાજર રહેવા જણાવતાં સદર તારીખે મંડળીના મેનેજરશ્રીએ લેખિતમાં જવાબ રજુ કરેલ. પરંતુ તેઓએ કરેલ રજુઆત ગ્રાહ્ય રાખવા પાત્ર ન હોઈ, મંડળી વહીવટી અને આર્થિક રીતે નિષ્ફળ ગયેલ હોઈ, મંડળીને સભ્યોના વહીવટ અને આર્થિક હિતો માટે વહીવટદાર નિમવા અભિપ્રાય હોઈ, આ સંજોગોમાં મંડળીને બેન્કના વહીવટ હેઠળ મુકવાનું ઉચિત જણાતાં નીચે મુજબનો હુકમ કરવામાં આવે છે.

હુકમ

હું શ્રી ડી. જી. દલાલ, જિલ્લા રજીસ્ટ્રાર, સહકારી મંડળીઓ, વડોદરાને ગુજરાત સહકારી મંડળી અધિનિયમ, ૧૯૬૧ની કલમ-૮૧ અન્વયે પ્રાપ્ત થયેલ સત્તાની રૂએ ધી બોડેલી ખેડૂત ગૃપ વિવિધ કાર્યકારી સહકારી મંડળી લી., મુ. બોડેલી, તા. સંખેડા, જિ. વડોદરાની ચાલુ વર્ષની વ્યવસ્થાપક કમીટીના સભ્યોને બરતરફ કરી ધી બરોડા સેન્ટ્રલ કો. ઓપ. બેન્ક લી., વડોદરાની વહીવટદાર તરીકે મંડળીનો ચાર્જ સંભાળે તે તારીખથી એક વર્ષની મુદત માટે નિમણુંક કરૂં છું. તેઓએ નીચે જણાવેલ શરતો મુજબ કામગીરી કરવાની રહેશે.

(૧) મંડળીનો રોજબરોજના કામકાજ અંગેનો ચાલુ ખર્ચ તેમજ વહીવટદારનો મુસાફરી ખર્ચ રાબેતા મુજબ મંડળીના ભંડોળમાંથી પાડવાનો રહેશે.

(૨) નિમણુંક દરમ્યાન મંડળીની વ્યવસ્થાપક કમીટીના તમામ હક્કો ભોગવવા અને મંડળીની તમામ કામગીરી અત્રેની દેખરેખ અને સંમતી હેઠળ કરવાની રહેશે.

(૩) વહીવટદારે મંડળીનો પ્રગતિ અહેવાલ અને હિસાબી પત્રકો દર માસે આ કચેરીને રજુ કરવાના રહેશે. તેમજ મંડળીના હિતમાં કામગીરી કરવાની રહેશે.

(૪) વહીવટદારશ્રીએ મંડળીનો વહીવટ કાયદા કાનુન અને પેટા નિયમોને આધિન રહીને કરવાનો રહેશે.

(૫) મંડળીના કાર્યાલય પર નિયમીત હાજરી આપવાની રહેશે.

(૬) મંડળીમાં વહીવટદારની મુદત વધારાની દરખાસ્ત સમય પૂર્ણ થતાં પહેલા સમયસર મોકલવાની રહેશે.

વડોદરા, તારીખ ૯મી જૂન, ૨૦૦૪.

વંચાણે લીધા :-

(૧) આ કચેરીના તારીખ ૮-૩-૨૦૦૪ ના હુકમ ક્રમાંક ફડચ/૦૧/ધ-૨/૧૦૬/૨૦૦૪.

(૨) સને ૧૯૬૧ના ગુજરાત સહકારી મંડળીઓના કાયદાની કલમ-૧૦૭ (૩) ની જોગવાઈઓ.

INDEX

અંતિમ હુકમ

જા. ન. ફડચ/ફ. ૧૫૮૧૦/ઘ-૨/૨૫૦/૭૮૧૬/૨૦૦૪.–ધી વિવેકાનંદ પાર્ક કો. ઓપ. હાઉસીંગ સોસાયટી લી. આજવારોડ, વડોદરા, નોંધણી ક્રમાંક ઘ-૧૩૬૧, તારીખ ૩૧-૧૨-૧૯૬૫ થી નોંધણી સહકારી મંડળી છે, જેને ૧૯૬૧ના ગુજરાત સહકારી મંડળીઓના કાયદાની કલમ-૧૦૭ (૧) (ક) (ગ) (૨) (૪) અન્વયે આમુખ (૧) માં જણાવેલ પ્રાથમિક હુકમથી ફડચામાં લઈ જઈ, સદર હુકમ સામે વાંધા-સુચનોની રજુઆત કરવા માટે એક માસની તક આપવામાં આવતાં છતાં તે પરત્વે કોઇ રજુઆત કરવામાં આવેલ ન હોય, આમુખ (૨) માં જણાવેલ કલમ-૧૦૭ (૩) અન્વયે, સદરહુ મંડળીને ફડચામાં લઇ જવાનો પ્રાથમિક હુકમ આથી કાયમ કરવામાં આવે છે, અને ફડચા અધિકારી તરીકે શ્રી સહકારી અધિકારી ફડચા નં. ૧, વડોદરાની નિમણુંક આથી કાયમ કરવામાં આવે છે.

(૨) ફડચા અધિકારીએ મંડળીની ફડચાની કાર્યવાહી ૩ વર્ષની મુદ્દતમાં પૂર્ણ કરવાની રહેશે.

(૩) ફડચા અધિકારીએ સદરહુ મંડળીને હવાલો દિન ૧૫માં મેળવી લઇ, મંડળીના દેવા-લેણાંની ખાત્રી કરી, સૌપ્રથમ સરકારી બાકી લેણી, ઓડીટ ફી, સરકારી લોન, વ્યાજ, દંડનીય વ્યાજ, શેર ફાળાની ચુકવણી કરવા સુચના છે.

વડોદરા, તારીખ ૧૦મી જૂન, ૨૦૦૪.

ડી. જી. દલાલ,
જિલ્લા રજિસ્ટ્રાર,
સહકારી મંડળીઓ, વડોદરા.

વંચાણે લીધા :-

(૧) ગુજરાત સહકારી મંડળીઓના અધિનિયમ-૧૯૬૧ની કલમ-૧૦૭ અને ૧૦૮ની જોગવાઈઓ.

(૨) સરકારશ્રીના કૃષિ, સહકાર અને ગ્રામ વિકાસ વિભાગના ઠરાવ ક્રમાંક : જીએચકેએચ૨૪-૯૧/ડીડીજી/૧૧૮૮/૫૨૦૪/જે, તારીખ ૩૦/૩/૯૧.

(૩) અત્રેની કચેરીના તા. ૨૪-૧૨-૨૦૦૩ ની કારણદર્શક નોટીસ પત્ર ક્રમાંક : ફડચ/૦૧/ગ/૨૭૭૦/૨૦૦૩.

(૪) ફડચાના વચગાળાના હુકમ ક્રમાંક : ફડચ/૦૧/ગ/૩૦૦/૨૦૦૪, તા. ૫-૩-૨૦૦૪.

ફડચાનો અંતિમ આદેશ

ક્રમાંક ફડચ/ફ/૧૫૯૬૩/૦૧/ગ-૬૨૪/૨૦૦૪.–ધી મુનાઈ ગ્રુપ તેલીબીયાં ઉત્પાદક સહકારી મંડળી લિ. મુ. મુનાઈ, તા. ભિલોડા, જી. સાબરકાંઠા નોંધણી ક્રમાંક-૨૩૬૩૯, તા. ૩૧-૧૨-૮૮ થી નોંધાયેલ સહકારી મંડળી છે. ગુજરાત સહકારી મંડળીઓના અધિનિયમ-૧૯૬૧ ની કલમ-૧૦૭ (૧) (સી) (૨) અન્વયે આમુખ-૪માં જણાવેલ વચગાળાના હુકમથી આ મંડળીને ફડચામાં લઈ જઈ સદર વચગાળાના ફડચાના હુકમ સામે વાંધા સુચનો રજુ કરવા માટે એક માસની તક આપવામાં આવેલ હતી. રૂબરૂ રજુઆત કરવા માટે પણ તા. ૫-૪-૦૪ના રોજ તક આપવામાં આવેલ હતી. છતાં મંડળી તરફથી કોઈ રજુઆત કરવામાં આવેલ નથી. તેમજ ફડચામાં લઈ જવાની કારણદર્શક નોટીસ દરમ્યાન પણ મંડળી તરફથી કોઈ રજુઆત કરવામાં આવેલ નથી. જેથી આમુખ-૪ માં જણાવેલ ગુજરાત સહકારી મંડળીઓના અધિનિયમ-૧૯૬૧ની કલમ ૧૦૭(૩) હેઠળ વચગાળાના હુકમને બહાલી આપતાં ધી મુનાઈ ગ્રુપ તેલીબીયાં ઉત્પાદક સહકારી મંડળી લિ.. મુનાઈ તા. ભિલોડા, જી. સાબરકાંઠાને ફડચામાં લઈ જવાનો અંતિમ આદેશ કરવામાં આવે છે. અને ગુજરાત સહકારી મંડળીઓના અધિનિયમ-૧૯૬૧ની કલમ - ૧૦૮ અન્વયે આ અંગે નિમાયેલ ફડચા અધિકારી સહકારી અધિકારી (ફડચા) લગત કચેરી, હિંમતનગરે ફડચાની કામગીરી આ ફડચાના અંતિમ આદેશની તારીખથી ત્રણ વર્ષની મુદતમાં પૂર્ણ કરવાની રહેશે.. તથા નિયમોનુસાર ફડચા ફી આકારણી કરી સરકારી તિજોરીમાં જમા કરાવવાની રહેશે.

હિંમતનગર, તારીખ ૮મી જૂન, ૨૦૦૪.

વંચાણે લીધા :-

(૧) ગુજરાત સહકારી મંડળીઓના અધિનિયમ-૧૯૬૧ની કલમ-૧૦૭ અને ૧૦૮ ની જોગવાઈઓ.

(૨) સરકારશ્રીના કૃષિ, સહકાર અને ગ્રામ વિકાસ વિભાગના ઠરાવ ક્રમાંક : જીએચકેએચ/૨૪-૯૧/ડીડીજી/૧૧૮૮/૫૨૦૪/જે, તારીખ ૩૦/૩/૯૧.

(૩) અત્રેની કચેરીના તા. ૧-૯-૨૦૦૩ ની કારણદર્શક નોટીસ પત્ર ક્રમાંક : ફડચ/૦૧/ગ/૧૭૭૯/૨૦૦૩.

(૪) ફડચાના વચગાળાના હુકમ ક્રમાંક : ફડચ/૦૧/ગ/૨૩૯૦/૨૦૦૩, તા. ૨૨-૧૦-૨૦૦૩.

(૫) અત્રેની કચેરીના તા. ૨૪-૩-૨૦૦૪ ના ક્રમાંક : ફડચ/૦૧/ગ/૩૪૫/૨૦૦૪.

ફડચાનો અંતિમ આદેશ

ક્રમાંક : ફડચ/ફ/૧૫૯૬૪/૦૧/ગ-૬૨૫/૨૦૦૪.–ધી બોરડી દૂધ ઉત્પાદક સહકારી મંડળી લિ. મુ. બોરડી તા. ખેડબ્રહ્મા, જી. સાબરકાંઠા નોંધણી ક્રમાંક-૨૬૨૭૨, તા. ૨૬-૨-૯૨ થી નોંધાયેલ સહકારી મંડળી છે. ગુજરાત સહકારી મંડળીઓના અધિનિયમ-૧૯૬૧ ની કલમ-૧૦૭ (૧) (એ) (સી) (૨) અન્વયે આમુખ-૪માં જણાવેલ વચગાળાના હુકમથી આ મંડળીને ફડચામાં લઈ જઈ સદર વચગાળાના ફડચાના હુકમ સામે વાંધા સુચનો રજુ કરવા માટે એક માસની તક આપવામાં આવેલ હતી. રૂબરૂ રજુઆત કરવા માટે પણ તા. ૨૪-૧૧-૨૦૦૩ના રોજ તક આપવામાં આવેલ હતી. સદર મુદતે મંડળીના ચેરમેનશ્રીએ હાજર રહી સાબર ડેરી/શીત કેન્દ્રનો સંપર્ક કરી દિન-૭માં દૂધ એકત્રીકરણ કરવાની શરૂઆત કરવાનું જણાવેલ હતું. સદર બાબતે

સાબર ડેરીનો વિગતવાર અહેવાલ મેળવતાં જણાવેલ છે કે, મંડળી લગભગ છેલ્લા ૧૦ વર્ષથી દૂધના પુરવઠાના અભાવે બંધ હાલતમાં છે. અને અત્યારે પણ દૂધના પુરવઠાના અભાવે કાર્યવાહી ચાલી શકે તેમ નથી. પ્રસ્તુત બાબતે મંડળીને રજુઆત કરવાની તક આપવામાં આવેલ હતી. જેની મુદત તા. ૮-૪-૦૪ના રોજ રાખવામાં આવેલ હતી. પરંતુ સદર મુદતે મંડળી તરફથી કોઈ હાજર રહેલ નથી.

પ્રસ્તુત સંજોગો ધ્યાને લેતાં આમુખ-જમાં જણાવેલ ગુજરાત સહકારી મંડળીઓના અધિનિયમ-૧૯૬૧ની કલમ-૧૦૭ (૩) હેઠળ વચગાળાના હુકમને બહાલી આપતાં ધી બોરડી દૂધ ઉત્પાદક સહકારી મંડળી લિ.. મું. બોરડી તા. ખેડબ્રહ્મા, જી. સાબરકાંઠાને ફડચામાં લઈ જવાનો અંતિમ આદેશ કરવામાં આવે છે. અને ગુજરાત સહકારી મંડળીઓના અધિનિયમ-૧૯૬૧ની કલમ-૧૦૮ અન્વયે નિમાયેલ ફડચા અધિકારી સહકારી અધિકારી (ફડચા) લગત કચેરી, હિંમતનગરે ફડચાની કામગીરી આ ફડચાના અંતિમ આદેશની તારીખથી ત્રણ વર્ષની મુદતમાં પૂર્ણ કરવાની રહેશે.. તથા નિયમોનુસાર ફડચા ફી આકારણી કરી સરકારી તિજોરીમાં જમા કરાવવાની રહેશે.

હિંમતનગર, તારીખ ૮મી જૂન, ૨૦૦૪.

વંચાણે લીધા :-

(૧) ગુજરાત સહકારી મંડળીઓના અધિનિયમ-૧૯૬૧ની કલમ-૧૦૭ અને ૧૦૮ ની જોગવાઈઓ.

(૨) સરકારશ્રીના કૃષિ, સહકાર અને ગ્રામ વિકાસ વિભાગના ઠરાવ ક્રમાંક : જીએચકેએચ/૨૪-૯૧/ડીડીજી/૧૧૮૮/૫૨૦૪/જે, તારીખ ૩૦-૩-૧૯૯૧.

(૩) અત્રેની કચેરીના તા. ૨૧-૯-૨૦૦૩ ની કારણદર્શક નોટીસ પત્ર ક્રમાંક : ફડચ/૦૧/ગ/૨૧૮૬/૨૦૦૩.

(૪) ફડચાના વચગાળાના હુકમ ક્રમાંક : ફડચ/૦૧/ગ/૩૩૨/૨૦૦૪, તા. ૨૪-૩-૨૦૦૪.

ફડચાનો અંતિમ આદેશ

ક્રમાંક ફડચ/ફ/૧૫૯૬૫/૦૧/ગ/૬૨૬/૨૦૦૪.—ધી ડુઘરવાડા ગૃપ સેવા સહકારી મંડળી લિ. મુ. ડુઘરવાડા તા. મોડાસા, જિ. સાબરકાંઠા નોંધણી ક્રમાંક-૧૨૯૧૦, તા. ૧૬-૩-૧૯૫૦ થી નોંધાયેલ સહકારી મંડળી છે. ગુજરાત સહકારી મંડળીઓના અધિનિયમ-૧૯૬૧ ની કલમ-૧૦૭ (૧) અન્વયે આમુખ-જમાં જણાવેલ વચગાળાના હુકમથી આ મંડળીને ફડચામાં લઈ જઈ સદર વચગાળાના ફડચાના હુકમ સામે વાંધા સુચનો રજુ કરવા માટે એક માસની તક આપવામાં આવેલ હતી. રૂબરૂ રજુઆત કરવા માટે પણ તા. ૨૯-૪-૨૦૦૪ના રોજ તક આપવામાં આવેલ હતી. છતાં મંડળી તરફથી કોઇ રજુઆત કરવામાં આવેલ નથી. આમુખ-જમાં જણાવેલ ગુજરાત સહકારી મંડળીઓના અધિનિયમ-૧૯૬૧ની કલમ-૧૦૭ (૩) હેઠળ વચગાળાના હુકમને બહાલી આપતાં ધી ડુઘરવાડા ગૃપ સેવા સહકારી મંડળી લિ.. મું. ડુઘરવાડા, તા. મોડાસા, જિ. સાબરકાંઠાને ફડચામાં લઈ જવાનો અંતિમ આદેશ કરવામાં આવે છે. અને ગુજરાત સહકારી મંડળીઓના અધિનિયમ-૧૯૬૧ની કલમ-૧૦૮ અન્વયે આ અંગે નિમાયેલ ફડચા અધિકારી ધી સાબરકાંઠા જિલ્લા મધ્યસ્થ સહકારી બેંક લિ., હિંમતનગરે ફડચાની કામગીરી આ ફડચાના અંતિમ આદેશની તારીખથી ત્રણ વર્ષની મુદતમાં પૂર્ણ કરવાની રહેશે. તથા નિયમોનુસાર ફડચા ફી આકારણી કરી બેંકમાં જમા કરાવવાની રહેશે.

હિંમતનગર, તારીખ ૮મી જુન, ૨૦૦૪.

વંચાણે લીધા :-

(૧) ગુજરાત સહકારી મંડળીઓના અધિનિયમ-૧૯૬૧ની કલમ-૧૦૭ અને ૧૦૮ ની જોગવાઈઓ.

(૨) સરકારશ્રીના કૃષિ સહકાર અને ગ્રામ વિકાસ વિભાગના ઠરાવ ક્રમાંક : જીએચકેએચ/૨૪-૯૧/ડીડીજી/૧૧૮૮/૫૨૦૪/જે, તારીખ ૩૦-૩-૧૯૯૧.

(૩) અત્રેની કચેરીના તા. ૨૪-૧૨-૨૦૦૩ ની કારણદર્શક નોટીસ પત્ર ક્રમાંક : ફડચ/૦૧/ગ/૨૭૬૪/૨૦૦૩.

(૪) ફડચાના વચગાળાના હુકમ ક્રમાંક : ફડચ/૦૧/ગ/૪૦૮/૨૦૦૪, તા. ૩૧-૩-૨૦૦૪.

ફડચાનો અંતિમ આદેશ

ક્રમાંક ફડચ/ફ/૧૫૯૬૬/૦૧/ગ/૬૨૭/૨૦૦૪.—ધી પોશીના વિસ્તાર આદિજાતિ બચત અને ધિરાણ સહકારી મંડળી લિ. મુ. પોશીના તા. ખેડબ્રહમા, જિ. સાબરકાંઠા નોંધણી ક્રમાંક-૨૭૬૪૨, તા. ૧૫-૧-૧૯૯૭ થી નોંધાયેલ સહકારી મંડળી છે. ગુજરાત સહકારી મંડળીઓના અધિનિયમ-૧૯૬૧ ની કલમ-૧૦૭ (૧) એ (સી) (૨) અન્વયે આમુખ-જમાં જણાવેલ વચગાળાના હુકમથી આ મંડળીને ફડચામાં લઈ જઈ સદર વચગાળાના ફડચાના હુકમ સામે વાંધા સુચનો રજુ કરવા માટે એક માસની તક આપવામાં આવેલ હતી. રૂબરૂ રજુઆત કરવા માટે પણ તા. ૩-૫-૨૦૦૪ના રોજ તક આપવામાં આવેલ હતી. છતાં મંડળી તરફથી કોઇ રજુઆત કરવામાં આવેલ નથી. જેથી આમુખ-જમાં જણાવેલ ગુજરાત સહકારી મંડળીઓના અધિનિયમ-૧૯૬૧ની કલમ-૧૦૭ (૩) હેઠળ વચગાળાના હુકમને બહાલી આપતાં ધી પોશીના વિસ્તાર આદિજાતિ બચત અને ધિરાણ સહકારી મંડળી લિ.. મું. પોશીના, તા. ખેડબ્રહમા, જિ. સાબરકાંઠાને ફડચામાં લઈ જવાનો અંતિમ આદેશ કરવામાં આવે છે. અને ગુજરાત સહકારી મંડળીઓના અધિનિયમ-૧૯૬૧ની કલમ-૧૦૮ અન્વયે આ અંગે નિમાયેલ ફડચા અધિકારી, સહકારી અધિકારી (ફડચા) લગત કચેરી, હિંમતનગરે ફડચાની કામગીરી આ ફડચાના અંતિમ આદેશની તારીખથી ત્રણ વર્ષની મુદતમાં પૂર્ણ કરવાની રહેશે. તથા નિયમોનુસાર ફડચા ફી આકારણી કરી સરકારી તિજોરીમાં જમા કરાવવાની રહેશે.

હિંમતનગર, તારીખ ૮મી જુન, ૨૦૦૪.

વંચાણે લીધા :-

(૧) ગુજરાત સહકારી મંડળીઓના અધિનિયમ-૧૯૬૧ની કલમ-૧૦૭ અને ૧૦૮ ની જોગવાઈઓ.

(૨) સરકારશ્રીના કૃષિ સહકાર અને ગ્રામ વિકાસ વિભાગના ઠરાવ ક્રમાંક જીએચકેએચ/૨૪-૯૧/ડીડીજી/૧૧૮૮/૫૨૦૪/જે, તારીખ ૩૦-૩-૧૯૯૧.

(૩) અત્રેની કચેરીના તા. ૨૪-૧૨-૨૦૦૩ ની કારણદર્શક નોટીસ પત્ર ક્રમાંક : ફડચ/૦૧/ગ/૨૭૭૫/૨૦૦૩.

(૪) ફડચાના વચગાળાના હુકમ ક્રમાંક : ફડચ/૦૧/ગ/૪૦૬/૨૦૦૪, તા. ૩૧-૩-૨૦૦૪.

ફડચાનો અંતિમ આદેશ

ક્રમાંક ફડચ/ફ/૧૫૯૬૭/૦૧/ગ/૬૨૮/૨૦૦૪.–ધી નીચી ધનાલ ગૃપ તેલીબીયાં ઉત્પાદક સહકારી મંડળી લિ. મુ. નીચી ધનાલ તા. ખેડબ્રહમા, જિ. સાબરકાંઠા નોંધણી ક્રમાંક-૧૦૨૮૯, તા. ૨૦-૩-૧૯૯૩ થી નોંધાયેલ સહકારી મંડળી છે. ગુજરાત સહકારી મંડળીઓના અધિનિયમ-૧૯૬૧ ની કલમ-૧૦૭ (૧) એ (સી) (૨) અન્વયે આમુખ-જમાં જણાવેલ વચગાળાના હુકમથી આ મંડળીને ફડચામાં લઈ જઈ સદર વચગાળાના ફડચાના હુકમ સામે વાંધા સુચનો રજુ કરવા માટે એક માસની તક આપવામાં આવેલ હતી. રૂબરૂ રજુઆત કરવા માટે પણ તા. ૩-૫-૨૦૦૪ના રોજ તક આપવામાં આવેલ હતી. છતાં મંડળી તરફથી કોઇ રજુઆત કરવામાં આવેલ નથી. આમુખ-જમાં જણાવેલ ગુજરાત સહકારી મંડળીઓના અધિનિયમ-૧૯૬૧ની કલમ-૧૦૭ (૩) હેઠળ વચગાળાના હુકમને બહાલી આપતાં ધી નીચી ધનાલ ગૃપ તેલીબીયાં સહકારી મંડળી લિ.. મું. નીચી ધનાલ, તા. ખેડબ્રહમા, જિ. સાબરકાંઠાને ફડચામાં લઈ જવાનો અંતિમ આદેશ કરવામાં આવે છે. અને ગુજરાત સહકારી મંડળીઓના અધિનિયમ-૧૯૬૧ની કલમ-૧૦૮ અન્વયે આ અંગે નિમાયેલ ફડચા અધિકારી, સહકારી અધિકારી (ફડચા) લગત કચેરી, હિંમતનગરે ફડચાની કામગીરી આ ફડચાના અંતિમ આદેશની તારીખથી ત્રણ વર્ષની મુદતમાં પૂર્ણ કરવાની રહેશે તથા નિયમોનુસાર ફડચા ફી આકારણી કરી સરકારી તિજોરીમાં જમા કરાવવાની રહેશે.

હિંમતનગર, તારીખ ૮મી જુન, ૨૦૦૪.

વંચાણે લીધા :-

(૧) ગુજરાત સહકારી મંડળીઓના અધિનિયમ-૧૯૬૧ની કલમ-૧૦૭ અને ૧૦૮ ની જોગવાઈઓ.

(૨) સરકારશ્રીના કૃષિ સહકાર અને ગ્રામ વિકાસ વિભાગના ઠરાવ ક્રમાંક જીએચકેએચ/૨૪-૯૧/ડીડીજી/૧૧૮૮/૫૨૦૪/જે, તારીખ ૩૦-૩-૧૯૯૧.

(૩) અત્રેની કચેરીના તા. ૨૦-૨-૨૦૦૪ ની કારણદર્શક નોટીસ પત્ર ક્રમાંક : ફડચ/૦૧/ગ/૨૫૮/૨૦૦૪.

(૪) ફડચાના વચગાળાના હુકમ ક્રમાંક ફડચ/૦૧/ગ/૪૦૭/૨૦૦૪, તા. ૩૧-૩-૨૦૦૪.

ફડચાનો અંતિમ આદેશ

ક્રમાંક ફડચ/ફ/૧૫૯૬૮/૦૧/ગ/૬૨૯/૨૦૦૪.–ધી ગાંઠીયોલ ગૃપ તેલીબીયાં ઉત્પાદક સહકારી મંડળી લિ. મુ. ગાંઠીયોલ તા. ઇડર, જિ. સાબરકાંઠા નોંધણી ક્રમાંક-૨૩૬૭૦, તા. ૨૯-૭-૧૯૮૯ થી નોંધાયેલ સહકારી મંડળી છે. ગુજરાત સહકારી મંડળીઓના અધિનિયમ-૧૯૬૧ ની કલમ-૧૦૭ (૧) એ (સી) (૨) અન્વયે આમુખ-જમાં જણાવેલ વચગાળાના હુકમથી આ મંડળીને ફડચામાં લઈ જઈ સદર વચગાળાના ફડચાના હુકમ સામે વાંધા સુચનો રજુ કરવા માટે એક માસની તક આપવામાં આવેલ હતી. પરંતુ મંડળી તરફથી કોઇ રજુઆત થયેલ નથી. આમુખ-જમાં જણાવેલ ગુજરાત સહકારી મંડળીઓના અધિનિયમ-૧૯૬૧ની કલમ-૧૦૭ (૩) હેઠળ વચગાળાના હુકમને બહાલી આપતાં ધી ગાંઠીયોલ ગૃપ તેલીબીયાં ઉત્પાદક સહકારી મંડળી લિ.. મું. ગાંઠીયોલ, તા. ઇડર, જિ. સાબરકાંઠાને ફડચામાં લઈ જવાનો અંતિમ આદેશ કરવામાં આવે છે. અને ગુજરાત સહકારી મંડળીઓના અધિનિયમ-૧૯૬૧ની કલમ-૧૦૮ અન્વયે આ અંગે નિમાયેલ ફડચા અધિકારી સહકારી અધિકારી (ફડચા) લગત કચેરી, હિંમતનગરે ફડચાની કામગીરી આ ફડચાના અંતિમ આદેશની તારીખથી ત્રણ વર્ષની મુદતમાં પૂર્ણ કરવાની રહેશે. તથા નિયમોનુસાર ફડચા ફી આકારણી કરી સરકારી તિજોરીમાં જમા કરાવવાની રહેશે.

હિંમતનગર, તારીખ ૮મી જૂન, ૨૦૦૪.

વંચાણે લીધા :-

(૧) સરકારશ્રીના કૃષિ અને સહકાર અને ગ્રામ વિકાસ વિભાગના ઠરાવ ક્રમાંક જીએચકેએચ/૨૪-૯૧/ડીડીજી/૧૧૮૮/૫૨૦૪/જે, તારીખ ૩૦-૩-૧૯૯૧.

(૨) ફડચા અધિકારીશ્રી ધી પ્રતાપગઢ ગૃપ તેલીબીયાં ઉત્પાદક સહકારી મંડળી લિ. (ફડચામાં) મુ. પ્રતાપગઢ તા. વિજયનગર જિ. સાબરકાંઠાના પત્ર ક્રમાંક ફડચ/૦૧/ચ/૨૮૪/૨૦૦૪ તારીખ ૨૨-૪-૨૦૦૪ની નોંધણી રદ અંગેની દરખાસ્ત.

(૩) ગુજરાત સહકારી મંડળીઓના અધિનિયમ-૧૯૬૧ની કલમ-૧૧૪ અને કલમ-૨૦ની જોગવાઈઓ.

આદેશ

ક્રમાંક : ફડચ/ફ/૧૩૬૦૦/૦૧/ગ/૬૩૧/૨૦૦૪.-ધી પ્રતાપગઢ ગૃપ તેલીબીયાં સહકારી મંડળી લિ. મુ. પ્રતાપગઢ, તા. વિજયનગર જિ. સાબરકાંઠા એ નોંધણી નંબર : સે. તે.-૨૩૬૯૦ તારીખ ૨૭-૮-૧૯૯૦ થી ગુજરાત સહકારી મંડળીઓના અધિનિયમ-૧૯૬૧ હેઠળ નોંધાયેલ સહકારી મંડળી છે. જેને જિલ્લા રજિસ્ટ્રાર સહકારી મંડળીઓ, સાબરકાંઠા હિંમતનગરની કચેરીના હુકમ ક્રમાંક ફડચ/૧૩૬૦૦/૦૧/ ૨૯૧૧/૨૦૦૨ તારીખ ૧૨-૯-૨૦૦૨ થી ફડચામાં લઇ જવામાં આવેલ હતી ફડચા અધિકારીશ્રીના તારીખ ૨૨-૪-૨૦૦૪ થી પ્રાપ્ત થયેલ આખરી અહેવાલ મુજબ ફડચાની તમામ કામગીરી પૂર્ણ કરવામાં આવેલ છે. જેથી ગુજરાત સહકારી મંડળીઓના અધિનિયમ-૧૯૬૧ ની કલમ-૧૧૪ (૨) અન્વયે આ મંડળીની ફડચાની કાર્યવાહી સમાપ્ત કરી ધી પ્રતાપગઢ તેલીબીયાં ઉત્પાદક સહકારી મંડળી લિ. મુ. પ્રતાપગઢ, તા. વિજયનગર જિ. સાબકાંઠાની નોંધણી ગુજરાત સહકારી મંડળીઓની અધિનિયમની કલમ-૨૦ અન્વયે રદ કરવામાં આવે છે. અને મંડળી આ આદેશની તારીખથી બંધ થયેલી ગણાશે.

હિંમતનગર, તારીખ ૮મી જૂન, ૨૦૦૪.

વંચાણે લીધા :-

(૧) સરકારશ્રીના કૃષિ સહકાર અને ગ્રામ વિકાસ વિભાગના ઠરાવ ક્રમાંક : જી.એચ.કે.એચ-૨૪-૯૧/ડી.ડી.જી. ૧૧૮૮/૫૨૦૪/જે, તા. ૩૦-૩-૯૧.

(૨) ફડચા અધિકારીશ્રી ધી ટકાટુકા ગૃપ તેલીબીયા ઉત્પાદક સહકારી મંડળી લિ. (ફડચામાં) મુ. ટાકાટુકા તા. ભિલોડા જિ. સાંબરકાંઠાના પત્ર ક્રમાંક-ફડચ/૦૧/ચ/૧૬૫/૨૦૦૪/તા. ૨-૪-૨૦૦૪ ની નોંધણી રદ અંગેની દરખાસ્ત.

(૩) ગુજરાત સહકારી મંડળીઓના અધિનિયમ-૧૯૬૧ની કલમ-૧૧૪ અને કલમ-૨૦ની જોગવાઈઓ.

આદેશ

જા. નં. ફડચ/ફ/૧૧૮૭૧/૦૧/ગ/૬૩૨/૦૪.- ધી ટાકાટુકા ગૃપ તેલીબીયાં ઉત્પાદક સહકારી મંડળી લિ., મું. ટાકાટુકા, તા. ભિલોડા, જિ. સાબરકાંઠા, નોંધણી નં. સે. તે. ૨૩૬૪૮, તારીખ ૧૫મી ફેબ્રુઆરી, ૧૯૮૯થી ગુજરાત સહકારી મંડળીઓના અધિનિયમ-૧૯૬૧ હેઠળ નોંધાયેલ સહકારી મંડળી છે. જેને જિલ્લા રજિસ્ટ્રાર સહકારી મંડળીઓ, સાંબરકાંઠા હિંમતનગરની કચેરીના હુકમ ક્રમાંક ફડચ/ફ/૧૧૮૭૧/૦૧/ગ/૮૫૮/૨૦૦૦ તા. ૨૨મી મે, ૨૦૦૦ થી ફડચામાં લઈ જવામાં આવેલ હતી ફડચા અધિકારીશ્રી ના તા. ૨જી એપ્રિલ, ૨૦૦૪થી પ્રાપ્ત થયેલ આખરી અહેવાલ મુજબ ફડચાની તમામ કામગીરી પૂર્ણ કરવામાં આવેલ છે. જેથી ગુજરાત સહકારી મંડળીઓના અધિનિયમ-૧૯૬૧ ની કલમ ૧૧૪(૨) અન્વયે આ મંડળીની ફડચાની કાર્યવાહી સમાપ્ત કરી ધી ટાકાટુકા તેલીબીયાં ઉત્પાદક સહકારી મંડળી લિ. મુ. ટાકાટુકા તા. ભિલોડા જિ-સાંબરકાંઠાની નોંધણી ગુજરાત સહકારી મંડળીઓની અધિનિયમની કલમ-૨૦ અન્વયે રદ કરવામાં આવે છે. અને મંડળી આ આદેશની તારીખથી બંધ થયેલી ગણાશે.

હિંમતનગર, તારીખ ૮મી જૂન, ૨૦૦૪.

વંચાણે લીધા :-

(૧) સરકારશ્રીના કૃષિ સહકાર અને ગ્રામ વિકાસ વિભાગના ઠરાવ ક્રમાંક : જી.એચ.કે.એચ-૨૪-૯૧/ડી.ડી.જી. ૧૧૮૮/૫૨૦૪/જે, તા. ૩૦-૩-૯૧.

(૨) ફડચા અધિકારીશ્રી ધી બાવસર ગૃપ તેલીબીયા ઉત્પાદક સહકારી મંડળી લિ. (ફડચામાં) મુ. બાવસર તા. હિંમતનગર, જિ. સાંબરકાંઠાના પત્ર ક્રમાંક-ફડચ/૦૧/ચ/૧૬૬/૨૦૦૪/તા. ૨-૪-૨૦૦૪ ની નોંધણી રદ અંગેની દરખાસ્ત

(૩) ગુજરાત સહકારી મંડળીઓના અધિનિયમ-૧૯૬૧ની કલમ-૧૧૪ અને કલમ-૨૦ની જોગવાઈઓ.

આદેશ

જા. નં. ફડચ/ફ/૧૩૬૧૨/૦૧/ગ/૬૩૩/૦૪.- ધી બાવસર ગૃપ તેલીબીયાં ઉત્પાદક સહકારી મંડળી લિ., મું. બાવસર, તા. હિંમતનગર, જિ. સાબરકાંઠા, નોંધણી નં. સે. તે. ૨૩૬૬૭, તારીખ ૨૭મી સપ્ટેમ્બર, ૧૯૮૯થી ગુજરાત સહકારી મંડળીઓના અધિનિયમ-૧૯૬૧ હેઠળ નોંધાયેલ સહકારી મંડળી છે. જેને જિલ્લા રજિસ્ટ્રાર સહકારી મંડળીઓ, સાંબરકાંઠા હિંમતનગરની કચેરીના હુકમ ક્રમાંક ફડચ/ફ/૧૩૬૧૨/૦૧/ગ/૩૭/૨૦૦૩ તા. ૯મી જાન્યુઆરી, ૨૦૦૩ થી ફડચામાં લઈ જવામાં આવેલ હતી ફડચા અધિકારીશ્રી ના તા. ૨જી એપ્રિલ, ૨૦૦૪થી પ્રાપ્ત થયેલ આખરી અહેવાલ મુજબ ફડચાની તમામ કામગીરી પૂર્ણ કરવામાં આવેલ છે. જેથી ગુજરાત સહકારી મંડળીઓના અધિનિયમ-૧૯૬૧ ની કલમ ૧૧૪(૨) અન્વયે આ મંડળીની ફડચાની કાર્યવાહી સમાપ્ત કરી ધી બાવસર તેલીબીયાં ઉત્પાદક સહકારી મંડળી લિ. મુ. બાવસર તા. હિંમતનગર, જિ-સાંબરકાંઠાની નોંધણી ગુજરાત સહકારી મંડળીઓની અધિનિયમની કલમ-૨૦ અન્વયે રદ કરવામાં આવે છે. અને મંડળી આ આદેશની તારીખથી બંધ થયેલી ગણાશે.

હિંમતનગર, તારીખ ૮મી જૂન, ૨૦૦૪.

વંચાણે લીધા :-

(૧) સરકારશ્રીના કૃષિ સહકાર અને ગ્રામ વિકાસ વિભાગના ઠરાવ ક્રમાંક : જી.એચ.કે.એચ-૨૪-૯૧/ડી.ડી.જી. ૧૧૮૮/૫૨૦૪/જે, તા. ૩૦-૩-૯૧.

(૨) ફડચા અધિકારીશ્રી ધી ડૉ. આંબેડકર ગ્રાહક સહકારી ભંડાર લિ., મુ. બડોલી, તા. ઈડર, જિ. સાંબરકાંઠાના પત્ર ક્રમાંક-ફડચ/૦૧/ચ/૨૮૩/૨૦૦૪/તા. ૨૨-૪-૨૦૦૪ ની નોંધણી રદ અંગેની દરખાસ્ત

(૩) ગુજરાત સહકારી મંડળીઓના અધિનિયમ-૧૯૬૧ની કલમ-૧૧૪ અને કલમ-૨૦ની જોગવાઈઓ.

આદેશ

જા. નં. ફડચ/ફ/૧૨૮૬૦/૦૧/ગ/૬૩૪/૦૪.- ધી ડૉ. આંબેડકર ગ્રાહક સહકારી ભંડાર લિ., મું. બડોલી, તા. ઈડર, જિ. સાબરકાંઠા, નોંધણી નં. ભ-૨૪૦ તારીખ ૨૫મી એપ્રિલ, ૧૯૮૬થી ગુજરાત સહકારી મંડળીઓના અધિનિયમ-૧૯૬૧ હેઠળ નોંધાયેલ સહકારી મંડળી છે. જેને જિલ્લા રજિસ્ટ્રાર સહકારી મંડળીઓ, સાંબરકાંઠા હિંમતનગરની કચેરીના હુકમ ક્રમાંક ફડચ/ફ/૧૨૮૬૦/૦૧/ગ/૩૯૫/૨૦૦૧ તા. ૯મી માર્ચ, ૨૦૦૧ થી ફડચામાં લઈ જવામાં આવેલ હતી ફડચા અધિકારીશ્રી ના તા. ૨૨મી એપ્રિલ, ૨૦૦૪થી પ્રાપ્ત થયેલ આખરી અહેવાલ મુજબ ફડચાની તમામ કામગીરી પૂર્ણ કરવામાં આવેલ છે. જેથી ગુજરાત સહકારી મંડળીઓના અધિનિયમ-૧૯૬૧ ની કલમ ૧૧૪(૨) અન્વયે આ મંડળીની ફડચાની કાર્યવાહી સમાપ્ત કરી ધી ડૉ. આંબેડકર ગ્રાહક સહકાર ભંડાર લિ. મુ. બડોલી, તા. ઈડર, જિ-સાંબરકાંઠાની નોંધણી ગુજરાત સહકારી મંડળીઓની અધિનિયમની કલમ-૨૦ અન્વયે રદ કરવામાં આવે છે. અને મંડળી આ આદેશની તારીખથી બંધ થયેલી ગણાશે.

હિંમતનગર, તારીખ ૮મી જૂન, ૨૦૦૪.

વંચાણે લીધા :-

(૧) ગુજરાત સહકારી મંડળીઓના અધિનિયમ-૧૯૬૧ ની કલમ-૧૦૭ અને ૧૦૮ની જોગવાઈઓ.

(૨) સરકારશ્રીના કૃષિ સહકાર અને ગ્રામ વિકાસ વિભાગના ઠરાવ ક્રમાંક : જી.એચ.કે.એચ.-૨૪-૯૧/ડી.ડી.જી. ૧૧૮૮/૫૨૦૪/જે, તા. ૩૦-૩-૯૧.

(૩) અત્રેની કચેરીના તા. ૩૦-૧૦-૨૦૦૨ની કારણદર્શક નોટીસ પત્ર ક્રમાંક ફડચ/૦૧/ગ/૩૨૯૨/૨૦૦૨.

(૪) ધી સા. જી. મધ્યસ્થ, સહકારી બેંક લિ. હિંમતનગરનો તા. ૬-૮-૦૩ નો પત્ર ક્રમાંક : ઈન્સ્પે./૪૬/૧૨૦૬૪.

(૫) ધી સા. જી. મધ્યસ્થ સહકારી બેંક લી., હિંમતનગરનો તા. ૨૪-૨-૨૦૦૪ નો પત્ર ક્રમાંક : ઈન્સ્પે./૪૬/૨૮૫૦૬.

પ્રસ્તાવના

જા. નં. ફડચ/૦૧/ગ/૬૩૬/૨૦૦૪.- ધી દધાલીયા ગ્રુપ સેવા સહકારી મંડળી લિ., મું. દધાલીયા, તા. મોડાસા, જિ. સાબરકાંઠા, ગુજરાત સહકારી મંડળીઓના અધિનિયમ, ૧૯૬૧ હેઠળ નોંધણી ક્રમાંક ૨૩૩૦૨, તારીખ ૨૨મી ઓક્ટોબર, ૧૯૫૪ થી નોંધાયેલ સહકારી સંસ્થા છે. જેનો વહીવટ અધિનિયમ અને નિયમ તથા મંડળીના પેટા નિયમ અનુસાર કરવાનો રહે છે. સદર મંડળીનું ઈન્સ્પેક્શન ધી સા. જી. મધ્યસ્થ સહકારી બેંક લિ., હિંમતનગરની મોડાસા શાખા દ્વારા કરવામાં આવેલ છે. મંડળીએ પેટા કાયદાના ઉદ્દેશો પરિપુર્ણ થાય તે રીતે કામગીરી કરી નથી. તેમજ મંડળીની કામગીરી પ્રતિવર્ષ નબળી પડતી હોઈ તથા બિન અર્થક્ષમ થતી હોઈ નીચે મુજબની ક્ષતિઓ જણાઈ આવેલ હતી. તારીખ ૩૦મી જુન, ૨૦૦૨ ની સ્થિતિએ :–

(૧) મંડળીમાં ૯૧૩ ખાતેદાર પૈકી ૭૨૧ સભાસદ અને ૧૧૭ સભ્યો કર્જ લેતા છે તે પૈકી ૬૭ સભ્યો પાસે ધીરાણની મુદલ રકમ રૂા. ૪,૮૪,૨૯૩/- મુ. વિ. બાકી છે. જેનું વ્યાજ રૂા. ૨,૭૮,૨૭૯/- મળી કુલ રૂા. ૭,૬૨,૫૭૨/- વસુલ લેવાનું બાકી છે.

(૨) કર્જદાર ૬૭ સભ્યો પૈકી ૧૧ સભ્યો સામે કલમ-૧૦૬ અન્વયે કેસો કરેલ છે.

(૩) વ્ય. કમીટી સભ્યો પૈકી ચાર સભ્યો પાસે મુદલ રૂા. ૪૦,૩૭૬/- મુ. વિ. કર્જ બાકી છે.

(૪) બેંક લોન રૂા. ૩૫,૦૬,૮૪૭/- બાકી છે. જે પૈકી ૩૩,૮૧,૨૪૭/- મુ. વિ. છે.

(૫) બેંક લોન અને મંડળી ક્ષેત્રે ધીરાણ વચ્ચે રૂા. ૩૦,૨૨,૫૫૪/- નો ગાળો પડે છે. લોન ઉપરનું વ્યાજ રૂા. ૮,૫૩,૧૯૭/- વસુલ લેવાનું બાકી છે.

(૬) મંડળીમાં રૂા. ૩૨,૦૮,૭૨૭-૩૧ ની એકંદર ખોટ છે. પ્રતિવર્ષ ખોટ વધતી જાય છે. પેટા નિ.-૩ મુજબ યત્તા જળવાતી નથી. અને મંડળીના સ્વભંડોળ ખોટમાં ડુબી ગયેલ છે.

(૭) મંડળીનો છેલ્લા પાંચ વર્ષનો ઓડીટ વર્ગ "ક" છે.

(૮) મંડળીમાં ફક્ત કંટ્રોલ વેપાર પ્રવૃત્તિ ચાલુ છે.

ઉપરોક્ત ક્ષતિઓ અંગે મંડળીનો કાર્યવાહકોને આમુખ-૩થી કારણદર્શક નોટીસ આપી તા. ૧૮-૧૧-૨૦૦૨ના રોજ રૂબરૂ હાજર રહી લેખિત/મૌખિક રજુઆત કરવા તક આપવામાં આવેલ હતી. પરંતુ સદર મુદતે મંડળી તરફથી કોઈ હાજર રહેલ નથી. જેથી ફેરમુદત તા. ૧૯-૧૨-૨૦૦૨ના રોજની આપવામાં આવેલ હતી. સદર મુદતે મંડળીના કાર્યવાહકોએ હાજર રહી ખેડુતોને ચીજવસ્તુઓ મળી રહે તે માટે મંડળીને ફડચામાં ન લઈ જવા રજુઆત કરેલ હતી. આમ ઉપરાંત મુદતવીતી બાકીદાર સભ્યોને કમીટીમાંથી દુર કરેલ છે. તથા મુ. વિ. બાકીદાર પૈકી બે સભ્યો પાસેથી રૂા. ૩૮,૪૦૦/- વસુલાત આવેલ છે. મુદતવીતી બાકીદારો સામે કામગીરી કરવા મુદતની માગણી કરેલ હતી. જે અન્વયે તા. ૩૧-૧-૨૦૦૩ સુધીમાં મુદતવીતી બાકીદારો સામે કાર્યવાહી કરવા જણાવી અને ફડચાની નોટીસમાં જણાવેલ મુદ્દાઓ પરત્વે વાસ્તવિક દુરસ્તી કરી તથા જરૂરી ચોક્કસ કાર્યવાહી કરવા તા. ૩૧-૧-૨૦૦૩ સુધી મુદત આપેલ હતી. જે મુદતે મંડળી દ્વારા પ્રગતિ અહેવાલે રજુ થયેલ ન હતો. જેથી અત્રેની કચેરીના તા. ૧૩-૫-૨૦૦૩ના પત્રથી વાસ્તવિક અહેવાલ રજુ કરવા તા. ૨૨-૫-૨૦૦૩ની મુદત આપવામાં આવેલ હતી. જે દરમ્યાનમાં આમુખ-૪ થી વંચાણે લીધેલ બેંકના પત્ર મુજબ મંડળીને ફડચામાં લઈ જવાનો અભિપ્રાય આપેલ હતો. જેથી કુદરતી ન્યાયના સિદ્ધાંત મુજબ અત્રેની કચેરીના તા. ૧૧-૯-૨૦૦૩ના પત્રથી તથા તા. ૧૯-૧-૨૦૦૪ ના પત્રથી ફેર રજુઆત કરવા અનુક્રમે તા. ૨૫-૯-૨૦૦૩ તથા તા. ૨૯-૧-૨૦૦૪ની મુદત આપવામાં આવેલ હતી. જે મુદતે મંડળી તરફથી કોઈ હાજર રહેલ નથી કે કોઈ રજુઆત કરેલ નથી. જેથી બેન્કને સદર મંડળીની તા. ૩૧-૧૨-૨૦૦૩ પરિસ્થિતિનો અહેવાલ મોકલી આપવા જણાવવામાં આવેલ હતું. તે દરમ્યાન મંડળીના તા. ૩૦-૧-૨૦૦૪ના પત્રથી રજુઆત કરેલ કે, વસુલાતની કલમ-૧૦૬(૧) સિવાયના મુદતવીતી બાકીદારો પાસેથી માહે માર્ચ-૦૪ સુધી રૂા. ૨-૫૦ લાખ સુધીની વસુલાત આવે તેમ જણાવેલ હતું. જેથી માહે માર્ચ-૦૪ના અંત સુધી મંડળીને ફડચામાં ન લઈ જવા જણાવેલ હતું. અને તા. ૧-૪-૨૦૦૪ પછીથી મંડળીને ફડચામાં લઈ જવાની સંમતિ આપેલ હતી. આમ આમુખ-૫થી વંચાણે લીધેલ બેન્કના પત્ર મુજબ તા. ૩૧-૧-૨૦૦૪ અંતીત મંડળીની નાણાંકીય સ્થિતિ જોતાં :–

(૧) મંડળીના ૬૭ સભ્યો પાસેથી કુલ રૂા. ૭,૬૨,૫૭૨/- વસુલ કરવાના બાકી છે. જે પૈકી ૧૧ સભાસદો સામે વસુલાતના દાવા કરેલ છે.

(૨) બેંક લોન અને મંડળી ક્ષેત્રે ધીરાણ વચ્ચે રૂા. ૩૦,૨૨,૫૫૦/- નો ગાળો છે.

(૩) બેંક લોન રૂા. ૩૫,૦૬,૮૪૭/- બાકી છે જે પૈકી રૂા. ૩૩,૮૧,૨૪૭/- મુદતવીતી છે. લોન પરનું વ્યાજ રૂા. ૮,૫૩,૧૯૭/- વસુલ કરવાનું બાકી છે.

(૪) મંડળીમાં રૂા. ૩૨,૦૮,૭૨૭-૩૧ની એકંદરે ખોટ છે. જે ખોટમાં ઘટાડો થવાની કોઈ શક્યતા નથી.

(૫) બેંક લોન પર પ્રતિ વર્ષ રૂા. ૪.૫૩ લાખ વ્યાજ વધારાનું ભરવું પડે છે.

ઉપરોક્ત તમામ બાબતો જોતાં મંડળી આર્થિક રીતે બિનં અર્થક્ષમ થયેલ છે. મંડળી પાસે ખોટ ઘટાડવાના કે બેંક લોન ધીરાણ વચ્ચેના ગાળો ઘટાડવાના કોઈ ઉપાય જણાતા નથી.

પ્રસ્તુત સંજોગો ધ્યાને લેતાં ઉક્ત મંડળીને ગુજરાત સહકારી મંડળીઓના અધિનિયમ, ૧૯૬૧ની કલમ-૧૦૭ અન્વયે આટોપી લેવાનું અનિવાર્ય જણાતાં નીચે મુજબનો હુકમ કરવામાં આવે છે.

વચગાળાનો હુકમ

આથી હું, જે. જે. શાહ, જિલ્લા રજિસ્ટ્રાર, સહકારી મંડળીઓ, હિંમતનગર, જિ. સાબરકાંઠા, મને પ્રાપ્ત થયેલ અધિકારની રૂએ ધી દધાલીયા ગૃપ સેવા સહકારી મંડળી લિ., મું. દધાલીયા, તા. મોડાસા, જિ. સાબરકાંઠાને, પ્રસ્તાવનામાં જણાવેલ કારણોસહ ગુજરાત સહકારી મંડળીઓના અધિનિયમ, ૧૯૬૧ની કલમ-૧૦૭(૧) અન્વયે આટોપી લેવાનો વચગાળાનો આદેશ કરૂં છું. અને આ જ અધિનિયમની કલમ-૧૦૮ અન્વયે ફડચા અધિકારી તરીકે ધી સાબરકાંઠા જિલ્લા મધ્યસ્થ સહકારી બેંક લિ., હિંમતનગરની નિમણૂંક કરૂં છું.

ઉપરોક્ત વચગાળાના હુકમ સામે મંડળીને રજુઆત કે ખુલાસો કરવો હોય તો આદેશની તારીખથી એક માસની મુદતમાં લેખિત/મૌખિક, રૂબરૂ કે અધિકૃત પ્રતિનિધિ મારફતે કરવા જણાવવામાં આવે છે. તથા રૂબરૂ રજુઆત કરવા તા. ૮-૭-૨૦૦૪ના રોજ ૧૫-૦૦ કલાકે આ

INDEX

કચેરીએ હાજર રહી લેખિત/મૌખિક રજુઆત ખુલાસો કરવાની તક આપવામાં આવે છે. ઉક્ત મુદત દરમ્યાન મંડળી તરફથી કોઈ ખુલાસો કે રજુઆત કરવામાં નહીં આવે તો મુદત વીતેથી મંડળીને આટોપી લેવાનો અંતિમ આદેશ કરવામાં આવશે.

હિંમતનગર, તારીખ ૮મી જૂન, ૨૦૦૪.

વંચાણે લીધા :-

(૧) ગુજરાત સહકારી મંડળીઓના અધિનિયમ-૧૯૬૧ ની કલમ-૧૦૭ અને ૧૦૮ની જોગવાઈઓ.

(૨) સરકારશ્રીના કૃષિ, સહકાર અને ગ્રામ વિકાસ વિભાગના ઠરાવ ક્રમાંક જી.એચ.કે.એચ./૨૪-૯૧/ડી.ડી.જી./૧૧૮૮/૫૨૦૪/જે, તા. ૩૦-૩-'૯૧.

(૩) અત્રેની કચેરીના તા. ૨૬-૪-૨૦૦૪ની કારણદર્શક નોટીસ પત્ર ક્રમાંક ફડચ/૦૧/ગ/૪૮૪/૨૦૦૪.

પ્રસ્તાવના

જા. નં. ફડચ/૦૧/ગ/૬૩૭/૨૦૦૪.–ધી રાયગઢ ગૃપ તેલીબીયાં ઉત્પાદક સહકારી મંડળી લિ., મું. રાયગઢ, તા. હિંમતનગર, જિ. સાબરકાંઠા, ગુજરાત સહકારી મંડળીઓના અધિનિયમ, ૧૯૬૧ હેઠળ નોંધણી ક્રમાંક ૨૩૬૩૭, તારીખ ૨૫મી સપ્ટેમ્બર, ૧૯૮૯ થી નોંધાયેલ સહકારી સંસ્થા છે. જેનો વહીવટ અધિનિયમ અને નિયમ તથા મંડળીના પેટા નિયમ અનુસાર કરવાનો રહે છે. આ મંડળીનું તા. ૧-૪-૨૦૦૨ થી તા. ૩૧-૩-૨૦૦૩ સુધીના સમયગાળાનું વૈધાનિક ઓડીટ ઓડીટર ગ્રેડ-૨, સ. મં. (પ્રમાણિત) સ. મં. હિંમતનગર દ્વારા કરવામાં આવેલ છે. મંડળીએ પેટા કાયદાના ઉદ્દેશો પરિપુર્ણ થાય તે રીતે કામગીરી કરી નથી. આ ઉપરાંત નીચે મુજબની અન્ય ક્ષતિઓ જણાઈ આવેલ છે.

(૧) મંડળી છેલ્લા ૪ વર્ષથી સ્થગિત અવસ્થામાં છે.

(૨) મંડળીનો છેલ્લા છ વર્ષનો ઓડીટ વર્ગ "ડ" છે.

(૩) મંડળીએ પોતાના ઉદ્દેશો મુજબની કોઈપણ પ્રકારની કામગીરી કરતી નથી તથા કામગીરી શરૂ થવાની શક્યતા જણાતી નથી.

(૪) મંડળીએ વા. સા. સભા બોલાવેલ નથી. આમ કલમ-૭૭નો ભંગ કરેલ છે.

(૫) મંડળીની વ્ય. કમીટીની મીટીંગો મળતી નથી.

(૬) ગત ઓડીટ નોંધની ખામીઓની દુરસ્તી અહેવાલ મોકલાવેલ નથી. આમ કલમ-૮૫નો ભંગ કરેલ છે.

(૭) મંડળીની ઓડીટ ફી ભરપાઈ કરવાની બાકીમાં છે.

ઉપરોક્ત ક્ષતિઓ અંગે મંડળીના કાર્યવાહકોને આમુખ-૩થી કારણદર્શક નોટીસ આપી તા. ૧૩-૫-૨૦૦૪ના રોજ રૂબરૂ હાજર રહી લેખિત/મૌખિક રજુઆત કરવા તક આપવામાં આવેલ હતી. સદર મુદતે મંડળીના કાર્યવાહકો હાજર રહી મંડળીને ફડચામાં લઇ જવાની સંમતિ આપેલ છે.

પ્રસ્તુત સંજોગો ધ્યાને લેતાં ઉક્ત મંડળીને ગુજરાત સહકારી મંડળીઓના અધિનિયમ, ૧૯૬૧ની કલમ-૧૦૭ અન્વયે આટોપી લેવાનું અનિવાર્ય જણાતાં નીચે મુજબનો હુકમ કરવામાં આવે છે.

વચગાળાનો હુકમ

આથી હું, જે. જે. શાહ, જિલ્લા રજિસ્ટ્રાર, સહકારી મંડળીઓ, હિંમતનગર, જિ. સાબરકાંઠા, મને પ્રાપ્ત થયેલ અધિકારની રૂએ ધી રાયગઢ ગૃપ તેલીબીયાં ઉત્પાદક સહકારી મંડળી લિ., મું. રાયગઢ, તા. હિંમતનગર, જિ. સાબરકાંઠાને, પ્રસ્તાવનામાં જણાવેલ કારણોસહ ગુજરાત સહકારી મંડળીઓના અધિનિયમ, ૧૯૬૧ની કલમ-૧૦૭(૧) (એ) (સી) (II) અન્વયે આટોપી લેવાનો વચગાળાનો આદેશ કરૂં છું. અને આ જ અધિનિયમની કલમ-૧૦૮ અન્વયે ફડચા અધિકારી તરીકે સહકારી અધિકારી (ફડચો) લગત આ કચેરી, હિંમતનગરની નિમણૂંક કરૂં છું.

ઉપરોક્ત વચગાળાના હુકમ સામે મંડળીને રજુઆત કે ખુલાસો કરવો હોય તો આદેશની તારીખથી એક માસની મુદતમાં લેખિત/મૌખિક, રૂબરૂ કે અધિકૃત પ્રતિનિધિ મારફતે કરવા જણાવવામાં આવે છે. ઉક્ત મુદત દરમ્યાન મંડળી તરફથી કોઈ ખુલાસો કે રજુઆત કરવામાં નહીં આવે તો મુદત વીતેથી મંડળીને આટોપી લેવાનો અંતિમ આદેશ કરવામાં આવશે.

હિંમતનગર, તારીખ ૮મી જૂન, ૨૦૦૪.

વંચાણે લીધા :-

(૧) ગુજરાત સહકારી મંડળીઓના અધિનિયમ-૧૯૬૧ ની કલમ-૮૧ની જોગવાઈઓ.

(૨) ગુજરાત સરકારશ્રીના કૃષિ, સહકાર અને ગ્રામ વિકાસના ઠરાવ ક્રમાંક જી.એચ.કે.એચ./૨૪-૯૧/ડી.ડી.જી./૧૧૮૮/૫૨૦૪/જ, તા. ૩૦-૩-'૯૧.

(૩) મેનેજીંગ ડિરેકટરશ્રી, ધી સાબરકાંઠા જિલ્લા મધ્યસ્થ સહકારી બેંક લિ., હિંમતનગરનો તા. ૧૧-૭-૨૦૦૩નો પત્ર ક્રમાંક ઈન્સ્પે./૪૬/૯૪૦૩.

આલોચના

જા. નં. વહટ/૦૧/ગ/૬૩૮/૨૦૦૪.–ધી પોલાજપુર ગામની સેવા સહકારી મંડળી લિ., (જેનો હવે પછી સંસ્થા તરીકે ઉલ્લેખ કરેલ છે.) તા. હિંમતનગર, જિ. સાબરકાંઠા, ગુજરાત સહકારી મંડળીઓના અધિનિયમ, ૧૯૬૧ (જેનો હવે પછી અધિનિયમ તરીકે ઉલ્લેખ કરેલ છે.) અન્વયે નોંધાયેલ સહકારી સંસ્થા છે. જેનો નોંધણી નંબર સે. ૨૫૭૪૦, તારીખ ૨૩મી એપ્રિલ, ૧૯૯૮ છે. સદર સંસ્થાનો આર્થિક/વહીવટી બાબતોનો અહેવાલ સાબરકાંઠા જિલ્લા મધ્યસ્થ સહકારી

બેંક લિ., હિંમતનગર દ્વારા આવેલ છે. જે મુજબ મંડળીની આર્થિક સ્થિતિ તદન કથળી ગયેલ હોઈ તથા મંડળીની વ્ય. કમીટીને મંડળી ચલાવવામાં રસ જણાતો ન હોઈ મંડળીમાં વહીવટદારની નિમણૂંક કરવા વિનંતી કરેલ હતી.

આ સંસ્થાના સંચાલનમાં અધિનિયમની કલમ-૭૪થી નક્કી થયા મુજબ વહીવટ વ્ય. કમીટીમાં નિહીત થયેલ છે. પ્રસ્તુત મંડળીનો વહીવટ અધિનિયમ ગુજરાત સહકારી મંડળીઓના નિયમો, ૧૯૬૫ (જેનો હવે પછી નિયમો તરીકે ઉલ્લેખ કરેલ છે.) સંસ્થાના મંજુર થયેલ પેટા નિયમો તથા સહકારી મંડળીની પ્રવૃત્તિને લગતી માર્ગદર્શક સુચનાઓ અને સહકારી કાયદાની માર્ગદર્શક સુચનાઓ, પરિપત્રો વગેરેને આધારે કરવાનો રહે છે. પરંતુ બેન્કની દરખાસ્ત જોતાં આ મંડળી દ્વારા છેલ્લા કેટલાક સમયથી સહકારી પ્રવૃત્તિના મુળભૂત ઉદેશો જોખમાય તેવી પ્રવૃત્તિ હાથ ધરાઈ હોવાનું જણાતાં અને વ્ય. કમીટી અધિનિયમો/નિયમો અને પેટા કાયદાથી નિશ્ચિત થયેલ ફરજો બજાવવામાં વારંવાર કસુરવાર રહી છે. બેદરકાર રહી છે. અથવા મંડળીના સભ્યોના હીતને બાધ આવે તેવું કાર્ય કરી રહી હોવાનું પ્રાથમિક દ્રષ્ટિએ જણાતાં મંડળીના હોદ્દેદારોને વ્ય. કમીટી સભ્યોને નીચેના મુદ્દાઓ પરત્વે કારણદર્શક નોટીસ આપી સુનાવણી તા. ૮-૩-૨૦૦૪ના રોજ રાખવામાં આવેલ હતી.

(૧) મંડળીના પેટા નિયમ-૪૪.૭ મુજબ લ્હેણા થઈ ગયેલા કર્જના હપ્તાઓ વસુલ કરવા નોટીસ આપી તાકીદે કાયદેસર પગલાં ભરવાની ફરજ મંડળીની વ્ય. કમીટીની છે. આ ઉપરાંત નિયમોના નિયમ-૩૪ થી વ્ય. કમીટીની ફરજો નક્કી કરવામાં આવેલ છે. જેની કલમ-(X) અને (XI) મુજબ લોનની વસુલાતની દેખરેખ રાખવાની અને લોન તથા ધીરાણની પુનઃચુકવણીમાં આવી રકમો અને કસુરોના તમામ કેસોમાં ચકાસણી કરીને તાત્કાલીક પગલાં લેવાની ફરજ વ્ય. કમીટીની નક્કી કરેલ છે. પરંતુ મંડળીના ૬૪ સભ્યો પાસે તા. ૩૧-૩-૦૩ અંતીત રૂા. ૪.૪૪ લાખનું બે વર્ષથી મુદતવીતી બાકી છે. આ ધીરાણ છેલ્લા બે વર્ષથી મુ. વિ. બાકી છે. પરંતુ મંડળીની વ્ય. કમીટી દ્વારા આ ધીરાણની વસુલાત માટે કોઈ કાર્યવાહી કરેલ નથી. અને આમ પેટા નિયમ ૪૪.૭ તથા નિયમોના નિયમ ૩૪ (X) (XI) નો ભંગ કરેલ છે.

(૨) મંડળીના પેટા નિયમ-૩૮ મુજબ મંડળીની વ્ય. કમીટી દર બે માસમાં ઓછામાં ઓછી એક વખત મળવી જોઈએ. પરંતુ મંડળીમાં કમીટીની મીટીંગ છેલ્લે તા. ૫-૮-૦૧ ના રોજ મળેલ ત્યારબાદ વ્ય. કમીટીની કોઈ મીટીંગ મળેલ નથી. અને પેટા નિયમ-૩૮ નો ભંગ કરેલ છે.

(૩) પેટા નિયમ ૪૪.૨૩ મુજબ મંડળી વતી વ્ય.કમીટી કાયદેસર દાવા કરવાના હોય છે. પરંતુ મંડળીના માજી સેક્રેટરી સ્વ. રૂપસિંહ પરમાર પાસેથી રૂા. ૧.૨૫ લાખની ગેરરીતીની રકમ વસુલ કરવા માટે વ્ય. કમીટી દ્વારા કોઈ કાયદેસરની કાર્યવાહી કરેલ નથી. અને પેટા નિયમ ૪૪.૨૩ નો ભંગ કરેલ છે.

(૪) પેટા નિયમ ૪૧.૪ મુજબ મંડળીનો કોઈ સભાસદ મંડળીના કોઈપણ લ્હેણા માટે મુદતવીતી બાકીદાર હશે તો મંડળીની વ્ય. કમીટીમાં ચાલુ રહેવાને લાયક ગણાશે નહિ. છતાં મંડળીમાં ચેરમેનશ્રી કાળુસિંહ મોહનસિંહ પરમાર તથા વ્ય. કમીટી સભ્ય પરમાર અનવરસિંહ રૂપસિંહ મુદત વીતી બાકીદાર સભ્ય છે. પરંતુ વ્ય. કમીટી દ્વારા તેમને દુર કરેલ નથી. આમ પેટા નિયમ-૪૧.૪ નો ભંગ કરેલ છે.

(૫) પેટા નિ. ૪૪.૧૦ મુજબ મંત્રીશ્રીએ લખેલો હીસાબ તપાસવાની ફરજ મંડળીની વ્ય. કમીટીની છે. પરંતુ મંડળીના સેક્રેટરીશ્રી નિયમિત હીસાબો લખતા નથી. અને જેથી હિસાબી પત્રકો મળતા નથી. અને ધીરાણ યાદીઓમાં તફાવત આવે છે. પરંતુ વ્ય. કમીટી દ્વારા કોઈ કાર્યવાહી ન કરી પેટા નિયમ-૪૪.૧૦ નો ભંગ કરેલ છે.

(૬) મંડળીમાં ધીરાણની કામગીરી સ્થગિત છે. અને બેંક લોન પુરેપુરી રૂા. ૩.૭૭ લાખ મુ. વિ. બાકી છે કે ભરપાઈ કરવા વ્ય. કમીટી દ્વારા કોઈ કાર્યવાહી કરવામાં આવેલ નથી.

સુનાવણી આપેલ તા. ૮-૩-૦૪ ની મુદતે મંડળીના કાર્યવાહકોએ હાજર રહી મુદતની માંગણી કરતાં તા. ૧૨-૩-૦૪ની મુદત આપવામાં આવી હતી. સદર મુદતે મંડળીના કાર્યવાહકોએ હાજર રહી ફરીથી મુદતની માગણી કરતાં તા. ૨૨-૩-૦૪ ની મુદત આપવામાં આવેલ હતી. સદર મુદતે મંડળીના કાર્યવાહકો હાજર રહેલ નથી. પરંતુ લેખિત રજુઆત કરેલ છે. જે મુજબ

(૧) મુદતવીતી બાકીદારો સામે કોઈ કાર્યવાહી કરેલ ન હોવાનું સ્વીકારેલ છે. તથા હવે પછી કાયદેસરની કાર્યવાહી કરીશું તેમ જણાવેલ છે.

(૨) મંડળીના સેક્રટરી તા. ૨૬-૫-૦૧ના રોજ અવસાન પામેલ છે. નવીન સેક્રેટરીની નિમણુંક તા. ૨૧-૩-૦૪ ના રોજ કરેલ છે. પરંતુ કોઈ સભ્યો રસ લેતા ન હોવાની વ્ય. કમીટીની મીટીંગ કરેલ નથી.

(૩) મંડળીના માજી સેક્રેટરીના પુત્ર દ્વારા ધીરાણ પરત ભરવાની બાંહેધરી લીધી હોવાથી કાયદેસરની કાર્યવાહી કરેલ નથી.

(૪) ચેરમેનનો ઉપાડ માજી સેક્રેટરી દ્વારા લીધેલ છે. જેથી કોઈ કાર્યવાહી કરેલ નથી.

(૫) હિસાબી પત્રકોનો તફાવત હવે પછી સુધારી સુચનાનો અમલ કરવામાં આવશે.

(૬) વર્ષ નિષ્ફળ જવાથી ખેડૂતો લોન ભરી શક્યા નથી. હવે પછી લોન લેવા સભાસદ પર કાયદેસર કાર્યવાહી કરવામાં આવશે.

રૂબરૂ સુનાવણી માટે અંતિમ તક માટે તા. ૨૨-૪-૦૪ ની મુદત આપવામાં આવેલ હતી. જે મુદતે ચેરમેનશ્રીએ હાજર રહી જણાવેલ છે કે, પોતાનું ધીરાણ ચુકતે કરેલ છે. અને વધુ મુદતની માગણી કરતા તા. ૧૦-૫-૦૪ની મુદત આપવામાં આવેલ હતી. સદર મુદતે મંડળી તરફથી કોઈ હાજર રહેલ નથી. પરંતુ તા. ૧૩-૫-૦૪ના રોજ મંડળીના ચેરમેનશ્રી હાજર રહેલ હતા. પરંતુ કોઈ જવાબ કે મંડળીને આપવામાં કારણદર્શક નોટીસના અનુસંધાને પ્રગતિ જણાવેલ નથી. મંડળી દ્વારા રજુ કરેલ લેખિત રજુઆત જોતાં મંડળીની આપવામાં આવેલ કારણદર્શક નોટીસ બાદ કોઈ ચોક્કસ કામગીરી વ્ય. કમીટી દ્વારા કર્યાનું ફલીત થતું નથી.

આમ મંડળીનો વહીવટ અધિનિયમ, નિયમો અને મંડળીના પેટા નિયમો અનુસાર ચાલે તથા સહકારી પ્રવૃત્તિના અને સભાસદોના બહોળા હીતને લક્ષમાં રાખી મંડળીની વ્ય. કમીટીને દૂર કરી અધિનિયમની કલમ-૮૧(૧) ની જોગવાઈઓને ધ્યાનમાં લઈ ધી પોલાજપુર ગામની સેવા સહકારી મંડળીમાં વહીવટદારની નિમણુંક અંગે નીચે મુજબનો હુકમ કરૂં છું.

હુકમ

હું જે .જે. શાહ, જિલ્લા રજિષ્ટ્રર, સહકારી મંડળીઓ, હિંમતનગર, જિ. સાબરકાંઠા મને મળેલ સત્તાની રૂએ ધી પોલાજપુર ગામની સેવા સહકારી મંડળી લિ., મું. પોલાજપુર, તા. હિંમતનગર, જી. સાબરકાંઠાની વ્યવસ્થાપક કમીટીને સહકારી મંડળીઓના અધિનિયમ-૧૯૬૧ ની કલમ-૮૧ (૧) હેઠળ દૂર કરી વહીવટદાર તરીકે ધી સાબરકાંઠા જિલ્લા મધ્યસ્થ સહકારી બેંક લિ., હિંમતનગરની નીચેની શરતોને આધીન રહીને આથી નિમણુંક કરૂં છું.

શરતો :

(૧) વહીવટદારની મુદત હુકમની તારીખથી બે વર્ષ માટે રહેશે.

(૨) વહીવટદારે અત્રેના નિયંત્રણમાં રહી પૂર્વ મંજુરી મેળવી નાણાંકીય ખર્ચ કરવાનો રહેશે.

(૩) દર માસે કામગીરીનો પ્રગતિ અહેવાલ મોકલવાનો રહેશે.

(૪) અત્રેની મંજુરી સિવાય કર્મચારીની નિમણુંક, પગાર વધારો તથા અન્ય લાભો આપી શકાશે નહિ.

(૫) વહીવટગારને સદર મંડળીના કામકાજના મહેનતાણા પેટે રૂા. ૫૦૦/- અંકે રૂપિયા પાંચસો પુરા મંડળીમાં ખર્ચ પાડી ચુકવવાના રહેશે.

હિંમતનગર, તારીખ ૮મી જૂન, ૨૦૦૪.

નં. નઘણ/૦૧/ક/૧૩૮-સે.દુ. ૩૪૭૪૭/૨૦૦૪.-આથી જાહેર કરે છે કે ધી લીંબોદરા ઢુંઢા દૂધ ઉત્પાદક સહકારી મંડળી લિમીટેડ મર્યાદિત સ્થળ : લીંબોદરા ઢુંઢા તાલુકો : મેઘરજ, જીલ્લો : સાબરકાંઠા.

સને ૧૯૬૧ નો ગુજરાત કાયદો (ગુજરાત સહકારી મંડળીઓનો કાયદો ૧૯૬૧) ની કલમ અન્વયે આજરોજ નોંધવામાં આવી છે.

હિંમતનગર, તારીખ ૯મી જૂન, ૨૦૦૪.

જે. જે. શાહ,
સહકારી મંડળીઓ,
હિંમતનગર.

મદદનીશ જિલ્લા રજિસ્ટ્રાર દ્વારા

જાહેરનામું

નોંધણી ક્રમાંક પચત/સહકાર/વશી/૨૧૨૩/ઉ/૧૨૨૯૬/૨૦૦૪.-જિલ્લા પંચાયત, ખેડા આથી જાહેર કરે છે કે, શ્રી સહજાનંદ મહિલા ઔદ્યોગિક સહકારી મંડળી લી., મુ. વડતાલ, તાલુકા નડીઆદ, જિલ્લા ખેડાને ગુજરાત સહકારી મંડળીઓના ૧૯૬૧ના કાયદાની કલમ ૯/૧/અ અન્વયે નોંધવામાં આવી છે.

નડીઆદ, તારીખ ૭મી જૂન, ૨૦૦૪.

જાહેરનામું

નોંધણી ક્રમાંક પચત/સહકાર/વશી/૨૧૫૬/મં./૪૪૨૭/૨૦૦૪.-જિલ્લા પંચાયત, ખેડા આથી જાહેર કરે છે કે, ધી અન્નપૂર્ણા સહકારી ગ્રાહક ભંડાર લી., મુ. બા. મારગીયા, તાલુકા ખેડા, જિલ્લા ખેડાને ગુજરાત સહકારી મંડળીઓના ૧૯૬૧ના કાયદાની કલમ ૯/૧/અ અન્વયે નોંધવામાં આવી છે.

નડીઆદ, તારીખ ૭મી જૂન, ૨૦૦૪.

જાહેરનામું

નોંધણી ક્રમાંક પચત/સહકાર/વશી/૨૧૧૪/પી/૫૪૮૪/૨૦૦૪.-જિલ્લા પંચાયત, ખેડા આથી જાહેર કરે છે કે, શ્રી દાસલવાડ નર્મદા પિયત સહકારી મંડળી લી., મુ. દાસલવાડ, તાલુકા કપડવંજ, જિલ્લા ખેડાને ગુજરાત સહકારી મંડળીઓના ૧૯૬૧ના કાયદાની કલમ ૯/૧/અ અન્વયે નોંધવામાં આવી છે.

નડીઆદ, તારીખ ૭મી જૂન, ૨૦૦૪.

જાહેરનામું

નોંધણી ક્રમાંક પચત/સહકાર/વશી/૨૧૫૪/પી/૫૪૮૫/૨૦૦૪.-જિલ્લા પંચાયત, ખેડા આથી જાહેર કરે છે કે, શ્રી સરદાર પટેલ નર્મદા સિંચાઈ સહકારી મંડળી લી., મુ. પડાલ, તાલુકા ઠાસરા, જિલ્લા ખેડાને ગુજરાત સહકારી મંડળીઓના ૧૯૬૧ના કાયદાની કલમ ૯/૧/અ અન્વયે નોંધવામાં આવી છે.

નડીઆદ, તારીખ ૭મી જૂન, ૨૦૦૪.

(સહી) અવાચ્ય,
મદદનીશ જિલ્લા રજિસ્ટ્રાર,
સહકારી મંડળીઓ,
ખેડા જિ. પં. નડીઆદ.

સરકારી મુદ્રણાલય, વડોદરા.

REGISTERED No. G-BA-14-E

©

सत्यमेव जयते

The Gujarat Government Gazette

[PUBLISHED BY AUTHORITY]

Vol. XLV] THURSDAY, JULY 1, 2004 / ASADHA 10, 1926 [No. 27

Separate paging is given in each part of the Supplement to the Central Gazette and central section in order that it may be filed as a separate compilation

PART I

SUPPLEMENT TO THE CENTRAL GAZETTE AND CENTRAL SECTION

CONTENT

Part I, Part I-A, Part I-B and Part I-L

		Pages
Part-I	Government Notifications, Appointment Promotion, Leave of Absence, Rules and Order (other than those published in Part I-A, IV-A, IV-B and IV-C pertaining only to the Supplement to the Central Gazette.	707-738
Part I-A	Orders and Notifications, other than those published in Part IV-B, order the Bombay Local Boards, Village Pan - chayats, Municipal Boroughs, District Municipal Primary Education and Local Fund Audit Act, pertaining only to the Supplement to the Central Gazette.	27
Part I-B	Government Notifications, Published under Land Acquisition Act only.	337-355
Part I-L	Notifications and Orders Awards other than those published in Parts I, IV-A. Disputes Act, and Gujarat Industrial Relations Act.	3093-3151

MISCELLANEOUS NOTIFICATION, APPOINTMENTS, ETC.

પોલીસ કમિશનર દ્વારા

જાહેરનામું

મુંબઈ પોલીસ અધિનિયમ, ૧૯૫૧ ના ૨૨માં અધિનિયમની કલમ-૩૭ (૩) મુજબનો.

નંબર. ઉ/ગપક/વિ.શા/૮૨૩/૨૦૦૪.—અમદાવાદ શહેર પોલીસ કમિશનર હકુમત વિસ્તારમાં જાહેર વ્યવસ્થા જાળવવાની જરૂર જણાય છે.

વાસ્તે, હું કે. આર. કૌશિક, પોલીસ કમિશનર અમદાવાદ શહેર, મુંબઈ પોલીસ અધિનિયમ સને ૧૯૫૧ના ૨૨માં અધિનિયમની કલમ ૩૭ (૩) થી મને મળેલ સત્તાની રૂએ ફરમાવું છું કે, નીચે જણાવેલ વિસ્તારમાં તારીખ ૧૭મી જુન, ૨૦૦૪ના કલાક ૦૦-૦૦ થી તારીખ ૩૦મી જુન, ૨૦૦૪ના કલાક ૨૪-૦૦ સુધી ચાર કરતા વધારે માણસોએ ભેગા થવું નહીં અગર કોઈ સભા ભરવી કે બોલાવવી નહીં તેમજ કોઈ સરઘસ કાઢવું નહીં.

વિસ્તાર :- અમદાવાદ શહેર પોલીસ કમિશનરનો હકુમત હેઠળનો વિસ્તાર.

અપવાદ :-આ હુકમ જે વ્યક્તિ સરકારી ફરજ અથવા કામગીરીમાં હોય તેમજ હોમગાર્ડઝ જેઓ ફરજ પર હોય તેઓ તથા સ્મશાનયાત્રા અને લગ્નના વરઘોડાને લાગુ પડતો નથી.

આ હુકમનો ભંગ કરનાર અથવા ઉલ્લંઘન કરનાર સને ૧૯૫૧ના મુંબઈ પોલીસ અધિનિયમની કલમ ૧૩૫ની પેટા કલમ (૩) હેઠળ અને ભારતના ફોજદારી અધિનિયમ સને ૧૮૬૦ની કલમ ૧૮૮ મુજબ શિક્ષાને પાત્ર થશે.

આજ તારીખ ૧૫ માહે જુન સને ૨૦૦૪ના રોજ મારી સહી અને સિક્કો કરી આપ્યા.

કે. આર. કૌશિક,
પોલીસ કમિશનર,
અમદાવાદ શહેર.

BY DISTRICT JUDGE

Notification

No. Adm/1/534/2004.– During the Summer vacation of Six weeks from 03-05-2004 to 13-06-2004 (Both days inclusive) in the judicial Department of Navsari Distric, the following Civil Judges and Judicial Magistrates were prevented from enjoying Vacation and allowed to enjoy the Summer Vacation for the period shown against their names as per Column No. 3 and 4 respectively, as per the Provisions of Rule 741 read with Rule of the Bombay Civil Services Rules.

SCHEDULE

Sr. No.	Name of Civil Judge & Judicial Magistrate	Period for which Prevented from enjoying vacation	period for which Allowed to enjoy Vacation	Remarks
1	2	3	4	5
1	Ms. M. S. Rawal, Joint Civil Judge, (J. D.), Navsari	03/05/2004 to 06/06/2004 (35 Days)	07/06/2004 to 13/06/2004 (07 Days)	Transferred as 7th Jt. C. J. (J.D.) & J. M. F. C. Ahmedabad (Rural) W. E. F. 14/06/2004
2	Mr. P. S. Kala, Joint Civil Judge (J. D.), Gandevi.	10/05/2004 to 09/06/2004 (31 Days)	03/05/2004 to 09/05/2004 and (11 Days)	Transferred as Jt. Civil Judge (J.D.), & J M F C., Jambusar, W. E. F., 14/06/2004
3	Mr. D. P. Mahida, Civil Judge (J. D.) Chikhli.	03/05/2004 to 10/05/2004 18/05/2004 to 29/05/2004 And 31/05/2004 05/06/2004 And 10/06/2004 to 13/06/2004 (30 Days)	11/05/2004 to 17/05/2004 and 30/05/2004 And 06/06/2004 to 09/06/2004 (12 Days)	Transferred as Joint Civil Judge (J.D.) & Judicial Magistrate, First Class, Jhagadia, W. E. F. 14/06/2004.
4	Mr. N. M. Vyas, Civil Judge (J. D.), Vansda-Ahwa.	03/05/2004 to 09/05/2004 17/05/2004 to 29/05/2004 31/05/2004 to 07/06/2004 (28 Days)	10/05/2004 16/05/2004 30/05/2004 08/06/2004 to 13/06/2004 (14 Days)	

Navsari, 14th June, 2004.

Hita G. Pandya,
District Judge,
Navsari.

INDEX

જિલ્લા ન્યાયાધિશ દ્વારા

અધિસૂચના

નંબર વહીવટી/૧/૫૩૪/૨૦૦૪.-નવસારી જિલ્લા ન્યાયાધીશમાં તારીખ ૩/૫/૨૦૦૪થી તારીખ ૧૩/૦૬/૨૦૦૪ (બંને દિવસો સહિત) ના છ અઠવાડીયાના ઉનાળુ વેકેશન દરમ્યાન નીચે મુજબના સિવિલ જજીસ અને જ્યુડીશીયલ મેજીસ્ટ્રેટોને મુંબઈ સેવા મુલ્કી નિયમોના નિયમ ૭૪૧ સાથે વાંચતા ૭૪૩ અન્વયે કોલમ નંબર ૩ માં દર્શાવ્યા મુજબના સમય પુરતાં વેકેશન ભોગવતા અટકાવવામાં આવેલ છે. અને તેઓને કોલમ નંબર ૪ માં દર્શાવ્યા મુજબના સમય માટે વેકેશન ભોગવવા દેવામાં આવેલ છે.

અનું. નં.	સિવિલ જજ અને જ્યુડીશીયલ મેજિસ્ટ્રેટનું નામ	કેટલા સમય પુરતા વેકેશન ભોગવતા અટકાવવામાં આવેલ છે.	કેટલો સમય વેકેશન ભોગવેલ છે.	નોંધ
૧	૨	૩	૪	૫
૧.	કુ. એમ. એસ. રાવલ, જો. સિવિલ જજ (જુ. ડી.), નવસારી.	૦૩/૦૫/૨૦૦૪ ૦૬/૦૬/૨૦૦૪ (૩૫ દિવસ)	૦૭/૦૬/૨૦૦૪ ૧૩/૦૬/૨૦૦૪ (૦૭ દિવસ)	૭મા જો. સી. જ. (જુ. ડી.) અમદાવાદ (રૂરલ) તરીકે તારીખ ૧૪/૦૬/૨૦૦૪થી બદલી થયેલ છે.
૨.	શ્રી પી. એસ. કલા, જોઈન્ટ સિવિલ જજ (જુ. ડી.), ગણદેવી.	૧૦/૦૫/૨૦૦૪ થી ૦૯/૦૬/૨૦૦૪ (૩૧ દિવસ)	૦૩/૦૫/૨૦૦૪ થી ૦૯/૦૫/૨૦૦૪ અને ૧૦/૦૬/૨૦૦૪ થી ૧૩/૦૬/૨૦૦૪ (૧૧ દિવસ)	જો. સી. જ. (જુ. ડી.) જંબુસર તરીકે તારીખ ૧૪/૦૬/૨૦૦૪થી બદલી થયેલ છે.
૩.	શ્રી ડી. પી. મહીડા, સિવિલ જજ (જુ. ડી.), ચીખલી.	૦૩/૦૫/૨૦૦૪ થી ૧૦/૦૫/૨૦૦૪ ૧૮/૦૫/૨૦૦૪ થી ૨૯/૦૫/૨૦૦૪ ૩૧/૦૫/૨૦૦૪ થી ૦૫/૦૬/૨૦૦૪ ૧૦/૦૬/૨૦૦૪ થી ૧૩/૦૬/૨૦૦૪ (૩૦ દિવસ)	૧૧/૦૫/૨૦૦૪ થી ૧૭/૦૫/૨૦૦૪ ૩૦/૦૫/૨૦૦૪ ૦૬/૦૬/૨૦૦૪ થી ૦૯/૦૬/૨૦૦૪ (૧૨ દિવસ)	જો. સી. જ. (જુ. ડી.) ઝઘડીયા તરીકે તારીખ ૧૪/૦૬/૨૦૦૪ થી બદલી થયેલ છે.
૪.	શ્રી એન. એમ. વ્યાસ, સિવિલ જજ (જુ. ડી.), વાંસદા-આહવા.	૦૩/૦૫/૨૦૦૪ થી ૦૯/૦૫/૨૦૦૪ ૧૭/૦૫/૨૦૦૪ થી ૨૯/૦૫/૨૦૦૪ ૩૧/૦૫/૨૦૦૪ થી ૦૭/૦૬/૨૦૦૪ (૨૮ દિવસ)	૧૦/૦૫/૨૦૦૪ થી ૧૬/૦૫/૨૦૦૪ ૩૦/૦૫/૨૦૦૪ ૦૮/૦૬/૨૦૦૪ થી ૧૩/૦૬/૨૦૦૪ (૧૪ દિવસ)	સી. જ. (જુ. ડી.) ચાણસ્મા તરીકે તારીખ ૧૪/૦૬/૨૦૦૪ થી બદલી થયેલ છે.

નવસારી, તારીખ ૧૪મી જુન, ૨૦૦૪.

હિતા ગ. પંડ્યા,
જિલ્લા ન્યાયાધિશ,
નવસારી.

INDEX

જિલ્લા મેજિસ્ટ્રેટ દ્વારા

જાહેરનામું

ફોજદારી કાર્યરીતિ અધિનિયમ, ૧૯૭૩ની કલમ-૧૪૪ હેઠળનું.

નં. ડીસીબી/એમએજી/સીપીસી/રજી. નં. ૫/૨૦૦૪.-નવસારી જિલ્લો પશ્ચિમે વિશાળ દરિયા કિનારો ધરાવે છે. અને ઉભરાટથી ભાટ સુધી ૫૩ કી. મી. લાંબો દરિયા કિનારો આવેલ છે. આ કિનારા ઉપરથી માછીમારો મચ્છી મારવા માટે સમુદ્રમાં જતા હોય છે. તે લોકો સમુદ્રમાં ગયા પછી વાવાઝોડા, વરસાદ કે હવામાન અંગેની આગાહીઓ કે ચેતવણી આવા સમુદ્રમાં રહેલ માછીમારોને પહોચાડવી શક્ય હોતી નથી. સામાન્ય રીતે વર્ષાઋતુ દરિયો તોફાની થઈ જાય છે. અને આવા સમયમાં રાજયના કેટલાક ભાગોનાં અમુક વિસ્તારોમાં ત્રાટકેલ વાવાઝોડાના કારણે મોટી જાનહાનિ થયેલ જોવા મળી હતી. જે ઘટનામાં કેટલાંક માછીમારોના મૃત્યુ પણ થયેલાનું જણાયેલ હતું આથી મત્સ્યઘોગ ખાતા દ્વારા તથા પોર્ટ ઓફીસરશ્રી દ્વારા માછીમારોને સામાન્ય રીતે મે માસથી સમુદ્રમાં મચ્છીમારી માટે જવા પરવાનગી આપવામાં આવતી નથી તેમ છતાં અનઅધિકૃત રીતે કોઈ માછીમાર માચ્છીમારી માટે સમુદ્રમાં ચાલ્યા જાય અને વાવાઝોડા વરસાદ કે ભારે પવનના કારણે સમુદ્ર તોફાની બને તેવા સંજોગોમાં આવા સમુદ્રમાં ચાલ્યા ગયેલા માછીમારોના જાનનું જોખમ ઉભુ થાય જે અગાઉના વર્ષોમાં ઘટેલ ઘટનાને ધ્યાનમાં લેતા પૂરતો સંભવ હોવાનું જણાય છે. જેથી આવા માછીમારોને સમુદ્રમાં ગેરકાયદેસર રીતે જતા અટકાવવા તેમજ ચોમાસાની સીઝન મત્સ્ય પ્રજજન તેમજ સંવર્ધનની ઋતુ ગણાય છે. આ સમયગાળા દરમ્યાન મોટા ભાગની માછલીઓ ઈંડા મુકે છે. આથી ઈંડા આપનાર માછલીઓ તેમજ બચ્ચાઓની સુરક્ષા કરવી જરૂરી બની રહે છે.

સબબ ભારતીય ફોજદારી કાર્યરીતિ અધિનિયમ, ૧૯૭૩ની કલમ-૧૪૪ (૧) હેઠળ મને મળેલ સત્તાની રૂએ હું, વી. પી. પટેલ, જી. એ. એસ. જિલ્લા મેજીસ્ટ્રેટ, નવસારી જિલ્લો નવસારી આથી ફરમાવું છું કે, નવસારી જિલ્લાના સમગ્ર વિસ્તારના દરિયા કાંઠેથી કોઈપણ માછીમારોએ આ જાહેરનામાની તારીખ ૧૦/૬/૨૦૦૪ થી તારીખ ૧૫/૮/૨૦૦૪ ના સમય દરમ્યાન યાંત્રિક બોટો દ્વારા મચ્છી મારી માટે સમુદ્રમાં જવું નહીં. આ પ્રતિબંધમાંથી રાષ્ટ્રીય સુરક્ષા હેઠળના ફરજ ઉપરના અધિકારી/કર્મચારીઓને તથા નોન-મોટરાઈઝ ક્રાફ્ટ (લાકડાંની એક લાકડી હોડી અને નાની સઢવાળી હોડી વિગેરે) બાકાત રાખવામાં આવે છે.

આજ તારીખ ૧૦મી જૂન, ૨૦૦૪ના મારી સહી કરી તથા કચેરીના મહોર લગાવી જાહેરનામું બહાર પાડવામાં આવ્યું.

વી. પી. પટેલ,
જિલ્લા મેજિસ્ટ્રેટ,
નવસારી.

અધિક જિલ્લા મેજિસ્ટ્રેટ દ્વારા

જાહેરનામું

મુંબઈ પોલીસ અધિનિયમ, ૧૯૫૧ની કલમ ૩૩ (૧) ના ખંડ 'સી' મુજબનું.

નં. ડી/એમએજી/૧/રથયાત્રા/વશી. ૨૧૫૭૧/૨૦૦૪.-બનાસકાંઠા જીલ્લાના પાલનપુર શહેર ખાતે તારીખ ૧૯મી જુન, ૨૦૦૪ના રોજ "અષાઢી બીજ" ના તહેવાર નિમીત્તે રથયાત્રા નિકળનાર છે. આ રથયાત્રા તારીખ ૧૯મી જુન, ૨૦૦૪ના ક. ૧૪-૦૦ વાગે મોટા રામજી મંદીર થી નીકળી પાલનપુર શહેર વિસ્તારના પથ્થર સડક, મોટી બજાર, નાની બજાર, છુવારા ફળી, બહાદુરગંજ, ત્રણબત્તી, જુમ્મા મસ્જીદ, ખોડાલીમડા, ગઠામણ દરવાજા, ગંજબજાર, ગુરૂનાનક ચોક, કીર્તી સ્તંભ, સ્ટેશન રોડ, સીમલા ગેટ તથા દિલ્હી ગેટ વિસ્તારમાં જઈ પરત ક. ૧૯-૦૦ વાગે રામજી મંદીર જશે. આ રથયાત્રામાં બહોળા પ્રમાણમાં માનવ મેદની સામેલ થવાની શક્યતા છે. પરીણામે વાહનોની અવર જવરથી જાહેર અવ્યવસ્થા ઉભી થવાની સંભાવના છે. જેથી મુંબઈ પોલીસ અધિનિયમ, ૧૯૫૧ની (૨૨માં) ની કલમ-૩૩ (૧) ખંડ (સી) અન્વયે મળેલ સત્તાની રૂએ હું, એ. એસ. પટેલ, અધિક જીલ્લા મેજીસ્ટ્રેટ, બનાસકાંઠા પાલનપુર તારીખ ૧૯/૬/૨૦૦૪ના રોજ કલાક ૧૪-૦૦ થી સાંજના ૧૯-૦૦ કલાક દરમ્યાન, પાલનપુર શહેરમાં રેલ્વે બ્રિજના અંદરના પાલનપુર નગરપાલીકાના સમગ્ર વિસ્તારમાં ત્રણ વ્હીલ/ચાર વ્હીલના વાહનો જેવાં કે રીક્ષા, ઉંટગાડી, ટ્રક, જીપ વિગેરે વાહનો ફેરવવા ઉપર પ્રતિબંધ ફરમાવું છું. આ પ્રતિબંધ રથયાત્રા પસાર થવાના સમય પુરતી પોલીસ નિયંત્રણ મુજબ રહેશે.

આજરોજ તારીખ ૧૭મી માહે જુન, ૨૦૦૪ના મારી સહી તથા સિક્કો કરી આપ્યો.

એ. એસ. પટેલ,
અધિક જિલ્લા મેજીસ્ટ્રેટ,
બનાસકાંઠા.

જાહેરનામું

ક્રિમીનલ પ્રોસીજર કોડની કલમ-૧૪૪ હેઠળનું.

ક્રમાંક એમ. એ. જી./પી.ઓ.એલ.-વશી-૫૮૬૪ થી ૫૮૮૪/૨૦૦૪.-ઈન્ચાર્જ સીક્યુરીટી ઓ. એન. જી. સી. અંકલેશ્વરએ સેટ તરફથી ઓ. એન. જી. સી. અંકલેશ્વર હસ્તકના ગંધાર તેલક્ષેત્રની અંદર તથા તેની આસપાસના વિસ્તારના આમોદથી દહેજ વાયા મુલેર સુધીના વિસ્તારમાં ખાનગી ટેન્કરોની રાત્રી અવરજવર પર પ્રતિબંધ ફરમાવતું જાહેરનામું બહાર પાડવા અગાઉ કરેલ માંગણી અનુસાર રાત્રીના સમય દરમ્યાન ખાનગી ટેન્કરોની અવર-જવરના પ્રતિબંધથી તેલક્ષેત્રોની આસપાસના વિસ્તારના આવેલ ઓ. એન. જી. સી. ના વેલમાંથી તથા અન્ય સ્થળેથી તેલની ચોરીના બનાવોની શક્યતા અટકાવી શકાય. તથા ભૂતકાળમાં ઓ. એન. જી. સી.ના વેલ નં. ૩૪૫ માં જે આગની ગંભીર ઘટના બનવા પામેલ હતી તેવી દુર્ઘટના નિવારી શકાય તથા તેથી રાષ્ટ્રીય સંપત્તિને થતું નુકશાન અટકાવી શકાય તે માટે ગંધાર તેલક્ષેત્રોની આસપાસના વિસ્તારમાં ખાનગી ટેન્કરોની રાત્રી અવર-જવર પર પ્રતિબંધ મૂકવો આવશ્યક જણાય છે.

વાસ્તે હું, શ્રી એમ. એસ. ઠક્કર, અધિક મેજીસ્ટ્રેટશ્રી, ભરૂચ ક્રિમીનલ પ્રોસીજર કોડની કલમ-૧૪૪ અન્વયે મળેલ અધિકારની રૂએ ફરમાવું છું કે, હુકમની તારીખથી બે માસ માટે રાત્રીના ૭-૦૦ કલાકથી બીજા દિવસે સવારના ૭-૦૦ કલાક સુધી ગંધાર ઓ. એન. જી. સી.ના તેલક્ષેત્રની અંદર તથા આસપાસના વિસ્તારમાં આમોદથી દહેજ વાયા મુલેર તા. વાગરા સુધીના વિસ્તારમાં કોઈપણ પ્રકારના ખાનગી ટેન્કરો,

INDEX

ખાલી કે ભરેલા પીપ, ટાંકીઓ અથવા ડ્રમ્સ લઈ જતાં ખાનગી વાહનોને હરવા-ફરવા પર, લાવવા-લઈ જવા તથા તેની અવર-જવર ઉપર પ્રતિબંધ ફરમાવવાનો હુકમ કરૂ છું.

આ આદેશ ફક્ત ઓ. એન. જી. સી. ના ટેન્કરોને કે તેમના આવા કોઈપણ પ્રકારના વાહનોને લાગુ પડશે નહી.

આ હુકમના ભંગ બદલ કે ઉલ્લંઘન કરનાર સામે ભારતના ફોજદારી અધિનિયમ, ૧૯૬૦ (સને ૧૮૬૦નો ૪૫મો) ની કલમ-૧૮૮ હેઠળ સજાને પાત્ર થશે.

આજ તારીખ ૨૭મી મે, ૨૦૦૪ના રોજ મારી સહી તથા સિક્કો કરી આપ્યો.

એમ. એસ. ઠક્કર,
અધિક જિલ્લા મેજીસ્ટ્રેટ, ભરૂચ.

હુકમ

મુંબઈ પોલીસ અધિનિયમ-૧૯૫૧ની કલમ-૩૭(૩) અન્વયે કાઢેલો.

ક્રમાંક ઉ/મકપ/પલસ/મજસ/વશી/૨૪૬૬-૨૫૦૩/૨૦૦૪.– તા. ૧૯મી જુન, ૨૦૦૪ નો રોજ રથયાત્રા અને તા. ૨૮મી જુન, ૨૦૦૪ થી ગૌરીવ્રત તહેવારોની ઉજવણી થનાર છે. જિલ્લામાં કાયદો અને વ્યવસ્થા, જાહેર વ્યવસ્થા યોગ્ય રીતે જળવાય રહે તે માટે મુંબઈ પોલીસ અધિનિયમ-૧૯૫૧(સને ૧૯૫૧ના ૨૨મા) કલમ-૩૭(૩) હેઠળનું જાહેરનામું બહાર પાડવું જરૂરી જણાય છે.

જેથી મુંબઈ પોલીસ અધિનિયમ-૧૯૫૧ની કલમ-૩૭(૩) અન્વયે મળેલ સત્તાની રૂએ હું, બી. એન. ડામોર, (જી.એ.એસ.) અધિક જિલ્લા મેજિસ્ટ્રેટ, પંચમહાલ ગોધરા, આથી ફરમાવું છું કે, સમગ્ર પંચમહાલ જીલ્લામાં તા. ૧૮મી જુન, ૨૦૦૪ થી ૨જી જુલાઈ, ૨૦૦૪ (બંન્ને દિવસો સહ) સુધી ચાર કરતાં વધુ માણસોએ ભેગા થવું નહી, કોઈ સભા ભરવી નહી કે બોલાવવી નહી અથવા કોઈ સરઘસ કાઢવું નહી.

સભા/સરઘસ અંગે પરવાનગી આપવા અધિકૃત અધિકારી તેઓના અધિકાર પરત્વે કાયદો અને વ્યવસ્થાની પરિસ્થિતિ લક્ષમાં રાખી ગુણદોષ વિચારણામાં લઈ નિર્ણય કરી શકશે.

આ હુકમનો ભંગ અથવા ઉલ્લંઘન કરનારને મુંબઈ પોલીસ અધિનિયમ–૧૯૫૧ની કલમ-૧૩૫ (૩) અને ભારતના ફોજદારી અધિનિયમની કલમ-૧૮૮ મુજબ સજા થશે.

આજ રોજ તારીખ ૧૪ મી જુન, ૨૦૦૪ના રોજ મારી સહી તથા કચેરીનો સિક્કો કર્યો.

બી. એન. ડામોર,
અધિક જિલ્લા મેજિસ્ટ્રેટ,
પંચમહાલ-ગોધરા.

જાહેરનામું

મુંબઈ પોલીસ અધિનિયમ, સને ૧૯૫૧(સને ૧૯૫૧નો ૨૨મો)ની કલમ-૩૭ (૩) મુજબનું.

નંબર એમએજી/સુરત રેલ્વે/વશી/૩૧૮૯૯/૨૦૦૪.-આગામી તા. ૧૭મી જુન, ૨૦૦૪ ના રોજ સુરત શહેર રેલ્વે સ્ટેશન વિસ્તારનાં ઝુંપડા ડીમોલીશન કાર્યવાહી સંદર્ભમાં સુરત શહેર જિલ્લા ઝુંપડપટ્ટી બચાવ સંઘર્ષ સમિતિ દ્વારા સુરત શહેરમાં રેલી કાઢી સુરત રેલ્વે સ્ટેશને પહોંચી રેલ્વે અધિકારીઓને આવેદન પત્ર આપનાર હોઈ, સુરત રેલ્વે પોલીસ સ્ટેશનની હદમાં કાયદો અને વ્યવસ્થા જળવાઈ રહે તે ઈચ્છનીય છે. જેથી જિલ્લા મેજિસ્ટ્રેટ સુરતની હકુમત હેઠળનાં સુરત રેલ્વે પોલીસ સ્ટેશનની હદમાં જાહેર શાંતિ અને સલામતી જાળવવા સારૂં માણસોનું સરઘસ કાઢવાની તેમજ સભા ભરવાની મનાઈ ફરમાવવાનું મને જરૂરી જણાય છે.

વાસ્તે હું જે. બી. વોરા, અધિક જિલ્લા મેજિસ્ટ્રેટ, સુરત મુંબઈ પોલીસ અધિનિયમ-૧૯૫૧(સને ૧૯૫૧ની ૨૨ માં)ની કલમ-૩૭ ની પેટા કલમ(૩) થી મને મળેલ સત્તાની રૂએ ફરમાવું છુ કે, સુરત રેલ્વે પોલીસ સ્ટેશનની હદમાં તા. ૧૭મી જુન, ૨૦૦૪ રોજ ચાર કરતા વધુ માણસોની કોઈ સભા કરવી કે બોલાવવી નહી કે સરઘસ કાઢવું નહી તેમજ ચારથી વધુ વ્યક્તિઓએ ભેગા થવું નહી અથવા સરઘસ કાઢવું નહી.

અપવાદ :-

(૧) આ હુકમ લગ્નના વરઘોડા, સીનેમા, ટાઉન હોલ, સ્મશાન યાત્રા કે એસ. ટી. બસમાં મુસાફરી કરવા માંગતા, તથા શુધ્ધ આશયથી જતી વ્યક્તિઓને લાગુ પડશે નહી.

આ હુકમનો ભંગ કે ઉલ્લંઘન કરનારને મુંબઈ પોલીસ અધિનિયમ, ૧૯૫૧(સને ૧૯૫૧નો ૨૨મો)ની કલમ ૧૩૫(૩) મુજબ તથા ભારતના ફોજદારી અધિનિયમની કલમ-૧૮૮ અનુસાર સજાને પાત્ર થશે.

આજ તારીખ ૧૬મી જુન, ૨૦૦૪ ના રોજ મારી સહી સીક્કો કરી આપ્યો.

જે. બી. વોરા
અધિક જિલ્લા મેજિસ્ટ્રેટ,
સુરત.

BY COLLECTOR

Final Notification

NO. bakhap/ws No. 945-971/04–In supersession of all the previous notifications of this office and in exercise of the powers conferred by Sub Rule (I) of rule 81 of Gujarat Land Revenue rules 1972, the Collector Surat hereby classify the villages or part of villages and old city area of Surat Municipal Corporation limit area as mentioned in the schedule - I attached herewith as class "A".

And also classify the villages of part of villages of Bardoli, Vyara Nagarpalika, and Songath Municipal Bureau area as mentioned in the schedule - II attached herewith as class "C".

SCHEDULE - I

CHORYASHI TALUKA

1	Surat Gamtal	16	Navagam	29	Dumbhal
2	Tunki	17	Varacha	30	Althan
3	Katargam	18	Kamrej	31	Piplod
4	Singan pur	19	Fulpada	32	Jahangirabad
5	Dabholi	20	Kapodra	33	Jahangirpura
6	Ved	20/1	Nana Varachha	34	Pisad/ part
7	Athwa	21	Udhana	35	Bamroli/part
8	Umra	22	Limbayat		
9	Anjana	23	Bhedwad		
10	Majura	24	Pandesara		
11	Bhatar	25	Bhestan		
12	Khatodara	26	Vadod/part		
13	Umarwada	27	Dindoli/part		
14	Adajan	28	Magob/part		
15	Rander				

List of S. No. of partial villages

(1) **Vadod**- R. S. No. 132 to 147, 154 paiki 155 to 157

(2) **Dindoli** - R. S. No. 213, 214A, 214-A, 214-B, 214-C, 214-D, 215 to 242, 244, 246 to 292, 293, paiki 294 to 326, 327 paiki 328 to 338, 339 paiki 340 paiki 355 paiki 364 to 376.

(3) **Magob** - R. S. No. 51 to 67

(4) **Pisad** - All the Revenue survey number of villages Pisad 1 to 34

(5) **Bamroli** - R. S. No. 113 to 160

SCHEDULE - II

(1) **Bardoli Taluka**

Bardoli - All the revenue survey number of Nagar Palika area.

(2) **Vyara Taluka**

1. Vyara C. S. No. 1 to C. S. No. 3841

R. S. No. 1, 2/1, 2/2,3, 4/18-A, 4/18-B, 4/1-D, 4/2, 5/A, 5/B, 6/1, 6/2, 7/1, 7/2, 8, 11, 12, 12/A, 12/B, 12/1, 12/2, 12/3, 12/4, 13, 21, 81, 82, 83/1, 83/2, 226, 227/A, 227/B, 227/C, 227/D, 228, 229, 230, 231, 232/A, 232/B, 233, 234, 235, 236, 237/A, 237/B, 238, 239, 240, 241, 242, 243, 244/1, 244/2, 245/1, 245/2, 251, 252, 253, 254, 255, 470, 471, 476, 477, 480, 481, 483, 484, 489.

2. Kanpura

R. S. No. 38, 39 , 438/2-A, 448, 449, 438/1 438

(3) **Songadh Taluka**

(i) Songadh

(ii) Vankvel

(iii) Sonarpada

Rate come in to force with effect on and from the 1st August 2003 undur Rules 81(2) of land Revenue Rules 1972.

Table

Rate per squre Meter per annum in paise on lands situated in villages, Towns or Cities referred to in clause (a) of sub rules (i) of rule 81 of land revenue rules 1972.

class of city/ town villages 1	Residential and charitable use 2	Any other use 3
A	50 paise	100 paise
B	25 paise	50 paise
C	10 paise	25 paise

Surat, 17th June, 2004.

J. B. VORA,
Collector, Surat.

કલેક્ટર દ્વારા

આખરી જાહેરનામું

બખપ/વશી/૯૫૪ થી ૯૭૧/૨૦૦૪.-સને ૧૯૭૨ ના જમીન મહેસુલ નિયમોના નિયમ-૮૧ના પેટા નિયમ (૧) અન્વયે મળેલ સત્તાની રૂએ કલેક્ટર, સુરતે આ અગાઉ આ અંગે કરેલ તમામ જાહેરનામાં રદ કરી નવેસરથી નીચે જણાવ્યા પ્રમાણેના સુરત મહાનગરપાલિકા હદ વિસ્તારના જુના કોટ વિસ્તારના તમામ વિસ્તાર તથા મહેસુલી ગામો તથા સર્વે નંબરો અનુસુચિ-૧ મુજબ ''એ'' વર્ગીકરણના વિસ્તાર તરીકે જાહેર કરે છે.

બારડોલી-વ્યારા નગરપાલિકા તથા સોનગઢ મ્યુનિસિપલ બરો વિસ્તારના સર્વે નંબરો અનુસૂચિ-૨ મુજબ ''સી'' વર્ગીકરણના વિસ્તાર તરીકે જાહેર કરે છે.

અનુસૂચિ - ૧

ચોર્યાસી તાલુકો

(૧)	સુરત ગામતળ	(૧૮) કરંજ
(૨)	ટુંકી	(૧૯) ફુલપાડા
(૩)	કતારગામ	(૨૦) કપાદ્રા/(૨૦/૧) નાના વરાછા
(૪)	સિંગણપોર	(૨૧) ઉધના
(૫)	ડભોલી	(૨૨) લિંબાયત
(૬)	વેડ	(૨૩) ભેદવાડ
(૭)	અઠવા	(૨૪) પાંડેસરા
(૮)	ઉમરા	(૨૫) ભેસ્તાન

(૯)	આંજણા	(૨૬)	વડોદ/પાર્ટ
(૧૦)	મજુરા	(૨૭)	ડીંડોલી/ પાર્ટ
(૧૧)	ભટાર	(૨૮)	મગોબ/પાર્ટ
(૧૨)	ખટોદરા	(૨૯)	ડુંભાલ
(૧૩)	ઉમરપાડા	(૩૦)	ચલથાણ
(૧૪)	અડાજણ	(૩૧)	પિપલોદ
(૧૫)	રાંદેર	(૩૨)	જહાંગીરાબાદ
(૧૬)	નવાગામ	(૩૩)	જહાંગીરપુરા
(૧૭)	વરાછા	(૩૪)	પિસાદ/પાર્ટ
		(૩૫)	બમરોલી/પાર્ટ

અંશતઃ ગામના સર્વે નંબરો

(૧) **વડોદ** - રે. સ. નં. ૧૩૨ થી ૧૪૭, ૧૫૪ પૈકી, ૧૫૫ થી ૧૫૭

(૨) **ડીંડોલી** - રે. સ. નં. ૨૧૩, ૨૧૪-એ, ૨૧૪-બી, ૨૧૪-સી, ૨૧૪-ડી, ૨૧૫ થી ૨૪૨, ૨૪૪, ૨૪૬ થી ૨૯૨, ૨૯૩ પૈકી, ૨૯૪ થી ૩૨૬, ૩૨૭ પૈકી, ૩૨૮ થી ૩૩૮, ૩૩૯ પૈકી, ૩૪૦ પૈકી, ૩૫૫ પૈકી, ૩૬૪ થી ૩૭૬.

(૩) **મગોબ** - રે. સ. નં. ૫૧ થી ૬૭

(૪) **પિસાદ** - મોજે પિસાદ ગામના તમામ રેવન્યુ સર્વે નંબર ૧થી ૩૪

(૫) **બમરોલી** - રે. સ. નં. ૧૧૩ થી ૧૬૦

અનુસૂચિ - ૨

(૧) **બારડોલી તાલુકા :-**

બારડોલી - નગરપાલિકા વિસ્તારના તમામ રેવન્યુ સર્વે નંબરો

(૨) **વ્યારા તાલુકો :-**

વ્યારા -સી. સ. નં. ૧ થી સી. સ. નં. ૩૮૪૧

રે. સ. નં. ૧, ૨/૧, ૨/૨,૩, ૪/૧૮-અ, ૪/૧૮-બ, ૪/૧-ડ, ૪/૨, ૫/અ, ૫/બ, ૬/૧, ૬/૨, ૭/૧, ૭/૨, ૮, ૧૧, ૧૨, ૧૨/અ, ૧૨/બ, ૧૨/૧, ૧૨/૨, ૧૨/૩, ૧૨/૪, ૧૩, ^૧, ૮૧, ૮૨, ૮૩/૧, ૮૩/૨, ૨૨૬, ૨૨૭/અ, ૨૨૭/બ, ૨૨૭/ક, ૨૨૭/ડ, ૨૨૮, ૨૨૯, ૨૩૦, ૨૩૧, ૨૩૨/અ, ૨૩૨/બ, ૨૩૩, ૨૩૪, ૨૩૫, ૨૩૬, ૨૩૭/અ, ૨૩૭/બ, ૨૩૮, ૨૩૯, ૨૪૦, ૨૪૧, ૨૪૨, ૨૪૩, ૨૪૪/૧, ૨૪૪/૨, ૨૪૫/૧, ૨૪૫/૨, ૨૫૧, ૨૫૨, ૨૫૩, ૨૫૪, ૨૫૫, ૪૭૦, ૪૭૧, ૪૭૬, ૪૭૭, ૪૮૦, ૪૮૧, ૪૮૩, ૪૮૪, ૪૮૯.

કાનપુરા વિસ્તારમાંથી વ્યારા નગરપાલિકાને ફાળવેલ રે. સ. નં.

૩૮, ૩૯, ૪૩૮/૨-અ, ૪૪૮, ૪૪૯, ૪૩૮/૧ ૪૩૮

(૩) **સોનગઢ તાલુકો :-**

૧. સોનગઢ

૨. વાંકવેલ

૩. સોનારપાડા

જમીન મહેસુલ નિયમો ૧૯૭૨ ના નિયમ ૮૧ ના પેટા નિયમ-(૧) ના ખંડ (ક) માં ઉલ્લેખેલ ગામો, નગરો અથવા શહેરોમાં આવેલ જમીનો પર નિયમ (૨) હેઠળ તા. ૧લી ઓગષ્ટ, ૨૦૦૩ થી અમલમાં આવે તે રીતે વાર્ષિક બિનખેતી આકારના દર ચોરસ મીટરે સુધારેલા દરો પૈસામાં નીચે મુજબ જાહેર કરવામાં આવે છે.

કોષ્ટક

શહેર/નગર/ગામનો વર્ગ (૧)	રહેણાંક અને ધર્માદા/ શખાવતી ઉપયોગ (૨)	અન્ય ઉપયોગ (૩)
એ	૫૦ પૈસા	૧૦૦ પૈસા
બી	૨૫ પૈસા	૫૦ પૈસા
સી	૧૦ પૈસા	૨૫ પૈસા

જે. બી. વોરા,
કલેક્ટર, સુરત.

જિલ્લા રજિસ્ટ્રાર દ્વારા

વંચાણે લીધા :-

(૧) આ કચેરી દ્વારા તા. ૬-૩-૨૦૦૪ ના રોજ ''ગુજરાત સમાચાર'' દૈનિક વર્તમાનપત્ર અમદાવાદની આવૃત્તિ પાન નં. ૧૦ ઉપર પ્રસિદ્ધ કરાયેલ ''જાહેર નોટીસ''.

(૨) ધી ગુજરાત સહકારી મંડળીઓના અધિનિયમ-૧૯૬૧ની કલમ-૨૦ ની જોગવાઈઓ.

પ્રસ્તાવના

જા. નં. સકક /૦૧/ઘ-૨/૪૭૦/૧૨૦૪૧/૦૪.-જિલ્લા રજીસ્ટ્રાર, સહકારી મંડળીઓ (શહેર) અમદાવાદના કાર્યક્ષેત્રમાં આવેલી આ સાથેના સામેલ પરિશિષ્ટના કોલમ નં. ૩ માં દર્શાવેલ મંડળીઓ જે મુંબઈ સહકારી મંડળીઓનો કાયદો, ૧૯૨૫ અથવા ધી ગુજરાત સહકારી મંડળીઓના અધિનિયમ-૧૯૬૧ની કલમ-૯ હેઠળ નોંધાયેલ સહકારી મંડળીઓ છે, કે જેઓના નામ સામે કોલમ નં. ૪માં દર્શાવેલ નોંધણી નંબર / તારીખથી તે રજીસ્ટર્ડ થયેલ છે. આ સહકારી મંડળીઓએ તેઓને વહીવટ સહકારી કાયદા-કાનૂન નિયમો અને જે તે મંડળીના મંજુર થયેલા પેટાનિયમો મુજબના ઉદ્દેશ્યો પરિપૂર્ણ થાય તે પ્રમાણે કરવાનો રહે છે. સદરહું મંડળીઓનું બાકી ઓડીટ પુર્ણ કરવા માટે જે તે નિયુક્ત ઓડીટરશ્રીએ જે તે સંબંધિત સહકારી મંડળીઓના સરનામે પત્રવ્યવહાર કરતાં સમન્સો પાઠવતાં રૂબરૂ મુલાકાતો લઈ સંપર્ક કરી બાકી ઓડીટ પુર્ણ કરવા પ્રયત્ન કરેલ છતાં મજકુર મંડળીઓ સરનામા મુજબના સ્થળે મળી ન આવવાના કારણે તેમજ રજીસ્ટર્ડ નોટીસો સ્વાકારાયેલ હોય છતાં ઓડીટ કરાવવા માટે સોસાયટીના હોદેદારોએ જરૂરી રેકર્ડ રજુ ન કરતાં નિષ્ક્રીય રહેલ હોવાના કારણે ઉપરાંત કચેરીમાં કાયદામાં કલમ-૭૪-ડી, ૮૧ અને કલમ-૧૪૭ હેઠળની કાર્યવાહી સબબની કારણદર્શક નોટીસો સંદર્ભે સુનાવણીમાં ઉપસ્થિત નહીં રહી વારંવાર ચુક કરતાં મંડળીના જવાબદાર હોદેદારોની નિષ્ક્રીયતાના કારણે મજકુર સહકારી મંડળીઓ સહકારી કાયદા-કાનુન નિયમો અને મંડળીના પેટા નિયમો મુજબ કામ કરતી ન હોવાના નિષ્કર્ષ પર આવી જે તે સોસાયટી માટે નિયુક્ત સંબંધિત ઓડીટરોએ જે તે સહકારી મંડળી સામે સહકારી કાયદાની કલમ-૧૪૭ અન્વયે કાર્યવાહી કરવા કલમ - ૧૦૭ અન્વયે ફડચામાં લઈ જવા

અથવા કલમ-૨૦ અન્વયે નોંધણી રદ કરવાની કાર્યવાહી કરવા ખાસ અહેવાલ ભલામણસહ અત્રે મોકલેલ તે અહેવાલની વિગતો લક્ષમાં લઈ સામેલ પરિશિષ્ટોમાં સમાવિષ્ટ ક્રમ. નં. ૧ થી ૨૨૭ સહકારી મંડળીઓની સહકારી મંડળીઓની સહકારી કાયદાની કલમ-૨૦ અન્વયે નોંધણી રદ કરવાની કાર્યવાહી હાથ ધરવા અને તે અંગે બહોળી પ્રસિદ્ધી ધરાવતાં ગુજરાતી દૈનિક પત્રમાં જાહેર નોટીસ, પ્રસિધ્ધી કરાવવાનો નિર્ણય લેવામાં આવેલ અને તે મુજબ ન્યાયના હિતમાં જે તે સોસાયટીના હોદેદારો, સભ્યો, હિત ધરાવતી સંસ્થાઓ અને શખ્શોને રજુઆતની પુરતી તક મળી રહે તે હેતુથી સંદર્ભ ૧ થી જાહેર નોટીસ પ્રસિધ્ધી કરાવીને તેમાં દર્શાવ્યા મુજબની સહકારી મંડળીઓની નોંધણી રદ કેમ ન કરવી ? અથવા કલમ-૧૦૭ નીચે ફડચામાં કેમ ન લઈ જવી ? તે મતલબે એક માસમાં અમારી સમક્ષ આ કચેરીમાં લેખિત / મૌખિક રજુઆત કરવા જણાવવામાં આવેલ જેને વ્યાજબી અને પુરતો સમય પસાર થવા થતાં મજકુર જાહેર નોટીસમાં દર્શાવેલ મંડળીઓ પૈકીની આ સાથે સામેલ પરિશિષ્ટમાં દર્શાવેલ મંડળીના હોદેદારો સભ્યો કે હિત ધરાવતી સંસ્થાઓ કે ફાઈલો તરફથી આજદિન સુધી લેખિત કે મૌખિક રજુઆત અમારી સમક્ષ રજુ કરેલ નથી. આથી મજકુર મંડળીઓને સંદર્ભ-૧ ની જાહેર નોટીસ અંગે કાંઈ કહેવાનું રહેતું નથી તથા તે સહકારી કાયદા-કાનુન નિયમો અને મંડળીના પેટા નિયમોથી નિયત કરવામાં આવેલ ઉદ્દેશ્યો મુજબની કામગીરી કરતી નથી, સ્થગિત અવસ્થામાં છે અને સોસાયટીના હોદેદારો કે સભ્યોને મંડળીને કાયદા-કાનુન દ્વારા ચાલવવામાં રસ નથી, તેમ માનવાને પુરતા અને વજુદોવાલા કારણે રહે છે. તેથી આ સાથે સામેલ પરિશિષ્ટના કોલમ-૩ માં દર્શાવેલ મંડળીઓ તેના નોંધાયેલ કે ઉપલબ્ધ સરનામે કામ કરતી ન હોઈ આ મંડળીઓની નોંધણી રદ કરવા બાબતે નીચે મુજબનો હુકમ કરવામાં આવે છે.

હુકમ

આથી હું બી. એમ. જોષી, જિલ્લા રજીસ્ટ્રાર, સહકારી મંડળીઓ, (શહેર) અમદાવાદ, ધી ગુજરાત સહકારી મંડળીઓના અધિનિયમ-૧૯૬૧ની કલમ-૨૦ અન્વયે અમોને પ્રાપ્ત થયેલ સત્તાની રૂઈએ આ સાથે સામેલ પરિશિષ્ટમાં દર્શાવ્યા પ્રમાણે અનુક્રમે (૧) થી ૨૨૭ મુજબની કોલમ (૩) માં દર્શાવેલ નામ ધરાવતી સહકારી મંડળીઓ કે જેના નોંધણી નંબર / તારીખ કોલમ નં. ૪ માં દર્શાવેલ છે, તે સહકારી મંડળીઓની નોંધણી રદ કરતો હુકમ કરૂં છું.

પરિશિષ્ટ

અ. નં.	જાહેર નોટીસનો ક્રમાંક	મંડળીઓનું નામ	નોંધણી નંબર,	તારીખ
૧	૨	૩	૪	
(૧)	૧	એરપોર્ટ કોલોની કો. ઓ. હા. સો. લી.	ઘ. ૮૬૯૮	૧૭-૩-૮૧
(૨)	૨	અશોકકુંજ કો. ઓ. હા. સો. લી.	ઘ. ૮૦૯૬	૨૭-૨-૮૦
(૩)	૬	અક્ષયદિપ કો. ઓ. સો. લી.	ઘ. ૧૯૪૦૦	૧૯-૪-૨૦૦૦

INDEX

૧	૨	૩	૪	
(૪)	૭	આંબેડકર સ્મૃતિ કો. ઓ. હા. સો. લી.	૧૪૯૫૯	૨૫-૭-૯૨
(૫)	૧૩	અજય કો. ઓપ. હા. સો. લી.	ઘ. ૧૮૧૦૧	૧૬-૩-૯૮
(૬)	૧૪	અપાર વિ. ૧ કો. ઓ. હા. સો. લી.	ઘ. ૧૬૯૫૪	૨૩-૩-૯૬
(૭)	૧૮	અદિતિ ટેનામેન્ટ કો. ઓ. હા. સો. લી.	૧૪૪૧૮	-
(૮)	૨૫	અરિહંત કો. ઓ. હા. સો. લી.	ઘ. ૧૭૦૦૮	૧૫-૨-૯૫
(૯)	૨૯	આરાધના (બાગેફીરદોશ) - ,, -	ઘ. ૯૧૬૨	૨૮-૮-૮૧
(૧૦)	૩૦	અમરનાથ ઓઢવ કો. ઓ. હા. સો. લી.	ઘ. ૮૮૫૪	૩૧-૧૨-૮૦
(૧૧)	૩૩	આંબાવાડી મોનાલીસા - ,, -	ઘ. ૯૦૮૬	૧-૨-૮૨
(૧૨)	૩૫	અજયદિપ કો. ઓ. હા. સો. લી. વિ. ૨	ઘ. ૧૫૦૦૪	૪-૮-૯૨
(૧૩)	૩૬	અજયદિપ કો. ઓ. હા. સો. લી. વિ. ૧૦	ઘ. ૧૫૦૦૫	૪-૮-૯૨
(૧૪)	૩૭	અજયદિપ કો. ઓ. હા. સો. લી. વિ. ૧૧	ઘ. ૧૫૦૦૬	૪-૮-૯૨
(૧૫)	૩૮	અપાર વિ. ૧ કો. ઓ. હા. સો. લી.	ઘ. ૧૮૬૦૧	૧૨-૧૦-૯૮
(૧૬)	૩૯	અદિતિ ઈસનપુર કો. ઓ. હા. સો. લી.	ઘ. ૧૭૮૦૭	૪-૩-૯૭
(૧૭)	૪૦	આલોકનાથ (ઘોડાસર) - ,, -	૧૦૫૩૧	૯-૩-૮૩
(૧૮)	૪૧	અલકાપુરી કો. ઓ. હા. સો. લી.	૪૬૧	૧૯૪૮
(૧૯)	૪૩	અમીચંદપાર્ક કો. ઓ. હા. સો. લી.	ઘ. ૪૩૨૧	૨૧-૯-૭૧
(૨૦)	૪૭	આયોજન કો. ઓ. હા. સો. લી.	ઘ. ૨૨૪૩	૧૯૫૦
(૨૧)	૪૯	અસારવા કસ્તુરી કો. ઓ. હા. સો. લી.	ઘ. ૧૪૯૫૬	૧૧-૬-૯૨
(૨૨)	૫૧	અતિત કો. ઓ. હા. સો. લી.	૧૨૭૫૭	૧૦-૬-૯૮
(૨૩)	૫૫	અમરાઈવાડી શારદા પાર્ક - ,, - (સ્થ.)	૩૩૭૩	૬-૨-૭૯
(૨૪)	૫૭	આદિનાથ (ઓઢવ) કો. ઓ. હા. સો. લી. (સ્થ.)	૮૦૮૩	૧૯-૨-
(૨૫)	૫૮	એકલવ્ય મીલ - ,, - (સ્થ.)	૮૭૦૪	૨-૧૨-૮૦
(૨૬)	૫૯	અમીરાજ (ઘાટલોડીયા) કો. ઓ. હા. સો. લી. (સ્થ.)	૧૯૪૦૭	૫-૫-૨૦૦૦
(૨૭)	૬૦	અહેમદ પાર્ક કો. ઓ. હા. સો. લી. (સ્થ.)	૧૯૮૦૭	૨૭-૧૨-૨૦૦૦
(૨૮)	૬૧	અંજના કો. ઓ. હા. સો. લી.	ઘ. ૧૭૨૦૪	૧૪-૮-૯૫
(૨૯)	૬૩	આનંદધામ (બાગેફીરદોશ) કો. ઓ. હા. સો. લી.	—	—
(૩૦)	૬૪	ઓમ પરિશ્રમ કો. ઓ. હા. સો. લી.	ઘ. ૧૭૩૮૩	૧૦-૬-૯૬
(૩૧)	૬૫	અરવિંદ બચ નગર કો. ઓ. હા. સો. લી.	ઘ. ૧૦૪૨૨	૯-૩-૮૩
(૩૨)	૬૬	આસોડીયા કો. ઓ. હા. સો. લી.	૧૪૬૮૧	૨૪-૭-૯૧
(૩૩)	૬૭	આનંદ મંગલ કો. ઓ. હા. સો. લી.	૯૭૪૯	—
(૩૪)	૭૨	ઉમિયા સાયોના કો. ઓ. હા. સો. લી.	ઘ. ૧૯૫૧૫	૧૪-૬-૨૦૦૦
(૩૫)	૭૪	શ્રી ઓમ લક્ષ્મી કો. ઓ. હા. સો. લી.	૧૧૨૦૬	૨૮-૮-૮૪
(૩૬)	૭૫	શ્રી રંગ કો. ઓ. હા. સો. લી.	૯૭૨૧	૨૫-૩-૮૫
(૩૭)	૭૬	શ્રદ્ધા (ઘોડાસર) કો. ઓ. હા. સો. લી.	૧૯૩૨૭	૨૫-૧-૨૦૦૦

૧	૨	૩	૪	
(૩૮)	૭૯	શ્રી વિષ્ણુ નારાયણ કો. ઓ. હા. સો. લી.	૭૩૩૦	--
(૩૯)	૮૦	શ્રીજી પાર્ક કો. ઓ. હા. સો. લી.	ઘ. ૧૪૨૯૮	૨૭-૭-૯૦
(૪૦)	૮૧	ઈમેજ કો. ઓ. હા. સો. લી.	૫૦૨૨	૬-૧૦-૭૨
(૪૧)	૮૩	કેકારવ કો. ઓ. હા. સો. લી.	૭૪૯૭	૭-૯-૭૯
(૪૨)	૯૩	કેવડાવાળી કો. ઓ. હા. સો. લી.	ઘ. ૮૬૦૯	--
(૪૩)	૯૭	કુન્દ નગર કો. ઓ. હા. સો. લી.	૨૯૩૬	૧૪-૫-૬૦
(૪૪)	૯૮	કર્મયોગી કો. ઓ. હા. સો. લી.	ઘ. ૧૩૩૭૯	—
(૪૫)	૧૦૦	કુંજગીરી કો. ઓ. હા. સો. લી.	૩૨૦૬	૧૧-૬-૬૮
(૪૬)	૧૦૧	કાસાના કો. ઓ. હા. સો. લી.	ઘ. ૭૫૧૫	૧૨-૮-૭૯
(૪૭)	૧૦૨	કેશવકૃપા કો. ઓ. હા. સો. લી.	ઘ. ૧૦૪૦૮	૧૮-૧-૮૩
(૪૮)	૧૦૪	કૃષ્ણનગર કો. ઓ. હા. સો. લી.	૯૭૨૫	૨૫-૩-૮૨
(૪૯)	૧૦૫	કર્ણાવતી (સરખેજ) કો. ઓ. હા. સો. લી.	ઘ. ૧૮૮૯૨	૧૯૯૯
(૫૦)	૧૧૧	ગણેશ કો. ઓ. હા. સો. લી.	ઘ. ૧૯૩૧	૮-૬-૫૭
(૫૧)	૧૧૩	ગુરૂકૃપા કો. ઓ. હા. સો. લી.	૧૪૮૧૯	૨૩-૬-૯૨
(૫૨)	૧૧૫	ગેરતપુર ભાગ્યલક્ષ્મી કો. ઓ. હા. સો. લી. વિભાગ-૧	૧૮૨૯૨	૨-૬-૯૮
(૫૩)	૧૧૬	----- ,, ----- વિભાગ-૪	૧૭૯૬૪	૯-૧૦-૯૭
(૫૪)	૧૨૧	ગંગાસોના કો. ઓ. હા. સો. લી.	૧૭૩૬૮	૨૫-૪-૯૬
(૫૫)	૧૨૪	ગાયત્રી કૃપા (વેજલપુર) કો. ઓ. હા. સો. લી.	૨૦૦૧૭	—
(૫૬)	૧૨૯	ચામુંડા કો. ઓ. હા. સો. લી.	૧૦૮૧૨	૧૫-૨-૮૫
(૫૭)	૧૩૧	ચાંદની કો. ઓ. હા. સો. લી.	૧૨૫૦૦	૪-૧-૮૮
(૫૮)	૧૩૨	ચીમનલાલ પાર્ક કો. ઓ. હા. સો. લી.	૮૮૨૩	૬-૧૨-૮૦
(૫૯)	૧૩૪	ચંદ્રકિરણ કો. ઓ. હા. સો. લી. (સ્થ.)	૧૧૦૦૪	૧૭-૮-૮૩
(૬૦)	૧૩૫	ચાંદલોડીયા સર્વોદય કો. ઓ. હા. સો. લી.	૧૦૭૫૯	૭-૬-૮૩
(૬૧)	૧૩૬	ચાંદલોડીયા સનરાઈઝ - ,, -	૮૧૫૬	૨૭-૩-૮૦
(૬૨)	૧૩૮	છાયા પ્રેમનગર - ,, --	૧૭૧૮૫	૨૩-૫-૯૫
(૬૩)	૧૩૯	જયશ્રી અંબિકા પાર્ક - ,, --	૧૦૮૦૧	૧૫-૩-[illegible]
(૬૪)	૧૪૧	જીજ્ઞાસા કો. ઓ. હા. સો. લી.	૨૦૧૬	[illegible]
(૬૫)	૧૪૩	જય શિવા કો. ઓ. હા. સો. લી.	૧૭૧૧૫	૪-૩-૯૧
(૬૬)	૧૪૭	જય યોગેશ્વર કો. ઓ. હા. સો. લી.	૧૯૮૦૬	૧૩-૧૧-૨૦૦૦
(૬૭)	૧૪૮	જય હીન્દ કો. ઓ. હા. સો. લી.	૧૦૭૬૬	૫-૩-[illegible]
(૬૮)	૧૫૪	જેઠાલાલ પાર્ક કો. ઓ. હા. સો. લી.	૯૮૪૦	[illegible]
(૬૯)	૧૫૫	જય અમરનાથ કો. ઓ. હા. સો. લી.	—	૨૪-૧૨-૭૯
(૭૦)	૧૫૭	જય ભારતી કો. ઓ. હા. સો. લી.	૮૨૨૭	૧૫-૭-૮૦
(૭૧)	૧૬૧	ડેમોક્રેટીક વિ. ૧ કો. ઓ. હા. સો. લી.	૧૭૮૮૮	૩-૩-૯૭

૧	૨	૩	૪	
(૭૨)	૧૬૩	તુલશિલા લંગી હરિજન - ,, -	૨૯૯૧	૮-૪-૫૯
(૭૩)	૧૬૪	તરલીકા કો. ઓ. હા. સો. લી.	૭૫૦૭	૭-૯-૭૮
(૭૪)	૧૬૫	દર્શન શાહીબાગ - ,, -	૧૭૩૪૩	૯-૧-૯૬
(૭૫)	૧૬૬	દિવાળી બા કો. ઓ. હા. સો. લી.	૧૭૧૮૨	૩૦-૫-૯૫
(૭૬)	૧૬૭	દેવાલય કો. ઓ. હા. સો. લી.	૧૪૨૮૨	૩૧-૫-૯૦
(૭૭)	૧૬૮	દ્વારકાદાસ કો. ઓ. હા. સો. લી.	૧૨૯૧૨	૨૭-૭-૮૮
(૭૮)	૧૭૫	દૂર્ગાનગર કો. ઓ. હા. સો. લી.	૧૮૧૯૧	---
(૭૯)	૧૭૬	દેવાનંદ કો. ઓ. હા. સો. લી.	૭૫૬૨	૫-૧૨-૭૮
(૮૦)	૧૭૯	દેવી પ્રસન્ન કો. ઓ. હા. સો. લી.	૧૨૩૭૭	૨૮-૫-૯૭
(૮૧)	૧૮૦	દિનબંધુ કો. ઓ. હા. સો. લી. (સ્થ.)	૧૦૪૧૭	૨-૨-૮૩
(૮૨)	૧૮૧	ધન્યતા કો. ઓ. હા. સો. લી.	૧૦૭૮૭	૨૦-૧૧-૮૩
(૮૩)	૧૮૨	ધન્વતંરી (વાડજ) કો. ઓ. હા. સો. લી.	૧૭૩૬૨	૧૦-૪-૯૬
(૮૪)	૧૮૩	ધનલક્ષ્મી કો. ઓ. હા. સો. લી.	૧૨૫૧૨	૧૨-૧-૮૮
(૮૫)	૧૮૮	ન્યુ નારાયણ કો. ઓ. હા. સો. લી.	૧૦૨૯૨	૩૧-૧૨-૮૨
(૮૬)	૧૯૦	ન્યુ નારાયણ - ,, -	--	૨૧-૧-૫૬
(૮૭)	૧૯૨	ન્યુ સ્મિત -- ,, --	૧૭૩૭૬	૨૦-૫-૯૬
(૮૮)	૧૯૪	નવશક્તિ - ,, -	૨૫૫૮	૩૦-૬-૫૯
(૮૯)	૧૯૫	નરોડા ગાંધી પાર્ક - ,, -	૧૪૬૮	૧૯૯૫
(૯૦)	૧૯૭	ન્યુ જય જગન્નાથ - ,, -	૭૨૪૮	૧૩-૧૦-૭૮
(૯૧)	૧૯૯	ન્યુ પુરુષાર્થી કો. ઓ. હા. સો. લી.	૭૫૮૦	૧-૩-૭૯
(૯૨)	૨૦૩	ન્યુ વૈભવી કો. ઓ. હા. સો. લી.	૧૦૫૨૩	૯-૩-૮૩
(૯૩)	૨૦૪	ન્યુ નવજ્યોત - ,, -	૭૫૦૮	૧૦-૯-૭૯
(૯૪)	૨૦૬	નાનશાહ કો. ઓ. હા. સો. લી.	૯૮૨૦	૨૫-૩-૮૨
(૯૫)	૨૦૭	નંદ પ્રસાદ કો. ઓ. હા. સો. લી.	૨૦૦૨	૧૮-૯-૬૭
(૯૬)	૨૧૧	ન્યુ સિવિલ કો. ઓ. હા. સો. લી.	૭૫૬૮	૨૯-૧૨-૭૯
(૯૭)	૨૧૨	ન્યુ ડાક કો. ઓ. હા. સો. લી.	[illegible]	[illegible]
(૯૮)	૨૧૩	ન્યુ મીરા કો. ઓ. હા. સો. લી.	૧૨૫૫૮	૧૪-૧૦-૮૭
(૯૯)	૨૧૫	નંદિગ્રામ કો. ઓ. હા. સો. લી.	૫૨	૯-૩-૬૧
(૧૦૦)	૨૧૬	નીહીર કો. ઓ. હા. સો. લી.	--	૨૭-૪-૭૯
(૧૦૧)	૨૧૭	નિલકંઠ કો. ઓ. હા. સો. લી.	૭૮૭૧	૨૪-૧૦-૭૯
(૧૦૨)	૨૧૮	નૌતમ નગર કો. ઓ. હા. સો. લી.	૧૬૮	[illegible]-૧-૬૨
(૧૦૩)	૨૧૯	નરીમન કો. ઓ. હા. સો. લી.	૭૦૧૫	૧૮-૪-૭૮
(૧૦૪)	૨૨૦	નીલ એપાર્ટ. કો. ઓ. હા. સો. લી.	૧૬૫૪૩	૧૦-૨-૯૪
(૧૦૫)	૨૨૧	નટવરનગર કો. ઓ. હા. સો. લી.	૯૯૦૮	૨૯-૬-૮૨

INDEX

૧	૨	૩	૪	
(૧૦૬)	૨૨૨	નારાયણમણી દ્વારકેશ કો. ઓ. હા. સો. લી.	૭૨૧૮	૧૮-૫-૭૮
(૧૦૭)	૨૨૪	ન્યુ જાગૃતી કો. ઓ. હા. સો. લી.	૧૦૮૧૬	—
(૧૦૮)	૨૨૫	ન્યુ દરિયા વિહાર કો. ઓ. હા. સો. લી.	૧૨૦૭૮	૨૧-૨-૮૬
(૧૦૯)	૨૨૬	ન્યુ હૃદયકુંજ કો. ઓ. હા. સો. લી.	૧૧૦૪૭	૧૭-૧૨-૮૩
(૧૧૦)	૨૨૭	ન્યુ વેણુનાદ ,,	૧૮૮૨૧	૧૩-૫-૯૯
(૧૧૧)	૨૨૮	ન્યુ નિરંજન ,,	૧૪૭૧	૨૩-૩-૬૫
(૧૧૨)	૨૩૦	નશીબ કો. ઓ. હા. સો. લી.	૪૮૪૮	૧૯-૬-૭૨
(૧૧૩)	૨૩૧	નવદિપ કો. ઓ. હા. સો. લી.	૧૯૫૩૬	૧૯-૯-૨૦૦૦
(૧૧૪)	૨૩૨	ન્યુ વલ્લભ ,,	૧૭૨૭૩	૮-૯-૯૫
(૧૧૫)	૨૩૩	નિધિ કો. ઓ. હા. સો. લી.	૨૭૮૬	—
(૧૧૬)	૨૩૪	ન્યુ સ્વિટહોમ કો. ઓ. હા. સો. લી.	૧૯૪૦૦	૧૯-૪-૨૦૦૦
(૧૧૭)	૨૩૫	પાર્શ્વનાથ ટાઉનશીપ વિ. ૬ કો. ઓ. હા. સો. લી.	૧૨૫૦૭	૧૨-૧-૧૯૮૪
(૧૧૮)	૨૩૬	પાર્શ્વનાથ ટાઉનશીપ વિ. ૨ કો. ઓ. હા. સો. લી.	૧૨૫૦૩	૧૨-૧-૧૯૮૪
(૧૧૯)	૨૩૭	પાર્શ્વનાથ ટાઉનશીપ વિ. ૧ કો. ઓ. હા. સો. લી.	૧૨૫૦૨	૧૨-૧-૧૯૮૪
(૧૨૦)	૨૩૯	પારિતોષ કો. ઓ. હા. સો. લી.	૧૭૧૬૫	૪-૫-૧૯૯૫
(૧૨૧)	૨૪૦	પંચવટી કો. ઓ. હા. સો. લી.	૧૭૩૭૪	૧૦-૫-૧૯૯૬
(૧૨૨)	૨૪૧	પ્રદિપ કો. ઓ. હા. સો. લી.	૬૯૯૯	૯-૨-૧૯૭૮
(૧૨૩)	૨૪૪	પીનાકપાણી કો. ઓ. હા. સો. લી.	૧૭૯૧૧	૩-૬-૧૯૯૭
(૧૨૪)	૨૪૫	પ્રિયદર્શિની કો. ઓ. હા. સો. લી.	૪૬૦૨	૭-૨-૧૯૭૧
(૧૨૫)	૨૪૬	પદમાવતી (ઈન્કમટેક્ષ) કો. ઓ. હા. સો. લી.	૧૭૨૮૩	૩૦-૯-૧૯૯૫
(૧૨૬)	૨૫૩	પ્રસ્થાન કો. ઓ. હા. સો. લી.	૧૯૫૩૬	૧૮-૪-૨૦૦૦
(૧૨૭)	૨૫૪	પાવલ કો. ઓ. હા. સો. લી.	૯૮૧૫	૨૧-૧-૧૯૮૨
(૧૨૮)	૨૫૫	પંચકર્મ કો. ઓ. હા. સો. લી.	૧૩૩૬૨	૨૭-૯-૧૯૮૯
(૧૨૯)	૨૬૧	બહારીસ્તાન કો. ઓ. હા. સો. લી.	૪૩૦૨	૭-૫-૧૯૭૧
(૧૩૦)	૨૬૨	બાલાજી ફાર્મસ એન્ડ ટેનન્ટલ સ. મં. લી.	૨૯૪૫૮	૧૭-૨-૧૯૯૭
(૧૩૧)	૨૬૩	બાજીગર (વિ.૧) કો. ઓ. હા. સો. લી.	૧૯૧૨૭	૧૭-૧૧-૧૯૯૯
(૧૩૨)	૨૬૪	બાજીગર (વિ. ૪) કો. ઓ. હા. સો. લી.	૧૯૧૩૦	૧૭-૧૧-૧૯૯૯
(૧૩૩)	૨૬૫	બાગે ફિરદોશ કો. ઓ. હા. સો. લી.	૨૭૮૪	૨૬-૧૨-૨૦૦૦
(૧૩૪)	૨૭૦	બી. કે. ટેનામેન્ટ કો. ઓ. હા. સો. લી.	૧૧૦૨૯	૧૬-૧૨-૧૯૮૩
(૧૩૫)	૨૭૧	બાપુકૃપા કો. ઓ. હા. સો. લી.	૧૪૧૪૮	૧૯-૧-૧૯૯૦
(૧૩૬)	૨૭૨	ભક્તબાપા કો. ઓ. હા. સો. લી.	૧૫૭૭	૩૦-૯-૧૯૬૫
(૧૩૭)	૨૭૪	ભારતરત્ન કો. ઓ. હા. સો. લી.	૧૬૭૦	૩૦-૩-૧૯૬૭
(૧૩૮)	૨૭૫	ભંગી હરિજન કો. ઓ. હા. સો. લી.	૧૨૧૦	૧૪-૧૧-૧૯૬૫
(૧૩૯)	૨૭૬	ભગવાન ભુવન કો. ઓ. હા. સો. લી.	૧૭૯૮૬	૧૩-૭-૧૯૯૩

૧	૨	૩	૪	
(૧૪૦)	૨૭૭	ભારતિય એપાર્ટ. કો. ઓ. હા. સો. લી.	૮૨૬૬	૩૧-૩-૧૯૮૦
(૧૪૧)	૨૭૮	ભાગ્યકુંજ કો. ઓ. હા. સો. લી.	૯૧૭૮	૩૧-૮-૧૯૯૧
(૧૪૨)	૨૭૯	મણીનગર ઈન્દ્રલોક (ઘોટલોડીયા) કો. ઓ. હા. સો. લી.	૧૦૭૫૬	--
(૧૪૩)	૨૮૧	મંગલમ (પાલડી) કો. ઓ. હા. સો. લી.	૧૬૫૫૪	૧૭-૩-૧૯૯૪
(૧૪૪)	૨૮૫	મોમીન કો. ઓ. હા. સો. લી.	૧૫૭૨	૭-૯-૧૬-૧૯૬૫
(૧૪૫)	૨૮૮	માધવવાડી કો. ઓ. હા. સો. લી.	૧૬૩૦૪	૨૭-૧-૧૯૯૪
(૧૪૬)	૨૮૯	મોરૈયા ફ્લેટ કો. ઓ. હા. સો. લી.	૧૬૫૫૮	૭-૭-૧૯૯૪
(૧૪૭)	૨૯૨	મહેશ્વરીનગર ગેરતપુર કો. ઓ. હા. સો. લી.	૧૧૧૭૯	૨૯-૧-૧૯૮૪
(૧૪૮)	૨૯૪	મુસ્તાક (વટવા) કો. ઓ. હા. સો. લી.	૧૦૨૭૨	૫-૧૨-૧૯૭૨
(૧૪૯)	૨૯૭	મયુરકુંજ કો. ઓ. હા. સો. લી.	૩૧૬	૩૦-૯-૧૯૬૮
(૧૫૦)	૨૯૯	મયુરપાર્ક કો. ઓ. હા. સો. લી.	૧૦૭૭૫	૧૧-૮-૧૯૮૩
(૧૫૧)	૩૦૨	મણીનગર નિર્મલ કો. ઓ. હા. સો. લી.	૯૬	૨૫-૭-૧૯૬૧
(૧૫૨)	૩૦૩	મુગટરામ (ગેરતપુર) કો. ઓ. હા. સો. લી.	૯૭૮૮	૩-૪-૧૯૮૨
(૧૫૩)	૩૦૭	મહાવીર કુટીર કો. ઓ. હા. સો. લી.	૫૯૪૬	૩૦-૧૦-૧૯૭૫
(૧૫૪)	૩૦૮	મુજીબ કો. ઓ. હા. સો. લી.	૯૦૯૩	૨૬-૨-૧૯૮૨
(૧૫૫)	૩૦૯	મીરા ફ્લેટ કો. ઓ. હા. સો. લી.	૨૭૦૯	૧૮-૧૦-૧૯૬૭
(૧૫૬)	૩૧૨	રંગતરંગ કો. ઓ. હા. સો. લી.	૧૨૦૯૨	૩-૪-૧૯૮૬
(૧૫૭)	૩૧૩	રાધે એપાર્ટ. કો. ઓ. હા. સો. લી.	૧૯૮૧૪	૧૯-૧૨-૨૦૦૦
(૧૫૮)	૩૧૪	રજનીકુંજ કો. ઓ. હા. સો. લી. વિ. ૧	૧૭૯૮૦	૨૮-૧૦-૧૯૯૭
(૧૫૯)	૩૧૫	રજનીકુંજ કો. ઓ. હા. સો. લી. વિ. ૨	૧૭૯૮૧	૨૮-૧૦-૧૯૯૭
(૧૬૦)	૩૧૭	રશ્મિ એપાર્ટ. કો. ઓ. હા. સો. લી.	૨૧૫૦	૨૭-૧-૧૯૫૮
(૧૬૧)	૩૧૮	રખિયાલ નવદુર્ગા કો. ઓ. હા. સો. લી.	૧૦૪૩૨	૩૧-૩-૧૯૮૩
(૧૬૨)	૩૧૯	રાજવિભાગ-૫ કો. ઓ. હા. સો. લી.	૧૭૯૦૨	૩૧-૩-૧૯૯૭
(૧૬૩)	૩૨૦	રામદેવપીર કો. ઓ. હા. સો. લી.	૭૧૨૩	૨૭-૭-૧૯૭૮
(૧૬૪)	૩૨૧	રાજસ્થાન એપાર્ટ. કો. ઓ. હા. સો. લી.	૫૯૪૦	૧૪-૮-૧૯૭૪
(૧૬૫)	૩૨૩	ઋત્વિકા કો. ઓ. હા. સો. લી.	૧૩૩૩૯	૨૨-૫-૧૯૮૯
(૧૬૬)	૩૨૪	રાધેકુંજ કો. ઓ. હા. સો. લી.	૧૬૯૯૬	૧૮-૧-૧૯૯૫
(૧૬૭)	૩૨૫	રસુલાબાદ કો. ઓ. હા. સો. લી.	૧૯૩૦૬	--
(૧૬૮)	૩૨૭	રાજમંદિર એપાર્ટ. કો. ઓ. હા. સો. લી.	૧૭૦૫૦	૨૧-૨-૧૯૯૫
(૧૬૯)	૩૨૯	રહસ્ય વિ. ૨ કો. ઓ. હા. સો. લી. (સ્થ.)	૧૪૩૫૦	૩૦-૬-૧૯૯૧
(૧૭૦)	૩૩૦	રાજવીનગર કો. ઓ. હા. સો. લી. (સ્થ.)	--	--
(૧૭૧)	૩૩૨	રોઝ કો. ઓ. હા. સો. લી.	૧૮૦૬૧	૩૧-૭-૧૯૯૭
(૧૭૨)	૩૩૪	રખિયાલ વિરાટનગર કો. ઓ. હા. સો. લી.	૨૭૭૮	૧૫-૧૨-૧૯૬૭
(૧૭૩)	૩૩૭	લાલન કો. ઓપ. હા. સો. લી.	૧૭૩૩૧	૮-૧૨-૧૯૯૫
(૧૭૪)	૩૩૮	લક્ષ્મીચરણ કો. ઓ. હા. સો. લી.	૧૪૩૪૦	૨૦-૩-૧૯૯૧

૧	૨	૩	૪	
(૧૭૫)	૩૩૯	લક્ષ્મણપાર્ક કો. ઓ. હા. સો. લી.	૯૭૧૫	૨૫-૩-૧૯૮૨
(૧૭૬)	૩૪૧	લક્ષ્મણઝુલા કો. ઓ. હા. સો. લી.	૭૪૬૫	૮-૬-૧૯૭૯
(૧૭૭)	૩૪૨	વિરલ કો. ઓપ. હા. સો. લી.	૧૨૦૫૯	૨૧-૨-૧૯૮૬
(૧૭૮)	૩૪૩	વેજલપુર શ્રીકૃષ્ણ કો. ઓ. હા. સો. લી.	૧૧૧૮૨	૨૨-૧-૧૯૮૪
(૧૭૯)	૩૪૫	વૈદેહિપાર્ક કો. ઓ. હા. સો. લી.	૧૬૫૪૨	૫-૨-૧૯૯૪
(૧૮૦)	૩૫૩	વેજલપુર ગોકુલ કો. ઓ. હા. સો. લી.	૯૧૯૨	૨૦-૧૦-૧૯૮૧
(૧૮૧)	૩૫૪	વેણુગોપાલ કો. ઓ. હા. સો. લી.	૯૧૬૬	૩૧-૮-૧૯૮૧
(૧૮૨)	૩૫૬	વસુંધરા કો. ઓ. હા. સો. લી.	૧૬૯૯૭	૧૮-૧-૧૯૯૫
(૧૮૩)	૩૫૮	વિશ્વનાથ કો. ઓ. હા. સો. લી.	૬૫૪૫	૨૩-૬-૧૯૭૭
(૧૮૪)	૩૬૧	વટવા રાજવીનગર કો. ઓ. હા. સો. લી.	૧૨૦૬૪	૨૧-૨-૧૯૮૬
(૧૮૫)	૩૬૪	સનરાઈઝ શોપ્સ (સરખેજ) વેર હા. સો. લી.	૧૯૯૫૯	૧૭-૩-૨૦૦૧
(૧૮૬)	૩૬૫	સરિતાનગર કો. ઓ. હા. સો. લી.	૧૨૦૪૭	૨૯-૮-૧૯૮૭
(૧૮૭)	૩૬૬	સદાચાર કો. ઓ. હા. સો. લી.	૧૨૩૪૦	૧૫-૬-૧૯૮૭
(૧૮૮)	૩૬૭	સનપોઈન્ટ કો. ઓ. હા. સો. લી.	૧૨૦૯૩	૩૦-૪-૧૯૮૬
(૧૮૯)	૩૭૨	સુરમ્ય કો. ઓ. હા. સો. લી.	૧૮૦૯૨	૭-૧-૧૯૯૮
(૧૯૦)	૩૭૫	સહકારનગર કો. ઓ. હા. સો. લી.	૬૫૫૦	૧૯-૭-૧૯૭૭
(૧૯૧)	૩૭૬	સાયોના કો. ઓ. હા. સો. લી.	૧૯૩૪૫	૩૧-૩-૨૦૦૦
(૧૯૨)	૩૮૪	સુસંગમ કો. ઓ. હા. સો. લી.	૧૨૭૬૬	૧૯-૪-૧૯૮૮
(૧૯૩)	૩૮૬	સુર્યાસીટી કો. ઓ. હા. સો. લી.	૧૯૯૫૫	૯-૨-૨૦૦૧
(૧૯૪)	૩૮૭	સેટેલાઈટ સુંદરવન કો. ઓ. હા. સો. લી.	૧૬૯૩૨	૯-૨-૨૦૦૧
(૧૯૫)	૩૮૮	શોભનાપાર્ક કો. ઓ. હા. સો. લી. (સ્થ.)	૧૦૪૨૦	૨૩-૧૨-૧૯૮૨
(૧૯૬)	૩૯૦	સિધ્ધિ કો. ઓ. હા. સો. લી.	૧૩૭૮૮	૧૨-૧૨-૧૯૮૯
(૧૯૭)	૩૯૨	સુમતિનાથ (શાહીબાગ) કો. ઓ. હા. સો. લી.	૧૪૯૭૦	૬-૧૧-૧૯૯૨
(૧૯૮)	૩૯૫	સંસ્કૃતિ એપાર્ટ. કો. ઓ. હા. સો. લી.	૧૨૩૨૨	૨૬-૩-૧૯૮૭
(૧૯૯)	૪૦૨	શાંતિકુંજ કો. ઓ. હા. સો. લી.	૧૩૫૯	-
(૨૦૦)	૪૦૪	સુર્યપ્રકાશ વિ. ૩ કો. ઓ. હા. સો. લી.	૧૪૧૮૨	૧૨-૨-૧૯૯૦
(૨૦૧)	૪૦૭	સંત નિરંકારી કો. ઓ. હા. સો. લી.	૧૭૬૩૦	૩૧-૮-૧૯૯૩
(૨૦૨)	૪૦૯	સાગર સમ્રાટ કો. ઓ. હા. સો. લી.	૧૭૧૬૦	૨૯-૪-૧૯૯૫
(૨૦૩)	૪૧૦	શુભમિલન કો. ઓ. હા. સો. લી.	૧૦૭૯૫	૫-૩-૧૯૮૪
(૨૦૪)	૪૧૪	શૈલજા કો. ઓ. હા. સો. લી.	૧૦૪૧૬	૧-૨-૧૯૮૩
(૨૦૫)	૪૧૫	સ્વપ્નગૃહ કો. ઓ. હા. સો. લી.	૧૪૬૦૪	૧૭-૯-૨૦૦૧
(૨૦૬)	૪૧૭	સીટી એપાર્ટ કો. ઓ. હા. સો. લી.	૧૯૬૭	-
(૨૦૭)	૪૨૨	સુર્યપ્રકાશ (વિ. ૪) કો. ઓ. હા. સો. લી.	૧૪૧૮૩	૧-૨-૧૯૯૦
(૨૦૮)	૪૨૪	સુર્યપ્રકાશ સુંદરવન (વિ. ૧) કો. ઓ. હા. સો. લી.	૧૪૧૮૦	૧-૨-૧૯૯૦

૧	૨	૩	૪	
(૨૦૯)	૪૨૫	સુર્યપ્રકાશ સુંદરવન વિ. ૨ કો. ઓ. હા. સો. લી.	૧૪૧૮૧	૧-૨-૧૯૯૦
(૨૧૦)	૪૨૭	શાહીબાગ મહાવીર ફ્લેટ કો. ઓ. હા. સો. લી. (સ્થ.)	૫૯૪૪	૨૮-૧૦-૧૯૭૫
(૨૧૧)	૪૩૦	સત્યપતિ સૌરાષ્ટ્ર કો. ઓ. હા. સો. લી. (સ્થ.)	૧૦૭૮૪	૨૮-૯-૧૯૮૩
(૨૧૨)	૪૩૧	સંતકૈવલ વિ. ૩ કો. ઓ. હા. સો. લી.	૧૬૨૮૯	૩૦-૧૦-૧૯૯૩
(૨૧૩)	૪૩૪	સમર્થકૃપા કો. ઓ. હા. સો. લી.	૨૬૯૭	૨-૯-૧૯૬૭
(૨૧૪)	૪૩૫	શિવમ્ કો. ઓ. હા. સો. લી.	૧૬૫૬૯	૧૦-૫-૧૯૯૪
(૨૧૫)	૪૩૬	સોહરાબ એવન્યુ કો. ઓ. હા. સો. લી.	૧૬૯૬૬	૧૯-૮-૧૯૯૪
(૨૧૬)	૪૩૮	શીવનગર કો. ઓ. હા. સો. લી.	૧૪૪૧૫	૩૦-૧૧-૧૯૯૦
(૨૧૭)	૪૪૨	સનમતી કાદમ્બરી એપાર્ટ. કો. ઓ. હા. સો. લી.	૭૫૦૮	૧૦-૯-૧૯૭૯
(૨૧૮)	૪૪૩	શ્રી સિધ્ધિ કો. ઓ. હા. સો. લી.	૧૬૫૭૫	૭-૬-૧૯૯૪
(૨૧૯)	૪૪૮	હરિધામ કો. ઓ. હા. સો. લી. વિ. ૪	૧૬૩૪૭	૪-૭-૧૯૯૪
(૨૨૦)	૪૪૯	હરેકૃષ્ણ કોમ્પલેક્ષ શોપ્સ કો. ઓ. હા. સો. લી.	૧૨૫૫૩	૧૬-૧૦-૧૯૮૭
(૨૨૧)	૪૫૦	હાઈકોર્ટ સુવાસ કો. ઓ. હા. સો. લી.	૬૫૭૦	૨૦-૧૦-૧૯૭૭
(૨૨૨)	૪૫૧	હિલપ્લાઝા કો. ઓ. હા. સો. લી.	૧૭૧૭૦	૧૦-૫-૧૯૯૫
(૨૨૩)	૪૫૨	હર્ષનિલ કો. ઓ. હા. સો. લી.	૧૭૧૭૭	૧૨-૫-૧૯૯૫
(૨૨૪)	૪૫૩	હરેકૃષ્ણ એપાર્ટ. (શાંતિનગર) કો. ઓ. હા. સો. લી.	૧૪૩૧૨	૨૪-૭-૧૯૯૦
(૨૨૫)	૪૫૫	હરિઓમનગર કો. ઓ. હા. સો. લી.	૬૨૪૬	૨-૨-૧૯૭૬
(૨૨૬)	૨૦૦	નામજ્ઞાની કો. ઓ. હા. સો. લી.	૧૪૯૮૨	૭-૫-૧૯૯૩
(૨૨૭)	૩૬૩	વેસ્ટપંજાબ કો. ઓ. હા. સો. લી.	૧૨૪૫	૧૬-૩-૧૯૫૩

અમદાવાદ, તારીખ ૭મી જૂન, ૨૦૦૪.

બી. એમ. જોષી,
જિલ્લા રજિસ્ટ્રાર,
સહકારી મંડળીઓ (શહેર વિભાગ),
અમદાવાદ.

નં. નધણ/૦૧/ક-૨/૪૨૭/ઉ.-૧૨૧૯૪/૨૦૦૪.-આથી જાહેર કરે છે કે ધી અંકલેશ્વર તાલુકા ડાંગર ઉત્પાદકોની ખરીદ વેચાણ અને રૂપાંતર કરનારી સહકારી મંડળી લિમીટેડ, મર્યાદિત સ્થળ પારડી ઈદ્રીશ, તાલુકો અંકલેશ્વર, જિલ્લો ભરૂચ.

સને ૧૯૬૧નો ગુજરાત કાયદો (ગુજરાત સહકારી મંડળીઓનો કાયદો ૧૯૬૧)ની કલમ-૯ અન્વયે આજરોજ નોંધવામાં આવી છે.

ભરૂચ, તારીખ ૧૮મી જુન, ૨૦૦૪.

નં. નધણ/૦૧/ક-૨/૪૨૧/ઉ.-૧૨૧૯૫/૨૦૦૪.-આથી જાહેર કરે છે કે ધી હાંસોટ તાલુકા ડાંગર ઉત્પાદકોની ખરીદ વેચાણ અને રૂપાંતર કરનારી સહકારી મંડળી લિમિટેડ, મર્યાદિત સ્થળ કઠોદરા, તાલુકો હાંસોટ, જિલ્લો ભરૂચ.

સને ૧૯૬૧નો ગુજરાત કાયદો (ગુજરાત સહકારી મંડળીઓનો કાયદો ૧૯૬૧)ની કલમ-૯ અન્વયે આજરોજ નોંધવામાં આવી છે.

ભરૂચ, તારીખ ૧૮મી જુન, ૨૦૦૪.

આર. એમ. આસોડીયા.
જિલ્લા રજિસ્ટ્રાર,
સ. મં., ભરૂચ.

નં. નધણ/સે. દૂ.૩૩૩૨૫/૧૧૪૯/૦૧/ખ/૧૬૫/૨૦૦૪.-આથી જાહેર કરે છે કે ધી રતનપુરા કંપા દૂધ ઉત્પાદક સહકારી મંડળી લી. મર્યાદિત સ્થળ રતનપુરા કંપા, તાલુકો કપડવંજ, જિલ્લો ખેડા.

સને ૧૯૬૧નો ગુજરાત કાયદો (ગુજરાત સહકારી મંડળીઓનો

INDEX

કાયદો ૧૯૬૧)ની કલમ-૯ અન્વયે આજરોજ નોંધવામાં આવી છે.

નડીઆદ, તારીખ ૧૭મી જુન, ૨૦૦૪.

વંચાણે લીધા :

(૧) લક્ષ્મણપુરા સેવા સ. મં. લિ.ને ફડચામાં લઈ જવાની આ કાર્યાલયનો હુકમ ક્રમાંક ઉખસ/કજ/ફડચ/ગ-૨/૭૪૭/૧૯૯૫/તા. ૮-૨-૧૯૯૫.

હુકમ

જા. નં. ઉખસ/ફડચ/૦૧/ગ-૨/૩૨૭/૨૦૦૪.- લક્ષ્મણપુરા સેવા સહકારી મં. લિ. મુ. લક્ષ્મણપુરા, તાલુકા કઠલાલ, જિલ્લો ખેડાને આ કાર્યાલયના હુકમ ક્રમાંક/ઉખસ/ક-૪/ફડચ/ગ-૨/૭૪૭/૧૯૯૫, તા. ૮-૨-૧૯૯૫થી સને ૧૯૬૧ના ગુજરાત સહકારી મંડળીઓના કાયદાની કલમ-૧૦૭ (૧) અન્વયે ફડચામાં લઈ જવામાં આવી હતી અને સદર કાયદાની કલમ-૧૦૮ (૧) સહ. અધિ. (ફડચા) નં. ૪ નડીઆદની ફડચા અધિકારી તરીકે નિમણુંક કરવામાં આવી હતી. વહીવટી અનુકુળતાને લક્ષમાં લઈ ફડચા અધિકારીની જગ્યા કરી / વધુ થવાથી ખેડા જિલ્લાનું વિભાજન થવાથી કામગીરીને લક્ષમાં લેતાં સને ૧૯૬૧ના ગુજરાત સહકારી મંડળીઓના કાયદાની કલમ-૧૦૮ (૩) અન્વયે મળેલ અધિકારની રૂએ સહ. અધિ. (ફડચા) નં. ૪ની નિમણુંક રદ કરી સદર મંડળીના ફડચા અધિકારી તરીકે ધી ખેડા જિલ્લા મધ્યસ્થ સહકારી બેંક લી. નડીઆદની નિમણુંક કરું છું.

નડીઆદ, તારીખ ૧૭મી જુન, ૨૦૦૪.

એચ. એન. દરજી,
જિલ્લા રજિસ્ટ્રાર,
સ. મં., નડીઆદ.

વંચાણે લીધા :

(૧) અત્રેની કચેરીની તા. ૧/૫/૦૪ના પત્ર ક્રમાંક : ઉખસ/ફડચ/૦૧/ખ/૫૫૬/૨૦૦૪થી ફડચાનો વચગાળાનો આદેશ.

(૨) ગુજરાત સહકારી મંડળીઓ અધિનિયમ-૧૯૬૧ની કલમ-૧૦૭ની જોગવાઈઓ.

હુકમ

જા. નં. ઉખસ/ફડચ/૧૫૧૨૨/ખ/૪૮૬/૨૦૦૪.- શ્રી ગંજી ખેડૂત કો. ઓપ. હાઉસીંગ સોસાયટી લી., મુ. તા. વિસનગર, જિ. મહેસાણાને અત્રેની કચેરીના આમુખ-૧ના તા. ૧/૫/૨૦૦૪ના હુકમ ક્રમાંક : ઉખસ/ફડચ/૦૧/ખ/૫૫૬/૨૦૦૪થી ફડચામાં લઈ જવાનો વચગાળાનો આદેશ આપવામાં આવેલ છે. જેને આથી ધી ગુજરાત સહકારી મંડળીઓ અધિનિયમ ૧૯૬૧ની કલમ-૧૦૭ની જોગવાઈ હેઠળ મંડળીને ફડચામાં લઈ જવાનો અંતિમ આદેશ આપવામાં આવે છે. અને આ અંગે નિમાયેલ ફડચા અધિકારીશ્રી, સહકારી અધિકારી (ફડચો), મહેસાણા એ ફડચાની કામગીરી આ આદેશની તારીખથી ૩ (ત્રણ) વર્ષમાં પૂર્ણ કરવાની રહેશે. તેમજ, ફડચા ફી નિયત ધોરણે સરકારશ્રીમાં જમા કરાવવાની રહેશે.

મહેસાણા, તારીખ ૩જી જુન, ૨૦૦૪.

વંચાણે લીધા :

(૧) અત્રેની કચેરીની તા. ૧/૫/૦૪ના પત્ર ક્રમાંક : ઉખસ/ફડચ/૦૧/ખ/૫૫૭/૨૦૦૪થી ફડચાનો વચગાળાનો આદેશ.

(૨) ગુજરાત સહકારી મંડળીઓ અધિનિયમ-૧૯૬૧ની કલમ-૧૦૭ની જોગવાઈઓ.

હુકમ

જા. નં. ઉખસ/ફડચ/૧૫૧૨૩/ખ/૪૮૭/૨૦૦૪.- શ્રી વસુંધરા કો. ઓપ. હાઉસીંગ સોસાયટી લી., મુ. તા. વિસનગર, જિ. મહેસાણાને અત્રેની કચેરીના આમુખ-૧ના તા. ૧/૫/૨૦૦૪ના હુકમ ક્રમાંક : ઉખસ/ફડચ/૦૧/ખ/૫૫૭/૨૦૦૪થી ફડચામાં લઈ જવાનો વચગાળાનો આદેશ આપવામાં આવેલ છે. જેને આથી ધી ગુજરાત સહકારી મંડળીઓ અધિનિયમ ૧૯૬૧ની કલમ-૧૦૭ની જોગવાઈ હેઠળ મંડળીને ફડચામાં લઈ જવાનો અંતિમ આદેશ આપવામાં આવે છે. અને આ અંગે નિમાયેલ ફડચા અધિકારીશ્રી, સહકારી અધિકારી (ફડચો), મહેસાણા એ ફડચાની કામગીરી આ આદેશની તારીખથી ૩ (ત્રણ) વર્ષમાં પૂર્ણ કરવાની રહેશે. તેમજ, ફડચા ફી નિયત ધોરણે સરકારશ્રીમાં જમા કરાવવાની રહેશે.

મહેસાણા, તારીખ ૩જી જુન, ૨૦૦૪.

વંચાણે લીધા :

(૧) શ્રી ઓડિટર ગ્રેડ-૧. સ.મં., મહેસાણાના પત્ર ક્રમાંક : અષણ/ફડચ/અન્નપુર્ણા હાઉસીંગ/૧૨૫/૦૪, તા. ૭/૫/૦૪થી રજુ થયેલ ખાસ અહેવાલ.

(૨) અત્રેની કચેરીના પત્ર ક્રમાંક : ઉખસ/ફડચ/૦૧/ખ/૩૨૭/૨૦૦૪, તા. ૧૪/૫/૦૪ થી પાઠવેલ કારણદર્શક નોટીસ.

(૩) ગુજરાત સહકારી મંડળીઓના અધિનિયમ-૧૯૬૧ અન્વયેની કલમ-૧૦૭ની જોગવાઈઓ.

પ્રસ્તાવના

જા. નં. ઉખસ/ફડચ/૦૧/ખ/૪૯૯/૨૦૦૪.- ધી ગુજરાત સહકારી મંડળીઓના અધિનિયમ-૧૯૬૧ અન્વયે ધી અન્નપુર્ણા કો. ઓપ. હાઉસીંગ સોસાયટી લી., મુ. તા. મહેસાણા, જિ. મહેસાણા, નોંધાયેલ સહકારી સંસ્થા છે. (જેનો હવે પછી 'મંડળી' તરીકે ઉલ્લેખ કરાયેલ છે.) સદર મંડળીનો નોંધણી ક્રમાંક નં. ઘ-૭૭૦૪, તા. ૨/૧/૧૯૭૯ છે.

ઉપરોક્ત આમુખ-૧માં જણાવ્યા મુજબ સદર મંડળીનું તા. ૧-૪-૦૨ થી તા. ૩૧-૩-૦૪ સુધીના સમયનું અન્વેષણ ઓડિટર ગ્રેડ-૧,

સ. મં., મહેસાણાને સુપ્રત થતા, તેઓ દ્વારા સદર મંડળીને ફડચામાં લઈ જઈ નોંધણી રદ કરવા અંગેનો ખાસ અહેવાલ થતાં તેઓના ખાસ અહેવાલ આધીન સદર મંડળીને અત્રેની કચેરીના પત્ર ક્રમાંક ઉખસ/ફડચ/૦૧/ખ/૩૨૭/૨૦૦૪, તા. ૧૪/૫/૦૪થી કારણદર્શક નોટીસ પાઠવેલ હતી.

જેમાં મુદા નં. ૧ થી ૧૧ બાબતે મંડળીને રજુઆત કરવા સુનાવણી રાખવામાં આવેલ હતી. જેની બજવણી થયેલ છે. મંડળી તરફથી સુનાવણી તારીખે મંડળીના પ્રતિનિધિ હાજર રહેલ નથી.

આમ, મંડળીને રજુઆત કરવા અત્રેથી વ્યાજબી તક પુરી પાડવા છતાં, મંડળી દ્વારા રજુઆત કરાયેલ નથી.

આમ, ઉપરોક્ત તમામ બાબતોને જોતાં સદર મંડળીને નીચેના કારણોસર ફડચામાં લઈ જવા કાનૂની રીતે વ્યાજબી જણાય છે.

(૧) મંડળી છેલ્લો ઓડિટ વર્ગ-''ડ'' છે.

(૨) મંડળીએ છેલ્લા ત્રણ વર્ષના ઓડિટ મેમાના દુરસ્તી રીપોર્ટ, દુરસ્તી કરી મોકલી આપેલ નથી. જેથી સહકારી કાયદાની કલમ-૮૫નો ભંગ કરેલ છે.

(૩) મંડળી પાસે સરકારશ્રીનું કોઈ લ્હેણું બાકી રહેતું નથી. જેથી મંડળીને ફડચામાં લઈ જવી હિતાવહ છે.

(૪) મંડળીએ ઉદેશ મુજબ કામગીરી પૂર્ણ કરેલ હોઈ તથા મંડળી ઘણા વર્ષોથી સ્થગિત હોઈ, મંડળી ચલાવવામાં હોદેદારોને કોઈ રસ નથી.

(૫) મંડળીનો વહીવટ સહકારી કાયદા, કાનૂન અને પેટાનિયમ પ્રમાણે ચાલતો નથી.

(૬) મંડળીમાં કોઈ પગારદાર કર્મચારી નથી. જેથી મંડળીનું દફ્તર નિયમિત લખાતુ નથી.

(૭) મંડળી છેલ્લા ત્રણ વર્ષથી ખોટમાં હોઈ, અર્થક્ષમ અને કાર્યક્ષમ નથી.

(૮) બે વર્ષમાં વ્ય. કમીટીની માત્ર બે બેઠકો મળેલ છે. તે પણ નોન કોરમ છે. જેથી સહકારી કાયદાની કલમ-૭૪ પ્રમાણે વ્ય. કમીટી તેની ફરજો બજાવવામાં નિષ્ફળ ગયેલ છે.

(૯) વાર્ષિક સાધારણ સભા તા. ૨૩/૬/૦૨ના રોજ મળેલ છે. જેમાં હાજર સભ્યોની સહીઓ થયેલ નથી. જેથી નોન કોરમ છે. તથા ૨૦૦૩ અને ૨૦૦૪ના વર્ષમાં વાર્ષિક સાધારણ સભા મળેલ છે. જેથી સહકારી કાયદાની કલમ-૭૭નો ભંગ થયેલ છે.

(૧૦) તા. ૧/૪/૦૩ થી છેવટ સુધીના હિસાબી પત્રકો, શેર ભંડોળની યાદી રજુ કરવા જણાવવા છતાં, આજપર્યંત રજુ કરેલ નથી.

આમ, ઉપરોક્ત આમુખ તેમજ, પ્રસ્તાવનાને ધ્યાને લેતાં, નીચે મુજબ ફડચાનો વચગાળાનો આદેશ કરવામાં આવે છે.

વચગાળાનો આદેશ

ધી અન્નપુર્ણા કો. ઓપ. હાઉસીંગ સોસાયટી લી., મુ. તા. મહેસાણા, જિ. મહેસાણા, ની સહકારી કાયદાધીન રજીસ્ટર્ડ નં. ઘ-૭૭૦૪, તા. ૨/૧/૧૯૭૯થી નોંધવામાં આવેલ છે. તેને સહકારી કાયદો સને ૧૯૬૧ની કલમ-૧૦૭ (૧)ના ખંડ : ક, ગ (૨) (૪) અન્વયે આથી ફડચામાં લઈ જવામાં આવે છે તથા સદરહુ કાયદાની કલમ ૧૦૮(૧) અન્વયે ફડચા અધિકારી તરીકે ધી ગુજરાત સ્ટેટ કો. ઓપ. હાઉસીંગ ફાયનાન્સ કોર્પોરેશન લી., અમદાવાદની નિમણુંક કરવામાં આવે છે.

નોંધ :-ઉપરોક્ત વચગાળાના હુકમ સામે મંડળીને કોઈ રજુઆત કે ખુલાસો કરવો હોય તો, સદર હુકમ નીકળ્યા તારીખથી એક માસની મુદતમાં આ કચેરીને મોકલી આપવાનું જણાવવામાં આવે છે.

મહેસાણા, તારીખ ૩જી જુન, ૨૦૦૪.

હુકમ

જા. નં. ઉખસ/ફડચ/૧૫૧૨૪/ખ/૫૪૬/૨૦૦૪.-શ્રી સરદાર કો.ઓપ. કન્ઝ્યુમર્સ સ્ટોર્સ લી., મુ. તા. વિજાપુર, જી. મહેસાણાને અત્રેની કચેરીના આમુખ-૧ના તા. ૧૮-૩-૨૦૦૪ના હુકમ ક્રમાંક ગભસ/૦૧/૪૪૪/૦૪ થી ફડચામાં લઇ જવાનો વચગાળાનો આદેશ આપવામાં આવેલ છે. જેને આથી ધી ગુજરાત સહકારી મંડળીઓ અધિનિયમ, ૧૯૬૧ની કલમ-૧૦૭ની જોગવાઇ હેઠળ મંડળીને ફડચામાં લઇ જવાનો અંતિમ આદેશ આપવામાં આવે છે અને આ અંગે નિમાયેલ ફડચા અધિકારીશ્રી શ્રી સી. એ. પટેલ, મદદનીશ સહકારી અધિકારી લગત જિલ્લા રજિસ્ટ્રાર, સહકારી મંડળી, મહેસાણાએ ફડચાની કામગીરી આ આદેશની તારીખથી ૩ (ત્રણ) વર્ષમાં પૂર્ણ કરવાની રહેશે. તેમજ, ફડચા ફી નિયત ધોરણે સરકારશ્રીમાં જમા કરાવવાની રહેશે.

મહેસાણા, તારીખ ૯મી જૂન, ૨૦૦૪.

વંચાણે લીધા :-

(૧) શ્રી ફડચા અધિકારી, સહકારી અધિકારી (ફડચો), મહેસાણાના પત્રાંક ફડચ/૦૧/ખ/૨૧૨/૦૪, તા. ૩-૬-૨૦૦૪ થી નોંધણી રદ અંગેની દરખાસ્ત.

(૨) ગુજરાત સહકારી મંડળીઓ અધિનિયમ, ૧૯૬૧ની કલમ-૨૦ની જોગવાઇઓ.

હુકમ

જા. નં. ઉખસ/ફડચ/૦૧/ખ/૫૪૭/૨૦૦૪.-ગુજરાત સહકારી મંડળીઓ અધિનિયમ, ૧૯૬૧ની જોગવાઇઓ હેઠળ ધી સાગથળા જૂથ તેલીબીયાં ઉત્પાદક સહકારી મંડળી લી,. મુ. સાગથળા, તા. ખેરાલુ. જિ. મહેસાણા, નોંધાયેલ સહકારી સંસ્થા છે. જેનો નોંધણી નં ૨૦૬૮૩, તા. ૨૦-૯-૧૯૮૫થી નોંધવામાં આવેલ હતો. જેનું કામકાજ આટોપી લેવા અર્થે ગુજરાત સહકારી મંડળીઓના અધિનિયમ ૧૯૬૧ની કલમ-૧૦૭ની અન્વયે, જિલ્લા રજિસ્ટ્રાર, સહકારી મંડળી મહેસાણાની કચેરીના જા.નં. ઉખસ/ફડચ/૧૨૯૯૫/ખ/૮૦૭/૦૧, તા. ૨૯-૮-૨૦૦૧ થી હુકમ કરવામાં આવેલ. ફડચાની કાર્યવાહી સંદર્ભે સંસ્થાના ફડચા

INDEX

ફડચાની કાર્યવાહી સંદર્ભે સંસ્થાના ફડચા અધિકારીશ્રી સહકારી અધિકારી (ફડચો), મહેસાણા તરફથી તેઓના પત્રાંક ફડચ/૦૧/ખ/૨૧૩/૦૪, તા. ૩-૬-૦૪ થી આખરી અહેવાલ પ્રાપ્ત થતાં, સને ૧૯૬૧ના ગુજરાત સહકારી મંડળીઓના અધિનિયમની કલમ-૧૧૪ (૨) અન્વયે તથા ઉપરોક્ત આમુખ-૨માં જણાવ્યા મુજબ ફડચાની કાર્યવાહી સમાપ્ત કરી, સદર અધિકારો અન્વયે સદર મંડળી નામે ધી મહેસાણા તાલુકા મજૂર કામદાર સહકારી મંડળી લી., મુ. તા. મહેસાણા, જિ. મહેસાણાની નોંધણી રદ કરતો હુકમ કરૂં છું. આ હુકમ નીકળ્યા તારીખથી મંડળીનું વિસર્જન થયેલ ગણાશે.

મહેસાણા, તારીખ ૯મી જૂન, ૨૦૦૪.

વંચાણે લીધા :-

(૧) શ્રી ફડચા અધિકારી, સહકારી અધિકારી (ફડચો), મહેસાણાના પત્રાંક ફડચ/૦૧/ખ/૨૧૩/૦૪, તા. ૩-૬-૨૦૦૪થી નોંધણી રદ અંગેની દરખાસ્ત.

(૨) ગુજરાત સહકારી મંડળીઓ અધિનિયમ, ૧૯૬૧ની કલમ-૨૦ની જોગવાઈઓ.

હુકમ

જા. નં. ફડચ/ઉખસ/૦૧/ખ/૫૪૮/૨૦૦૪.—ગુજરાત સહકારી મંડળીઓ અધિનિયમ, ૧૯૬૧ની જોગવાઈઓ હેઠળ ધી મહેસાણા તાલુકા મજૂર કામદાર સહકારી મંડળી લી., મુ. તા. મહેસાણા, જિ. મહેસાણા, નોંધાયેલ સહકારી સંસ્થા છે. જેનો નોંધણી નં. ૭૦૩૦, તા. ૮-૫-૧૯૮૧થી નોંધવામાં આવેલ હતી. જેનું કામકાજ આટોપી લેવા અર્થે ગુજરાત સહકારી મંડળીઓના અધિનિયમ ૧૯૬૧ની કલમ-૧૦૭ની અન્વયે, જિલ્લા રજિસ્ટ્રારશ્રી, સહકારી મંડળી મહેસાણાની કચેરીના જા. નં. ઉખસ/ફડચ/૦૧/ખ/૧૫૦૮/૯૯, તા. ૨૮-૪-૯૯ થી હુકમ કરવામાં આવેલ. ફડચાની કાર્યવાહી સંદર્ભે સંસ્થાના ફડચા અધિકારીશ્રી સહકારી અધિકારી (ફડચો), મહેસાણા તરફથી તેઓના પત્રાંક ફડચ/૦૧/ખ/૨૧૩/૦૪, તા. ૩-૬-૦૪ થી આખરી અહેવાલ પ્રાપ્ત થતાં, સને ૧૯૬૧ના ગુજરાત સહકારી મંડળીઓના અધિનિયમની કલમ-૧૪૪ (૨) અન્વયે તથા ઉપરોક્ત આમુખ-૨માં જણાવ્યા મુજબ ફડચાની કાર્યવાહી સમાપ્ત કરી, સદર અધિકારો અન્વયે સદર મંડળી નામે ધી મહેસાણા તાલુકા મજૂર કામદાર સહકારી મંડળી નામે ધી મહેસાણા તાલુકા મજૂર કામદાર સહકારી મંડળી લી., મુ. તા. મહેસાણા, જિ. મહેસાણાની નોંધણી રદ કરતો હુકમ કરૂં છું. આ હુકમ નીકળ્યા તારીખથી મંડળીનું વિસર્જન થયેલ ગણાશે.

મહેસાણા, તારીખ ૯મી જૂન, ૨૦૦૪.

વંચાણે લીધા :-

(૧) શ્રી ફડચા અધિકારી, સહકારી અધિકારી (ફડચો), મહેસાણાના પત્રાંક ફડચ/૦૧/ખ/૨૧૧/૦૪, તા. ૩-૬-૨૦૦૪ થી નોંધણી રદ અંગેની દરખાસ્ત.

(૨) ગુજરાત સહકારી મંડળીઓ અધિનિયમ, ૧૯૬૧ની કલમ-૨૦ની જોગવાઈઓ.

હુકમ

જા. નં. ઉખસ/ફડચ/૦૧/ખ/૫૪૯/૨૦૦૪.-ગુજરાત સહકારી મંડળીઓ અધિનિયમ, ૧૯૬૧ની જોગવાઈઓ હેઠળ ધી સરતાનપુર જૂથ તેલીબીયાં ઉત્પાદક સહકારી મંડળી લી,. મુ. સરતાનપુર તા. સતલાસણા. જિ. મહેસાણા, નોંધાયેલ સહકારી સંસ્થા છે. જેનો નોંધણી નં ૨૨૨૫૭, તા. ૧-૪-૧૯૮૬થી નોંધવામાં આવેલ હતી. જેનું કામકાજ આટોપી લેવા અર્થે ગુજરાત સહકારી મંડળીઓના અધિનિયમ ૧૯૬૧ની કલમ-૧૦૭ની અન્વયે, જિલ્લા રજિસ્ટ્રારશ્રી, સહકારી મંડળી મહેસાણાની કચેરીના જા.નં. ઉખસ/ફડચ/૦૧/૧૩૪૨૯/ખ/૫૭૮/૦૩, તા. ૨૮-૪-૦૩ થી હુકમ કરવામાં આવેલ. ફડચાની કાર્યવાહી સંદર્ભે સંસ્થાના ફડચા અધિકારીશ્રી સહકારી અધિકારી (ફડચો), મહેસાણા તરફથી તેઓના પત્રાંક ફડચ/૦૧/ખ/૨૧૧/૦૪, તા. ૩-૬-૦૪ થી આખરી અહેવાલ પ્રાપ્ત થતાં, સને ૧૯૬૧ના ગુજરાત સહકારી મંડળીઓના અધિનિયમની કલમ-૧૧૪ (૨) અન્વયે તથા ઉપરોક્ત આમુખ-૨માં જણાવ્યા મુજબ ફડચાની કાર્યવાહી સમાપ્ત કરી, સદર અધિકારો અન્વયે સદર મંડળી નામે ધી સરતાનપુર જૂથ તેલીબીયાં ઉત્પાદક સહકારી મંડળી લી., મુ. સરતાનપુર તા. સતલાસણા, જિ. મહેસાણાની નોંધણી રદ કરતો હુકમ કરૂં છું. આ હુકમ નીકળ્યા તારીખથી મંડળીનું વિસર્જન થયેલ ગણાશે.

મહેસાણા, તારીખ ૯મી જૂન, ૨૦૦૪.

વંચાણે લીધા :-

(૧) આ કચેરીના તા. ૨૩/૧૦૪ની કાયદાની કલમ-૧૦૭ અન્વયેની કારણદર્શક નોટીસ.

(૨) આ કચેરીનો તા. ૨૬-૪-૦૪નો વચગાળાનો આદેશ.

(૩) મંડળીએ કરેલ તા. ૧૭-૫-૦૪ના રોજની આધાર પુરાવા સહ લેખિત રજુઆત.

(૪) તા. ૮-૬-૦૪નો તપાસ અહેવાલ.

(૫) ધી ગુજરાત સહકારી મંડળીઓ અધિનિયમ, ૧૯૬૧ની કલમ-૧૦૭ની જોગવાઈઓ.

પ્રસ્તાવના

જા. નં. ઉખસ/ફડચ/૦૧/ખ/૯૯૮/૨૦૦૪.-ધી લક્ષ્મીપુરા સેવા સહકારી મંડળી લિ. મું. લક્ષ્મીપુરા, તા. ઊંઝા, જિ, મહેસાણા એ ધી ગુજરાત સહકારી મંડળીઓના અધિનિયમ, ૧૯૬૧ની જોગવાઈઓ આધીન નોંધણી નંબર ૧૪૬૪, તા. ૧૪-૮-૧૯૭૨ થી નોંધાયેલ સહકારી મંડળી છે. (જેનો હવે પછી મંડળી તરીકે ઉલ્લેખ કરવામાં આવેલ છે). મંજળીના તા. ૧-૪-૦૧થી તા. ૩૧-૩-૦૨ સુધીના થયેલ વૈદ્યાનિક અન્વેષણ નોંધમાં જણાવેલ ખામીઓને ધ્યાને લઈ, અત્રેથી આમુખ-૧થી વંચાણે લીધેલ કાયદાની કલમ-૧૦[illegible] દર્શક

INDEX

નોટીસ પાઠવી તા. ૧૦-૨-૦૪ના રોજ રૂબરૂ અત્રે હાજર રહી રજુઆત કરવા જણાવતાં, મંડળીના હોદ્દેદારો પ્રમુખ/મંત્રી તથા વ્ય. કમીટીએ રૂબરૂમાં હાજર રહી કારણદર્શક નોટીસમાં જણાવેલ ૧ થી ૧૪ના સમર્થનમાં આધાર પુરાવા સહ લેખિત રજૂઆત કરવામાં આવેલ હતી. જે રજુઆત/ખુલાસા/આધાર - પુરાવાને ધ્યાને લઈ આત્રેથી તા. ૨૬-૪-૦૪ના હુકમથી મંડળીને ફડચામાં લઈ જવા માટે આમુખ-૨ની વિગતે મંડળીને ફડચામાં લઈ જવા અંગેનો વચગાળાનો આદેશ કરવામાં આવેલ. અત્રેથી મંડળીએ કરેલ સ્પષ્ટતા / ખુલાસાઓની અત્રેથી તા. ૮-૬-૦૪ના રોજ રૂબરૂ મુલાકાત લઈ રેકર્ડ [illegible]ારિક ચકાસણી [illegible] તપાસ અહેવાલમાં જણાવેલ વિગતો તેમજ, રૂબરૂમાં આપેલ ખાત્રી, આધાર પુરાવાને ધ્યાને લઈ નીચે મુજબ હુકમ કરવામાં આવે છે.

હુકમ

આથી હું એચ. એન. પટેલ, જિલ્લા રજિસ્ટ્રાર, સહકારી મંડળીઓ મહેસાણા., ધી ગુજરાત સહકારી મંડળીઓના અધિનિયમ ૧૯૬૧ના કલમ-૧૦૭ની અન્વયેનો અત્રેનો તા. ૨૬-૪૦૨૦૦૪નો વચગાળાનો આદેશ મંડળીને તક સ્વરૂપે આપી પરત ખેંચતો હુકમ કરૂં છું.

મહેસાણા, તારીખ ૧૪મી જૂન, ૨૦૦૪.

વંચાણે લીધા :-

(૧) ફડચા અધિકારી, ખદલપુર દૂધ ઉત્પાદક સહકારી મંડળી લીમીટેડ, તા. જિ. મહેસાણા અને મદદનીશ સહકારી અધિકારી, લગત જિલ્લા રજિસ્ટ્રાર, સહકારી મંડળીઓ, મહેસાણાનો તા. ૯-૬-૨૦૦૪ નો પત્ર.

(૨) અત્રેની કચેરીના તા. ૧૮-૯-૦૪ના પત્ર ક્રમાંક ઉખસ/ફડચ/૧૫૦૮૮/ખ/૨૫૦૬થી ફડચાનો અંતિમ આદેશ.

સુધારા હુકમ

જા. નં. ઉખસ/ફડચ/૦૧/ખ/૫૯૩/૨૦૦૪.-ખદલપુર દૂધ ઉત્પાદક સહકારી મંડળી લીમીટેડ, મુ. ખદલપુર, તા. જિ. મહેસાણાને અત્રેની કચેરીના તા. ૧૮-૯-૦૪ના હુકમ ક્રમાંક ઉખસ/ફડચ/૧૫૦૮૮/ખ/ ૨૫૦૬થી ફડચામાં લઈ જવાનો અંતિમ આદેશ કરવામાં આવેલ છે. જેમાં નિમાયેલ ફડચા અધિકારીશ્રી, એ. એસ. ચૌધરી, મદદનીશ સહકારી અધિકારી, લગત કચેરીને બદલે ફડચા અધિકારી અને સહકારી અધિકારી (ફડચો) મહેસાણા એમ વાંચવું.

મહેસાણા, તારીખ ૧૭મી જુન, ૨૦૦૪.

એચ. એન. પટેલ,
જિલ્લા રજિસ્ટ્રાર,
સહકારી મંડળીઓ, મહેસાણા.

વંચાણે લીધા :

(૧) આ કચેરીનો વચગાળાનો હુકમ ક્રમાંક : ઉખસ/ફડચ/જ/૦૧/ ૯૬૫/૨૦૦૪, તા. ૨૯/૪/૦૪.

અંતિમ હુકમ

જા. નં. ઉખસ/ફડચ/જ/૦૧/૧૪૦૨/૮૩૨૮/૨૦૦૪.- શ્રી નવદુર્ગા મહિલા ગૃહ ઉદ્યોગ સહકારી મંડળી લી., કરણનગર તા. કડી, જિ. મહેસાણાને મદદનીશ જિલ્લા રજિસ્ટ્રાર, સહકારી મંડળીઓ, જિલ્લા પંચાયત, મહેસાણાની કચેરીના નોંધણી ક્રમાંક : ઉ/૧૧૦૯૫, તા. ૧૩/ ૦૩/૧૯૯૬થી નોંધવામાં આવી હતી તે મંડળીને સને ૧૯૬૧ના ગુજરાત સહકારી મંડળીઓના કાયદાની કલમ ૧૦૭ સી (૧), (૨), અન્વયે ફડચામાં લઈ જવાનો અંતિમ હુકમ કરવામાં આવે છે. અને સદરહુ મંડળીના ફડચા અધિકારી તરીકે સહકારી અધિકારી (ફડચો), જિલ્લા ઉદ્યોગ કેન્દ્ર મહેસાણાની સદર કાયદાની કલમ-૧૦૮ (૧) હેઠળ નિમણુંક કરવામાં આવે છે. અને મહેનતાણાની રકમ સર્વ સામાન્ય નિયમો અનુસાર આકારવાનું રહેશે. ફડચાનું કામકાજ એક વર્ષમાં પુરૂં કરવું.

મહેસાણા, તારીખ ૧૪ જુન, ૨૦૦૪.

વંચાણે લીધા :

(૧) આ કચેરીનો વચગાળાનો હુકમ ક્રમાંક : ઉખસ/ફડચ/જ/૦૧/ ૯૫૯/૨૦૦૪, તા. ૨૯/૪/૨૦૦૪.

અંતિમ હુકમ

જા. નં. ઉખસ/ફડચ/જ/૦૧/૧૪૧૦/૮૩૨૪/૨૦૦૪.- શ્રી ફલુ ઉની ગાલીચા ઉત્પાદક સહકારી મંડળી લી., ફલુ, તા. વિજાપુર, જિ. મહેસાણાને મદદનીશ જિલ્લા રજિસ્ટ્રાર, સહકારી મંડળીઓ, જિલ્લા પંચાયત, મહેસાણાની કચેરીના નોંધણી ક્રમાંક : ઉ/૫૫૮૨, તા. ૨૬/ ૦૨/૧૯૯૨થી નોંધવામાં આવી હતી તે મંડળીને સને ૧૯૬૧ના ગુજરાત સહકારી મંડળીઓના કાયદાની કલમ ૧૦૭ સી (૧), (૨), અન્વયે ફડચામાં લઈ જવાનો અંતિમ હુકમ કરવામાં આવે છે. અને સદરહુ મંડળીના ફડચા અધિકારી તરીકે સહકારી અધિકારી (ફડચો), જિલ્લા ઉદ્યોગ કેન્દ્ર મહેસાણાની સદર કાયદાની કલમ-૧૦૮ (૧) હેઠળ નિમણુંક કરવામાં આવે છે. અને મહેનતાણાની રકમ સર્વ સામાન્ય નિયમો અનુસાર આકારવાનું રહેશે. ફડચાનું કામકાજ એક વર્ષમાં પુરૂં કરવું.

મહેસાણા, તારીખ ૧૪ જુન, ૨૦૦૪.

વંચાણે લીધા :

(૧) આ કચેરીનો વચગાળાનો હુકમ ક્રમાંક : ઉખસ/ફડચ/જ/ ૦૧/ ૮૬૭/૨૦૦૪, તા. ૨૮/૪/૨૦૦૪.

અંતિમ હુકમ

જા. નં. ઉખસ/ફડચ/જ/૦૧/૧૪૧૮/૮૩૪૦/૨૦૦૪.- શ્રી ધોળપાણીયા કવોરી ઉત્પાદક સહકારી મંડળી લી., કોઠાસણા, તા. સતલાસણા, જિ. મહેસાણાને મદદનીશ જિલ્લા રજિસ્ટ્રાર, સહકારી મંડળીઓ, જિલ્લા પંચાયત, મહેસાણાની કચેરીના નોંધણી ક્રમાંક : ઉ/

INDEX

૪૯૫૩, તા. ૧૯૮૩થી નોંધવામાં આવી હતી તે મંડળીને સને ૧૯૬૧ના ગુજરાત સહકારી મંડળીઓના કાયદાની કલમ ૧૦૭ સી (૧), (૨), અન્વયે ફડચામાં લઈ જવાનો અંતિમ હુકમ કરવામાં આવે છે. અને સદરહુ મંડળીના ફડચા અધિકારી તરીકે સહકારી અધિકારી (ફડચો), જિલ્લા ઉદ્યોગ કેન્દ્ર મહેસાણાની સદર કાયદાની કલમ-૧૦૮ (૧) હેઠળ નિમણુંક કરવામાં આવે છે. અને મહેનતાણાની રકમ સર્વ સામાન્ય નિયમો અનુસાર આકારવાનું રહેશે. ફડચાનું કામકાજ એક વર્ષમાં પુરૂં કરવું.

મહેસાણા, તારીખ ૧૪ જુન, ૨૦૦૪.

વંચાણે લીધા :

(૧) આ કચેરીનો વચગાળાનો હુકમ ક્રમાંક : ઉખસ/ફડચ/જ/૦૧/૯૦૩/૨૦૦૪, તા. ૨૮/૪/૨૦૦૪.

અંતિમ હુકમ

જા. નં. ઉખસ/ફડચ/જ/૦૧/૧૩૮૯/૮૩૮૫/૨૦૦૪.- શ્રી સંત રોહિદાસ ચર્મોદ્યોગ સહકારી મંડળી લી., વિજાપુર, તા. વિજાપુર, જિ. મહેસાણાને મદદનીશ જિલ્લા રજિસ્ટ્રાર, સહકારી મંડળીઓ, જિલ્લા પંચાયત, મહેસાણાની કચેરીના નોંધણી ક્રમાંક : ઉ ૪૯૨૫, તા. ૨/૦૫/૧૯૮૮થી નોંધવામાં આવી હતી તે મંડળીને સને ૧૯૬૧ના ગુજરાત સહકારી મંડળીઓના કાયદાની કલમ ૧૦૭ સી (૧), (૨), અન્વયે ફડચામાં લઈ જવાનો અંતિમ હુકમ કરવામાં આવે છે. અને સદરહુ મંડળીના ફડચા અધિકારી તરીકે સહકારી અધિકારી (ફડચો), જિલ્લા ઉદ્યોગ કેન્દ્ર મહેસાણાની સદર કાયદાની કલમ-૧૦૮ (૧) હેઠળ નિમણુંક કરવામાં આવે છે. અને મહેનતાણાની રકમ સર્વ સામાન્ય નિયમો અનુસાર આકારવાનું રહેશે. ફડચાનું કામકાજ એક વર્ષમાં પુરૂં કરવું.

મહેસાણા, તારીખ ૧૫ જુન, ૨૦૦૪.

જા. નં. જીઉકે/મહે/નધણ/૧૩૮૮/૮૩૯૪/ઉ-૬૩૮૫/૨૦૦૪.- આથી જાહેર કરે છે કે, શ્રી મહેસાણા ઔદ્યોગિક ઉત્પાદક અને સેવા સહકારી મંડળી લિમીટેડ, મહેસાણા, તાલુકો મહેસાણા, જિલ્લો મહેસાણા.

સને ૧૯૬૧નો ગુજરાત કાયદો ૧૦ (ગુજરાત સહકારી મંડળીઓનો કાયદો ૧૯૬૧)ની કલમ ૯ અન્વયે નોંધવામાં આવી છે.

મહેસાણા, તારીખ ૧૫મી જુન, ૨૦૦૪.

આઈ. આઈ. શેખ.
જિલ્લા રજિસ્ટ્રાર,
સહકારી મંડળીઓ., (ઉદ્યોગ),
મહેસાણા.

વંચાણે લીધા :

(૧) ફડચા અધિકારીશ્રી ધિ રોડા તેલીબીયા ઉત્પાદક સ. મં. લી., મુ. રોડા તા. હારીજ જી. પાટણ અને સહકારી અધિકારી (ફડચો) લગત કચેરી તરફથી રજુ થયેલ નોંધણી રદ અંગેની દરખાસ્ત.

(૨) ગુજરાત સહકારી મંડળીઓના અધિનિયમ-૧૯૬૧ની કલમ-૨૦ની જોગવાઈઓ.

હુકમ

જા. નં. ઉખસ/ફડચ/૦૧/ફ/૧૩૫૩૯/ખ-૧/૯૫૯/૨૦૦૪.- ગુજરાત સહકારી મંડળીઓના અધિનિયમ-૧૯૬૧ની જોગવાઈઓ હેઠળ ધી રોડા તેલીબીયાં ઉત્પાદક સહકારી મંડળી લિ. મુ. રોડા તા. હારીજ જી. પાટણ નોંધાયેલ સંસ્થા છે. નોંધણી નંબર ૨૫૯૬૦ તારીખ ૨૩/૩/૯૨ થી નોંધવામાં આવેલ હતી જેનું કામકાજ આટોપી લેવા અર્થે ગુજરાત સહકારી મંડળીઓના અધિનિયમ-૧૯૬૧ની કલમ-૧૦૭ અન્વયે જિલ્લા રજિસ્ટ્રારશ્રી, સહકારી મંડળીઓ, પાટણની કચેરીના જા નં. ઉખસ/ફડચ/ફ-૧૩૫૩૯/૧૨૭૮/૨૦૦૨ તારીખ ૭/૯/૨૦૦૨થી હુકમ કરવામાં આવેલ ફડચાની કાર્યવાહી સંદર્ભ સંસ્થાના ફડચા અધિકારીશ્રી અને સહકારી અધિકારી (ફડચો) લગત આ કચેરી તરફથી તેઓના પત્ર ક્રમાંક ફડચ/સ.અ./૨૨૫/૨૦૦૪ તા. ૧૯/૪/૨૦૦૪થી આખરી અહેવાલ પ્રાપ્ત થતાં સને ૧૯૬૧ના ગુજરાત સહકારી મંડળીઓના અધિનિયમની કલમ-૧૧૪ (૨) અન્વયે તથા ઉપરોક્ત આમુખ-૨ માં જણાવ્યા મુજબ ફડચાની કાર્યવાહી સમાપ્ત કરી, સદર અધિકારો અન્વયે સદર મંડળી નામે ધી રોડા તેલીબીયા ઉત્પાદક સ. મં. લિ. મુ. રોડા તા. હારીજની નોંધણી રદ કરતો હુકમ કરું છું. આ હુકમ નીકળ્યા તારીખથી મંડળીનું વિસર્જન થયેલ ગણાશે.

પાટણ, તારીખ ૪થી જુન, ૨૦૦૪.

વંચાણે લીધા :

(૧) ફડચા અધિકારીશ્રી ધિ અઘાર તેલીબીયા ઉત્પાદક સ. મં. લી., મુ. અઘાર અને સહકારી અધિકારી (ફડચો) લગત કચેરી તરફથી રજુ થયેલ નોંધણી રદ અંગેની દરખાસ્ત.

(૨) ગુજરાત સહકારી મંડળીઓના અધિનિયમ-૧૯૬૧ની કલમ-૨૦ની જોગવાઈઓ.

હુકમ

જા. નં. ઉખસ/ફડચ/૦૧/ફ/૧૩૪૭૮/ખ-૧/૯૬૦/૨૦૦૪.- ગુજરાત સહકારી મંડળીઓના અધિનિયમ-૧૯૬૧ની જોગવાઈઓ હેઠળ ધી અઘાર તેલીબીયાં ઉત્પાદક સહકારી મંડળી લિ. મુ. અઘાર તા. પાટણ જી. પાટણ નોંધાયેલ સંસ્થા છે. નોંધણી નંબર ૨૨૨૬૬ તારીખ ૩૧/૫/૧૯૮૬ થી નોંધવામાં આવેલ હતી જેનું કામકાજ આટોપી લેવા અર્થે ગુજરાત સહકારી મંડળીઓના અધિનિયમ-૧૯૬૧ની કલમ-૧૦૭ અન્વયે જિલ્લા રજિસ્ટ્રારશ્રી, સહકારી મંડળીઓ, પાટણની કચેરીના જા નં. ઉખસ/ફડચ/૦૧/ક/૬૩૬/૨૦૦૧ તારીખ ૩૦/૩/૨૦૦૧થી હુકમ કરવામાં આવેલ ફડચાની કાર્યવાહી સંદર્ભ સંસ્થાના ફડચા અધિકારીશ્રી અને સહકારી અધિકારી (ફડચો) લગત આ કચેરી

તરફથી તેઓના પત્ર ક્રમાંક ફડચ/સ.અ./૧૭૩/૨૦૦૪ તા. ૧૫/૩/૨૦૦૪થી આખરી અહેવાલ પ્રાપ્ત થતાં સને ૧૯૬૧ના ગુજરાત સહકારી મંડળીઓના અધિનિયમની કલમ-૧૧૪ (૨) અન્વયે તથા ઉપરોક્ત આમુખ-૨ માં જણાવ્યા મુજબ ફડચાની કાર્યવાહી સમાપ્ત કરી, સદર અધિકારો અન્વયે સદર મંડળી નામે ધી અઘાર તેલીબીયા ઉત્પાદક સ. મં. લિ. મુ. અઘાર તા. પાટણની નોંધણી રદ કરતો હુકમ કરું છું. આ હુકમ નીકળ્યા તારીખથી મંડળીનું વિસર્જન થયેલ ગણાશે.

પાટણ, તારીખ ૪થી જુન, ૨૦૦૪.

વંચાણે લીધા :

(૧) ફડચા અધિકારીશ્રી ધિ સાદપુરા ખેડૂત પિયત સ. મં. લી., મુ. સાદપુરા અને સહકારી અધિકારી (ફડચો) લગત આ કચેરી તરફથી રજુ થયેલ નોંધણી રદ અંગેની દરખાસ્ત.

(૨) ગુજરાત સહકારી મંડળીઓના અધિનિયમ-૧૯૬૧ની કલમ-૨૦ની જોગવાઈઓ.

હુકમ

જા. નં. ઉખસ/ફડચ/૦૧/ફ/૧૩૫૧૯/ખ-૧/૯૬૧/૨૦૦૪.- ગુજરાત સહકારી મંડળીઓના અધિનિયમ-૧૯૬૧ની જોગવાઈઓ હેઠળ ધી સાદપુરા ખેડૂત પિયત સહકારી મંડળી લિ. મુ. સાદપુરા તા. સાંતલપુર જી. પાટણ નોંધાયેલ સંસ્થા છે. નોંધણી નંબર ૨૬૫૧તારીખ ૨૪/૧૦/૮૩ થી નોંધવામાં આવેલ હતી જેનું કામકાજ આટોપી લેવા અર્થે ગુજરાત સહકારી મંડળીઓના અધિનિયમ-૧૯૬૧ની કલમ-૧૦૭ અન્વયે જિલ્લા રજિસ્ટ્રારશ્રી, સહકારી મંડળીઓ, પાટણની કચેરીના જા નં. ઉખસ/ફડચ/૦૧/ક/૧૨૬૮/૨૦૦૧ તારીખ ૭/૮/૨૦૦૧થી હુકમ કરવામાં આવેલ ફડચાની કાર્યવાહી સંદર્ભ સંસ્થાના ફડચા અધિકારીશ્રી અને સહકારી અધિકારી (ફડચો) લગત આ કચેરી તરફથી તેઓના પત્ર ક્રમાંક ફડચ/સ.અ./૨૨૪/૨૦૦૪ તા. ૧૯/૪/૨૦૦૪થી આખરી અહેવાલ પ્રાપ્ત થતાં સને ૧૯૬૧ના ગુજરાત સહકારી મંડળીઓના અધિનિયમની કલમ-૧૧૪ (૨) અન્વયે તથા ઉપરોક્ત આમુખ-૨ માં જણાવ્યા મુજબ ફડચાની કાર્યવાહી સમાપ્ત કરી, સદર અધિકારો અન્વયે સદર મંડળી નામે ધી સાદપુરા ખેડૂત પિયત સ. મં. લિ. મુ. સાદપુરા તા. સાંતલપુરની નોંધણી રદ કરતો હુકમ કરું છું. આ હુકમ નીકળ્યા તારીખથી મંડળીનું વિસર્જન થયેલ ગણાશે.

પાટણ, તારીખ ૪થી જુન, ૨૦૦૪.

વંચાણે લીધા :

(૧) ફડચા અધિકારીશ્રી ધિ સાંતલપુર તાલુકાની સહકારી મંડળીઓની કર્મચારીઓની શરાફી સહકારી મંડળી લી. મુ. વારાહી અને સહકારી અધિકારી (ફડચો) લગત કચેરી તરફથી રજુ થયેલ નોંધણી રદ અંગેની દરખાસ્ત.

(૨) ગુજરાત સહકારી મંડળીઓના અધિનિયમ-૧૯૬૧ની કલમ-૨૦ની જોગવાઈઓ.

હુકમ

જા. નં. ઉખસ/ફડચ/૦૧/ફ/૧૩૫૩૨/ખ-૧/૯૬૨/૨૦૦૪.- ગુજરાત સહકારી મંડળીઓના અધિનિયમ-૧૯૬૧ની જોગવાઈઓ હેઠળ ધી સાંતલપુર તાલુકાની સહકારી મંડળીઓની કર્મચારીઓની શરાફી સહકારી મંડળી લી. મુ. વારાહી તા. સાંતલપુર જી. પાટણ નોંધાયેલ સંસ્થા છે. નોંધણી નંબર ૧૮૨૮૮ તારીખ ૨૮/૯/૧૯૮૧ થી નોંધવામાં આવેલ હતી જેનું કામકાજ આટોપી લેવા અર્થે ગુજરાત સહકારી મંડળીઓના અધિનિયમ-૧૯૬૧ની કલમ-૧૦૭ અન્વયે જિલ્લા રજિસ્ટ્રારશ્રી, સહકારી મંડળીઓ, પાટણની કચેરીના જા નં. ઉખસ/ફડચ/૦૧/ક/૫૯/૨૦૦૨ તારીખ ૧૧/૧/૨૦૦૨થી હુકમ કરવામાં આવેલ ફડચાની કાર્યવાહી સંદર્ભ સંસ્થાના ફડચા અધિકારીશ્રી અને સહકારી અધિકારી (ફડચો) લગત આ કચેરી તરફથી તેઓના પત્ર ક્રમાંક ફડચ/સ.અ./૧૭૮/૨૦૦૪ તા. ૨૯/૩/૨૦૦૪થી આખરી અહેવાલ પ્રાપ્ત થતાં સને ૧૯૬૧ના ગુજરાત સહકારી મંડળીઓના અધિનિયમની કલમ-૧૧૪ (૨) અન્વયે તથા ઉપરોક્ત આમુખ-૨ માં જણાવ્યા મુજબ ફડચાની કાર્યવાહી સમાપ્ત કરી, સદર અધિકારો અન્વયે સદર મંડળી નામે ધી સાંતલપુર તાલુકાની સહ. મંડળીઓના કર્મચારી ખેડૂત શરાફી સ. મં. લી., મુ. વારાહી, તા. સાંતલપુરની નોંધણી રદ કરતો હુકમ કરું છું. આ હુકમ નીકળ્યા તારીખથી મંડળીનું વિસર્જન થયેલ ગણાશે.

પાટણ, તારીખ ૪થી જુન, ૨૦૦૪.

વંચાણમાં લીધા :–

(૧) ઓડીટર ગ્રેડ-૧ સહકારી મંડળીઓ સિધ્ધપુર નો તા. ૧-૫-૦૪ નો અહેવાલ.

(૨) અત્રેના તા. ૨૬/૫/૦૪ ના પત્ર નં. ઉખસ/ફડચ/૦૧/ખ-૧/૮૪૬/૦૪ થી આપવામાં આવેલ ફડચા સંબંધી કારણદર્શક નોટીસ.

(૩) ધી ગુજરાત રાજ્ય સહકારી મંડળી અધિનિયમ-૧૯૬૧ની કલમ-૧૦૭ની જોગવાઈઓ.

પ્રસ્તાવના

જા. નંબર ઉખસ/ફડચ/૦૧/ખ-૧/૧૦૨૬/૦૪.–ધિ કાકોશી ગોપાલક વિ. કા. સહકારી મંડળી લિ. મું. કાકોશી, તા. સિધ્ધપુર, જિ. પાટણએ ધિ ગુજરાત સહકારી મંડળી અધિનિયમ-૧૯૬૧ની કલમ-૯ અન્વયે નોંધણી નં. ૩૦૯૯૭ તા. ૧૫મી જુન, ૯૯ થી નોંધાયેલી મર્યાદિત જવાબદારીવાળી ગોપાલક સહકારી મંડળી છે. આ મંડળીનું સહકારી કાયદાની કલમ-૮૪ મુજબ તા. ૧લી એપ્રિલ, ૦૨, થી ૩૧મી માર્ચ, ૦૩ સુધીના સમયનું વૈધાનિક અન્વેષણ ઓડીટર ગ્રેડ-૧ સહકારી મંડળીઓ સિધ્ધપુર દ્વારા હાથ ધરી પૂર્ણ કરવામાં આવેલ. તેમના તરફથી આ મંડળીને કલમ-૧૦૭ અન્વયે ફડચામાં લઈ જવા માટે આમુખ (૧) વાળા પત્રની ખાસ અહેવાલ અત્રે રજુ થયેલ, સદર અહેવાલ સંબંધે આમુખ (૨)વાળા પત્રથી મંડળીને કારણદર્શક નોટીસ પાઠવેલ હતી, જેમાં નીચે જણાવેલ મુદ્દાઓનો ઉલ્લેખ કરેલ હતો.

(૧) મંડળીના વર્ષ ૨૦૦૦-૦૧ તથા ૨૦૦૧-૦૨ ના ઓડીટની દુરસ્તી કરેલ નથી.

(૨) પેટાનિયમ વ્ય. કમીટીની બેઠકો નિયમિત મળતી નથી.

(૩) વ્ય. કમિટિની બેઠકો તથા વાર્ષિક સાધારણસભા ફક્ત ઔપચારિક રીતે બોલાવવામાં આવે છે. ઉદેશો મુજબ કામગીરી શરૂ કરવા બેઠકમાં કોઈ કાર્યવાહી જોવા મળેલ નથી.

(૪) મંડળીના "૬૩" સભ્યો પૈકી "૨" સભ્યો પાસેથી અનામત લઈ ફક્ત ૨ સભ્યોને ધિરાણ કરેલ છે. શાખપત્રક મંજુર કરાવેલ નથી.

(૫) થાપણ મેળવવા પેટાનિયમ-૬૬ થી ૬૮ નું પાલન થયેલ નથી. થાપણ સંબંધે કોઈ રેકર્ડ નિભાવેલ નથી.

(૬) મંડળીમાં વ્યાજુગી થાપણ મેળવી ધિરાણ કરી ફક્ત વ્યાજ ઉપજ અને વ્યાજ જાવક દર્શાવી પ્રવૃતિ દર્શાવેલ છે. હકીકતમાં મંડળી સ્થગિત હાલતમાં છે.

(૭) મંડળી ડીસ્ટ્રીકટ બેંક ગુજરાત ગોપાલક વિકાસ બોર્ડ સાથે જોડાયેલ નથી.

(૮) મંડળીનું સરવૈયું જોતાં મંડળીની નોંધ થયા બાદ પરિસ્થિતિમાં કોઈ સુધારો થવા પામેલ નથી. કોઈ ફંડો ઉપલબ્ધ નથી.

ઉક્ત કારણોસર મંડળીને ફડચામાં લઈ જતા અગાઉ સંદર્ભ (૨) વાળા પત્રથી કારણદર્શક નોટીસ પાઠવી તા. ૫મી જુન, ૨૦૦૪ ના રોજ આ કચેરીએ હાજર રહી રજુઆત કરવાની તક આપવામાં આવેલ હતી. પરંતુ મંડળી તરફથી કોઈપણ જાતની રજુઆત થયેલ નથી. આમ મંડળીના કાર્યવાહકોને મંડળી ચલાવવામાં કોઈ રસ જણાતો નથી. જેથી સભાસદોના હિતમાં નીચે મુજબ ફડચા અંગેનો વચગાળાનો આદેશ કરવામાં આવે છે.

વચગાળાનો આદેશ

ધી કાકોશી ગોપાલક વિ. કા. સહકારી મંડળી લિ. મું. કાકોશી, તા. સિધ્ધપુર, જિ. પાટણ નોંધણી નં. ૩૦૯૯૭ તા. ૧૫મી જુન, ૯૯થી નોંધવામાં આવેલ છે. તેને ધિ ગુજરાત સહકારી મંડળી અધિનિયમ ૧૯૬૧ ની કલમ-૧૦૭(૧) (૨) અન્વયે આથી ફડચામાં લઈ જવાનો વચગાળાનો આદેશ આપવામાં આવે છે. તથા સદર કાયદાની કલમ-૧૦૮ (૧) અન્વયે ફડચા અધિકારી તરીકે સીની. ક્લાર્ક લગત જિલ્લા રજિસ્ટ્રાર, સ. મં., પાટણ શ્રી બી. એન. ઠાકોરની નિમણુંક કરવામાં આવે છે.

નોંધ :-

ઉક્ત વચગાળાના હુકમ સામે મંડળીએ કંઈ રજુઆત કે ખુલાસો કરવો હોય તો તે આ હુકમ નીકળ્યા તારીખથી એક માસની મુદતમાં આ કચેરીએ મોકલી આપવા કે રૂબરૂ રજુઆત કરવા જણાવવામાં આવે છે. જો તેમ કરવામાં ચૂક થશે તો સદર હુકમને બહાલી આપનો કલમ-૧૦૭ (૩) હેઠળ અંતિમ આદેશ કરવામાં આવશે જેની નોંધ લેશો.

પાટણ, તારીખ ૧૪મી જુન, ૨૦૦૪.

વંચાણમાં લીધા :–

(૧) ઓડીટર સહકારી મંડળીઓ (ગ્રાહક) પાટણ નો તા. ૧-૪-૦૪ નો અહેવાલ.

(૨) અત્રેના તા. ૨૬/૫/૦૪ ના પત્ર નં. ઉખસ/ફડચ/૦૧/ખ-૧/૮૪૮/૦૪ થી આપવામાં આવેલ ફડચા સંબંધી કારણદર્શક નોટીસ.

(૩) ધી ગુજરાત રાજ્ય સહકારી મંડળી અધિનિયમ-૧૯૬૧ની કલમ-૧૦૭ની જોગવાઈઓ.

પ્રસ્તાવના

જા. નંબર ઉખસ/ફડચ/૦૧/ખ-૧/૧૦૨૭/૦૪.–ધિ પાટણ તાલુકા ઉત્તરપૂર્વ વિભાગ અનુસૂચિત જાતિ સામુદાયિક ખેતી સહકારી મંડળી લિ. મું. પાટણ, તા. પાટણ, જિ. પાટણએ ધિ ગુજરાત સહકારી મંડળી અધિનિયમ-૧૯૬૧ની કલમ-૯ અન્વયે નોંધણી નં. સે. ૨૩૫૬ તા. ૧૮મી ઓક્ટોબર, ૮૯ થી નોંધાયેલી મર્યાદિત જવાબદારીવાળી સામુહિક ખેતી સહકારી મંડળી છે. આ મંડળીનું સહકારી કાયદાની કલમ-૮૪ મુજબ તા. ૧લી એપ્રિલ, ૦૨, થી ૩૧મી માર્ચ, ૦૩ સુધીના સમયનું વૈદ્યાનિક અન્વેષણ ઓડીટર સહકારી મંડળીઓ (ગ્રાહક) પાટણ દ્વારા હાથ ધરી પૂર્ણ કરવામાં આવેલ. તેમના તરફથી આ મંડળીને કલમ-૧૦૭ અન્વયે ફડચામાં લઈ જવા માટે આમુખ (૧) વાળા પત્રની ખાસ અહેવાલ અત્રે રજુ થયેલ, સદર અહેવાલ સંબંધે આમુખ (૨)વાળા પત્રથી મંડળીને કારણદર્શક નોટીસ પાઠવેલ હતી, જેમાં નીચે જણાવેલ મુદ્દાઓનો ઉલ્લેખ કરેલ હતો.

(૧) મંડળીએ અગાઉના ચાર વર્ષના ઓડીટ મેમાની ખામીઓની દુરસ્તી કરી અહેવાલ મોકલી આપેલ નથી કલમ-૮૫ નો ભંગ કરેલ છે.

(૨) છેલ્લા ૫ (પાંચ) વર્ષનો ઓડીટ વર્ગ "ડ" છે.

(૩) તા. ૧૦મી ઓક્ટોબર, ૯૯ પછી કારોબારી સમિતિની એક પણ બેઠક મળેલ નથી. પેટાનિયમનો ભંગ કરેલ છે.

(૪) તા. ૩જી જુન, ૯૯ પછી વાર્ષિક સા. સભા બોલાવેલ નથી કલમ-૭૭ નો ભંગ થયેલ છે.

(૫) મંડળી છેલ્લા ૪ (ચાર) વર્ષની સ્થગિત છે પેટાનિયમ મુજબ ઉદેશો પાર પાડવા કોઈ જ પ્રવૃત્તિ કરેલ નથી કે પ્રવૃત્તિ કરવાનો પ્રયાસો હાથ ધરેલ નથી.

(૬) મંડળીના કાર્યવાહકોને મંડળી ચલાવવામાં કોઈ જ ઉત્સાહ જણાતો નથી. મંડળી અર્થક્ષમ બનવા કોઈ જ અગોતરા આયોજન પેટાનિયમ મુજબના કરેલ નથી.

(૭) તા. ૩૧ માર્ચ, ૦૩ ના રોજ રૂા. ૧૦,૫૬૭-૭૫ ની ખોટ છે ખોટ નિવારવા કોઈ જ નક્કર કાર્યવાહી કરેલ નથી. આર્થિક સ્થિતિ તદન નાજુક છે. મૂડી-બાજુ ફક્ત શેર ભંડોળ જ જમા રહે છે.

ઉક્ત કારણોસર મંડળીને ફડચામાં લઈ જતા અગાઉ સંદર્ભ (૨) વાળા પત્રથી કારણદર્શક નોટીસ પાઠવી તા. ૫મી જુન, ૨૦૦૪ ના રોજ આ કચેરીએ હાજર રહી રજુઆત કરવાની તક આપવામાં આવેલ હતી. પરંતુ મંડળી તરફથી કોઈપણ જાતની રજુઆત થયેલ નથી. આમ

મંડળીના કાર્યવાહકોને મંડળી ચલાવવામાં કોઈ રસ જણાતો નથી. જેથી સભાસદોના હિતમાં નીચે મુજબ ફડચા અંગેનો વચગાળાનો આદેશ કરવામાં આવે છે.

વચગાળાનો આદેશ

ધી પાટણ તાલુકા ઉત્તરપુર્વ વિભાગ અનુસૂચિત જાતિ સામુદાયિક ખેતી સહકારી મંડળી લિ. મું. પાટણ, તા. પાટણ, જિ. પાટણ નોંધણી નં. ૨૩૫૬ તા. ૧૮મી જુન, ૮૯થી નોંધવામાં આવેલ છે. તેને ધિ ગુજરાત સહકારી મંડળી અધિનિયમ ૧૯૬૧ ની કલમ-૧૦૭(૧) (૨) અન્વયે આથી ફડચામાં લઈ જવાનો વચગાળાનો આદેશ આપવામાં આવે છે. તથા સદર કાયદાની કલમ-૧૦૮ (૧) અન્વયે ફડચા અધિકારી તરીકે શ્રી જી. એ. દરજી ઓડીટર (લીરી) લગત જિલ્લા રજિસ્ટ્રાર, સ. મં., પાટણની નિમણુંક કરવામાં આવે છે.

નોંધ :-

ઉક્ત વચગાળાના હુકમ સામે મંડળીએ કંઈ રજુઆત કે ખુલાસો કરવો હોય તો તે આ હુકમ નીકળ્યા તારીખથી એક માસની મુદતમાં આ કચેરીએ મોકલી આપવા કે રૂબરૂ રજુઆત કરવા જણાવવામાં આવે છે. જો તેમ કરવામાં ચૂક થશે તો સદર હુકમને બહાલી આપનો કલમ-૧૦૭ (૩) હેઠળ અંતિમ આદેશ કરવામાં આવશે જેની નોંધ લેશો.

પાટણ, તારીખ ૧૪મી જુન, ૨૦૦૪.

વંચાણમાં લીધા :-

(૧) સબ ઓડીટર સહકારી મંડળીઓ સિધ્ધપુર નો તા. ૩૧-૩-૦૪ નો અહેવાલ.

(૨) અત્રેના તા. ૨૬/૫/૦૪ ના પત્ર નં. ઉખસ/ફડચ/૦૧/ખ-૧/૮૪૨/૦૪ થી આપવામાં આવેલ ફડચા સંબંધી કારણદર્શક નોટીસ.

(૩) ધી ગુજરાત રાજ્ય સહકારી મંડળી અધિનિયમ-૧૯૬૧ની કલમ-૧૦૭ની જોગવાઈઓ.

પ્રસ્તાવના

જા. નંબર ઉખસ/ફડચ/૦૧/ખ-૧/૧૪૨૮/૦૪.—ધી સિધ્ધપુર, સેવા સહકારી મંડળી લિ. મું. સિધ્ધપુર, તા. સિધ્ધપુર, જિ. પાટણએ ધી ગુજરાત સહકારી મંડળી અધિનિયમ-૧૯૬૧ની કલમ-૯ અન્વયે નોંધણી નં. ૨૨૩૨૯ તા. ૨૨મી ઓગષ્ટ, ૧૯૫૮ થી નોંધાયેલી મર્યાદિત જવાબદારીવાળી સેવા સહકારી મંડળી છે. આ મંડળીનું સહકારી કાયદાની કલમ-૮૪ મુજબ તા. ૧લી એપ્રિલ, ૦૨, થી ૩૧મી માર્ચ, ૦૩ સુધીના સમયનું વૈદ્યાનિક અન્વેષણ ઓડીટર ગ્રેડ-૧ સહકારી મંડળીઓ સિધ્ધપુર દ્વારા હાથ ધરી પૂર્ણ કરવામાં આવેલ. તેમના તરફથી આ મંડળીને કલમ-૧૦૭ અન્વયે ફડચામાં લઈ જવા માટે આમુખ (૧) વાળા પત્રની ખાસ અહેવાલ અત્રે રજુ થયેલ, સદર અહેવાલ સંબંધે આમુખ (૨)વાળા પત્રથી મંડળીને કારણદર્શક નોટીસ પાઠવેલ હતી, જેમાં નીચે જણાવેલ મુદ્દાઓનો ઉલ્લેખ કરેલ હતો.

(૧) મંડળીએ અગાઉની બે ઓડીટ નોંધની દુરસ્તી કરી અહેવાલ મોકલી આપેલ નથી.

(૨) મંડળીના છેલ્લા બે વર્ષનો ઓડીટવર્ગ ''ક'' છે. ચાલુ ઓડીટ વર્ગ ''ડ'' છે.

(૩) બેંક ઈન્સ્પેક્ટર દ્વારા થયેલ તપાસણી નોંધની દુરસ્તી કરેલ નથી.

(૪) સરકારશ્રી તરફથી સૂચવાયેલ દર ત્રણ વર્ષે સમગ્ર વ્ય. કમીટીની ચૂંટણીના પેટાનિયમ મંજુર કરાવેલ નથી.

(૫) સભાસદોને કરેલ ધિરાણમાંથી ૫ ટકા પ્રમાણે શેર કપાત રૂા. ૯,૨૫૦/- ને બદલે રૂા. ૭,૦૦૦/- શેર કપાત કરેલ છે. જેની સામે મંડળીએ બેંકમાં રૂા. ૯,૦૦૦/- શેર રોકાણ કરેલ છે./

(૬) જમા આવેલ શેરની રકમના શેર સર્ટીફીકેટ સભાસદોના આપેલ નથી.

(૭) તપાસણી સમયમાં કુલ-૨૪૧ સભ્ય સંખ્યા પૈકી ફક્ત '૬' સભ્યોને ધિરાણ કરેલ છે. તે પૈકી ૫ (પાંચ) તો વ્ય. સમિતિ સભ્યો છે.

(૮) મંડળી નહીવત કામગીરી કરવાનું એ કારણ મંડળીમાં પગારદાર કર્મચારી (મંત્રી) નથી.

(૯) તપાસણી સમય અગાઉ સૂચિત પાટણ મધ્યસ્થ બેંક શેરમાં રૂા. ૧,૦૦૦/- રોકાણ હોવા છતાં તપાસણી સમયમાં વધુ રૂા. ૧,૦૦૦/- રોકાણ કરેલ છે.

(૧૦) તા. ૩૧મી માર્ચ, ૦૩ ના અંતે રૂા. ૭૦,૦૧૮-૬૮ ની ખોટ છે.

(૧૧) મંડળીમાં માત્ર નહીવત ધિરાણની કામગીરી થાય છે. પેટાનિયમ ઉદેશો મુજબની રાસા, ખાતર, બિયારણ, જંતુનાશક દવાઓ, નિયંત્રિત ચીજ વસ્તુઓના વેપારની કોઈ કામગીરી નથી.

(૧૨) મહેસાણા જિલ્લા મધ્યસ્થ સહકારી બેંક દ્વારા નક્કી થયેલ અર્થક્ષમ મંડળી માટેના ધોરણોનું પાલન થયેલ નથી.

(૧૩) તા. ૩૧મી માર્ચ, ૦૩ ના અંતે ત્રણ મુદતવીતી બાકીદારો પાસે રૂા. ૩૩,૧૦૦/- તા. ૨૭મી મે, ૯૯ થી મુદતવીતી છે. વસુલાત માટે લાવદી દાવા કરેલ નથી.

(૧૪) સભાસદ રજીસ્ટર, શેર રજીસ્ટર, સામાન્ય ખાતાવહી નિભાવેલ નથી.

(૧૫) પેટાનિયમ મુજબ રૂા. ૧૦/- ના ગુણાંકમાં શેર નથી.

(૧૬) વ્ય. કમીટીની ઠરાવબુકમાં ધિરાણ કરતી વખતે જરૂરી એવા ઠરાવો સિવાય બાકીની બેઠકોમાં એક જ પ્રકારના ચીલા-ચાલુ ઠરાવો થયેલ છે.

(૧૭) માર્કેટયાર્ડ, સિધ્ધપુર તરફથી ફાળવેલ દુકાનનો મંડળી દ્વારા કોઈ ઉપયોગ થતો નથી.

INDEX

ઉક્ત કારણોસર મંડળીને ફડચામાં લઈ જતા અગાઉ સંદર્ભ (૨) વાળા પત્રથી કારણદર્શક નોટીસ પાઠવી તા. ૫મી જુન, ૧૦૦૪ ના રોજ આ કચેરીએ હાજર રહી રજુઆત કરવાની તક આપવામાં આવેલ હતી. પરંતુ મંડળીના કાર્યવાહકોએ ટપાલ સ્વીકારેલ નથી. "જાણમાં નથી" તે શેરાસહ ટપાલ કવર પરત આવેલ છે. આ વિગત જોતાં મંડળીનો બહોળો ફેલાવો નથી તથા મંડળીના કાર્યવાહકોને મંડળી ચલાવવામાં કોઈ રસ જણાતો નથી. તેવું સ્પષ્ટ ફલિત થતું હોવાથી સભાસદોના હિતમાં નીચે મુજબ ફડચા અંગેનો વચગાળાનો આદેશ કરવામાં આવે છે.

વચગાળાનો આદેશ

ધી સિધ્ધપુર સેવા સહકારી મંડળી લિ. મું. સિધ્ધપુર, તા. સિધ્ધપુર, જિ. પાટણ નોંધણી નં. ૨૨૩૨૯ તા. ૨૨મી જુન, ૫૮થી નોંધવામાં આવેલ છે. તેને ધિ ગુજરાત સહકારી મંડળી અધિનિયમ ૧૯૬૧ ની કલમ-૧૦૭(૧) (૨) અન્વયે આથી ફડચામાં લઈ જવાનો વચગાળાનો આદેશ આપવામાં આવે છે. તથા સદર કાયદાની કલમ-૧૦૮ (૧) અન્વયે ફડચા અધિકારી તરીકે ધિ મહેસાણા ડી. સે. કો. ઓપ. બેંક લી. મહેસાણા ની નિમણુંક કરવામાં આવે છે.

નોંધ :-

ઉક્ત વચગાળાના હુકમ સામે મંડળીએ કંઈ રજુઆત કે ખુલાસો કરવો હોય તો તે આ હુકમ નીકળ્યા તારીખથી એક માસની મુદતમાં આ કચેરીએ મોકલી આપવા કે રૂબરૂ રજુઆત કરવા જણાવવામાં આવે છે. જો તેમ કરવામાં ચૂક થશે તો સદર હુકમને બહાલી આપનો કલમ-૧૦૭(૩) હેઠળ અંતિમ આદેશ કરવામાં આવશે જેની નોંધ લેશો.

પાટણ, તારીખ ૧૪મી જુન, ૨૦૦૪.

વંચાણમાં લીધા :–

(૧) સબ ઓડીટર સહકારી મંડળીઓ હારીજનો તા. ૩૧-૩-૦૪ નો અહેવાલ.

(૨) અત્રેના તા. ૨૬/૫/૦૪ ના પત્ર નં. ઉખસ/ફડચ/૦૧/ખ-૧/૮૪૭/૦૪ થી આપવામાં આવેલ ફડચા સંબંધી કારણદર્શક નોટીસ.

(૩) ધી ગુજરાત સહકારી મંડળી અધિનિયમ-૧૯૬૧ની કલમ-૧૦૭ની જોગવાઈઓ.

પ્રસ્તાવના

જા. નંબર ઉખસ/ફડચ/૦૧/ખ-૧/૧૦૨૯/૦૪.– ધી હારીજ રૂ ઉત્પાદન અને વેચાણ સહકારી મંડળી લિ. મું. હારીજ, તા. હારીજ, જિ. પાટણએ ધિ ગુજરાત સહકારી મંડળી અધિનિયમ-૧૯૬૧ની કલમ-૯ અન્વયે નોંધણી નં. ૨૭૧૩૪ તા. ૨૫મી નવેમ્બર, ૧૯૯૮ થી નોંધાયેલી મર્યાદિત જવાબદારીવાળી રૂ-ખરીદ-વેચાણ સહકારી મંડળી છે. આ મંડળીનું સહકારી કાયદાની કલમ-૮૪ મુજબ તા. ૧લી એપ્રિલ, ૦૨, થી તા. ૩૧મી માર્ચ, ૦૩ સુધીના સમયનું વૈદ્યાનિક અન્વેષણ સબ ઓડીટર સહકારી મંડળીઓ હારીજ દ્વારા હાથ ધરી પૂર્ણ કરવામાં આવેલ. તેમના તરફથી આ મંડળીને કલમ-૧૦૭ અન્વયે ફડચામાં લઈ જવા માટે આમુખ (૧) વાળા પત્રની ખાસ અહેવાલ અત્રે રજુ થયેલ, સદર અહેવાલ સંબંધે આમુખ (૨)વાળા પત્રથી મંડળીને કારણદર્શક નોટીસ પાઠવેલ હતી, જેમાં નીચે જણાવેલ મુદ્દાઓનો ઉલ્લેખ કરેલ હતો.

(૧) મંડળીએ પોતાના પેટા-નિયમ ઉદેશો મુજબની પ્રવૃત્તિ મંડળીની નોંધણી થયા તારીખથી આજદિન સુધી હાથ ધરેલ નથી.

(૨) મંડળીના પાછલા બે વર્ષના ઓડીટ મેમાની દુરસ્તી કરી અહેવાલ મોકલી આપેલ નથી. કલમ-૮૫નો ભંગ કરેલ છે.

(૩) મંડળીનો ઓડીટ વર્ગ "ડ" છે.

(૪) ઓડીટ સમય તારીખ ૧લી એપ્રિલ, ૦૨થી તારીખ ૩૧મી માર્ચ, ૦૩ સુધીમાં કારોબારી સમિતિની એક પણ બેઠક મળેલ નથી.

(૫) મંડળીની ૨૦૦૧-૦૨ના વર્ષની વાર્ષિક સાધારણ સભા મળેલ નથી કલમ-૭૭નો ભંગ થયેલ છે.

(૬) તારીખ ૩૧મી માર્ચ, ૦૩ના અંતે રૂા. ૧,૬૦૮/-ની ખોટ છે.

(૭) મંડળી જે હેતુ માટે નોંધવામાં આવેલ છે. તે હેતુ સિધ્ધ થયેલ નથી.

(૮) મંડળીની વાર્ષિક સાધારણ સભાઓ મળતી નથી તેમજ કારોબારી સમિતિની સભા બોલાવવામાં આવતી નથી. સભાસદો કે કારોબારી સમિતિ સભ્યોને મંડળી ચલાવવામાં રસ નથી.

ઉક્ત કારણોસર મંડળીને ફડચામાં લઈ જતાં અગાઉ સંદર્ભ (૨) વાળા પત્રથી કારણદર્શક નોટીસ પાઠવી તા. ૫મી જુન, ૨૦૦૪ ના રોજ આ કચેરીએ હાજર રહી રજુઆત કરવાની તક આપવામાં આવેલ હતી. પરંતુ મંડળી તરફથી કોઈપણ જાતની રજુઆત થયેલ નથી. આમ મંડળીના કાર્યવાહકોને મંડળી ચલાવવામાં કોઈ રસ જણાતો નથી. જેથી સભાસદોના હિતમાં નીચે મુજબ ફડચા અંગેનો વચગાળાનો આદેશ કરવામાં આવે છે.

વચગાળાનો આદેશ

ધી હારીજ રૂ ઉત્પાદન અને વેચાણ સહકારી મંડળી લિ. મું. હારીજ, તા. હારીજ, જિ. પાટણ નોંધણી નં. ૨૭૧૩૪, તારીખ ૨૫મી નવેમ્બર, ૧૯૯૮થી નોંધવામાં આવેલ છે. તેને ધી ગુજરાત સહકારી મંડળી અધિનિયમ ૧૯૬૧ ની કલમ-૧૦૭(૧) (૨) અન્વયે આથી ફડચામાં લઈ જવાનો વચગાળાનો આદેશ આપવામાં આવે છે. તથા સદર કાયદાની કલમ-૧૦૮ (૧) અન્વયે ફડચા અધિકારી તરીકે શ્રી બી. એન. ઠાકોર, સી. કા. લગત જિલ્લા રજિ સ. મં. પાટણની નિમણુંક કરવામાં આવે છે.

નોંધ :-

ઉક્ત વચગાળાના હુકમ સામે મંડળીએ કંઈ રજુઆત કે ખુલાસો કરવો હોય તો તે આ હુકમ નીકળ્યા તારીખથી એક માસની મુદતમાં આ કચેરીએ મોકલી આપવા કે રૂબરૂ રજુઆત કરવા જણાવવામાં આવે છે. જો તેમ કરવામાં ચૂક થશે તો સદર હુકમને બહાલી આપતો કલમ-૧૦૭(૩) હેઠળ અંતિમ આદેશ કરવામાં આવશે જેની નોંધ લેશો.

પાટણ, તારીખ ૧૪મી જુન, ૨૦૦૪.

વંચાણમાં લીધા :–

(૧) મૂડવાડા ગામના નવ (૯) અરજદારોની રજુઆત.

(૨) અત્રેની કચેરીની "ગ" શાખાની તારીખ ૨૯મી મે, ૦૪ની નોંધ.

(૩) અત્રેના તારીખ ૩૧મી મે, ૦૪ના પત્ર નં. ઉખસ/ફડચ/૦૧/ખ-૧/૯૫૦/૦૪થી આપવામાં આવેલ ફડચા સંબંધી કારણદર્શક નોટીસ.

(૪) ધિ ગુજરાત સહકારી મંડળી અધિનિયમ-૧૯૬૧ની કલમ-૧૦૭ની જોગવાઈઓ.

પ્રસ્તાવના

જા. નંબર ઉખસ/ફડચ/૦૧/ખ-૧/૧૦૩૦/૦૪.–ધિ મૂડવાડા ફળ અને શાકભાજી ઉગાડનારાઓની સહકારી મંડળી લિ. મું. મૂડવાડા, તા. સિધ્ધપુર, જિ. પાટણએ ધી ગુજરાત સહકારી મંડળી અધિનિયમ-૧૯૬૧ની કલમ-૯ અન્વયે નોંધણી નં. ૧૦૯૩૪ તારીખ ૨જી સપ્ટેમ્બર, ૧૯૯૩ થી નોંધાયેલી મર્યાદિત જવાબદારીવાળી ખરીદ-વેચાણ સહકારી મંડળી છે. આ મંડળીની વહીવટી કામગીરી બાબતે મોજે મૂડવાડા, તા. સિધ્ધપુરના અરજદારોની અત્રેની કચેરીએ આમુખ (૧) વાળા પત્રથી લેખિત રજુઆત થતાં સદર રજુઆત સબબ કચેરીની "ગ" શાખાની સંદર્ભ (૨) વાળી નોંધ અન્વયે આમુખ (૩) વાળા પત્રથી મંડળીને કારણદર્શક નોટીસ પાઠવવામાં આવેલ હતી. જેમાં નીચે જણાવેલ મુદ્દાઓનો ઉલ્લેખ કરવામાં આવેલ હતો.

(૧) અગાઉના બે વર્ષની ઓડીટ દુરસ્તી કરવામાં આવેલ નથી.

(૨) કારોબારી સમિતિમાં બે કુટુંબના પાંચ સભ્યો છે એક જ કુટુંબના સભ્યો મંડળીનો વહીવટ ચલાવતા હોવાનું જણાય છે.

(૩) પેટા-નિયમ-૪૯ મુજબ દર માસે કારોબારી સમિતિની બેઠકો મળતી નથી.

(૪) મંડળીના છેલ્લા પાંચ વર્ષનો ઓડીટ વર્ગ "ડ" છે.

(૫) મંડળીમાં આવકના પ્રમાણમાં ખોટનું પ્રમાણ વધારે છે.

(૬) બેંક પાસે શાખાપત્રક મંજુર કરાવ્યા સિવાય ધિરાણ કરાયેલ છે. ધિરાણનીતિ મુજબનું ધિરાણ નથી.

(૭) મંડળી સ્થગિત છે.

(૮) મંડળીની નોંધણી થયેથી સભ્ય સંખ્યા કે શેર ભંડોળમાં કોઈ વધારો નથી ૮૩ સભાસદોનું ભરપાઈ થયેલું શેરભંડોળ ફક્ત રૂા. ૮૩૦/-છે.

(૯) મંડળી અર્થક્ષમ થઈ શકે તેમ જણાતી નથી.

ઉક્ત કારણોસર મંડળીને ફડચામાં લઈ જતાં અગાઉ સંદર્ભ (૩) વાળા પત્રથી કારણદર્શક નોટીસ પાઠવી તારીખ ૭મી જુન, ૨૦૦૪ ના રોજ આ કચેરીએ હાજર રહી રજુઆત કરવાની તક આપવામાં આવેલ હતી. પરંતુ મંડળી તરફથી કોઈપણ જાતની રજુઆત થયેલ નથી. જેથી મંડળીના કાર્યવાહકોને મંડળી ચલાવવામાં કોઈ રસ જણાતો નથી. અને મંડળી સ્થગિત હોવાનું જણાય છે. જેથી સભાસદોના હિતમાં નીચે મુજબ ફડચા અંગેનો વચગાળાનો આદેશ કરવામાં આવે છે.

વચગાળાનો આદેશ

ધી મૂડવાડા ફળ અને શાકભાજી ઉગાડનારાઓની સહકારી મંડળી લિ., મું. મૂડવાડા, તા. સિધ્ધપુર, જિ. પાટણ નોંધણી નં. ૧૦૯૪૩, તારીખ ૨જી સપ્ટેમ્બર, ૧૯૯૩થી નોંધવામાં આવેલ છે. તેને ધિ ગુજરાત સહકારી મંડળી અધિનિયમ-૧૯૬૧ ની કલમ-૧૦૭(૧) (૨) અન્વયે આથી ફડચામાં લઈ જવાનો વચગાળાનો આદેશ આપવામાં આવે છે. તથા સદર કાયદાની કલમ-૧૦૮ (૧) અન્વયે ફડચા અધિકારી તરીકે શ્રી જી. એ. દરજી ઓડીટર (લીરી) લગત જિલ્લા રજિસ્ટ્રાર, સ. મં., પાટણની નિમણુંક કરવામાં આવે છે.

નોંધ :-

ઉક્ત વચગાળાના હુકમ સામે મંડળીએ કંઈ રજુઆત કે ખુલાસો કરવો હોય તો તે આ હુકમ નીકળ્યા તારીખથી એક માસની મુદતમાં આ કચેરીએ મોકલી આપવા કે રૂબરૂ રજુઆત કરવા જણાવવામાં આવે છે. જો તેમ કરવામાં ચૂક થશે તો સદર હુકમને બહાલી આપતો કલમ-૧૦૭(૩) હેઠળ અંતિમ આદેશ કરવામાં આવશે. જેની નોંધ લેશો.

પાટણ, તારીખ ૧૪મી જુન, ૨૦૦૪.

કે. પી. ત્રિવેદી,
જિલ્લા રજિસ્ટ્રાર,
સહકારી મંડળીઓ, પાટણ.

વંચાણે લીધા :

(૧) સહકારી અધિકારી (હાઉસીંગ) નો તા. ૭-૩-૨૦૦૨ અને તા. ૧૩-૧૦-૨૦૦૩ ના સ્થળ તપાસ અહેવાલ.

(૨) અત્રેની કચેરીના તા. ૧૦-૨-૨૦૦૩ના પત્રાંક વહટ/૦૧/ઘ-૧/૬૯/૨૦૦૩થી આપવામાં આવેલ કારણદર્શક નોટીસ.

(૩) ગુજરાત સહકારી મંડળી અધિનિયમ, ૧૯૬૧ ની કલમ-૮૧ની જોગવાઈ.

જા. નં. વહટ/૦૧/ઘ-૧/૨૨૨/૨૦૦૪.– ધી રૂપમ કો. ઓ. હાઉસીંગ સોસાયટી લી., વડોદરાએ ગુજરાત સહકારી મંડળી

અધિનિયમ, ૧૯૬૧ હેઠળ નોંધાયેલ સહકારી મંડળી છે, જેનો હવે પછી ''મંડળી'' તરીકે ઉલ્લેખ કરવામાં આવેલ છે.

સદર મંડળીમાં સહકારી અધિકારી (હાઉસીંગ) ના આમુખ (૨) થી જણાવેલ સ્થળ તપાસ અહેવાલ મુજબ નીચેના કારણોસર વહીવટદારની નિમણુંક કરવા ભલામણ કરેલ છે.

(૧) સોસાયટીની વાર્ષિક સાધારણ સભા સને ૧૯૯૬-૯૭ના વર્ષની, તા. ૨૮-૯-૯૭, ખાસ સાધારણ સભા તા. ૨૨-૧૦-૯૭ અને તા. ૧૮-૧૧-૯૭ના રોજ મળેલ છે, ૧૯૯૭-૯૮ના વર્ષથી ૨૦૦૦-૨૦૦૧ના વર્ષ સુધીમાં વાર્ષિક સાધારણ સભા મળેલ નથી. આમ, સહકારી કાયદાની કલમ-૭૭નો ભંગ થયેલ છે.

(૨) સોસાયટીની વ્યવસ્થાપક કમીટીની મીટીંગ છેલ્લે તા. ૪-૫-૨૦૦૦ના રોજ મળેલ હતી, ત્યારબાદ એક પણ વખત વ્યવસ્થાપક કમીટીની મીટીંગ મળેલ નથી. આમ, વ્યવસ્થાપક કમીટીએ પોતાની ફરજો અને કાર્ય ધારાધોરણ મુજબ ન કરી સહકારી કાયદાની કલમ-૭૪નો ભંગ કરેલ છે.

(૩) સોસાયટીની વાર્ષિક સાધારણ સભાઓ સને ૧૯૯૭-૯૮ના વર્ષથી મળેલ ન હોઈ, વ્યવસ્થાપક કમીટીની નિમણુંક પેટા-નિયમની જોગવાઈ મુજબ કરેલ નથી.

(૪) સોસાયટીનું છેલ્લું ઓડીટ તા. ૩૦-૯-'૯૮ સુધીના સમયનું કરવામાં આવેલ છે. ઓડીટ મેમાની ખામીઓની દુરસ્તી કરવામાં આવેલ નથી. આમ, સહકારી કાયદાની કલમ-૮૫નો ભંગ કરેલ છે.

(૫) સોસાયટીના હિસાબો નિયમિત લખવામાં આવતા નથી, અને વાર્ષિક સાધારણ સભામાં મંજુર કરવામાં આવતાં નથી. તેમજ સોસાયટીના સભ્યોને હિસાબની નકલો તૈયાર કરી આપવામાં આવેલ નથી.

આમ, મંડળીની વ્યવસ્થાપક કમીટી સહકારી મંડળીના અધિનિયમો અને ઉપનિયમોથી તેના ઉપર મુકેલ ફરજો બજાવવામાં નિષ્ફળ ગયેલ હોઈ, મંડળીના પેટા-નિયમની કલમની જોગવાઈઓનું ચુસ્તપણે પાલન ન કરી, સહકારી કાયદાની કલમની જોગવાઈનું ઉલ્લંઘન કરેલ હોઈ, આ બાબતે અત્રેથી તા. ૧૦-૨-૨૦૦૩ની કારણદર્શક નોટીસ આપી તા. ૨૪-૨-૨૦૦૩ના રોજ રૂબરૂમાં રજુઆત કરવાની તક આપવામાં આવેલ. તેઓએ રૂબરૂમાં રજુઆત કરેલ, તે આધારે અત્રેની કચેરીના સહકારી અધિકારી (હાઉસીંગ)ને સ્થળ તપાસ કરી, અહેવાલ રજુ કરી, મંડળીમાં સહકારી કાયદા-કાનુન અને પેટા-નિયમોનો ભંગ હોઈ, તેમજ મંડળીના વહીવટકર્તાઓને મંડળીના વહીવટમાં કોઈ રસ ન હોઈ, મંડળીને વહીવટ હેઠળ લઈ જતો નીચે મુજબનો હુકમ કરવામાં આવે છે.

હુકમ

હું, શ્રી ડી. જી. દલાલ, જિલ્લા રજિસ્ટ્રાર, સહકારી મંડળીઓ, વડોદરાને ગુજરાત સહકારી મંડળી અધિનિયમ, ૧૯૬૧ની કલમ-૮૧ અન્વયે ધી રૂપમ કો. ઓ. હાઉસીંગ સોસાયટી લી., વડોદરાની વ્યવસ્થાપક કમીટીને પ્રાથમિક તબક્કે વહીવટદાર સંભાળે તે તારીખથી એક વર્ષ માટે બરતરફ કરૂં છું, અને મજકુર કાયદાની કલમ-૮૧ અનુસાર મંડળીનો વહીવટ કરવા શ્રી એ. જી. શર્માને નીચેની શરતોને આધીન રહી વહીવટદાર તરીકે નિમણુંક આપવામાં આવે છે.

(૧) મંડળીનો રોજબરોજના કામકાજ અંગેનો ચાલુ તેમજ વહીવટદારશ્રીનો મુસાફરી ખર્ચ મંડળીના ભંડોળમાંથી પાડવાનો રહેશે.

(૨) નિમણુંક દરમ્યાન મંડળીની વ્યવસ્થાપક કમીટીના તમામ હક્કો ભોગવવા અને મંડળીની તમામ કામગીરી અત્રેની દેખરેખ અને સંમતી હેઠળ કરવાની રહેશે.

(૩) વહીવટદારે મંડળીનો પ્રગતિ અહેવાલ અને હિસાબી પત્રકો દર માસે આ કચેરીને રજુ કરવાની રહેશે.

(૪) મંડળી ઉપર નિયમિત હાજરી આપવાની રહેશે.

(૫) મુદત વધારાની દરખાસ્ત સમય પૂર્ણ થતાં પહેલાં મોકલી આપવાની રહેશે.

વડોદરા, તારીખ ૧૫મી જૂન, ૨૦૦૪.

ડી. જી. દલાલ,
જિલ્લા રજિસ્ટ્રાર,
સહકારી મંડળીઓ, વડોદરા.

વાંચ્યો :

(૧) અત્રેની કચેરીના હુકમ નં. ફડચ/૦૧/ખ-૩/૩૫૫/૨૦૦૪, તા. ૩૧-૩-૨૦૦૪.

(૨) ધી પંચમહાલ ડીસ્ટ્રીક્ટ કો. ઓપ. બેંક લી., ગોધરાનો તા. ૧૯-૪-૦૪નો પત્ર તથા નવા બજાર શાખાનો તા. ૧૨-૪-૦૪નો પત્ર.

સુધારો

જા. નં. ફડચ/૦૧/ખ-૧/૫૧૩ થી ૫૨૦/૨૦૦૪.—ક્રમાંક ૧માં અત્રેની કચેરીના હુકમથી ધી ગોધરા મ્યુ. હરીજન કામદાર ધિરાણ અને ગ્રાહક સ. મં. લી., ગોધરા, તા. ગોધરા, જિ. પંચમહાલને ફડચામાં લઈ જવા માટેની તથા તેના ફડચા અધિકારીશ્રી તરીકે અત્રેની કચેરીના સહકારી અધિકારી (ફડચા)ની નિમણુંક કરવામાં આવેલ હતી. (હુકમની નકલ સામેલ છે.)

ધી પી. ડી. સી. બેંક લી. હેડ ઓફીસ, ગોધરાના તા. ૧૯-૪-૦૪ના પત્રમાં જણાવ્યા મુજબ સદર સંસ્થા પાસે બેંકનું લેણું બેંક લોન ચુકવવાની બાકી છે. તેમજ બેંક લોન હોઈ ફડચા મંડળીની કાર્યવાહી બેંકનું હિત હોઈ બેંકના ફડચા અધિકારી તરીકેની નિમણુંક કરવા માટે જણાવેલ છે.

આમ ઉપર જણાવેલ તમામ હકીકતોને ધ્યાનમાં રાખીને ધી ગોધરા મ્યુ. હરીજન કામદાર ધિરાણ અને ગ્રાહક સ. મં. લી., ગોધરા,

તા. ગોધરા, જિ. પંચમહાલના ફડચા અધિકારી તરીકે અત્રેના તા. ૩૧-૩-૦૪થી કરેલ હુકમમાં ફેરફાર કરીને સદર મંડળીના/સંસ્થાના ફડચા અધિકારી તરીકે ધી પંચમહાલ જિલ્લા સહકારી બેંક લી., ગોધરાની આ હુકમની તારીખથી નિમણુંક કરવામાં આવે છે. ફડચા અંગેની કાર્યવાહી બે વર્ષની મુદતમાં પુર્ણ કરવાની રહેશે. અન્ય શરતો યથાવત રહેશે.

ગોધરા, તારીખ ૧૮મી જૂન, ૨૦૦૪.

જે. જી. પંડ્યા,
જિલ્લા રજિસ્ટ્રાર,
સહકારી મંડળીઓ, ગોધરા.

વંચાણે લીધા :

(૧) ગુજરાત સહકારી મંડળીઓના અધિનિયમ, ૧૯૬૧ની કલમ-૧૦૭ અને ૧૦૮ની જોગવાઇઓ.

(૨) સરકારશ્રીના કૃષિ, સહકાર અને ગ્રામ વિકાસ વિભાગના ઠરાવ ક્રમાંક જીએચકેએચ/૨૪-૯૧/ડીડીજી/૧૧૮૮/પર૦૪/જ, તારીખ ૩૦-૩-'૯૧.

(૩) અત્રેની કચેરીના તારીખ ૨૬-૪-૨૦૦૪ ની કારણદર્શક નોટીસ પત્ર ક્રમાંક ફડચ/૦૧/ગ/૪૮૩/૨૦૦૪.

પ્રસ્તાવના

જા. નં. ફડચ/૦૧/ગ/૬૫૬/૨૦૦૪.–ધી લાલોડા ગૃપ તેલીબીયાં ઉત્પાદક સહકારી મંડળી લિ., મું. લાલોડા, તા. ઈડર, જિ. સાબરકાંઠા, ગુજરાત સહકારી મંડળીઓના અધિનિયમ, ૧૯૬૧ હેઠળ નોંધણી ક્રમાંક ૨૩૬૭૨, તારીખ ૩૦મી નવેમ્બર, ૧૯૮૯થી નોંધાયેલ સહકારી સંસ્થા છે. જેનો વહીવટ અધિનિયમ અને નિયમ તથા મંડળીના પેટા નિયમ અનુસાર કરવાનો રહે છે. આ મંડળીનું તારીખ ૧લી એપ્રિલ, ૨૦૦૨ થી તારીખ ૩૧મી માર્ચ, ૨૦૦૩ સુધીના સમયગાળાનું વૈધાનિક ઓડીટ સબ ઓડીટર, સ. મં. ભિલોડા દ્વારા કરવામાં આવેલ છે. મંડળીએ પેટા કાયદાના ઉદ્દેશો પરિપુર્ણ થાય તે રીતે કામગીરી કરી નથી. આ ઉપરાંત નીચે મુજબની અન્ય ક્ષતિઓ જણાઇ આવેલ છે.

(૧) મંડળી છેલ્લા ૧૦ વર્ષથી પેટા નિયમ મુજબના સ્વીકારેલ ઉદ્દેશો મુજબની પ્રવૃત્તિ કરતી નથી અને સ્થગિત છે.

(૨) મંડળીની પેટા નિયમો મુજબ વા. સા. સભા મળેલ નથી તથા વ્ય. કમીટીની મીટીંગો મળતી નથી.

(૩) મંડળીએ ઓડીટ નોંધની વાસ્તવિક દુરસ્તી કરેલ નથી.

(૪) મંડળીની તા. ૩૧-૩-૨૦૦૩ અંતીત ખોટ રૂા. ૩,૧૨૫૮-૧૬ની છે.

(૫) મંડળીની ખોટમાં દિન પ્રતિદિન વધારો થતો જાય છે.

(૬) મંડળીના કાર્યવાહકોને મંડળીને ચાલુ કરવા કોઇ પ્રયત્નો કરેલા નથી.

ઉપરોક્ત ક્ષતિઓ અંગે મંડળીના કાર્યવાહકોને આમુખ-૩થી કારણદર્શક નોટીસ આપી તારીખ ૧૩મી મે, ૨૦૦૪ના રોજ રૂબરૂ હાજર રહી લેખિત/મૌખિક રજુઆત કરવા તક આપવામાં આવેલ હતી. પરંતુ સદર મુદતે મંડળી તરફથી કોઈ હાજર રહેલ નથી કે લેખિત/મૌખિક રજુઆત કરવામાં આવેલ નથી. મંડળી ૧૦ વર્ષથી સ્થગિત હોઇ ફડચામાં લઇ જવી જરૂરી જણાય છે.

પ્રસ્તુત સંજોગો ધ્યાને લેતાં ઉક્ત મંડળીને ગુજરાત સહકારી મંડળીઓના અધિનિયમ, ૧૯૬૧ની કલમ-૧૦૭ અન્વયે આટોપી લેવાનું અનિવાર્ય જણાતાં નીચે મુજબનો હુકમ કરવામાં આવે છે.

વચગાળાનો હુકમ

આથી હું, જે. જે. શાહ, જિલ્લા રજિસ્ટ્રાર, સહકારી મંડળીઓ, હિંમતનગર, જિ. સાબરકાંઠા મને પ્રાપ્ત થયેલ અધિકારની રૂએ ધી લાલોડા ગૃપ તેલીબીયાં ઉત્પાદક સહકારી મંડળી લિ., મું. લાલોડા, તા. ઈડર, જિ. સાબરકાંઠાને પ્રસ્તાવનામાં જણાવેલ કારણોસહ ગુજરાત સહકારી મંડળીઓના અધિનિયમ, ૧૯૬૧ની કલમ-૧૦૭ (૧)એ (સી) (ii) અન્વયે આટોપી લેવાનો વચગાળાનો આદેશ કરૂં છું. અને આ જ અધિનિયમની કલમ-૧૦૮ અન્વયે ફડચા અધિકારી તરીકે મદદનીશ સહકારી અધિકારી, (જનરલ) લગત આ કચેરી, હિંમતનગરની નિમણૂંક કરૂં છું.

ઉપરોક્ત વચગાળાનાં હુકમ સામે મંડળીને રજુઆત કે ખુલાસો કરવો હોય તો આદેશની તારીખથી એક માસની મુદતમાં લેખિત/મૌખિક, રૂબરૂ કે અધિકૃત પ્રતિનિધિ મારફતે કરવા જણાવવામાં આવે છે. તથા રૂબરૂ રજુઆત કરવા તારીખ ૨૨મી જુલાઇ, ૨૦૦૪ ના રોજ ૧૨-૦૦ કલાકે આ કચેરીએ હાજર રહી લેખિત/મૌખિક રજુઆત/ખુલાસો કરવાની તક આપવામાં આવે છે. ઉક્ત મુદત દરમ્યાન મંડળી તરફથી કોઇ ખુલાસો કે રજુઆત કરવામાં નહીં આવે તો મુદત વીતેથી મંડળીને આટોપી લેવાનો અંતિમ આદેશ કરવામાં આવશે.

હિંમતનગર, તારીખ ૧૭મી જુન, ૨૦૦૪.

વંચાણે લીધા :–

(૧) ગુજરાત સહકારી મંડળીઓના અધિનિયમ-૧૯૬૧ની કલમ-૧૦૭ અને ૧૦૮ની જોગવાઇઓ.

(૨) સરકારશ્રીના કૃષિ, સહકાર અને ગ્રામ વિકાસ વિભાગના ઠરાવ ક્રમાંક જીએચકેએચ/૨૪-૯૧/ડીડીજી/૧૧૮૮/પર૦૪/જ, તારીખ ૩૦-૩-૯૧.

(૩) અત્રેની કચેરીના તારીખ ૯-૨-૨૦૦૪ની કારણદર્શક નોટીસ પત્ર ક્રમાંક ફડચ/૦૧/ગ/૨૧૧/૨૦૦૪.

પ્રસ્તાવના

જા. નં. ફડચ/૦૧/ગ/૬૫૭/૨૦૦૪.–ધી શાન્તિકુંજ કો. ઓપરેટીવ હાઉસીંગ સોસાયટી લિ., મું. ભોલશ્વર, પો. કાટવાડ, તા. હિંમતનગર, જી. સાબરકાંઠા, ગુજરાત સહકારી મંડળીઓના અધિનિયમ, ૧૯૬૧

INDEX

હેઠળ નોંધણી ક્રમાંક ધી ૧૨૪૧૫, તારીખ ૧૯મી માર્ચ, ૧૯૯૬ થી નોંધાયેલ સહકારી સંસ્થા છે. જેનો વહીવટ અધિનિયમ અને નિયમ તથા મંડળીના પેટા નિયમ અનુસાર કરવાનો રહે છે. આ મંડળીનું તારીખ ૧લી એપ્રિલ ૨૦૦૨ થી તારીખ ૩૧મી માર્ચ, ૨૦૦૩ સુધીના સમયગાળાનું વૈધાનિક ઓડીટ ઓડીટર ગ્રેડ-૨, સ. મં. ખેડબ્રહ્મા દ્વારા કરવામાં આવેલ છે. મંડળીએ પેટા કાયદાના ઉદ્દેશો પરિપુર્ણ થાય તે રીતે કામગીરી કરી નથી. આ ઉપરાંત નીચે મુજબની અન્ય ક્ષતિઓ જણાઇ આવેલ છે.

(૧) મંડળીની નોંધણી થયા પછી કોઇ પ્રવૃત્તિ કરેલ નથી અને મંડળી સ્થગિત અવસ્થામાં છે.

(૨) મંડળીએ જમીન મેળવવા પરબડા ગ્રામ પંચાયતમાં અરજી કરેલ જે નામંજુર થયેલ છે. અને સભાસદ દ્વારા પોતાની રીતે મકાનો બાંધવામાં આવેલ છે.

(૩) મંડળીની વ્યવસ્થાપક સમિતિની મીટીંગો નિયમિત મળતી નથી. કેટલા સમયથી વ્યવસ્થાપક સમિતિની મીટીંગ ભરાયેલ નથી.

(૪) મંડળીની વાર્ષિક સાધારણ સભાની મીટીંગ નિયમિત મળેલ નથી કે સને ૯૭-૯૮ના સમયથી મળેલ નથી.

(૫) મંડળીએ ઓડીટ મેમાની દુરસ્તી કરેલ નથી.

(૬) મંડળી ચલાવવામાં હોદ્દેદારોને રસ નથી.

(૭) મંડળીએ પેટા નિયમોથી નક્કી કરેલ એક પણ ઉદ્દેશ મુજબ કામગીરી હાથ ધરેલ નથી કે પેટા કાયદાના મોટા ભાગના ઉદ્દેશો મુજબ કામગીરી કરેલ નથી.

ઉપરોક્ત ક્ષતિઓ અંગે મંડળીના કાર્યવાહકોને આમુખ-૩થી કારણદર્શક નોટીસ આપી તારીખ ૧લી માર્ચ, ૨૦૦૪ના રોજ રૂબરૂ હાજર રહી લેખીત/મૌખિક રજુઆત કરવા તક આપવામાં આવેલ હતી. પરંતુ સદર મુદતે અત્રેની કચેરીએ હાજર રહેલ નથી. પરંતુ મંડળીના તારીખ ૨૪મી ફેબ્રુઆરી, ૨૦૦૪ના પત્ર અન્વયે ફેર રજુઆત કરવા સારૂં તારીખ ૨૨મી માર્ચ, ૨૦૦૪ની મુદત આપવામાં આવેલ હતી. જે મુદતે મંડળીના ચેરમેનશ્રીએ હાજર રહી જમીન મેળવવા માટેની કાર્યવાહી કરવા મુદતની માંગણી કરતાં તારીખ ૨૬મી એપ્રિલ, ૨૦૦૪ની મુદત આપવામાં આવેલ હતી. જે મુદતે મંડળીના કાર્યવાહી હાજર રહેલ નથી. જેથી ફેર રજુઆત કરવા સારૂં અંતિમ તક માટે તારીખ ૧૭મી મે, ૨૦૦૪ના રોજ આપવામાં આવેલ હતી. જે મુદતે મંડળી તરફથી કોઇ હાજર રહેલ નથી.

પ્રસ્તુત સંજોગો ધ્યાને લેતાં ઉક્ત મંડળીને ગુજરાત સહકારી મંડળીઓના અધિનિયમ, ૧૯૬૧ની કલમ-૧૦૭ અન્વયે આટોપી લેવાનું અનિવાર્ય જણાતાં નીચે મુજબનો હુકમ કરવામાં આવે છે.

વચગાળાનો હુકમ

આથી હું, જે. જે. શાહ, જિલ્લા રજીસ્ટ્રાર, સહકારી મંડળીઓ, હિંમતનગર, જી. સાબરકાંઠા મને પ્રાપ્ત થયેલ અધિકારની રૂએ ધી શાન્તિકુંજ કો. ઓપરેટીવ હાઉસીંગ સોસાયટી લિ., મું. ભોલેશ્વર, પો. કાટવાડ, તા. હિંમતનગર, જી. સાબરકાંઠાને પ્રસ્તાવનામાં જણાવેલ કારણોસહ ગુજરાત સહકારી મંડળીઓના અધિનિયમ, ૧૯૬૧ની કલમ-૧૦૭ (૧)એ (સી) અન્વયે આટોપી લેવાનો વચગાળાનો આદેશ કરૂં છું. અને આ જ અધિનિયમની કલમ-૧૦૮ અન્વયે ફડચા અધિકારી તરીકે મદદનીશ સહકારી અધિકારી, જનરલ, લગત આ કચેરી, હિંમતનગરની નિમણૂંક કરૂં છું.

ઉપરોક્ત વચગાળાના હુકમ સામે મંડળીને રજુઆત કે ખુલાસો કરવો હોય તો આદેશની તારીખથી એક માસની મુદતમાં લેખિત/મૌખિક, રૂબરૂ કે અધિકૃત પ્રતિનિધિ મારફતે કરવા જણાવવામાં આવે છે. તથા રૂબરૂ રજુઆત કરવા તારીખ ૨૨મી જુલાઇ, ૨૦૦૪ ના રોજ ૧૩-૦૦ કલાકે આ કચેરીએ હાજર રહી લેખિત/મૌખિક રજુઆત ખુલાસો કરવાની તક આપવામાં આવે છે. ઉક્ત મુદત દરમ્યાન મંડળી તરફથી કોઇ ખુલાસો કે રજુઆત કરવામાં નહીં આવે તો મુદત વીતેથી મંડળીને આટોપી લેવાનો અંતિમ આદેશ કરવામાં આવશે.

હિંમતનગર, તારીખ ૧૭મી જુન, ૨૦૦૪.

વંચાણે લીધા :–

(૧) ગુજરાત સહકારી મંડળીઓના અધિનિયમ-૧૯૬૧ની કલમ-૧૦૭ અને ૧૦૮ની જોગવાઇઓ.

(૨) સરકારશ્રીના કૃષિ, સહકાર અને ગ્રામ વિકાસ વિભાગના ઠરાવ ક્રમાંક જીએચકેએચ/૨૪-૯૧/ડીડીજી/૧૧૮૮/૫૨૦૪/જ, તારીખ ૩૦-૩-૯૧.

(૩) અત્રેની કચેરીના તારીખ ૨૬-૪-૨૦૦૪ ની કારણદર્શક નોટીસ પત્ર ક્રમાંક ફડચ/૦૧/ગ/૪૮૧/૨૦૦૪.

પ્રસ્તાવના

જા. નં. ફડચ/૦૧/ગ/૬૫૮/૨૦૦૪.–ધી કલોલકંપા તેલીબીયાં ઉત્પાદક સહકારી મંડળી લિ., મું. કલોલકંપા, તા. ખેડબ્રહ્મા, જી. સાબરકાંઠા, ગુજરાત સહકારી મંડળીઓના અધિનિયમ, ૧૯૬૧ હેઠળ નોંધણી ક્રમાંક ૧૦૨૭૭ તારીખ ૧૫મી ડીસેમ્બર, ૧૯૯૨ થી નોંધાયેલ સહકારી સંસ્થા છે. જેનો વહીવટ અધિનિયમ, અને નિયમ તથા મંડળીના પેટા નિયમ અનુસાર કરવાનો રહે છે. આ મંડળીનું તારીખ ૧લી એપ્રિલ ૨૦૦૨ થી તારીખ ૩૧મી માર્ચ, ૨૦૦૩ સુધીના સમયગાળાનું વૈધાનિક ઓડીટ સબ ઓડીટર, સ. મં. ભીલોડા દ્વારા કરવામાં આવેલ છે. મંડળીએ પેટા કાયદાના ઉદ્દેશો પરિપુર્ણ થાય તે રીતે કામગીરી કરી નથી. આ ઉપરાંત નીચે મુજબની અન્ય ક્ષતિઓ જણાઇ આવેલ છે.

(૧) મંડળી છેલ્લા ૧૦ વર્ષથી પેટા નિમય મુજબના સ્વીકારેલ ઉદ્દેશે મુજબની પ્રવૃત્તિ કરતી નથી અને કામકાજ બંધ કરેલ છે.

(૨) પેટા નિયમ મુજબ વ્ય. કમીટીની મીટીંગો મળતી નથી.

(૩) મંડળીના ઓડીટ નોંધની વાસ્તવિક દુરસ્તી કરવામાં આવેલ નથી.

(૪) મંડળીની તા. ૩૧-૩-૨૦૦૩ અંતીત ખોટ રૂા. ૧૮,૨૨૦-૫૪ છે.

INDEX

(૫) મંડળીની ખોટમાં દિન પ્રતિદિન વધારો થતો જાય છે.

(૬) મંડળીના કાર્યવાહકોને મંડળી ચાલુ કરવાના કોઇ પ્રયત્નો કરેલ નથી.

ઉપરોક્ત ક્ષતિઓ અંગે મંડળીના કાર્યવાહકોને આમુખ-૩થી કારણદર્શક નાટીસ આપી તારીખ ૧૩મી મે, ૨૦૦૪ના રોજ રૂબરૂ હાજર રહી લેખીત/મૌખિક રજુઆત કરવા તક આપવામાં આવેલ હતી. પરંતુ સદર મુદતે મંડળીના કાર્યવાહકો હાજર રહેલ નથી. કે લેખીત/મૌખિક રજુઆત કરવામાં આવેલ નથી. મંડળી ૧૦ વર્ષથી સ્થગિત હોઇ ફડચામાં લઇ જવી જરૂરી જણાય છે.

પ્રસ્તુત સંજોગો ધ્યાને લેતાં ઉક્ત મંડળીએ ગુજરાત સહકારી મંડળીઓના અધિનિયમ, ૧૯૬૧ની કલમ-૧૦૭ અન્વયે આટોપી લેવાનું અનિવાર્ય જણાતાં નીચે મુજબનો હુકમ કરવામાં આવે છે.

વચગાળાનો હુકમ

આથી હું, જે. જે. શાહ, જિલ્લા રજીસ્ટ્રાર, સહકારી મંડળીઓ, હિંમતનગર, જી. સાબરકાંઠા મને પ્રાપ્ત થયેલ અધિકારની રૂએ ધી કલોલકંપા તેલીબીયાં ઉત્પાદક સહકારી મંડળી લિ., મું. કલોલકંપા, તા. ખેડબ્રહ્મા, જી. સાબરકાંઠાને પ્રસ્તાવનામાં જણાવેલ કારણોસહ ગુજરાત સહકારી મંડળીઓના અધિનિયમ, ૧૯૬૧ની કલમ-૧૦૭ (૧)એ (સી) (ii) અન્વયે આટોપી લેવાનો વચગાળાનો આદેશ કરૂં છું. અને આ જ અધિનિયમની કલમ-૧૦૮ અન્વયે ફડચા અધિકારી તરીકે સહકારી અધિકારી, (ફડચો) લગત આ કચેરી, હિંમતનગરની નિમણૂંક કરૂં છું.

ઉપરોક્ત વચગાળાના હુકમ સામે મંડળીને રજુઆત કે ખુલાસો કરવો હોય તો આદેશની તારીખથી એક માસની મુદતમાં લેખિત/મૌખિક, રૂબરૂ કે અધિકૃત પ્રતિનિધિ મારફતે કરવા જણાવવામાં આવે છે. તથા રૂબરૂ રજુઆત કરવા સારૂં તારીખ ૨૨મી જુલાઇ, ૨૦૦૪ ના રોજ ૧૩-૦૦ કલાકે આ કચેરીએ હાજર રહી લેખિત/મૌખિક રજુઆત/ખુલાસો કરવાની તક આપવામાં આવે છે. ઉક્ત મુદત દરમ્યાન મંડળી તરફથી કોઇ ખુલાસો કે રજુઆત કરવામાં નહીં આવે તો મુદત વીતેથી મંડળીને આટોપી લેવાનો અંતિમ આદેશ કરવામાં આવશે.

હિંમતનગર, તારીખ ૧૭મી જુન, ૨૦૦૪.

જે. જે. શાહ,
જિલ્લા રજીસ્ટ્રાર,
સહકારી મંડળીઓ, સાબરકાંઠા
હિંમતનગર.

ક્રમાંક : ઉખસ/નધણ/ભ-૫૨૮૧/ઝ/૩૯૪/૨૦૦૪.-આથી જાહેર કરે છે કે ભાગ્યલક્ષ્મી મહિલા ગ્રાહક સહકારી મંડળી લી. મર્યાદિત સ્થળ પીપલોદ, તાલુકો સીટી, જીલ્લો સુરત.

સને ૧૯૬૧ નો ગુજરાત કાયદો (ગુજરાત સહકારી મંડળીઓનો ૧૯૬૧)ની કલમ-૯ અન્વયે આજરોજ નોંધવામાં આવી છે.

સુરત, તારીખ ૩જી જુન, ૨૦૦૪.

વાંચ્યો :- શ્રી સહકારી અધિકારી ફડચા-૨ સુરતની તારીખ ૨૫-૫-૨૦૦૪ ની પત્ર ક્રમાંક ફડચા/૦૨/૪૦/૨૦૦૪ ની દરખાસ્ત.

હુકમ

જા. નં. ફડચ/ઉખસ/૧૮૦૫/ખ/૫૩૦/૨૦૦૪.-ધી પરિવાર કો. ઓ. ક્રેડીટ કન્ઝુ. સો. લી. મુ. મોમનાવાડ-સુરત તાલુકા ચોર્યાસી, જિલ્લા સુરતના નોંધણી ક્રમાંક : નં. જી-૫૦૩૧ તારીખ ૧લી માર્ચ, ૨૦૦૧થી નોંધવામાં આવી હતી. જેને મહેરબાન જિલ્લા રજીસ્ટ્રાર, સહકારી મંડળીઓ સુરતના ક્રમાંક નંબર ફડચ/ઉખસ/૧૮૦૫/ખ/૫૪૪/૦૩, તારીખ ૩૧મી મે, ૨૦૦૩ ના હુકમથી ફડચામાં લઈ જવામાં આવી હતી. ફડચા અધિકારીના રિપોર્ટ મુજબ મંડળીમાં કોઈપણ જાતનું દેવું અગર લેણું નથી તેમ જ મંડળીઓના કલમ ૧૧૪/૨ અન્વયે ફડચાની કાર્યવાહી સમાપ્ત થયેલી જાહેર કરવામાં આવે છે. અને સદર મંડળીની નોંધણી સને ૧૯૬૧ના ગુજરાત સહકારી મંડળીઓના કાયદાની કલમ-૨૦ હેઠળ રદ કરવામાં આવે છે. અને મંડળી આ હુકમની તારીખથી બંધ કરવામાં આવી છે એમ ગણાશે.

સુરત, તારીખ ૧૭મી જુન, ૨૦૦૪.

આર. આર. વઘાસીયા,
જિલ્લા રજિસ્ટ્રાર,
સહકારી મંડળીઓ,
સુરત.

મદદનીશ જિલ્લા રજિસ્ટ્રાર દ્વારા

નંબર ભ/૭૪૭.-મદદનીશ જિલ્લા રજિસ્ટ્રાર સહકારી મંડળીઓ, જિ. પં., ભરૂચ, આથી જાહેર કરે છે કે નીલમ મેન્યુઅલ ગ્રાહક સ. ભંડાર લી., મર્યાદિત સ્થળ સમની, તાલુકો આમોદ, જીલ્લો ભરૂચ.

(સને ૧૯૬૨નો ગુજરાતનો કાયદો ૧૦) ગુજરાત સહકારી મંડળીઓનો કાયદો ૧૯૬૧ની કલમ ૯ (૧) (અ) અન્વયે આજરોજ નોંધવામાં આવી છે.

ભરૂચ, તારીખ ૩જી જુન, ૨૦૦૪.

એસ. આર. રાઠવા,
મદદનીશ જીલ્લા રજીસ્ટ્રાર,
સહકારી મંડળીઓ, જિલ્લા પંચાયત,
ભરૂચ.

જનરલ મેનેજર અને નાયબ ઉદ્યોગ કમિશનર દ્વારા

વંચાણે લીધા :

(૨) અત્રેની કચેરીના હુકમ ક્રમાંક : જિઉકે/દા/ફડચ/૦૧/ધ/૧૩૬૨/૨૦૦૩, તારીખ ૨૧-૧૧-૨૦૦૩.

હુકમ

જા. નં. જિઉકે/દા/ખસમ/૦૧/ધ/૩૮૭/૩૮૧૬/૨૦૦૪.-આમુખ-૧ થી ધી એકલવ્ય આદિવાસી હાથશાળ કાપડ ઔદ્યોગિક ઉત્પાદક સહકારી

મંડળી લી., દાહોદ, તા. દાહોદ, જિલ્લા દાહોદને ગુજરાત સહકારી મંડળીઓના કાયદાની કલમ-૧૦૭ (ક) ની કાર્યવાહી કરવા આ કચેરીને સત્તા પહોચતી ન હોઇ જેથી આમુખ-૧ નો હુકમ રદ કરવામાં આવે છે.

દાહોદ, તારીખ ૧૭મી જુન, ૨૦૦૪.

વંચાણે લીધા :

(૨) અત્રેની કચેરીના હુકમ ક્રમાંક : જિઉકે/દા/ફડચ/૦૧/ધ/૧૩૬૩/૨૦૦૩, તારીખ ૨૧-૧૧-૨૦૦૩.

હુકમ

જા. નં. જિઉકે/દા/ખસમ/૦૧/ધ/૩૮૮/૩૮૧૭/૨૦૦૪.—આમુખ-૧ થી ધી વર્ધમાન હાથશાળ કાપડ ઉત્પા. ઔદ્યોગિક ઉત્પાદક સહકારી મંડળી લી., દાહોદ, તા. દાહોદ, જિલ્લા દાહોદ ને ગુજરાત સહકારી મંડળીઓના કાયદાની કલમ-૧૦૭ (ક) ની કાર્યવાહી કરવા આ કચેરીને સત્તા પહોચતી ન હોઇ જેથી આમુખ-૧ નો હુકમ રદ કરવામાં આવે છે.

દાહોદ, તારીખ ૧૭મી જુન, ૨૦૦૪.

વંચાણે લીધા :

(૨) અત્રેની કચેરીના હુકમ ક્રમાંક : જિઉકે/દા/ફડચ/૦૧/ધ/૧૩૬૪/૨૦૦૩, તારીખ ૨૧-૧૧-૨૦૦૩.

હુકમ

જા. નં. જિઉકે/દા/ખસમ/૦૧/ધ/૩૮૯/૩૮૧૮/૨૦૦૪.—આમુખ-૧ થી ધી પૂર્વ વિભાગ શેરીકલ્ચરલ ઔદ્યોગિક ઉત્પાદક સહકારી મંડળી લી., નવાગામ તા. ધારપુર, જિલ્લા દાહોદ ને ગુજરાત સહકારી મંડળીઓના કાયદાની કલમ-૧૦૭ (ક) ની કાર્યવાહી કરવા આ કચેરીને સત્તા પહોચતી ન હોઇ જેથી આમુખ-૧ નો હુકમ રદ કરવામાં આવે છે.

દાહોદ, તારીખ ૧૭મી જુન, ૨૦૦૪.

વંચાણે લીધા :

(૨) અત્રેની કચેરીના હુકમ ક્રમાંક : જિઉકે/દા/ફડચ/૦૧/ધ/૧૩૬૫/૨૦૦૩, તારીખ ૨૧-૧૧-૨૦૦૩

હુકમ

જા. નં. જિઉકે/દા/ખસમ/૦૧/ધ/૩૯૦/૩૮૧૯/૨૦૦૪.—આમુખ-૧ થી ધી દાહોદ વિભાગ ટેનલ એન્ડ ફલેઈંગ સેન્ટર ઔદ્યોગિક ઉત્પાદક સહકારી મંડળી લી., દાહોદ તા. દાહોદ, જિલ્લા દાહોદ ને ગુજરાત સહકારી મંડળીઓના કાયદાનીકલમ-૧૦૭ (ક) ની કાર્યવાહી કરવા આ કચેરીને સત્તા પહોચતી ન હોઇ જેથી આમુખ-૧ નો હુકમ રદ કરવામાં આવે છે.

દાહોદ, તારીખ ૧૭મી જુન, ૨૦૦૪.

વંચાણે લીધા :

(૨) અત્રેની કચેરીના હુકમ ક્રમાંક : જિઉકે/દા/ફડચ/૦૧/ધ/૧૩૫૮/૨૦૦૩, તારીખ ૨૧-૧૧-૨૦૦૩

હુકમ

જા. નં. જિઉકે/દા/ખસમ/૦૧/ધ/૩૯૧/૩૮૨૦/૨૦૦૪.—આમુખ-૧ થી ધી દાહોદ તાલુકા રેશમ ઔદ્યોગિક ઉત્પાદક સહકારી મંડળી લી. દાહોદ તા. દાહોદ જિલ્લો દાહોદ ને ગુજરાત સહકારી મંડળીઓના કાયદાની કલમ-૧૦૭ (ક) ની કાર્યવાહી કરવા આ કચેરીને સત્તા પહોચતી ન હોઇ જેથી આમુખ-૧ નો હુકમ રદ કરવામાં આવે છે.

દાહોદ, તારીખ ૧૭મી જુન, ૨૦૦૪.

વંચાણે લીધા :

(૨) અત્રેની કચેરીના હુકમ ક્રમાંક : જિઉકે/દા/ફડચ/૦૧/ધ/૧૩૫૭/૨૦૦૩, તારીખ ૨૧-૧૧-૨૦૦૩

હુકમ

જા. નં. જિઉકે/દા/ખસમ/૦૧/ધ/૩૯૨/૩૮૨૧/૨૦૦૪.—આમુખ-૧ થી ધી લીમખેડા તાલુકા આદિવાસી ગારમેન્ટ ઔદ્યોગિક ઉત્પાદક સહકારી મંડળી લી. લીમખેડા તા. લીમખેડા જિલ્લો દાહોદ ને ગુજરાત સહકારી મંડળીઓના કાયદાની કલમ-૧૦૭ (ક) ની કાર્યવાહી કરવા આ કચેરીને સત્તા પહોચતી ન હોઇ જેથી આમુખ-૧ નો હુકમ રદ કરવામાં આવે છે.

દાહોદ, તારીખ ૧૭મી જુન, ૨૦૦૪.

વંચાણે લીધા :

(૨) અત્રેની કચેરીના હુકમ ક્રમાંક : જિઉકે/દા/ફડચ/૦૧/ધ/૧૩૬૦/૨૦૦૩, તારીખ ૨૧-૧૧-૨૦૦૩

હુકમ

જા. નં. જિઉકે/દા/ખસમ/૦૧/ધ/૩૯૩/૩૮૨૨/૨૦૦૪.—આમુખ-૧ થી ધી સ્વસ્તિક મહિલા વિવિધલક્ષી લઘુઉદ્યોગ ઔદ્યોગિક ઉત્પાદક સહકારી મંડળી લી. દાહોદ તા. દાહોદ જિલ્લો દાહોદ ને ગુજરાત સહકારી મંડળીઓના કાયદાની કલમ-૧૦૭ (ક) ની કાર્યવાહી કરવા આ કચેરીને સત્તા પહોચતી ન હોઇ જેથી આમુખ-૧ નો હુકમ રદ કરવામાં આવે છે.

દાહોદ, તારીખ ૧૭મી જુન, ૨૦૦૪.

વંચાણે લીધા :

(૨) અત્રેની કચેરીના હુકમ ક્રમાંક : જિઉકે/દા/ફડચ/૦૧/ધ/૧૩૫૯/૨૦૦૩, તારીખ ૨૧-૧૧-૨૦૦૩

હુકમ

જા. નં. જિઉકે/દા/ખસમ/૦૧/ધ/૩૯૪/૩૮૨૩/૨૦૦૪.—આમુખ-૧ થી ધી સુવિધા રેડીમેઇડ ગારમેન્ટસ ઔદ્યોગિક ઉત્પાદક સહકારી મંડળી લી. દાહોદ તા. દાહોદ જિલ્લો દાહોદ ને ગુજરાત સહકારી મંડળીઓના

કાયદાની કલમ-૧૦૭ (ક) ની કાર્યવાહી કરવા આ કચેરીને સત્તા પહોચતી ન હોઈ જેથી આમુખ-૧ નો હુકમ રદ કરવામાં આવે છે.

દાહોદ, તારીખ ૧૭મી જુન, ૨૦૦૪.

વંચાણે લીધા :

(૨) અત્રેની કચેરીના હુકમ ક્રમાંક : જિઉકે/દા/ફડચ/૦૧/ધ/૧૩૬૧/૨૦૦૩, તારીખ ૨૧-૧૧-૨૦૦૩

હુકમ

જા. નં. જિઉકે/દા/ખસમ/૦૧/ધ/૩૯૫/૩૮૨૪/૨૦૦૪.– આમુખ-૧ થી ધી રેટિંયા વિભાગ વુલન કાર્પેટ વણાટ ઔદ્યોગિક ઉત્પાદક સહકારી મંડળી લી. રેટિંયા તા. દાહોદ જિલ્લો દાહોદ ને ગુજરાત સહકારી મંડળીઓના કાયદાની કલમ-૧૦૭ (ક) ની કાર્યવાહી કરવા આ કચેરીને સત્તા પહોચતી ન હોઈ જેથી આમુખ-૧ નો હુકમ રદ કરવામાં આવે છે.

દાહોદ, તારીખ ૧૭મી જુન, ૨૦૦૪.

અવાચ્ય,
જનરલ મેનેજર અને નાયબ ઉદ્યોગ
કમિશનર, જિલ્લા ઉદ્યોગ કેન્દ્ર,
દાહોદ.

ભાગ-૧

અસાધારણ રાજ્યપત્રની યાદી

(ઉદ્યોગ, ખાણ અને ઉર્જા વિભાગ, સચિવાલય, ગાંધીનગરના તારીખ ૩૦મી જૂન, ૧૯૮૭ના ઠરાવ ક્રમાંક મદન/૧૦૮૫/૫૨૯૫/ડ ના આધારે)

તારીખ ૨૨, ૨૯, અને ૬, ૧૩, ૨૦, ૨૭ અને ૩, ૧૦, ૧૭, ૨૪ અને ૧ માહે એપ્રિલ, મે, જૂન અને જુલાઈ સને ૨૦૦૪ના રોજ પૂરા થયેલા અઠવાડીયામાં નીચે જણાવેલ ગુજરાત સરકારના અસાધારણ રાજ્યપત્રો પ્રસિદ્ધ થયેલા છે :-

અનુ. નંબર	અસાધારણ રાજ્યપત્રનો ક્રમાંક અને તારીખ	હોદો
૧	૨	૩
૧	૭૨/૫-૪-૨૦૦૪	જિલ્લા મેજિસ્ટ્રેટ, આણંદ.
૨	૭૩/૫-૪-૨૦૦૪	અધિક જિલ્લા મેજિસ્ટ્રેટ, આણંદ.
૩	૭૪/૬-૪-૨૦૦૪	અધિક જિલ્લા મેજિસ્ટ્રેટ, ખેડા-નડિયાદ.
૪	૭૫/૭-૪-૨૦૦૪	અધિક જિલ્લા મેજિસ્ટ્રેટ, ખેડા-નડિયાદ.
૫	૭૬/૭-૪-૨૦૦૪	પોલીસ કમિશનર, વડોદરા શહેર.
૬	૭૭/૧૨-૪-૨૦૦૪	અધિક જિલ્લા મેજિસ્ટ્રેટ, નર્મદા-રાજપીપલા.
૭	૭૮/૧૩-૪-૨૦૦૪	જિલ્લા મેજિસ્ટ્રેટ, આણંદ.
૮	૭૯/૧૫-૪-૨૦૦૪	જિલ્લા મેજિસ્ટ્રેટ, વડોદરા.
૯	૮૦/૧૫-૪-૨૦૦૪	અધિક જિલ્લા મેજિસ્ટ્રેટ, મહેસાણા.
૧૦	૮૧/૧૭-૪-૨૦૦૪	અધિક જિલ્લા મેજિસ્ટ્રેટ, પાટણ.
૧૧	૮૨/૧૭-૪-૨૦૦૪	અધિક જિલ્લા મેજિસ્ટ્રેટ, ખેડા-નડીઆદ.
૧૨	૮૩/૧૭-૪-૨૦૦૪	જિલ્લા મેજિસ્ટ્રેટ, પાટણ.
૧૩	૮૪/૧૯-૪-૨૦૦૪	અધિક જિલ્લા મેજિસ્ટ્રેટ, મહેસાણા.
૧૪	૮૫/૨૧-૪-૨૦૦૪	જિલ્લા મેજિસ્ટ્રેટ, આણંદ.
૧૫	૮૬/૨૧-૪-૨૦૦૪	અધિક જિલ્લા મેજિસ્ટ્રેટ, આણંદ.
૧૬	૮૭/૨૧-૪-૨૦૦૪	આધિક જિલ્લા મેજિસ્ટ્રેટ, બનાસકાંઠા-પાલનપુર.
૧૭	૮૮/૨૨-૪-૨૦૦૪	અધિક જિલ્લા મેજિસ્ટ્રેટ, અમદાવાદ.
૧૮	૮૯/૨૩-૪-૨૦૦૪	અધિક જિલ્લા મેજિસ્ટ્રેટ, ખેડા-નડિયાદ.
૧૯	૯૦/૨૬-૪-૨૦૦૪	કલેક્ટર, ભરૂચ.
૨૦	૯૧/૨૬-૪-૨૦૦૪	કલેક્ટર અને જિલ્લા મેજિસ્ટ્રેટ, અમદાવાદ.

૧	૨	૩
૨૧	૯૨/૬-૫-૨૦૦૪	અધિક જિલ્લા મેજિસ્ટ્રેટ, સાબરકાંઠા-હિંમતનગર.
૨૨	૯૩/૭-૫-૨૦૦૪	અધિક જિલ્લા મેજિસ્ટ્રેટ, વડોદરા.
૨૩	૯૪/૧૦-૫-૨૦૦૪	અધિક જિલ્લા મેજિસ્ટ્રેટ, આણંદ.
૨૪	૯૫/૧૦-૫-૨૦૦૪	અધિક જિલ્લા મેજિસ્ટ્રેટ, આણંદ.
૨૫	૯૬/૧૦-૫-૨૦૦૪	અધિક જિલ્લા મેજિસ્ટ્રેટ, મહેસાણા.
૨૬	૯૭/૧૧-૫-૨૦૦૪	કલેક્ટર, ભરૂચ.
૨૭	૯૮/૧૧-૫-૨૦૦૪	અધિક જિલ્લા મેજિસ્ટ્રેટ, નર્મદા-રાજપીપલા.
૨૮	૯૯/૧૨-૫-૨૦૦૪	અધિક જિલ્લા મેજિસ્ટ્રેટ, સાબરકાંઠા-હિંમતનગર.
૨૯	૧૦૦/૧૨-૫-૨૦૦૪	અધિક જિલ્લા મેજિસ્ટ્રેટ, ખેડા-નડિયાદ.
૩૦	૧૦૧/૧૪-૫-૨૦૦૪	અધિક જિલ્લા મેજિસ્ટ્રેટ, ખેડા-નડિયાદ.
૩૧	૧૦૨/૧૪-૫-૨૦૦૪	જિલ્લા મેજિસ્ટ્રેટ, પાટણ.
૩૨	૧૦૩/૧૪-૫-૨૦૦૪	અધિક જિલ્લા મેજિસ્ટ્રેટ, આણંદ.
૩૩	૧૦૪/૧૭-૫-૨૦૦૪	જિલ્લા મેજિસ્ટ્રેટ, સાબરકાંઠા-હિંમતનગર.
૩૪	૧૦૫/૧૮-૫-૨૦૦૪	અધિક જિલ્લા મેજિસ્ટ્રેટ, બનાસકાંઠા-પાલનપુર
૩૫	૧૦૬/૧૯-૫-૨૦૦૪	અધિક જિલ્લા મેજિસ્ટ્રેટ, ખેડા-નડિયાદ.
૩૬	૧૦૭/૨૦-૫-૨૦૦૪	અધિક જિલ્લા મેજિસ્ટ્રેટ, પાટણ.
૩૭	૧૦૮/૨૪-૫-૨૦૦૪	જિલ્લા મેજિસ્ટ્રેટ, ખેડા-નડિયાદ.
૩૮	૧૦૯/૨૬-૫-૨૦૦૪	કલેક્ટર, સાબરકાંઠા-હિંમતનગર.
૩૯	૧૧૦/૧-૬-૨૦૦૪	અધિક જિલ્લા મેજિસ્ટ્રેટ, સાબરકાંઠા-હિંમતનગર.
૪૦	૧૧૧/૫-૬-૨૦૦૪	અધિક જિલ્લા મેજિસ્ટ્રેટ, ખેડા-નડિયાદ.
૪૧	૧૧૨/૫-૬-૨૦૦૪	અધિક જિલ્લા મેજિસ્ટ્રેટ, વડોદરા.
૪૨	૧૧૩/૭-૬-૨૦૦૪	અધિક જિલ્લા મેજિસ્ટ્રેટ, પાટણ.
૪૩	૧૧૪/૧૪-૬-૨૦૦૪	અધિક જિલ્લા મેજિસ્ટ્રેટ, આણંદ.
૪૪	૧૧૫/૧૪-૬-૨૦૦૪	જિલ્લા મેજિસ્ટ્રેટ, આણંદ.
૪૫	૧૧૬/૧૪-૬-૨૦૦૪	જિલ્લા મેજિસ્ટ્રેટ, બનાસકાંઠા-પાલનપુર.
૪૬	૧૧૭/૧૫-૬-૨૦૦૪	અધિક જિલ્લા મેજિસ્ટ્રેટ, નર્મદા-રાજપીપલા.
૪૭	૧૧૮/૧૬-૬-૨૦૦૪	અધિક જિલ્લા મેજિસ્ટ્રેટ, સાબરકાંઠા-હિંમતનગર.

સરકારી મુદ્રણાલય, વડોદરા.

REGISTERED No. G-BA-14-E

©

सत्यमेव जयते

The Gujarat Government Gazette

[PUBLISHED BY AUTHORITY]

Vol. XLV] THURSDAY, JULY 8, 2004 / ASADHA 17, 1926 [No. 28

Separate paging is given in each part of the Supplement to the Central Gazette and central section in order that it may be filed as a separate compilation

PART I

SUPPLEMENT TO THE CENTRAL GAZETTE AND CENTRAL SECTION

CONTENT

Part I, Part I-A, Part I-B and Part I-L

		Pages			Pages
Part-I	Government Notifications, Appointment Promotion, Leave of Absence, Rules and Order (other than those published in Part I-A, IV-A, IV-B and IV-C pertaining only to the Supplement to the Central Gazette.	739-766	Part I-B	Government Notifications, Published under Land Acquisition Act only.	357-374
Part I-A	Orders and Notifications, other than those published in Part IV-B, order the Bombay Local Boards, Village Panchayats, Municipal Boroughs, District Municipal Primary Education and Local Fund Audit Act, pertaining only to the Supplement to the Central Gazette.	28	Part I-L	Notifications and Orders Awards other than those published in Parts I, IV-A. Disputes Act, and Gujarat Industrial Relations Act.	3153-3246

MISCELLANEOUS NOTIFICATION, APPOINTMENTS, ETC.

પોલીસ કમિશનર દ્વારા

જાહેરનામું

નંબર. ઉ/ગપક/૧૪૨/૨૦૦૪.–હું કે. આર. કૌશિક, પોલીસ કમિશનર અમદાવાદ શહેર મુંબઈ પોલીસ અધિનિયમ સને ૧૯૫૧ (બોમ્બે એક્ટ-૨૨ અ. નં. ૧૯૫૧) ની કલમ (૩૩) ની પેટા કલમ (૧) (બી) થી મને મળેલ સત્તાની રૂએ જાહેર જનતાના વાહનવ્યવહારના સરળ નિયમન માટે નીચે મુજબનો હુકમ કરૂં છું.

તા. ૧૯-૬-૨૦૦૪ના રોજ અમદાવાદ શહેરમાં જગન્નાથ મંદિરની ૧૨૭મી નગર રથયાત્રા નિમિત્તે અમદાવાદ શહેરના નીચે જણાવેલ વિસ્તારોના જાહેર માર્ગોને તા. ૧૮-૬-૨૦૦૪ અને ૧૯-૬-૨૦૦૪ના રોજ દિન-૨ દિવસ પુરતો " નો પાર્કિંગ ઝોન " તરીકે જાહેર કરવામાં આવે છે.

જમાલપુર દરવાજા બહાર જગન્નાથ મંદિરથી જમાલપુર ચકલા વૈશ્યસભા, ગોળ લીમડા, આસ્ટોડીયા ચકલા, મદન ગોપાલની હવેલી રાયપુર ચકલા, ખાડિયા જુની ગેટ, ખાડિયા ચાર રસ્તા, પાંચ કુવા, કાલુપુર

સર્કલ, કાલુપુર બ્રિજ, સરસપુર, પ્રેમ દરવાજા, જોર્ડન રોડ, દિલ્હી ચકલા, બેચર લશ્કરની હવેલી હલીમની ખડકી, શાહપુર દરવાજા, શાહપુર ચકલા, રંગીલા ચોકી, ઔત્તમ પોળ, આર. સી. હાઈસ્કૂલ દિલ્હી ચકલા, ઘી કાંટા રોડ, પાનકોરનાકા, ફુવારા, ચાંલ્લા ઓળ, સાંકડી શેરીના નાકેથી માણેક ચોક શાક માર્કેટ, દાણપીઠ, ખમાસાથી જગન્નાથ મંદિર સુધીનો વિસ્તાર.

આ જાહેરનામાનો અમલ તા. ૧૮-૬-૨૦૦૪ ના રાત્રે કલાક ૦૦-૦૦ થી તા. ૧૯-૬-૨૦૦૪ના રાત્રે કલાક ૨૪-૦૦ સુધી અમલમાં રહેશે.

આ જાહેરનામાના આદેશનું ઉલ્લંઘન કરનાર ઈસમ મુંબઈ પોલીસ અધિનિયમ કલમ ૧૩૧ મુજબ શિક્ષાને પાત્ર થશે.

આજ રોજ તારીખ ૧૫મી જુન, ૨૦૦૪ એ મેં મારી સહી તથા સિક્કો કરી આપેલ છે.

જાહેરનામું

વંચાણે લીધા :- જાહેરનામા ક્રમાંક ગ/ઉપક/૧૩૨/૨૦૦૩/તા. ૧૮-૧૨-૦૩,
જાહેરનામા ક્રમાંક ગ/ઉપક/૧૩૫/૨૦૦૪/તા. ૨૫-૨-૦૪,
જાહેરનામા ક્રમાંક ગ/ઉપક/૧૩૯/૨૦૦૪/તા. ૫-૩-૦૪,

તા. ૧૮-૧૨-૨૦૦૩ના જાહેરનામા ક્રમાંક ગ/ઉપક/૧૩૨/૨૦૦૩ દ્વારા અમદાવાદ મ્યુનીસીપલ કોર્પોરેશનના વિસ્તારમાં તમામ પ્રકારના ભારે વાહનો સવારે કલાક ૦૯-૦૦ થી રાતના કલાક ૨૧-૦૦ સુધી અંદર પ્રવેશ કરી શકે નહિ. તે અંગે આ જાહેરનામાના સમર્થનમાં / વિરોધમાં તથા સુધારા વધારા માટેના સુચનો મંગાવવામાં આવેલ આ સંબંધે નાગરીકો, સંસ્થા તથા એસોસીએશનો તરફથી આવેલ તમામ રજુઆતો અને સુચનોને ધ્યાનમાં લઈ જાહેર જનતાના સામુહિક હિતમાં નીચે મુજબનો હુકમ કરૂ છું.

મુંબઈ પોલીસ અધિનિયમ (સને ૧૯૫૧ના ૨૨માં) કલમ ૩૩ (બી) આધારે મળેલ સત્તાની રૂએ હું, કે. આર. કૌશિક, પોલીસ કમિશનર, અમદાવાદ શહેર, અમદાવાદ શહેર વિસ્તારમાં રસ્તાઓ ઘણાં સાંકડા છે અને આ સાંકડા રસ્તાઓ ઉપર ભારે વાહનોનું આડેઘડ પાર્કિંગ રસ્તાઓની બન્ને બાજુ પર થાય છે જેના કારણે ટ્રાફિક પ્રવાહને ઘણી અડચણો ઊભી થાય છે. ટ્રાફીક નિયમન સરળ બનાવવા માટે તેમજ પ્રદુષણના કારણે જાહેર જનતાના સ્વાસ્થ્યને થઈ રહેલ અકલ્પનીય નુકશાન, અવાજના પ્રદૂષણથી મોટી ઉંમરના અથવા બિમાર વ્યક્તિઓ અને વિદ્યાર્થીઓને થતી અસહ્ય હેરાનગતીને ધ્યાનમાં રાખી નીચે મુજબનો હુકમ કરૂ છું.

હુકમ

ક્રમાંક ઉ/ગપક/૧૪૩/૨૦૦૪.-અમદવાદ શહેર પોલીસ કમિશનરની હકુમત હેઠળના વિસ્તારમાં તમામ પ્રકારના ભારે અને મધ્યમ વાહનો (મોટર વાહન અધિનિયમ ૧૯૮૮ હેઠળ નક્કી કરેલા વાહનોને) સવારે કલાક ૯-૦૦ થી રાતના કલાક ૨૧-૦૦ સુધી અવર જવર કરી શકશે નહિ. તદ્ઉપરાંત ચીમનભાઈ માર્કેટ, ડૉ. શ્યામપ્રસાદ મુખરજી ઓવર બ્રિજ, શિવરંજની ચાર રસ્તા, ૧૩૨ ફુટ રીંગ રોડ, ચિમનભાઈ પટેલ બ્રિજ સર્કલ સુધી રાત્રીના ક. ૨૧-૦૦ થી સ. ક. ૯-૦૦ સુધી અવર જવર કરી શકશે અને સુભાષબ્રિજ સર્કલ, સાબરમતી આશ્રમ, ઈન્કમટેક્ષ સર્કલ, પાલડી, વાસણાથી વિશાલા સર્કલ સુધી ભારે અને મધ્યમ પ્રકારના વાહનો રાતના ક. ૨૨-૦૦ થી સ. ક. ૭-૦૦ વાગ્યા સુધી પ્રવેશ કરી શકશે તે સિવાયના કોઈપણ સમયે અવર જવર કરી શકશે નહિ.

પરંતુ આ ભારે અને મધ્યમ વાહનોને નીચેના માર્ગોનો ઉપયોગ કરવા છુટછાટ રજુઆતોને ધ્યાનમાં લઈ આપવામાં આવે છે.

૧. જેતલપુર ઓકટ્રોય નાકાથી, સરખેજ ચાર રસ્તા તરફ અને વિશાલા સર્કલ થી એ. પી. એમ. સી. માર્કેટથી વાસણા નાકા સુધી આવી શકશે અને આ રોડ ઉપર અવર જવર કરી શકાશે.

૨. નારોલ સર્કલથી નરોડા પાટીયા થઈ નાના ચિલોડા થઈ હિંમતનગર તરફ જઈ શકાશે. તેમજ નારોલ સર્કલથી જુના ચંડોળા ઓકટ્રોય નાકા સુધી અને ઓઢવ ચાર રસ્તાથી જુના હલધર વાસ સુધીના રસ્તા ઉપર અવર જવર કરી શકશે.

૩. નાના ચિલોડાથી ઈન્દિરાબ્રિજ થઈ ગાંધીનગર તરફ જઈ શકાશે.

૪. સરખેજ ગાંધીનગર હાઈવે માર્ગ અવર જવર માટે ઉપયોગમાં લઈ શકાશે.

૫. માલ વાહન, ભારે અને મધ્યમ પ્રકારના વાહનોની હેરાફેરીના હેતુ માટે નીચેના માર્ગોનો ઉપયોગ કરી શકશે.

(૧) જમાલપુર શાક માર્કેટ માટે ભારે વાહનોની અવરજવર માટે નીચેના માર્ગોનો ઉપયોગ કરી શકાશે.

(i) નારોલ સર્કલથી ચંડોળા તળાવ થઈ બહેરામપુરા થઈ જમાલપુર શાક માર્કેટ.

(ii) સરખેજથી વિશાલા સર્કલ વાસણા જૈન મર્ચન્ટ સોસાયટી સર્કલ, એન. આઈ. ડી. થી સરદાર બ્રિજ થઈ જમાલપુર જઈ શકશે.

(૨) નરોડા ફ્રુટ માર્કેટ, કાલુપુર માર્કેટ, જુના માધુપુરા અનાજ બજાર માટેના ભારે વાહનોની અવરજવર માટે નીચેના માર્ગોનો ઉપયોગ કરી શકશે.

(i) નરોડા પાટીયાથી અમદુપુરા ચોકી થઈ કાલુપુર ઓવરબ્રિજ થઈ કાલુપુર થઈ દરિયાપુર દરવાજા બહાર થઈ માધુપુરા માર્કેટ.

(ii) સાબરમતીથી પાવર હાઉસ થઈ ચીમનભાઈ બ્રિજ થઈ સુભાષ બ્રિજ થઈ શાહિબાગ થઈ માધુપુરા માર્કેટ.

(૩) કાંકરીયા રેલ્વે યાર્ડમાં જવા માટે નીચેના માર્ગોનો ઉપયોગ કરી શકશે.

INDEX

(i) નારોલ સર્કલથી શાહવાડી, ચંડોળા તળાવ, શાહ આલમ ટોલનાકા, કાંકરીયા તળાવથી કાંકરીયા રેલ્વે યાર્ડ તરફ જઈ શકશે.

(ii) નરોડા નારોલ નેશનલ હાઈવે પરના સીટીએમ ચાર રસ્તાથી રોહીત મીલ સર્કલ અનુપમ સીનેમા, ખોખરા ઓવરબ્રીજ થી કાંકરીયા રેલ્વે યાર્ડ તરફ જઈ શકશે.

(૪) ભારે તથા મધ્યમ પ્રકારના વાહનો આર. ટી. ઓ. કચેરીમાં કામકાજ અર્થે સવારે કલાક ૧૦-૦૦ થી ૧૮-૦૦ સુધી આવવા જવા માટે નીચે મુજબના માર્ગનો ઉપયોગ કરી શકશે.

(i) નારોલ વિસ્તારના વાહનો નારોલ સર્કલ વિશાલા સર્કલ, એ. પી. એમ. સી. માર્કેટ થઈ ૧૩૨ ફુટના રીંગ રોડનો ઉપયોગ કરી શકશે.

(ii) શહેર વિસ્તારના વાહનો કાલુપુર સર્કલ, દિલ્હી દરવાજા થી શાહીબાગ થઈ સુભાષબ્રિજ થઈ આર. ટી. ઓ કચેરીમાં જવાના માર્ગનો ઉપયોગ કરી શકશે.

આ હુકમ એસ. ટી. કોર્પોરેશન, એ. એમ. ટી. એસ., ફાયર બ્રિગ્રેડ, એમ્બ્યુલન્સ સેવાઓ તથા સરકારી વાહનોને જાહેર સેવાની કામગીરી દરમ્યાન લાગુ પડશે નહી.

આ જાહેરનામાના આદેશનું ઉલ્લંઘન કરનાર ઈસમ મુંબઈ પોલીસ અધિનિયમ કલમ ૧૩૧ (બી) (૪) મુજબ શિક્ષાને પાત્ર થશે.

આ જાહેરનામાનો અમલ તા. ૧-૭-૨૦૦૪ થી ૩૦-૯-૨૦૦૪ સુધી પ્રાયોગીક ધોરણે કરવાનો રહેશે.

આજ રોજ તારીખ ૨૧મી જુન, ૨૦૦૪ એ મેં મારી સહી તથા સિક્કો કરી આપેલ છે.

જાહેરનામું

વંચાણે લીધા :- જાહેરનામાં ક્રમાંક ગ/ઉપક/૧૩૬/૨૦૦૪/તા. ૨૭-૨-૦૪,

તા. ૨૭-૨-૨૦૦૪ના જાહેરનામા ક્રમાંક ગ/ઉપક/૧૩૬/૨૦૦૪ દ્વારા અમદાવાદ શહેર પોલીસ કમિશનરની હકુમતના વિસ્તારમાં આવેલ તમામ રસ્તાઓ, ગલીઓ તથા શેરીઓમાં ઘોડાગાડી, ઊંટ ગાડી, બળદ ગાડી કે જાનવરથી ખેંચાતી અન્ય ગાડીઓ કે વાહન તેમજ હાથ અને પગથી ચાલતી ગાડી વાહન ગમે તે સમયે ચલાવવામાં આવે છે. જેના કારણે ટ્રાફીક નિયમનમાં અવ્યવસ્થા ઉભી થાય છે.

અમદાવાદ શહેરમાં પોલીસ કમિશનરશ્રી દ્વારા અવારનવાર અમુક જાહેર માર્ગો ઉપર પશુઓથી ખેંચાતા વાહનો તથા હાથથી ખેંચાતા વાહનો ફેરવવા પર અથવા ચલાવવા ઉપર પ્રતિબંધ મુકવાના જાહેરનામા આ કચેરી દ્વારા અમલમાં મુકવામાં આવેલ છે. આ જાહેરનામાઓ ખુબ જુના થઈ ગયેલ છે. અને આ જાહેરનામા અમલમાં મુકેલ ત્યારે આ માર્ગ ઉપર વાહન વ્યવહાર નહિવત પ્રમાણમાં હતો.

હાલ અમદાવાદ શહેરમાં વાહનોની સંખ્યામાં અગાઉના વર્ષો કરતાં પ્રમાણમાં ખુબ જ વધારો થયેલ છે અને ટ્રાફિક અકસ્માતનું પ્રમાણ પણ વધવા પામેલ છે. આ કારણોસર અમદાવાદ શહેરની હાલની પરિસ્થિતીનું અવલોકન કરતાં શહેરના જાહેર માર્ગો, ગલીઓમાં અકસ્માતનું પ્રમાણ ઘટાડવા, જાહેર જનતાને સુરક્ષા પ્રદાન કરવા, પ્રદુષણ નિયંત્રિત કરવા અને વાહન વ્યવહારનું સંચાલન સરળ નક્કી કરવાના હેતુસર જાહેરનામું બહાર પાડી આ જાહેરનામાના સમર્થન, વિરોધમાં તથા સુધારા વધારા માટેના સુચનો દિન-૩૦ માં મંગાવવામાં આવેલ છે. આ સંબંધે નાગરિક તરફથી આવેલ સુચનોને ધ્યાનમાં લેવામાં આવેલ છે. જાહેર જનતાના સામુહિક હિતને ધ્યાનમાં લઈ નીચે મુજબનો હુકમ કરૂ છું.

હુકમ

ક્રમાંક ગ/ઉપક/૧૪૪/૨૦૦૪.-હું, કે. આર. કૌશિક, પોલીસ કમિશનર, અમદાવાદ શહેરનાઓને મુંબઈ પોલીસ અધિનિયમ (સને ૧૯૫૧ના ૨૨માં) કલમ (૩૩) (બી) આધારે મળેલ સત્તાની રૂએ અમદાવાદ શહેર પોલીસ કમિશનરશ્રીની હકુમતના વિસ્તારમાં આવેલ તમામ જાહેર માર્ગો, રસ્તાઓ, ગલીઓ, શેરીઓના વિસ્તારમાં ધીમી ગતિના વાહનો જેવા કે ઘોડા ગાડી, ઊંટ ગાડી, બળદ ગાડી કે જાનવરથી ખેંચાતી અન્ય ગાડી કે વાહન તેમજ સાઈકલ સિવાય હાથ અને પગથી ચાલતી ગાડી / વાહન સવાર કલાક ૯-૦૦ થી બપોર કલાક ૧૩-૦૦ તેમજ સાંજ કલાક ૧૭-૦૦ થી કલાક ૨૦-૦૦ સુધી અવર જવર કરવા પર પ્રતિબંધ ફરમાવું છું. તેમજ અમદાવાદ પોલીસ કમિશનરશ્રીની હકુમતમાં આવતા ગામો જેવા કે, ચેનપુર જગતપુર, ગોતા, આંગણજ, સાંતેજ, રણછોડપુરા, હેબતપુરા, શીલજ, હાંસોલ, કોતરપુર, નાના ચીલોડા, મુઠીયા, હંસપુર, નીકોલ, કઠવાડા, ભુવાલડી, સીંગરવા, રામોલ, વિંઝોલ, સુએઝ ફાર્મ, વટવા, નવા વટવા, નવા વિંઝોલ, ઘોડાસર, ઈસનપુર, રાણીપુર, શાહવાડી, સૈજપુર, ગોપાલપુર, પીપળજ, ચોસર, જેતલપુરનો સમાવેશ થાય છે. આ ગામના રહીશો ખેતીના વ્યવસાયના સાથે સંકળાયેલ છે. અને ખેતીના કામકાજ અંગે જાનવરથી ખેંચાતી બળદગાડી, ઊંટગાડીનો ઉપયોગ કરતા હોય છે. આ ખેતીના વ્યવસાય સાથે સંકળાયેલ ઊંટગાડી, બળદગાડીની હેરાફેરી કરવા આ ગામોના ખેડુત નાગરીકોને છુટછાટ આપવામાં આવી છે.

આ અનુસંધાને અત્રેથી અગાઉ બહાર પાડવામાં આવેલ તમામ જાહેરનામા રદ કરૂ છું.

આ જાહેરનામાના આદેશનું ઉલ્લંઘન કરનાર ઈસમ મુંબઈ પોલીસ અધિનિયમ કલમ ૧૩૧ (બી) (૪) મુજબ શિક્ષાને પાત્ર થશે.

આ જાહેરનામાનો અમલ તા. ૧-૭-૨૦૦૪ થી કરવાનો રહેશે.

આજરોજ તારીખ ૨૧મી જુન, ૨૦૦૪ એ મેં મારી સહી તથા સિક્કો કરી આપેલ છે.

કે. આર. કૌશિક,
પોલીસ કમિશનર,
અમદાવાદ શહેર.

INDEX

જાહેરનામું

ફોજદારી કાર્યરીતી અધિનિયમ, ૧૯૭૩ની કલમ-૧૪૪ અન્વયે કાઢેલ.

ક્રમાંક ઉ/ગપક/એસબી/જાહેરનામું/૨૩૮૮/૨૦૦૪.- વડોદરા શહેરમાં તારીખ ૨૯મી જુન, ૨૦૦૪ના રોજ અષાઢી એકાદશીનો ધાર્મિક તહેવાર આવે છે. જે ફુગ્ગા અગીયારસ તરીકે પણ ઉજવાય છે. આ દિવસે ઘણી મોટી સંખ્યામાં સ્ત્રી-પુરૂષો મંદિરમાં પૂજા અર્ચના માટે જતા હોય છે. આ અગીયારસના દિવસે બાળકો તથા યુવા વર્ગ ફુગ્ગામાં પાણી, રંગ, કાદવ, કાંકરા, કીચ્ચડ, ઓઈલ જેવા પદાર્થો ભરી જતા આવતા વાહનોમાં મુસાફરી કરનારાઓ ઉપર કે જતા આવતા સ્ત્રી-પુરૂષો ઉપર ફેંકતા હોય છે. જેના કારણે વાહન ચાલકોને કાંકરા વિગેરે વાગતા અથવા આંખોમાં કાંકરા વિગેરે પડવાથી સ્ટેરીંગ ઉપરનો કાબુ ગુમાવી બેસે છે. જેથી અકસ્માત સર્જાવાના અને મુસાફરી કરતા માણસોને ઈજા થવા સંભાવના રહે છે. તેમજ ઘણીવાર મારામારી થવાનો પ્રસંગ ઉભો થતા સુલેહ શાંતીનો ભંગ થાય છે. તેમજ ઘણીવાર કાયદો અને વ્યવસ્થાની ગંભીર પરિસ્થિતી ઉભી થઈ જાય છે. નીચે જણાવ્યા મુજબ પ્રતિબંધ મુકવાની જરૂર જણાય છે :-

વાસ્તે, હું, સુધીર સિન્હા, પોલીસ કમિશનર, વડોદરા શહેર, ગુજરાત સરકારના ગૃહ વિભાગના તા. ૮-૧૧-૮૨ના નોટીફીકેશન નંબર જીજી/૪૨૨/સી.આર.સી./૧૦૮૨/૧૦૮૦/એમ. અન્વયે જે ફોજદારી કાર્યરીતી અધિનિયમન, ૧૯૭૩ની કલમ ૨૦ નીચેની પેટા કલમ (૧) નીચે બહાર પાડવામાં આવેલ છે. અને જેનું પુનરાવર્તન ગુજરાત સરકારના ગૃહ વિભાગના તા. ૭/૧/૮૯થી બહાર પાડવામાં આવેલ સંકલીત જાહેરનામા નં. જીજી /૬/ફકઅ/૧૦૮૮/૬૭૫૦/મ. માં થયેલ છે. જેમાં વડોદરા શહેરના પોલીસ કમિશ્નરશ્રી, નાયબ પોલીસ કમિશ્નરશ્રી અને સુપ્રી. ઓફ પોલીસ (મદદનીશ પોલીશ કમિશ્નરશ્રીઓ)ને એકઝી. મેજી. તરીકે જાહેર કરવામાં આવેલ છે. તેમજ તેઓને ક્રિમીનલ પ્રોસીજર કોડની કલમ-૧૪૪ના અધિકારનો ઉપયોગ કરવા ખાસ અધિકૃત કરવામાં આવેલા છે. તે અધિકારની રૂએ નીચે જણાવેલ વિસ્તારોમાં તા. ૨૭/૬/૦૪ કલાક ૦૦-૦૦ થી તા. ૩૧/૬/૦૪ કલાક ૨૪-૦૦ સુધી નીચેના કૃત્યો કરવા પર પ્રતિબંધ ફરમાવું છું :-

કૃત્યો :-

કોઈપણ પ્રકારના ફુગ્ગા કે પ્લાસ્ટીકની થેલીમાં પાણી કે કાદવ, રેતી, કાંકરા, રંગ, તૈલી પદાર્થ કે શારીરિક ઈજા પહોચાડે તેવા કોઈપણ પદાર્થોને ભરીને જાહેરમાં જતા આવતા વાહનોમાં કે માણસો ઉપર ફેકશે નહી. કે આવા ફુગ્ગાઓ ભેગા કે જમા કરશે નહી. કે એકઠા કરશે નહી.

વિસ્તાર :-

વડોદરા શહેર પોલીસ કમિશનરની હકુમત હેઠળનો સમગ્ર વિસ્તાર.

આ હુકમનો ભંગ કરનાર અથવા ઉલ્લંઘન કરનાર ભારતના ફોજદારી અધિનિયમન ૧૮૬૦ની કલમ ૧૮૮ હેઠળ શિક્ષાને પાત્ર છે.

આજ તારીખ ૨૫ માહે જુન, ૨૦૦૪ના રોજ મારી સહી અને સિક્કો કરી આપેલ છે.

સુધીર સિન્હા,
પોલીસ કમિશનર,
વડોદરા શહેર, વડોદરા.

જાહેરનામું

પાસા ૧૯૮૫ હેઠળના અટકાયતીને હાજર થવા ફરમાવવાનું સી. આર. પી. સી. કલમ ૮૨ હેઠળનું.

નં. ઉ/ગપક/વશી/પીસીબી/પાસા/૨૫૧/જાહેરનામું/૦૩-૦૪/.- અમારા ધ્યાન ઉપર આવેલ છે કે, શ્રી ઓમપ્રકાશ ચૌબે શિવહરે, ઉ. વ. ૩૮, ઉંચાઈ ૫'× ૬" શરીરે મજબુત બાંધાનો રંગે શ્યામ વર્ણનો જમણા હાથના કાંડા પાસે જુનુ વાગેલાનું નિશાન છે તથા જમણા બાવડા ઉપર કાળા તલનું નિશાન છે, તે રહેવાસી : પરવત પાટીયા, આસપાસનગર પ્લોટ નં. ૭૮ સુરતનાને ગુજરાત અસામાજીક પ્રવૃત્તિ પ્રતિબંધક અધિનિયમ, ૧૯૮૫ હેઠળ અટકાયત કરવા તા. ૨૩/૧૧/૦૩ના રોજ હુકમ કરવામાં આવેલ છે. અને તે અટકાયતી હુકમની બજવણી આજદિન સુધી થઈ શકેલ નથી. હુકમની બજવણી કરનાર અધિકારીશ્રી તરફથી એવી માહીતી મળેલ છે કે સદરહુ શ્રી ઓમપ્રકાશ ચૌબે શિવહરે મળી આવતો નથી અને તે પોતાની અટકાયત ટાળવા અર્થે નાસતો ફરે છે તેની ખાત્રી થયેલ છે.

આથી જાહેરનામું પ્રસિદ્ધ કરીને ફરમાવવામાં આવે છે કે, સદરહુ શ્રી ઓમપ્રકાશ ચૌબે શિવહરે રહે. પરવત પાટીયા, આસપાસ નગર, પ્લોટ નં. ૭૮ સુરતનાએ તેના વિરૂદ્ધના સદરહુ અટકાયતી હુકમની બજવણી માટે તા. ૧૭/૭/૨૦૦૪ના રોજ કલાક ૧૧-૦૦ વાગ્યા સુધીમાં અમારી સમક્ષ બહુમાળી કંપાઉન્ડ નાનપુરા સુરતમાં આવેલ અમારી કચેરીમાં હાજર રહેવું.

સુરત, તારીખ ૧૭મી જુન, ૨૦૦૪.

જાહેરનામું

પાસા ૧૯૮૫ હેઠળના અટકાયતીને હાજર થવા ફરમાવવાનું સી. આર. પી. સી. કલમ ૮૨ હેઠળનું.

નં. ઉ/ગપક/વશી/પીસીબી/પાસા/૨૫૩/જાહેરનામું/૦૩-૦૪/.- અમારા ધ્યાન ઉપર આવેલ છે કે, શ્રી વિજય ઉર્ફે બબલુ શ્રીરામજી ચક્રવર્તી, ઉ. વ. ૨૪, ઉંચાઈ ૫'× ૫" શરીરે મધ્યમ બાંધાનો રંગે શ્યામ વર્ણનો મોઢું લંબગોળ નાક ચપટુ કપાળ વચ્ચે ચાઠાનું નિશાન છે, તે રહેવાસી : પરવત પાટીયા, જકાતનાકાની પાછળ સુરતનાને ગુજરાત અસામાજીક પ્રવૃત્તિ પ્રતિબંધક અધિનિયમ, ૧૯૮૫ હેઠળ અટકાયત કરવા તા. ૨૩/૧૧/૦૩ના રોજ હુકમ કરવામાં આવેલ છે. અને તે અટકાયતી હુકમની બજવણી આજદિન સુધી થઈ શકેલ નથી. હુકમની બજવણી કરનાર અધિકારીશ્રી તરફથી એવી માહીતી મળેલ છે કે સદરહુ શ્રી વિજય ઉર્ફે બબલુ શ્રીરામજી ચક્રવર્તી મળી આવતો નથી અને તે પોતાની અટકાયત ટાળવા અર્થે નાસતો ફરે છે તેની ખાત્રી થયેલ છે.

આથી જાહેરનામું પ્રસિદ્ધ કરીને ફરમાવવામાં આવે છે કે, સદરહુ શ્રી વિજય ઉર્ફે બબલુ શ્રીરામજી ચક્રવર્તી રહે. પરવત પાટીયા, જકાતનાકાની પાછળ સુરતનાએ તેના વિરૂદ્ધના સદરહુ અટકાયતી હુકમની બજવણી માટે તા. ૧૭/૭/૨૦૦૪ના રોજ કલાક ૧૧-૦૦ વાગ્યા સુધીમાં અમારી સમક્ષ બહુમાળી કંપાઉન્ડ નાનપુરા સુરતમાં આવેલ અમારી કચેરીમાં હાજર રહેવું.

સુરત, તારીખ ૧૭મી જુન, ૨૦૦૪.

વી. કે. ગુપ્તા,
પોલીસ કમિશનર,
સુરત શહેર.

BY DISTRICT AND SESSIONS JUDGE

NOTIFICATION

No. B-8/ 2294/2004..—The following Judicial Officers of the Banaskantha District were prevented from availing of the whole or part of the Summer Vacation of 42 days observed from Monday, 03-05-2004 to Sunday, 13-6-2004 (both days inclusive) as per Rule 741 of B. C. S. Rules & Rule-50 of Gujarat Civil Services (Leave) Rules-2002, for the period shown against their respective names in Col. 3 & 4.

Sr .No.	Name of Judicial Officer	Period for which prevented from availing of Summer Vacation		Remarks
		Days	Period	
1	2	3	4	5
1.	Shri R. G. Chaudhary Civil Judge (S. D.) Palanpur.	13	From 03-05-2004 to 15-05-2004	
2.	Shri S. R. Memon Civil Judge (S. D.) & J. M. F. C. Deesa.	30	From 03-05-2004 to 07-05-2004 From 17-05-2004 to 25-05-2004 From 29-05-2004 to 13-06-2004	
3.	Shri K. J. Shukla Chief Judicial Magistrate, Palanpur.	39	From 03-05-2004 to 29-05-2004 From 31-05-2004 to 11-06-2004	
4.	Smt. S. B. Vyas 2nd Joint Civil Judge (S. D.) & J. M. F. C., Palanpur.	—	Not Prevented	
5.	Shri N. V. Tadvi, 3rd Joint Civil Judge (S. D.) & J. M. F. C., Palanpur.	10	From 03-05-2004 to 09-05-2004 From 11-06-2004 to 13-06-2004	
6.	Shri L. S. Rabari, 4th Joint Civil Judge (S. D.) & J. M. F. C., Palanpur.	28	From 03-05-2004 to 07-05-2004 From 13-05-2004 to 01-06-2004 From 11-06-2004 to 13-06-2004	
7.	Shri J. K. Acharya, Joint Civil Judge (J. D.)	28	From 03-05-2004 to 23-5-2004 From 07-06-2004 to 13-06-2004	
8.	Shri K. K. Shukla, 2nd Joint Civil Judge (J. D.) & J. M. F. C., Palanpur.	28	From 03-05-2004 to 14-05-2004 From 19-05-2004 to 19-06-2004	Transferred at Khambhalia- Kalyanpur, Dist. Jamnagar.

1	2	3	4	5
9.	Shri M. H. Chaudhary, 3rd Joint Civil Judge (J. D.) & J. M. F. C., Palanpur.	28	From 03-05-2004 to 08-05-2004 From 16-05-2004 to 25-05-2004 From 01-06-2004 to 11-06-2004 & 13-06-2004	
10.	Shri H. B. Raval Joint Civil Judge (J. D.) & J. M. F. C., Deesa.	38	From 03-05-2004 to 09-06-2004	Transferred at Gondal. Dist. Rajkot.
11.	Shri R. K. Patel, 2nd Joint Civil Judge (J. D.) & J. M. F. C., Dhanera.	14	From 07-05-2004 to 13-05-2004 From 28-05-2004 to 03-06-2004	Transferred at Vadodara.
12.	Shri K. J. Darji, 3rd Joint Civil Judge (J. D.), & J. M. F. C., Deesa.	12	From 25-05-2004 to 30-05-2004 From 08-06-2004 to 13-06-2004	
13.	Shri M. P. Patel, Civil Judge (J. D.) & J. M. F. C., Deodar-Shihori..	21	From 03-05-2004 to 23-05-2004	
14.	Shri R. G. Vekaria, Civil Judge (J. D.) & J. M. F. C., Tharad.	21	From 24-05-2004 to 13-06-2004	
15.	Shri J. D. Mewada, Civil Judge (J. D.) & J. M. F. C., Wav.	21	From 03-05-2004 to 16-05-2004 From 31-05-2004 to 06-06-2004	Transferred at Modasa. Dist. S. K.
16.	Shri A. B. Bhojak, Civil Judge (J. D.) & J. M. F. C., Danta.	26	From 03-05-2004 to 07-05-2004 From 24-05-2004 to 13-06-2004	Transferred at Radhanpur. Dist. Patan.

Palanpur, dated 19th June, 2004.

S. S. SHAH,
District & Sessions Judge,
Banaskantha, Palanpur.

જિલ્લા અને સત્ર ન્યાયાધીશ દ્વારા

જાહેરનામું

નં. બી-૮/૨૨૯૪/૨૦૦૪.–બનાસકાંઠા જિલ્લાના ન્યાયખાતાની કોર્ટોમાં, સોમવાર તા. ૦૩-૦૫-૨૦૦૪થી રવિવાર તા. ૧૩-૦૬-૨૦૦૪ સુધી ૪૨ દિવસનું વેકેશન રાખવામાં આવેલ, સદરહુ વેકેશન દરમ્યાન મુંબઈ મુલ્કી સેવા નિયમોના નિયમ-૭૪૧ અને ગુજરાત મુલ્કી સેવા (રજા) નિયમો-૨૦૦૨ના નિયમ-૫૦ મુજબ નીચે જણાવેલ જયુડીશીયલ ઓફીસરોને તેમના નામ સામે કોલમ નં. ૩માં જણાવેલ સમય માટે વેકેશન ઉપર જતા રોકવામાં આવેલ હતા.

INDEX

અ. નં.	ન્યાયિક અધિકારીનું નામ	ફરજ ઉપર રોકવામાં આવેલ સમય		રીમાર્કસ
		દિવસ	સંમય	
૧	૨	૩	૪	૫
૧.	શ્રી આર. જી. ચૌધરી, સીવીલ જજ (એસ. ડી.) પાલનપુર.	૧૩	તા. ૦૩-૦૫-૨૦૦૪ થી ૧૫-૦૫-૨૦૦૪	
૨.	શ્રી એસ. આર મેમણ, સીવીલ જજ (એસ. ડી.) અને જયુ. મેજિ. ફ. ક., ડીસા	૩૦	તા. ૦૩-૦૫-૨૦૦૪ થી ૦૭-૦૫-૨૦૦૪ તા. ૧૭-૦૫-૨૦૦૪ થી ૨૫-૦૫-૨૦૦૪ તા. ૨૯-૦૫-૨૦૦૪ થી. ૧૩-૦૬-૨૦૦૪	
૩.	શ્રી કે. જે. શુક્લ ચીફ જયુડીશીયલ મેજિસ્ટ્રેટ, પાલનપુર.	૩૯	તા. ૦૩-૦૫-૨૦૦૪ થી ૨૯-૦૫-૨૦૦૪ તા. ૩૧-૦૫-૨૦૦૪ થી ૧૧-૦૬-૨૦૦૪	
૪.	શ્રીમતી એસ. બી. વ્યાસ, બીજા જો. સીવીલ જજ (એસ. ડી.) અને જયુ. મેજિ. ફ. ક., પાલનપુર.	-	રોકવામાં આવેલ નથી.	
૫.	શ્રી એન. વી. તડવી, ત્રીજા જો. સીવીલ જજ, (એસ. ડી.) અને જયુ. મેજિ. ફ. ક., પાલનપુર.	૧૦	તા. ૦૩-૦૫-૨૦૦૪ થી ૦૯-૦૫-૨૦૦૪ તા. ૧૧-૦૬-૨૦૦૪ થી ૧૩-૦૬-૨૦૦૪	
૬.	શ્રી એલ. એસ. રબારી, ચોથા જો. સીવીલ જજ, (એસ. ડી.) અને જયુ. મેજિ. ફ. ક., પાલનપુર.	૨૮	તા. ૦૩-૦૫-૨૦૦૪ થી ૦૭-૦૫-૨૦૦૪ તા. ૧૩-૦૫-૨૦૦૪ થી ૦૧-૦૬-૨૦૦૪ તા. ૧૧-૦૬-૨૦૦૪ થી ૧૩-૦૬-૨૦૦૪	
૭.	શ્રી જે. કે. આચાર્ય, જો. સીવીલ જજ, (જે. ડી.) અને જયુ. મેજિ. ફ. ક., પાલનપુર.	૨૮	તા. ૦૩-૦૫-૨૦૦૪ થી ૨૩-૦૫-૨૦૦૪ તા. ૦૭-૦૬-૨૦૦૪ થી ૧૩-૦૬-૨૦૦૪	
૮.	શ્રી કે. કે. શુક્લ, બીજા જો. સીવીલ જજ, (જે. ડી.) અને જયુ. મેજિ. ફ. ક., પાલનપુર.	૨૮	તા. ૦૩-૦૫-૨૦૦૪ થી ૧૪-૦૫-૨૦૦૪ તા. ૧૯-૦૫-૨૦૦૪ થી ૦૩-૦૬-૨૦૦૪	ખંભાળીયા- કલ્યાણપુર મુકામે બદલી થયેલ છે.
૯.	શ્રી એચ. એમ. ચૌધરી, ત્રીજા જો. સીવીલ જજ, (જે. ડી.) અને જયુ. મેજિ. ફ. ક., પાલનપુર.	૨૮	તા. ૦૩-૦૫-૨૦૦૪ થી ૦૮-૦૫-૨૦૦૪ તા. ૧૬-૦૫-૨૦૦૪ થી ૨૫-૦૫-૨૦૦૪ તા. ૦૧-૦૬-૨૦૦૪ થી ૧૧-૦૬-૨૦૦૪ અને ૧૩-૬-૨૦૦૪	

૧	૨	૩	૪	૫
૧૦.	શ્રી એચ. બી. રાવલ, જો. સીવીલ જજ, (જે. ડી.) અને જયુ. મેજિ. ફ. ક., ડીસા.	૩૮	તા. ૦૩-૦૫-૨૦૦૪ થી ૦૯-૦૬-૨૦૦૪	ગોંડલ મુકામે બદલી થયેલ છે.
૧૧.	શ્રી આર. કે. પટેલ, બીજા જો. સીવીલ જજ, (જે. ડી.) અને જયુ. મેજિ. ફ. ક., ધાનેરા.	૧૪	તા. ૦૭-૦૫-૨૦૦૪ થી ૧૩-૦૫-૨૦૦૪ તા. ૨૮-૦૫-૨૦૦૪ થી ૦૩-૦૬-૨૦૦૪	વડોદરા મુકામે બદલી થયેલ છે.
૧૨.	શ્રી કે. જે. દરજી, ત્રીજા જો. સીવીલ જજ, (જે. ડી.) અને જયુ. મેજિ. ફ. ક., ડીસા.	૧૨	તા. ૨૫-૦૫-૨૦૦૪ થી ૩૦-૦૫-૨૦૦૪ તા. ૦૮-૦૬-૨૦૦૪ થી ૧૩-૦૬-૨૦૦૪	
૧૩.	શ્રી એમ. પી. પટેલ, સીવીલ જજ, (જે. ડી.) અને જયુ. મેજિ. ફ. ક., દીઓદર-શિહોરી.	૨૧	તા. ૦૩-૦૫-૨૦૦૪ થી ૨૩-૦૫-૨૦૦૪	
૧૪.	શ્રી આર. જી. વેકરીયા, સીવીલ જજ, (જે. ડી.) અને જયુ. મેજિ. ફ. ક., થરાદ.	૨૧	તા. ૨૪-૦૫-૨૦૦૪ થી ૧૩-૦૬-૨૦૦૪	
૧૫.	શ્રી જે. ડી. મેવાડા, સીવીલ જજ, (જે. ડી.) અને જયુ. મેજિ. ફ. ક., વાવ.	૨૧	તા. ૦૩-૦૫-૨૦૦૪ થી ૧૬-૦૫-૨૦૦૪ તા. ૩૧-૦૫-૨૦૦૪ થી ૦૬-૦૬-૨૦૦૪	મોડાસા મુકામે બદલી થયેલ છે.
૧૬.	શ્રી એ. બી. ભોજક, સીવીલ જજ, (જે. ડી.) અને જયુ. મેજિ. ફ. ક., દાંતા.	૨૬	તા. ૦૩-૦૫-૨૦૦૪ થી ૦૭-૦૫-૨૦૦૪ તા. ૨૪-૦૫-૨૦૦૪ થી ૧૩-૦૬-૨૦૦૪	રાધનપુર મુકામે બદલી થયેલ છે.

પાલનપુર, તારીખ ૧૯મી જુન, ૨૦૦૪.

એસ. એસ. શાહ,
જિલ્લા અને સત્ર ન્યાયાધીશ,
બનાસકાંઠા, પાલનપુર.

અધિક જિલ્લા મેજિસ્ટ્રેટ દ્વારા

હુકમ

મુંબઈ પોલીસ અધિનિયમ ૧૯૫૧ (સને ૧૯૫૧નો મુંબઈ અધિનિયમ નં. ૨૨) ની કલમ ૩૭ (૧) મુજબનો.

નં. ડીસી/પીઓએલ/એમએજી/એસ.આર. ૨૨/૨૦૦૪.—આગામી દિવસોમાં રથયાત્રાનો તહેવાર હોવાથી કાયદો અને વ્યવસ્થાની જાળવણી વાસ્તે હું શ્રીમતી ઉર્મિલા ડી. પટેલ, અધિક જિલ્લા મેજિસ્ટ્રેટ, અમદાવાદ જિલ્લો, અમદાવાદ, મુંબઈ પોલીસ અધિનિયમ ૧૯૫૧ (સને ૧૯૫૧નો મુંબઈ અધિનિયમ નં. ૨૨) ની કલમ-૩૭(૧) થી મને મળેલ અધિકારની રૂઈએ નીચે જણાવેલ વિસ્તારોમાં તારીખ ૧૬મી જુન ૨૦૦૪થી તારીખ ૩૦મી જુન ૨૦૦૪ સુધી નીચેના કૃત્યો ઉપર પ્રતિબંધ ફરમાવું છું.

કૃત્યો :—

(૧) શસ્ત્રો, દંડા, તલવાર, સોટી, બંદુક, ખંજર, શસ્ત્રો, સળગતી મશાલ તથા સામાન્ય રીતે રામપુરી બનાવટનું કોઈપણ જાતનું ચપ્પુ કે જેને અઢી ઈંચથી વધારે લાંબુ અને છેડેથી અણીવાળુ

પડતું હોય તેવું ચપ્પુ ત્રણ ઈંચથી વધારે લંબાણ ધરાવતું અણીવાળું ઘાતક, શસ્ત્ર સાથે રાખી ફરવાની મનાઈ ફરમાવું છું તેમજ લાકડી, લાઠી અથવા શારીરિક નુકસાન પહોંચાડવા ઉપયોગ થઈ શકે તેવી બીજી કોઈ ચીજો લઈ જવાની,

(૨) કોઈપણ રીતે શરીરને હાનીકારક એવી કોઈપણ ક્ષયકારી પદાર્થ સ્ફોટક પદાર્થો સાથે રાખી ફરવાનું,

(૩) પત્થરો અથવા બીજા શસ્ત્રો ફેંકવાના અથવા નાંખવાના યંત્રો અથવા સાધનો લઈ જવાની, એકઠાં કરવાની, તૈયાર કરવાની,

(૪) સળગતી મશાલ અગર સળગાયેલી મશાલ સરઘસ સાથે રાખવાની,

(૫) વ્યક્તિઓ અથવા તેના શબ અથવા આકૃતિઓ અથવા પૂતળા દેખાડવાની,

(૬) લોકોએ બુમો પાડવાની, ગીતો ગાવાની તેમજ વાજાં વગાડવાની,

(૭) જે છટાદાર ભાષણ આપવાથી, ચાળા પાડવાથી, અથવા નકલ કરવાની તથા ચિત્રો નિશાનીઓ જાહેરખબરો, અથવા બીજા કોઈ પદાર્થો અથવા વસ્તુઓ તૈયાર કરવાથી, દેખાડવાથી અથવા તેનો ફેલાવો કર્યાથી આવા અધિકારીઓના અભિપ્રાયો પ્રમાણે સુરૂચિ અથવા પ્રતિષ્ઠાઓનો ભંગ થતો હોય તેનાથી રાજયની સલામતી જોખમાતી હોય તેવા પરિણામે રાજય ઉથલી પડવાનો સંભવ હોય તેવા છટાદાર ભાષણ આપવાની ચાળા વિગેરે અને તે ચિત્રો નિશાનીઓ વિગેરે તૈયાર કરાવવાની,

વિસ્તાર : અમદાવાદ (ગ્રામ્ય) જિલ્લાના સરખેજ, કણભા, અસલાલી, ધંધુકા, ધોલેરા, રાણપુર, બરવાળા, ધોળકા, બાવળા, બગોદરા, કેઠ, સાણંદ, વિરમગામ ટાઉન, વિરમગામ રૂરલ, વિઠ્ઠલાપુર, માંડલ અને દેત્રોજ પોલીસ સ્ટેશન વિસ્તાર.

અપવાદ : આ હુકમનો ખંડ–૧ નીચેની વ્યક્તિઓને લાગુ પડશે નહિ :-

(૧) સરકારી નોકરી અથવા કામગીરીમાં હોય તેમજ તે ઉપરી અધિકારીશ્રીએ આવા કોઈપણ હથિયાર સાથે લઈ જવાનું ફરમાવ્યુ હોય અથવા કોઈપણ હથિયાર લઈ જવાની જેની ફરજ હોય. તેમને.

(૨) સરકારી નોકરો કે જેઓને પોતાની ફરજ અંગે પ્રતિબંધિત હથિયાર જેવા કે સંગીત વિગેરે સાથે રાખવા પડતા હોય તેમને લાગુ પડશે નહિં.

(૩) જિલ્લા મેજિસ્ટ્રેટશ્રી, અધિક જિલ્લા મેજિસ્ટ્રેટશ્રી, સબ-ડીવીઝનલ મેજિસ્ટ્રેટશ્રી, એકઝીકયુટીવ મેજિસ્ટ્રેટશ્રી, પોલીસ અધિક્ષકશ્રી અથવા જેને અધિકૃત કરેલા હોય તેવા કોઈપણ પોલીસ અધિકારીશ્રીઓએ જેને શારીરિક અશક્તિના કારણે લાઠી અથવા લાકડી સાથે રાખવાની પરવાનગી આપેલી હોય તે વ્યક્તિઓને લાગુ પડશે નહિં.

આ જાહેરનામાનો કે કોઈપણ ખંડનો ભંગ અથવા ઉલ્લંઘન કરનાર મુંબઈ પોલીસ અધિનિયમ, ૧૯૫૧ની કલમ-૧૩૫ની પેટા કલમ-૧ હેઠળ ઓછામાં ઓછી ચાર મહિના અને વધુમાં વધુ એક વર્ષની કેદની અને દંડની તથા ભારતના ફોજદારી અધિનિયમ (સને ૧૮૬૦નો અધિનિયમ-૪૫) ની કલમ-૧૮૮ અન્વયે શિક્ષાને પાત્ર થશે.

આજ તારીખ ૧૫મી જુન, ૨૦૦૪નાં રોજ મારી સહી અને સિક્કો કરી આપેલ છે.

હુકમ

મુંબઈ પોલીસ અધિનિયમ ૧૯૫૧ (સને ૧૯૫૧નો મુંબઈ અધિનિયમ નં. ૨૨) ની કલમ ૩૭(૩) મુજબનો.

નંબર ડીસી/પીઓએલ/એમએજી/એસઆર ૨૩/૨૦૦૪.- આગામી દિવસોમાં રથયાત્રાનો તહેવાર હોવાથી અમદાવાદ (ગ્રામ્ય) જિલ્લામાં કાયદો અને વ્યવસ્થાની જાળવણી વાસ્તે હું, શ્રીમતી ઉર્મિલા ડી. પટેલ, અધિક જિલ્લા મેજિસ્ટ્રેટ, અમદાવાદ જિલ્લો, અમદાવાદ, મુંબઈ પોલીસ અધિનિયમ, ૧૯૫૧ની (સને-૧૯૫૧નો મુંબઈ અધિનિયમ, નં. ૨૨)ની કલમ ૩૭(૩) થી મને મળેલ સત્તાની રૂએ ફરમાવું છું કે, નીચેની અનુસુચિમાં દર્શાવેલ વિસ્તારોમાં તારીખ ૧૬મી જુન, ૨૦૦૪ થી તારીખ ૩૦મી જુન, ૨૦૦૪ સુધી ચાર કરતાં વધારે માણસોએ ભેગા થવું નહીં અગર કોઈ સભા ભરવી કે બોલાવવી નહીં તેમજ કોઈ સરઘસ કાઢવું નહીં.

વિસ્તાર : અમદાવાદ (ગ્રામ્ય) જિલ્લાના સરખેજ, કણભા, અસલાલી, ધંધુકા, ધોલેરા, રાણપુર, બરવાળા, ધોળકા, બાવળા, બગોદરા, કેઠ, સાણંદ, વિરમગામ ટાઉન, વિરમગામ રૂરલ, વિઠ્ઠલાપુર, માંડલ અને દેત્રોજ પોલીસ સ્ટેશન વિસ્તાર.

ખુલાસો : આ વિસ્તારમાં રસ્તાઓ, રસ્તાઓની ફુટપાથો, ગલીઓ તથા પેટા ગલીઓનો સમાવેશ પણ થાય છે.

અપવાદ : આ હુકમ જે માણસ સરકારી નોકરીમાં અથવા કામગીરીમાં હોય તેમજ હોમગાર્ડઝ જેવી ફરજ ઉપર હોઈ તથા ધાર્મિક અગર મરણોત્તર અથવા તો તે અંગેની અધિકૃત સત્તાધિકારીની પાસેથી મંજુરી મેળવી હોય તેવા સભા સરઘસોને લાગુ પડશે નહીં.

આ હુકમનો ભંગ અથવા ઉલ્લંઘન કરનાર મુંબઈ પોલીસ અધિનિયમ-૧૯૫૧ની કલમ ૧૩૫ ની પેટા-કલમ-(૩) હેઠળ અને ભારતના ફોજદારી અધિનિયમ (સને ૧૮૬૦નો અધિનિયમ ૪૫) ની કલમ-૧૮૮ હેઠળ શિક્ષાને પાત્ર થશે.

આજ તારીખ ૧૫મી જુન, ૨૦૦૪નાં રોજ મારી સહી અને સિક્કો કરી આપ્યા.

શ્રીમતી ઉર્મિલા ડી. પટેલ,
અધિક જિલ્લા મેજિસ્ટ્રેટ,
અમદાવાદ.

જાહેરનામું

મુંબઈ પોલીસ અધિનિયમ ના કલમ ૩૩ (૧) બી મુજબનું.

ક્રમાંક એમએજી/પીઓએલ/વશી/૬૧૨૪/૨૦૦૪.—ભરૂચ શહેરમાં તારીખ ૧૯મી જુન, ૨૦૦૪ના રોજ ભગવાન જગન્નાથજીની રથયાત્રા ભરૂચ શહેર 'એ' તથા 'બી' ડિવિઝન પોલીસ સ્ટેશન વિસ્તારમાં આવેલ, જગન્નાથ ભગવાનના મંદિરથી નિકળીને, ફુરજા રોડ, ચારરસ્તા, ક્તોપોર દરવાજા, વડાપાડા, ચોકસીવાડ લાલબજાર જુનાબજાર ચકલા, નવાડેરા, હાજીખાના બજાર ત્રણરસ્તા, સોનેરી મહેલ, મોટાભોઈવાડા, નાનાભોઈવાડા થઈ ભોઈપંચની વાડીમાં વિર્સજન થનાર છે. સદર રથયાત્રામાં મોટી સંખ્યામાં ભાવિકો જોડાશે. જેથી જાહેર જનતાની સલામતી માટે ઉપરોક્ત દિવસો દરમ્યાન વાહન વ્યવહાર ઉપર અંશતઃ નિયંત્રણ મુકવાની આવશ્યકતા જણાય છે.

વાસ્તે હું, એમ. એસ. ઠક્કર, અધિક જિલ્લા મેજિસ્ટ્રેટ, ભરૂચને સને ૧૯૫૧ નાં મુંબઈ પોલીસ અધિનિયમની કલમ-૩૩(૧)બી અન્વયે મળેલ સત્તાની રૂએ ફરમાવું છું કે ભરૂચ શહેરમાં નીચે જણાવેલ વિસ્તારોમાં તારીખ ૧૯મી જુન, ૨૦૦૪ના રોજ બપોરના ૧૨.૦૦ કલાકથી રથયાત્રા ના વિર્સજન સુધી નીચેના રૂટ નો રસ્તો વાહન વ્યવહાર માટે બંધ રાખવા ફરમાવું છું. આ હુકમ પોલીસ કે બીજા અધિકારીઓ કે જે પોતાની ફરજો અંગે બંદોબસ્ત માટે વાહન લઈ ફરતા હશે તેને બંધનકર્તા રહેશે નહિ.

વિસ્તાર :

(૧) વડાપાડાથી ચારરસ્તા સુધી.

સદર રસ્તો બંધ થતા ટ્રાફીક લાલબજાર ચોકી સામેથી ફાટાતળાવ ગાંધીબજાર નાં રસ્તે થઈને જશે.

(૨) હાજીખાના બજાર ત્રણ રસ્તાથી ચકલા તરફ જતો રસ્તો.

સદર રસ્તો બંધ થતા હાજીખાના ત્રણ રસ્તાથી બળેલી ખો અથવા સોનેરી મહેલના રસ્તેથી થઈને જશે.

(૩) ચોકસીવાડ અને વડાપાડામાં થઈને જતો રસ્તો.

સદર રસ્તો બંધ થતા વાહન વ્યવહાર ડૉ. બબરઅલી ના દવાખાનાથી પાયોનીયર હાઈસ્કુલ તરફ થઈને જશે.

(૪) રથયાત્રા હાજીખાના ત્રણ રસ્તેથી સોનેરી મહેલ તરફ જવા રવાના થાય ત્યારે.

સોનેરી મહેલથી હાજીખાના તરફ જતો ટ્રાફીક રતનતળાવ વાળા રસ્તે થઈને જશે.

આ હુકમનું ઉલ્લંઘન કરનાર સામે કાયદેસરનાં પગલા ભરવામાં આવશે.

આજરોજ તારીખ ૧૪મી જુન, સને ૨૦૦૪નાં રોજ મારી સહી તથા કોર્ટનો સિક્કો કરી આપ્યો.

એમ. એસ. ઠક્કર,
અધિક જિલ્લા મેજિસ્ટ્રેટ,
ભરૂચ.

જાહેરનામું

મુંબઈ પોલીસ અધિનિયમ ૧૯૫૧ (સને ૧૯૫૧ના ૨૨માં) ની કલમ-૩૭ (૪) મુજબનું.

નંબર પીઓએલ/વશી/૧૫૨૮ થી ૧૫૩૮/૨૦૦૪.—મહેસાણા જિલ્લાના મહેસાણા પોલીસ હેડક્વાર્ટસની ફાયરીંગ રેન્જમાં એન. સી. સી. ના જવાનોનો વાર્ષિક ફાયરીંગ પ્રેકટીસ કેમ્પ તારીખ ૧લી જુલાઈ, ૨૦૦૪ થી તારીખ ૩૦મી જુલાઈ, ૨૦૦૪ સુધી દરરોજ સવારના ૬-૦૦ કલાક થી ૧૧-૦૦ કલાકના સમય દરમ્યાન યોજવાનું નક્કી થયેલ છે. જેથી લોકોની તથા ઢોર ઢાંખરની સલામતી માટે સાવચેતીના પગલાં લેવાની આવશ્યકતા જણાય છે.

વાસ્તે હું, શ્રીમતિ આર. એચ. વાળા, અધિક જિલ્લા મેજિસ્ટ્રેટ, મહેસાણા મુંબઈ પોલીસ અધિનિયમ, ૧૯૫૧ (૨૨ માંની) ની કલમ-૩૭(૪) થી મને મળેલ સત્તાની રૂઈએ મહેસાણા પોલીસ હેડક્વાર્ટસના ફાયરીંગ રેન્જ વિસ્તારના ફાયરીંગ બટના નિયત સ્થળના વિસ્તાર અને તેની આજુબાજુમાં ૧૫૦ મીટરની ત્રિજ્યાની વિસ્તારમાં તારીખ ૧લી જુલાઈ, ૨૦૦૪ થી તારીખ ૩૦મી જુલાઈ, ૨૦૦૪ સુધીના દરરોજ સવારના ૬-૦૦ કલાકથી ૧૧-૦૦ કલાક સુધી સાવચેતીના પગલાં રૂપે માણસો તથા ઢોર ઢાંખરની અવર જવર ઉપર પ્રતિબંધ ફરમાવું છું.

આ હુકમનો ભંગ કરનાર અગર ઉલ્લંઘન કરનાર અથવા તેનું પાલન ન કરવામાં મદદગારી કરનાર શખ્સ મુંબઈ પોલીસ અધિનિયમ-૧૯૫૧ ની કલમ-૧૩ મુજબ શિક્ષાને પાત્ર થશે.

આજરોજ તારીખ ૧૯મી જુન, ૨૦૦૪નાં રોજ મારી સહી તથા કોર્ટનો સિક્કો કરી આપ્યો.

જાહેરનામું

મુંબઈ પોલીસ અધિનિયમ, ૧૯૫૧ની કલમ-૩૩ (૧)(એમ) મુજબનું.

નંબર જેલ/વશી/૧૫૫૧ થી ૧૫૬૦/૨૦૦૪.—મદદનીશ મત્સ્યોદ્યોગ નિયામકશ્રી મહેસાણાએ અત્રે કરેલ રજુઆત મુજબ ચોમાસાની સીઝન દરમ્યાન માછલીઓ પ્રજનન ક્રિયા કરે છે. આ પ્રક્રિયાને લીધે પર્યાવરણની સમતુલા જળવાય છે. મહેસાણા જીલ્લાના સિંચાઈ તળાવો, જળાશયો, નદીઓ, તથા પાણીના ધરાઓમાં પ્રજનનના સમયગાળા દરમ્યાન ઉક્ત સ્થળોમાં માછી મારી કરવામાં આવે તો પર્યાવરણ અને મત્સ્ય ઉત્પાદનમાં અસર થાય છે. આથી ચોમાસાની શરૂઆતમાં એટલે કે તારીખ ૧૯મી જુન, ૨૦૦૪ થી તારીખ ૧૫મી ઓગસ્ટ, ૨૦૦૪ સુધી ઉક્ત તમામ સ્થળો ઉપર ગેરકાયદેસર થતી મચ્છી મારી ઉપર પ્રતિબંધ મુકવો યોગ્ય જણાય છે.

વાસ્તે હું, શ્રીમતિ આર. એચ. વાળા, અધિક જિલ્લા મેજિસ્ટ્રેટ, મહેસાણા મુંબઈ પોલીસ અધિનિયમની કલમ-૩૩(૧)(એમ) ની જોગવાઈથી મને મળેલ સત્તાની રૂઈએ મહેસાણા જિલ્લામાં આવેલ તમામ જળાશયો, સિંચાઈ, તળાવો, નદીઓ તથા પાણીના ધરાઓમાંથી તારીખ ૧૯મી જુન, ૨૦૦૪ થી તારીખ ૧૫મી ઓગસ્ટ, ૨૦૦૪ ના સમય સુધી મચ્છી મારી ઉપર પ્રતિબંધ ફરમાવું છું.

ઉક્ત જાહેરનામાંનો ભંગ કરનાર/કરાવનાર અગર તેમ કરવામાં મદદગારી કરનાર ઈસમ ભારતીય ફોજદારી ધારા હેઠળ શિક્ષાને પાત્ર ઠરશે.

આજરોજ તારીખ ૧૯મી જુન, ૨૦૦૪ના રોજ મારી સહી તથા કોર્ટના સિક્કા સાથે જાહેરનામું બહાર પાડ્યું.

INDEX

જાહેરનામું

મુંબઈ પોલીસ અધિનિયમ ૧૯૫૧ (સને ૧૯૫૧ના ૨૨માં) ની કલમ-૩૭ (૪) મુજબનું.

નંબર પીઓએલ/વશી/૧૬૧૮ થી ૧૬૨૮/૨૦૦૪.–મહેસાણા જિલ્લાના વિસનગર શહેરની એમ. એન. કોલેજ કેમ્પસમાં એન. સી. સી. તાલીમાર્થીઓનો ફાયરીંગ પ્રેકટીસ કેમ્પ તારીખ ૧લી જુલાઈ, ૨૦૦૪ થી તારીખ ૩૦મી જુલાઈ, ૨૦૦૪ સુધી દરરોજ સવારના ૬-૦૦ કલાક થી ૧૧-૩૦ કલાકના સમય દરમ્યાન યોજવાનું નક્કી થયેલ છે. જેથી લોકોની તથા ઢોર ઢાંખરની સલામતી માટે સાવચેતીના પગલાં લેવાની આવશ્યકતા જણાય છે.

વાસ્તે હું, શ્રીમતિ આર. એચ. વાળા, અધિક જિલ્લા મેજિસ્ટ્રેટ, મહેસાણા મુંબઈ પોલીસ અધિનિયમ, ૧૯૫૧ (૨૨ માંની) ની કલમ-૩૭(૪) થી મને મળેલ સત્તાની રૂઈએ વિસનગર મુકામે લેફ. કર્નલ કમાન્ડન્ટીંગ ઓફિસર એન. સી. સી. મહેસાણાએ સુચવેલ એમ. એન. કોલેજ કેમ્પસ ફાયરીંગ બટના નિયત સ્થળના વિસ્તાર અને એની આજુબાજુમાં ૧૫૦ મીટરની ત્રિજ્યાના વિસ્તારમાં તારીખ ૧લી જુલાઈ, ૨૦૦૪ થી તારીખ ૩૦મી જુલાઈ, ૨૦૦૪ સુધીના દરરોજ સવારના ૬-૦૦ કલાકથી ૧૧-૩૦ કલાક સુધી સાવચેતીનાં પગલાં રૂપે માણસો તથા ઢોર ઢાંખરની અવર જવર ઉપર પ્રતિબંધ ફરમાવું છું.

આ હુકમનો ભંગ કરનાર અગર ઉલ્લંઘન કરનાર અથવા તેનું પાલન ન કરવામાં મદદગારી કરનાર શખ્સ મુંબઈ પોલીસ અધિનિયમ-૧૯૫૧ ની કલમ-૧૩ મુજબ શિક્ષાને પાત્ર થશે.

આજરોજ તારીખ ૨૨મી જુન, ૨૦૦૪ના રોજ મારી સહી તથા કોર્ટનો સિક્કો કરી આપ્યો.

શ્રીમતિ આર. એચ. વાળા,
અધિક જિલ્લા મેજિસ્ટ્રેટ,
મહેસાણા.

જિલ્લા વિકાસ અધિકારી દ્વારા

વાંચવામાં લીધું :-

(૧) સને ૧૯૭૨ના ગુજરાતના જમીન મહેસુલ બાબતના નિયમોના નિયમ-૮૧.

(૨) ગુજરાત સરકારના મહેસુલ વિભાગના જાહેરનામા ક્રમાંક એલ.આર.આર.-૧૦-૨૦૦૨-૧૬૪૦(૧) કે, તા. ૨૬-૧૨-૨૦૦૩.

(૩) જિલ્લા પંચાયત સુરતની તા. ૨૭-૧૧-૨૦૦૦ના રોજ મળેલ સામાન્ય સભાના ઠરાવ નંબર ૬.

જાહેરનામું

જમીન મહેસુલ નિયમો-૧૯૭૨ના નિયમ ૮૧(૨) હેઠળ આકારના દરો સુધારવા બાબતનું

નંબર ૪/ડીપી/એન.એ./લેન્ડ/કલાસીફીકેશન/૨૦૦૪.-ગુજરાત સરકારના મહેસુલ વિભાગના જાહેરનામા ક્રમાંક એલ.આર.આર. ૧૦-૨૦૦૨-૧૬૪૦ (૧) કે, તા. ૨૬મી ડીસેમ્બર ૨૦૦૩થી જમીન મહેસુલ નિયમો ૧૯૭૨ના નિયમ ૮૧(૨) અન્વયેની જોગવાઈ હેઠળ વાર્ષિક બિનખેતી આકારના દરો સુધારેલ છે.

જેથી આ બાબતના અગાઉના અત્રેના જાહેરનામા નં. ૪/ડીપી/એન.એ./લેન્ડ/કલાસીફીકેશન/૯૯(૫), તા. ૫મી ફેબ્રુઆરી ૧૯૯૯ના હુકમો સુધારી હું, ડૉ. એસ. મુરલી ક્રિષ્ણા, જિલ્લા વિકાસ અધિકારી, સુરત જમીન મહેસુલ નિયમો ૧૯૭૨ ના નિયમ ૮૧(૨) અન્વયેની જોગવાઈ અને જિલ્લા પંચાયત સુરતની તા. ૨૭મી નવેમ્બર ૨૦૦૦ના રોજ મળેલ સામાન્ય સભાના ઠરાવ ૬ સાથે વાંચતા મળેલ સત્તાની રૂએ સદરહું જાહેરનામાથી સુરત જિલ્લાના ગામો માટે આ સાથેની અનુસુચિમાં જણાવ્યા મુજબ વર્ગ-અ ના સુધારેલાં બિનખેતીના દરો તા. ૧લી ઓગષ્ટ ૨૦૦૩થી અમલમાં આવે તે પ્રમાણે નક્કી કરવા ઠરાવું છું. તથા અનુસુચિમાં જણાવ્યા સિવાયના સુરત જિલ્લાના તમામ ગામોમાં વર્ગ-સી રહેણાંક તથા ચેરીટેબલના હેતુ માટે ૧૦ પૈસા તથા (૨) અન્ય ઉપયોગ માટે ૨૫ પૈસા મુજબના દરોએ બિનખેતી વિશેષ ધારો વસુલ લેવાનો રહેશે.

વર્ગ-અ અનુસૂચિ-૧ (વર્ગ-અ સમાવિષ્ટ ગામોની યાદી)

અ. નં.	તાલુકાનું નામ	ગામનું નામ	સર્વેનંબર/બ્લોક નંબર	દર ચો.મી.નો નક્કી થતો ખેતી સિવાયનો દર.	
				રહેણાંક તથા એરીટેબલ ના હેતુ માટે	અન્ય ઉપયોગ
૧	૨	૩	૪	૫	૬
૧	ચોર્યાસી	ભરથાણા-કોસાડ	આખું ગામ	૫૦ પૈસા	૧૦૦ પૈસા
૨	,,	મોટાવરાછા	,,	,,	,,
૩	,,	ઉત્રાણ	,,	,,	,,
૪	,,	સીમાડા	,,	,,	,,
૫	,,	પુણા	,,	,,	,,

૧	૨	૩	૪	૫	૬
૬	ચોર્યાસી	સણીયા હેમાદ	આખું ગામ	૫૦ પૈસા	૧૦૦ પૈસા
૭	,,	સારોલી	,,	,,	,,
૮	,,	મગોબ	સ.નં. ૫૧ થી ૬૭ સિવાયનો વિસ્તાર.	,,	,,
૯	,,	વેડછા	આખું ગામ	,,	,,
૧૦	,,	કુંભારીયા	,,	,,	,,
૧૧	,,	પરવટ	,,	,,	,,
૧૨	,,	ગોડાદરા	,,	,,	,,
૧૩	,,	ડીંડોલી	સ.નં. ૨૧૩, ૨૧૪-અ, ૨૧૪-બ, ૨૧૪-ક, ૨૧૪-ડ, ૨૧૫ થી ૨૪૨, ૨૪૪, ૨૪૬ થી ૨૯૨, ૨૯૩ પૈકી, ૨૯૪ થી ૩૨૬, ૩૨૭ પૈકી, ૩૨૮ થી ૩૩૮, ૩૩૯ પૈકી, ૩૪૦ પૈકી, ૩૬૪ થી ૩૭૬ સિવાયનો વિસ્તાર.	,,	,,
૧૪	,,	દેલાવડા	આખું ગામ	,,	,,
૧૫	,,	મોહણી	,,	,,	,,
૧૬	,,	કરાડવા	,,	,,	,,
૧૭	,,	સણીયા-કણદે	,,	,,	,,
૧૮	,,	ખંભાસલા	,,	,,	,,
૧૯	,,	ગોજા	,,	,,	,,
૨૦	,,	ટીંબરવા	,,	,,	,,
૨૧	,,	એકલરા	,,	,,	,,
૨૨	,,	ખરવાસાં	,,	,,	,,
૨૩	,,	ભાણોદરા	,,	,,	,,
૨૪	,,	બોણંદ	,,	,,	,,
૨૫	,,	પારડી-કણદે	,,	,,	,,
૨૬	,,	સચીન	,,	,,	,,
૨૭	,,	ભાટીયા	,,	,,	,,
૨૮	,,	તરાજ	,,	,,	,,
૨૯	,,	લાજપોર	,,	,,	,,
૩૦	,,	સાબરગામ	,,	,,	,,
૩૧	,,	કપ્લેથા	,,	,,	,,
૩૨	,,	સામરોદ	,,	,,	,,
૩૩	,,	કનસાડ	,,	,,	,,
૩૪	,,	ઉબેર	,,	,,	,,
૩૫	,,	પાલી	,,	,,	,,
૩૬	,,	તલંગપોર	,,	,,	,,
૩૭	,,	ગભેણી	,,	,,	,,
૩૮	,,	બુડીયા	,,	,,	,,
૩૯	,,	ખજોદ	,,	,,	,,
૪૦	,,	આભવા	,,	,,	,,
૪૧	,,	ભીમપોર	,,	,,	,,
૪૨	,,	સુલતાનાબાદ	,,	,,	,,

૧	૨	૩	૪	૫	૬
૪૩	ચોર્યાસી	ડુમસ	આખું ગામ	૫૦ પૈસા	૧૦૦૦ પૈસા
૪૪	,,	સરસાણા	,,	,,	,,
૪૫	,,	જીઆવ	,,	,,	,,
૪૬	,,	સોનારી	,,	,,	,,
૪૭	,,	વડોદ પૈકી	,,	,,	,,
૪૮	,,	ભીમરાડ	,,	,,	,,
૪૯	,,	બમરોલી	સ.નં. ૧૩ થી ૧૬૦ સિવાયનો વિસ્તાર.	,,	,,
૫૦	,,	વાંટા	આખું ગામ	,,	,,
૫૧	,,	ગવીયર	,,	,,	,,
૫૨	,,	મગદલ્લા	,,	,,	,,
૫૩	,,	રૂંઢ	,,	,,	,,
૫૪	,,	વેસુ	,,	,,	,,
૫૫	,,	ભરથાણા-વેસુ	,,	,,	,,
૫૬	,,	કવાસ	,,	,,	,,
૫૭	,,	ભાટપોર	,,	,,	,,
૫૮	,,	ભાઠા	,,	,,	,,
૫૯	,,	પાલ	,,	,,	,,
૬૦	,,	ઈચ્છાપોર	,,	,,	,,
૬૧	,,	અસારમા	,,	,,	,,
૬૨	,,	મલગામા	,,	,,	,,
૬૩	,,	ભેંસાણ	,,	,,	,,
૬૪	,,	પાલણપોર	,,	,,	,,
૬૫	,,	ચીચી	,,	,,	,,
૬૬	,,	ઓખા	,,	,,	,,
૬૭	,,	વણકલા	,,	,,	,,
૬૮	,,	વીહેલ	,,	,,	,,
૬૯	,,	વરીયાવ	,,	,,	,,
૭૦	,,	છાપરાભાઠા	,,	,,	,,
૭૧	,,	કોસાડ	,,	,,	,,
૭૨	,,	અમરોલી	,,	,,	,,
૭૩	,,	ઉન	,,	,,	,,
૭૪	,,	વાંઝ	,,	,,	,,
૭૫	,,	રાવલા-વકતાણા	,,	,,	,,
૭૬	,,	પોપડા	,,	,,	,,

૧	૨	૩	૪	૫	૬
૭૭	ચોર્યાસી	દખ્ખણવાડા	આખું ગામ	૫૦ પૈસા	૧૦૦ પૈસા
૭૮	,,	કછોલી	,,	,,	,,
૭૯	,,	દેવધ	,,	,,	,,
૮૦	કામરેજ	અબ્રામા	,,	,,	,,
૮૧	,,	ભાદા	,,	,,	,,
૮૨	,,	ખોલવડ	,,	,,	,,
૮૩	,,	વાલક	,,	,,	,,
૮૪	,,	લસકાણા	,,	,,	,,
૮૫	,,	નવાગામ	,,	,,	,,
૮૬	,,	સરથાણા	,,	,,	,,
૮૭	,,	પાસોદરા	,,	,,	,,
૮૮	,,	વાવ	,,	,,	,,
૮૯	,,	ખડસદ	,,	,,	,,
૯૦	,,	કડોદરા	,,	,,	,,
૯૧	,,	કોસમાડી	,,	,,	,,
૯૨	,,	કોસમાડા	,,	,,	,,
૯૩	,,	વલથાણ	,,	,,	,,
૯૪	,,	છેડછા	,,	,,	,,
૯૫	,,	ઓવિયાણ	,,	,,	,,
૯૬	,,	લાડવી	,,	,,	,,
૯૭	,,	ઉંભેળ	,,	,,	,,
૯૮	ઓલપાડ	ગોથાણ	,,	,,	,,
૯૯	,,	સેગવાછામા	,,	,,	,,
૧૦૦	,,	કુંકલી	,,	,,	,,
૧૦૧	,,	અરિયાણા	,,	,,	,,
૧૦૨	,,	અંભેટા	,,	,,	,,
૧૦૩	,,	સોંસક	,,	,,	,,
૧૦૪	,,	સરોલી	,,	,,	,,
૧૦૫	,,	જોથાણ	,,	,,	,,
૧૦૬	,,	શેરડી	,,	,,	,,
૧૦૭	,,	સરોલ	,,	,,	,,
૧૦૮	,,	બલકસ	,,	,,	,,
૧૦૯	,,	તળાદ	,,	,,	,,
૧૧૦	,,	વડોદ	,,	,,	,,
૧૧૧	,,	કોસમ	,,	,,	,,

૧	૨	૩	૪	૫	૬
૧૧૨	ઓલપાડ	સેગવા સ્યાદ્લા	આખું ગામ	૫૦ પૈસા	૧૦૦ પૈસા
૧૧૩	,,	વસવારી	,,	,,	,,
૧૧૪	,,	કનાદ	,,	,,	,,
૧૧૫	પલસાણા	અંત્રોલી	,,	,,	,,
૧૧૬	,,	વરેલી	,,	,,	,,
૧૧૭	,,	હરિપુર	,,	,,	,,
૧૧૮	,,	નિયોલ	,,	,,	,,
૧૧૯	,,	સેઢાવ	,,	,,	,,
૧૨૦	,,	વાંકાનેડા	,,	,,	,,
૧૨૧	,,	કરોદરા	,,	,,	,,
૧૨૨	,,	ખરભાસી	,,	,,	,,
૧૨૩	,,	ચલથાણ	,,	,,	,,
૧૨૪	,,	તલોદરા	,,	,,	,,
૧૨૫	,,	એરથાણ	,,	,,	,,
૧૨૬	,,	તાતીઝઘડા	,,	,,	,,
૧૨૭	,,	વડાદલા	,,	,,	,,
૧૨૮	,,	લીંગડ	,,	,,	,,
૧૨૯	,,	કરણ	,,	,,	,,
૧૩૦	,,	દેવધ	,,	,,	,,
૧૩૧	,,	કરાલા	,,	,,	,,

સુરત, તારીખ ૧૧મી જુન, ૨૦૦૪.

ડૉ. એસ. મુરલી ક્રિષ્ણા,
જિલ્લા વિકાસ અધિકારી,
સુરત.

એકઝીકયુટીવ મેજિસ્ટ્રેટ દ્વારા

જાહેરનામું

[ના. હાઈકોર્ટના ફોજદારી વટહુકમ પુસ્તક પાન નંબર - ૧૩૦]

ક્રમાંક એમએજી/લિ. વા./કેસ નં. ૧/૦૩/વશી/૨૧૩૫ થી ૨૧૫૦/૨૦૦૪.—આથી જાહેર કરવામાં આવે છે કે, પોલીસ સબ ઈન્સપેકટરશ્રી બેચરાજી તરફથી બિનવારસી મુદ્દામાલ હરરાજી થી નિકાલ કરવા અત્રેની કોર્ટમાં તારીખ ૧૫મી ડિસેમ્બર, ૨૦૦૩ ના રોજ જમા કરાવેલ છે. જેની વિગત આ સાથે સામેલ પત્રકમાં દર્શાવેલ છે. જે ઈસમ ને આ બિનવારસી મિલકત ઉપજ / બિન વારસી મુદ્દામાલ ઉપર કોઈપણ જાતનો દાવો કે માલિકી હોય તે ઈસમને આ જાહેરનામાં ની તારીખ થી ૬(છ) માસમાં અમારી રૂબરૂમાં હાજર થઈ પોતાનો દાવો સાબિત કરવો. આ પ્રમાણે નહી કરવામાં આવે તો ૬ માસ પૂરા થયા બાદ સદરહું બિનવારસી મુદ્દામાલ ઉપર ના. સરકારશ્રીનો અધિકાર થશે અને તેનો જાહેર હરરાજી થી નિકાલ કરવામાં આવશે.

પત્રક

અ.નં.	બિનવારસી મુદ્દામાલ રજિસ્ટર નં.	પો. સ્ટે.નું નામ	બિનવારસી મુદ્દામાલનું વર્ણન	પોલિસ તરફથી દર્શાવેલ કિંમત	પંચ કિંમત
૧	૧ / ૦૩	બેચરાજી	એક સ્કુટર નં. G.B.J. 9407 LML કંપનીનું સફેદ કલરનુંજેના પંખા ઉપર નં. P.C.F ૨૨૬૯ ૯૫૦૨૨ લખેલ છે.	૨૦૦૦/- (બે હજાર પુરા)	૨૦૦૦

બેચરાજી, તારીખ ૧૭મી જુન, ૨૦૦૪.

અવાચ્ય,
એકઝીકયુટીવ મેજિસ્ટ્રેટ,
બેચરાજી.

INDEX

જિલ્લા રજિસ્ટ્રાર દ્વારા

વંચાણે લીધા :–

(૧) શ્રી સબ ઓડીટર (પ્રમાણિત) સ. મં. પાલનપુરનો તા. ૬-૧-૦૪ નો ફડચાનો અહેવાલ.

(૨) અત્રેની કચેરીની કારણદર્શક નોટીસ તા. ૨૨-૧-૦૪.

(૩) અત્રેની કચેરીનો વચગાળાનો આદેશ તા. ૧૬-૩-૦૪.

(૪) સરકારશ્રીના ખેતીવાડી સહકાર અને ગ્રામ્ય વિકાસ વિભાગના તા. ૩૦/૩/૯૧ના જાહેરનામાં ક્રમાંક સી. એચ. કે. એચ./૨૪/૯૧/ડી.ડી.જી./૧૧૮૬/૫૨૦૪ જે થી મળેલ સત્તાઓ.

(૫) સને ૧૯૬૧ ના ગુજરાત સહકારી મંડળીઓના અધિનિયમની કલમ-૧૦૭ અને ૧૦૮ ની જોગવાઈઓ.

પ્રસ્તાવના

જા. નં. ફડચ-ફ-૧૫૯૦૮/૦૧/ગ/૧૧૩૫/૨૦૦૪.–ધી મેહુલ કો. ઓપરેટીવ હાઉસીંગ સોસાયટી લિ. ડીસા, તા. ડીસા, એ ગુજરાત સહકારી મંડળીઓના અધિનિયમ, ૧૯૬૧ અન્વયે નોંધણી નંબર નં. ૯૬૦૬, તારીખ ૧૭મી માર્ચ, ૧૯૮૩ થી નોંધવામાં આવેલી સહકારી મંડળી છે. આમુખ-૧ થી જણાવ્યા પ્રમાણે મંડળીના ઓડીટ કરવા માટે ઓડીટર તરફથી તારીખ ૧૭મી સપ્ટેમ્બર, ૨૦૦૩ અને તારીખ ૧૭મી ઓક્ટોબર, ૨૦૦૩ થી ચેરમેન/મંત્રીના નામજોગ રજી. પો. એ. ડી. થી નોટીસ આપેલ. પરંતુ રજી. એ. ડી. સ્વીકારેલ નથી. તેમજ મંડળીનું દફતર કોની પાસે છે. તે જાણવા મળેલ નથી. આ બાબતોને ધ્યાને લઈ મંડળીને ફડચામાં લઈ જવા માટે કારણદર્શક નોટીસ આમુખ-૨ થી આપેલ હતી. પરંતુ નોટીસ કાર્યવાહકોએ છોડાવેલ નથી. કે કોઈ રજુઆત કરી નથી. આથી મંડળીના સભાસદોને કોઈ રસ ન હોઈ આમુખ-૩ થી ફડચામાં લઈ જતો વચગાળાનો આદેશ કરેલ સાથે સાથે જણાવવામાં આવેલ હતુ કે એક માસ સુધીમાં જણાવેલ કારણો સામે યોગ્ય રજુઆત કરવી. અન્યથા મંડળીને ફડચામાં લઈ જતો અંતિમ આદેશ કરવામાં આવશે. મંડળીના કાર્યવાહકોએ વચગાળાનો આદેશ છોડાવેલ નથી. કે આજદિન સુધી કોઈ રજુઆત કરી નથી. જેથી મંડળીના કાર્યવાહકોને મંડળી ચલાવવા કોઈ રસ જણાતો નથી. જે ધ્યાને લેતાં હવે મંડળીને ફડચામાં લઈ જવી આવશ્યક હોઈ તારીખ ૧૬મી માર્ચ, ૨૦૦૪ ના વચગાળાના આદેશને બહાલ રાખી નીચે મુજબનો અંતિમ આદેશ કરવામાં આવે છે.

હુકમ

આથી હું, એમ. એન. તબિયાર, જિલ્લા રજીસ્ટ્રાર, સહકારી મંડળીઓ, પાલનપુર, મને મળેલ અધિકારની રૂએ ધી મેહુલ કો. ઓપરેટીવ હાઉસીંગ સોસાયટી લિ., ડીસા, તા. ડીસા, જી. સાબરકાંઠા, નોંધણી નંબર ૯૬૦૬, તારીખ ૧૭મી માર્ચ, ૧૯૮૩ને સને ૧૯૬૧ના ગુજરાત સહકારી મંડળીઓના અધિનિયમની, કલમ-૧૦૭ (૧)ની જોગવાઈઓ મુજબ ફડચામાં લઈ જવાનો અંતિમ હુકમ કરૂં છું. તથા સદરહું કાયદાની કલમ-૧૦૮ (૧) અન્વયે ફડચા અધિકારી તરીકે ધી બ. કો. જીલ્લા મધ્યસ્થ સહકારી બેંક લી., પાલનપુરની નિમણૂંક કરૂં છું.

ફડચાનું કામકાજ ત્રણ વર્ષ પહેલાં પુર્ણ કરવાનું રહેશે.

પાલનપુર, તારીખ ૯મી જુન, ૨૦૦૪.

વંચાણે લીધા :–

(૧) શ્રી સબ ઓડીટર (પ્રમાણિત) સ. મં. પાલનપુરનો તા. ૬-૧-૦૪ નો ફડચાનો અહેવાલ.

(૨) અત્રેની કચેરીની કારણદર્શક નોટીસ તા. ૨૨-૧-૦૪.

(૩) અત્રેની કચેરીનો વચગાળાનો આદેશ તા. ૧૬-૩-૦૪.

(૪) સરકારશ્રીના ખેતીવાડી-સહકાર અને ગ્રામ્ય વિકાસ વિભાગના તા. ૩૦/૩/૯૧ના જાહેરનામાં ક્રમાંક સી. એચ. કે. એચ./૨૪/૯૧/ડી.ડી.જી./૧૧૮૬/૫૨૦૪ જેથી મળેલ સત્તાઓ.

(૫) સને ૧૯૬૧ ના ગુજરાત સહકારી મંડળીઓના અધિનિયમની કલમ-૧૦૭ અને ૧૦૮ ની જોગવાઈઓ.

પ્રસ્તાવના

જા. નં. ફડચ-ફ-૧૫૯૦૯/૦૧/ગ/૧૧૩૬/૨૦૦૪.–ધી ગ્રામ્ય કુટીર કો. ઓપરેટીવ હાઉસીંગ સોસાયટી લિ. ડીસા, તા. ડીસા, એ ગુજરાત સહકારી મંડળીઓના અધિનિયમની કલમ, ૧૯૬૧ અન્વયે નોંધણી નંબર ૧૦૬૫૯, તારીખ ૯મી ફેબ્રુઆરી, ૧૯૯૦થી નોંધવામાં આવેલી સહકારી મંડળી છે. આમુખ-૧થી જણાવ્યા પ્રમાણે મંડળીના ઓડીટ કરવા માટે સંબંધિત ઓડીટરે તારીખ ૧૭મી સપ્ટેમ્બર, ૨૦૦૩ અને તારીખ ૧૭મી ઓક્ટોબર, ૨૦૦૩ થી રજી. પો. એ. ડી. થી નોટીસો આપેલ પરંતુ રજી. એ. ડી. સ્વીકારેલ નથી. મંડળીનું દફતર કોની પાસે છે. તેની વિગતો મળેલ નથી. સુચિત ખાતું ટ્રાન્સફર કરાવેલ નથી આ બાબતોને ધ્યાને લઈ મંડળીને ફડચામાં લઈ જવા માટે કારણદર્શક નોટીસ આમુખ-૨ થી આપેલ હતી. નોટીસ કાર્યવાહકોને મળેલ હોવા છતાં કોઈ રજુઆત કરી નથી. જેથી મંડળી સ્થગિત છે. આથી આમુખ-૩ થી ફડચામાં લઈ જતો વચગાળાનો આદેશ કરેલ. સાથે સાથે જણાવવામાં આવેલ હતુ કે એક માસ સુધીમાં જણાવેલ કારણો સામે યોગ્ય રજુઆત કરવી. અન્યથા મંડળીને ફડચામાં લઈ જતો અંતિમ આદેશ કરવામાં આવશે. મંડળીના કાર્યવાહકોને વચગાળાનો આદેશ મળેલ હોવાં છતાં તેની સામે કોઈ રજુઆત કરી નથી. જેથી મંડળી સ્થગતિ છે અને કાર્યવાહકોને મંડળી ચલાવવા રસ નથી. જે ધ્યાને લેતાં હવે મંડળીને ફડચામાં લઈ જવી આવશ્યક હોઈ તારીખ ૨૨મી જાન્યુઆરી, ૨૦૦૪ના વચગાળાના આદેશને બહાલ રાખી નીચે મુજબનો અંતિમ આદેશ કરવામાં આવે છે.

હુકમ

આથી હું, એમ. એન. તબિયાર, જિલ્લા રજીસ્ટ્રાર, સહકારી મંડળીઓ, પાલનપુર, મને મળેલ અધિકારની રૂએ ધી મેહુલ કો. ઓપરેટીવ હાઉસીંગ સોસાયટી લિ., તા. ડીસા, જી. સાબરકાંઠા, નોંધણી નંબર ૧૦૬૫૯, તારીખ ૯મી ફેબ્રુઆરી, ૨૦૦૦ને સને ૧૯૬૧ના ગુજરાત સહકારી મંડળીઓના અધિનિયમની, કલમ-૧૦૭ (૧)ની જોગવાઈઓ મુજબ ફડચામાં લઈ જવાનો અંતિમ હુકમ કરૂ છું. તથા સદરહું કાયદાની કલમ-૧૦૮ (૧) અન્વયે ફડચા અધિકારી તરીકે સહકારી અધિકારી (ફડચો) નવી જગ્યા, પાલનપુરની નિમણૂંક કરૂં છું.

ફડચાનું કામકાજ ત્રણ વર્ષ પહેલાં પુર્ણ કરવાનું રહેશે.

પાલનપુર, તારીખ ૯મી જુન, ૨૦૦૪.

INDEX

વંચાણે લીધા :–

(૧) શ્રી સબ ઓડીટર સ. મ. રાધનપુરનો તા. ૧૫-૧-૦૪ નો ફડચાનો અહેવાલ.

(૨) અત્રેની કચેરીની કારણદર્શક નોટીસ તા. ૨૦-૨-૦૪.

(૩) અત્રેની કચેરીનો વચગાળાનો આદેશ તા. ૨૯-૩-૦૪.

(૪) સરકારશ્રીના ખેતીવાડી, સહકાર અને ગ્રામ્ય વિકાસ વિભાગના તા. ૩૦/૩/૯૧ના જાહેરનામાં ક્રમાંક સી. એચ. કે. એચ./૨૪/૯૧/ડી.ડી.જી./૧૧૮૬/૫૨૦૪ જેથી મળેલ સત્તાઓ.

(૫) સને ૧૯૬૧ ના ગુજરાત સહકારી મંડળીઓના અધિનિયમની કલમ-૧૦૭ અને ૧૦૮ ની જોગવાઈઓ.

પ્રસ્તાવના

જા. નં. ફડચ-ફ-૧૫૯૧૦/૦૧/ગ/૧૧૩૭/૨૦૦૪.–ધી સણવા સેવા સહકારી મંડળી લી., તા. ભાભર, એ ગુજરાત સહકારી મંડળીઓના અધિનિયમ, ૧૯૬૧ હેઠળ નોંધણી નંબર નં. ૧૮૨૯૭, તારીખ ૮મી ડીસેમ્બર, ૧૯૮૧ થી નોંધવામાં આવેલી સહકારી મંડળી છે. આમુખ-૧ થી જણાવ્યા પ્રમાણે મંડળી છેલ્લા ત્રણ વર્ષથી સ્થગિત છે. મંડળીનો ઓડીટ વર્ગ-'ડ' છે. મંડળીઓ ગત ઓડીટ મેમાની દુરસ્તી કરેલ નથી. ઓડીટ સમયમાં વા. સાધા. સભા કે વ્યવ. કમિટિની એકપણ બેઠક મળેલ નથી. આ બાબતોને ધ્યાને લઈ મંડળીને ફડચામાં લઈ જવા માટે કારણદર્શક નોટીસ આમુખ-૨ થી આપેલ હતી. નોટીસ કાર્યવાહકોને મળેલ હોવા છતાં કોઈ રજુઆત કરી નથી. જેથી મંડળી સ્થગિત હોય તેવું જણાતાં આમુખ-૩થી ફડચામાં લઈ જતો વચગાળાનો આદેશ કરેલ. સાથે સાથે જણાવવામાં આવેલ હતુ કે એક માસ સુધીમાં જણાવેલ કારણો સામે યોગ્ય રજુઆત કરવી. અન્યથા મંડળીને ફડચામાં લઈ જતો અંતિમ આદેશ કરવામાં આવશે. મંડળીના કાર્યવાહકોને વચગાળાનો આદેશ મળેલ હોવા છતાં તેની સામે આજદિન સુધી કોઈ રજુઆત કરી નથી. જેથી મંડળીના કાર્યવાહકોને મંડળી ચલાવવા કોઈ રસ જણાતો નથી. જે ધ્યાને લેતાં હવે મંડળીને ફડચામાં લઈ જવી આવશ્યક હોઈ તારીખ ૨૯મી માર્ચ, ૨૦૦૪ના વચગાળાના આદેશને બહાલ રાખી નીચે મુજબનો અંતિમ આદેશ કરવામાં આવે છે.

હુકમ

આથી હું, એમ. એન. તબિયાર, જિલ્લા રજીસ્ટ્રાર, સહકારી મંડળીઓ, પાલનપુર, મને મળેલ અધિકારની રૂએ ધી સણવા સેવા સહકારી મંડળી લી., મુ. સણવા, તા. ભાભર, જી. સાબરકાંઠા, નોંધણી નંબર ૧૮૨૯૭, તારીખ ૮મી ડીસેમ્બર, ૮૧ ને સને ૧૯૬૧ના ગુજરાત સહકારી મંડળીઓના અધિનિયમની, કલમ-૧૦૭ (૧)ની જોગવાઈઓ મુજબ ફડચામાં લઈ જવાનો અંતિમ હુકમ કરૂં છું. તથા સદરહું કાયદાની કલમ-૧૦૮ (૧) અન્વયે ફડચા અધિકારી તરીકે ધી બ. કાં. જીલ્લા મધ્યસ્થ સહકારી બેંક લી., પાલનપુરની નિમણૂંક કરૂં છું.

ફડચાનું કામકાજ ત્રણ વર્ષ પહેલાં પૂર્ણ કરવાનું રહેશે.

પાલનપુર, તારીખ ૯મી જુન, ૨૦૦૪.

વંચાણે લીધા :–

(૧) શ્રી સબ ઓડીટર સ. મં. રાધનપુરનો તા. ૩-૩-૦૪ નો ફડચાનો અહેવાલ.

(૨) અત્રેની કચેરીની કારણદર્શક નોટીસ તા. ૨૦-૩-૦૪.

(૩) અત્રેની કચેરીના વચગાળાનો આદેશ તા. ૧-૫-૦૪.

(૪) સરકારશ્રીના ખેતીવાડી સહકાર અને ગ્રામ્ય વિકાસ વિભાગના તા. ૩૦/૩/૯૧ ના જાહેરનામાં ક્રમાંક સી. એચ. કે. એચ./૨૪/૯૧/ડી.ડી.જી./૧૧૮૬/૫૨૦૪ જેથી મળેલ સત્તાઓ.

(૫) સને ૧૯૬૧ ના ગુજરાત સહકારી મંડળીઓના અધિનિયમની કલમ-૧૦૭ અને ૧૦૮ ની જોગવાઈઓ.

પ્રસ્તાવના

જા. નં. ફડચ-ફ-૧૫૯૧૧/૦૧/ગ/૧૨૧૪/૨૦૦૪.–ધી મુળેશ્વર મહાદેવ પિયત સહકારી મંડળી લી., પાડણ, તા. વાવ, એ ગુજરાત સહકારી મંડળીઓના અધિનિયમ, ૧૯૬૧ હેઠળ નોંધણી નંબર ૨૯૨૩, તારીખ ૨૮મી સપ્ટેમ્બર, ૧૯૯૦ થી નોંધવામાં આવેલી સહકારી મંડળી છે. આમુખ-૧ થી જણાવ્યા પ્રમાણે મંડળી છેલ્લા બે વર્ષથી સ્થગિત છે. ગત ઓડીટ નોંધણી દુરસ્તી કરેલ નથી. મંડળીમાં સાધારણ સભા મળેલ નથી. મંડળીમાં વ્યવ. કમિટીની બેઠક મળેલ નથી. મંડળીમાં ઓડીટ સમયમાં કોઈ કામગીરી કરેલ નથી. ઓડીટ વર્ગ-'ડ' છે. આ બાબતોને ધ્યાને લઈ મંડળીને ફડચામાં લઈ જવા માટે કારણદર્શક નોટીસ આમુખ-૨થી આપેલ હતી. નોટીસ કાર્યવાહકોને મળેલ છે/છતાં કોઈ રજુઆત કરી નથી. જેથી મંડળી સ્થગિત હોય તેવું જણાતાં આમુખ-૩ થી ફડચામાં લઈ જતો વચગાળાનો આદેશ કરેલ, સાથે સાથે જણાવવામાં આવેલ હતુ કે એક માસ સુધીમાં જણાવેલ કારણો સામે યોગ્ય રજુઆત કરવી. અન્યથા મંડળીને ફડચામાં લઈ જતો અંતિમ આદેશ કરવામાં આવશે. મંડળીના કાર્યવાહકોને વચગાળાનો આદેશ મળેલ છે/છતાં તેની સામે આજદિન સુધી કોઈ રજુઆત કરી નથી. જેથી મંડળીના કાર્યવાહકોને મંડળી ચલાવવા કોઈ રસ જણાતો નથી. જે ધ્યાને લેતાં હવે મંડળીને ફડચામાં લઈ જવી આવશ્યક હોઈ તારીખ ૧લી મે, ૨૦૦૪ ના વચગાળાના આદેશને બહાલ રાખી નીચે મુજબનો અંતિમ આદેશ કરવામાં આવે છે.

હુકમ

આથી હું, એમ. એન. તબિયાર, જિલ્લા રજીસ્ટ્રાર, સહકારી મંડળીઓ, પાલનપુર, મને મળેલ અધિકારની રૂએ ધી મુળેશ્વર મહાદેવ પિયત સહકારી મંડળી લી., મુ. પાડણ, તા. વાવ, જી. સાબરકાંઠા, નોંધણી નંબર ૨૯૨૩, તારીખ ૨૮મી સપ્ટેમ્બર, ૯૦ ને સને ૧૯૬૧ના ગુજરાત સહકારી મંડળીઓના અધિનિયમની, કલમ-૧૦૭ (૧)ની જોગવાઈઓ મુજબ ફડચામાં લઈ જવાનો અંતિમ હુકમ કરૂં છું. તથા સદરહું કાયદાની કલમ-૧૦૮ (૧) અન્વયે ફડચા અધિકારી તરીકે શ્રી સહકારી અધિકારી (ફડચો) પાલનપુરની નિમણૂંક કરૂં છું.

ફડચાનું કામકાજ ત્રણ વર્ષ પહેલાં પૂર્ણ કરવાનું રહેશે.

પાલનપુર, તારીખ ૧૬મી જુન, ૨૦૦૪.

વંચાણે લીધા :–

(૧) શ્રી સબ ઓડીટર (પ્રમાણિત) પાલનપુરના તા. ૫-૪-૦૪ નો ફડચાનો અહેવાલ.

(૨) અત્રેની કચેરીની કારણદર્શક નોટીસ તા. ૮-૪-૦૪.

(૩) અત્રેની કચેરીનો વચગાળાનો આદેશ તા. ૧-૫-૦૪.

(૪) સરકારશ્રીના ખેતીવાડી સહકાર અને ગ્રામ્ય વિકાસ વિભાગના તા. ૩૦/૩/૯૧ ના જાહેરનામાં ક્રમાંક સી. એચ. કે. એચ./૨૪/૯૧/ડી.ડી.જી./૧૧૮૬/૫૨૦૪/ જે થી મળેલ સત્તાઓ.

(૫) સને ૧૯૬૧ ના ગુજરાત સહકારી મંડળીઓના અધિનિયમની કલમ-૧૦૭ અને ૧૦૮ ની જોગવાઈઓ.

પ્રસ્તાવના

જા. નં. ફડચ-ફ-૧૫૯૧૨/૦૧/ગ/૧૨૧૫/૨૦૦૪.–ધી તાલેપુરા જળધારા પિયત સહકારી મંડળી લી., તા. પાલનપુર, એ ગુજરાત સહકારી મંડળીઓના અધિનિયમ, ૧૯૬૧ અન્વયે નોંધણી નંબર ૪૮૩૦, તારીખ ૨૭મી જુલાઈ, ૨૦૦૦ થી નોંધવામાં આવેલી સહકારી મંડળી છે. આમુખ-૧ થી જણાવ્યા પ્રમાણે મંડળી છેલ્લા ત્રણ વર્ષથી સ્થગિત છે. ગત ઓડીટ નોંધણી દુરસ્તી કરેલ નથી. મંડળીની નોંધણી થયા પછી ઉદેશો મુજબ કોઈ કામગીરી કરેલ નથી. મંડળીમાં સાધારણ સભા મળેલ નથી. મંડળીના કાર્યવાહકોને રસ નથી. સુચિત ખાતા તબદીલ કરાવેલ નથી. આ બાબતોને ધ્યાને લઈ મંડળીને ફડચામાં લઈ જવા માટે કારણદર્શક નોટીસ આમુખ-૨ થી આપેલ હતી નોટીસ કાર્યવાહકોને મળેલ છે/છતાં કોઈ રજુઆત કરી નથી. જેથી મંડળી સ્થગતિ હોય તેવું જણાતાં આમુખ-૩ થી ફડચામાં લઈ જતો વચગાળાનો આદેશ કરેલ. સાથે સાથે જણાવવામાં આવેલ હતુ કે એક માસ સુધીમાં જણાવેલ કારણો સામે યોગ્ય રજુઆત કરવી. અન્યથા મંડળીને ફડચામાં લઈ જતો અંતિમ આદેશ કરવામાં આવશે. મંડળીના કાર્યવાહકોને વચગાળાનો આદેશ મળેલ છે /છતાં તેની સામે આજદિન સુધી કોઈ રજુઆત કરી નથી. જેથી મંડળીના કાર્યવાહકોને મંડળી ચલાવવા કોઈ રસ જણાતો નથી. જે ધ્યાને લેતાં હવે મંડળીને ફડચામાં લઈ જવી આવશ્યક હોઈ તારીખ ૧લી મે, ૨૦૦૪ના વચગાળાના આદેશને બહાલ રાખી નીચે મુજબનો અંતિમ આદેશ કરવામાં આવે છે.

હુકમ

આથી હું, એમ. એન. તબિયાર, જિલ્લા રજીસ્ટ્રાર, સહકારી મંડળીઓ, પાલનપુર, મને મળેલ અધિકારની રૂએ ધી તાલેપુરા જળધારા પિયત સહકારી મંડળીઓ, મુ. તાલેપુરા, તા. પાલનપુર, જી. સાબરકાંઠા, નોંધણી નંબર ૪૮૩૦, તારીખ ૨૭મી જુલાઈ, ૨૦૦૦ને સને ૧૯૬૧ના ગુજરાત સહકારી મંડળીઓના અધિનિયમ, કલમ-૧૦૭ (૧)ની જોગવાઈઓ મુજબ ફડચામાં લઈ જવાનો અંતિમ હુકમ કરૂ છું. તથા સદરહુ કાયદાની કલમ-૧૦૮ (૧) અન્વયે ફડચા અધિકારી તરીકે શ્રી સહકારી અધિકારી (ફડચો) પાલનપુરની નિમણૂંક કરૂ છું.

ફડચાનું કામકાજ ત્રણ વર્ષ પહેલાં પુર્ણ કરવાનું રહેશે.

પાલનપુર, તારીખ ૧૬મી જુન, ૨૦૦૪.

વંચાણે લીધા :–

(૧) શ્રી સબ ઓડીટર (પ્રમાણિત) પાલનપુરનો તા. ૫-૪-૦૪ નો ફડચાનો અહેવાલ.

(૨) અત્રેની કચેરીની કારણદર્શક નોટીસ તા. ૮-૪-૦૪.

(૩) અત્રેની કચેરીનો વચગાળાનો આદેશ તા. ૧-૫-૦૪.

(૪) સરકારશ્રીના ખેતીવાડી સહકાર અને ગ્રામ્ય વિકાસ વિભાગના તા. ૩૦/૩/૯૧ ના જાહેરનામાં ક્રમાંક સી. એચ. કે. એચ./૨૪/૯૧/ડી.ડી.જી./૧૧૮૬/૫૨૦૪/ જે થી મળેલ સત્તાઓ.

(૫) સને ૧૯૬૧ ના ગુજરાત સહકારી મંડળીઓના અધિનિયમની કલમ-૧૦૭ અને ૧૦૮ ની જોગવાઈઓ.

પ્રસ્તાવના

જા. નં. ફડચ-ફ-૧૫૯૧૩/૦૧/ગ/૧૨૧૬/૨૦૦૪.–ધી પેછડાલ વૃક્ષ ઊછેર સહકારી મંડળી લી.,પેછડાલ, તા. ડીસા, એ ગુજરાત સહકારી મંડળીઓના અધિનિયમ, ૧૯૬૧ હેઠળ નોંધણી નંબર ૩૪૭૮, તારીખ ૨૭મી જુલાઈ, ૨૦૦૦ થી નોંધવામાં આવેલ સહકારી મંડળી છે. આમુખ-૧ થી જણાવ્યા પ્રમાણે મંડળી છેલ્લા ત્રણ વર્ષથી સ્થગિત છે. ગત ઓડીટ નોંધણી દુરસ્તી કરેલ નથી. મંડળીમાં વા. સા. સાધારણ સભા કે. વ્યવ. કમિટિની મીટીંગો બોલાવેલ નથી. મંડળીનું ઓડીટ ઓડીટર પાસે કરાવેલ નથી. મંડળીના પ્રમુખશ્રીએ ફડચાની સંમતિ આપેલ છે. આ બાબતોને ધ્યાને લઈ મંડળીને ફડચામાં લઈ જવા માટે કારણદર્શક નોટીસ આમુખ-૨થી આપેલ હતી. નોટીસ કાર્યવાહકોને મળેલ છે/છતાં કોઈ રજુઆત કરી નથી. જેથી મંડળી સ્થગિત હોય તેવું જણાતાં આમુખ-૩થી ફડચામાં લઈ જતો વચગાળાનો આદેશ કરેલ. સાથે સાથે જણાવવામાં આવેલ હતુ કે એક માસ સુધીમાં જણાવેલ કારણો સામે યોગ્ય રજુઆત કરવી. અન્યથા મંડળીને ફડચામાં લઈ જતો અંતિમ આદેશ કરવામાં આવશે. મંડળીના કાર્યવાહકોને વચગાળાનો આદેશ મળેલ છે/છતાં તેની સામે આજદિન સુધી કોઈ રજુઆત કરી નથી. જેથી મંડળીના કાર્યવાહકોને મંડળી ચલાવવા કોઈ રસ જણાતો નથી. જે ધ્યાને લેતાં હવે મંડળીને ફડચામાં લઈ જવી આવશ્યક હોઈ તારીખ ૧લી મે, ૨૦૦૪ના વચગાળાના આદેશને બહાલ રાખી નીચે મુજબનો અંતિમ આદેશ કરવામાં આવે છે.

હુકમ

આથી હું, એમ. એન. તબિયાર, જિલ્લા રજીસ્ટ્રાર, સહકારી મંડળીઓ, પાલનપુર, મને મળેલ અધિકારની રૂએ ધી પેછડાલ વૃક્ષ ઊછેર સ. મં. લી., મુ. પેછડાલ, તા. ડીસા, જી. સાબરકાંઠા, નોંધણી નંબર ૩૪૭૮, તારીખ ૨૭મી જુલાઈ, ૨૦૦૦ને સને ૧૯૬૧ના ગુજરાત સહકારી મંડળીઓના અધિનિયમની, કલમ-૧૦૭ (૧)ની જોગવાઈઓ મુજબ ફડચામાં લઈ જવાનો અંતિમ હુકમ કરૂ છું. તથા સદરહુ કાયદાની કલમ-૧૦૮ (૧) અન્વયે ફડચા અધિકારી તરીકે શ્રી સહકારી અધિકારી (ફડચો) નવી જગ્યા પાલનપુરની નિમણૂંક કરૂ છું.

ફડચાનું કામકાજ ત્રણ વર્ષ પહેલાં પુર્ણ કરવાનું રહેશે.

પાલનપુર, તારીખ ૧૬મી જુન, ૨૦૦૪.

INDEX

વંચાણે લીધા :-

(૧) શ્રી સબ ઓડીટર, સહકારી મંડળી થરાદના તા. ૫-૪-૨૦૦૪નો ફડચાનો અહેવાલ.

(૨) અત્રેની કચેરીની કારણદર્શક નોટીસ, તા. ૮-૪-૦૪.

(૩) અત્રેની કચેરીનો વચગાળાનો આદેશ, તા. ૧-૫-૦૪.

(૪) સરકારશ્રીના ખેતીવાડી, સહકાર અને ગ્રામ્ય વિકાસ વિભાગના તા. ૩૦-૩-૯૧ના જાહેરનામા ક્રમાંક સી.એચ.કે.એચ./૨૪/૯૧/ ડી.ડી.જી./૧૧૮૬/૫૨૦૪/જે થી મળેલ સત્તાઓ.

(૫) સને ૧૯૬૧ના ગુજરાત સહકારી મંડળીઓના અધિનિયમની કલમ ૧૦૭ અને ૧૦૮ની જોગવાઈઓ.

પ્રસ્તાવના

જા. નં. ફડચ/ફ-૧૫૯૧૪/૦૧/ગ/૧૨૧૭/૨૦૦૪.-ધી રાહ વિભાગના માલધારીઓની ઘેટાં ઊન ઉત્પાદન સ. મં. લી., તા. થરાદ એ ગુજરાત સહકારી મંડળીઓના અધિનિયમ-૧૯૬૧ અન્વયે નોંધણી નંબર ૧૧૭૨૦ તા. ૨૨-૩-૨૦૦૦ થી નોંધવામાં આવેલી સહકારી મંડળી છે. આમુખ-૧ થી જણાવ્યા પ્રમાણે મંડળી છેલ્લા ત્રણ વર્ષથી સ્થગિત છે. ગત ઓડીટ નોંધની દુરસ્તી કરેલ નથી. મંડળીનો ઓડીટ વર્ગ "ડ" છે. મંડળીમાં વા. સાધા. સભા કે કમિટિની એક પણ બેઠક મળેલ નથી. સંસ્થા ઉદ્દેશો મુજબની કોઈ જ કામગીરી કરતી નથી. આ બાબતોને ધ્યાને લઈ મંડળીને ફડચામાં લઈ જવા માટે કારણદર્શક નોટીસ આમુખ-૨થી આપેલ હતી. નોટીસ કાર્યવાહકોને મળેલ છે/નથી છતાં કોઈ રજુઆત કરી નથી. જેથી મંડળી સ્થગિત હોય તેવું જણાતાં આમુખ-૩ થી ફડચામાં લઈ જતો વચગાળાનો આદેશ કરેલ. સાથે સાથે જણાવવામાં આવેલ હતું કે એક માસ સુધીમાં જણાવેલ કારણો સામે યોગ્ય રજુઆત કરવી અન્યથા મંડળીને ફડચામાં લઈ જતો અંતિમ આદેશ કરવામાં આવશે. મંડળીના કાર્યવાહકોને વચગાળાનો આદેશ મળેલ છે/નથી. છતાં તેની સામે આજદિન સુધી કોઈ રજુઆત કરી નથી. જેથી મંડળીના કાર્યવાહકોને મંડળી ચલાવવા કોઈ રસ જણાતો નથી. જે ધ્યાને લેતાં હવે મંડળીને ફડચામાં લઈ જવી આવશ્યક હોઈ તા. ૧-૫-૦૪ ના વચગાળાના આદેશને બહાલ રાખી નીચે મુજબનો અંતિમ આદેશ કરવામાં આવે છે.

હુકમ

આથી હું શ્રી એમ. એન. તબિયાર, જિલ્લા રજિસ્ટ્રાર, સહકારી મંડળીઓ, પાલનપુર મને મળેલ અધિકારની રૂએ ધી રાહ વિભાગના માલધારીઓની ઘેટાં ઊન ઉત્પાદન સ. મં. લી., મુ. રાહ તા. થરાદ જી. બનાસકાંઠા નોંધણી નંબર ૧૧૭૨૦, તા. ૨૨-૩-૨૦૦૦ ને સને ૧૯૬૧ના ગુજરાત સહકારી મંડળીઓના અધિનિયમની કલમ-૧૦૭ (૧) ની જોગવાઈઓ મુજબ ફડચામાં લઈ જવાનો અંતિમ હુકમ કરૂં છું. તથા સદરહુ કાયદાની કલમ-૧૦૮ (૧) અન્વયે ફડચા અધિકારી તરીકે શ્રી સહકારી અધિકારી (ફડચો) નવી જગ્યા, પાલનપુરની નિમણુંક કરૂં છું.

ફડચાનું કામકાજ ત્રણ વર્ષ પહેલાં પુર્ણ કરવાનું રહેશે.

પાલનપુર, તારીખ ૧૬મી જુન, ૨૦૦૪.

વંચાણે લીધા :-

(૧) શ્રી સબ ઓડીટર, સહકારી મંડળી વડગામનો તા. ૧-૪-૨૦૦૪નો ફડચાનો અહેવાલ.

(૨) અત્રેની કચેરીની કારણદર્શક નોટીસ, તા. ૮-૪-૦૪.

(૩) અત્રેની કચેરીનો વચગાળાનો આદેશ, તા. ૧-૫-૦૪.

(૪) સરકારશ્રીના ખેતીવાડી, સહકાર અને ગ્રામ્ય વિકાસ વિભાગના તા. ૩૦-૩-૯૧ના જાહેરનામા ક્રમાંક સી.એચ.કે.એચ./૨૪/૯૧/ ડી.ડી.જી./૧૧૮૬/૫૨૦૪/જે થી મળેલ સત્તાઓ.

(૫) સને ૧૯૬૧ના ગુજરાત સહકારી મંડળીઓના અધિનિયમની કલમ ૧૦૭ અને ૧૦૮ની જોગવાઈઓ.

પ્રસ્તાવના

જા. નં. ફડચ/ફ-૧૫૯૧૫/૦૧/ગ/૧૨૧૮/૨૦૦૪.-ધી મહોલતગઢ ગ્રુપ સેવા સહકારી મંડળી લી., તા. દાંતા એ ગુજરાત સહકારી મંડળીઓના અધિનિયમ-૧૯૬૧ અન્વયે નોંધણી નંબર ૨૫૭૨૮ તા. ૧૭-૩-૧૯૯૩ થી નોંધવામાં આવેલી સહકારી મંડળી છે. આમુખ-૧ થી જણાવ્યા પ્રમાણે મંડળી છેલ્લા બે વર્ષથી સ્થગિત છે. ગત ઓડીટ નોંધની દુરસ્તી કરેલ નથી. મંડળીના કાર્યવાહકોને મંડળી ચલાવવા રસ નથી. મંડળીમાં શેરભંડોળ કરતાં ખોટ વધેલ છે. જેથી કાર્યક્ષમ એકમ તરીકે ચાલુ રહી શકે તેમ નથી. આ બાબતોને ધ્યાને લઈ મંડળીને ફડચામાં લઈ જવા માટે કારણદર્શક નોટીસ આમુખ-૨થી આપેલ હતી. નોટીસ કાર્યવાહકોને મળેલ છે/છતાં કોઈ રજુઆત કરી નથી. જેથી મંડળી સ્થગિત હોય તેવું જણાતાં આમુખ-૩ થી ફડચામાં લઈ જતો વચગાળાનો આદેશ કરેલ સાથે સાથે જણાવવામાં આવેલ હતું કે એક માસ સુધીમાં જણાવેલ કારણો સામે યોગ્ય રજુઆત કરવી અન્યથા મંડળીને ફડચામાં લઈ જતો અંતિમ આદેશ કરવામાં આવશે. મંડળીના કાર્યવાહકોને વચગાળાનો આદેશ મળેલ છે/છતાં તેની સામે આજદિન સુધી કોઈ રજુઆત કરી નથી. જેથી મંડળીના કાર્યવાહકોને મંડળી ચલાવવા કોઈ રસ જણાતો નથી. જે ધ્યાને લેતાં હવે મંડળીને ફડચામાં લઈ જવી આવશ્યક હોઈ તા. ૧-૫-૦૪ ના વચગાળાના આદેશને બહાલ રાખી નીચે મુજબનો અંતિમ આદેશ કરવામાં આવે છે.

હુકમ

આથી હું શ્રી એમ. એન. તબિયાર, જિલ્લા રજિસ્ટ્રાર, સહકારી મંડળીઓ, પાલનપુર મને મળેલ અધિકારની રૂએ ધી મહોલતગઢ ગ્રૂપ સેવા સહકારી મંડળી લી., મુ. મહોલતગઢ તા. દાંતા જી. બનાસકાંઠા નોંધણી નંબર ૨૫૭૨૮, તા. ૧૭-૩-૧૯૯૩ ને સને ૧૯૬૧ના ગુજરાત સહકારી મંડળીઓના અધિનિયમની કલમ-૧૦૭ (૧) ની જોગવાઈઓ મુજબ ફડચામાં લઈ જવાનો અંતિમ હુકમ કરૂં છું. તથા સદરહુ કાયદાની કલમ-૧૦૮ (૧) અન્વયે ફડચા અધિકારી તરીકે શ્રી સહકારી અધિકારી (ફડચો) પાલનપુરની નિમણુંક કરૂં છું.

ફડચાનું કામકાજ ત્રણ વર્ષ પહેલાં પુર્ણ કરવાનું રહેશે.

પાલનપુર, તારીખ ૧૬મી જુન, ૨૦૦૪.

INDEX

વંચાણે લીધા :-

(૧) શ્રી સબ-ઓડીટર, લગત પાલનપુરના તા. ૬-૩-૨૦૦૪નો ફડચાનો અહેવાલ.

(૨) અત્રેની કચેરીની કારણદર્શક નોટીસ, તા. ૨૦-૩-૦૪.

(૩) અત્રેની કચેરીનો વચગાળાનો આદેશ, તા. ૧-૫-૦૪.

(૪) સરકારશ્રીના ખેતીવાડી, સહકાર અને ગ્રામ્ય વિકાસ વિભાગના તા. ૩૦-૩-૯૧ના જાહેરનામા ક્રમાંક સી.એચ.કે.એચ./૨૪/૯૧/ ડી.ડી.જી./૧૧૮૬/૫૨૦૪/જે થી મળેલ સત્તાઓ.

(૫) સને ૧૯૬૧ના ગુજરાત સહકારી મંડળીઓના અધિનિયમની કલમ ૧૦૭ અને ૧૦૮ની જોગવાઈઓ.

પ્રસ્તાવના

જા. નં. ફડચ/ફ-૧૫૯૧૬/૦૧/ગ/૧૨૧૯/૨૦૦૪.-ધી ભાવિસણા સેવા સહકારી મંડળી લી., ભાવિસણા તા. પાલનપુર એ ગુજરાત સહકારી મંડળીઓના અધિનિયમ-૧૯૬૧ અન્વયે નોંધણી નંબર ૩૦૦૧૫, તા. ૩૦-૫-૧૯૯૮ થી નોંધવામાં આવેલી સહકારી મંડળી છે. આમુખ-૧ થી જણાવ્યા પ્રમાણે મંડળી છેલ્લા પાંચ વર્ષથી સ્થગિત છે. ગત ઓડીટ નોંધની દુરસ્તી કરેલ નથી. મંડળીમાં નોંધણી થયા પછી કોઈ પ્રવૃત્તિ હાથ ધરેલ નથી. મંડળીની નોંધણી થયા પછી ફક્ત એક વ્યવ. કમિટિની બેઠક મળેલ છે. મંડળીના કાર્યવાહકોને મંડળી ચલાવવા રસ નથી. આ બાબતોને ધ્યાને લઈ મંડળીને ફડચામાં લઈ જવા માટે કારણદર્શક નોટીસ આમુખ-૨થી આપેલ હતી. નોટીસ કાર્યવાહકોને મળેલ છે/છતાં કોઈ રજુઆત કરી નથી. જેથી મંડળી સ્થગિત હોય તેવું જણાતાં આમુખ-૩ થી ફડચામાં લઈ જતો વચગાળાનો આદેશ કરેલ. સાથે સાથે જણાવવામાં આવેલ હતું કે એક માસ સુધીમાં જણાવેલ કારણો સામે યોગ્ય રજુઆત કરવી અન્યથા મંડળીને ફડચામાં લઈ જતો અંતિમ આદેશ કરવામાં આવશે. મંડળીના કાર્યવાહકોને વચગાળાનો આદેશ મળેલ છે/છતાં તેની સામે આજદિન સુધી કોઈ રજુઆત કરી નથી. જેથી મંડળીના કાર્યવાહકોને મંડળી ચલાવવા કોઈ રસ જણાતો નથી. જે ધ્યાને લેતાં હવે મંડળીને ફડચામાં લઈ જવી આવશ્યક હોઈ તા. ૧-૫-૦૪ના વચગાળાના આદેશને બહાલ રાખી નીચે મુજબનો અંતિમ આદેશ કરવામાં આવે છે.

હુકમ

આથી હું, શ્રી એમ. એન. તબિયાર, જિલ્લા રજિસ્ટ્રાર, સહકારી મંડળીઓ, પાલનપુર મને મળેલ અધિકારની રૂએ ધી ભાવિસણા સેવા સહકારી મંડળી લી., મુ. ભાવિસણા તા. પાલનપુર જી. બનાસકાંઠા નોંધણી નંબર ૩૦૦૧૫, તા. ૩૦-૫-૧૯૯૮ ને સને ૧૯૬૧ના ગુજરાત સહકારી મંડળીઓના અધિનિયમની કલમ-૧૦૭ (૧) ની જોગવાઈઓ મુજબ ફડચામાં લઈ જવાનો અંતિમ હુકમ કરૂં છું. તથા સદરહુ કાયદાની કલમ-૧૦૮ (૧) અન્વયે ફડચા અધિકારી તરીકે શ્રી સહકારી અધિકારી (ફડચો) નવી જગ્યા, પાલનપુરની નિમણુંક કરૂં છું.

ફડચાનું કામકાજ ત્રણ વર્ષ પહેલાં પુર્ણ કરવાનું રહેશે.

પાલનપુર, તારીખ ૧૬મી જુન, ૨૦૦૪.

વંચાણે લીધા :-

(૧) શ્રી ઓડીટ શાખાની તા. ૮-૩-૨૦૦૪ની નોંધનો ફડચાનો અહેવાલ.

(૨) અત્રેની કચેરીની કારણદર્શક નોટીસ, તા. ૨૦-૩-૦૪.

(૩) અત્રેની કચેરીનો વચગાળાનો આદેશ, તા. ૧-૫-૦૪.

(૪) સરકારશ્રીના ખેતીવાડી, સહકાર અને ગ્રામ્ય વિકાસ વિભાગના તા. ૩૦-૩-૯૧ના જાહેરનામા ક્રમાંક સી.એચ.કે.એચ./૨૪/૯૧/ ડી.ડી.જી./૧૧૮૬/૫૨૦૪/જે થી મળેલ સત્તાઓ.

(૫) સને ૧૯૬૧ના ગુજરાત સહકારી મંડળીઓના અધિનિયમની કલમ ૧૦૭ અને ૧૦૮ની જોગવાઈઓ.

પ્રસ્તાવના

જા. નં. ફડચ/ફ-૧૫૯૧૭/૦૧/ગ/૧૨૨૦/૨૦૦૪.-ધી અભય કો. ઓપરેટીવ હાઊસીંગ સો. લી. મુ. ડીસા તા. ડીસા એ ગુજરાત સહકારી મંડળીઓના અધિનિયમ-૧૯૬૧ અન્વયે નોંધણી નંબર ૬૦૪૭ તા. ૧૪-૯-૧૯૭૯ થી નોંધવામાં આવેલી સહકારી મંડળી છે. આમુખ-૧ થી જણાવ્યા પ્રમાણે મંડળી છેલ્લા બે વર્ષથી સ્થગિત છે. ગત ઓડીટ નોંધની દુરસ્તી કરેલ નથી. ઓડીટ સમયમાં સાધારણ સભા ભરાયેલ નથી. ઓડીટ સમયમાં વ્યવ. કમિટિની મિટીંગ મળેલ નથી. મંડળીના કાર્યવાહકોને ફડચામાં લઈ જવા જણાવેલ છે. આ બાબતોને ધ્યાને લઈ મંડળીને ફડચામાં લઈ જવા માટે કારણદર્શક નોટીસ આમુખ-૨થી આપેલ હતી. નોટીસ કાર્યવાહકોને મળેલ છે/છતાં કોઈ રજુઆત કરી નથી. જેથી મંડળી સ્થગિત હોય તેવું જણાતાં આમુખ-૩ થી ફડચામાં લઈ જતો વચગાળાનો આદેશ કરેલ સાથે સાથે જણાવવામાં આવેલ હતું કે એક માસ સુધીમાં જણાવેલ કારણો સામે યોગ્ય રજુઆત કરવી અન્યથા મંડળીને ફડચામાં લઈ જતો અંતિમ આદેશ કરવામાં આવશે. મંડળીના કાર્યવાહકોને વચગાળાનો આદેશ મળેલ છે/છતાં તેની સામે આજદિન સુધી કોઈ રજુઆત કરી નથી. જેથી મંડળીના કાર્યવાહકોને મંડળી ચલાવવા કોઈ રસ જણાતો નથી. જે ધ્યાને લેતાં હવે મંડળીને ફડચામાં લઈ જવી આવશ્યક હોઈ તા. ૧-૫-૦૪ના વચગાળાના આદેશને બહાલ રાખી નીચે મુજબનો અંતિમ આદેશ કરવામાં આવે છે.

હુકમ

આથી હું, શ્રી એમ. એન. તબિયાર, જિલ્લા રજિસ્ટ્રાર, સહકારી મંડળીઓ, પાલનપુર મને મળેલ અધિકારની રૂએ ધી અભય કો. ઓપરેટીવ હાઊસીંગ સો. લી. મુ. ડીસા તા. ડીસા જી. બનાસકાંઠા નોંધણી નંબર ૬૦૪૭, તા. ૧૪-૯-૧૯૭૯ને સને ૧૯૬૧ના ગુજરાત સહકારી મંડળીઓના અધિનિયમની કલમ-૧૦૭ (૧) ની જોગવાઈઓ મુજબ ફડચામાં લઈ જવાનો અંતિમ હુકમ કરૂં છું. તથા સદરહુ કાયદાની કલમ-૧૦૮ (૧) અન્વયે ફડચા અધિકારી તરીકે શ્રી સહકારી અધિકારી (ફડચો) નવી જગ્યા, પાલનપુરની નિમણુંક કરૂં છું.

ફડચાનું કામકાજ ત્રણ વર્ષ પહેલાં પુર્ણ કરવાનું રહેશે.

પાલનપુર, તારીખ ૧૬મી જુન, ૨૦૦૪.

વંચાણે લીધા :-

(૧) શ્રી સબ ઓડીટર સ. મં. થરાદના તા. ૫-૪-૨૦૦૪નો ફડચાનો અહેવાલ.

(૨) અત્રેની કચેરીની કારણદર્શક નોટીસ, તા. ૮-૪-૦૪.

(૩) અત્રેની કચેરીનો વચગાળાનો આદેશ, તા. ૧-૫-૦૪.

(૪) સરકારશ્રીના ખેતીવાડી, સહકાર અને ગ્રામ્ય વિકાસ વિભાગના તા. ૩૦-૩-૯૧ના જાહેરનામા ક્રમાંક સી.એચ.કે.એચ./૨૪/૯૧/ ડી.ડી.જી./૧૧૮૬/૫૨૦૪/જે થી મળેલ સત્તાઓ.

(૫) સને ૧૯૬૧ના ગુજરાત સહકારી મંડળીઓના અધિનિયમની કલમ ૧૦૭ અને ૧૦૮ની જોગવાઈઓ.

પ્રસ્તાવના

જા. નં. ફડચ/ફ-૧૫૯૧૮/૦૧/ગ/૧૨૨૧/૨૦૦૪.-ધી સેદલા ફળ અને શાક ઉત્પાદક સ. મં. લી. મુ. સેદલા તા. થરાદ એ ગુજરાત સહકારી મંડળીઓના અધિનિયમ-૧૯૬૧ અન્વયે નોંધણી નંબર ૨૯૫૮૩ તા. ૨૨-૯-૧૯૮૭ થી નોંધવામાં આવેલી સહકારી મંડળી છે. આમુખ-૧ થી જણાવ્યા પ્રમાણે મંડળી છેલ્લા ત્રણ વર્ષથી સ્થગિત છે. ગત ઓડીટ નોંધની દુરસ્તી કરેલ નથી. ઓડીટ સમયમાં વા. સાધારણ સભા કે વ્યવ. કમિટિની મિટીંગ મળેલ નથી. ઉદેશો મુજબની કોઈ જ કામગીરી કરેલ નથી. મંડળીના કાર્યવાહકોને મંડળી ચલાવવા રસ નથી. આ બાબતોને ધ્યાને લઈ મંડળીને ફડચામાં લઈ જવા માટે કારણદર્શક નોટીસ આમુખ-૨થી આપેલ હતી. નોટીસ કાર્યવાહકોને મળેલ છે/છતાં કોઈ રજુઆત કરી નથી. જેથી મંડળી સ્થગિત હોય તેવું જણાતાં આમુખ-૩ થી ફડચામાં લઈ જતો વચગાળાનો આદેશ કરેલ સાથે સાથે જણાવવામાં આવેલ હતું કે એક માસ સુધીમાં જણાવેલ કારણો સામે યોગ્ય રજુઆત કરવી અન્યથા મંડળીને ફડચામાં લઈ જતો અંતિમ આદેશ કરવામાં આવશે. મંડળીના કાર્યવાહકોને વચગાળાનો આદેશ મળેલ છે/છતાં તેની સામે આજદિન સુધી કોઈ રજુઆત કરેલ છે. પરંતુ કામગીરી કરેલ નથી. જેથી મંડળીના કાર્યવાહકોને મંડળી ચલાવવા કોઈ રસ જણાતો નથી. જે ધ્યાને લેતાં હવે મંડળીને ફડચામાં લઈ જવી આવશ્યક હોઈ તા. ૧-૫-૦૪ના વચગાળાના આદેશને બહાલ રાખી નીચે મુજબનો અંતિમ આદેશ કરવામાં આવે છે.

હુકમ

આથી હું શ્રી એમ. એન. તબિયાર, જિલ્લા રજિસ્ટ્રાર, સહકારી મંડળીઓ, પાલનપુર મને મળેલ અધિકારની રૂએ ધી સેદલા ફળ અને શાક ઉત્પાદક સ. મં. લી. મુ. સેદલા તા. થરાદ જી. બનાસકાંઠા નોંધણી નંબર ૨૯૫૮૩ તા. ૨૨-૯-૧૯૮૭ ને સને ૧૯૬૧ના ગુજરાત સહકારી મંડળીઓના અધિનિયમની કલમ-૧૦૭ (૧) ની જોગવાઈઓ મુજબ ફડચામાં લઈ જવાનો અંતિમ હુકમ કરૂં છું. તથા સદરહુ કાયદાની કલમ-૧૦૮ (૧) અન્વયે ફડચા અધિકારી તરીકે શ્રી સહકારી અધિકારી (ફડચો) નવી જગ્યા, પાલનપુરની નિમણુંક કરૂં છું.

ફડચાનું કામકાજ ત્રણ વર્ષ પહેલાં પુર્ણ કરવાનું રહેશે.

પાલનપુર, તારીખ ૧૬મી જુન, ૨૦૦૪.

વંચાણમાં લીધા :—

(૧) ફડચા અધિકારીશ્રી ધી યાવરપુરા ફળ અને શાક ઉત્પાદન સહકારી મંડળી લી., તાલુકા ડીસા, જિલ્લા બનાસકાંઠાના તારીખ ૨૧મી મે, ૨૦૦૪ના પત્ર ક્રમાંક સ.અ./ફડચ/૧૧૭/૦૪.

(૨) ગુજરાત સહકારી મંડળીઓના અધિનિયમ, ૧૯૬૧ની કલમ-૧૧૪ (૨) અને કલમ-૨૦ (૧) ની જોગવાઈઓ.

હુકમ

જા. નંબર ફડચ/ગ/૧૨૪૬/સને ૨૦૦૪.—ફડચા હુકમ નંબર ફ/ ૧૫૧૭૧, તારીખ ૯મી ફેબ્રુઆરી, ૨૦૦૪.-ધી યાવરપુરા ફળ અને શાક ઉત્પાદન સહકારી મંડળી લી. મુ. યાવરપુરા તા. ડીસા, જિલ્લો બનાસકાંઠા કે જે મદદનીશ જિલ્લા રજીસ્ટ્રાર સહકારી મંડળી (પંચાયત) પાલનપુરના તારીખ ૩૦મી મે, ૧૯૯૬ના નોંધણી ક્રમાંક ૨૮૬૨૧થી નોંધાયેલ હતી અને જિલ્લા રજીસ્ટ્રાર સહકારી મંડળી પાલનપુરના તારીખ ૯મી ફેબ્રુઆરી, ૨૦૦૪ના હુકમ નંબર ફડચા/૦૧/ગ/૨૪૧/ફ-૧૫૧૭૧થી કાયદાની કલમ-૧૦૭ અન્વયે આટોપી લેવામાં આવી હતી. અને તેના ફડચા અધિકારી અને આમુખ : ૧ના પત્રથી સદરહુ મંડળીના ફડચાની કાર્યવાહી પૂરી કરી, નોંધણી રદ થવાની દરખાસ્ત સાદર કરેલ હોઈ, ગુજરાત સહકારી મંડળીઓના અધિનિયમની કલમ-૧૧૪ (૨) અન્વયે, આ મંડળીની કાર્યવાહી સમાપ્ત કરવામાં આવે છે. સાથો સાથ આજ કાયદાની કલમ-૨૦ (૧) અન્વયે આ મંડળીની નોંધણી રદ કરતા હુકમો કરવામાં આવે છે.

પાલનપુર, તારીખ ૧૮મી જુન, ૨૦૦૪.

વંચાણમાં લીધા :—

(૧) ફડચા અધિકારીશ્રી ધી પુષ્પાવતી કો. ઓપ. હાઉસીંગ સહકારી મંડળી લી., પાલનપુર, તાલુકા પાલનપુર જિલ્લા બનાસકાંઠાના તારીખ ૨૯મી મે, ૨૦૦૪ના પત્ર ક્રમાંક સ.અ./ફડચ/૧૨૬/૦૪.

(૨) ગુજરાત સહકારી મંડળીઓના અધિનિયમ, ૧૯૬૧ની કલમ-૧૧૪ (૨) અને કલમ-૨૦ (૧) ની જોગવાઈઓ.

હુકમ

જા. નંબર ફડચ/ગ/૧૨૪૭/સને ૨૦૦૪.-ફડચા હુકમ નંબર ફ/ ૧૩૭૨૪૨/તારીખ ૧૩મી જુન, ૨૦૦૩.-ધી પુષ્પાવતી કો. ઓપ. હાઉસીંગ સહકારી મંડળી લી. મુ. પાલનપુર, તા. પાલનપુર, જિલ્લો બનાસકાંઠા કે જે મદદનીશ જિલ્લા રજીસ્ટ્રાર સહકારી મંડળી (પંચાયત) પાલનપુરના તારીખ ૧લી મે, ૧૯૯૦ના નોંધણી ક્રમાંક ધ.-૬૫૯થી નોંધાયેલ હતી અને જિલ્લા રજીસ્ટ્રાર સહકારી મંડળી પાલનપુરના તારીખ ૧૩મી જુન, ૨૦૦૩ના હુકમ નંબર ફડચા/૦૧/ગ/૭૬૮/ફ-૧૩૭૨૪/ ૦૩થી કાયદાની કલમ-૧૦૭ અન્વયે આટોપી લેવામાં આવી હતી. અને તેના ફડચા અધિકારી અને આમુખ : ૧ના પત્રથી સદરહુ મંડળીના ફડચાની કાર્યવાહી પૂરી કરી, નોંધણી રદ થવાની દરખાસ્ત સાદર કરેલ હોઈ, ગુજરાત સહકારી મંડળીઓના અધિનિયમની કલમ-૧૧૪ (૨) અન્વયે, આ મંડળીની કાર્યવાહી સમાપ્ત કરવામાં આવે છે. સાથો સાથ

આજ કાયદાની કલમ-૨૦ (૧) અન્વયે આ મંડળીની નોંધણી રદ કરતા હુકમો કરવામાં આવે છે.

પાલનપુર, તારીખ ૧૮મી જુન, ૨૦૦૪.

વંચાણમાં લીધા :–

(૧) ફડચા અધિકારીશ્રી ધી મીઠા ફળ અને શાક ઉત્પાદન સહકારી મંડળી લી., તાલુકા ભાભર, જિલ્લા બનાસકાંઠાના તારીખ ૨૧મી મે, ૨૦૦૪ના પત્ર ક્રમાંક સ.અ./ફડચ/૧૧૮/૦૪.

(૨) ગુજરાત સહકારી મંડળીઓના અધિનિયમ, ૧૯૬૧ની કલમ-૧૧૪ (૨) અને કલમ-૨૦ (૧) ની જોગવાઈઓ.

હુકમ

જા. નંબર ફડચ/ગ/૧૨૪૮/સને ૨૦૦૪.-ફડચા હુકમ નંબર-ફ/૧૩૬૬૯/તારીખ ૩૦મી માર્ચ, ૨૦૦૨.-ધી મીઠા ફળ અને શાક ઉત્પાદન સહકારી મંડળી લી. મુ. મીઠા, તા. ભાભર, જિલ્લો બનાસકાંઠા કે જે મદદનીશ જિલ્લા રજીસ્ટ્રાર સહકારી મંડળી (પંચાયત) પાલનપુરના તારીખ ૪થી માર્ચ, ૧૯૯૭ના નોંધણી ક્રમાંક ૨૯૧૦૭થી નોંધાયેલ હતી અને જિલ્લા રજીસ્ટ્રાર સહકારી મંડળી પાલનપુરના તારીખ ૩૦મી માર્ચ, ૨૦૦૨ના હુકમ નંબર ફડચા/૦૧/ગ/૫૯૯/ફ-૧૩૬૬૯/૦૨થી કાયદાની કલમ-૧૦૭ અન્વયે આટોપી લેવામાં આવી હતી. અને તેના ફડચા અધિકારી અને આમુખ : ૧ના પત્રથી સદરહુ મંડળીના ફડચાની કાર્યવાહી પૂરી કરી, નોંધણી રદ થવાની દરખાસ્ત સાદર કરેલ હોઈ, ગુજરાત સહકારી મંડળીઓના અધિનિયમની કલમ-૧૧૪ (૨) અન્વયે, આ મંડળીની કાર્યવાહી સમાપ્ત કરવામાં આવે છે. સાથો સાથ આજ કાયદાની કલમ-૨૦ (૧) અન્વયે આ મંડળીની નોંધણી રદ કરતા હુકમો કરવામાં આવે છે.

પાલનપુર, તારીખ ૧૮મી જુન, ૨૦૦૪.

એમ. એન. તબિયાર,
જિલ્લા રજીસ્ટ્રાર,
સહકારી મંડળીઓ, પાલનપુર.

નંબર નધણ/૦૧/ક-૨/૪૧૩/સા./૩૯૩૦/૨૦૦૪.-આથી જાહેર કરે છે કે શ્રી પાંડોરી માતા ટ્રાન્સપોર્ટ સહકારી મંડળી લી., મર્યાદીત સ્થળ અંકલેશ્વર, તાલુકો અંકલેશ્વર, જિલ્લો ભરૂચ, સને ૧૯૬૧નો ગુજરાત કાયદો (ગુજરાત સહકારી મંડળીઓનો કાયદો. ૧૯૬૧) ની કલમ-૯ અન્વયે આજરોજ નોંધવામાં આવી છે.

ભરૂચ, તારીખ ૧૦મી જુન, ૨૦૦૪.

આર. એમ. આસોડીયા,
જિલ્લા રજીસ્ટ્રાર,
સહકારી મંડળીઓ, ભરૂચ.

વંચાણે લીધા :-

(૧) અત્રેની કચેરીના તારીખ ૩૦મી એપ્રિલ, ૨૦૦૪ની કારણદર્શક નોટિસ ક્રમાંક ફડચ-ખ-૩/૫૪૭/૦૪.

(૨) મહિલાઓ સંચાલિત સુખાબારી દુધ ઉત્પાદક સહકારી મંડળી લી., સુખાબારી તાલુકા વાંસદા જિલ્લો નવસારીને નીચે જણાવેલ કારણોસર, ગુજરાત સહકારી મંડળીઓના સને ૧૯૬૧ના અધિનિયમની કલમ-૧૦૭ (૧)નાં પેટા ખંડ (ક) (ગ) (૨) (૪) હેઠળ આટોપી લેવા ફડચામાં લઈ જવા આમુખ-૧થી કારણદર્શક નોટિસ આપી રજુઆત કરવાની જરૂરી તક આપવમાં આવેલ. પરંતુ મંડળી તરફથી તેવી કોઈ રજુઆત અત્રે કરવામાં આવેલ નથી આમુખ-૨થી કરેલ રજુઆત જણાવેલ કારણો સાથે સુસંગત, વ્યાજબી તથા આધારભૂત નથી. જેથી માન્ય રાખી શખાય નહિ.

(૧) સ્થગિત અવસ્થામાં છે. કોઈપણ પ્રકારની કામગીરી કરતી નથી.

(૨) પેટા-કાયદા મુજબ દુધ કલેકશનની મુખ્ય પ્રવૃત્તિ બંધ કરેલ છે.

આદેશ

ક્રમાંક/ઉખસ-ફડચ/સે.-દુ. ૨૭૦૮૧/ખ-૩/૫૮૨/૦૪.-શ્રી મહિલાઓ સંચાલિત સુખાબારી દુધ ઉત્પાદક સહકારી મંડળી લી., સુખાબારી, તા. વાંસદા, જિ. નવસારી કે જેની નોંધણી સહકારી કાયદા હેઠળ નોંધણી ક્રમાંક સેં દુ-૨૭૦૮૧ તારીખ ૧૦મી ઓગસ્ટ, ૧૯૯૩ થી થયેલ છે, તેને ૧૯૬૧ના ગુજરાત સહકારી મંડળીઓના અધિનિયમની કલમ-૧૦૭ (૧)ના પેટા ખંડ (ક) (ગ) (૨) (૪) અન્વયે ફડચામાં લઈ જવા વચગાળાનો હુકમ કરૂં છું અને ફડચા અધિકારી તરીકે શ્રી આર. ડી. પટેલ સહકારી અધિકારી (ફડચા) લગત જિલ્લા રજિસ્ટ્રાર સહકારી મંડળી નવસારીમી નિમણુંક કરું છું આ વચગાળાના હુકમ સામે મંડળીએ જે કંઈ રજુઆત કે ખુલાસો કરવો હોય તો તે આ હુકમ નીકળ્યા તારીખથી એક માસની મુદતમાં આ કચેરીને મોકલી આપવા મંડળીને જણાવવામાં આવે છે.

નવસારી, તારીખ ૧૪મી જુન, ૨૦૦૪.

નંબર ઉખસ/સેં દુ.-૩૩૯૦૨/૨૦૦૪.-આથી જાહેર કરે છે કે મહિલાઓ સંચાલિત હનુમાન ફળીયા સુખાબારી દુધ ઉત્પાદક સહકારી મંડળી લી., મર્યાદીત સ્થળ સુખાબારી, તાલુકો વાંસદા, જિલ્લો નવસારી. સને ૧૯૬૨નો ગુજરાત કાયદો (ગુજરાત સહકારી મંડળીઓનો કાયદો. ૧૯૬૧) ની કલમ-૯ અન્વયે આજરોજ નોંધવામાં આવી છે.

નવસારી, તારીખ ૨૧મી જુન, ૨૦૦૪.

સુનિલકુમાર,
જિલ્લા રજીસ્ટ્રાર,
સહકારી મંડળીઓ, નવસારી.

INDEX

વંચાણે લીધા :

(૧) ધી ગુડેલ અનાજ ઉત્પાદક સહકારી મંડળી લી. ગુડેલ, તાલુકો ખંભાત, જિ. આણંદને પુનઃજીવીત કરવા માટેની અરજી તથા સભાસદોએ ખાસ સાધારણ સભામાં પસાર કરેલ ઠરાવ.

(૨) સહકારી અધિકારી (ફડચો) ગ્રેડ-૨ લગત સદર કચેરીએ મંડળીને પુનઃજીવીત કરવા અંગે તા. ૨-૬-૦૪થી મોકલેલ ભલામણ પત્ર.

પ્રસ્તાવના

જા. નં. ફડચ/૦૧/ચ/૪૨૨/૨૦૦૪.- ધી ગુડેલ અનાજ ઉત્પાદક સહકારી મંડળી લી. ગુડેલ તાલુકો ખંભાતને પેટા-નિયમ મુજબ વ્યાવસાયિક પ્રવૃત્તિ ન કરવા બદલ દુરસ્તી રિપોર્ટ ન મોકલતાં અને મંડળી ખોટમાં કામ કરતી હોવાથી જિલ્લા રજિસ્ટ્રાર સહકારી મંડળીઓ આણંદના તા. ૫-૩-૦૪ના હુકમ ક્રમાંક ઉખસ/કજ/ફડચ/ચ/૧૫૪૦૬/૨૦૨/૦૪થી ફડચામાં લઈ જવામાં આવેલ અને મંડળીના ફડચા અધિકારી તરીકે સહકારી અધિકારી (ફડચો) ગ્રેડ-૨ લગત જિલ્લા રજિસ્ટ્રાર સ. મં. આણંદની નિમણૂંક કરવામાં આવેલ હતી.

મંડળીના દફતર વિગેરેનો ચાર્જ લેવા ફડચા અધિકારી મંડળીના ગામે તા. ૮-૩-૦૪ના રોજ ગયેલ અને રોજ કામ કરેલ. દરમ્યાન આ સમયે મંડળીના સંચાલકોએ અને સભાસદોએ ખાસ સાધારણ સભા બોલાવી, મંડળીને ચાલુ રાખવા અંગે ઠરાવ કરેલ. ઠરાવમાં કરેલ રજુઆત આધારે મંડળીને ચાલુ રાખવામાં આવે તો ખેડૂત સભાસદોને ખેતી માટે રાસાયણિક ખાતર મળી રહે, તેમજ અનાજ ખરીદ-વેચાણમાં પણ મંડળી મારફતે ખરીદ-વેચાણમાં સુગમતા રહે અને સભાસદોને આર્થિક લાભ થાય તેમ છે, વળી ગામમાં ખાતર વિતરણ કરતી કોઈ સહકારી સંસ્થા નથી. પરિણામે આ મંડળી સિવાય ખાતરનો પૂરવઠો મળી શકે તેમ નથી અગાઉના વર્ષે ચોમાસુ સીઝન સારી જતાં અનાજ ઉત્પાદન વધેલ છે. મંડળીના સંચાલકોએ મંડળીને પેટા-નિયમ મુજબ ચલાવવા બાંહેધરી આપેલ છે. આમ મંડળીના સભાસદોએ આપેલ ખાત્રી તેમજ રજુઆતને ધ્યાને લઈ મંડળીને પુનઃજીવીત કરવા અંગે નીચે મુજબ હુકમ કરવામાં આવે છે.

હુકમ

આથી હું, સી. બી. કોટેચા, જિલ્લા રજિસ્ટ્રાર સહકારી મંડળીઓ આણંદને મને સને ૧૯૬૧ના ગુજરાત સહકારી મંડળીઓના કાયદાની કલમ-૧૯ અન્વયે પ્રાપ્ત થયેલ અધિકારની રૂએ ગુડેલ અનાજ ઉત્પાદક સહકારી મંડળી લી. ગુડેલ, તાલુકો ખંભાત, જિ. આણંદને પુનઃજીવીત કરવાનો હુકમ નીચેની શરતોએ કરૂં છું.

(૧) ભવિષ્યમાં મંડળી સામે લેણદારો કે દેવાદારો અંગે કોઈ પ્રશ્ન ઉપસ્થિત થશે તો તે મંડળી પોતાની રીતે તેનો નિકાલ કરશે.

(૨) મંડળી પુનઃજીવીત થયા પછીની પ્રથમ મીટીંગમાં મંડળીએ પોતાની આગામી કામગીરીનો પ્રોજેક્ટ રીપોર્ટ દિન-૩માં મોકલી આપવાનો રહેશે.

(૩) શેરરૂપી મૂડી ઘટાડવાનો પ્રશ્ન ઉપસ્થિત થાય ત્યારે તે કઈ રીતે ઘટાડવામાં આવશે તે મંડળીએ તેની પ્રથમ મીટીંગ મળે ત્યારે તેમાં નક્કી કરી પ્રોજેક્ટ રીપોર્ટમાં જણાવવાનું રહેશે.

(૪) મંડળીનો ચાર્જ મહતભાઈ કરશનભાઈ માજી મંત્રીને સુપ્રત કરી મંડળી વતી હિસાબી દફતર અને વહીવટી કામગીરી કરવા જણાવવામાં આવે છે.

આણંદ, તારીખ ૩જી જુન, ૨૦૦૪.

નં. સે.દૂ/૩૩૧૦૮/૨૦૦૪.--આથી જાહેર કરે છે કે મેઘલપુર દૂધ ઉત્પાદક સહકારી મંડળી લી. મર્યાદિત સ્થળ મેઘલપુર, તાલુકો સોજીત્રા, જિલ્લો આણંદ.

સને ૧૯૬૧ નો ગુજરાત કાયદો (ગુજરાત સહકારી મંડળીઓનો કાયદો ૧૯૬૧)ની કલમ-૯ અન્વયે આજરોજ નોંધવામાં આવી છે.

આણંદ, તારીખ ૨૪મી જુન, ૨૦૦૪.

નં. સેદૂ/૩૩૩૩૯/૨૦૦૪.--આથી જાહેર કરે છે કે ગણેશપુરા દૂધ ઉત્પાદક સહકારી મંડળી લી. મર્યાદિત સ્થળ ગણેશપુરા, તાલુકો ખંભાત, જિલ્લો આણંદ.

સને ૧૯૬૧ નો ગુજરાત કાયદો (ગુજરાત સહકારી મંડળીઓનો કાયદો ૧૯૬૧)ની કલમ-૯ અન્વયે આજરોજ નોંધવામાં આવી છે.

આણંદ, તારીખ ૨૪મી જુન, ૨૦૦૪.

વંચાણમાં લીધા : મનહરભાઈ ડાહ્યાભાઈ પટેલ,

(૧) આમોદ સેવા સ. મં. લિ. મુકામ આમોદ, તાલુકો પેટલાદને ફડચામાં લઈ જવાનો વચગાળાનો હુકમ ક્રમાંક ફડચ/ ૦૧/ચ/ ૩૬૨/૨૦૦૪, તા. ૨૦-૫-૨૦૦૪.

હુકમ

જા. નં. ઉખસ/કજ/ફડચા-૧૫૪૨૮/ચ/૪૭૭/૨૦૦૪.-- આમોદ સેવા સ. મં. લિ. મુકામ આમોદ, તાલુકો પેટલાદ જિલ્લાને શ્રી મદદનીશ જિલ્લા રજિસ્ટ્રાર, સહકારી મંડળીઓ જિ. પં. આણંદની ઓફીસનો નોંધ નંબર સે-૨૬૮૫૦, તા. ૩૧-૧-૧૯૯૬થી નોંધવામાં આવી હતી તે મંડળીને સને ૧૯૬૧ના ગુજરાત રાજ્ય સહકારી મંડળીઓના કાયદાની કલમ-૧૦૭ અન્વયે ફડચામાં લઈ જવાનો હુકમ કરવામાં આવે છે અને સદરહુ મંડળીના ફડચા અધિકારી તરીકે શ્રી સહ. અધિ. (ફડચો) લગત જિલ્લા રજિ. સ. મં. આણંદની સદર કાયદાની કલમ-૧૦૮ (૩) હેઠળ નીમણુંક કરવામાં આવે છે અને તેમના મહેનતાણાની રકમ નિયમ મુજબ સહકારી તીજોરીમાં "૦૪૨૫ સહકાર" સદરે જમા કરાવવી ફડચાનું કામકાજ ત્રણ વર્ષમાં પૂરૂં કરવું.

આણંદ, તારીખ ૨૫મી જુન, ૨૦૦૪.

INDEX

વંચાણમાં લીધા : જગદીશભાઈ એન. શાહ

શ્રી ખંભાત મ્યુ. હરિજન કામદાર સર્વોદય સહ. શરાફી સ. મં. લિ. મુકામ ખંભાત, તાલુકો ખંભાતને ફડચામાં લઈ જવાનો વચગાળાનો હુકમ ક્રમાંક ફડચ / ૦૧ /ચ / ૩૭૧ / ૨૦૦૪, તા. ૨૦-૫-૨૦૦૪.

હુકમ

જા. નં. ઉખસ/કજ/ફડચા-૧૫૪૨૯/ચ/૪૭૮/૨૦૦૪.– ખંભાત મ્યુ. હરિજન કામદાર સર્વોદય સહકારી શરાફી મં. લિ. મુકામ ખંભાત, તાલુકો ખંભાત જિલ્લાને શ્રી મદદનીશ જિલ્લા રજિસ્ટ્રાર, સહકારી મંડળીઓ જિ. પં. આણંદની ઓફીસનો નોંધ નંબર ૧૨૫૮૩, તા. ૨૬-૧-૧૯૯૯થી નોંધવામાં આવી હતી તે મંડળીને સને ૧૯૬૧ના ગુજરાત રાજ્ય સહકારી મંડળીઓના કાયદાની કલમ-૧૦૭ અન્વયે ફડચામાં લઈ જવાનો હુકમ કરવામાં આવે છે અને સદરહુ મંડળીના ફડચા અધિકારી તરીકે શ્રી સહ. અધિ. (ફડચો) લગત જિલ્લા રજિ. સ. મં. આણંદની સદર કાયદાની કલમ-૧૦૮ (૩) હેઠળ નીમણુંક કરવામાં આવે છે અને તેમના મહેનતાણાની રકમ નિયમ મુજબ સહકારી તીજોરીમાં ''૦૪૨૫ સહકાર'' સદરે જમા કરાવી ફડચાનું કામકાજ ત્રણ વર્ષમાં પૂરૂં કરવું.

આણંદ, તારીખ ૨૫મી જુન, ૨૦૦૪.

વંચાણમાં લીધા : વજેસિંહ રામસિંહ મહીડા

અલારસા ખેડૂત જૂથ પિયત સ. મં. લિ. મુકામ અલારસા, તાલુકો બોરસદને ફડચામાં લઈ જવાનો વચગાળાનો હુકમ ક્રમાંક ફડચ/ ૦૧/ચ/૩૬૧/૨૦૦૪, તા. ૨૦-૫-૨૦૦૪.

હુકમ

જા. નં. ઉખસ/કજ/ફડચા-૧૫૪૩૦/ચ/૪૭૯/૨૦૦૪.– અલારસા ખેડૂત જૂથ પિયત સ. મં. લિ. મુકામ અલારસા, તાલુકો બોરસદ જિલ્લાને શ્રી મદદનીશ જિલ્લા રજિસ્ટ્રાર, સહકારી મંડળીઓ જિ. પં. આણંદની ઓફીસનો નોંધ નંબર પી-૩૫૪૮, તા. ૨૪-૬-૧૯૯૬થી નોંધવામાં આવી હતી તે મંડળીને સને ૧૯૬૧ના ગુજરાત રાજ્ય સહકારી મંડળીઓના કાયદાની કલમ-૧૦૭ અન્વયે ફડચામાં લઈ જવાનો હુકમ કરવામાં આવે છે અને સદરહુ મંડળીના ફડચા અધિકારી તરીકે શ્રી સહ. અધિ. (ફડચો) લગત જિલ્લા રજિ. સ. મં. આણંદની સદર કાયદાની કલમ-૧૦૮ (૩) હેઠળ નીમણુંક કરવામાં આવે છે અને તેમના મહેનતાણાની રકમ નિયમ મુજબ સહકારી તીજોરીમાં ''૦૪૨૫ સહકાર'' સદરે જમા કરાવવી ફડચાનું કામકાજ ત્રણ વર્ષમાં પૂરૂં કરવું.

આણંદ, તારીખ ૨૫મી જુન, ૨૦૦૪.

વંચાણમાં લીધા : અતુલભાઈ ડી. પટેલ

બોરસદ તાલુકા મા. અને ઉ. મા. શાળાના કર્મ. ધિ ગ્રાહક સ. મં. લિ. મુકામ ભાદરણ, તાલુકો બોરસદને ફડચામાં લઈ જવાનો વચગાળાનો હુકમ ક્રમાંક ફડચ / ૦૧ /ચ / ૩૬૩ / ૨૦૦૪, તા. ૨૦-૫-૨૦૦૪.

હુકમ

જા. નં. ઉખસ/કજ/ફડચા-૧૫૪૩૧/ચ/૪૮૦/૨૦૦૪.– બોરસદ તાલુકા મા. અને ઉ. મા. શાળાના કર્મ. ધિ ગ્રાહક સ. મં. લિ. મુકામ ભાદરણ, તાલુકો બોરસદ જિલ્લાને શ્રી મદદનીશ જિલ્લા રજિસ્ટ્રાર, સહકારી મંડળીઓ જિ. પં. આણંદની ઓફીસનો નોંધ નંબર સે-૨૬૮૩૯, તા. ૧૩-૧૨-૧૯૯૪થી નોંધવામાં આવી હતી તે મંડળીને સને ૧૯૬૧ના ગુજરાત રાજ્ય સહકારી મંડળીઓના કાયદાની કલમ-૧૦૭ અન્વયે ફડચામાં લઈ જવાનો હુકમ કરવામાં આવે છે અને સદરહુ મંડળીના ફડચા અધિકારી તરીકે શ્રી સહ. અધિ. (ફડચો) લગત જિલ્લા રજિ. સ. મં. આણંદની સદર કાયદાની કલમ-૧૦૮ (૩) હેઠળ નીમણુંક કરવામાં આવે છે અને તેમના મહેનતાણાની રકમ નિયમ મુજબ સહકારી તીજોરીમાં ''૦૪૨૫ સહકાર'' સદરે જમા કરાવવી ફડચાનું કામકાજ ત્રણ વર્ષમાં પૂરૂં કરવું.

આણંદ, તારીખ ૨૫મી જુન, ૨૦૦૪.

વંચાણે લીધા :

(૧) સહકારી અધિકારી લગત જિલ્લા રજિ. સ. મં. આણંદના પત્ર જા. નં. અષણ/૦૫/૨૯૭/૦૪, તા. ૨૨-૪-૨૦૦૪.

(૨) ગુજરાત સહકારી મંડળીઓનો કાયદો ૧૯૬૧ની કલમ-૨૦.

(૩) સરકારશ્રીના કૃષિ સહકાર અને ગ્રામ્ય વિકાસ વિભાગ સચિવાલય ગાંધીનગરના તા. ૩૦-૩-૧૯૯૧ના જાહેરનામા ક્રમાંક જીએચકેએસ/૨૪-૯૧/ડીડીસી/૧૧૮૮/૩૨૦૪/જે.

હુકમ

જા. નં. ફડચ/૦૧/ચ/૪૮૧/૨૦૦૪.- ધી આણંદ મહિલા ગ્રાહક સહકારી ભંડાર લી. આણંદને જિલ્લા રજિસ્ટ્રાર સહકારી મંડળીઓ નડીઆદની કચેરી દ્વારા ક્રમાંક ૪૯૪૮, તા. ૩૧-૧૨-૧૯૯૯થી નોંધવામાં આવી હતી પરંતુ સદર મંડળીએ નિયત સમય મર્યાદામાં કોઈ વ્યા[illegible] [illegible] પેટા નિયમ મુજબ નિયત ધોરણ મુજબ હિસાબી દફતરો પણ તૈયાર કરેલ નથી. મંડળી હાલ સ્થગિત અવસ્થામાં હોઈ સદર મંડળીની નોંધણી સને ૧૯૬૧ના ગુજરાત સહકારી મંડળીઓના કાયદાની કલમ-૨૦ હેઠળ રદ કરવામાં આવે છે. અને આ હુકમની તારીખથી બંધ કરવામાં આવી છે. એમ ગણાશે.

આણંદ, તારીખ ૨૫મી જુન, ૨૦૦૪.

સી. બી. કોટેચા,
જિલ્લા રજિસ્ટ્રાર,
સહકારી મંડળીઓ, આણંદ.

INDEX

જિલ્લા રજીસ્ટ્રાર દ્વારા

નં.ઉખસ/નધણ/ધ-૨૦૩૪૪/ખ-૬૩૬/૨૦૦૪.--આથી જાહેર કરે છે કે શ્રી શુભ કોમ્પ્લેક્ષ કો. ઓ. હા. સર્વિસ સોસાયટી લી. મહેસાણા મર્યાદિત સ્થળ મહેસાણા, તાલુકો મહેસાણા, જિલ્લો મહેસાણા.

સને ૧૯૬૧ નો ગુજરાત કાયદો (ગુજરાત સહકારી મંડળીઓનો કાયદો ૧૯૬૧)ની કલમ-૯ અન્વયે આજરોજ નોંધવામાં આવી છે.

મહેસાણા, તારીખ ૨૨મી જુન, ૨૦૦૪.

એચ. એન. પટેલ,
જિલ્લા રજીસ્ટ્રાર,
સહકારી મંડળીઓ, મહેસાણા.

વંચાણે લીધા :–

(૧) સહકારી અધિકારીશ્રી (ફડચો), જીલ્લા ઉદ્યોગ કેન્દ્ર મહેસાણાની મંડળીની નોંધણી રદ કરવાની દરખાસ્ત પત્ર નં. જીઉકે/મહે/ફડચ/૦૧/જ/૧૩૨૮/૨૦૦૪, તારીખ ૩-૬-૨૦૦૪.

(૨) આ કચેરીની મંજુર થયેલ તા. ૨૩-૬-૨૦૦૪ની નોંધ.

હુકમ

જા. નં. ઉખસ/ફડચ/જ/૦૧/૧૪૭૭/૮૭૭૦/૨૦૦૪.- આમુખ-૧ અને ૨માં વંચાણે લીધેલ પત્ર અને નોંધ અન્વયે શ્રી સિધ્ધપુર મહિલા ગાલીચા અને ગ્રામોદ્યોગ સહકારી મંડળી લી. સિધ્ધપુર, તા. સિધ્ધપુર, જી. પાટણ કે, જેનું કામકાજ જીલ્લા રજીસ્ટ્રાર, સહકારી મંડળીઓ (ઉદ્યોગ), મહેસાણા કચેરીના જાવક નંબર ઉખસ/ફડચ/૦ખ/૧૫૭૩/૯૪, તારીખ ૨૨મી સપ્ટેમ્બર, ૧૯૯૪ થી આટોપી લેવાનો હુકમ કરવામાં આવ્યો હતો. તેની નોંધણી સને ૧૯૬૧ના ગુજરાત સહકારી મંડળીઓના અધિનિયમની કલમ ૧૧૪ (૨) અન્વયે ફડચાની કાર્યવાહી સમાપ્ત કરી કલમ ૨૦(૧) મુજબ રદ કરવામાં આવે છે. અને આ હુકમ નીકળ્યા તારીખથી મંડળીનું વિસર્જન ગણવામાં આવશે.

મહેસાણા, તારીખ ૨૪મી જુન, ૨૦૦૪.

વંચાણે લીધા :–

(૧) સહકારી અધિકારીશ્રી (ફડચો), જીલ્લા ઉદ્યોગ કેન્દ્ર મહેસાણાની મંડળીની નોંધણી રદ કરવાની દરખાસ્ત પત્ર નં. જીઉકે/મહે/ફડચ/૦૧/જ/૧૪૫૬/૨૦૦૪, તારીખ ૧૯-૬-૨૦૦૪.

(૨) આ કચેરીની મંજુર થયેલ તા. ૨૩-૬-૨૦૦૪ની નોંધ.

હુકમ

જા. નં. ઉખસ/ફડચ/જ/૦૧/૧૪૬૯/૮૭૮૧/૨૦૦૪.-આમુખ-૧ અને ૨માં વંચાણે લીધેલ પત્ર અને નોંધ અન્વયે શ્રી ખારાધરવા ચર્મોદ્યોગ સહકારી મંડળી લી. ખારાધરવા, તા. ચાણસ્મા, જી. પાટણ કે, જેનું કામકાજ જીલ્લા રજીસ્ટ્રાર, સહકારી મંડળીઓ (ઉદ્યોગ), મહેસાણા કચેરીના જાવક નંબર ઉખસ/ફડચ/૦ખ/૨૨૮૨/૯૬, તારીખ ૨૬મી ડીસેમ્બર, ૧૯૯૬ થી આટોપી લેવાનો હુકમ કરવામાં આવ્યો હતો. તેની નોંધણી સને ૧૯૬૧ના ગુજરાત સહકારી મંડળીઓના અધિનિયમની કલમ ૧૧૪ (૨) અન્વયે ફડચાની કાર્યવાહી સમાપ્ત કરી કલમ ૨૦(૧) મુજબ રદ કરવામાં આવે છે. અને આ હુકમ નીકળ્યા તારીખથી મંડળીનું વિસર્જન ગણવામાં આવશે.

મહેસાણા, તારીખ ૨૪મી જુન, ૨૦૦૪.

વંચાણે લીધા :–

(૧) સહકારી અધિકારીશ્રી (ફડચો), જીલ્લા ઉદ્યોગ કેન્દ્ર મહેસાણાની મંડળીની નોંધણી રદ કરવાની દરખાસ્ત પત્ર નં. જીઉકે/મહે/ફડચ/૦૧/જ/૧૪૫૩/૨૦૦૪, તારીખ ૧૯-૬-૨૦૦૪.

(૨) આ કચેરીની મંજુર થયેલ તા. ૨૩-૬-૨૦૦૪ની નોંધ.

હુકમ

જા. નં. ઉખસ/ફડચ/જ/૦૧/૧૪૮૫/૮૭૭૬/૨૦૦૪.-આમુખ-૧ અને ૨માં વંચાણે લીધેલ પત્ર અને નોંધ અન્વયે શ્રી ગોજારીયા જુથ ચર્મ વસ્તુ ઉત્પાદક સહકારી મંડળી લી. મુ. ગોજારીયા, તા.જી. મહેસાણા, (ફડચામાં) કે, જેનું કામકાજ જીલ્લા રજીસ્ટ્રાર, સહકારી મંડળીઓ (ઉદ્યોગ), મહેસાણા કચેરીના જાવક નંબર ઉખસ/ફડચ/૦ખ/૧૦૧/૧૯૯૦, તારીખ ૧૫મી જાન્યુઆરી, ૧૯૯૦ થી આટોપી લેવાનો હુકમ કરવામાં આવ્યો હતો. તેની નોંધણી સને ૧૯૬૧ના ગુજરાત સહકારી મંડળીઓના અધિનિયમની કલમ ૧૧૪ (૨) અન્વયે ફડચાની કાર્યવાહી સમાપ્ત કરી કલમ ૨૦(૧) મુજબ રદ કરવામાં આવે છે. અને આ હુકમ નીકળ્યા તારીખથી મંડળીનું વિસર્જન ગણવામાં આવશે.

મહેસાણા, તારીખ ૨૪મી જુન, ૨૦૦૪.

વંચાણે લીધા :–

(૧) સહકારી અધિકારીશ્રી (ફડચો), જીલ્લા ઉદ્યોગ કેન્દ્ર મહેસાણાની મંડળીની નોંધણી રદ કરવાની દરખાસ્ત પત્ર નં. જીઉકે/મહે/ફડચ/૦૧/જ/૧૪૫૫/૨૦૦૪, તારીખ ૧૯-૬-૨૦૦૪.

(૨) આ કચેરીની મંજુર થયેલ તા. ૨૩-૬-૨૦૦૪ની નોંધ.

હુકમ

જા. નં. ઉખસ/ફડચ/જ/૦૧/૧૪૯૨/૮૭૮૭/૨૦૦૪.-આમુખ-૧ અને ૨માં વંચાણે લીધેલ પત્ર અને નોંધ અન્વયે શ્રી વડનગર માટીકામ ઔદ્યોગિક સહકારી મંડળી લી. મુ. તા. વડનગર જી. મહેસાણા, (ફડચામાં) કે, જેનું કામકાજ જીલ્લા રજીસ્ટ્રાર, સહકારી મંડળીઓ (ઉદ્યોગ), મહેસાણા કચેરીના જાવક નંબર ઉખસ/ફડચ/૦ખ/૪૨૬/૧૯૯૨, તારીખ ૨૪મી ફેબ્રુઆરી, ૧૯૯૨ થી આટોપી લેવાનો હુકમ

INDEX

કરવામાં આવ્યો હતો. તેની નોંધણી સને ૧૯૬૧ના ગુજરાત સહકારી મંડળીઓના અધિનિયમની કલમ ૧૧૪ (૨) અન્વયે ફડચાની કાર્યવાહી સમાપ્ત કરી કલમ ૨૦(૧) મુજબ રદ કરવામાં આવે છે. અને આ હુકમ નીકળ્યા તારીખથી મંડળીનું વિસર્જન ગણવામાં આવશે.

મહેસાણા, તારીખ ૨૪મી જુન, ૨૦૦૪.

સી. ડી. મોદી,
જિલ્લા રજીસ્ટ્રાર,
સહકારી મંડળીઓ, (ઉદ્યોગ) મહેસાણા.

વંચાણે લીધાં :-

(૧) માન. રજીસ્ટ્રારશ્રી સ. મં. ગુ. રા. ગાંધીનગરનાં તા. ૨૭-૮-૨૦૦૩ના પરિપત્ર ક્રમાંક વહટ/૦૧/ક-૧/૧૩૩૬/૦૩.

(૨) અત્રેની કચેરીના તારીખ ૩-૧૨-૨૦૦૩ના જા. નં. ઉખસ/ફડચ/૦૧/ક/૨૭૧૫/૦૩ થી આપવામાં આવેલ કારણદર્શક નોટીસ.

(૩) ઓડીટર ગ્રેડ-૨ સ. મં. હારીજ તરફથી તા. ૩-૫-૨૦૦૪ના જા. નં. અષણ/૦૧/૩૭/૨૦૦૪ થી રજૂ થયેલ અહેવાલ.

(૪) ધી ગુજરાત સહકારી મંડળી અધિનિયમની ૧૯૬૧ની કલમ-૧૦૭ મજુબની જોગવાઇઓ.

પ્રસ્તાવના

જા. નં. ઉખસ/ફડચ/૦૧/ખ-૧/૧૦૫૨/૨૦૦૪.-ધી મણુંદ તેલીબીયાં ઉત્પાદક સહકારી મંડળી લી. મું. મણુંદ, તા.જી. પાટણએ ધી ગુજરાત સહકારી મંડળી અધિનિયમ, ૧૯૬૧ની કલમ-૯ અન્વયે નોંધણી નં. ૨૦૯૬૭ તારીખ ૧૯મી સપ્ટેમ્બર, ૧૯૮૫ થી નોંધાયેલ ખરીદ-વેચાણ સહકારી મંડળી છે. આ મંડળી પોતાના ઉદ્દેશો મુજબ કામ કરતી બંધ થયેલ હોઇ, આમુખ(૧) વાળા પરિપત્ર અન્વયે આમુખ (૨) વાળા પત્રથી મંડળીને ફડચા સંબંધી કારણદર્શક નોટીસ પાઠવી તારીખ ૧૯મી ડીસેમ્બર, ૨૦૦૩ના રોજ રૂબરૂ રજૂઆત કરવા માટે તક આપવામાં આવેલ હતી. પરંતુ મંડળી તરફથી કોઇ પ્રકારની રજૂઆત થયેલ નથી. આમુખ-(૩) વાળા અહેવાલથી અત્રેની કચેરીએ આ મંડળીને ફડચામાં લઇ જવા માટે દરખાસ્ત રજૂ થયેલ જેમાં નીચે મુજબના કારણોસર મંડળીને ફડચામાં લઇ જવા માટે ભલામણ કરવામાં આવેલ છે.

(૧) મંડળીએ છેલ્લા ત્રણ ઓડીટ અહેવાલની ખામીઓની દુરસ્તી કરી અહેવાલ મોકલી આપેલ નથી.

(૨) મંડળીએ પોતાના સભાસદોને એકી સાથે શેરભંડોળ પુરેપુરૂં પરત કરી દીધેલ છે. હાલ મંડળીમાં શેરભંડોળ શૂન્ય છે. અર્થાત મંડળીમાં શેરધારક સભાસદ નથી.

(૩) મંડળીમાં આવક કરતાં ખર્ચનું પ્રમાણ વધુ હોવાથી તારીખ ૧લી એપ્રિલ, ૨૦૦૨ થી તારીખ ૩૧મી માર્ચ, ૨૦૦૩ સુધીનાં વર્ષમાં રૂા. ૬૭૩૭ની ખોટ છે.

(૪) કારોબારી સમિતી સભ્યોને વહીવટમાં રસ જણાતો નથી. ૨૦૦૨/૨૦૦૩ના વર્ષમાં ફક્ત એકજ સભા મળેલ છે.

(૫) મંડળી પેટાનિયમ મુજબ છેલ્લા ત્રણ વર્ષથી રાયડા પોલીંગની કે વેપારી પ્રવૃત્તિ કરતી નથી.

(૬) છેલ્લા ચાર વર્ષથી ઓડીટ વર્ગ ડ છે.

(૭) મંડળી ચલાવવા કાર્યવાહકોને કોઇ રસ જણાતો નથી. જેથી મંડળી તદ્દન સ્થગિત અવસ્થામાં છે.

ઉક્ત વિગત જોતાં મંડળી કામ કરતી બંધ થયેલ છે. તેવું સ્વયં સ્પષ્ટ ફલીત થાય છે. મંડળીમાં શેરધારક સભાસદ નહિ હોવાથી સહકારી કાયદાની અને સહકારી મંડળીઓના નિયમોની જોગવાઇઓ મુજબ સભાસદ વગર મંડળીનું અસ્તિત્વ હોઇ શકે જ નહિ. આથી મંડળીને ફડચામાં લઇ જવા માટે પુરતા કારણો હોઇ, આમુખ(૪) મુજબની જોગવાઇ અન્વયે નીચે મુજબનો ફડચાનો આખરી હુકમ કરવામાં આવે છે.

હુકમ

આથી હું, કે. પી. ત્રિવેદી જિલ્લા રજીસ્ટ્રાર સહકારી મંડળીઓ પાટણ ધિ ગુજરાત રાજ્ય સહકારી મંડળી અધિનિયમ, ૧૯૬૧ની કલમ-૧૦૭(૩) અન્વયે ધી મણુંદ તેલીબીયાં ઉત્પાદક સહકારી મંડળી લી. મું. મણુંદ તા.જી. પાટણ નોંધણી નં.૨૦૯૬૭ તારીખ ૧૯મી સપ્ટેમ્બર, ૧૯૮૫ની ફડચામાં લઇ જવાનો આખરી હુકમ કરૂં છું. તથા સદર કાયદાની કલમ-૧૦૮(૧) અન્વયે ફડચા અધિકારી તરીકે શ્રી વી. કે. પટેલ, સહકારી અધિકારી લગત જીલ્લા રજીસ્ટ્રાર સ. મં. પાટણની નિમણૂંક કરૂં છું. ફડચા અધિકારીશ્રીએ ફડચાની કામગીરી આ હુકમની તારીખથી નિયત મુદતમાં પૂર્ણ કરવાની રહેશે. તેમજ ફડચા ફી નિયમ ધોરણે સરકારશ્રીમાં જમા કરવાની રહેશે.

પાટણ, તારીખ ૨૩મી જુન, ૨૦૦૪.

વંચાણે લીધાં :-

(૧) અત્રેની કચેરીના તારીખ ૩૦-૪-૨૦૦૪ના હુકમ નંબર ઉખસ/ફડચ/૦૧/ક/૬૪૫/૨૦૦૪ થી કરવામાં આવેલ ફડચા અંગેનો વચગાળાનો આદેશ.

(૨) ધી ગુજરાત રાજ્ય સહકારી મંડળી અધિનિયમ ૧૯૬૧ની કલમ-૧૦૭ ની જોગવાઇઓ.

હુકમ

જા. નં. ઉખસ/ફડચ/૦૧/ખ-૧/૧૦૫૩/૨૦૦૪.-ધી નોરતાવાંટા સેવા સહકારી મંડળી લી. મું. નોરતાવાંટા તા. જી. પાટણ નોંધણી નં. ૨૯૨૯૪ તારીખ ૭મી એપ્રિલ, ૧૯૬૦ ને અત્રેની કચેરીના આમુખ-(૧)વાળા હુકમથી ફડચામાં લઇ જવાનો વચગાળાનો આદેશ આપવામાં આવેલ છે. જેને "ધી ગુજરાત રાજ્ય સહકારી મંડળી અધિનિયમ, ૧૯૬૧ની કલમ-૧૦૭(૩)" હેઠળ બહાલી આપતો મંડળીને ફડચામાં લઇ જવાનો અંતિમ આદેશ આપવામાં આવે છે.

આમુખ-(૧)વાળા ફડચા અંગેના વચગાળાના હુકમમાં ફડચા અધિકારી તરીકે સહકારી અધિકારી (ફડચો) લગત આ કચેરીની નિમણૂંક

INDEX

કરવામાં આવેલ હતી. જેમાં ફડચા અધિકારીની નિમણૂંક પૂરતો ફેરફાર કરવામાં આવે છે. આ મંડળીના ફડચા અધિકારી તરીકે "ધી મહેસાણા જીલ્લા મધ્યસ્થ સહકારી બેન્ક લી. મહેસાણા"ની નિમણૂંક કરવામાં આવે છે. ફડચા અધિકારીશ્રીએ ફડચાની કામગીરી આ આદેશની તારીખથી નિયત મુદતમાં પૂર્ણ કરવાની રહેશે.

પાટણ, તારીખ ૨૩મી જૂન, ૨૦૦૪.

વંચાણે લીધાં :-

(૧) અત્રેની કચેરીના તારીખ ૨૭-૨-૨૦૦૩ના હુકમ નંબર ઉખસ/ફડચ/૦૧/ક/૩૦૭/૨૦૦૩ થી કરવામાં આવેલ ફડચા અંગેનો વચગાળાનો આદેશ.

(૨) ધી ગુજરાત સહકારી મંડળી અધિનિયમની ૧૯૬૧ની કલમ-૧૦૭ ની જોગવાઈઓ.

હુકમ

જા. નં. ઉખસ/ફડચ/૦૧/ખ-૧/૧૦૫૫/૨૦૦૪.-ધી મોટાનાયતા ફળ અને શાકભાજી ઉત્પાદકોની સહકારી મંડળી લી. મું. મોટાનાયતા તા. જી. પાટણ નોંધણી નં. ૧૧૦૯૮ તારીખ ૨૯મી નવેમ્બર, ૧૯૯૬ ને અત્રેની કચેરીના આમુખ-(૧)વાળા હુકમથી ફડચામાં લઈ જવાનો વચગાળાનો આદેશ આપવામાં આવેલ છે. જેને "ધી ગુજરાત રાજ્ય સહકારી મંડળી અધિનિયમ, ૧૯૬૧ની કલમ-૧૦૭(૩)" હેઠળ બહાલી આપતો મંડળીને ફડચામાં લઈ જવાનો અંતિમ આદેશ આપવામાં આવે છે.

આમુખ-(૧)વાળા ફડચા અંગેના વચગાળાના હુકમમાં ફડચા અધિકારી તરીકે સહકારી અધિકારી (ફડચો) લગત આ કચેરીની નિમણૂંક કરવામાં આવેલ હતી. જેમાં ફડચા અધિકારીની નિમણૂંક પૂરતો ફેરફાર કરવામાં આવે છે. આ મંડળીના ફડચા અધિકારી તરીકે "શ્રી જે. કે. પટેલ મદદનીશ સહકારી અધિકારી લગત આ કચેરી" નાની નિમણૂંક કરવામાં આવે છે. ફડચા અધિકારીશ્રીએ ફડચાની કામગીરી આ આદેશની તારીખથી નિયત મુદતમાં પૂર્ણ કરવાની રહેશે.

પાટણ, તારીખ ૨૩મી જૂન, ૨૦૦૪.

વંચાણે લીધાં :-

(૧) અત્રેની કચેરીના તારીખ ૩૦-૪-૨૦૦૪ના હુકમ નંબર ઉખસ/ફડચ/૦૧/ક/૬૪૨/૨૦૦૪ થી કરવામાં આવેલ ફડચા અંગેનો વચગાળાનો આદેશ.

(૨) ધી ગુજરાત રાજ્ય સહકારી મંડળી અધિનિયમ ૧૯૬૧ની કલમ-૧૦૭ ની જોગવાઈઓ.

હુકમ

જા. નં. ઉખસ/ફડચ/૦૧/ખ-૧/૧૦૫૬/૨૦૦૪.-ધી અમરદીપ કો. ઓ. હાઉસીંગ સોસાયટી લી. પાટણ તા. જી. પાટણ નોંધણી નં. ઘ-૧૦૯૩૧ તારીખ ૧૩મી માર્ચ, ૧૯૮૫ ને અત્રેની કચેરીના આમુખ-(૧)વાળા હુકમથી ફડચામાં લઈ જવાનો વચગાળાનો આદેશ આપવામાં આવેલ છે. જેને "ધી ગુજરાત રાજ્ય સહકારી મંડળી અધિનિયમ, ૧૯૬૧ની કલમ-૧૦૭(૩)" હેઠળ બહાલી આપતો મંડળીને ફડચામાં લઈ જવાનો અંતિમ આદેશ આપવામાં આવે છે.

આમુખ-(૧)વાળા ફડચા અંગેના વચગાળાના હુકમમાં ફડચા અધિકારી તરીકે સહકારી અધિકારી (ફડચો) લગત આ કચેરીની નિમણૂંક કરવામાં આવેલ હતી. જેમાં ફડચા અધિકારીની નિમણૂંક પૂરતો ફેરફાર કરવામાં આવે છે. આ મંડળીના ફડચા અધિકારી તરીકે શ્રી બી. જી. પટેલ મદદનીશ સહકારી અધિકારી લગત આ કચેરીની નિમણૂંક કરવામાં આવે છે. ફડચા અધિકારીશ્રીએ ફડચાની કામગીરી આ આદેશની તારીખથી નિયત મુદતમાં પૂર્ણ કરવાની રહેશે.

પાટણ, તારીખ ૨૩મી જૂન, ૨૦૦૪.

કે. પી. ત્રિવેદી,
જિલ્લા રજીસ્ટ્રાર,
સહકારી મંડળીઓ, મહેસાણા.

વાંચ્યો :-

(૧) મંડળીના પ્રમુખ/મંત્રી તથા વ્ય. કમીટી સભ્યના તા. ૩-૬-૨૦૦૪ થી કરવામાં આવેલ માંગણી મુજબ મંડળીની નોંધણી રદ બાબત.

અંતિમ આદેશ

ક્રમાંક ફડચ/ઉખસ/૧૮૫૨/ખ/૫૩૩/૨૦૦૪.-ધી સ્વામી યોગેશ્વરાનંદ કો. ઓપ. હા. સો. લી. C/o. પ્રવિણભાઈ કાપડીયા ઠે. નાનપુરા ટીમલીયા વાડ, ઋષિકેશ એપાર્ટ. સુરત વિ. સુરતની નોંધણી ક્રમાંક ઘ-૧૦૮૭૨ તા. થી નોંધવામાં આવી હતી. તેને અત્રેની કચેરીની તા. ના વચગાળાના આદેશથી ફડચામાં લઈ જવાનો આદેશ કરવામાં આવ્યો હતો. સદર સંસ્થા તરફથી ફડચામાં લઈ જવા અંગેના દર્શાવેલ કારણો સામે કોઈપણ જાતનો વાંધો રજુ નહી થવાથી. આથી સને ૧૯૬૧ના ગુજરાત સહકારી મંડળીઓના કાયદાની કલમ ૧૦૭ (૧) (ક) (ગ) (૨) (૪) અન્વયે કાઢવામાં આવેલ વચગાળાનો આદેશ રાખવામાં આવે છે. અને સદર કાયદાની કલમ ૧૦૮ (૧) અન્વયે ફડચા અધિકારી તરીકે શ્રી સહકારી અધિકારી ફડચા-૧ સુરતની નિમણૂંક કરાવવામાં આવે છે.

સુરત, તારીખ ૧૭મી જૂન, ૨૦૦૪.

INDEX

વાંચ્યો :-

(૧) અત્રેની કચેરીના સહકારી અધિકારી (સહકાર) તરફથી તા. ૯-૬-૨૦૦૪ થી તબદિલ કરવામાં આવેલ ફાઈલ કસ્ટોડીયનની નિમણુંક પુરી થતાં મંડળીને ફડચામાં લઈ જવાની બાબત.

અંતિમ આદેશ

ક્રમાંક ફડચ/ઉખસ/૧૮૫૩/ખ/૫૩૫/૨૦૦૪.-ધી આર. કે. એપાર્ટ. કો. ઓપ. હા. સો. લી. ચલંથાણ, તા. પલસાણા જી.સુરત વિ. સુરતની નોંધણી ક્રમાંક ઘ-૯૦૬૦ તારીખ ૮મી ફેબ્રુઆરી, ૧૯૯૨થી નોંધવામાં આવી હતી. તેને અત્રેની કચેરીની તા. ના વચગાળાના આદેશથી ફડચામાં લઈ જવાનો આદેશ કરવામાં આવ્યો હતો. સદર સંસ્થા તરફથી ફડચામાં લઈ જવા અંગેના દર્શાવેલ કારણો સામે કોઈપણ જાતનો વાંધો રજુ નહી થવાથી. આથી સને ૧૯૬૧ના ગુજરાત સહકારી મંડળીઓના કાયદાની કલમ ૧૦૭ (૧) (ક) (ગ) (૨) (૪) અન્વયે કાઢવામાં આવેલ વચગાળાનો આદેશ રાખવામાં આવે છે. અને સદર કાયદાની કલમ ૧૦૮ (૧) અન્વયે ફડચા અધિકારી તરીકે શ્રી સહકારી અધિકારી ફડચા-૨ સુરતની નિમણુંક કરાવવામાં આવે છે.

સુરત, તારીખ ૧૭મી જૂન, ૨૦૦૪.

વાંચ્યો :-

(૧) જા. નં. અષણ/૦૧/૬૩ થી ઓડીટર ગ્રેડ-૨ જં. કા. (૩) સ. મં. વ્યારાનાં તા. ૧-૬-૨૦૦૪થી મંડળીને ફડચામાં લઈ જવાની દરખાસ્ત.

અંતિમ આદેશ

ક્રમાંક ફડચ/ઉખસ/૧૮૫૪/ખ/૫૩૪/૨૦૦૪.-ધી સામુહીક આરોગ્ય કેન્દ્ર સોનગઢનાં કર્મચારીઓની ક્રે. સો. લી. ઠે. મું. પો. તા. સોનગઢ જી.સુરત વિ. સુરતની નોંધણી ક્રમાંક સે-૨૨૭૪૮, તારીખ ૩૧મી જુલાઈ, ૧૯૯૩ થી નોંધવામાં આવી હતી. તેને અત્રેની કચેરીના તા. ના વચગાળાના આદેશથી ફડચામાં લઈ જવાનો આદેશ કરવામાં આવ્યો હતો. સદર સંસ્થા તરફથી ફડચામાં લઈ જવા અંગેના દર્શાવેલ કારણો સામે કોઈપણ જાતનો વાંધો રજુ નહી થવાથી. આથી સને ૧૯૬૧ના ગુજરાત સહકારી મંડળીઓના કાયદાની કલમ ૧૦૭ (૧) (ક) (ગ) (૨) (૪) અન્વયે કાઢવામાં આવેલ વચગાળાનો આદેશ રાખવામાં આવે છે. અને સદર કાયદાની કલમ ૧૦૮ (૧) અન્વયે ફડચા અધિકારી તરીકે શ્રી સહકારી અધિકારી ફડચા-૩ સુરતની નિમણુંક કરાવવામાં આવે છે.

સુરત, તારીખ ૧૭મી જૂન, ૨૦૦૪.

આર. આર. વઘાસીયા,
જિલ્લા રજીસ્ટ્રાર,
સહકારી મંડળીઓ, સુરત.

સરકારી મુદ્રણાલય, વડોદરા.

REGISTERED No. G-BA-14-E

©

सत्यमेव जयते

The Gujarat Government Gazette

[PUBLISHED BY AUTHORITY]

Vol. XLV] THURSDAY, JULY 15, 2004 / ASADHA 24, 1926 [No. 29

Separate paging is given in each part of the Supplement to the Central Gazette and central section in order that it may be filed as a separate compilation

PART I

SUPPLEMENT TO THE CENTRAL GAZETTE AND CENTRAL SECTION

Part I, Part I-A, Part I-B and Part I-L

		Pages
Part-I	Government Notifications, Appointment, Promotion, Leave of Absence, Rules and Order (other than those published in Part I-A, IV-A, IV-B and IV-C) pertaining only to the Supplement to the Central Gazette.	767-786
Part I-A	Orders and Notifications, other than those published in Part IV-B, order the Bombay Local Boards, Village Panchayats, Municipal Boroughs, District Municipal Primary Education and Local Fund Audit Act, pertaining only to the Supplement to the Central Gazette.	29
Part I-B	Government Notifications, Published under Land Acquisition Act only.	375-392
Part I-L	Notifications and Orders, Awards, other than those published in Parts I, IV-A, IV-B and IV-C) under Central Industrial Disputes Act, and Gujarat Industrial Relations Act.	3247-3345

MISCELLANEOUS NOTIFICATIONS, APPOINTMENTS, ETC.

ઈન્ચાર્જ પોલીસ કમિશનર દ્વારા

જાહેરનામું

મુંબઈ પોલીસ અધિનિયમ, સને ૧૯૫૧ ની કલમ ૩૭ ની પેટા કલમ - (૧) હેઠળનું

ક્રમાંક ઉ-ગપક/વશી/એસબી/જાહેરનામું/૨૧/૨૦૦૪.- સુરત શહેરમાં શાંતિ અને સલામતી જાળવવા પગલાં લેવા જરૂરી જણાતું હોવાથી વાસ્તે હું, ચિત્તુરી એસ. પ્રસાદ, (આઈ.પી.એસ.), ઈન્ચાર્જ પોલીસ કમિશનર, સુરત શહેર, મુંબઈ પોલીસ અધિનિયમ, સને ૧૯૫૧ માંની કલમ-૩૭(૧) થી મને મળેલ સત્તાની રૂએ નીચે જણાવેલ વિસ્તારોમાં તારીખ ૨જી જુલાઈ, ૨૦૦૪ કલાક ૦૦-૦૦ થી તારીખ ૩૧મી જુલાઈ, ૨૦૦૪ કલાક ૨૪-૦૦ વાગ્યા સુધી નીચેના કૃત્યો ઉપર પ્રતિબંધ ફરમાવું છું.

(ક) શસ્ત્રો, દંડા, તલવાર, સોટી, લાકડી, ચપ્પુ અથવા શારીરિક ઈજા પહોંચાડવામાં ઉપયોગી થઈ શકે તેવી બીજી કોઈ ચીજ વસ્તુઓ લઈ જવાની,

(ખ) કોઈપણ સ્ફોટક અથવા ક્ષયધર્મી પદાર્થો લઈ જવાની,

(ગ) પત્થર અથવા બીજા શસ્ત્રો ફેંકવાના અથવા નાંખવાના યંત્રો અથવા સાધનો લઈ જવાની, એકઠાં કરવાની,

(ઘ) કોઈ સરઘસમાં જલતી અથવા પેટાવેલી મશાલ લઈ જવાની,

(ચ) વ્યક્તિઓ અથવા તેના શબો અથવા આકૃતિઓ અથવા પૂતળા દેખાડવાની,

(છ) લોકોએ બુમો પાડવાની, ગીતો ગાવાની અથવા વાદ્ય વગાડવાની,

(જ) જે છટાદાર ભાષણ આપવાથી, ચાળા પાડવાથી, નકલ કરવાથી અથવા નિશાનીઓ, જાહેરખબરો અથવા બીજા પદાર્થ અથવા વસ્તુઓ તૈયાર કરવાની અથવા અધિકારીના અભિપ્રાય પ્રમાણે સુરૂચિ અથવા નીતિનો ભંગ થતો હોય અથવા તેનાથી રાજ્ય ઉથલી પડવાનો સંભવ હોય તેવા છટાદાર ભાષણ આપવાથી અથવા ચાળા વિગેરે કરવાથી, ભાષણ આપવાથી અથવા નિશાની, ચિન્હો તૈયાર કરવાની, દેખાડવાની અથવા તેનો ફેલાવો કરવાની.

વિસ્તાર : સુરત શહેર પોલીસ કમિશનરેટની હકુમત હેઠળનો સમગ્ર વિસ્તાર.

અપવાદ : આ હુકમનો ખંડ (ક) નીચેની વ્યક્તિઓને લાગુ પડશે નહિ.

(૧) સરકારી નોકરીમાં અથવા કામગીરીમાં હોય તેમને ઉપરી અધિકારીએ આવું કોઈ હથિયાર લઈ જવાનું ફરમાવ્યુ હોય તે વ્યક્તિઓને.

(૨) પોલીસ કમિશનર અથવા તેમણે અધિકૃત કરેલા કોઈપણ અધિકારીએ જેને અશક્તિનાં કારણે લાઠી અથવા લાકડી સાથે રાખવાની પરવાનગી આપી હોય તે વ્યક્તિઓને.

(૩) સીમ વિસ્તારોમાં ખેતર ઉપર જતાં ખેડૂતોને લાકડી એક સુરક્ષાનું સાધનરૂપ હોય જેથી સીમ વિસ્તારોમાં/પરા વિસ્તારોમાં લાકડીને છુટછાટ આપવામાં આવે છે.

આ જાહેરનામાનો કોઈપણ ખંડનો ભંગ કે ઉલ્લંઘન કરનારને ઓછામાં ઓછી ચાર માસની અને વધુમાં વધુ (૧) એક વર્ષની સજા કે દંડની રકમને મુંબઈ પોલીસ અધિનિયમ, સને ૧૯૫૧ની કલમ-૧૩૫ મુજબ શિક્ષાને પાત્ર થશે.

આજરોજ તારીખ ૧લી જુલાઈ, ૨૦૦૪નાં રોજ મારી સહી સિક્કા કરી આપેલ છે.

ચિતુરી એસ. પ્રસાદ,
ઈન્ચાર્જ પોલીસ કમિશનર,
સુરત શહેર.

BY DISTRICT JUDGE

Read : (1) District Court, Nadiad Circular No. 03 of 2004, Dtd. 13/04-2004.

(2) Notification No. Adm : 866/2004, 885/2004, 923/2004 & 924/2004, Dtd. 06/05/2004, 10/5/2004 & 15/05/2004, respectively of District Court, Nadiad.

(3) Orders granting the Summer Vacation (Five Weeks) to the Judicial Officers, working in this kheda District.

Notification

No. ADM/1171/2004.-The following Judicial Officers were allowed to enjoy vacation for the period shown in Col. No. (3) and prevented for the period shown in Col. No. (5), during the Summer Vacation (Five Weeks) from 10th May, 2004 to 13th June, 2004, both days inclusive (35 days) under the provision of the Para-50(2)(b) of Chapter-V of G. C. S. (Leave) Rules-2002.

Sr. No.	Name & Designation of the Judicial Officers	Period for which vacation enjoyed from to	Days	Period for which vacation prevented from to	Days
1	2	3	4	5	6
1	Miss H. M. Velani, Civil Judge (SD), Nadiad	17/5/2004 to 23/5/2004 1/6/2004 to 13/6/2004	20	10/5/2004 to 16/5/2004 24/5/2004 to 31/5/2004	15
2	Mr. R. M. Desai, the then C. J. M., Nadiad, Now 3rd Jt. C. J. (SD), Nadiad	1/6/2004 to 6/6/2004	6	10/5/2004 to 31/5/2004 7/6/2004 to 13/6/2004	29
3	Mr. M. R. Dodiya, the then 2nd Jt. C. J. (SD), now 4th Jt. C. J.(SD), Nadiad	10/5/2004 to 13/6/2004	35	-	-
4	Mr. K. K. Patel, the then 3rd Jt. C. J. (SD), now 5th Jt. C. J. (SD), Nadiad	10/5/2004 to 15/5/2004 24/5/2004 to 31/5/2004	14	16/5/2004 to 23/5/2004 1/6/2004 to 13/6/2004	21

1	2	3	4	5	6
5	Mr. H. A. Dave, Jt. Civil Judge (JD), Nadiad	10/5/2004 to 23/5/2004	14	24/5/2004 to 13/6/2004	21
6	Mr. C. K. Chauhan, 2nd Jt. Civil Judge (JD), Nadiad	17/5/2004 to 30/5/2004	14	10/5/2004 to 16/5/2004 31/5/2004 to13/6/2004	21
7	Mrs. P. C. Chauhan, 3rd Jt. Civil Judge (JD), Nadiad	19/5/2004 to 1/6/2004	14	10/5/2004 to 18/5/2004 2/6/2004 to 13/6/2004	21
8	Mr. H. A. Shah, 4th Jt. Civil Judge (JD), Nadiad.	10/5/2004 to 14/5/2004	5	15/5/2004 to 13/6/2004	30
9	Mr. J. N. Patel, Civil Judge (SD), Anand.	3/6/2004 to 13/6/2004	11	10/5/2004 to 2/6/2004	24
10	Mr. J. C. Makwana, Jt. Civil Judge (JD), Anand.	10/5/2004 to 16/5/2004 28/5/2004 & 1/6/2004 & 2/6/2004	10	17/5/2004 to 27/5/2004 29/5/2004 to 31/5/2004 3/6/2004 to 13/6/2004	25
11	Mr. V. H. Joshi, 2nd Jt. Civil Judge (JD), Anand.	-	-	-	-
12	Mr. M. A. Naik, 3rd Jt. Civil Judge (JD), Anand	24/5/2004 to 31/5/2004 3/6/2004 to 8/6/2004 10/6/2004 to 11/6/2004	16	10/5/2004 to 23/5/2004 1/6/2004 & 2/6/2004 9/6/2004, 12/6/2004 & 13/6/2004	19
13	MIss M. M. Patel 4th Jt. Civil Judge (JD), Anand.	16/5/2004 to 13/6/2004	29	10/5/2004 to 15/5/2004	6
14	Mr. N. K. Parikh, Civil Judge (JD), Borsad.	15/5/2004 to 20/5/2004 24/5/2004 to 31/5/2004	14	10/5/2004 to 14/5/2004 21/5/2004 to 23/5/2004 1/6/2004 to 13/6/2004	21
15	Mr. H. A. Brahmbhatt, Jt. Civil Judge (JD), Borsad.	1/6/2004 to 9/6/2004	9	10/5/2004 to 31/5/2004 10/6/2004 to 13/6/2004	26
16	Mr. A. N. Joshi, Civil Judge (JD), Petlad.	26/5/2004 to 8/6/2004	14	10/5/2004 to 25/5/2004 9/6/2004 to13/6/2004	21
17	Mr. N. G. Dave, Jt. Civil Judge (JD), Petlad.	10/5/2004 to 23/5/2004	14	24/5/2004 to 13/6/2004	21
18	Mr. D. S. Chaudhry, Civil Judge (JD), Khambhat.	24/5/2004 to 28/5/2004 1/6/2004 to 3/6/2004 9/6/2004 & 10/6/2004	10	10/5/2004 to 23/5/2004 29/5/2004 to 31/5/2004 4/6/2004 to 8/6/2004 11/6/2004 to 13/6/2004	25
19	Mr. P. H. Sheth, Jt. Civil Judge (JD), Khambhat.	10/5/2004 to 20/5/2004 4/6/2004 to 6/6/2004	14	21/5/2004 to 3/6/2004 7/6/2004 to 13/6/2004	21
20	Mr. G D. Pasi, Civil Judge (JD), Kheda.	19/5/2004 to 29/5/2004	11	10/5/2004 to 18/5/2004 30/5/2004 to 13/6/2004	24
21	Mr. A. Y. Dave, Civil Judge, (JD), Mahemdabad.	14/5/2004 to 15/5/2004 2/6/2004 to 13/6/2004	14	10/5/2004 to 13/5/2004 16/5/2004 to 1/6/2004	21
22	Miss K. R. Prajapati, the then C. J. (JD) Kapadwanj, now 2nd Jt. C. J. (JD) Kapadwanj.	17/5/2004 20/5/2004 to 23/5/2004 31/5/2004 to 6/6/2004	12	10/5/2004 to 16/5/2004 18/5/2004 & 19/5/2004 24/5/2004 to 30/5/2004 7/6/2004 to 13/6/2004	23
23	Mr. P. V. Shrivastav, Civil Judge (JD), Dakor.	17/5/2004 to 28/5/2004	12	10/5/2004 to 16/5/2004 29/5/2004 to 13/6/2004	23
24	Mr. D. P. Gohil, Jt. Civil Judge (JD), Dakor.	10/5/2004 to 15/5/2004 1/6/2004 to 13/6/2004	20	16/5/2004 to 31/5/2004	15

INDEX

1	2	3	4	5	6
25	Mr. V. D. Parmar, the then C.J. (JD), Umreth, now Jt. C.J. (JD), Deesa-Dhanera..	17/5/2004 to 13/6/2004	28	10/5/2004 to 16/5/2004	7
26.	Mr. V. A. Darbar, the then C.J.(JD) Matar, now C. J. (JD), Gandhidham.	12/5/2004 to 13/5/2004 24/5/2004 & 3/6/2004 to 13/6/2004	14	10/5/2004 & 11/5/2004 14/5/2004 to 23/5/2004 25/5/2004 to 2/6/2004	21
27	Mr. S. H. Patel, the then Jt. C.J. (JD) Kapadwanj, now C.J. (JD), Mundra.	11/5/2004 to 13/5/2004 3/6/2004 to 13/6/2004	14	10/5/2004 14/5/2004 to 2/6/2004	21
28	Mr. S. U. Dholakia, the then 2nd Jt. C.J. (JD), Kapadwanj, now Jt C.J. (JD) Vijapur.	27/5/2004 to 2/6/2004 7/6/2004 to 13/6/2004	14	10/5/2004 to 26/5/2004 3/6/2004 to 6/6/2004	21
29	Mr. B. P. Pujara, the then C.J. (JD) Balasinor, now C. J. (JD), Savarkundala.	14/5/2004 to 21/5/2004 4/6/2004 to 13/6/2004	18	10/5/2004 to 13/5/2004 22/5/2004 to 3/6/2004	17

Nadiad, 24th June, 2004.

C. K. RANE,
District Judge,
Nadiad.

NOTIFICATION

No. B.10/1090 of 2004.–During the Summer Vacation observed for six weeks from 3rd May, 2004 to 13th June, 2004 (both days inclusive), in the Judicial District of Surat, the following Judicial Oficers, were prevented from availing the benefit of Summer Vacation for the period shown against their names in Col. No. 3, under the Provision of Rule-741 *read* with Rule-743 of B.C.S. Rules, Volume-I.

Sr. No. 1	Name and Designation of the Judicial Officers 2	Period for which prevented 3	Days for which prevented 4	Remarks 5
1.	Ms. D. V. Vashi, Judge, Small Cause Court, Surat	03-05 2004 to 15-05-2004 & 30-05-2004 to 01-06-2004 & 03-06-2004 to 13-06-2004.	27	–
2.	Mr. R. P. Mehta, Civil Judge, (SD), Surat.	03-05-2004 to 09-05-2004 & 14-05-2004 to 04-06-2004.	29	–
3.	Mr. P. M. Pandya, Chief Judicial, Magistrate, Surat.	03-05-2004 to 16-05-2004 & 24-05-2004 to 30-05-2004 & 07-06-2004 to 13-06-2004.	28	–
4.	Mr. D. I. Patel, Joint Civil Judge, (J. D.) & JMFC., Surat.	04-05-2004 to 10-05-2004 & 15-05-2004 to 17-05-2004 & 21-05-2004 to 23-05-2004 & 29-05-2004 to 30-05-2004 & 01-06-2004 to 13-06-2004.	28	–
5.	Mr. A. G. Shaikh, 2nd Joint Civil Judge, (J.D.) & JMFC., Surat.	03-05-2004 to 24-05-2004 & 30-05-2004 & 08-06-2004 to 13-06-2004.	29	–
6.	Mr. M. H. Patel, 3rd Joint Civil Judge, (J. D.) & JMFC., Surat.	03-05-2004 to 13-05-2004 & 21-05-2004 to 02-06-2004 & 05-06-2004 to 06-06-2004 & 11-06-2004 to 13-06-2004.	29	–
7.	Mr. B. N. Modi, JMFC., 1st Court, Surat.	03-05-2004 to 09-05-2004 & 12-05-2004 to 18-05-2004 & 21-05-2004 to 25-05-2004 & 27-05-2004 to 02-06-2004 & 04-06-2004 to 06-06-2004 & 12-06-2004 to 13-06-2004.	31	–

INDEX

1	2	3	4	5
8.	Mr. D. G. Vaghela, J.M.F.C., 2nd Court, Surat.	10-05-2004 & 18-05-2004 to 30-05-2004 & 04-06-2004 to 13-06-2004.	24	–
9.	Mr. M. I. Pathan, J.M.F.C. 3rd Court, Surat.	03-05-2004 to 10-05-2004 & 12-05-2004 to 13-05-2004 & 15-05-2004 to 24-05-2004 & 26-05-2004 to 30-05-2004 & 11-06-2004 to 13-06-2004.	28	–
10.	Mr. A. M. Vaishnav, J.M.F.C., (Muni.) Court, Surat.	03-05-2004 to 09-05-2004 & 16-05-2004 to 17-05-2004 & 21-05-2004 to 03-06-2004 & 05-06-2004 & 7-06-2004 & 11-06-2004 to 13-06-2004.	29	–
11.	Mr. V. G. Trivedi, J.M.F.C., (Railways) Court, Surat.	03-05-2004 to 23-05-2004 & 30-05-2004 to 04-06-2004 & 07-06-2004 to 13-06-2004.	34	–
12.	Mr. D. M. Panchal, Civil Judge, (J. D), & J.M.F.C., Olpad..	03-05-2004 to 07-05-2004 & 17-05-2004 to 24-05-2004 & 28-05-2004 to 08-06-2004.	25	Transfer and posted as Civil Judge (J.D.) & JMFC., Munavadar.
13.	Mr. T. V. Joshi, Civil Judge, (J. D), & J.M.F.C., Kathor.	03-05-2004 to 16-05-2004 & 24-05-2004 to 30-05-2004	21	Transfer and posted as Civil Judge (J.D.) & JMFC., Dharampur.
14.	Mr. V. I. Salat, Civil Judge, (J. D.) & J.M.F.C., Kathor.	03-05-2004 to 07-05-2004 & 24-05-2004 to 31-05-2004 & 02-06-2004 to 13-06-2004	25	–
15.	Mr. K. R. Upadhyay, Civil Judge (J. D.) & J.M.F.C., Mandvi.	03-05-2004 to 31-05-2004	29	Transfer and posted as Civil Judge (J.D.) & J.M.F.C., Muli-Sayla
16.	Mr. V. M. Gadhvi, Jt. Civil Judge, (J. D), & J.M.F.C., Bardoli.	03-05-2004 to 15-05-2004 & 05-06-2004 to 13-06-2004	22	–
17.	Mr. N. M. Karovadiya, 2nd Jt. Civil Judge, (J.D.) & J.M.F.C., Bardoli.	03-05-2004 to 11-05-2004 & 19-05-2004 to 30-05-2004 & 07-06-2004 to 13-06-2004	28	–
18.	Mr. S. V. Parekh, Civil; Judge, (J. D) & J.M.F.C., Vyara-Nizar, at Vyara.	03-05-2004 to 02-06-2004 & 13-06-2004	31	–

Surat, 24th June, 2004.

Mrs. K. M. VIN,
District Judge,
Surat.

જિલ્લા ન્યાયાધીશ દ્વારા

જાહેરનામું

જા. નં. બી. ૧૦/૧૦૯૦ સને ૨૦૦૪.-તારીખ ૩જી મે, ૨૦૦૪ થી તારીખ ૧૩મી જૂન, ૨૦૦૪ સુધીના છ અઠવાડિયાનાં ઉનાળુ વેકેશન સુરત જ્યુડીશીયલ ડીસ્ટ્રીક્ટમાં કામ કરતાં નીચે જણાવેલ જ્યુડીશીયલ ઓફીસરોને તેમનાં નામની સામે કોલમ નં. ૩માં દર્શાવેલા સમયગાળા દરમ્યાન ઉનાળુ વેકેશન પર જતાં રોકવામાં આવ્યા હતાં. બી. સી. એસ. આર.નાં ૭૪૧ સાથે ૭૪૩ વોલ્યુમ વાંચતાં

અનુ. નંબર	ન્યાયાધિકારીનું નામ	વેકેશન ભોગવવા માટે અટકાયત કરવામાં આવેલ તે સમય	અટકાયત	રીમાર્કસ
૧	૨	૩	૪	૫
૧.	કુ. ડી. વી. વશી, જજ, સ્મોલ કોઝ કોર્ટ, સુરત.	૦૩-૦૫ ૨૦૦૪ થી ૧૫-૦૫-૨૦૦૪ અને ૩૦-૦૫-૨૦૦૪ થી ૦૧-૦૬-૨૦૦૪ અને ૦૩-૦૬-૨૦૦૪ થી ૧૩-૦૬-૨૦૦૪.	૨૭	-

૧	૨	૩	૪	૫
૨.	શ્રી આર. પી. મહેતા, સીવીલ જજ (સી.ડી.), સુરત.	૦૩-૦૫-૨૦૦૪ થી ૦૯-૦૫-૨૦૦૪ અને ૧૪-૦૫-૨૦૦૪ થી ૦૪-૦૬-૨૦૦૪.	૨૯	-
૩.	શ્રી પી. એમ. પંડ્યા, ચીફ જ્યુડીશીયલ મેજીસ્ટ્રેટ, સુરત.	૦૩-૦૫-૨૦૦૪ થી ૧૬-૦૫-૨૦૦૪ અને ૨૪-૦૫-૨૦૦૪ થી ૩૦-૦૫-૨૦૦૪ અને ૦૭-૦૬-૨૦૦૪ થી ૧૩-૦૬-૨૦૦૪.	૨૮	-
૪.	શ્રી ડી. આઈ. પટેલ, જોઈન્ટ સીવીલ જજ (જુ.ડી.) અને જ્યુડી. મેજી. ફ. ક., સુરત.	૦૪-૦૫-૨૦૦૪ થી ૧૦-૦૫-૨૦૦૪ અને ૧૫-૦૫-૨૦૦૪ થી ૧૭-૦૫-૨૦૦૪ અને ૨૧-૦૫-૨૦૦૪ થી ૨૩-૦૫-૨૦૦૪ અને ૨૯-૦૫-૨૦૦૪ થી ૩૦-૦૫-૨૦૦૪ અને ૦૧-૦૬-૨૦૦૪ થી ૧૩-૦૬-૨૦૦૪.	૨૮	-
૫.	શ્રી એ. જી. શેખ, બીજા જોઈન્ટ સીવીલ જજ (જુ. ડી.) અને જ્યુડી.મેજી. ફ.ક., સુરત.	૦૩-૦૫-૨૦૦૪ થી ૨૪-૦૫-૨૦૦૪ અને ૩૦-૦૫-૨૦૦૪ થી ૦૮-૦૬-૨૦૦૪ અને ૧૩-૦૬-૨૦૦૪.	૨૯	-
૬.	શ્રી એમ. એચ. પટેલ, ત્રીજા જોઈન્ટ સીવીલ જજ (જુ.ડી.) અને જ્યુડી મેજી. ફ.ક., સુરત.	૦૩-૦૫-૨૦૦૪ થી ૧૩-૦૫-૨૦૦૪ અને ૨૧-૦૫-૨૦૦૪ થી ૦૨-૦૬-૨૦૦૪ અને ૦૫-૦૬-૨૦૦૪ થી ૦૬-૦૬-૨૦૦૪ અને ૧૧-૦૬-૨૦૦૪ થી ૧૩-૦૬-૨૦૦૪.	૨૯	-
૭.	શ્રી બી. એન મોદી, જ્યુડીસીયલ મેજી. ફ. ક., (પ્રથમ કોર્ટ), સુરત.	૦૩-૦૫-૨૦૦૪ થી ૦૯-૦૫-૨૦૦૪ અને ૧૨-૦૫-૨૦૦૪ થી ૧૮-૦૫-૨૦૦૪ અને ૨૧-૦૫-૨૦૦૪ થી ૨૫-૦૫-૨૦૦૪ અને ૨૭-૦૫-૨૦૦૪ થી ૦૨-૦૬-૨૦૦૪ અને ૦૪-૦૬-૨૦૦૪ થી ૦૬-૦૬-૨૦૦૪ અને ૧૨-૦૬-૨૦૦૪ થી ૧૩-૦૬-૨૦૦૪.	૩૧	-
૮.	શ્રી ડી. જી. વાઘેલા, જ્યુડીસીયલ મેજી. ફ.ક., (બીજી કોર્ટ), સુરત.	૧૦-૦૫-૨૦૦૪ અને ૧૮-૦૫-૨૦૦૪ થી ૩૦-૦૫-૨૦૦૪ અને ૦૪-૦૬-૨૦૦૪ થી ૧૩-૦૬-૨૦૦૪.	૨૪	-
૯.	શ્રી એમ. આઈ. પઠાણ, જ્યુડીસીયલ મેજી. ફ. ક., (ત્રીજી કોર્ટ), સુરત.	૦૩-૦૫-૨૦૦૪ થી ૧૦-૦૫-૨૦૦૪ અને ૧૨-૦૫-૨૦૦૪ થી ૧૩-૦૫-૨૦૦૪ અને ૧૫-૦૫-૨૦૦૪ થી ૨૪-૦૫-૨૦૦૪ અને ૨૬-૦૫-૨૦૦૪ થી ૩૦-૦૫-૨૦૦૪ અને ૧૧-૦૬-૨૦૦૪ થી ૧૩-૦૬-૨૦૦૪.	૨૮	-
૧૦.	કુ. એ. એમ. વૈષ્ણવ, જ્યુડીસીયલ મેજી. ફ. ક., (મ્યુની.), સુરત.	૦૩-૦૫-૨૦૦૪ થી ૦૯-૦૫-૨૦૦૪ અને ૧૬-૦૫-૨૦૦૪ થી ૧૭-૦૫-૨૦૦૪ અને ૨૧-૦૫-૨૦૦૪ થી ૦૩-૦૬-૨૦૦૪ અને ૦૫-૦૬-૨૦૦૪ થી ૦૭-૦૬-૨૦૦૪ અને ૧૧-૦૬-૨૦૦૪ થી ૧૩-૦૬-૨૦૦૪.	૨૯	-
૧૧.	શ્રી વી. જી. ત્રીવેદી, જ્યુડીસીયલ મેજી. ફ. ક., (રેલ્વે), સુરત.	૦૩-૦૫-૨૦૦૪ થી ૨૩-૦૫-૨૦૦૪ અને ૩૦-૦૫-૨૦૦૪ થી ૦૪-૦૬-૨૦૦૪ અને ૦૭-૦૬-૨૦૦૪ થી ૧૩-૦૬-૨૦૦૪.	૩૪	-
૧૨.	શ્રી ડી. એમ. પંચાલ, સીવીલ જજ (જુ.ડી.) અને જ્યુડી. મેજી. ફ.ક., ઓલપાડ.	૦૩-૦૫-૨૦૦૪ થી ૦૭-૦૫-૨૦૦૪ અને ૧૭-૦૫-૨૦૦૪ થી ૨૪-૦૫-૨૦૦૪ અને ૨૮-૦૫-૨૦૦૪ થી ૦૮-૦૬-૨૦૦૪.	૨૫	સીવીલ જજ (જુ.ડી.) અને જ્યુડી.મેજી. ફ.ક., માનાવડર તરીકે બદલી થઈ.

૧	૨	૩	૪	૫
૧૩.	શ્રી ટી. વી. જોશી, સીવીલ જજ (જુ.ડી.) અને જ્યુડી. મેજી. ફ.કા., કઠોર.	૦૩-૦૫-૨૦૦૪ થી ૧૬-૦૫-૨૦૦૪ અને ૨૪-૦૫-૨૦૦૪ થી ૩૦-૦૫-૨૦૦૪	૨૧	સીવીલ જજ (જુ.ડી.) અને જ્યુડી.મેજી. ફ.કા., ધરમપુર તરીકે બદલી થઈ.
૧૪.	શ્રી વી. આઈ, સલાટ, સીવીલ જજ (જુ.ડી.) અને જ્યુડી. મેજી. ફ.કા., માંગરોલ.	૦૩-૦૫-૨૦૦૪ થી ૦૭-૦૫-૨૦૦૪ અને ૨૪-૦૫-૨૦૦૪ થી ૩૧-૦૫-૨૦૦૪ અને ૦૨-૦૬-૨૦૦૪ થી ૧૩-૦૬-૨૦૦૪	૨૫	-
૧૫.	શ્રી કે. આર. ઉપાધ્યાય, સીવીલ જજ (જુ.ડી.) અને જ્યુડી. મેજી. ફ.કા., માંડવી.	૦૩-૦૫-૨૦૦૪ થી ૩૧-૦૫-૨૦૦૪	૨૯	સીવીલ જજ (જુ.ડી.) અને જ્યુડી. મેજી. ફ. કા., મૂલી-સાયલા તરીકે બદલી થઈ.
૧૬.	શ્રી વી. એમ. ગઢવી, જો. સીવીલ જજ (જુ.ડી.) અને જ્યુડી. મેજી. ફ.કા., બારડોલી.	૦૩-૦૫-૨૦૦૪ થી ૧૫-૦૫-૨૦૦૪ અને ૦૫-૦૬-૨૦૦૪ થી ૧૩-૦૬-૨૦૦૪	૨૨	-
૧૭.	શ્રી એન. એમ. કરોવડીયા, બીજા જો. સીવીલ જજ (જુ.ડી.) અને જ્યુડી. મેજી. ફ. કા., બારડોલી.	૦૩-૦૫-૨૦૦૪ થી ૧૧-૦૫-૨૦૦૪ અને ૧૯-૦૫-૨૦૦૪ થી ૩૦-૦૫-૨૦૦૪ અને ૦૭-૦૬-૨૦૦૪ થી ૧૩-૦૬-૨૦૦૪	૨૮	-
૧૮.	શ્રી એસ. વી. પારેખ, સીવીલ જજ (જુ.ડી.) અને જ્યુડી. મેજી. ફ. કા., વ્યારા-નિઝર, મુ. વ્યારા.	૦૩-૦૫-૨૦૦૪ થી ૦૨-૦૬-૨૦૦૪ અને ૧૩-૦૬-૨૦૦૪	૩૧	-

સુરત, તારીખ ૨૪મી જૂન, ૨૦૦૪.

શ્રીમતિ કે. એમ. વીણ,
જિલ્લા ન્યાયાધીશ, સુરત.

અધિક જિલ્લા મેજિસ્ટ્રેટ દ્વારા

જાહેરનામું

મુંબઈ પોલીસ અધિનિયમ ૧૯૫૧ની કલમ ૩૭(૧) અન્વયે કાઢેલો.

નંબર ડીસીબી/એમએજી/બીપીએ/રજી. નં. ૧૧/૨૦૦૪.-મુંબઈ પોલીસ અધિનિયમ-૧૯૫૧ (સને-૧૯૫૧નાં ૨૨માં) અધિનિયમની કલમ-૩૭ (૧) પ્રમાણે મને મળેલ સત્તાની રૂએ હું જે. બી. પટેલ, અધિક જીલ્લા મેજીસ્ટ્રેટ, નવસારી, તારીખ ૩૦મી જૂન, ૨૦૦૪થી તારીખ ૪થી જુલાઇ, ૨૦૦૪ સુધી અલુણાનો તહેવાર પ્રવર્તમાન પરિસ્થિતિને લક્ષમાં રાખી નવસારી જિલ્લામાં સમગ્ર વિસ્તારમાં કોઈપણ વ્યક્તિઓએ જાહેર શાંતિ અને સલામતિ તથા કાયદો વ્યવસ્થાની પરિસ્થિતિ જાળવવા સારૂ જરૂરી જણાતાં ફરમાવું છું કે તારીખ ૨૯મી જૂન, ૨૦૦૪થી તારીખ ૧૧મી જુલાઇ, ૨૦૦૪ સુધી (બંને દિવસો શુધ્ધા)નાં સમય માટે નીચે જણાવેલ કૃત્યો કરવા ઉપર પ્રતિબંધ ફરમાવું છું.

કૃત્યો :

(ક) શસ્ત્રો, દંડા, તલવાર, ભાલા, સોટા, બંદુક, ચપ્પુ, છરા, લાકડી અથવા શારિરીક હિંસા પહોંચાડવામાં ઉપયોગ થઇ શકે તેવી બીજી ચીજો લઇ જવાની મનાઇ.

(ખ) પથ્થરો અથવા બીજા શસ્ત્રો અથવા સાધનો સાથે લઇ જવાની એકઠા કરવાની તથા તૈયાર કરવાની,

(ગ) કોઈપણ સ્ફોટક પદાર્થ લઇ જવાની મનાઇ.

(ઘ) કોઇપણ સરઘસમાં જલતી અથવા પેટાવેલી મસાલ લઇ જવાની,

(ચ) વ્યક્તિઓ અથવા તેના શબ અથવા આકૃતિઓ અથવા પૂતળા દેખાડવાની,

(છ) લોકોને બુમ પાડવાની, ગીતો ગાવાની તથા વાદ્ય વગાડવાની, અપમાન કરવાના ઇરાદાથી બિભત્સ સુત્રો પોકારવાની, અશ્લીલ ગીતો ગાવાની અથવા ટોળામાં ફરવાની,

(ઝ) જેનાથી સુરૂચિ અથવા નીતિનો ભંગ થાય તેવું ભાષણ કરવાની તેવા હાવભાવ કરવાની તેવી ચેષ્ટા કરવાની તથા ચિત્રો, પત્રિકા, પ્લેકાર્ડો અથવા બીજા કોઇપણ પદાર્થ અથવા વસ્તુ તૈયાર કરવા બનાવવા તેનો ફેલાવો કરવાની,

આ હુકમ ખંડ (ક) થી (ઝ) નીચેની વ્યકિતઓને લાગુ પડશે નહિં.

(૧) સરકારી નોકર કે કામ કરતી વ્યકિતઓ કે જેનાં ઉપરી અધિકારીએ પોતાની ફરજના ભાગ રૂપે સોંપ્યા બદલ આવું કોઇપણ હથિયાર લઇ જવાનુ હોય અથવા એવું કોઇપણ હથિયાર લઇ જવાની ફરજ હોય,

(૨) જિલ્લા પોલીસ અધિકારીશ્રી, નવસારી અથવા તેણે અધિકૃત કરેલા હોઇ, પોલીસ અધિકારીએ જેને શારિરીક અશકિતને કારણે લાઠી લઇ જવાની પરવાનગી આપી હોય તેવી વ્યકિત.

(૩) જિલ્લા મેજીસ્ટ્રેટશ્રી, આ અર્થે ખાસ અધિકૃત કરે તેવી બીજી વ્યકિતઓ.

આ જાહેરનામાનાં કોઇ ખંડનો ભંગ અથવા ઉલ્લંઘન કરનારને સને ૧૯૫૧ નાં મુંબઇ પોલીસ અધિનિયમ-૧૯૫૧ ના ૨૨માં કાયદાની કલમ-૧૩૫ (૧) મુજબ ઓછામાં ઓછી ચાર માસની અને વધુમાં વધુ એક વર્ષ સુધીની કેદની સજા થશે. અને દંડની પણ સજા થશે.

હું આ હુકમ ઉપર નિર્દિષ્ટ કરેલા વિસ્તારમાં સહેલાઇથી દેખી શકાય તેવી જગ્યાએ તેની નકલ ચોંટાડીને સદરહું વિસ્તારમાં જાહેર કરીને પ્રસિધ્ધ કરવાનું આથી ફરમાવું છું.

આજ રોજ તારીખ ૨૫મી જૂન, ૨૦૦૪ ના રોજ મારી સહી કરી મુદ્રા કરી છે.

જે. બી. પટેલ,
અધિક જિલ્લા મેજિસ્ટ્રેટ,
નવસારી.

હુકમ

ફોજદારી કાર્યરીતી અધિનિયમ ૧૯૭૩ની કલમ ૧૪૪ હેઠળ.

નંબર ઉ/મકપ/પલસ/મજસ/વશી/૨૬૩૯-૨૬૫૪/૨૦૦૪.– તારીખ ૩૦મી જૂન, ૨૦૦૪ થી ૫મી જુલાઇ, ૨૦૦૪ના સમય દરમ્યાન "ગૌરીવ્રત"ના તહેવારની ઉજવણી થનાર છે. આ તહેવારની ઉજવણી પ્રસંગે કુમારીકાઓ તેમજ મહિલાઓ સાંજના સમયે બગીચાઓમાં ફરવા જાય છે. આ તહેવારની ઉજવણી દરમ્યાન કોઇ છેડતીના બનાવો ન બને તેમજ કાયદો વ્યવસ્થા યોગ્ય રીતે જળવાય તે માટે ગોધરા શહેરના તળાવ ઉપર આવેલ બગીચો તથા હાલોલ મુકામે આવેલ બગીચામાં પુરૂષો અને છોકરાઓને પ્રવેશ પર પ્રતિબંધ માટેનું જાહેરનામુ બહાર પાડવું યોગ્ય જણાય છે.

સબબ ઉપરોક્ત સંજોગોમાં હુ બી. એન. ડામોર, (જી.એ.એસ.) અધિક જિલ્લા મેજીસ્ટ્રેટ, પંચમહાલ, ગોધરા ફોજદારી કાર્યરીતી અધિનિયમ, ૧૯૭૩ની કલમ-૧૪૪ હેઠળ મને મળેલ સત્તાની રૂએ ગોધરા શહેરના તળાવ ઉપર આવેલ બગીચો તથા હાલોલ મુકામે આવેલ બગીચામાં પુરૂષો અને છોકરાઓને તારીખ ૩૦મી જૂન, ૨૦૦૪ થી ૫મી જુલાઇ, ૨૦૦૪ (બન્ને દિવસો સહિત) ના સમય દરમ્યાન પ્રવેશ કરવા પર પ્રતિબંધ ફરમાવું છું.

આ હુકમનું ઉલ્લંઘન કરનાર ઇસમ ભારતીય દંડ સહીતાની કલમ-૧૮૮ હેઠળ સજાને પાત્ર થશે.

આજ તારીખ ૩૦મી જૂન, ૨૦૦૪ ના રોજ મારી સહી તથા કચેરીનો સિક્કો કર્યો.

હુકમ

મુંબઈ પોલીસ અધિનિયમ ૧૯૫૧ની કલમ ૩૭(૧) અન્વયેનો.

ક્રમાંક ઉ/મકપ/પલસ/મજસ/વશી/૨૬૫૫-૨૬૯૫/૨૦૦૪.– જિલ્લામાં ગૌરીવ્રત તહેવારની ઉજવણી ચાલુ હોય, અને જિલ્લામાં કાયદો અને વ્યવસ્થા, જાહેર સુલેહ શાંતિ યોગ્ય રીતે જળવાય રહે તે માટે મુંબઇ પોલીસ અધિનિયમ, ૧૯૫૧ની કલમ-૩૭ (૧) હેઠળ જાહેરનામું બહાર પાડવું જરૂરી જણાય છે.

આથી હું બી. એન. ડામોર, (જી.એ.એસ.) અધિક જિલ્લા મેજીસ્ટ્રેટ, પંચમહાલ ગોધરા, મુંબઇ પોલીસ અધિનિયમ, ૧૯૫૧ની કલમ-૩૭(૧) અન્વયે મળેલ સત્તાની રૂએ આથી ફરમાવું છું કે, સમગ્ર પંચમહાલ જિલ્લાની હદમાં તારીખ ૧લી જુલાઇ, ૨૦૦૪ થી ૩૧મી જુલાઇ, ૨૦૦૪ સુધી (બંન્ને દિવસો સહીત).

(ક) શસ્ત્રો, દંડા, તલવાર, ધોકો, બંદુક, છરો, લાકડી કે લાઠી અથવા શારિરીક ઈજા પહોંચાડી શકાય તેવું બીજું કોઇપણ સાધન સાથે લઇ જવું નહી.

(ખ) કોઇપણ ક્ષયકારી પદાર્થ અથવા સ્ફોટક પદાર્થ લઇ જવો નહી.

(ગ) પથ્થર અથવા ફેંકી શકાય તેવી બીજી વસ્તુઓ અથવા વસ્તુઓ ફેંકવાની, ધકેલવાના યંત્રો, સાધનો લઇ જવા, એકઠા કરવા નહી તથા તૈયાર કરવા નહી મનુષ્યો અથવા શબો અથવા આકૃતિઓ અથવા પુતળા દેખાડવા નહી તથા અપમાન કરવાના અથવા જાહેરમાં બિભત્સ સુત્રો પોકારવા નહી, અશ્લિલ ગીતો ગાવા નહી.

(ઘ) જેનાથી સુરૂચિ અથવા નિતીનો ભંગ થાય તેવું ભાષણ કરવું નહી તેવા હાવભાવ કરવા નહી તેવી ચેષ્ટા કરવી નહી, તથા તેવા પત્રકો, પ્લેકાર્ડ અથવા બીજા કોઇપણ પદાર્થ અથવા વસ્તુઓ તૈયાર કરવી નહી બતાવવા નહી અથવા તેનો ફેલાવો કરવો નહી.

આ હુકમનો ખંડ (ક) નીચેની વ્યક્તિઓને લાગુ પડશે નહી :-

(૧) સરકારી નોકર કે કામ કરતી કોઇ વ્યક્તિઓને જેના ઉપર અધિકારીએ આવું કોઇપણ હથીયાર લઇ જવાનું ફરમાવ્યુ હોય અથવા આવું હથીયાર લઇ જવાની જેની ફરજ હોય, પોલીસ સબ ઇન્સ્પેકટરશ્રી નીચેની પાયરીમાં ન હોય તેવા અધિકારીએ જેને શારીરિક અશક્તિના કારણે લાકડી, લાઠી લઇ જવાની પરવાનગી આપી હોય તે વ્યક્તિને.

આ હુકમનો ભંગ અથવા ઉલ્લંઘન કરનાર મુંબઇ પોલીસ અધિનિયમ, ૧૯૫૧ની કલમ-૧૩૫(૩) અને ભારતના ફોજદારી અધિનિયમની કલમ ૧૮૮ મુજબ સજા થશે.

આજ તારીખ ૩૦મી જુન, ૨૦૦૪ ના રોજ મારી સહી તથા કચેરીનો સિક્કો કર્યો.

બી. એન. ડામોર,
અધિક જિલ્લા મેજિસ્ટ્રેટ,
પંચમહાલ, ગોધરા.

INDEX

કલેકટર દ્વારા

જાહેરનામું

નંબર ઉમકપ/જમન/એન.એ./આકાર/એસ.ઓ./૧૫૪૦/૨૦૦૪-.આ પૂર્વેના સઘળા જાહેરનામાં રદ કરીને સરકારશ્રીના નંબર જીએચએન-૨૦૦૩/૭૧/એમ/એલઆરઆર/૧૦-૨૦૦૨/૧૬૪૦(૧)-કે તારીખ ૨૬મી ડીસેમ્બર, ૨૦૦૩ મુજબ જમીન મહેસુલ નિયમોના નિયમ-૮૧ મુજબ મને પ્રાપ્ત થયેલ અધિકારની રૂએ હું કલેકટર પંચમહાલ આથી જાહેર કરૂં છું કે પંચમહાલ જિલ્લાના નીચે જણાવેલ ગામોનો ખેતી સિવાયનો ધારો/રૂપાંતર કર સને ૨૦૦૩-૨૦૦૪થી અમલમાં આવે છે અને તે માટે નીચે જણાવેલ ગામોને તે સામે જણાવેલ વર્ગમાં દાખલ કરવામાં આવે છે તેની જાહેર જનતાએ નોંધ લેવી.

અ.નં.	તાલુકાનું નામ	ગામનું નામ	વર્ગ	ઉપયોગ			
				રહેઠાણ તથા સાર્વજનિક		ઔદ્યોગિક તથા અન્ય	
				રૂપાંતર કર	બીનખેતી આકાર	રૂપાંતર કર	બીનખેતી આકાર
૧	૨	૩	૪	૫-૧	૫-૨	૫-૩	૫-૪
૧	ગોધરા	ગોધરા(શહેર) અને તેની આજુબાજુનો ૧ કી.મી.નો વિસ્તાર	બી	૧૦.૦૦	૦.૨૫	૩૦.૦૦	૦.૫૦
૨	ગોધરા	ઉપર સિવાયનો તમામ વિસ્તાર.	સી	૨.૦૦	૦.૧૦	૬.૦૦	૦.૨૫
૩	કાલોલ	આખા તાલુકાનો સમગ્ર વિસ્તાર.	સી	૨.૦૦	૦.૧૦	૬.૦૦	૦.૨૫
૪	હાલોલ	આખા તાલુકાનો સમગ્ર વિસ્તાર.	સી	૨.૦૦	૦.૧૦	૬.૦૦	૦.૨૫
૫	જાંબુઘોડા	આખા તાલુકાનો સમગ્ર વિસ્તાર.	સી	૨.૦૦	૦.૧૦	૬.૦૦	૦.૨૫
૬	શહેરા	આખા તાલુકાનો સમગ્ર વિસ્તાર.	સી	૨.૦૦	૦.૧૦	૬.૦૦	૦.૨૫
૭	લુણાવાડા	આખા તાલુકાનો સમગ્ર વિસ્તાર.	સી	૨.૦૦	૦.૧૦	૬.૦૦	૦.૨૫
૮	ખાનપુર	આખા તાલુકાનો સમગ્ર વિસ્તાર.	સી	૨.૦૦	૦.૧૦	૬.૦૦	૦.૨૫
૯	કડાણા	આખા તાલુકાનો સમગ્ર વિસ્તાર.	સી	૨.૦૦	૦.૧૦	૬.૦૦	૦.૨૫
૧૦	સંતરામપુર	આખા તાલુકાનો સમગ્ર વિસ્તાર.	સી	૨.૦૦	૦.૧૦	૬.૦૦	૦.૨૫
૧૧	મોરવા (હડફ)	આખા તાલુકાનો સમગ્ર વિસ્તાર.	સી	૨.૦૦	૦.૧૦	૬.૦૦	૦.૨૫
૧૨	ઘોઘંબા	આખા તાલુકાનો સમગ્ર વિસ્તાર.	સી	૨.૦૦	૦.૧૦	૬.૦૦	૦.૨૫

ગોધરા, તારીખ ૧૪મી જુ ા, ૨૦૦૪.

બ્રહ્મભટ્ટ ડી. એચ.,
કલેકટર, પંચમહાલ,
ગોધરા.

INDEX

જિલ્લા રજિસ્ટ્રાર દ્વારા

નંબર નધણ/૦૧/ક-૨/૪૩૮/ઘ-૨૦૪૩૩/૨૦૦૪.--આથી જાહેર કરે છે કે, અષ્ટ વિનાયક કો. ઓ. હાઉસીંગ સોસાયટી મર્યાદીત સ્થળ અંકલેશ્વર તાલુકા અંકલેશ્વર જિલ્લો ભરૂચ.

સને ૧૯૬૧ નો ગુજરાત કાયદો (ગુજરાત સહકારી મંડળીઓનો કાયદો ૧૯૬૧) ની કલમ-૯ અન્વયે આજરોજ નોંધવામાં આવી છે.

ભરૂચ, તારીખ ૨૯મી જૂન, ૨૦૦૪.

નંબર નધણ/૦૧/ક-૨/૪૫૦/ઘ-૨૦૪૩૪/૨૦૦૪.--આથી જાહેર કરે છે કે, તીરૂમાલા કો. ઓ. હાઉસીંગ સોસાયટી લી. મર્યાદીત સ્થળ અંકલેશ્વર તાલુકા અંકલેશ્વર જિલ્લો ભરૂચ.

સને ૧૯૬૧ નો ગુજરાત કાયદો (ગુજરાત સહકારી મંડળીઓનો કાયદો ૧૯૬૧) ની કલમ-૯ અન્વયે આજરોજ નોંધવામાં આવી છે.

ભરૂચ, તારીખ ૩૦મી જૂન, ૨૦૦૪.

નંબર નધણ/૦૧/ક-૨/૪૪૪/ઘ-૨૦૪૩૫/૨૦૦૪.--આથી જાહેર કરે છે કે, કૃષ્ણા પાર્ક કો. ઓ. હાઉસીંગ સોસાયટી મર્યાદીત સ્થળ અંકલેશ્વર તાલુકા અંકલેશ્વર જિલ્લો ભરૂચ.

સને ૧૯૬૧ નો ગુજરાત કાયદો (ગુજરાત સહકારી મંડળીઓનો કાયદો ૧૯૬૧)ની કલમ-૯ અન્વયે આજ રોજ નોંધવામાં આવી છે.

ભરૂચ, તારીખ ૨૯મી જૂન, ૨૦૦૪.

આર. એમ. આસોડીયા,
જિલ્લા રજિસ્ટ્રાર,
સહકારી મંડળીઓ, ભરૂચ.

નંબર ઉખસ / સે. ૩૫૩૫૦ :--આથી જાહેર કરે છે કે, મ. સં. નિશાળ ફળિયા (ફુલવાડી) દુ. ઉ. સહકારી મંડળી લી. મુ. ફુલવાડી તાલુકા ધરમપુર જિલ્લા વલસાડને સને ૧૯૬૧ નાં ગુજરાત સહકારી મંડળી અધિનિયમની કલમ-૯ અન્વયે આજરોજ નોંધવામાં આવેલ છે.

વલસાડ, તારીખ ૨૯મી જૂન, ૨૦૦૪.

નંબર ઉખસ / સે. ૩૫૩૫૧ :--આથી જાહેર કરે છે કે, મ. સં. ઉગમણા ફળિયા વેલપઆ સહકારી મંડળી લી. મુ. વેલપરવા તાલુકા પારડી જિલ્લા વલસાડને સને ૧૯૬૧ નાં ગુજરાત સહકારી મંડળી અધિનિયમની કલમ-૯ અન્વયે આજરોજ નોંધવામાં આવેલ છે.

વલસાડ, તારીખ ૨૯મી જૂન, ૨૦૦૪.

નંબર ઉખસ / સે. ૩૫૩૫૨ :--આથી જાહેર કરે છે કે, મ. સં. પરીયા દુધ ઉ. સહકારી મંડળી લી. મુ. પરીયા તાલુકા પારડી જિલ્લા વલસાડને સને ૧૯૬૧ નાં ગુજરાત સહકારી મંડળી અધિનિયમની કલમ-૯ અન્વયે આજરોજ નોંધવામાં આવેલ છે.

વલસાડ, તારીખ ૨૯મી જૂન, ૨૦૦૪.

નંબર ઉખસ / સે. ૩૫૩૫૪ :--આથી જાહેર કરે છે કે, મ. સં. કાંપરીયા અભેટી દુધ ઉ. સહકારી મંડળી લી. મુ. કાંપરીયા અભેટી તાલુકા કપરાડા જિલ્લા વલસાડને સને ૧૯૬૧ નાં ગુજરાત સહકારી મંડળી અધિનિયમની કલમ-૯ અન્વયે આજરોજ નોંધવામાં આવેલ છે.

વલસાડ, તારીખ ૩૦મી જૂન, ૨૦૦૪.

નંબર ઉખસ / સે. ૩૫૩૫૫ :--આથી જાહેર કરે છે કે, મ. સં.રનાર ફળિયા ફણસા દુધ ઉ. સહકારી મંડળી લી. મુ. રનાર ફણસા તાલુકા ઉમરગામ જિલ્લા વલસાડને સને ૧૯૬૧ નાં ગુજરાત સહકારી મંડળી અધિનિયમની કલમ-૯ અન્વયે આજરોજ નોંધવામાં આવેલ છે.

વલસાડ, તારીખ ૨૯મી જૂન, ૨૦૦૪.

નંબર ઉખસ / સે. ૩૫૩૫૬ :--આથી જાહેર કરે છે કે મ. સં. કોબીવાડ (તડગામ) દુધ ઉ. સહકારી મંડળી લી. મુ. કોબીવાડ (તડગાંમ) તાલુકા ઉમરગામ જિલ્લા વલસાડને સને ૧૯૬૧ નાં ગુજરાત સહકારી મંડળી અધિનિયમની કલમ-૯ અન્વયે આજરોજ નોંધવામાં આવેલ છે.

વલસાડ, તારીખ ૨૯મી જૂન, ૨૦૦૪.

નંબર ઉખસ / સે. ૩૫૩૫૭ :--આથી જાહેર કરે છે કે, મ. સં. જલારામધામ બીનવાડા દુધ ઉ. સહકારી મંડળી લી. મુ. બીનવાડા તાલુકા વલસાડ જિલ્લા વલસાડને સને ૧૯૬૧ નાં ગુજરાત સહકારી મંડળી અધિનિયમની કલમ-૯ અન્વયે આજરોજ નોંધવામાં આવેલ છે.

વલસાડ, તારીખ ૨૯મી જૂન, ૨૦૦૪.

નંબર ઉખસ / સે. ૩૫૩૫૮ :--આથી જાહેર કરે છે કે મ. સં. આહિર ફળિયા મગોદ દુધ ઉ. સહકારી મંડળી લી. મુ. મગોદ તાલુકા વલસાડ જિલ્લા વલસાડને સને ૧૯૬૧ નાં ગુજરાત સહકારી મંડળી અધિનિયમની કલમ-૯ અન્વયે આજરોજ નોંધવામાં આવેલ છે.

વલસાડ, તારીખ ૨૯મી જૂન, ૨૦૦૪.

નંબર ઉખસ / સે. ૩૫૩૫૯ :—આથી જાહેર કરે છે કે, મ. સં. ઢોડિયાવાડ પારનેરા દુધ ઉ. સહકારી મંડળી લી. મુ. પારનેરા તાલુકા વલસાડ જિલ્લા વલસાડને સને ૧૯૬૧ નાં ગુજરાત સહકારી મંડળી અધિનિયમની કલમ-૯ અન્વયે આજરોજ નોંધવામાં આવેલ છે.

વલસાડ, તારીખ ૨૯મી જૂન, ૨૦૦૪.

નંબર ઉખસ / સે. ૩૫૩૬૧ :—આથી જાહેર કરે છે કે, મ. સં. દેસાઈ ફળિયા ડુંગરી દુધ ઉ. સહકારી મંડળી લી. મુ. ડુંગરી તાલુકા પારડી જિલ્લા વલસાડને સને ૧૯૬૧ નાં ગુજરાત સહકારી મંડળી અધિનિયમની કલમ-૯ અન્વયે આજરોજ નોંધવામાં આવેલ છે.

વલસાડ, તારીખ ૨૯મી જૂન, ૨૦૦૪.

નંબર ઉખસ / સે. દુ. ૩૫૩૬૨ :—આથી જાહેર કરે છે કે, મ. સં. કરદીવા માલવણ દુધ ઉ. સહકારી મંડળી લી. મુ. કરદીવા તાલુકા વલસાડ જિલ્લા વલસાડને સને ૧૯૬૧ નાં ગુજરાત સહકારી મંડળી અધિનિયમની કલમ-૯ અન્વયે આજરોજ નોંધવામાં આવેલ છે.

વલસાડ, તારીખ ૨૯મી જૂન, ૨૦૦૪.

નંબર ઉખસ / સે. દુ. ૩૫૩૬૩ :—આથી જાહેર કરે છે કે, મ. સં. પીરૂ ફળિયા ધમડાચી દુધ ઉ. સહકારી મંડળી લી. મુ. પીરૂ ફળિયા તાલુકા વલસાડ જિલ્લા વલસાડને સને ૧૯૬૧ નાં ગુજરાત સહકારી મંડળી અધિનિયમની કલમ-૯ અન્વયે આજરોજ નોંધવામાં આવેલ છે.

વલસાડ, તારીખ ૨૯મી જૂન, ૨૦૦૪.

(સહી) અવાચ્ય,
જિલ્લા રજિસ્ટ્રાર,
સહકારી મંડળીઓ, વલસાડ.

વંચાણે લીધા :—

(૧) અત્રેની કચેરીના તારીખ ૧૧-૫-૨૦૦૪ ના પત્ર ક્રમાંક ઉખસ/ફડચ/૦૧/ખ/૩૦૫/૨૦૦૪ થી ફડચાનો વચગાળાનો આદેશ.

(૨) ગુજરાત સહકારી મંડળીઓ અધિનિયમ-૧૯૬૧ ની કલમ-૧૦૭ ની જોગવાઈઓ.

હુકમ

જા. નં. : ઉખસ/ફડચ/૧૫૧૨૫/ખ/૬૧૪/૨૦૦૪.—શ્રી ભાગ્યોદય પિયત સહકારી મંડળી લી., મુ. ડરણ, તા. કડી, જિ. મહેસાણાને અત્રેની કચેરીના આમુખ-૧ ના તારીખ ૧૧-૫-૨૦૦૪ ના હુકમ ક્રમાંક : ઉખસ/ફડચ/૦૧/ખ/૩૦૫/૨૦૦૪ થી ફડચામાં લઈ જવાનો વચગાળાનો આદેશ આપવામાં આવેલ છે. જેને આથી ધી ગુજરાત સહકારી મંડળીઓ અધિનિયમ ૧૯૬૧ ની કલમ-૧૦૭ ની જોગવાઈઓ હેઠળ મંડળીને ફડચામાં લઈ જવાનો અંતિમ આદેશ આપવામાં આવે છે અને આ અંગે નિમાયેલ ફડચા અધિકારીશ્રી, સહકારી અધિકારી (ફડચો), મહેસાણાએ ફડચાની કામગીરી આ આદેશની તારીખથી ૩ (ત્રણ) વર્ષમાં પૂર્ણ કરવાની રહેશે. તેમજ ફડચા ફી નિયત ધોરણે સરકારશ્રીમાં જમા કરાવવાની રહેશે.

મહેસાણા, તારીખ ૧૯મી જૂન, ૨૦૦૪.

વંચાણે લીધા :—

(૧) અત્રેની કચેરીના તારીખ ૧૧-૫-૨૦૦૪ ના પત્ર ક્રમાંક ઉખસ/ફડચ/૦૧/ખ/૩૦૬/૨૦૦૪ થી ફડચાનો વચગાળાનો આદેશ.

(૨) ગુજરાત સહકારી મંડળીઓ અધિનિયમ-૧૯૬૧ ની કલમ-૧૦૭ ની જોગવાઈઓ.

હુકમ

જા. નં. : ઉખસ/ફડચ/૧૫૧૨૬/ખ/૬૧૫/૨૦૦૪.—શ્રી ન્યુ મહેશ્વરી કો. ઓપ. હાઉસીંગ સોસાયટી લી., મુ. તા. કડી, જિ. મહેસાણાને અત્રેની કચેરીના આમુખ-૧ ના તારીખ ૧૧-૫-૨૦૦૪ ના હુકમ ક્રમાંક : ઉખસ/ફડચ/૦૧/ખ/૩૦૬/૨૦૦૪ થી ફડચામાં લઈ જવાનો વચગાળાનો આદેશ આપવામાં આવેલ છે. જેને આથી ધી ગુજરાત સહકારી મંડળીઓ અધિનિયમ ૧૯૬૧ ની કલમ-૧૦૭ ની જોગવાઈઓ હેઠળ મંડળીને ફડચામાં લઈ જવાનો અંતિમ આદેશ આપવામાં આવે છે અને આ અંગે નિમાયેલ ફડચા અધિકારીશ્રી, ધી ગુજરાત સ્ટેટ કો. ઓપ. હાઉસીંગ ફાયનાન્સ કોર્પો. લી., અમદાવાદએ ફડચાની કામગીરી આ આદેશની તારીખથી ૩ (ત્રણ) વર્ષમાં પૂર્ણ કરવાની રહેશે. તેમજ ફડચા ફી નિયત ધોરણે સરકારશ્રીમાં જમા કરાવવાની રહેશે.

મહેસાણા, તારીખ ૧૯મી જૂન, ૨૦૦૪.

વંચાણે લીધા :—

(૧) અત્રેની કચેરીના તારીખ ૧૧-૫-૨૦૦૪ ના પત્ર ક્રમાંક ઉખસ/ફડચ/૦૧/ખ/૩૦૮/૨૦૦૪ થી ફડચાનો વચગાળાનો આદેશ.

(૨) ગુજરાત સહકારી મંડળીઓ અધિનિયમ-૧૯૬૧ ની કલમ-૧૦૭ ની જોગવાઈઓ.

હુકમ

જા. નં. : ઉખસ/ફડચ/૧૫૧૨૭/ખ/૬૧૭/૨૦૦૪.—શ્રી વિસનગર વિભાગીય રોહિત મજૂર કામદાર સહકારી મંડળી લી., મુ. કમાબા તા. વિસનગર, જિ. મહેસાણાને અત્રેની કચેરીના આમુખ-૧ ના તારીખ ૧૧-૫-૨૦૦૪ ના હુકમ ક્રમાંક : ઉખસ/ફડચ/૦૧/ખ/૩૦૮/૨૦૦૪ થી ફડચામાં લઈ જવાનો વચગાળાનો આદેશ આપવામાં આવેલ છે. જેને આથી ધી ગુજરાત સહકારી મંડળીઓ અધિનિયમ ૧૯૬૧ ની કલમ-૧૦૭ ની જોગવાઈઓ હેઠળ મંડળીને ફડચામાં લઈ જવાનો અંતિમ

આદેશ આપવામાં આવે છે અને આ અંગે નિમાયેલ ફડચા અધિકારીશ્રી, સહકારી અધિકારી (ફડચો), મહેસાણાએ ફડચાની કામગીરી આ આદેશની તારીખથી ૩ (ત્રણ) વર્ષમાં પૂર્ણ કરવાની રહેશે. તેમજ ફડચા ફી નિયત ધોરણે સરકારશ્રીમાં જમા કરાવવાની રહેશે.

મહેસાણા, તારીખ ૧૯મી જૂન, ૨૦૦૪.

વંચાણે લીધા :–

(૧) અત્રેની કચેરીના તારીખ ૧૧-૫-૨૦૦૪ ના પત્ર ક્રમાંક ઉખસ/ફડચ/૦૧/ખ/૩૦૭/૨૦૦૪ થી ફડચાનો વચગાળાનો આદેશ.

(૨) ગુજરાત સહકારી મંડળીઓના અધિનિયમ-૧૯૬૧ ની કલમ-૧૦૭ ની જોગવાઇઓ.

હુકમ

જા. નં. : ઉખસ/ફડચ/૧૫૧૨૮/ખ/૬૧૮/૨૦૦૪.–શ્રી લક્ષ્મીનારાયણ પછાત વર્ગની પિયત સહકારી મંડળી લી., મુ. દેઉસણા, તા. કડી, જિ. મહેસાણાને અત્રેની કચેરીના આમુખ-૧ ના તારીખ ૧૧-૫-૨૦૦૪ ના હુકમ ક્રમાંક : ઉખસ/ફડચ/૦૧/ખ/૩૦૭/૨૦૦૪ થી ફડચામાં લઇ જવાનો વચગાળાનો આદેશ આપવામાં આવેલ છે. જેને આથી ધી ગુજરાત સહકારી મંડળીઓ અધિનિયમ ૧૯૬૧ ની કલમ-૧૦૭ ની જોગવાઇઓ હેઠળ મંડળીને ફડચામાં લઇ જવાનો અંતિમ આદેશ આપવામાં આવે છે અને આ અંગે નિમાયેલ ફડચા અધિકારીશ્રી, સહકારી અધિકારી (ફડચો), મહેસાણાએ ફડચાની કામગીરી આ આદેશની તારીખથી ૩ (ત્રણ) વર્ષમાં પૂર્ણ કરવાની રહેશે. તેમજ ફડચા ફી નિયત ધોરણે સરકારશ્રીમાં જમા કરાવવાની રહેશે.

મહેસાણા, તારીખ ૧૯મી જૂન, ૨૦૦૪.

વંચાણે લીધા :–

(૧) ઓડિટર ગ્રેડ-૧, સ. મં. મહેસાણાના પત્ર ક્રમાંક : અષણ/પાંચોટનગર હાઉ./૧૨૭/૦૪, તારીખ ૨૦-૫-૦૪ થી રજુ થયેલ ખાસ અહેવાલ.

(૨) અત્રેની કચેરીના પત્ર ક્રમાંક : ઉખસ/ફડચ/૦૧/ખ/૪૧૧/૦૪, તારીખ ૨૮-૫-૦૪ થી પાઠવેલ કારણદર્શક નોટીસ.

(૩) ગુજરાત સહકારી મંડળીઓ અધિનિયમ-૧૯૬૧ અન્વયે ની કલમ-૧૦૭ ની જોગવાઇઓ.

પ્રસ્તાવના

જા. નં. ઉખસ/ફડચ/૦૧/ખ/૬૧૯/૨૦૦૪.–ધી ગુજરાત સહકારી મંડળીઓના અધિનિયમ-૧૯૬૧ અન્વયે ધી પાંચોટનગર કો. ઓપ. હાઉસીંગ સોસાયટી લી., મુ. તા. મહેસાણા, જિ. મહેસાણા નોંધાયેલ સહકારી સંસ્થા છે. (જેનો હવે પછી 'મંડળી' તરીકે ઉલ્લેખ કરાયેલ છે.) સદર મંડળીનો નોંધણી નં. ઘ-૯૫૫૪, તારીખ ૨૪-૩-૧૯૮૨ છે.

ઉપરોક્ત આમુખ-૧ માં જણાવ્યા મુજબ સદર મંડળીનું તારીખ ૧-૪-૨૦૦૨ થી તારીખ ૩૧-૩-૨૦૦૪ સુધીના સમયનું અન્વેષણ ઓડિટર ગ્રેડ-૧, સ. મં., મહેસાણાને સુપ્રત થતાં, તેઓ દ્વારા સદર મંડળીને ફડચામાં લઇ જઇ, નોંધણી રદ કરવા અંગેનો ખાસ અહેવાલ થતાં, તેઓના ખાસ અહેવાલ આધીન સદર મંડળીને અત્રેની કચેરીના પત્ર ક્રમાંક ઉખસ/ફડચ/૦૧/ખ/૪૧૧/૨૦૦૪, તારીખ ૨૮-૫-૨૦૦૪ થી કારણદર્શક નોટીસ પાઠવેલ હતી.

જેમાં મુદ્દા નં. ૧ થી ૧૨ બાબતે મંડળીને રજુઆત કરવા સુનાવણી રાખવામાં આવેલ હતી. જેની બજવણી થયેલ છે. મંડળી તરફથી સુનાવણી તારીખે મંડળીના પ્રતિનિધિ હાજર રહેલ નથી.

આમ, મંડળીને રજુઆત કરવા અત્રેથી વ્યાજબી તક પુરી પાડવા છતાં, મંડળી દ્વારા રજુઆત કરાયેલ નથી.

આમ, ઉપરોક્ત તમામ બાબતોને જોતાં સદર મંડળીને નીચેના કારણોસર ફડચામાં લઇ જવી કાનૂની રીતે વ્યાજબી જણાય છે.

(૧) મંડળી છેલ્લા પાંચ વર્ષનો ઓડિટ વર્ગ-"ડ" છે.

(૨) મંડળીએ તેના પેટા-નિયમ મુજબ રહેણાંકના મકાનોના બાંધકામની કામગીરી ઘણા વર્ષોથી પૂર્ણ કરેલ છે. જેથી નોંધણી ચાલુ રાખવી જરૂરી નથી.

(૩) મંડળી પાસે પેટાકાયદાની નકલ નથી. જેથી મંડળીનો વહીવટ સહકારી કાયદા, કાનૂન અને પેટાકાયદા મુજબ સહેજપણ ચાલતો નથી. સહકારી કાયદાની કલમ-૭૪,૭૭,૮૫ નો ભંગ થયેલ છે.

(૪) મંડળીએ છેલ્લા પાંચ વર્ષના ઓડિટ મેમાની દુરસ્તી નહી કરીને સહકારી કાયદાની કલમ-૮૫ નો ભંગ કરેલ છે.

(૫) મંડળીમાં પગારદાર મંત્રી નથી. પ્રમુખશ્રી દફતર સંભાળે છે. તેમને દફતર લખતાં આવડતુ નથી. તેમજ દફતર નિયમિત લખાતુ નથી.

(૬) તારીખ ૨૮-૯-૧૯૮૬ પછી આજદિન સુધી એટલે કે, લગભગ ૧૮ વર્ષથી મંડળીની વ્ય. કમીટીની એકપણ મીટીંગ મળેલ નથી. તેથી સહકારી કાયદાની કલમ-૭૪ મુજબ વ્ય. કમીટી સભ્યો તેમની ફરજો બજાવવામાં સદંતર નિષ્ફળ ગયેલ હોઇ, મંડળીના કાર્યવાહકોને મંડળી ચલાવવામાં રસ નથી.

(૭) તારીખ ૨૭-૧૨-૧૯૯૮ પછી ૬ વર્ષ સુધી મંડળીની વાર્ષિક સાધારણ સભા મળેલ નથી કે, ખાતાની મંજૂરી મેળવેલ નથી. જેથી સહકારી કાયદાની કલમ-૭૭ નો ભંગ કરેલ છે.

(૮) તારીખ ૩૧-૩-૨૦૦૪ નું સરવૈયુ મંડળીની સાચી આર્થિક પરિસ્થિતિ રજુ કરતુ નથી. દેવાં લેણાંના મોટાભાગના બિનજરૂરી ખાતાં છે. જે મેળવણી કરવા સંસ્થાના હોદ્દેદારોએ કોઇ કાર્યવાહી કરેલ નથી. મહેસાણા ડિસ્ટ્રીકટ સેન્ટ્રલ કો. ઓપ. બેંક લી., મહેસાણાની વચગાળા લોન ખાતાની જમા બાકી વર્ષોથી ખોટી સરવૈયામાં દર્શાવેલ છે. તથા લેણી રકમો વસુલ કરવા કોઇ કાર્યવાહી થયેલ નથી.

(૯) નામ સરકારશ્રીનું કોઇ કર્જ બાકી નથી.

(૧૦) વ્યક્તિગત લોન ખાતાવહી રાખેલ નથી. જેથી લોનની સભાસદ બાકીની વ્યક્તિવાર માહિતી મંડળીના રેકર્ડ ઉપર શરૂઆતથી ખતવેલ નથી.

(૧૧) મંડળી અર્થક્ષમ અને કાર્યક્ષમ નથી.

(૧૨) તારીખ ૧-૪-૨૦૦૪ થી છેવટ સુધીના હિસાબી પત્રકો, શેર ભંડોળની યાદી રજુ કરવા જણાવવા છતાં, આજ સુધી રજુ કરેલ નથી.

આમ, ઉપરોક્ત આમુખ તેમજ પ્રસ્તાવનાને ધ્યાને લેતાં, નીચે મુજબ ફડચાનો વચગાળાનો આદેશ કરવામાં આવે છે.

વચગાળાનો આદેશ

પાંચોટનગર કો. ઓપ. હાઉસીંગ સોસાયટી લી., મુ. તા. મહેસાણા, જિ. મહેસાણાની સહકારી કાયદાધીન રજીસ્ટર્ડ નં. ઘ-૯૫૫૪, તારીખ ૨૪/૩/૧૯૮૨ થી નોંધવામાં આવેલ છે. તેને સહકારી કાયદો સને ૧૯૬૧ની કલમ-૧૦૭ (૧) ના ખંડ ક, ગ (૨) (૪) અન્વયે આથી ફડચામાં લઇ જવામાં આવે છે. તથા સદરહુ કાયદાની કલમ-૧૦૮ (૧) અન્વયે ફડચા અધિકારી તરીકે ધી ગુજરાત સ્ટેટ કો. ઓપ. હાઉસીંગ ફાયનાન્સ કોર્પોરેશન લી., અમદાવાદની નિમણુંક કરવામાં આવે છે.

નોંધ :-

ઉપરોક્ત વચગાળાના હુકમ સામે મંડળીને કોઇ રજુઆત કે ખુલાસો કરવો હોય તો, સદર હુકમ નીકળ્યા તારીખથી એક માસની મુદતમાં આ કચેરીને મોકલી આપવાનું જણાવવામાં આવે છે.

મહેસાણા, તારીખ ૧૯મી જુન, ૨૦૦૪.

એચ. એન. પટેલ,
જિલ્લા રજિસ્ટ્રાર,
સહકારી મંડળીઓ,
મહેસાણા.

વંચાણે લીધા :–

(૧) સબ ઓડીટર સહકારી મંડળી સિધ્ધપુરના તા. ૩૧-૩-૨૦૦૪ના પત્ર નંબર અષણ/૩૧/૨૦૦૪થી રજુ થયેલ અહેવાલ.

(૨) અત્રેની કચેરીના તા. ૨૬-૫-૨૦૦૪ના પત્ર નંબર ઉખસ/ફડચ/૦૧/ખ-૧/૮૪૫/૦૪થી આપવામાં આવેલ ફડચા અંગેની કારણદર્શક નોટીસ.

(૩) ધી મેળોજ ગોપાલક વિ. કા. સહકારી મંડળી લી., મું. મેળોજ તા. સિધ્ધપુર, જિ. પાટણ તરફથી તારીખ વગરના પત્રથી થયેલ રજુઆત.

(૪) ધી ગુજરાત સહકારી મંડળી અધિનિયમ-૧૯૬૧ની કલમ-૧૦૭ની જોગવાઈઓ.

પ્રસ્તાવના

જા. નં. ઉખસ/ફડચ/૦૧/ખ-૧/૧૦૭૬/૨૦૦૪.- ધી મેળોજ ગોપાલક વિવિધ કાર્યકારી સહકારી મંડળી લી., મું. મેળોજ, તા. સિધ્ધપુર, જિ. પાટણએ ધી ગુજરાત સહકારી મંડળી અધિનિયમ-૧૯૬૧ની કલમ-૯ અન્વયે નોંધણી નંબર-૩૧૦૦૩, તા. ૩૦-૯-૧૯૯૯થી નોંધાયેલી મર્યાદીત જવાબદારીવાળી ગોપાલક સહકારી મંડળી છે. જેનો હવે પછી મંડળી તરીકે ઉલ્લેખ કરવામાં આવેલ છે.

આ મંડળીનું સહકારી કાયદાની કલમ-૮૪ અન્વયે તા. ૧-૦૪-૨૦૦૨થી તા. ૩૧-૩-૨૦૦૩ સુધીનું વૈદ્યાનિક અન્વેષણ કરવામાં આવતાં આમુખ (૧) મુજબ ઓડીટરશ્રી તરફથી આ મંડળીને ફડચામાં લઈ જવા માટે દરખાસ્ત આ કચેરીએ રજૂ થતાં આમુખ (૨) વાળા પત્રથી મંડળીને કારણદર્શક નોટીસ પાઠવવામાં આવેલી હતી. જેમાં નીચે જણાવેલ મુદ્દાઓનો ઉલ્લેખ કરવામાં આવેલ હતો.

(૧) મંડળીએ તા. ૩૦-૯-૧૯૯૯થી નોંધણી થયા બાદ પેટા નિયમના ઉદ્દેશો મુજબની કોઈજ કામગીરી કરેલ નથી.

(૨) બેન્ક પાસે શાખપત્ર મંજૂર કરાવ્યા સિવાય રૂા. ૧૦,૦૦૦/-ની વ્યાજુગી થાપણો લઈ બે જ સભ્યોને રૂા. ૧૦,૦૦૦/- ધિરાણ કરી કામગીરી કરેલ છે. તેવું દર્શાવવાનો પ્રયત્ન થયેલ છે.

(૩) અગાઉની બે ઓડીટ નોંધની દુરસ્તી કરી દુરસ્તી અહેવાલ ઓડીટ કચેરીને મોકલી આપેલ નથી.

(૪) સભાસદોને શેર સર્ટીફીકેટ આપવામાં આવેલ નથી.

(૫) તપાસણી સમય દરમ્યાન વ્યવસ્થાપક કમિટીની ફક્ત ચાર બેઠકો મળેલ છે. જે પેટા નિયમને અનુરૂપ નથી.

(૬) મંડળી સ્થગિત છે. પગારદાર કર્મચારી (મંત્રી) ની નિમણુંક થયેલ નથી.

(૭) આવક કરતાં ખર્ચનું પ્રમાણ વધુ છે. આવકમાં નહીવત વ્યાજ રૂા. ૧૧૫૭/- સામે વ્યાજ જાવક રૂા. ૮૩૪/- છે.

(૮) તા. ૩૧-૩-૨૦૦૩ ના અંતે નહીવત કાર્ય ભંડોળ રૂા. ૩૮૫૧/છે.

ઉક્ત કારણોસર મંડળીને ફડચામાં લઈ જતાં અગાઉ આમુખ (૨)વાળા પત્રથી કારણદર્શક નોટીસ પાઠવી તા. ૫-૦૬-૨૦૦૪ના રોજ આ કચેરીએ હાજર રહી રજુઆત કરવાની તક આપવામાં આવેલી હતી. પરંતુ હીયરીંગ તા. ૫-૬-૨૦૦૪ના રોજ હાજર રહી કોઈ રજૂઆત કરવામાં આવેલ નથી. પાછળથી મંડળીના તારીખ વગરના આમુખ (૩)વાળા પત્રથી લેખિતમાં રજૂઆત થયેલ છે. સદર પત્રથી નીચે મુજબ રજૂઆત/સ્પષ્ટતા કરવામાં આવેલી છે.

(૧) મંડળી તા. ૩૦-૯-૧૯૯૯થી નોંધાયેલ છે. ઉદેશો મુજબ મંડળીએ કામગીરી હાથ ધરેલ છે. ધિરાણ પ્રવૃત્તિ, લાયસન્સો મેળવીને ખાતર, બિયારણ, જંતુનાશક દવાઓ વગેરેની પ્રવૃત્તિ હાથ ધરેલ છે. પેટા નિયમ મુજબ દરેક પ્રવૃત્તિ હાથ ધરવામાં આવેલ છે.

(૨) બેંકમાંથી લોન મેળવવા માટે શાખપત્ર તૈયાર કરવામાં આવેલ છે. બેંક સાથે પરામર્શ કરવાનું ચાલુ છે. રાજકીય કારણોસર બેંક લોન નહિ મળવાથી નવિન સભાસદો બનાવી, થાપણો મેળવી મંડળીના ઉદેશો બર આવે અને સભાસદોને આર્થિક રીતે ઉપયોગી થવા સ્વભંડોળમાંથી ધિરાણ કરેલ છે. જરૂરીયાતવાળા સભાસદોને

INDEX

ધિરાણ માંગણી સ્વીકારી અન્ય બેંકમાંથી મંડળીમાં લોન મેળવી શાખ પ્રમાણે ધિરાણ કરવાના પ્રયત્નો ચાલુ છે.

(૩) અગાઉની બે ઓડીટ નોંધની જે તે વખતે દુરસ્તી કરવામાં આવેલ છે. પરંતુ સંજોગોવસાત શરતચુકથી ઓડીટ દુરસ્તી રીપોર્ટ મોકલી આપવામાં વિલંબ થયેલ છે. જેથી જે ઓડીટનોંધના ઓડીટ દુરસ્તી રીપોર્ટ મોકલી આપવામાં આવેલ છે.

(૪) જે તે વખતે સભાસદોને શેર સર્ટીફીકેટો આપવામાં આવેલ છે. નવિન સભાસદોને શેર સર્ટીફીકેટ રહી ગયેલ હોવાથી તે શેર સર્ટીફીકેટ જે તે સભ્યોને આપવામાં આવેલ છે.

(૫) મંડળીની તપાસણી દરમ્યાન વ્યવસ્થાપક કમિટીની ચાર બેઠકો મળેલ છે. જે પેટા નિયમ મંડળી કાર્યરત હોઈ, દરમાસે મીટીંગ મળે છે. અને તેમાં વહીવટી-નિતી વિષયક ઠરાવો કરવામાં આવે છે.

(૬) મંડળી સ્થગિત અવસ્થામાંથી કાર્યરત કરેલ છે. અને અનુભવી ઉત્સાહી પ્રમાણિક મંત્રીશ્રીની નિમણુંક કરી મંડળીના ઉદેશો મુજબ કામગીરી કરે છે.

(૭) જે આવક વધારી ખર્ચમાં ઘટાડો કરી મંડળીમાં નફાનું ધોરણ જળવાઈ રહે તે મુજબ કાર્યરત કરવામાં આવેલ છે.

(૮) મંડળીના ઉદેશો બર આવે અને સભાસદોને આર્થિક રીતે નિયમોનુસાર ઉપયોગી થવા સારૂં મંડળીમાં કાર્યભંડોળ વધારી તેમજ નવિન સભાસદો દાખલ કરી મંડળીને કાર્યરત કરવામાં આવેલ છે.

મંડળીની ઉપર મુજબની રજૂઆત સાથે નીચે મુજબના કાગળો સામેલ થઈ આવેલ છે.

(૧) તા. ૨૫-૪-૨૦૦૩થી તા. ૩૧-૩-૨૦૦૪ સુધીમાં મળેલ કારોબારી સમિતિ બેઠકો (કુલ ૧૨ સભાઓ)માં સમિતિ સભ્યોની હાજરીનું પત્રક.

(૨) કારોબારી સમિતિ બેઠક તા. ૨૦-૧-૨૦૦૪ના ઠરાવ નંબર ૪ની નકલ.

(૩) કારોબારી સમિતિ બેઠક તા. ૧૫-૨-૨૦૦૪ના ઠરાવ નંબર ૪ની નકલ.

(૪) તા. ૧-૪-૨૦૦૩થી તા. ૩૧-૩-૨૦૦૪ સુધીની તારીજ, વેપાર, નફા-નુકસાન પત્રક અને તા. ૩૧-૩-૨૦૦૪ના રોજનું સરવૈયું.

(૫) ઓડીટ દુરસ્તી અહેવાલની નકલ.

મંડળીએ કરેલ ઉપર મુજબની રજૂઆતની ચકાસણી કરતાં નીચે મુજબની વિસંગતતા/અપુર્તતા જણાઈ આવે છે.

(૧) મંડળીના તા. ૩૦-૯-૧૯૯૯થી કાર્યરત હોવાનું માનવા માટે કોઈ નક્કર પુરાવા નથી. મંડળીના તા. ૩૧-૩-૨૦૦૩ અંતિતના વૈધાનિક અન્વેષણના અંતે મંડળી સ્થગિત હોવા અંગે અહેવાલ છે. મંડળીનો ચિતાર તેનું સરવૈયું રજૂ કરે છે, સામેલ સરવૈયું જોતાં મંડળી કાર્યરત નહિ હોવાનું જણાય છે. વળી લાયસન્સ મેળવી ખાતર, બિયારણ, જંતુનાશક દવા વગેરેની પ્રવૃત્તિ હાથ ધર્યા અંગે સામેલ તા. ૧-૪-૨૦૦૩થી તા. ૩૧-૩-૨૦૦૪ના હિસાબીપત્રકો સમર્થન આપતાં નથી. વળી કયાં-કયાં લાયસન્સ મંડળી ધરાવે છે. તેની વિગત નથી. લાયસન્સોની યાદી/નકલો સામેલ કરેલ નથી. મંડળીની રજૂઆત સાથે સામેલ ૨૦૦૩-૨૦૦૪ના વાર્ષિક હિસાબી પત્રકો જોતાં મંડળીએ હવાલાની હિસાબી પધ્ધતિ અપનાવી તારીજ ઉપર આભાસી કામગીરી દર્શાવેલ છે. વાસ્તવિક કામગીરી થયેલ હોવા અંગે દફતર સાથે નક્કર રજૂઆત નથી. અગાઉ મંડળી સ્થગિત હોવા અંગે અહેવાલ થયેલ છે. એટલેકે રજૂઆતની તારીખ સુધી મંડળીએ પેટા નિયમ, ઉદેશો મુજબની કોઈજ કામગીરી કરેલ નહિ હોવાનું સ્પષ્ટ જણાઈ આવે છે.

(૨) મુદ્દા નંબર ૨ બાબતે શાખપત્રકની નકલ રજૂ કરેલ નથી. વળી મધ્યસ્થ સહકારી બેંક કે ગોપાલક વિકાસ બોર્ડ સાથે મંડળીનું જોડાણ થયેલ નથી. કઈ બેંક સાથે પરામર્શ ચાલુ છે ? તે જણાવેલ નથી. કેટલા, કયા-કયા સભાસદોને ધિરાણ કરેલ છે ? તેની યાદી રજૂ થયેલ નથી. વળી આ રજૂઆતની વાસ્તવિકતા અંગે ધિરાણ દસ્તાવેજો તથા ધિરાણ ખાતાવહી, રોજમેળ સાથે નક્કર રજૂઆત નહિ હોવાથી રજૂઆત ગ્રાહ્ય રાખવાપાત્ર નથી. નવિન સભાસદો બનાવ્યા તેની વિગતવાર રજૂઆત/આધાર સામેલ નથી.

(૩) ઓડીટ દુરસ્તી અહેવાલ સમયસર નહિ મોકલી આપ્યાની રજૂઆતમાં સ્વયં કબૂલાત છે જેથી કલમ-૮૫નો ભંગ થયાનું સ્પષ્ટ ફલિત થાય છે. વળી ઓડીટ દુરસ્તી રીપોર્ટ મોકલી આપ્યો હોવા અંગેનો કોઈ આધાર રજૂ કરેલ નથી. જેથી આ રજૂઆત ગ્રાહ્ય રાખવા પાત્ર નથી. વળી સામેલ દુરસ્તી અહેવાલની નકલ જોતાં દુરસ્તી કાગળ ઉપર થયેલ છે કે વાસ્તવિક દફતરે થયેલ છે ? તે અંગે દફતરસહ રજૂઆત નથી. જેથી રજૂઆત માન્ય જણાતી નથી.

(૪) જે તે વખતે સભાસદોને શેર સર્ટીફીકેટ આપેલ હોવા અંગે શેર સર્ટીફીકેટના અડધીયા/શેર રજિસ્ટર સહ નક્કર રજૂઆત નથી. વળી કેટલા નવિન સભ્યો બનાવેલ છે ? તેની રજૂઆતમાં સ્પષ્ટતા નથી. જેથી આ રજૂઆત વાજબી નથી.

(૫) કારોબારી સમિતિ દરમાસે નિયમિત મળતી હોવાનું અને વહીવટી-નિતી વિષયક ઠરાવો થતાં હોવાનું માત્ર કાગળ ઉપર લખાણ રજૂ કરવાથી માની શકાય નહિ. આ માટે સમિતિ બેઠક કાર્યવાહી નોંધપોથી (ઠરાવબુક) સાથે રજૂઆત થવી જોઈએ. જે નક્કર રજૂઆત થયેલ નથી. વળી રજૂ થયેલ કારોબારી સમિતિ સભ્યોનું બેઠક મુજબ હાજરીપત્રક તથા સમિતિના ઠરાવોની ચકાસણી કરતાં રજૂ કરવામાં આવેલ વિગતો અને દફતરને સુસંગતતા નહિ હોવાનું/અધ્ધરતાલ રજૂઆત હોવાનું જણાય છે.

(૬) મંડળી કાર્યરત હોવા અંગે નક્કર આધાર નથી. મંત્રીશ્રીની નિમણુંક અંગે કોઈ નક્કર આધાર રજૂ થયેલ નથી. કયારથી અને કોની નિમણુંક થયેલ છે. તેની વિગત પણ જણાવવામાં આવેલી નથી.

(૭) આવકમાં વધારો અને ખર્ચમાં ઘટાડો કેવી રીતે થશે ? તેની સ્વયં સ્પષ્ટ રજૂઆત નથી. આવક કયાંથી કેવી રીતે વધશે અને ખર્ચ કયાં કેવી રીતે ઘટશે તેની વિગતવાર રજૂઆત નથી.

(૮) સામેલ થઈ આવેલ હિસાબીપત્રકો અને સરવૈયું ચકાસતાં હવાલાની હિસાબી પધ્ધતિ અપનાવી આભાસી હિસાબો રજૂ થયેલ હોવાનું જણાય છે. કેટલા નવિન સભાસદો દાખલ કરવામાં આવેલ છે ?

અને કાર્યભંડોળનો વધારો કેવી રીતે કરેલ છે ? તેની સ્પષ્ટ વિગતો રજૂ થયેલ નથી.

આમ, ઉપર જણાવેલ વિગતો જોતાં અને આમુખમાં વંચાણે લેવામાં આવેલ વિગતોને ધ્યાને લેતાં નીચે મુજબની બાબતો સ્પષ્ટ જણાઈ આવે છે.

(૧) મંડળીએ પેટા નિયમના ઉદ્દેશો મુજબ કોઈ જ કામગીરી કરેલ નથી.

(૨) હવાલાની હિસાબી પધ્ધતિ અપનાવી ધિરાણ કામગીરી કરી હોવાનું દર્શાવવાના પ્રયત્ન થયેલ છે. અને હાલમાં તેવાજ પ્રયત્ન ચાલુ રાખેલ છે.

(૩) ઓડીટ નોંધની દુરસ્તી કરી અહેવાલ ઓડીટ કચેરીને મોકલી આપેલ નથી.

(૪) સભાસદોને શેર સર્ટીફીકેટ આપેલ નથી.

(૫) પેટા નિયમો મુજબ કારોબારી સમિતિની બેઠકો મળતી નથી.

(૬) મંડળી સ્થગિત છે. મંડળીમાં મંત્રીશ્રીની નિમણુંક થયેલ નથી.

(૭) મંડળીમાં આવક વધારો-ખર્ચમાં ઘટાડો કરવા મંડળીમાં કોઈ ચોક્કસ યોજના ઘડાયેલ નથી.

(૮) મંડળીમાં નહિવત કાર્યભંડોળ છે. કાર્યભંડોળનો આભાસી વધારો ઉકરડા નીચે હોવાનું જણાય છે.

આમ, ઉપર જણાવેલ વિગતો જોતાં મંડળી સભાસદોના બહોળા હિત માટે રચાઈ હોવાનું જણાતું નથી. વળી મંડળીનો લાભ સભાસદો સુધી વાસ્તવિક રીતે પહોંચેલ નહિ હોવાથી અને મંડળી અર્થક્ષમ નહિ હોવાથી આમુખ (૪) મુજબની જોગવાઈઓ મુજબ સભાસદોના બહોળા હિતમાં નીચે મુજબ ફડચા અંગેનો વચગાળાનો આદેશ કરવામાં આવે છે.

વચગાળાનો આદેશ

આથી હું, કે. પી. ત્રિવેદી, જિલ્લા રજિસ્ટ્રાર સહકારી મંડળીઓ પાટણ ધી ગુજરાત સહકારી મંડળી અધિનિયમ-૧૯૬૧ની કલમ-૧૦૭ની પેટા કલમ-(૧)ના ખંડ-(ક) તથા ખંડ-(ગ) ના પેટા ખંડ (૧) અને (૨)હેઠળ ધી મેળોજ ગોપાલક વિવિધ કાર્યકારી સહકારી મંડળી લી., મું. મેળોજ તા. સિધ્ધપુર જિ. પાટણ નોંધણી નંબર ૩૧૦૦૩ તા. ૩૦-૯-૧૯૯૯ને ફડચામાં લઈ જવા માટેનો વચગાળાનો આદેશ કરૂં છું. તથા સદર કાયદાની કલમ-૧૦૮ (૧) અન્વયે ફડચા અધિકારી તરીકે શ્રી બી. એન. ઠાકોર સીની કલાર્ક, લગત જિલ્લા રજિસ્ટ્રાર સ. મં., પાટણની નિમણુંક કરૂં છું.

નોંધ

ઉક્ત વચગાળાના હુકમ સામે મંડળીએ કોઈ રજૂઆત કે ખુલાસો કરવો હોય તે આ હુકમ નીકળ્યા તારીખથી એકમાસની મુદતમાં આ કચેરીએ મોકલી આપવા કે રૂબરૂ રજૂઆત કરવા જણાવવામાં આવે છે. જો તેમ કરવામાં ચૂક થશે તો સદર હુકમને બહાલી આપતો કલમ-૧૦૭(૩) હેઠળ અંતિમ આદેશ કરવામાં આવશે જેની નોંધ લેશો.

પાટણ, તારીખ ૨૮મી જુન, ૨૦૦૪.

વંચાણે લીધા :–

(૧) સહકારી અધિકારીશ્રી (ફડચો) લગત કચેરીના તા. ૧૭-૬-૨૦૦૪ના પત્ર નંબર ફડચ/સ. અ./૨૬૯/૨૦૦૪થી રજુ થયેલ દરખાસ્ત.

(૨) ધિ દેથલી તેલીબીયાં ઉત્પાદક સહકારી મંડળી લિ., મુ. દેથલી, તા. સિધ્ધપુર, જિલ્લો પાટણ (ફડચામાં)ના સભાસદોની ખાસ સા. સભા તા. ૬-૫-૨૦૦૪ના ઠરાવો.

(૩) ધી ગુજરાત રાજ્ય સહકારી મંડળી અધિનિયમ-૧૯૬૧ની કલમ-૧૯ની જોગવાઈઓ.

પ્રસ્તાવના

જા. નં. ઉખસ/ફડચ/૦૧/ખ-૧/૧૦૮૪/૨૦૦૪.-શ્રી જિલ્લા રજિસ્ટ્રાર સહકારી મંડળીઓ પાટણના તારીખ ૧૦-૧-૨૦૦૧ના હુકમ ક્રમાંક ઉખસ/ફડચ/૦૧/ક/૧૦૧/૨૦૦૧થી ધિ દેથલી તેલીબીયાં ઉત્પાદક સહકારી મંડળી લી., મું. દેથલી, તા. સિધ્ધપુર, જિ. પાટણ, નોંધણી નંબર સે. તે. ૨૪૩૪૨, તા. ૧૪-૩-૧૯૯૧ને ફડચામાં લઈ જવામાં આવેલ જે આધારે ફડચા અધિકારીશ્રીએ તા. ૧૯-૧-૨૦૦૧ના રોજ ચાર્જ સંભાળેલ છે.

આ મંડળીને પુનઃ જીવીત કરવા માટે મંડળીના ૭૭ સભાસદોએ આ કચેરીને લેખિતમાં વિનંતી સહ રજુઆત કરતાં ફડચા અધિકારી તરફથી દેથલી મુકામે આ મંડળીના સભાસદોની ખાસ સાધારણ સભા તા. ૬-૫-૨૦૦૪ના રોજ ભરી મંડળીને પુનઃજીવીત કરવા ઠરાવવામાં આવેલ છે. સદર ઠરાવ સહિત તથા મંડળીના સભાસદોની મંડળી પુનઃજીવીત કરવા અંગેની લેખિત રજુઆત સહ આમુખ (૧)વાળા પત્રથી ધિ દેથલી તેલીબીયાં ઉત્પાદક સહકારી મંડળી લિ., મુ. દેથલી, તા. સિધ્ધપુર, જિ. પાટણ (ફડચામાં) ને પુનઃજીવીત કરવા દરખાસ્ત અત્રે રજુ થયેલ છે.

દરખાસ્તમાં જણાવ્યા મુજબ ચાલુ સાલે વરસાદ સારો થયેલ છે. વળી ઉત્તર ગુજરાતની સૂકી નદીઓમાં નર્મદાના પાણી નાંખવા નામદાર સરકાર પ્રયત્નશીલ હોવાથી પાણીની સગવડ ઊભી થતાં રાયડાનો પાક સારો થવાની ચોક્કસ ધારણા છે. સભાસદોએ ઉત્પાદિત રાયડો મંડળીમાં ભરવાની ખાત્રી આપેલ છે. જેથી મંડળી અર્થક્ષમ થઈ શકશે. વળી મંડળી કાર્યરત થતાં બિયારણ, રસાયણિક ખાતર સભાસદોને મંડળી કક્ષાએ સ્થાનિક મળી રહેવાથી ખેડુતોની સગવડતામાં વધારો થશે. અને સભાસદોએ પણ લેખિતમાં ખાત્રી આપેલ હોઈ મંડળી પ્રગતી કરી શકશે અને સભાસદોના આર્થિક વિકાસમાં વધારો થાય તેમ હોઈ મંડળીને પુનઃજીવીત કરવા ભલામણ કરેલ છે.

ઉક્ત વિગતો ધ્યાને લેતાં ધિ દેથલી તેલીબીયાં ઉત્પાદક સહકારી મંડળી લિ., મું. દેથલી, તા. સિધ્ધપુર (ફડચામાં)ને પુનઃજીવીત કરવા નીચે મુજબ હુકમ કરવામાં આવે છે.

હુકમ

આથી હું, કે. પી. ત્રિવેદી, જિલ્લા રજિસ્ટ્રાર સહકારી મંડળીઓ પાટણ ધિ ગુજરાત રાજ્ય સહકારી મંડળી અધિનિયમ-૧૯૬૧ની કલમ-૧૯ અન્વયે મને મળેલ અધિકાર મુજબ ધિ દેથલી તેલીબીયાં ઉત્પાદક સહકારી મંડળી લિ. મું. દેથલી, તા. સિધ્ધપુર, જિ. પાટણ જે હાલ ફડચામાં છે તેને પુનઃજીવીત કરવાનો હુકમ કરૂં છું સાથે સંસ્થાને

INDEX

મૂળ નોંધણી નંબર અને તારીખ યથાવત ચાલુ રાખવા આથી આદેશ કરવામાં આવે છે.

પાટણ, તારીખ ૩૦મી જુન, ૨૦૦૪

કે. પી. ત્રિવેદી,
જિલ્લા રજિસ્ટ્રાર,
સહકારી મંડળીઓ, પાટણ.

વંચાણે લીધો :–

શ્રી સહકારી અધિકારી ફડચા નંબર વડોદરા લગત કચેરીના જા. નં. ફડચ/૦૨/૧૩૦/૨૦૦૪ની તા. ૩૧-૫-૨૦૦૪ની નોંધણી રદની દરખાસ્ત.

હુકમ

જા. નં. ફડ્યા/૦૧/ઘ-૨/૨૬૫/૮૭૮૨/૨૦૦૪.- ધી નારપુરા તમાકુ ઉત્પાદક સહકારી મંડળી લી., મું. નારપુરા તાલુકા સાવલીની નોંધણી ક્રમાંક સે- ૨૦૭૮૨ તારીખ ૨૪મી એપ્રિલ, ૧૯૮૪થી કરવામાં આવી હતી. જિલ્લા રજિસ્ટ્રાર, સહકારી મંડળીઓ, વડોદરાના હુકમ નંબર ફડ્યા/ફ/૧૫૧૯૬/ઘ-૨/૪૬૨ તા. ૯-૧૨-૨૦૦૩થી ફડચામાં લઈ જવામાં આવી હતી. સદરહુ મંડળીની ફડચા અંગેની કામગીરી સંપૂર્ણ થઈ ગયેલ હોવાથી તેમજ તે અંગે હવે કાંઈ કરવાનું રહેતું ન હોવાથી ફડચા અધિકારીએ નોંધણી રદ કરવા માટે નિવેદન આપેલ છે. જેથી સને ૧૯૬૧ના ગુજરાત સહકારી મંડળીઓના કાયદાની કલમ ૧૧૪ (૨) અન્વયે ફડચાની કામગીરી સમાપ્ત થયેલી જાહેર કરવામાં આવે છે. અને સદરહુ મંડળીની નોંધણી સદરહુ કાયદાની કલમ-૨૦ અન્વયે રદ કરવામાં આવે છે. આ હુકમની તારીખથી સદરહુ મંડળી બંધ કરવામાં આવેલી છે, એમ ગણાશે.

વડોદરા, તારીખ ૨૫મી જુન, ૨૦૦૪.

વંચાણે લીધો :–

શ્રી સહકારી અધિકારી ફડચા નંબર વડોદરા લગત કચેરીના જા. નં. ફડચ/ફ-૪/૧૪૬/૨૦૦૪ની તા. ૩-૬-૨૦૦૪ની નોંધણી રદની દરખાસ્ત.

હુકમ

જા. નં. ફડચ/૦૧/ઘ-૨/૨૬૬/૮૭૯૯/૨૦૦૪.-ધી સામરી દુધ ઉત્પાદક સહકારી મંડળી લી., મું. સામરી તાલુકા કરજણની નોંધણી ક્રમાંક સે. દુ-૨૨૪૮૧, તારીખ ૭મી મે, ૧૯૮૯થી કરવામાં આવી હતી. જિલ્લા રજિસ્ટ્રાર, સહકારી મંડળીઓ, વડોદરાના હુકમ નંબર ફડચા/ફ/૧૨૯૦૮/ઘ-૨/૧૫૦, તા. ૧૧-૬-૨૦૦૧થી ફડચામાં લઈ જવામાં આવી હતી. સદરહુ મંડળીની ફડચા અંગેની કામગીરી સંપૂર્ણ થઈ ગયેલ હોવાથી તેમજ તે અંગે હવે કાંઈ કરવાનું રહેતું ન હોવાથી ફડચા અધિકારીએ નોંધણી રદ કરવા માટે નિવેદન આપેલ છે જેથી સને ૧૯૬૧ના ગુજરાત સહકારી મંડળીઓના કાયદાની કલમ ૧૧૪ (૨) અન્વયે ફડચાની કામગીરી સમાપ્ત થયેલી જાહેર કરવામાં આવે છે. અને સદરહુ મંડળીની નોંધણી સદરહુ કાયદાની કલમ-૨૦ અન્વયે રદ કરવામાં આવે છે. આ હુકમની તારીખથી સદરહુ મંડળી બંધ કરવામાં આવેલી છે, એમ ગણાશે.

વડોદરા, તારીખ ૨૫મી જુન, ૨૦૦૪.

વંચાણે લીધો :–

શ્રી સહકારી અધિકારી ફડચા નંબર વડોદરા લગત કચેરીના જા. નં. ફડચ/ફ-૪/૧૪૭/૨૦૦૪ની તા. ૩-૬-૨૦૦૪ની નોંધણી રદની દરખાસ્ત.

હુકમ

જા. નં. ફડચ/૦૧/ઘ-૨/૨૬૭/૮૭૯૦/૨૦૦૪.–ધી પાલાગ્રુપ દુધ ઉત્પાદક સહકારી મંડળી લી., મું. પાલા, તાલુકા નસવાડીની નોંધણી ક્રમાંક સે. દુ-૧૯૮૦૭, તારીખ ૨૨મી માર્ચ, ૧૯૮૭થી કરવામાં આવી હતી. જિલ્લા રજિસ્ટ્રાર, સહકારી મંડળીઓ, વડોદરાના હુકમ નંબર ફડચા/ફ/૧૨૯૦૩/ઘ-૨/૧૩૮, તા. ૩૧-૫-૨૦૦૧થી ફડચામાં લઈ જવામાં આવી હતી. સદરહુ મંડળીની ફડચા અંગેની કામગીરી સંપૂર્ણ થઈ ગયેલ હોવાથી તેમજ તે અંગે હવે કાંઈ કરવાનું રહેતું ન હોવાથી ફડચા અધિકારીએ નોંધણી રદ કરવા માટે નિવેદન આપેલ છે જેથી સને ૧૯૬૧ના ગુજરાત સહકારી મંડળીઓના કાયદાની કલમ ૧૧૪ (૨) અન્વયે ફડચાની કામગીરી સમાપ્ત થયેલી જાહેર કરવામાં આવે છે. અને સદરહુ મંડળીની નોંધણી સદરહુ કાયદાની કલમ-૨૦ અન્વયે રદ કરવામાં આવે છે. આ હુકમની તારીખથી સદરહુ મંડળી બંધ કરવામાં આવેલી છે, એમ ગણાશે.

વડોદરા, તારીખ ૨૫મી જુન, ૨૦૦૪.

દિપક દલાલ,
જિલ્લા રજિસ્ટ્રાર,
સહકારી મંડળીઓ, વડોદરા.

વંચાણે લીધા :-

(૧) અત્રેની કચેરીના તારીખ ૨૨-૩-૦૪નો અંતિમ આદેશ ક્રમાંક ફડચ/૦૧/ગ/૨૮/૦૪ ફડચા નંબર ૧૫૫૧૮.

(૨) ધી અલમાવાડી ગ્રૂપ બાંધકામ કરનારાઓની સહકારી મંડળી લી., અલમાવાડી, તા. દેડીયાપાડા તરફથી તા. ૪-૬-૨૦૦૪થી મંડળીને પુનઃજીવીત કરવા બાબતની દરખાસ્ત.

(૩) ગુજરાત સહકારી મંડળીઓના અધિનિયમ, ૧૯૬૧ની કલમ-૧૯ની જોગવાઈ અંગે.

ક્રમાંક : ફડચ/૦૧/ગ/૫૮/૨૦૦૪.- ધી અલમાવાડી ગ્રૂપ બાંધકામ કરનારાઓની સહકારી મંડળી લી., અલમાવાડી, તા. દેડીયાપાડા, તા. જિ. નર્મદા નોંધણી નંબર ઉ-૨૮૨૦, તા ૩૦-૫-૮૮ને આમુખ (૧)માં વંચાણે લીધેલ આદેશથી ફડચામાં લઈ જવાનો અંતિમ આદેશ કરવામાં

આવેલ હતો. મંડળીને ફડચામાં લઈ જવાના અંતિમ આદેશ કરતાં અગાઉ વચગાળાનો આદેશ આપી ફડચામાં નહી લઈ જવા અંગે રજુઆત કરવાની તક આપવામાં આવેલ હતી. પરંતુ સદરું સમયમાં મંડળી તરફથી કોઈ રજુઆત/વાંધા નહિ મળતાં ફડચાનો અંતિમ આદેશ કરી ફડચા અધિકારી તરીકે શ્રી એમ. એ. સાદરાવાલા મદદનીશ સહકારી અધિકારી લગત કચેરીની નિમણુંક કરવામાં આવેલ છે. ફડચા અધિકારીએ આજ તારીખ સુધીમાં સદર મંડળીનો ફડચાનો ચાર્જ સંભાળેલ નથી. આમુખ (૨)ના પત્રથી મંડળીને પુનઃજીવીત કરવા બાબતની દરખાસ્ત મંડળી તરફથી અત્રે રજુ થયેલ છે મંડળી તરફથી રજુ થયેલ દરખાસ્ત અને સને ૨૦૦૩-૦૪ના હિસાબી પત્રકો જોતાં મંડળી કાર્યરત રહેલ છે. અત્રેની કચેરીના પત્રાંક મસમ/૦૧/ખ-૧/૨૨૮/૨૦૦૩, તા. ૧૩-૬-૨૦૦૩થી તારીખ ૩૧-૩-૨૦૦૪ સુધીના સમયનું 'અ' વર્ગનું વર્ગીકરણ પ્રમાણપત્ર મેળવેલ છે તેમજ કાર્યપાલક ઈજનેરશ્રી માર્ગ અને મકાન વિભાગ રાજપીપલા તરફથી પણ તા. ૩૧-૩-૨૦૦૪ સુધીનું 'અ' વર્ગનું વર્ગીકરણ પ્રમાણપત્ર મેળવેલ છે. મંડળીએ ૨૦૦૩-૦૪ના વર્ષમાં રૂા. ૧૦,૩૦,૭૬૬/-ના કામો મેળવી મંડળીને પ્રવૃત્તિશીલ રાખેલ છે.

આમ ઉપરોક્ત વિગતો જોતાં મંડળી તેના ઉદેશો અનુસારની કામગીરી કરી રહેલ હોવાનું જણાય છે. સદર હકીકત ગ્રાહ્ય રાખી આમુખ (૩)માં દર્શાવેલ જોગવાઈઓને ધ્યાને લઈ ધી અલમાવાડી ગ્રુપ બાંધકામ કરનારાઓની સહકારી મંડળી લી. અલમાવાડી તા. દેડીયાપાડા જિ. નર્મદાને પુનઃજીવીત કરવા નીચેની શરતોએ હુકમ કરવામાં આવે છે.

(૧) મંડળીએ તેનું કામકાજ પેટા નિયમ તથા સહકારી કાયદા મુજબ કરવાનું રહેશે.

(૨) મંડળીએ તેનું દફતર/ચોપડા નિયમિત તૈયાર કરવાના રહેશે અને ખાતાના અધિકારીઓ દ્વારા ઓડીટ/તપાસણી/મુલાકાત કરાવવાની રહેશે.

(૩) મંડળીનું બાકી લેણું સમયસર ભરપાઈ કરવાનું રહેશે

(૪) નિયમિત વર્ગીકરણ પ્રમાણપત્રો મેળવી કામો કરવાના રહેશે.

રાજપીપલા તારીખ ૨૧મી જૂન, ૨૦૦૪.

(સહી) અવાચ્ય.
જિલ્લા રજિસ્ટ્રાર,
સહકારી મંડળીઓ, નર્મદા,
રાજપીપલા.

વાંચ્યો :

(૧) ધી પંચમહાલ / દાહોદ ડીસ્ટ્રીકટ પોસ્ટલ એમ્પ્લોઈઝ કો. ઓપ. કે. સો. લી., મુ. પો. ગોધરા, તા. ગોધરા, જિ. પંચમહાલની તા. ૧૨-૫-૨૦૦૩ ની ખાસ સાધારણ સભાના ઠરાવ નં. ૨.

(૨) મંડળીની વિભાજન અંગેની અરજી તા. ૧૦-૭-૨૦૦૩.

(૩) સહકારી કાયદાની કલમ-૧૭/૧૮ની જોગવાઈઓ.

(૪) મે. રજિસ્ટ્રારશ્રી, સ. મં. ગુ. રા. ગાંધીનગરના પરીપત્ર ક્રમાંક નસબ/નંધણ/ત-૧૨/૦૫/૨૬૯/૯૩, તા. ૧૮-૩-૯૩થી મળેલ અધિકારો.

હુકમ

જા. નં. નધણ/નસમ/ખ. ૨/૩૨૧ થી ૩૨૬/૨૦૦૪.-ધી પંચમહાલ / દાહોદ ડીસ્ટ્રીકટ પોસ્ટલ એમ્પ્લોઈઝ કો. ઓપ. ક્રેડીટ સો. લી., મુ. પો. ગોધરા, તા. ગોધરા, જિ. પંચમહાલની ગુજરાત સહકારી મંડળીઓના અધિનિયમ, ૧૯૬૧ (કે જેમાં હવે પછી સહકારી કાયદા તરીકે ઉલ્લેખ કરેલ છે.) ની કલમ-૧૭ તથા સહકારી મંડળીઓના નિયમો, ૧૯૬૫ (કે જેનો હવે પછી સહકારી નિયમો તરીકે જણાવેલ ખાસ સાધારણ સભાના ઠરાવ નં.-૨થી વિભાજન કરવા ઠરાવેલ છે. આમુખ-૨માં જણાવેલ હુકમથી મંડળીનું વિભાજન કરવા અંગે મંજુરી માંગેલ છે. જે અન્વયે સહકારી કાયદાની કલમ-૧૭(૨) હેઠળ આમુખ-૨થી મંડળીના વિભાજન બાબતે નીચે જણાવેલ શરતોને આધીન વિભાજન કરવા આથી હુકમ કરવામાં આવે છે.

(૧) ધી પંચમહાલ / દાહોદ ડીસ્ટ્રીકટ પોસ્ટલ એમ્પ્લોઈઝ કો. ઓપ. ક્રેડીટ સો. લી., ગોધરા.

(૨) ધી પંચમહાલ / દાહોદ ડીસ્ટ્રીકટ ગ્રામીણ ડાક સેવક એમ્પ્લોઈઝ કો. ઓપ. ક્રેડીટ સો. લી., ગોધરા.

આમુખ-૪થી મળેલ અધિકારની રૂએ વિભાજન કરવા અને મંડળીનું વિભાજન થતાં ધી પંચમહાલ / દાહોદ ડીસ્ટ્રીકટ પોસ્ટલ એમ્પ્લોઈઝ કો. ઓપ. ક્રેડીટ સો. લી., ગોધરા, જિ. પંચમહાલની નોંધણી નંબર ૨૭૦૫૯, તા. ૩૦-૪-૧૯૬૦થી મળેલ નોંધણી સહકારી કાયદાની કલમ-૧૮ હેઠળ તા. ૩૧-૭-૨૦૦૪થી અમલમાં આવે તે રીતે રદ કરવા અને અસ્તિત્વમાં આવેલ ઉક્ત મંડળીઓ અલગ અલગ નોંધણી કરવા આથી હુકમ કરવામાં આવે છે.

શરતો :

(૧) નવી નોંધવામાં આવેલ મંડળીઓના મંજુર થયેલ પેટા નિયમોની પ્રથમ સાધારણ સભામાં બહાલી મેળવી અત્રેની કચેરીને જાણ કરવાની રહેશે.

(૨) મંડળીના દેવા-લેણાં અને મિલ્કતોની વહેંચણી મંડળીની (સંયુક્ત) સાધારણ સભા મેળવીને સપ્રમાણ અથવા નિયત ધોરણનુંસાર કરવા નિર્ણય લઈને કરવી અને તેમ કર્યાની અત્રેની જાણ કરવી.

(૩) નવી મંડળીઓની પ્રથમ સાધારણ સભામાં ઉપસ્થિત રહેવા માટે વિસ્તરણ અધિકારી તાલુકા પંચાયત, ગોધરાને પ્રથમ સાધારણ સભાની જાણ કરવાની રહેશે.

આ હુકમનો અમલ તા. ૧-૮-૨૦૦૪ થી કરવાનો રહેશે.

ગોધરા, તારીખ ૧૮મી જૂન, ૨૦૦૪.

સે. ક્રમાંક ઉખસ/નધણ/ખ-૨/૩૩૧/સે.-૩૩૬૧૬/૨૦૦૪.-જિલ્લા રજિસ્ટ્રારશ્રી, સહકારી મંડળીઓ, ગોધરા આથી જાહરે કરે છે કે, ધી પંચમહાલ / દાહોદ ડીસ્ટ્રીકટ પોસ્ટલ એમ્પ્લોઈઝ કો. ઓપ. કે. સો. લી., મર્યાદિત સ્થળ ગોધરા, તાલુકો ગોધરા, જિલ્લો પંચમહાલ.

INDEX

સને ૧૯૬૨નો ગુજરાત કાયદો (ગુજરાત સહકારી મંડળીઓનો કાયદો, ૧૯૬૧)ની કલમ-૯ અન્વયે આજરોજ નોંધવામાં આવી છે.

ગોધરા, તારીખ ૧૮મી જૂન, ૨૦૦૪.

સે. ક્રમાંક ઉખસ/નધણ/ખ-૨/૩૩૫/સે.-૩૩૬૧૭/૨૦૦૪.-જિલ્લા રજિસ્ટ્રારશ્રી, સહકારી મંડળીઓ, ગોધરા આથી જાહેર કરે છે કે, ધી પંચમહાલ / દાહોદ ડીસ્ટ્રીક્ટ ગ્રામીણ ડાક સેવક એમ્પ્લોઈઝ કો. ઓપ. ક્રે. સો. લી., મર્યાદિત સ્થળ ગોધરા, તાલુકો ગોધરા, જિલ્લો પંચમહાલ.

સને ૧૯૬૨નો ગુજરાત કાયદો (ગુજરાત સહકારી મંડળીઓનો કાયદો, ૧૯૬૧)ની કલમ-૯ અન્વયે આજરોજ નોંધવામાં આવી છે.

ગોધરા, તારીખ ૧૮મી જૂન, ૨૦૦૪.

વાંચ્યો :

(૧) ફડચા અંગેનો વચગાળાનો આદેશ નં. ફડચ/૦૧/ખ. ૧/૪૨૦ થી ૪૨૨, તા. ૧૫-૫-૦૪.

(૨) ગુજરાત સહકારી મંડળીઓના અધિનિયમ, ૧૯૬૧ની કલમ-૧૦૭(૩) ની જોગવાઈ.

(૩) અધિક રજિસ્ટ્રારશ્રી, (વિ.) સ. મં. ગુ. રા. ગાંધીનગરના પરિપત્ર. ક્રમાંક વહટ/૦૧/ક/૧/૧૩૩૬/૦૩, તા. ૨૭-૮-૦૩નો પત્ર.

ફડચા અંગેનો અંતિમ આદેશ

જા. નં. ફડચ/૦૧/ખ. ૧/૫૬૯ થી ૫૭૫/૨૦૦૪.-ધી વાઘજીપુર દુધ ઉત્પાદક સહકારી મંડળી લી., મુ. પો. વાઘજીપુર, તા. શહેરા, જિ. પંચમહાલનો નોંધણી ક્રમાંક ૧૯૭૬૯, તા. ૭-૧૧-૭૯ થી નોંધાયેલ સહકારી મંડળી છે. જેને ગુજરાત સહકારી મંડળીઓના અધિનિયમ, ૧૯૬૧ની કલમ-૧૦૭ અન્વયે આમુખ-૧માં જણાવેલ વચગાળાના હુકમથી ફડચામાં લઈ જઈ સદર હુકમ સામે વાંધા સુચનો રજુઆત કરવા માટે એક માસની તક આપવામાં આવેલ હતી. રૂબરૂ રજુઆત કરવા માટે પણ આમુખ-૧થી જણાવવામાં આવેલ હતું છતાં મંડળી તરફથી કોઈ રજુઆત કરવામાં આવેલ નથી. આથી આમુખ-૨માં જણાવેલ ગુજરાત સહકારી મંડળીઓના અધિનિયમ, ૧૯૬૧ની કલમ-૧૦૭(૩) હેઠળ વચગાળાના આદેશને બહાલી આપતાં, મંડળીને ફડચામાં લઈ જવાનો અંતિમ આદેશ કરવામાં આવે છે. અને આ અંગે નિમાયેલા ફડચા અધિકારીશ્રી ધી પંચમહાલ જિલ્લા દુધ ઉત્પાદક સંઘ લી. પંચામૃત ડેરી, ગોધરાએ ફડચાની કામગીરી આ આદેશની તારીખથી ત્રણ વર્ષની મુદતમાં પૂર્ણ કરવાની રહેશે.

ગોધરા, તારીખ ૨૨મી જુન, ૨૦૦૪.

વાંચ્યો :

(૧) ફડચા અંગેનો વચગાળાનો આદેશ નં. ફડચ/૦૧/ખ. ૧/૪૭૭ થી ૪૭૯, તા. ૧૫-૫-૦૪.

(૨) ગુજરાત સહકારી મંડળીઓના અધિનિયમ, ૧૯૬૧ની કલમ-૧૦૭(૩) ની જોગવાઈ.

(૩) અધિક રજિસ્ટ્રારશ્રી, (વિ.) સ. મં. ગુ. રા. ગાંધીનગરના પરિપત્ર ક્રમાંક વહટ/૦૧/ક/૧/૧૩૩૬/૦૩, તા. ૨૭-૮-૦૩નો પત્ર.

ફડચા અંગેનો અંતિમ આદેશ

જા. નં. ફડચ/૦૧/ખ. ૧/૫૭૬ થી ૫૮૨/૨૦૦૪.-ધી તાડીયા દુધ ઉત્પાદક સહકારી મંડળી લી., મુ. પો. તાડીયા, તા. હાલોલ, જિ. પંચમહાલનો નોંધણી ક્રમાંક ૩૧૦૩૬, તા. ૧૦-૬-૯૯ થી નોંધાયેલ સહકારી મંડળી છે. જેને ગુજરાત સહકારી મંડળીઓના અધિનિયમ, ૧૯૬૧ની કલમ-૧૦૭ અન્વયે આમુખ-૧માં જણાવેલ વચગાળાના હુકમથી ફડચામાં લઈ જઈ સદર હુકમ સામે વાંધા સુચનો રજુઆત કરવા માટે એક માસની તક આપવામાં આવેલ હતી. રૂબરૂ રજુઆત કરવા માટે પણ આમુખ-૧થી જણાવવામાં આવેલ હતું છતાં મંડળી તરફથી કોઈ રજુઆત કરવામાં આવેલ નથી. આથી આમુખ-૨માં જણાવેલ ગુજરાત સહકારી મંડળીઓના અધિનિયમ, ૧૯૬૧ની કલમ-૧૦૭(૩) હેઠળ વચગાળાના આદેશને બહાલી આપતાં, મંડળીને ફડચામાં લઈ જવાનો અંતિમ આદેશ કરવામાં આવે છે. અને આ અંગે નિમાયેલા ફડચા અધિકારીશ્રી ધી પંચમહાલ જિલ્લા દુધ ઉત્પાદક સંઘ લી. પંચામૃત ડેરી, ગોધરાએ ફડચાની કામગીરી આ આદેશની તારીખથી ત્રણ વર્ષની મુદતમાં પૂર્ણ કરવાની રહેશે.

ગોધરા, તારીખ ૨૨મી જુન, ૨૦૦૪.

વાંચ્યો :

(૧) ફડચા અંગેનો વચગાળાનો આદેશ નં. ફડચ/૦૧/ખ. ૧/૪૭૪ થી ૪૭૬, તા. ૧૧-૫-૦૪.

(૨) ગુજરાત સહકારી મંડળીઓના અધિનિયમ, ૧૯૬૧ની કલમ-૧૦૭(૩) ની જોગવાઈ.

(૩) અધિક રજિસ્ટ્રારશ્રી, (વિ.) સ. મં. ગુ. રા. ગાંધીનગરના પરિપત્ર. ક્રમાંક વહટ/૦૧/ક/૧/૧૩૩૬/૦૩, તા. ૨૭-૮-૦૩નો પત્ર.

ફડચા અંગેનો અંતિમ આદેશ

જા. નં. ફડચ/૦૧/ખ. ૩/૫૮૩ થી ૫૮૯/૨૦૦૪.-ધી ઈન્દ્રાલ દુધ ઉત્પાદક સહકારી મંડળી લી., મુ. પો. ઈન્દ્રાલ, તા. હાલોલ, જિ. પંચમહાલનો નોંધણી ક્રમાંક ૨૫૧૮૨, તા. ૨૬-૪-૯૦ થી નોંધાયેલ સહકારી મંડળી છે. જેને ગુજરાત સહકારી મંડળીઓના અધિનિયમ, ૧૯૬૧ની કલમ-૧૦૭ અન્વયે આમુખ-૧માં જણાવેલ વચગાળાના હુકમથી ફડચામાં લઈ જઈ સદર હુકમ સામે વાંધા સુચનો રજુઆત કરવા માટે એક માસની તક આપવામાં આવેલ હતી. રૂબરૂ રજુઆત કરવા માટે પણ આમુખ-૧થી જણાવવામાં આવેલ હતું છતાં મંડળી તરફથી કોઈ રજુઆત કરવામાં આવેલ નથી. આથી આમુખ-૨માં જણાવેલ ગુજરાત સહકારી મંડળીઓના અધિનિયમ, ૧૯૬૧ની કલમ-૧૦૭(૩) હેઠળ વચગાળાના આદેશને બહાલી આપતાં, મંડળીને ફડચામાં લઈ જવાનો અંતિમ આદેશ કરવામાં આવે છે. અને આ અંગે નિમાયેલા ફડચા અધિકારીશ્રી ધી પંચમહાલ જિલ્લા દુધ ઉત્પાદક સંઘ લી. પંચામૃત ડેરી, ગોધરાએ ફડચાની કામગીરી આ આદેશની તારીખથી ત્રણ વર્ષની મુદતમાં પૂર્ણ કરવાની રહેશે.

ગોધરા, તારીખ ૨૨મી જુન, ૨૦૦૪.

વાંચ્યો :

(૧) ફડચા અંગેનો વચગાળાનો આદેશ નં. ફડચ/૦૧/ખ. ૧/૪૮૩ થી ૪૮૫, તા. ૧૫-૫-૦૪.

(૨) ગુજરાત સહકારી મંડળીઓના અધિનિયમ, ૧૯૬૧ની કલમ-૧૦૭(૩) ની જોગવાઈ.

(૩) અધિક રજિસ્ટ્રારશ્રી, (વિ.) સ. મં. ગુ. રા. ગાંધીનગરના પરિપત્ર ક્રમાંક વહટ/૦૧/ક/૧/૧૩૩૬/૦૩, તા. ૨૭-૮-૦૩નો પત્ર.

ફડચા અંગેનો અંતિમ આદેશ

જા. નં. ફડચ/૦૧/ખ. ૧/૫૯૦ થી ૫૯૬/૨૦૦૪.-ધી વાંકડીયા મહીલા દુધ ઉત્પાદક સહકારી મંડળી લી., મુ. પો. વાંકડીયા, તા. હાલોલ, જિ. પંચમહાલનો નોંધણી ક્રમાંક ૨૮૮૧૦, તા. ૯-૮-૯૬ થી નોંધાયેલ સહકારી મંડળી છે. જેને ગુજરાત સહકારી મંડળીઓના અધિનિયમ, ૧૯૬૧ની કલમ-૧૦૭ અન્વયે આમુખ-૧માં જણાવેલ વચગાળાના હુકમથી ફડચામાં લઈ જઈ સદર હુકમ સામે વાંધા સુચનો રજુઆત કરવા માટે એક માસની તક આપવામાં આવેલ હતી. રૂબરૂ રજુઆત કરવા માટે પણ આમુખ-૧થી જણાવવામાં આવેલ હતું છતાં મંડળી તરફથી કોઈ રજુઆત કરવામાં આવેલ નથી. આથી આમુખ-૨માં જણાવેલ ગુજરાત સહકારી મંડળીઓના અધિનિયમ, ૧૯૬૧ની કલમ-૧૦૭(૩) હેઠળ વચગાળાના આદેશને બહાલી આપતાં, મંડળીને ફડચામાં લઈ જવાનો અંતિમ આદેશ કરવામાં આવે છે. અને આ અંગે નિમાયેલા ફડચા અધિકારીશ્રી ધી પંચમહાલ જિલ્લા દુધ ઉત્પાદક સંઘ લી. પંચામૃત ડેરી ગોધરાએ ફડચાની કામગીરી આ આદેશની તારીખથી ત્રણ વર્ષની મુદતમાં પૂર્ણ કરવાની રહેશે.

ગોધરા, તારીખ ૨૨મી જુન, ૨૦૦૪.

વાંચ્યો :

(૧) ફડચા અંગેનો વચગાળાનો આદેશ નં. ફડચ/૦૧/ખ. ૧/૪૬૨ થી ૪૭૦, તા. ૧૫-૫-૦૪.

(૨) ગુજરાત સહકારી મંડળીઓના અધિનિયમ, ૧૯૬૧ની કલમ-૧૦૭(૩) ની જોગવાઈ.

(૩) અધિક રજિસ્ટ્રારશ્રી, (વિ.) સ. મં. ગુ. રા. ગાંધીનગરના પરિપત્ર. ક્રમાંક વહટ/૦૧/ક/૧/૧૩૩૬/૦૩, તા. ૨૭-૮-૦૩નો પત્ર.

ફડચા અંગેનો અંતિમ આદેશ

જા. નં. ફડચ/૦૧/ખ. ૩/૫૯૭ થી ૬૦૨/૨૦૦૪.-ધી નેવરીયા દુધ ઉત્પાદક સહકારી મંડળી લી., મુ. નેવરીયા, પો. રતનપુર, તા. કાલોલ, જિ. પંચમહાલનો નોંધણી ક્રમાંક ૩૧૦૩૮, તા. ૧૦-૬-૯૯ થી નોંધાયેલ સહકારી મંડળી છે. જેને ગુજરાત સહકારી મંડળીઓના અધિનિયમ, ૧૯૬૧ની કલમ-૧૦૭ અન્વયે આમુખ-૧માં જણાવેલ વચગાળાના હુકમથી ફડચામાં લઈ જઈ સદર હુકમ સામે વાંધા સુચનો રજુઆત કરવા માટે એક માસની તક આપવામાં આવેલ હતી. રૂબરૂ રજુઆત કરવા માટે પણ આમુખ-૧થી જણાવવામાં આવેલ હતું છતાં મંડળી તરફથી કોઈ રજુઆત કરવામાં આવેલ નથી. આથી આમુખ-૨માં જણાવેલ ગુજરાત સહકારી મંડળીઓના અધિનિયમ, ૧૯૬૧ની કલમ-૧૦૭(૩) હેઠળ વચગાળાના આદેશને બહાલી આપતાં, મંડળીને ફડચામાં લઈ જવાનો અંતિમ આદેશ કરવામાં આવે છે. અને આ અંગે નિમાયેલા ફડચા અધિકારીશ્રી ધી પંચમહાલ જિલ્લા દુધ ઉત્પાદક સંઘ લી. પંચામૃત ડેરી ગોધરાએ ફડચાની કામગીરી આ આદેશની તારીખથી ત્રણ વર્ષની મુદતમાં પૂર્ણ કરવાની રહેશે.

ગોધરા, તારીખ ૨૨મી જુન, ૨૦૦૪.

વાંચ્યો :

(૧) ફડચા અંગેનો વચગાળાનો આદેશ નં. ફડચ/૦૧/ખ. ૧/૪૬૫ થી ૪૬૭, તા. ૧૫-૫-૦૪.

(૨) ગુજરાત સહકારી મંડળીઓના અધિનિયમ, ૧૯૬૧ની કલમ-૧૦૭(૩) ની જોગવાઈ.

(૩) અધિક રજિસ્ટ્રારશ્રી, (વિ.) સ. મં. ગુ. રા. ગાંધીનગરના પરિપત્ર. ક્રમાંક વહટ/૦૧/ક/૧/૧૩૩૬/૦૩, તા. ૨૭-૮-૦૩નો પત્ર.

ફડચા અંગેનો અંતિમ આદેશ

જા. નં. ફડચ/૦૧/ખ. ૩/૬૦૩ થી ૬૦૯/૨૦૦૪.-ધી કાદવીયા દુધ ઉત્પાદક સહકારી મંડળી લી., મુ. પો. કાદવીયા, તા. કાલોલ, જિ. પંચમહાલનો નોંધણી ક્રમાંક ૩૧૦૨૮, તા. ૨૭-૩-૯૯ થી નોંધાયેલ સહકારી મંડળી છે. જેને ગુજરાત સહકારી મંડળીઓના અધિનિયમ, ૧૯૬૧ની કલમ-૧૦૭ અન્વયે આમુખ-૧માં જણાવેલ વચગાળાના હુકમથી ફડચામાં લઈ જઈ સદર હુકમ સામે વાંધા સુચનો રજુઆત કરવા માટે એક માસની તક આપવામાં આવેલ હતી. રૂબરૂ રજુઆત કરવા માટે પણ આમુખ-૧થી જણાવવામાં આવેલ હતું છતાં મંડળી તરફથી કોઈ રજુઆત કરવામાં આવેલ નથી. આથી આમુખ-૨માં જણાવેલ ગુજરાત સહકારી મંડળીઓના અધિનિયમ, ૧૯૬૧ની કલમ-૧૦૭(૩) હેઠળ વચગાળાના આદેશને બહાલી આપતાં, મંડળીને ફડચામાં લઈ જવાનો અંતિમ આદેશ કરવામાં આવે છે. અને આ અંગે નિમાયેલા ફડચા અધિકારીશ્રી ધી પંચમહાલ જિલ્લા દુધ ઉત્પાદક સંઘ લી. પંચામૃત ડેરી ગોધરાએ ફડચાની કામગીરી આ આદેશની તારીખથી ત્રણ વર્ષની મુદતમાં પૂર્ણ કરવાની રહેશે.

ગોધરા, તારીખ ૨૨મી જુન, ૨૦૦૪.

વાંચ્યો :

(૧) ફડચા અંગેનો વચગાળાનો આદેશ નં. ફડચ/૦૧/ખ. ૧/૪૭૧ થી ૪૭૩, તા. ૧૫-૫-૦૪.

(૨) ગુજરાત સહકારી મંડળીઓના અધિનિયમ, ૧૯૬૧ની કલમ-૧૦૭(૩) ની જોગવાઈ.

(૩) અધિક રજિસ્ટ્રારશ્રી, (વિ.) સ. મં. ગુ. રા. ગાંધીનગરના પરિપત્ર. ક્રમાંક વહટ/૦૧/ક/૧/૧૩૩૬/૦૩, તા. ૨૭-૮-૦૩નો પત્ર.

ફડચા અંગેનો અંતિમ આદેશ

જા. નં. ફડચ/૦૧/ખ. ૧/૬૧૦ થી ૬૧૬/૨૦૦૪.-ધી રતનપુર દુધ ઉત્પાદક સહકારી મંડળી લી., મુ. પો. રતનપુર, તા. કાલોલ, જિ. પંચમહાલનો નોંધણી ક્રમાંક ૨૦૬૧૧, તા. ૨૧-૧૨-૮૩ થી નોંધાયેલ સહકારી મંડળી છે. જેને ગુજરાત સહકારી મંડળીઓના અધિનિયમ, ૧૯૬૧ની કલમ-૧૦૭ અન્વયે આમુખ-૧માં જણાવેલ વચગાળાના હુકમથી ફડચામાં લઈ જઈ સદર હુકમ સામે વાંધા સુચનો રજુઆત કરવા માટે એક માસની તક આપવામાં આવેલ હતી. રૂબરૂ રજુઆત કરવા માટે પણ આમુખ-૧થી જણાવવામાં આવેલ હતું છતાં મંડળી તરફથી કોઈ રજુઆત કરવામાં આવેલ નથી. આથી આમુખ-૨માં જણાવેલ ગુજરાત સહકારી મંડળીઓના અધિનિયમ, ૧૯૬૧ની કલમ-૧૦૭(૩) હેઠળ વચગાળાના આદેશને બહાલી આપતાં, મંડળીને ફડચામાં લઈ જવાનો અંતિમ આદેશ કરવામાં આવે છે. અને આ અંગે નિમાયેલા ફડચા અધિકારીશ્રી ધી પંચમહાલ જિલ્લા દુધ ઉત્પાદક સંઘ લી. પંચામૃત ડેરી ગોધરાએ ફડચાની કામગીરી આ આદેશની તારીખથી ત્રણ વર્ષની મુદતમાં પૂર્ણ કરવાની રહેશે.

ગોધરા, તારીખ ૨૨મી જુન, ૨૦૦૪.

વાંચ્યો :

(૧) ફડચા અંગેનો વચગાળાનો આદેશ નં. ફડચ/૦૧/ખ. ૧/૪૬૨ થી ૪૬૪, તા. ૧૫-૫-૦૪.

(૨) ગુજરાત સહકારી મંડળીઓના અધિનિયમ, ૧૯૬૧ની કલમ-૧૦૭(૩) ની જોગવાઈ.

(૩) અધિક રજિસ્ટ્રારશ્રી, (વિ.) સ. મં. ગુ. રા. ગાંધીનગરના પરિપત્ર. ક્રમાંક વહટ/૦૧/ક/૧/૧૩૩૬/૦૩, તા. ૨૭-૮-૦૩નો પત્ર.

ફડચા અંગેનો અંતિમ આદેશ

જા. નં. ફડચ/૦૧/ખ. ૩/૬૧૭ થી ૬૨૩/૨૦૦૪.-ધી માતરીયા (વેજમા) દુધ ઉત્પાદક સહકારી મંડળી લી., મુ. પો. માતરીયા વેજમા, તા. મોરવા હડફ, જિ. પંચમહાલનો નોંધણી ક્રમાંક ૨૨૩૭૧, તા. ૩-૮-૮૭ થી નોંધાયેલ સહકારી મંડળી છે. જેને ગુજરાત સહકારી મંડળીઓના અધિનિયમ, ૧૯૬૧ની કલમ-૧૦૭ અન્વયે આમુખ-૧માં જણાવેલ વચગાળાના હુકમથી ફડચામાં લઈ જઈ સદર હુકમ સામે વાંધા સુચનો રજુઆત કરવા માટે એક માસની તક આપવામાં આવેલ હતી. રૂબરૂ રજુઆત કરવા માટે પણ આમુખ-૧થી જણાવવામાં આવેલ હતું છતાં મંડળી તરફથી કોઈ રજુઆત કરવામાં આવેલ નથી. આથી આમુખ-૨માં જણાવેલ ગુજરાત સહકારી મંડળીઓના અધિનિયમ, ૧૯૬૧ની કલમ-૧૦૭(૩) હેઠળ વચગાળાના આદેશને બહાલી આપતાં, મંડળીને ફડચામાં લઈ જવાનો અંતિમ આદેશ કરવામાં આવે છે. અને આ અંગે નિમાયેલા ફડચા અધિકારીશ્રી ધી પંચમહાલ જિલ્લા દુધ ઉત્પાદક સંઘ લી. પંચામૃત ડેરી ગોધરાએ ફડચાની કામગીરી આ આદેશની તારીખથી ત્રણ વર્ષની મુદતમાં પૂર્ણ કરવાની રહેશે.

ગોધરા, તારીખ ૨૨મી જુન, ૨૦૦૪.

વાંચ્યો :

(૧) ફડચા અંગેનો વચગાળાનો આદેશ નં. ફડચ/૦૧/ખ. ૩/૪૫૩ થી ૪૫૫, તા. ૧૫-૫-૦૪.

(૨) ગુજરાત સહકારી મંડળીઓના અધિનિયમ, ૧૯૬૧ની કલમ-૧૦૭(૩) ની જોગવાઈ.

(૩) અધિક રજિસ્ટ્રારશ્રી, (વિ.) સ. મં. ગુ. રા. ગાંધીનગરના પરિપત્ર. ક્રમાંક વહટ/૦૧/ક/૧/૧૩૩૬/૦૩, તા. ૨૭-૮-૦૩નો પત્ર.

ફડચા અંગેનો અંતિમ આદેશ

જા. નં. ફડચ/૦૧/ખ. ૩/૬૨૪ થી ૬૩૦/૨૦૦૪.-ધી જાફરાબાદ દુધ ઉત્પાદક સહકારી મંડળી લી., મુ. પો. જાફરાબાદ, તા. ગોધરા, જિ. પંચમહાલનો નોંધણી ક્રમાંક ૨૫૪૧૦, તા. ૨૯-૧૧-૯૦ થી નોંધાયેલ સહકારી મંડળી છે. જેને ગુજરાત સહકારી મંડળીઓના અધિનિયમ, ૧૯૬૧ની કલમ-૧૦૭ અન્વયે આમુખ-૧માં જણાવેલ વચગાળાના હુકમથી ફડચામાં લઈ જઈ સદર હુકમ સામે વાંધા સુચનો રજુઆત કરવા માટે એક માસની તક આપવામાં આવેલ હતી. રૂબરૂ રજુઆત કરવા માટે પણ આમુખ-૧થી જણાવવામાં આવેલ હતું છતાં મંડળી તરફથી કોઈ રજુઆત કરવામાં આવેલ નથી. આથી આમુખ-૨માં જણાવેલ ગુજરાત સહકારી મંડળીઓના અધિનિયમ, ૧૯૬૧ની કલમ-૧૦૭(૩) હેઠળ વચગાળાના આદેશને બહાલી આપતાં, મંડળીને ફડચામાં લઈ જવાનો અંતિમ આદેશ કરવામાં આવે છે. અને આ અંગે નિમાયેલા ફડચા અધિકારીશ્રી ધી પંચમહાલ જિલ્લા દુધ ઉત્પાદક સંઘ લી. પંચામૃત ડેરી ગોધરાએ ફડચાની કામગીરી આ આદેશની તારીખથી ત્રણ વર્ષની મુદતમાં પૂર્ણ કરવાની રહેશે.

ગોધરા, તારીખ ૨૨મી જુન, ૨૦૦૪.

વાંચ્યો :

(૧) ફડચા અંગેનો વચગાળાનો આદેશ નં. ફડચ/૦૧/ખ. ૧/૪૫૬ થી ૪૫૮, તા. ૧૫-૫-૦૪.

(૨) ગુજરાત સહકારી મંડળીઓના અધિનિયમ, ૧૯૬૧ની કલમ-૧૦૭(૩) ની જોગવાઈ.

(૩) અધિક રજિસ્ટ્રારશ્રી, (વિ.) સ. મં. ગુ. રા. ગાંધીનગરના પરિપત્ર. ક્રમાંક વહટ/૦૧/ક/૧/૧૩૩૬/૦૩, તા. ૨૭-૮-૦૩નો પત્ર.

ફડચા અંગેનો અંતિમ આદેશ

જા. નં. ફડચ/૦૧/ખ. ૧/૬૩૧ થી ૬૩૭/૨૦૦૪.-ધી રીંછવાણી દુધ ઉત્પાદક સહકારી મંડળી લી., મુ. પો. રીંછવાણી, તા. ગોધરા, જિ. પંચમહાલનો નોંધણી ક્રમાંક ૧૮૫૪૫, તા. ૨૮-૧૨-૮૧ થી નોંધાયેલ સહકારી મંડળી છે. જેને ગુજરાત સહકારી મંડળીઓના અધિનિયમ, ૧૯૬૧ની કલમ-૧૦૭ અન્વયે આમુખ-૧માં જણાવેલ વચગાળાના હુકમથી ફડચામાં લઈ જઈ સદર હુકમ સામે વાંધા સુચનો રજુઆત કરવા માટે એક માસની તક આપવામાં આવેલ હતી. રૂબરૂ રજુઆત કરવા માટે પણ આમુખ-૧થી જણાવવામાં આવેલ હતું છતાં મંડળી તરફથી કોઈ રજુઆત કરવામાં આવેલ નથી. આથી આમુખ-૨માં જણાવેલ ગુજરાત સહકારી મંડળીઓના અધિનિયમ, ૧૯૬૧ની કલમ-૧૦૭(૩) હેઠળ વચગાળાના આદેશને બહાલી આપતાં, મંડળીને ફડચામાં લઈ જવાનો અંતિમ આદેશ કરવામાં આવે છે. અને આ અંગે નિમાયેલા ફડચા અધિકારીશ્રી ધી પંચમહાલ જિલ્લા દુધ ઉત્પાદક સંઘ લી. પંચામૃત ડેરી ગોધરાએ ફડચાની કામગીરી આ આદેશની તારીખથી ત્રણ વર્ષની મુદતમાં પૂર્ણ કરવાની રહેશે.

ગોધરા, તારીખ ૨૨મી જુન, ૨૦૦૪.

જે. જી. પંડ્યા,
જિલ્લા રજિસ્ટ્રાર,
સહકારી મંડળીઓ, ગોધરા.

ક્રમાંક ઉખસ/નધણ/સા-૩૯૨૭/ઝ/૫૨૭/સને ૨૦૦૪.-આથી જાહેર કરે છે કે, ધી વ્યારા વિ. આદિવાસી ડેવલોપમેન્ટ એન્ડ ટ્રાન્સપોર્ટ સહકારી મંડળી લી., મર્યાદિત સ્થળ વ્યારા, તાલુકો વ્યારા, જિલ્લો સુરત.

સને ૧૯૬૧નો ગુજરાત કાયદો (ગુજરાત સહકારી મંડળીઓનો ૧૯૬૧)ની કલમ-૯ અન્વયે આજરોજ નોંધવામાં આવી છે.

સુરત, તારીખ ૨૫મી જુન, ૨૦૦૪.

આર. આર. વઘાસિયા,
જિલ્લા રજિસ્ટ્રાર,
સહકારી મંડળીઓ., સુરત.

REGISTERED No. G-BA-14-E

©

सत्यमेव जयते

The Gujarat Government Gazette

[PUBLISHED BY AUTHORITY]

Vol. XLV] THURSDAY, JULY 22, 2004 / ASADHA 31, 1926 [No. 30

Separate paging is given in each part of the Supplement to the Central Gazette and central section in order that it may be filed as a separate compilation

PART I

SUPPLEMENT TO THE CENTRAL GAZETTE AND CENTRAL SECTION

Part I, Part I-A, Part I-B and Part I-L

		Pages			Pages
Part-I	Government Notifications, Appointment, Promotion, Leave of Absence, Rules and Order (other than those published in Part I-A, IV-A, IV-B and IV-C) pertaining only to the Supplement to the Central Gazette.	787-805	Part I-B	Government Notifications, Published under Land Acquisition Act only.	393-407
Part I-A	Orders and Notifications, other than those published in Part IV-B, order the Bombay Local Boards, Village Panchayats, Municipal Boroughs, District Municipal Primary Education and Local Fund Audit Act, pertaining only to the Supplement to the Central Gazette.	30	Part I-L	Notifications and Orders, Awards, other than those published in Parts I, IV-A, IV-B and IV-C) under Central Industrial Disputes Act, and Gujarat Industrial Relations Act.	3247-3442

MISCELLANEOUS NOTIFICATIONS, APPOINTMENTS, ETC.

પોલીસ કમિશનર દ્વારા

જાહેરનામું

મુંબઈ પોલીસ અધિનિયમ, સને ૧૯૫૧ ના ૨૨માં અધિનિયમની કલમ-૩૭ (૧) મુજબનો.

નંબર ઉ-ગપક/વિશા/૮૨૪/૨૦૦૪.- અમદાવાદ શહેરની પરિસ્થિતીને લક્ષમાં લઈ જાહેર શાંતિ અને સલામતી જાળવવા પગલાં લેવા જરૂરી છે. તેમજ અમદાવાદ શહેર પોલીસ કમિશનર હકુમત નીચેના વિસ્તારમાં બનતા ગુન્હાઓમાં છરી, ચપ્પા, ખંજર, તથા રામપુરી ચપ્પાનો ઉપયોગ થાય છે. અને આવા હથિયારોથી ગુન્હા બનતા હોવાથી જાહેર જનતાની સુલેહ તથા સલામતી માટે આવા હથિયારો, ઉપર પ્રતિબંધ મૂકવાની જરૂર જણાય છે.

વાસ્તે, હુ, કે. આર. કૌશિક, પોલીસ કમિશનર, અમદાવાદ શહેર મુંબઈ પોલીસ અધિનિયમ સને ૧૯૫૧ના ૨૨માં અધિનિયમની કલમ ૩૭ (૧) મને મળેલ સત્તાની રૂએ નીચે જણાવેલ વિસ્તારોમાં તારીખ ૧લી જુલાઈ, ૨૦૦૪ થી ૩૧મી ઓગસ્ટ, ૨૦૦૪ સુધી નીચેના કૃત્યો ઉપર પ્રતિબંધ ફરમાવું છું.

કૃત્યો

(ક) શસ્ત્રો, દંડા, તલવાર, ભાલા, સોટી, બંદુક, ખંજર તથા સામાન્ય રીતે રામપુરી બનાવટવાળુ કોઈ પણ જાતના ચપ્પુ જેને અઢી ઈંચથી વધારે લાબુ છડેથી અણીવાળુ પાનુ હોય તેવા ચપ્પા સાથે રાખી ફરવાની મનાઈ ફરમાવું છું તેમજ લાકડી અથવા લાઠી અથવા શારીરિક ઈજા પહોચાડવામાં ઉપયોગી થઈ શકે તેવી બીજી કોઈ ચીજો લઈ જવાની;

(ખ) કોઈપણ શરીરને હાનિકારક અથવા સ્ફોટક પદાર્થ લઈ જવાની;

(ગ) પથ્થર અથવા બીજા શસ્ત્રો અથવા ફેંકવાના અથવા નાંખવાના યંત્રો અથવા સાધનો લઈ જવાની એકઠા કરવાની તથા તૈયાર કરવાની;

(ઘ) સળગતી અગર સળગાવેલી મશાલ સરઘસ સાથે રાખવાની;

(ચ) વ્યક્તિ અથવા તેના શબ અથવા આકૃતિઓ અથવા પુતળા દેખાડવાની;

(છ) લોકોએ બુમો પાડવાની ગીતે ગાવાની તથા વાદ્ય વગાડવાની;

(જ) જે છટાદાર ભાષણ આપવાથી, ચાળા પાડવાથી અથવા નકલો કરવાની તથા ચિત્રો નિશાનીઓ જાહેર ખબર અથવા પદાર્થ અથવા વસ્તુઓ તૈયાર કરવાની દેખાડવાની અથવા ફેલાવો કરવાની અથવા અધિકારીઓના અભિપ્રાય પ્રમાણે સુરૂચિ અથવા નિતિનો ભંગ થતો હોય અથવા તેનાથી રાજ્યની સલામતી જોખમાતી હોય અથવા જેના પરીણામે રાજ્ય ઉથલી પડવાનો સંભવ હોય તેવા છટાદાર ભાષણ આપવાની તથા ચાળા વગેરે કરવાની અને તેના ચિન્હો નિશાનીઓ વિગેરે તૈયાર કરવાની દેખાડવાની અથવા તેનો ફેલાવો કરવાની.

વિસ્તાર :- અમદાવાદ શહેર પોલીસ કમિશનરની હકુમત હેઠળનો સમગ્ર વિસ્તાર.

અપવાદ :- આ હુકમનો ખંડ (ક) નીચેની વ્યક્તિઓને લાગુ પડશે નહિ.

૧. સરકારી નોકરી અથવા કામગીરીમાં હોય તેમજ જેને ઉપરી અધિકારીઓએ આવા કોઈપણ હથિયાર સાથે લઈ જવા ફરમાવ્યુ હોય અથવા કોઈપણ હથિયાર લઈ જવાની તેની ફરજ હોય તેમને.

૨. સરકારી નોકરી કે જેઓને પોતાની ફરજ અંગે પ્રતિબંધિત હથિયાર જેવા કે સંગીન વગેરે સાથે રાખવા પડતાં હોય તેમને લાગુ પડશે નહિ.

૩. પોલીસ કમિશનર અથવા અધિકૃત કરેલ હોય તેવા કોઈપણ અધિકારીઓએ જેને શારીરિક અશક્તિના કારણે લાકડી અથવા લાઠી સાથે રાખવાની પરવાનગી આપેલ હોય તેવી વ્યક્તિઓને લાગુ પડશે નહિ.

આ જાહેરનામાનો કોઈપણ ખંડનો ભંગ અથવા ઉલ્લંઘન કરનાર મુંબઈ પોલીસ અધિનિયમ સને ૧૯૫૧ની કલમ ૧૩૫ની પેટા કલમ (૧) હેઠળ ઓછામાં ઓછી ચાર મહિનાની અને વધુમાં વધુ એક વર્ષ સુધીની સજા અને દંડની અને ભારતના ફોજદારી અધિનિયમ સને ૧૮૬૦ના અધિનિયમ નં. ૪૫ની કલમ ૧૮૮ મુજબ શિક્ષાને પાત્ર થશે.

આજ તારીખ ૨૯ માહે જુન સને ૨૦૦૪ના રોજ મારી સહી અને સિક્કો કરી આપ્યા.

જાહેરનામું

મુંબઈ પોલીસ અધિનિયમ, સને ૧૯૫૧ ના ૨૨માં અધિનિયમની કલમ-૩૭ (૩) મુજબનો.

નંબર ઉ-ગપક/વિશા/૮૨૫/૨૦૦૪.- અમદાવાદ શહેર પોલીસ કમિશનર હકુમત વિસ્તારમાં જાહેર વ્યવસ્થા જાળવવાની જરૂર જણાય છે.

વાસ્તે હું, કે. આર. કૌશિક, પોલીસ કમિશનર અમદાવાદ શહેર, મુંબઈ પોલીસ અધિનિયમ સને, ૧૯૫૧ના ૨૨માં અધિનિયમની કલમ-૩૭(૩) થી મને મળેલ સત્તાની રૂએ ફરમાવું છું કે, નીચે જણાવેલ વિસ્તારમાં તા. ૨જી જુલાઇ, ૨૦૦૪ ના કલાક ૦૦-૦૦ થી તા. ૧૫મી જુલાઇ, ૨૦૦૪ના કલાક ૨૪-૦૦ સુધી ચાર કરતા વધારે માણસોએ ભેગા થવું નહીં અગર કોઇ સભા ભરવી કે બોલાવવી નહીં તેમજ કોઇ સરઘસ કાઢવું નહી.

વિસ્તાર :- અમદાવાદ શહેર પોલીસ કમિશનરની હકુમત હેઠળનો સમગ્ર વિસ્તાર.

અપવાદ :- આ હુકમ જે વ્યકિત સરકારી ફરજ અથવા કામગીરીમાં હોય તેમજ હોમગાર્ડઝ જેઓ ફરજ પર હોય તેઓ તથા સ્મશાનયાત્રા અને લગ્નના વરઘોડાને લાગુ પડશે નહીં.

આ હુકમનો ભંગ કરનાર અથવા ઉલ્લંઘન કરનાર સને, ૧૯૫૧ના મુંબઇ પોલીસ અધિનિયમની કલમ-૧૩૫ની પેટા કલમ (૩) હેઠળ અને ભારતના ફોજદારી અધિનિયમ સને, ૧૮૬૦ની કલમ-૧૮૮ મુજબ શિક્ષાને પાત્ર થશે.

આજ તારીખ ૨૯ માહે જુન સને ૨૦૦૪ના રોજ મારી સહી અને સિક્કો કરી આપ્યા.

જાહેરનામું

ફોજદારી કાર્યરીતિ અધિનિયમ ૧૯૭૩ની કલમ-૧૪૪ હેઠળ.

નંબર ઉ-ગપક/વિશા/૮૨૬/૨૦૦૪.-પોલીસ કમિશનર, અમદાવાદ શહેરની હકુમતના વિસ્તારમાં મહાનગર પાલીકાના વોર્ડ નં. ૩૭ની એક બેઠકની પેટા ચૂંટણી તા. ૧૮મી જુલાઇ, ૨૦૦૪ના રોજ યોજાનાર છે. ચૂંટણી પંચના તા. ૨૫મી એપ્રિલ, ૧૯૯૫ના આદેશ નંબર ઈએલસી/સીઓસી/પ્રિવેન્સન ઓફ ડીફેશમેન્ટ ઓફ પ્રોપર્ટી થી અપાયેલ સુચના

INDEX

અનુસાર ચૂંટણી પ્રચાર દરમ્યાન ઉમેદવારો કે તેમના કાર્યકરો ખાનગી કે જાહેર લોકોની દિવાલ ઉપર તેમના પોસ્ટરો ચોંટાડે છે કે ચિતરીને લખે છે કે તેમના પ્રતિકનું ચિન્હ ચિતરીને દિવાલ બગાડતા હોય છે. આ માટે મકાન માલિકની કોઇ પરવાનગી લેવામાં આવતી નથી. આ પ્રકારનો ઉપયોગ મકાન માલિકને અડચણરૂપ હોવાથી કોઇપણ ખાનગી કે જાહેર મિલકતો કે અગત્યની સુચનાઓ અને રસ્તાઓની દિશા સુચવતા પાટીયા હાઈવે રસ્તા ઉપરના માઈલ્સસ્ટોન અને બોર્ડ રેલ્વે લેવલ ક્રોસીંગ ઉપરના ચેતવણી આપતા બોર્ડ, રેલ્વે પ્લેટફોર્મ ઉપરના બોર્ડ, બસ સ્ટેન્ડ ઉપરના બોર્ડ અને લોકોને ચેતવણી આપતા બોર્ડ, ટેલીફોન અને ઇલેકટ્રિકના થાંભલાઓ, મહાનગર પાલીકા અને પંચાયત જેવી સ્થાનિક સંસ્થાઓ, સરકારી સંસ્થાઓનાં મકાનો, રાજ્ય કે કેન્દ્ર સરકારનાં કચેરીઓનાં મકાનો, દિવાલો જાહેર માર્ગો તથા ખાનગી માલિકીના મકાનો, દિવાલો ખાનગી બોર્ડ ઉપર કોઇપણ પ્રકારની મિલકત પર કોઇપણ ચૂંટણીના ઉમેદવાર કે તેમના કાર્યકર, સમર્થક કે સહાનુભૂતિ રાખનાર કે અન્ય કોઇ વ્યકિત ચૂંટણી જાહેરાત પ્રચાર કરતા પોસ્ટરો ચોંટાડે કે ચિતરીને લખે, ચિન્હો ચિતરે, બેનરો પડદા લગાડે કે ચૂંટણીનો પ્રચાર કરતા લખાણો કે સુત્રો લખે તે ઉપર પ્રતિબંધ ફરમાવતો જરૂરી જણાય છે.

જેથી હું કે. આર. કૌશિક, પોલીસ કમિશનર, અમદાવાદ શહેર, આ ઉપરથી ફોજદારી કાર્યરીતિ અધિનિયમ સને, ૧૯૭૩ની કલમ-૧૪૪ અન્વેય મને મળેલ સત્તાની રૂએ નીચે પ્રમાણે હુકમ ફરમાવું છું.

(૧) રાજ્ય ચૂંટણીપંચના આદેશ મુજબ નક્કી થયેલ આચારસંહિતા અન્વયે કોઇપણ ચૂંટણીના ઉમેદવારો સીધી કે આડકતરી રીતે સંકળાયેલ અન્ય કોઇ વ્યકિતઓએ ઉપર જણાવેલ જાહેર કે ખાનગી મિલ્કત ઉપર ચૂંટણી પ્રચાર અંગે પોસ્ટર ચોંટાડી કે ચિતરીને બેનરો/પડદા લગાડી કે અન્ય ચૂંટણી પ્રચારના લખાણો લખી મિલકતને બગાડવા ઉપર પ્રતિબંધ ફરમાવું છું.

(૨) કોઇપણ પ્રકારની મિલ્કતને બગાડીને નુકશાન પહોંચાડશે તેમની સામે ફોજદારી રાહે કામ ચલાવવામાં આવશે. તેમજ બગડેલી કે નુકશાન પામેલી મિલ્કતને સુધારવામાં આવશે અને તે માટે જે ખર્ચ થશે તે તમામ ખર્ચ તેની પાસેથી વસુલ કરવામાં આવશે.

(૩) આ હુકમની તારીખથી ચૂંટણીઓની પ્રક્રિયા પૂર્ણ થાય ત્યાં સુધી આ હુકમ અમલમાં રહેશે.

(૪) આ હુકમનો ભંગ અથવા ઉલ્લંઘન કરનાર ઇસમ ભારતના ફોજદારી અધિનિયમ ૧૮૬૦ની કલમ-૧૮૮ હેઠળ સજાને પાત્ર થશે.

(૫) આ હુકમ અમદાવાદ શહેર પોલીસ કમિશનરની હકુમત હેઠળના વિસ્તારમાં મહાનગર પાલીકાના વોર્ડ નં. ૩૭ની એક બેઠકની પેટા ચૂંટણી થનાર સમગ્ર વિસ્તારને લાગુ પડશે.

આજ રોજ તારીખ ૫ માહે જુલાઇ, ૨૦૦૪ના રોજ મારી સહી અને સિક્કો કરી આપ્યા.

કે. આર. કૌશિક,
પોલીસ કમિશનર,
અમદાવાદ શહેર.

હુકમ

ફોજદારી કાર્યરીતી અધિનિયમ, ૧૯૭૩ની કલમ-૧૪૪ અન્વયે કાઢેલ.

ક્રમાંક ઉ/ગપક/એસ. બી./૨૫૫૪/૨૦૦૪.--વડોદરા શહેરમાં આગામી જુલાઈ-૨૦૦૪ની એચ.એસ.સી. પ્રમાણપત્ર પૂરક પરીક્ષા તારીખ ૧૩મી જુલાઈ, ૨૦૦૪ શહેરની (૧) બરોડા હાઈસ્કુલ બગીખાના (૨) મહારાણી કન્યા વિદ્યાલય સુરસાગર પાસે, (૩) બ્રાઈટ ઈંગ્લીશ સ્કુલ અંબાલાલ પાર્ક પાસે (૪) સરદાર વિનય મંદિર કા. બૌગ જુદી જુદી શાળાઓમાં લેવાનાર છે.

પરીક્ષાર્થીઓ આ પરીક્ષાઓ કોઈ પણ જાતના ખલેલ વિના શાંત વાતાવરણમાં આપી શકે તે માટે તેમજ બહારના તોફાની તત્વો આ પરીક્ષાઓ દરમ્યાન પરીક્ષા કેન્દ્રોમાં પરીક્ષા આપતા વિદ્યાર્થીઓને ખલેલ ન પહોંચાડે તથા અન્ય ગેરકાયદેસરની પ્રવૃત્તિ પરીક્ષા દરમ્યાન ન આચરે તે માટે નીચે જણાવ્યા મુજબ પ્રતિબંધ મુકવાની જરૂર જણાય છે.

વડોદરા શહેરમાં આગામી જુલાઈ-૨૦૦૪ ની એચ. એસ. સી. પ્રમાણપત્ર પૂરક પરીક્ષા તારીખ ૧૩મી જુલાઈ ૨૦૦૪ ના રોજ શહેરના જે જે પરીક્ષા કેન્દ્રો (શાળાઓ) માં લેવાનાર છે તે તે કેન્દ્રો (શાળાઓ) ના કંપાઉન્ડમાં તેમજ તેની ચારેય બાજુના ૨૦૦ મીટરના વિસ્તારમાં તારીખ ૧૩મી જુલાઈ, ૨૦૦૪ના રોજ સવારના કલાક ૦૯-૦૦ થી સાંજના ક. ૧૯.૦૦ સુધી પરીક્ષાર્થીઓને ખલેલ ન પડે તે માટે કોઈ પણ અનઅધિકૃત વ્યક્તિઓ એકત્રીત થશે નહી કે શાળાઓ કેન્દ્રો) માં પ્રવેશ કરશે નહી કે વાહન લઈ જઈ શકશે નહી કે લાવશે નહી કે ચાર થી વધુ માણસો ભેગા થશે નહી. તે પ્રતિબંધ મુકવાની જરૂર જણાય છે.

વાસ્તે હું સુધીર સિન્હા, પોલીસ કમિશ્નર, વડોદરા શહેર ગુજરાત સરકારના ગૃહ વિભાગના તા. ૦૮-૧૧-૧૯૮૨ ના નોટીફીકેશન નંબર જીજી/૪૨ ૨/સીઆરસી/૧૦૮૨/૧૦૮૦/એમ અન્વયે ફોજદારી કાર્યરીતી અધિનિયમ, ૧૯૭૩ ની કલમ - ૨૦ નીચેની પેટા કલમ-(૧) નીચે બહાર પાડવામાં આવેલ છે. અને જેનું પુનરાવર્તન ગુજરાત સરકારના ગૃહ વિભાગના તા. ૦૭-૦૧-૧૯૮૯ થી બહાર પાડવામાં આવેલ સંકલીત જાહેરનામાંઓ નંબર જીજી/૬/ફકઅ/૧૦૮૮/૬૭૫૦/મ. માં થયેલ છે. જેમાં વડોદરા શહેરના પોલીસ કમિશ્નરશ્રી નાયબ પોલીસ કમિશ્નરશ્રી અને સુપ્રી. ઓફ પોલીસ (મદદનીશ પોલીસ કમિશ્નર) ને એક્ઝીક્યુટીવ મેજીસ્ટ્રેટ તરીકે જાહેર કરવામાં આવેલ છે. તેમજ તેઓને ક્રિમીનલ પ્રોસીજર કોડની કલમ-૧૪૪ના અધિકારનો ઉપયોગ કરવા ખાસ અધિકૃત કરવામાં આવેલા છે. તે અધિકારની રૂએ નીચે જણાવેલ વિસ્તારોમાં તારીખ ૧૩મી જુલાઈ, ૨૦૦૪ ના રોજ સવારના ક. ૦૯-૦૦ થી સાંજના ક. ૧૯-૦૦ સુધી નીચેના કૃત્યો કરવા પર પ્રતિબંધ ફરમાવું છું.

કૃત્યો -

વડોદરા શહેરમાં જે જે કેન્દ્ર (શાળાઓ)માં જ્યાં આગામી એચ.એસ.સી. પૂરક પરીક્ષા લેવાનાર છે. તે કેન્દ્રોના કંપાઉન્ડમાં તેમજ તેમની ચારે બાજુના ૨૦૦ મીટરના વિસ્તારમાં અનધિકૃત વ્યક્તિઓ એકત્રીત થશે નહી કે શાળાઓમાં (કેન્દ્રોમાં) પ્રવેશી શકશે નહી કે

INDEX

વાહનો લઈ જઈ શકશે નહી કે લાવશે નહી કે ચાર કે તેથી વધારે માણસો ભેગા થશે નહી.

વિસ્તાર -

વડોદરા શહેર પોલીસ કમિશનરની હકુમત હેઠળના વિસ્તારમાં આવેલ પરીક્ષા કેન્દ્રો.

અપવાદ :

આ હુકમમાંથી નીચે જણાવેલ વ્યક્તિઓને મુક્તિ આપવામાં આવે છે.

(૧) પરીક્ષાર્થીઓ તથા પરીક્ષાના સંચાલન અંગેની ફરજ જે અધિકારી/ કર્મચારીઓને સોંપવામાં આવી છે તે તમામ.

(૨) ફરજ પરના પોલીસ /એસઆરપી/હોમગાર્ડના અધિકારી તથા જવાનો.

આ હુકમનો ભંગ કરનાર અથવા ઉલ્લઘંન કરનાર ભારતના ફોજદારી અધિનિયમ-૧૮૬૦ ની કલમ-૧૮૮ હેઠળ શિક્ષાને પાત્ર થશે.

આજરોજ તારીખ ૧૧મી જુલાઈ, ૨૦૦૪ ના રોજ મારી સહી અને સિક્કો કરી આપેલ છે.

સુધીર સિન્હા,
પોલીસ કમિશનર,
વડોદરા શહેર, વડોદરા.

ઈન્ચાર્જ પોલીસ કમિશનર દ્વારા

હંગામી જાહેરનામું

ક્રમાંક. ઉ/ગપક/ટ્રા. ડાયવરઝન/૧૮૪૦/૨૦૦૪.-સુરત શહેર લંબે હનુમાન રોડ રેલ્વે ગરનાળાનું સમારકામ રેલ્વે સત્તાવાળાઓ તરફથી હાથ ધરવામાં આવેલ હોઈ અને આ કામ આશરે-૧૫ દિવસ સુધી ચાલનાર હોઈ અને આ કામ દરમ્યાન વાહન વ્યવહાર સરળતાથી ચાલે અને કોઈ ટ્રાફિક અવરોધ ઉભો ન થાય અને જાહેર જનતાની સલામતી જળવાય તે માટે લોકહિતમાં ભારે વાહનો માટે ટ્રાફિક ડાયવરઝનની જરૂર જણાતી હોઈ, મુબઈ પોલીસ અધિનિયમ સને ૧૯૫૧ ની કલમ-૩૩ (૧) બી મુજબ મને મળેલ સત્તાની રૂએ હું ચિત્તુરી સુરેન્દ્રપ્રસાદ આઈ. પી. એસ. ઈનચાર્જ પોલીસ કમિશનર, સુરત શહેર લંબે હનુમાન રોડ રેલ્વે ગરનાળાનું સમારકામ પુરૂં ન થાય ત્યાં સુધી ભારે વાહનો ડ્રાયવરઝન અંગેનું નીચે મુજબનું જાહેરનામું બહાર પાડું છું.

(૧) ભારે વાહનો એટલે કે ટાટા-૪૦૭ આઈસર વિગેરે છ વ્હીલર વાહનો ટ્રકો, લક્ઝરી બસો, એસ. ટી. બસો જે વરાછા માતાવાડી રોડ તરફથી આવી, લંબે હનુમાન ગરનાળા થઈ, દિલ્હી ગેટ તરફ જવા માંગે છે, તે તમામ વાહનો શ્રીધર પેટ્રોલ પંપ સામે આવેલ લંબે હનુમાન ચોકી પાસેથી મેઈન રોડ તરફ જવું હોય તે વાહનો રાજમહેલ સિનેમા રોડ થઈ, બોમ્બે માર્કેટ થઈ, સહરા દરવાજા ગરનાળા તરફથી જઈ શકશે.

(૨) તેવી જ રીતે ભાગળ, લાલ દરવાજા તરફ જનાર વાહનો લંબે હનુમાન પોલીસ ચોકીથી રેલ્વે પોલીસ લાઈન થઈ, વૈશાલી ત્રણ રસ્તા, ખાંડ બજાર ગરનાળા આર્યુવેદીક હોસ્પીટલ સર્કલથી જે તે રોડ ઉપર જઈ શકશે.

(૩) એસ. ટી. બસો કે જે વરાછા ઓવરબ્રીજ અથવા માતાવાડી રોડ તરફથી આવે છે અને એસ. ટી. વર્કશોપમાં રીપેરીંગ માટે આવેલ એસ. ટી. બસો પણ લંબે હનુમાન પોલીસ ચોકીથી રેલ્વે પોલીસ લાઈન થઈ વૈશાલી ત્રણ રસ્તા આર્યુવેદીક ગરનાળા થઈ મધ્યસ્થ એસ. ટી. સ્ટેન્ડ તરફ જશે.

(૪) દિલ્હી ગેટ વરાછા તરફ જનાર તમામ પ્રકારના વાહનો લંબે હનુમાન ગરનાળા થઈ, લંબે હનુમાન પોલીસ ચોકી શ્રીધર પેટ્રોલ પંપ તરફ જઈ શકશે.

સદર જાહેરનામાનો ભંગ કે ઉલ્લઘંન કરનાર વ્યક્તિ મુંબઈ પોલીસ અધિનિયમ સને ૧૯૫૧ ની કલમ-૧૩૧ હેઠળ શિક્ષાને પાત્ર થશે.

આ જાહેરનામું પ્રસિદ્ધ થયા તારીખથી અમલમાં આવશે.

આજ રોજ તારીખ ૭મી જુલાઈ, ૨૦૦૪ ના રોજ મારા સહી સિક્કા કર્યા છે.

ચિત્તુરી સુરેન્દ્રપ્રસાદ,
ઈનચાર્જ પોલીસ કમિશનર,
સુરત શહેર, સુરત.

INDEX

BY DISTRICT JUDGE

Notification

No. B. 8/ADM/23 of 2004.– The following Judicial Officers working in this Judicial District, Mahesana were prevented from availing of Summer Vacation-2004 (Part-I), Commencing from the 10-5-2004 and ending with 13-6-2004 for the period shown against their respective names under Rules 50 (2) (B) of the Gujarat Civil Services (Leave) Rules, 2002.

Sr. No. 1	Name Of the Judicial Officer 2	Period for which prevented 3	No. of Days 4
1.	Shri K. R. Prajapati, Civil Judges [S. D.] Mahesana.	-	-
2.	Shri F. U. Khatri, Chief Judical Magistrate, Mahesana.	16-5-2004 to 28-5-2004 30-5-2004 to 02-6-2004 04-6-2004 to 13-6-2004	27
3.	Shri Y. C. Joshi, 2nd Joint Civil Judge [S. D.] & J. M. F. C., Mahesana.	10-5-2004 to 16-5-2004 24-5-2004 to 05-6-2004	20
4.	Shri R. J. Raval, 3rd Joint Civil Judge [S. D.] & J. M. F. C., Mahesana.	10-5-2004 to 15-5-2004 21-5-2004 to 06-6-2004 11-6-2004 to 13-6-2004	26
5.	Shri P. A. Patel, Joint Civil Judge [J. D.] & J. M. F. C., Mahesana.	10-5-2004 to 30-5-2004	21
6.	Shri S. V. Sharma, 2nd Joint Civil Judge [J. D.] & J. M. F. C., Mahesana.	10-5-2004 to 16-5-2004 27-5-2004 to 13-6-2004	25
7.	Shri J. N. Thakkar, 3rd Joint Civil Judge [J. D.] & J. M. F. C., Mahesana.	10-5-2004 to 12-5-2004 30-5-2004	04
8.	Shri V. B. Barot, Civil Judge [J. D.] & J. M. F. C., Visnagar.	10-5-2004 to 31-5-2004	22
9.	Ms. P. V. Pandya, Civil Judge [J. D.] & J. M. F. C., Vadnagar.	10-5-2004 26-5-2004 to 13-6-2004	20
10.	Shri S. P. Bhatt, Civil Judge [J. D.] & J. M. F. C., Kheralu.	10-5-2004 to 01-6-2004	23
11.	Shri P. T. Patel, Civil Judge [J. D.] & J. M. F. C., Unjha.	10-5-2004 to 23-5-2004 30-5-2004 to 03-6-2004 11-6-2004 to 13-6-2004	22
12.	Shri B. T. Dave, Civil Judge [J. D.] & J. M. F. C., Kadi.	17-5-2004 to 06-6-2004	21
13.	Shri B. A. Dave, Jt. Civil Judge [J. D.] & J. M. F. C., Kadi.	10-5-2004 to 16-5-2004 30-5-2004 to 31-5-2004 07-6-2004 to 13-6-2004	16
14.	Shri U. M. Bhatt, Jt. Civil Judge [J. D.] & J. M. F. C., Kalol.	10-5-2004 to 30-5-2004	21
15.	Ms. A. M. Vanani, Joint Civil Judge [J. D.] & J. M. F. C., Kalol.	10-5-2004 to 30-5-2004	21

1	2	3	4
16.	Shri S. K. Patel, 2nd Joint Civil Judge [J. D.] & J. M. F. C., Kalol.	10-5-2004 to 16-5-2004 31-5-2004 to 13-6-2004	21
17.	Shri S. V. Christian, Jt. Civil Judge [J. D.] & J. M. F. C., Vijapur.	10-5-2004 to 30-5-2004	21
18.	Shri R. T. Panchal, Civil Judge [J. D.] & J. M. F. C., Mansa.	10-5-2004 to 14-5-2004 29-5-2004 to 13-6-2004	21

Mahesana, 1st July, 2004.

J. G. JOSHI,
District Judge,
Mahesana.

જિલ્લા ન્યાયાધીશ દ્વારા

જાહેરનામું

નં. બી. ૮/વહીવટ/૨૩/૨૦૦૪.-આ જિલ્લામાં કામ કરતા ન્યાયખાતાના નીચે જણાવેલ અધિકારીઓને તારીખ ૧૦-૫-૨૦૦૪થી તારીખ ૧૩-૬-૨૦૦૪ (પાર્ટ-૧) સુધી વેકેશન દરમ્યાન તેમના નામ સામે દર્શાવેલ સમય માટે ગુજરાત મુલ્કી સેવા (રજા) નિયમો-૨૦૦૨ના નિયમ-૫૦ (૨) (બી) મુજબ ફરજ ઉપર રોકવામાં આવેલા હતાં.

અનુ. નંબર	જ્યુડીશીયલ ઓફિસરનું નામ	કેટલો સમય રોકાયા	દિવસો
૧	૨	૩	૪
૧.	શ્રી કે. આર. પ્રજાપતિ, સીવીલ જજ (એસ.ડી.), મહેસાણા.	-	-
૨.	શ્રી એફ. યુ. ખત્રી, ચીફ જ્યુ. મેજીસ્ટ્રેટ, મહેસાણા.	૧૬-૫-૨૦૦૪ થી ૨૮-૫-૨૦૦૪ ૩૦-૫-૨૦૦૪ થી ૦૨-૬-૨૦૦૪ ૦૪-૬-૨૦૦૪ થી ૧૩-૬-૨૦૦૪	૨૭
૩.	શ્રી વાય. સી. જોષી, બીજા જો. સીવીલ જજ (એસ.ડી.) અને જ્યુ. મેજીસ્ટ્રેટ, ફ.ક., મહેસાણા.	૧૦-૫-૨૦૦૪ થી ૧૬-૫-૨૦૦૪ ૨૪-૫-૨૦૦૪ થી ૦૫-૬-૨૦૦૪	૨૦
૪.	શ્રી આર. જે. રાવલ, ત્રીજા જો. સીવીલ જજ (એસ.ડી.) અને જ્યુ. મેજી. ફ.ક., મહેસાણા.	૧૦-૫-૨૦૦૪ થી ૧૫-૫-૨૦૦૪ ૨૧-૫-૨૦૦૪ થી ૦૬-૬-૨૦૦૪ ૧૧-૬-૨૦૦૪ થી ૧૩-૬-૨૦૦૪	૨૬
૫.	શ્રી પી. એ. પટેલ, જો. સીવીલ જજ (જુ.ડી.) અને જ્યુ. મેજી. ફ.ક., મહેસાણા.	૧૦-૫-૨૦૦૪ થી ૩૦-૫-૨૦૦૪	૨૧
૬.	શ્રી એસ. વી. શર્મા, ૨ જા જો. સીવીલ જજ (જુ.ડી.) અને જ્યુ. મેજી. ફ.ક., મહેસાણા.	૧૦-૫-૨૦૦૪ થી ૧૬-૫-૨૦૦૪ ૨૭-૫-૨૦૦૪ થી ૧૩-૬-૨૦૦૪	૨૫
૭.	શ્રી જે. એન. ઠક્કર, ૩ જા જો. સીવીલ જજ (જુ.ડી.) અને જ્યુ. મેજી. ફ.ક., મહેસાણા.	૧૦-૫-૨૦૦૪ થી ૧૨-૫-૨૦૦૪ ૩૦-૫-૨૦૦૪	૦૪
૮.	શ્રી વી. બી. બારોટ, સીવીલ જજ (જુ.ડી.) અને જ્યુ. મેજી. ફ.ક., વિસનગર.	૧૦-૫-૨૦૦૪ થી ૩૧-૫-૨૦૦૪	૨૨

INDEX

૧	૨	૩	૪
૯.	મીસ પી. વી. પંડયા, સીવીલ જજ (જુ.ડી.) અને જ્યુ. મેજી. ફ.ક., વડનગર.	૧૦-૫-૨૦૦૪ ૨૬-૫-૨૦૦૪ થી ૧૩-૬-૨૦૦૪	૨૦
૧૦.	શ્રી એસ. પી. ભટ્ટ, સીવીલ જજ (જુ.ડી.) અને જ્યુ. મેજી. ફ.ક., ખેરાલુ.	૧૦-૫-૨૦૦૪ થી ૦૧-૬-૨૦૦૪	૨૩
૧૧.	શ્રી પી. ટી. પટેલ, સીવીલ જજ (જુ.ડી.) અને જ્યુ. મેજી. ફ.ક., ઉંઝા.	૧૦-૫-૨૦૦૪ થી ૨૩-૫-૨૦૦૪ ૩૦-૫-૨૦૦૪ થી ૦૩-૬-૨૦૦૪ ૧૧-૬-૨૦૦૪ થી ૧૩-૬-૨૦૦૪	૨૨
૧૨.	શ્રી બી. ટી. દવે, સીવીલ જજ (જુ.ડી.) અને જ્યુ. મેજી. ફ.ક., કડી.	૧૭-૫-૨૦૦૪ થી ૦૬-૬-૨૦૦૪	૨૧
૧૩.	શ્રી બી. એ. દવે, જો. સીવીલ જજ (જુ.ડી.) અને જ્યુ. મેજી. ફ.ક., કડી.	૧૦-૫-૨૦૦૪ થી ૧૬-૫-૨૦૦૪ ૩૦-૫-૨૦૦૪ અને ૩૧-૫-૨૦૦૪ ૦૭-૬-૨૦૦૪ થી ૧૩-૬-૨૦૦૪	૧૬
૧૪.	શ્રી યુ. એમ. ભટ્ટ, સીવીલ જજ (જુ.ડી.) અને જ્યુ. મેજી. ફ.ક., કલોલ.	૧૦-૫-૨૦૦૪ થી ૩૦-૫-૨૦૦૪	૨૧
૧૫.	કુ. એ. એમ. વનાની, જો. સીવીલ જજ (જુ.ડી.) અને જ્યુ. મેજી. ફ.ક., કલોલ.	૧૦-૫-૨૦૦૪ થી ૩૦-૫-૨૦૦૪	૨૧
૧૬.	શ્રી એસ. કે. પટેલ, ૨ જા જો. સીવીલ જજ (જુ.ડી.) અને જ્યુ. મેજી. ફ.ક., કલોલ.	૧૦-૫-૨૦૦૪ થી ૧૬-૫-૨૦૦૪ ૩૧-૫-૨૦૦૪ થી ૧૩-૬-૨૦૦૪	૨૧
૧૭.	શ્રીએસ. વી. ક્રિશ્ચિયન, જો. સીવીલ જજ (જુ.ડી.) અને વિજાપુર.	૧૦-૫-૨૦૦૪ થી ૩૦-૫-૨૦૦૪	૨૧
૧૮.	શ્રી આર. ટી. પંચાલ, સીવીલ જજ (જુ.ડી.) અને જ્યુ. મેજી. ફ.ક., મહેસાણા.	૧૦-૫-૨૦૦૪ થી ૧૪-૫-૨૦૦૪ ૨૯-૫-૨૦૦૪ થી ૧૩-૬-૨૦૦૪	૨૧

મહેસાણા, તારીખ ૧લી જુલાઈ, ૨૦૦૪.

જે. જી. જોષી,
જિલ્લા ન્યાયાધીશ,
મહેસાણા.

Notification

VIDE HIGH COURT CIVIL MANUAL, 1960 PARA-569.

No. 1415 of 2004.– The following **Assistants (Junior Clerks)** serving in the District Court and Subordinate Courts of the Judicial District of Panchamahals have **passed** the Departmental Examination held in July, 2004. The names are arranged in order of merits :-

HIGHER STANDARD EXAMINATION

Sr. No.	Name	Court
1.	Shri A. H. Mistry.	District Court, Godhra.
2.	Smt. P. C. Patel.	District Court, Godhra.
3.	Shri P. K. Satav.	Civil Court (S.D.), Godhra.
4.	Shri S. A. Chimaji.	District Court, Godhra.
5.	Shri A. D. Parmar.	District Court, Godhra.
6.	Smt. S. G. Chauhan.	Civil Court (J. D.), Dahod.
7.	Shri R. S. Parmar.	Civil Court (J.D.), Santrampur.
8.	Shri H. J. Rathod.	Civil Court (J.D.), Baria.
9.	Shri R. S. Vasava.	Civil Court (J.D.), Santrampur.
10.	Shri P. D. Mehta.	Civil Court (J.D.), Lunawada.
11.	Shri N. K. Jadeja.	Civil Court (J.D.), Baria.
12.	Shri N. G. Raulji.	2nd Jt. Civil Court (S.D.), Godhra.
13.	Shri A. N. Rana.	Civil Court (J.D.), Baria.
14.	Smt. D. J. Baria.	District Court Godhra.
15.	Kum. P. B. Solanki.	Civil Court (S.D.), Godhra.
16.	Smt. M. A. Shah.	District Court Godhra.
17.	Shri K. D. Virpara	District Court Godhra.

LOWER STANDARD EXAMINATION

Sr. No.	Name	Court
1.	Kum. S. K. Dey.	District Court, Godhra.
2.	Shri J. B. Shah.	D.L.S.A., Godhra.
3.	Smt. I. M. Parikh.	Court of C.J.M., Godhra.
4.	Shri H. D. Chauhan.	Civil Court (J.D.), Lunawada.
5.	Shri B. B. Rathva.	Court of C.J.M., Godhra.

The Below mentioned **Assistants (Junior Clerk)** who appear at the Departmental Examination are entitled to exemption from appearing in paper mentioned against the names shown hereunder.

HIGHER STANDARD EXAMINATION

Sr. No.	Name	Court	Examination in Paper No.
1	Shri A. S. Ashrani.	District Court, Godhra.	IV
2	Shri V. N. Tadvi	District Court, Godhra.	I, IV
3	Shri M. P. Baranda.	District Court, Godhra.	V
4	Shri B. B. Vasava.	District Court, Godhra.	V
5	Shri S. M. Rana.	District Court, Godhra.	II, V
6	Shri A. J. Dave.	District Court, Godhra.	I, V
7	Shri D. R. Makwana.	7th F.T.C., Godhra.	III, IV
8	Shri D. H. Taviad.	District Court, Godhra.	V
9	Shri A. V. Shah.	District Court, Godhra.	V
10	Smt. F. J. Joshi.	Civil Court (S.D.), Godhra.	II
11	Shri S. K. Vasava.	Civil Court (S. D.), Godhra.	I
12	Kum. M. A. Dhobi.	Court of C.J.M., Godhra.	II
13	Shri V. D. Rathwa	Civil Court (J. D.), Halol.	V
14	Kum. S. M. Kalse.	Civil Court (J. D.), Halol.	II, V

INDEX

1	2	3	4
15	Shri J. B. Patel.	Civil Court (J. D.), Santrampur.	V
16	Shri B. B. Rathod.	Civil Court (J. D.), Dahod.	V
17	Shri A. A. Saiyed.	On deputation, High Court of Gujarat, Ahmedabad.	II

LOWER STANDARD EXAMINATION

Sr. No.	Name	Court	Exemption in Paper No.
1	Shri S. K. Nayak,	Civil Court (J. D.), Dahod	IV

Godhra, 8th July, 2004.

G. K. UPADHYAY,
District Judge,
Panchmahal, Godhra.

જાહેરનામું

હાઈકોર્ટ સીવીલ મેન્યુઅલના પેરા ૫૬૯, ૧૯૬૦ મુજબ.

ક્રમાંક ૧૪૧૫/૨૦૦૪.-પંચમહાલ જિલ્લાના અદાલત અને તાબાની અદાલતોમાં કામ કરતાં નીચે જણાવેલ આસીસ્ટન્ટસ (જુ. કલાર્કો) ખાતાકીય પરીક્ષા જે જુલાઈ-૨૦૦૪માં લેવાઈ હતી તેમાં ઉત્તીર્ણ થયા છે. તેમના નામો ગુણવત્તા મુજબ ગોઠવવામાં આવ્યા છે.

ઉચ્ચ શ્રેણી પરીક્ષા :-

અનુ. નં.	નામ	કોર્ટ
૧.	શ્રી એ. એચ. મીસ્ત્રી,	ડીસ્ટ્રીકટ કોર્ટ, ગોધરા.
૨.	શ્રીમતી પી. સી. પટેલ,	ડીસ્ટ્રીકટ કોર્ટ, ગોધરા.
૩.	શ્રી પી. કે. સાતવ,	સીવીલ કોર્ટ (સી.ડી.), ગોધરા.
૪.	શ્રી એસ. એ. ચીમાજી,	ડીસ્ટ્રીકટ કોર્ટ, ગોધરા.
૫.	શ્રી એ. ડી. પરમાર,	ડીસ્ટ્રીકટ કોર્ટ, ગોધરા.
૬.	શ્રીમતી એસ. જી. ચૌહાણ,	સીવીલ કોર્ટ, (જુ.ડી.), દાહોદ.
૭.	શ્રી આર. એસ. પરમાર,	સીવીલ કોર્ટ, (જુ.ડી.), સંતરામપુર.
૮.	શ્રી એચ. જે. રાઠોડ,	સીવીલ કોર્ટ, (જુ.ડી.), બારીઆ.
૯.	શ્રી આર. એસ. વસાવા,	સીવીલ કોર્ટ, (જુ.ડી.), સંતરામપુર.
૧૦.	શ્રી પી. ડી. મહેતા,	સીવીલ કોર્ટ, (જુ.ડી.), લુણાવાડા.
૧૧.	શ્રી એન. કે. જાડેજા,	સીવીલ કોર્ટ, (જુ.ડી.), બારીઆ.
૧૨.	શ્રી એન. જી. રાઉલજી,	બીજા જો. સીવીલ કોર્ટ (સી.ડી.), ગોધરા.
૧૩.	શ્રી એ. એન. રાણા,	સીવીલ કોર્ટ, (જુ.ડી.), બારીઆ.
૧૪.	શ્રીમતી ડી. જે. બારીયા,	ડીસ્ટ્રીકટ કોર્ટ, ગોધરા.
૧૫.	કુ. પી. બી. સોલંકી,	સીવીલ કોર્ટ, (સી.ડી.), ગોધરા.
૧૬.	શ્રીમતી એમ. એ. શાહ,	ડીસ્ટ્રીકટ કોર્ટ, ગોધરા.
૧૭.	શ્રી કે. ડી. વીરપરા,	ડીસ્ટ્રીકટ કોર્ટ, ગોધરા.

નીમ્ન શ્રેણી પરીક્ષા :-

અનુ. નં. ૧	નામ ૨	કોર્ટ ૩
૧.	કુ. એસ. કે. ડે,	ડીસ્ટ્રીકટ કોર્ટ, ગોધરા.
૨.	શ્રી જે. બી. શાહ,	ડી.એલ.એસ.એ., ગોધરા.
૩.	શ્રીમતી આઈ. એમ. પરીખ,	ચીફ જ્યુડી. મેજી.ની કોર્ટ, ગોધરા.
૪.	શ્રી એચ. ડી. ચૌહાણ,	સીવીલ કોર્ટ, (જુ.ડી.), લુણાવાડા.
૫.	શ્રી બી. બી. રાઠવા,	ચીફ જ્યુડી. મેજી.ની કોર્ટ, ગોધરા.

નીચે જણાવેલ આસીસ્ટંટ (જુ. કલાર્કો) ખાતાકીય પરીક્ષામાં બેઠા હતા તે અનઉત્તીર્ણ થયા છે, પરંતુ હવે પછી થનાર સદરહું પરીક્ષામાં તેમના નામ સામે જણાવેલા પેપરમાં મુક્તિ મેળવવા હક્કદાર છે.

ઉચ્ચ શ્રેણી પરીક્ષા :-

અનુ. નં. ૧	નામ ૨	કોર્ટ ૩	મુક્તિ મેળવેલ પેપર નંબર ૪
૧.	શ્રી એ. એસ. અશ્રાની,	ડીસ્ટ્રીકટ કોર્ટ, ગોધરા.	૪.
૨.	શ્રી વી. એન. તડવી,	ડીસ્ટ્રીકટ કોર્ટ, ગોધરા.	૧, ૪.
૩.	શ્રી એમ. પી. બરંડા,	ડીસ્ટ્રીકટ કોર્ટ, ગોધરા.	૫.
૪.	શ્રી બી. બી. વસાવા,	ડીસ્ટ્રીકટ કોર્ટ, ગોધરા.	૫.
૫.	શ્રી એસ. એમ. રાણા,	ડીસ્ટ્રીકટ કોર્ટ, ગોધરા.	૨, ૫.
૬.	શ્રી એ. જે. દવે,	ડીસ્ટ્રીકટ કોર્ટ, ગોધરા.	૧, ૫.
૭.	શ્રી ડી. આર. મકવાણા,	૭મી ફાસ્ટ ટ્રેક કોર્ટ, ગોધરા.	૩, ૪.
૮.	શ્રી ડી. એચ. તાવીયાડ,	ડીસ્ટ્રીકટ કોર્ટ, ગોધરા.	૫.
૯.	શ્રી એ. વી. શાહ,	ડીસ્ટ્રીકટ કોર્ટ, ગોધરા.	૫.
૧૦.	શ્રીમતી એફ. જે. જોષી,	સીવીલ કોર્ટ, (સી.ડી.), ગોધરા.	૨.
૧૧.	શ્રી એસ. કે. વસાવા,	સીવીલ કોર્ટ, (સી.ડી.), ગોધરા.	૧.
૧૨.	કુ. એમ. એ. ધોબી,	ચીફ. જ્યુડી. મેજી.ની કોર્ટ, ગોધરા.	૨.
૧૩.	શ્રી વી. ડી. રાઠવા,	સીવીલ કોર્ટ, (જુ.ડી.), હાલોલ.	૫.
૧૪.	કુ. એસ. એમ. કલશે,	સીવીલ કોર્ટ, (જુ.ડી.), હાલોલ.	૨, ૫.
૧૫.	શ્રી જે. બી. પટેલ,	સીવીલ કોર્ટ, (જુ.ડી.), સંતરામપુર.	૫.
૧૬.	શ્રી બી. બી. રાઠોડ,	સીવીલ કોર્ટ, (જુ.ડી.), દાહોદ.	૫.
૧૭.	શ્રી એ. એ. સૈયદ,	હાલ ગુજરાત હાઈકોર્ટ, અમદાવાદ ખાતે ડેપ્યુટેશન પર.	૨.

નીમ્ન શ્રેણી પરીક્ષા :-

અનુ. નં. ૧	નામ ૨	કોર્ટ ૩	મુક્તિ મેળવેલ પેપર નંબર ૪
૧.	શ્રી એસ. કે. નાયક,	સીવીલ કોર્ટ, (જુ.ડી.) દાહોદ.	૪.

ગોધરા, તારીખ ૮મી જુલાઈ, ૨૦૦૪.

જી. કે. ઉપાધ્યાય,
જિલ્લા ન્યાયાધિશ,
પંચમહાલ, ગોધરા.

INDEX

જિલ્લા મેજિસ્ટ્રેટ દ્વારા

જાહેરનામું

મુંબઈ પોલીસ અધિનિયમની કલમ-૩૩ (૧) (એમ) હેઠળનું.

વાંચ્યો :–

(૧) ચેરમેનશ્રી ગુજરાત પ્રદુષણ નિયંત્રણ બોર્ડ, ગાંધીનગરના સુપ્રિમ કોર્ટ મેટર બાબતના પત્ર ક્રમાંક જીપીસીબી/એચએઝેડ/જીઈએન/૬૬(૭) ૧૭૬૩૦. તારીખ ૧૧મી જુન, ૨૦૦૪.

(૨) પ્રાદેશિક અધિકારીશ્રી જીપીસીબી ભરૂચના પત્ર ક્રમાંક જીપીબી ભરૂચ/ટી/૧૭૭(૩) ૩૭૯૩/૨૦૦૪, તારીખ ૧૯મી જુન, ૨૦૦૪.

હુકમ

ક્રમાંક એમએજી/પીઓએલ/વશી/૬૪૨૪/૨૦૦૪.–ચેરમેનશ્રી ગુજરાત પ્રદુષણ નિયંત્રણ બોર્ડ, ગાંધીનગરે તેમના ઉક્ત આમુખ(૧) નાં પત્રથી તે સાથે નામદાર સુપ્રિમ કોર્ટના ડબલ્યુપી(સી) ૬૫૭-૯૫ માં તારીખ ૭મી મે, ૨૦૦૪ થી આપેલ ચુકાદાની નકલ મોકલી તેમાં જણાવેલ હકીકતો મુજબ અંકલેશ્વર જીઆઈડીસી વિસ્તારમાં આવેલ ખાનગી માલીકીના પાણીના બોર/હેન્ડ પંપ/વેલનું પાણી પીવા લાયક ન હોય અને તે આરોગ્યને ખતરારૂપ હોય તેથી તેવા બોર/વેલના પાણીના ઉપયોગ તથા વપરાશ પર તાત્કાલિક રીતે પ્રતિબંધ ફરમાવવા જણાવવામાં આવેલ છે.

જેના અનુસંધાને અત્રેના તારીખ ૧૫મી જુન, ૨૦૦૪ના પત્રથી રીજીયોનલ મેનેજરશ્રી જીપીસીબી ભરૂચને પત્ર લખી આ અંગેની ચોક્કસ હકીકતો મોકલવા જણાવેલ જે અન્વયે તેઓના આમુખ(૨) ના પત્રથી અંકલેશ્વર ખાતેના જે પાણીના બોર/વેલ બંધ કરવાપાત્ર છે તેની વિગતો રજુ કરેલ છે. તેવી વિગતોથી જણાવ્યા અનુસાર ગુજરાત પાણી પુરવઠા અને ગટર વ્યવસ્થા બોર્ડના રિપોર્ટ પ્રમાણે ખાનગી માલીકીના બોર/હેન્ડ પંપ/વેલનું પાણી પ્રદુષણયુક્ત હોય તે પીવાલાયક ન હોય અને સુપ્રિમ કોર્ટના ચુકાદા આધારે તેના અનફીટ જાહેર કરેલ હોય તેથી તેવા બોર/વેલનાં પાણીનો પીવા પર, વપરાશ પર, પ્રતિબંધ મુકવો અને તેને શીલ કરવા જરૂરી હોય, તેથી તેના ઉપયોગ પર નિયંત્રણ મુકવાની આવશ્યકતા જણાય છે.

વાસ્તે હું, શ્રી રાજીવ ટોપનો, (આઈ.એ.એસ.) જિલ્લા મેજીસ્ટ્રેટશ્રી, ભરૂચને, સને ૧૯૫૧નાં મુંબઈ પોલીસ અધિનિયમની કલમ-૩૩ (૧) (એમ) અન્વયે મળેલ સત્તાની રૂએ ફરમાવું છું કે, અંકલેશ્વર જીઆઈડીસી વિસ્તારની આજુબાજુ આવેલ નીચેની પરિશિષ્ટમાં જણાવ્યા અનુસારનાં વિસ્તારમાં આવેલ બોર/વેલ/હેન્ડ પંપનું પાણી પીવાલાયક ન હોય, તેના પીવા/ઉપયોગ કરવા અને વપરાશ પર તાત્કાલિક રીતે પ્રતિબંધ ફરમાવું છું.

પરિશિષ્ટ

અનુ. નં.	વિસ્તારનું નામ	ગામ	પરાનું નામ	બોર/પંપની વિગત	જાહેર કે ખાનગી	તેના માલિકનું નામ/સ્થળ
૧	અંકલેશ્વર	સારંગપુર	મીરાનગર	બોર	ખાનગી	રાજેન્દ્ર મહેતાના ઘરનો
૨	અંકલેશ્વર	સારંગપુર	મીરાનગર	બોર	ખાનગી	રામજીવન બોરવાલાના
૩	અંકલેશ્વર	સારંગપુર	બાપુનગર	હેન્ડ પંપ	ખાનગી	ગફલભાઈના
૪	અંકલેશ્વર	સારંગપુર	બાપુનગર	બોર	ખાનગી	જયપ્રકાશ પંડ્યાનો
૫	અંકલેશ્વર	સારંગપુર	બાપુનગર	બોર	ખાનગી	મંદિરનો
૬	અંકલેશ્વર	સારંગપુર	બાપુનગર	બોર	ખાનગી	મનોહર પાટીલનો
૭	અંકલેશ્વર	સારંગપુર	મીરાનગર	બોર	ખાનગી	રામસીંગ પાટીલનો

આ હુકમનું ઉલ્લંઘન કરનાર સામે કાયદેસરના પગલા ભરવામાં આવશે.

તદ્ઉપરાંત સદરહું હુકમમાં ઉક્ત પરિશિષ્ટમાં જણાવ્યા અનુસારના બોર/પંપ/વેલને મામલતદારશ્રી અંકલેશ્વરે ગુજરાત પ્રદુષણ નિયંત્રણ બોર્ડ ભરૂચની કચેરીનાં અધિકારીની હાજરીમાં સીલ કરી, અત્રે રિપોર્ટ કરવાનો રહેશે. તથા જીપીસીબી ભરૂચને પણ તેમના તરફથી વખતોવખત તેનું નિરિક્ષણ કરવા સૂચના આપવામાં આવે છે.

આજરોજ તારીખ ૨૯મી જૂન, સને ૨૦૦૪નાં રોજ મારી સહી તથા સિક્કો કરી આપ્યો.

રાજીવ ટોપનો,
જિલ્લા મેજીસ્ટ્રેટ,
ભરૂચ.

INDEX

અધિક જિલ્લા મેજિસ્ટ્રેટ દ્વારા

હુકમ

મુંબઈ પોલીસ અધિનિયમ, ૧૯૫૧ (સને ૧૯૫૧નો મુંબઈ અધિનિયમ નં. ૨૨)ની કલમ ૧૧૮ મુજબનો.

નંબર ડીસી/પીઓએલ/એમએજી/એસઆર/૨૪/૨૦૦૪.–હાલમાં સમગ્ર અમદાવાદ (ગ્રામ્ય) જિલ્લામાં ચોમાસુ શરૂ થઈ વાવણી લાયક વરસાદ થયેલ છે. અને ખેડૂતોએ વાવણી શરૂ કરેલ છે, જે વાવેતર ટુંક સમયમાં ઉગી નીકળશે ખેડૂતોએ વાવેલ પાકમાં ઘણી વખત રખડતા પશુઓ પાકમાં ફરી ભેલાણ કરે છે. જેના કારણે રખડતા પશુના માલીકો અને ખેડૂતો વચ્ચે બોલાચાલી અને મારામારીના બનાવો બને છે, તેમજ ઘણીવાર ગંભીર પ્રકારના મારામારીના ગુના ભેલાણના પ્રશ્ને બને છે. આથી કાયદો અને વ્યવસ્થાની જાળવણી વાસ્તે હું શ્રીમતી ઉર્મિલા ડી. પટેલ, અધિક જિલ્લા મેજિસ્ટ્રેટ અમદાવાદ જિલ્લો અમદાવાદ મુંબઈ પોલીસ અધિનિયમ-૧૯૫૧ની (સને-૧૯૫૧નો મુંબઈ અધિનિયમ નં. ૨૨)ની કલમ-૧૧૮થી મને મળેલ અધિકારની રૂઈએ ફરમાવું છું કે નીચેની અનુસૂચિમાં દર્શાવેલ વિસ્તારોમાં તા. ૧-૭-૨૦૦૪ થી ૧૫-૭-૨૦૦૪ના કલાક ૨૪-૦૦ સુધી કોઈ વ્યક્તિએ પોતાની માલીકીના હોય અથવા તેના હવાલામાં હોય એવા કોઈ ઢોર ગફલતથી અથવા બીજી રીતે સુર્યાસ્ત પછી એક કલાક અને સુર્યોદય વચ્ચેની મુદત દરમ્યાન પુરી અથવા બાંધી રાખશે નહિ તો તેના પર ગુનો સાબીત થયે કલમ-૧૧૮ મુજબ શિક્ષાને પાત્ર થશે.

વિસ્તાર :– અમદાવાદ (ગ્રામ્ય) જિલ્લાના સરખેજ, કણભા, અસલાલી, ધંધુકા, ધોલેરા, રાણપુર, બરવાળા, ધોળકા, બાવળા, બગોદરા, કોઠ, સાણંદ, વિરમગામ ટાઉન, વિરમગામ રૂરલ, વિઠ્ઠલાપુર, માંડલ, અને દેત્રોજ પોલીસ સ્ટેશન વિસ્તાર.

આજ તારીખ ૨૮મી જુન, ૨૦૦૪નાં રોજ મારી સહી અને સિક્કો કરી આપ્યો.

શ્રીમતી ઉર્મિલા ડી. પટેલ,
અધિક જિલ્લા મેજિસ્ટ્રેટ,
અમદાવાદ.

જાહેરનામું

ક્રમાંક ડીસીબી/એમએજી/બીપીએ/ફાયર તાલીમ/રજી. ૩૫/૨૦૦૪.- પોલીસ અધિક્ષકશ્રી વલસાડના તા. ૨૯-૦૬-૨૦૦૪ના પત્ર નં, મકમ/સીબી-૨/વશી/૬૨૧૪/૦૪થી જણાવ્યાનુસાર પ્રિન્સીપાલશ્રી, આર. પી. એફ. ટ્રેઈનીંગ ઈન્સ્ટીટયુટ, વલસાડ દ્વારા બેચ નં. ૪ની એન્સીલરી સ્ટાફની ફાયરીંગ પ્રેકટીસ નીચે જણાવેલા સ્થળે અને સમયે યોજવામાં આવનાર છે. આથી કોઈપણ વ્યક્તિને ગોળીબાર દરમ્યાન ઈજા ન થાય તે માટે બહોળી પ્રસિદ્ધિ માટે નીચે મુજબનું જાહેરનામું પ્રસિદ્ધ કરવાનું જરૂરી જણાય છે.

વાસ્તે હું એન. વી. ચુડાસમા, અધિક જિલ્લા મેજિસ્ટ્રેટ, વલસાડ સને ૧૯૫૧ મુંબઈ પોલીસ અધિનિયમ (સને ૧૯૫૧નો ૨૨) કલમ-૩૭ની પેટા કલમ-૧ હેઠળ મને મળેલ સત્તાની રૂએ આ અધિનિયમની પેટા કલમ-૪ની જોગવાઈ મુજબ ફાયરીંગ બટ ભિલાડ તાલુકા-ઉમરગામ જિલ્લા વલસાડનાં ૨ કિ.મી. વિસ્તારમાં તારીખ ૧૦મી જુલાઈ, ૨૦૦૪ થી તા. ૧૫મી જુલાઈ, ૨૦૦૪ના રોજ સમય સવારે ૭-૦૦ થી ૧૮-૦૦ સુધી ગોળીબાર પ્રેકટીસ દરમ્યાન આજુબાજુના રહીશો તેમજ બહારનાં કોઈ અનઅધિકૃત વ્યક્તિઓ ઉપરોક્ત સમય દરમ્યાન આ જમીનની હદ વિસ્તારમાં પ્રવેશ કરવા અથવા હદમાં ફરવા તેમજ ઢોર-ઢાંખરને પ્રવેશ આપવા મનાઈ ફરમાવું છું.

સદરહું ગોળીબાર પ્રેકટીસ દરમ્યાન ગોળીબારથી ઈજા ન થાય તે માટે જાહેર જનતાને સાવચેત રહેવા જણાવવામાં આવે છે.

આ હુકમનો ભંગ કરનાર ઉક્ત અધિનિયમની કલમ-૧૩૫ મુજબ શિક્ષાને પાત્ર થશે.

આજ તારીખ ૩જી, જુલાઈ ૨૦૦૪ના રોજ મારી સહી કરી મુદ્રા કરી છે.

એન. વી. ચુડાસમા,
અધિક જિલ્લા મેજિસ્ટ્રેટ,
વલસાડ.

જાહેરનામું

મુંબઈ પોલીસ અધિનિયમ ૧૯૫૧ની કલમ-૩૭(૩) અન્વયેનો.

ક્રમાંક ઉ/મકપ/પલસ/મજસ/વશી/૨૭૫૦ થી ૨૭૮૦/૨૦૦૪.- જિલ્લામાં કાયદો અને વ્યવસ્થા, જાહેર વ્યવસ્થા, જાહેર યોગ્ય રીતે જળવાય રહે તે માટે મુંબઈ પોલીસ અધિનિયમ-૧૯૫૧ (સને ૧૯૫૧ના ૨૨મા) કલમ-૩૭ (૩) હેઠળનું જાહેરનામું બહાર પાડવું જરૂરી જણાય છે.

જેથી મુંબઈ પોલીસ અધિનિયમ ૧૯૫૧ની કલમ-૩૭(૩) અન્વયે મળેલ સત્તાની રૂએ હું બી. એન. ડામોર (જી.એ.એસ.) અધિક જિલ્લા મેજિસ્ટ્રેટ પંચમહાલ ગોધરા, આથી ફરમાવું છું કે, સમગ્ર પંચમહાલ જિલ્લામાં તા. ૦૫-૦૭-૨૦૦૪ થી ૧૯-૦૭-૨૦૦૪ (બંને દિવસો સહ) સુધી ચાર કરતાં વધુ માણસોએ ભેગા થવું નહીં, કોઈ સભા ભરવી નહીં કે બોલાવવી નહીં અથવા કોઈ સરઘસ કાઢવું નહીં.

સભા/સરઘસ અંગે પરવાનગી આપવા અધિકૃત અધિકારી તેઓના અધિકાર પરત્વે કાયદો અને વ્યવસ્થાની પરિસ્થિતિ લક્ષમાં રાખી ગુણદોષ વિચારણામાં લઈ નિર્ણય કરી શકશે.

આ હુકમનો ભંગ અથવા ઉલ્લંઘન કરનારને મુંબઈ પોલીસ અધિનિયમ-૧૯૫૧ની કલમ-૧૩૫ (૩) અને ભારતનાં ફોજદારી અધિનિયમની કલમ-૧૮૮ મુજબ સજા થશે.

આજ તારીખ ૫મી, જુલાઈ ૨૦૦૪ના રોજ મારી સહી તથા કચેરીનો સિક્કો કર્યો.

બી. એન. ડામોર,
અધિક જિલ્લા મેજિસ્ટ્રેટ,
પંચમહાલ-ગોધરા.

જિલ્લા રજિસ્ટ્રાર દ્વારા

વાંચ્યો :

(૧) શ્રી આઈ. બી. પટેલ, સ. અ. ફડચા અને ફડચા અધિકારી શ્રી કોઠાર વિભાગ, પિયત સહકારી મંડળી લિ. ફડચામાંનો તા. ૨૪-૬-૨૦૦૪નો અહેવાલ.

(૨) શ્રી જિલ્લા રજીસ્ટ્રાર, સહકારી મંડળીઓ, વલસાડના તા. ૩૧-૫-૨૦૦૨ના હુકમ ક્રમાંક નધણ/૦૧/ક-૪/૨૩૭/૦૨થી કરેલ મંડળીનો ફડચાનો કાયમી આદેશ.

(૩) શ્રી સબ ઓડીટર સહકારી મંડળીનો તા. ૨૫-૧૦-૦૩ થી તા. ૨૪-૧૦-૦૪ સુધીનો છેવટનો અન્વેષણ અહેવાલ.

આદેશ

ક્રમાંક ઉખસ/ફડચ/૦૧/ચ. ૪૮૮/૨૦૦૪.-ધી કોઠાર વિભાગ પિયત સહકારી મંડળી લી., મુ. કોઠાર, તા. કપરાડા, જિ. વલસાડ કે જેને સહકારી મંડળીઓના કાયદા અન્વયે નોંધણી ક્રમાંક ખ-૧૦૨૧, તા. ૨૯-૧-૮૫થી નોંધવામાં આવી હતી. તેને ઉપરોક્ત આદેશથી ફડચામાં લઈ જવામાં આવી હતી. ફડચાનું કામ સંપૂર્ણ થઈ ગયું હોવાનું ફડચા અધિકારીશ્રીએ ઉપરોક્ત પત્રથી જણાવેલ છે. આથી સને ૧૯૬૧ના ગુજરાત સહકારી મંડળીઓના અધિનિયમની કલમ ૧૧૪(૨) અન્વયે ફડચાની કાર્યવાહી સમાપ્ત થએલ જાહેર કરવામાં આવે છે. અને એજ કાયદાની કલમ ૨૦ અન્વયે નોંધણી રદ કરવામાં આવે છે. મંડળી આ આદેશની તારીખથી બંધ થયેલી ગણાશે.

વલસાડ, તારીખ ૩૦મી જુન, ૨૦૦૪.

વાંચ્યો :

(૧) શ્રી આઈ. બી. પટેલ, સ. અ. ફડચા અને ફડચા અધિકારી શ્રી પણસાણા વિભાગ, પિયત સહકારી ગ્રાહક ભંડાર લિ. ફડચામાંનો તા. ૩-૬-૨૦૦૪નો અહેવાલ.

(૨) શ્રી જિલ્લા રજીસ્ટ્રાર, સહકારી મંડળીઓ, વલસાડના તા. ૩૧-૫-૨૦૦૨ના હુકમ ક્રમાંક નધણ/૦૧/ક-૪-૨૩૫/૦૨થી કરેલ મંડળીનો ફડચાનો કાયમી આદેશ.

(૩) શ્રી સબ ઓડીટર સહકારી મંડળીનો તા. ૭-૯-૦૩ થી તા. ૩-૬-૦૪ સુધીનો છેવટનો અન્વેષણ અહેવાલ.

આદેશ

ક્રમાંક ઉખસ/ફડચ/૦૧/ચ. ૪૮૯/૨૦૦૪.-ધી પલસાણા વિભાગ સહકારી ગ્રાહક ભંડાર લી., મુ. પલસાણા, તા. પારડી, જિ. વલસાડ કે જેને સહકારી મંડળીઓના કાયદા અન્વયે નોંધણી ક્રમાંક ભ-૧૭૬૬, તા. ૧૦-૮-૮૯થી નોંધાવામાં આવી હતી. તેને ઉપરોક્ત આદેશથી ફડચામાં લઈ જવામાં આવી હતી. ફડચાનું કામ સંપૂર્ણ થઈ ગયું હોવાનું ફડચા અધિકારીશ્રીએ ઉપરોક્ત પત્રથી જણાવેલ છે. આથી સને ૧૯૬૧ના ગુજરાત સહકારી મંડળીઓના અધિનિયમની કલમ ૧૧૪(૨) અન્વયે ફડચાની કાર્યવાહી સમાપ્ત થએલ જાહેર કરવામાં આવે છે. અને એજ કાયદાની કલમ ૨૦ અન્વયે નોંધણી રદ કરવામાં આવે છે. મંડળી આ આદેશની તારીખથી બંધ થયેલી ગણાશે.

વલસાડ, તારીખ ૩૦મી જુન, ૨૦૦૪.

વાંચ્યો :

(૧) શ્રી આઈ. બી. પટેલ, સહકારી અધિકારી ફડચા અને ફડચા અધિકારી શ્રી ફણધરા વિભાગ આદિવાસી વૃક્ષ ઉત્પાદક સહકારી મંડળી લિ. ફડચામાંનો તા. ૩૦-૬-૨૦૦૪નો અહેવાલ.

(૨) શ્રી જિલ્લા રજીસ્ટ્રાર, સહકારી મંડળીઓ, વલસાડના તા. ૪-૨-૨૦૦૪ના હુકમ ક્રમાંક નધણ/૦૧/ચ-૪૧૫/૧૩૨/૦૪થી કરેલ મંડળીનો ફડચાનો કાયમી આદેશ.

(૩) શ્રી સબ ઓડીટર સહકારી મંડળીનો તા. ૬-૩-૦૪ થી તા. ૩૦-૬-૦૪ સુધીનો છેવટનો અન્વેષણ અહેવાલ.

આદેશ

ક્રમાંક ઉખસ/ફડચ/૦૧/ચ. ૪૯૦/૨૦૦૪.-ધી ફણધરા વિભાગ આદિવાસી વૃક્ષ ઉત્પાદક સહકારી મંડળી લી., મુ. ફણધરા, તા. વલસાડ, જિ. વલસાડ કે જેને સહકારી મંડળીઓના કાયદા અન્વયે નોંધણી ક્રમાંક સે-૨૩૨૨૬, તા. ૯-૫-૧૯૮૮થી નોંધાવામાં આવી હતી. તેને ઉપરોક્ત આદેશથી ફડચામાં લઈ જવામાં આવી હતી. ફડચાનું કામ સંપૂર્ણ થઈ ગયું હોવાનું ફડચા અધિકારીશ્રીએ ઉપરોક્ત પત્રથી જણાવેલ છે. આથી સને ૧૯૬૧ના ગુજરાત સહકારી મંડળીઓના અધિનિયમની કલમ ૧૧૪(૨) અન્વયે ફડચાની કાર્યવાહી સમાપ્ત થએલ જાહેર કરવામાં આવે છે. અને એજ કાયદાની કલમ ૨૦ અન્વયે નોંધણી રદ કરવામાં આવે છે. મંડળી આ આદેશની તારીખથી બંધ થયેલી ગણાશે.

વલસાડ, તારીખ ૩૦મી જુન, ૨૦૦૪.

વાંચ્યો :

(૧) શ્રી આઈ. બી. પટેલ, ફડચા અધિકારી અને ફડચા અધિકારી શ્રી મ. સં. સોંઢણવાડા (વાડીયાકાછ), દૂધ ઉત્પાદક સહકારી મંડળી લિ. ફડચામાંનો તા. ૨૭-૫-૨૦૦૪નો અહેવાલ.

(૨) શ્રી જિલ્લા રજીસ્ટ્રાર, સહકારી મંડળીઓ, વલસાડના તા. ૧૮-૫-૧૯૯૮ના હુકમ ક્રમાંક ફડચ/સેદુ-૨૫૮૭૪/ક-૭/૩૧૫/૧૩-૨૨/૯૮થી કરેલ મંડળીનો ફડચાનો કાયમી આદેશ.

(૩) શ્રી સબ ઓડીટર સહકારી મંડળીનો તા. ૧-૭-૯૯ થી તા. ૨૫-૫-૦૪ સુધીનો છેવટનો અન્વેષણ અહેવાલ.

આદેશ

ક્રમાંક ઉખસ/ફડચ/૦૧/ચ. ૪૯૧/૨૦૦૪.-શ્રી મ. સં. વાડીયાકાછ (સોંઢણવાડા) દૂધ ઉત્પાદક સહકારી મંડળી લી., મુ. સુખેરા, તા. પારડી, જિ. વલસાડ કે જેને સહકારી મંડળીઓના કાયદા અન્વયે નોંધણી ક્રમાંક સે. દુ.-૨૫૮૭૪, તા. ૧૧-૪-૯૧થી નોંધવામાં આવી હતી. તેને ઉપરોક્ત આદેશથી ફડચામાં લઈ જવામાં આવી હતી. ફડચાનું કામ સંપૂર્ણ થઈ ગયું હોવાનું ફડચા અધિકારીશ્રીએ ઉપરોક્ત પત્રથી જણાવેલ છે. આથી સને ૧૯૬૧ના ગુજરાત સહકારી મંડળીઓના અધિનિયમની કલમ ૧૧૪(૨) અન્વયે ફડચાની કાર્યવાહી સ... જાહેર કરવામાં આવે છે. અને એજ કાયદાની કલમ ૨૦ અન્વ...

INDEX

નોંધણી રદ કરવામાં આવે છે. મંડળી આ આદેશની તારીખથી બંધ થયેલી ગણાશે.

વલસાડ, તારીખ ૩૦મી જુન, ૨૦૦૪.

નંબર ઉખસ/સે. ૩૫૩૫૩.–આથી જાહેર કરે છે કે મ. સં. જલારામવાડી રોહિણા દૂધ ઉત્પાદક સહકારી મંડળી લી., મુ. રોહિણા, તા. પારડી, જિ. વલસાડને સને ૧૯૬૧ના ગુજરાત સહકારી મંડળીઓના અધિનિયમની કલમ-૯ અન્વયે આજરોજ નોંધવામાં આવી છે.

વલસાડ, તારીખ ૫મી જુલાઈ, ૨૦૦૪.

નંબર ઉખસ /સે. ૩૫૩૬૦.–આથી જાહેર કરે છે કે મ. સં. સારણ દૂધ ઉત્પાદક સહકારી મંડળી લી., મુ. સારણ, તા. પારડી, જિ. વલસાડને સને ૧૯૬૧ના ગુજરાત સહકારી મંડળીઓના અધિનિયમની કલમ-૯ અન્વયે આજરોજ નોંધવામાં આવી છે.

વલસાડ, તારીખ ૫મી જુલાઈ, ૨૦૦૪.

(સહી અવાચ્ય),
જિલ્લા રજિસ્ટ્રાર,
સહકારી મંડળીઓ., વલસાડ.

નં. નધણ/સે-દૂ/૩૩૩૨૬/૧૧૫૦/૦૧/ખ-૧૯૧/૨૦૦૪.-આથી જાહેર કરે છે કે ગાગરના મુવાડા દૂધ ઉત્પાદક સહકારી મંડળી લી., મર્યાદિત સ્થળ ગાગરના મુવાડા, તાલુકો બાલાશિનોર, જિલ્લો ખેડા.

સને ૧૯૬૧નો ગુજરાત કાયદો (ગુજરાત સહકારી મંડળીઓનો કાયદો ૧૯૬૧)ની કલમ-૯ અન્વયે આજરોજ નોંધવામાં આવી છે.

નડીયાદ, તારીખ ૩૦મી જૂન, ૨૦૦૪.

નં. નધણ/સે-દૂ/૩૩૩૨૭/૧૧૫૧/૦૧/ખ-૧૯૨/૨૦૦૪.-આથી જાહેર કરે છે કે નખા કોયલા દૂધ ઉત્પાદક સહકારી મંડળી લી., મર્યાદિત સ્થળ નખા કોયલા, તાલુકો વિરપુર, જિલ્લો ખેડા.

સને ૧૯૬૧નો ગુજરાત કાયદો (ગુજરાત સહકારી મંડળીઓનો કાયદો ૧૯૬૧)ની કલમ-૯ અન્વયે આજરોજ નોંધવામાં આવી છે.

નડીયાદ, તારીખ ૩૦મી જૂન, ૨૦૦૪.

વંચાણમાં લીધા :

(૧) શ્રી સૂઈ તમાકુ ઉત્પાદક સ. મં. લિ. સૂઈના ફડચા અધિકારીશ્રીનો તા. ૩૦-૬-૦૪નો પત્ર નં. ફડચ/૦૧/ગ-૨/૩૪૫-૦૪.

(૨) ગુજરાત સહકારી મંડળીઓનો કાયદો, ૧૯૬૧ની કલમ-૨૦ અને ૧૧૪(૨).

(૩) સરકારશ્રીના કૃષિ સહકાર અને ગ્રામ વિકાસ વિભાગ, સચિવાલય, ગાંધીનગરના તા. ૩૦-૩-૯૧ના જાહેરનામા ક્રમાંક જી.એચ.કે.એચ./૨૪/૯૧/ડી.ડી.સી. ૧૧૮૮/૩૨૦૪/જે.

હુકમ

જા. નં. નધણ/ફડચ/ખ-૧૯૩/૨૦૦૪.-શ્રી સૂઈ તમાકુ ઉત્પાદક સ. મં. લિ. સૂઈ, તાલુકો ઠાસરા, જિલ્લા ખેડા શ્રી મદદનીશ જિલ્લા રજિસ્ટ્રાર, સહકારી મંડળીઓ જિલ્લા પંચાયત નડીઆદની ઓફીસનો નોંધણી નંબર સે. ૨૦૮૯૨, તા. ૧૫-૪-૮૫થી નોંધવામાં આવી હતી. જેને શ્રી જિલ્લા રજિસ્ટ્રાર, સહકારી મંડળીઓ નડીયાદના હુકમ નંબર ઉ.ખ.સ./ક.જ./ફડચા/ગ-૨/૧૦૧/૦૪, તારીખ ૯-૨-૦૪થી ફડચામાં લઈ જવામાં આવી હતી તેની ફડચાની કાર્યવાહીઓ સને ૧૯૬૧ના ગુજરાત સહકારી મંડળીઓના અધિનિયમ (ગુજરાત અધિનિયમ નં. ૧૦ સને ૧૯૬૨)ની કલમ-૧૧૪(૨) અન્વયે આથી સમાપ્ત કરવામાં આવે છે અને સદર મંડળીની નોંધણી સને ૧૯૬૧ના ગુજરાત સહકારી મંડળીઓના કાયદાની કલમ-૨૦ હેઠળ રદ કરવામાં આવે છે. અને તેથી આ હુકમની તારીખથી બંધ કરવામાં આવી છે એમ ગણાશે.

નડીઆદ, તારીખ ૩૦મી જુન, ૨૦૦૪.

વંચાણમાં લીધા :

(૧) શ્રી જરગાલ તમાકુ ઉત્પાદક સ. મં. લિ. જરગાલના ફડચા અધિકારીશ્રીનો તા. ૩૦-૬-૦૪નો પત્ર નં. ફડચ/૦૧/ગ-૨/૩૪૪-૦૪.

(૨) ગુજરાત સહકારી મંડળીઓનો કાયદો, ૧૯૬૧ની કલમ-૨૦ અને ૧૧૪(૨).

(૩) સરકારશ્રીના કૃષિ સહકાર અને ગ્રામ વિકાસ વિભાગ, સચિવાલય, ગાંધીનગરના તા. ૩૦-૩-૯૧ના જાહેરનામા ક્રમાંક જી.એચ.કે.એચ./૨૪/૯૧/ડી.ડી.સી. ૧૧૮૮/૩૨૦૪/જે.

હુકમ

જા. નં. નધણ/ફડચ/ખ-૧૯૪/૨૦૦૪.-શ્રી જરગાલ તમાકુ ઉત્પાદક સ. મં. લિ. જરગાલ, તાલુકો ઠાસરા, જિલ્લા ખેડા શ્રી મદદનીશ જિલ્લા રજિસ્ટ્રાર, સહકારી મંડળીઓ જિલ્લા પંચાયત નડીઆદની ઓફીસનો નોંધણી નંબર સે. ૨૦૭૭૨, તા. ૧૨-૩-૮૪થી નોંધવામાં આવી હતી. જેને શ્રી જિલ્લા રજિસ્ટ્રાર, સહકારી મંડળીઓ નડીયાદના હુકમ નંબર ઉ.ખ.સ./ક.જ./ફડચા/ગ-૨/૯૮/૦૪, તારીખ ૯-૨-૦૪થી ફડચામાં લઈ જવામાં આવી હતી તેની ફડચાની કાર્યવાહીઓ સને ૧૯૬૧ના ગુજરાત સહકારી મંડળીઓના અધિનિયમ (ગુજરાત અધિનિયમ નં. ૧૦ સને ૧૯૬૨)ની કલમ-૧૧૪(૨) અન્વયે આથી સમાપ્ત કરવામાં આવે છે અને સદર મંડળીની નોંધણી સને ૧૯૬૧ના ગુજરાત સહકારી મંડળીઓના કાયદાની કલમ-૨૦ હેઠળ રદ કરવામાં આવે છે. અને તેથી આ હુકમની તારીખથી બંધ કરવામાં આવી છે એમ ગણાશે.

નડીઆદ, તારીખ ૩૦મી જુન, ૨૦૦૪.

વંચાણે લીધા :

(૧) શ્રી ઉમ્બા તમાકુ ઉત્પાદક સ. મં. લિ. ઉમ્બાના ફડચા અધિકારીશ્રીનો તા. ૩૦-૬-૦૪નો પત્ર નં. ફડચ/૦૧/ગ-૨/૩૪૭-૦૪.

(૨) ગુજરાત સહકારી મંડળીઓનો કાયદો, ૧૯૬૧ની કલમ-૨૦ અને ૧૧૪(૨).

(૩) સરકારશ્રીના કૃષિ સહકાર અને ગ્રામ વિકાસ વિભાગ, સચિવાલય, ગાંધીનગરના તા. ૩૦-૩-૯૧ના જાહેરનામા ક્રમાંક જી.એચ.કે.એચ./૨૪/૯૧/ડી.ડી.સી. ૧૧૮૮/૩૨૦૪/જે.

હુકમ

જા. નં. નધણ/ફડચ/ખ-૧૯૫/૨૦૦૪.-શ્રી ઉમ્બા તમાકુ ઉત્પાદક સ. મં. લિ. મુ. ઉમ્બા, તાલુકો ઠાસરા, જિલ્લા ખેડા શ્રી મદદનીશ જિલ્લા રજિસ્ટ્રાર, સહકારી મંડળીઓ જિલ્લા પંચાયત નડીઆદની ઓફીસનો નોંધણી નંબર સે. ૨૪૪૮૦, તા. ૩૧-૧૨-૯૦થી નોંધવામાં આવી હતી. જેને શ્રી જિલ્લા રજિસ્ટ્રાર, સહકારી મંડળીઓ નડીઆદના હુકમ નંબર ઉ.ખ.સ./ક.જ./ફડચા/ગ-૨/૮૬/૦૪, તારીખ ૫-૨-૦૪થી ફડચામાં લઈ જવામાં આવી હતી તેની ફડચાની કાર્યવાહીઓ સને ૧૯૬૧ના ગુજરાત સહકારી મંડળીઓના અધિનિયમ (ગુજરાત અધિનિયમ નં. ૧૦ સને ૧૯૬૨)ની કલમ-૧૧૪(૨) અન્વયે આથી સમાપ્ત કરવામાં આવે છે અને સદર મંડળીની નોંધણી સને ૧૯૬૧ના ગુજરાત સહકારી મંડળીઓના કાયદાની કલમ-૨૦ હેઠળ રદ કરવામાં આવે છે. અને તેથી આ હુકમની તારીખથી બંધ કરવામાં આવી છે એમ ગણાશે.

નડીઆદ, તારીખ ૩૦મી જુન, ૨૦૦૪.

વંચાણે લીધા :

(૧) શ્રી બોરડી તમાકુ ઉત્પાદક સ. મં. લિ. બોરડીના ફડચા અધિકારીશ્રીનો તા. ૩૦-૬-૦૪નો પત્ર નં. ફડચ/૦૧/ગ-૨/૩૪૬-૦૪.

(૨) ગુજરાત સહકારી મંડળીઓનો કાયદો, ૧૯૬૧ની કલમ-૨૦ અને ૧૧૪(૨).

(૩) સરકારશ્રીના કૃષિ સહકાર અને ગ્રામ વિકાસ વિભાગ, સચિવાલય, ગાંધીનગરના તા. ૩૦-૩-૯૧ના જાહેરનામા ક્રમાંક જી.એચ.કે.એચ./૨૪/૯૧/ડી.ડી.સી. ૧૧૮૮/૩૨૦૪/જે.

હુકમ

જા. નં. નધણ/ફડચ/ખ-૧૯૬/૨૦૦૪.-શ્રી બોરડી તમાકુ ઉત્પાદક સ. મં. લિ. મુ. બોરડી, તાલુકો ઠાસરા, જિલ્લા ખેડા શ્રી મદદનીશ જિલ્લા રજિસ્ટ્રાર, સહકારી મંડળીઓ જિલ્લા પંચાયત નડીઆદની ઓફીસનો નોંધણી નંબર સે. ૨૨૬૪૩, તા. ૨૫-૧૦-૮૯થી નોંધવામાં આવી હતી. જેને શ્રી જિલ્લા રજિસ્ટ્રાર, સહકારી મંડળીઓ નડીઆદના હુકમ નંબર ઉ.ખ.સ./ક.જ./ફડચા/ગ-૨/૧૦૦/૦૪, તારીખ ૯-૨-૦૪થી ફડચામાં લઈ જવામાં આવી હતી તેની ફડચાની કાર્યવાહીઓ સને ૧૯૬૧ના ગુજરાત સહકારી મંડળીઓના અધિનિયમ (ગુજરાત અધિનિયમ નં. ૧૦ સને ૧૯૬૨)ની કલમ-૧૧૪(૨) અન્વયે આથી સમાપ્ત કરવામાં આવે છે અને સદર મંડળીની નોંધણી સને ૧૯૬૧ના ગુજરાત સહકારી મંડળીઓના કાયદાની કલમ-૨૦ હેઠળ રદ કરવામાં આવે છે. અને તેથી આ હુકમની તારીખથી બંધ કરવામાં આવી છે એમ ગણાશે.

નડીઆદ, તારીખ ૩૦મી જુન, ૨૦૦૪.

વંચાણે લીધા :

(૧) શ્રી ચેતરસુંબા તમાકુ ઉત્પાદક સ. મં. લિ. ચેતરસુંબાના ફડચા અધિકારીશ્રીનો તા. ૩૦-૬-૦૪નો પત્ર નં. ફડચ/૦૧/ગ-૨/૩૪૩-૦૪.

(૨) ગુજરાત સહકારી મંડળીઓનો કાયદો, ૧૯૬૧ની કલમ-૨૦ અને ૧૧૪(૨).

(૩) સરકારશ્રીના કૃષિ સહકાર અને ગ્રામ વિકાસ વિભાગ, સચિવાલય, ગાંધીનગરના તા. ૩૦-૩-૯૧ના જાહેરનામા ક્રમાંક જી.એચ.કે.એચ./૨૪/૯૧/ડી.ડી.સી. ૧૧૮૮/૩૨૦૪/જે.

હુકમ

જા. નં. નધણ/ફડચ/ખ-૧૯૭/૨૦૦૪.-શ્રી ચેતરસુંબા તમાકુ ઉત્પાદક સ. મં. લિ. મુ. ચેતરસુંબા, તાલુકો ઠાસરા, જિલ્લા ખેડા શ્રી મદદનીશ જિલ્લા રજિસ્ટ્રાર, સહકારી મંડળીઓ જિલ્લા પંચાયત નડીઆદની ઓફીસનો નોંધણી નંબર સે. ૨૮૪૪૦, તા. ૨૪-૬-૯૬થી નોંધવામાં આવી હતી. જેને શ્રી જિલ્લા રજિસ્ટ્રાર, સહકારી મંડળીઓ નડીઆદના હુકમ નંબર ઉ.ખ.સ. / ક.જ. / ફડચા / ગ-૨ / ૮૧ / ૦૪, તારીખ ૫-૨-૦૪થી ફડચામાં લઈ જવામાં આવી હતી તેની ફડચાની કાર્યવાહીઓ સને ૧૯૬૧ના ગુજરાત સહકારી મંડળીઓના અધિનિયમ (ગુજરાત અધિનિયમ નં. ૧૦ સને ૧૯૬૨)ની કલમ-૧૧૪(૨) અન્વયે આથી સમાપ્ત કરવામાં આવે છે અને સદર મંડળીની નોંધણી સને ૧૯૬૧ના ગુજરાત સહકારી મંડળીઓના કાયદાની કલમ-૨૦ હેઠળ રદ કરવામાં આવે છે. અને તેથી આ હુકમની તારીખથી બંધ કરવામાં આવી છે એમ ગણાશે.

નડીઆદ, તારીખ ૩૦મી જુન, ૨૦૦૪.

વંચાણે લીધા :

(૧) શ્રી ઢુણાદરા તમાકુ ઉત્પાદક સ. મં. લિ. ઢુણાદરાના ફડચા અધિકારીશ્રીનો તા. ૩૦-૬-૦૪નો પત્ર નં. ફડચ/૦૧/ગ-૨/૩૪૨-૦૪.

(૨) ગુજરાત સહકારી મંડળીઓનો કાયદો, ૧૯૬૧ની કલમ-૨૦ અને ૧૧૪(૨).

(૩) સરકારશ્રીના કૃષિ સહકાર અને ગ્રામ વિકાસ વિભાગ, સચિવાલય, ગાંધીનગરના તા. ૩૦-૩-૯૧ના જાહેરનામા ક્રમાંક જી.એચ.કે.એચ./૨૪/૯૧/ડી.ડી.સી. ૧૧૮૮/૩૨૦૪/જે.

હુકમ

જા. નં. નધણ/ફડચ/ખ-૧૯૮/૨૦૦૪.-શ્રી ઢુણાદરા તમાકુ ઉત્પાદક સ. મં. લિ. મુ. ઢુણાદરા, તાલુકો ઠાસરા, જિલ્લા ખેડા શ્રી મદદનીશ જિલ્લા રજિસ્ટ્રાર, સહકારી મંડળીઓ જિલ્લા પંચાયત નડીઆદની ઓફીસનો નોંધણી નંબર સે. ૨૮૪૩૯, તા. ૨૪-૬-૯૬થી નોંધવામાં આવી હતી. જેને શ્રી જિલ્લા રજિસ્ટ્રાર, સહકારી મંડળીઓ નડીઆદના હુકમ નંબર ઉ.ખ.સ./ક.જ./ફડચા/ગ-૨/૮૩/૦૪, તારીખ ૫-૨-૦૪થી ફડચામાં લઈ જવામાં આવી હતી તેની ફડચાની કાર્યવાહીઓ સને ૧૯૬૧ના ગુજરાત સહકારી મંડળીઓના અધિનિયમ (ગુજરાત અધિનિયમ નં. ૧૦ સને ૧૯૬૨)ની કલમ-૧૧૪(૨) અન્વયે આથી સમાપ્ત કરવામાં આવે છે અને સદર મંડળીની નોંધણી સને ૧૯૬૧ના ગુજરાત સહકારી મંડળીઓના કાયદાની કલમ-૨૦ હેઠળ રદ કરવામાં આવે છે. અને તેથી આ હુકમની તારીખથી બંધ કરવામાં આવી છે એમ ગણાશે.

નડીઆદ, તારીખ ૩૦મી જુન, ૨૦૦૪.

વંચાણે લીધા :

(૧) શ્રી મલાઈ તમાકુ ઉત્પાદક સ. મં. લિ. મલાઈના ફડચા અધિકારીશ્રીનો તા. ૩૦-૬-૦૪નો પત્ર નં. ફડચ/૦૧/ગ-૨/૩૪૧-૦૪.

(૨) ગુજરાત સહકારી મંડળીઓનો કાયદો, ૧૯૬૧ની કલમ-૨૦ અને ૧૧૪(૨).

(૩) સરકારશ્રીના કૃષિ સહકાર અને ગ્રામ વિકાસ વિભાગ, સચિવાલય, ગાંધીનગરના તા. ૩૦-૩-૯૧ના જાહેરનામાં ક્રમાંક જી.એચ.કે.એચ./૨૪/૯૧/ડી.ડી.સી. ૧૧૮૮/૩૨૦૪/જે.

હુકમ

જા. નં. નધણ/ફડચ/ખ-૧૯૯/૨૦૦૪.-શ્રી મલાઈ તમાકુ ઉત્પાદક સ. મં. લિ. મુ. મલાઈ, તાલુકો ઠાસરા, જિલ્લા ખેડા શ્રી મદદનીશ જિલ્લા રજિસ્ટ્રાર, સહકારી મંડળીઓ જિલ્લા પંચાયત નડીઆદની ઓફીસનો નોંધણી નંબર સે. ૨૬૮૪૨, તા. ૨૯-૪-૯૩થી નોંધવામાં આવી હતી. જેને શ્રી જિલ્લા રજિસ્ટ્રાર, સહકારી મંડળીઓ નડીઆદના હુકમ નંબર ઉ.ખ.સ./ક.જ./ફડચા/ગ-૨/૭૨/૦૪, તારીખ ૫-૨-૦૪થી ફડચામાં લઈ જવામાં આવી હતી તેની ફડચાની કાર્યવાહીઓ સને ૧૯૬૧ના ગુજરાત સહકારી મંડળીઓના અધિનિયમ (ગુજરાત અધિનિયમ નં. ૧૦ સને ૧૯૬૨)ની કલમ-૧૧૪(૨) અન્વયે આથી સમાપ્ત કરવામાં આવે છે અને સદર મંડળીની નોંધણી સને ૧૯૬૧ના ગુજરાત સહકારી મંડળીઓના કાયદાની કલમ-૨૦ હેઠળ રદ કરવામાં આવે છે. અને તેથી આ હુકમની તારીખથી બંધ કરવામાં આવી છે એમ ગણાશે.

નડીઆદ, તારીખ ૩૦મી જુન, ૨૦૦૪.

એચ.એન. દરજી,
જિલ્લા રજિસ્ટ્રાર,
સહકારી મંડળીઓ, ખેડા જીલ્લો, નડીઆદ.

વંચાણે લીધા :

(૧) શ્રી જનતા સહકારી ગ્રાહક ભંડાર સ. મં. લિ. ધર્મજના ફડચા અધિકારીશ્રીનો તા. ૩૦-૬-૦૪નો પત્ર નં. ફડચ/૦૧/ચ/૫૨૩/૦૪.

(૨) ગુજરાત સહકારી મંડળીઓનો કાયદો, ૧૯૬૧ની કલમ-૨૦ અને ૧૧૪(૨).

(૩) સરકારશ્રીના કૃષિ, સહકાર અને ગ્રામ વિકાસ વિભાગ, સચિવાલય, ગાંધીનગરના તારીખ ૩૦-૩-૯૧ના જાહેરનામાં ક્રમાંક જી.એચ.કે.એચ.-૨૪-૯૧/ડી.ડી.સી. ૧૧૮૮/૩૨૦૪/જે.

હુકમ

જા. નં. ફડચ/૦૧/ચ/૫૨૬/૨૦૦૪.-શ્રી જનતા સહકારી ગ્રાહક ભંડાર લી., મુ. ધર્મજ તા. પેટલાદ, જિલ્લા ખેડા શ્રી મદદનીશ જિલ્લા રજિસ્ટ્રાર, સહકારી મંડળીઓ જિ. પં. નડીઆદની ઓફીસનો નોંધણી નંબર ભં-૩૧૧૬ તા. ૧૩-૧૧-૧૯૮૦ થી નોંધવામાં આવી હતી જેને શ્રી જિલ્લા રજિસ્ટ્રાર, સહકારી મંડળીઓ, આણંદના હુકમ નંબર ઉ.ખ.સ./ક.જ./ફડચા/ચ/૧૫૪૨૭/૪૦૬/૦૪ તારીખ. ૩૧-૫-૨૦૦૪ થી ફડચામાં લઈ જવામાં આવી હતી તેની ફડચાની કાર્યવાહીઓ સને ૧૯૬૧ના ગુજરાત સહકારી મંડળીઓના અધિનિયમ (ગુજરાત અધિનિયમ નં. ૧૦ સને ૧૯૬૨)ની કલમ ૧૧૪ (૨) અન્વયે આથી સમાપ્ત કરવામાં આવે છે અને સદર મંડળીની નોંધણી સને ૧૯૬૧ના ગુજરાત સહકારી મંડળીઓના કાયદાની કલમ ૨૦ હેઠળ રદ કરવામાં આવે છે. અને તેથી આ હુકમની તારીખથી બંધ કરવામાં આવી છે એમ ગણાશે.

આણંદ, તારીખ ૩૦મી જૂન, ૨૦૦૪.

વંચાણે લીધા :

(૧) શ્રી ઉમરેઠ વારાહી ગ્રાહક સ. મં. લી. ઉમરેઠના ફડચા અધિકારીશ્રીનો તા. ૩૦-૬-૦૪નો પત્ર નં. ફડચ/૦૧/ચ/૫૨૪/૦૪.

(૨) ગુજરાત સહકારી મંડળીઓનો કાયદો, ૧૯૬૧ની કલમ-૨૦ અને ૧૧૪(૨).

(૩) સરકારશ્રીના કૃષિ, સહકાર અને ગ્રામ વિકાસ વિભાગ, સચિવાલય, ગાંધીનગરના તારીખ ૩૦-૩-૯૧ના જાહેરનામાં ક્રમાંક જી.એચ.કે.એચ.-૨૪-૯૧/ડી.ડી.સી. ૧૧૮૮/૩૨૦૪/જે.

હુકમ

જા. નં. ફડચ/૦૧/ચ/૫૨૭/૨૦૦૪.-શ્રી ઉમરેઠ વારાહી ગ્રાહક સ. ભં. લી., મુ. ઉમરેઠ તા. ઉમરેઠ, જિલ્લા ખેડા શ્રી મદદનીશ જિલ્લા રજિસ્ટ્રાર, સહકારી મંડળીઓ જિ. પં. નડીઆદની ઓફીસનો નોંધણી નંબર ભં-૬૮૮ તા. ૨૯-૬-૧૯૬૪ થી નોંધવામાં આવી હતી જેને શ્રી જિલ્લા રજિસ્ટ્રાર, સહકારી મંડળીઓ, આણંદના હુકમ નંબર ઉ.ખ.સ./ક.જ./ફડચા/ગ-૨/૫૪/૯૪ તારીખ. ૧૦-૧-૧૯૯૪ થી ફડચામાં લઈ જવામાં આવી હતી તેની ફડચાની કાર્યવાહીઓ સને ૧૯૬૧ના ગુજરાત સહકારી મંડળીઓના અધિનિયમ (ગુજરાત અધિનિયમ નં. ૧૦ સને ૧૯૬૨)ની કલમ ૧૧૪ (૨) અન્વયે આથી સમાપ્ત કરવામાં આવે છે અને સદર મંડળીની નોંધણી સને ૧૯૬૧ના ગુજરાત સહકારી મંડળીઓના કાયદાની કલમ ૨૦ હેઠળ રદ કરવામાં આવે છે. અને તેથી આ હુકમની તારીખથી બંધ કરવામાં આવી છે એમ ગણાશે.

આણંદ, તારીખ ૩૦મી જૂન, ૨૦૦૪.

INDEX

Sketches :— [redacted]

(1)

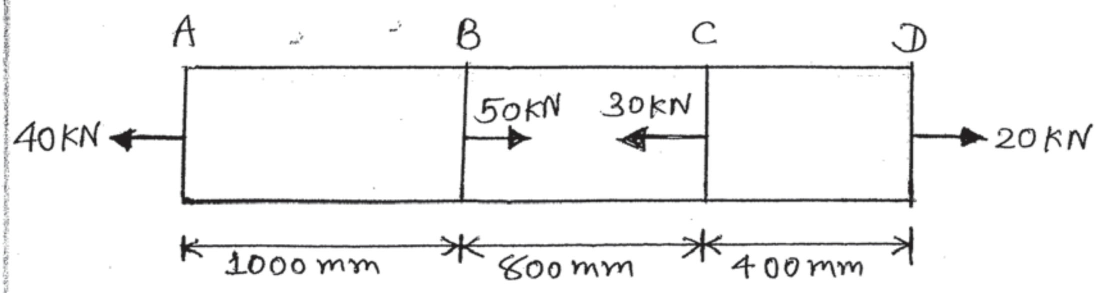

figure-1 Q.2(b)

(2)

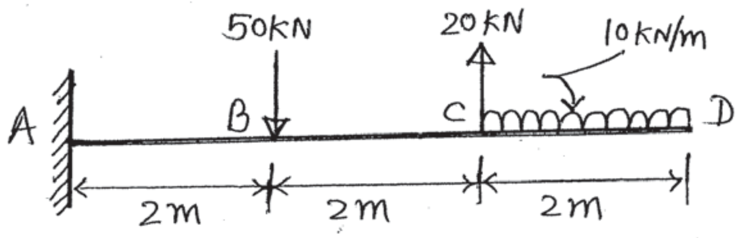

figure-2 Q. 4(b)

(3)

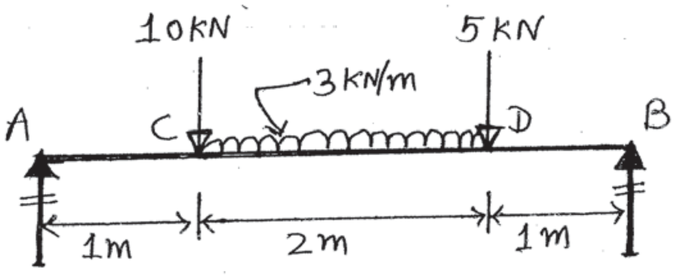

figure-3 Q.4(b) OR.

(4)

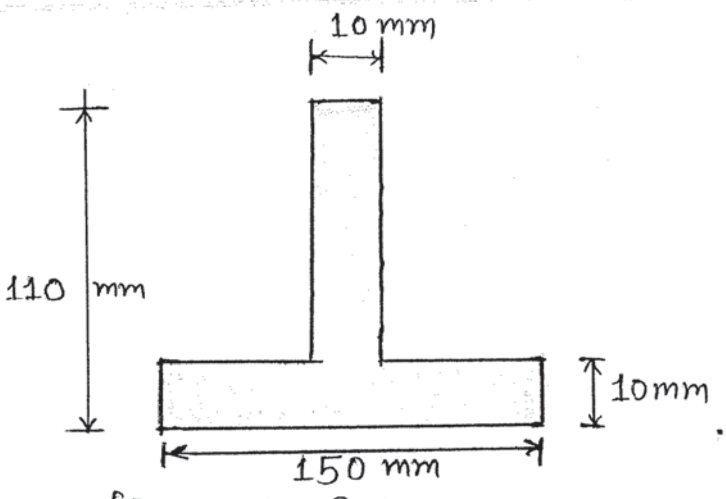

figure-4, Q.6(C) OR

વંચાણે લીધા :

(૧) શ્રી ઉમરેઠ સહકારી ગ્રાહક ભંડાર સ. મં. લી. ઉમરેઠના ફડચા અધિકારીશ્રીનો તા. ૩૦-૬-૦૪નો પત્ર નં. ફડચ/૦૧/ચ/૫૨૫/૦૪.

(૨) ગુજરાત સહકારી મંડળીઓનો કાયદો, ૧૯૬૧ની કલમ-૨૦ અને ૧૧૪(૨).

(૩) સરકારશ્રીના કૃષિ, સહકાર અને ગ્રામ વિકાસ વિભાગ, સચિવાલય, ગાંધીનગરના તારીખ ૩૦-૩-૯૧ના જાહેરનામાં ક્રમાંક : જી.એચ.કે.એચ.-૨૪-૯૧/ડી.ડી.સી. ૧૧૮૮/૩૨૦૪/જે.

હુકમ

જા. નં. ફડચ/૦૧/ચ/૫૨૮/૨૦૦૪.-શ્રી ઉમરેઠ સહકારી ગ્રાહક ભંડાર લિ., મુ. ઉમરેઠ તા. ઉમરેઠ, જિલ્લા ખેડા શ્રી મદદનીશ જિલ્લા રજિસ્ટ્રાર, સહકારી મંડળીઓ જિ. પં. નડીયાદની ઓફીસનો નોંધણી નંબર સી-૪૮૬ તા. ૧૭-૧૧-૧૯૪૩ થી નોંધવામાં આવી હતી જેને શ્રી જિલ્લા રજિસ્ટ્રાર, સહકારી મંડળીઓ, આણંદના હુકમ નંબર ઉ.ખ.સ./ક.જ./ફડચા/ગ-૨/૩૨૬૦/૯૨ તારીખ. ૧૮-૧૧-૧૯૯૨ થી ફડચામાં લઈ જવામાં આવી હતી તેની ફડચાની કાર્યવાહીઓ સને ૧૯૬૧ના ગુજરાત સહકારી મંડળીઓના અધિનિયમ (ગુજરાત અધિનિયમ નં. ૧૦ સને ૧૯૬૨)ની કલમ ૧૧૪ (૨) અન્વયે આથી સમાપ્ત કરવામાં આવે છે અને સદર મંડળીની નોંધણી સને ૧૯૬૧ના ગુજરાત સહકારી મંડળીઓના કાયદાની કલમ ૨૦ હેઠળ રદ કરવામાં આવે છે. અને તેથી આ હુકમની તારીખથી બંધ કરવામાં આવી છે એમ ગણાશે.

આણંદ, તારીખ ૩૦મી જૂન, ૨૦૦૪.

સી. બી. કોટેચા,
જિલ્લા રજિસ્ટ્રાર,
સહકારી મંડળીઓ, આણંદ જિલ્લો,
આણંદ.

વંચાણે લીધા :-

(૧) સહકારી અધિકારીશ્રી (ફડચો), જિલ્લા ઉદ્યોગ કેન્દ્ર, મહેસાણાની મંડળીની નોંધણી રદ કરવાની દરખાસ્ત પત્ર નં. જીઉકે/મહે/ફડચ/જ/૦૧/૧૪૬૫/૨૦૦૪.

(૨) આ કચેરીની મંજૂર થયેલ તારીખ ૨૮/૬/૨૦૦૪ ની નોંધ.

હુકમ

જા. નં. : ઉ.ખ.સ/ફડચ/જ/૦૧/૧૫૦૬/૯૦૦૩/૨૦૦૪.—આમુખ-૧ અને આમુખ-૨ માં વંચાણે લીધેલ પત્ર અને નોંધ અન્વયે શ્રી ખેરાલુ કસ્બા વણકર હાથશાળ ઔદ્યોગિક સહકારી મંડળી લી. મુ. ખેરાળુ, તા. ખેરાળુ, જિ. મહેસાણા (ફડચામાં) કે, જેનું કામકાજ જિલ્લા રજિસ્ટ્રાર, સહકારી મંડળીઓ (ઉદ્યોગ), મહેસાણા કચેરીના જાવક નંબર : ઉખસ/ ફડચ/ખ/૪૫૩/૧૯૯૭, તારીખ ૨૬-૨-૧૯૯૭ થી આટોપી લેવાનો હુકમ કરવામાં આવ્યો હતો. તેની નોંધણી સને ૧૯૬૧ ના ગુજરાત સહકારી મંડળીઓના અધિનિયમની કલમ-૧૧૪ (૨) અન્વયે ફડચાની કાર્યવાહી સમાપ્ત કરી કલમ ૨૦ (૧) મુજબ રદ કરવામાં આવે છે. અને આ હુકમ નીકળ્યા તારીખથી મંડળીનું વિસર્જન ગણવામાં આવશે.

મહેસાણા, તારીખ ૨જી જુલાઈ, ૨૦૦૪.

સી. ડી. મોદી,
જિલ્લા રજિસ્ટ્રાર,
સહકારી મંડળીઓ (ઉદ્યોગ), મહેસાણા.

વંચાણે લીધા :-

(૧) આ કચેરીનો વચગાળાનો હુકમ ક્રમાંક : ઉ.ખ.સ/ફડચ/જ/૦૧/૯૮૩/૨૦૦૪, તારીખ ૨૯-૪-૨૦૦૪.

અંતિમ હુકમ

જા. નં. : ઉ.ખ.સ/ફડચ/જ/૦૧/૧૫૩૦/૯૧૫૪/૨૦૦૪.—શ્રી રામ ઉત્પાદક ઔદ્યોગિક સહકારી મંડળી લી. વિસનગર, તા. વિસનગર, જિ. મહેસાણાને જિલ્લા રજીસ્ટ્રાર, સહકારી મંડળીઓ (ઉદ્યોગ) મહેસાણાની કચેરીના નોંધણી ક્રમાંક : ઉ. ૫૫૪૬, તારીખ ૧૩-૯-૧૯૯૩ થી નોંધવામાં આવી હતી તે મંડળીને સને ૧૯૬૧ના ગુજરાત સહકારી મંડળીઓના કાયદાની કલમ ૧૦૭ સી (૧), (૨) અન્વયે ફડચામાં લઇ જવાનો અંતિમ હુકમ કરવામાં આવે છે. અને સદરહુ મંડળીના ફડચા અધિકારી તરીકે સહકારી અધિકારી (ફડચો), જિલ્લા ઉદ્યોગ કેન્દ્ર મહેસાણાની સદર કાયદાની કલમ ૧૦૮ (૧) હેઠળ નિમણુંક કરવામાં આવે છે. અને મહેતાણાની રકમ સર્વ સામાન્ય નિયમો અનુસાર આકારવાની રહેશે. ફડચાનું કામકાજ એક વર્ષમાં પુરુ કરવું.

મહેસાણા, તારીખ ૫મી જુલાઇ, ૨૦૦૪.

વંચાણે લીધા :-

(૧) આ કચેરીનો વચગાળાનો હુકમ ક્રમાંક : ઉ.ખ.સ/ફડચ/જ/૦૧/૮૫૫/૨૦૦૪, તારીખ ૨૮-૪-૨૦૦૪.

અંતિમ હુકમ

જા. નં. : ઉ.ખ.સ/ફડચ/જ/૦૧/૧૫૩૮/૯૧૬૭/૨૦૦૪.—શ્રી જોટાણા ચર્મોદ્યોગ સહકારી મંડળી લી. જોટાણા, તા. જિ. મહેસાણાને મદદનીશ જિલ્લા રજીસ્ટ્રાર, સહકારી મંડળીઓ, જિલ્લા પંચાયત, મહેસાણાની કચેરીના નોંધણી ક્રમાંક : ઉ. ૨૮૧૭, તારીખ ૧૯૫૭ થી નોંધવામાં આવી હતી તે મંડળીને સને ૧૯૬૧ના ગુજરાત સહકારી મંડળીઓના કાયદાની કલમ ૧૦૭ સી (૧), (૨) અન્વયે ફડચામાં લઇ જવાનો અંતિમ હુકમ કરવામાં આવે છે. અને સદરહુ મંડળીના ફડચા અધિકારી તરીકે સહકારી અધિકારી (ફડચો), જિલ્લા ઉદ્યોગ કેન્દ્ર મહેસાણાની સદર કાયદાની કલમ ૧૦૮ (૧) હેઠળ નિમણુંક કરવામાં આવે છે. અને મહેતાણાની રકમ સર્વ સામાન્ય નિયમો અનુસાર આકારવાની રહેશે. ફડચાનું કામકાજ એક વર્ષમાં પુરુ કરવું.

મહેસાણા, તારીખ ૫મી જુલાઇ, ૨૦૦૪.

વંચાણે લીધા :-

(૧) આ કચેરીનો વચગાળાનો હુકમ ક્રમાંક : ઉ.ખ.સ/ફડચ/જ/૦૧/૯૨૯/૨૦૦૪, તારીખ ૨૯-૪-૨૦૦૪.

અંતિમ હુકમ

જા. નં. : ઉ.ખ.સ/ફડચ/જ/૦૧/૧૫૦૬/૯૧૭૪/૨૦૦૪.—શ્રી ખેરાળુ ઉની ગાલીચા ઉત્પાદક સહકારી મંડળી લી. ખેરાળુ, તા. ખેરાળુ, જિ. મહેસાણાને જિલ્લા રજીસ્ટ્રાર, સહકારી મંડળીઓ (ઉદ્યોગ) મહેસાણાની કચેરીના નોંધણી ક્રમાંક : ઉં. ૫૭૦૯, તારીખ ૧૩-૩-૧૯૯૫ થી નોંધવામાં આવી હતી તે મંડળીને સને ૧૯૬૧ના ગુજરાત સહકારી મંડળીઓના કાયદાની કલમ ૧૦૭ સી (૧), (૨) અન્વયે ફડચામાં લઇ

જવાનો અંતિમ હુકમ કરવામાં આવે છે. અને સદરહુ મંડળીના ફડચા અધિકારી તરીકે સહકારી અધિકારી (ફડચો), જિલ્લા ઉદ્યોગ કેન્દ્ર મહેસાણાની સદર કાયદાની કલમ ૧૦૮ (૧) હેઠળ નિમણુંક કરવામાં આવે છે. અને મહેતાણાની રકમ સર્વ સામાન્ય નિયમો અનુસાર આકારવાની રહેશે. ફડચાનું કામકાજ એક વર્ષમાં પુરુ કરવું.

મહેસાણા, તારીખ ૫મી જુલાઇ, ૨૦૦૪.

વંચાણે લીધા :-

(૧) આ કચેરીનો વચગાળાનો હુકમ ક્રમાંક : ઉ.ખ.સ/ફડચ/જ/૦૧/૯૩૫/૨૦૦૪, તારીખ ૨૯-૪-૨૦૦૪.

અંતિમ હુકમ

જા. નં. : ઉ.ખ.સ/ફડચ/જ/૦૧/૧૫૫૪/૯૧૮૫/૨૦૦૪.–શ્રી મુક્તાનંદ વિવિધલક્ષી ઔદ્યોગિક સહકારી મંડળી લી. કુકરવાડા, તા. વિજાપુર, જિ. મહેસાણાને મદદનીશ જિલ્લા રજીસ્ટ્રાર, સહકારી મંડળીઓ, જિલ્લા પંચાયત, મહેસાણાની કચેરીના નોંધણી ક્રમાંક : ઉ. ૫૭૦૮, તારીખ ૨૮-૨-૧૯૯૫ થી નોંધવામાં આવી હતી તે મંડળીને સને ૧૯૬૧ના ગુજરાત સહકારી મંડળીઓના કાયદાની કલમ ૧૦૭ સી (૧), (૨) અન્વયે ફડચામાં લઇ જવાનો અંતિમ હુકમ કરવામાં આવે છે. અને સદરહુ મંડળીના ફડચા અધિકારી તરીકે સહકારી અધિકારી (ફડચો), જિલ્લા ઉદ્યોગ કેન્દ્ર મહેસાણાની સદર કાયદાની કલમ ૧૦૮ (૧) હેઠળ નિમણુંક કરવામાં આવે છે. અને મહેતાણાની રકમ સર્વ સામાન્ય નિયમો અનુસાર આકારવાની રહેશે. ફડચાનું કામકાજ એક વર્ષમાં પુરુ કરવું.

મહેસાણા, તારીખ ૫મી જુલાઇ, ૨૦૦૪.

આઇ. આઇ. શેખ,
જિલ્લા રજીસ્ટ્રાર,
સહકારી મંડળીઓ (ઉદ્યોગ), મહેસાણા.

નંબર નધણ/ગ-૨/સે/૩૩૭૮૨/૧૪૮/૯૧૨૧/૨૦૦૪.--આથી જાહેર કરે છે કે, ઓએસીસ પ્રિમાઇસીસ સર્વિસ કો. ઓપ. સો. લી. મર્યાદીત સ્થળ વડોદરા તાલુકા વડોદરા જિલ્લો વડોદરા.

સને ૧૯૬૨ નો ગુજરાત કાયદો (ગુજરાત સહકારી મંડળીઓનો કાયદો ૧૯૬૧) ની કલમ-૯ અન્વયે આજરોજ નોંધવામાં આવી છે.

વડોદરા, તારીખ ૩૦મી જૂન, ૨૦૦૪.

નંબર નધણ//ગ-૨/સે/૩૩૭૮૩/૧૪૯/૯૧૧૯/૨૦૦૪.--આથી જાહેર કરે છે કે, અરવિંદ પાર્ક કો. ઓપ. હા. સર્વિસ સો. લી. મર્યાદીત સ્થળ વડોદરા તાલુકો વડોદરા જિલ્લો વડોદરા.

સને ૧૯૬૨ નો ગુજરાત કાયદો (ગુજરાત સહકારી મંડળીઓનો કાયદો ૧૯૬૧) ની કલમ-૯ અન્વયે આજરોજ નોંધવામાં આવી છે.

વડોદરા, તારીખ ૩૦મી જૂન, ૨૦૦૪.

વંચાણે લીધા :–

(૧) આ કચેરીના હુકમ ક્રમાંક : ફડચ/૦૧/ધ. ૨/૩૨૧/૨૦૦૩ તા. ૨૦-૧૦-૨૦૦૩.

(૨) મંડળી તરફથી મળેલ રજુઆત.

(૩) સને ૧૯૬૧ ના ગુજરાત સહકારી મંડળી અધિનિયમની કલમ-૧૦૭ (૩) ની જોગવાઇ.

(૪) બરોડા સેન્ટ્રલ કો. ઓપ. બેંક લી. વડોદરાનો તા. ૨-૭-૨૦૦૪ નો પત્ર.

પ્રસ્તાવના

જા. નં.ફડચ/ફ/૧૫/૦૧/ધ/૨/૨૭૮ થી ૨૮૫/૨૦૦૪.-હરણી વિવિધ કાર્યકારી સહકારી મંડળી લી. હરણી તા. વડોદરા જી. વડોદરાને આમુખ-૧માં જણાવેલ વચગાળાના હુકમથી ફડચામાં લઇ જવામાં આવેલ અને તે સામે મંડળીએ રજૂઆત કરેલ છે જે કોઇપણ આધાર પુરાવા વગરની છે તેમજ મંડળીએ તેના દેવાના હિસાબીપત્રકો રજૂ કરેલ નથી. તેમજ મંડળીનો કાર્યવિસ્તાર હવે વડોદરા શહેરમાં સમાવેશ થયેલ છે. તેમજ આમુખ-૪માં જણાવેલ પત્રથી ધી બરોડા સેન્ટ્રલ કો. ઓપ. બેંક લી. વડોદરાએ આપેલ અભિપ્રાયને ધ્યાનમાં લેતાં મંડળી કાર્યક્ષમ રીતે ચાલી શકે તેમ ન હોવાનું માલૂમ પડેલ છે. આમ તેઓની રજૂઆત યોગ્ય ન હોઇ ગ્રાહ્ય રાખી શકાય તેમ ન હોઇ આથી મંડળીને ફડચામાં લઇ જવાનો વચગાળાનો હુકમ કાયમ કરવા અંગે નીચે જણાવ્યા મુજબ હુકમ કરવામાં આવે છે.

હુકમ

હરણી વિવિધ કાર્યકારી સહકારી મંડળી લી. હરણી તા. વડોદરા જિ. વડોદરા નોંધણી નંબર ૧૦૯૫૦ તારીખ ૩૦મી જૂન, ૬૦ને આમુખ (૩)માં જણાવેલ કલમ-૧૦૭(૩) હેઠળ ફડચાનો વચગાળાનો હુકમ કાયમ કરવામાં આવે છે. અને ફડચા અધિકારી વડોદરા સેન્ટ્રલ કો. ઓપ. બેંક લી. વડોદરાની નિમણૂંક કાયમ કરવામાં આવે છે.

ફડચા અધિકારીએ ઉક્ત મંડળીની ફડચાની કાર્યવાહી ત્રણ વર્ષની મુદતમાં પૂર્ણ કરવાની રહેશે.

વડોદરા, તારીખ ૫મી જૂલાઇ, ૨૦૦૪.

નંબર નધણ/ગ-૨/સે-દૂ-૩૩૭૮૪/૧૫૧/૯૨૫૭/૨૦૦૪.-- આથી જાહેર કરે છે કે, જલોદા દૂધ ઉત્પાદક સહકારી મં. લી. મર્યાદીત સ્થળ જલોદા તાલુકો છોટાઉદેપુર જિલ્લો વડોદરા.

સને ૧૯૬૧ નો ગુજરાત કાયદો (ગુજરાત સહકારી મંડળીઓનો કાયદો ૧૯૬૧) ની કલમ-૯ અન્વયે આજરોજ નોંધવામાં આવી છે.

વડોદરા, તારીખ ૬ઠ્ઠી જૂલાઇ, ૨૦૦૪.

દિપક દલાલ,
જિલ્લા રજિસ્ટ્રાર,
સહકારી મંડળીઓ, વડોદરા.

INDEX

વંચાણે લીધા :–

(૧) અત્રેની કચેરીના હુકમ ક્રમાંક : વહટ/૦૧/ગ/૫૮૧, ૨૦૦૧, તા. ૨૭-૩-૨૦૦૧.

(૨) વહીવટદાર ધી કઉ ગામની સેવા સહ. સહકારી મંડળી લી. તા. મોડાસાનો પત્ર ક્રમાંક લોન્સ/વહટ/૪૫/૬૯૦૭ તા. ૨૨-૬-૨૦૦૪.

આલોચના

ક્રમાંક વહટ/૦૧/ગ/૧૯૪/૨૦૦૪.-ધી કઉ ગામની સેવા સહકારી મંડળી લી. કઉ, તા. મોડાસા, જી. સાબરકાંઠાએ આમુખ-૧માં વંચાણે લીધેલ આદેશથી ગુજરાત સહકારી મંડળીઓના અધિનિયમની કલમ-૮૧(ક) અન્વયે, વહીવટદાર પ્રથા હેઠળ છે.

આમુખ-૨માં વંચાણે લીધેલ વહીવટદારશ્રીના તારીખ ૨૨મી જૂન, ૨૦૦૪ના પત્રથી જણાવ્યા મુજબ મંડળીની વાર્ષિક સાધારણ સભા તારીખ ૧૧મી જૂન, ૨૦૦૪ના રોજ મળેલ જેના ઠરાવ નં. ૧૦થી મંડળીની વ્યવસ્થાપક કમિટીની રચના કરવામાં આવેલ છે. અને વહીવટદાર પ્રથા સમાપ્તીની ભલામણ કરેલ છે. જેથી વહીવટદાર પ્રથા સમાપ્ત કરવાની થતાં કલમ-૮૧(૧) અન્વયે નીચે મુજબનો આદેશ કરવામાં આવે છે.

હુકમ

આથી હું, જે. જે. શાહ, જીલ્લા રજીસ્ટ્રાર, સ. મં., હિંમતનગર, જી. સાબરકાંઠા મને મળેલ અધિકાર અને સત્તાની રૂએ સને ૧૯૬૧ના ગુજરાત સહકારી મંડળીઓના અધિનિયમની કલમ- ઘ/૮૧.(ક) અન્વયે ધી કઉ ગામની સેવા સહકારી મંડળી લી. તા. મોડાસામાં વહીવટદાર પ્રથા અમલમાં છે જે ઉક્ત આલોચનાની વિગતે કલમ-૮૧(૧) અન્વયે વ્યવસ્થાપક કમિટિને ચાર્જ સોંપ્યા તારીખથી વહીવટદાર પ્રથા સમાપ્ત કરવા આદેશ કરૂં છું.

હિંમતનગર, તારીખ ૭મી જુલાઈ, ૨૦૦૪.

જે. જે. શાહ,
જિલ્લા રજિસ્ટ્રાર,
સહકારી મંડળીઓ, સાબરકાંઠા,
હિંમતનગર.

મદદનીશ જિલ્લા રજિસ્ટ્રાર દ્વારા

નોંધણી ક્રમાંક પચત/સહકાર/વશી/૪૨૯/ઉ/૧૧૫૦૧/૨૦૦૪.- જિલ્લા પંચાયત, આણંદ આથી જાહેર કરે છે કે, તામસા અનાજ ઉત્પાદક સહકારી મંડળી લી. મું. તામસા, તા. ખંભાત, જિ. આણંદએ ગુજરાત સહકારી મંડળીઓના ૧૯૬૧ના કાયદાની કલમ-૯/૧ અન્વયે નોંધવામાં આવી છે.

આણંદ, તારીખ ૬ઠ્ઠી જુલાઈ, ૨૦૦૪.

અવાચ્ય,
મદદનીશ જિલ્લા રજિસ્ટ્રાર,
સહકારી મંડળીઓ, જિ. પં.
આણંદ.

સંયુક્ત નિયામક દ્વારા

નંબર ઉ/૫૯૧૪/૨૦૦૪.--આથી જાહેર કરે છે કે, ઓમ મહિલા ગારમેન્ટસ ઔદ્યોગિક સહકારી મંડળી લી. મર્યાદીત સ્થળ વિજલપોર, તાલુકો જલાલપોર, જિલ્લો નવસારી.

સને ૧૯૬૧ નો ગુજરાત કાયદો (ગુજરાત સહકારી મંડળીઓનો કાયદો ૧૯૬૧) ની કલમ-૯ અન્વયે આજરોજ નોંધવામાં આવી છે.

ગાંધીનગર, તારીખ ૧લી જૂલાઈ, ૨૦૦૪.

એ. એન. શાહ,
સંયુક્ત નિયામક (ટેક્ષટાઈલ)
કુટીર અને ગ્રામોદ્યોગ,
ગુજરાત રાજ્ય, ગાંધીનગર.

સરકારી મુદ્રણાલય, વડોદરા.

REGISTERED No. G-BA-14-E

©

सत्यमेव जयते

The Gujarat Government Gazette

[PUBLISHED BY AUTHORITY]

Vol. XLV] THURSDAY, JULY 29, 2004 / SRAVANA 7, 1926 [No. 31

Separate paging is given in each part of the Supplement to the Central Gazette and central section in order that it may be filed as a separate compilation

PART I

SUPPLEMENT TO THE CENTRAL GAZETTE AND CENTRAL SECTION

Part I, Part I-A, Part I-B and Part I-L

		Pages			Pages
Part-I	Government Notifications, Appointment, Promotion, Leave of Absence, Rules and Order (other than those published in Part I-A, IV-A, IV-B and IV-C) pertaining only to the Supplement to the Central Gazette.	807-844	Part I-B	Government Notifications, Published under Land Acquisition Act only.	409-431
Part I-A	Orders and Notifications, other than those published in Part IV-B, order the Bombay Local Boards, Village Panchayats, Municipal Boroughs, District Municipal Primary Education and Local Fund Audit Act, pertaining only to the Supplement to the Central Gazette.	31	Part I-L	Notifications and Orders, Awards, other than those published in Parts I, IV-A, IV-B and IV-C) under Central Industrial Disputes Act, and Gujarat Industrial Relations Act.	3443-3643

MISCELLANEOUS NOTIFICATIONS, APPOINTMENTS, ETC.

પોલીસ કમિશનર દ્વારા

વંચાણે લીધા :-

(૧) જાહેરનામા ક્રમાંક ગ/ઉપક/૧૩૬/૨૦૦૪, તા. ૨૭-૨-૨૦૦૪.

(૨) જાહેરનામા ક્રમાંક ગ/ઉપક/૧૪૪/૨૦૦૪, તા. ૨૧-૬-૨૦૦૪.

જાહેરનામું

ક્રમાંક ઉ-ગપક/૧૪૫/૨૦૦૪.- અમદાવાદ શહેર પોલીસ કમિશનરશ્રીની હકુમતના વિસ્તારમાં આવેલ તમામ જાહેર માર્ગો, રસ્તાઓ, ગલીઓ, શેરીઓના વિસ્તારમાં, ધીમી ગતિના વાહનો જેવા કે ઘોડા ગાડી, ઊંટ ગાડી, બળદ ગાડી કે જાનવરથી ખેંચાતી અન્ય ગાડી કે વાહન તેમજ સાયકલ સિવાય હાથ અને પગથી ચાલકી ગાડી/ વાહન સવારના કલાક ૯-૦૦ થી બપોરના કલાક ૧૩-૦૦ તેમજ સાંજના કલાક ૧૭-૦૦ થી કલાક ૨૦-૦૦ સુધી અવર જવર કરવા પર પ્રતિબંધ કરવાનું જાહેરનામું તા. ૨૧મી જુન, ૨૦૦૪ના જાહરનામાંથી પ્રસિદ્ધ કરવામાં આવેલ છે અને તેનો અમલ તા. ૧લી જુલાઈ, ૨૦૦૪ થી આ જાહેરનામાંથી કરવામાં આવેલ છે.

આ જાહેરનામા સંબંધે સંસ્થાઓ તથા આ ધંધા સાથે સંકળાયેલ સામુહિક માનવ વર્ગના સમુહો તરફથી રજુઆત કરવામાં આવેલ છે આ રજુઆતોને ધ્યાનમાં લેતા આ માનવ સમુહ હાથલારી તથા પેડલ રિક્ષાના ધંધા રોજગાર સાથે સંકળાયેલ હોઇ અને ગરીબ વર્ગની પ્રજા હોઇ તેમની માંગણી વ્યાજબી જણાંતા સહાનુભૂતિ પૂર્વક વિચારણાના અંતે જાહેરનામાં તા. ૨૧મી જૂન, ૨૦૦૪ માં નીચે મુજબની વધુ છુટછાટ આપવામાં આવે છે.

હું, કે.આર. કૌશિક, પોલીસ કમિશનર અમદાવાદ શહેરનાઓને મુંબઇ પોલીસ અધિનિયમ (સને ૧૯૫૧ના ૨૨માં) કલમ (૩૩) (બી) આધારે મળેલ સત્તાની રૂએ અમદાવાદ શહેર પોલીસ કમિશનરશ્રીની હકુમતના વિસ્તારમાં તા. ૧લી જુલાઇ, ૨૦૦૪ થી બહાર પાડેલ જાહેરનામાંનો અમલ રિલીફ રોડ એટલે કે વિજળીઘર થી કાલુપુર રેલ્વે સ્ટેશન સુધી, ગાંધીરોડ એટલે કે ભદ્રકાળી મંદિરથી કાલુપુર રેલ્વે સ્ટેશન સુધી અને મસ્કતી માર્કેટથી સારંગપુર સર્કલ થઇ કાલુપુર રેલ્વે સ્ટેશન થઇ મોતીમહલ થઇ કાલુપુર બહાર ચોકી સુધી, આશ્રમ રોડ એટલે કે પાલડીથી ઇન્કમટેક્ષ સર્કલ સુધી અને સી. જી. રોડ એટલે કે સરદાર પટેલ સ્ટેડીયમ ચાર રસ્તાથી પંચવટી પાંચ રસ્તા સુધીના રોડ ઉપર પૂરેપૂરો અમલમાં રહેશે અને આ સિવાયના અમદાવાદ શહેરનાં વિસ્તારોમાં સાંજના કલાક ૧૭-૦૦ થી કલાક ૨૦-૦૦ સુધી પ્રતિબંધ ઉઠાવી લેવામાં આવે છે અને સવારનો પ્રતિબંધ જાહેરનામાં તારીખ ૨૧મી જૂન, ૨૦૦૪માં જણાવ્યા મુજબ સવારના કલાક ૯-૦૦ થી ૧૩-૦૦ સુધી અમલમાં રહેશે.

આ સિવાયની શરતોમાં કોઇ ફેરફાર કરવામાં આવેલ નથી.

આ જાહેરનામાના આદેશનું ઉલ્લંઘન કરનાર ઇસમ મુંબઇ પોલીસ અધિનિયમ કલમ-૧૩૧ (બી) (૪) મુજબ શિક્ષાને પાત્ર થશે.

આ જાહેરનામાનો અમલ તા. ૮મી જુલાઇ, ૨૦૦૪થી કરવાનો રહેશે.

આજ રોજ તારીખ ૮મી જુલાઇ, ૨૦૦૪ના એ મેં મારી સહી તથા સિક્કો કરી આપેલ છે.

કે. આર. કૌશિક,
પોલીસ કમિશનર,
અમદાવાદ શહેર.

અધિક જિલ્લા મેજીસ્ટ્રેટ, દ્વારા

હુકમ

મુંબઈ પોલીસ અધિનિયમ-૧૯૫૧ની કલમ-૩૭ (૧) અન્વયે કાઢેલો.

નંબર ડીસીબી/એમએજી/બીપીએ/રજી. નં. ૩૬/૨૦૦૪.- મુંબઈ પોલીસ અધિનિયમ (સને ૧૯૫૧ના ૨૨મા) અધિનિયમ કલમ-૩૭ (૧) પ્રમાણે મને મળેલ સત્તાની રૂએ હું, જે. સી. ચુડાસમા, અધિક જિલ્લા મેજિસ્ટ્રેટ, વલસાડ, પારસી નુતનવર્ષ તથા સ્થાનિક પરિસ્થિતિને ધ્યાને લેતાં આ જિલ્લામાં જાહેર શાંતિ, કાયદો અને વ્યવસ્થાની પરિસ્થિતિ જાળવવા સારૂ જરૂરી જણાતાં ફરમાવું છું કે, વલસાડ જિલ્લાનાં સમગ્ર વિસ્તારમાં કોઈપણ સમય માટે નીચે જણાવેલ તારીખ ૧૩મી જુલાઇ, ૨૦૦૪ થી તારીખ ૨૬મી જુલાઇ, ૨૦૦૪ સુધીનાં સમય માટે કૃત્યો કરવા ઉપર પ્રતિબંધ ફરમાવું છું.

કૃત્યોઃ-

(ક) શસ્ત્રો, દંડા, તલવાર, ભાલા, સોટા, બંદુક, ચપ્પુ, છરા, લાકડી અથવા શારિરીક હિંસા પહોંચાડવામાં ઉપયોગ થઈ શકે તેવી બીજી ચીજો લઈ જવાની મનાઈ ;

(ખ) સ્ફોટક પદાર્થ લઈ જવાની;

(ગ) કોઈપણ સરઘસમાં જલતી અથવા પેટાવેલી મશાલ લઈ જવાની;

(ઘ) વ્યક્તિઓ અથવા તેના શબ અથવા આકૃતિઓ અથવા પૂતળા દેખાડવાની;

(ચ) અપમાન કરવાના ઈરાદાથી બિભત્સ સૂત્રો પોકારવાની, અશ્લિલ ગીતો ગાવાની અથવા ટોળામાં ફરવાની;

(છ) જેનાથી સુરૂચિ અથવા નીતિનો ભંગ થાય તેવું ભાષણ કરવાની તેવા હાવભાવ કરવાની તેવી ચેષ્ટા કરવાની તથા ચિત્રો, પત્રિકા, બોર્ડ અથવા બીજી કોઈપણ પદાર્થ અથવા વસ્તુ તૈયાર કરવા બતાવવા તથા ફેલાવો કરવાની.

આ હુકમ ખંડ (ક) નીચેની વ્યક્તિઓને લાગુ પડશે નહીં.

(૧) સરકારી નોકર કે કામ કરતી વ્યક્તિઓ કે જેનાં ઉપરી અધિકારીએ આવું કોઈપણ હથિયાર લઈ જવાની ફરજ હોઈ.

(૨) જિલ્લા પોલીસ અધિકારીશ્રી વલસાડ અથવા તેણે અધિકૃત કરેલ કોઈપણ પોલીસ અધિકારીએ જેને શારિરીક અશક્તિને કારણે લાઠી લઈ જવાની પરવાનગી આપી હોઈ તે વ્યક્તિ.

(૩) જિલ્લા મેજિસ્ટ્રેટશ્રી, આ અર્થે ખાસ અધિકૃત કરે તેવી બીજી વ્યક્તિએ આ જાહેરનાના કોઈ ખંડનો ભંગ અથવા ઉલ્લંઘન કરનારને સને ૧૯૫૧ના મુંબઈ પોલીસ અધિનિયમ (સને ૧૯૫૧ના ૨૨માં) ના કાયદાની કલમ-૧૩૫ (૧) મુજબ ઓછામાં ઓછી ચાર માસની અને વધુમાં વધુ એક વર્ષ સુધી કેદની સજા થશે.

આજ રોજ તારીખ ૧૨મી જુલાઇ, ૨૦૦૪ના રોજ મારી સહી કરી મુદ્રા કરી આપી છે.

હુકમ

મુંબઈ પોલીસ અધિનિયમ ૧૯૫૧ની કલમ-૩૭ (૩) અન્વયે કરેલો.

નંબર ડીસીબી/એમએજી/બીપીએ/રજી. નં. ૩૭/૨૦૦૪.- મુંબઈ પોલીસ અધિનિયમ (સને ૧૯૫૧ના ૨૨મા) અધિનિયમ કલમ-૩૭ (૩) પ્રમાણે મને મળેલ સત્તાની રૂએ હું, જે. સી. ચુડાસમા, અધિક જિલ્લા મેજિસ્ટ્રેટ, વલસાડ, પારસી નુતન વર્ષ તથા સ્થાનિક પરિસ્થિતિને ધ્યાને લેતાં આ જિલ્લામાં જાહેર શાંતિ સલામતી જાળવવા સારૂં માણસોનું સરઘસ કાઢવાનું તેમજ સભા ભરવાની મનાઈ ફરમાવવાની જરૂર જણાય છે.

વાસ્તે હું, જે. સી. ચુડાસમા, અધિક જિલ્લા મેજિસ્ટ્રેટ, વલસાડ મુંબઈ પોલીસ અધિનિયમ, ૧૯૫૧ (સને ૧૯૫૧નો ૨૨મો) ની કલમ-૩૭ની પેટા કલમ-૩થી મને મળેલ સત્તાની રૂએ ફરમાવું છું કે, સક્ષમ અધિકારીની મંજુરી વિના વલસાડ જિલ્લામાં તારીખ ૧૩મી જુલાઇ, ૨૦૦૪ થી તારીખ ૨૬મી જુલાઇ, ૨૦૦૪ સુધી અનઅધિકૃત રીતે/ગેરકાયદેસર રીતે ચાર કરતાં વધુ માણસોની કોઈ સભા કરવી કે બોલાવવી નહીં, સરઘસ કાઢવું નહીં.

આ હુકમ લગ્નના વરઘોડા કે સ્મશાન યાત્રા કે એસ. ટી. બસમાં, રેલ્વેમાં મુસાફરી કરવા માંગતા, મંદિર, મસ્જિદ, દેવળમાં પ્રાર્થના માટે જતી, અગર સક્ષમ અધિકારીશ્રીની લેખીત પરવાનગી મેળવનાર બોનોફાઈડ વ્યક્તિઓને લાગુ પડશે નહીં.

આ હુકમનો ભંગ અથવા ઉલ્લંઘન કરનારને મુંબઈ પોલીસ અધિનિયમ ૧૯૫૧ (સને ૧૯૫૧નો ૨૨મો) ની કલમ-૧૩૫ (૩) મુજબ અથવા ભારતીય ફોજદારી અધિનિયમ ૧૮૬૦ની કલમ-૧૮૮ અનુસાર સજાને પાત્ર થશે.

આજ રોજ તારીખ ૧૨મી જુલાઇ, ૨૦૦૪ના રોજ મારી સહી કરી મુદ્રા કરી છે.

જે. સી. ચુડાસમા,
અધિક જિલ્લા મેજિસ્ટ્રેટ,
વલસાડ.

જાહેરનામું

મુંબઈ પોલીસ અધિનિયમ, ૧૯૫૧ની કલમ-૩૭ (૧) અન્વયે કાઢેલ.

નંબર ડીસીબી/એમએજી/બી.પી.એ./રજી-૧૨/૨૦૦૪.-મુંબઈ પોલીસ અધિનિયમ, ૧૯૫૧ (સને. ૧૯૫૧ નાં ૨૨માં)અધિનિયમની કલમ-૩૭(૧) પ્રમાણે મને મળેલ સત્તાની રૂએ હું જે. બી. પટેલ, અધિક જિલ્લા મેજિસ્ટ્રેટશ્રી, નવસારી, પ્રવર્તમાન પરિસ્થિતિને લક્ષમાં રાખી નવસારી જિલ્લામાં સમગ્ર વિસ્તારમાં કોઈપણ વ્યકિતઓએ જાહેર શાંતિ અને સલામતિ તથા કાયદો વ્યવસ્થાની પરિસ્થિતિ જાળવવા સારૂ જરૂરી જણાતાં ફરમાવું છું કે, તારીખ ૧૩મી જુલાઇ, ૨૦૦૪ થી તારીખ ૨૬મી જુલાઇ, ૨૦૦૪ સુધી (બંને દિવસો સુધ્ધાં)ના સમય માટે નીચે જણાવેલા કૃત્યો કરવા ઉપર પ્રતિબંધ ફરમાવું છું :-

કૃત્યો :-

(ક) શસ્ત્રો, દંડા, તલવાર, ભાલા, સોટાં, બંદુક, ચપ્પુ, છરા, લાકડી અથવા શારિરિક હિંસા પહોંચાડવામાં ઉપયોગ થઇ શકે તેવી બીજી ચીજો લઇ જવાની મનાઇ ;

(ખ) પથ્થરો અથવા બીજા શસ્ત્રો અથવા સાધનો સાથે લઇ જવાની એકઠા કરવાની તથા તૈયાર કરવાની;

(ગ) કોઇપણ સ્ફોટક પદાર્થ લઇ જવાની મનાઇ;

(ઘ) કોઇપણ સરઘસમાં જલતી અથવા પેટાવેલી મસાલ લઇ જવાની;

(ચ) વ્યકિતઓ અથવા તેના સબ અથવા આકૃતિઓ અથવા પૂતળાં દેખાડવાની;

(છ) લોકોને બુમ પાડવાની, ગીતો ગાવાની તથા વાદ્ય વગાડવાની, અપમાન કરવાના ઈરાદાથી બિભત્સ સુત્રો, પોકારવાની અશ્લીલ ગીતો ગાવાની અથવા ટોળામાં ફરવાની;

(ઝ) જેનાથી સુરૂચિ અથવા નિતિનો ભંગ થાય તેવું ભાષણ કરવાની તેવા હાવભાવ કરવાની તેવી ચેષ્ટા કરવાની તથા ચિત્રો, પત્રિકા, પ્લેકાર્ડો અથવા બીજા કોઇપણ પદાર્થ અથવા વસ્તુ તૈયાર કરવા બનાવવા તેનો ફેલાવો કરવાની.

આ હુકમ ખંડ (ક) થી (ઝ) નીચેની વ્યકિતઓને લાગુ પડશે નહિં.

(૧) સરકારી નોકરી કે કામ કરતી વ્યકિતઓ કે જેને તેના ઉપરી અધિકારીએ પોતાની ફરજના ભાગ રૂપે સોંપ્યા બદલ આવું કોઇપણ હથિયાર લઇ જવાનું હોય અથવા એવું કોઇપણ હથિયાર લઇ જવાની ફરજ હોય,

(૨) જિલ્લા પોલીસ અધિકારીશ્રી, નવસારી અથવા તેણે અધિકૃત કરેલા હોઇ, પોલીસ અધિકારીએ જેને શારિરિક અશકિતને કારણે અથવા લાઠી લઇ જવાની પરવાનગી આપી હોય તેવી વ્યકિત.

(૩) જિલ્લા મેજીસ્ટ્રેટશ્રી આ અર્થે ખાસ અધિકૃત કરે તેવી બીજી વ્યકિતઓ.

આ જાહેરનામાંના કોઇ ખંડનો ભંગ અથવા ઉલ્લંઘન કરનારને સને ૧૯૫૧નાં મુંબઇ પોલીસ અધિનિયમ, ૧૯૫૧ના ૨૨માં કાયદાની કલમ-૧૩૫ (૧) મુજબ ઓછામાં ઓછી ચાર માસની અને વધુમાં વધુ એક વર્ષ સુધીની કેદની સજા થશે. અને દંડની પણ સજા થશે.

આજ રોજ તારીખ ૯મી જુલાઇ, ૨૦૦૪ના રોજ મારી સહી કરી મુદ્રા કરી છે.

જે. બી. પટેલ,
અધિક જિલ્લા મેજિસ્ટ્રેટ,
નવસારી.

INDEX

કલેક્ટર દ્વારા
જાહેરનામું

નં. સીએચ/એનએ/વશી-૪૯૮/૨૦૦૪.- ગુજરાત જમીન મહેસૂલ નિયમો-૧૯૭૨ના નિયમ-૮૧ (૧) અન્વયે સરકારશ્રીના મહેસુલ વિભાગના જાહેરનામાં ક્રમાંક જીએચએમ/૨૦૦૩/૭૧/એમ/એલઆરઆર-૧૦-૨૦૦૨/૧૬૪૦(૧) /કિ તારીખ ૨૬/૧૨/૨૦૦૩થી બિનખેતી આકાર વસુલ કરવા બાબતે ગામ, નગર તથા શહેરને સને ૨૦૦૧ની વસ્તી ગણતરી મુજબ, વસ્તીના ધોરણે નવેસરથી વર્ગીકૃત કરવા અને તે મુજબ બિનખેતી માટે આકારના નવા સુધારેલ દરોનો અમલ કરવા અંગેનું આખરી જાહેરનામું પ્રસિદ્ધ કરવામાં આવેલ છે. તે અન્વયે નવસારી જિલ્લાના ગામ, નગર તથા શહેરને વસ્તી ગણતરી-૨૦૦૧ની વસ્તીના આધારે વર્ગીકૃત કરવાના થાય છે. અને સદર વર્ગીકરણ અનુસાર સુધારેલ બિનખેતીના આકારના દરો લાગુ પડે છે.

વાસ્તે, આથી હું, વી. પી. પટેલ, જી. એ. એસ., કલેક્ટર નવસારી જિલ્લો, નવસારી જિલ્લો ગામ, નગર તથા શહેરોને સામેલ પરિશિષ્ટ-૧ મુજબ સને ૨૦૦૧ની વસ્તી ગણતરી મુજબ બિનખેતીના હેતુ માટે વર્ગ-એ, વર્ગ-બી તથા વર્ગ-સીમાં વર્ગીકૃત કરવા ઠરાવું છું. તથા સદર વર્ગીકૃત કર્યાનુસાર પરિશિષ્ટ-૧માં દર્શાવેલ ગામ, નગર અને શહેરમાં સામેલ પરિશિષ્ટ-૨માં જણાવ્યા પ્રમાણેનો સુધારેલ બિનખેતીનો દર તારીખ ૦૧/૦૮/૨૦૦૩ની અસરથી બીજા ફેરફાર ન થાય ત્યાં સુધી વસુલ લેવા ઠરાવું છું.

પરિશિષ્ટ-૧

સને-૨૦૦૧ ની વસ્તી ગણતરી અન્વયે નવસારી જિલ્લાના ગામ, નગર, તથા શહેરોનું બીન ખેતીના સુધારેલ દરો માટે કરવામાં આવેલ વર્ગીકરણ

અ. નં.	વર્ગ	તાલુકો	સમાવિષ્ટ ગામ	સમાવિષ્ટ સર્વે નંબર				
૧	૨	૩	૪	૫				
૧	એ			નવસારી જિલ્લામાં લાગુ પડતો નથી.				
૨	બી	નવસારી	નવસારી (શ)	નવસારી (શ) ના તમામ સર્વે નંબરો				
૩	નવસારી	નવસારી	વીરાવળ	૧ થી ૧૦૬	૧૧૩	૧૧૫ થી ૨૭૩	૨૭૪/પોત-૧	૨૭૫ થી ૩૦૮
	શહેરથી			૩૧૧ થી ૩૧૪	૩૧૯	૩૨૦	૪૪૨	૪૬૨ થી ૪૮૩
	૧ કિ. મી. ની		કબીલપોર	૩૦	૩૫ થી ૪૨	૪૪ થી ૬૭	૭૪ થી ૭૮	૮૧ થી ૮૭
	પેરાફેરી			૮૯ થી ૯૩	૯૫ થી ૧૦૯	૧૧૪ થી ૧૭૪	૧૯૧ થી ૨૨૪	૨૪૩ થી ૨૪૯
	એરીયામાં			૨૫૩	૨૫૫ થી ૨૫૭	૨૭૨ થી ૨૭૮		
	આવતા ગામ/		કાલીયાવાડી	ગામના તમામ સર્વે નંબરો				
	નગર/શહેર		જમાલપોર	૧ થી ૭૬	૭૮ થી ૧૧૨	૧૧૪ થી ૧૭૨		
			તીઘરા	૧ થી ૫૩	૮૬	૧૧૮ થી ૧૨૯	૧૪૩ થી ૧૮૯	૧૯૧ થી ૨૧૬
			ઈટાંળવા	૧૦ થી ૧૪	૨૬ થી ૩૩	૩૫	૮૪	૮૫
				૯૨ થી ૯૪	૯૮			
			છાપરા	૫૨ થી ૫૫	૫૯ થી ૬૭	૧૧૪ થી ૧૬૫	૨૦૦ થી ૨૦૬	૨૦૯ થી ૨૧૫
				૨૨૯	૨૩૨ થી ૨૩૯	૨૫૬	૨૬૭ થી ૨૭૧	૨૭૫ થી ૨૭૭
				૨૭૯ થી ૨૮૧	૨૮૩	૨૮૭ થી ૨૮૯	૨૯૧	૨૯૫
				૨૯૮ થી ૩૦૪	૩૦૭ થી ૩૦૮	૩૧૫ થી ૩૧૭	૩૨૨	૩૨૫ થી ૩૩૧
				૩૩૩ થી ૩૩૪	૩૩૬ થી ૩૩૭	૩૪૪		
			ચોવીસી	૧	૨૭	૭૬ થી ૧૫૦	૧૫૨ થી ૧૮૬	૧૯૨ થી ૧૯૬
				૪૦૫ થી ૪૫૧	૫૬૦ થી ૫૬૬	૫૬૮ થી ૫૭૦	૬૩૦ થી ૬૩૩	૬૩૭ થી ૬૪૦
				૬૪૨ થી ૬૪૫	૬૪૮			
			કસ્બાપાર	૩૪૨ થી ૩૪૫	૩૭૩ થી ૩૮૦	૩૮૨ થી ૩૮૪	૪૦૨	૪૦૮ થી ૪૧૦
				૪૧૫ થી ૪૨૪	૪૨૮	૪૨૯	૪૬૫	
૪	સી	નવસારી	વીરાવળ	વર્ગ-બી ની પેરા ફેરી માં આવેલ સ.નં. / બ્લોક નંબર સિવાયના સ.નં. / બ્લોક નંબર				
			કબીલપોર	વર્ગ-બી ની પેરા ફેરી માં આવેલ સ.નં. / બ્લોક નંબર સિવાયના સ.નં. / બ્લોક નંબર				
			જમાલપોર	વર્ગ-બી ની પેરા ફેરી માં આવેલ સ.નં. / બ્લોક નંબર સિવાયના સ.નં. / બ્લોક નંબર				
			તીઘરા	વર્ગ-બી ની પેરા ફેરી માં આવેલ સ.નં. / બ્લોક નંબર સિવાયના સ.નં. / બ્લોક નંબર				

INDEX

૧	૨	૩	૪	૫
	સી	નવસારી	ઈટાંળવા	વર્ગ-બી ની પેરા ફેરી માં આવેલ સ.નં. / બ્લોક નંબર સિવાયના સ.નં. / બ્લોક નંબર
			છાપરા	વર્ગ-બી ની પેરા ફેરી માં આવેલ સ.નં. / બ્લોક નંબર સિવાયના સ.નં. / બ્લોક નંબર
			ચોવીસી	વર્ગ-બી ની પેરા ફેરી માં આવેલ સ.નં. / બ્લોક નંબર સિવાયના સ.નં. / બ્લોક નંબર
			કસ્બાપાર	વર્ગ-બી ની પેરા ફેરી માં આવેલ સ.નં. / બ્લોક નંબર સિવાયના સ.નં. / બ્લોક નંબર
			ચંદ્રવાસણ સુપા	ગામના તમામ સર્વે નંબર / બ્લોક નંબર
			વેજલપોર	ગામના તમામ સર્વે નંબર / બ્લોક નંબર
			પરથાણ	ગામના તમામ સર્વે નંબર / બ્લોક નંબર
			આસુંદર	ગામના તમામ સર્વે નંબર / બ્લોક નંબર
			સરઈ	ગામના તમામ સર્વે નંબર / બ્લોક નંબર
			પડઘા	ગામના તમામ સર્વે નંબર / બ્લોક નંબર
			તેલાડા	ગામના તમામ સર્વે નંબર / બ્લોક નંબર
			પીનસાડ	ગામના તમામ સર્વે નંબર / બ્લોક નંબર
			સરોણા	ગામના તમામ સર્વે નંબર / બ્લોક નંબર
			પેરા	ગામના તમામ સર્વે નંબર / બ્લોક નંબર
			સુપા(કુરેલ)	ગામના તમામ સર્વે નંબર / બ્લોક નંબર
			આમડપોર	ગામના તમામ સર્વે નંબર / બ્લોક નંબર
			આમરી	ગામના તમામ સર્વે નંબર / બ્લોક નંબર
			કાદીપોર	ગામના તમામ સર્વે નંબર / બ્લોક નંબર
			ધારાગીરી	ગામના તમામ સર્વે નંબર / બ્લોક નંબર
			ભટાઈ	ગામના તમામ સર્વે નંબર / બ્લોક નંબર
			નસીલપોર	ગામના તમામ સર્વે નંબર / બ્લોક નંબર
			વીરવાડી	ગામના તમામ સર્વે નંબર / બ્લોક નંબર
			ઓણચી	ગામના તમામ સર્વે નંબર / બ્લોક નંબર
			મોલધરા	ગામના તમામ સર્વે નંબર / બ્લોક નંબર
			દંડેશ્વર	ગામના તમામ સર્વે નંબર / બ્લોક નંબર
			તરસાડી	ગામના તમામ સર્વે નંબર / બ્લોક નંબર
			ખેરગામ	ગામના તમામ સર્વે નંબર / બ્લોક નંબર
			સીંગોદ	ગામના તમામ સર્વે નંબર / બ્લોક નંબર
			કુરેલ	ગામના તમામ સર્વે નંબર / બ્લોક નંબર
			શાહુ	ગામના તમામ સર્વે નંબર / બ્લોક નંબર
			વછરવાડ	ગામના તમામ સર્વે નંબર / બ્લોક નંબર
			ઉગત	ગામના તમામ સર્વે નંબર / બ્લોક નંબર
			નવાપરા	ગામના તમામ સર્વે નંબર / બ્લોક નંબર
			અંબાડા	ગામના તમામ સર્વે નંબર / બ્લોક નંબર
			વસર	ગામના તમામ સર્વે નંબર / બ્લોક નંબર
			મુનસાડ	ગામના તમામ સર્વે નંબર / બ્લોક નંબર
			સિસોદ્રા(ગ)	ગામના તમામ સર્વે નંબર / બ્લોક નંબર
			દાંતેજ	ગામના તમામ સર્વે નંબર / બ્લોક નંબર
			પરતાપોર	ગામના તમામ સર્વે નંબર / બ્લોક નંબર
			વાડા	ગામના તમામ સર્વે નંબર / બ્લોક નંબર

૧	૨	૩	૪	૫				
	સી	નવસારી	ઉન	ગામના તમામ સર્વે નંબર / બ્લોક નંબર				
			સદલાવ	ગામના તમામ સર્વે નંબર / બ્લોક નંબર				
			ટોળી	ગામના તમામ સર્વે નંબર / બ્લોક નંબર				
			સાતેમ	ગામના તમામ સર્વે નંબર / બ્લોક નંબર				
			ડભલાઈ	ગામના તમામ સર્વે નંબર / બ્લોક નંબર				
			બુટલાવ	ગામના તમામ સર્વે નંબર / બ્લોક નંબર				
			સરપોર	ગામના તમામ સર્વે નંબર / બ્લોક નંબર				
			સરપોર પરાડી	ગામના તમામ સર્વે નંબર / બ્લોક નંબર				
			અષ્ટગામ	ગામના તમામ સર્વે નંબર / બ્લોક નંબર				
			ભુલાફળિયા	ગામના તમામ સર્વે નંબર / બ્લોક નંબર				
			ખડસુપા	ગામના તમામ સર્વે નંબર / બ્લોક નંબર				
			કછોલ	ગામના તમામ સર્વે નંબર / બ્લોક નંબર				
			અડદા	ગામના તમામ સર્વે નંબર / બ્લોક નંબર				
			મોગાર	ગામના તમામ સર્વે નંબર / બ્લોક નંબર				
			કણબાડ	ગામના તમામ સર્વે નંબર / બ્લોક નંબર				
			બોરીયાચ	ગામના તમામ સર્વે નંબર / બ્લોક નંબર				
			રજવાડા	ગામના તમામ સર્વે નંબર / બ્લોક નંબર				
			કંબાડા	ગામના તમામ સર્વે નંબર / બ્લોક નંબર				
			કુંભાર ફળીયા	ગામના તમામ સર્વે નંબર / બ્લોક નંબર				
			નાગધરા	ગામના તમામ સર્વે નંબર / બ્લોક નંબર				
			ભુનવાડી	ગામના તમામ સર્વે નંબર / બ્લોક નંબર				
			પુણી	ગામના તમામ સર્વે નંબર / બ્લોક નંબર				
			મહુડી	ગામના તમામ સર્વે નંબર / બ્લોક નંબર				
			ધામણ	ગામના તમામ સર્વે નંબર / બ્લોક નંબર				
			અરસાણ	ગામના તમામ સર્વે નંબર / બ્લોક નંબર				
૧	એ			જલાલપોર તાલુકામાં લાગુ પડતો નથી.				
૨	બી							
૩	નવસારી શહેરથી ૧ કિ. મી. ની પેરાફેરીમાં આવતા ગામ/ નગર/શહેર	જલાલપોર	વિજલપોર શહેર	વિજલપોર શહેરના તમામ સર્વે નંબર				
			જલાલપોર	૧ થી ૨૦	૨૪ થી ૨૭	૨૯	૧૫૫ થી ૧૫૬	૧૫૮ થી ૨૦૮
				૨૨૯ થી ૨૫૭	૨૫૯ થી ૨૯૯	૩૦૨ થી ૩૦૪	૩૦૬ થી ૩૦૭	૩૦૯ થી ૩૧૪
				૩૩૨ થી ૩૪૪	૩૪૬	૪૦૮ થી ૪૧૧	૪૧૫	૪૯૬ થી ૫૩૭
				૫૩૯ થી ૬૨૨	૬૨૫	૬૨૭	૬૨૯	૬૩૭ થી ૬૩૯
				૬૪૧	૬૪૫ થી ૬૪૬	૬૪૮	વાડા નં. ૧ થી ૩૫	
			તવડી	૧ થી ૧૬	૧૮ થી ૩૯	૭૫૦ થી ૭૯૨	૮૦૮	૮૧૦
				૮૧૯ થી ૮૨૪	૮૨૬ થી ૮૩૦	૮૩૨		
			એરૂ	૨૧૭	૨૧૮	૨૨૦	૨૨૨ થી ૨૩૧	૨૩૩ થી ૨૪૦
				૨૬૭ થી ૨૮૮	૨૯૧ થી ૨૯૪	૨૯૭	૨૯૯ થી ૩૧૧	૩૧૫ થી ૩૮૭
				૩૮૯ થી ૪૪૮	૫૧૨ થી ૫૧૫	૫૨૮ થી ૫૩૦		
			હાંસાપોર	૨૭	૨૮	૩૧ થી ૪૦	૪૪	૪૬
૪	સી	જલાલપોર	જલાલપોર	વર્ગ-બી પેરા ફેરીમાં આવેલ સ. નં. / બ્લોક નંબર સિવાયના સ. નં. / બ્લોક નંબર				
			તવડી	વર્ગ-બી પેરા ફેરીમાં આવેલ સ. નં. / બ્લોક નંબર સિવાયના સ. નં. / બ્લોક નંબર				
			એરૂ	વર્ગ-બી પેરા ફેરીમાં આવેલ સ. નં. / બ્લોક નંબર સિવાયના સ. નં. / બ્લોક નંબર				

૧	૨	૩	૪	૫
૪	સી	જલાલપોર	સીસોદ્રા (આરક)	ગામના તમામ સર્વે નંબર / બ્લોક નંબર
			પારડી (આરક)	ગામના તમામ સર્વે નંબર / બ્લોક નંબર
			મછાડ	ગામના તમામ સર્વે નંબર / બ્લોક નંબર
			પેંથાણ	ગામના તમામ સર્વે નંબર / બ્લોક નંબર
			મરોલી	ગામના તમામ સર્વે નંબર / બ્લોક નંબર
			નડોદ	ગામના તમામ સર્વે નંબર / બ્લોક નંબર
			મહુવર	ગામના તમામ સર્વે નંબર / બ્લોક નંબર
			વાડા (પોંસરા)	ગામના તમામ સર્વે નંબર / બ્લોક નંબર
			મંદિર	ગામના તમામ સર્વે નંબર / બ્લોક નંબર
			આટ	ગામના તમામ સર્વે નંબર / બ્લોક નંબર
			ખંભલાવ	ગામના તમામ સર્વે નંબર / બ્લોક નંબર
			મીરજાપોર	ગામના તમામ સર્વે નંબર / બ્લોક નંબર
			પરસોલી	ગામના તમામ સર્વે નંબર / બ્લોક નંબર
			મગોબ	ગામના તમામ સર્વે નંબર / બ્લોક નંબર
			ભાઠા	ગામના તમામ સર્વે નંબર / બ્લોક નંબર
			માંગરોળ	ગામના તમામ સર્વે નંબર / બ્લોક નંબર
			નિમલાઈ	ગામના તમામ સર્વે નંબર / બ્લોક નંબર
			માણેકપોર	ગામના તમામ સર્વે નંબર / બ્લોક નંબર
			ટંકોલી	ગામના તમામ સર્વે નંબર / બ્લોક નંબર
			સાગરા	ગામના તમામ સર્વે નંબર / બ્લોક નંબર
			પોંસરા	ગામના તમામ સર્વે નંબર / બ્લોક નંબર
			સીમળગામ	ગામના તમામ સર્વે નંબર / બ્લોક નંબર
			ડાલકી	ગામના તમામ સર્વે નંબર / બ્લોક નંબર
			ઉંભરાટ	ગામના તમામ સર્વે નંબર / બ્લોક નંબર
			દાંતી	ગામના તમામ સર્વે નંબર / બ્લોક નંબર
			દિપલા	ગામના તમામ સર્વે નંબર / બ્લોક નંબર
			વેસ્મા	ગામના તમામ સર્વે નંબર / બ્લોક નંબર
			સડોદરા	ગામના તમામ સર્વે નંબર / બ્લોક નંબર
			વાંસી	ગામના તમામ સર્વે નંબર / બ્લોક નંબર
			બોરસી	ગામના તમામ સર્વે નંબર / બ્લોક નંબર
			એંથાણ	ગામના તમામ સર્વે નંબર / બ્લોક નંબર
૧	એ	ગણદેવી		ગણદેવી તાલુકામાં લાગુ પડતો નથી.
૨	બી	ગણદેવી		ગણદેવી તાલુકામાં લાગુ પડતો નથી.
૩	સી	ગણદેવી	બીલીમોરા	ગામના તમામ સ. નં. / બ્લોક નંબર
			દેસરા	ગામના તમામ સ. નં. / બ્લોક નંબર
			ગણદેવી	ગામના તમામ સ. નં. / બ્લોક નંબર
			બીગરી-ધોલાઈ	ગામના તમામ સ. નં. / બ્લોક નંબર
			ધમડાછા	ગામના તમામ સ. નં. / બ્લોક નંબર
			મેંધર	ગામના તમામ સ. નં. / બ્લોક નંબર
			પાથરી	ગામના તમામ સ. નં. / બ્લોક નંબર

INDEX

૧	૨	૩	૪	૫
૪સી	જલાલપોર		હાંસાપોર	વર્ગ-બી પેરા ફેરીમાં આવેલ સ. નં. / બ્લોક નંબર સિવાયના સ. નં. / બ્લોક નંબર
			અબ્રામા	ગામના તમામ સર્વે નંબર / બ્લોક નંબર
			સરાવ	ગામના તમામ સર્વે નંબર / બ્લોક નંબર
			આસણા	ગામના તમામ સર્વે નંબર / બ્લોક નંબર
			કાળાકાછા	ગામના તમામ સર્વે નંબર / બ્લોક નંબર
			ઓંજલ	ગામના તમામ સર્વે નંબર / બ્લોક નંબર
			સંદલપોર	ગામના તમામ સર્વે નંબર / બ્લોક નંબર
			આલક	ગામના તમામ સર્વે નંબર / બ્લોક નંબર
			રણોદરા	ગામના તમામ સર્વે નંબર / બ્લોક નંબર
			કોથમડી	ગામના તમામ સર્વે નંબર / બ્લોક નંબર
			ભુતસાડ	ગામના તમામ સર્વે નંબર / બ્લોક નંબર
			બોદાલી	ગામના તમામ સર્વે નંબર / બ્લોક નંબર
			દેલવાડા	ગામના તમામ સર્વે નંબર / બ્લોક નંબર
			વડોલી	ગામના તમામ સર્વે નંબર / બ્લોક નંબર
			અલુરા	ગામના તમામ સર્વે નંબર / બ્લોક નંબર
			ભીનાર	ગામના તમામ સર્વે નંબર / બ્લોક નંબર
			પનાર	ગામના તમામ સર્વે નંબર / બ્લોક નંબર
			ચીજગામ	ગામના તમામ સર્વે નંબર / બ્લોક નંબર
			કનેરા	ગામના તમામ સર્વે નંબર / બ્લોક નંબર
			કૃષ્ણપુર	ગામના તમામ સર્વે નંબર / બ્લોક નંબર
			છીણમ	ગામના તમામ સર્વે નંબર / બ્લોક નંબર
			ડાભેલ	ગામના તમામ સર્વે નંબર / બ્લોક નંબર
			સીમલક	ગામના તમામ સર્વે નંબર / બ્લોક નંબર
			વેડછા	ગામના તમામ સર્વે નંબર / બ્લોક નંબર
			ડાંભર	ગામના તમામ સર્વે નંબર / બ્લોક નંબર
			દાંડી	ગામના તમામ સર્વે નંબર / બ્લોક નંબર
			સામાપોર	ગામના તમામ સર્વે નંબર / બ્લોક નંબર
			ચોખડ	ગામના તમામ સર્વે નંબર / બ્લોક નંબર
			કડોલી	ગામના તમામ સર્વે નંબર / બ્લોક નંબર
			કોલાસણા	ગામના તમામ સર્વે નંબર / બ્લોક નંબર
			મટવાડ	ગામના તમામ સર્વે નંબર / બ્લોક નંબર
			કરાડી	ગામના તમામ સર્વે નંબર / બ્લોક નંબર
			પરૂજણ	ગામના તમામ સર્વે નંબર / બ્લોક નંબર
			કરાંખટ	ગામના તમામ સર્વે નંબર / બ્લોક નંબર
			સુલતાનપુર	ગામના તમામ સર્વે નંબર / બ્લોક નંબર
			કલથાણ	ગામના તમામ સર્વે નંબર / બ્લોક નંબર
			ખરસાડ	ગામના તમામ સર્વે નંબર / બ્લોક નંબર
			કરોડકોઠવા	ગામના તમામ સર્વે નંબર / બ્લોક નંબર
			કુચેદ	ગામના તમામ સર્વે નંબર / બ્લોક નંબર

INDEX

૧	૨	૩	૪	૫
૩	સી	ગણદેવી	વાસણ	ગામના તમામ સ. નં. / બ્લોક નંબર
			કોથા	ગામના તમામ સ. નં. / બ્લોક નંબર
			માસા	ગામના તમામ સ. નં. / બ્લોક નંબર
			કછોલી	ગામના તમામ સ. નં. / બ્લોક નંબર
			ગંધોર	ગામના તમામ સ. નં. / બ્લોક નંબર
			ખેરગામ	ગામના તમામ સ. નં. / બ્લોક નંબર
			વડસાંગળ	ગામના તમામ સ. નં. / બ્લોક નંબર
			અજરાઈ	ગામના તમામ સ. નં. / બ્લોક નંબર
			ખાપરવાડા	ગામના તમામ સ. નં. / બ્લોક નંબર
			રહેજ	ગામના તમામ સ. નં. / બ્લોક નંબર
			પાટી	ગામના તમામ સ. નં. / બ્લોક નંબર
			કલવાચ	ગામના તમામ સ. નં. / બ્લોક નંબર
			દેસાડ	ગામના તમામ સ. નં. / બ્લોક નંબર
			દેવધા	ગામના તમામ સ. નં. / બ્લોક નંબર
			આંતલીયા	ગામના તમામ સ. નં. / બ્લોક નંબર
			કોલવા	ગામના તમામ સ. નં. / બ્લોક નંબર
			અંભેટા	ગામના તમામ સ. નં. / બ્લોક નંબર
			છાપર	ગામના તમામ સ. નં. / બ્લોક નંબર
			સોનવાડી	ગામના તમામ સ. નં. / બ્લોક નંબર
			ધકવાડા	ગામના તમામ સ. નં. / બ્લોક નંબર
			ઉડાચ વા. ફ.	ગામના તમામ સ. નં. / બ્લોક નંબર
			ઉડાચ લુ. ફ.	ગામના તમામ સ. નં. / બ્લોક નંબર
			કેસલી	ગામના તમામ સ. નં. / બ્લોક નંબર
			નાંદરખા	ગામના તમામ સ. નં. / બ્લોક નંબર
			દેવસર	ગામના તમામ સ. નં. / બ્લોક નંબર
			ગણદેવા	ગામના તમામ સ. નં. / બ્લોક નંબર
			ભાઠા	ગામના તમામ સ. નં. / બ્લોક નંબર
			દુવાડા	ગામના તમામ સ. નં. / બ્લોક નંબર
			મટવાડ	ગામના તમામ સ. નં. / બ્લોક નંબર
			ધનોરી	ગામના તમામ સ. નં. / બ્લોક નંબર
			માણેકપોર	ગામના તમામ સ. નં. / બ્લોક નંબર
			ગડત	ગામના તમામ સ. નં. / બ્લોક નંબર
			મોરલી	ગામના તમામ સ. નં. / બ્લોક નંબર
			કલમઠા	ગામના તમામ સ. નં. / બ્લોક નંબર
			વલોટી	ગામના તમામ સ. નં. / બ્લોક નંબર
			વાઘરેચ	ગામના તમામ સ. નં. / બ્લોક નંબર
			ખાપરીયા	ગામના તમામ સ. નં. / બ્લોક નંબર
			ઈચ્છાપોર	ગામના તમામ સ. નં. / બ્લોક નંબર
			સાલેજ	ગામના તમામ સ. નં. / બ્લોક નંબર
			ગોંયદીભાઠલા	ગામના તમામ સ. નં. / બ્લોક નંબર

૧	૨	૩	૪	૫
૩	સી	ગણદેવી	ખખવાડા	ગામના તમામ સ. નં. / બ્લોક નંબર
			પીપલધરા	ગામના તમામ સ. નં. / બ્લોક નંબર
			અમલસાડ	ગામના તમામ સ. નં. / બ્લોક નંબર
			તોરણગામ	ગામના તમામ સ. નં. / બ્લોક નંબર
			સરીબુજરંગ	ગામના તમામ સ. નં. / બ્લોક નંબર
			સરીખુર્દ	ગામના તમામ સ. નં. / બ્લોક નંબર
			અંચેલી	ગામના તમામ સ. નં. / બ્લોક નંબર
			મોહનપુર	ગામના તમામ સ. નં. / બ્લોક નંબર
			એંધલ	ગામના તમામ સ. નં. / બ્લોક નંબર
			તલોધ	ગામના તમામ સ. નં. / બ્લોક નંબર
			વેગામ	ગામના તમામ સ. નં. / બ્લોક નંબર
			વગલવાડ	ગામના તમામ સ. નં. / બ્લોક નંબર
			પીંજરા	ગામના તમામ સ. નં. / બ્લોક નંબર
૧	એ	ચીખલી		ચીખલી તાલુકામાં લાગુ પડતો નથી.
૨	બી	ચીખલી		ચીખલી તાલુકામાં લાગુ પડતો નથી.
૩	સી	ચીખલી	ચીખલી	ગામના તમામ સ. નં. / બ્લોક નંબર
			સમરોલી	ગામના તમામ સ. નં. / બ્લોક નંબર
			મજીગામ	ગામના તમામ સ. નં. / બ્લોક નંબર
			મલવાડા	ગામના તમામ સ. નં. / બ્લોક નંબર
			ખૂંધ	ગામના તમામ સ. નં. / બ્લોક નંબર
			થાલા	ગામના તમામ સ. નં. / બ્લોક નંબર
			સાદકપોર	ગામના તમામ સ. નં. / બ્લોક નંબર
			વંકાલ	ગામના તમામ સ. નં. / બ્લોક નંબર
			ઘેકટી	ગામના તમામ સ. નં. / બ્લોક નંબર
			હોન્ડ	ગામના તમામ સ. નં. / બ્લોક નંબર
			બલવાડા	ગામના તમામ સ. નં. / બ્લોક નંબર
			તલાવચોરા	ગામના તમામ સ. નં. / બ્લોક નંબર
			સોલધરા	ગામના તમામ સ. નં. / બ્લોક નંબર
			મલીયાધરા	ગામના તમામ સ. નં. / બ્લોક નંબર
			આલીપોર	ગામના તમામ સ. નં. / બ્લોક નંબર
			દેગામ	ગામના તમામ સ. નં. / બ્લોક નંબર
			બામણવેલ	ગામના તમામ સ. નં. / બ્લોક નંબર
			માણેકપોર	ગામના તમામ સ. નં. / બ્લોક નંબર
			મીણકચ્છ	ગામના તમામ સ. નં. / બ્લોક નંબર
			ચાસા	ગામના તમામ સ. નં. / બ્લોક નંબર
			વાંઝણા	ગામના તમામ સ. નં. / બ્લોક નંબર
			દોણજા	ગામના તમામ સ. નં. / બ્લોક નંબર
			રાનકુવા	ગામના તમામ સ. નં. / બ્લોક નંબર
			રેઠવાણિયા	ગામના તમામ સ. નં. / બ્લોક નંબર
			ઉંઢવળ	ગામના તમામ સ. નં. / બ્લોક નંબર
			કુકેરી	ગામના તમામ સ. નં. / બ્લોક નંબર

૧	૨	૩	૪	૫
૩	સી	ચીખલી	ખરોલી	ગામના તમામ સ. નં. / બ્લોક નંબર
			સુરખાઈ	ગામના તમામ સ. નં. / બ્લોક નંબર
			રાનવેરીકલ્લા	ગામના તમામ સ. નં. / બ્લોક નંબર
			બોડવાંક	ગામના તમામ સ. નં. / બ્લોક નંબર
			નોગામા	ગામના તમામ સ. નં. / બ્લોક નંબર
			ટાંકલ	ગામના તમામ સ. નં. / બ્લોક નંબર
			સરૈયા	ગામના તમામ સ. નં. / બ્લોક નંબર
			ચીતાલી	ગામના તમામ સ. નં. / બ્લોક નંબર
			સાદડવેલ	ગામના તમામ સ. નં. / બ્લોક નંબર
			તેજલાવ	ગામના તમામ સ. નં. / બ્લોક નંબર
			ચરી	ગામના તમામ સ. નં. / બ્લોક નંબર
			બારોલીયા	ગામના તમામ સ. નં. / બ્લોક નંબર
			સુંઠવાડ	ગામના તમામ સ. નં. / બ્લોક નંબર
			રાનવેરીખુર્દ	ગામના તમામ સ. નં. / બ્લોક નંબર
			કાંગવઈ	ગામના તમામ સ. નં. / બ્લોક નંબર
			જોગવાડ	ગામના તમામ સ. નં. / બ્લોક નંબર
			રૂમલા	ગામના તમામ સ. નં. / બ્લોક નંબર
			ઘેજ	ગામના તમામ સ. નં. / બ્લોક નંબર
			સારવણી	ગામના તમામ સ. નં. / બ્લોક નંબર
			ફડવેલ	ગામના તમામ સ. નં. / બ્લોક નંબર
			ખુડવેલ	ગામના તમામ સ. નં. / બ્લોક નંબર
			આમધરા	ગામના તમામ સ. નં. / બ્લોક નંબર
			મોગરાવાડી	ગામના તમામ સ. નં. / બ્લોક નંબર
			વાડ	ગામના તમામ સ. નં. / બ્લોક નંબર
			વાવ	ગામના તમામ સ. નં. / બ્લોક નંબર
			ખેરગામ	ગામના તમામ સ. નં. / બ્લોક નંબર
			ગોડથલ	ગામના તમામ સ. નં. / બ્લોક નંબર
			વેલણપુર	ગામના તમામ સ. નં. / બ્લોક નંબર
			અંબાચ	ગામના તમામ સ. નં. / બ્લોક નંબર
			કાકડવેલ	ગામના તમામ સ. નં. / બ્લોક નંબર
			માંડવખડક	ગામના તમામ સ. નં. / બ્લોક નંબર
			ઝરી	ગામના તમામ સ. નં. / બ્લોક નંબર
			ઘોડવણી	ગામના તમામ સ. નં. / બ્લોક નંબર
			અગાસી	ગામના તમામ સ. નં. / બ્લોક નંબર
			ઢોલુમ્બર	ગામના તમામ સ. નં. / બ્લોક નંબર
			ધામધુમા	ગામના તમામ સ. નં. / બ્લોક નંબર
			આછવણી	ગામના તમામ સ. નં. / બ્લોક નંબર
			પણંજ	ગામના તમામ સ. નં. / બ્લોક નંબર
			પીપલગભાણ	ગામના તમામ સ. નં. / બ્લોક નંબર
			જામનપાડા	ગામના તમામ સ. નં. / બ્લોક નંબર
			પાણીખડક	ગામના તમામ સ. નં. / બ્લોક નંબર

૧	૨	૩	૪	૫
૩	સી	ચીખલી	નડગધરી	ગામના તમામ સ. નં. / બ્લોક નંબર
			ગૌરી	ગામના તમામ સ. નં. / બ્લોક નંબર
			ચીમનપાડા	ગામના તમામ સ. નં. / બ્લોક નંબર
			વડપાડા	ગામના તમામ સ. નં. / બ્લોક નંબર
			ભૈરવી	ગામના તમામ સ. નં. / બ્લોક નંબર
			પૈલાડી ભૈરવી	ગામના તમામ સ. નં. / બ્લોક નંબર
			નાંધઈ	ગામના તમામ સ. નં. / બ્લોક નંબર
			નારણપોર	ગામના તમામ સ. નં. / બ્લોક નંબર
			કલીયારી	ગામના તમામ સ. નં. / બ્લોક નંબર
			બામણવાડા	ગામના તમામ સ. નં. / બ્લોક નંબર
			સ્યાદા	ગામના તમામ સ. નં. / બ્લોક નંબર
			બહેજ	ગામના તમામ સ. નં. / બ્લોક નંબર
			રૂઝવણી	ગામના તમામ સ. નં. / બ્લોક નંબર
			ડેબરપાડા	ગામના તમામ સ. નં. / બ્લોક નંબર
			પાટી	ગામના તમામ સ. નં. / બ્લોક નંબર
			તોરણવેરા	ગામના તમામ સ. નં. / બ્લોક નંબર
			કાકડવેરી	ગામના તમામ સ. નં. / બ્લોક નંબર
			ખાંભડા	ગામના તમામ સ. નં. / બ્લોક નંબર
			હરણગામ	ગામના તમામ સ. નં. / બ્લોક નંબર
			ઘોલાર	ગામના તમામ સ. નં. / બ્લોક નંબર
			કણભઈ	ગામના તમામ સ. નં. / બ્લોક નંબર
૧	એ	વાંસદા		વાંસદા તાલુકામાં લાગુ પડતો નથી.
૨	બી	વાંસદા		વાંસદા તાલુકામાં લાગુ પડતો નથી.
૩	સી	વાંસદા	આંબાપાણી	ગામના તમામ સ. નં. / બ્લોક નંબર
			ઉનાઈ	ગામના તમામ સ. નં. / બ્લોક નંબર
			કેળકચ્છ	ગામના તમામ સ. નં. / બ્લોક નંબર
			કેવડી	ગામના તમામ સ. નં. / બ્લોક નંબર
			કુકડા	ગામના તમામ સ. નં. / બ્લોક નંબર
			કુરેલીયા	ગામના તમામ સ. નં. / બ્લોક નંબર
			ખડકીયા	ગામના તમામ સ. નં. / બ્લોક નંબર
			ખરજઈ	ગામના તમામ સ. નં. / બ્લોક નંબર
			ખંભાલીયા	ગામના તમામ સ. નં. / બ્લોક નંબર
			ખાંભલા	ગામના તમામ સ. નં. / બ્લોક નંબર
			કપડવંજ	ગામના તમામ સ. નં. / બ્લોક નંબર
			બીલમોડા	ગામના તમામ સ. નં. / બ્લોક નંબર
			નાની વઘઈ	ગામના તમામ સ. નં. / બ્લોક નંબર
			તાડપાડા	ગામના તમામ સ. નં. / બ્લોક નંબર
			ગોધાબારી	ગામના તમામ સ. નં. / બ્લોક નંબર
			ચઢાવ	ગામના તમામ સ. નં. / બ્લોક નંબર

INDEX

૧	૨	૩	૪	૫
૩	સી	વાંસદા	ચારણવાડા	ગામના તમામ સ. નં. / બ્લોક નંબર
			ચોરવણી	ગામના તમામ સ. નં. / બ્લોક નંબર
			જુજ	ગામના તમામ સ. નં. / બ્લોક નંબર
			ધરમપુરી	ગામના તમામ સ. નં. / બ્લોક નંબર
			ધાકમાળ	ગામના તમામ સ. નં. / બ્લોક નંબર
			નવતાડ	ગામના તમામ સ. નં. / બ્લોક નંબર
			નવાનગર	ગામના તમામ સ. નં. / બ્લોક નંબર
			નાની ભમતી	ગામના તમામ સ. નં. / બ્લોક નંબર
			નાનીવાલઝર	ગામના તમામ સ. નં. / બ્લોક નંબર
			નીરપણ	ગામના તમામ સ. નં. / બ્લોક નંબર
			પાલગભાણ	ગામના તમામ સ. નં. / બ્લોક નંબર
			બારતાડ(ઉનાઈ)	ગામના તમામ સ. નં. / બ્લોક નંબર
			ભીનાર	ગામના તમામ સ. નં. / બ્લોક નંબર
			મનપુર	ગામના તમામ સ. નં. / બ્લોક નંબર
			મહુવાસ	ગામના તમામ સ. નં. / બ્લોક નંબર
			આંબાબારી	ગામના તમામ સ. નં. / બ્લોક નંબર
			સાદડદેવી	ગામના તમામ સ. નં. / બ્લોક નંબર
			માનકુનીયા	ગામના તમામ સ. નં. / બ્લોક નંબર
			રાયબોર	ગામના તમામ સ. નં. / બ્લોક નંબર
			મોળાઆંબા	ગામના તમામ સ. નં. / બ્લોક નંબર
			મોટીભમતી	ગામના તમામ સ. નં. / બ્લોક નંબર
			મોટીવાલઝર	ગામના તમામ સ. નં. / બ્લોક નંબર
			રાણીફળીયા	ગામના તમામ સ. નં. / બ્લોક નંબર
			રૂપવેલ	ગામના તમામ સ. નં. / બ્લોક નંબર
			વાટી	ગામના તમામ સ. નં. / બ્લોક નંબર
			કાળાઆંબા	ગામના તમામ સ. નં. / બ્લોક નંબર
			વાંસીયા તળાવ	ગામના તમામ સ. નં. / બ્લોક નંબર
			વાંગણ	ગામના તમામ સ. નં. / બ્લોક નંબર
			સરા	ગામના તમામ સ. નં. / બ્લોક નંબર
			સીણધઈ	ગામના તમામ સ. નં. / બ્લોક નંબર
			સીતાપુર	ગામના તમામ સ. નં. / બ્લોક નંબર
			સીંગાડ	ગામના તમામ સ. નં. / બ્લોક નંબર
			હનુમાનબારી	ગામના તમામ સ. નં. / બ્લોક નંબર
			હોલીપાડા	ગામના તમામ સ. નં. / બ્લોક નંબર
			અંકલાછ	ગામના તમામ સ. નં. / બ્લોક નંબર
			કામળઝરી	ગામના તમામ સ. નં. / બ્લોક નંબર
			ઉપસળ	ગામના તમામ સ. નં. / બ્લોક નંબર
			ઉમરકુઈ	ગામના તમામ સ. નં. / બ્લોક નંબર
			કણધા	ગામના તમામ સ. નં. / બ્લોક નંબર
			કંડોલપાડા	ગામના તમામ સ. નં. / બ્લોક નંબર
			કંબોયા	ગામના તમામ સ. નં. / બ્લોક નંબર
૩	સી	વાંસદા	કંસારીયા	ગામના તમામ સ. નં. / બ્લોક નંબર
			કાવડેજ	ગામના તમામ સ. નં. / બ્લોક નંબર

૧	૨	૩	૪	૫
			કાંટસવેલ	ગામના તમામ સ. નં. / બ્લોક નંબર
			કેલીયા	ગામના તમામ સ. નં. / બ્લોક નંબર
			ખાનપુર	ગામના તમામ સ. નં. / બ્લોક નંબર
			ખાટાઆંબા	ગામના તમામ સ. નં. / બ્લોક નંબર
			ગંગપુર	ગામના તમામ સ. નં. / બ્લોક નંબર
			ધોડમાળ	ગામના તમામ સ. નં. / બ્લોક નંબર
			ચાપલધરા	ગામના તમામ સ. નં. / બ્લોક નંબર
			ચીકટીયા	ગામના તમામ સ. નં. / બ્લોક નંબર
			ચોંઢા	ગામના તમામ સ. નં. / બ્લોક નંબર
			જામલીયા	ગામના તમામ સ. નં. / બ્લોક નંબર
			ઝરી	ગામના તમામ સ. નં. / બ્લોક નંબર
			ઢોલુમ્બર	ગામના તમામ સ. નં. / બ્લોક નંબર
			દુબળફળીયા	ગામના તમામ સ. નં. / બ્લોક નંબર
			દોલધા	ગામના તમામ સ. નં. / બ્લોક નંબર
			પ્રતાપનગર	ગામના તમામ સ. નં. / બ્લોક નંબર
			રાજપુર	ગામના તમામ સ. નં. / બ્લોક નંબર
			પીપલખેડ	ગામના તમામ સ. નં. / બ્લોક નંબર
			બારતાડ(ખાનપુર)	ગામના તમામ સ. નં. / બ્લોક નંબર
			બેડમાળ	ગામના તમામ સ. નં. / બ્લોક નંબર
			બોરીઆછ	ગામના તમામ સ. નં. / બ્લોક નંબર
			મીંઢાબારી	ગામના તમામ સ. નં. / બ્લોક નંબર
			રવાણીયા	ગામના તમામ સ. નં. / બ્લોક નંબર
			રંગપુર	ગામના તમામ સ. નં. / બ્લોક નંબર
			લાકડબારી	ગામના તમામ સ. નં. / બ્લોક નંબર
			લાખાવાડી	ગામના તમામ સ. નં. / બ્લોક નંબર
			લાછકડી	ગામના તમામ સ. નં. / બ્લોક નંબર
			લીમઝર	ગામના તમામ સ. નં. / બ્લોક નંબર
			લીંબારપાડા	ગામના તમામ સ. નં. / બ્લોક નંબર
			વણારસી	ગામના તમામ સ. નં. / બ્લોક નંબર
			વાધાબારી	ગામના તમામ સ. નં. / બ્લોક નંબર
			વાડીચોંઢા	ગામના તમામ સ. નં. / બ્લોક નંબર
			વાંસકુઈ	ગામના તમામ સ. નં. / બ્લોક નંબર
			વાંસદા	ગામના તમામ સ. નં. / બ્લોક નંબર
			વાંદરવેલા	ગામના તમામ સ. નં. / બ્લોક નંબર
			સતીમાળ	ગામના તમામ સ. નં. / બ્લોક નંબર
			સુખાબારી	ગામના તમામ સ. નં. / બ્લોક નંબર

પરિશિષ્ટ-૨

સને ૨૦૦૧ ની વસ્તી ગણતરી અન્વયે નવસારી જિલ્લાના ગામ, નગર, તથા શહેરોનું બીનખેતીના કામે કરવામાં આવેલ વર્ગીકરણ મુજબ લેવાપાત્ર થતો બીનખેતી આકારનો દર

અ. નં.	ગામ,નગર, શહેરનો વર્ગ	રહેઠાણ અને સખાવતી ઉપયોગ માટે પ્રતિ ચો. મી. ના	અન્ય હેતુ માટે પ્રતિ ચો. મી. નાં
૧	એ	૫૦ પૈસા	૧૦૦ પૈસા
૨	બી	૨૫ પૈસા	૫૦ પૈસા
૩	સી	૧૦ પૈસા	૨૫ પૈસા

નવસારી, તારીખ ૧૨મી જુલાઈ, ૨૦૦૪.

વી. પી. પટેલ,
કલેક્ટર, નવસારી.

INDEX

BY COLLECTOR

NOTIFICATION

No. LND/D/WS/1601/2004.—The Collector of Vadodara hereby classifies the Municipal Areas covered by the Dabhoi Municipalities as class 'C' as required under sub rule (1) of Rule-81 of the Gujarat Land Revenue Rules 1972 as amended by Gujarat Land Revenue (Amendment) Rules, 1977.

Vadodara, 12th July, 2004.

BHAGYESH JHA,
Collector, Vadodara.

કલેક્ટર દ્વારા

જાહેરનામું

નં. જમીન/ડી/વશી/૧૬૦૧/૨૦૦૪.—ગુજરાત જમીન મહેસુલ નિયમો-૧૯૭૨ (૧૯૭૭ થી સુધાર્યા મુજબ)ના નિયમ-૮૧ના પેટા નિયમ-(૧) અન્વયે વડોદરા જિલ્લાના ડભોઈ નગરપાલિકા વિસ્તારને વડોદરા જિલ્લા કલેક્ટર, આથી 'સી' (ગ) વર્ગના વિસ્તાર તરીકે જાહેર કરે છે.

વડોદરા, તારીખ ૧૨મી જુલાઇ, ૨૦૦૪.

ભાગ્યેશ જહા,
કલેક્ટર, વડોદરા.

જાહેરનામું

નં. જીપં./જમન/એન.એ.આકાર-ક/૩૩ વશી/૨૦૦૪.—આ પૂર્વના સઘળા જાહેરનામા રદ કરીને સરકારશ્રીના જાહેરનામા નંબર જીએસએન-૨૦૦૩/૭૧/એમ/એલઆરઆર/૧૦-૨૦૦૨/૧૬૪૦ (૧)-કે, તા. ૨૬/૧૨/૨૦૦૩ મુજબ જમીન મહેસુલ નિયમોના નિયમ-૮૧ મુજબ મને પ્રાપ્ત થયેલ અધિકારની રૂએ હું જિલ્લા વિકાસ અધિકારી પંચમહાલ આથી જાહેર કરૂં છું કે પંચમહાલ જિલ્લાના નીચે જણાવેલ ગામોનો ખેતી સિવાયનો ધારો/રૂપાંતર કર સને ૨૦૦૩-૨૦૦૪થી અમલમાં આવે છે. અને તે માટે નીચે જણાવેલ ગામોને તે સામે જણાવેલ વર્ગમાં દાખલ કરવામાં આવે છે. તેની જનતાએ નોંધ લેવી.

અ.નં.	તાલુકાનું નામ	ગામનું નામ	વર્ગ	ઉપયોગ			
				રહેઠાણ તથા સાર્વજનિક		ઔદ્યોગિક તથા અન્ય	
				રૂપાંતર કર	બિન-ખેતી આકાર	રૂપાંતર કર	બિન ખેતી આકાર
૧	૨	૩	૪	૫-૧	૫-૨	૫-૩	૫-૪
૧	ગોધરા	ગોધરા શહેર અને તેની આજુ-બાજુનો ૧ કી.મી.ના વિસ્તાર સિવાયનો તમામ વિસ્તાર	સી	૨.૦૦	૦.૧૦	૬.૦૦	૦.૨૫
૨	કાલોલ	તાલુકાનો સમગ્ર વિસ્તાર	સી	૨.૦૦	૦.૧૦	૬.૦૦	૦.૨૫
૩	હાલોલ	તાલુકાનો સમગ્ર વિસ્તાર	સી	૨.૦૦	૦.૧૦	૬.૦૦	૦.૨૫
૪	જાંબુઘોડા	તાલુકાનો સમગ્ર વિસ્તાર	સી	૨.૦૦	૦.૧૦	૬.૦૦	૦.૨૫
૫	ઘોઘંબા	તાલુકાનો સમગ્ર વિસ્તાર	સી	૨.૦૦	૦.૧૦	૬.૦૦	૦.૨૫
૬	શહેરા	તાલુકાનો સમગ્ર વિસ્તાર	સી	૨.૦૦	૦.૧૦	૬.૦૦	૦.૨૫
૭	લુણાવાડા	તાલુકાનો સમગ્ર વિસ્તાર	સી	૨.૦૦	૦.૧૦	૬.૦૦	૦.૨૫
૮	સંતરામપુર	તાલુકાનો સમગ્ર વિસ્તાર	સી	૨.૦૦	૦.૧૦	૬.૦૦	૦.૨૫
૯	ખાનપુર	તાલુકાનો સમગ્ર વિસ્તાર	સી	૨.૦૦	૦.૧૦	૬.૦૦	૦.૨૫
૧૦	કડાણા	તાલુકાનો સમગ્ર વિસ્તાર	સી	૨.૦૦	૦.૧૦	૬.૦૦	૦.૨૫
૧૧	મોરવા (હ)	તાલુકાનો સમગ્ર વિસ્તાર	સી	૨.૦૦	૦.૧૦	૬.૦૦	૦.૨૫

ગોધરા શહેરના ૧ કી. મી. માં સમાવિષ્ટ ગામો તથા તેના સર્વે નંબરોની યાદી આ સાથે સામેલ છે.

કલેક્ટરશ્રી ગોધરાના જાહેરનામા નં. જમન/એનએ/વશી/૨૦૯૯, તા. ૧૧-૭-૧૯૮૪ અન્વયે કસ્બે ગોધરાના મ્યુનીસીપલ વિસ્તારથી આજુબાજુના ૧ (એક) કી. મીટરની અંદર આવતા ગામોના સર્વે નંબરોની યાદી.

INDEX

અ. નં.	ગામનું નામ	સર્વે નંબર
૧	૨	૩
૧	ચીખોદરા	૨૮૫ પૈકી, ૨૮૬, ૨૮૭/ પૈકી, ૨૮૮/પૈકી, ૨૯૩/પૈકી, ૨૯૪, ૨૯૫, ૨૯૬, ૨૯૭, ૨૯૮, ૨૯૯, ૩૦૦/પૈકી, ૩૦૧/પૈકી, ૩૦૨/પૈકી, ૩૦૩ પૈકી, ૩૦૬/પૈકી, ૩૩૬/પૈકી, ૩૩૭/પૈકી, ૩૪૪/પૈકી ૩૪૫, ૩૪૬, ૩૪૭, ૩૪૮, ૩૪૯, ૩૫૦, ૩૫૧, ૩૫૨, ૩૫૩, ૩૫૪, ૩૫૫, ૩૫૬, ૩૫૭, ૩૫૮, ૩૫૯, ૩૬૦/પૈકી, ૩૯૩/પૈકી, ૩૯૭/પૈકી, ૩૯૮/પૈકી, ૩૯૯, ૪૦૦થી ૪૦૧.
૨	દયાળ	૧ થી ૭૨, ૭૪, ૭૫, ૭૬, ૮૧પૈકી, ૮૨પૈકી ૮૩, ૮૪, ૮૫, ૮૬, ૮૭, ૮૮, ૮૯, ૯૦ ૯૧/પૈકી, ૧૧૩/ પૈકી ૧૧૪/૧૧૬, ૧૧૭/પૈકી, ૧૧૮ પૈકી, ૧૧૯, ૧૨૦ પૈકી, ૧૨૧, ૧૨૭/પૈકી ૧૨૮, ૧૨૯, ૧૩૦, ૧૩૧, ૧૩૨ થી ૧૫૪, ૧૫૬ થી ૧૬૧.
૩	સામલી	૧૩૦/પૈકી, ૧૧૬/પૈકી, ૧૬૭ પૈકી, ૧૬૮ પૈકી, ૧૬૯ થી ૧૭૬, ૨૧૨પૈકી, ૨૧૮ પૈકી, ૨૨૦ પૈકી, ૨૨૧ પૈકી, ૨૨૩ પૈકી, ૨૨૪, ૨૨૫, ૨૨૬, ૨૨૭, ૨૨૯ થી ૨૩૬, ૨૩૭/પૈકી, ૨૫૦/પૈકી.
૪	જાફરાબાદ	૧૧, ૧૨૦, ૧૨૯, ૧૨૧, ૧૨૨/પૈકી, ૧૨૩, ૧૨૪/પૈકી, ૧૧૩/પૈકી, ૧૧૫, ૧૧૭, ૧૧૪, ૧૧૮, ૧૪૧, ૧૪૨, ૧૪૩, ૧૪૪પૈકી, ૧૪૫પૈકી, ૧૪૬, ૧૪૭, ૧૪૮, ૧૪૯, ૧૫૦, ૧૫૧, ૧૪૦/પૈકી, ૧૫૨, ૧૫૩, ૧૫૪, ૧૫૫/અ.બ, ૧૫૬, ૧૫૭ થી ૧૬૫, ૧૬૮, ૧૬૯, ૧૧૬, ૧૭૦, ૧૭૧, ૧૭૨, ૧૭૩ થી ૧૭૭, ૧૭૯, ૧૮૦, ૧૮૧, ૧૮૨, ૧૮૩, ૧૮૪, ૧૮૫, ૧૮૬, ૧૮૭, ૧૮૮, ૧૮૯, ૧૯૦, ૧૯૧, ૧૯૨, ૧૯૩, ૧૯૪, ૧૯૫, ૧૯૬, ૧૯૭, ૧૯૮ થી ૨૧૬, ૨૧૭પૈકી, ૨૧૯પૈકી, ૨૨૦/પૈકી, ૨૨૧, ૨૨૨ થી ૨૩૫, ૨૩૬/પૈકી, ૨૫૦પૈકી, ૩૦૭.
૫	હમીરપુર	૧ થી ૪૭, ૪૮/પૈકી, ૫૧ થી ૫૫, ૫૭/પૈકી, ૫૮, ૫૯, ૬૦/પૈકી, ૬૧/પૈકી, ૪૯, ૫૦, ૭૮/પૈકી, ૧૬૭/ પૈકી, ૧૬૮/પૈકી, ૧૯૯ પૈકી, ૧૭૦, ૧૭૧, ૧૭૨, ૧૭૩, ૧૭૪, ૧૭૫, ૧૭૬, ૧૭૭, ૧૭૮, ૧૭૯/ પૈકી ૧૮૦/પૈકી, ૧૯૬/પૈકી, ૧૯૭/પૈકી, ૧૯૮/પૈકી, ૧૯૯, ૨૦૦, ૨૦૧, ૨૦૨, ૨૦૩ થી ૨૨૨, ૨૨૩/પૈકી, ૨૨૪ થી ૨૨૬, ગામતળ.
૬	અંબાલી	૩૯પૈકી, ૪૦પૈકી, ૪૧પૈકી, ૩૭, ૩૮, ૪૩/પૈકી, ૪૪/પૈકી, ૪૫/પૈકી, ૬૪૮/પૈકી, ૬૪૯, ૬૫૦, ૬૫૧, ૬૫૨, ૬૫૩, ૬૫૪, ૬૫૫, ૬૫૬, ૬૫૭/પૈકી, ૬૮૬, ૬૮૭, ૬૮૮,૬૮૯, ૬૯૦, ૬૯૧, ૬૯૨/પૈકી, ૬૯૦, ૬૯૪, ૬૯૫, ૬૯૬, ૬૯૭, ૬૯૮, ૬૯૯, ૭૦૦, ૭૦૧, ૭૦૨, ૭૦૩, ૭૧૧/પૈકી, ૭૧૨/પૈકી, ૭૧૩, ૭૧૪, ૭૧૫,૭૧૬, ૭૧૭, ૭૧૮, ૭૧૯, ૭૨૦, ૭૨૧, ૭૨૨, ૭૨૩, ૭૨૪, ૭૨૬/પૈકી.
૭	છબનપુર	૧/પૈકી, ૨, ૩/અ, ૨/પૈકી, ૪, ૫/પૈકી, ૫/અ પૈકી, ૭/પૈકી, ૧૭/૭અ/પૈકી, ૧૭/૮/અ, ૧૭/૯અ, ૧૭/ ૫અ, ૩૮ પૈકી, ૩૯, ૪૦પૈકી, ૪૧, ૪૨, ૪૩, ૪૪, ૪૫, ૪૬, ૪૭/પૈકી ૪૮, ૪૯, ૫૦/પૈકી.
૮	દરૂણીયા	૧, ૨, ૩, ૪, ૫, ૬, ૭, ૮, ૯, ૧૦, ૧૧, ૧૨/પૈકી, ૧૩, ૧૪/પૈકી, ૧૭/પૈકી ૧૮/પૈકી, ૧૯, ૨૦, ૨૧/ પૈકી, ૨૨, ૨૩, ૨૪, ૨૫, ૨૬, ૨૭/પૈકી, ૨૮, ૩૦, ૩૧, ૩૨/પૈકી, ૩૬, ૩૭, ૩૮, ૩૯, ૪૦, ૪૧, ૪૨, ૪૩, ૪૪/પૈકી, ૪૫/પૈકી, ૪૬, ૪૭, ૪૮, ૪૯, ૫૫, ૫૬, ૫૭, ૫૮, ૫૯ ગામતળ.
૯	ભામૈયા	૧ થી ૩૭, ૩૯૧/પૈકી, ૪૦, ૫૩/પૈકી, ૫૪/૨, ૫૫, ૫૬, ૫૭, ૫૮, ૫૯, ૬૦/પૈકી, ૬૧/પૈકી, ૬૨, ૬૩, ૬૪, ૬૫, ૬૬, ૬૭, ૬૮, ૬૯, ૭૦, ૭૧/પૈકી, ૭૨ પૈકી, ૭૭/પૈકી, ૮૪/પૈકી, ૧૦૭/પૈકી, ૧૦૮/પૈકી, ૧૦૯/પૈકી, ૧૧૦/પૈકી, ૧૧૦/પૈકી, ૧૧૧ થી ૧૩૦, ૧૩૨, ૧૩૩, ૧૩૪, ૧૩૫, ૧૩૬, ૧૩૭, ૧૩૮, ૧૩૯, ૧૪૦, ૧૪૧, ૧૪૨/પૈકી, ૧૫૮/પૈકી, ૧૬૨/પૈકી, ૧૬૩ પૈકી, ૧૬૪, ૧૬૫, ૧૬૬, ૧૬૭, ૧૭૧, ૧૭૨, ૧૭૩, ૧૭૦, ૧૭૪, ૧૭૫, ૧૭૬, ૧૭૭, ૧૭૮, ૧૮૦, ૧૮૧, ૧૮૪, ૧૮૫, ૧૮૬, ૧૮૭, ૧૮૨, ૧૮૩, ૧૮૮ થી ૨૨૩, ૧૪૫, ૧૬૮, ૧૬૯, ૨૨૫, ૨૨૬, ૨૨૭ થી ૨૩૨, ૨૩૩/અ, ૨૩૩/બ, ૨૩૪, ૨૩૫, ૨૩૬, ૨૩૭, ૨૩૮, ૨૩૯, ૨૪૦, ૨૪૧, ૨૪૩, ૨૪૪, ૨૪૫, ૨૪૬, ૨૪૭, ૨૪૮, ૨૪૯, ૨૫૦, ૨૫૧, ૨૫૨, ૨૫૭, ૨૫૮, ૨૫૯, ૨૬૦ થી ૨૮૧, ૨૮૨, ૨૮૩, ૨૮૪, ૨૮૫, ૨૮૬, ૨૮૭ થી ૩૨૨, ૩૨૪, ૩૨૫.
૧૦	ધનોલ	૧ થી ૧૧, ૧૨/પૈકી, ૧૪/પૈકી, ૧૫.
૧૧	ગોવિંદી	૨૫/પૈકી, ૨૬, ૨૭/૧, ૨૭/૨, ૨૮, ૨૯/પૈકી, ૪૧/પૈકી ૪૨, ૪૩, ૪૩/૧-૨-૩, ૪૪, ૪૫/૧-૨, ૪૬, ૪૭, ૪૮, ૪૯, ૫૦ થી ૫૫ ૫૬/૧-અ, ૫૭ થી ૭૫, ૭૭ થી ૯૨, ૯૪ થી ૧૪૩, ૧૪૪/૨ પૈકી.
૧૨	ગદુકપુર	૨, ૩/પૈકી, ૪/પૈકી, ૧૭/પૈકી, ૧૮, ૨૦, ૨૨, ૨૩, ૨૪, ૨૫, ૨૬, ૨૮ થી ૩૭, ૫૮, ૫૯, ૬૧, ૬૩, ૬૪, ૬૫, ૬૬/પૈકી, ૬૩પૈકી.

અ. નં.	ગામનું નામ	સર્વે નંબર
૧	૨	૩
૧૩	લીલેશરા	૧ થી ૫૯, ૬૦/પૈકી, ૬૫/પૈકી, ૬૬, ૬૮, ૬૯, ૭૦, ૭૩, ૭૪, ૭૫, ૭૬, ૭૭, ૭૮, ૭૯, થી ૮૬, ૮૭/ પૈકી, ૭૧, ૭૨, ૮૮/પૈકી, ૯૯/પૈકી, ૧૦૨/પૈકી, ૧૨૨ થી ૧૨૮, ૧૨૧/પૈકી, ૧૨૯/પૈકી, ૧૨૦/ પૈકી, ૧૩૨/પૈકી, ૧૩૩/પૈકી, ૧૩૫ થી ૧૪૪, ૧૪૫/પૈકી, ૧૪૬/પૈકી, ૧૫૦/પૈકી, ૧૫૧/પૈકી, ૧૫૨, ૧૫૩ થી ૧૮૨.
૧૪	વાવડીબુઝર્ગ	૨, ૩, ૪, ૭ થી ૨૩, ૨૪/પૈકી, ૨૮/પૈકી, ૨૯, ૩૦, ૩૧, ૩૨, ૩૩, ૩૫, ૩૬/પૈકી, ૪૪/પૈકી, ૪૫, ૪૬, ૪૭, ૩૭/પૈકી, ૫૯ થી ૬૬, ૬૮, ૬૯, ૭૧, ૭૩ થી ૮૬, ૯૬/પૈકી, ૯૭, ૯૮,/પૈકી, ૨૩૩/પૈકી, ૨૩૪/ પૈકી, ૨૩૫/પૈકી.

ગોધરા, તારીખ ૭મી જુલાઈ, ૨૦૦૪.

પ્રદીપ એચ. શાહ,
જિલ્લા વિકાસ અધિકારી,
પંચમહાલ-ગોધરા.

એકઝીક્યુટીવ મેજિસ્ટ્રેટ દ્વારા

જાહેરનામુ

ફોર્મ - ૨૦

નામદાર હાઈકોર્ટના ફોજદારી વટહુકમ પુસ્તક પાનું - ૧૩૦

નં. એમ.એ.જી.વશી. બીનવારસી મુદ્દામાલ રજી નં. ૪/૦૩ થી ૫/૦૩/૦૪.--ગુજરાત રાજ્યના મહેસાણા જીલ્લાના વિજાપુર તાલુકાના એકઝીક્યુટીવ મેજીસ્ટ્રેટની કોર્ટથી આથી તમામ જાહેર જનતાને ખબર આપવામાં આવે છે. કે પોલીસ ઈન્સ્પેકટરશ્રી વિજાપુરના પત્ર થી નીચે જણાવ્યા મુજબની મીલ્કતો બિન-વારસી હોવાનો અમલ આ કોર્ટને નિકાલ માટે આપવામાં આવે છે. આ મીલ્કતો ઉપર જે કોઈ શખ્સનો દાવો કે માલીકી હક્ક ધરાવતા હોય તેવા શખ્સએ આ જાહેરાતની પ્રસિદ્ધ તારીખથી છ (૬) માસની મુદતમાં તેમનો હક્ક દાવો અમારી સમક્ષ સંપુર્ણ પુરાવા સાથે રજુ કરી જાહેરાતમાં દર્શાવેલ મીલ્કતો મેળવી મુદત વિત્યા બાદ આવેલ દાવો ધ્યાનમાં લેવામાં આવશે નહિ. અને બિનવારસી મીલ્કત સરકારી ગલી જાહેર હરાજીથી મીલ્કતો નીકાલ કરવામાં આવશે જેની લાગતા વળગતાએ નોંધ લેવી.

અ.નં.	કેશ નંબર	મિલ્કતનું વર્ણન	પંચ કિંમત
૧	૨	૩	૪
૧.	૪/૦૩ ૧૦/૧૦/૦૩	એક ઓટોરિક્ષા બજાજ કંપનીની જેનો રજીસ્ટ્રેશન GJ-7 W 831 ની છે. જેનો ચેચીસ નંબર B.E.B.-97193 તથા એન્જીન નંબર B.E.B.-00296 છે તે	૨૫૦૦૦/-
૨.	૫/૦૩ ૧૬/૧૦/૦૩	એક કાળા કલરનું હિરો-હોન્ડા કંપનીનું સ્પ્લેન્ડર નંબર વગરનું જેને ચેચીસ નંબર ૪-૯૭-૯૭ E.૧૯ F ૦૮૫૦૯ તથા એન્જીન નંબર ૯૭ E.૧૭ E ૦૨૯૩૯ નો છે તે.	૫૦૦૦/-

વિજાપુર, તારીખ ૬ઠ્ઠી જુલાઈ ૨૦૦૪.

(સહી) અવાચ્ય,
એકઝીક્યુટીવ મેજીસ્ટ્રેટ,
વિજાપુર.

INDEX

જિલ્લા રજિસ્ટ્રાર દ્વારા

નોંધણીનું પ્રમાણપત્ર

ક્રમાંક નધણ/૪૮૮૯/ક-૨/૩૭૦/ઘ-૨૦૯૬૬/સને ૨૦૦૪.– આથી પ્રમાણપત્ર આપવામાં આવે છે કે, શ્રી શારદા (સેટેલાઈટ) કો. ઓપ. હા. સોસા. લી., સ્થળ અમદાવાદ શહેર, તાલુકો સીટી, જિલ્લો અમદાવાદને સને ૧૯૬૨ના ગુજરાતના કાયદા ૧૦ (ગુજરાત સહકારી મંડળીઓનો કાયદો સને ૧૯૬૧) ની કલમ-૯ મુજબ આજરોજ નોંધવામાં આવેલ છે.

અમદાવાદ, તારીખ ૫મી જુલાઈ, ૨૦૦૪.

નોંધણીનું પ્રમાણપત્ર

ક્રમાંક નધણ/૪૮૮૮/ક-૨/૩૭૪/ઘ-૨૦૯૬૫/સને ૨૦૦૪.– આથી પ્રમાણપત્ર આપવામાં આવે છે કે, શ્રી શીવમપાર્ક (નારોલ) કો. ઓપ. હા. સોસા. લી., સ્થળ અમદાવાદ શહેર, તાલુકો સીટી, જિલ્લો અમદાવાદને સને ૧૯૬૨ના ગુજરાતના કાયદા ૧૦ (ગુજરાત સહકારી મંડળીઓનો કાયદો સને ૧૯૬૧) ની કલમ-૯ મુજબ આજરોજ નોંધવામાં આવેલ છે.

અમદાવાદ, તારીખ ૬ ઠ્ઠી જુલાઈ, ૨૦૦૪.

નોંધણીનું પ્રમાણપત્ર

ક્રમાંક નધણ/૪૮૯૫/ક-૨/૩૩૫/ભ-૫૪૬૨/સને ૨૦૦૪.–આથી પ્રમાણપત્ર આપવામાં આવે છે કે, શ્રી શ્રીકાન્ત ગ્રાહક સહકારી ભંડાર લિ., સ્થળ અમદાવાદ શહેર, તાલુકો સીટી, જિલ્લો અમદાવાદને સને ૧૯૬૨ના ગુજરાતના કાયદા ૧૦ (ગુજરાત સહકારી મંડળીઓનો કાયદો સને ૧૯૬૧) ની કલમ-૯ મુજબ આજરોજ નોંધવામાં આવેલ છે.

અમદાવાદ, તારીખ ૮મી જુલાઈ, ૨૦૦૪.

બી. એમ. જોષી,
જીલ્લા રજીસ્ટ્રાર,
સહકારી મંડળીઓ (શહેર),
અમદાવાદ.

વંચાણે લીધા :-

(૧) શ્રી ફડચા અધિકારી ધી પાદર જુથ તેલ. ઉત્પાદક સ. મં. લી. તા. કાંકરેજ અને સહકારી અધિકારી (ફડચો) નવી જગ્યા, પાલનપુરની તા. ૨૨-૬-૦૪ ના પુર્નજીવિતની દરખાસ્ત.

(૨) ગુજરાત સહકારી મંડળીઓના અધિનિયમ, ૧૯૬૧ ની કલમ-૧૯ની જોગવાઈઓ.

પ્રસ્તાવના

જા. ન. ફડચ/૦૧/ગ/૧૨૮૯/૨૦૦૪.–ધી પાદર જુથ તેલબીયા ઉત્પાદક સહકારી મંડળી લી.,કાંકરેજને, આ કચેરીના તા. ૩૦-૩-૦૨ હુકમ ક્રમાંક ફડચ/૦૧/ગ/૫૯૪/૧૩૬૬૪/૦૨ થી ફડચામાં લઈ જવાનો અને ફડચા અધિકારી તરીકે સહકારી અધિકારી (ફડચો) નવી જગ્યા, પાલનપુરની નિમણુંક કરતા હુકમો કરવામાં આવેલ હતા. એ મુજબ ફડચા અધિકારીશ્રીએ સદર ફડચા મંડળીનો દફ્તરી ચાર્જના ૧૯મી ઓક્ટોબર, ૦૨ના રોજ સંભાળેલ ત્યારબાદ ફડચા મંડળીના બેંક ખાતા ફડચા અધિકારી ખાતે તબદીલ કરાવી ફડચાની કામગીરી શરૂ કરેલ હતી. પરંતુ મંડળીના કાર્યવાહકો/સભાસદોએ મંડળીને પુનઃજીવિત કરવા અરજીથી વિનંતી કરતાં જણાવેલ છે કે, મંડળીના કાર્યક્ષેત્રમાં ચાર ગામોનો સમાવેશ થાય છે. જેના આધારે ફડચા અધિકારીશ્રીએ ખાસ સાધારણ સભા બોલાવી મંડળીને પુનઃજીવિત કરવાનું ઠરાવેલ છે. તેમાં જણાવ્યા પ્રમાણે મંડળીમાં તેલ. સંઘના શેર તથા બચત છે. અને ભરપાઈ થયેલ શેરભંડોળ રૂા. ૪૩૨૦૦/- છે. તેમજ મંડળી નફામાં છે. અને ચાલુ વર્ષે રાયડાનું વાવેતર સારા પ્રમાણમાં થયેલ છે. જેથી સભાસદોએ રાયડાનું પુલીંગ મંડળી દ્વારા કરવા સંમતિ આપેલ છે અને ખાતર-બિયારણના લાયસન્સો મેળવી વેપારી પ્રવૃત્તિ કરવા અને કરકસર કરી વહીવટ ચલાવવા ખાત્રી આપેલ છે. આમ તમામ ઉદેશો પુર્ણ કરવા ખાત્રી આપેલ છે. તેમના હિતોને અનુલક્ષીને ફડચા અધિકારીએ મંડળીને પુનઃજીવિત કરવાની ભલામણ કરેલ છે. જે ભલામણોને ગ્રાહ્ય રાખી મંડળીને પુનઃજીવિત કરવાનું ઠરાવીને નીચે મુજબનો હુકમ કરવામાં આવે છે.

હુકમ

ધી પાદર જુથ તેલબીયા ઉત્પાદક સહકારી મંડળી, તા. કાંકરેજ, જી. બનાસકાંઠાને અત્રેની કચેરીના તા. ૩૦મી માર્ચ, ૦૨ના હુકમ ક્રમાંક ફડચા/૦૧/ગ/૧૬૯૪/૦૨/ફ-૧૩૬૬૪ થી મંડળીને ફડચામાં લઈ જવાનો હુકમ કરવામાં આવેલ હતો. આ હુકમ રદ કરી મંડળીને પુનઃજીવિત કરતો નોંધણી નંબર ૨૪૦૦૦ તા. ૧૫મી માર્ચ, ૮૯ ચાલુ રાખતાં સને ૧૯૬૧ના ગુજરાત સહકારી મંડળીઓના અધિનિયમની કલમ-૧૯ અન્વયે મંડળીને પુનઃજીવિતનો હુકમ કરવામાં આવે છે.

પાલનપુર, તારીખ ૨૫મી જૂન, ૨૦૦૪.

વંચાણે લીધા :-

(૧) ફડચા અધિકારીશ્રી ધી કૃષ્ણતીર્થ પિયત સ. મં. લી. તીથગામ સહકારી મંડળી લી. તા. વાવ જી. બનાસકાંઠાના તા. ૨૪-૬-૨૦૦૪ ના પત્ર ક્રમાંક સ.અ./ફડચ/૧૪૩.

(૨) ગુજરાત સહકારી મંડળીઓના અધિનિયમ ૧૯૬૧ની કલમ ૧૧૪(૨) અને કલમ ૨૦(૧)ની જોગવાઈઓ.

હુકમ

જા. ન. ફડચ/ગ/૧૩૧૨/૨૦૦૪.–ફડચા હુકમ નંબર : ફ ૧૩૬૪૯ તા. ૨૫મી ફેબ્રુઆરી, ૦૨- ધી કૃષ્ણતીર્થ પિયત સહકારી મંડળી લી.

INDEX

મુ. તીથગામ, તાલુકો વાવ, જીલ્લો બનાસકાંઠા કે જે મદદનીશ જીલ્લા રજીસ્ટ્રાર સ. મં. (પંચાયત) પાલનપુરના તા. ૨૭મી ઓક્ટોબર, ૮૮ ના નોંધણી ક્રમાંક : ૨૯૦૮ થી નોંધાયેલ હતી અને જીલ્લા રજીસ્ટ્રાર સ. મં. પાલનપુરના તા. ૨૫મી ફેબ્રુઆરી, ૦૨ ના હુકમ નંબર : ફડચા/૦૧/ગ/૪૦૪/ફ.૧૩૬૪૯/૦૨ થી કાયદાની કલમ : ૧૦૭ અન્વયે આટોપી લેવામાં આવી હતી. અને તેના ફડચા અધિકારી અને આમુખ : ૧ ના પત્રથી સદરહુ મંડળીના ફડચાની કાર્યવાહી પૂરી કરી, નોંધણી રદ થવાની દરખાસ્ત સાદર કરેલ હોઈ, ગુજરાત સ. મં. ઓના અધિનિયમની કલમ : ૧૧૪(૨) અન્વયે, આ મંડળીની કાર્યવાહી સમાપ્ત કરવામાં આવે છે. સાથો સાથ આજ કાયદાની કુલ ૨૦(૧) અન્વયે આ મંડળીની નોંધણી રદ કરતા હુકમો કરવામાં આવે છે.

પાલનપુર, તારીખ ૨૯મી જૂન, ૨૦૦૪.

વંચાણે લીધા :-

(૧) ફડચા અધિકારીશ્રી ધી લવારા ફળ અને શાક ઉત્પા. સહકારી મંડળી લી. તા. ધાનેરા જી. બનાસકાંઠાના તા. ૨૪-૬-૨૦૦૪ ના પત્ર ક્રમાંક સ.અ./ફડચ/૧૪૧.

(૨) ગુજરાત સહકારી મંડળીઓના અધિનિયમ ૧૯૬૧ની કલમ ૧૧૪(૨) અને કલમ ૨૦(૧)ની જોગવાઈઓ.

હુકમ

જા. ન. ફડચ/ગ/૧૩૧૩/૨૦૦૪.—ફડચા હુકમ નંબર : ફ ૧૩૬૬૦ તા. ૨૬મી ફેબ્રુઆરી, ૦૨- ધી લવારા ફળ અને શાક ઉત્પાદક સહકારી મંડળી લી. મુ. લવારા તાલુકો ધાનેરા, જીલ્લો બનાસકાંઠા કે જે મદદનીશ જીલ્લા રજીસ્ટ્રાર સ. મં. (પંચાયત) પાલનપુરના તા. ૩જી જુલાઈ, ૯૭ ના નોંધણી ક્રમાંક : ૨૯૧૫૩ થી નોંધાયેલ હતી અને જીલ્લા રજીસ્ટ્રાર સ. મં. પાલનપુરના તા. ૨૬મી ફેબ્રુઆરી, ૦૨ ના હુકમ નંબર : ફડચા/૦૧/ગ/૪૩૦/ફ.૧૩૬૬૦/૦૨ થી કાયદાની કલમ : ૧૦૭ અન્વયે આટોપી લેવામાં આવી હતી. અને તેના ફડચા અધિકારી અને આમુખ : ૧ ના પત્રથી સદરહુ મંડળીના ફડચાની કાર્યવાહી પૂરી કરી, નોંધણી રદ થવાની દરખાસ્ત સાદર કરેલ હોઈ, ગુજરાત સ. મં. ઓના અધિનિયમની કલમ : ૧૧૪(૨) અન્વયે, આ મંડળીની કાર્યવાહી સમાપ્ત કરવામાં આવે છે. સાથો સાથ આજ કાયદાની કુલ ૨૦(૧) અન્વયે આ મંડળીની નોંધણી રદ કરતા હુકમો કરવામાં આવે છે.

પાલનપુર, તારીખ ૨૯મી જૂન, ૨૦૦૪.

વંચાણે લીધા :-

(૧) ફડચા અધિકારીશ્રી ધી ધનકવાડા ફળ અને શાક ઉત્પા. સહકારી મંડળી લી. તા. દિયોદર, જી. બનાસકાંઠાના તા. ૨૪-૬-૨૦૦૪ ના પત્ર ક્રમાંક સ.અ./ફડચ/૧૩૩.

(૨) ગુજરાત સહકારી મંડળીઓના અધિનિયમ ૧૯૬૧ની કલમ ૧૧૪(૨) અને કલમ ૨૦(૧)ની જોગવાઈઓ.

હુકમ

જા. ન. ફડચ/ગ/૧૩૧૪/૨૦૦૪.—ફડચા હુકમ નંબર : ફ ૧૩૭૧૭ તા. ૫મી ફેબ્રુઆરી, ૦૩- ધી ધનકવાડા ફળ અને શાક ઉત્પાદક સહકારી મંડળી લી. મુ. ધનકવાડા, તાલુકો દિયોદર, જીલ્લો બનાસકાંઠા કે જે મદદનીશ જીલ્લા રજીસ્ટ્રાર સ. મં. (પંચાયત) પાલનપુરના તા. ૨જી નવેમ્બર, ૯૬ ના નોંધણી ક્રમાંક ૨૯૦૪૩ થી નોંધાયેલ હતી અને જીલ્લા રજીસ્ટ્રાર સ. મં. પાલનપુરના તા. ૫મી ફેબ્રુઆરી, ૦૩ ના હુકમ નંબર : ફડચા/૦૧/ગ/૨૦૪/ફ.૧૩૭૧૭ થી કાયદાની કલમ : ૧૦૭ અન્વયે આટોપી લેવામાં આવી હતી. અને તેના ફડચા અધિકારી અને આમુખ : ૧ ના પત્રથી સદરહુ મંડળીના ફડચાની કાર્યવાહી પૂરી કરી, નોંધણી રદ થવાની દરખાસ્ત સાદર કરેલ હોઈ, ગુજરાત સ. મં. ઓના અધિનિયમની કલમ : ૧૧૪(૨) અન્વયે, આ મંડળીની કાર્યવાહી સમાપ્ત કરવામાં આવે છે. સાથો સાથ આજ કાયદાની કુલ ૨૦(૧) અન્વયે આ મંડળીની નોંધણી રદ કરતા હુકમો કરવામાં આવે છે.

પાલનપુર, તારીખ ૨૯મી જૂન, ૨૦૦૪.

વંચાણે લીધા :-

(૧) ફડચા અધિકારીશ્રી ધી મેવાડા ફળ અને શાક ઉત્પા. સહકારી મંડળી લી. તા. ધાનેરા, જી. બનાસકાંઠાના તા. ૫-૬-૨૦૦૪ ના પત્ર ક્રમાંક સ.અ./ફડચ/૧૩૧/૦૪.

(૨) ગુજરાત સહકારી મંડળીઓના અધિનિયમ ૧૯૬૧ની કલમ ૧૧૪(૨) અને કલમ ૨૦(૧)ની જોગવાઈઓ.

હુકમ

જા. ન. ફડચ/ગ/૧૩૧૫/૨૦૦૪.—ફડચા હુકમ નંબર : ફ ૧૨૮૯૬ તા. ૩૧મી ડીસેમ્બર, ૦૧- ધી મેવાડા ફળ અને શાક ઉત્પાદક સહકારી મંડળી લી. મુ. મેવાડા, તાલુકો ધાનેરા, જીલ્લો બનાસકાંઠા કે જે મદદનીશ જીલ્લા રજીસ્ટ્રાર સ. મં. (પંચાયત) પાલનપુરના તા. ૩જી જુલાઈ, ૯૭ ના નોંધણી ક્રમાંક : ૨૯૧૫૦ થી નોંધાયેલ હતી અને જીલ્લા રજીસ્ટ્રાર સ. મં. પાલનપુરના તા. ૩૧મી ડીસેમ્બર, ૦૧ ના હુકમ નંબર : ફડચા/૦૧/ગ/૨૫૭૩/ફ.૧૨૮૯૬ થી કાયદાની કલમ : ૧૦૭ અન્વયે આટોપી લેવામાં આવી હતી. અને તેના ફડચા અધિકારી અને આમુખ : ૧ ના પત્રથી સદરહુ મંડળીના ફડચાની કાર્યવાહી પૂરી કરી, નોંધણી રદ થવાની દરખાસ્ત સાદર કરેલ હોઈ, ગુજરાત સ. મં. ઓના અધિનિયમની કલમ : ૧૧૪(૨) અન્વયે, આ મંડળીની કાર્યવાહી સમાપ્ત કરવામાં આવે છે. સાથો સાથ આજ કાયદાની કુલ ૨૦(૧) અન્વયે આ મંડળીની નોંધણી રદ કરતા હુકમો કરવામાં આવે છે.

પાલનપુર, તારીખ ૨૯મી જૂન, ૨૦૦૪.

વંચાણમાં લીધા :-

(૧) ફડચા અધિકારીશ્રી ધી ઘુણસોલ ફળ અને શાક ઉત્પાદક સહકારી મંડળી લી. તા. દિયોદર, જિ. બનાસકાંઠાના તા. ૫-૬-૨૦૦૪ના પત્ર ક્રમાંક સ. અ./ફડચ/ગ/૧૧૯.

(૨) ગુજરાત સહકારી મંડળીઓના અધિનિયમ-૧૯૬૧ની કલમ ૧૧૪(૨) અને કલમ ૨૦(૧) ની જોગવાઈઓ.

હુકમ

જા. નં. ફડચ/ગ. ૧૩૧૬ સને ૨૦૦૪.-ફડચા હુકમ નંબર ફ-૧૩૬૮૨. તા. ૧૦-૬-૨૦૦૨.--ધી ઘુણસોલ ફળ અને શાક ઉત્પાદક સહકારી મંડળી લી., મુ. ઘુણસોલ, તાલુકો દિયોદર, જિલ્લો બનાસકાંઠા કે જે મદદનીશ જિલ્લા રજીસ્ટ્રાર, સહકારી મંડળીઓ (પંચાયત),પાલનપુરના તા. ૨-૧૧-૧૯૯૬ના નોંધણી ક્રમાંક ૨૯૦૩૬થી નોંધાયેલ હતી અને જિલ્લા રજીસ્ટ્રાર, સહકારી મંડળીઓ પાલનપુરના તા. ૧૦-૬-૨૦૦૨ના હુકમ નંબર ફડચ/૦૧/ગ/૧૦૧૭/ફ. ૧૩૬૮૨થી કાયદાની કલમ ૧૦૭ અન્વયે આટોપી લેવામાં આવી હતી. અને તેના ફડચા અધિકારી અને આમુખ ૧ ના પત્રથી સદરહુ મંડળીના ફડચાની કાર્યવાહી પૂરી કરી, નોંધણી રદ થવાની દરખાસ્ત સાદર કરેલ હોઈ, ગુજરાત સહકારી મંડળીઓના અધિનિયમ ની કલમ-૧૧૪ (૨) અન્વયે, આ મંડળીની કાર્યવાહી સમાપ્ત જાહેર કરવામાં આવે છે. સાથોસાથ આજ કાયદાની કલમ-૨૦ (૧) અન્વયે આ મંડળીની નોંધણી રદ કરતા હુકમો કરવામાં આવે છે.

પાલનપુર, તારીખ ૨૯મી જૂન, ૨૦૦૪.

વંચાણમાં લીધા :-

(૧) ફડચા અધિકારીશ્રી ધી પાલડી ફળ અને શાક ઉત્પાદક સહકારી મંડળી લી. તા. દિયોદર, જિ. બનાસકાંઠાના તા. ૫-૬-૨૦૦૪ના પત્ર ક્રમાંક સ. અ./ફડચ/ગ/૧૨૦.

(૨) ગુજરાત સહકારી મંડળીઓના અધિનિયમ-૧૯૬૧ની કલમ ૧૧૪(૨) અને કલમ ૨૦(૧) ની જોગવાઈઓ.

હુકમ

જા. નં. ફડચ/ગ. ૧૩૧૭ સને ૨૦૦૪.-ફડચા હુકમ નંબર ફ-૧૩૬૮૧. તા. ૧૦-૬-૨૦૦૨.--ધી પાલડી ફળ અને શાક ઉત્પાદક સહકારી મંડળી લી., મુ. પાલડી, તાલુકો દિયોદર, જિલ્લો બનાસકાંઠા કે જે મદદનીશ જિલ્લા રજીસ્ટ્રાર, સહકારી મંડળીઓ (પંચાયત),પાલનપુરના તા. ૨-૧૧-૧૯૯૬ના નોંધણી ક્રમાંક ૨૯૦૩૫થી નોંધાયેલ હતી અને જિલ્લા રજીસ્ટ્રાર, સહકારી મંડળીઓ પાલનપુરના તા. ૧૦-૬-૨૦૦૨ના હુકમ નંબર ફડચા/૦૧/ગ/૧૦૧૬/ફ. ૧૩૬૮૧થી કાયદાની કલમ ૧૦૭ અન્વયે આટોપી લેવામાં આવી હતી. અને તેના ફડચા અધિકારી અને આમુખ ૧ ના પત્રથી સદરહુ મંડળીના ફડચાની કાર્યવાહી પૂરી કરી, નોંધણી રદ થવાની દરખાસ્ત સાદર કરેલ હોઈ, ગુજરાત સહકારી મંડળીઓના અધિનિયમ ની કલમ-૧૧૪ (૨) અન્વયે, આ મંડળીની કાર્યવાહી સમાપ્ત જાહેર કરવામાં આવે છે. સાથોસાથ આજ કાયદાની કલમ-૨૦ (૧) અન્વયે આ મંડળીની નોંધણી રદ કરતા હુકમો કરવામાં આવે છે.

પાલનપુર, તારીખ ૨૯મી જૂન, ૨૦૦૪.

વંચાણમાં લીધા :-

(૧) ફડચા અધિકારીશ્રી ધી ભેંસાણા ફળ અને શાક ઉત્પાદક સહકારી મંડળી લી. તા. દિયોદર, જિ. બનાસકાંઠાના તા. ૫-૬-૨૦૦૪ના પત્ર ક્રમાંક સ. અ./ફડચ/ગ/૧૨૧.

(૨) ગુજરાત સહકારી મંડળીઓના અધિનિયમ-૧૯૬૧ની કલમ ૧૧૪(૨) અને કલમ ૨૦(૧) ની જોગવાઈઓ.

હુકમ

જા. નં. ફડચ/ગ/૧૩૧૮ સને ૨૦૦૪.-ફડચા હુકમ નંબર ફ-૧૩૬૮૯. તા. ૨૨-૭-૨૦૦૨.--ધી ભેંસાણા ફળ અને શાક ઉત્પાદક સહકારી મંડળી લી., મુ. ભેંસાણા, તાલુકો દિયોદર, જિલ્લો બનાસકાંઠા કે જે મદદનીશ જિલ્લા રજીસ્ટ્રાર, સહકારી મંડળીઓ (પંચાયત),પાલનપુરના તા. ૬-૫-૧૯૯૭ના નોંધણી ક્રમાંક ૨૯૧૧૨થી નોંધાયેલ હતી અને જિલ્લા રજીસ્ટ્રાર, સહકારી મંડળીઓ પાલનપુરના તા. ૨૨-૭-૨૦૦૨ના હુકમ નંબર ફડચા/૦૧/ગ/૧૧૨૭/ફ. ૧૩૬૮૯થી કાયદાની કલમ ૧૦૭ અન્વયે આટોપી લેવામાં આવી હતી. અને તેના ફડચા અધિકારી અને આમુખ ૧ ના પત્રથી સદરહુ મંડળીના ફડચાની કાર્યવાહી પૂરી કરી, નોંધણી રદ થવાની દરખાસ્ત સાદર કરેલ હોઈ, ગુજરાત સહકારી મંડળીઓના અધિનિયમ ની કલમ-૧૧૪ (૨) અન્વયે, આ મંડળીની કાર્યવાહી સમાપ્ત જાહેર કરવામાં આવે છે. સાથોસાથ આજ કાયદાની કલમ-૨૦ (૧) અન્વયે આ મંડળીની નોંધણી રદ કરતા હુકમો કરવામાં આવે છે.

પાલનપુર, તારીખ ૨૯મી જૂન, ૨૦૦૪.

વંચાણમાં લીધા :-

(૧) ફડચા અધિકારીશ્રી ધી કલ્યાણ કો. ઓ. હાઉસીંગ સહકારી મંડળી લી. પાલનપુર, તા. પાલનપુર, જિ. બનાસકાંઠાના તા. ૩૧-૫-૨૦૦૪ના પત્ર ક્રમાંક સ. અ./ફડચ/૧૨૭/૦૪.

(૨) ગુજરાત સહકારી મંડળીઓના અધિનિયમ-૧૯૬૧ની કલમ ૧૧૪(૨) અને કલમ ૨૦(૧) ની જોગવાઈઓ.

હુકમ

જા. નં. ફડચ/ગ. ૧૩૧૯ સને ૨૦૦૪.-ફડચા હુકમ નંબર ફ-૧૫૧૬૫. તા. ૫-૨-૨૦૦૪.--ધી કલ્યાણ કો. ઓ. હાઉસીંગ સહકારી મંડળી લી., મુ. પાલનપુર, તાલુકો પાલનપુર, જિલ્લો બનાસકાંઠા કે જે મદદનીશ જિલ્લા રજીસ્ટ્રાર, સહકારી મંડળીઓ (પંચાયત), પાલનપુરના તા. ૭ - ૭ - ૧૯૬૯ ના નોંધણી ક્રમાંક ઘ-૮૦૦થી નોંધાયેલ હતી અને જિલ્લા રજીસ્ટ્રાર, સહકારી મંડળીઓ પાલનપુરના તા. ૫-૨-૨૦૦૪ના હુકમ નંબર ફડચા/૦૧/ગ/૨૦૮/ફ. ૧૫૧૬૫થી

કાયદાની કલમ ૧૦૭ અન્વયે આટોપી લેવામાં આવી હતી. અને તેના ફડચા અધિકારી અને આમુખ ૧ ના પત્રથી સદરહુ મંડળીના ફડચાની કાર્યવાહી પૂરી કરી, નોંધણી રદ થવાની દરખાસ્ત સાદર કરેલ હોઈ, ગુજરાત સહકારી મંડળીઓના અધિનિયમ ની કલમ-૧૧૪ (૨) અન્વયે, આ મંડળીની કાર્યવાહી સમાપ્ત જાહેર કરવામાં આવે છે. સાથોસાથ આજ કાયદાની કલમ-૨૦ (૧) અન્વયે આ મંડળીની નોંધણી રદ કરતા હુકમો કરવામાં આવે છે.

પાલનપુર, તારીખ ૨૯મી જૂન, ૨૦૦૪.

વંચાણમાં લીધા :–

(૧) ફડચા અધિકારીશ્રી ધી રામનગર કો. ઓ. હાઉસીંગ સહકારી મંડળી લી. ડીસા, તા. ડીસા, જિ. બનાસકાંઠાના તા. ૩૧-૫-૨૦૦૪ના પત્ર ક્રમાંક સ. અ./ફડચા/૧૨૮/૦૪.

(૨) ગુજરાત સહકારી મંડળીઓના અધિનિયમ-૧૯૬૧ની કલમ ૧૧૪(૨) અને કલમ ૨૦(૧) ની જોગવાઈઓ.

હુકમ

જા. નં. ફડચ/ગ/૧૩૨૦ સને ૨૦૦૪.-ફડચા હુકમ નંબર ફ-૧૫૧૭૦. તા. ૯-૨-૨૦૦૪.--ધી રામનગર કો. ઓ. હાઉસીંગ સહકારી મંડળી લી., મુ. ડીસા, તાલુકો ડીસા, જિલ્લો બનાસકાંઠા કે જે મદદનીશ જિલ્લા રજીસ્ટ્રાર, સહકારી મંડળીઓ (પંચાયત), પાલનપુરના તા. ૧૫ - ૧ - ૧૯૯૦ ના નોંધણી ક્રમાંક ૧૦૬૫૭થી નોંધાયેલ હતી અને જિલ્લા રજીસ્ટ્રાર, સહકારી મંડળીઓ પાલનપુરના તા. ૯-૨-૨૦૦૪ના હુકમ નંબર ફડચ/૦૧/ગ/૨૪૦/ફ. ૧૫૧૭૦થી કાયદાની કલમ ૧૦૭ અન્વયે આટોપી લેવામાં આવી હતી. અને તેના ફડચા અધિકારી અને આમુખ ૧ ના પત્રથી સદરહુ મંડળીના ફડચાની કાર્યવાહી પૂરી કરી, નોંધણી રદ થવાની દરખાસ્ત સાદર કરેલ હોઈ, ગુજરાત સહકારી મંડળીઓના અધિનિયમ ની કલમ-૧૧૪ (૨) અન્વયે, આ મંડળીની કાર્યવાહી સમાપ્ત જાહેર કરવામાં આવે છે. સાથોસાથ આજ કાયદાની કલમ-૨૦ (૧) અન્વયે આ મંડળીની નોંધણી રદ કરતા હુકમો કરવામાં આવે છે.

પાલનપુર, તારીખ ૨૯મી જૂન, ૨૦૦૪.

વંચાણમાં લીધા :–

(૧) ફડચા અધિકારીશ્રી ધી બાલારામ કો. ઓ. હાઉસીંગ સો. લી. સહકારી મંડળી લી. પાલનપુર, તા. પાલનપુર, જિ. બનાસકાંઠાના તા. ૨૪-૬-૨૦૦૪ના પત્ર ક્રમાંક સ. અ./ફડચ/૧૪૧/૦૪.

(૨) ગુજરાત સહકારી મંડળીઓના અધિનિયમ-૧૯૬૧ની કલમ ૧૧૪(૨) અને કલમ ૨૦(૧) ની જોગવાઈઓ.

હુકમ

જા. નં. ફડચ/ગ./૧૩૨૧ સને ૨૦૦૪.-ફડચા હુકમ નંબર ફ-૧૧૬૨૪. તા. ૩-૪-૧૯૯૮.--ધી બાલારામ કો. ઓ. હાઉસીંગ સહકારી મંડળી લી., મુ. પાલનપુર, તાલુકો પાલનપુર, જિલ્લો બનાસકાંઠા કે જે મદદનીશ જિલ્લા રજીસ્ટ્રાર, સહકારી મંડળીઓ (પંચાયત), પાલનપુરના તા. ૧ - ૯ - ૧૯૭૫ ના નોંધણી ક્રમાંક ૩૮૧૫થી નોંધાયેલ હતી અને જિલ્લા રજીસ્ટ્રાર, સહકારી મંડળીઓ પાલનપુરના તા. ૩-૪-૧૯૯૮ના હુકમ નંબર ફડચ/ગ/૪૫૪//ફ. ૧૧૬૨૪/૯૮થી કાયદાની કલમ ૧૦૭ અન્વયે આટોપી લેવામાં આવી હતી. અને તેની ફડચા અધિકારી અને આમુખ ૧ ના પત્રથી સદરહુ મંડળીના ફડચાની કાર્યવાહી પૂરી કરી, નોંધણી રદ થવાની દરખાસ્ત સાદર કરેલ હોઈ, ગુજરાત સહકારી મંડળીઓના અધિનિયમ ની કલમ-૧૧૪ (૨) અન્વયે, આ મંડળીની કાર્યવાહી સમાપ્ત જાહેર કરવામાં આવે છે. સાથોસાથ આજ કાયદાની કલમ-૨૦ (૧) અન્વયે આ મંડળીની નોંધણી રદ કરતા હુકમો કરવામાં આવે છે.

પાલનપુર, તારીખ ૨૯મી જૂન, ૨૦૦૪.

વંચાણમાં લીધા :–

(૧) ફડચા અધિકારીશ્રી ધી ભાગ્યકૃપા કો. ઓ. હાઉસીંગ સહકારી મંડળી લી. ડીસા, તા. ડીસા, જિ. બનાસકાંઠાના તા. ૨૬-૬-૨૦૦૪ના પત્ર ક્રમાંક સ. અ./ફડચ/૧૪૪/૦૪.

(૨) ગુજરાત સહકારી મંડળીઓના અધિનિયમ-૧૯૬૧ની કલમ ૧૧૪(૨) અને કલમ ૨૦(૧) ની જોગવાઈઓ.

હુકમ

જા. નં. ફડચ/ગ/૧૩૩૦ સને ૨૦૦૪.-ફડચા હુકમ નંબર ફ-૧૩૭૪૩. તા. ૨૫-૯-૨૦૦૩.--ધી ભાગ્યકૃપા કો. ઓ. હાઉસીંગ સહકારી મંડળી લી., મુ. ડીસા, તાલુકો ડીસા, જિલ્લો બનાસકાંઠા કે જે મદદનીશ જિલ્લા રજીસ્ટ્રાર, સહકારી મંડળીઓ (પંચાયત), પાલનપુરના તા. ૨૧ - ૨ - ૧૯૮૩ ના નોંધણી ક્રમાંક ૯૬૦૨થી નોંધાયેલ હતી અને જિલ્લા રજીસ્ટ્રાર, સહકારી મંડળીઓ પાલનપુરના તા. ૨૫-૯-૨૦૦૩ના હુકમ નંબર ફડચ/૦૧/ગ/૧૫૩૧/ફ. ૧૩૭૪૩થી કાયદાની કલમ ૧૦૭ અન્વયે આટોપી લેવામાં આવી હતી. અને તેના ફડચા અધિકારી અને આમુખ ૧ ના પત્રથી સદરહુ મંડળીના ફડચાની કાર્યવાહી પૂરી કરી, નોંધણી રદ થવાની દરખાસ્ત સાદર કરેલ હોઈ, ગુજરાત સહકારી મંડળીઓના અધિનિયમ ની કલમ-૧૧૪ (૨) અન્વયે, આ મંડળીની કાર્યવાહી સમાપ્ત જાહેર કરવામાં આવે છે. સાથોસાથ આજ કાયદાની કલમ-૨૦ (૧) અન્વયે આ મંડળીની નોંધણી રદ કરતા હુકમો કરવામાં આવે છે.

પાલનપુર, તારીખ ૩૦મી જૂન, ૨૦૦૪.

વંચાણમાં લીધા :–

(૧) ફડચા અધિકારીશ્રી ધી ચેખલા ફળ અને શાક ઉત્પાદન સહકારી મંડળી લી. તા. કાંકરેજ જી. બનાસકાંઠાના તારીખ ૨૯-૬- ૨૦૦૪ ના પત્ર ક્રમાંક સ.અ./ફડચ/૧૫૦/૦૪.

(૨) ગુજરાત સહકારી મંડળીઓના અધિનિયમ-૧૯૬૧ની કલમ-૧૧૪(૨) અને કલમ-૨૦(૧)ની જોગવાઇઓ.

હુકમ

જા. નં. ફડચ/ગ/૧૩૩૧/૨૦૦૪-ફડચા હુકમ નંબર-ફ-૧૫૧૩૯ તા. ૧૫-૧૧-૨૦૦૩.–ધી ચેખલા ફળ અને શાક ઉત્પાદક સહકારી મંડળી લી. મું. ચેખલા તાલુકો કાંકરેજ જીલ્લો બનાસકાંઠા કે જે મદદનીશ જીલ્લા રજીસ્ટ્રાર સ. મં. (પંચાયત) પાલનપુરના તારીખ ૨જી નવેમ્બર, ૧૯૯૬ના નોંધણી ક્રમાંક ૨૯૦૩૪ થી નોંધાયેલ હતી અને જીલ્લા રજીસ્ટ્રાર સ. મં. પાલનપુરના તારીખ ૧૫મી નવેમ્બર, ૨૦૦૩ના હુકમ નંબર ફડચ/૦૧/ગ/૧૭૭૩/ફ-૧૫૧૩૯થી કાયદાની કલમ-૧૦૭ અન્વયે આટોપી લેવામાં આવી હતી. અને તેના ફડચા અધિકારી અને આમુખ-૧ના પત્રથી સદરહુ મંડળીના ફડચાની કાર્યવાહી પૂરી કરી, નોંધણી રદ થવાથી દરખાસ્ત સાદર કરેલ હોઇ, ગુજરાત સહકારી મંડળીઓના અધિનિયમની કલમ-૧૧૪ (૨) અન્વયે, આ મંડળીની કાર્યવાહી સમાપ્ત કરવામાં આવે છે. સાથો સાથ આજ કાયદાની કલમ ૨૦ (૧) અન્વયે આ મંડળીની નોંધણી રદ કરતા હુકમો કરવામાં આવે છે.

પાલનપુર, તારીખ ૩૦મી જૂન, ૨૦૦૪.

વંચાણમાં લીધા :–

(૧) ફડચા અધિકારીશ્રી ધી રતનગઢ ફળ અને શાક ઉત્પાદન સહકારી મંડળી લી. તા. કાંકરેજ જી. બનાસકાંઠાના તારીખ ૨૯-૬- ૨૦૦૪ ના પત્ર ક્રમાંક સ.અ./ફડચ/૧૪૯/૦૪.

(૨) ગુજરાત સહકારી મંડળીઓના અધિનિયમ-૧૯૬૧ની કલમ-૧૧૪(૨) અને કલમ-૨૦(૧)ની જોગવાઇઓ.

હુકમ

જા. નં. ફડચ/ગ/૧૩૩૨-૨૦૦૪-ફડચા હુકમ નંબર ફ-૧૩૬૫૨ તા. ૨૫-૨-૨૦૦૨.–ધી રતનગઢ ફળ અને શાક ઉત્પાદક સહકારી મંડળી લી. મું. રતનગઢ તાલુકો કાંકરેજ જીલ્લો બનાસકાંઠા કે જે મદદનીશ જીલ્લા રજીસ્ટ્રાર સ. મં. (પંચાયત) પાલનપુરના તારીખ ૩જી સપ્ટેમ્બર, ૧૯૯૭ના નોંધણી ક્રમાંક ૨૯૧૫૮ થી નોંધાયેલ હતી અને જીલ્લા રજીસ્ટ્રાર સ. મં. પાલનપુરના તારીખ ૨૫મી ફેબ્રુઆરી, ૨૦૦૨ના હુકમ નંબર ફડચ/૦૧/ગ/૪૦૭/૧૩૬૫૨થી કાયદાની કલમ-૧૦૭ અન્વયે આટોપી લેવામાં આવી હતી. અને તેના ફડચા અધિકારી અને આમુખ-૧ના પત્રથી સદરહુ મંડળીના ફડચાની કાર્યવાહી પૂરી કરી, નોંધણી રદ થવાથી દરખાસ્ત સાદર કરેલ હોઇ, ગુજરાત સહકારી મંડળીઓના અધિનિયમની કલમ-૧૧૪ (૨) અન્વયે, આ મંડળીની કાર્યવાહી સમાપ્ત કરવામાં આવે છે. સાથો સાથ આજ કાયદાની કલમ ૨૦ (૧) અન્વયે આ મંડળીની નોંધણી રદ કરતા હુકમો કરવામાં આવે છે.

પાલનપુર, તારીખ ૩૦મી જૂન, ૨૦૦૪.

વંચાણમાં લીધા :–

(૧) ફડચા અધિકારીશ્રી ધી આંબેડકર કો. ઓપ. હાઉ. સહકારી મંડળી લી. છાપી તા. વડગામ જી. બનાસકાંઠાના તારીખ ૨૪-૬- ૨૦૦૪ ના પત્ર ક્રમાંક સ.અ./ફડચ/૧૩૨/૦૪.

(૨) ગુજરાત સહકારી મંડળીઓના અધિનિયમ-૧૯૬૧ની કલમ-૧૧૪(૨) અને કલમ-૨૦(૧)ની જોગવાઇઓ.

હુકમ

જા. નં. ફડચ/ગ/૧૩૩૩-૨૦૦૪-ફડચા હુકમ નંબર ફ-૧૩૬૯૦ તા. ૨૨-૭-૨૦૦૨.–ધી આંબેડકર કો. ઓપ. હાઉ. સહકારી મંડળી લી. મું. છાપી તાલુકો વડગામ જીલ્લો બનાસકાંઠા કે જે મદદનીશ જીલ્લા રજીસ્ટ્રાર સ. મં. (પંચાયત) પાલનપુરના તારીખ ૬ઠ્ઠી માર્ચ, ૧૯૯૨ના નોંધણી ક્રમાંક ૭૯૯૭ થી નોંધાયેલ હતી અને જીલ્લા રજીસ્ટ્રાર સ. મં. પાલનપુરના તારીખ ૨૨મી જૂલાઇ, ૨૦૦૨ના હુકમ નંબર ફડચ/૦૧/ગ/૧૧૨૭/ફ-૧૩૬૯૦થી કાયદાની કલમ-૧૦૭ અન્વયે આટોપી લેવામાં આવી હતી. અને તેના ફડચા અધિકારી અને આમુખ-૧ના પત્રથી સદરહુ મંડળીના ફડચાની કાર્યવાહી પૂરી કરી, નોંધણી રદ થવાથી દરખાસ્ત સાદર કરેલ હોઇ, ગુજરાત સહકારી મંડળીઓના અધિનિયમની કલમ-૧૧૪ (૨) અન્વયે, આ મંડળીની કાર્યવાહી સમાપ્ત કરવામાં આવે છે. સાથો સાથ આજ કાયદાની કલમ ૨૦ (૧) અન્વયે આ મંડળીની નોંધણી રદ કરતા હુકમો કરવામાં આવે છે.

પાલનપુર, તારીખ ૩૦મી જૂન, ૨૦૦૪.

વંચાણમાં લીધા :–

(૧) ફડચા અધિકારીશ્રી ધી વાતમ નવા ફળ અને શાક ઉત્પાદક સહકારી મંડળી લી. તા. દિયોદર જી. બનાસકાંઠાના તારીખ ૨૪-૬- ૨૦૦૪ ના પત્ર ક્રમાંક સ.અ./ફડચ/૧૩૦/૦૪.

(૨) ગુજરાત સહકારી મંડળીઓના અધિનિયમ-૧૯૬૧ની કલમ-૧૧૪(૨) અને કલમ-૨૦(૧)ની જોગવાઇઓ.

હુકમ

જા. નં. ફડચ/ગ/૧૩૩૪-૨૦૦૪-ફડચા હુકમ નંબર ફ-૧૩૬૫૧ તા. ૨૫-૨-૨૦૦૨.–ધી વાતમ નવા ફળ અને શાક ઉત્પાદક સહકારી મંડળી લી. મું. વાતમ નવા તાલુકો દિયોદર જીલ્લો બનાસકાંઠા કે જે મદદનીશ જીલ્લા રજીસ્ટ્રાર સ. મં. (પંચાયત) પાલનપુરના તારીખ ૩જી ઓક્ટોબર, ૧૯૯૬ના નોંધણી ક્રમાંક ૨૯૦૧૩ થી નોંધાયેલ હતી અને જીલ્લા રજીસ્ટ્રાર સ. મં. પાલનપુરના તારીખ ૨૫મી ફેબ્રુઆરી, ૨૦૦૨ના હુકમ નંબર ફડચ/૦૧/ગ/૪૦૬/૦૨થી કાયદાની કલમ-૧૦૭ અન્વયે આટોપી લેવામાં આવી હતી. અને તેના ફડચા અધિકારી અને આમુખ-૧ના પત્રથી સદરહુ મંડળીના ફડચાની કાર્યવાહી પૂરી કરી, નોંધણી રદ થવાથી દરખાસ્ત સાદર કરેલ હોઇ, ગુજરાત સહકારી મંડળીઓના અધિનિયમની કલમ-૧૧૪ (૨) અન્વયે, આ મંડળીની કાર્યવાહી સમાપ્ત કરવામાં આવે છે. સાથો સાથ આજ કાયદાની કલમ ૨૦ (૧) અન્વયે આ મંડળીની નોંધણી રદ કરતા હુકમો કરવામાં આવે છે.

પાલનપુર, તારીખ ૩૦મી જૂન, ૨૦૦૪.

વંચાણમાં લીધા :—

(૧) ફડચા અધિકારીશ્રી ધી સનેસડા ફળ અને શાક ઉત્પાદક સહકારી મંડળી લી. તા. દિયોદર જી. બનાસકાંઠાના તારીખ ૨૪-૬- ૨૦૦૪ ના પત્ર ક્રમાંક સ.અ./ફડચ/૧૩૧/૦૪.

(૨) ગુજરાત સહકારી મંડળીઓના અધિનિયમ-૧૯૬૧ની કલમ-૧૧૪(૨) અને કલમ-૨૦(૧)ની જોગવાઈઓ.

હુકમ

જા. નં. ફડચ/ગ/૧૩૩૫-૨૦૦૪-ફડચા હુકમ નંબર ફ-૧૩૬૯૫ તા. ૪-૯-૨૦૦૨.—ધી સનેસડા ફળ અને શાક ઉત્પાદક સહકારી મંડળી લી. મું. સનેસડા તાલુકો દિયોદર જીલ્લો બનાસકાંઠા કે જે મદદનીશ જીલ્લા રજીસ્ટ્રાર સ. મં. (પંચાયત) પાલનપુરના તારીખ ૩૦મી જૂન, ૧૯૯૭ના નોંધણી ક્રમાંક ૨૯૫૫૨ થી નોંધાયેલ હતી અને જીલ્લા રજીસ્ટ્રાર સ. મં. પાલનપુરના તારીખ ૪થી સપ્ટેમ્બર, ૨૦૦૨ના હુકમ નંબર ફડચ/૦૧/ગ/૪૦૬/૦૨થી કાયદાની કલમ-૧૦૭ અન્વયે આટોપી લેવામાં આવી હતી. અને તેના ફડચા અધિકારી અને આમુખ-૧ના પત્રથી સદરહુ મંડળીના ફડચાની કાર્યવાહી પૂરી કરી, નોંધણી રદ થવાથી દરખાસ્ત સાદર કરેલ હોઈ, ગુજરાત સહકારી મંડળીઓના અધિનિયમની કલમ-૧૧૪ (૨) અન્વયે, આ મંડળીની કાર્યવાહી સમાપ્ત કરવામાં આવે છે. સાથો સાથ આજ કાયદાની કલમ ૨૦ (૧) અન્વયે આ મંડળીની નોંધણી રદ કરતા હુકમો કરવામાં આવે છે.

પાલનપુર, તારીખ ૩૦મી જૂન, ૨૦૦૪.

વંચાણમાં લીધા :—

(૧) ફડચા અધિકારીશ્રી ધી ખરડોસણ ફળ અને શાક ઉત્પાદક સહકારી મંડળી લી. તા. ડીસા જી. બનાસકાંઠાના તારીખ ૨૫-૬- ૨૦૦૪ ના પત્ર ક્રમાંક સ.અ./ફડચ/૧૩૬/૦૪.

(૨) ગુજરાત સહકારી મંડળીઓના અધિનિયમ-૧૯૬૧ની કલમ-૧૧૪(૨) અને કલમ-૨૦(૧)ની જોગવાઈઓ.

હુકમ

જા. નં. ફડચ/ગ/૧૩૩૭-૨૦૦૪-ફડચા હુકમ નંબર ફ-૧૩૭૨૦ તા. ૫-૨-૨૦૦૩.—ધી ખરડોસણ ફળ અને શાક ઉત્પાદક સહકારી મંડળી લી. મું. ખરડોસણ તાલુકો ડીસા જીલ્લો બનાસકાંઠા કે જે મદદનીશ જીલ્લા રજીસ્ટ્રાર સ. મં. (પંચાયત) પાલનપુરના તારીખ ૨૬મી ડીસેમ્બર, ૧૯૯૫ના નોંધણી ક્રમાંક ૨૭૯૫૭ થી નોંધાયેલ હતી અને જીલ્લા રજીસ્ટ્રાર સ. મં. પાલનપુરના તારીખ ૫મી ફેબ્રુઆરી, ૨૦૦૩ના હુકમ નંબર ફડચ/૦૧/ગ/૨૦૮/ફ-૧૩૭૨૦થી કાયદાની કલમ-૧૦૭ અન્વયે આટોપી લેવામાં આવી હતી. અને તેના ફડચા અધિકારી અને આમુખ-૧ના પત્રથી સદરહુ મંડળીના ફડચાની કાર્યવાહી પૂરી કરી, નોંધણી રદ થવાથી દરખાસ્ત સાદર કરેલ હોઈ, ગુજરાત સહકારી મંડળીઓના અધિનિયમની કલમ-૧૧૪ (૨) અન્વયે, આ મંડળીની કાર્યવાહી સમાપ્ત કરવામાં આવે છે. સાથો સાથ આજ કાયદાની કલમ ૨૦ (૧) અન્વયે આ મંડળીની નોંધણી રદ કરતા હુકમો કરવામાં આવે છે.

પાલનપુર, તારીખ ૩૦મી જૂન, ૨૦૦૪.

વંચાણમાં લીધા :—

(૧) ફડચા અધિકારીશ્રી ધી ચીભડા ફળ અને શાક ઉત્પાદક સહકારી મંડળી લી. તા. દિયોદર જી. બનાસકાંઠાના તારીખ ૨૫-૬- ૨૦૦૪ ના પત્ર ક્રમાંક સ.અ./ફડચ/૧૩૪/૦૪.

(૨) ગુજરાત સહકારી મંડળીઓના અધિનિયમ-૧૯૬૧ની કલમ-૧૧૪(૨) અને કલમ-૨૦(૧)ની જોગવાઈઓ.

હુકમ

જા. નં. ફડચ/ગ/૧૩૩૬-૨૦૦૪-ફડચા હુકમ નંબર ફ-૧૩૬૬૬ તા. ૩૦-૩-૨૦૦૨.—ધી ચીભડા ફળ અને શાક ઉત્પાદક સહકારી મંડળી લી. મું. ચીભડા તાલુકો દિયોદર જીલ્લો બનાસકાંઠા કે જે મદદનીશ જીલ્લા રજીસ્ટ્રાર સ. મં. (પંચાયત) પાલનપુરના તારીખ ૩૦મી નવેમ્બર, ૧૯૯૬ના નોંધણી ક્રમાંક ૨૯૦૭૨ થી નોંધાયેલ હતી અને જીલ્લા રજીસ્ટ્રાર સ. મં. પાલનપુરના તારીખ ૩૦મી માર્ચ, ૨૦૦૨ના હુકમ નંબર ફડચ/૦૧/ગ/૫૯૬/ફ-૧૩૬૬૬થી કાયદાની કલમ-૧૦૭ અન્વયે આટોપી લેવામાં આવી હતી. અને તેના ફડચા અધિકારી અને આમુખ-૧ના પત્રથી સદરહુ મંડળીના ફડચાની કાર્યવાહી પૂરી કરી, નોંધણી રદ થવાથી દરખાસ્ત સાદર કરેલ હોઈ, ગુજરાત સહકારી મંડળીઓના અધિનિયમની કલમ-૧૧૪ (૨) અન્વયે, આ મંડળીની કાર્યવાહી સમાપ્ત કરવામાં આવે છે. સાથો સાથ આજ કાયદાની કલમ ૨૦ (૧) અન્વયે આ મંડળીની નોંધણી રદ કરતા હુકમો કરવામાં આવે છે.

પાલનપુર, તારીખ ૩૦મી જૂન, ૨૦૦૪.

વંચાણમાં લીધા :—

(૧) ફડચા અધિકારીશ્રી ધી નેનાવા ફળ અને શાક ઉત્પાદક સહકારી મંડળી લી. તા. ધાનેરા જી. બનાસકાંઠાના તારીખ ૨૪-૬- ૨૦૦૪ ના પત્ર ક્રમાંક સ.અ./ફડચ/૧૨૯/૦૪.

(૨) ગુજરાત સહકારી મંડળીઓના અધિનિયમ-૧૯૬૧ની કલમ-૧૧૪(૨) અને કલમ-૨૦(૧)ની જોગવાઈઓ.

હુકમ

જા. નં. ફડચ/ગ/૧૩૩૮-૨૦૦૪-ફડચા હુકમ નંબર ફ-૧૩૬૫૬ તા. ૨૫-૨-૨૦૦૨.—ધી નેનાવા ફળ અને શાક ઉત્પાદક સહકારી મંડળી લી. મું. નેનાવા તાલુકો ધાનેરા જીલ્લો બનાસકાંઠા કે જે મદદનીશ જીલ્લા રજીસ્ટ્રાર સ. મં. (પંચાયત) પાલનપુરના તારીખ ૧૯મી સપ્ટેમ્બર, ૧૯૯૭ના નોંધણી ક્રમાંક ૨૯૫૬૭ થી નોંધાયેલ હતી અને જીલ્લા રજીસ્ટ્રાર સ. મં. પાલનપુરના તારીખ ૨૫મી ફેબ્રુઆરી, ૨૦૦૨ના હુકમ નંબર ફડચ/૦૧/ગ/૪૧૧/૦૨થી કાયદાની કલમ-૧૦૭ અન્વયે આટોપી લેવામાં આવી હતી. અને તેના ફડચા અધિકારી અને આમુખ-૧ના પત્રથી સદરહુ મંડળીના ફડચાની કાર્યવાહી પૂરી કરી, નોંધણી રદ થવાથી દરખાસ્ત સાદર કરેલ હોઈ, ગુજરાત સહકારી મંડળીઓના અધિનિયમની કલમ-૧૧૪ (૨) અન્વયે, આ મંડળીની કાર્યવાહી સમાપ્ત કરવામાં આવે છે. સાથો સાથ આજ કાયદાની કલમ ૨૦ (૧) અન્વયે આ મંડળીની નોંધણી રદ કરતા હુકમો કરવામાં આવે છે.

પાલનપુર, તારીખ ૩૦મી જૂન, ૨૦૦૪.

વંચાણમાં લીધા :–

(૧) ફડચા અધિકારીશ્રી ધી લવાણા ફળ અને શાક ઉત્પાદક સહકારી મંડળી લી. તા. દિયોદર જી. બનાસકાંઠાના તારીખ ૨૫-૬- ૨૦૦૪ ના પત્ર ક્રમાંક સ.અ./ફડચ/૧૩૫/૦૪.

(૨) ગુજરાત સહકારી મંડળીઓના અધિનિયમ-૧૯૬૧ની કલમ-૧૧૪(૨) અને કલમ-૨૦(૧)ની જોગવાઇઓ.

હુકમ

જા. નં. ફડચ/ગ/૧૩૩૯-૨૦૦૪-ફડચા હુકમ નંબર ફ-૧૩૭૦૩ તા. ૪-૧૦-૨૦૦૨.–ધી લવાણા ફળ અને શાક ઉત્પાદક સહકારી મંડળી લી. મું. લવાણા તાલુકો દિયોદર જીલ્લો બનાસકાંઠા કે જે મદદનીશ જીલ્લા રજીસ્ટ્રાર સ. મં. (પંચાયત) પાલનપુરના તારીખ ૩જી ઓક્ટોબર, ૧૯૯૬ના નોંધણી ક્રમાંક ૨૮૯૫૬ થી નોંધાયેલ હતી અને જીલ્લા રજીસ્ટ્રાર સ. મં. પાલનપુરના તારીખ ૪થી ઓક્ટોબર, ૨૦૦૨ના હુકમ નંબર ફડચ/૦૧/ગ/૧૪૮૬/ફ-૧૩૭૦૩થી કાયદાની કલમ-૧૦૭ અન્વયે આટોપી લેવામાં આવી હતી. અને તેના ફડચા અધિકારી અને આમુખ-૧ના પત્રથી સદરહુ મંડળીના ફડચાની કાર્યવાહી પૂરી કરી, નોંધણી રદ થવાથી દરખાસ્ત સાદર કરેલ હોઇ, ગુજરાત સહકારી મંડળીઓના અધિનિયમની કલમ-૧૧૪ (૨) અન્વયે, આ મંડળીની કાર્યવાહી સમાપ્ત કરવામાં આવે છે. સાથો સાથ આજ કાયદાની કલમ ૨૦ (૧) અન્વયે આ મંડળીની નોંધણી રદ કરતા હુકમો કરવામાં આવે છે.

પાલનપુર, તારીખ ૩૦મી જૂન, ૨૦૦૪.

વંચાણમાં લીધા :–

(૧) ફડચા અધિકારીશ્રી ધી રામકૃપાનગર કો. ઓપ. હાઉ. સહકારી મંડળી લી. ડીસા તા. ડીસા જી. બનાસકાંઠાના તારીખ ૩૦-૬- ૨૦૦૪ ના પત્ર ક્રમાંક સ.અ./ફડચ/૧૫૧/૦૪.

(૨) ગુજરાત સહકારી મંડળીઓના અધિનિયમ-૧૯૬૧ની કલમ-૧૧૪(૨) અને કલમ-૨૦(૧)ની જોગવાઇઓ.

હુકમ

જા. નં. ફડચ/ગ/૧૩૪૦-૨૦૦૪-ફડચા હુકમ નંબર ફ-૧૫૧૩૫ તા. ૧૫-૧૦-૨૦૦૩.–ધી રામકૃપાનગર કો. ઓપ. હાઉ. સહકારી મંડળી લી. મું. ડીસા તાલુકો ડીસા જીલ્લો બનાસકાંઠા કે જે મદદનીશ જીલ્લા રજીસ્ટ્રાર સ. મં. (પંચાયત) પાલનપુરના તારીખ ૨૮મી માર્ચ, ૧૯૮૩ના નોંધણી ક્રમાંક ૯૬૦૭ થી નોંધાયેલ હતી અને જીલ્લા રજીસ્ટ્રાર સ. મં. પાલનપુરના તારીખ ૧૫મી ઓક્ટોબર, ૨૦૦૩ના હુકમ નંબર ફડચ/૦૧/ગ/૧૬૫૨/ફ-૧૫૧૩૫થી કાયદાની કલમ-૧૦૭ અન્વયે આટોપી લેવામાં આવી હતી. અને તેના ફડચા અધિકારી અને આમુખ-૧ના પત્રથી સદરહુ મંડળીના ફડચાની કાર્યવાહી પૂરી કરી, નોંધણી રદ થવાથી દરખાસ્ત સાદર કરેલ હોઇ, ગુજરાત સહકારી મંડળીઓના અધિનિયમની કલમ-૧૧૪ (૨) અન્વયે, આ મંડળીની કાર્યવાહી સમાપ્ત કરવામાં આવે છે. સાથો સાથ આજ કાયદાની કલમ ૨૦ (૧) અન્વયે આ મંડળીની નોંધણી રદ કરતા હુકમો કરવામાં આવે છે.

પાલનપુર, તારીખ ૩૦મી જૂન, ૨૦૦૪.

વંચાણમાં લીધા :–

(૧) ફડચા અધિકારીશ્રી ધી પાદરડી ફળ અને શાક ઉત્પાદક સહકારી મંડળી લી. તા. કાંકરેજ જી. બનાસકાંઠાના તારીખ ૩૦-૬- ૨૦૦૦ ના પત્ર ક્રમાંક સ.અ./ફડચ/૧૪૩/૦૪.

(૨) ગુજરાત સહકારી મંડળીઓના અધિનિયમ-૧૯૬૧ની કલમ-૧૧૪(૨) અને કલમ-૨૦(૧)ની જોગવાઇઓ.

હુકમ

જા. નં. ફડચ/ગ/૧૩૪૧-૨૦૦૪-ફડચા હુકમ નંબર ફ-૧૫૧૭૨ તા. ૯-૨-૨૦૦૪.–ધી પાદરડી ફળ અને શાક ઉત્પાદક સહકારી મંડળી લી. મું. પાદરડી તાલુકો કાંકરેજ જીલ્લો બનાસકાંઠા કે જે મદદનીશ જીલ્લા રજીસ્ટ્રાર સ. મં. (પંચાયત) પાલનપુરના તારીખ ૨૬મી નવેમ્બર, ૧૯૯૬ના નોંધણી ક્રમાંક ૨૯૦૬૦ થી નોંધાયેલ હતી અને જીલ્લા રજીસ્ટ્રાર સ. મં. પાલનપુરના તારીખ ૯મી ફેબ્રુઆરી, ૨૦૦૪ના હુકમ નંબર ફડચ/૦૧/ગ/૨૪૩/ફ-૧૫૧૭૨થી કાયદાની કલમ-૧૦૭ અન્વયે આટોપી લેવામાં આવી હતી. અને તેના ફડચા અધિકારી અને આમુખ-૧ના પત્રથી સદરહુ મંડળીના ફડચાની કાર્યવાહી પૂરી કરી, નોંધણી રદ થવાથી દરખાસ્ત સાદર કરેલ હોઇ, ગુજરાત સહકારી મંડળીઓના અધિનિયમની કલમ-૧૧૪ (૨) અન્વયે, આ મંડળીની કાર્યવાહી સમાપ્ત કરવામાં આવે છે. સાથો સાથ આજ કાયદાની કલમ ૨૦ (૧) અન્વયે આ મંડળીની નોંધણી રદ કરતા હુકમો કરવામાં આવે છે.

પાલનપુર, તારીખ ૩૦મી જૂન, ૨૦૦૪.

વંચાણમાં લીધા :–

(૧) ફડચા અધિકારીશ્રી ધી માલણ (કાં) પિયત સહકારી મંડળી લી. તા. દાંતા જી. બનાસકાંઠાના તારીખ ૩૦-૬- ૨૦૦૪ ના પત્ર ક્રમાંક સ.અ./ફડચ/૧૪૨/૦૪.

(૨) ગુજરાત સહકારી મંડળીઓના અધિનિયમ-૧૯૬૧ની કલમ-૧૧૪(૨) અને કલમ-૨૦(૧)ની જોગવાઇઓ.

હુકમ

જા. નં. ફડચ/ગ/૧૩૪૨-૨૦૦૪-ફડચા હુકમ નંબર ફ-૧૨૦૬૭ તા. ૨૨-૬-૨૦૦૦.–ધી માલણ (કાં) પિયત સહકારી મંડળી લી. મું. માલણ (કાં) તાલુકો દાંતા જીલ્લો બનાસકાંઠા કે જે મદદનીશ જીલ્લા રજીસ્ટ્રાર સ. મં. (પંચાયત) પાલનપુરના તારીખ ૫મી ડીસેમ્બર, ૧૯૭૪ના નોંધણી ક્રમાંક ૩૪૬૮ થી નોંધાયેલ હતી અને જીલ્લા રજીસ્ટ્રાર સ. મં. પાલનપુરના તારીખ ૨૨મી જૂન, ૨૦૦૦ના હુકમ નંબર ફડચ/૦૧/ગ/૧૦૨૫થી કાયદાની કલમ-૧૦૭ અન્વયે આટોપી લેવામાં આવી હતી. અને તેના ફડચા અધિકારી અને આમુખ-૧ના પત્રથી સદરહુ મંડળીના ફડચાની કાર્યવાહી પૂરી કરી, નોંધણી રદ થવાથી દરખાસ્ત સાદર કરેલ હોઇ, ગુજરાત સહકારી મંડળીઓના અધિનિયમની કલમ-૧૧૪ (૨) અન્વયે, આ મંડળીની કાર્યવાહી સમાપ્ત કરવામાં આવે છે. સાથો સાથ આજ કાયદાની કલમ ૨૦ (૧) અન્વયે આ મંડળીની નોંધણી રદ કરતા હુકમો કરવામાં આવે છે.

પાલનપુર, તારીખ ૩૦મી જૂન, ૨૦૦૪.

વંચાણમાં લીધા :–

(૧) ફડચા અધિકારીશ્રી ધી ધાનેરા ફળ અને શાક ઉત્પાદક સહકારી મંડળી લી. તા. ધાનેરા જી. બનાસકાંઠાના તારીખ ૨૮-૬- ૨૦૦૪ ના પત્ર ક્રમાંક ૪૬/ફડચો/૬૫૩.

(૨) ગુજરાત સહકારી મંડળીઓના અધિનિયમ-૧૯૬૧ની કલમ-૧૧૪(૨) અને કલમ-૨૦(૧)ની જોગવાઈઓ.

હુકમ

જા. નં. ફડચ/ગ/૧૩૮૨-૨૦૦૪-ફડચા હુકમ નંબર ફ-૧૫૧૭૩ તા. ૯-૨-૨૦૦૪.–ધી ધાનેરા ફળ અને શાક ઉત્પાદક સહકારી મંડળી લી. મું. ધાનેરા તાલુકો ધાનેરા જીલ્લો બનાસકાંઠા કે જે મદદનીશ જીલ્લા રજીસ્ટ્રાર સ. મં. (પંચાયત) પાલનપુરના તારીખ ૮મી નવેમ્બર, ૧૯૯૬ના નોંધણી ક્રમાંક ૨૩૯૬ થી નોંધાયેલ હતી અને જીલ્લા રજીસ્ટ્રાર સ. મં. પાલનપુરના તારીખ ૯મી ફેબ્રુઆરી, ૨૦૦૪ના હુકમ નંબર ફડચા/૦૧/ગ/૨૩૮/૧૫૧૭૩/૦૪થી કાયદાની કલમ-૧૦૭ અન્વયે આટોપી લેવામાં આવી હતી. અને તેના ફડચા અધિકારી અને આમુખ-૧ના પત્રથી સદરહુ મંડળીના ફડચાની કાર્યવાહી પૂરી કરી, નોંધણી રદ થવાની દરખાસ્ત સાદર કરેલ હોઈ, ગુજરાત સહકારી મંડળીઓના અધિનિયમની કલમ-૧૧૪ (૨) અન્વયે, આ મંડળીની કાર્યવાહી સમાપ્ત કરવામાં આવે છે. સાથો સાથ આજ કાયદાની કલમ ૨૦ (૧) અન્વયે આ મંડળીની નોંધણી રદ કરતા હુકમો કરવામાં આવે છે.

પાલનપુર, તારીખ ૮મી જુલાઈ, ૨૦૦૪.

વંચાણમાં લીધા :–

(૧) ફડચા અધિકારીશ્રી ધી અલાસણા ગૃપ સેવા સહકારી મંડળી લી. તા. ભાભર જી. બનાસકાંઠાના તારીખ ૨૮-૬- ૨૦૦૪ના પત્ર ક્રમાંક ૪૬/ફડચ/૬૫૧.

(૨) ગુજરાત સહકારી મંડળીઓના અધિનિયમ-૧૯૬૧ની કલમ-૧૧૪(૨) અને કલમ-૨૦(૧)ની જોગવાઈઓ.

હુકમ

જા. નં. ફડચ/ગ/૧૩૮૩-૨૦૦૪-ફડચા હુકમ નંબર ફ-૧૨૦૭૪ તા. ૭-૯-૨૦૦૦.–ધી અલાસણા ગૃપ સેવા સહકારી મંડળી લી. મું. અલાસણા તાલુકો ભાભર જીલ્લો બનાસકાંઠા કે જે મદદનીશ જીલ્લા રજીસ્ટ્રાર સ. મં. (પંચાયત) પાલનપુરના તારીખ ૨૬મી માર્ચ, ૧૯૫૮ના નોંધણી ક્રમાંક ૨૪૬૭૫ થી નોંધાયેલ હતી અને જીલ્લા રજીસ્ટ્રાર સ. મં. પાલનપુરના તારીખ ૭મી સપ્ટેમ્બર, ૨૦૦૦ના હુકમ નંબર ફડચ/૦૧/ગ/૧૫૫૮/ફ-૧૨૦૭૪થી કાયદાની કલમ-૧૦૭ અન્વયે આટોપી લેવામાં આવી હતી. અને તેના ફડચા અધિકારી અને આમુખ-૧ના પત્રથી સદરહુ મંડળીના ફડચાની કાર્યવાહી પૂરી કરી, નોંધણી રદ થવાની દરખાસ્ત સાદર કરેલ હોઈ, ગુજરાત સહકારી મંડળીઓના અધિનિયમની કલમ-૧૧૪ (૨) અન્વયે, આ મંડળીની કાર્યવાહી સમાપ્ત કરવામાં આવે છે. સાથો સાથ આજ કાયદાની કલમ ૨૦ (૧) અન્વયે આ મંડળીની નોંધણી રદ કરતા હુકમો કરવામાં આવે છે.

પાલનપુર, તારીખ ૮મી જુલાઈ, ૨૦૦૪.

વંચાણમાં લીધા :–

(૧) ફડચા અધિકારીશ્રી ધી પાલનપુર તા. પંચાયત કર્મ. શરાફી સહકારી મંડળી લી. તા. પાલનપુર જી. બનાસકાંઠાના તારીખ ૨૮-૬- ૨૦૦૪ ના પત્ર ક્રમાંક ૪૬/ફડચો/૬૫૫.

(૨) ગુજરાત સહકારી મંડળીઓના અધિનિયમ-૧૯૬૧ની કલમ-૧૧૪(૨) અને કલમ-૨૦(૧)ની જોગવાઈઓ.

હુકમ

જા. નં. ફડચ/ગ/૧૩૮૪-૨૦૦૪-ફડચા હુકમ નંબર ફ-૧૧૬૨૩ તા. ૩-૪-૨૦૦૪.–ધી પાલનપુર તા. પંચાયત કર્મ. શરાફી સહકારી મંડળી લી. મું. પાલનપુર તાલુકો પાલનપુર જીલ્લો બનાસકાંઠા કે જે મદદનીશ જીલ્લા રજીસ્ટ્રાર સ. મં. (પંચાયત) પાલનપુરના તારીખ ૧૮મી એપ્રિલ, ૧૯૫૮ના નોંધણી ક્રમાંક ૬૮૧૨૪ થી નોંધાયેલ હતી અને જીલ્લા રજીસ્ટ્રાર સ. મં. પાલનપુરના તારીખ ૩જી એપ્રિલ, ૧૯૯૪ના હુકમ નંબર ફડચા/ગ/૪૫૩/૯૪થી કાયદાની કલમ-૧૦૭ અન્વયે આટોપી લેવામાં આવી હતી. અને તેના ફડચા અધિકારી અને આમુખ-૧ના પત્રથી સદરહુ મંડળીના ફડચાની કાર્યવાહી પૂરી કરી, નોંધણી રદ થવાની દરખાસ્ત સાદર કરેલ હોઈ, ગુજરાત સહકારી મંડળીઓના અધિનિયમની કલમ-૧૧૪ (૨) અન્વયે, આ મંડળીની કાર્યવાહી સમાપ્ત કરવામાં આવે છે. સાથો સાથ આજ કાયદાની કલમ ૨૦ (૧) અન્વયે આ મંડળીની નોંધણી રદ કરતા હુકમો કરવામાં આવે છે.

પાલનપુર, તારીખ ૮મી જુલાઈ, ૨૦૦૪.

વંચાણમાં લીધા :–

(૧) ફડચા અધિકારીશ્રી ધી રતનપુર (શિ) સેવા સહકારી મંડળી લી. તા. કાંકરેજ જી. બનાસકાંઠાના તારીખ ૨૯-૬- ૨૦૦૪ ના પત્ર ક્રમાંક ૪૬/ફડચા/૬૫૯.

(૨) ગુજરાત સહકારી મંડળીઓના અધિનિયમ-૧૯૬૧ની કલમ-૧૧૪(૨) અને કલમ-૨૦(૧)ની જોગવાઈઓ.

હુકમ

જા. નં. ફડચ/ગ/૧૩૮૫-૨૦૦૪-ફડચા હુકમ નંબર ફ-૧૨૯૦૦ તા. ૩૦-૧૨-૨૦૦૧.–ધી રતનપુર (શિ) સેવા સહકારી મંડળી લી. મું. રતનપુર તાલુકો કાંકરેજ જીલ્લો બનાસકાંઠા કે જે મદદનીશ જીલ્લા રજીસ્ટ્રાર સ. મં. (પંચાયત) પાલનપુરના તારીખ ૨જી માર્ચ, ૧૯૫૦ના નોંધણી ક્રમાંક ૧૫૦૨૨ થી નોંધાયેલ હતી અને જીલ્લા રજીસ્ટ્રાર સ. મં. પાલનપુરના તારીખ ૩૧મી ડીસેમ્બર, ૨૦૦૧ના હુકમ નંબર ફડચા/૦૧/ગ/૨૫૭૭/ફ-૧૨૯૦૦/૦૧થી કાયદાની કલમ-૧૦૭ અન્વયે આટોપી લેવામાં આવી હતી. અને તેના ફડચા અધિકારી અને આમુખ-૧ના પત્રથી સદરહુ મંડળીના ફડચાની કાર્યવાહી પૂરી કરી, નોંધણી રદ થવાની દરખાસ્ત સાદર કરેલ હોઈ, ગુજરાત સહકારી મંડળીઓના અધિનિયમની કલમ-૧૧૪ (૨) અન્વયે, આ મંડળીની કાર્યવાહી સમાપ્ત કરવામાં આવે છે. સાથો સાથ આજ કાયદાની કલમ ૨૦ (૧) અન્વયે આ મંડળીની નોંધણી રદ કરતા હુકમો કરવામાં આવે છે.

પાલનપુર, તારીખ ૮મી જુલાઈ, ૨૦૦૪.

વંચાણમાં લીધા :–

(૧) ફડચા અધિકારીશ્રી ધી ઊંબરી વિભાગ રબારી ભરવાડ વિ.કા. સહકારી મંડળી લી. તા. કાંકરેજ જી. બનાસકાંઠાના તારીખ ૨૮-૬-૨૦૦૪ ના પત્ર ક્રમાંક ૪૬/ફડચા/૬૫૭.

(૨) ગુજરાત સહકારી મંડળીઓના અધિનિયમ-૧૯૬૧ની કલમ-૧૧૪(૨) અને કલમ-૨૦(૧)ની જોગવાઈઓ.

હુકમ

જા. નં. ફડચ/ગ/૧૩૮૬-૨૦૦૪.-ફડચા હુકમ નંબર ફ-૧૫૧૫૨ તા. ૨૬-૧૨-૨૦૦૩.–ધી ઊંબરી વિભાગ રબારી ભરવાડ વિ.કા. સહકારી મંડળી લી. મું. ઊંબરી તાલુકો કાંકરેજ જીલ્લો બનાસકાંઠા કે જે મદદનીશ જીલ્લા રજીસ્ટ્રાર સ. મં. (પંચાયત) પાલનપુરના તારીખ ૭મી મે, ૧૯૮૮ના નોંધણી ક્રમાંક ૨૧૪૫૬ થી નોંધાયેલ હતી અને જીલ્લા રજીસ્ટ્રાર સ. મં. પાલનપુરના તારીખ ૨૬મી ડીસેમ્બર, ૨૦૦૩ના હુકમ નંબર ફડચા/૦૧/ગ/૧૯૭૮/ફ-૧૫૧૫૨/૦૩થી કાયદાની કલમ-૧૦૭ અન્વયે આટોપી લેવામાં આવી હતી. અને તેના ફડચા અધિકારી અને આમુખ-૧ના પત્રથી સદરહુ મંડળીના ફડચાની કાર્યવાહી પૂરી કરી, નોંધણી રદ થવાની દરખાસ્ત સાદર કરેલ હોઇ, ગુજરાત સહકારી મંડળીઓના અધિનિયમની કલમ-૧૧૪ (૨) અન્વયે, આ મંડળીની કાર્યવાહી સમાપ્ત કરવામાં આવે છે. સાથો સાથ આજ કાયદાની કલમ ૨૦ (૧) અન્વયે આ મંડળીની નોંધણી રદ કરતા હુકમો કરવામાં આવે છે.

પાલનપુર, તારીખ ૮મી જુલાઇ, ૨૦૦૪.

એમ. એન. તબિયાર,
જીલ્લા રજીસ્ટ્રાર,
સહકારી મંડળીઓ, પાલનપુર.

નં. ઉખસ/સા/-૩૩૯૦૩.--આથી જાહેર કરે છે કે શ્રી નવજીવન કોલોની કો. ઓ. હાઉસીંગ સર્વિસ સોસાયટી લીમીટેડ મર્યાદિત સ્થળ બીલીમોરા, તાલુકો ગણદેવી, જિલ્લો નવસારી.

સને ૧૯૬૨નો ગુજરાત કાયદો (ગુજરાત સહકારી મંડળીઓનો કાયદો ૧૯૬૧)ની કલમ-૯ અન્વયે આજરોજ નોંધવામાં આવી છે.

નવસારી, તારીખ ૮મી જુલાઇ, ૨૦૦૪.

સુનિલકુમાર,
જિલ્લા રજીસ્ટ્રાર,
સહકારી મંડળીઓ, નવસારી.

વંચાણે લીધા :

(૧) અત્રેની કચેરીની તા. ૨૮/૫/૦૪ના પત્ર ક્રમાંક ઉખસ/ફડચ/૦૧/ખ/૪૧૩/૨૦૦૪થી ફડચાનો વચગાળાનો આદેશ.

(૨) ગુજરાત સહકારી મંડળીઓ અધિનિયમ, ૧૯૬૧ની કલમ-૧૦૭ની જોગવાઈઓ.

હુકમ

જા. નં. ઉખસ/ફડચ/૧૫૧૨૯/ખ/૬૭૮/૨૦૦૪.– શ્રી કાંસા મજુર કામદાર સહકારી મંડળી લી., મુ. કાંસા, તા. વિસનગર, જિ. મહેસાણાને અત્રેની કચેરીના આમુખ-૧ના તા. ૨૮/૫/૨૦૦૪ના હુકમ ક્રમાંક ઉખસ/ફડચ/૦૧/ખ/૪૧૩/૨૦૦૪થી ફડચામાં લઈ જવાનો વચગાળાનો આદેશ આપવામાં આવેલ છે. જેને આથી ધી ગુજરાત સહકારી મંડળીઓ અધિનિયમ, ૧૯૬૧ની કલમ-૧૦૭ની જોગવાઈ હેઠળ મંડળીને ફડચામાં લઈ જવાનો અંતિમ આદેશ આપવામાં આવે છે અને આ અંગે નિમાયેલ ફડચા અધિકારીશ્રી, સહકારી અધિકારી (ફડચો), મહેસાણાએ ફડચાની કામગીરી આ આદેશની તારીખથી ૩ (ત્રણ) વર્ષમાં પૂર્ણ કરવાની રહેશે. તેમજ, ફડચા ફી નિયત ધોરણે સરકારશ્રીમાં જમા કરાવવાની રહેશે.

મહેસાણા, તારીખ ૩૦મી જુન, ૨૦૦૪.

વંચાણે લીધા :

(૧) અત્રેની કચેરીની તા. ૨૮/૫/૦૪ના પત્ર ક્રમાંક ઉખસ/ફડચ/૦૧/ખ/૪૧૪/૨૦૦૪થી ફડચાનો વચગાળાનો આદેશ.

(૨) ગુજરાત સહકારી મંડળીઓ અધિનિયમ, ૧૯૬૧ની કલમ-૧૦૭ની જોગવાઈઓ.

હુકમ

જા. નં. ઉખસ/ફડચ/૧૫૧૩૦/ખ/૬૭૯/૨૦૦૪.– શ્રી વિસનગર વિભાગીય ખેત પેદાશ પ્રોસેસીંગ અને વેચાણ સહકારી મંડળી લી., મુ. તા. વિસનગર, જિ. મહેસાણાને અત્રેની કચેરીના આમુખ-૧ના તા. ૨૮/૫/૨૦૦૪ના હુકમ ક્રમાંક ઉખસ/ફડચ/૦૧/ખ/૪૧૪/૨૦૦૪થી ફડચામાં લઈ જવાનો વચગાળાનો આદેશ આપવામાં આવેલ છે. જેને આથી ધી ગુજરાત સહકારી મંડળીઓ અધિનિયમ, ૧૯૬૧ની કલમ-૧૦૭ની જોગવાઈ હેઠળ મંડળીને ફડચામાં લઈ જવાનો અંતિમ આદેશ આપવામાં આવે છે અને આ અંગે નિમાયેલ ફડચા અધિકારીશ્રી, સહકારી અધિકારી (ફડચો), મહેસાણાએ ફડચાની કામગીરી આ આદેશની તારીખથી ૩ (ત્રણ) વર્ષમાં પૂર્ણ કરવાની રહેશે. તેમજ, ફડચા ફી નિયત ધોરણે સરકારશ્રીમાં જમા કરાવવાની રહેશે.

મહેસાણા, તારીખ ૩૦મી જુન, ૨૦૦૪.

વંચાણે લીધા :

(૧) શ્રી ફડચા અધિકારી, સહકારી અધિકારી (ફડચો), મહેસાણાના પત્રાંક ફડચ/૦૧/ખ/૨૪૬/૦૪, તા. ૩૦-૬-૨૦૦૪થી નોંધણી રદ અંગેની દરખાસ્ત.

(૨) ગુજરાત સહકારી મંડળીઓ અધિનિયમ, ૧૯૬૧ની કલમ-૨૦ની જોગવાઈઓ.

હુકમ

જા. નં. ઉખસ/ફડચ/૦૧/ખ/૬૮૧/૨૦૦૪.– ગુજરાત સહકારી મંડળીઓ અધિનિયમ, ૧૯૬૧ની જોગવાઈઓ હેઠળ શ્રી ગેરીતા

તેલીબીયાં ઉત્પાદક સહકારી મંડળી લી., મુ. ગેરીતા, તા. વિજાપુર, જિ. મહેસાણા નોંધાયેલ સહકારી સંસ્થા છે. જેને નોંધણી નં. ૨૦૮૯, તા. ૨૬-૬-૧૯૮૪થી નોંધવામાં આવેલ હતી. જેનું કામકાજ આટોપી લેવા અર્થે ગુજરાત સહકારી મંડળીઓના અધિનિયમ, ૧૯૬૧ની કલમ-૧૦૭ની અન્વયે, જિલ્લા રજિસ્ટ્રારશ્રી, સ. મં., મહેસાણાની કચેરીના જા. નં. ઉખસ/ફડચ/૧૨૯૮૨/ખ/૧૫૪/૨૦૦૧, તા. ૧૬-૬-૦૧થી હુકમ કરવામાં આવેલ. ફડચાની કાર્યવાહી સંદર્ભે સંસ્થાના ફડચા અધિકારીશ્રી સહકારી અધિકારી (ફડચો), મહેસાણા તરફથી તેઓના પત્રાંક ફડચ/૦૧/ખ/૨૪૬/૦૪, તા. ૩૦-૬-૨૦૦૪થી આખરી અહેવાલ પ્રાપ્ત થતાં, સને ૧૯૬૧ના ગુજરાત સહકારી મંડળીઓના અધિનિયમની કલમ-૧૧૪(૨) અન્વયે તથા ઉપરોક્ત આમુખ-૨માં જણાવ્યા મુજબ ફડચાની કાર્યવાહી સમાપ્ત કરી, સદર અધિકારો અન્વયે સદર મંડળી નામે શ્રી ગેરીતા તેલીબીયાં ઉત્પાદક સહકારી મંડળી લી., મુ. ગેરીતા, તા. વિજાપુર, જિ. મહેસાણાની નોંધણી રદ કરતો હુકમ કરું છું. આ હુકમ નીકળ્યા તારીખથી મંડળીનું વિસર્જન થયેલ ગણાશે.

મહેસાણા, તારીખ ૩૦મી જુન, ૨૦૦૪.

વંચાણે લીધા :

(૧) શ્રી ફડચા અધિકારી, સહકારી અધિકારી (ફડચો), મહેસાણાના પત્રાંક ફડચ/૦૧/ખ/૨૩૯/૦૪, તા. ૩૦-૬-૨૦૦૪થી નોંધણી રદ અંગેની દરખાસ્ત.

(૨) ગુજરાત સહકારી મંડળીઓ અધિનિયમ, ૧૯૬૧ની કલમ-૨૦ની જોગવાઈઓ.

હુકમ

જા. નં. ઉખસ/ફડચ/૦૧/ખ/૬૮૨/૨૦૦૪.– ગુજરાત સહકારી મંડળીઓ અધિનિયમ, ૧૯૬૧ની જોગવાઈઓ હેઠળ શ્રી સદુથલા મજૂર સહકારી મંડળી લી., મુ. સદુથલા, તા. બેચરાજી, જિ. મહેસાણા નોંધાયેલ સહકારી સંસ્થા છે. જેને નોંધણી નં. ૨૫૦૩, તા. ૨૪-૯-૧૯૭૦થી નોંધવામાં આવેલ હતી. જેનું કામકાજ આટોપી લેવા અર્થે ગુજરાત સહકારી મંડળીઓના અધિનિયમ, ૧૯૬૧ની કલમ-૧૦૭ની અન્વયે, જિલ્લા રજિસ્ટ્રારશ્રી, સ. મં., મહેસાણાની કચેરીના જા. નં. ઉખસ/ફડચ/૧૨૮૩૯/ખ/૧૫૨૩/૨૦૦૧, તા. ૨-૫-૦૧થી હુકમ કરવામાં આવેલ. ફડચાની કાર્યવાહી સંદર્ભે સંસ્થાના ફડચા અધિકારીશ્રી સહકારી અધિકારી (ફડચો), મહેસાણા તરફથી તેઓના પત્રાંક ફડચ/૦૧/ખ/૨૩૯/૦૪, તા. ૩૦-૬-૨૦૦૪થી આખરી અહેવાલ પ્રાપ્ત થતાં, સને ૧૯૬૧ના ગુજરાત સહકારી મંડળીઓના અધિનિયમની કલમ-૧૧૪(૨) અન્વયે તથા ઉપરોક્ત આમુખ-૨માં જણાવ્યા મુજબ ફડચાની કાર્યવાહી સમાપ્ત કરી, સદર અધિકારો અન્વયે સદર મંડળી નામે શ્રી સદુથલા મજૂર સહકારી મંડળી લી., મુ. સદુથલા, તા. બેચરાજી, જિ. મહેસાણાની નોંધણી રદ કરતો હુકમ કરું છું. આ હુકમ નીકળ્યા તારીખથી મંડળીનું વિસર્જન થયેલ ગણાશે.

મહેસાણા, તારીખ ૩૦મી જુન, ૨૦૦૪.

વંચાણે લીધા :

(૧) શ્રી ફડચા અધિકારી, સહકારી અધિકારી (ફડચો), મહેસાણાના પત્રાંક ફડચ/૦૧/ખ/૨૪૨/૦૪, તા. ૩૦-૬-૨૦૦૪થી નોંધણી રદ અંગેની દરખાસ્ત.

(૨) ગુજરાત સહકારી મંડળીઓ અધિનિયમ, ૧૯૬૧ની કલમ-૨૦ની જોગવાઈઓ.

હુકમ

જા. નં. ઉખસ/ફડચ/૦૧/ખ/૬૮૩/૨૦૦૪.– ગુજરાત સહકારી મંડળીઓ અધિનિયમ, ૧૯૬૧ની જોગવાઈઓ હેઠળ શ્રી ખોડીયાર કો. ઓપ. હાઉસીંગ સોસાયટી લી., મુ. તા. કડી, જિ. મહેસાણા નોંધાયેલ સહકારી સંસ્થા છે. જેને નોંધણી નં. ધ-૯૩૨૭, તા. ૩૦-૯-૧૯૮૧થી નોંધવામાં આવેલ હતી. જેનું કામકાજ આટોપી લેવા અર્થે ગુજરાત સહકારી મંડળીઓના અધિનિયમ, ૧૯૬૧ની કલમ-૧૦૭ની અન્વયે, જિલ્લા રજિસ્ટ્રારશ્રી, સ. મં., મહેસાણાની કચેરીના જા. નં. ઉખસ/ફડચ/૧૫૧૦૯/ખ/૧૮૭/૨૦૦૪, તા. ૧૨-૧-૦૪થી હુકમ કરવામાં આવેલ. ફડચાની કાર્યવાહી સંદર્ભે સંસ્થાના ફડચા અધિકારીશ્રી સહકારી અધિકારી (ફડચો), મહેસાણા તરફથી તેઓના પત્રાંક ફડચ/૦૧/ખ/૨૪૨/૦૪, તા. ૩૦-૬-૨૦૦૪થી આખરી અહેવાલ પ્રાપ્ત થતાં, સને ૧૯૬૧ના ગુજરાત સહકારી મંડળીઓના અધિનિયમની કલમ-૧૧૪(૨) અન્વયે તથા ઉપરોક્ત આમુખ-૨માં જણાવ્યા મુજબ ફડચાની કાર્યવાહી સમાપ્ત કરી, સદર અધિકારો અન્વયે સદર મંડળી નામે શ્રી ખોડીયાર કો. ઓપ. હાઉસીંગ સોસાયટી લી., મુ. તા. કડી, જિ. મહેસાણાની નોંધણી રદ કરતો હુકમ કરું છું. આ હુકમ નીકળ્યા તારીખથી મંડળીનું વિસર્જન થયેલ ગણાશે.

મહેસાણા, તારીખ ૩૦મી જુન, ૨૦૦૪.

વંચાણે લીધા :

(૧) શ્રી ફડચા અધિકારી, સહકારી અધિકારી (ફડચો), મહેસાણાના પત્રાંક ફડચ/૦૧/ખ/૨૩૮/૦૪, તા. ૩૦-૬-૨૦૦૪થી નોંધણી રદ અંગેની દરખાસ્ત.

(૨) ગુજરાત સહકારી મંડળીઓ અધિનિયમ, ૧૯૬૧ની કલમ-૨૦ની જોગવાઈઓ.

હુકમ

જા. નં. ઉખસ/ફડચ/૦૧/ખ/૬૮૪/૨૦૦૪.– ગુજરાત સહકારી મંડળીઓ અધિનિયમ, ૧૯૬૧ની જોગવાઈઓ હેઠળ શ્રી સંત રોહીદાસ ખેતી માટે પાણી પુરૂ પાડનારી સહકારી મંડળી લી., મુ. સુરપુરા, તા. બેચરાજી, જિ. મહેસાણા નોંધાયેલ સહકારી સંસ્થા છે. જેને નોંધણી નં. ૩૦૭૧, તા. ૩૦-૩-૧૯૮૯થી નોંધવામાં આવેલ હતી. જેનું કામકાજ આટોપી લેવા અર્થે ગુજરાત સહકારી મંડળીઓના અધિનિયમ, ૧૯૬૧ની કલમ-૧૦૭ની અન્વયે, જિલ્લા રજિસ્ટ્રારશ્રી, સ. મં., મહેસાણાની કચેરીના જા. નં. ઉખસ/ફડચ/૦૧/ઘ/૩૪૬૯ થી ૩૪૯૭, તા. ૧-૧૧-૨૦૦૦થી હુકમ કરવામાં આવેલ. ફડચાની કાર્યવાહી સંદર્ભે સંસ્થાના ફડચા અધિકારીશ્રી સહકારી અધિકારી (ફડચો), મહેસાણા તરફથી તેઓના પત્રાંક ફડચ/૦૧/ખ/૨૩૮/૦૪, તા. ૩૦-૬-૨૦૦૪થી આખરી અહેવાલ પ્રાપ્ત થતાં, સને ૧૯૬૧ના

ગુજરાત સહકારી મંડળીઓના અધિનિયમની કલમ-૧૧૪(૨) અન્વયે તથા ઉપરોકત આમુખ-૨માં જણાવ્યા મુજબ ફડચાની કાર્યવાહી સમાપ્ત કરી, સદર અધિકારો અન્વયે સદર મંડળી નામે શ્રી સંત રોહીદાસ ખેતી માટે પાણી પુરૂ પાડનારી સહકારી મંડળી લી., મુ. સુરપુરા, તા. બેચરાજી, જિ. મહેસાણાની નોંધણી રદ કરતો હુકમ કરું છું. આ હુકમ નીકળ્યા તારીખથી મંડળીનું વિસર્જન થયેલ ગણાશે.

મહેસાણા, તારીખ ૩૦મી જુન, ૨૦૦૪.

વંચાણે લીધા :

(૧) શ્રી ફડચા અધિકારી, સહકારી અધિકારી (ફડચો), મહેસાણાના પત્રાંક ફડચ/૦૧/ખ/૨૪૫/૦૪, તા. ૩૦-૬-૨૦૦૪થી નોંધણી રદ અંગેની દરખાસ્ત.

(૨) ગુજરાત સહકારી મંડળીઓ અધિનિયમ, ૧૯૬૧ની કલમ-૨૦ની જોગવાઈઓ.

હુકમ

જા. નં. ઉખસ/ફડચ/૦૧/ખ/૬૮૫/૨૦૦૪.– ગુજરાત સહકારી મંડળીઓ અધિનિયમ, ૧૯૬૧ની જોગવાઈઓ હેઠળ શ્રી દલિત માયાવીર કિસાન ખેતી માટે પાણી પુરૂ પાડનારી સહકારી મંડળી લી., મુ. કાલરી, તા. બેચરાજી, જિ. મહેસાણા નોંધાયેલ સહકારી સંસ્થા છે. જેને નોંધણી નં. ખે.-૨૭૯૯, તા. ૨૮-૩-૧૯૮૮થી નોંધવામાં આવેલ હતી. જેનું કામકાજ આટોપી લેવા અર્થે ગુજરાત સહકારી મંડળીઓના અધિનિયમ, ૧૯૬૧ની કલમ-૧૦૭ની અન્વયે, જિલ્લા રજિસ્ટ્રારશ્રી, સ. મં., મહેસાણાની કચેરીના જા. નં. ઉખસ/ફડચ/૧૨૮૩૩/ઘ/૧૧૨૫/ ૨૦૦૧, તા. ૧૩-૩-૨૦૦૧થી હુકમ કરવામાં આવેલ. ફડચાની કાર્યવાહી સંદર્ભે સંસ્થાના ફડચા અધિકારીશ્રી સહકારી અધિકારી (ફડચો), મહેસાણા તરફથી તેઓના પત્રાંક ફડચ/૦૧/ખ/૨૪૫/૦૪, તા. ૩૦-૬-૨૦૦૪થી આખરી અહેવાલ પ્રાપ્ત થતાં, સને ૧૯૬૧ના ગુજરાત સહકારી મંડળીઓના અધિનિયમની કલમ-૧૧૪(૨) અન્વયે તથા ઉપરોકત આમુખ-૨માં જણાવ્યા મુજબ ફડચાની કાર્યવાહી સમાપ્ત કરી, સદર અધિકારો અન્વયે સદર મંડળી નામે શ્રી દલિત માયાવીર કિસાન ખેતી માટે પાણી પુરૂ પાડનારી સહકારી મંડળી લી., મુ. કાલરી, તા. બેચરાજી, જિ. મહેસાણાની નોંધણી રદ કરતો હુકમ કરું છું. આ હુકમ નીકળ્યા તારીખથી મંડળીનું વિસર્જન થયેલ ગણાશે.

મહેસાણા, તારીખ ૩૦મી જુન, ૨૦૦૪.

વંચાણે લીધા :

(૧) શ્રી ફડચા અધિકારી, સહકારી અધિકારી (ફડચો), મહેસાણાના પત્રાંક ફડચ/૦૧/ખ/૨૪૦/૦૪, તા. ૩૦-૬-૨૦૦૪થી નોંધણી રદ અંગેની દરખાસ્ત.

(૨) ગુજરાત સહકારી મંડળીઓ અધિનિયમ, ૧૯૬૧ની કલમ-૨૦ની જોગવાઈઓ.

હુકમ

જા. નં. ઉખસ/ફડચ/૦૧/ખ/૬૮૬/૨૦૦૪.– ગુજરાત સહકારી મંડળીઓ અધિનિયમ, ૧૯૬૧ની જોગવાઈઓ હેઠળ શ્રી ઉમિયાનગર કો. ઓપ. હાઉસીંગ સોસાયટી લી., મુ. ઉનાવા, તા. ઊંઝા, જિ. મહેસાણા નોંધાયેલ સહકારી સંસ્થા છે. જેને નોંધણી નં. ધ-૮૦૦૮, તા. ૯-૧૦-૧૯૮૦થી નોંધવામાં આવેલ હતી. જેનું કામકાજ આટોપી લેવા અર્થે ગુજરાત સહકારી મંડળીઓના અધિનિયમ, ૧૯૬૧ની કલમ-૧૦૭ની અન્વયે, જિલ્લા રજિસ્ટ્રારશ્રી, સ. મં., મહેસાણાની કચેરીના જા. નં. ઉખસ / ફડચ / ૧૩૪૨૨ / ખ / ૪૧૮ / ૨૦૦૩, તા. ૨૮-૨-૦૩થી હુકમ કરવામાં આવેલ. ફડચાની કાર્યવાહી સંદર્ભે સંસ્થાના ફડચા અધિકારીશ્રી સહકારી અધિકારી (ફડચો), મહેસાણા તરફથી તેઓના પત્રાંક ફડચ/૦૧/ખ/૨૪૦/૦૪, તા. ૩૦-૬-૨૦૦૪થી આખરી અહેવાલ પ્રાપ્ત થતાં, સને ૧૯૬૧ના ગુજરાત સહકારી મંડળીઓના અધિનિયમની કલમ-૧૧૪(૨) અન્વયે તથા ઉપરોકત આમુખ-૨માં જણાવ્યા મુજબ ફડચાની કાર્યવાહી સમાપ્ત કરી, સદર અધિકારો અન્વયે સદર મંડળી નામે શ્રી ઉમિયાનગર કો. ઓપ. હાઉસીંગ સોસાયટી લી., મુ. ઉનાવા, તા. ઊંઝા, જિ. મહેસાણાની નોંધણી રદ કરતો હુકમ કરું છું. આ હુકમ નીકળ્યા તારીખથી મંડળીનું વિસર્જન થયેલ ગણાશે.

મહેસાણા, તારીખ ૩૦મી જુન, ૨૦૦૪.

વંચાણે લીધા :

(૧) શ્રી ફડચા અધિકારી, સહકારી અધિકારી (ફડચો), મહેસાણાના પત્રાંક ફડચ/૦૧/ખ/૨૩૪/૦૪, તા. ૩૦-૬-૨૦૦૪થી નોંધણી રદ અંગેની દરખાસ્ત.

(૨) ગુજરાત સહકારી મંડળીઓ અધિનિયમ, ૧૯૬૧ની કલમ-૨૦ની જોગવાઈઓ.

હુકમ

જા. નં. ઉખસ/ફડચ/૦૧/ખ/૬૮૭/૨૦૦૪.– ગુજરાત સહકારી મંડળીઓ અધિનિયમ, ૧૯૬૧ની જોગવાઈઓ હેઠળ શ્રી દીગડી જૂથ તેલીબીયાં ઉત્પાદક સહકારી મંડળી લી., મુ. દીગડી, તા. કડી, જિ. મહેસાણા નોંધાયેલ સહકારી સંસ્થા છે. જેને નોંધણી નં. સે. ૨૫૯૫૦, તા. ૧૭-૩-૧૯૯૨થી નોંધવામાં આવેલ હતી. જેનું કામકાજ આટોપી લેવા અર્થે ગુજરાત સહકારી મંડળીઓના અધિનિયમ, ૧૯૬૧ની કલમ-૧૦૭ની અન્વયે, જિલ્લા રજિસ્ટ્રારશ્રી, સ. મં., મહેસાણાની કચેરીના જા. નં. ઉખસ/ફડચ/૧૫૦૮૭/ખ/૨૫૦૫/૨૦૦૩, તા. ૧૮-૯-૦૩થી હુકમ કરવામાં આવેલ. ફડચાની કાર્યવાહી સંદર્ભે સંસ્થાના ફડચા અધિકારીશ્રી સહકારી અધિકારી (ફડચો), મહેસાણા તરફથી તેઓના પત્રાંક ફડચ/૦૧/ખ/૨૩૪/૦૪, તા. ૩૦-૬-૨૦૦૪થી આખરી અહેવાલ પ્રાપ્ત થતાં, સને ૧૯૬૧ના ગુજરાત સહકારી મંડળીઓના અધિનિયમની કલમ-૧૧૪(૨) અન્વયે તથા ઉપરોકત આમુખ-૨માં જણાવ્યા મુજબ ફડચાની કાર્યવાહી સમાપ્ત કરી, સદર અધિકારો અન્વયે સદર મંડળી નામે શ્રી દીગડી જૂથ તેલીબીયાં ઉત્પાદક સહકારી મંડળી લી., મુ. દીગડી, તા. કડી, જિ. મહેસાણાની નોંધણી રદ કરતો હુકમ કરું છું. આ હુકમ નીકળ્યા તારીખથી મંડળીનું વિસર્જન થયેલ ગણાશે.

મહેસાણા, તારીખ ૩૦મી જુન, ૨૦૦૪.

INDEX

વંચાણે લીધા :

(૧) શ્રી ફડચા અધિકારી, સહકારી અધિકારી (ફડચો), મહેસાણાના પત્રાંક ફડચ/૦૧/ખ/૨૩૬/૦૪, તા. ૩૦-૬-૨૦૦૪થી નોંધણી રદ અંગેની દરખાસ્ત.

(૨) ગુજરાત સહકારી મંડળીઓ અધિનિયમ, ૧૯૬૧ની કલમ-૨૦ની જોગવાઈઓ.

હુકમ

જા. નં. ઉખસ/ફડચ/૦૧/ખ/૬૮૮/૨૦૦૪.– ગુજરાત સહકારી મંડળીઓ અધિનિયમ, ૧૯૬૧ની જોગવાઈઓ હેઠળ શ્રી મણીનગર કો. ઓપ. હાઉસીંગ સોસાયટી લી., મુ. કાંસા, તા. વિસનગર, જિ. મહેસાણા નોંધાયેલ સહકારી સંસ્થા છે. જેને નોંધણી નં. ધ-૪૪૫૯, તા. ૧૦-૫-૧૯૯૧થી નોંધવામાં આવેલ હતી. જેનું કામકાજ આટોપી લેવા અર્થે ગુજરાત સહકારી મંડળીઓના અધિનિયમ, ૧૯૬૧ની કલમ-૧૦૭ની અન્વયે, જિલ્લા રજિસ્ટ્રારશ્રી, સ. મં., મહેસાણાની કચેરીના જા. નં. ઉખસ/ફડચ/૧૫૧૦૧/ખ/૩૬/૨૦૦૪, તા. ૬-૧-૦૪થી હુકમ કરવામાં આવેલ. ફડચાની કાર્યવાહી સંદર્ભે સંસ્થાના ફડચા અધિકારીશ્રી, સહકારી અધિકારી (ફડચો), મહેસાણા તરફથી તેઓના પત્રાંક ફડચ/૦૧/ખ/૨૩૬/૦૪, તા. ૩૦-૬-૨૦૦૪થી આખરી અહેવાલ પ્રાપ્ત થતાં, સને ૧૯૬૧ના ગુજરાત સહકારી મંડળીઓના અધિનિયમની કલમ-૧૧૪(૨) અન્વયે તથા ઉપરોક્ત આમુખ-૨માં જણાવ્યા મુજબ ફડચાની કાર્યવાહી સમાપ્ત કરી, સદર અધિકારો અન્વયે સદર મંડળી નામે શ્રી મણીનગર કો. ઓપ. હાઉસીંગ સોસાયટી લી., મુ. કાંસા, તા. વિસનગર, જિ. મહેસાણાની નોંધણી રદ કરતો હુકમ કરૂ છું. આ હુકમ નીકળ્યા તારીખથી મંડળીનું વિસર્જન થયેલ ગણાશે.

મહેસાણા, તારીખ ૩૦મી જૂન, ૨૦૦૪.

વંચાણે લીધા :

(૧) શ્રી ફડચા અધિકારી, સહકારી અધિકારી (ફડચો), મહેસાણાના પત્રાંક ફડચ/૦૧/ખ/૨૩૭/૦૪, તા. ૩૦-૬-૨૦૦૪થી નોંધણી રદ અંગેની દરખાસ્ત.

(૨) ગુજરાત સહકારી મંડળીઓ અધિનિયમ, ૧૯૬૧ની કલમ-૨૦ની જોગવાઈઓ.

હુકમ

જા. નં. ઉખસ/ફડચ/૦૧/ખ/૬૮૯/૨૦૦૪.– ગુજરાત સહકારી મંડળીઓ અધિનિયમ, ૧૯૬૧ની જોગવાઈઓ હેઠળ શ્રી શંકર કો. ઓપ. હાઉસીંગ સોસાયટી લી., મુ. તા. કડી, જિ. મહેસાણા નોંધાયેલ સહકારી સંસ્થા છે. જેને નોંધણી નં. ધ-૯૫૫૪, તા. ૨૪-૪-૧૯૮૨થી નોંધવામાં આવેલ હતી. જેનું કામકાજ આટોપી લેવા અર્થે ગુજરાત સહકારી મંડળીઓના અધિનિયમ, ૧૯૬૧ની કલમ-૧૦૭ની અન્વયે, જિલ્લા રજિસ્ટ્રારશ્રી, સ. મં., મહેસાણાની કચેરીના જા. નં. ઉખસ/ફડચ/૧૫૦૮૫/ખ/૨૫૦૩/૨૦૦૩, તા. ૧૮-૯-૦૩થી હુકમ કરવામાં આવેલ. ફડચાની કાર્યવાહી સંદર્ભે સંસ્થાના ફડચા અધિકારીશ્રી, સહકારી અધિકારી (ફડચો), મહેસાણા તરફથી તેઓના પત્રાંક ફડચ/૦૧/ખ/૨૩૭/૦૪, તા. ૩૦-૬-૨૦૦૪થી આખરી અહેવાલ પ્રાપ્ત થતાં, સને ૧૯૬૧ના ગુજરાત સહકારી મંડળીઓના અધિનિયમની કલમ-૧૧૪(૨) અન્વયે તથા ઉપરોક્ત આમુખ-૨માં જણાવ્યા મુજબ ફડચાની કાર્યવાહી સમાપ્ત કરી, સદર અધિકારો અન્વયે સદર મંડળી નામે શ્રી શંકર કો. ઓપ. હાઉસીંગ સોસાયટી લી., મુ. તા. કડી, જિ. મહેસાણાની નોંધણી રદ કરતો હુકમ કરૂ છું. આ હુકમ નીકળ્યા તારીખથી મંડળીનું વિસર્જન થયેલ ગણાશે.

મહેસાણા, તારીખ ૩૦મી જૂન, ૨૦૦૪.

વંચાણે લીધા :

(૧) શ્રી ફડચા અધિકારી, સહકારી અધિકારી (ફડચો), મહેસાણાના પત્રાંક ફડચ/૦૧/ખ/૨૪૩/૦૪, તા. ૩૦-૬-૨૦૦૪થી નોંધણી રદ અંગેની દરખાસ્ત.

(૨) ગુજરાત સહકારી મંડળીઓ અધિનિયમ, ૧૯૬૧ની કલમ-૨૦ની જોગવાઈઓ.

હુકમ

જા. નં. ઉખસ/ફડચ/૦૧/ખ/૬૯૦/૨૦૦૪.– ગુજરાત સહકારી મંડળીઓ અધિનિયમ, ૧૯૬૧ની જોગવાઈઓ હેઠળ શ્રી રાજપુર દૂધ ઉત્પાદક સહકારી મંડળી લી., મુ. રાજપુર, તા. બેચરાજી, જિ. મહેસાણા નોંધાયેલ સહકારી સંસ્થા છે. જેને નોંધણી નં. ૨૦૬૯૧, તા. ૧૨-૯-૧૯૮૫થી નોંધવામાં આવેલ હતી. જેનું કામકાજ આટોપી લેવા અર્થે ગુજરાત સહકારી મંડળીઓના અધિનિયમ, ૧૯૬૧ની કલમ-૧૦૭ની અન્વયે, જિલ્લા રજિસ્ટ્રારશ્રી, સ. મં., મહેસાણાની કચેરીના જા. નં. ઉખસ/ફડચ/૦૧/ખ/૨૩૪૧/૨૦૦૨, તા. ૨૬-૧૧-૦૨થી હુકમ કરવામાં આવેલ. ફડચાની કાર્યવાહી સંદર્ભે સંસ્થાના ફડચા અધિકારીશ્રી, સહકારી અધિકારી (ફડચો), મહેસાણા તરફથી તેઓના પત્રાંક ફડચ/૦૧/ખ/૨૪૩/૦૪, તા. ૩૦-૬-૨૦૦૪થી આખરી અહેવાલ પ્રાપ્ત થતાં, સને ૧૯૬૧ના ગુજરાત સહકારી મંડળીઓના અધિનિયમની કલમ-૧૧૪(૨) અન્વયે તથા ઉપરોક્ત આમુખ-૨માં જણાવ્યા મુજબ ફડચાની કાર્યવાહી સમાપ્ત કરી, સદર અધિકારો અન્વયે સદર મંડળી નામે શ્રી રાજપુર દૂધ ઉત્પાદક સહકારી મંડળી લી., મુ. રાજપુર, તા. બેચરાજી, જિ. મહેસાણાની નોંધણી રદ કરતો હુકમ કરૂ છું. આ હુકમ નીકળ્યા તારીખથી મંડળીનું વિસર્જન થયેલ ગણાશે.

મહેસાણા, તારીખ ૩૦મી જૂન, ૨૦૦૪.

વંચાણે લીધા :

(૧) શ્રી ફડચા અધિકારી, સહકારી અધિકારી (ફડચો), મહેસાણાના પત્રાંક ફડચ/૦૧/ખ/૨૩૫/૦૪, તા. ૩૦-૬-૨૦૦૪થી નોંધણી રદ અંગેની દરખાસ્ત.

(૨) ગુજરાત સહકારી મંડળીઓ અધિનિયમ, ૧૯૬૧ની કલમ-૨૦ની જોગવાઈઓ.

હુકમ

જા. નં. ઉખસ/ફડચ/૦૧/ખ/૬૯૧/૨૦૦૪.– ગુજરાત સહકારી મંડળીઓ અધિનિયમ, ૧૯૬૧ની જોગવાઈઓ હેઠળ શ્રી જય ચામુંડા કો. ઓપ. હાઉસીંગ સોસાયટી લી., મુ. ગેરીતા, તા. વિજાપુર,

INDEX

જિ. મહેસાણા નોંધાયેલ સહકારી સંસ્થા છે. જેને નોંધણી નં. ૧૧૭૯૧, તા. ૨૩-૧૨-૧૯૮૮થી નોંધવામાં આવેલ હતી. જેનું કામકાજ આટોપી લેવા અર્થે ગુજરાત સહકારી મંડળીઓના અધિનિયમ, ૧૯૬૧ની કલમ-૧૦૭ની અન્વયે, જિલ્લા રજિસ્ટ્રારશ્રી, સ. મં., મહેસાણાની કચેરીના જા. નં. ઉખસ/ફડચ/૧૩૦૧૭/ખ/૧૫૩૨/૨૦૦૧, તા. ૨૯-૧૨-૦૧થી હુકમ કરવામાં આવેલ. ફડચાની કાર્યવાહી સંદર્ભે સંસ્થાના ફડચા અધિકારીશ્રી, સહકારી અધિકારી (ફડચો), મહેસાણા તરફથી તેઓના પત્રાંક ફડચ/૦૧/ખ/૨૩૫/૦૪, તા. ૩૦-૬-૨૦૦૪થી આખરી અહેવાલ પ્રાપ્ત થતાં, સને ૧૯૬૧ના ગુજરાત સહકારી મંડળીઓના અધિનિયમની કલમ-૧૧૪(૨) અન્વયે તથા ઉપરોક્ત આમુખ-૨માં જણાવ્યા મુજબ ફડચાની કાર્યવાહી સમાપ્ત કરી, સદર અધિકારો અન્વયે સદર મંડળી નામે શ્રી જય ચામુંડા કો. ઓપ. હાઉસીંગ સોસાયટી લી., મુ. ગેરીતા, તા. વિજાપુર, જિ. મહેસાણાની નોંધણી રદ કરતો હુકમ કરૂ છું. આ હુકમ નીકળ્યા તારીખથી મંડળીનું વિસર્જન થયેલ ગણાશે.

મહેસાણા, તારીખ ૩૦મી જૂન, ૨૦૦૪.

વંચાણે લીધા :

(૧) શ્રી ફડચા અધિકારી, સહકારી અધિકારી (ફડચો), મહેસાણાના પત્રાંક ફડચ/૦૧/ખ/૨૪૧/૦૪, તા. ૩૦-૬-૨૦૦૪થી નોંધણી રદ અંગેની દરખાસ્ત.

(૨) ગુજરાત સહકારી મંડળીઓ અધિનિયમ, ૧૯૬૧ની કલમ-૨૦ની જોગવાઈઓ.

હુકમ

જા. નં. ઉખસ/ફડચ/૦૧/ખ/૬૯૨/૨૦૦૪.– ગુજરાત સહકારી મંડળીઓ અધિનિયમ, ૧૯૬૧ની જોગવાઈઓ હેઠળ શ્રી જવાહર કો. ઓપ. હાઉસીંગ સોસાયટી લી., મુ. કુકરવાડા, તા. વિજાપુર, જિ. મહેસાણા નોંધાયેલ સહકારી સંસ્થા છે. જેને નોંધણી નં. ધ-૧૩૬૪, તા. ૧૩-૨-૧૯૫૪થી નોંધવામાં આવેલ હતી. જેનું કામકાજ આટોપી લેવા અર્થે ગુજરાત સહકારી મંડળીઓના અધિનિયમ, ૧૯૬૧ની કલમ-૧૦૭ની અન્વયે, જિલ્લા રજિસ્ટ્રારશ્રી, સ. મં., મહેસાણાની કચેરીના જા. નં. ઉખસ/ફડચ/૧૩૪૧૬/ખ/૨૮૪/૨૦૦૩, તા. ૨૭-૧-૦૩થી હુકમ કરવામાં આવેલ. ફડચાની કાર્યવાહી સંદર્ભે સંસ્થાના ફડચા અધિકારીશ્રી, સહકારી અધિકારી (ફડચો), મહેસાણા તરફથી તેઓના પત્રાંક ફડચ/૦૧/ખ/૨૪૧/૦૪, તા. ૩૦-૬-૨૦૦૪થી આખરી અહેવાલ પ્રાપ્ત થતાં, સને ૧૯૬૧ના ગુજરાત સહકારી મંડળીઓના અધિનિયમની કલમ-૧૧૪(૨) અન્વયે તથા ઉપરોક્ત આમુખ-૨માં જણાવ્યા મુજબ ફડચાની કાર્યવાહી સમાપ્ત કરી, સદર અધિકારો અન્વયે સદર મંડળી નામે શ્રી જવાહર કો. ઓપ. હાઉસીંગ સોસાયટી લી., મુ. કુકરવાડા, તા. વિજાપુર, જિ. મહેસાણાની નોંધણી રદ કરતો હુકમ કરૂ છું. આ હુકમ નીકળ્યા તારીખથી મંડળીનું વિસર્જન થયેલ ગણાશે.

મહેસાણા, તારીખ ૩૦મી જૂન, ૨૦૦૪.

વંચાણે લીધા :

(૧) શ્રી ફડચા અધિકારી, સહકારી અધિકારી (ફડચો), મહેસાણાના પત્રાંક ફડચ/૦૧/ખ/૨૪૪/૦૪, તા. ૩૦-૬-૨૦૦૪થી નોંધણી રદ અંગેની દરખાસ્ત.

(૨) ગુજરાત સહકારી મંડળીઓ અધિનિયમ, ૧૯૬૧ની કલમ-૨૦ની જોગવાઈઓ.

હુકમ

જા. નં. ઉખસ/ફડચ/૦૧/ખ/૬૯૩/૨૦૦૪.– ગુજરાત સહકારી મંડળીઓ અધિનિયમ, ૧૯૬૧ની જોગવાઈઓ હેઠળ શ્રી ગોઠવા જૂથ તેલીબીયાં ઉત્પાદક સહકારી મંડળી લી., મુ. ગોઠવા, તા. વિસનગર, જિ. મહેસાણા નોંધાયેલ સહકારી સંસ્થા છે. જેને નોંધણી નં. ૧૯૭૦૦, તા. ૨૪-૪-૧૯૮૩થી નોંધવામાં આવેલ હતી. જેનું કામકાજ આટોપી લેવા અર્થે ગુજરાત સહકારી મંડળીઓના અધિનિયમ, ૧૯૬૧ની કલમ-૧૦૭ની અન્વયે, જિલ્લા રજિસ્ટ્રારશ્રી, સ. મં., મહેસાણાની કચેરીના જા. નં. ઉખસ/ફડચ/૧૨૯૮૦/ખ/૧૫૧/૨૦૦૧, તા. ૧૬-૬-૦૧થી હુકમ કરવામાં આવેલ. ફડચાની કાર્યવાહી સંદર્ભે સંસ્થાના ફડચા અધિકારીશ્રી, સહકારી અધિકારી (ફડચો), મહેસાણા તરફથી તેઓના પત્રાંક ફડચ/૦૧/ખ/૨૪૪/૦૪, તા. ૩૦-૬-૨૦૦૪થી આખરી અહેવાલ પ્રાપ્ત થતાં, સને ૧૯૬૧ના ગુજરાત સહકારી મંડળીઓના અધિનિયમની કલમ-૧૧૪(૨) અન્વયે તથા ઉપરોક્ત આમુખ-૨માં જણાવ્યા મુજબ ફડચાની કાર્યવાહી સમાપ્ત કરી, સદર અધિકારો અન્વયે સદર મંડળી નામે શ્રી ગોઠવા જૂથ તેલીબીયાં ઉત્પાદક સહકારી મંડળી લી., મુ. ગોઠવા, તા. વિસનગર, જિ. મહેસાણાની નોંધણી રદ કરતો હુકમ કરૂ છું. આ હુકમ નીકળ્યા તારીખથી મંડળીનું વિસર્જન થયેલ ગણાશે.

મહેસાણા, તારીખ ૩૦મી જૂન, ૨૦૦૪.

નંબર ઉખસ/નધણ/સે. ૩૩૨૪૩/ખ/૭૦૬/૨૦૦૪.–આથી જાહેર કરે છે કે, શ્રી કાંસા તેજાના અને તેલીબિયાં ઉત્પાદક સહકારી મંડળી લી., મર્યાદિત સ્થળ કાંસા, તાલુકો વિસનગર, જિલ્લો મહેસાણાને સને ૧૯૬૧નો ગુજરાત કાયદો (ગુજરાત સહકારી મંડળીઓનો કાયદો ૧૯૬૧) ની કલમ-૯ અન્વયે આજરોજ નોંધવામાં આવી છે.

મહેસાણા, તારીખ ૫મી જુલાઈ, ૨૦૦૪.

વંચાણે લીધા :–

(૧) અત્રેની કચેરીએ તારીખ ૧-૪-૨૦૦૨ થી તારીખ ૩૧-૩-૨૦૦૩ સુધીની શ્રી એસ. જે. પટેલ, સબ-ઓડિટર, સહકારી મંડળી, ખેરાલુની તારીખ ૩-૧૨-૨૦૦૪ની મળેલ ઓડિટ નોંધ.

(૨) અત્રેની કચેરીના પત્ર ક્રમાંક ખવમ/૦૧/ગ/૧૨૮/૨૦૦૪, તારીખ ૨૦-૩-૨૦૦૪ થી પાઠવેલ કારણદર્શક નોટીસ.

(૩) અત્રેની કચેરીના પત્ર ક્રમાંક ખવમ/૦૧/ગ/૧૫૦/૨૦૦૪, તારીખ ૬-૪-૨૦૦૪ થી પાઠવેલ સ્મૃતિપત્ર.

(૪) ગુજરાત સહકારી મંડળીઓ અધિનિયમ-૧૯૬૧ અન્વયેની કલમ-૧૦૭ ની જોગવાઈઓ.

INDEX

પ્રસ્તાવના

જા. નં. ખવમ/ફડચ/૦૧/ગ/૩૩૧/૨૦૦૪.–ધી ગુજરાત સહકારી મંડળીઓ અધિનિયમ, ૧૯૬૧ અન્વયે શ્રી મંડાલી જૂથ તેલીબીયાં ઉત્પાદક સહકારી મંડળી લી., મું. મંડાલી, તાલુકો ખેરાલુ, જિલ્લો મહેસાણા નોંધાયેલ સહકારી સંસ્થા છે. (જેનો હવે પછી અહીંયા ''મંડળી'' તરીકે ઉલ્લેખ કરાયેલ છે.) સદર મંડળીનો નોંધણી નં. સે. તે-૨૧૭૨૦, તારીખ ૨૩-૧૨-૧૯૮૫ છે.

ઉપરોક્ત આમુખ-૧ માં જણાવ્યા મુજબ સદર મંડળીનું તારીખ ૧-૪-૨૦૦૨ થી તારીખ ૩૧-૩-૨૦૦૩ સુધીના સમયનું વૈધાનિક અન્વેષણ શ્રી એસ. જે. પટેલ, સબ-ઓડિટર, સ. મં., ખેરાલુને સુપ્રત થતાં, તેઓએ તારીખ ૩૧-૧૨-૨૦૦૩ થી ઓડિટ નોંધ મોકલી આપતાં તે ઓડિટ નોંધની ચકાસણી કરતાં તેઓના ઓડિટ અહેવાલ આધીન સદર મંડળીને અત્રેની કચેરીના પત્ર ક્રમાંક ખવમ/૦૧/ગ/૧૨૮/૨૦૦૪, તારીખ ૨૦-૩-૨૦૦૪ થી કારણદર્શક નોટીસ પાઠવેલ હતી.

જેમાં મુદ્દા નં. ૧ થી ૮ બાબતે મંડળીને રજુઆત કરવા સુનાવણી રાખવામાં આવેલ હતી. જેની બજવણી થયેલ છે. મંડળી તરફથી સુનાવણી તારીખે મંડળીના પ્રતિનિધિ હાજર રહેલ નથી.

મંડળી તરફથી કોઈ રજુઆત ન થતાં, અત્રેની કચેરીના પત્ર ક્રમાંક ખવમ/૦૧/ગ/૧૫૦/૨૦૦૪, તારીખ ૬-૪-૨૦૦૪ થી મંડળીને સ્મૃતિપત્ર પાઠવી અત્રેથી રજુઆત કરવા વ્યાજબી તક પુરી પાડવામાં આવેલ છે.

આમ, મંડળીને કુદરતી ન્યાય અને સિદ્ધાંત ખાતર રજુઆત કરવા અત્રેથી વ્યાજબી તકો પુરી પાડવા છતાં, મંડળી દ્વારા કોઈ રજુઆત કરાયેલ નથી.

આમ, ઉપરોક્ત તમામ બાબતોને જોતાં સદર મંડળીને નીચેના કારણોસર ફડચામાં લઈ જવી કાનૂની રીતે વ્યાજબી જણાય છે.

(૧) મંડળીનો ઓડિટ વર્ગ ''ક'' છે.

(૨) મંડળી દ્વારા હાલ પશુ આહાર વેપાર સિવાય અન્ય કોઈ વેપારી પ્રવૃત્તિ હાથ ધરવામાં આવતી નથી.

(૩) મંડળીએ છેલ્લા પાંચ વર્ષથી ઓડિટ મેમાની દુરસ્તી કરી, દુરસ્તી રીપોર્ટ જે તે ઓડિટરશ્રીને મોકલી આપેલ નથી. જેથી સહકારી કાયદાની કલમ-૮૫ નો ભંગ થયેલ છે.

(૪) મંડળીએ તેના પેટા-નિયમ-૩ની જોગવાઈ મુજબ તેના મુળભુત તથા પાયાના ઉદ્દેશ મુજબ રાયડા એકત્રિકરણની કામગીરી હાથ ધરેલ નથી.

(૫) મંડળીએ તેના પેટા-નિયમ જોગવાઈઓ મુજબ મંડળીમાં એકત્રિત નફો રૂા. ૩૭,૫૫૭.૦૨ હોવા છતાં, નફાની ફાળવણી કરેલ નથી. તેમજ સભાસદોને ડીવીડન્ડ ચુકવવામાં આવેલ નથી.

(૬) સભાસદોને શેર સર્ટી. ઈસ્યુ કરી, તેના કાઉન્ટર અડધિયાં દફતરે રાખવામાં આવેલ નથી.

(૭) મંડળીએ કરેલ અન્ય સહકારી સંસ્થા તેમજ સરકારશ્રીમાં રોકાણ અંગેના આધારો મેળવી દફતરે રાખવામાં આવેલ નથી. રોકાણ રજીસ્ટર અદ્યતન નિભાવવામાં આવેલ નથી.

(૮) મંડળીમાં સરવૈયા પ્રમાણે બોલતા ડેડસ્ટોક અંગે ડેડસ્ટોક રજીસ્ટર અદ્યતન નિભાવેલ નથી. દર વર્ષે પેટા-કાયદાની જોગવાઈ અનુસાર કાચા નફામાંથી ઘસારા ફંડની જોગવાઈ કરવામાં આવેલ નથી.

(૯) મંડળીએ અગાઉ રૂા. ૮૦૦૦/- માં જમીન ખરીદેલ. જે અંગે અત્રેથી કોઈ પૂર્વ મંજૂરી મેળવાયેલ નથી. જેથી સહકારી કાયદાની કલમ-૭૧નો ભંગ થયેલ છે. તેમજ જમીન ખરીદી અંગેના સાધનિક કાગળો મંડળીના દફતરે રાખવામાં આવેલ નથી.

(૧૦) મંડળીમાં આવકના પ્રમાણમાં ખર્ચ વધુ કરવામાં આવેલ હોઈ, મંડળીના એકત્રિત નફાનું ધોરણ વધવાને બદલે ઘટવા પામેલ છે.

(૧૧) મંડળીના સરવૈયા બોલતા લેણાં અંગેના વર્ષાન્તે કન્ફરમેશન મેળવી દફતરે રાખવામાં આવેલ નથી. સરવૈયા જમા બોલતા દેવા ચુકવવા તથા લેણાં બોલતી રકમોની વસુલાત મેળવવા કોઈ કાર્યવાહી હાથ ધરવામાં આવેલ નથી.

(૧૨) મંડળી, ધી મહેસાણા જિલ્લા તેલીબીયાં ઉત્પાદક સંઘ લી., જગુદણ સાથે સંયોજીત છે. પરંતુ, સંઘ સાથે મંડળીએ કરેલ વ્યવહારો અંગે સંઘ સાથે મંડળીના ખાતાનું મેળવણું કરી સંઘ પાસેથી ઉતારો મેળવી દફતરે રાખવામાં આવેલ નથી.

ઉપરોક્ત આમુખ તેમજ પ્રસ્તાવનાની વિગતો ધ્યાને લેતાં, નીચે મુજબ ફડચાનો વચગાળાનો આદેશ કરવામાં આવે છે.

વચગાળાનો આદેશ

શ્રી મંડાલી જૂથ તેલીબીયાં ઉત્પાદક સહકારી મંડળી લી., મુકામ મંડાલી, તાલુકો ખેરાલુ, જિલ્લો મહેસાણાની સહકારી કાયદાધીન રજીસ્ટર્ડ નં. સે. તે.-૨૧૭૨૦, તારીખ ૨૩/૧૨/૧૯૮૫ થી નોંધવામાં આવેલ. તેને સહકારી કાયદો સને ૧૯૬૧ની કલમ-૧૦૭ (૧) ના ખંડ ક, ગ (૨) (૪) અન્વયે આથી ફડચામાં લઇ જવામાં આવે છે. તથા સદરહુ કાયદાની કલમ-૧૦૮ (૧) અન્વયે ફડચા અધિકારી તરીકે સહકારી અધિકારી (ફડચો), મહેસાણાની નિમણુંક કરવામાં આવે છે.

નોંધ :-

ઉપરોક્ત વચગાળાના હુકમ સામે મંડળીને કોઇ રજુઆત કે ખુલાસો કરવો હોય તો, સદર હુકમ નીકળ્યા તારીખથી એક માસની મુદતમાં આ કચેરીને મોકલી આપવાનું જણાવવામાં આવે છે.

મહેસાણા, તારીખ ૮મી જુલાઈ, ૨૦૦૪.

વંચાણે લીધા :-

(૧) આ કચેરીના તારીખ ૯-૨-૨૦૦૪ ના કાયદાની કલમ-૧૦૭ અન્વયેની કારણદર્શક નોટીસ.

(૨) આ કચેરીનો તારીખ ૬-૪-૨૦૦૪ ના કાયદાની કલમ-૧૦૭ અન્વયેનો વચગાળાનો આદેશ.

(૩) ફિલ્ડ સુપરવાઈઝરશ્રી, વિકસીત ક્ષેત્રિય કાર્યાલય, સતલાસણાનો તા. ૫-૩-૨૦૦૪નો પત્ર.

(૪) મંડળીએ કરેલ તારીખ ૫-૪-૨૦૦૪ ની લેખિત રજુઆત.

(૫) ધી ગુજરાત સહકારી મંડળીઓના અધિનિયમ, ૧૯૬૧ની કલમ-૧૦૭ ની જોગવાઈઓ.

પ્રસ્તાવના

જા.નં. ઉખસ/ફડચ/૦૧/ખ/૧૦૮૩/૨૦૦૪.–શ્રી નાની ભાલુ વૃક્ષ ઉત્પાદક સહકારી મંડળી લી., મુ. નાની ભાલુ, તા. સતલાસણા, જી. મહેસાણાએ ધી ગુજરાત સહકારી મંડળીઓના અધિનિયમ, ૧૯૬૧ની જોગવાઈઓ આધીન નોંધણી નં. ૪૨૩૭, તારીખ ૧૮-૩-૧૯૯૭ થી નોંધાયેલ સહકારી મંડળી છે. (જેનો હવે પછી અહીંયા મંડળી તરીકે ઉલ્લેખ કરવામાં આવેલ છે.) સદર મંડળીને અત્રેથી આમુખ (૧) થી વંચાણે લીધેલ કાયદાની કલમ-૧૦૭ અન્વયે કારણદર્શક નોટીસ પાઠવી અત્રે રૂબરૂ હાજર રહી કારણદર્શક નોટીસમાં જણાવેલ મુદ્દા નં. ૧ થી ૯ કારણોની સ્પષ્ટતા કરવા જણાવેલ. જે ન કરતાં, અત્રેના આમુખ ૨ થી વંચાણે લીધેલ હુકમ અન્વયે મંડળીને ફડચામાં લઈ જવાનો વચગાળાનો આદેશ કરવામાં આવેલ. જે સબબ મંડળીએ તારીખ ૫-૪-૨૦૦૪ વાળા પત્રથી કરેલ લેખિત રજુઆત તેમજ આધાર પુરવા ધ્યાને લેતાં, તથા આમુખ-૩ થી વંચાણે લીધેલ વિકસત ક્ષેત્રિય કાર્યાલય, સતલાસણાના પત્રની વિગતો ધ્યાને લઈ, નીચે મુજબ હુકમ કરવામાં આવે છે.

હુકમ

ધી નાની ભાલુ વૃક્ષ ઉત્પાદક સહકારી મંડળી લી., મુ. નાની ભાલુ, તા. સતલાસણા, જી. મહેસાણાની સહકારી કાયદાધીન રજીસ્ટર્ડ નં. ૪૨૩૭, તારીખ ૧૮-૩-૧૯૯૭ થી નોંધવામાં આવેલ છે. તેને સહકારી કાયદો સને ૧૯૬૧ ની કલમ-૧૦૭ અન્વયે અત્રેની કચેરીના હુકમ ક્રમાંક ઉખસ/ફડચ/૦૧/ખ/૮૨૪/૨૦૦૪, તારીખ ૬-૪-૨૦૦૪ થી વચગાળાના આદેશથી ફડચામાં લઈ જવામાં આવેલ. જેના પ્રત્યુત્તરમાં સંસ્થા તરફથી તારીખ ૬-૪-૨૦૦૪ ના પત્ર તેમજ સાધનિક પુરાવાઓ તેમજ, ખાત્રીઓ રજુ કરતાં, આમુખ-૨ વાળા હુકમમાં જણાવેલ તમામ ખામીઓની વાસ્તવિક દુરસ્તી ૬(છ) માસમાં રજુ કરવાની શરતે ફડચાનો વચગાળાનો આદેશ પરત ખેંચી, ફડચાની કાર્યવાહી મોકુફ રાખવાનો હુકમ કરું છું.

મહેસાણા, તારીખ ૧૨મી જુલાઈ, ૨૦૦૪.

એચ. એન. પટેલ,
જિલ્લા રજિસ્ટ્રાર,
સહકારી મંડળીઓ,
મહેસાણા.

વંચાણે લીધા :-

(૧) આ કચેરીનો વચગાળાનો હુકમ ક્રમાંક ઉખસ/ફડચ/જ/૦૧/૧૦૬૩/૨૦૦૪, તારીખ ૧૦-૫-૨૦૦૪.

અંતિમ હુકમ

જા.નં. ઉખસ/ફડચ/જ/૦૧/૧૫૬૬/૯૨૩૫/૨૦૦૪.–શ્રી સિદ્ધપુર તાલુકા મહિલા ઔદ્યોગિક ઉત્પાદન અને વેચાણ કરનારી સહકારી મંડળી લી. મુ. તા. સિદ્ધપુર, જિ. પાટણને મદદનીશ જિલ્લા રજીસ્ટ્રાર, સહકારી મંડળીઓ, જિલ્લા પંચાયત મહેસાણાની કચેરીના નોંધણી ક્રમાંક ઉ. ૫૮૭૬, તારીખ ૧૩-૩-૧૯૯૬ થી નોંધવામાં આવી હતી તે મંડળીને સને ૧૯૬૧ના ગુજરાત સહકારી મંડળીઓના કાયદાની કલમ-૧૦૭ સી (૧), (૨) અન્વયે ફડચામાં લઈ જવાનો અંતિમ હુકમ કરવામાં આવે છે. અને સદરહુ મંડળીના ફડચા અધિકારી તરીકે સહકારી અધિકારી (ફડચો), જીલ્લા ઉદ્યોગ કેન્દ્ર, મહેસાણાની સદર કાયદાની કલમ-૧૦૮ (૧) હેઠળ નિમણુંક કરવામાં આવે છે. અને મહેનતાણાની રકમ સર્વ સામાન્ય નિયમો અનુસાર આકારવાનું રહેશે. ફડચાનું કામકાજ એક વર્ષમાં પુરુ કરવું.

મહેસાણા, તારીખ ૭મી જુલાઈ, ૨૦૦૪.

આઈ. આઈ. શેખ,
જિલ્લા રજિસ્ટ્રાર,
સહકારી મંડળીઓ, (ઉદ્યોગ)
મહેસાણા.

વંચાણે લીધા :-

(૧) માન. રજિસ્ટ્રારશ્રી સ. મં. ગુ. રા. ગાંધીનગર તા. ૨૭-૮-૨૦૦૩ના પરિપત્ર ક્રમાંક વહટ/૦૧/ક-૧/૧૩૩૬/૦૩થી મળેલ સૂચના.

(૨) અત્રેના તા. ૧-૧૨-૦૩ના પત્રનં. ઉખસ/ફડચ/૦૧/ક/૨૬૪૦/૦૩થી આપવામાં આવેલ ફડચા સંબંધી કારણ દર્શક નોટીસ.

(૩) ધી ઘરમોડા સેવા સહકારી મંડળી લિ. મું. ઘરમોડા તા. ચાણસ્મા, જી. પાટણના તા. ૧૯-૧૨-૦૩ના પત્રથી કરવામાં આવેલ રજૂઆત.

(૪) મદદનીશ સહકારી અધિકારી લગત આ કચેરીની ધિ ઘરમોડા સેવા સં. મં. લિ. મું. ઘરમોડા, તા. ચાણસ્માના તા. ૧-૪-૦૨થી ૩૧-૩-૦૩ સુધીની ઓડીટ નોંધની ચકાસણી અંગેની નોંધ.

(૫) ધી ગુજરાત સહકારી મંડળી અધિનિયમ, ૧૯૬૧ની કલમ ૧૦૭ની જોગવાઈઓ.

પ્રસ્તાવના

જા. નં. ઉખસ/ફડચ/૦૧/ખ-૧/૧૦૯૬/૨૦૦૪.-ધી ઘરમોડા સેવા સહકારી મંડળી લિ. મુ. ઘરમોડા, તા. ચાણસ્મા, જી. પાટણએ ધી ગુજરાત સહકારી મંડળી અધિનિયમ, ૧૯૬૧ની કલમ-૯ અન્વયે નોંધણી નં. ૧૫૩૭૯ તા.૩૦-૫-૫૮થી નોંધાયેલી મર્યાદિત જવાબદારીવાળી ખેતી વિષયક ધિરાણ કરનારી સેવા સહકારી મંડળી છે. જેનો હવે પછી "મંડળી" તરીકે ઉલ્લેખ કરવામાં આવેલ છે.

આ મંડળી સ્થગિત થયેલ હોવાથી આમુખ (૧) વાળા પરિપત્ર અન્વયે અત્રેથી આમુખ (૨) વાળા પત્રથી મંડળીને ફડચા સંબંધી કારણદર્શક નોટીસ પાઠવવામાં આવેલ હતી. જેમાં નીચે જણાવેલ મુદ્દાઓનો ઉલ્લેખ કરેલ હતો.

(૧) મંડળી પોતાના મૂળભૂત ઉદ્દેશો મુજબ કામ કરતી બંધ થયેલી હોવાનું જણાય છે.

(૨) મંડળી જે હેતુ માટે નોંધાયેલ છે. તે હેતુ પરિપૂર્ણ થયેલ નથી/ હેતુ સંપૂર્ણ બર આવેલ નથી.

(૩) મંડળીએ પોતાના ઉદ્દેશો/હેતુ પાર પાડવા કાર્યસાધક પ્રગતિ કરેલ નથી. મંડળી સભાસદોના વિકાસ માટે કાર્યક્ષમ જણાતી નથી.

(૪) મંડળી/સભાસદોના આર્થિક વિકાસ માટે જે નક્કર પ્રયત્નો થવા જોઈએ તેવા પ્રયત્નો થયેલ નથી.

(૫) ઓડીટ સૂચનોનો નક્કર અમલ થતો નથી. / વાસ્તવિક દુરસ્તી થતી હોય તેમ જણાતું નથી.

(૬) સભાસદોનું હિત જાળવવા સમિતિએ દુર્લક્ષ સેવેલ હોવાનું જણાય છે.

(૭) ફક્ત દફતર પેટીમાં જ મંડળીનું અસ્તિત્વ હોવાનું જણાય છે. મંડળીનો વાસ્તવિક રીતે બહોળો પ્રચાર / ફેલાવો નથી.

ઉક્ત કારણોસર મંડળીને ફડચામાં લઈ જતાં અગાઉ સંદર્ભ-(૨) વાળા પત્રથી કારણદર્શક નોટીસ પાઠવી તા. ૧૨-૧૨-૦૩ના રોજ આ કચેરીએ હાજર રહી રજુઆત કરવાની તક આપવામાં આવેલ હતી. સદર તારીખે મંડળીના મંત્રીશ્રી ભગવાનભાઈ નાગરદાસ પટેલના ભાઈશ્રી ચંદુભાઈ નાગરદાસ પટેલ હાજર રહી મૌખિક સામાજિક કારણો જણાવી મુદતની માંગણી કરતાં તા. ૧૯-૧૨-૨૦૦૩ના રોજ રજુઆત કરવા માટેની તક આપવામાં આવેલી હતી. સદર તારીખે ફક્ત મંડળીના મંત્રીશ્રી ભગવાનદાસ નાગરદાસ પટેલ હાજર રહેલ હતા. અને આમુખ-(૩) વાળા પત્રથી લેખિતમાં રજુઆત કરેલ. સદર રજુઆતની ચકાસણી માટે સાધનિક પુરાવા રૂપે કોઈ દફતર રજુ કરેલ નથી. રૂબરૂ રજુઆત કરવા મુદતની માંગણી કરતાં તા. ૨૨-૧૨-૦૩ના રોજ રજુઆત કરવા માટેની તક આપવામાં આવેલી હતી. સદર તારીખે મંત્રીશ્રી હાજર રહેલ હતાં પરંતુ કોઈ આધારો રજુ કરેલા નથી. આધાર પુરાવા સાથે હાજર રહેવા તારીખ ૨૪-૧૨-૦૩ના રોજ રજુઆત માટેની તક આપવામાં આવેલ હતી. તેમ છતાં સદર તારીખે કે ત્યાર પછી આધાર-પુરાવા / દફતર સાથે રજુઆત કરવામાં આવેલી નથી.

આમુખ - (૩) વાળા પત્રથી નીચે મુજબ રજુઆત થયેલ છે.

(૧) મંડળીએ છેલ્લા ત્રણ વર્ષમાં રૂા. ૧,૧૨,૦૦૦/-નું મધ્યમ મુદતનું ધિરાણ કરેલ છે.

(૨) ચાલુ સાલે ૧ સભાસદને રૂા. ૩૦,૦૦૦/- મ. મુ. નું ધિરાણ કરેલ છે.

(૩) તમામ ધિરાણ સ્વભંડોળમાંથી કરેલ છે.

(૪) ચાલુ સાલે નવીન સભાસદો વધારીને તેઓને શાખપત્રક બનાવી ખરીફ ધિરાણ કરવાનું તેમજ યુરીયા ખાતરનો વેપાર કરવાનું નક્કી કરેલ છે.

(૫) ખેડૂતોને ખરીફ ધિરાણ મળી શકે તેમજ પાક વિમાનો પણ લાભ મળી શકે. તેવી વિચારણા કરી મંડળીને અર્થક્ષમ તેમજ પ્રગતિ બનાવવાની પ્રમુખ/મંત્રી તેમજ કારોબારી ખાત્રી આપે છે.

(૬) ત્રણ વર્ષના હિસાબી પત્રકો અને તા. ૭-૧૨-૦૩ની સમિતિ બેઠકના ઠરાવ નં. ૬ની નકલ સામેલ કરવામાં આવેલ છે.

ઉક્ત રજુઆતની ચકાસણી કરતા.....

ફક્ત-૬ સભાસદોને રૂા. ૧,૧૨,૦૦૦/-નું મધ્યમ મુદતનું ધિરાણ કરેલ છે. અને ૧(એક) સભાસદને રૂા. ૩૦,૦૦૦/-નું ધિરાણ કરેલ છે. ત્રણ વર્ષમાં મંડળીના ૯૪ સભાસદો પૈકી ફક્ત ૭ (સાત) સભાસદોને ધિરાણનો લાભ આપવામાં આવેલ છે. આ વિગત જોતાં મંડળી તમામ સભ્યોના હિત માટે હોવાનું જણાતું નથી. માત્ર જૂજ સભ્યોના સ્થાપિત હિતો માટેજ મંડળી હોવાનું જણાય છે.

સભાસદ વધારીને ધિરાણ કરવાનું તથા યુરિયા ખાતરનો વેપાર કરવાનું ભવિષ્ય કથન વાજબી નથી. મંડળીમાં તા. ૩૧-૩-૦૩ના અંતે '૯૫' સભાસદ હોવા છતાં ફક્ત ૭(સાત) સભાસદોને જ ધિરાણ આપવામાં આવેલ છે. બાકીના '૮૮' સભાસદોને મંડળીના ધિરાણ અંગેના લાભમાંથી વંચિત રાખવામાં આવેલ છે. તો પછી સભાસદો વધારીને ધિરાણનો લાભ આપવાની રજુઆત/ખાત્રી કેવી રીતે માન્ય ગણાય ? આ બાબત જોતાં મંડળી તરફથી સભાસદોના અર્થીક વિકાસ માટે કોઈ નક્કર પ્રયત્નો થયેલા નથી.

ફક્ત ખાત્રી આપવાથી મંડળી અર્થક્ષમ બની શકે નહિ. મંડળી તા. ૩૦-૫-'૫૮થી નોંધાયેલ છે. જે જોતાં મંડળીએ ઘણા લાંબા સમયે પણ કાર્યસાધક પ્રગતિ નહિ કરી હોવાનું સ્પષ્ટ જણાય છે.

મંડળીનાં ૨૦૦૦/૨૦૦૧, ૨૦૦૧/૨૦૦૨, ૨૦૦૨/૨૦૦૩ના વર્ષ અંતિતના હિસાબી પત્રકો જોતાં મંડળી પ્રવૃત્તિશીલ નહી હોવાનું સ્પષ્ટ જણાય છે.

મંડળીની સમિતિ બેઠક તા. ૭-૧૨-૦૩ના ઠરાવ નં. ૬ની નકલ જોતાં ભવિષ્ય કથનરૂપ ઠરાવ છે. જેમાં મંડળીના વિકાસ માટે વિકાસલક્ષી યોજનાકીય ઠરાવ નથી.

તા.૧-૪-૦૧થી ૩૧-૩-૦૨ના ઓડીટ અહેવાલની દુરસ્તી વાસ્તવિક રીતે કરાયેલ હોવાનું જણાતું નથી. વળી સમયસર સંબંધિત ઓડીટરશ્રીને મોકલી આપેલ નહીં હોવાનું સ્પષ્ટ ફલિત થાય છે. અને કલમ-૮૫નો ભંગ થયેલ છે.

આમુખ-(૪)મુજબની નોંધ તથા સામેલ થઈ આવેલ ઓડીટ અહેવાલ સમય તા. ૧-૪-૦૨થી ૩૧-૩-૦૩ની વિગતો જોતાં....

(૧) મંડળીએ છેલ્લા પાંચ વર્ષના ઓડીટ અહેવાલની દુરસ્તી કરી દુરસ્તી અહેવાલ મોકલી આપેલ નથી.

(૨) વર્ષમાં (૧-૪-૦૨થી ૩૧-૩-૦૩) ફક્ત ત્રણ વખત જ સમિતિ બેઠક મળેલ છે.

(૩) ખુદ મંત્રીશ્રી મુદતવીતી બાકીદાર છે.

(૪) મંડળીની પ્રવૃત્તિઓ અને આવક જોતાં ખર્ચનું પ્રમાણ વધારે છે.

(૫) છેલ્લા ૬(છ) વર્ષનો ઓડીટ વર્ગ "ડ" (D) છે.

(૬) મંડળી સ્થગિત હોવાનો સ્પષ્ટ ઉલ્લેખ છે.

(૭) સંસ્થા અર્થક્ષમ નથી. અર્થક્ષમ થયેલ નથી. ભવિષ્યમાં અર્થક્ષમ થવાની શક્યતા જણાતી નથી. તેવી નોંધ સહ સભાસદોના હિતમાં મંડળીને સત્વરે ફડચામાં લઇ જવા અનુરોધ કરેલ છે.

ઉપર જણાવેલ વિગતો ઉપરથી નીચે મુજબ સ્પષ્ટ તારણ મળી આવે છે.

– મંડળી પોતાના મૂળભૂત ઉદેશો મુજબ કામ કરતી બંધ થયેલ છે. એટલે કે સંસ્થા સ્થગિત છે.

– મંડળીની નોંધણીનો હેતુ બર આવેલ નથી.

– મંડળીએ પોતાના ઉદેશો / હેતુ પાર પાડવા માટે કાર્યસાધક પ્રગતિ કરી નથી. સભાસદોના વિકાસ માટે કાર્યક્ષમ નથી.

– મંડળી / સભાસદોના આર્થિક વિાસ માટે નક્કર પ્રયત્નો થયેલ નથી.

– ઓડીટ સૂચનોનો વાસ્તવિક અમલ થતો નથી.

– સભાસદોનું હિત જાળવવા સમિતિએ દુર્લક્ષ સેવેલ છે.

– મંડળીનું અસ્તિત્વ માત્ર દફ્તર પેટીમાં જ છે. જૂજ સભ્યોના સ્થાપિત હિતો માટે જ મંડળી હોવાનું જણાય છે. આમ જનતા / સભાસદોનું જાહેર હિત સમાયેલું નથી.

– મંડળીનો વાસ્તવિક રીતે બહોળો પ્રચાર/ ફેલાવો નથી.

આમ ઉપર જણાવેલ વિગતોને ધ્યાને લેતાં મંડળીને ફડચામાં લઇ જવા માટે પૂરતાં અને વાજબી કારણો હોઇ સભાસદોના વ્યાપક હિતમાં નીચે મુજબ ફડચા અંગેનો વચગાળાનો આદેશ કરવામાં આવે છે.

વચગાળાનો આદેશ

આથી હું કે. પી. ત્રિવેદી જિલ્લા રજીસ્ટ્રાર સહકારી મંડળીઓ, પાટણ ધિ ગુજરાત સહકારી મંડળી અધિનિયમ, ૧૯૬૧ની કલમ-૧૦૭ની પેટા કલમ (૧) ના ખંડ (સી) ના પેટા ખંડ (૨), (૪) અન્વયે ધી ઘરમોડા સેવા સહકારી મંડળી લિ. મુ. ઘરમોડા, તા. ચાણસ્મા, જી. પાટણ નોંધણી નં. ૧૫૩૭૯, તા. ૩૦-૫-૧૯૫૮ને ફડચામાં લઇ જવા માટે વચગાળાનો આદેશ કરું છું. તથા સદર કાયદાની કલમ-૧૦૮(૧) અન્વયે ફડચા અધિકારી તરીકે શ્રી બાબુજી એન. ઠાકોર સીની. કલાર્ક લગત જિલ્લા રજીસ્ટ્રાર સ. મં. પાટણની નિમણૂંક કરું છું.

નોંધ :–

ઉક્ત વચગાળાના હુકમ સામે મંડળીએ કંઇ રજુઆત કે ખુલાસો કરવો હોય તો તે આ હુકમ નીકળ્યા તારીખથી એક માસની મુદતમાં આ કચેરીએ મોકલી આપવા કે રૂબરૂ રજૂઆત કરવા જણાવવામાં આવે છે. જો તેમ કરવામાં ચૂક થશે તો સદર હુકમને બહાલી આપતો કલમ-૧૦૭ (૩) હેઠળ અંતિમ આદેશ કરવામાં આવશે. જેની નોંધ લેશો.

પાટણ, તારીખ ૫મી જુલાઇ, ૨૦૦૪.

કે. પી. ત્રિવેદી,
જીલ્લા રજીસ્ટ્રાર,
સહકારી મંડળીઓ, પાટણ.

વંચાણે લીધા :-

(૧) ગુજરાત સહકારી મંડળીઓના અધિનિયમ, ૧૯૬૧ની કલમ-૧૦૭ અને ૧૦૮ની જોગવાઇઓ.

(૨) સરકારશ્રીના કૃષિ, સહકાર અને ગ્રામ વિકાસ વિભાગના ઠરાવ ક્રમાંક : જીએચકેએચ / ૨૪-૯૧ / ડીડીજી / ૧૧૮૮ / ૫૨૦૪ / જે, તા. ૩૦-૩-'૯૧.

(૩) અત્રેની કચેરીના તા. ૨૪-૩-૦૪ની કારણદર્શક નોટીસ પત્ર ક્રમાંક : ફડચ/૦૧/ગ/૩૩૭/૨૦૦૪.

(૪) ફડચાના વચગાળાના હુકમ ક્રમાંક : ફડચ/૦૧/ગ/૫૫૬/૨૦૦૪. તા. ૧૭-૫-૨૦૦૪.

ફડચાનો અંતિમ આદેશ :–

ક્રમાંક : ફડચ/ફ/૧૫૯૬૯/૦૧/ગ/૮૫૮/૨૦૦૪.–ધી ભાગ્યોદય ફળ અને શાકભાજી ઉત્પાદક સહકારી મંડળી લિ. મું. ભુંડાસણ, તા. બાયડ, જી. સાબરકાંઠા નોંધણી ક્રમાંક : ૧૦૧૫૬, તારીખ ૩૧મી માર્ચ, ૧૯૯૧થી નોંધાયેલ સહકારી મંડળી છે. ગુજરાત સહકારી મંડળીઓના અધિનિયમ, ૧૯૬૧ની કલમ-૧૦૭(૧) (એ) (સી) (ii) અન્વયે આમુખ-જમાં જણાવેલ વચગાળાના હુકમથી આ મંડળીને ફડચામાં લઇ જઇ સદર વચગાળાના ફડચાના હુકમ સામે વાંધા સુચનો રજુ કરવા માટે એક માસની તક આપવામાં આવેલ હતી. રૂબરૂ રજુઆત કરવા માટે પણ તારીખ ૧૭મી જુન, ૨૦૦૪ ના રોજ તક આપવામાં આવેલ હતી. છતાં મંડળી તરફથી કોઇ રજુઆત કરવામાં આવેલ નથી. ફડચામાં લઇ જવાની કારણદર્શક નોટીસ દરમ્યાન પણ મંડળી તરફથી રજુઆત કરવામાં આવેલ નથી. જેથી આમુખ-જ માં જણાવેલ ગુજરાત સહકારી મંડળીઓના અધિનિયમ-૧૯૬૧ની કલમ-૧૦૭(૩) હેઠળ વચગાળાના હુકમને બહાલી આપતાં ધી ભાગ્યોદય ફળ અને શાકભાજી ઉત્પાદક સહકારી મંડળી લિ., મું. ભુંડાસણ, તા. બાયડ, જિ. સાબરકાંઠાને ફડચામાં લઇ જવાનો અંતિમ આદેશ કરવામાં આવે છે. અને ગુજરાત સહકારી મંડળીઓના અધિનિયમ-૧૯૬૧ ની કલમ-૧૦૮ અન્વયે આ અંગે નિમાયેલ ફડચા અધિકારી, મદદનીશ સહકારી અધિકારી (પ્લાન) લગત કચેરી, હિંમતનગરે ફડચાની કામગીરી આ ફડચાના અંતિમ આદેશની તારીખથી ત્રણ વર્ષની મુદતમાં પુર્ણ કરવાની રહેશે તથા નિયમોનુસાર ફડચા ફી આકારણી કરી સરકારી તિજોરીમાં જમાં કરાવવાની રહેશે.

હિંમતનગર, તારીખ ૧૪મી જુલાઇ, ૨૦૦૪.

વંચાણે લીધા :-

(૧) ગુજરાત સહકારી મંડળીઓના અધિનિયમ-૧૯૬૧ની કલમ-૧૦૭ અને ૧૦૮ની જોગવાઇઓ.

(૨) સરકારશ્રીના કૃષિ, સહકાર અને ગ્રામ વિકાસ વિભાગના ઠરાવ ક્રમાંક : જીએચકેએચ / ૨૪-૯૧ / ડીડીજી / ૧૧૮૮ / ૫૨૦૪ / જે, તા. ૩૦-૩-'૯૧.

(૩) અત્રેની કચેરીના તા. ૨૪-૩-૦૪ની કારણદર્શક નોટીસ પત્ર ક્રમાંક : ફડચ/૦૧/ગ/૩૩૪/૨૦૦૪.

(૪) ફડચાના વચગાળાના હુકમ ક્રમાંક : ફડચ/૦૧/ગ/૫૫૫/૨૦૦૪. તા. ૧૭-૫-૨૦૦૪.

ફડચાનો અંતિમ આદેશ :

ક્રમાંક ફડચ/ફ/૧૫૯૭૦/૦૧/ગ/૮૫૭/૨૦૦૪.—ધી ઇંટાડી ગૃપ તેલીબીયાં ઉત્પાદક સહકારી મંડળી લિ., મું. ઇંટાડી, તા. મોડાસા, જી. સાબરકાંઠા નોંધણી ક્રમાંક : સે. નં. ૨૩૬૮૨, તારીખ ૨૯મી મે, ૧૯૯૦થી નોંધાયેલ સહકારી મંડળી છે. ગુજરાત સહકારી મંડળીઓના અધિનિયમ-૧૯૬૧ની કલમ-૧૦૭(૧) (એ) (સી) (ii) અન્વયે આમુખ-૪માં જણાવેલ વચગાળાના હુકમથી આ મંડળીને ફડચામાં લઇ જઇ સદર ફડચાના હુકમ સામે વાંધા, સુચનો રજુ કરવા માટે એક માસની તક આપવામાં આવેલ હતી. રૂબરૂ રજુઆત કરવા માટે પણ તારીખ ૧૭મી જુન, ૨૦૦૪ ના રોજ તક આપવામાં આવેલ હતી. છતાં મંડળી તરફથી કોઇ રજુઆત કરવામાં આવેલ નથી. ફડચામાં લઇ જવાની કારણદર્શક નોટીસ દરમ્યાન પણ મંડળી તરફથી રજુઆત કરવામાં આવેલ નથી. જેથી આમુખ-૪ માં જણાવેલ ગુજરાત સહકારી મંડળીઓના અધિનિયમ-૧૯૬૧ની કલમ-૧૦૭(૩) હેઠળ વચગાળાના હુકમને બહાલી આપતાં ધી ઇંટાડી ગૃપ તેલીબીયાં ઉત્પાદક સહકારી મંડળી લિ., ઇંટાડી, તા. મોડાસા, જિ. સાબરકાંઠાને ફડચામાં લઇ જવાનો અંતિમ આદેશ કરવામાં આવે છે. અને ગુજરાત સહકારી મંડળીઓના અધિનિયમ-૧૯૬૧ ની કલમ-૧૦૮ અન્વયે આ અંગે નિમાયેલ ફડચા અધિકારી, મદદનીશ સહકારી અધિકારી (પ્લાન) લગત કચેરી, હિંમતનગરે ફડચાની કામગીરી આ ફડચાના અંતિમ આદેશની તારીખથી ત્રણ વર્ષની મુદતમાં પુર્ણ કરવાની રહેશે તથા નિયમોનુસાર ફડચા ફી આકારણી સરકારી તિજોરીમાં જમાં કરાવવાની રહેશે.

હિંમતનગર, તારીખ ૧૪મી જુલાઇ, ૨૦૦૪.

વંચાણે લીધા :-

(૧) ગુજરાત સહકારી મંડળીઓના અધિનિયમ-૧૯૬૧ની કલમ-૧૦૭ અને ૧૦૮ની જોગવાઇઓ.

(૨) સરકારશ્રીના કૃષિ, સહકાર અને ગ્રામ વિકાસ વિભાગના ઠરાવ ક્રમાંક : જીએચકેએચ / ૨૪-૯૧ / ડીડીજી / ૧૧૮૮ / ૫૨૦૪ / જે, તા. ૩૦-૩-'૯૧.

(૩) અત્રેની કચેરીના તા. ૨૪-૩-૦૪ની કારણદર્શક નોટીસ પત્ર ક્રમાંક : ફડચ/૦૧/ગ/૩૩૬/૨૦૦૪.

(૪) ફડચાના વચગાળાના હુકમ ક્રમાંક : ફડચ/૦૧/ગ/૫૫૪/૨૦૦૪. તા. ૧૭-૫-૨૦૦૪.

ફડચાનો અંતિમ આદેશ :

ક્રમાંક : ફડચ/ફ/૧૫૯૭૧/૦૧/ગ/૮૫૬/૨૦૦૪.—ધી સૂરજપુરા ગૃપ તેલીબીયાં ઉત્પાદક સહકારી મંડળી લિ., મું. સૂરજપુરા, તા. હિંમતનગર, જી. સાબરકાંઠાએ નોંધણી ક્રમાંક : સે. નં. ૨૬૬૩૩, તારીખ ૩૧મી ડિસેમ્બર, ૧૯૮૪થી નોંધાયેલ સહકારી મંડળી છે. ગુજરાત સહકારી મંડળીઓના અધિનિયમ-૧૯૬૧ની કલમ-૧૦૭(૧) (એ) (સી) (ii) (iv) અન્વયે આમુખ-૪માં જણાવેલ વચગાળાના હુકમથી આ મંડળીને ફડચામાં લઇ જઇ સદર વચગાળાના ફડચાના હુકમ સામે વાંધા સુચનો રજુ કરવા માટે એક માસની તક આપવામાં આવેલ હતી. રૂબરૂ રજુઆત કરવા માટે પણ તારીખ ૧૭મી જુન, ૨૦૦૪ ના રોજ તક આપવામાં આવેલ હતી. છતાં મંડળી તરફથી કોઇ રજુઆત કરવામાં આવેલ નથી. ફડચામાં લઇ જવાની કારણદર્શક નોટીસ દરમ્યાન પણ મંડળી તરફથી કોઇ રજુઆત કરવામાં આવેલ નથી. જેથી આમુખ-૪ માં જણાવેલ ગુજરાત સહકારી મંડળીઓના અધિનિયમ-૧૯૬૧ની કલમ-૧૦૭(૩) હેઠળ વચગાળાના હુકમને બહાલી આપતાં ધી સૂરજપુરા ગૃપ તેલીબીયાં ઉત્પાદક સહકારી મંડળી લિ., સૂરજપુરા, તા. હિંમતનગર, જિ. સાબરકાંઠાને ફડચામાં લઇ જવાનો અંતિમ આદેશ કરવામાં આવે છે. અને ગુજરાત સહકારી મંડળીઓના અધિનિયમ-૧૯૬૧ ની કલમ-૧૦૮ અન્વયે આ અંગે નિમાયેલ ફડચા અધિકારી, મદદનીશ સહકારી અધિકારી (પ્લાન) લગત કચેરી, હિંમતનગરે ફડચાની કામગીરી આ ફડચાના અંતિમ આદેશની તારીખથી ત્રણ વર્ષની મુદતમાં પુર્ણ કરવાની રહેશે તથા નિયમોનુસાર ફડચા ફી આકારણી કરી સરકારી તિજોરીમાં જમાં કરાવવાની રહેશે.

હિંમતનગર, તારીખ ૧૪મી જુલાઇ, ૨૦૦૪.

વંચાણે લીધા :-

(૧) ગુજરાત સહકારી મંડળીઓના અધિનિયમ-૧૯૬૧ની કલમ-૧૦૭ અને ૧૦૮ની જોગવાઇઓ.

(૨) સરકારશ્રીના કૃષિ, સહકાર અને ગ્રામ વિકાસ વિભાગના ઠરાવ ક્રમાંક : જીએચકેએચ / ૨૪-૯૧ / ડીડીજી / ૧૧૮૮ / ૫૨૦૪ / જે, તા. ૩૦-૩-'૯૧.

(૩) અત્રેની કચેરીના તા. ૨૪-૩-૦૪ની કારણદર્શક નોટીસ પત્ર ક્રમાંક : ફડચ/૦૧/ગ/૫૫૨/૨૦૦૪, તા. ૧૭-૫-૨૦૦૪.

ફડચાનો અંતિમ આદેશ :

ક્રમાંક : ફડચ/ફ/૧૫૯૭૨/૦૧/ગ/૮૫૪/૨૦૦૪.—ધી રામ પિયત સહકારી મંડળી લિ., મું. રામપુરા, તા. હિંમતનગર, જી. સાબરકાંઠાએ નોંધણી ક્રમાંક : ૨૪૧૨, તારીખ ૧લી માર્ચ, ૧૯૮૦થી નોંધાયેલ સહકારી મંડળી છે. ગુજરાત સહકારી મંડળીઓના અધિનિયમ-૧૯૬૧ની કલમ-૧૦૭(૧) (એ) (સી) (૨) (૪) અન્વયે આમુખ-૪માં જણાવેલ વચગાળાના હુકમથી આ મંડળીને ફડચામાં લઇ જઇ સદર વચગાળાના ફડચાના હુકમ સામે વાંધા સુચનો રજુ કરવા માટે એક

માસની તક આપવામાં આવેલ હતી. રૂબરૂ રજુઆત કરવા માટે પણ તારીખ ૧૭મી જુન, ૨૦૦૪ ના રોજ તક આપવામાં આવેલ હતી. છતાં મંડળી તરફથી કોઇ રજુઆત કરવામાં આવેલ નથી. ફડચામાં લઇ જવાની કારણદર્શક નોટીસ દરમ્યાન પણ મંડળી તરફથી કોઇ રજુઆત કરવામાં આવેલ નથી. આમુખ-૪ માં જણાવેલ ગુજરાત સહકારી મંડળીઓના અધિનિયમ-૧૯૬૧ની કમલ-૧૦૭(૩) હેઠળ વચગાળાના હુકમને બહાલી આપતાં ધી રામ પિયત સહકારી મંડળી લિ., રામપુર, તા. હિંમતનગર, જિ. સાબરકાંઠાને ફડચામાં લઇ જવાનો અંતિમ આદેશ કરવામાં આવે છે. અને ગુજરાત સહકારી મંડળીઓના અધિનિયમ-૧૯૬૧ ની કલમ-૧૦૮ અન્વયે આ અંગે નિમાયેલ ફડચા અધિકારી સહકારી અધિકારી (ફડચા) લગત કચેરી, હિંમતનગરે ફડચાની કામગીરી આ ફડચાના અંતિમ આદેશની તારીખથી ત્રણ વર્ષની મુદતમાં પુર્ણ કરવાની રહેશે તથા નિયમોનુસાર ફડચા ફી આકારણી કરી સરકારી તિજોરીમાં જમાં કરાવવાની રહેશે.

હિંમતનગર, તારીખ ૧૪મી જુલાઇ, ૨૦૦૪.

----- -----

વંચાણે લીધા :–

(૧) ગુજરાત સહકારી મંડળીઓના અધિનિયમ-૧૯૬૧ ની કલમ-૧૦૭ અને ૧૦૮ ની જોગવાઇઓ.

(૨) સરકારશ્રીના કૃષિ, સહકાર અને ગ્રામ વિકાસ વિભાગના ઠરાવ ક્રમાંક : જીએચકેએચ/૨૪-૯૧/ડીડીજી/૧૧૮૮/૫૨૦૪/જે, તારીખ ૩૦-૩-૧૯૯૧.

(૩) અત્રેની કચેરીના તારીખ ૧-૩-૨૦૦૪ ની કારણદર્શક નોટીસ પત્ર ક્રમાંક ફડચ/૦૧/ગ/૨૭૯/૨૦૦૪.

(૪) ફડચાના વચગાળાના હુકમ ક્રમાંક : ફડચ/૦૧/ગ/૫૫૩/૨૦૦૪, તારીખ ૧૭-૫-૨૦૦૪.

ફડચાનો અંતિમ આદેશ

ક્રમાંક : ફડચ/ફ/૧૫૭૭૩/૦૧/ગ/૮૫૫/૨૦૦૪.–ધી સર્વોદય ગૃપ તેલીબીયાં ઉત્પાદક સહકારી મંડળી લિ., મુ. મહોરકંપા, તા. વડાલી, જિ. સાબરકાંઠા નોંધણી ક્રમાંક : ૧૦૨૯૦, તારીખ ૭મી એપ્રિલ, ૧૯૯૪થી નોંધાયેલ સહકારી મંડળી છે, ગુજરાત સહકારી મંડળીઓના અધિનિયમ-૧૯૬૧ની કલમ-૧૦૭(૧) (એ) (સી) (૨) અન્વયે આમુખ-૪માં જણાવેલ વચગાળાના હુકમથી આ મંડળીને ફડચામાં લઇ જઇ સદર વચગાળાના ફડચાના હુકમ સામે વાંધા સુચનો રજુ કરવા માટે એક માસની તક આપવામાં આવેલ હતી. રૂબરૂ રજુઆત માટે પણ તારીખ ૧૭મી જુન, ૨૦૦૪ ના રોજ તક આપવામાં આવેલ હતી. છતાં મંડળી તરફથી કોઇ રજુઆત કરવામાં આવેલ નથી. ફડચામાં લઇ જવાની કારણદર્શક નોટીસ દરમ્યાન પણ મંડળી તરફથી રજુઆત કરવામાં આવેલ નથી. જેથી આમુખ-૪ માં જણાવેલ ગુજરાત સહકારી મંડળીઓના અધિનિયમ-૧૯૬૧ની કલમ-૧૦૭(૩) હેઠળ વચગાળાના હુકમને બહાલી આપતાં ધી સર્વોદય ગૃપ તેલીબીયાં ઉત્પાદક સહકારી મંડળી લિ., મું. મહોરકંપા, તા. વડાલી, જિ. સાબરકાંઠાને ફડચામાં લઇ જવાનો અંતિમ આદેશ કરવામાં આવે છે. અને ગુજરાત સહકારી મંડળીઓના અધિનિયમ-૧૯૬૧ ની કલમ-૧૦૮ અન્વયે આ અંગે નિમાયેલ ફડચા અધિકારી સહકારી અધિકારી (ફડચો) લગત કચેરી, હિંમતનગરે ફડચાની કામગીરી આ ફડચાના અંતિમ આદેશની તારીખથી ત્રણ વર્ષની મુદતમાં પુર્ણ કરવાની રહેશે તથા નિયમોનુસાર ફડચા ફી આકારણી કરી સરકારી તિજોરીમાં જમાં કરાવવાની રહેશે.

હિંમતનગર, તારીખ ૧૪મી જુલાઇ, ૨૦૦૪.

વંચાણે લીધા :–

(૧) ગુજરાત સહકારી મંડળીઓના અધિનિયમ-૧૯૬૧ ની કલમ-૧૦૭ અને ૧૦૮ ની જોગવાઇઓ.

(૨) સરકારશ્રીના કૃષિ, સહકાર અને ગ્રામ વિકાસ વિભાગના ઠરાવ ક્રમાંક : જીએચકેએચ/૨૪-૯૧/ડીડીજી/૧૧૮૮/૫૨૦૪/જે, તારીખ ૩૦-૩-૧૯૯૧.

(૩) અત્રેની કચેરીના તારીખ ૧-૧-૨૦૦૪ ની કારણદર્શક નોટીસ પત્ર ક્રમાંક ફડચ/૦૧/ગ/૪/૨૦૦૪.

(૪) માન. નાયબ કલેકટરશ્રી, મોડાસાની કોર્ટમાંનો નં. જમીન/ફાજલ/ધનસુરા/૯૮ નો જમીન મહેસુલ સંહીતાની કલમ-૨૦૩ હેઠળ વિવાદનો તારીખ ૧૬-૬-૨૦૦૩નો હુકમ.

પ્રસ્તાવના

જા. નં. : ફડચ/૦૧/ગ/૮૫૯/૨૦૦૪.–ધી ધનસુરા વિભાગીય સામુદાયિક સહકારી મંડળી લિ., મુ. રાજનગર (સાંભેરી), તા. ધનસુરા, જિ. સાબરકાંઠા, ગુજરાત સહકારી મંડળીઓના અધિનિયમ-૧૯૬૧ હેઠળ નોંધણી નંબર ખ. ૫૫૭, તારીખ ૧-૭-૧૯૭૬ થી નોંધાયેલ સહકારી સંસ્થા છે. જેનો વહીવટ અધિનિયમ અને નિયમ તથા મંડળીના પેટા નિયમ અનુસાર કરવાનો રહે છે. આ મંડળીનું તારીખ ૧-૪-૨૦૦૨ થી તારીખ ૩૧-૩-૨૦૦૩ સુધીના સમયગાળાનું વૈધાનિક ઓડીટ સબ ઓડીટર, સ. મં. મોડાસા ધ્વારા કરવામાં આવેલ છે. મંડળીએ પેટા કાયદાના ઉદ્દેશો પરિપુર્ણ થાય તે રીતે કામગીરી કરી નથી. આ ઉપરાંત નીચે મુજબની અન્ય ક્ષતિઓ જણાઇ આવેલ છે.

(૧) મંડળીને મળેલ જમીન બાબતે વિવાદ થતાં નાયબ કલેકટરશ્રી, મોડાસાના તારીખ ૧૬-૬-૨૦૦૩ ના હુકમથી આ જમીનનો કાયમી નીકાલ ન થાય ત્યાં સુધી મામલતદારશ્રી, ધનસુરાએ જાતે જ સંભાળી તેમજ કબજા પાવતી રજુ કરી સરકાર પક્ષે વહીવટ કરવો. તેમજ થયેલ ઉપજ સરકારશ્રીમાં ભરપાઇ કરવા તલાટી કમ મંત્રીશ્રી, ધનસુરાને સુપ્રત કરવા હુકમ કરેલ છે. જેથી મંડળી પેટા કાયદાના ઉદ્દેશ મુજબ કામ કરી શકે તેમ નથી.

(૨) મંડળીના તારીખ ૧૫-૬-૨૦૦૨ ની વ્ય. કમીટીના ઠરાવ નં. ૯ થી મંડળીને ફડચામાં લઇ જવા ઠરાવેલ છે.

(૩) સરવૈયામાં વ્યક્તિ લ્હેણી રકમો રૂા. ૧૨,૬૬૧/- દર્શાવેલ છે. જે રકમોની વસુલાત થતી નથી.

ઉપરોક્ત ક્ષતિઓ અંગે મંડળીના કાર્યવાહકોને આમુખ-૩ થી કારણદર્શક નોટીસ આપી તારીખ ૧૨-૧-૨૦૦૪ ના રોજ રૂબરૂ હાજર રહી લેખિત/મૌખિક રજુઆત કરવા તક આપવામાં આવેલ હતી. પરંતુ સદર મુદતે મંડળી તરફથી કોઇ હાજર રહેલ નથી. ફરીથી રજુઆત

કરવા સારું તારીખ ૨૯-૧-૨૦૦૪ના રોજની મુદત આપવામાં આવેલ હતી. પરંતુ મંડળીના તારીખ ૨૭-૧-૨૦૦૪ના પત્ર ધ્વારા માગણી થતાં તારીખ ૯-૨-૨૦૦૪ ના રોજની મુદત આપવામાં આવેલ હતી. સદર મુદતે મંડળી તરફથી કોઇ હાજર રહેલ નથી. મંડળી ધ્વારા તારીખ ૪-૨-૨૦૦૪ ના પત્રથી લેખિતમાં રજુઆત કરેલ છે કે, મંડળીના સભ્યોની ખાસ સાધારણ સભા બોલાવી ચર્ચા સારું બે માસની મુદતની માગણી કરેલ હતી. ફરીથી મંડળીને રજુઆત કરવા સારું તારીખ ૨૩-૨-૨૦૦૪ની મુદત આપવામાં આવેલ હતી. સદર મુદતે મંડળી તરફથી કોઇ હાજર રહેલ નથી. સદર મુદતે મંડળીના ચેરમેનશ્રીએ હાજર રહી લેખિતમાં જણાવેલ કે, ખાસ સાધારણ સભા બોલાવી અને સભ્યોના મત જાણવાનો હોઈ લાંબી મુદતની માગણી કરેલ હતી. ફરીથી અંતિમ મુદત તારીખ ૨૨-૩-૨૦૦૪ ના રોજની આપવામાં આવેલ હતી. સદર મુદતે મંડળીના ચેરમેનશ્રીએ હાજર રહી મંડળીને ચાલુ રાખવા અને ફડચામાં ન લઇ જવા વિનંતી કરેલ. જે ગ્રાહ્ય રાખવાપાત્ર જણાતી નથી. જેથી પ્રસ્તુત સંજોગો ધ્યાને લેતાં ઉક્ત મંડળીને ગુજરાત સહકારી મંડળીઓના અધિનિયમ, ૧૯૬૧ ની કલમ-૧૦૭ અન્વયે આટોપી લેવાનું અનિવાર્ય જણાતાં નીચે મુજબનો હુકમ કરવામાં આવે છે.

વચગાળાનો હુકમ

આથી હું, જે. જે. શાહ, જિલ્લા રજિસ્ટ્રાર, સહકારી મંડળીઓ, હિંમતનગર, જિ. સાબરકાંઠા મને પ્રાપ્ત થયેલ અધિકારની રુએ ધી ધનસુરા વિભાગ સામુદાયિક ખેતી સહકારી મંડળી લિ., મું. રાજનગર (સાંભેરી), તા. ધનસુરા, જિ. સાબરકાંઠાને પ્રસ્તાવનામાં જણાવેલ કારણોસહ ગુજરાત સહકારી મંડળીઓના અધિનિયમ-૧૯૬૧ ની કલમ-૧૦૭ (૧) સી (ii) અન્વયે આટોપી લેવાનો વચગાળાનો આદેશ કરું છું. અને આ જ અધિનિયમની કલમ-૧૦૮ અન્વયે ફડચા અધિકારી તરીકે સહકારી અધિકારી (ફડચો) લગત કચેરી, હિંમતનગરની નિમણુંક કરું છું.

ઉપરોક્ત વચગાળાના હુકમ સામે મંડળીને રજુઆત કે ખુલાસો કરવો હોય તો આદેશની તારીખથી એક માસની મુદતમાં લેખિત/મૌખિક, રુબરુ કે અધિકૃત પ્રતિનિધિ મારફતે કરવા જણાવવામાં આવે છે. તથા રુબરુ રજુઆત કરવા તારીખ ૧૬-૮-૨૦૦૪ ના રોજ ૧૪-૩૦ કલાકે આ કચેરીએ હાજર રહી લેખિત/મૌખિક રજુઆત/ખુલાસો કરવાની તક આપવામાં આવે છે. ઉક્ત મુદત દરમ્યાન મંડળી તરફથી કોઇ ખુલાસો કે રજુઆત કરવામાં નહીં આવે તો મુદત વીતેથી મંડળીને આટોપી લેવાનો અંતિમ આદેશ કરવામાં આવશે.

હિંમતનગર, તારીખ ૧૪મી જુલાઇ, ૨૦૦૪.

વંચાણે લીધા :–

(૧) ગુજરાત સહકારી મંડળીઓના અધિનિયમ-૧૯૬૧ ની કલમ-૧૦૭ અને ૧૦૮ ની જોગવાઇઓ.

(૨) સરકારશ્રીના કૃષિ, સહકાર અને ગ્રામ વિકાસ વિભાગના ઠરાવ ક્રમાંક : જીએચકેએચ/૨૪-૯૧/ડીડીજી/૧૧૮૮/૫૨૦૪/જે, તારીખ ૩૦-૩-૧૯૯૧.

(૩) અત્રેની કચેરીના તારીખ ૧-૧-૨૦૦૪ ની કારણદર્શક નોટીસ પત્ર ક્રમાંક ફડચ/૦૧/ગ/૧/૨૦૦૪.

પ્રસ્તાવના

જા. નં. : ફડચ/૦૧/ગ/૮૬૦/૨૦૦૪.–ધી ભિલોડા વિભાગ આદીવાસી મત્સ્યઉછેર સહકારી મંડળી લિ., મુ. ગંભીરપુરા, તા. ભિલોડા, જિ. સાબરકાંઠા, ગુજરાત સહકારી મંડળીઓના અધિનિયમ-૧૯૬૧ હેઠળ નોંધણી નંબર ઉ. ૭૪૪૬, તારીખ ૧૩-૭-૧૯૭૭ થી નોંધાયેલ સહકારી સંસ્થા છે. જેનો વહીવટ અધિનિયમ અને નિયમ તથા મંડળીના પેટા નિયમ અનુસાર કરવાનો રહે છે. આ મંડળીનું તારીખ ૧-૪-૨૦૦૨ થી તારીખ ૩૧-૩-૨૦૦૩ સુધીના સમયગાળાનું વૈધાનિક ઓડીટ સબ ઓડીટર, સ.મં. ભિલોડા ધ્વારા કરવામાં આવેલ છે. મંડળીએ પેટા કાયદાના ઉદેશો પરિપુર્ણ થાય તે રીતે કામગીરી કરી નથી. આ ઉપરાંત નીચે મુજબની અન્ય ક્ષતિઓ જણાઇ આવેલ છે.

(૧) મંડળીએ છેલ્લા પાંચ વર્ષથી પેટા નિયમ મુજબ સ્વીકારેલ ઉદેશો મુજબની પ્રવૃત્તિ કરતી નથી.

(૨) મંડળીની તારીખ ૩૧-૩-૨૦૦૩ અંતીત ચોખ્ખી ખોટ રૂા. ૪૭૪૫૭-૪૮ છે.

(૩) મંડળીની ખોટમાં દિન પ્રતિદિન વધારો થતો જાય છે અને મંડળી બિન અર્થક્ષમ બનતી જાય છે.

(૪) મંડળીની વ્ય. કમીટી સંભ્યો/સભ્યોને મંડળી ચલાવવામાં રસ જણાતો નથી.

ઉપરોક્ત ક્ષતિઓ અંગે મંડળીના કાર્યવાહકોને આમુખ-૩ થી કારણદર્શક નોટીસ આપી તારીખ ૧૨-૧-૨૦૦૪ ના રોજ રૂબરૂ હાજર રહી લેખિત/મૌખિક રજુઆત કરવા તક આપવામાં આવેલ હતી. પરંતુ સદર મુદતે મંડળીના ચેરમેનશ્રીએ લેખિતમાં જણાવેલ કે, તળાવો અંગેના ઈજારો મેળવવા પ્રયત્નો ચાલુમાં છે. અને હાલ પુરતી મંડળીને ફડચામાં ન લઇ જવા વિનંતી છે. આમ અત્રેની કચેરીના તારીખ ૯-૨-૨૦૦૪ ના પત્રથી મંડળીએ રજુ કરેલ તારીખ ૧૨-૧-૨૦૦૪ ના પત્ર અન્વયે આપેલ રજુઆત બાબતોનો પ્રગતિ અહેવાલ મોકલી આપવા જણાવેલ હતું. પરંતુ મંડળીએ પ્રગતિ અહેવાલ મોકલેલ નથી. આમ મંડળીની ફડચાની કારણદર્શક નોટીસનાં મુદ્દાઓ પરત્વે મંડળીની પ્રવૃત્તિ સ્થગિત છે.

પ્રસ્તુત સંજોગો ધ્યાને લેતાં ઉક્ત મંડળીને ગુજરાત સહકારી મંડળીઓના અધિનિયમ-૧૯૬૧ ની કલમ-૧૦૭ અન્વયે આટોપી લેવાનું અનિવાર્ય જણાતાં નીચે મુજબનો હુકમ કરવામાં આવે છે.

વચગાળાનો હુકમ

આથી હું, જે. જે. શાહ, જિલ્લા રજિસ્ટ્રાર, સહકારી મંડળીઓ, હિંમતનગર, જિ. સાબરકાંઠા મને પ્રાપ્ત થયેલ અધિકારની રુએ ધી ભિલોડા વિભાગ આદિજાતી મત્સ્યઉછેર સહકારી મંડળી લિ., મું. ગંભીરપુરા, તા. ભિલોડા, જિ. સાબરકાંઠાને પ્રસ્તાવનામાં જણાવેલ કારણોસહ ગુજરાત સહકારી મંડળીઓના અધિનિયમ-૧૯૬૧ ની કલમ-૧૦૭ (૧) સી (ii) અન્વયે આટોપી લેવાનો વચગાળાનો આદેશ કરું છું. અને આ જ અધિનિયમની કલમ-૧૦૮ અન્વયે ફડચા અધિકારી તરીકે સહકારી અધિકારી (ફડચો) લગત આ કચેરી, હિંમતનગરની નિમણુંક કરું છું.

ઉપરોક્ત વચગાળાના હુકમ સામે રજુઆત કે ખુલાસો કરવો હોય તો આદેશની તારીખથી એક માસની મુદતમાં લેખિત/મૌખિક, રુબરુ કે અધિકૃત પ્રતિનિધિ મારફતે કરવા જણાવવામાં આવે છે. તથા રુબરુ

રજુઆત કરવા તારીખ ૧૬-૮-૨૦૦૪ ના રોજ ૧૪-૦૦ કલાકે આ કચેરીએ હાજર રહી લેખિત/મૌખિક રજુઆત/ખુલાસો કરવાની તક આપવામાં આવે છે. ઉક્ત મુદત દરમ્યાન મંડળી તરફથી કોઇ ખુલાસો કે રજુઆત કરવામાં નહીં આવે તો મુદત વીતેથી મંડળીને આટોપી લેવાનો અંતિમ આદેશ કરવામાં આવશે.

હિંમતનગર, તારીખ ૧૪મી જુલાઇ, ૨૦૦૪.

જે. જે. શાહ,
જિલ્લા રજિસ્ટ્રાર,
સહકારી મંડળીઓ, સાબરકાંઠા,
હિંમતનગર.

મદદનીશ જિલ્લા રજિસ્ટ્રાર દ્વારા

ક્રમાંક ડીપી/સહકાર/ક/વશી/૧૭૮૭/ઉ/૬૩૭૬/૨૦૦૪.-ધી મદદનીશ જિલ્લા રજીસ્ટ્રાર, સહકારી મંડળીઓ, જિલ્લા પંચાયત, પંચમહાલ-ગોધરા, આથી જાહેર કરે છે કે, ધી જયમહીસાગર માતા રેડીમેઈડ ગારમેન્ટ ઔદ્યોગીક ઉત્પાદક સહકારી મંડળી લી., બોરડી તાલુકા શહેરા જિલ્લા, પંચમહાલને સને ૧૯૬૧ના ગુજરાત સહકારી મંડળીઓના અધિનિયમની કલમ-૯ અન્વયે આજરોજ નોંધવામાં આવી છે.

ગોધરા, તારીખ ૩૦મી જુન, ૨૦૦૪.

ક્રમાંક ડીપી/સહકાર/ક/વશી/૧૭૭૯/ઉ/૬૩૭૭/૨૦૦૪.-ધી મદદનીશ જિલ્લા રજીસ્ટ્રાર, સહકારી મંડળીઓ, જિલ્લા પંચાયત, પંચમહાલ-ગોધરા, આથી જાહેર કરે છે કે, ધી કુસુમ રેડીમેઈડ ગારમેન્ટ ઔદ્યોગીક સહકારી મંડળી લી., કાંકણપુર તાલુકા ગોધરા જિલ્લા, પંચમહાલને સને ૧૯૬૧ના ગુજરાત સહકારી મંડળીઓના અધિનિયમની કલમ-૯ અન્વયે આજરોજ નોંધવામાં આવી છે.

ગોધરા, તારીખ ૩૦મી જુન, ૨૦૦૪.

ક્રમાંક ડીપી/સહકાર/ક/વશી/૧૭૯૪/સે/૩૪૨૯૧/૨૦૦૪.-ધી મદદનીશ જિલ્લા રજીસ્ટ્રાર, સહકારી મંડળીઓ, જિલ્લા પંચાયત, પંચમહાલ-ગોધરા, આથી જાહેર કરે છે કે, ધી ભાથીજી વૃક્ષ ઉછેરક સહકારી મંડળી લી., શેખપુર તાલુકા શહેરા જિલ્લા, પંચમહાલને સને ૧૯૬૧ના ગુજરાત સહકારી મંડળીઓના અધિનિયમની કલમ-૯ અન્વયે આજરોજ નોંધવામાં આવી છે.

ગોધરા, તારીખ ૩૦મી જુન, ૨૦૦૪.

ક્રમાંક ડીપી/સહકાર/ક/વશી/૧૮૦૮/સે/૩૪૨૯૨/૨૦૦૪.-ધી મદદનીશ જિલ્લા રજીસ્ટ્રાર, સહકારી મંડળીઓ, જિલ્લા પંચાયત, પંચમહાલ-ગોધરા, આથી જાહેર કરે છે કે, ધી ખૂંટેલાવ-જેઝી વૃક્ષ ઉછેર પ્રાથમિક સહકારી મંડળી લી., ખૂંટેલાવ-જેઝી તાલુકા ખાનપુર જિલ્લા, પંચમહાલને સને ૧૯૬૧ના ગુજરાત સહકારી મંડળીઓના અધિનિયમની કલમ-૯ અન્વયે આજરોજ નોંધવામાં આવી છે.

ગોધરા, તારીખ ૩૦મી જુન, ૨૦૦૪.

ક્રમાંક ડીપી/સહકાર/ક/વશી/૧૮૦૧/સે/૩૪૨૯૨/૨૦૦૪.-ધી મદદનીશ જિલ્લા રજીસ્ટ્રાર, સહકારી મંડળીઓ, જિલ્લા પંચાયત, પંચમહાલ-ગોધરા, આથી જાહેર કરે છે કે, ધી વનરાજ વનવિકાસ સેવા સહકારી મંડળી લી., સરાડ તાલુકા સંતરામપુર જિલ્લા, પંચમહાલને સને ૧૯૬૧ના ગુજરાત સહકારી મંડળીઓના અધિનિયમની કલમ-૯ અન્વયે આજરોજ નોંધવામાં આવી છે.

ગોધરા, તારીખ ૩૦મી જુન, ૨૦૦૪.

ક્રમાંક ડીપી/સહકાર/ક/વશી/૧૮૧૫/સે/૩૪૨૯૩/૨૦૦૪.-ધી મદદનીશ જિલ્લા રજીસ્ટ્રાર, સહકારી મંડળીઓ, જિલ્લા પંચાયત, પંચમહાલ-ગોધરા, આથી જાહેર કરે છે કે, ધી કૃષ્ણવન વિકાસ વૃક્ષ ઉછેરક સહકારી મંડળી લી., કુરેટા પો. કણજરી તાલુકા કડાણા જિલ્લા, પંચમહાલને સને ૧૯૬૧ના ગુજરાત સહકારી મંડળીઓના અધિનિયમની કલમ-૯ અન્વયે આજરોજ નોંધવામાં આવી છે.

ગોધરા, તારીખ ૩૦મી જુન, ૨૦૦૪.

સી. એમ. ભાભોર,
મદદનીશ જિલ્લા રજીસ્ટ્રાર,
સહકારી મંડળીઓ, જિલ્લા પંચાયત,
પંચમહાલ-ગોધરા.

મેનેજર (કે.વી. સી. આઈ) અને જિલ્લા રજીસ્ટ્રાર દ્વારા

વંચાણે લીધા :–

(૧) ધી ગુજરાત સહકારી અધિનિયમ, ૧૯૬૧ની કલમ-૧૧૪(૧) ની જોગવાઈ.

(૨) આ કચેરીનો હુકમ ક્રમાંક ફડચ/૦૧/બ/૯૭૬૮/તા. ૨૬-૩-૧૯૯૭.

(૩) આ કચેરીનો તા. ૨૬-૪-૦૪નો હુકમ ક્રમાંક જમે/જીઉકે/સહ/અમદ/૭૫૨૭.

(૪) કમિ-કું.ઉ. ના તા. ૮-૯-૧૯૯૮નો હુકમ ક્રમાંક સક્ક/૦૧૪/૮/૯૫૩/૧૯૯૮.

સુધારા હુકમ

ક્રમાંક જમે/જીઉકે/અમદ/૧૨૯૬૮/૨૦૦૪.-અનુક્રમ નંબર ૨ થી વંચાણે લીધેલ નવદર્શન વિ. ઔ.ઉ. સ. મં. લી., નો ફડચાનો હુકમ અને તેના આધારે અનુક્રમ નંબર-૩નો તા. ૨૬-૪-૨૦૦૪નો નોંધણી રદ કરતો હુકમ અનુક્રમ નંબર ૪ના કમિશનર કુટીર અને ગ્રામોદ્યોગના પંચ તા. ૮-૯-૧૯૯૮ના હુકમને ધ્યાને લઈ રદ કરવામાં આવે છે. અને નવદર્શન વિવિધ ઔ.ઉ. સ. મં. લી., નું રજીસ્ટ્રેશન ચાલુ ગણવામાં આવે છે.

અમદાવાદ, તારીખ ૬ઠ્ઠી જુલાઈ, ૨૦૦૪.

અવાચ્ય,
મેનેજર (કે.વી. સી. આઈ) અને
જિલ્લા રજીસ્ટ્રાર, સહકારી મંડળીઓ (ઉદ્યોગ),
અમદાવાદ.

REGISTERED No. G-BA-14-E

©

सत्यमेव जयते

The Gujarat Government Gazette

[PUBLISHED BY AUTHORITY]

Vol. XLV] THURSDAY, AUGUST 5, 2004 / SRAVANA 14, 1926 [No. 32

Separate paging is given in each part of the Supplement to the Central Gazette and central section in order that it may be filed as a separate compilation

PART I

SUPPLEMENT TO THE CENTRAL GAZETTE AND CENTRAL SECTION

Part I, Part I-A, Part I-B and Part I-L

		Pages			Pages
Part-I	Government Notifications, Appointment, Promotion, Leave of Absence, Rules and Order (other than those published in Part I-A, IV-A, IV-B and IV-C) pertaining only to the Supplement to the Central Gazette.	845-871	Part I-B	Government Notifications, Published under Land Acquisition Act only.	433-446
Part I-A	Orders and Notifications, other than those published in Part IV-B, order the Bombay Local Boards, Village Panchayats, Municipal Boroughs, District Municipal Primary Education and Local Fund Audit Act, pertaining only to the Supplement to the Central Gazette.	32	Part I-L	Notifications and Orders, Awards, other than those published in Parts I, IV-A, IV-B and IV-C) under Central Industrial Disputes Act, and Gujarat Industrial Relations Act.	3645-3827

MISCELLANEOUS NOTIFICATIONS, APPOINTMENTS, ETC.

પોલીસ કમિશનર દ્વારા

જાહેરનામું

મુંબઈ પોલીસ અધિનિયમ-૧૯૫૧ના ૨૨મા અધિનિયમની કલમ ૩૭ (૩) મુજબનો.

નંબર ઉ/ગપક/વિ.શા./૮૨૭/૨૦૦૪.-પોલીસ કમિશનર અમદાવાદ શહેરની હકુમત હેઠળ વિસ્તારમાં અમદાવાદ મહાનગર પાલીકાના વોર્ડ નં. ૩૭ની એક બેઠકની પેટા ચૂંટણી અંગે તા. ૧૮/૦૭/૨૦૦૪ના રોજ મતદાન થનાર છે. અને આ ચુંટણીના અનુસંધાનમાં જાહેર વ્યવસ્થા જાળવવાની જરૂર જણાય છે.

વાસ્તે હું કે. આર. કૌશિક, પોલીસ કમિશ્નર, અમદાવાદ શહેર, મુંબઈ પોલીસ અધિનિયમ સને ૧૯૫૧ના અધિનિયમની કલમ ૩૭ (૩)થી મને મળેલ સત્તાની રૂએ ફરમાવું છું કે, નીચે જણાવેલ વિસ્તારમાં તારીખ ૧૬મી જુલાઈ, ૨૦૦૪ના ક. ૧૭-૦૦ થી તારીખ ૧૮મી જુલાઈ, ૨૦૦૪ના ક. ૨૦-૦૦ વાગ્યા સુધી મહાનગર પાલીકાની પેટા

ચૂંટણી દરમ્યાન કોઈ સભા ભરવી કે બોલાવવી નહી તેમજ કોઈ સરઘસ કાઢવું નહી. મતદાન મથકથી ૨૦૦ મીટર વિસ્તારની અંદર ચૂંટણી અંગે પ્રચાર કરવો નહી કે ચિન્હો રાખવા નહી.

વિસ્તાર :- પોલીસ કમિશ્નર, અમદાવાદ શહેરની હકુમત વિસ્તાર પૈકી મહાનગર પાલીકાના વોર્ડ નં. ૩૭ની એક બેઠકની પેટા-ચૂંટણી થનાર વિસ્તાર.

ખુલાસો :- આ વિસ્તારનો રસ્તાઓનો ફુટપાથ, ગલીઓ તથા પેટા-ગલીઓનો પણ સમાવેશ થાય છે.

અપવાદ :- આ હુકમ મરણોત્તર તથા લગ્નના વરઘોડાને તથા જે સરઘસ અને સભા માટે પોલીસ કમિશ્નર, અમદાવાદ શહેર તરફથી ખાસ પરવાનગી આપી હોય તેમને લાગુ પડતો નથી.

આ હુકમનો ભંગ કરનાર અથવા ઉલ્લંઘન કરનાર સને ૧૯૫૧ના મુંબઈ પોલીસ અધિનિયમની કલમ ૧૩૫ની પેટા-કલમ (૩) અને ભારતના ફોજદારી અધિનિયમ સને ૧૮૬૦ના અધિનિયમ નંબર ૪૫ની કલમ ૧૮૮ મુજબ શિક્ષાને પાત્ર થશે.

આજ તારીખ ૧૩ માહે જુલાઈ, ૨૦૦૪ના રોજ મારી સહી અને સિક્કો કરી આપ્યા.

હુકમ

મુંબઈ પોલીસ અધિનિયમ-૧૯૫૧ના ૨૨મા અધિનિયમની કલમ ૩૬ (ગ) (ઘ) મુજબનો.

નંબર ઉ/ગપક/વિ.શા./૮૨૮/૨૦૦૪.-પોલીસ કમિશનર અમદાવાદ શહેરની હકુમત વિસ્તારમાં અમદાવાદ મહાનગર પાલીકાના વોર્ડ નં. ૩૭ની એક બેઠકની પેટા-ચૂંટણી અંગે તારીખ ૧૮મી જુલાઈ, ૨૦૦૪ના રોજ મતદાન થનાર છે.

જેથી મતદાન મથકો ઉપર મોટી સંખ્યામાં મતદારો પોતાનો મત આપવા એકઠા થવાનો સંભવ છે. જે સ્થળો એ મતદાન થનાર છે. તે મતદાન મથકો ઉપર તથા તેની નજીકના વિસ્તારોમાં તારીખ ૧૮મી જુલાઈ, ૨૦૦૪ના રોજ અડચણ થતી અટકાવવા પગલાં લેવા જરૂરી છે.

વાસ્તે હું, કે. આર. કૌશિક, પોલીસ કમિશનર, અમદાવાદ શહેર, મુંબઈ પોલીસ અધિનિયમ સને ૧૯૫૧ના અધિનિયમની કલમ ૩૬ (ગ) (ઘ) થી મને મળેલ સત્તાની રૂએ ફરમાવું છું કે, સદર હું ચૂંટણીમાં મતાધિકાર આપનાર તમામ મતદારોએ,

૧. જે મતદાન મથકો ઉપર મત આપવા જવાનું છે તે મતદાન મથકોના અધિકૃત પ્રવેશ સ્થાન પાસે એક લાઈનમાં ઊભા રહેવું અને જો સ્ત્રીઓ માટે જુદી લાઈન હોય તો તેમાં તેણી ઊભી રહેશે.

૨. મતદારે મતદાન મથકમાં અનુક્રમ નંબર મુજબ પોતાના નંબર પ્રમાણે એક પછી એક દાખલ થવું.

૩. મતદારે પોતાનો મત આપ્યા પછી મતદાન મથક તેના વિસ્તારમાંથી ચાલ્યા જવું.

આ હુકમ તારીખ ૧૮/૭/૨૦૦૪ના દિવસ માટે અમલમાં રહેશે.

આ હુકમનો ભંગ કરનાર અગર ઉલ્લંઘન કરનાર સને ૧૯૫૧ના મુંબઈ પોલીસ અધિનિયમની કલમ ૧૩૪ હેઠળ શિક્ષાને પાત્ર થશે.

વિસ્તાર :- પોલીસ કમિશ્નર, અમદાવાદ શહેરની હકુમત વિસ્તાર પૈકી મહાનગર પાલીકાના વોર્ડ નં. ૩૭ની એક બેઠકની પેટા-ચૂંટણી થનાર વિસ્તાર.

આજ તારીખ ૧૩ માહે જુલાઈ, ૨૦૦૪ના રોજ મારી સહી અને સિક્કો કરી આપ્યા.

જાહેરનામું

મુંબઈ પોલીસ અધિનિયમ-૧૯૫૧ના ૨૨મા અધિનિયમની કલમ ૩૭ (૩) મુજબનો.

નંબર ઉ/ગપક/વિ.શા./૮૨૯/૨૦૦૪.-અમદાવાદ શહેર પોલીસ કમિશ્નર હકુમત વિસ્તારમાં જાહેર વ્યવસ્થા જાળવવાની જરૂર જણાય છે.

વાસ્તે હું, કે. આર. કૌશિક, પોલીસ કમિશનર, અમદાવાદ શહેર, મુંબઈ પોલીસ અધિનિયમ, સને ૧૯૫૧ના ૨૨માં અધિનિયમની કલમ ૩૭ (૩) થી મને મળેલ સત્તાની રૂએ ફરમાવું છુ કે, નીચે જણાવેલ વિસ્તારમાં તારીખ ૧૬મી જુલાઈ, ૨૦૦૪ના કલાક ૦-૦૦ થી તારીખ ૩૧મી જુલાઈ, ૨૦૦૪ના કલાક ૨૪-૦૦ સુધી ચાર કરતા વધારે માણસોએ ભેગા થવું નહીં અગર કોઈ સભા ભરવી કે બોલાવવી નહીં તેમજ કોઈ સરઘસ કાઢવું નહી.

વિસ્તાર :- અમદાવાદ શહેર પોલીસ કમિશ્નરની હકુમત હેઠળનો સમગ્ર વિસ્તાર.

અપવાદ :- આ હુકમ જે વ્યક્તિ સરકારી ફરજ અથવા કામગીરીમાં હોય તેમજ હોમગાર્ડઝ જેઓ ફરજ પર હોય તેઓ તથા સ્મશાનયાત્રા અને લગ્નના વરઘોડાને લાગુ પડતો નથી.

આ હુકમનો ભંગ કરનાર અથવા ઉલ્લંઘન કરનાર સને ૧૯૫૧ના મુંબઈ પોલીસ અધિનિયમની કલમ ૧૩૫ની પેટા-કલમ (૩) હેઠળ અને ભારતના ફોજદારી અધિનિયમ સને ૧૮૬૦ની કલમ ૧૮૮ મુજબ શિક્ષાને પાત્ર થશે.

આજ તારીખ ૧૩ માહે જુલાઈ, ૨૦૦૪નાં રોજ મારી સહી અને સિક્કો કરી આપ્યા.

INDEX

જાહેરનામું

મુંબઈ પોલીસ અધિનિયમ-૧૯૫૧ના ૨૨મા અધિનિયમની કલમ ૩૭ (૩) મુજબનો.

નંબર ઉ/ગપક/વિ.શા./૮૩૦/૨૦૦૪.-તારીખ ૨૦મી જુલાઈ, ૨૦૦૪ના રોજ પોલીસ કમિશનર, અમદાવાદ શહેરની હકુમત હેઠળના વિસ્તારમાં મહાનગર પાલીકાનો વોર્ડ નં. ૩૭ની એક બેઠકની ચૂંટણીની મતગણતરી વખતે જુદા જુદા ઉમેદવારોના લોકો આ મતગણતરીની જગ્યાએ એકઠા થાય તે વખતે એક-બીજા પક્ષો વચ્ચે ઘર્ષણ થવાની તથા અશાંત વાતાવરણ પેદા થવાની અને લોકોની સુલેહ શાંતી જોખમાય તેવી સંભાવના છે. જેથી નીચે જણાવેલ વિસ્તારોમાં જાહેર વ્યવસ્થા જાળવવી જરૂર જણાય છે.

વાસ્તે હું, કે. આર. કૌશિક, પોલીસ કમિશનર, અમદાવાદ શહેર, મુંબઈ પોલીસ અધિનિયમ, સને ૧૯૫૧ના ૨૨માં અધિનિયમની કલમ ૩૭ (૩) થી મને મળેલ સત્તાની રૂએ ફરમાવું છુ કે, નીચે જણાવેલ વિસ્તારમાં તારીખ ૨૦મી જુલાઈ, ૨૦૦૪ના કલાક ૭-૦૦ થી મતગણતરી પુરી ન થાય ત્યાં સુધી ચાર કરતાં વધારે માણસોએ ભેગા થવું નહી. અગર કોઈ સભા ભરવી કે બોલાવવી નહી, તેમજ કોઈ સરઘસ કાઢવું નહી. કોઈ સુત્રોચ્ચાર કરવા નહી. માઈક વગાડવું નહી. તેમજ લાગણી દુભાય તેવું કૃત્ય કરવું નહી અને મતગણતરીના સ્થાને બીનઅધિકૃત માણસોએ પ્રવેશવું નહી.

વિસ્તાર :-અમદાવાદ શહેરમાં આવેલ –

૧.	બળવંતરાય ઠાકોર હોલ, અપ્સરા, આરાધના સિનેમા સામે, કાંકરીયા, અમદાવાદ.	કંપાઉન્ડ તથા આજુબાજુનો ૨૦૦ મીટરનો સમગ્ર વિસ્તાર

અપવાદ :-આ હુકમ જે માણસ સરકારી કામગીરીમાં હોય તેમજ હોમગાર્ડઝ જેઓ ફરજ પર હોય તેમને લાગુ પડતો નથી.

આ હુકમનો ભંગ કરનાર અથવા ઉલ્લંઘન કરનાર સને ૧૯૫૧ના મુંબઈ પોલીસ અધિનિયમની કલમ ૧૩૫ની પેટા-કલમ (૩) અને ભારતના ફોજદારી અધિનિયમ સને ૧૮૬૦ના અધિનિયમ નંબર ૪૫માં અધિનિયમની કલમ ૧૮૮ મુજબ શિક્ષાને પાત્ર થશે.

આજ તારીખ ૧૬ માહે જુલાઈ, ૨૦૦૪ના રોજ મારી સહી અને સિક્કો કરી આપ્યા.

કે. આર. કૌશિક,
પોલીસ કમિશનર,
અમદાવાદ શહેર.

BY DISTRICT JUDGE

Notification

No. ADM/10/636/2004.-The result of the Departmental Examinations for the members of staff of the Judicial Department, held on July 05 & 06, 2004, in the District Court, Navasari is hereby declared as under :-

HIGHER STANDARD DEPARTMENTAL EXAMINATION:

1. The following examinee who appeared in all the papers is declared successful in the Higher Standard Departmental Examination.

	NAME	TOTAL MARKS OBTAINED
1	2	3
(1)	Mr. D. P. Parekh, Assistant, District Court, Navsari.	304

2. Following examinees have appeared at the Higher Standard Departmental Examination are not succeeded, but as they have obtained 50 percent or more, of the total marks, in the paper shown against their names, are exempted from appearing for the same paper again.

Sr. No.	NAME	PAPER NO.
1	2	3
(1)	Mrs. H. G. Patel Assitant, Civil Court (S. D.) Navsari.	II
(2)	Mrs. C. N. Desai, Assistant, District Court, Navsari.	I & II
(3)	Mr.A.J.Pillai, Assistant, District Court, Navsari.	I & II
(4)	Mr. B. S. Jadav, Assistant, District Court, Navsari,	I
(5)	Mrs. B. M. Patel, Assistant, Civil Court, Chikhli.	II
(6)	Miss. M. K. Mistry, Assistant, Chief Judi., Magi. Court, Navsari.	I & II
(7)	Mr.K.S.Bhavsar Assistant, District Court, Navsari.	I & II
(8)	Mr. D.S.Bhavsar, Assistant, Civil Court (S. D.) Gandevi.	I & II

Navsari, 19th July 2004.

MISS HITA G. PANDYA,
District Judge,
Navsari

INDEX

જિલ્લા ન્યાયાધીશ દ્વારા

અધિસુચના

-

ક્રમાંક વહીવટી/૧૦/૬૩૬/૨૦૦૪.-૨૦૦૪ના જુલાઈ મહિનાની ૫ અને ૬ તારીખે નવસારી ડિસ્ટ્રિક્ટ કોર્ટમાં લેવાયેલ ન્યાયખાતાના કર્મચારીગણના માટે નિયત થયેલ ખાતાકીય પરીક્ષાઓના પરિણામ નીચે મુજબ છે.

ઉચ્ચ શ્રેણી ખાતાકીય પરીક્ષા :-

(૧) બધા પ્રશ્નપત્રોમાં બેઠેલ આ નીચે જણાવેલ પરીક્ષાર્થીને, ઉચ્ચ શ્રેણી ખાતાકીય પરીક્ષામાં ઉત્તીર્ણ થયેલ જાહેર કરવામાં આવે છે.

	નામ	મેળવેલ કુલ ગુણ
(૧)	શ્રી ડી. પી. પારેખ આસીસ્ટન્ટ, કોર્ટ, નવસારી.	૩૦૪

(૨) નીચે મુજબનાં પરીક્ષાર્થી જે ઉચ્ચશ્રેણી ખાતાકીય પરીક્ષામાં ઉપસ્થિત રહ્યા હતા અને જેઓ પરીક્ષામાં અનુત્તીર્ણ થયા છે, પરંતુ તેઓએ તેમના નામની સામે દર્શાવેલ પ્રશ્નપત્રોમાં ૫૦ ટકા કે તેથી વધુ ગુણ, કુલ ગુણમાંથી મેળવેલા હોય, તેને તે જ પ્રશ્નપત્રમાં ફરીથી ઉપસ્થિત રહેવા માટે મુક્તિ આપવામાં આવે છે.

અનુ.નં.	નામ	પેપર નંબર
(૧)	શ્રીમતિ એચ. જી. પટેલ આસીસ્ટન્ટ, સીવીલ કોર્ટ, નવસારી.	બીજુ
(૨)	શ્રીમતી સી. એન. દેશાઈ, આસીસ્ટન્ટ, ડીસ્ટ્રીક્ટ કોર્ટ, નવસારી.	પહેલું, બીજુ
(૩)	શ્રી એ. જે. પિલ્લાઈ, આસીસ્ટન્ટ, ડીસ્ટ્રીક્ટ કોર્ટ, નવસારી.	પહેલું, બીજું
(૪)	શ્રી બી. એસ. જાદવ, આસીસ્ટન્ટ, ડીસ્ટ્રીક્ટ કોર્ટ, નવસારી.	પહેલું
(૫)	શ્રીમતી બી. એમ. પટેલ આસીસ્ટન્ટ, સીવીલ કોર્ટ, ચીખલી.	બીજું
(૬)	કુ. એમ. કે. મિસ્ત્રી આસીસ્ટન્ટ, ચીફ જ્યુડી. મેજી. કોર્ટ, નવસારી.	પહેલું, બીજું
(૭)	શ્રી કે. એસ. ભાવસાર આસીસ્ટન્ટ, ડીસ્ટ્રીક્ટ કોર્ટ, નવસારી.	પહેલું બીજું
(૮)	શ્રી ડી. એસ. ભાવસાર આસીટન્ટ, સીવીલ કોર્ટ, ગણદેવી.	બીજું

નવસારી, તારીખ ૧૯ મી જુલાઈ, ૨૦૦૪.

હિતા ગ. પંડયા,
જિલ્લા ન્યાયાધીશ,
નવસારી.

Notification

No. ADM/1233 of 2004.– In pursuance of the Provisions of Rule- 743 B. C. S. Rules, it is hereby certified that the following Civil Judges and Judicial Magistrate, First Class of Vadodara District shown in column No. 2 were prevented from availing of the part of the Summer Vacation of 35 days from 10-5-04 to 13-06-04 notified for the Courts of Vadodara District *vide* Notification No. Adm. 646/04, dt., 8th April, 2004 as shown in column No. 3 against their names.

Sr. No.	Name & Designation of the Judge	Period for which Prevented from availing of Vacation
1	2	3
1	Shri J. K. Jani, Civil Judge (S. D.), Vadodara.	31-05-04 to 03-06-04 &. 06-06-04
2	Shri P. G. Vyas, Chief Judicial Megistrate, Vadodara.	10-05-04 to 30-05-04.
3	Shri R. R. Parekh, 2nd Jt. Civil Judge (S. D.), Vadodara.	10-05-04 to 23-05-04.

Sr. No.	Name & Designation of the Judge	Period for which Prevented from availing of Vacation		
1	2	3		
4	Shri C. D. Vaghela, 3rd Jt. Civil Judge (S. D.), Vadodara.	10-05-04 31-05-04	to &	16-05-04 01-06-04.
5	Shri N. G. Parmar, 4th Jt. Civil Judge (S. D.), Vadodara.	10-05-04 31-05-04	to to	18-05-04. 03-06-04
6	Shri N. C. Barot, 5th Jt. Civil Judge (S. D.), Vadodara.	31-05-04,	to	13-06-04
7	Shri P. R. Makwana, 6th Jt. Civil Judge (S. D.), Vadodara.	10-05-04,	to	30-05-04
8	Shri D. L. Patel, Jt. Civil Judge (J. D.), Vadodara.	17-05-04 29-05-04	to to	25-05-04 09-06-04
9	Smt. P. B. Singh, 2nd Jt. Civil Judge (J. D.), Vadodara.	10-05-04 05-06-04 11-06-04	to & to	30-05-04, 06-06-04 13-06-04
10	Shri Y. D. Trivedi, 4th Jt. Civil Judge (J. D.), Vadodara.	10-05-04	to	5-06-04.
11	Shri B. J. Pandya, 5th Jt. Civil Judge (J. D.), Vadodara.	10-05-04 05-06-04, 11-06-04	to to	31-05-04 06-06-04 &, 13-06-04
12	Shri R. L. Trivedi, 6th Jt. Civil Judge (J. D.), Vadodara.	17-05-04	to	13-06-04
13	Shri N. B. Pithwa, J.M.F.C. (1st Court), Vadodara.	10-05-04	to	30-05-04
14	Shri K. C. Surti, J. M. F. C. (2nd Court), Vadodara.	17-05-04	to	06-06-04.
15	Shri J. K. Pandya, J. M. F. C. (3rd Court), Vadodara.	10-05-04 15-05-04 21-05-04 29-05-04	to to to to	13-05-04. 17-05-04 27-05-04. 06-06-04
16	Shri H. A. Shah, J. M. F. C. (4th Court), Vadodara.	10-05-04 21-05-04	to to	13-05-04. 06-06-04
17	Shri G. H. Desai, J. M. F. C. (Municipal) Court, Vadodara.	10-05-04	to	30-05-04.
18	Shri N. H. Patel J. M. F. C. (Traffic) Court, Vadodara.	10-05-04 31-05-04	to to	16-05-04. 13-06-04

Sr. No.	Name & Designation of the Judge	Period for which Prevented from availing of Vacation
1	2	3
19	Shri M. A. Kadiwala, Civil Judge (J. D.), Chhotaudepur.	13-05-04 to 16-05-04 19-05-04 to 08-06-04.
20	Shri B. S. Parmar, Jt. Civil Judge (J. D.), Chhotaudepur.	10-05-04 to 23-05-04 09-06-04 to 13-06-04
21	Smt. M. R. Shah, Civil Judge (J. D.), Sankheda.	10-05-04 to 28-05-04, 31-05-04 to 05-06-04.
22	Shri A. S. Gadhavi, Jt. Civil Judge (J. D.), Sankheda.	10-05-04 to 16-05-04, 19-05-04 to 25-05-04. 31-05-04 to 13-06-04
23	Shri Z. B. Desai, Civil Judge (J. D.), Dabhoi.	17-05-04 to 06-06-04,
24	Kum. A. P. Kansara, Jt. Civil Judge (J. D.), Dabhoi.	10-05-04 to 23-05-04 31-05-04 to 13-06-04.
25	Shri B. K. Patel, Civil Judge (J. D.), Sinor.	Not prevented.
26	Shri D. P. Desai, Civil Judge (J. D.), Karjan.	10-05-04 to 14-05-04. 22-05-04 to 13-06-04
27	Shri P. S. Brahmbhatt, Civil Judge (J. D.), Padra.	10-05-04 to 23-05-04, 28-05-04 to 31-05-04. 01-06-04 to 07-06-04
28	Kum. S. V. Pinto, Civil Judge (J. D.), Savli	10-05-04 to 23-05-04, 31-05-04 to 04-06-04. 07-06-04 to 13-06-04
29	Smt. M. N. Gadkari, Jt. Civil Judge (J. D.), Savli.	22-05-04 to 05-06-04, 07-06-04 to 13-06-04.

Vadodara, 23rd June, 2004.

J. C. UPADHYAYA,
District Judge,
Vadodara.

જાહેરનામું

ક્રમાંક સીબી/૧૨૩૩/૨૦૦૪.–મુંબઈ રાજ્ય મુલ્કી સેવા નિયમોના નિયમ-૭૪૩–આથી પ્રમાણપત્ર આપવામાં આવે છે કે, નીચે આસન નં. ૨ માં જણાવેલ વડોદરા જિલ્લાના દિવાની ન્યાયાધીશો અને પ્રથમ વર્ગના મેજિસ્ટ્રેટોને આ ઓફીસના જાહેરનામા ક્રમાંક ૬૪૬-૨૦૦૪, તારીખ ૮મી એપ્રિલ, ૨૦૦૪ થી વડોદરા જિલ્લાની અદાલતો માટે તારીખ ૧૦મી મે, ૨૦૦૪ થી ૧૩મી જૂન, ૨૦૦૪ સુધી ૩૫ દિવસના જાહેર કરેલું ઉનાળું વેકેશન દરમિયાન તેમની સામે આસન નં. ૩ માં જણાવેલ સમય દરમિયાન વેકેશન ભોગવતા અટકાવવામાં આવેલ હતા.

INDEX

અનુ. નંબર	ન્યાયાધીશનું નામ અને હોદ્દો	વેકેશનનો લાભ લેતા અટકાવવામાં આવ્યા તે સમય
૧	૨	૩
૧	શ્રી જે. કે. જાની, સીવીલ જજ, (સી.ડી.), વડોદરા.	૩૧-૦૫-૨૦૦૪ થી ૦૩-૦૬-૨૦૦૪ અને ૦૬-૦૬-૨૦૦૪.
૨	શ્રી પી. જી. વ્યાસ, ચીફ જ્યુડીશીયલ મેજિસ્ટ્રેટ, વડોદરા.	૧૦-૦૫-૨૦૦૪ થી ૩૦-૦૫-૨૦૦૪
૩	શ્રી આર. આર. પારેખ, બીજા જો. સીવીલ જજ, (સી.ડી.), વડોદરા.	૧૦-૦૫-૨૦૦૪ થી ૨૩-૦૫-૨૦૦૪
૪	શ્રી સી. ડી. વાઘેલા, ત્રીજા જો. સીવીલ જજ, (સી.ડી.), વડોદરા.	૧૦-૦૫-૨૦૦૪ થી ૧૬-૦૫-૨૦૦૪ અને ૩૧-૦૫-૨૦૦૪ થી ૦૧-૦૬-૨૦૦૪
૫	શ્રી એન. જી. પરમાર, ચોથા જો. સીવીલ જજ, (સી.ડી.), વડોદરા.	૧૦-૦૫-૨૦૦૪ થી ૧૮-૦૫-૨૦૦૪ ૩૧-૦૫-૨૦૦૪ થી ૦૩-૦૬-૨૦૦૪
૬	શ્રી એન. સી. બારોટ, પાંચમાં જો. સીવીલ જજ, (સી.ડી.), વડોદરા.	૩૧-૦૫-૨૦૦૪ થી ૧૩-૦૬-૨૦૦૪
૭	શ્રી પી. આર. મકવાણા, છઠ્ઠા જો. સીવીલ જજ, (સી.ડી.), વડોદરા.	૧૦-૦૫-૨૦૦૪ થી ૩૦-૦૫-૨૦૦૪.
૮	શ્રી ડી. એલ. પટેલ, જો. સીવીલ જજ, (જુ ડી.), વડોદરા.	૧૭-૦૫-૨૦૦૪ થી ૨૫-૦૫-૨૦૦૪ ૨૯-૦૫-૨૦૦૪ થી ૦૯-૦૬-૨૦૦૪
૯	શ્રીમતી પી. બી. સીંઘ, બીજા જો. સીવીલ જજ, (જુ ડી.), વડોદરા.	૧૦-૦૫-૨૦૦૪ થી ૩૦-૦૫-૨૦૦૪ ૦૫-૦૬-૨૦૦૪ અને ૦૬-૦૬-૨૦૦૪ અને ૧૧-૦૬-૨૦૦૪ થી ૧૩-૦૬-૨૦૦૪.
૧૦	શ્રી વાય. ડી. ત્રિવેદી, ચોથા જો. સીવીલ જજ, (જુ ડી.), વડોદરા.	૧૦-૦૫-૨૦૦૪ થી ૦૫-૦૬-૨૦૦૪.
૧૧	શ્રી બી. જે. પંડ્યા, પાંચમાં જો. સીવીલ જજ, (જુ. ડી.), વડોદરા.	૧૦-૦૫-૨૦૦૪ થી ૩૧-૦૫-૨૦૦૪ ૦૫-૦૬-૨૦૦૪ અને ૦૬-૦૬-૨૦૦૪ અને ૧૧-૦૬-૨૦૦૪ થી ૧૩-૦૬-૨૦૦૪.
૧૨	શ્રી આર. એલ. ત્રિવેદી, છઠ્ઠા જો. સીવીલ જજ, (જુ. ડી.), વડોદરા.	૧૭-૦૫-૨૦૦૪ થી ૧૩-૦૬-૨૦૦૪.
૧૩	શ્રી એન. બી. પીઠવા, જ્યુડી. મેજી. ફ.ક., પહેલી કોર્ટ, વડોદરા.	૧૦-૦૫-૨૦૦૪ થી ૩૦-૦૫-૨૦૦૪

INDEX

અનુ. નંબર	ન્યાયાધીશનું નામ અને હોદો	વેકેશનનો લાભ લેતા અટકાવવામાં આવ્યા તે સમય
૧	૨	૩
૧૪	શ્રી કે. સી. સુરતી, જ્યુડી. મેજી. ફ.ક., બીજી કોર્ટ, વડોદરા.	૧૭-૦૫-૨૦૦૪ થી ૦૬-૦૬-૨૦૦૪
૧૫	શ્રી જે. કે. પંડ્યા, જ્યુડી. મેજી. ફ.ક., ત્રીજી કોર્ટ, વડોદરા.	૧૦-૦૫-૨૦૦૪ થી ૧૩-૦૫-૨૦૦૪ અને ૧૫-૦૫-૨૦૦૪ થી ૧૭-૦૫-૨૦૦૪ ૨૧-૦૫-૨૦૦૪ થી ૨૭-૦૫-૨૦૦૪ અને ૨૯-૦૫-૨૦૦૪ થી ૦૬-૦૬-૨૦૦૪.
૧૬	શ્રી એચ. એ. શાહ, જ્યુડી. મેજી. ફ.ક., ચોથી કોર્ટ, વડોદરા.	૧૦-૦૫-૨૦૦૪ થી ૧૩-૦૫-૨૦૦૪ અને ૨૧-૦૫-૨૦૦૪ થી ૦૬-૦૬-૨૦૦૪.
૧૭	શ્રી જી. એચ. દેસાઈ, જ્યુડી. મેજી. ફ.ક., (મ્યુનિ. કોર્ટ), વડોદરા.	૧૦-૦૫-૨૦૦૪ થી ૩૦-૦૫-૨૦૦૪.
૧૮	શ્રી એન. એચ. પટેલ, જ્યુડી. મેજી. ફ.ક., (ટ્રાફિક કોર્ટ) વડોદરા.	૧૦-૦૫-૨૦૦૪ થી ૧૬-૦૫-૨૦૦૪ અને ૩૧-૦૫-૨૦૦૪ થી ૧૩-૦૬-૨૦૦૪.
૧૯	શ્રી એમ. એ. કડીવાલા, સીવીલ જજ, (જુ. ડી.), છોટાઉદેપુર.	૧૩-૦૫-૨૦૦૪ થી ૧૬-૦૫-૨૦૦૪ અને ૧૯-૦૫-૨૦૦૪ થી ૦૮-૦૬-૨૦૦૪.
૨૦	શ્રી બી. એસ. પરમાર, જો. સીવીલ જજ, (જુ. ડી.), છોટાઉદેપુર.	૧૦-૦૫-૨૦૦૪ થી ૨૩-૦૫-૨૦૦૪ અને ૦૯-૦૬-૨૦૦૪ થી ૧૩-૦૬-૨૦૦૪.
૨૧	શ્રીમતી એમ. આર. શાહ, સીવીલ જજ, (જુ. ડી.), સંખેડા.	૧૦-૦૫-૨૦૦૪ થી ૨૮-૦૫-૨૦૦૪ અને ૩૧-૦૫-૨૦૦૪ થી ૦૫-૦૬-૨૦૦૪.
૨૨	શ્રી એ. એસ. ગઢવી, જો. સીવીલ જજ, (જુ. ડી.), સંખેડા.	૧૦-૦૫-૨૦૦૪ થી ૧૬-૦૫-૨૦૦૪ અને ૧૯-૦૫-૨૦૦૪ થી ૨૫-૦૫-૨૦૦૪ અને ૩૧-૦૫-૨૦૦૪ થી ૧૩-૦૬-૨૦૦૪.
૨૩	શ્રી ઝેડ. બી. દેસાઈ, સીવીલ જજ, (જુ. ડી.), ડભોઈ.	૧૭-૦૫-૨૦૦૪ થી ૦૬-૦૬-૨૦૦૪.
૨૪	કુ. એ. પી. કંસારા, જો. સીવીલ જજ, (જુ. ડી.), ડભોઈ.	૧૦-૦૫-૨૦૦૪ થી ૨૩-૦૫-૨૦૦૪ અને ૩૧-૦૫-૨૦૦૪ થી ૧૩-૦૬-૨૦૦૪.
૨૫	શ્રી બી. કે. પટેલ, સીવીલ જજ, (જુ. ડી.), શિનોર.	વેકેશન લેતાં અટકાવવામાં આવેલ નથી.
૨૬	શ્રી ડી. પી. દેસાઈ, સીવીલ જજ, (જૂ. ડી.), કરજણ.	૧૦-૦૫-૨૦૦૪ થી ૧૪-૦૫-૨૦૦૪ અને ૨૨-૦૫-૨૦૦૪ થી ૧૩-૦૬-૨૦૦૪.

INDEX

અનુ. નંબર	ન્યાયાધીશનું નામ અને હોદ્દો	વેકેશનનો લાભ લેતા અટકાવવામાં આવ્યા તે સમય
૧	૨	૩
૨૭	શ્રી પી. એસ. બ્રહ્મભટ્ટ સીવીલ જજ, (જૂ ડી.), પાદરા.	૧૦-૦૫-૨૦૦૪ થી ૨૩-૦૫-૨૦૦૪ અને ૨૮-૦૫-૨૦૦૪ થી ૩૧-૦૫-૨૦૦૪ અને ૦૧-૦૬-૨૦૦૪ થી ૦૭-૦૬-૨૦૦૪.
૨૮	કુ. એસ. વી. પીન્ટો, સીવીલ જજ, (જૂ ડી.), સાવલી.	૧૦-૦૫-૨૦૦૪ થી ૨૩-૦૫-૨૦૦૪ અને ૩૧-૦૫-૨૦૦૪ થી ૦૪-૦૬-૨૦૦૪ અને ૦૭-૦૬-૨૦૦૪ થી ૧૩-૦૬-૨૦૦૪.
૨૯	શ્રીમતી એમ. એન. ગડકરી, જો. સીવીલ જજ, (જૂ ડી.), સાવલી.	૨૨-૦૫-૨૦૦૪ થી ૦૫-૦૬-૨૦૦૪ અને ૦૭-૦૬-૨૦૦૪ થી ૧૩-૦૬-૨૦૦૪.

વડોદરા, તારીખ ૨૩મી જૂન, ૨૦૦૪.

જે. સી. ઉપાધ્યાય,
જિલ્લા ન્યાયાધીશ.
વડોદરા.

અધિક જિલ્લા મેજિસ્ટ્રેટ દ્વારા

હુકમ

મુંબઈ પોલીસ અધિનિયમ, ૧૯૫૧ (સને ૧૯૫૧નો મુંબઈ અધિનિયમ, નં. ૨૨) ની કલમ ૧૧૮ મુજબનો.

નંબર ડીસી/પીઓએલ/એમએજી/એસઆર ૨૫/૨૦૦૪.- હાલમાં સમગ્ર અમદાવાદ (ગ્રામ્ય) જિલ્લામાં ચોમાસું શરૂ થઈ વાવણી લાયક વરસાદ થયેલ છે. અને ખેડૂતોએ વાવણી શરૂ કરેલ છે. જે વાવેતર ટૂંક સમયમાં ઉગી નીકળશે ખેડૂતોએ વાવેલ પાકમાં ઘણી વખત રખડતા પશુઓ પાકમાં ફરી ભેલાણ કરે છે. જેનાં કારણે રખડતાં પશુના માલીકો અને ખેડૂતો વચ્ચે બોલાચાલી અને મારામારીના બનાવો બને છે. તેમજ ઘણી વાર ગંભીર પ્રકારના મારામારીના ગુના ભેલાણના પ્રશ્ને બને છે. આથી કાયદો અને વ્યવસ્થાની જાળવણી વાસ્તે હું, શ્રીમતી ઉર્મિલા ડી. પટેલ, અધિક જિલ્લા મેજિસ્ટ્રેટ, અમદાવાદ જિલ્લો, અમદાવાદ મુંબઈ પોલીસ અધિનિયમ-૧૯૫૧ની (સને-૧૯૫૧નો મુંબઈ અધિનિયમ, નં. ૨૨)ની કલમ-૧૧૮થી મને મળેલ અધિકારની રૂઈએ ફરમાવું છું કે નીચેની અનુસૂચિમાં દર્શાવેલ વિસ્તારોમાં તારીખ ૨૦મી જુલાઈ, ૨૦૦૪ થી તારીખ ૫મી, ઓગસ્ટ, ૨૦૦૪ના કલાક ૨૪-૦૦ સુધી કોઈ વ્યક્તિએ પોતાની માલીકીના હોય અથવા તેના હવાલામાં હોય એવા કોઈ ઢોર ગફલતથી અથવા બીજી રીતે સુર્યાસ્ત પછી એક કલાક અને સુર્યોદય વચ્ચેની મુદત દરમ્યાન પુરી અથવા બાંધી રાખશે નહિ તો તેના પર ગુનો સાબીત થયે કલમ-૧૧૮ મુજબ શિક્ષાને પાત્ર થશે.

વિસ્તાર : અમદાવાદ (ગ્રામ્ય) જિલ્લાના સરખેજ, કણભા, અસલાલી, ધંધુકા, ધોલેરા, રાણપુર, બરવાળા, ધોળકા, બાવળા, બગોદરા, કોઠ, સાણંદ, વિરમગામ ટાઉન, વિરમગામ રૂરલ, વિઠ્ઠલાપુર, માંડલ અને દેત્રોજ પોલીસ સ્ટેશન વિસ્તાર.

આજ તારીખ ૧૯મી જુલાઈ, ૨૦૦૪નાં રોજ મારી સહી અને સિક્કો કરી આપ્યો.

શ્રીમતી ઉર્મિલા ડી. પટેલ,
અધિક જિલ્લા મેજિસ્ટ્રેટ,
અમદાવાદ.

હુકમ

મુંબઈ પોલીસ અધિનિયમ, ૧૯૫૧ની કલમ-૩૭ (૩) અન્વયેનો.

ક્રમાંક/ઉ/મકપ/પલસ/મજસ/વશી/૨૯૬૨ થી ૨૯૯૩/૨૦૦૪.- જિલ્લામાં કાયદો અને વ્યવસ્થા જાહેર વ્યવસ્થા, યોગ્ય રીતે જળવાય રહે તે માટે મુંબઈ પોલીસ અધિનિયમ-૧૯૫૧ (સને ૧૯૫૧ના ૨૨મા) કલમ-૩૭ (૩) હેઠળનું જાહેરનામું બહાર પાડવું જરૂરી જણાય છે.

જેથી મુંબઈ પોલીસ અધિનિયમ-૧૯૫૧ની કલમ-૩૭(૩) અન્વયે મળેલ સત્તાની રૂએ હું, બી. એન. ડામોર, (જી.એ.એસ.) અધિક જિલ્લા મેજિસ્ટ્રેટ, પંચમહાલ ગોધરા, આથી ફરમાવું છું કે, સમગ્ર પંચમહાલ જિલ્લામાં તારીખ ૨૧મી જુલાઈ, ૨૦૦૪ થી ૪થી ઓગસ્ટ, ૨૦૦૪ (બંને દિવસો સહ) સુધી ચાર કરતાં વધુ માણસોએ ભેગા થવું નહીં, કોઈ સભા ભરવી નહી કે બોલાવવી નહીં અથવા કોઈ સરઘસ કાઢવું નહીં.

સભા/સરઘસ અંગે પરવાનગી આપવા અધિકૃત અધિકારી તેઓના અધિકાર પરત્વે કાયદો અને વ્યવસ્થાની પરિસ્થિતિ લક્ષમાં રાખી ગુણદોષ વિચારણામાં લઈ નિર્ણય કરી શકશે.

આ હુકમનો ભંગ અથવા ઉલ્લંઘન કરનારને મુંબઈ પોલીસ અધિનિયમ, ૧૯૫૧ની કલમ-૧૩૫ (૩) અને ભારતનાં ફોજદારી અધિનિયમની કલમ-૧૮૮ મુજબ સજા થશે.

આજ તારીખ ૧૯મી જુલાઈ, ૨૦૦૪નાં રોજ મારી સહી તથા કચેરીનો સિક્કો કર્યો.

બી. એન. ડામોર,
અધિક જિલ્લા મેજિસ્ટ્રેટ,
પંચમહાલ, ગોધરા.

એકઝીક્યુટીવ મેજિસ્ટ્રેટ દ્વારા

જાહેરનામું

નં. એમ.એ.જી./બીનવારસી મીલ્કત/હરાજી/૨૦૦૪.- આથી જાહેર જનતાને જણાવવાનું કે અત્રેની કચેરીમાં નીચે જણાવેલ બીનવારસી મીલ્કત અંગે તેની માલીકી હક રજુ કરવાનું જાહેરનામું પ્રસિદ્ધ કરેલ તેમ છતાં કોઈએ માલીકી હક્ક રજુ કરેલ નથી.

સબબ સદર મીલ્કત સરકારશ્રીની માલીકીની ગણી તેની હરાજી તારીખ ૨૯મી, જુલાઈ, ૨૦૦૪ના રોજ ૧૨-૦૦ કલાકે આ કચેરીએ અમારી સમક્ષ કરવામાં આવશે તો જે ઈસમોને હરાજીમાં ભાગ લેવાની ઈચ્છા હોય તેઓએ અમારી કચેરીએ ઉપરોક્ત સમયે હાજર રહેવું.

હરાજીની શરતો રૂબરૂમાં વાંચી સંભળાવવામાં આવશે.

અ.નં.	મીલ્કતનું વર્ણન	અંદાજીત કિંમત રૂા. પૈસા
૧	લોખંડનું પાંજરૂ નંગ-૧ (ખાવા મુકવાનું)	૩૫-૦૦
૨	એક મીણીયાના કન્તાનમાં સીવેલો જે ત્રણ ઠેકાણે ફાટેલો છે. જેની અંદર કાપડ બનાવવા માટેનો રેશમી કાચોમાલ આશરે ૧૦૦ કીલો જેટલો ભરેલો છે. (થેલો નંગ-૧)	૨૫૦૦-૦૦
૩	એક કાળારંગનો કેરબો ગોળાકાર જેની અંદર સફેદ પ્રવાહી ભરેલ છે. જે કેરબા ઉપર અંગ્રેજીમાં લખેલ છે. કે. કે.જી. ૩૫-નેટ ઈ તથા બીજા માર્કા લખેલ છે જે કેરબા ઉપર પંચવાળું ઢાંકણ છે અને ઉપરના ભાગે પકડવાના બે હેન્ડલ છે.	૧૦-૦૦
૪	પી.વી.સી. પાઈપ જેના ઉપર અંગ્રેજીમાં જય જ્યોતી 75MM. 4 K GF.CMS અમદાવાદ ICS માર્કાની કપલીન સાથેની	૨૬-૦૦
૫	સાઈકલના ટાયરોના ગુચરાં-૩ ગુચડામાં ૨૬ ટાયરો એક ગુચડામાં ૨૬ ટાયરો બીજામાં ૨૦, ત્રીજામાં ૧૪ મળી કુલ ૬૦ ટાયરો જેના ઉપર લાલ લીટી અને અંગ્રેજીમાં મેઈડ ઈન ઈન્ડિયા તથા હેવી ડયુટી ડુપ્લાયનો માર્કો છે. અંગ્રેજીમાં 71+ 3 - 75 લખેલ છે. જે ઉષા કંપનીનો છે.	૩૬૦૦-૦૦
૬	(૧) માદર પાટના કાપડની બાંયવાળી ૧૨ નંગ (૨) બાંયવાળી સફેદકીમ નંગ-૬ (૩) બાંયવાળી ગંજી વાદળી, લાલ, લીલા કલરની નંગ-૬ (૪) સફેદ સેન્ડો બંડી ૩૨/૮૦ નંગ-૬ (૫) સફેદ સેન્ડો બંડી ૩૮/૯૫ નંગ-૬ (૬) સફેદ બાંયવાળી બંડી અંકુર માર્કાની ૩૮/૪૫ નંગ-૬ (૭) રૂમાલ લાલ સફેદ નંગ-૧ (૮) ગોદડી ચાલુ વપરાશની નંગ-૧	૪૮૭-૦૦

માલપુર, તારીખ ૨૦મી જુલાઈ, ૨૦૦૪.

જી. કે. ભાવસાર,
એકઝીક્યુટીવ મેજિસ્ટ્રેટ,
માલપુર.

INDEX

જિલ્લા રજિસ્ટ્રાર દ્વારા

વંચાણે લીધા :-

(૧) અત્રેની કચેરીનો તા. ૧૦-૨-૦૪ નો પત્ર ક્રમાંક. ફડચ/ ફ.૧૧૨૬૮/૦૧/ઘ.૨/૯૭/૨૦૦૪ નો ફડચાનો વચગાળાનો આદેશ.

(૨) અત્રેની કચેરીનો તા. ૧૦-૪-૨૦૦૪ નો પત્ર ક્રમાંક ફડચ/ ફ.૧૧૬૨૮/ઘ.૨/૨૭૨/૨૦૦૪.

(૩) ધી ગુજરાત સહકારી મંડળી અધિનિયમ, ૧૯૬૧ની કલમ-૧૦૭ ની જોગવાઈઓ.

પ્રસ્તાવના

જા. નં. ફડચ/૦૧/ફ.૧૧૬૨૮/ઘ.૨/૫૩૫/૧૩૬૭૬/૨૦૦૪.—ધી શ્રધ્ધાદીપ ધિરાણ અને ગ્રાહક સહકારી મંડળી લી., જે સહકારી કાયદા અન્વયે કલમ-૯ હેઠળ રજીસ્ટ્રેશન નંબર ૨૮૫૪૩, તા. ૧૪-૧૦-૯૬ના રોજ નોંધણીથી અસ્તિત્વમાં આવેલ સહકારી સંસ્થા છે. મંડળીનો વહીવટ તથા કાર્યવાહી મંડળીના મંજુર થયેલ પેટાનિયમો તથા સહકારી કાયદા-કાનુનની જોગવાઈઓ મુજબ નિમાયેલ વ્ય. કમીટી દ્વારા કરવાનો રહે છે. ઉપરાંત મંડળીનું ઓડીટ નિયમિત રીતે કરાવી લેવાનું ફરજીયાત છે. મંડળી દ્વારા ઓડીટ નહીં કરાવતાં ઓડીટરના ખાસ અહેવાલ દ્વારા સંદર્ભ-૧ ના હુકમથી મંડળીને ફડચામાં લઈ જવાનો વચગાળાનો આદેશ કરીને શ્રી એન. ઈ. ચૌહાણ, સહકારી અધિકારી (ફડચો-૧) લગત કચેરીની નિમણુંક કરવામાં આવેલ તેમજ સંબંધકર્તાઓને એક માસની સમય અવધિમાં રજુઆત કરવા જણાવવા છતાં કોઈ રજુઆત કરવામાં આવેલ નથી. તેમજ ફડચા અધિકારી દ્વારા પણ કોઈ અહેવાલ રજુ થયેલ નથી. આથી અધિકારી દ્વારા પણ રોઈ એહેવાલ રજુ થયેલ નથી. આથી સંદર્ભ-૨ ના પત્રથી રજુઆત કરવા વધુ એક તક આપવા છતાં હોદેદારો હાજર રહેલ નથી કે રજુઆત પણ કરેલ નથી. આથી મંડળીનો ફડચાનો હુકમ કાયમ રાખવા અંગે પુરતા કારણો રહેતા હોઈ મંડળીને ફડચામાં લઈ જવાનો હુકમ કરવો મુનાસીબ જણાતાં નીચે મુજબ હુકમ કરવામાં આવે છે.

હુકમ

આથી હું બી. એમ. જોષી, જીલ્લા રજીસ્ટ્રાર, સહકારી મંડળીઓ (શહેર) અમદાવાદ મને મળેલા અધિકારોની રૂઈએ ધી શ્રધ્ધાદીપ ધિરાણ અને ગ્રાહક સહકારી મંડળી લી., નોંધણી નંબર ૨૮૫૪૩, તા. ૧૪મી ઓક્ટોબર, ૯૬ નો સંદર્ભ-૧ મુજબનો ફડચાનો વચગાળાનો હુકમ કાયમી રાખી ધી ગુજરાત સહકારી મંડળી અધિનિયમ-૧૯૬૧ ની કલમ-૧૦૭ મુજબ ફડચાનો અંતિમ હુકમ કરૂં છું.

અમદાવાદ, તા. ૧૩મી જુલાઈ, ૨૦૦૪.

વંચાણે લીધા :-

(૧) અત્રેની કચેરીનો તા. ૨૭-૧૧-૦૩ નો પત્ર ક્રમાંક. ફડચ/ ફ.૧૧૬૨૩/૦૧/ઘ.૨/૮૪૩/૨૦૦૩ થી કરવામાં આવેલ ફડચાનો વચગાળાનો આદેશ.

(૨) અત્રેની કચેરીનો તા. ૯-૨-૨૦૦૪ નો પત્ર ક્રમાંક ફડચ/ ફ.૧૧૬૨૩/૦૧/ઘ.૨/૮૨/૨૦૦૪.

(૩) ધી ગુજરાત સહકારી મંડળી અધિનિયમ, ૧૯૬૧ની કલમ-૧૦૭ ની જોગવાઈઓ.

પ્રસ્તાવના

જા. નં. ફડચ/૦૧/ફ.૧૧૬૨૩/ઘ.૨/૫૩૬/૧૩૬૮૦/૨૦૦૪.—ધી નિધી કો.-ઓપરેટીવ હાઉસીંગ સોસાયટી લી., જે ધી ગુજરાત સહકારી મંડળી અધિનિયમ-૧૯૬૧ની કલમ-૯ હેઠળ નોંધણી નંબર ૧૬૪૭૫, તા. ૨૯-૧૦-૯૩થી નોંધાયેલ સહકારી ગૃહમંડળી છે. મંડળીનો વહીવટ તથા સભાસદોમાંથી નિમાયેલ વ્ય. કમીટીએ સહકારી કાયદા-કાનુન અને પેટા નિયમોની જોગવાઈઓ મુજબ કરવાનો રહે છે. અને દર વર્ષે ઓડીટ કરાવવાની જવાબદારી સોસાયટીની છે.

ઉપરોક્ત વંચાણે લીધેલ સંદર્ભ-૧ ના હુકમથી મંડળીને ફડચામાં લઈ જવાનો વચગાળાનો હુકમ કરવામાં આવેલ અને ફડચા અધિકારી તરીકે શ્રી એન. ઈ. ચૌહાણ, સહકારી અધિકારી ફડચો-૧ની નિમણુંક કરવામાં આવેલ અને એક માસની સમય મર્યાદામાં રજુઆત કરવા જણાવેલ છતાં કોઈ રજુઆત કરવામાં આવેલ ન હોય. સંદર્ભ-૨ ના પત્રથી સાંભળવા માટેની વધારાની તક આપવા છતા કોઈ રજુઆત કરવામાં આવેલ ન હોય કે ફડચા અધિકારી દ્વારા પણ કોઈ અહેવાલ થયેલ ન હોઈ મંડળીનો ફડચાનો વચગાળાનો આદેશ કાયમ રાખી ફડચાનો અંતિમ હુકમ કરવો મુનાસીબ જણાતો હોઈ નીચે મુજબ હુકમ કરવામાં આવે છે.

હુકમ

આથી હું બી. એમ. જોષી, જીલ્લા રજીસ્ટ્રાર, સહકારી મંડળીઓ (શહેર) અમદાવાદ મને મળેલા અધિકારીઓની રૂઈએ ધી નિધિ કો-ઓપરેટીવ હાઉસીંગ સોસા. લી., અમદાવાદ રજી. નં. ૧૬૪૭૫, તા. ૨૯મી નવેમ્બર, ૮૩ નો સંદર્ભ-૧ મુજબનો ફડચાનો વચગાળાનો હુકમ કાયમી રાખી ફડચામાં લઈ જવાનો અંતિમ હુકમ કરૂં છું.

અમદાવાદ, તા. ૧૩મી જુલાઈ, ૨૦૦૪.

વંચાણે લીધા :-

(૧) અત્રેની કચેરીનો તા. ૪-૧૨-૦૩ નો પત્ર ક્રમાંક. ફડચ/ ફ.૧૧૬૨૬/૦૧/ઘ.૨/૮૬૯/૨૦૦૩.

(૨) સહકારી અધિકારી (ફડચો-૨) લગત કચેરીનો તા. ૧૨-૧-૦૪નો પત્ર ક્રમાંક ફડચ/ફ.૨/૮/૦૪.

(૩) અત્રેની કચેરીનો તા. ૯-૨-૨૦૦૪ નો પત્ર ક્રમાંક ફડચ/ ફ.૧૧૬૨૬/૦૧/ઘ.૨/૮૪/૨૦૦૪.

(૪) ધી ગુજરાત સહકારી મંડળી અધિનિયમ, ૧૯૬૧ની કલમ-૧૦૭ ની જોગવાઈઓ.

પ્રસ્તાવના

જા. નં. ફડચ/૦૧/ફ.૧૧૬૨૬/ઘ.૨/૫૩૭/૧૩૬૮૪/૨૦૦૪.—ધી ન્યુ માણેકચોક મિલ્સ ક્લેરીકલ એન્ડ સુપરવાઈઝર સ્ટાફ કો. ઓપ. ક્રેડીટ સો. લી., જે ગુજરાત સહકારી કાયદાની કલમ-૯ હેઠળ રજી. નં. સે. ૧૧૦૬૯, તા. ૨૬-૨-૭૧થી નોંધાયેલ સહકારી મંડળી છે. ઓડિટરના તા. ૧લી એપ્રિલ, ૦૧ થી તા. ૩૧મી માર્ચ, ૨૦૦૩ ના ઓડીટ અહેવાલ મુજબ તા. ૩૧મી માર્ચ, ૨૦૦૩ ના રોજ સોસાયટીમાં સભ્ય સંખ્યા શુન્ય છે. મંડળીના સભ્યોએ કોઈ પ્રકારના દેવા/લેણાં બાકી ન હોવાની બાબતે ખાસ અહેવાલથી કરવામાં આવેલ ફડચાની ભલામણ મુજબ વંચાણે લીધેલ સંદર્ભ-૧ થી મંડળીને ફડચામાં લઈ જવાનો વચગાળાનો આદેશ કરીને ફડચા અધિકારી તરીકે શ્રી એ. આર. પરીખની નિમણુંક કરવામાં આવેલ અને હુકમ સામે રજુઆત કરવા ૧ માસની સમય અવધિ નક્કી કરેલ જે સમય અવધિમાં કોઈ રજુઆત મળેલ નથી, અનુ. ૨ ના પત્રની વિગતે વચગાળાના હુકમ મુજબ ફડચા અધિકારીએ તા. ૧૯મી ડીસેમ્બર, ૦૩ ના રોજ ચાર્જ સંભાળી લીધેલ છે. તેથી મંડળીનો ફડચાનો વચગાળાનો આદેશ કાયમ રાખવાનો થતો હોવા છતાં સોસાયટીને રજુઆત માટેની વધુ એક તક અનુ. ૩ ના પત્રથી આપવામાં આવેલ છતાં કોઈ રજુઆતો થયેલ ન હોઈ ફડચાનો વચગાળાનો આદેશ કાયમ રાખી ફડચાનો અંતિમ હુકમ કરવો મુનાસીબ જણાતા નીચે મુજબ હુકમ કરવામાં આવે છે.

હુકમ

આથી હું બી. એમ. જોષી, જીલ્લા રજીસ્ટ્રાર, સહકારી મંડળીઓ (શહેર) અમદાવાદ મને મળેલા અધિકારીઓની રૂઈએ ધી માણેકચોક મીલ્સ ક્લેરીકલ એન્ડ સુપરવાઈઝર સ્ટાફ કો. ઓપ. ક્રેડીટ સો. લી., નોંધણી નંબર સે. ૧૧૦૬૯, તા. ૨૬મી માર્ચ, ૭૧ નો સંદર્ભ-૧ મુજબનો ફડચાનો વચગાળાનો હુકમ કાયમી રાખી ધી ગુજરાત સહકારી મંડળી અધિનિયમ-૧૯૬૧ ની કલમ-૧૦૭ મુજબ ફડચાનો અંતિમ હુકમ કરૂં છું.

અમદાવાદ, તા. ૧૩મી જુલાઈ, ૨૦૦૪.

વંચાણે લીધા :-

(૧) અત્રેની કચેરીનો તા. ૧૯-૧-૦૪ ના પત્ર ક્રમાંક. ફડચ/ફ.૧૧૬૨૭/૦૧/ઘ.૨/૩૧/૨૦૦૪ નો વચગાળાનો આદેશ.

(૨) અત્રેની કચેરીનો તા. ૧૭-૪-૨૦૦૪ નો પત્ર ક્રમાંક ફડચ/ફ.૧૧૬૨૭/૦૧/ઘ.૨/૨૭૧/૨૦૦૪.

(૩) ધી ગુજરાત સહકારી મંડળી અધિનિયમ, ૧૯૬૧ની કલમ-૨૦ ની જોગવાઈઓ.

પ્રસ્તાવના

જા. નં. ફડચ/૦૧/ફ.૧૧૬૨૭/ઘ.૨/૫૩૮/૧૩૬૮૮/૨૦૦૪.—ધી ન્યુ પુષ્પક કો. ઓપ. હા. સો. લી., અમદાવાદ એ ધી ગુજરાત સહકારી મંડળી અધિનિયમ-૧૯૬૧ની કલમ-૯ હેઠળ રજી. નં. ઘ. ૯૧૫૧, તા. ૩-૮-૮૧થી નોંધાયેલ સહકારી ગૃહમંડળી છે. જેનો વહીવટ સોસાયટીના સભ્યોમાંથી નિમાયેલ વ્ય. કમીટી દ્વારા પેટાનિયમો અને સહકારી કાયદા કાનુનની જોગવાઈઓ મુજબ કરવાનો રહે છે.

સદરહું મંડળીને વંચાણે લીધેલ સંદર્ભ-૧થી વચગાળાનો હુકમ ફડચામાં લઈ જવામાં આવેલ અને શ્રી એ. આર. પરીખ, સહકારી અધિકારી (ફડચો-૨) લગત કચેરીની નિમણુંક કરવામાં આવેલ અને સોસાયટી તથા સંબંધકર્તાઓને એક માસમાં રજુઆત કરવા જણાવવા છતા કોઈ રજુઆત કરવામાં આવેલ નથી કે ફડચા અધિકારી દ્વારા સંબંધિત બાબતેનો કોઈ અહેવાલ રજુ થયેલ નથી. આથી ફડચાનો વચગાળાનો આદેશ કાયમ રાખતા પુર્વે વંચાણે લીધેલ સંદર્ભ-૨ ના પત્રથી રજુઆત માટેની તક આપવા છતા સોસાયટી દ્વારા અત્રે કોઈ રજુઆત કરવામાં આવેલ નથી. આથી ફડચાનો વચગાળાનો આદેશ કાયમ રાખવા પુરતા કારણો રહેતા હોઈ મંડળીને ફડચામાં લઈ જવાનો અંતિમ આદેશ કરવાનું મુનાસીબ જણાતાં નીચે મુજબ હુકમ કરવામાં આવે છે.

હુકમ

આથી હું બી. એમ. જોષી, જીલ્લા રજીસ્ટ્રાર, સહકારી મંડળીઓ (શહેર) અમદાવાદ ધી ગુજરાત સહકારી મંડળી અધિનિયમ-૧૯૬૧ની કલમ-૧૦૭ ના મને મળેલ અધિકારીઓની રૂઈએ ધી પુષ્પક કો. ઓપ. હા. સો. લી., હાંસોલ, નોંધણી નં. ઘ. ૫૧૯૧, તા. ૩જી ઓગષ્ટ, ૧૯૮૧ નો સંદર્ભ-૧ નો ફડચાનો વચગાળાનો આદેશ કાયમી રાખી ફડચામાં લઈ જવાનો અંતિમ હુકમ કરૂં છું.

અમદાવાદ, તા. ૧૩મી જુલાઈ, ૨૦૦૪.

વંચાણે લીધા :-

(૧) સબ ઓડીટર સહકારી મંડળીઓ (શહેર) અમદાવાદનો તા. ૩૧-૧૨-૦૩ ના પત્ર ક્રમાંક અખણ/૦૧/૩૯૫/૨૦૦૩ થી રજુ થયેલ ખાસ અહેવાલ.

(૨) કચેરીના તા. ૨૩-૨-૨૦૦૪ નો પત્ર ક્રમાંક શકક/૦૧/ઘ.૨/૧૫૨/૨૦૦૪ થી આપેલ કારણદર્શક નોટીસ.

(૩) ધી ગુજરાત સહકારી મંડળી અધિનિયમ, ૧૯૬૧ની કલમ-૧૦૭(૧) ની જોગવાઈઓ.

પ્રસ્તાવના

જા. નં. ફડચ/૦૧/ફ.૧૩૧૦૩/ઘ.૨/૫૩૯/૧૩૬૯૫/૨૦૦૪.—ધી પીપલજ ગોપાલક વસાહત સહકારી મંડળી લી., ધી ગુજરાત સહકારી મંડળી અધિનિયમ-૧૯૬૧ની કલમ-૯ હેઠળ મુજબ રજી. નં. સે. ૭૨૫, તા. ૧૦-૭-૬૫થી નોંધણી થયેલ સહકારી મંડળી છે. મંડળીએ તેનો વહીવટ નીમાયેલ કમીટી દ્વારા સ્વીકારેલ પેટાનિયમ મને સહકારી કાયદા કાનુનની જોગવાઈઓ મુજબ કરવાનો રહે છે.

વંચાણે લીધેલ સંદર્ભ-૧ ના ખાસ અહેવાલની વિગતે વંચાણે લીધેલ ૨ મુજબ કારણદર્શક નોટીસ આપીને ખાસ અહેવાલમાં જણાવેલ નીચેના મુકદમો બાબતે જરૂરી ખાસ અહેવાલમાં જણાવેલ નીચેના મુદ્દાઓ બાબતે જરૂરી આધાર પુરાવા સાથે જવાબ રજુ કરવા અમારી સમક્ષ સુનાવણી તા. ૨૬મી ફેબ્રુઆરી, ૦૪ ના રોજ રાખેલ તેમજ તા. ૮મી માર્ચ, ૨૦૦૪ અને ૨૯મી માર્ચ ૨૦૦૪ ના રોજ સુનાવણીઓ રાખવા છતાં સોસાયટીના હોદેદારો હાજર રહેલ ન હતા કે કોઈ રજુઆત પણ કરેલ નથી.

INDEX

મુદ્દા :

(૧) મંડળીએ ઓડીટ સમય દરમ્યાન તા. ૧લી જુલાઈ, ૧૯૯૯ થી તા. ૩૧મી માર્ચ, ૨૦૦૩ સુધીમાં પોતાના સ્વીકારેલ ઉદ્દેશ્યો મુજબની કામગીરી કરેલ નથી. કોઈ નાણાંકીય વ્યવહારો કે વહીવટી કામગીરી પણ કરેલ નથી. આમ વ્યવસ્થાપક કમીટીએ ફરજો બજાવવામાં કસુર કરેલ છે.

(૨) મંડળીની વાર્ષિક સાધારણ સભાની મીટીંગો ફક્ત નામની જ બોલાવેલ છે. તેમાં કાર્યવાહક હાજરી કે હાજર સભ્યોની સહીઓ મેળવેલ નથી કે કર્મચારીને અનુરૂપ કોઈ ઠરાવો પણ કરવામાં આવેલ નથી.

(૩) ઓડીટ સમયમાં ફક્ત ચાર વખત જ કમીટીની બેઠકો થયેલ જેમાં સભ્યોના હિતનું કામ હાથ ઉપર લીધેલ નથી કે ઠરાવો નોંધેલ નથી.

(૪) મંડળીની નાણાંકીય સ્થિતિ જોતાં મંડળીને "ક" વર્ગ એનાયત થયેલ છે.

(૫) મંડળીના સભ્યો/કારોબારી સભ્યો/પ્રમુખ/મંત્રી વિગેરે મંડળીના કામકાજમાં કોઈ પણ લેવા નથી.

(૬) મંડળીએ ઉદ્દેશ્ય મુજબ ધીરાણ/વસુલાતની કામગીરી કરેલ નથી. આમ, મંડળીએ પશુપાલન વિકાસ-બાણદાણનું વિતરણ કે ઓડીટ સમયમાં વ્યાપકની પ્રવૃત્તિ કરેલ નથી.

(૭) મંડળીએ છેલ્લા દસ વર્ષથી ઓડીટ મુદ્દાઓની દુરસ્તી પણ કરેલ નથી.

(૮) મંડળીએ પેટાનિયમ/સહકારી કાયદા-કાનુન મુજબ દફતર નિભાવેલ નથી. ઓડીટમાં ખુટતી વિગતો નિયત સમયમાં રજુ કરેલ નથી.

આમ, ઉપરોક્ત વિગતો જોતાં મંડળી ઉદ્દેશ્ય મુજબની પ્રવૃત્તિ કરવી ન હોઈ મંડળી સ્થગિત હોવાનું માનવાને કારણ રહેતાં મંડળીને ધી ગુજરાત સહકારી મંડળી અધિનિયમ-૧૯૬૧ની કલમ-૧૦૭ મુજબ ફડચામાં લઈ જવાનું મુનાસીબ જણાતાં નીચે મુજબ હાથ ધરવામાં આવે છે.

હુકમ

આથી હું, બી. એમ. જોષી, જીલ્લા રજીસ્ટ્રાર, સહકારી મંડળીઓ (શહેર) અમદાવાદ મને મળેલા અધિકારીઓની રૂઈએ ધી પીપલજ ગોપાલક વસાહત સહકારી મંડળી લી., પીપલજ, અમદાવાદ નોંધણી નંબર સે. ૭૨૫, તા. ૧૦મી જુલાઈ, ૧૯૬૨ ને ધી ગુજરાત સહકારી મંડળી અધિનિયમ-૧૯૬૧ની કલમ-૧૦૭ મુજબ ફડચામાં લઈ જવાનો વચગાળાનો આદેશ કરૂં છુ. અને તેજ કાયદાની કલમ-૧૦૮ મુજબ ફડચા અધિકારી તરીકે શ્રી એ. આર. પરીખ, સહકારી અધિકારી (ફડચો-૧) ની નિમણુંક કરૂં છુ.

અમદાવાદ, તા. ૧૩મી જુલાઈ, ૨૦૦૪.

વંચાણે લીધા :-

(૧) અત્રેની કચેરીનો તારીખ ૨૮-૮-૨૦૦૩નો જા. નં. ફડચ/૦૧/ ઘ-૨/ફ. ૧૧૬૦૯/૬૦૩/૨૦૦૩નો વચગાળાનો ફડચાનો આદેશ.

(૨) સોસાયટીના ઓથો. પરસનની તારીખ ૩૧-૫-૨૦૦૩ના પત્રની રજુઆત.

(૩) ધી ગુજરાત સહકારી મંડળીઓના અધિનિયમ, ૧૯૬૧ની કલમ-૧૦૭ની જોગવાઈઓ.

પ્રસ્તાવના

જા. નં. ફડચ/૦૧/ઘ-૨/૫૪૦/૧૩૭૦૨/૨૦૦૪.—ધી ડાયમંડ સ્ટેટ બેંક સ્ટાફ કો. ઓ. હા. સો. લી., અમદાવાદે ધી ગુજરાત સહકારી મંડળીઓના અધિનિયમ-૧૯૬૧ની કલમ-૯ અન્વયે નોંધણી નં. ઘ.-૮૭૯૦, તારીખ ૨૭-૧૦-૧૯૮૦ થી નોંધાયેલ ગૃહમંડળી છે.

સદર મંડળી કસ્ટોડીયન હેઠળ હતી. સહકારી કાયદાની જે તે કલમ નીચે કસ્ટોડીયનની મહત્તમ અવધિ વીતી ગયેલ હોવા છતાં સદર મંડળીનો વહીવટ કસ્ટોડીયન પાસેથી સંભાળી લેવા સોસાયટીના સભાસદો ઈચ્છતા નથી તથા કસ્ટોડીયન દ્વારા આ મંડળીની કામગીરી અસરકારક રીતે સંચાલીત થઇ શકેલ નથી. સદર સોસાયટી પાસે ધી ગુજરાત સ્ટેટ કો. ઓ. હા. ફાઈનાન્સ કોર્પો. લી. અમદાવાદની લોનની રકમ લ્હેણી હોઇ સદર સોસાયટીને ફડચામાં લઇ જવા અને તેના ફડચા અધિકારી તરીકે ધી ગુજરાત સ્ટેટ કો. ઓપ. હા. ફાય. કોર્પોરેશન લી. ની નિમણુંક કરવા તેમના તરફથી સંમતિ મળેલ છે. જેથી સોસાયટીને ફડચામાં લઇ જવા અંગેનો સંદર્ભ-૧ ના હુકમથી ફડચાનો વચગાળાનો આદેશ કરવામાં આવેલ અને મંડળીને જો કોઇ રજુઆત કરવી હોય તો માસ-૧ માં રજુઆત કરવાની તક આપવામાં આવેલ છતાં મંડળી તરફથી કોઇ લેખિત/મૌખિક રજુઆત આજદિન સુધી કરવામાં આવેલ નથી. સંદર્ભ-૨ ના પત્રથી રજુઆત કરવામાં આવેલ, જેને ધ્યાને લઇ નીચે મુજબનો હુકમ કરવો મુનાસીબ જણાય છે.

અંતિમ હુકમ

હું બી. એમ. જોષી, જિલ્લા રજીસ્ટ્રાર, સહકારી મંડળીઓ (શહેર) અમદાવાદ મને મળેલ ધી ગુજરાત સહકારી મંડળીઓના અધિનિયમ-૧૯૬૧ની કલમ-૧૦૭ અન્વયે મળેલ સત્તાની રુઇએ ધી ડાયમંડ સ્ટેટ બેંક સ્ટાફ કો. ઓ. હા. સો. લી., અમદાવાદને ફડચામાં લઇ અંતિમ હુકમ કરું છું અને સદર મંડળીના ફડચા અધિકારી તરીકે ધી ગુજરાત સહકારી મંડળીઓના અધિનિયમ-૧૯૬૧ની કલમ-૧૦૮ (૧) અન્વયે ધી ગુજરાત સ્ટેટ કો. ઓ. હા. ફાઈનાન્સ કોર્પો. લી., અમદાવાદની નિમણુંક કરવામાં આવે છે.

અમદાવાદ, તા. ૧૩મી જુલાઈ, ૨૦૦૪.

વંચાણે લીધા :-

(૧) અત્રેની કચેરીનો તારીખ ૧૭-૫-૨૦૦૪નો જા. નં. ધરમ/૦૧/ ઘ. ૧/૬૧૭/૨૦૦૪ની કાર્યાલય નોંધ.

(૨) ધી ગુજરાત સહકારી મંડળીઓના અધિનિયમ, ૧૯૬૧ની કલમ-૧૦૭ની જોગવાઈઓ.

પ્રસ્તાવના

જા. નં. ફડચ/૦૧/ઘ-૨/૫૪૧/૧૩૭૦૭/૨૦૦૪.–ધી ગૌતમનગર કો. ઓ. હા. સો. લી., અમદાવાદે ધી ગુજરાત સહકારી મંડળીઓના અધિનિયમ-૧૯૬૧ની કલમ-૯ અન્વયે નોંધણી નં. ઘ-૩૬૫૯, તારીખ ૧૭-૧૦-૧૯૬૯ થી નોંધાયેલ ગૃહમંડળી છે.

સદર મંડળી વહીવટદાર હેઠળ હતી. સહકારી કાયદાની જે તે કલમ નીચે વહીવટદારની મહત્તમ અવધિ વિતી ગયેલ હોવા છતાં સદર મંડળીનો વહીવટ વહીવટદાર પાસેથી સંભાળી લેવા સોસાયટીના સભાસદો ઈચ્છતા નથી તથા વહીવટદાર દ્વારા આ મંડળીની કામગીરી અસરકારક રીતે સંચાલીત થઈ શકેલ નથી. સદર સોસાયટી પાસે ધી ગુજરાત સ્ટેટ કો. ઓ. હાઉસીંગ ફાઈનાન્સ કોર્પો. લી. અમદાવાદની લોનની રકમ લ્હેણી હોઈ સદર સોસાયટીને ફડચામાં લઈ જવા અને તેના ફડચા અધિકારી તરીકે ધી ગુજરાત સ્ટેટ કો. ઓપ. હા. ફાય. કોર્પોરેશન લી. ની નિમણુંક કરવા તેમના તરફથી સંમતિ મળેલ છે. જેથી સોસાયટીને ફડચામાં લઈ જવા અંગેનો નીચે મુજબ ફડચાનો વચગાળાનો આદેશ કરવામાં આવે છે.

વચગાળાનો હુકમ

હું બી. એમ. જોષી, જિલ્લા રજીસ્ટ્રાર, સહકારી મંડળીઓ (શહેર) અમદાવાદ મને મળેલ ધી ગુજરાત સહકારી મંડળીઓના અધિનિયમ-૧૯૬૧ની કલમ-૧૦૭ અન્વયે મળેલ સત્તાની રુઈએ ધી ગૌતમનગર કો. ઓ. હા. સો. લી., અમદાવાદને ફડચામાં લઈ જવાનો વચગાળાનો હુકમ કરું છું અને સદર મંડળીના ફડચા અધિકારી તરીકે ધી ગુજરાત સહકારી મંડળીઓના અધિનિયમ-૧૯૬૧ની કલમ-૧૦૮ (૧) અન્વયે ધી ગુજરાત સ્ટેટ કો. ઓ. હા. ફાઈનાન્સ કોર્પો. લી., અમદાવાદની નિમણુંક કરવામાં આવે છે.

અમદાવાદ, તા. ૧૩મી જુલાઈ, ૨૦૦૪.

વંચાણે લીધા :–

(૧) અત્રેનો કચેરીનો તા. ૩૧-૩-૨૦૦૩ના જા. નં. ફડચ/૦૧/ઘ-૨/ફ/૧૧૫૮૬/૨૪૮/૨૦૦૩નો વચગાળાનો ફડચાનો આદેશ.

(૨) ધી ગુજરાત સહકારી મંડળીઓના અધિનિયમ, ૧૯૬૧ની કલમ-૧૦૭ ની જોગવાઈઓ.

પ્રસ્તાવના

જા. નં. ફડચ/૦૧/ઘ-૨/૫૪૨/૧૩૭૧૨/૨૦૦૪.-ધી યાસ્મીન કો. ઓપ. હા. સો. લી., અમદાવાદ ધી ગુજરાત સહકારી મંડળીઓના અધિનિયમ, ૧૯૬૧ની કલમ-૯ અન્વયે નોંધણી નં. ઘ-૮૮૨૮, તારીખ ૧૨-૧૨-૧૯૮૦ થી નોંધાયેલ ગૃહ મંડળી છે.

સદર મંડળી કસ્ટોડીયન હેઠળ હતી. સહકારી કાયદાની જે તે કલમ નીચે કસ્ટોડીયનની મહત્તમ અવધિ વીતી ગયેલ હોવા છતાં સદર મંડળીનો વહીવટ કસ્ટોડીયન પાસેથી સંભાળી લેવા સોસાયટીના સભાસદો ઈચ્છતા નથી તથા કસ્ટોડીયન દ્વારા આ મંડળીની કામગીરી અસરકારક રીતે સંચાલીત થઈ શકેલ નથી. સદર સોસોયટી પાસેથી ધી ગુજરાત સ્ટેટ કો. ઓ. હાઉસીંગ ફાઈનાન્સ કોર્પોરેશન લી., અમદાવાદની લોનની રકમ લ્હેણી હોઈ સદર સોસાયટીને ફડચામાં લઈ જતાં અને તેના ફડચા અધિકારી તરીકે ધી ગુજરાત સ્ટેટ કો. ઓપ. હા. ફાય. કોર્પોરેશન લી. ની નિમણુંક કરવા તેમના તરફથી સંમતિ મળેલ છે. જેથી સોસાયટીને ફડચામાં લઈ જવા અંગેનો સંદર્ભ-૧ ના હુકમથી ફડચાનો વચગાળાનો આદેશ કરવામાં આવેલ અને મંડળીને જો કોઈ રજૂઆત કરવી હોય તો માસ-૧ માં રજુઆત કરવાની તક આપવામાં આવેલ, જેને ધ્યાને લઈ નીચે મુજબનો હુકમ કરવો મુનાસીબ જણાય છે.

અંતિમ હુકમ

આથી હું બી. એમ. જોષી, જિલ્લા રજીસ્ટ્રાર, સહકારી મંડળીઓ (શહેર) અમદાવાદ મને મળેલ ધી ગુજરાત સહકારી મંડળીઓના અધિનિયમ, ૧૯૬૧ની કલમ-૧૦૭ અન્વયે મળેલ સત્તાની રૂઈએ ધી યાસ્મીન કો. ઓપ. હા. સો. લી., અમદાવાદને ફડચામાં લઈ જવાનો અંતિમ હુકમ કરૂં છું અને સદર મંડળીના ફડચા અધિકારી તરીકે ધી ગુજરાત સહકારી મંડળીઓના અધિનિયમ, ૧૯૬૧ની કલમ-૧૦૮ (૧) અન્વયે ધી ગુજરાત સ્ટેટ કો. ઓપ. હાઉસીંગ ફાઈનાન્સ કોર્પોરેશન લી., અમદાવાદની નિમણુંક કરવામાં આવે છે.

અમદાવાદ, તારીખ ૧૩મી જુલાઈ, ૨૦૦૪.

વંચાણે લીધા :–

(૧) અત્રેનો કચેરીનો તા. ૨૪-૧૧-૨૦૦૩નો ક્રમાંક ફડચ/ફ. ૧૧૬૧૫/ઘ-૨/૮૨૮ સને૨૦૦૩નો ફડચાનો વચગાળાનો આદેશ.

(૨) સહકારી અધિકારી ફડચો-૨ની તા. ૫-૧-૨૦૦૪નો પત્ર ક્રમાંક ફડચ/ફ-૨/૪/૨૦૦૪.

(૩) અત્રેની કચેરીનો તા. ૯-૨-૩૦૦૪નો પત્ર ક્રમાંક ફડચ/ ફ. ૧૧૬૧૫/ઘ.-૨/૭૯/૨૦૦૪નો પત્ર.

(૪) ધી ગુજરાત સહકારી મંડળી અધિનિયમ, ૧૯૬૧ની કલમ-૧૦૭ (૧) ની જોગવાઈઓ.

પ્રસ્તાવના

જા. નં. ફડચ/ફ. ૧૧૬૧૫/ઘ-૨/૫૪૩/૧૩૭૧૬/૨૦૦૪.-ધી અમદાવાદ દૂધ ઉત્પાદક સહકારી મંડળી લી., અમદાવાદ જે રજી. નં. ૨૦૪૪૧, તારીખ ૩૧મી માર્ચ, ૧૯૮૪થી નોંધણીથી અસ્તિત્વમાં આવેલ દૂધ મંડળી છે. મંડળીનો વહીવટ સહકારી કાયદા-કાનુન અને પેટા નિયમોની જોગવાઈઓ મુજબ ચલાવવાનો હોય છે.

INDEX

વંચાણે લીધેલ સંદર્ભ-૧ થી મંડળીને ફડચામાં લઇ જવાનો વચગાળાનો આદેશ કરી ફડચા અધિકારી તરીકે શ્રી એ. આર. પરીખ, સહકારી અધિકારી ફડચાઓની નિમણુંક કરેલ અને સંબંધિત બાબતે રજુઆત કરવા માટે એક માસની સમય મર્યાદામાં રજુઆત કરવા જણાવેલ છતાં કોઇ રજુઆત સોસાયટી કે સંબંધકર્તાઓ તરફથી મળેલ નથી. જ્યારે વંચાણે લીધેલ સંદર્ભ-૨ના પત્રથી વિગતે ફડચા અધિકારી દ્વારા મંડળીનો દફતરી ચાર્જ સંભાળી લેવામાં આવેલ હોવાની જાણ કરવામાં આવેલ છે છતાં અંતિમ આદેશ કરતાં પહેલા વંચાણે લીધેલ સંદર્ભ-૩ના પત્રથી સુનાવણી રાખીને રજુઆતની તક આપવા છતાં કોઇ રજુઆત નહીં મળતાં મંડળીનો ફડચાનો વચગાળાનો હુકમ કાયમી રાખવાના પુરતાં કારણે હોઇ તેમજ ફડચાનો અંતિમ આદેશ કરવાનું મુનાસીબ જણાતાં નીચે મુજબ હુકમ કરવામાં આવે છે.

હુકમ

આથી હું બી. એમ. જોષી, જિલ્લા રજીસ્ટ્રાર, સહકારી મંડળીઓ (શહેર) અમદાવાદ મને મળેલ અધિકારની રૂઇએ અમદાવાદ દૂધ ઉત્પાદક સહકારી મંડળી લી., અમદાવાદ નોંધણી નં. ૨૦૪૪૧, તારીખ ૩૧મી માર્ચ, ૧૯૮૪નો અનુ. -૧ મુજબની વચગાળાનો આદેશ કાયમ રાખી ધી ગુજરાત સહકારી મંડળી, અધિનિયમ, ૧૯૬૧ની કલમ-૧૦૭ ની જોગવાઇ મુજબ મંડળીને ફડચામાં લઇ જવાનો અંતિમ હુકમ કરૂં છું.

અમદાવાદ, તારીખ ૧૩મી જુલાઇ, ૨૦૦૪.

વંચાણે લીધા :–

(૧) અત્રેની કચેરીનો તા. ૨૭-૧૧-૨૦૦૩નો ફડચાનો વચગાળાનો હુકમ ક્રમાંક ફડચ/ફ. ૧૧૬૨૦/ઘ-૨/૮૪૦/૨૦૦૩.

(૨) અત્રેની કચેરીનો તા. ૯-૨-૨૦૦૪નો પત્ર ક્રમાંક ફડચ/૧૧૬૨૦/ઘ.-૨/૮૫/૨૦૦૩.

(૩) ધી ગુજરાત સહકારી મંડળી અધિનિયમ, ૧૯૬૧ની કલમ-૧૦૭ ની જોગવાઇ.

પ્રસ્તાવના

જા. નં. ફડચ/ફ. ૧૧૬૨૦/ઘ. ૨/૫૪૪/૧૩૭૨૨/૨૦૦૪.-ધી બાબેશ્વર કો. ઓપ. હા. સો. લી., અમદાવાદ જે ધી ગુજરાત સહકારી મંડળી અધિનિયમ, ૧૯૬૧ની કલમ-૯ હેઠળ રજી. નં. ઘ-૧૦૦૫, વર્ષ ૧૯૬૩ થી નોંધણીથી અસ્તિત્વમાં આવેલ ગૃહ સહકારી મંડળી છે. મંડળીનો વહીવટ તથા કાર્યવાહી મંડળીના પેટા-નિયમ અને સહકારી કાયદાની કલમો અને નિયમોને આધીન કરવાનો હોય છે. તથા દર વર્ષે નિયમિત ઓડીટ કરાવવું ફરજીયાત છે.

ઉક્ત મંડળી દ્વારા ઓડીટ નિયમિત નહીં કરાવતાં મંડળી સ્થગિત હોવાના કારણે વંચાણે લીધેલ સંદર્ભ-૧ ના હુકમથી મંડળીને ફડચામાં લઇ જવાનો વચગાળાનો આદેશ કરી એક માસમાં રજુઆત કરવાની તક આપવા છતાં ફડચા અધિકારી કે સંબંધકર્તાઓની કોઇ રજુઆત મળેલ નથી છતાં વંચાણે લીધેલ સંદર્ભ-૨ ના પત્રથી રજુઆત માટેની તક આપવા છતાં કોઇ રજુઆત નહીં મળતાં મંડળીનો વચગાળાનો ફડચાનો હુકમ કાયમી રાખવાનો થતો હોઇ મંડળીને ફડચામાં લઇ જવાનો અંતિમ આદેશ કરવાનું મુનાશીબ જણાતાં નીચે મુજબ હુકમ કરવામાં આવે છે.

હુકમ

આથી હું બી. એમ. જોષી, જિલ્લા રજીસ્ટ્રાર, સહકારી મંડળીઓ (શહેર) અમદાવાદ મને મળેલા અધિકારોની રૂઇએ ધી બાબેશ્વર કો. ઓ. હા. સો. લી., અમદાવાદ રજી. નં. ઘ, ૧૦૦૫, વર્ષ, ૧૯૬૩નો વચગાળાનો ફડચાનો હુકમ કાયમ રાખી ફડચાનો અંતિમ હુકમ કરવામાં આવે છે.

અમદાવાદ, તારીખ ૧૩મી જુલાઇ, ૨૦૦૪.

વંચાણે લીધા :–

(૧) કચેરીના તા. ૨૭-૧૧-૨૦૦૩ના પત્ર ક્રમાંક ફડચ/ફ. ૧૬૬૧૮/ઘ-૨/૮૩૮/૨૦૦૩નો ફડચાનો વચગાળાનો હુકમ.

(૨) કચેરીનો તા. ૯-૨-૨૦૦૪નો પત્ર ક્રમાંક ફડચ/ફ. ૧૧૬૧૮/ઘ.-૨/૮૧/સને ૨૦૦૪નો પત્ર તેમજ તા. ૧૦-૩-૨૦૦૪નો પત્ર.

(૩) સોસાયટીનો તા. ૨૧-૨-૨૦૦૪ નો પત્ર.

પ્રસ્તાવના

જા. નં. ફડચ/ફ. ૧૬૬૧૮/ઘ. ૨/૫૪૫/૧૩૭૩૧/૨૦૦૪.-ધી આદેશ આશાપુરા ગ્રાહક સહકારી ભંડાર લી., અમદાવાદ તે ધી ગુજરાત સહકારી મંડળી, અધિનિયમ, ૧૯૬૧ની કલમ-૯ થી રજી. નં. ઘ-૩૮૮૮, તારીખ ૧૬મી જુન, ૧૯૮૯ થી નોંધણી થયેલ સહકારી ગ્રાહક ભંડાર છે. મંડળીનો વહીવટ તથા કાર્યવાહી મંડળીના પેટા-નિયમો તથા સહકારી કાયદાની કલમો અને નિયમોને આધીન હોય છે. તથા મંડળીનું દર વર્ષે નિયમિત ઓડીટ/ ઇન્સ્પેકશન કરાવવું ફરજીયાત છે.

મંડળી દ્વારા ઇન્સ્પેકશન કરાવવામાં આવેલ ન હોઇ ખાસ અહેવાલના આધારે કારણદર્શક નોટીસ આપીને રજુઆત કરવાની પુરતી તકો આપેલ છતાં હોદેદારો ઉપસ્થિત નહીં રહેતાં વંચાણે લીધેલ સંદર્ભ-૧ થી મંડળીને ફડચામાં લઇ જવાનો વચગાળાનો આદેશ કરી ફડચા અધિકારી તરીકે શ્રી એન. ઇ. ચૌહાણ, સહકારી અધિકારી (ફડચો-૧) લગત કચેરીની નિમણુંક કરવામાં આવેલ તેમજ એક માસની સમય અવધિમાં રજુઆત કરવાની તક આપવા છતાં કોઇ રજુઆત નહીં મળતાં વંચાણે લીધેલ સંદર્ભ-૨ ના પત્રથી સુનાવણી રાખી રજુઆતની તક આપતાં કોઇ હોદેદારો હાજર રહેલ નહીં, પરંતુ સંદર્ભ-૩ ના પત્રથી રજુઆત માટેની બીજી મુદતની માંગણી કરતાં સંદર્ભ-૨ ના પત્રથી પુનઃ રજુઆત માટે સુનાવણી રાખી તક આપવા છતાં કોઇ હોદેદારો ઉપસ્થિત રહેલ નથી કે કોઇ રજુઆત પણ કરેલ નથી. ઉપરાંત ફડચા અધિકારી દ્વારા પણ કોઇ અહેવાલ રજુ થયેલ ન હોઇ મંડળીને ફડચામાં લઇ જવાનો વચગાળાનો હુકમ કાયમી રાખવાપાત્ર થતો હોઇ કાયમ રાખીને ફડચાનો અંતિમ હુકમ કરવો મુનાસીબ જણાતાં નીચે મુજબ હુકમ કરવામાં આવે છે.

INDEX

હુકમ

આથી હું બી. એમ. જોષી, જિલ્લા રજીસ્ટ્રાર, સહકારી મંડળીઓ (શહેર) અમદાવાદ મને મળેલા અધિકારોની રૂઇએ ધી આદેશ આશાપુરા ગ્રાહક સહકારી ભંડાર લી., અમદાવાદ નોંધણી નં. ભ. ૩૮૮૮, તારીખ ૧૬મી જુન, ૧૯૮૯નો અનુ. ૧ નો ફડચાનો વચગાળાનો આદેશ કાયમ રાખી ફડચાનો અંતિમ હુકમ કરૂં છું.

અમદાવાદ, તારીખ ૧૩મી જુલાઇ, ૨૦૦૪.

વંચાણે લીધા :–

(૧) અત્રેની કચેરીના તા. ૨૭-૧૧-૨૦૦૩નો હુકમ ક્રમાંક ફડચ/ ફ. ૧૧૬૨૨/ધ-૨/૮૪૨/૨૦૦૩.

(૨) અત્રેની કચેરીનો તા. ૯-૨-૨૦૦૪ અને તા. ૧-૩-૨૦૦૪ના પત્ર ક્રમાંક સકક/૦૧/ધ. ૨/૮૪, અને ૧૬૦/૨૦૦૪.

(૩) પટ્ટણી કનુભાઇ એસ. ની તા. ૨૩-૨-૨૦૦૪ ની રજુઆત.

(૪) ધી ગુજરાત સહકારી મંડળી અધિનિયમ, ૧૯૬૧ની કલમ-૧૦૭ ની જોગવાઇઓ.

પ્રસ્તાવના

જા. નં. ફડચ/ફ. ૧૧૬૨૨/ધ. ૨/૫૪૬/૧૩૭૩૪/૨૦૦૪.-ધી ગુજરાત જેલ રક્ષક વર્ગના કર્મચારી ગ્રાહક/ધિરાણ સહકારી મંડળી લી., સાબરમતી અમદાવાદ જે ધી ગુજરાત સહકારી મંડળી અધિનિયમ, ૧૯૬૧ની કલમ-૯ થી રજી. નં. ૨૭૫૩૫થી નોંધણી થયેલ સહકારી મંડળી છે. મંડળીનો વહીવટ તથા કાર્યવાહી મંડળીના પેટા-નિયમો અને સહકારી કાયદાની કલમો અને નિયમોને આધીન કરવાનો હોય છે તથા મંડળીનું દર વર્ષે નિયમિત ઓડીટ કરાવવું ફરજીયાત છે.

વંચાણે લીધેલ સંદર્ભ-૧ના હુકમથી મંડળીને ફડચામાં લઇ જવાનો વચગાળાનો હુકમ કરીને રજુઆત માટે એક માસની મુદત અવધિ નક્કી કરવામાં આવવા છતાં કોઇ રજુઆત કરવામાં નહીં આવતાં વંચાણે લીધેલ સંદર્ભ-૨ના પત્રથી રજુઆત માટેની તકો આપતાં અનુ. ૩ના પત્રથી ઓડીટ કરાવી લેવાની એક માસની મુદત અવધિ માંગવામાં આવેલ જે મુજબ કાર્યવાહી પુર્ણ કરવામાં આવેલ ન હોઇ મંડળીનો ફડચાનો વચગાળાનો હુકમ કાયમી રાખવાનો રહેતો હોઇ મંડળીને ફડચામાં લઇ જવાનો અંતિમ હુકમ કરવાનું મુનાસીબ જણાતાં નીચે મુજબ હુકમ કરવામાં આવે છે.

હુકમ

આથી હું બી. એમ. જોષી, જિલ્લા રજીસ્ટ્રાર, સહકારી મંડળીઓ (શહેર) અમદાવાદ મને મળેલા અધિકારોની રૂઇએ ધી ગુજરાત જેલ રક્ષક વર્ગના કર્મચારી ગ્રાહક/ધિરાણ સહકારી મંડળી લી., સાબરમતી અમદાવાદ નોંધણી નં. ૨૮૫૩૫, ધી ગુજરાત સહકારી મંડળીઓના અધિનિયમ, ૧૯૬૧ની કલમ-૧૦૭ અન્વયે ફડચામાં લઇજવાની વચગાળાનો હુકમ કાયમ રાખી ફડચાનો અંતિમ હુકમ કરૂં છું.

અમદાવાદ, તારીખ ૧૩મી જુલાઇ, ૨૦૦૪.

વંચાણે લીધા :–

(૧) અત્રેની કચેરીનો તા. ૨૪-૧૧-૨૦૦૩નો પત્ર ક્રમાંક ફડચ/ફ. ૧૧૬૧૬/ધ-૨/૮૨૭ સને ૨૦૦૩ ના રોજનો ફડચાનો વચગાળાનો હુકમ.

(૨) અત્રેની કચેરીનો તા. ૯-૨-૨૦૦૪નો પત્ર ક્રમાંક ફડચ/ ૧૧૬૧૬/ધ.-૨/૭૮/૨૦૦૪નો સુનાવણી પત્ર.

(૩) ધી ગુજરાત સહકારી મંડળી અધિનિયમ, ૧૯૬૧ની કલમ-૧૦૭ ની જોગવાઇઓ.

પ્રસ્તાવના

જા. નં. ફડચ/ફ. ૧૧૬૧૬/ધ. ૨/૫૪૭/૧૩૭૪૧/૨૦૦૪.-ધી ન્યુ શો રોક મીલ્સ એડમીનીસ્ટ્રેટીવ ઓફીસ સ્ટાફ ક્રેડીટ/સપ્લાય સોસાયટી લી., અમદાવાદ જે ગુજરાત સહકારી મંડળી, અધિનિયમ, ૧૯૬૧ની કલમ-૯ હેઠળ નોધણી નં. સે-૧૧૭૯૧, તારીખ ૩૦મી જુન, ૧૯૭૨થી નોંધણીથી અસ્તિત્વમાં આવેલ મંડળી છે. મંડળીએ સહકારી કાયદા-કાનુન અને પેટાનિયમોની જોગવાઈઓ મુજબ વહીવટ ચલાવવો તેમજ નિયમિત ઓડીટ કરાવવું જરૂરી છે. મંડળી દ્વારા નિયમિત ઓડીટ નહીં કરાવતાં ઓડીટર દ્વારા રજુ થયેલ ખાસ અહેવાલ મુજબ કાર્યવાહી કરતાં રજુઆત માટેની પુરતી તકો આપવા છતાં કોઇ રજુઆત માટે હોદ્દેદારોએ ઉપસ્થિત રહેલ ન હોઇ વંચાણે લીધેલ સંદર્ભ-૧ થી મંડળીને ફડચામાં લઇ જવાનો વચગાળાનો હુકમ કરવામાં આવેલ અને ફડચા અધિકારી તરીકે શ્રી એન. ઇ. ચૌહાણની નિમણુંક કરવામાં આવેલ તેમજ હુકમથી સંબંધકર્તાઓને વસુલાત કરવા માટે ૧ માસનો સમયગાળો નક્કી કરવામાં આવેલ છતાં કોઇ રજુઆત મળેલ નથી કે ફડચા અધિકારી દ્વારા પણ કોઇ અહેવાલ કરવામાં આવેલ ન હોઇ વંચાણે લીધેલ સંદર્ભ-૨ના પત્રથી મંડળીને ફડચાનો અંતિમ હુકમ કરતાં પુર્વે હોદ્દેદારોને રજુઆત કરવાની તક આપવામાં આવેલ છતાં કોઇ રજુઆત કરેલ ન હોઇ કે હોદ્દેદારો સુનાવણીમાં ઉપસ્થિત રહેલ ન હોઇ ફડચાનો વચગાળાનો આદેશ કાયમ રાખવામાં પુરતાં કારણે રહેતા હોઇ તેમજ ફડચાનો અંતિમ હુકમ કરતો મુનાસીબ જણાતો હોઇ નીચે મુજબ હુકમ કરવામાં આવે છે.

હુકમ

આથી હું બી. એમ. જોષી, જિલ્લા રજીસ્ટ્રાર, સહકારી મંડળીઓ (શહેર) અમદાવાદ મને મળેલા અધિકારોની રૂઇએ ધી ન્યુ શો રોક મીલ્સ એડમીનીસ્ટ્રેટીવ ઓફીસ સ્ટાફ ક્રેડીટ/સપ્લાય સોસાયટી લી., અમદાવાદ નોંધણી નં. સે-૧૧૭૯૧, તારીખ ૩૦મી જુન, ૧૯૭૨ને ધી ગુજરાત સહકારી મંડળી અધિનિયમ, ૧૯૬૧ની કલમ-૧૦૭ મુજબ સંદર્ભ-૧ નો ફડચાનો વચગાળાનો હુકમ કાયમ રાખીને ફડચાનો અંતિમ હુકમ કરૂં છું.

અમદાવાદ, તારીખ ૧૩મી જુલાઇ, ૨૦૦૪.

INDEX

વંચાણે લીધા :--

(૧) આ કચેરીનો તા. ૭-૬-૨૦૦૪નો નોંધણી રદ અંગેનો હુકમ નં. સકક/૦૧/ઘ-૨/૪૭૦/૨૦૦૪.

(૨) સોસાયટીની તા. ૨૫-૬-૩૦૦૪ની રજુઆત.

(૩) ધી ગુજરાત સહકારી મંડળી અધિનિયમ, ૧૯૬૧ની કલમ-૧૯(ખ) ની જોગવાઇઓ.

પ્રસ્તાવના

જા. નં. સકક/૦૧/ઘ-૨/૬૦૨/૧૩૮૩૪/૨૦૦૪.-ધી રામદેવપીર કો. ઓપ. હા. સો. લી., અમદાવાદ જે સહકારી કાયદાની કલમ-૯ મુજબ નોંધણી નંબર ઘ-૭૧૨૩, તારીખ ૨૭મી જુલાઇ, ૧૯૭૮થી નોંધણીથી અસ્તિત્વમાં આવેલ ગૃહમંડળી છે. જેનું વિભાજન થતાં મુળ મંડળી તરીકે સદર મંડળીનું અસ્તિત્વ નાબુદ થઇ જવા પામેલ છે. પરંતુ વિભાજન વખતે મંડળીનું અંતિમ ઓડીટ બાકી હોવાથી ઓડીટરના અન્વેષણ ચાર્જના ચાલુ રાખેલ અને તેના અનુસંધાને ઓડીટર દ્વારા રજુ થયેલ કલમ-૨૦ના ખાસ અહેવાલની વિગતે વંચાણે લીધેલ અનુ. ૧ ના હુકમથી જાહેર નાટીસમાં અનુક્રમ નં. ૩૨૦ જ્યારે નોંધણી રદના અનુક્રમ નં. ૧૬૩ પર મંડળીના નામનો સમાવેશ કરી નોંધણી રદ કરવામાં આવેલ છે.

વંચાણે લીધેલ સંદર્ભ-૨ની સોસાયટીની રજુઆતની વિગતે સોસાયટીનું વિભાજન થયેલ અને તે અંગે હિસાબી પત્રકો તારીખ ૮મી જુલાઇ, ૧૯૯૯ સુધીના તૈયાર હોવાથી મંડળીના વિભાજનથી અસ્તિત્વમાં આવેલ મંડળીઓને બાધ ન આવે તે હેતુથી મંડળીના હિસાબોના અંતિમ ઓડીટ બાબતે માન્યતા આપી પુનઃ થયેલ નોંધણી રદનો હુકમ રદ કરવા જણાવેલ છે. આમ, મંડળીની વિભાજનની પ્રક્રિયાથી તારીખ ૮મી જુલાઇ, ૧૯૯૯ના રોજથી મંડળીની નોંધણી રદ થઇ ગયેલ હોવાને લીધે મંડળીનું અંતિમ ઓડીટ કરાવી લેવાની સોસાયટીની રજુઆત અને આપેલ ખાત્રીના સંદર્ભમાં મંડળીનો ઓડીટ નહીં કરાવવાને કારણે જાહેર નોટીસમાં સમાવેશ થવા પામેલ હોય મંડળીનું અંતિમ ઓડીટ કરાવી લેવાની માન્યતા સાથે અત્રેથી કરેલ અનુ. ૧ મુજબનો નોંધણી રદનો હુકમ અનુ. નં. ૧૬૨ પુરતો રદ કરવાનો થતો હોય વંચાણે લીધેલ અનુ. ૩ ની કાયદાકીય જોગવાઇઓ મુજબ મંડળીના અંતિમ ઓડીટના હેતુથી મંડળી પુરતો આ હુકમ રદ કરવાનું મુનાસીબ જણાતાં નીચે મુજબ હુકમ કરવામાં આવે છે.

હુકમ

આથી હું બી. એમ. જોષી, જિલ્લા રજીસ્ટ્રાર, સહકારી મંડળીઓ (શહેર) અમદાવાદ મને મળેલ ધી ગુજરાત સહકારી મંડળીઓના અધિનિયમ, ૧૯૬૧ની કલમ-૧૯ (ખ)ના અધિકારોની રૂઇએ ધી રામદેવપીર કો. ઓપ. હા. સો. લી., રજી. નં. ૭૧૨૩, તારીખ ૨૭મી જુલાઇ, ૧૯૭૮નું વિભાજન તારીખ ૮મી જુલાઇ, ૧૯૯૯ સુધીનું અંતિમ ઓડીટ કરાવી લેવાની માન્યતા આપી અનું. નં. ૧ ના હુકમ અનુક્રમ નં. ૧૬૩માં સમાવેશ થયેલ સદર મંડળીનો નોંધણી રદનો હુકમ રદ માત્ર અંતિમ ઓડીટના હેતુ પુરતો કરી અને અંતિમ ઓડીટ માટેશ્રી એમ. સી. પરમાર ને નિયુક્ત કરૂં છું.

અમદાવાદ, તારીખ ૧૫મી જુલાઇ, ૨૦૦૪.

નોંધણી પ્રમાણપત્ર

ક્રમાંક નધણ/૪૮૯૦/ક-૨/૩૪૫/૧૩૮૭૯/ઘ-૨૦૯૬૭/૨૦૦૪.-આથી પ્રમાણપત્ર આપવામાં આવે છે કે, વૈકુંઠપાર્ક (નિકોલ) કો. ઓપ. હાઉ. સો. લી. સ્થળ અમદાવાદ શહેર, તાલુકો સીટી, જિલ્લો અમદાવાદ.

સને ૧૯૬૨ ના ગુજરાતના કાયદા ૧૦ (ગુજરાત સહકારી મંડળીઓનો કાયદો સને ૧૯૬૧)ની કલમ-૯ મુજબ આજરોજ નોંધવામાં આવેલ છે.

અમદાવાદ, તારીખ ૧૩મી જુલાઇ, ૨૦૦૪.

ક્રમાંક નધણ/૪૮૯૩/ક-૨/૩૫૧/૧૩૮૩૭/ઘ-૨૦૯૬૮/૨૦૦૪.-આથી પ્રમાણપત્ર આપવામાં આવે છે કે, શ્રી ગણેશ (વેજલપુર) કો. ઓપ. હાઉ. સો. લી. સ્થળ અમદાવાદ શહેર, તાલુકો સીટી, જિલ્લો અમદાવાદ.

સને ૧૯૬૨ ના ગુજરાતના કાયદા ૧૦ (ગુજરાત સહકારી મંડળીઓનો કાયદો સને ૧૯૬૧)ની કલમ-૯ મુજબ આજરોજ નોંધવામાં આવેલ છે.

અમદાવાદ, તારીખ ૧૫મી જુલાઇ, ૨૦૦૪.

ક્રમાંક નધણ/૪૮૯૪/ક-૨/૩૫૩/૧૩૮૩૮/ઘ-૨૦૯૬૯/૨૦૦૪.-આથી પ્રમાણપત્ર આપવામાં આવે છે કે, શ્રી જયગણેશ (નારણપુરા) કો. ઓપ. હાઉ. સો. લી. સ્થળ અમદાવાદ શહેર, તાલુકો સીટી, જિલ્લો અમદાવાદ.

સને ૧૯૬૨ ના ગુજરાતના કાયદા ૧૦ (ગુજરાત સહકારી મંડળીઓનો કાયદો સને ૧૯૬૧)ની કલમ-૯ મુજબ આજરોજ નોંધવામાં આવેલ છે.

અમદાવાદ, તારીખ ૧૫મી જુલાઇ, ૨૦૦૪.

ક્રમાંક નધણ/૪૮૯૨/ક-૨/૩૫૫/૧૩૮૬૦/ઘ-૨૦૯૭૦/૨૦૦૪.-આથી પ્રમાણપત્ર આપવામાં આવે છે કે, શ્રી સિધ્ધિ વિનાયક (સેટેલાઇટ) કો. ઓપ. હાઉ. સો. લી. સ્થળ અમદાવાદ શહેર, તાલુકો સીટી, જિલ્લો અમદાવાદ.

સને ૧૯૬૨ ના ગુજરાતના કાયદા ૧૦ (ગુજરાત સહકારી મંડળીઓનો કાયદો સને ૧૯૬૧)ની કલમ-૯ મુજબ આજરોજ નોંધવામાં આવેલ છે.

અમદાવાદ, તારીખ ૧૭મી જુલાંઇ, ૨૦૦૪.

ક્રમાંક નધણ/૪૮૯૬/ક-૨/૩૫૮/૧૩૮૮૦/ઘ-૨૦૯૭૧/૨૦૦૪.- આથી પ્રમાણપત્ર આપવામાં આવે છે કે, શ્રી કલાસાગર (જોધપુર) કો. ઓપ. હાઉ. સો. લી. સ્થળ અમદાવાદ શહેર, તાલુકો સીટી, જિલ્લો અમદાવાદ.

સને ૧૯૬૨ ના ગુજરાતના કાયદા ૧૦ (ગુજરાત સહકારી મંડળીઓનો કાયદો સને ૧૯૬૧)ની કલમ-૯ મુજબ આજરોજ નોંધવામાં આવેલ છે.

અમદાવાદ, તારીખ ૧૭મી જુલાઇ, ૨૦૦૪.

બી. એમ. જોષી,
જિલ્લા રજિસ્ટ્રાર,
સહકારી મંડળીઓ (શહેર),
અમદાવાદ.

નંબર ઘ-૨૧૧૪૦/નધણ/૩૮૫૩/ક-૩/૫૨૬/૦૪.-આથી જાહેર કરે છે કે, આકારપાર્ક કો. ઓપ. હાઉસીંગ સોસાયટી લી., મર્યાદિત સ્થળ કોબા તાલુકો ગાંધીનગર જિલ્લો ગાંધીનગર

સને ૧૯૬૧નો ગુજરાત કાયદો (ગુજરાત સહકારી મંડળીઓનો કાયદો ૧૯૬૧)ની કલમ-૯ અન્વયે આજરોજ નોંધવામાં આવી છે.

અમદાવાદ, તારીખ ૭મી જુલાઈ, ૨૦૦૪.

નંબર ઘ-૨૧૧૪૧/નધણ/૩૮૫૭/ક-૩/૫૨૭/૦૪.-આથી જાહેર કરે છે કે, ઓમ સ્વાગત સમૃદ્ધિ કો. ઓપ. હાઉસીંગ સોસાયટી લી., મર્યાદિત સ્થળ શીલજ તાલુકો દસક્રોઈ જિલ્લો અમદાવાદ

સને ૧૯૬૧નો ગુજરાત કાયદો (ગુજરાત સહકારી મંડળીઓનો કાયદો ૧૯૬૧)ની કલમ-૯ અન્વયે આજરોજ નોંધવામાં આવી છે.

અમદાવાદ, તારીખ ૭મી જુલાઈ, ૨૦૦૪.

નંબર ઘ-૨૧૧૪૨/નધણ/૩૮૫૮/ક-૩/૫૨૮/૦૪.-આથી જાહેર કરે છે કે, ક્રિષ્ણાપાર્ક કો. ઓપ. હાઉસીંગ સોસાયટી લી., મર્યાદિત સ્થળ નાંદેજ તાલુકો દસક્રોઈ જિલ્લો અમદાવાદ

સને ૧૯૬૧નો ગુજરાત કાયદો (ગુજરાત સહકારી મંડળીઓનો કાયદો ૧૯૬૧)ની કલમ-૯ અન્વયે આજરોજ નોંધવામાં આવી છે.

અમદાવાદ, તારીખ ૭મી જુલાઈ, ૨૦૦૪.

નંબર સે-૩૫૩૪૩/નધણ/૩૮૩૧/ક-૩/૫૨૯/૦૪.-આથી જાહેર કરે છે કે, રૂપગઢ મહિલા દુધ ઉત્પાદક સહકારી મંડળી લી., મર્યાદિત સ્થળ રૂપગઢ તાલુકો ધોળકા જિલ્લો અમદાવાદ

સને ૧૯૬૧નો ગુજરાત કાયદો (ગુજરાત સહકારી મંડળીઓનો કાયદો ૧૯૬૧)ની કલમ-૯ અન્વયે આજરોજ નોંધવામાં આવી છે.

અમદાવાદ, તારીખ ૭મી જુલાઈ, ૨૦૦૪.

નંબર ઉ-૧૨૫૪૫/નધણ/૩૮૬૪/ક-૩/૫૩૬/૦૪.-આથી જાહેર કરે છે કે, ઉમીયા મજુર કામદાર સહકારી મંડળી લી., મર્યાદિત સ્થળ ઈટાદરા તાલુકો માણસા જિલ્લો ગાંધીનગર.

સને ૧૯૬૧નો ગુજરાત કાયદો (ગુજરાત સહકારી મંડળીઓનો કાયદો ૧૯૬૧)ની કલમ-૯ અન્વયે આજરોજ નોંધવામાં આવી છે.

અમદાવાદ, તારીખ ૮મી જુલાઈ, ૨૦૦૪.

નંબર ઘ-૨૧૧૪૩/નધણ/૩૮૭૧/ક-૩/૫૪૩/૦૪.-આથી જાહેર કરે છે કે, શિવશક્તિ (ઓગણજ) કો. ઓપ. હાઉસીંગ સોસાયટી લી., મર્યાદિત સ્થળ ઓગણજ તાલુકો દસક્રોઈ જિલ્લો અમદાવાદ.

સને ૧૯૬૧નો ગુજરાત કાયદો (ગુજરાત સહકારી મંડળીઓનો કાયદો ૧૯૬૧)ની કલમ-૯ અન્વયે આજરોજ નોંધવામાં આવી છે.

અમદાવાદ, તારીખ ૧૩મી જુલાઈ, ૨૦૦૪

વંચાણે લીધા :-

(૧) સને ૧૯૬૧ના ગુજરાત સહકારી મંડળીઓના અધિનિયમની કલમ-૧૦૭ અને ૧૦૮ની જોગવાઈઓ.

(૨) સહકારીશ્રીના ખેતી વન અને સહકાર વિભાગના ઠરાવ ક્રમાક : ઘખ/૨૭૭/ડી.ડી.સી./૧૧૬૮/૧૮૪૯૬/બી. તા. ૨૭-૫-૧૯૭૮.

(૩) રજીસ્ટ્રારશ્રી, સહકારી મંડળીઓ, ગુજરાત રાજ્ય ગાંધીનગરના હુકમ ક્રમાંક ખસમ/૨/ક/૩૯૬૫, તા. ૮-૬-૧૯૭૬.

(૪) અત્રેની કાર્યાલયની કારણદર્શક નોટીસ તા. ૨૧-૩-૨૦૦૩.

(૫) અત્રેની કચેરીના વચગાળાના આદેશ ક્રમાંક : ફડચ/૦૧/ગ-૩/૬૭૩/૨૦૦૩. તા. ૭-૫-૨૦૦૩.

(૬) અત્રેની કચેરીના તા. ૩૦-૭-૦૨ તા. ૨૩-૧૨-૦૩ના પત્રો.

(૭) મંડળી તા. .... ના રોજની રજુઆત.

INDEX

પ્રસ્તાવના

જા. નં. ફડચ/૦૧/ગ-૩/૬૫૨/૩૨૭૯/૨૦૦૪.-ધી દેસાઈપુરા દુધ ઉત્પાદક સહકારી મંડળી લી., મું. દેસાઈપુરા તા. વિરમગામ જિ. અમદાવાદ કે જેનો નોંધણી ક્રમાંક ૭૦૮૪ તા. ૩૧-૩-૧૯૮૨ છે. તેના આ કચેરીના વંચાણે લીધા ક્રમાંક (૫) મુજબ વચગાળાનો આદેશ ક્રમાંક ફડચ/૦૧/ગ-૩/૬૭૩/૨૦૦૩ તા. ૭-૫-૨૦૦૩થી આટોપી લેવા આદેશ સામે મંડળીએ કોઈ વાંધો વિરોધ કે રજુઆત કરવી હોય તો આદેશ થયાથી એક માસની અંદર કરવા જણાવેલ. આમ છતાં મંડળી તરફથી કોઈ વાંધો વિરોધ રજુ થયેલ નથી આમ છતાં મંડળીએ સંદર્ભ-૬ના પત્રોથી ન્યાયના હિતમાં રજુઆત માટે તકો આપવામાં આવેલ હતી. આ અંગે પણ મંડળી તરફથી કોઈ વાંધો વિરોધ રજુ થયેલ નથી. ગુજરાત સહકારી મંડળીઓના અધિનિયમ-૧૯૬૧ની કલમ-૧૦૭ અન્વયેથી મંડળીને આટોપી લેવા સંબંધે અંતિમ આદેશ કરતાં પૂર્વે મંડળીને પુરતી તકો આપવામાં આવેલ છે. જે અન્વયે મંડળી તરફથી કોઈ વાંધો વિરોધ કે રજુઆત થયેલ નથી. જેથી મંડળીના સભ્યો/હોદેદારોને મંડળી ચલાવવામાં રસ જણાતો નથી તેમ માનવાને કારણ રહે છે ઉક્ત વિગતો જોતાં મંડળીને આટોપી લેવાનું અનિવાર્ય હોવાથી નીચે મુજબનો અંતિમ આદેશ કરવામાં આવે છે.

અંતિમ આદેશ

આથી હું, એ. બી. પટેલ, જીલ્લા રજીસ્ટ્રાર સહકારી મંડળી (રૂરલ) અમદાવાદ મને મળેલ સત્તાની રૂઈએ ધી દેસાઈપુરા દુધ ઉત્પાદક સહકારી મંડળી લી., મું. દેસાઈપુરા તા. વિરમગામ જિલ્લો અમદાવાદ કે જેનો નોંધણી ક્રમાંક ૭૦૮૪ તા. ૩૧-૩-૧૯૮૨થી નોંધાયેલ સહકારી મંડળીને અધિનિયમ ૧૯૬૧ની કલમ-૧૦૭ મુજબના કારણોસર આટોપી લેવા કરવામાં આવેલ ઉપરોક્ત વંચાણે લીધા ક્રમાંક (૫) મુજબનો વચગાળાનો હુકમ કાયમ કરૂં છું.

અમદાવાદ, તારીખ ૨૦મી જુલાઈ, ૨૦૦૪.

વંચાણે લીધા :-

(૧) સને ૧૯૬૧ના ગુજરાત સહકારી મંડળીઓના અધિનિયમની કલમ-૧૦૭ અને ૧૦૮ની જોગવાઈઓ.

(૨) સહકારીશ્રીના ખેતી વન અને સહકાર વિભાગના ઠરાવ ક્રમાક : ઘખ/૨૭૭/ડી.ડી.સી./૧૧૬૮/૧૮૪૯૬/બી. તા. ૨૭-૫-૧૯૭૮.

(૩) રજીસ્ટ્રારશ્રી, સહકારી મંડળીઓ, ગુજરાત રાજ્ય ગાંધીનગરના હુકમ ક્રમાક ખસમ//૨/ક/૩૯૬૫, તા. ૮-૬-૧૯૭૬.

(૪) અત્રેની કાર્યાલયની કારણદર્શક નોટીસ તા. ૨૯-૭-૨૦૦૨.

(૫) અત્રેની કચેરીના વચગાળાના આદેશ ક્રમાંક : ફડચ/૦૧/ગ-૩/૬૬૪/૨૦૦૩. તા. ૭-૫-૨૦૦૩.

(૬) અત્રેની કચેરીના તા. .... ના પત્રો.

(૭) મંડળી તા. .... ના રોજની રજુઆત.

પ્રસ્તાવના

જા. નં. ફડચ/૦૧/ગ-૩/૬૫૩/૩૨૮૦/૨૦૦૪.-ધી ગોધાવી મહિલા દુધ ઉત્પાદક સહકારી મંડળી લી., મું. ગોધાવી તા. સાણંદ જિ. અમદાવાદ કે જેનો નોંધણી ક્રમાંક ૨૫૯૮ તા. ૩૦-૩-૧૯૯૨ છે. તેના આ કચેરીના વંચાણે લીધા ક્રમાંક (૫) મુજબ વચગાળાનો આદેશ ક્રમાંક ફડચ/૦૧/ગ-૩/૬૬૪/૨૦૦૩ તા. ૭-૫-૨૦૦૩થી આટોપી લેવા આદેશ સામે મંડળીએ કોઈ વાંધો વિરોધ કે રજુઆત કરવી હોય તો આદેશ થયાથી એક માસની અંદર કરવા જણાવેલ. આમ છતાં મંડળી તરફથી કોઈ વાંધો વિરોધ રજુ થયેલ નથી આમ છતાં મંડળીએ સંદર્ભ-૬ના પત્રોથી ન્યાયના હિતમાં રજુઆત માટે તકો આપવમાં આવેલ હતી. આ અંગે પણ મંડળી તરફથી કોઈ વાંધો વિરોધ રજુ થયેલ નથી. ગુજરાત સહકારી મંડળીઓના અધિનિયમ-૧૯૬૧ની કલમ-૧૦૭ અન્વયેથી મંડળીને આટોપી લેવા સંબંધે અંતિમ આદેશ કરતાં પૂર્વે મંડળીને પુરતી તકો આપવામાં આવેલ છે. જે અન્વયે મંડળી તરફથી કોઈ વાંધો વિરોધ કે રજુઆત થયેલ નથી. જેથી મંડળીના સભ્યો/હોદેદારોને મંડળી ચલાવવામાં રસ જણાતો નથી તેમ માનવાને કારણ રહે છે ઉક્ત વિગતો જોતાં મંડળીને આટોપી લેવાનું અનિવાર્ય હોવાથી નીચે મુજબનો અંતિમ આદેશ કરવામાં આવે છે.

અંતિમ આદેશ

આથી હું, એ. બી. પટેલ, જીલ્લા રજીસ્ટ્રાર સહકારી મંડળી (રૂરલ) અમદાવાદ મને મળેલ સત્તાની રૂઈએ ધી ગોધાવી મહિલા દુધ ઉત્પાદક સહકારી મંડળી લી., મું. ગોધાવી તા. સાણંદ જિલ્લો અમદાવાદ કે જેનો નોંધણી ક્રમાંક ૨૫૯૮ તા. ૩૦-૩-૧૯૯૨થી નોંધાયેલ સહકારી મંડળીને અધિનિયમ ૧૯૬૧ની કલમ-૧૦૭ મુજબના કારણોસર આટોપી લેવા કરવામાં આવેલ ઉપરોક્ત વંચાણે લીધા ક્રમાંક (૫) મુજબનો વચગાળાનો હુકમ કાયમ કરૂં છું.

અમદાવાદ, તારીખ ૨૦મી જુલાઈ, ૨૦૦૪.

વંચાણે લીધા :-

(૧) ગુજરાત સહકારી મંડળીઓના અધિનિયમ-૧૯૬૧ની કલમ-૨૦ ની જોગવાઈઓ.

(૨) ખેતીવાડી અને સહકાર ખાતા નંબર ઘબ/ડી.ડી. સી./૭૨૮૬/બી, તા. ૩૧-૧૨-૧૯૬૫.

(૩) સહકાર કમિશનરશ્રી અને રજીસ્ટ્રારશ્રી ગુજરાત રાજ્ય અમદાવાદના તા. ૨૯-૧-૧૯૬૬ના હુકમ નંબર એડી/એમ-૧.

(૪) સહકારી અધિકારી અને ફડચા અધિકારી નંબર ૨નો તા. ૨૪-૧૧-૨૦૦૩ તથા તા. ૭-૬-૨૦૦૪નો અહેવાલ.

જા. નં. ઉખસ/ફડચ/૦૧/ગ-૩/૬૫૪/૩૨૭૮/૦૪.-ધી દશક્રોઈ તાલુકા પછાત વર્ગ સામુ. ખેતી સહકારી મંડળી લી., મું. કાસીન્દ્રા તાલુકા દશક્રોઈ જિલ્લા અમદાવાદ કે જનો નોંધણી નંબર ખ-૨૫૯૬

INDEX

તા. ૧૧-૩-૧૯૮૬થી નોંધાયેલ સહકારી મંડળી છે. સદરહુ મંડળીને અન્યની કચેરીની હુકમ નંબર ઉખસ/ફડચ/ગ-૩/૧૬૨/૨૦૦૦ તા. ૧૪-૨-૨૦૦૦થી કાયમી ફડચામાં લઈ જવામાં આવેલ છે. સદરહુ મંડળીની છેલ્લી સાધારણ સભા મળી ગયેલ છે. અને છેલ્લું ઓડીટ થઈ ગયેલ છે. જેથી સદરહુ મંડળીની નોંધણી આથી રદ કરવાનું ઠરાવવામાં આવે છે.

આદેશ

આથી હું, એ. બી. પટેલ, જિલ્લા રજીસ્ટ્રાર, સહકારી મંડળીઓ (રૂરલ) અમદાવાદ વંચાણે લીધા ક્રમાંક ૧ અને ૨ તેમજ ગુજરાત સહકારી મંડળીઓના અધિનિયમ-૧૯૬૧ની કલમ-૨૦ અન્વયે મને મળેલ અધિકારની રૂઈએ ધી દશક્રોઈ તાલુકા પછાત વર્ગ સામુદાયિક ખેતી સહકારી મંડળી લી., કાસીન્દ્રા તા. દશક્રોઈ જિલ્લા અમદાવાદ કે જેનો નોંધણી નંબર ખ.૨૫૯૬ તા ૧૧-૩-૧૯૮૬ છે. તેની નોંધણી રદ કરવા આથી આદેશ કરૂં છું.

અમદાવાદ, તારીખ ૨૦મી જુલાઈ, ૨૦૦૪.

એ. બી. પટેલ,
જિલ્લા રજિસ્ટ્રાર સહકારી મંડળીઓ (રૂરલ),
અમદાવાદ.

વાંચ્યો :-

(૧) શ્રી આર. ડી. પટેલ. સહકારી અધિકારી (ફડચા) લગત જિ. રજિ.નવસારી અને ફડચાઅધિકારીશ્રી ઝરી ડુંગરી ફળીયા. વૃક્ષ ઉત્પાદક સહકારી મંડળી લિ., ફડચામાંને તા. ૧૭-૬-૨૦૦૪નો અહેવાલ.

(૨) શ્રી જિલ્લા રજીસ્ટ્રાર સહકારી મંડળીઓ નવસારીના તા. ૧૫-૩-૨૦૦૪નાં હુકમ ક્રમાંક ઉખસ/ફડચ/સે. ૨૮૧૧૬/ખ-૩/૪૩૭થી કરેલ મંડળીનો ફડચાનો કાયમી આદેશ.

(૩) શ્રી સબઓડીટર સહકારી મંડળીનો તા. ૧-૪-૨૦૦૩થી તા. ૩૧-૫-૨૦૦૪ સુધીનો લગત સ્પે. ઓડીટર બીલીમોરા.

આદેશ

ક્રમાંક નધણ/૦૧/૬૮૫/૨૦૦૪.- શ્રી ઝરી ફળીયા વૃક્ષ ઉત્પાદક સહકારી મંડળી લિ., મુ. ઝરી તા. વાંસદા જિ. નવસારી કે જેને સહકારી મંડળીઓના કાયદા અન્વયે નોંધણી ક્રમાક સે.-૨૮૧૧૬ તા. ૩-૬-૧૯૯૭થી નોંધવામાં આવી હતી તેને ઉપરોક્ત આદેશથી ફડચામાં લઈ જવામાં આવી હતી ફડચાનું કામ સંપૂર્ણ થઈ ગયું હોવાનું ફડચા અધિકારીશ્રીએ ઉપરોક્ત પત્રથી જણાવેલ છે. આથી સને ૧૯૬૧ના ગુજરાત સહકારી મંડળીઓના અધિનિયમની કલમ-૧૧૪ (૨) અન્વયે ફડચાની કાર્યવાહી સમાપ્ત થયેલ જાહેર કરવામાં આવે છે. અને એજ કાયદાની કલમ-૨૦ અન્વયે નોંધણી રદ કરવામાં આવે છે. મંડળી આ આદેશની તારીખથી બંધ થયેલી ગણાશે.

નવસારી, તારીખ ૧૫મી જુલાઈ, ૨૦૦૪.

વાંચ્યો :-

(૧) શ્રી આર. ડી. પટેલ. ફડચા અધિકારી લગત જિ. રજિ. નવસારી અને ફડચાઅધિકારીશ્રી ખાટા આંબા વૃક્ષ ઉત્પાદક સહકારી મંડળી લિ., ફડચામાંનો તા. ૧-૭-૨૦૦૪નો અહેવાલ.

(૨) શ્રી જિલ્લા રજિસ્ટ્રાર સહકારી મંડળીઓ નવસારીના તા. ૧૫-૩-૨૦૦૪નાં હુકમ ક્રમાંક ઉખસ/ફડચ/સે.૧૮૪૫૦/ખ-૩/૪૨૧થી કરેલ મંડળીનો ફડચાનો કાયમી આદેશ.

(૩) શ્રી સબઓડીટર સહકારી મંડળીનો તા. ૧-૪-૨૦૦૩થી તા. ૩૧-૫-૨૦૦૪ સુધીનો લગત સ્પે. ઓડીટર બીલીમોરા છેવટનો અન્વેષણ અહેવાલ.

આદેશ

ક્રમાંક ફડચ/નધણ/૦૧/૬૯૧/૧/૨૦૦૪.- શ્રી ખાટા આંબા વૃક્ષ ઉત્પાદક સહકારી મંડળી લિ., મુ. તા. વાંસદા જિ. નવસારી કે જેને સહકારી મંડળીઓના કાયદા અન્વયે નોંધણી ક્રમાક સે.-૧૮૪૫૦ તા. ૧૫-૭-૧૯૯૧થી નોંધવામાં આવી હતી તેને ઉપરોક્ત આદેશથી ફડચામાં લઈ જવામાં આવી હતી ફડચાનું કામ સંપૂર્ણ થઈ ગયું હોવાનું ફડચા અધિકારીશ્રીએ ઉપરોક્ત પત્રથી જણાવેલ છે. આથી સને ૧૯૬૧ના ગુજરાત સહકારી મંડળીઓના અધિનિયમની કલમ-૧૧૪ (૨) અન્વયે ફડચાની કાર્યવાહી સમાપ્ત થયેલ જાહેર કરવામાં આવે છે. અને એજ કાયદાની કલમ-૨૦ અન્વયે નોંધણી રદ કરવામાં આવે છે. મંડળી આ આદેશની તારીખથી બંધ થયેલી ગણાશે.

નવસારી, તારીખ ૧૫મી જુલાઈ, ૨૦૦૪.

વાંચ્યો :-

(૧) શ્રી આર. ડી. પટેલ. સહકારી અધિકારી (ફડચા) લગત જિ. રજિ. નવસારી અને ફડચાઅધિકારીશ્રી નવસારી તાલુકા મજુર અને બાંધકામ કરનારી સહકારી મંડળી લિ., ફડચામાંને તા. ૨૮-૬-૨૦૦૪નો અહેવાલ.

(૨) શ્રી જિલ્લા રજિસ્ટ્રાર સહકારી મંડળીઓ નવસારીના તા. ૨૦-૭-૨૦૦૨નાં હુકમ ક્રમાંક ઉખસ/ફડચ/સે.૧૧૦૪/ખ-૩/૫૧૮થી કરેલ મંડળીનો ફડચાનો કાયમી આદેશ.

(૩) શ્રી સબઓડીટર સહકારી મંડળીનો તા. ૧-૪-૨૦૦૧થી તા. ૨૮-૨-૨૦૦૪ સુધીનો છેવટનો અન્વેષણ અહેવાલ.

આદેશ

ક્રમાંક ફડચ/નધણ/૦૧/૬૯૭/૧/૨૦૦૪.- શ્રી નવસારી તાલુકા મજુર અને બાંધકામ કરનારી સહકારી મંડળી લિ., મુ. તા. જલાલપોર જિ. નવસારી કે જેને સહકારી મંડળીઓના કાયદા અન્વયે નોંધણી ક્રમાક સે.-૧૧૦૪ તા. ૧૩-૮-૧૯૮૧થી નોંધવામાં આવી હતી તેને ઉપરોક્ત આદેશથી ફડચામાં લઈ જવામાં આવી હતી ફડચાનું કામ સંપૂર્ણ થઈ ગયું હોવાનું ફડચા અધિકારીશ્રીએ ઉપરોક્ત પત્રથી જણાવેલ છે. આથી સને ૧૯૬૧ના ગુજરાત સહકારી મંડળીઓના અધિનિયમની કલમ-૧૧૪ (૨) અન્વયે ફડચાની કાર્યવાહી સમાપ્ત થયેલ જાહેર કરવામાં આવે છે. અને એજ કાયદાની કલમ-૨૦ અન્વયે નોંધણી રદ કરવામાં આવે છે. મંડળી આ આદેશની તારીખથી બંધ થયેલી ગણાશે.

નવસારી, તારીખ ૧૫મી જુલાઈ, ૨૦૦૪.

વાંચ્યો :-

(૧) શ્રી આર. ડી. પટેલ. સહકારી અધિકારી (ફડચા) લગત જિ. રજિ. સહકારી મંડળી નવસારી અને ફડચાઅધિકારીશ્રી વનિતા ઉદ્યોગ કામદારોની સહકારી મંડળી લિ., ફડચામાંને તા. ૨૮-૬-૨૦૦૪નો અહેવાલ.

(૨) શ્રી જિલ્લા રજિસ્ટ્રાર સહકારી મંડળીઓ નવસારીના તા. ૨૮-૪-૨૦૦૩નાં હુકમ ક્રમાંક ફડચ/૧૧૧૯/ખ-૩/૨૩૭થી કરેલ મંડળીનો ફડચાનો કાયમી આદેશ.

(૩) શ્રી સબઓડીટર સહકારી મંડળીનો તા. ૧-૭-૧૯૯૯થી તા. ૩૦-૬-૨૦૦૪ સુધીનો છેવટનો અન્વેષણ અહેવાલ.

આદેશ

ક્રમાંક ફડચ/નધણ/૦૧/૭૦૩/૧/૨૦૦૪.- શ્રી વનિતા ઉદ્યોગ કામદારોની સહકારી મંડળી લિ., મુ. નવતાડ તા. વાંસદા જિ. નવસારી કે જેને સહકારી મંડળીઓના કાયદા અન્વયે નોંધણી ક્રમાક ૧૧૧૯ તા. ૪-૧-૧૯૯૨થી નોંધવામાં આવી હતી તેને ઉપરોક્ત આદેશથી ફડચામાં લઈ જવામાં આવી હતી ફડચાનું કામ સંપૂર્ણ થઈ ગયું હોવાનું ફડચા અધિકારીશ્રીએ ઉપરોક્ત પત્રથી જણાવેલ છે. આથી સને ૧૯૬૧ના ગુજરાત સહકારી મંડળીઓના અધિનિયમની કલમ-૧૧૪ (૨) અન્વયે ફડચાની કાર્યવાહી સમાપ્ત થયેલ જાહેર કરવામાં આવે છે. અને એજ કાયદાની કલમ-૨૦ અન્વયે નોંધણી રદ કરવામાં આવે છે. મંડળી આ આદેશની તારીખથી બંધ થયેલી ગણાશે.

નવસારી, તારીખ ૧૫મી જુલાઈ, ૨૦૦૪.

વાંચ્યો :-

(૧) શ્રી આર. ડી. પટેલ. સહકારી અધિકારી (ફડચા) લગત જિ. રજિ. નવસારી અને ફડચાઅધિકારીશ્રી નડોદ-પરૂજણ-ડાલકી પિયત સહકારી મંડળી લિ., ફડચામાંને તા. ૧૭-૬-૨૦૦૪નો અહેવાલ.

(૨) શ્રી જિલ્લા રજિસ્ટ્રાર સહકારી મંડળીઓ નવસારીના તા. ૨૯-૧૦-૨૦૦૩નાં હુકમ ક્રમાંક ઉખસ/ફડચ/ફ/૧૪૦૪૫/ખ-૩/૪૪૯થી કરેલ મંડળીનો ફડચાનો કાયમી આદેશ.

(૩) શ્રી સબઓડીટર સહકારી મંડળીનો તા. ૧-૪-૨૦૦૩થી તા. ૧૨-૪-૨૦૦૪ સુધીનો છેવટનો લગત સ્પે. ઓડીટર સહકારી મંડળી બીલીમોરા છેવટનો અન્વેષણ અહેવાલ.

આદેશ

ક્રમાંક ફડચ/નધણ/૦૧/૭૦૯/૧/૨૦૦૪.-શ્રી નડોદ-પરૂજણ-ડાલકી પિયત સહકારી મંડળી ફડચા સહકારી મંડળી લિ., મુ. તા. જલાલપોર જિ. નવસારી કે જેને સહકારી મંડળીઓના કાયદા અન્વયે નોંધણી ક્રમાક ખે-૧૦૭૨ તા. ૧૧-૭-૧૯૯૭થી નોંધવામાં આવી હતી તેને ઉપરોક્ત આદેશથી ફડચામાં લઈ જવામાં આવી હતી ફડચાનું કામ સંપૂર્ણ થઈ ગયું હોવાનું ફડચા અધિકારીશ્રીએ ઉપરોક્ત પત્રથી જણાવેલ છે. આથી સને ૧૯૬૧ના ગુજરાત સહકારી મંડળીઓના અધિનિયમની કલમ-૧૧૪ (૨) અન્વયે ફડચાની કાર્યવાહી સમાપ્ત થયેલ જાહેર કરવામાં આવે છે. અને એજ કાયદાની કલમ-૨૦ અન્વયે નોંધણી રદ કરવામાં આવે છે મંડળી આ આદેશની તારીખથી બંધ થયેલી ગણાશે.

નવસારી, તારીખ ૧૫મી જુલાઈ, ૨૦૦૪.

સુનિલકુમાર,
જિલ્લા રજિસ્ટ્રાર,
સહકારી મંડળીઓ, નવસારી.

વંચાણે લીધા :-

(૧) શ્રી સબઓડીટર લગત સ્પે. ઓડીટર સહકારી મંડળીઓ, (૨) આણંદનો તારીખ ૧૬-૨-૦૪ નો વહીવટી ખાસ અહેવાલ.

(૨) અત્રેની કચેરીના પત્ર ક્રમાંક અકક/૦૧/ખ/૯૪ થી ૧૦૧/તારીખ ૫-૬-૦૪ ની કારણદર્શક નોટીસ.

(૩) તારીખ ૨૮-૬-૨૦૦૪નાં રોજ કમિટી સભ્યોએ મંડળીમાં ખેડા જિલ્લા મધ્ય સહકારી બેંક લી.ની વહીવટદાર તરીકે નિમણુંક કરવા આપેલ સંમતિ અંગેનું નિવેદન.

જા. નં. અકક/૦૧/ખ/૧૮૭/૦૪.—ધી અરડી (ધોરા) સેવા સહકારી મંડળી લી. મુ. અરડી (ધોરા), તા. ઉમરેઠ, જીલ્લો આણંદ (કે જેનો આ કામે હવે પછી મંડળી તરીકે ઉલ્લેખ કરવામાં આવેલ છે.) સને ૧૯૬૧ના ગુજરાત સહકારી મંડળી અધિનિયમ (કે જેનો આ કામે હવે પછી અધિનિયમ તરીકે ઉલ્લેખ કરવામાં આવેલ છે.) જે નોંધાયેલી સેવા સહકારી મંડળી છે. જેનો વહીવટ મંડળીના માન્ય થયેલા પેટા નિયમો અનુસાર ચલાવવાનો હોય છે. મંડળીના પેટા નિયમોથી લાદવામાં આવેલી ફરજો અને જવાબદારીઓ મંડળીના કાર્યવાહકોએ નિભાવવાની હોય છે.

ઉપર આમુખ (૧) થી સબ-ઓડીટર લગત સ્પે. ઓડીટર સહકારી મંડળી (૨) આણંદના વહીવટી ખાસ અહેવાલ મુજબ પાછલા ઓડીટ મેમાની સંપૂર્ણ વાસ્તવિક દુરસ્તી કરી દુરસ્તી રીપોર્ટ સંબંધિત ઓડીટરને મોકલી આપેલ નથી. તથા ૨૦૦૨/૦૩ ના વર્ષથી વાર્ષિક સાધારણ સભા મેળવેલ નથી. તથા તા. ૯-૮-૦૨ પછી કમિટીની મીટીંગ મેળવવામાં આવેલ નથી. સરકારશ્રીના પરિપત્ર મુજબ વ્યવસ્થાપક કમિટી સભ્યોની નિમણુંક કરવામાં આવેલ નથી. મંડળીની વ્ય. કમિટીના તા. ૯-૨-૨૦૦૦નાં ઠરાવ નં. (૪) મુજબ મંડળીના સેક્રેટરીએ વેચાણની તથા વસુલાતની રકમ હાથ ઉપર નહિ રાખતાં બેન્કમાં તથા સંઘમાં ભરી દેવા ઠરાવેલ છે. તેમ છતાં ઓડીટ સમય દરમ્યાન રોજમેળ મુજબ વધુ પ્રમાણમાં સિલક હાથ ઉપર રાખવામાં આવેલ છે તે અંગે વ્ય. કમિટીએ સિલક બેંકમાં અગર સંઘમાં જમા કરાવેલ નથી. તેમજ સભાસદો તથા ગામલોકોનું જીવન જરૂરીયાતની

INDEX

કંટ્રોલ ચીજ વસ્તુઓનું વિતરણ કરવામાં આવેલ નથી. તેમજ મંડળીના રાસાયણિક ખાતરના સ્ટોકપત્રક પાન નંબર-૨૭ ઉપર યુરીયા ખાતર ૧૩૦ થેલીનું વેચાણ થઈ ગયેલ છે. તેનો વકરો મંડળીના રોજમેળમાં જમા કરવામાં આવેલ નથી. તેમ છતાં ચેરમેનશ્રી તથા સેક્રેટરીશ્રી તથા મંડળીની કમિટીનું મંડળીના તોલાટશ્રી કાભઈભાઈ મંગળભાઈ ઓઢા પરમારને લેખિત નોટીસ આપેલ નથી કે વેચાણની રકમ જમા કરાવવા બાબતે તેમની સામે કોઈ કાર્યવાહી કે ઠરાવ કરેલ નથી. તેમજ રોજમેળ મુજબની સિલક રૂા. ૧૬૩૩૭/૨૯ પૈસા મંડળીના સેક્રેટરીશ્રી રામસીંગ પ્રભાતસીંગ ચૌહાણે ઓડીટ સમયે ગણવા માટે રજુ કરી શક્યા નથી. જે રકમ બેન્કમાં તથા સંઘમાં ભરવા માટે સેક્રેટરીશ્રીને લેખિત સૂચના આપેલ નથી. તેમજ વેચાણ કલાર્કશ્રી શનાભાઈ વાઘજીભાઈ પરમારે રાહત ઘઉં ૫૦ કીલો તથા અંત્યોદય ઘઉં ૧૪૫ કીલો તથા અનાજ, કટ્ટા, બારદાન (૭૯૮) નું વેચાણ થઈ ગયેલ છે. જેની રકમ જમા કરાવવામાં આવેલ નથી, આ અંગે ચેરમેનશ્રી તથા કમિટીએ કલાર્કશ્રીને કોઈ નોટીસ આપેલ નથી. તેમજ વસુલાત અંગે કોઈ કાર્યવાહી કરેલ નથી. તેમજ મુદતવીતી ધિરાણની વસુલાત માટે કોઈ પ્રયત્નો કરેલ નથી. ચેરમેનશ્રીએ તા. ૬-૩-૦૩નાં રોજ ઓડીટ ફી ભરવા માટે ચેકથી બેંકમાંથી રૂા. ૩,૦૦૦/-ઉપાડયા હતા છતાં ઓડીટ ફી ભરવામાં આવેલ નથી. તેમજ સભાસદ ધિરાણ માટે કરજ અરજી, જામીન ખત, વચન ચિઠ્ઠી કે કોઈપણ પ્રકારના આધાર કે ડોક્યુમેન્ટ રજુ કરવામાં આવેલ નથી.

આમુખ (૨) થી મંડળીની વ્ય. કમિટીને આપેલ કારણદર્શક નોટીસના સંદર્ભમાં કમિટીએ આમુખ (૩) મુજબ તા. ૨૮-૬-૦૪ નાં રોજ હાજર રહી આઠ કમિટી સભ્યોએ ખે. જી. બેન્કની વહીવટદાર તરીકે નિમણુંક કરવા લેખિત નિવેદનથી સંમતિ આપેલ છે.

આમ મંડળીની વ્ય. કમિટીના સભ્યો/ચેરમેન તથા વાઈસ ચેરમેનશ્રી મંડળીનો વહીવટ કરવામાં નિષ્ફળ ગયેલ છે. જેથી આ અધિનિયમની કલમ-૮૧ હેઠળની કાર્યવાહી કરવી મંડળીના તથા સભાસદોના હિતમાં જણાતાં તથા મંડળીમાં બેંકનું લેણું વસુલ કરવાનું બાકી હોઈ મંડળીની હાલની વ્ય. કમિટીની જગ્યાએ વહીવટદારની નિમણુંક કરવી ઉચિત જણાતાં નીચે મુજબનો હુકમ કરવામાં આવે છે.

હુકમ

આથી હું સી. બી. કોટેચા, જિલ્લા રજીસ્ટ્રાર સહકારી મંડળીઓ, આણંદ સને ૧૯૬૧ના ગુજરાત સહકારી મંડળી અધિનિયમની કલમ-૮૧ અન્વયે મળેલ સત્તાની રૂએ ધી અરડી (ધોરા) સેવા સહકારી મંડળી લી. મુ. અરડી (ધોરા), તા. ઉમરેઠ, જી. આણંદની હાલની વ્ય. કમિટીને વહીવટમાંથી દૂર કરી મંડળીનો વહીવટ ચલાવવા માટે ધી ખેડા જિલ્લા મધ્ય. સહકારી બેંક લી. નડીયાદની વહીવટદાર તરીકે નિમણુંક કરું છું. સદર નિમણુંકનો સમય વહીવટદાર તરફથી ચાર્જ સંભાળ્યા તારીખથી એક વર્ષ માટેનો રહેશે.

આણંદ, તારીખ ૧૨મી જુલાઈ, ૨૦૦૪.

વંચાણમાં લીધા :-

ફાંગણી સેવા સહકારી મંડળી લી. મુ. ફાંગણી, તા. પેટલાદને ફડચામાં લઈ જવાનો વચગાળાનો હુકમ ક્રમાંક ફડચ/૦૧/ચ/૪૩૭/૨૦૦૪, તા. ૧૪-૬-૨૦૦૪.

હુકમ

જા. નં. ઉખસ/કજ/ફડચા-૧૫૪૩૨/ચ/૫૬૪/૨૦૦૪.—ફાંગણી સેવા સહકારી મંડળી લી. મુ. ફાંગણી, તા. પેટલાદ જિલ્લોને શ્રી મદદનીશ જિલ્લા રજીસ્ટ્રાર સહકારી મંડળીઓ જિલ્લા પંચાયત આણંદની ઓફીસના નોંધ નંબર સે-૯૭૪૯, તા. ૨૯-૩-૬૬ થી નોંધવામાં આવી હતી તે મંડળીને સને ૧૯૬૧ના ગુજરાત રાજ્ય સહકારી મંડળીઓના કાયદાની કલમ-૧૦૭ અન્વયે ફડચામાં લઈ જવાનો હુકમ કરવામાં આવે છે અને સદરહુ મંડળીના ફડચા અધિકારી તરીકે શ્રી ખેડા જિલ્લા મધ્યસ્થ સહકારી બેંક લી. નડીયાદની સદર કાયદાની કલમ-૧૦૮ (૩) હેઠળ નીમણુંક કરવામાં આવે છે અને તેમના મહેનતાણાની રકમ નિયમ મુજબ સહકારી તીજોરીમાં ''૦૪૨૫ સહકાર'' સદરે જમા કરાવવી. ફડચાનું કામકાજ ત્રણ વર્ષમાં પુરૂં કરવું.

આણંદ, તારીખ ૧૯મી જુલાઈ, ૨૦૦૪.

વંચાણમાં લીધા :-

હરિપુરા પિયત સહકારી મંડળી લી. મુ. હરિપુરા, તા. આણંદને ફડચામાં લઈ જવાનો વચગાળાનો હુકમ ક્રમાંક ફડચ/૦૧/ચ/૪૩૪/૨૦૦૪, તા. ૧૪-૬-૨૦૦૪.

હુકમ

જા. નં. ઉખસ/કજ/ફડચા-૧૫૪૩૩/ચ/૫૬૫/૨૦૦૪.—હરિપુરા પિયત સહકારી મંડળી લી. મુ. હરિપુરા, તા. આણંદ જિલ્લાને શ્રી મદદનીશ જિલ્લા રજીસ્ટ્રાર સહકારી મંડળીઓ જિલ્લા પંચાયત આણંદની ઓફીસના નોંધ નંબર ખે-૩૨૧૫, તા. ૮-૧-૯૦ થી નોંધવામાં આવી હતી તે મંડળીને સને ૧૯૬૧ના ગુજરાત રાજ્ય સહકારી મંડળીઓના કાયદાની કલમ-૧૦૭ અન્વયે ફડચામાં લઈ જવાનો હુકમ કરવામાં આવે છે અને સદરહુ મંડળીના ફડચા અધિકારી તરીકે શ્રી સહ. અધિકારી (ફડચો) લગત જિલ્લા રજીસ્ટ્રાર, સહકારી મંડળી આણંદની સદર કાયદાની કલમ-૧૦૮ (૩) હેઠળ નીમણુંક કરવામાં આવે છે અને તેમના મહેનતાણાની રકમ નિયમ મુજબ સહકારી તીજોરીમાં ''૦૪૨૫ સહકાર'' સદરે જમા કરાવવી. ફડચાનું કામકાજ ત્રણ વર્ષમાં પુરૂં કરવું.

આણંદ, તારીખ ૧૯મી જુલાઈ, ૨૦૦૪.

વંચાણમાં લીધા :-

ગાના સેવા સહકારી મંડળી લી. મુ. ગાના, તા. આણંદને ફડચામાં લઈ જવાનો વચગાળાનો હુકમ ક્રમાંક ફડચ/૦૧/ચ/૪૩૬/૨૦૦૪. તા. ૧૪-૬-૨૦૦૪.

હુકમ

જા. નં. ઉખસ/કજ/ફડચા-૧૫૪૩૪/ચ/૫૬૬/૨૦૦૪.—ગાના સેવા સહકારી મંડળી લી. મુ. ગાના, તા.-આણંદ જિલ્લાને શ્રી મદદનીશ જિલ્લા રજીસ્ટ્રાર સહકારી મંડળીઓ જિલ્લા પંચાયત આણંદની ઓફીસના નોંધ નંબર સે-૨૦૩૦૫, તા. ૨૫-૧૦-૮૩ થી નોંધવામાં આવી હતી તે મંડળીને સને ૧૯૬૧ના ગુજરાત રાજ્ય સહકારી મંડળીઓના કાયદાની કલમ-૧૦૭ અન્વયે ફડચામાં લઈ જવાનો હુકમ કરવામાં આવે છે અને સદરહુ મંડળીના ફડચા અધિકારી તરીકે શ્રી સહ. અધિકારી (ફડચો) લગત જિલ્લા રજીસ્ટ્રાર, સહકારી મંડળી આણંદની સદર કાયદાની કલમ-૧૦૮ (૩) હેઠળ નીમણુંક કરવામાં આવે છે અને તેમના મહેનતાણાની રકમ નિયમ મુજબ સહકારી તીજોરીમાં ''૦૪૨૫ સહકાર'' સદરે જમા કરાવવી. ફડચાનું કામકાજ ત્રણ વર્ષમાં પુરૂં કરવું.

આણંદ, તારીખ ૧૯મી જુલાઈ, ૨૦૦૪.

વંચાણમાં લીધા :-

પેટલી તમાકુ ઉત્પાદક સહકારી મંડળી લી. મુ. પેટલી, તા. સોજીત્રાને ફડચામાં લઈ જવાનો વચગાળાનો હુકમ ક્રમાંક ફડચ/૦૧/ચ/૪૩૯/૨૦૦૪, તા. ૧૪-૬-૨૦૦૪.

હુકમ

જા. નં. ઉખસ/કજ/ફડચા-૧૫૪૩૬/ચ/૫૬૭/૨૦૦૪.—પેટલી તમાકુ ઉત્પાદક સહકારી મંડળી લી. મુ. પેટલી, તા. સોજીત્રા જિલ્લાને શ્રી મદદનીશ જિલ્લા રજીસ્ટ્રાર સહકારી મંડળીઓ જિલ્લા પંચાયત આણંદની ઓફીસના નોંધ નંબર સે-૨૦૮૫૧, તા. ૯-૪-૮૪ થી નોંધવામાં આવી હતી તે મંડળીને સને ૧૯૬૧ના ગુજરાત રાજ્ય સહકારી મંડળીઓના કાયદાની કલમ-૧૦૭ અન્વયે ફડચામાં લઈ જવાનો હુકમ કરવામાં આવે છે અને સદરહુ મંડળીના ફડચા અધિકારી તરીકે શ્રી સહ. અધિકારી (ફડચો) લગત જિલ્લા રજીસ્ટ્રાર, સહકારી મંડળીઓ આણંદની સદર કાયદાની કલમ-૧૦૮ (૩) હેઠળ નીમણુંક કરવામાં આવે છે અને તેમના મહેનતાણાની રકમ નિયમ મુજબ સહકારી તીજોરીમાં ''૦૪૨૫ સહકાર'' સદરે જમા કરાવવી. ફડચાનું કામકાજ ત્રણ વર્ષમાં પુરૂં કરવું.

આણંદ, તારીખ ૧૯મી જુલાઈ, ૨૦૦૪.

વંચાણમાં લીધા :-

ગાયત્રી તમાકુ ઉત્પાદક સહકારી મંડળી લી. મુ. જોગણ, તા. પેટલાદને ફડચામાં લઈ જવાનો વચગાળાનો હુકમ ક્રમાંક ફડચ/૦૧/ચ/૪૩૮/૨૦૦૪, તા. ૧૪-૬-૨૦૦૪.

હુકમ

જા. નં. ઉખસ/કજ/ફડચા-૧૫૪૩૫/ચ/૫૬૮/૨૦૦૪.—ગાયત્રી તમાકુ ઉત્પાદક સહકારી મંડળી લી. મુ. જોગણ, તા. પેટલાદ જિલ્લાને શ્રી મદદનીશ જિલ્લા રજીસ્ટ્રાર સહકારી મંડળીઓ જિલ્લા પંચાયત આણંદની ઓફીસના નોંધ નંબર સે-૨૭૮૪૩, તા. ૭-૬-૯૬ થી નોંધવામાં આવી હતી તે મંડળીને સને ૧૯૬૧ના ગુજરાત રાજ્ય સહકારી મંડળીઓના કાયદાની કલમ-૧૦૭ અન્વયે ફડચામાં લઈ જવાનો હુકમ કરવામાં આવે છે અને સદરહુ મંડળીના ફડચા અધિકારી તરીકે શ્રી સહ. અધિકારી (ફડચો) લગત જિલ્લા રજીસ્ટ્રાર, સહકારી મંડળીઓ આણંદની સદર કાયદાની કલમ-૧૦૮ (૩) હેઠળ નીમણુંક કરવામાં આવે છે અને તેમના મહેનતાણાની રકમ નિયમ મુજબ સહકારી તીજોરીમાં ''૦૪૨૫ સહકાર'' સદરે જમા કરાવવી. ફડચાનું કામકાજ ત્રણ વર્ષમાં પુરૂં કરવું.

આણંદ, તારીખ ૧૯મી જુલાઈ, ૨૦૦૪.

સી. બી. કોટેચા,
જિલ્લા રજિસ્ટ્રાર,
સહકારી મંડળીઓ, આણંદ.

વંચાણે લીધા :-

(૧) અત્રેની કચેરીના તા. ૩૦-૪-૨૦૦૪ ના હુકમ નં. ઉખસ/ફડચ/૦૧/ક/૬૪૩/૨૦૦૪ થી કરવામાં આવેલ ફડચા અંગેનો વચગાળાનો આદેશ.

(૨) ધી હરસિદ્ધ મજૂર કામદાર સહકારી મંડળી લી., સિદ્ધપુર, તા. સિદ્ધપુર, જી. પાટણ તરફથી (૧) તા. ૨૯-૫-૦૪, (૨) તા. ૧૭-૬-૦૪ ના પત્રથી કરવામાં આવેલ લેખિત રજુઆત તથા તા. ૧-૭-૦૪ ના રોજ રજુ કરેલ શેરફાળા ભરપાઈનું ચલણ અને સભાસદ રજીસ્ટર તથા શેર ખાતાવહીની ઓડીટ શેરાવાળી નકલ.

(૩) ધી ગુજરાત રાજ્ય સહકારી મંડળી અધિનિયમ-૧૯૬૧ની કલમ-૧૦૭ ની પેટા-કલમ (૩) મુજબની જોગવાઈઓ.

હુકમ

જા. નં. ઉખસ/ફડચ/૦૧/ખ-૧/૩૪૪૬/૨૦૦૪.—ધી હરસિદ્ધ મજૂર કામદાર સહકારી મંડળી લી., મુ. સિદ્ધપુર, તા. સિદ્ધપુર, જી. પાટણ નોંધણી નંબર ઉ. ૫૮૦૨, તા. ૨૮-૯-૧૯૮૮ ને અત્રેની કચેરીના આમુખ (૧) વાળા હુકમથી ફડચામાં લઈ જવાનો વચગાળાનો આદેશ આપવામાં આવેલ. જે હુકમ સામે આમુખ (૨) માં ઉલ્લેખ કરેલ તા. ૨૯-૫-૦૪ ના પત્રથી મંડળીએ કરેલ રજુઆત મુજબ મંડળીનું સને ૨૦૦૨-૦૩ ના વર્ષનું ઓડિટ થયેલ છે અને તે વર્ષનો ઓડિટ વર્ગ-ક મળેલ છે. મંડળીએ સભાસદ રજિસ્ટર અને શેર ખાતાવહી પૂર્ણ કરી અત્રે રજુ કરેલ છે. ઓડિટ નોંધની દુરસ્તી કરીને મોકલી આપેલ છે. વ્ય. કમિટીની બેઠકો નિયમિત બોલાવવાની ખાત્રી આપેલ છે. સહકારશ્રીનો શેરફાળો રૂા. ૩,૫૦૦/- ભરી દીધેલ છે અને કલેકટરશ્રી, બનાસકાંઠા તરફથી માર્બલ લીઝનું કામ મળેલ હોઈ પ્રોજેક્ટ ચાલુ થયેથી મંડળી કામગીરી કરશે, તેવું જણાઈ આવેલ છે. આથી ઉપરોક્ત વિગતે મંડળીને ચાલુ રાખવા માટે આથી હું, કે. પી. ત્રિવેદી, જિલ્લા રજીસ્ટ્રાર, સહકારી મંડળી, પાટણ ગુજરાત સહકારી મંડળી અધિનિયમ-૧૯૬૧ની કલમ-૧૦૭ ની પેટા કલમ (૩) હેઠળ આમુખ (૧) થી કરવામાં આવેલ ફડચા અંગેનો તારીખ ૩૦-૪-૦૪નો હુકમ નં. ઉખસ/ફડચ/૦૧/ક/૬૪૩/૨૦૦૪ આથી રદ કરતો હુકમ કરૂં છું.

પાટણ, તારીખ ૧૨મી જુલાઈ, ૨૦૦૪.

વંચાણે લીધા :-

(૧) અત્રેની કચેરીના તા. ૧૪-૬-૨૦૦૪ ના હુકમ નં. ઉખસ/ફડચ/૦૧/ખ-૧/૧૦૨૭/૨૦૦૪ થી કરવામાં આવેલ ફડચા અંગેનો વચગાળાનો આદેશ.

(૨) ધી ગુજરાત રાજ્ય સહકારી મંડળી અધિનિયમ-૧૯૬૧ની કલમ-૧૦૭ ની જોગવાઈઓ.

હુકમ

જા. નં. ઉખસ/ફડચ/૦૧/ખ-૧/૧૨૦૬/૨૦૦૪.–ધી પાટણ તાલુકા ઉત્તરપૂર્વ વિભાગ અનુસૂચિત જાતિ સામુદાયિક ખેતી સહકારી મંડળી લી., મુ. પાટણ, તા. જી. પાટણ, નોંધણી નંબર સે. ૨૩૫૬, તા. ૧૮-૧૦-૧૯૮૯ ને અત્રેની કચેરીના આમુખ (૧) વાળા હુકમથી ફડચામાં લઈ જવાનો વચગાળાનો આદેશ આપવામાં આવેલ છે. જેને "ધી ગુજરાત રાજ્ય સહકારી મંડળી અધિનિયમ-૧૯૬૧ની કલમ-૧૦૭ (૩)" હેઠળ બહાલી આપતો મંડળીને ફડચામાં લઈ જવાનો અંતિમ આદેશ આપવામાં આવે છે અને આ અંગે નિમાયેલ ફડચા અધિકારીશ્રી જી. એ. દરજી ઓડીટર (લીરી) લગત આ કચેરીએ ફડચાની કામગીરી આ આદેશની તારીખથી નિયત મુદતમાં પૂર્ણ કરવાની રહેશે. તેમજ ફડચા ફી નિયત ધોરણે સરકારશ્રીમાં જમા કરાવવાની રહેશે.

પાટણ, તારીખ ૧૭મી જુલાઈ, ૨૦૦૪.

વંચાણે લીધા :-

(૧) અત્રેની કચેરીના તા. ૧૪-૬-૨૦૦૪ ના હુકમ નં. ઉખસ/ફડચ/૦૧/ખ-૧/૧૦૨૬/૨૦૦૪ થી કરવામાં આવેલ ફડચા અંગેનો વચગાળાનો આદેશ.

(૨) ધી ગુજરાત રાજ્ય સહકારી મંડળી અધિનિયમ-૧૯૬૧ની કલમ-૧૦૭ ની જોગવાઈઓ.

હુકમ

જા. નં. ઉખસ/ફડચ/૦૧/ખ-૧/૧૨૦૭/૨૦૦૪.–ધી કાકોશી ગોપાલક વિવિધ કાર્યકારી સહકારી મંડળી લી., મુ. કાકોશી, તા. સિદ્ધપુર, જી. પાટણ, નોંધણી નંબર ૩૦૯૯૭, તા. ૧૫-૬-૧૯૯૯ ને અત્રેની કચેરીના આમુખ (૧) વાળા હુકમથી ફડચામાં લઈ જવાનો વચગાળાનો આદેશ આપવામાં આવેલ છે. જેને "ધી ગુજરાત રાજ્ય સહકારી મંડળી અધિનિયમ-૧૯૬૧ની કલમ-૧૦૭ (૩)" હેઠળ બહાલી આપતો મંડળીને ફડચામાં લઈ જવાનો અંતિમ આદેશ આપવામાં આવે છે અને આ અંગે નિમાયેલ ફડચા અધિકારીશ્રી બી. એન. ઠાકોર, સીનીયર કલાર્ક લગત આ કચેરીએ ફડચાની કામગીરી આ આદેશની તારીખથી નિયત મુદતમાં પૂર્ણ કરવાની રહેશે. તેમજ ફડચા ફી નિયત ધોરણે સરકારશ્રીમાં જમા કરાવવાની રહેશે.

પાટણ, તારીખ ૧૭મી જુલાઈ, ૨૦૦૪.

વંચાણે લીધા :

(૧) શ્રી ઓડિટર ગ્રેડ - ૨ સહકારી મંડળીઓ હારીજના તા. ૨૩-૬-૨૦૦૪ના જા. નં. અષણ/૦૧/૬૭/૦૪થી રજુ થયેલ ખાસ અહેવાલ.

(૨) અત્રેની કચેરીના તા. ૨૮-૬-૨૦૦૪ના પત્ર ક્રમાંક ઉખસ/ફડચ/૦૧/ખ-૧/૧૦૭૭/૨૦૦૪ થી આપવામાં આવેલ ફડચા અંગેની કારણદર્શક નોટીસ.

(૩) ધિ મુડવાડા સેવા સહકારી મંડળી લિ., મુ. મુડવાડા, તા. સિદ્ધપુર, જિ. પાટણના (અ) તારીખ ૮-૭-૨૦૦૪ તથા (બ) તારીખ ૧૨-૭-૨૦૦૪ના પત્રો.

(૪) ધિ ગુજરાત સહકારી મંડળી અધિનિયમ, ૧૯૬૧ની કલમ-૧૦૭ની જોગવાઈઓ.

પ્રસ્તાવના

જા. નં. ઉખસ/ફડચ/૦૧/ખ-૧/૧૨૦૮/૨૦૦૪.- ધિ મુડવાડા સેવા સહકારી મંડળી લિ., મુ. મુડવાડા, તા. સિદ્ધપુર, જિ. પાટણએ ધિ ગુજરાત સહકારી મંડળી અધિનિયમ, ૧૯૬૧ની કલમ-૯ અન્વયે નોંધણી નંબર સે. ૧૩૦૧૭ તારીખ ૧૬-૧૦-૧૯૭૪ થી નોંધાયેલી મર્યાદિત જવાબદારીવાળી સેવા સહકારી મંડળી છે. જેનો હવે પછી મંડળી તરીકે ઉલ્લેખ કરવામાં આવેલ છે.

આ મંડળીનું સહકારી કાયદાની કલમ-૮૪ અન્વયે તારીખ ૧-૭-૧૯૯૮ થી તા. ૩૧-૩-૨૦૦૪ સુધીના સમયનું વૈદ્યાનિક અન્વેષણ કરવામાં આવતાં આમુખ(૧) મુજબ ઓડીટરશ્રી તરફથી આ મંડળીને ફડચામાં લઈ જવા માટે દરખાસ્ત આ કચેરીએ રજુ થતાં આમુખ(૨) વાળા પત્રથી મંડળીને કારણદર્શક નોટીસ પાઠવવામાં આવેલી હતી, જેમાં નીચે જણાવેલ મુદ્દાઓનો ઉલ્લેખ કરવામાં આવેલ હતો.

(૧) સંસ્થાએ છ વર્ષથી પેટાનિયમ મુજબની ખેતી વિષયક ધિરાણ વસુલાતની કોઈ કામગીરી હાથ ધરેલ નથી. ફક્ત નિયંત્રિત ભાવની ચીજ વસ્તુઓની વેપાર પ્રવૃત્તિ કરેલ છે. તા. ૩૧-૩-૦૩ના અંતે રૂા. ૪૩૯૭-૪૮ની વેપારી ખોટ કરેલી છે.

(૨) સંસ્થામાં ઘણા સમયથી સંસ્થાનું મુદતવીતી ધિરાણ બાકી છે. તા. ૩૧-૩-૦૪ના અંતે.

(૧)	અનુસૂચિત સામાન્ય મોટા ખેડૂત ધિરાણ	રૂા.	૫,૨૦૦/-
(૨)	અનુસૂચિત સામાન્ય નાના ખેડૂત ધિરાણ	રૂા.	૫,૦૦૦/-
(૩)	સામાન્ય મોટા ખેડૂત ધિરાણ	રૂા.	૨,૪૧,૦૦૦/-
(૪)	સામાન્ય નાના ખેડૂત ધિરાણ	રૂા.	૧,૧૩,૭૦૦/-
	કુલ	રૂા.	૩,૬૫,૧૦૦/-

નું છે.

જેની સામે મંડળીએ કે કાર્યવાહકોએ મુદતવીતી વસુલ કરવા માટે કલમ-૧૦૬ નીચે લવાદી રાહે કોઈજ કાર્યવાહી હાથ ધરેલ નથી. જેથી ધિરાણ વસુલાતમાં કોઈ જ રસ જણાતો નથી.

(૩) સંસ્થાનો છેલ્લા છ (૬) વર્ષથી ઓડીટ વર્ગ - "ડ" (D) છે.

(૪) સંસ્થાએ ઓડીટ સમયમાં નીચે મુજબનું નુકશાન કરેલ છે.

૧૯૯૯-૨૦૦૦	રૂા. ૫,૮૫૯-૯૭
૨૦૦૦-૨૦૦૧	રૂા. ૬,૯૯૫-૪૦
૨૦૦૨-૨૦૦૩	રૂા. ૧૪,૬૭૦-૪૮
કુલ	રૂા.૨૭,૫૨૫-૮૫ નું નુકશાન કરેલ છે.

(૫) પેટાનિયમ મુજબ કારોબારી સમિતિની બેઠકો મળતી નથી. જેથી કાર્યવાહકોને રસ જણાતો નથી.

(૬) મંડળીએ છેલ્લા છ (૬) વર્ષથી ઓડીટ કરાવવા માટેની કોઈ જ કાર્યવાહી કરેલ નથી. જેથી એકી સાથે છ (૬) વર્ષનું ઓડીટ કરાવેલ છે. અને ઓડીટ ફી સાથે ભરેલ છે.

(૭) ગત ઓડીટ નોંધની દુરસ્તી છ વર્ષથી કરવામાં આવેલ નથી. જેથી વહીવટમાં નિષ્કાળજી જણાય છે.

ઉક્ત કારણોસર મંડળીને ફડચામાં લઈ જતાં અગાઉ આમુખ(૨) વાળા પત્રથી કારણદર્શક નોટીસ પાઠવી તા. ૮-૭-૨૦૦૪ના રોજ આ કચેરીએ હાજર રહી રજુઆત કરવાની તક આપવામાં આવેલ હતી. સદર તારીખે મંડળીના મંત્રીશ્રી એસ. વી. દવે હાજર રહેલ હતા. કારણદર્શક નોટીસની વિગતે કોઈપણ જાતની રજુઆત કરવામાં આવેલ નથી, પરંતુ આમુખ-૩(અ) વાળા પત્રથી મુદતની માગણી કરવામાં આવતાં કુદરતી ન્યાયના હિતમાં વધુ ત્રણ દિવસની મુદત આપી તા. ૧૨-૭-૨૦૦૪ના રોજ સાંજ સુધીમાં જવાબ રજુ કરવા રૂબરૂમાં મુદત આપવામાં આવેલી. સદર તા. ૧૨-૭-૨૦૦૪ના રોજ મંડળીના પ્રમુખશ્રી હાજર રહેલ હતા. કારણદર્શક નોટીસની વિગતે લેખિત કે મૌખિક જવાબ આપેલ નથી, પરંતુ આમુખ-૩(બ) વાળા પત્રથી પુનઃમુદતની માગણી કરવામાં આવેલી.

આમ મંડળીને રજુઆત કરવા માટે રજી. પો.એ.ડી. થી કારણદર્શક નોટીસ બજાવેલ છે. કારણદર્શક નોટીસ મંડળીને સમયસર મળી પણ ગયેલ છે. મુદતની / હીયરીંગની તારીખે કાર્યવાહકો હાજર પણ રહે છે. પરંતુ કારણદર્શક નોટીસની વિગતે કોઈ રજુઆત કરવાના બદલે ફક્ત મદતોજ માગવામાં આવેલ છે. મંડળીને પૂરતી તક આપવામાં આવેલી હોવા છતાં કોઈ જ રજુઆત કરવામાં આવેલ નથી. ઓડીટરશ્રીએ મંડળીની સ્થળ મુલાકાત લઈ દફતર આધારિત વૈદ્યાનિક અન્વેષણના અંતે મંડળીને ફડચામાં લઈ જવા માટે આમુખ(૧) વાળા અહેવાલથી ભલામણ કરાયેલ હોઈ મંડળીના કાર્યવાહકોને રજુઆત કરવાની તક આપવામાં આવેલ હોવા છતાં રજુઆત કરવામાં કસૂર કરેલ છે. જેથી મંડળીને ફડચામાં લઈ જવા માટે કારણદર્શક નોટીસમાં જણાવેલ કારણો પૂરતાં અને વ્યાજબી હોઈ સભાસદોના વ્યાપક હિતમાં આમુખ (૪) મુજબની જોગવાઈઓ મુજબ નીચે મુજબ ફડચા અંગેનો વચગાળાનો આદેશ કરવામાં આવે છે.

વચગાળાનો આદેશ

આથી હું, કે. પી. ત્રિવેદી, જિલ્લા રજિસ્ટ્રાર, સહકારી મંડળીઓ, પાટણ ધિ ગુજરાત સહકારી મંડળી અધિનિયમ, ૧૯૬૧ની કલમ-૧૦૭ની પેટા કલમ-(૧)ના ખંડ(એ) તથા ખંડ(સી)ના પેટા ખંડ-(૪) હેઠળ ધિ મુડવાડા સેવા સહકારી મંડળી લિ., મુ. મુડવાડા, તા. સિદ્ધપુર, જિ. પાટણ નોંધણી નંબર સે. ૧૩૦૧૭ તારીખ ૧૬-૧૦-૧૯૭૪ને ફડચામાં લઈ જવા માટેનો વચગાળાનો આદેશ કરૂ છું. તથા સદર કાયદાની કલમ-૧૦૮(૧) અન્વયે ફડચા અધિકારી તરીકે શ્રી જી. એ. દરજી, ઓડિટર ગ્રેડ-૨ (લીરી) લગત જિલ્લા રજિસ્ટ્રાર, સ. મં. પાટણની નિમણુંક કરી છે.

નોંધ :

ઉક્ત વચગાળાના હુકમ સામે મંડળીએ કંઈ રજુઆત કે ખુલાસો કરવો હોય તો તે આ હુકમ નીકળ્યા તારીખથી એક માસની મુદતમાં આ કચેરીએ મોકલી આપવા કે રૂબરૂ રજુઆત કરવા જણાવવામાં આવે છે. જો તેમ કરવામાં ચૂક થશે તો સદર હુકમને બહાલી આપતો કલમ-૧૦૭(૩) હેઠળ અંતિમ આદેશ કરવામાં આવે છે, જેની નોંધ લેશો.

પાટણ, તારીખ ૧૭મી જુલાઈ, ૨૦૦૪.

કે. પી. ત્રિવેદી,
જિલ્લા રજિસ્ટ્રાર,
સહકારી મંડળીઓ, પાટણ.

યાદી :

(૧) અત્રેની કચેરીનો તા. ૨૨-૩-૨૦૦૪નો અંતિમ આદેશ ક્રમાંક ફડચ/૦૧/ગ/૧૧/૨૦૦૪, ફડચા નંબર ૧૩૯૮૭.

(૨) ધી રાજપરા જુથ જંગલ કામદાર સ. મં. લી., દેડીયાપાડા, જિ. નર્મદા તરફથી તારીખ ૨૯-૪-૨૦૦૪થી મંડળીને પુનઃજીવિત કરવા બાબતની દરખાસ્ત.

(૩) ધી ભરૂચ જિલ્લા જંગલ કામદાર સહ. મંડળીઓનો સહ. સંઘ. લી., રાજપીપળા તા. ૭-૫-૨૦૦૪ તથા તા. ૨૧-૪-૨૦૦૪ના પત્રથી આવેલ ભલામણ.

(૪) ગુજરાત સહકારી મંડળીઓના અધિનિયમ, ૧૯૬૧ની કલમ-૧૯ની જોગવાઈઓ.

ક્રમાંક ફડચ/૦૧/ગ/૫૯/૨૦૦૪.- ધી રાજપરા જુથ જંગલ કામદાર સ. મં. લી., દેડીયાપાડા, તા. દેડીયાપાડા, જિ. નર્મદા નોંધણી નંબર પી. ૧૫૬૦ તારીખ ૧૯-૮-૧૯૫૧ને આમુખ(૧)માં વંચાણે લીધેલ આદેશથી ફડચામાં લઈ જવાનો અંતિમ આદેશ કરવામાં આવેલ હતો. સદર મંડળઈનો ફડચા અધિકારી દ્વારા ચાર્જ સંભાળવામાં આવેલ નથી.

આમુખ(૨) તથા (૩) ના પત્રથી મંડળી તરફથી આવેલ રજુઆતો તેમજ ભરૂચ જિલ્લા જં. કા. સ. મં.ના સંઘ દ્વારા આવેલ રજુઆત / ભલામણ જોતાં મંડળી મહદ્અંશે કાર્યરત હોવાનું જણાયેલ છે. જેથી મંડળીની તેમજ સંઘની રજુઆતો ધ્યાને લઈ હકીકતો ગ્રાહ્ય રાખતાં આમુખ(૪)માં દર્શાવેલ જોગવાઈઓ લક્ષમાં લઈ ધી રાજપરા જુથ જંગલ કામદાર સ. મં. લી., દેડીયાપાડા, જિ. નર્મદાને નીચેની શરતો સહ પુનઃજીવિત કરવા આથી હુકમ કરવામાં આવે છે.

(૧) મંડળીએ તેનું કામકાજ પેટાનિયમના ઉદેશો અનુસાર તથા સહકારી કાયદાની જોગવાઈઓ અનુસાર કરવાનું રહેશે.

(૨) મંડળીએ તેના દફતર / ચોપડા નિયમીત તૈયાર કરી અદ્યતન રાખવાના રહેશે અને સહકારી ખાતાના ઓડીટર કે અધિકારી દ્વારા ઓડીટ માટે, તપાસણી / મુલાકાત માટે જ્યારે માંગે ત્યારે રજુ કરવાના રહેશે તેમજ જે કાંઈ માહિતી રજુ કરવા જણાવે તે આપવાની રહેશે.

(૩) જંગલ ખાતા સાથે સતત સંપર્કમાં રહી જંગલ ખેડાણની કામગીરી મળે તેવા પ્રયત્નો ચાલુ રાખવાના રહેશે. જંગલ ખાતા સાથે જે હિસાબો ફાઈનલ કરવાના હોય તે કામગીરી પૂર્ણ કરવાની રહેશે.

(૪) મંડળીના સરવૈયે બોલતાં લેણાં બાકી રકમોની વસુલાત કરવાની રહેશે.

રાજપીપલા, તારીખ ૧૩મી જુલાઈ, ૨૦૦૪.

અવાચ્ય,
જિલ્લા રજિસ્ટ્રાર,
સહકારી મંડળીઓ, નર્મદા,
રાજપીપલા.

ક્રમાંક ઉખસ/નઘણ/દઅમ/ખ-૨/૩૭૪/સે. ૩૩૬૦૭/૨૦૦૪.– જિલ્લા રજિસ્ટ્રાર સહકારી મંડળીઓ ગોધરા આથી જાહેર કરે છે કે ધી મહિલા નવાગામ દૂધ ઉત્પાદક સહકારી મંડળી લી., નવાગામ, મર્યાદિત સ્થળ નવાગામ, તાલુકો શહેરા, જિ. પંચમહાલ સને ૧૯૬૨નો ગુજરાત કાયદો (ગુજરાત સહકારી મંડળીઓનો કાયદો, ૧૯૬૧)ની કલમ-૯ અન્વયે આજરોજ નોંધવામાં આવી છે.

ગોધરા, તારીખ ૧૪મી જુલાઈ, ૨૦૦૪.

જે. જી. પંડ્યા,
જિલ્લા રજિસ્ટ્રાર,
સહકારી મંડળીઓ., ગોધરા.

વંચાણે લીધા :

(૧) સરકારશ્રીના કૃષિ અને સહકાર અને ગ્રામવિકાસ વિભાગના ઠરાવ ક્રમાંક જીએચકેએચ/૨૪-૯૧/ડીઠીજી/૧૧૮૮/૫૨૦૪/જે, તા. ૩૦-૩-૧૯૯૧.

(૨) ફડચા અધિકારીશ્રી ધી વાવકંપા ગૃપ તેલીબીયાં ઉત્પાદક સહકારી મંડળી લિ. (ફડચામાં) મુ. વાવકંપા, તા. મેઘરજ, જિ. સાબરકાંઠાના પત્ર ક્રમાંક ફડચ / ૦૧/ચ/૩૦૮/૨૦૦૪, તા. ૩૧-૫-૨૦૦૪ની નોંધણી રદ અંગેની દરખાસ્ત.

(૩) ગુજરાત સહકારી મંડળીઓના અધિનિયમ, ૧૯૬૧ની કલમ-૧૧૪ અને કલમ-૨૦ની જોગવાઈઓ.

આદેશ

ક્રમાંક ફડચ/ફ/૧૩૬૦૮/૦૧/ગ/૮૬૯/૨૦૦૪.–ધી વાવકંપા ગૃપ તેલીબીયાં ઉત્પાદક સહકારી મંડળી લિ. મુ. વાવકંપા, તા. મેઘરજ, જિ. સાબરકાંઠાએ નોંધણી નંબર સે. તે. ૨૩૬૮૮, તા. ૨૭-૭-૧૯૯૦થી ગુજરાત સહકારી મંડળીઓના અધિનિયમ, ૧૯૬૧ હેઠળ નોંધાયેલ સહકારી મંડળી છે. જેને જિલ્લા રજિસ્ટ્રાર સહકારી મંડળીઓ, સાબરકાંઠા હિંમતનગરની કચેરીના હુકમ ક્રમાંક ફડચ/ફ/૧૩૬૦૮/૦૧/ગ/૨૯૯૬/૨૦૦૨, તા. ૩-૧૦-૨૦૦૨થી ફડચામાં લઈ જવામાં આવેલ હતી ફડચા અધિકારીશ્રીના તા. ૨૫-૫-૨૦૦૪થી પ્રાપ્ત થયેલ આખરી અહેવાલ મુજબ ફડચાની તમામ કામગીરી પૂર્ણ કરવામાં આવેલ છે. જેથી ગુજરાત સહકારી મંડળીઓના અધિનિયમ, ૧૯૬૧ની કલમ-૧૧૪(૨) અન્વયે આ મંડળીની ફડચાની કાર્યવાહી સમાપ્ત કરી ધી વાવકંપા ગૃપ તેલીબીયાં ઉત્પાદક સહકારી મંડળી લિ. મુ. વાવકંપા, તા. મેઘરજ, જિ. સાબરકાંઠાની નોંધણી ગુજરાત સહકારી મંડળીઓની અધિનિયમની કલમ-૨૦ અન્વયે રદ કરવામાં આવે છે. અને મંડળી આ આદેશની તારીખથી બંધ થયેલી ગણાશે.

હિંમતનગર, તારીખ ૧૬મી જુલાઈ, ૨૦૦૪.

વંચાણે લીધા :

(૧) ગુજરાત સહકારી મંડળીઓના અધિનિયમ, ૧૯૬૧ની કલમ-૧૦૭ અને ૧૦૮ની જોગવાઈઓ.

(૨) સરકારશ્રીના કૃષિ અને સહકાર અને ગ્રામવિકાસ વિભાગના ઠરાવ ક્રમાંક જીએચકેએચ/૨૪-૯૧/ડીઠીજી/૧૧૮૮/૫૨૦૪/જે, તા. ૩૦-૩-૧૯૯૧.

(૩) અત્રેની કચેરીના તા. ૨૧-૯-૨૦૦૩ની કારણદર્શક નોટીસ પત્ર ક્રમાંક ફડચ/૦૧/ગ/૨૧૮૪/૨૦૦૩.

(૪) ફડચાના વચગાળાના હુકમ ક્રમાંક ફડચ/૦૧/ગ/૪૯૪/૨૦૦૪, તા. ૨૮-૪-૨૦૦૪.

ફડચાનો અંતિમ આદેશ

ક્રમાંક ફડચ/ફ/૧૫૯૭૪/૦૧/ગ/૮૭૧/૨૦૦૪.-ધી નવાગામ ધનેલા દૂધ ઉત્પાદક સહકારી મંડળી લી., મુ. નવાગામ ધનેલા, તા. વિજયનગર, જિ. સાબરકાંઠા, નોંધણી ક્રમાંક સે.દૂ. ૧૨૯૭૭, તા. ૩૦-૯-૧૯૮૨ થી નોંધાયેલ સહકારી મંડળી છે. ગુજરાત સહકારી મંડળીઓના અધિનિયમ, ૧૯૬૧ની કલમ-૧૦૭ (૧) (સી) (૨) અન્વયે આમુખ-૪માં જણાવેલ વચગાળાના હુકમથી આ મંડળીને ફડચામાં લઈ જઈ સદર વચગાળાના ફડચાનાં હુકમ સામે વાંધા સુચનો રજુ કરવા માટે એક માસની તક આપવામાં આવેલ હતી. રૂબરૂ રજુઆત કરવા માટે પણ તા. ૨૭-૫-૨૦૦૪ના રોજ તક આપવામાં આવેલ હતી છતાં મંડળી તરફથી કોઈ રજુઆત કરવામાં આવેલ નથી. આમુખ-૪માં જણાવેલ ગુજરાત સહકારી મંડળીઓના અધિનિયમ, ૧૯૬૫ની કલમ-૧૦૭(૩) હેઠળ વચગાળાના હુકમને બહાલી આપતાં, ધી નવાગામ ધનેલા દૂધ ઉત્પાદક સહકારી મંડળી લી., મુ. નવાગામ ધનેલા, તા. વિજયનગર, જિ. સાબરકાંઠાને ફડચામાં લઈ જવાનો અંતિમ આદેશ કરવામાં આવે છે અને ગુજરાત સહકારી મંડળીઓના અધિનિયમ, ૧૯૬૧ની કલમ-૧૦૮ અન્વયે આ અંગે નિમાયેલા ફડચા અધિકારી અને સહકારી અધિકારીશ્રી(ફડચા) લગત આ કચેરીએ ફડચાની કામગીરી આ ફડચાના અંતિમ આદેશની તારીખથી ત્રણ વર્ષની મુદતમાં પૂર્ણ કરવાની રહેશે.

હિંમતનગર, તારીખ ૧૬મી જુલાઈ, ૨૦૦૪.

વંચાણે લીધા :

(૧) સરકારશ્રીના કૃષિ અને સહકાર અને ગ્રામવિકાસ વિભાગના ઠરાવ ક્રમાંક જીએચકેએચ/૨૪-૯૧/ડીઠીજી/૧૧૮૮/૫૨૦૪/જે, તા. ૩૦-૩-૧૯૯૧.

(૨) ફડચા અધિકારીશ્રી ધી ખોડંબા ગૃપ તેલીબીયાં ઉત્પાદક સહકારી મંડળી લિ. (ફડચામાં) મુ. ખોડંબા, તા. ભિલોડા, જિ. સાબરકાંઠાના પત્ર ક્રમાંક ફડચ / ૦૧/ચ/૩૯૭/૨૦૦૪, તા. ૨૫-૬-૨૦૦૪ની નોંધણી રદ અંગેની દરખાસ્ત.

(૩) ગુજરાત સહકારી મંડળીઓના અધિનિયમ, ૧૯૬૧ની કલમ-૧૧૪ અને કલમ-૨૦ની જોગવાઈઓ.

આદેશ

ક્રમાંક ફડચ/ફ/૧૨૮૮૨/૦૧/ગ/૮૮૩/૨૦૦૪.—ધી ખોડંબા ગૃપ તેલીબીયાં ઉત્પાદક સહકારી મંડળી લિ. મુ. ખોડંબા, તા. ભિલોડા, જિ. સાબરકાંઠાએ નોંધણી નંબર સે. તે. ૨૩૬૯૮, તા. ૨૭-૯-૧૯૯૦થી ગુજરાત સહકારી મંડળીઓના અધિનિયમ, ૧૯૬૧ હેઠળ નોંધાયેલ સહકારી મંડળી છે. જેને જિલ્લા રજિસ્ટ્રાર સહકારી મંડળીઓ, સાબરકાંઠા હિંમતનગરની કચેરીના હુકમ ક્રમાંક ફડચ/ફ/૧૨૮૮૨/૦૧/ગ/૧૮૯૦/૨૦૦૦, તા. ૧૭-૧૦-૨૦૦૦થી ફડચામાં લઈ જવામાં આવેલ હતી ફડચા અધિકારીશ્રીના તા. ૨૫-૬-૨૦૦૪થી પ્રાપ્ત થયેલ આખરી અહેવાલ મુજબ ફડચાની તમામ કામગીરી પૂર્ણ કરવામાં આવેલ છે. જેથી ગુજરાત સહકારી મંડળીઓના અધિનિયમ, ૧૯૬૧ની કલમ-૧૧૪(૨) અન્વયે આ મંડળીની ફડચાની કાર્યવાહી સમાપ્ત કરી ધી ખોડંબા ગૃપ તેલીબીયાં ઉત્પાદક સહકારી મંડળી લિ. મુ. ખોડંબા, તા. ભિલોડા, જિ. સાબરકાંઠાની નોંધણી ગુજરાત સહકારી મંડળીઓની અધિનિયમની કલમ-૨૦ અન્વયે રદ કરવામાં આવે છે. અને મંડળી આ આદેશની તારીખથી બંધ થયેલી ગણાશે.

હિંમતનગર, તારીખ ૨૧મી જુલાઈ, ૨૦૦૪.

વંચાણે લીધા :

(૧) સરકારશ્રીના કૃષિ અને સહકાર અને ગ્રામવિકાસ વિભાગના ઠરાવ ક્રમાંક જીએચકેએચ/૨૪-૯૧/ડીડીજી/૧૧૮૮/૫૨૦૪/જે, તા. ૩૦-૩-૧૯૯૧.

(૨) ફડચા અધિકારીશ્રી ધી ડોભાડા ગૃપ તેલીબીયાં ઉત્પાદક સહકારી મંડળી લિ. (ફડચામાં) મુ. ડોભાડા, તા. ઈડર, જિ. સાબરકાંઠાના પત્ર ક્રમાંક ફડચ / ૦૧/ચ/૩૦૬/૨૦૦૪, તા. ૩૧-૫-૨૦૦૪ની નોંધણી રદ અંગેની દરખાસ્ત.

(૩) ગુજરાત સહકારી મંડળીઓના અધિનિયમ, ૧૯૬૧ની કલમ-૧૧૪ અને કલમ-૨૦ની જોગવાઈઓ.

આદેશ

ક્રમાંક ફડચ/ફ/૧૨૮૭૮/૦૧/ગ/૮૮૪/૨૦૦૪.—ધી ડોભાડા ગૃપ તેલીબીયાં ઉત્પાદક સહકારી મંડળી લિ. મુ. ડોભાડા, તા. ઈડર, જિ. સાબરકાંઠાએ નોંધણી નંબર સે. તે. ૧૦૨૭૨, તા. ૨૨-૩-૧૯૯૨થી ગુજરાત સહકારી મંડળીઓના અધિનિયમ, ૧૯૬૧ હેઠળ નોંધાયેલ સહકારી મંડળી છે. જેને જિલ્લા રજિસ્ટ્રાર સહકારી મંડળીઓ, સાબરકાંઠા હિંમતનગરની કચેરીના હુકમ ક્રમાંક ફડચ/ફ/૧૨૮૭૮/૦૧/ગ/૨૭૪૬/૨૦૦૨, તા. ૫-૮-૨૦૦૨થી ફડચામાં લઈ જવામાં આવેલ હતી ફડચા અધિકારીશ્રીના તા. ૨૪-૫-૨૦૦૪થી પ્રાપ્ત થયેલ આખરી અહેવાલ મુજબ ફડચાની તમામ કામગીરી પૂર્ણ કરવામાં આવેલ છે. જેથી ગુજરાત સહકારી મંડળીઓના અધિનિયમ, ૧૯૬૧ની કલમ-૧૧૪(૨) અન્વયે આ મંડળીની ફડચાની કાર્યવાહી સમાપ્ત કરી ધી ડોભાડા ગૃપ તેલીબીયાં ઉત્પાદક સહકારી મંડળી લિ. મુ. ડોભાડા, તા. ઈડર, જિ. સાબરકાંઠાની નોંધણી ગુજરાત સહકારી મંડળીઓની અધિનિયમની કલમ-૨૦ અન્વયે રદ કરવામાં આવે છે. અને મંડળી આ આદેશની તારીખથી બંધ થયેલી ગણાશે.

હિંમતનગર, તારીખ ૨૧મી જુલાઈ, ૨૦૦૪.

વંચાણે લીધા :

(૧) સરકારશ્રીના કૃષિ અને સહકાર અને ગ્રામવિકાસ વિભાગના ઠરાવ ક્રમાંક જીએચકેએચ/૨૪-૯૧/ડીડીજી/૧૧૮૮/૫૨૦૪/જે, તા. ૩૦-૩-૧૯૯૧.

(૨) ફડચા અધિકારીશ્રી ધી વણીયાદ કોકાપુર ગૃપ તેલીબીયાં ઉત્પાદક સહકારી મંડળી લિ. (ફડચામાં) મુ. વણીયાદ કોકાપુર, તા. મોડાસા, જિ. સાબરકાંઠાના પત્ર ક્રમાંક ફડચ / ૦૧/ચ/૩૦૯/૨૦૦૪, તા. ૩૧-૫-૨૦૦૪ની નોંધણી રદ અંગેની દરખાસ્ત.

(૩) ગુજરાત સહકારી મંડળીઓના અધિનિયમ, ૧૯૬૧ની કલમ-૧૧૪ અને કલમ-૨૦ની જોગવાઈઓ.

આદેશ

ક્રમાંક ફડચ/ફ/૧૨૨૪૫/૦૧/ગ/૮૮૫/૨૦૦૪.—ધી વણીયાદ કોકાપુર ગૃપ તેલીબીયાં ઉત્પાદક સહકારી મંડળી લિ. મુ. વણીયાદ કોકાપુર, તા. મોડાસા, જિ. સાબરકાંઠાએ નોંધણી નંબર સે. તે. ૨૩૬૪૫, તા. ૩૧-૧૨-૧૯૮૮થી ગુજરાત સહકારી મંડળીઓના અધિનિયમ, ૧૯૬૧ હેઠળ નોંધાયેલ સહકારી મંડળી છે. જેને જિલ્લા રજિસ્ટ્રાર સહકારી મંડળીઓ, સાબરકાંઠા હિંમતનગરની કચેરીના હુકમ ક્રમાંક ફડચ/ફ/૧૨૨૪૫/૦૧/ગ/૧૭૩/૨૦૦૧, તા. ૬-૨-૨૦૦૧થી ફડચામાં લઈ જવામાં આવેલ હતી ફડચા અધિકારીશ્રીના તા. ૩૧-૫-૨૦૦૪થી પ્રાપ્ત થયેલ આખરી અહેવાલ મુજબ ફડચાની તમામ કામગીરી પૂર્ણ કરવામાં આવેલ છે. જેથી ગુજરાત સહકારી મંડળીઓના અધિનિયમ, ૧૯૬૧ની કલમ-૧૧૪(૨) અન્વયે આ મંડળીની ફડચાની કાર્યવાહી સમાપ્ત કરી ધી વણીયાદ કોકાપુર ગૃપ તેલીબીયાં ઉત્પાદક સહકારી મંડળી લિ. મુ. વણીયાદ કોકાપુર, તા. મોડાસા, જિ. સાબરકાંઠાની નોંધણી ગુજરાત સહકારી મંડળીઓની અધિનિયમની કલમ-૨૦ અન્વયે રદ કરવામાં આવે છે. અને મંડળી આ આદેશની તારીખથી બંધ થયેલી ગણાશે.

હિંમતનગર, તારીખ ૨૧મી જુલાઈ, ૨૦૦૪.

જે. જે. શાહ,
જિલ્લા રજિસ્ટ્રાર,
સહકારી મંડળીઓ, સાબરકાંઠા,
હિંમતનગર.

મદદનીશ જિલ્લા રજિસ્ટ્રાર દ્વારા

નોંધણી ક્રમાંક ક/પચત/સહકાર/વશી/૨૪૬૧/પી. ૫૪૮૬/૨૦૦૪.-જિલ્લા પંચાયત ખેડા આથી જાહેર કરે છે કે, શ્રી રિછોલ નર્મદા સિંચાઈ સહકારી મંડળી લી., મુ. રીછોલ, તાલુકો મહેમદાવાદ, જિલ્લો ખેડાને ગુજરાત સહકારી મંડળીઓના ૧૯૬૧ના કાયદાની કલમ-૯-૧-અ અન્વયે નોંધવામાં આવી છે.

નડીયાદ, તારીખ ૧૭મી જુલાઈ, ૨૦૦૪.

અવાચ્ય,
મદદનીશ જિલ્લા રજિસ્ટ્રાર,
સહકારી મંડળીઓ,
ખેડા જિલ્લા પંચાયત, નડીયાદ.

સરકારી મુદ્રણાલય, વડોદરા.

REGISTERED No. G-BA-14-E

©

सत्यमेव जयते

The Gujarat Government Gazette

[PUBLISHED BY AUTHORITY]

Vol. XLV] THURSDAY, AUGUST 12, 2004 / SRAVANA 21, 1926 [No. 33

Separate paging is given in each part of the Supplement to the Central Gazette
and central section in order that it may be filed as a separate compilation

PART I

SUPPLEMENT TO THE CENTRAL GAZETTE AND CENTRAL SECTION

Part I, Part I-A, Part I-B and Part I-L

		Pages			Pages
Part-I	Government Notifications, Appointment, Promotion, Leave of Absence, Rules and Order (other than those published in Part I-A, IV-A, IV-B and IV-C) pertaining only to the Supplement to the Central Gazette.	873-892	Part I-B	Government Notifications, Published under Land Acquisition Act only.	447-464
Part I-A	Orders and Notifications, other than those published in Part IV-B, order the Bombay Local Boards, Village Panchayats, Municipal Boroughs, District Municipal Primary Education and Local Fund Audit Act, pertaining only to the Supplement to the Central Gazette.	33	Part I-L	Notifications and Orders, Awards, other than those published in Parts I, IV-A, IV-B and IV-C) under Central Industrial Disputes Act, and Gujarat Industrial Relations Act.	3829-3975

MISCELLANEOUS NOTIFICATIONS, APPOINTMENTS, ETC.

પોલીસ કમિશનર દ્વારા

જાહેરનામું

ફોજદારી કાર્યરીતિ અધિનિયમ ૧૯૭૩ની કલમ-૧૪૪ અન્વયે કાઢેલ.

ક્રમાંક લાયસન્સ/જાહેરનામું/સાયબર/૪૧૯૬/૨૦૦૪.– વડોદરા શહેરમાં હાલ સાઈબર કાફેની પ્રવૃતિ મોટાપાયે શરૂ થયેલ છે. આ સાયબર કાફેમાં કોમ્પ્યુટર ઉપર ઈન્ટરનેટની સુવિધા ભાડે આપવામાં આવે છે. આ સાયબર કાફેના સારા ઉપયોગ ઘણા છે. જેમાં વ્યક્તિ પોતાના ધંધાને લગતા સંદેશાઓ તાત્કાલિક મોકલી તથા મેળવી શકે છે. તેમજ કોઈ પણ ધંધાને લગતી અથવા તો અભ્યાસને લગતી માહિતીઓ પણ મેળવી શકે છે. પરંતુ સાયબર કાફેના આવા સારા ઉપયોગ થવાની સાથે ગેરઉપયોગ પણ થવા સંભાવના છે. જેમાં સાયબર કાફેના સંચાલક ધ્વારા ગ્રાહકને અશ્લિલ સાહિત્યને લગતી વેબ સાઈટ પુરી પાડી અશ્લિલ સાહિત્યના પ્રદર્શન માટેની સુવિધા કરી આપવામાં આવે છે. જે સમાજના ખાસ કરી યુવા માનસ પર ખુબ જ વિપરીત અસર પહોંચાડે છે. તેમજ સંચાલક ધ્વારા સાયબર કાફેમાં અલગ કેબીન જેવી સુવિધાઓ પુરી પાડી ગ્રાહકને આવી અશ્લિલ વેબસાઈટ

ખાનગીમાં જોઇ શકે તેવી સગવડતા કરી આપવામાં આવે છે. અને એ રીતે જનમાનસ ઉપર વિકૃતિ ફેલાવતી પ્રવૃતિને પ્રોત્સાહન આપે છે. આવી પ્રવૃતિ અટકાવવી ઘણી જ જરૂરી બની રહેલ છે.

વાસ્તે હું સુધીર સિન્હા, પોલીસ કમિશનર, વડોદરા શહેર, ગુજરાત સરકારના ગૃહ વિભાગના તારીખ ૮મી નવેમ્બર, ૧૯૮૨ના નોટીફીકેશન નંબર જીજી/૪૨૨/સી.આર.સી/૧૦૮૨/૧૦૮૦/એમ. અન્વયે જે ફોજદારી કાર્યરીતી અધિનિયમ ૧૯૭૩ ની કલમ ૨૦ નીચેની પેટા-કલમ (૧) નીચે બહાર પાડવામાં આવેલ છે. અને જેનું પુનરાવર્તન ગુજરાત સરકારના ગૃહ વિભાગના તારીખ ૭મી જાન્યુઆરી, ૧૯૮૯ થી બહાર પાડવામાં આવેલ સંકલીત જાહેરનામાં નં. જીજી/૬/ ફકઅ/૧૦૮૮/૬૭૫૦/મ. માં થયેલ છે. જેમાં વડોદરા શહેરના પોલીસ કમિશનરશ્રી, નાયબ પોલીસ કમિશનરશ્રી અને સુપ્રી. ઓફ પોલીસ (મદદનીશ પોલીસ કમિશનરશ્રીઓ) ને એકઝી. મેજી. તરીકે જાહેર કરવામાં આવેલ છે. તેમજ તેઓને ક્રિમીનલ પ્રોસીજર કોડની કલમ-૧૪૪ના અધિકારનો ઉપયોગ કરવા ખાસ અધિકૃત કરવામાં આવેલા છે. તે અધિકારની રૂએ નીચે જણાવેલ વિસ્તારોમાં નીચેના કૃત્યો કરવા પર પ્રતિબંધ ફરમાવું છું.

કૃત્યો :

કોઇ પણ સાયબર કાફેના માલિક કે સંચાલક ધ્વારા તેના ગ્રાહકો માટે સાયબર કાફેની જગ્યામાં અલગથી અપારદર્શી કેબીનની સુવિધા પુરી પાડવામાં આવશે નહી.

આ હુકમ તારીખ ૧લી ઓગસ્ટ, ૨૦૦૪ કલાક ૦૦-૦૦ થી તારીખ ૩૦મી સપ્ટેમ્બર, ૨૦૦૪ કલાક ૨૪-૦૦ સુધી અમલમાં રહેશે.

વિસ્તાર :

વડોદરા શહેર પોલીસ કમિશનરની હકુમત હેઠળનો સમગ્ર વિસ્તાર.

આ હુકમનો ભંગ કરનાર અથવા ઉલ્લંઘન કરનાર ભારતના ફોજદારી અધિનિયમ ૧૮૬૦ની કલમ-૧૮૮ હેઠળ શિક્ષાને પાત્ર છે.

આજ તારીખ ૨૯મી જુલાઇ, ૨૦૦૪ના રોજ મારી સહી અને સિક્કો કરી આપેલ છે.

સુધીર સિન્હા,
પોલીસ કમિશનર,
વડોદરા શહેર, વડોદરા.

જાહેરનામું

ક્રિમીનલ પ્રોસીજર કોડ ૧૯૭૩ની કલમ-૧૪૪ અન્વયે.

ક્રમાંક ઉ/ગપક/વિ. શા./એસ.બી./જાહેરનામું/૨૨/૨૦૦૪ :-ચાલુ વર્ષે ગણેશ મહોત્સવ નિમિત્તે તારીખ ૧૮મી સપ્ટેમ્બર, ૨૦૦૪ના રોજ ગણેશજીની સ્થાપના થનાર છે અને મૂર્તિઓના વિસર્જન સરઘસ તારીખ ૨૭મી સપ્ટેમ્બર, ૨૦૦૪ ના રોજ નીકળનાર છે. સ્થાપના થયા તારીખથી વિસર્જનના દિવસો દરમ્યાન ગણેશ ઉત્સવની ભવ્ય ઉજવણી કરવામાં આવતી હોય છે. આ મહોત્સવ અગાઉ મૂર્તિકારો તરફથી મૂર્તિઓના કદ બાબતે ઉચાઇનું યોગ્ય ધોરણ જળવાય રહે અને વિસર્જન પ્રક્રિયા સરળતાથી થાય તે હેતુથી અને તેથી કરીને મહોત્સવની ઉજવણીના દિવસો અને વિસર્જનનાં દિવસે કાયદો અને વ્યવસ્થાની પરિસ્થિતિ જળવાય રહે, વિસર્જન સરઘસનું ટ્રાફિક સરળતાથી ચાલુ રહે, કાયદો વ્યવસ્થાનાં પ્રશ્ન ન થાય અને સુરત શહેરની સુલેહ શાંતિ અને સલામતી જળવાય રહે તે માટે સાવચેતીનાં પગલાં રૂપે નીચે મુજબ ચોક્કસ પ્રતિબંધો મુકવાનું મુનાસીબ માનું છું.

વાસ્તે હું વી. કે. ગુપ્તા (આઇ. પી. એસ.) પોલીસ કમિશનર, સુરત શહેર ક્રિમીનલ પ્રોસીજર કોડ ૧૯૭૩ ની કલમ-૧૪૪ થી મને મળેલ સત્તાની રૂએ નીચે જણાવેલ વિસ્તારમાં તારીખ ૨૮મી જુલાઇ, ૨૦૦૪ કલાક ૦૦-૦૦ થી ૨૮મી સપ્ટેમ્બર, ૨૦૦૪ કલાક ૬-૦૦ દરમ્યાન નીચે જણાવેલ કૃત્યો કરવા ઉપર પ્રતિબંધ ફરમાવું છું.

(૧) ગણેશજીની પ્રતિમા બેઠકની ઉંચાઇ સહિત ૯″ ફુટ કરતાં વધારે ન હોય તેવી હોવી જોઇએ.

(૨) મૂર્તિ બનાવવા માટે માટી અને ઘાસનાં મિશ્રણથી બનાવવાનું વિશેષ યોગ્ય જણાશે. પ્લાસ્ટર ઓફ પેરીસ, સિમેન્ટ અને રસાયણોનો ઉપયોગ ઓછામાં ઓછો કરવો.

(૩) મૂર્તિકારો જ જગ્યાએ મૂર્તિઓ બનાવવાની કામગીરી કરે છે. તે જગ્યા તથા વેચાણ માટે રાખે છે. તે જગ્યાની આજુબાજુ તથા નજીકમાં કોઇપણ પ્રકારની ગંદકી જેનાથી પ્રજાની ધાર્મિક લાગણી દુભાય તેવું કંઇપણ વસ્તુ, નિશાન કે પ્રવૃત્તિ હોવી જોઇએ નહીં.

(૪) ઉમરા ઓવારા ઉપર ૫″ ફુટ સુધીની ઉંચાઇ ધરાવતી મૂર્તિઓનું વિસર્જન કરવાનું રહેશે.

(૫) રૂંઢ, મગદલ્લા અને ડુમરા ઓવારા ઉપર ૯″ ફુટ સુધીની ઉંચાઇવાળી મૂર્તિઓનું વિસર્જન કરવાનું રહેશે.

(૬) મૂર્તિનું વિસર્જન કરવા માટે ઓવારા સમિતિનાં સભ્યોએ મૂર્તિનાં કદ - વજન પ્રમાણે નક્કી કરેલ ચાર્જનું ભાવપત્રક દરેક આવારા ઉપર નરી આંખે દેખાય તે રીતે રાખવું.

(૭) ગણેશની મૂર્તિઓનાં સ્થાપનાનાં દિવસ બાદ મૂર્તિકારો વધેલી મૂર્તિઓને ગમે તેવી હાલતમાં ગંદી જગ્યાએ બિનવારસી હાલતમાં છોડી ચાલી જાય છે તેથી પ્રજાની લાગણી દુભાવાનો સંભવ હોય તે રીતે વેચાણ થયા વગરની મૂર્તિઓ બિનવારસી છોડી જશે નહીં.

(૮) જે જગ્યાએ ગણપતિજીની સ્થાપનાંનો મંડપ રસ્તામાં અડચણરૂપ તેમજ ટ્રાફિક અડચણ થાય તે પ્રમાણે બાંધવો નહીં.

વિસ્તાર :

સમગ્ર પોલીસ કમિશનરેટની હુકમત હેઠળનો વિસ્તાર.

આ હુકમનો ભંગ કરનાર અથવા ઉલ્લંઘન કરનાર ભારતનાં ફોજદારી અધિનિયમ ૧૮૬૦ ની કલમ-૧૮૮ મુજબ શિક્ષાને પાત્ર થશે.

હું આથી આદેશ આપુ છું કે, આ હુકમની જાહેરાત ઉપર જણાવેલ વિસ્તારોમાં સહેલાઇથી દેખી શકાય તેવી જગ્યાએ તેની નકલો ચોટાડીને લાઉડ સ્પીકરવાળા વાહન ધ્વારા તેમજ સ્થાનિક વર્તમાનપત્રો, આકાશવાણી અને દુરદર્શન કેન્દ્ર પરથી પ્રસિધ્ધ કરાવવી.

આજ તારીખ ૨૭મી જુલાઇ, ૨૦૦૪ ના રોજ મારી સહી સિક્કા કરી આપેલ છે.

વિનિતકુમાર ગુપ્તા,
પોલીસ કમિશનર,
સુરત શહેર, સુરત.

INDEX

BY DISTRCT JUDGE

NOTIFICATION

No. B. 69/1269 of 2004.–The following employees, working in this District Court, Surat and its subordinate Courts in Surat District, who appeared in the Departmental Examination held in 2004, are declared to have passed the Examinations. Their names are arranged in order of merits.

HIGHER STANDARD DEPARTMENTAL EXAMINATION.

1	2	3	4
1.	Mrs. H. H. Desai	Assistant,	District Court, Surat.
2.	Mr. P. T.. Khengar	Assistant,	Jt. District Judge, 5th Fast Track Court, Vyara.
3.	Mr. R. A. Choksi	Assistant,	Civil Court, Surat.
4.	Ms. R. K. Parmar	Assistant,	District Court, Surat.
5.	Mrs. A. R. Bhatt	Assistant,	Civil Court, Kathor.

LOWER STANDARD DEPARTMENTAL EXAMINATION.

NIL

The following employees who appeared in the Departmental Examinations and have faild are entitled to examption from appearing in paper/papers mentioned against their names.

HIGHER STANDARD DEPARTMENTAL EXAMINATION.

1	2	3	PAPER No. 4
1.	Mr. R. D. Bhavsar	Assistant.District Court, Surat	II.
2.	Mrs. B. K. Chaudhary	Assistant, Civil Court, Vyara,	II & III.
3.	Mr. B. H. Desai	Assistant, District Court, Surat	II.
4.	Mrs. L. B. Dhimmer	Assistant, Civil Court, Surat.	III.
5.	Mr. A. B. Gamit	Assistant, Civil Court, Vyara,	III.
6.	Mr. V. M. Gamit	Assistant, Civil Court, Vyara,	II.
7.	Mrs. A. N. Kapadia	Assistant, Civil Court, Surat.	II.
8.	Mr. D. C. Khatri	Assistant, Jt. District Court, Vyara.	II & III.
9.	Mr. Y. M. Khengar	Assistant, District Court, Surat	III.
10.	Mr. B. B. Mali	Assistant, Civil Court, Bardoli.	II.
11.	Mr. B. G. Parmar	Assistant, Civil Court, Mangrol.	II & III.
12.	Mrs. V. H. Parmar	Assistant, Civil Court, Vyara.	II & III.
13.	Mr. D. G. Patel	Assistant, Civil Court, Bardoli.	II.
14.	Mr. D. K. Shah	Assistant, Civil Court, Valod.	II & III.
15.	Mr. M. S. Shah	Assistant, Civil Court, Mandvi	II.
16.	Mrs. B. N. Solanki	Assistant, District Court, Surat	II & III.
17.	Mr. M. G. Tolat	Assistant, Small Cause Court, Surat.	II.

LOWER STANDARD DEPARTMENTAL EXAMINATION.

1.	Mr. S. B. Gamit	Assistan, Jt. District Court, Vyara.	IV. Type test.

Surat. 22nd July, 2004.

Mrs. K. M. Vin,
District Judge, Surat.

INDEX

જિલ્લા ન્યાયાધીશ દ્વારા

જાહેરનામું

સિવિલ મેન્યુઅલ ચેપ્ટર ૨૮નાં રૂલ ૫૬૯ (૮) મુજબ.

જા. નં. બી. ૬૯/૧૨૬૯ સને ૨૦૦૪.-સુરત જિલ્લાની જિલ્લા અદાલત અને તાબાની અદાલતોમાં કામ કરતાં નીચે જણાવેલાં કર્મચારીઓ સને ૨૦૦૪માં લેવાયેલ ખાતાકીય પરીક્ષામાં ઉત્તીર્ણ થયા છે. તેમના નામો ગુણવત્તાનાં ધોરણે ગોઠવવામાં આવ્યા છે :-

ઉચ્ચ શ્રેણીની ખાતાકીય પરીક્ષા

૧.	શ્રીમતી એચ. એચ. દેસાઈ	આસીસ્ટન્ટ	જિલ્લા ન્યાયાલય, સુરત.
૨.	શ્રી પી. ટી. ખેંગાર	આસીસ્ટન્ટ	જોઈન્ટ ડીસ્ટ્રીકટ જજ. પાંચમા ફાસ્ટ ટ્રેક કોર્ટ, વ્યારા.
૩.	શ્રી આર. એ. ચોકસી	આસીસ્ટન્ટ	સીવીલ કોર્ટ, સુરત.
૪.	શ્રી આર. કે. પરમાર	આસીસ્ટન્ટ	જિલ્લા ન્યાયાલય, સુરત.
૫.	શ્રીમતી એ. આર. ભટ્ટ	આસીસ્ટન્ટ	સીવીલ કોર્ટ, કઠોર.

નીમ્ન શ્રેણીની ખાતાકીય પરીક્ષા

નથી

નીચે જણાવેલા કર્મચારીઓ જે ખાતાકીય પરીક્ષામાં બેઠા હતાં અને અનુત્તીર્ણ થયા છે, તેઓ તેમના નામની સામે જણાવેલ પેપરની પરીક્ષા આપવામાંથી મુક્તિને પાત્ર થયા છે :-

ઉચ્ચ શ્રેણીની ખાતાકીય પરીક્ષા

				પેપર નંબર
૧.	શ્રી આર. ડી. ભાવસાર	આસીસ્ટન્ટ,	જિલ્લા ન્યાયાલય, સુરત.	૨.
૨.	શ્રીમતી બી. કે. ચૌધરી	આસીસ્ટન્ટ,	સીવીલ કોર્ટ, વ્યારા.	૨ અને ૩.
૩.	શ્રી બી. એચ. દેસાઈ	આસીસ્ટન્ટ,	જિલ્લા ન્યાયાલય, સુરત.	૨.
૪.	શ્રીમતી એલ. બી. ઢીમર	આસીસ્ટન્ટ,	સીવીલ કોર્ટ, સુરત.	૩.
૫.	શ્રી એ. બી. ગામીત	આસીસ્ટન્ટ,	સીવીલ કોર્ટ, વ્યારા.	૩.
૬.	શ્રી વી. એમ. ગામીત	આસીસ્ટન્ટ,	સીવીલ કોર્ટ, વ્યારા.	૨.
૭.	શ્રીમતી એ. એન. કાપડીયા	આસીસ્ટન્ટ,	સીવીલ કોર્ટ, સુરત.	૨.
૮.	શ્રી ડી. સી. ખત્રી	આસીસ્ટન્ટ,	જોઈન્ટ ડીસ્ટ્રીક્ટ કોર્ટ, વ્યારા.	૨ અને ૩.
૯.	શ્રી વાય. એમ. ખેંગાર	આસીસ્ટન્ટ,	જિલ્લા ન્યાયાલય, સુરત.	૩.
૧૦.	શ્રી બી. બી. માલી	આસીસ્ટન્ટ,	સીવીલ કોર્ટ, બારડોલી.	૨.
૧૧.	શ્રી બી. જી. પરમાર	આસીસ્ટન્ટ,	સીવીલ કોર્ટ, માંગરોલ	૨ અને ૩.
૧૨.	શ્રીમતી વી. એચ. પરમાર	આસીસ્ટન્ટ,	સીવીલ કોર્ટ, વ્યારા.	૨ અને ૩
૧૩.	શ્રી ડી. જી. પટેલ	આસીસ્ટન્ટ,	સીવીલ કોર્ટ, બારડોલી.	૨.
૧૪.	શ્રી ડી. કે. શાહ	આસીસ્ટન્ટ,	સીવીલ કોર્ટ, વાલોડ.	૨ અને ૩.
૧૫.	શ્રી એમ. એસ. શાહ	આસીસ્ટન્ટ,	સીવીલ કોર્ટ, માંડવી.	૨.
૧૬.	શ્રીમતી બી. એન. સોલંકી	આસીસ્ટન્ટ,	જિલ્લા ન્યાયાલય, સુરત.	૨ અને ૩
૧૭.	શ્રી એમ. જી. તોલાટ	આસીસ્ટન્ટ,	સ્મોલકોઝ કોર્ટ, સુરત.	૨.

નીમ્ન શ્રેણીની ખાતાકીય પરીક્ષા

				પેપર નંબર
૧.	શ્રી એચ. બી. ગામીત	આસીસ્ટન્ટ,	જોઈન્ટ ડીસ્ટ્રીક્ટ જજ. કોર્ટ, વ્યારા,	૪ ટાઈપ ટેસ્ટ.

સુરત, તારીખ ૨૨મી જુલાઈ, ૨૦૦૪.

શ્રીમતી કે. એમ. વીણ,
જિલ્લા ન્યાયાધીશ, સુરત.

INDEX

કલેકટર દ્વારા

વંચાણમાં લીધા :-

(૧) નિયામકશ્રી, નાગરીક પુરવઠા, ગાંધીનગરના પત્ર નંબર અતલ/કેરોસીન/ફાળવણી/૪૮૧૨/૨૦૦૪, તા. ૨૨-૭-૨૦૦૪.

(૨) ગુજરાત આવશ્યક ચીજ વસ્તુ (પરવાના, નિયંત્રણ અને જથ્થા જાહેરાત) આદેશ, ૧૯૮૧ની કંડીકા-૨૪.

વિષય :- કેરોસીનના જથ્થાનો ઉપાડ સમયસર કરી વિતરણ કરવા બાબત.

હુકમ

નંબર પુરવઠા/કસન/વશી/૧૫૦૭/૨૦૦૪.-ગુજરાત આવશ્યક ચીજ વસ્તુ (પરવાના, નિયંત્રણ અને જથ્થા જાહેરાત) આદેશ, ૧૯૮૧ની કંડીકા-૨૪થી મળેલ સત્તાની રૂઈએ હું, પી. વી. નાથાણી, કલેક્ટર, ખેડા જિલ્લો, નડીયાદ આથી ખેડા જિલ્લાના જાહેર વિતરણ યોજના હેઠળનું વાદળી રંગનું કેરોસીન વહન કરતા અને છુટક વિક્રેતાઓ/મ. છુ.વિ./ફેરીયાઓને વિતરણ કરતાં જથ્થાબંધ પરવાનેદારો/કમીશન એજન્ટોને નીચે મુજબની સુચનાઓનું પાલન કરવા આથી આદેશ આપું છું.

(૧) તેઓએ જે તે માસમાં મળેલ કરોસીનની ફાળવણી પૈકી ૬૦ ટકા જથ્થો જે તે માસની ૧૦મી તારીખ સુધીમાં અને બાકી રહેતો ૪૦ ટકા જથ્થો જે તે માસની ૨૨મી તારીખ સુધીમાં ઉપાડી લઈ, વિતરણમાં મુકવાનો રહેશે.

(૨) તારીખ ૨૨મી સુધીમાં ઉપાડેલ અને ઉપાડવાનો બાકી જથ્થા સંબંધી માહિતી તે પછીના તરતના દિવસે ફોનથી જિલ્લા કચેરી તથા સંબંધીત મામ.શ્રીને આપવાની રહેશે.

(૩) તમામ કાર્ડ ધારકોને કેરોસીન સરળતાથી અને સમયસર ઉપલબ્ધ થાય તે માટે જે તે માસની પંદરમી તારીખ સુધીમાં નિયત પ્રમાણ મુજબ પુરેપુરૂં અથવા ઓછામાં ઓછું તેના ૫૦ ટકા કેરોસીનનું વિતરણ તેઓ સાથે જોડાયેલ છુટક વિક્રેતા/ફેરીયા વિગેરે કરી શકે તે રીતે કેરોસીનનો જથ્થો ઉપલબ્ધ થઈ શકે તેવું આયોજન કરવાનું રહેશે.

ઉક્ત સુચનાઓનું પાલન નહીં કરનાર અને જે તે માસની ૨૨મી તારીખ પછી જે કોઈ કેરોસીનનો જથ્થો ઉપાડવાનો બાકી રહેવા પામેલ હશે તો તે જથ્થો જે તે ડીલર દ્વારા ''લેપ્સ'' કરવામાં આવેલ જથ્થા તરીકે ગણતરીમાં લેવામાં આવશે અને તેના પરિણામે જો કોઈ કાર્ડ ધારકો કેરોસીનથી વંચિત રહેવા પામશે તો તે અંગે સંબંધીત કેરોસીન એજન્ટની જવાબદારી રહેશે અને તે માટે સને ૧૯૮૧ ના આદેશ હેઠળની જોગવાઈઓ મુજબ ભારેમાં ભારે શિક્ષા સુધીના એટલે કે પરવાનો સસ્પેન્ડ/રદ કરવા સુધીના પગલા લેવામાં આવશે. તેની તમામે નોંધ લેવા જણાવવામાં આવે છે.

નડીયાદ, તારીખ ૨૯મી જુલાઈ, ૨૦૦૪.

પી.વી. નાથાણી,
કલેકટર, ખેડા, નડીયાદ,

જિલ્લા વિકાસ અધિકારી દ્વારા

ક્રમાંક જીપં/લેન્ડ/સી.૨/૬૩૪/૨૦૦૪. આથી હું, એમ. થેન્નારસન, જિલ્લા વિકાસ અધિકારી, વડોદરા જમીન મહેસુલ નિયમોના નિયમ-૮૧ના પેટા નિયમ-૧ અને પેટા નિયમ-૨માં સરકારશ્રી, ગુજરાત રાજ્ય મહેસુલ વિભાગના તા. ૨૬-૧૨-૨૦૦૩ના જાહેરનામાં ક્રમાંક જીએચએમ-૨૦૦૩-૭૧-એમ-એલઆરઆર-૧૦-૨૦૦૨-૧૬૪૦(૧) કે થી સુધારો કરી ગામોના વર્ગીકરણમાં તથા બીનખેતી આકારના દરો ફેરફાર કરી, તા. ૧-૮-૨૦૦૩થી અમલમાં મુકવા થયેલ સુધારા મુજબ જમીન મહેસુલ નિયમોના નિયમ-૮૧ના પેટા નિયમ-(૧) તથા નિયમ-૮૧ના પેટા નિયમ-(૨) માટે મળેલ અધિકારોની રૂઈએ જિલ્લા વિકાસ અધિકારી, વડોદરા તરીકે આથી વડોદરા જિલ્લાના મ્યુનિસિપલ વિસ્તાર સિવાયના પંચાયત વિસ્તારના મહેસુલ ગામોનું વર્ગીકરણ સને ૨૦૦૧ની વસ્તી ગણતરીના આંકડા ધ્યાને લઈ બીનખેતી આકારના દર નક્કી કરવાના હેતુસર નીચે મુજબ ગામોનું વર્ગીકરણ પરિશિષ્ટ-૧ મુજબ તથા વાર્ષિક બીનખેતી આકારના દરોમાં થયેલ સુધારા મુજબ જમીન મહેસુલ નિયમોના નિયમ ૮૧ના પેટા નિયમ-(૨) અન્વયે બીનખેતીના ઉપયોગ માટેની જમીનોના પરિશિષ્ટ-૨માં જણાવેલ વર્ગના વિસ્તાર તથા હેતુની સામે જણાવેલ દરે બીનખેતીનો આકાર તા. ૧-૮-૨૦૦૩થી લાગુ પાડવા આથી જાહેર કરૂં છું.

પરિશિષ્ટ-૧

અનુ. નં.	વર્ગ	સમાવિષ્ટ વિસ્તારની વિગત
૧	એ	વડોદરા મ્યુનિસિપલ કોર્પોરેશનની મહેસુલી હદ સિવાયનો નીચે જણાવેલ વડોદરા અરબન ડેવલોપમેન્ટ ઓથોરીટી વિસ્તાર.

અ. નં.	ગામનું નામ	તાલુકો
૧	દુમાડ	વડોદરા
૨	વિરોદ	"
૩	છાણી	"
૪	વેમાલી	"
૫	દેણા	"
૬	સુખલીપુરા	"
૭	કોટાલી	"
૮	આમલીયારા	"
૯	સયાજીપુરા	"
૧૦	અણખોલ	"
૧૧	ખાનપુર	"
૧૨	ખટંબા	"
૧૩	રતનપુર	"
૧૪	જોબનટેકરી	"

INDEX

અ. નં.	ગામનું નામ	તાલુકો
૧૫	વડદલા	વડોદરા
૧૬	નવાપુરા	”
૧૭	શંકરપુરા	”
૧૮	તતારપુરા	”
૧૯	કેલનુપર	”
૨૦	ચિખોદ્રા	”
૨૧	અલ્હાદપુરા	”
૨૨	હેતમપુરા	”
૨૩	વોરાગામડી	”
૨૪	મુજારગામડી	”
૨૫	આલમગીર	”
૨૬	ધનીયાવી	”
૨૭	વરણામા	”
૨૮	સુંદરપુરા	”
૨૯	વડસાલા	”
૩૦	કજાપુર	”
૩૧	અજીતપુરા	”
૩૨	ફતેપુરા	”
૩૩	શાહપુર	”
૩૪	રાભીપુર	”
૩૫	હંસાપુરા	”
૩૬	પાતરવેણી	”
૩૭	કરાલી	”
૩૮	ખલીપુર	”
૩૯	ચાપડ	”
૪૦	મારેઠા	”
૪૧	તલસટ	”
૪૨	બીલ	”
૪૩	સમીયાલા	”
૪૪	ગોકળપુરા	”
૪૫	હીંગલોટ	”
૪૬	ભાયલી	”
૪૭	અંપાડ	”
૪૮	મહાપુરા	વડોદરા
૪૯	સેવાસી	”
૫૦	સિંઘરોટ	”
૫૧	શેરખી	”
૫૨	અંકોડીયા	”
૫૩	કોટના	”
૫૪	કરોડીયા	”
૫૫	કોયલી	”
૫૬	ઉંડેરા	”
૫૭	અનગઢ	”
૫૮	રણોલી	”
૫૯	ધનોરા	”
૬૦	કરચીયા	”
૬૧	નંદેસરી	”
૬૨	ફાજલપુર	”
૬૩	રાયકા	”
૬૪	દોડકા	”
૬૫	વાસણા-કોતરીયા	”
૬૬	સાંકરદા	”
૬૭	પદમલા	”
૬૮	સોખડા	”
૬૯	આસોજ	”
૭૦	આજોડ	”
૭૧	સીસવા	”
૭૨	દશરથ	”
૭૩	બાજવા	”
૭૪	ઉટીયા	”
૭૫	રાઘવપુરા	”
૭૬	હાસજીપુરા	”
૭૭	ભણીયારા	વાઘોડીયા
૭૮	ભાવપુરા	”
૭૯	કુમેઠા	”
૮૦	મોરલીપુરા	”

અ. નં.	ગામનું નામ	તાલુકો
૮૧	જેસંગપુરા	વાઘોડીયા
૮૨	હનુમાનપુરા	"
૮૩	સિકંદરપુરા	"
૮૪	બાકરોલ	"
૮૫	શ્રીપોર-ટીમ્બી	"
૮૬	આમોદર	"
૮૭	નવીજામ્બુવા	"
૮૮	પવલેપુર	"
૮૯	નિમેટા	"
૯૦	ચાણસદ	પાદરા
૯૧	પાટોદ	"
૯૨	સારેજ	"
૯૩	દરાપુરા	"
૯૪	સોખડા ખુર્દ	"
૯૫	સાંગમા	"
૯૬	તાજપુરા	"
૯૭	જાસપુર	"

૨	બી	વર્ષ ૨૦૦૧ ની વસ્તી ગણત્રીના આંકડા આધારે વડોદરા જિલ્લાના પંચાયત વિસ્તારમાં આવેલ ગામોની વસ્તી ૧ લાખ (એક લાખ) થી વધુ વાળા કોઈ ગામ/નગર નહી હોવાથી વર્ગ **બી માં કોઈ વિસ્તાર જાહેર કરવાનો રહેતો નથી.**
૩	સી	વર્ગ-એ તથા વર્ગ-બી માં સમાવિષ્ટ થયેલ ગામોના વિસ્તાર સિવાયના પંચાયત વિસ્તારના તમામ ગામોનો નિચે જણાવેલ વિસ્તાર.

અ. નં.	તાલુકાનું નામ	વિગત
૧	વડોદરા	વર્ગ-એ માં જાહેર થયેલ ગામો સિવાયના તમામ ગામોનો વિસ્તાર.
૨	સાવલી	સાવલી તાલુકાના તમામ ગામો.
૩	ડભોઈ	ડભોઈ નગરપાલીકાની ડભોઈની મહેસુલી હદ સિવાયનો ડભોઈ તાલુકાના તમામ ગામોનો પંચાયત વિસ્તાર.
૪	કરજણ	કરજણ નગરપાલીકાની કરજણની મહેસુલી હદ સિવાયનો કરજણ તાલુકાના તમામ ગામોનો પંચાયત વિસ્તાર
૫	પાદરા	પાદરા નગરપાલીકાની પાદરાની મહેસુલી હદ સિવાયનો અને વર્ગ-એ માં જાહેર થયેલ ગામો સિવાયનો **પાદરા તાલુકાના તમામ ગામોનો પંચાયત વિસ્તાર.**
૬	છોટાઉદેપુર	છોટાઉદેપુર નગરપાલીકાની છોટાઉદેપુરની મહેસુલી હદ સિવાયનો છોટાઉદેપુર તાલુકાના તમામ ગામોનો પંચાયત વિસ્તાર.
૭	સંખેડા	સંખેડા તાલુકાના તમામ ગામોનો પંચાયત વિસ્તાર.
૮	નસવાડી	નસવાડી તાલુકાના તમામ ગામોનો પંચાયત વિસ્તાર.
૯	જેતપુરપાવી	જેતપુરપાવી તાલુકાના તમામ ગામોનો પંચાયત વિસ્તાર.
૧૦	ક્વાંટ	ક્વાંટ તાલુકાના તમામ ગામોનો પંચાયત વિસ્તાર.
૧૧	શીનોર	શીનોર તાલુકાના તમામ ગામોનો પંચાયત વિસ્તાર.
૧૨	વાઘોડીયા	વર્ગ-એમાં જાહેર થયેલ ગામો સિવાયનો વાઘોડીયા તાલુકાના તમામ ગામોનો પંચાયત વિસ્તાર

પરિશિષ્ટ-૨

જમીન મહેસુલ નિયમોના નિયમ ૮૧(૨) અન્વયે બીનખેતી ઉપયોગ માટેની જમીનોનો આકાર તા. ૧-૮-૨૦૦૩ થી લાગુ

શહેર/નગર/ ગામનો વર્ગ	રહેઠાણ અને ચેરીટેબલ ઉપયોગનો (દર ચો.મી.)	અન્ય ઉપયોગનો (દર ચો.મી.)
૧	૨	૩
એ	૫૦ પૈસા	૧૦૦ પૈસા
બી	૨૫ પૈસા	૫૦ પૈસા
સી	૧૦ પૈસા	૨૫ પૈસા

વડોદરા, તારીખ ૨૮મી જુલાઈ, ૨૦૦૪.

એમ. થેન્નારસન,
જિલ્લા વિકાસ અધિકારી,
વડોદરા.

INDEX

એકઝીકયુટીવ મેજિસ્ટ્રેટ દ્વારા

જાહેરનામું

ફોર્મ - ૨૦

ના. હાઈકોર્ટના ફોજદારી વટહુકમ પુસ્તક પાનું ૧૩૦.

પ્રસ્તાવના

નં. એમ.એ.જી./વશી/બિન વારસ/મુદ્દામાલ/૨૧૦૩ થી ૨૧૧૯/૨૦૦૪.-ગુજરાત રાજ્યના મહેસાણા જીલ્લાના ખેરાલુ તાલુકાના એકઝીક્યુટીવ મેજીસ્ટ્રેટની કોર્ટથી આથી તમામ જનતાને જાહેર ખબર આપવામાં આવે છે કે પોઈ. શ્રી ખેરાલુ, પો. સબ. ઈ. શ્રી સતલાસણા, પો. સબ. ઈ. શ્રી વડનગરનાં એ પત્રકમાં જણાવેલ મીલ્કતો બીન વારસી મળી આવતાં જપ્ત કરી નિકાલ સારૂ અત્રેની કચેરીએ મોકલી આપેલ છે. આ મિલ્કતો ઉપર જે કોઈ શખ્સનો દાવો કે માલિકી ધરાવતાં હોય તેવા શખ્સોએ આ જાહેરાતની પ્રસિધ્ધિની તારીખથી છ(૬) માસની મુદતમાં તેમનો હક્ક દાવો અમારી સમક્ષ સંપૂર્ણ પુરાવા સાથે રજુ કરી જાહેરાતમાં દર્શાવેલ મીલ્કતો મેળવી લેવી. મુદત વીત્યા બાદ આવેલ દાવો ધ્યાનમાં લેવામાં આવશે નહિ. અને બીન વારસી મિલ્કત સરકારી મિલ્કત ગણી જાહેર હરાજીથી મીલ્કતોનો નિકાલ કરવામાં આવશે. જેની લાગતા વળગતાઓએ નોંધ લેવી.

પરિશિષ્ટ

અનુ. નંબર	કેસ નંબર	આઈટમ નંબર	મિલ્કતનું વર્ણન	મિલ્કતની પંચ કિંમત રૂા.
૧	૨	૩	૪	૫
૧	૪/૮૯	૧	લાલ કલરના પ્લાસ્ટીકના હાથાવાળી જુની છત્રી નંગ ૧ જેનું કાપડ નાયલોન જેવું છે.	૧૫-૦૦
૨	”	૨	જુની સુતરાઉ સફેદ લાલ લીટીવાળી થેલી જુની-૧ જેમાં સોલાપુરી ચોરસા નંગ-૨ જુના છે. જે પૈકી એક સફેદમાં લાલ ફુલની ડીઝાઈન વાળો છે. બીજો જુનો ચોરસો છે. જેમાં છીકણી કલર જેવા ફુલની ડીઝાઈન છે.	૨૦-૦૦
૩	”	૩	એક જુની રંગીન થેલી જેમાં જુનો થીગણાવાળો રંગીન ટુકડો નંગ-૧ છે. નાના બાળકનો બુશર્ટ જુનો-૧ તથા જુની સહી નંગ-૧	૨-૦૦
૪	”	૫	જુની છત્રી નંગ-૧ જેનું કાપડ જુનુ છે. હાથો ભૂખરી કલરનો છે.	૫-૦૦
૫	”	૬	એક જુની સફેદ થેલી જેમાં પોલીસ્ટર કાપડનો ભગવા કલરનો જુનો સાડલો નં.-૧ છે. જેનો પાલવ લીલા રંગનો છે.	૫-૦૦
૬	૪/૮૯	૮	ભુખરા કલરની નાની પર્સ-૧ જેના ઉપર AIRIMDIA લખેલ છે. અંદર બેંક ઓફ બરોડાની પાસબુક છે. જેના ઉપર જશીબેન ભોગીલાલ ચાવડા લખેલ છે.	૫-૦૦
૭	૪/૮૯	૧૨	જુની રંગીન જેવી થેલી -૧ એક કાપડનો નાનો - એક કીલો ચોખા કાપડના ટૂકડા ૨૫૦ ગ્રામ તુવેર દાળ ચોખા આશરે ...	૧૫૦-૦૦
૮	”	૧૩	શૂટકેશ નંગ -૧ ઓઢણા નંગ -૩ જુદા જુદા કલરના ચણીયા નંગ - ૧૪, બ્લ્યુ કલરનું ગાઉન-૧, છેલ્લુ કલર-૧ કોફી છે, લોખંડનો ડબ્બો-૧, જુના બ્લાઉઝ નંગ - ૪, જુના રૂમાલ નંગ-૨, જુના જાંગીયા નંગ-૩, બેબીપર્સ - ૧, ટોપી-૧, જુના તાળા નંગ-૨, લાંબી ચેનનું ખાલી પેકેટ-૧, કાપડના નાના ટુકડા નંગ-૨, જુનું ખિસ્સા પોકેટ નંગ-૧.	૦૦-૦૦
૯	૫/૯૦	૩	વાદળી કલરની જુની એટેચી જુની નંગ-૧.	૧૦-૦૦
૧૦	૨/૯૭	૨	જુની થેલી નંગ-૧, જુનો સ્ટીલનો વાડકો નંગ-૧, જુની સ્ટીલની પ્લેટ નંગ-૧, જુની સ્ટીલની સાણસી, મોટી સાઈઝની પ્લેટ નંગ-૧, જુની સ્ટીલની થાળી નંગ-૧, જુની થેલી નંગ-૧, લાલ કલરનો ચણીયો નંગ-૧, જુની શાલ નંગ-૧, રંગીન બુટ્ટી નંગ-૧.	૦૦-૦૦
૧૧	૨/૯૭	૩	બ્લ્યુ કલરનો જુનો થેલો નંગ-૧, જુનુ ગાઉન-૧, જુનો સફેદ લેંગો-૧, જુનો કબજો નંગ-૧, જુનો ઝબ્બો-૧, ચણીયો-૧, હાથ રૂમાલ-૧, સફેદ સાડી-૧, જુનો સાડલો-૧, જુનો લેડીઝ હાથ રૂમાલ-૧, જુનો મોટો કાંસકો-૧, ટુથબ્રસ નંગ-૨, ટુથપેસ્ટ-૧.	૧૫૦-૦૦
૧૨	”	૪	સ્ટીલના નવા થાળ નંગ-૨.	૮૦-૦૦
૧૩	”	૬	જુની સુતરાઉ થેલી-૧, ધોતીયા-૨, લાલ સાડલો-૧, સુતરાઉ સાડલો નંગ -૨.	૧૩૦-૦૦

૧	૨	૩	૪	૫
૧૪	„	૭	બગલ થેલો જુનો નંગ-૧, બાબાનો જુનો શર્ટ-૧, જુની બંડી-૧, જુની ચડ્ડી નંગ-૧, જુનો કબજો નંગ-૧, જુનો ચણીયો નંગ-૧, નાના બાળકનો જુનો જાંગીયો નંગ-૧.	૧૦-૦૦
૧૫	„	૮	ચાંદીનો જુનો ઝુડો નંગ-૧, ૬૨ ગ્રામ વજન.	૧૮૦-૦૦
૧૬	„	૯	જુની થેલી નંગ - ૧, જેમાં સફેદ પહેરણ નંગ-૨, શર્ટ નંગ-૧.	૨૦૦-૦૦
૧૭	૨/૯૭	૩૨(૨)	કંતાનનો કોથળો નંગ - ૧, જુની સ્ટીલની ચમચી નંગ-૧૮	૧૦-૦૦
૧૮	„	૩	લોખંડના જુના ગાજવા જોડ - ૧	૧૫-૦૦
૧૯	„	૪	જુની થેલી નંગ-૧, સ્પીડો મીટર નંગ-૫	૫૦-૦૦
૨૦	„	૫	જુનો બગલ થેલો નંગ-૧, ધાબળો નંગ-૧, જુની સુતરાઉ થેલી નંગ-૨, જુનો રૂમાલ નંગ-૧, સફેદ બુશર્ટ નંગ-૨, સફેદ જાંગીયો નંગ-૧, સ્ટીલની મેજર ટેપ નંગ-૧, સ્ટીલનું જુનું ગ્લાસ નંગ-૧, નાનું જુનું કાળુ પર્સ નંગ-૧, લીટીવાળી નોટબુક નંગ-૨, રબરના સિક્કા નંગ-૨, પેડ જુનું-૧, કંકુની નાની ડબી નંગ-૧, ડાયરી જુની-૧.	૨૫-૦૦
૨૧	„	૬	લાલ લેડીઝ પાકીટ-૧, તુટેલી ચાંદીની શેરો જોડ-૧, વજન ૯ ગ્રામ, હાથની પાંચડી ચાંદીની જોડ-૧, વજન ૫૦૦ ગ્રામ, હાથની ચાંદીની પાંચી-૧, વજન ૫૦૦ ગ્રામ, તાંબાની ડોડી-૧.	૧૧-૦૫
૨૨	„	૭	મીણીયાની જુની થેલી - ૧, ટેબલ ક્લોથ જેવું ૧ મીટર કાપડ, જુની સુતરાવ ચાદર નંગ-૧, નાના બાળકનો શર્ટ-૧, જુનો હાથ રૂમાલ-૧, જુના જાંગીયા નંગ-૩, નાની ખાખી ચડ્ડી-૧, નાનો જાંગીયો-૧.	૩૫-૦૦
૨૩	„	૮	પ્લાસ્ટીકની જુની થેલી - ૧, બ્લ્યુ કલર જેવો સુતરાઉ લેંગો-૧, જુનો સફેદ સુતરાઉ સદરો-૧, ખાખી કલરનું જુનું સુતરાઉ પેન્ટ-૧, સફેદ જુનો લેંગો-૧.	૫-૦૦
૨૪	„	૧	સાઇકલમાં હવા પુરવાનો પંપ જે જુની હાલતમાં છે. નંગ-૧.	૧૦-૦૦
૨૫	૨/૯૭	૨	જુની થેલી-૧, પોપટી કલરનો ઝબલો નંગ-૧, લીલા કલરનું સ્કર્ટ-૧, નાના બાળકનું જુનું પેન્ટ-૧, નાના બાળકની જુની જરસી-૧, નાના બાળકનો જુનો લેંગો-૧, જુનો સફેદ બ્લાઉઝ-૧, જુનો શર્ટ-૧, જુનો કલરીંગ રૂમાલ-૧, નાની જુની ચડ્ડી-૧, જુના મોંજા જોડ-૧, નાનુ જુનું સ્વેટર-૧, જુનું નાનુ લેડીઝ પાકીટ-૧, જુની ટોપી-૧.	૧૦-૦૦
૨૬	„	૩	પ્લાસ્ટીકની જુની થેલી - ૧, સફેદ ધોતીયું નંગ-૧.	૧૦-૦૦
૨૭	૨/૯૭	૫	પ્લાસ્ટીકની જુની કોથળી-૧, જુનો બુશર્ટ-૧, જુનો સફેદ લેંગો-૧, બ્લ્યુ કલરની જુની ટાઈ-૧.	૮-૦૦
૨૭	૨/૯૭	૭(૫૫)	પ્લાસ્ટીકની જુની-૧, ગરમ જેવા દોરાના દડા નંગ-૩, નાનો કાપડનો ટુકડો-૧, જુની સોય નંગ-૧.	૨-૦૦
૨૯	„	૧૦	ચાંદીની શેર-૧ ૧૮ગ્રામ વજનની.	૯૦-૦૦
૩૦	„	૧૧	એક જુની પર્સ-૧, ગરમ જરસી-૧, જુનું મફલર-૧.	૫૦-૦૦
૩૧	„	૭૮	સ્ટીલના ડોલચા નંગ-૨, એક લીટર પાણીની કેપેસીટી.	૨૦-૦૦
૩૨	„	૧૦	જુની કાળી એટેચી-૧, ઓપન શર્ટ નંગ-૧, જુનો જાંગીયો-૧, જુની નાના બાળકની જરસી-૧ તથા ચડી-૧, પોલીસ્ટર કાપડની લુંગી-૧.	૧૦૦-૦૦
૩૩	„	૧૧	કેસેટનું ખાલી કવર-૧, જુનો કાંસકો-૧, યુગ શક્તિ ગાયત્રીની પુસ્તીકા નંગ-૪૫.	૫-૦૦
૩૪	„	૧૩	જુની આલ્ફા બેગ-૧, કાગળનું ખોખુ નંગ-૧, લાલ કલરની નવી જરસી-૧, કાચના ડબ્બા-૧, જુનું પેન્ટ-૧, જુના બુશર્ટ નંગ-૨, લીટીવાળા જુનાં જાંગીયા-૨, જુની સફેદ બંડી નંગ-૧, જુનું પેન્ટ-૧, દાઢી કરવાનો ડબ્બો-૧, દાઢીનો સામાન, સાડલો નંગ-૧, પ્લાસ્ટીકની ડીસ-૩, નંબરવાળા ચશ્મા-૧, કેસેટ નંગ-૧, જુના હાથ રૂમાલ નંગ-૨, પર્સ-૧.	૮૦૦-૦૦
૩૫	„	૩૧/૯૧	કાગળનું ખોખુ નંગ-૧ પ્લાસ્ટીકના ગ્લાસ-૧૨.	૨૪-૦૦
૩૬	„	૩૩/૯૧	કાગળનું જુનું ખોખુ-૧	૫-૦૦
૩૭	„	૩૯	જુનુ કથ્થઇ કલરનું પર્સ - ૧ જુનું ચપ્પું-૧, સુતરાઉ શર્ટ, રૂમાલ-૧.	૪-૦૦

INDEX

૧	૨	૩	૪	૫
૩૮	,,	૪૦	મરૂન કલરનું લેડીઝ ખીસ્સા પાકીટ-૧	૨-૦૦
૩૯	,,	૭૦/૨	એક લાલ રંગનું જુનું થેલું એક જુનું પેન્ટ, સફેદ ઝભલો.	૪૫-૦૦
૪૦	,,	૭૦/૩	એક સફેદ થેલી, એક ગ્લાસ, બાળકનો રૂમાલ-૧, નાના બાળકના જુના સ્લીપર-૧ જોડ.	૫૫-૦૦
૪૧	,,	૭૦/૪	એક કાળી થેલી, એક જુનો ખેસ, એક જુનો રૂમાલ.	૨૦-૦૦
૪૨	,,	૭૦/૫	એક સફેદ જુની થેલી -૧, કાંબળો જુનો-૧, સાડી-૧, સફેદ જુનું શર્ટ-૧, પીળુ ઝબલું.	૩૫-૦૦
૪૩	,,	૭૦/૬	એક લાલ કલરની મચ્છરદાની	૨૦-૦૦
૪૪	,,	૫૧	બદામી કલમરનો જુનો થેલો-૧ ગરમ જુની શાલ.	૧૩-૫૦
૪૫	,,	૫૨	સફેદ જુની બેટરી નંગ-૧	૧૦-૦૦
૪૬	,,	૫૩	સફેદ જેવા કલરની જુની સુટકેશ સુતરાઉ કલરનો કબજો - ૧ સુતરાઉ લાલ કલરનું પેન્ટ-૧ જુનો નાનો બુશર્ટ-૧ સુતરાઉ ચણીયો-૧ જુનો સાડલો-૧ જુનો રેશમી સાડલો-૧ નાની બેબીનું જુનું ફ્રોક-૧ નાના બાળકનું ફ્રોક-૧ નાના બાળકની ટોપી-૧	૧૫૨-૫૦
૪૭	,,	૫૪	જુની થેલી-૧ સ્ટીલની થાળી-૨ સ્ટીલની વાટકી-૨ લેડીઝ શાલ-૨ જુનો લાલ કલરનો સ્કાપ-૧ પંજાબી ડ્રેસ-૧ ફ્રોક-૧ જુનું ખિસ્સા પાકીટ-૧	૧૧૨-૦૦
૪૮	,,	૩	લીલા કલરની જુની સુતરાઉ થેલી-૧	૩-૦૦
			જુનો સ્ટીલનો ગ્લાસ-૧	૨-૦૦
			જુનો સોલાપુરી ચારસો-૧	૧૦-૦૦
૪૯	,,	૫	સફેદ ગુલાબી ફુલની ડીઝાઈનવાળું જુનું પર્સ નંગ-૧	૪-૦૦
			સુતરાઉ થેલી જેવો જુનો પટ્ટો-૧	૨-૦૦
			ખાખી કાપડનો જુનો સુતરાઉ પટ્ટો નંગ-૧	૧-૦૦
			લોખંડની ચેઈન ચાવી સાથે નંગ-૧	૦-૫૦
૫૦	,,	૭	સુતરાઉ પેન્ટ-૧	૧૦-૦૦
			સુતરાઉ શર્ટ-૧	૮-૦૦

૧	૨	૩	૪	૫
૫૧	,,	૮	જુનો લાલ જેવો રૂમાલથી બાંધેલ થાળી	૫-૦૦
૫૨	,,	૧૦	એક લેડીઝ પર્સ	૧૦-૦૦
			માથે ભરાવવાની પીન જોડ-૩	૨-૦૦
			કાર્બન પેન-૧	૧-૦૦
			લેડીઝ હાથ રૂમાલ-૧	૦-૫૦
૫૩	૧૨/૫/૯૨	૫	એક જુની સાડી, એક જુની થેલી	૫૦-૦૦
			એક જુનું બ્લાઉઝ, એક છીંકણીની ડબ્બી	૧૬-૦૦
૫૪	૨૬/૫/૯૨	૭	તાઈવાન કંપનીનું થર્મોસ એક	૫૦-૦૦
૫૫	૧૪/૬/૯૨	૯	એક જુનું પોકેટ	
૫૬	૧૪/૬/૯૨	૧૧	કપડાની જુની થેલી, એક સફેદ શર્ટ, એક સાડી, એક રૂમાલ, એક લુંગી, જુના કેનવાસના બુટની જોડ	૨૦-૦૦
૫૭	૭/૮/૯૨	૧૪	સ્ટીલનું ડોલચું-૧	૧૦-૦૦
૫૮	૨૦/૮/૯૨	૧૫	વાયરથી ગુંથલી એક થેલી-૧	૫-૦૦
૫૯	૨૫/૯/૯૨	૧૯	લેડીઝ પર્સ-૧	
			ચાંદીનું જુનું કેડ ઝુમખુ-૧ વજન ૩૦ ગ્રામ, લોખંડની ચાવીઓ નંગ-૪	૧૮૦-૦૦
			લોખંડનો જુનો નાનો ચીપીયો-૧	૦-૫૦
			પ્લાસ્ટીકના મણકાની માથાની પીનો નંગ-૨ છે.	૧-૦૦
			પ્લાસ્ટીકની માથે ભરવવાની પીનો-૨	૧-૦૦
૬૦	૨૦/૩/૯૨	૭	એક પીતળની દીવી એક મંદીરનો ઘંટ એક નાની ઘંટડી એક ધુપીયું એક ઘંટડી ઉપરનો તુટી ગયેલ હાથો એક ઘંટ ઉપરનો નકુચો પીત્તળ જેવી ધાતુનો છે.	૩૬૦-૦૦
૬૧	૭/૯૨	૭/૯૨	એક જુની છત્રી	૫-૦૦
			એક સ્ટીલનો ગ્લાસ	૧-૦૦
			એક જુની છત્રી	૫-૦૦
			એક જુની કાળી થેલી	૩૫-૦૦
			સફેદ કલરનું જુનું પેન્ટ તથા શર્ટ તથા લુંગી એક ઈલેક્ટ્રીક હોલ્ડર	
			એક જુની કાળી થેલી, એલ્યુમીનીયમની બરણી, સ્ટીલનો ગ્લાસ, ચણીયો, પેન્ટ, જરસી.	૩૫-૦૦

૧	૨	૩	૪	૫
૬૨	૧૧/૯૨	૨૨	એક છત્રી	૩-૦૦
		૨૩	એક જુનુ કાથીનું દોરડું	૧૦-૦૦
		૨૪	એક લાલ શર્ટ, તથા પેન્ટ	૪-૦૦
		૨૬	એક પ્લાસ્ટીકની થેળીમાં કીલો ચા	૪૦-૦૦
		૨૭	એક થેલી પીળા કલરની જુની સાડી જુનું ગુલાબી પોલકુ, પીળા કલરનો કબજો, વાદળી કલરનો કબજો, કાળા કલરનો કબજો, સફેદ કલરનો ચણીયો, જુનો રૂમાલ, પ્લાસ્ટીકની વાયરની થેલી	૧૪-૨૫
૬૩	૩૦/૯૨	૨૯	ટેલીફોનના વાયર ખેંચવાનો નાણિયો-૧	૨-૦૦
		૩૧	એક સફેદ પોકેટમાં બે ટુવાલ	૩-૦૦
		૩૨	પ્લાસ્ટીકની ઘંટડી (ગરગડી) નાના બાળકોનું રમકડું	૫-૦૦
		૩૩	ધોતીનો ટુકડો તથા લુંગી	૨-૦૦
		૩૭	જુની સાડી	૫-૦૦
		૪૦	એક લાકડાનું ઈલે. બોર્ડ ૧૧/૨ પોઈન્ટનું	૧૦-૦૦
		૪૧	એક લીલી થેલીમાં સ્ટીલની નાની બરણી પટ્ટી	૧૦-૦૦
		૪૨	કાપડના બે પીસ	૫૦-૦૦
		૪૫	એક કાળા પોકેટમાં લીલા કલરની જુની જરસીઓ તથા પીળા કલરની જરસીઓ તથા જુના બૂટ	૧૧-૦૦
૬૪	૧૩/૧/૯૩	૫૦	એક પ્લાસ્ટીકની થેલી પિસ્તોલ છાપ છીંકણી પોસ્ટ કાર્ડ નંગ-૮૦ અંતરદેશીય પત્રો-૮૦	૭૫-૦૦
૬૫	૨૯/૧/૯૩	૫૩	એક કાળી સુટકેશ સ્લીપર, ન્હાવાનો જુનો રૂમાલ, એક સફેદ જુનો પેન્ટ, કાળા કલરનું પેન્ટ, છીંકણી કલરનું પેન્ટ, એક બાઈબલનું પુસ્તક, કાળા કલરની ડાયરી, પીળા તથા કાળા કલરના બે શર્ટ, સફેદ બંડી, બે સફેદ કલરની બંડી, એક સફેદ કલરની બંડી, ચાર હાથ રૂમાલ, ૩ અંડરવેર, બે જોડી મોજા, બે બ્રા, નાની કાતર, નીલ કટર, કોલગેટની ટ્યુબ	૧૦૦-૦૦
૬૬	૫૫/૯૩ ૧/૨/૯૩	૫૫	એક કાળા કલરની ફાઈલમાં કાગળો	૫-૦૦

૧	૨	૩	૪	૫
૬૭	૧/૯૩	૫૬	પીળા કલરની સાડી-૧ એક કથ્થઈ કલરનો શર્ટ જુના પંજાબી ડ્રેસ સફેદ સ્ટીલનો કંદોરો બે પ્લાસ્ટીકની પીન	૧૦-૦૦
૬૮	૧૦/૩/૯૩	૫૮	એક જુની સફેદ ધાતુની શેર	૨-૦૦
૬૯	૨૨/૩/૯૨	૨૨	સફેદ જુની સુતરાઉ થેલી-૧	૨-૦૦
			સ્ટીલનું જુનું ડોલચું-૧	૧૫-૦૦
			સ્ટીલનો જુનો ડબ્બો-૧	૧૦-૦૦
			બિસ્કીટ અંદાજે ૩૦૦ ગ્રામ છે	૧-૦૦
			ભારતી લીંબડા સાબુ ગોટી નંગ-૨	૨-૦૦
૭૦	૩/૧૧/૯૨	૨૪	કાળા રંગનું જુનુ પર્સ-૧	૧૦-૦૦
૭૧	૬/૧૨/૯૨	૨૯	જુની જરસી-૧	૧૦-૦૦
૭૨	૧૫/૧૨/૯૨	૩૧	જુની ઘડીયાળ-૧ HMT કંપનીની	૧૦૦-૦૦
૭૩	૨/૯૩	૩૫	કાળા કલરનું પોકેટ-૧	૫-૦૦
૭૪	૨/૯૩	૩૬	જુનો ધાબળો-૧	૧૫-૦૦
૭૫	,,	૩૯	ચેઈન વગરનું કાંડા ઘડીયાળ	૫૦-૦૦
૭૬	,,	૪૦	સફેદ જેવી ધાતુની પગની શેર જોડ-૧ વજન અંદાજે ૪ ગ્રામ.	૨-૦૦
૭૭	,,	૧	ડાઈનીંગ ટેબલની ખુરશી-૧ ૨૪/૯૨ CRPC ૪૭ બાકી ૧૦૨ મુજબ	
૭૮	૨/૯૯ ૧૦/૫/૯૫	૨/૯૯	એક સ્કુટર સુપર બજાજ નંબર GJ-2D-2324	૧૪૦૦૦-૦૦
૭૯	૧૭/૧૧/૯૮	૧૧/૯૮	એક બજાજ સ્કુટર - ૯૬	૫૫૦૦-૦૦
૮૦	૯/૯/૦૨		લુના મોપેડ નં. GJ-2-678	૪૦૦૦-૦૦
૮૧	૧૭/૧૧/૦૩	૧	એક કાંડા ઘડીયાળ	૧૦૦-૦૦
૮૨	૧૯/૨/૦૪	૨	કાઈનેટીક લુના ગાડી નં. GJ-8B-4365	૨૫૦૦-૦૦

તારીખ, ૧૯મી જુલાઈ ૨૦૦૪.

(સહી) અવાચ્ય,
એકઝીક્યુટીવ મેજીસ્ટ્રેટ,
ખેરાલુ.

જાહેરનામું

નં. એમ.એ.જી./બીન વારસી મિલકત/હરાજી/૨૦૦૪.-આથી જાહેર જનતાને જણાવવાનું કે અત્રેની કચેરીમાં નીચે જણાવેલ બીનવારસી મીલકત અંગે તેની માલીકી હક્ક રજુ કરવાનું જાહેરનામું પ્રસિદ્ધ કરેલ કરવામાં આવે છે. તેમ છતાં આ મિલ્કત ઉપર જે કોઈ ઈસમો કે વ્યક્તિઓ હક્ક યા માલિકી ધરાવતા હોય તેઓએ આ જાહેરનામાંની તારીખથી ત્રણ માસની અંદર હાજર થઈ રજાના દિવસો

સિવાયના દિવસોએ ઓફિસના કામકાજના સમય દરમિયાન પોતાનો હક્ક સાબિત કરી નહી લઈ જાય તો તે મિલકત સરકારશ્રીની મિલકત હોવાનું ગણી મુંબઈ પોલીસ અધિનિયમનની કલમ-૮૫(૧) અને ૮૭ મુજબ જાહેર લીલામ કરવામાં આવશે. જેની જાહેર નોંધ લેવા વિનંતી છે.

અ.નં.	મુદ્દામાલની વિગત	અંદાજીત કિંમત (રૂા.)
૧	૨	૩
૧.	સાયકલ કાટ ખવાઈ ગયેલી હાલતમાં જેની હાલત ઝીર્ણ થયેલ છે.	રૂા. ૫૦-૦૦
૨.	સાયકલ કાટ ખવાઈ ગયેલી હાલતમાં જેની હાલત ઝીર્ણ થયેલ છે.	રૂા. ૫૦-૦૦
૩.	સાયકલ કાટ ખવાઈ ગયેલી હાલતમાં જેની હાલત ઝીર્ણ થયેલ છે.	રૂા. ૫૦-૦૦
૪.	ઈલેક્ટ્રીક મોટર-૧ બંધ હાલતમાં છે. અંદાજીત વજન ૩૫ કિલો જેટલું છે.	રૂા. ૩૦૦-૦૦
૫.	તુટેલી છત્રીઓ નંગ-૨ તદ્દન ફાટેલી/તુટેલી હાલતમાં છે.	રૂા. ૧૦-૦૦
૬.	રાજદુત નંગ-૧ બંધ હાલતમાં છે. નંબર વગરનું	રૂા. ૧૦૦૦-૦૦
૭.	લ્યુના નંગ-૧ બંધ હાલતનું તદ્દન ઝીર્ણ છે. નંબર વગરનું	રૂા. ૫૦૦-૦૦
૮.	હોન્ડા કંપનીનું બાઈક નંગ-૧ બંધ હાલતનું છે. નંબર વગરનું	રૂા. ૨૦૦૦-૦૦
૯.	બજાજ સુપર સ્કુટર નંગ-૧ નંબર વગરનું કાટ ખાધેલું બંધ હાલતમાં છે.	રૂા. ૧૦,૦૦૦-૦૦

મોડાસા, તારીખ ૨૩મી જુલાઈ, ૨૦૦૪.

વી. કે. દામા,
એકઝીક્યુટીવ મેજીસ્ટ્રેટ,
મોડાસા.

જિલ્લા રજિસ્ટ્રાર દ્વારા

નોંધણીનું પ્રમાણપત્ર

ક્રમાંક ઘ-૨૦૯૭૨/નધણ/૪૮૯૧/ક-૨/૪૧૩/૧૪૩૩૧/૦૪.- આથી પ્રમાણપત્ર આપવામાં આવે છે કે, શ્રી લવલી ટવીન બંગલોઝ કો.ઓપ. હાઉસીંગ સો. લી. સ્થળ અમદાવાદ શહેર, તાલુકો સીટી, જિલ્લો અમદાવાદને

સને ૧૯૬૨ના ગુજરાત કાયદા ૧૦ (ગુજરાત સહકારી મંડળીઓનો કાયદો સને ૧૯૬૧)ની કલમ-૯ મુજબ આજરોજ નોંધવામાં આવેલ છે.

અમદાવાદ, તારીખ ૨૨મી જુલાઈ, ૨૦૦૪.

ક્રમાંક ઘ-૨૦૯૭૩/નધણ/૪૮૯૮/ક-૨/૪૨૬/૧૪૪૦૫/૦૪.- આથી પ્રમાણપત્ર આપવામાં આવે છે કે, શ્રી શ્રીજી (રખિયાલ) કોમર્શિયલ કો. ઓપ. હાઉસીંગ સોસા. લી. સ્થળ અમદાવાદ શહેર, તાલુકો સીટી, જિલ્લો અમદાવાદને

સને ૧૯૬૨ના ગુજરાત કાયદા ૧૦ (ગુજરાત સહકારી મંડળીઓનો કાયદો ૧૯૬૧)ની કલમ-૯ મુજબ આજરોજ નોંધવામાં આવેલ છે.

અમદાવાદ, તારીખ ૨૭મી જુલાઈ, ૨૦૦૪.

ક્રમાંક ઘ-૨૦૯૭૪/નધણ/૪૮૯૯/ક-૨/૪૨૮/૧૪૪૦૬/૦૪.- આથી પ્રમાણપત્ર આપવામાં આવે છે કે, શ્રી રાયપુર (રખિયાલ) કોમર્શિયલ કો. ઓપ. હાઉસીંગ સોસા. લી. સ્થળ અમદાવાદ શહેર, તાલુકો સીટી, જિલ્લો અમદાવાદને

સને ૧૯૬૨ના ગુજરાત કાયદા ૧૦ (ગુજરાત સહકારી મંડળીઓનો કાયદો ૧૯૬૧)ની કલમ-૯ મુજબ આજરોજ નોંધવામાં આવેલ છે.

અમદાવાદ, તારીખ ૨૭મી જુલાઈ, ૨૦૦૪.

બી. એમ. જોષી,
જિલ્લા રજિસ્ટ્રાર,
સહકારી મંડળીઓ (શહેર),
અમદાવાદ.

નંબર ઘ-૨૧૧૪૪/નધણ/૩૮૮૦/ક-૩/૫૬૪/૩૨૯૨/૦૪.-આથી જાહેર કરે છે કે, ધી રત્નમ્ (મોટેરા) કો. ઓપ. હાઉ. સોસાયટી લી., મર્યાદિત સ્થળ મોટેરા, તાલુકો ગાંધીનગર, જિલ્લો ગાંધીનગર.

સને ૧૯૬૧નો ગુજરાત કાયદો (ગુજરાત સહકારી મંડળીઓનો કાયદો ૧૯૬૧)ની કલમ-૯ અન્વયે આજરોજ નોંધવામાં આવી છે.

અમદાવાદ, તારીખ ૧૯મી જુલાઈ, ૨૦૦૪.

નંબર ઘ-૨૧૧૪૫/નધણ/૩૮૯૧/ક-૩/૫૭૩/૩૩૨૫/૦૪.-આથી જાહેર કરે છે કે, ધી અશ્વરથ (આંબલી) કો. ઓપ. હાઉ. સોસાયટી લી., મર્યાદિત સ્થળ આંબલી, તાલુકો દસક્રોઈ, જિલ્લો અમદાવાદ.

સને ૧૯૬૧નો ગુજરાત કાયદો (ગુજરાત સહકારી મંડળીઓનો કાયદો ૧૯૬૧)ની કલમ-૯ અન્વયે આજરોજ નોંધવામાં આવી છે.

અમદાવાદ, તારીખ ૨૦મી જુલાઈ, ૨૦૦૪.

નંબર ઘ-૨૧૧૪૬/નધણ/૩૮૮૨/ક-૩/૫૯૩/૩૩૩૧/૦૪.-આથી જાહેર કરે છે કે, દર્શન ટવીન્સ કો. ઓપ. હાઉસીંગ સોસાયટી લી., મર્યાદિત સ્થળ બોપલ, તાલુકો દસક્રોઈ, જિલ્લો અમદાવાદ.

INDEX

સને ૧૯૬૧નો ગુજરાત કાયદો (ગુજરાત સહકારી મંડળીઓનો કાયદો ૧૯૬૧)ની કલમ-૯ અન્વયે આજરોજ નોંધવામાં આવી છે.

અમદાવાદ, તારીખ ૨૧મી જુલાઈ, ૨૦૦૪.

એ. બી. પટેલ,
જિલ્લા રજિસ્ટ્રાર,
સહકારી મંડળીઓ (રૂરલ),
અમદાવાદ.

વંચાણે લીધા :

(૧) શ્રી બોરસદ તા. માધ્ય. અને ઉચ્ચ. મા. શાળાના કર્મ. ધિરાણ અને ગ્રા. સહ. મં. લિ., મુ. ભાદરણના ફડચા અધિકારીશ્રીનો તારીખ ૨૧મી જુલાઈ, ૨૦૦૪નો પત્ર નં. ફડચ/૦૧/ચ/૫૭૪/ ૨૦૦૪.

(૨) ગુજરાત સહકારી મંડળીઓનો કાયદો, ૧૯૬૧ ની કલમ-૨૦ અને ૧૧૪ (૨).

(૩) સરકારશ્રીના કૃષિ સહકાર અને ગ્રામ વિકાસ વિભાગ, સચિવાલય, ગાંધીનગરના તા. ૩૦-૩-૯૧ ના જાહેરનામાં ક્રમાક જી.એચ.કે.એચ.-૨૪-૯૧/ડી.ડી.સી./૧૧૮૮/૩૨૦૪/જે.

હુકમ

જા. નં. ફડચ/૦૧/ચ/૫૮૧/૨૦૦૪.-શ્રી બોરસદ તા. માધ્ય. અને ઉચ્ચ. મા. શાળાના કર્મ.ની ધિરાણ અને ગ્રા. સહ. મં. લિ., મુ. ભાદરણ, તાલુકા બોરસદ, જીલ્લા ખેડા શ્રી મદદનીશ જીલ્લા રજીસ્ટ્રાર, સહકારી મંડળીઓ જી. પં. નડીઆદની ઓફીસનો નોંધણી નંબર સે-૨૬૮૩૯ તા. ૧૩મી ડીસેમ્બર, ૧૯૯૪ થી નોંધવામાં આવી હતી જેને શ્રી જીલ્લા રજીસ્ટ્રાર, સહકારી મંડળીઓ, આણંદના હુકમ નંબર ઉ. ખ. સ./ક.જ./ ફડચા/ચ/૧૫૪૩૧/૪૮૦/૦૪ તારીખ ૨૫મી જુન, ૨૦૦૪ થી ફડચામાં લઈ જવામાં આવી હતી તેની ફડચાની કાર્યવાહીઓ સને ૧૯૬૧ ના ગુજરાત સહકારી મંડળીઓના અધિનિયમ (ગુજરાત અધિનિયમ નં. ૧૦ સને ૧૯૬૨) ની કલમ ૧૧૪ (૨) અન્વયે આથી સમાપ્ત કરવામાં આવે છે અને સદર મંડળીની નોંધણી સને ૧૯૬૧ ના ગુજરાત સહકારી મંડળીઓના કાયદાની કલમ ૨૦ હેઠળ રદ કરવામાં આવે છે. અને તેથી આ હુકમની તારીખથી બંધ કરવામાં આવી છે એમ ગણાશે.

આણંદ, તારીખ ૨૬મી જુલાઈ, ૨૦૦૪.

વંચાણે લીધા :-

(૧) શ્રી ખાનકુવા તેલીબીયા ઉત્પાદક. સહ. મં. લિ., ખાનકુવાના ફડચા અધિકારીશ્રીનો તારીખ ૨૧મી જુલાઈ, ૨૦૦૪નો પત્ર નં. ફડચ/૦૧/ચ/૫૭૨/૨૦૦૪.

(૨) ગુજરાત સહકારી મંડળીઓનો કાયદો, ૧૯૬૧ ની કલમ-૨૦ અને ૧૧૪ (૨).

(૩) સરકારશ્રીના કૃષિ સહકાર અને ગ્રામ વિકાસ વિભાગ, સચિવાલય, ગાંધીનગરના તા. ૩૦-૩-૯૧ ના જાહેરનામાં ક્રમાક જી.એચ.કે.એચ.-૨૪-૯૧/ડી.ડી.સી./૧૧૮૮/૩૨૦૪/જે.

હુકમ

જા. નં. ફડચ/૦૧/ચ/૫૮૨/૨૦૦૪.-શ્રી ખાનકુવા તેલીબીયા ઉત્પાદક સહ. મં. લિ., મુ. ખાનકુવા, તાલુકા આણંદ, જીલ્લા ખેડા શ્રી મદદનીશ જીલ્લા રજીસ્ટ્રાર, સહકારી મંડળીઓ જી. પં. નડીઆદની ઓફીસનો નોંધણી નંબર સે-૨૧૩૫/૮૫ તા. ૨૯મી એપ્રિલ, ૧૯૮૫ થી નોંધવામાં આવી હતી જેને શ્રી જીલ્લા રજીસ્ટ્રાર, સહકારી મંડળીઓ, આણંદના હુકમ નંબર ઉ. ખ. સ./ક.જ./ફડચા/ચ/૧૪૯૬૩/૭૫૫/૦૩ તારીખ ૧૩મી, નવેમ્બર, ૨૦૦૩ થી ફડચામાં લઈ જવામાં આવી હતી તેની ફડચાની કાર્યવાહીઓ સને ૧૯૬૧ ના ગુજરાત સહકારી મંડળીઓના અધિનિયમ (ગુજરાત અધિનિયમ નં. ૧૦ સને ૧૯૬૨) ની કલમ ૧૧૪ (૨) અન્વયે આથી સમાપ્ત કરવામાં આવે છે અને સદર મંડળીની નોંધણી સને ૧૯૬૧ ના ગુજરાત સહકારી મંડળીઓના કાયદાની કલમ ૨૦ હેઠળ રદ કરવામાં આવે છે. અને તેથી આ હુકમની તારીખથી બંધ કરવામાં આવી છે એમ ગણાશે.

આણંદ, તારીખ ૨૬મી જુલાઈ, ૨૦૦૪.

વંચાણે લીધા :-

(૧) શ્રી પઠાણ નસીબખાન અકબરખાન કણભા તમાકુ ઉત્પાદક. સહ. મં. લી., મુ. કણભા, તા. બોરસદને ફડચામાં લઈ જવાનો વચગાળાનો હુકમ.

ક્રમાંક ફડચ/૦૧/ચ/૪૬૩/૨૦૦૪, તા. ૧૮-૬-૨૦૦૪.

હુકમ

જા. નં. ઉખસ/કજ/ફડચા-૧૫૪૩૭/ચ/૫૮૩/૨૦૦૪.-શ્રી કણભા તમાકુ ઉત્પાદક સહ. મં. લિ., મુ. કણભા, તાલુકા બોરસદ, જીલ્લોને શ્રી મદદનીશ જીલ્લા રજીસ્ટ્રાર, સહકારી મંડળીઓ જી. પં. આણંદની ઓફીસનો નોંધણી નંબર સે-૨૬૦૩૩ તા. ૨૬મી નવેમ્બર, ૧૯૯૨ થી નોંધવામાં આવી હતી તે મંડળીને સને ૧૯૬૧ ના ગુજરાત રાજ્ય સહકારી મંડળીઓના કાયદાની કલમ ૧૦૭ અન્વયે ફડચામાં લઈ જવાનો હુકમ કરવામાં આવે છે અને સદરહુ મંડળીના ફડચા અધિકારી તરીકે શ્રી સહ. અધિ. (ફડચો) લગત જી. રજી. સહ. મં. આણંદની સદર કાયદાની કલમ ૧૦૮ (૩) હેઠળ નીમણુંક કરવામાં આવે છે અને તેમના મહેનતાણાની રકમ નિયમ મુજબ સહકારી તીજોરીમાં "૦૪૨૫ સહકાર" સદરે જમા કરાવવી ફડચાનું કામકાજ ત્રણ વર્ષમાં પુરૂં કરવું.

આણંદ, તારીખ ૨૬મી જુલાઈ, ૨૦૦૪.

વંચાણે લીધા :-

(૧) શ્રી મહીસાગર પિયત અને કૃષિ વિકાસ સહ. મં. લી., મુ. જોળ, તા. આણંદને ફડચામાં લઈ જવાનો વચગાળાનો હુકમ.

ક્રમાંક ફડચ/૦૧/ચ/૫૩૧/૨૦૦૪, તા. ૫-૭-૨૦૦૪.

INDEX

હુકમ

જા. નં. ઉખસ/કજ/ફડચા-૧૫૪૩૮/ચ/૫૮૪/૨૦૦૪.-શ્રી મહીસાગર પિયત અને કૃષિ વિકાસ સહ. મં. લિ., મુ. જોળ, તાલુકા આણંદ, જીલ્લોને શ્રી મદદનીશ જીલ્લા રજીસ્ટ્રાર, સહકારી મંડળીઓ જી. પં. આણંદની ઓફીસનો નોંધણી નંબર પિ-૪૬૨૫ તા. ૨૫મી મે, ૧૯૯૯ થી નોંધવામાં આવી હતી તે મંડળીને સને ૧૯૬૧ ના ગુજરાત રાજ્ય સહકારી મંડળીઓના કાયદાની કલમ ૧૦૭ અન્વયે ફડચામાં લઈ જવાનો હુકમ કરવામાં આવે છે અને સદરહુ મંડળીના ફડચા અધિકારી તરીકે શ્રી સહ. અધિ. (ફડચો) લગત જી. રજી. સહ. મં. આણંદની સદર કાયદાની કલમ ૧૦૮ (૩) હેઠળ નીમણુંક કરવામાં આવે છે અને તેમના મહેનતાણાની રકમ નિયમ મુજબ સહકારી તીજોરીમાં "૦૪૨૫ સહકાર" સદરે જમા કરાવવી ફડચાનું કામકાજ ત્રણ વર્ષમાં પુરૂં કરવું.

આણંદ, તારીખ ૨૬મી જુલાઈ, ૨૦૦૪.

વંચાણે લીધા :-

(૧) શ્રી મહેળાવ તેલીબીયા ઉત્પાદક સહ. મં. લિ., મુ. મહેળાવના ફડચા અધિકારીશ્રીનો તારીખ ૨૧મી જુલાઈ, ૨૦૦૪નો પત્ર નં. ફડચ/૦૧/ચ/૫૭૩/૨૦૦૪.

(૨) ગુજરાત સહકારી મંડળીઓનો કાયદો, ૧૯૬૧ ની કલમ-૨૦ અને ૧૧૪ (૨).

(૩) સરકારશ્રીના કૃષિ સહકાર અને ગ્રામ વિકાસ વિભાગ, સચિવાલય, ગાંધીનગરના તા. ૩૦-૩-૯૧ ના જાહેરનામાં ક્રમાક જી.એચ.કે.એચ.-૨૪-૯૧/ડી.ડી.સી./૧૧૮૮/૩૨૦૪/જે.

હુકમ

જા. નં. ફડચ/૦૧/ચ/૫૮૮/૨૦૦૪.-શ્રી મહેળાવ તેલીબીયા ઉત્પાદક સહ. મં. લિ., મુ. મહેળાવ, તાલુકા પેટલાદ, જીલ્લા ખેડા શ્રી મદદનીશ જીલ્લા રજીસ્ટ્રાર, સહકારી મંડળીઓ જી. પં. નડીઆદની ઓફીસનો નોંધણી નંબર સે-૨૧૩૫૬ તા. ૧લી જુન, ૧૯૮૫ થી નોંધવામાં આવી હતી જેને શ્રી જીલ્લા રજીસ્ટ્રાર, સહકારી મંડળીઓ, આણંદના હુકમ નંબર ઉ. ખ. સ./ક.જ./ફડચા/ચ/૧૪૯૫૭/૫૫૫/૦૩ તારીખ ૧૧મી સપ્ટેમ્બર, ૨૦૦૩ થી ફડચામાં લઈ જવામાં આવી હતી તેની ફડચાની કાર્યવાહીઓ સને ૧૯૬૧ ના ગુજરાત સહકારી મંડળીઓના અધિનિયમ (ગુજરાત અધિનિયમ નં. ૧૦ સને ૧૯૬૨) ની કલમ ૧૧૪ (૨) અન્વયે આથી સમાપ્ત કરવામાં આવે છે અને સદર મંડળીની નોંધણી સને ૧૯૬૧ ના ગુજરાત સહકારી મંડળીઓના કાયદાની કલમ ૨૦ હેઠળ રદ કરવામાં આવે છે. અને તેથી આ હુકમની તારીખથી બંધ કરવામાં આવી છે એમ ગણાશે.

આણંદ, તારીખ ૨૬મી જુલાઈ, ૨૦૦૪.

વંચાણે લીધા :

(૧) ખાનકુવા તમાકુ ઉત્પાદક સહકારી મંડળી લી. તાલુકો ઉમરેઠ, જિ. આણંદને પુનઃજીવીત કરવા માટેની તારીખ ૨૩-૬-૨૦૦૪ની અરજી તથા તારીખ ૮-૭-૨૦૦૪ના રોજનું માનદ મંત્રીશ્રીનું નિવેદન.

(૨) સહકારી અધિકારી (ફડચો) ગ્રેડ-૨ લગત જિલ્લા રજીસ્ટ્રાર, સહકારી મંડળીઓ, આણંદનાએ મંડળીને પુનઃજીવીત કરવા અંગે તા. ૨૧-૭-૨૦૦૪થી મોકલેલ ભલામણ પત્ર.

પ્રસ્તાવના

જા. નં. ફડચ/૦૧/ચ/૫૮૯/૨૦૦૪.- ખાનકુવા તમાકુ ઉત્પાદક સહકારી મંડળી લી. ખાનકુવા તાલુકો ઉમરેઠ, જિ. આણંદને મંડળીએ પેટા-નિયમ મુજબ વ્યાવસાયિક પ્રવૃત્તિ હાથ ધરેલ ન હોઈ, ઓડીટ નોંધના વાસ્તવિક દુરસ્તી કરવા બદલ મંડળી "ડ" વર્ગમાં હોય તેમજ મંડળીના વ્યવસ્થાપકોને મંડળી ચલાવવામાં રસ ન હોવાને કારણે જિલ્લા રજિસ્ટ્રાર સહકારી મંડળીઓ આણંદના તા. ૫-૩-૨૦૦૪ના હુકમ ક્રમાંક ઉખસ/કજ/ફડચા/ચ/૧૫૪૦૭/ ૨૦૩/૨૦૦૪થી ફડચામાં લઈ જવામાં આવેલ અને ફડચા અધિકારી તરીકે સહકારી અધિકારી (ફડચો) ગ્રેડ-૨ લગત જિલ્લા રજિસ્ટ્રાર સ. મં. આણંદની નિમણૂંક કરવામાં આવેલ હતી.

મંડળીના દફતર વિગેરેનો ચાર્જ લેવા ફડચા અધિકારી મંડળીના ગામે તા. ૨૯-૫-૦૪ના રોજ ગયેલ પરંતુ મંડળીના ચેરમેનશ્રીએ મંડળીને ચાલુ રાખવા અંગેનો આગ્રહ રાખતા અને તારીખ ૨૩-૬-૨૦૦૪ના મંડળીના સંચાલકો અને સભાસદો મંડળીને ચાલુ રાખવા અંગેની અરજી સંદર્ભે નીચેના મુદ્દાઓ ધ્યાને લેતાં મંડળીને પુનઃજીવીત કરવા અંગે નીચે મુજબ હુકમ કરવામાં આવે છે.

(૧) મંડળી આર્થિક રીતે સધ્ધર છે. મંડળીમાં તા. ૩૧-૩-૨૦૦૩ના રોજનો કુલ નફો રૂપિયા ૬૧,૪૯૮/૦૬ છે.

(૨) મંડળીના ગામે અન્ય કોઈ સંસ્થા ખાતર વિતરણ કરતી ન હોઈ ખેડૂત સભાસદોની સવલત ખાતર મંડળી ચાલુ રાખવી જરૂરી છે.

(૩) મંડળીના પેટા નિયમ મુજબ ચલાવવા હોદેદારોએ બાંહેધરી આપેલ છે.

ઉક્ત મુદ્દાઓ ધ્યાને લઈ નીચે મુજબ હુકમ કરવામાં આવે છે.

હુકમ

આથી હું, સી. બી. કોટેચા, જિલ્લા રજિસ્ટ્રાર સહકારી મંડળીઓ આણંદને સને ૧૯૬૧ના ગુજરાત સહકારી મંડળીઓના કાયદાની કલમ-૧૯ અન્વયે પ્રાપ્ત થયેલ અધિકારની રૂએ ખાનકુવા તમાકુ ઉત્પાદક સહકારી મંડળી લી. ખાનકુવા, તાલુકો ઉમરેઠ, જિ. આણંદને પુનઃજીવીત કરવાનો હુકમ નીચેની શરતોએ કરૂં છું.

(૧) મંડળીમાં પૂરતા ભંડોળ માટે શેર મૂડી વધારવી.

(૨) ભવિષ્યમાં મંડળી સામે લેણદારો કે દેવાદારો અંગે કોઈ પ્રશ્ન ઉપસ્થિત થશે તો મંડળી પોતાની રીતે તેનો નિકાલ કરશે.

INDEX

(૩) મંડળી પુનઃજીવીત થયા પછીની પ્રથમ મીટીંગમાં મંડળીએ પોતાની આગામી કામગીરીનો પ્રોજેક્ટ રિપોર્ટ દિન-૩માં મોકલી આપવાનો રહેશે.

આણંદ, તારીખ ૨૬મી જુલાઈ, ૨૦૦૪.

સી. બી. કોટેચા,
જિલ્લા રજિસ્ટ્રાર,
સહકારી મંડળીઓ, આણંદ.

વંચાણે લીધા :

(૧) આ કચેરીના હુકમ નંબર ફડચ/ફ. ૧૨૯૨૨/ધ. ૨/૨૪૯. તારીખ ૨૯-૮-૨૦૦૧.

(૨) સને ૧૯૬૧ના ગુજરાત સહકારી મંડળીઓના કાયદાની કલમ-૧૦૮ની જોગવાઈઓ.

સુધારા હુકમ

જા. નં. ફડચ/૦૧/ધ. ૨/૩૦૫ થી ૩૧૧/૨૦૦૪.– ધી સોખડા ખુર્દ વિવિધ કાર્યકારી સ. મં. લિ. મુકામ સોખડા, તાલુકો પાદરા, જિલ્લો વડોદરાને આમુખ (૧) માં જણાવેલ હુકમથી ફડચામાં લઈ જઈ ફડચા અધિકારી તરીકે શ્રી સહકારી અધિકારી ફડચા નં. ૧ લગત કચેરીની કરેલ નિમણુંક રદ કરી આમુખ (૨) માં જણાવેલ કલમ-૧૦૮ અન્વયે ફડચા અધિકારી તરીકે ધી બરોડા સેન્ટ્રલ કો. ઓપ. બેન્ક લી., વડોદરાની આથી નિમણુંક કરવામાં આવે છે.

વડોદરા, તારીખ ૧૫મી જુલાઈ, ૨૦૦૪.

વંચાણે લીધા :-

(૧) ગુજરાત સહકારી મંડળીઓ અધિનિયમ, ૧૯૬૧ની કલમ-૮૧ની જોગવાઈ.

(૨) અત્રેની કચેરીના સહકારી અધિકારી ગ્રેડ-૧ (દુધ-બેન્કીંગ)નો તા. ૧૬-૨-૨૦૦૪નો અહેવાલ.

(૩) અત્રેની કચેરીની તા. ૮-૩-૨૦૦૪ની કારણદર્શક નોટીસ ક્રમાંક: વહટ/૦૧/ધ. ૧/૬૩/૨૦૦૪.

જા. નં. વહટ/૦૧/ધ. ૧/૨૬૫/૨૦૦૪.-ધી રાજનગર દુધ ઉત્પાદક સહકારી મંડળી લી. મુ. પો. રાજનગર, તા. સંખેડા, જિ. વડોદરાએ ગુજરાત સહકારી મંડળીઓ અધિનિયમ, ૧૯૬૧ હેઠળ નોંધાયેલી સહકારી મંડળી છે. જેનો હવે પછી "મંડળી" તરીકે ઉલ્લેખ કરવામાં આવેલ છે.

ઉપરોક્ત મંડળીના વહીવટ બાબતે રજુઆત થવાથી અત્રેની કચેરીના સહકારી અધિકારી ગ્રેડ-૧ (દુધ-બેન્કીંગ) દ્વારા તપાસ હાથ ધરી આમુખ-૨ના પત્રથી અહેવાલ રજુ કરવામાં આવેલ છે. મંડળીમાં નીચે જણાવેલ કારણોસર સહકારી કાયદાની કલમ-૮૧ હેઠળ વહીવટદારની નિમણુંક કરવા ભલામણ કરેલ છે.

(૧) મંડળીની સને ૨૦૦૧-૨૦૦૨ અને સને ૨૦૦૨-૨૦૦૩ની વાર્ષિક ઓડિટ નોંધની સુચના મુજબ દુરસ્તી કરીને દુરસ્તી રીપોર્ટ મિલ્ક-ઓડિટ ઓફીસ, વડોદરાને મોકલેલ નથી. આમ, દુરસ્તી રીપોર્ટ નિયત સમય-મર્યાદામાં મોકલેલ ન હોઈ, સહકારી કાયદાની કલમ-૮૫નો ભંગ કરેલ છે. મંડળીના પેટા-નિયમ ૩૮(થ) મુજબ હિસાબ તપાસણી યાદી વ્યવસ્થાપક કમીટીએ ધ્યાનમાં લેવી, સુચનાનો અમલ કરવો અને એક માસમાં, દુરસ્તી રીપોર્ટ સંબંધિત ઓડિટરશ્રીને મોકલી આપવાની ફરજ છે. તેમ છતાં સદર ફરજ પ્રત્યે બેદરકારી હોદેદારોએ દાખવેલ છે. આમ, પેટા નિયમ કલમ-૩૮ (થ) નો પણ કાર્યવાહકોએ ભંગ કરેલ છે.

(૨) મંડળીમાં નીચે જણાવેલ અગત્યના રજિસ્ટરો ઓડિટરશ્રીએ વારંવાર ઓડિટ નોંધમાં સુચના કરવા છતાં નિભાવેલ નથી.

(અ) શેર પત્રક (બ) રોકાણ રજિસ્ટર (ક) શેર ખાતાવહી (ડ) વેચાણ પત્રક (ઈ) સામાન્ય ખાતાવહી (ઉ) સભાસદ રજિસ્ટર, મંડળીના પેટા નિયમ-૩૮ (ઝ) મુજબ મંડળીના કાર્યવાહકોએ અગત્યના એવા રજિસ્ટરો પુરેપુરા લખાયેલ છે કે કેમ તેની ખાતરી કરવાની અને જો લખાયેલ ન હોય તો તે તૈયાર કરાવવાની જવાબદારી છે, તેમ છતાં વ્યવસ્થાપક કમીટીના સભ્યોએ ઉક્ત રજિસ્ટર/પત્રકો તૈયાર કરાવવા કોઈ પગલાં લીધેલ નથી. આમ, પેટા નિયમ ૩૮ (ઝ) થી ઠરાવેલ ફરજ/જવાબદારી અદા કરવામાં નિષ્ફળ ગયેલ છે અને પેટા નિયમ-૩૮ (ઝ) નો ભંગ કરેલ છે.

(૩) મંડળીએ ચૂંટણીના નિયમો પરિશિષ્ટ-બ મુજબ નિયમ (૧) થી ૮(૫) સુધીના સ્વીકારેલ છે, તેમ છતાં વ્યવસ્થાપક કમીટીની વરણી ચૂંટણીના નિયમો મુજબ ચૂંટણી અંગેનો કાર્યક્રમ જાહેર કરીને ન કરતાં મંડળીની તા. ૩૦-૬-૨૦૦૩ની વાર્ષિક સાધારણ સભામાં ઠરાવ નં. (૫) થી કરેલ છે. મંજુર થયેલ અને મંડળીએ સ્વીકારેલ ચૂંટણીના નિયમો મુજબ ચૂંટણી અંગેની પ્રક્રિયા હાથ ધર્યા વિના વ્યવસ્થાપક કમીટીની રચના કરેલ હોઈ, ચૂંટણીના નિયમોનો સરેઆમ ભંગ કરેલ છે.

(૪) મંડળીની વ્યવસ્થાપક કમીટીની મીટીંગ માહે મે, ૨૦૦૩, ઓગસ્ટ, ૨૦૦૩ અને સપ્ટેમ્બર ૨૦૦૩માં મેળવેલ નથી. પેટા નિયમ-૩૩ની જોગવાઈ મુજબ દર માસે ઓછામાં ઓછી એક બેઠક મેળવીને માસિક ખર્ચ, દુધ વધ-ઘટ વિગેરે મંજુર કરવાની જોગવાઈ છે, જે મંડળીના કાર્યવાહકોએ ફરજો અદા કરેલ નથી. જેથી પેટા નિયમ-૩૩નો ભંગ કરેલ છે.

(૫) પેટા નિયમ-૩૮ (ય)(૨) મુજબ મંડળીના કર્મચારીઓના જામીનખતો જવાબદારીના પ્રમાણમાં મેળવી લેવાની વ્યવસ્થાપક કમીટીની ફરજ છે, જે મેળવેલ નથી. ઓડીટ નોંધમાં ઓડીટરશ્રીએ આ અંગે વારંવાર સુચન કરવા છતાં અમલ થયેલ નથી.

(૬) મંડળીના પેટા નિયમ-૩૮ (જ) મુજબ મંડળીના કાર્યવાહકોએ દર માસે હિસાબ તપાસવા, રોકડ સિલક ગણવી, ખાતરી કરવી, માલ સ્ટોકની પ્રત્યક્ષ ગણતરી કરીને ખાતરી કરવી, દુધ વધ-ઘટ તપાસી મંજુર કરવી વિગેરે ફરજો બજાવવાની રહે છે. જે પૈકી કોઈ ફરજો, કાર્યવાહકોએ અદા કરેલ જણાયેલ નથી. આમ, મંડળીના કાર્યવાહકોએ પોતાની ફરજો પ્રત્યે બેદરકાર રહેલાનું જણાયેલ છે. જેથી પેટા નિયમ ૩૮(જ) નો ભંગ થવા પામેલ છે.

(૭) મંડળીના માજી મંત્રીશ્રી જશવંતસિંહે રોકડ સિલક ઉચાપત રૂા. ૩૮,૧૧૩-૮૯ પૈસાની અગાઉના સમયમાં કરેલ છે, જે રકમની વસુલાત માટે મંડળીના પેટા નિયમ ૩૮(ડ) મુજબ કાયદેસરની કાર્યવાહી કરેલ નથી. આમ, મંડળીની લ્હેણી રકમો વસુલવા કાર્યવાહકો તરફથી તેઓની પેટા નિયમથી ઠરાવેલ ફરજ અને જવાબદારી અદા કરવામાં નિષ્ફળ ગયેલાનું જણાય છે.

(૮) મંડળીના પેટા નિયમ-૩૮(ન) મુજબ માલસ્ટોકની જવાબદારી નક્કી કરવી. પેટા નિયમ ૩૮(પ)(૨) મુજબ મંડળીના કર્મચારીઓની ફરજ અને જવાબદારી નક્કી કરવી, જવાબદારીના પ્રમાણમાં જામીનખતો મેળવવા, પેટા નિયમ ૩૮(ડ) અન્વયે દાવા કરવા, લેણું વસુલ કરવા પગલાં ભરવા, પેટા નિયમ-૩૮(જ) મુજબ હિસાબો તપાસવા રોકડ સિલક તથા માલસ્ટોકની અવાર-નવાર ખાતરી કરવી, પેટા નિયમ-૩૮(ઝ) મુજબ સભાસદ રજિસ્ટર અને બીજા હિસાબી પત્રકો પુરેપુરા લખાયાની ખાત્રી કરવી, પેટા નિયમ-૩૩ મુજબ દર માસે વ્યવસ્થાપક કમીટીની બેઠક બોલાવવી વિગેરે ફરજો પેટા નિયમથી મંડળીના કાર્યવાહકોની વિહિત થયેલ છે, જે ફરજો બજાવવામાં કાર્યવાહકો નિષ્ફળ ગયેલ છે. આમ, ઉક્ત પેટા નિયમની કલમોનો વારંવાર ભંગ થવા પામેલ છે.

(૯) મંડળીના પેટા નિયમ-૩૯ અને ૪૦માં જણાવેલ મંત્રી તથા પ્રમુખશ્રીની ફરજો ઠરાવેલ છે જે મુજબની ફરજો અદા ન કરીને પેટા નિયમનો ભંગ કરેલ છે.

(૧૦) મંડળી બરોડા દાણ, ઘી, રજકો, બી વગેરેનો વેપાર કરે છે. જેના વેચાણ તથા હિસાબો માટે કેશમેમો તથા વેચાણ પત્રક નિભાવવા વારંવાર ઓડિટ નોંધોમાં સુચના કરવા છતાં મંત્રીશ્રીએ નિભાવેલ નથી. આમ, સુચનોનો અમલ કરાવવામાં મંડળીના કાર્યવાહકોએ કોઈ પગલાં ભરેલ નથી. પોતાની ફરજો પ્રત્યે તદ્દન બેદરકારી દાખવેલ છે.

(૧૧) તારીખ ૧-૪-૨૦૦૩ થી ૩૧-૧૨-૨૦૦૩ સુધીના સમયમાં મંડળીએ રૂા. ૧૮,૪૦,૬૪૫-૨૭ની દુધ ખરીદી કરીને દુધ સંઘ મારફતે રૂા. ૧૯,૨૦, ૬૧૯-૫૪ દુધ વકરો મેળવેલ છે. આમ, દુધ વેચાણમાં રૂા. ૭૯,૯૭૪-૨૭ નો નફો કરેલ છે, જે ૪.૩૪% જેટલો વેપારી નફો થયેલ છે. દુધના વેપારમાં ૧૦% અપેક્ષિત વેપારી નફાનું ધોરણ જળવાયેલ નથી. મંડળીના કાર્યવાહકોએ દુધ ખરીદી સમયે જે દેખરેખ રાખવી જોઈએ, જે દેખરેખ રાખેલ જણાતી નથી. રોજબરોજની દુર ખરીદી અંગેની સસ્તી, મોંઘી કાઢવાની પ્રથા રાખેલ હોત તો, જે તે સમયે લેવા પાત્ર પગલાં લઈ શકયા હોત, પરંતુ તે પ્રમાણે મંડળીના કાર્યવાહકોએ પોતાની ફરજો અદા કરેલ નથી.દુધના વેપારમાં વ્યવસ્થાપક કમીટી તથા મંત્રીશ્રીએ બિલકુલ દેખરેખ રાખેલ ન હોવાનું જણાયેલ છે. આમ, પોતાની ફરજો પ્રત્યે નિષ્કાળજી દાખવેલ હોવાથી મંડળીના ૧૦% અપેક્ષિત વેપારી નફાનું ધોરણ જળવાયેલ નથી.

(૧૨) મંડળીએ દુધ-ઘરનું બાંધકામ કરેલ છે પરંતુ તે માટે મંડળીએ 'બાંધકામ કમીટી' 'માલ ખરીદી કમીટી' ની રચના કરેલ નથી. મંડળીના પ્રમુખશ્રીએ જ તમામ બાંધકામને લગતી કામગીરી સંભાળેલ છે. જે વ્યાજબી નથી. આમ, નિયમોનુસાર ની કાર્યવાહી મંડળીના કાર્યવાહકોએ કરેલ નથી.

(૧૩) દુધ-ઘરના બાંધકામ માટે મજુરીનો કોન્ટ્રાકટ આપવા માટે ત્રણ કોન્ટ્રાકટરો પાસેથી સીલબંધ ભાવપત્રકો મેળવીને, વ્યવસ્થાપક કમીટીમાં ખોલીને, સૌથી ઓછા ભાવવાળી પાર્ટીને લેબર કોન્ટ્રાકટ આપવો જોઈએ, જે પ્રક્રિયા કરેલ નથી. પ્રમુખશ્રીએ જાતે ભાવ નક્કી કરીને કામ આપેલ છે, જે વ્યાજબી નથી. લેબર કોન્ટ્રાકટ આપવા અંગેની માન્ય પ્રક્રિયા કર્યા વિના આપેલ છે.

(૧૪) બાંધકામ માટે ખરીદેલ મટીરીયલ્સનું સ્ટોકપત્રક તથા ઈસ્યુ રજીસ્ટર નિભાવેલ નથી.

આમ, ઉપરોકત વિગતો જોતાં, મંડળીના કાર્યવાહકો પેટા નિયમથી તેઓને વિહિત કરેલ ફરજો અને જવાબદારીઓ અદા કરવા નિષ્ફળ ગયેલ છે તેમજ સહકારી કાયદાની કલમ-૮૫ નો વારંવાર ભંગ કરેલ હોઈ, સહકારી કાયદાની કલમ-૮૧ અન્વયે વહીવટદારની નિમણુંક કરવાનું તારણ ઉપસ્થિત થતાં, અત્રેની કચેરીની તા. ૮-૩-૨૦૦૪ની કારણદર્શક નોટીસથી તા. ૨૯-૩-૨૦૦૪ના રોજ હાજર રહી રજુઆત કરવાની તક આપવામાં આવેલ હતી, મંડળી તરફથી રજુઆત થયેલ, પરંતુ તેઓએ કરેલ રજુઆત ગ્રાહ્ય રાખવા પાત્ર ન હોઈ, મંડળીનો વહીવટ સહકારી કાયદા કાનુન અને પેટા નિયમ મુજબ ચાલતો ન હોઈ, ગુજરાત સહકારી મંડળી અધિનિયમ ૧૯૬૧ કલમ-૮૧ હેઠળ નીચે મુજબનો હુકમ કરવામાં આવે છે.

હુકમ

હું, ડી. જી. દલાલ, જિલ્લા રજિસ્ટ્રાર, સહકારી મંડળીઓ, વડોદરાને ગુજરાત સહકારી મંડળી અધિનિયમ ૧૯૬૧ની કલમ-૮૧ અન્વયે પ્રાપ્ત થયેલ સત્તાની રૂએ ધી રાજનગર દુધ ઉત્પાદક સહકારી મંડળી લી., મુ. પો. રાજનગર, તા. સંખેડા, જિ. વડોદરાની વ્યવસ્થાપક કમીટીના સભ્યોને બરતરફ કરી, વડોદરા જિલ્લા સહકારી દુધ ઉત્પાદક સંઘ લી., વડોદરાની વહીવટદાર તરીકે મંડળીનો ચાર્જ સંભાળે તે તારીખથી એક વર્ષની મુદત માટે નિમણુંક કરૂં છું. તેઓએ નીચે જણાવેલ શરતો મુજબ કામગીરી કરવાની રહેશે.

(૧) મંડળીના રોજબરોજના કામકાજ અંગેનો ચાલુ ખર્ચ તેમજ વહીવટદારનો મુસાફરી ખર્ચ રાબેતા મુજબ મંડળીના ભંડોળમાંથી પાડવાનો રહેશે.

(૨) નિમણુંક દરમ્યાન મંડળીની વ્યવસ્થાપક કમીટીના તમામ હક્કો ભોગવવા અને મંડળીની તમામ કામગીરી અંગેની દેખરેખ અને સંમતિ હેઠળ કરવાની રહેશે.

(૩) વહીવટદારે મંડળીનો પ્રગતિ અહેવાલ અને હિસાબી પત્રકો દર માસે આ કચેરીને રજુ કરવાનો રહેશે, તેમજ મંડળીના હિતમાં કામગીરી કરવાની રહેશે.

(૪) વહીવટદારશ્રીએ મંડળીનો વહીવટ કાયદા-કાનુન અને પેટા નિયમોને આધિન રહીને કરવાનો રહેશે.

(૫) મંડળીના કાર્યાલય પર નિયમિત સમયે હાજરી આપવાની રહેશે.

વડોદરા, તારીખ ૨૧મી જુલાઈ, ૨૦૦૪.

ડી. જી. દલાલ,
જિલ્લા રજિસ્ટ્રાર,
સહકારી મંડળીઓ, વડોદરા.

INDEX

વંચાણે લીધા :-

(૧) જિલ્લા રજિસ્ટ્રાર શ્રી વડોદરાના અંતિમ આદેશ ક્રમાંક ફડચ/૩/૧૧૦૩૧/૫-૨/૧૦૭૫-૧૦૮૨ તા. ૨૩-૭-૯૭.

(૨) સરકારી અધિકારી ફડચા લગત જિલ્લા રજિસ્ટ્રાર સ. મ. નર્મદાના પુનઃ જીવીત કરવાનો પત્ર તા. ૯-૭-૨૦૦૪.

(૩) મંડળીના સામાન્ય સભાના ઠરાવ નં-૧ તા. ૯-૭-૨૦૦૪ ની નકલ.

હુકમ

ક્રમાંક ફડચ/૦૧/ક/૧૬૨/૨૦૦૪.-ધી નમારીયા વિભાગ મજુર કામદાર સ.મં.લી. નમારીયા મું. ભાદરવા, તા. તિલકવાડા, જી. નર્મદા ને આમુખ-૧માં જણાવવામાં આવેલ અંતિમ આદેશથી ફડચામાં લઈ જવામાં આવેલ હતી. અને મંડળીના ફડચા અધિકારી શ્રી દ્વારા સદર મંડળીનો ચાર્જ તા. ૨૧મી ઓગસ્ટ, ૧૯૯૭ ના રોજ મેળવવામાં આવેલ હતો.

મંડળીની કાર્યવાહીમાં તથા સભાસદો તથા કાર્યક્ષેત્ર વિસ્તારમાં નવા ઈસમો મારફત મંડળીને ફરીથી કાર્યરત કરવા ભેગા મળી તા. ૯મી જુલાઈ, ૨૦૦૪ ના સાધારણ સભા ઠરાવ નં-૧ થી મંડળીને ફરીથી પુનઃજીવીત કરવા ઠરાવ પસાર કરેલ છે. હાલમાં સરકારશ્રીની નીતિ જોતાં મજુર મંડળીઓને સરકારી/અર્ધ સરકારી કોન્ટ્રાક્ટ થી કામો સુપ્રત કરવામાં આવતા હોવાથી સમય અને સંજોગોને આધિન સભાસદોને રોજીરોટી મળી રહે તેમ હોય અને બેકારી નિવારી શકાય તેમ હોય તેવા આશયથી મંડળીને પુનઃજીવીત કરવા ઠરાવ પસાર થયેલ છે. જેમાં ફડચા અધિકારીશ્રી એ મીટીંગમાં હાજરી આપેલ મંડળીનું સરકારશ્રી તરફથી ચુકવવાનું કોઈ લોન બાકી હશે અને તે ભરપાઈ કરવાનું રહેશે. જે દેવું મંડળી કાર્યરત થયેથી બચત રહેતી રકમમાંથી ભરપાઈ કરવા તા. ૯મી જુલાઈ, ૨૦૦૪ ની મીટીંગમાં ઠરાવ નં.-૧ થી બાંહેધરી આપેલ છે.

ફડચા અધિકારીશ્રીનો આમુખ-૨ માં વંચાણે લીધેલ પત્રથી ઉક્ત મંડળીને પુનઃજીવીત કરવામાં આવે તો સભાસદોને સારા પ્રમાણમાં રોજગારી મળી રહે અને સભાસદોનું આર્થિક ધોરણ ઉચું આવે તેવી ઉજળી તકો રહેલ છે. તો તા. ૯મી જુલાઈ, ૨૦૦૪ ના રોજ મળેલ મીટીંગના ઠરાવ ક્રમાંક નં.-૩ થી પ્રમુખશ્રી તથા મંત્રીશ્રીની નિમણુંક કરવામાં આવેલ છે.

ઉક્ત તમામ વિગતો ધ્યાને લઈ આમુખ-૧ થી કરેલ ફડચાનો અંતિમ આદેશ રદ કરીને સરકારી કાયદાની કલમ-૧૯ અને નિયમ-૧૦ હેઠળ ધી નમારીયા મજુર કામદાર સ.મં.લી., નમારીયા મું. ભારદવા, તા. તિલકવાડા, જી. નર્મદા નોંધણી નં.-ઉ-૯૪૬ તા. ૧૭મી ડીસેમ્બર, ૧૯૭૦ ને પુનઃજીવીત કરવા આથી હુકમ કરવામાં આવે છે.

નર્મદા, તારીખ ૨૩મી જુલાઈ, ૨૦૦૪.

સહી (અવાચ્ય),
જિલ્લા રજિસ્ટ્રાર,
સહકારી મંડળીઓ, નર્મદા.

જિલ્લા રજિસ્ટ્રાર દ્વારા

ક્રમાંક : ઉખસ/નધણ/મઅમ/ખ-૨/૪૦૯/ઉ-૧૨૧૪૯/૨૦૦૪.-આથી જાહેર કરે છે કે, ધી આદિવાસી મજુર કામદાર સ. મં. લી., પોયલી મર્યાદિત સ્થળ પોયલી, પો. સરસવા, તાલુકો ઘોઘંબા, જિલ્લો પંચમહાલ.

સને ૧૯૬૨નો ગુજરાત કાયદો (ગુજરાત સહકારી મંડળીઓનો કાયદો, ૧૯૬૧)ની કલમ ૯ અન્વયે આજરોજ નોંધવામાં આવી છે.

ગોધરા, તારીખ ૨૬મી જુલાઈ, ૨૦૦૪.

ક્રમાંક : ઉખસ/નધણ/દઅમ/ખ-૨/૪૧૫ થી ૪૨૦/સે-૩૩૬૦૮/૨૦૦૪.-આથી જાહેર કરે છે કે, શશાબાર દુધ ઉત્પાદક સ. મં. લી., મર્યાદિત સ્થળ શશાબાર, તાલુકો સંતરામપુર. જિલ્લો પંચમહાલ.

સને ૧૯૬૨નો ગુજરાત કાયદો (ગુજરાત સહકારી મંડળીઓનો કાયદો, ૧૯૬૧)ની કલમ ૯ અન્વયે આજરોજ નોંધવામાં આવી છે.

ગોધરા, તારીખ ૨૮મી જુલાઈ, ૨૦૦૪.

વાંચ્યો :-

(૧) ફડચા અંગેનો વચગાળાનો આદેશ નં. ફડચ/૦૧/ખ-૩/૫૨૭/૨૯, ૧૮-૬-૨૦૦૪.

(૨) ગુજરાત સહકારી મંડળીઓના અધિનિયમ, ૧૯૬૧ની કલમ-૧૦૭(૩)ની જોગવાઈ.

(૩) અધિક રજિસ્ટ્રારશ્રી, (વિ) સ. મં. ગુ. રા., ગાંધીનગરના પરિપત્ર ક્રમાંક વહટ/૦૧/ક/૧/૧૩૩૬/૦૩, તા. ૨૭-૮-૦૩નો પરિપત્ર.

અંતિમ આદેશ

જા. નં. ફડચ/૦૧/ખ-૩/૬૯૮ થી ૭૦૩/૨૦૦૪.-ધી ગુજરાત ફીલામેન્ટ કુ. ના કર્મચારી ધિરાણ સહકારી મંડળી લી. મુ. પો. હાલોલ, તા. હાલોલ, જિ. પંચમહાલનો નોંધણી ક્રમાંક સે-૨૩૫૮૪, તા. ૨૭-૭-૮૯થી નોંધાયેલ સહકારી મંડળી છે. જેને ગુજરાત સહકારી મંડળીઓના અધિનિયમ, ૧૯૬૧ની કલમ-૧૦૭ અન્વયે આમુખ-૧ માં જણાવેલ વચગાળાના હુકમથી ફડચામાં લઈ જઈ સદર હુકમ સામે વાંધા સુચનો રજુઆત કરવા માટે એક માસની તક આપવામાં આવેલ હતી. રૂબરૂ રજુઆત કરવા માટે પણ આમુખ-૧થી જણાવવામાં આવેલ હતું, છતાં મંડળી તરફથી કોઈ રજુઆત કરવામાં આવેલ નથી. આથી આમુખ-૨માં જણાવેલ ગુજરાત સહકારી મંડળીઓના અધિનિયમ, ૧૯૬૧ની કલમ-૧૦૭ (૩) હેઠળ વચગાળાના આદેશને બહાલી આપતાં, મંડળીને ફડચામાં લઈ જવાનો અંતિમ આદેશ કરવામાં આવે છે. અને આ અંગે નિમાયેલા ફડચા અધિકારીશ્રી, સહકારી અધિકારી (ફડચા) લગત જિલ્લા રજિસ્ટ્રાર, સં.મં., ગોધરાએ ફડચાની કામગીરી આ આદેશની તારીખથી ત્રણ વર્ષની મુદતમાં પુર્ણ કરવાની રહેશે.

ગોધરા, તારીખ ૨૯મી જુલાઈ, ૨૦૦૪.

INDEX

વાંચ્યો :-

(૧) અત્રેની કચેરીના હુકમ નં. ફડચ/૦૧/ખ-૩/૩૩૩/૨૦૦૪, તારીખ ૨૬-૩-૨૦૦૪.

(૨) ધી પંચમહાલ ડીસ્ટ્રીકટ કો. ઓપ. બેંક લી., ગોધરાનો તારીખ ૧૭-૭-૦૪નો પત્ર ક્રમાંક : આર.વી.એસ./૫૦/૧૪૭.

(૩) અત્રેની કચેરીના ફડચા અધિકારીના તા. ૨૨-૭-૦૪નો પત્ર : ફડચ/ઘ-૧/૧૦૬/૦૪.

સુધારા હુકમ

જા. નં. ફડચ/૦૧/ખ-૧/૭૦૪ થી ૭૧૧/૨૦૦૪.-ક્રમાંક : ૧માં અત્રેની કચેરીના હુકમથી ધી માકૃપા સહકારી ગ્રાહક ભંડાર લી. મુ. જંત્રાલ, તા. કાલોલ, જિ. પંચમહાલને ફડચામાં લઈ જવા માટેની તથા તેના તેના ફડચા અધિકારીશ્રી તરીકે અત્રેની કચેરીના સહકારી અધિકારી (ફડચા)ની નિમણુંક કરવામા આવેલ હતી. (હુકમની નકલ સામેલ છે.)

ધી પી. ડી. સી. બેંક લી. હેડ ઓફીસ, ગોધરાના તા. ૧૭-૭-૦૪ના પત્રમાં જણાવ્યા મુજબ સદર સંસ્થા પાસે બેંકનું રૂા. ૧.૧૮ લાખનું લેણું બાકી પડે છે. બેંકના આર્થિક હિતમાં અને બેંક લેણાની અસરકારક વસુલાત કરી શકાય તે માટે ફડચાની કાર્યવાહી કરવા સંસ્થાના ફડચા અધિકારી તરીકે ધી પંચમહાલ ડીસ્ટ્રીકટ કો. ઓપ. બેંક લી., ગોધરાની નિમણુંક કરવા જણાવેલ છે.

તા. ૨૨-૭-૦૪ના રોજ મળેલ ફડચા અધિકારીઓની મીટીંગમાં બેંક ઈન્સ્પેકટરશ્રી, ગોધરા-કાલોલની રજૂઆતને ધ્યાનમાં રાખીને ધી મા-કૃપા સહકારી ગ્રાહક ભંડાર લી. મું. જંત્રાલ, તા. કાલોલ, જિ. પંચમહાલના ફડચા અધિકારી તરીકે ધી પંચમહાલ જિલ્લા સહકારી બેંક લી. ગોધરાની આ હુકમની તારીખથી નિમણુંક કરવામાં આવે છે. ફડચા અંગેની કાર્યવાહી બે વર્ષની મુદતમાં પુર્ણ કરવાની રહેશે. અન્ય શરતો યથાવત રહેશે.

ગોધરા, તારીખ ૨૯મી જુલાઈ, ૨૦૦૪.

જે. જી. પંડયા,
જિલ્લા રજિસ્ટ્રાર,
સહકારી મંડળીઓ, ગોધરા.

વંચાણે લીધા :–

(૧) ગુજરાત સહકારી મંડળીઓના અધિનિયમ, ૧૯૬૧ની કલમ-૧૦૭ અને ૧૦૮ની જોગવાઈઓ.

(૨) સરકારશ્રીના કૃષિ, સહકાર અને ગ્રામ વિકાસ વિભાગના ઠરાવ ક્રમાંક જીએચકેએચ / ૨૪-૯૧ / ડીડીજી /૧૧૮૮/૫૨૦૪ / જે, તા. ૩૦-૩-૯૧.

(૩) અત્રેની કચેરીના તા. ૨૪/૦૩/૨૦૦૪ની કારણદર્શક નોટીસ પત્ર ક્રમાંક ફડચ/૦૧/ગ/૩૩૫, ૨૦૦૪.

(૪) ફડચાના વચગાળાના હુકમ ક્રમાંક-ફડચ/૦૧/ગ/૫૫૭, ૨૦૦૪ તા. ૧૭-૦૫, ૨૦૦૪.

અંતિમ આદેશ

ક્રમાંક : ફડચ/ક/૧૫૮૭૫/ ૦૧/ગ/૮૧૪/૨૦૦૪.- ધી ડુંગરવાડા ગૃપ તેલીબીયા ઉત્પાદક સહકારી મંડળી લિ. મુ. ડુંગરવાડા, તા. મોડાસા, જિ. સાબરકાંઠા નોંધણી ક્રમાંક : સે-૧૦૨૫૭ તા. ૨૧-૧૦-૯૦ થી નોધાયેલ સહકારી મંડળી છે. ગુજરાત સહકારી મંડળીઓના અધિનિયમ-૧૯૬૧ની કલમ-૧૦૭ (૧) (સી) (૨) (૪) અન્વયે આમુખ-૪માં જણાવેલ વચગાળાના હુકમથી આ મેડળીને ફડચામાં લઈ જઈ સદર વચગાળાના ફડચાના હુકમ સામે વાંધા સૂચનો રજુ કરવા માટે એક માસની તક આપવામાં આવેલ હતી. રૂબરૂ રજૂઆત કરવા માટે પણ તા. ૧૭-૬-૨૦૦૪ના રોજ તક આપવામાં આવેલ હતી. મંડળી તરફથી લેખિત રજૂઆત કરવામાં આવેલ હતી. જે મુજબ તેલીબીયા મંડળી મારફતે સસ્તા અનાજની દુકાન ચલાવવાની રજૂઆત કરેલ છે. પરંતુ સદર રજૂઆત ગ્રાહ્ય રાખવાપાત્ર ન હોઈ આમુખ-૪માં જણાવેલ ગુજરાત સહકારી મંડળીઓના અધિનિયમ-૧૯૬૧ની કલમ-૧૦૭ (૩) હેઠળ વચગાળાના હુકમને બહાલી આપતાં ધી ડુંગરવાડા તેલીબીયા ઉત્પાદક સહકારી મંડળી લિ. ડુગરવાડા, તા. મોડાસા, જિ. સાબરકાંઠાને ફડચામાં લઈ જવાનો અંતિમ આદેશ કરવામાં આવે છે. ગુજરાત સહકારી મંડળીઓના અધિનિયમ, ૧૯૬૧ની કલમ ૧૦૮ અન્વયે આ અંગે નિમાયેલ ફડચા અધિકારી અને સહકારી અધિકારીશ્રી (ફડચા) લગત આ કચેરીએ ફડચાની કામગીરી આ ફડચાના અંતિમ આદેશની તારીખથી ત્રણ વર્ષની મુદતમાં પૂર્ણ કરવાની રહેશે.

હિંમતનગર, તારીખ ૩૦મી જુલાઈ, ૨૦૦૪.

જે. જે. શાહ,
જિલ્લા રજિસ્ટ્રાર,
સહકારી મંડળીઓ, સાબરકાંઠા,
હિંમતનગર.

વાંચ્યો :–

(૧) અત્રેની કચેરીના જા. નં. ફડચ/ઉખસ/ખ/૪૬૮/૨૦૦૪.- તા.૨૫-૫-૨૦૦૪થી કરવામાં આવેલ વચગાળાનો આદેશ.

અંતિમ આદેશ

ક્રમાંક ફડચ/ઉખસ/૬૧૫/ખ/૨૦૦૪.- ધી સાતકાશી દૂધ ઉત્પાદક સહકારી મંડળી લી. ઠે. સાતકાશી, તા. ઉમરપાડા, જિ. સુરત વિ. સુરતની નોંધણી ક્રમાંક સે.દુ. ૧૮૪૮૧ તા. ૨૪-૧૦-૧૯૮૩થી નોધવામાં આવી હતી. તેને અત્રેની કચેરીના તા. ૨૫-૫-૨૦૦૪ના વચગાળાના આદેશથી ફડચામાં લઈ જવાનો આદેશ કરવામાં આવ્યો હતો. સદર સંસ્થા તરફથી ફડચામાં લઈ જવા અંગેના દર્શાવેલ કારણો સામે કોઈપણ જાતનો વાંધો રજુ નહીં થવાથી. આથી સને ૧૯૬૧ના ગુજરાત સહકારી મંડળીઓના કાયદાની કલમ-૧૦૭ (૧) (ક) (ગ) (૨) (૪) અન્વયે કાઢવામાં આવેલ વચગાળાનો આદેશ માન્ય રાખવામાં આવે છે. અને સદર કાયદાની કલમ-૧૦૮ (૧) અન્વયે ફડચા અધિકારી તરીકે શ્રી સહકારી અધિકારી ફડચા નં. ૨, સુરતની નિમણુંક કરવામાં આવે છે.

કારણો :–

(૧) મંડળીએ અગાઉનાં ઓડીટની ઓડીટ દુરસ્તી કરેલ નથી.

(૨) મંડળી તેના ઉદ્દેશો મુજબ કામકાજ કરતી નથી.

INDEX

(૩) મંડળીનાં પે.નિ. મુજબ વ્ય. ક.ની મીટીંગો તથા વા. સા. સભા બોલાવેલ નથી.

(૪) મંડળીના સંચાલકોને મંડળી ચાલવવામાં રસ જણાતો નથી.

(૫) મંડળીને કલમ-૧૦૭ હેઠળ ફડચામાં લઈ જવા માટે સબ-ઓડીટર (દૂધ) સ. મં., માંગરોલે ખાસ અહેવાલ કરેલ છે.

મંડળીના દફતરનો તથા માલ મીલકતનો ચાર્જ નિમાયેલ ફડચા અધિકારને સુપ્રત કરી દેવો.

સુરત, તારીખ ૧૯મી જુલાઈ, ૨૦૦૪.

વાંચ્યો :–

(૧) અત્રેની કચેરીના જા. નં. ફડચ/ઉખસ/ખ/૪૬૫/૨૦૦૪, તા. ૨૫-૫-૨૦૦૪થી કરવામાં આવેલ વચગાળાનો આદેશ.

અંતિમ આદેશ

ક્રમાંક ફડચ/ઉખસ/ખ/૨૦૦૪.-ધી નવનિર્માણ કો. ઓપ. હા. સોસાયટી લી. બારડોલી, ઠે. C/o. કે. કે. પરમાર, R.T.O., બારડોલી, તા. જિ. સુરત વિ. સુરતની નોંધણી ક્રમાંક ધ- ૧૨૮૯૦, તા. ૨૬-૧૦-૧૯૮૯થી નોધવામાં આવી હતી. તેને અત્રેની કચેરીના તા. ૨૫-૫-૨૦૦૪ના વચગાળાના આદેશથી ફડચામાં લઈ જવાનો આદેશ કરવામાં આવ્યો હતો. સદર સંસ્થા તરફથી ફડચામાં લઈ જવા અંગેના દર્શાવેલ કારણો સામે કોઈપણ જાતનો વાંધો રજુ નહીં થવાથી. આથી સને ૧૯૬૧ના ગુજરાત સહકારી મંડળીઓના કાયદાની કલમ-૧૦૭ (૧) (ક) (ગ) (૨) (૪) અન્વયે કાઢવામાં આવેલ વચગાળાનો આદેશ માન્ય રાખવામાં આવે છે. અને સદર કાયદાની કલમ-૧૦૮ (૧) અન્વયે ફડચા અધિકારી તરીકે શ્રી સહકારી અધિકારી ફડચા નં. ૩, સુરતની નિમણુંક કરવામાં આવે છે.

કારણો :–

(૧) મંડળીએ અગાઉનાં ઓડીટની ઓડીટ નોંધની દુરસ્તી કરેલ નથી.

(૨) મંડળીનાં પેટા નિયમ મુજબ વ્ય. ક.ની મીટીંગ તથા વા. સા. સભા મળેલ નથી.

(૩) મંડળી તેના ઉદ્દેશો મુજબ સરકારશ્રી તરફથી જમીન મળેલ નથી. જેથી મંડળીને આટોપી લેવા જણાવેલ છે.

(૪) મંડળીના સંચાલકોને મંડળીનાં કામકાજમાં રસ જણાતો નથી.

(૫) સબ-ઓડીટર (દૂધ) સ. મં., સુરતએ સહ. કા.ની કલમ-૧૦૭ અન્વયે મંડળીને ફડચામાં લઈ જવા ખાસ અહેવાલ કરેલ છે.

મંડળીના દફતરનો તથા માલ મીલકતનો ચાર્જ નિમાયેલ ફડચા અધિકારને સુપ્રત કરી દેવો.

સુરત, તારીખ ૧૯મી જુલાઈ, ૨૦૦૪.

વાંચ્યો :–

(૧) અત્રેની કચેરીના જા. નં. ફડચ/ઉખસ/ખ/૪૬૮/૨૦૦૪, તા. ૨૫-૫-૨૦૦૪થી કરવામાં આવેલ વચગાળાનો આદેશ.

અંતિમ આદેશ

ક્રમાંક ફડચ/ઉખસ/૬૧૭/ખ/૨૦૦૪.-ધી અરેઠ માઈનોર પિયત સહકારી મંડળી લી. મું. નરેણ, ઠે. નરેણ, તા. માંડવી, જિ. સુરત વિ. સુરતની નોંધણી ક્રમાંક ખે-૪૮૭૦ તા. નવેમ્બર-૧૯૮૯થી નોધવામાં આવી હતી. તેને અત્રેની કચેરીના તા. ૨૫-૫-૨૦૦૪ના વચગાળાના આદેશથી ફડચામાં લઈ જવાનો આદેશ કરવામાં આવ્યો હતો. સદર સંસ્થા તરફથી ફડચામાં લઈ જવા અંગેના દર્શાવેલ કારણો સામે કોઈપણ જાતનો વાંધો રજુ નહીં થવાથી. આથી સને ૧૯૬૧ના ગુજરાત સહકારી મંડળીઓના કાયદાની કલમ-૧૦૭ (૧) (ક) (ગ) (૨) (૪) અન્વયે કાઢવામાં આવેલ વચગાળાનો આદેશ માન્ય રાખવામાં આવે છે. અને સદર કાયદાની કલમ-૧૦૮ (૧) અન્વયે ફડચા અધિકારી તરીકે શ્રી સહકારી અધિકારી ફડચા નં. ૧, સુરતની નિમણુંક કરવામાં આવે છે.

કારણો :–

(૧) મંડળીની નોંધણી થયા પછી મંડળીએ પેટા-નિયમ મુજબની કામગીરી શરૂ કરેલ નથી.

(૨) મંડળી ઉદ્દેશ મુજબની કામગીરી કરતી ન હોય, તેથી સ્થગિત અવસ્થામાં છે.

(૩) મંડળીએ તેના પેટા નિયમ મુજબ વ્ય. કમીટીની મીટીંગ તેમજ વા. સા. સભા બોલાવેલ નથી.

(૪) મંડળીના સંચાલકોને મંડળીનાં કામકાજમાં રસ જણાતો નથી.

(૫) મંડળીનો ઓડીટ વર્ગ ''ડ'' છે. સબ-ઓડીટરે મંડળીને કલમ-૧૦૭ અન્વયે ફડચામાં લઈ જવા ભલામણ કરેલ છે.

મંડળીના દફતરનો તથા માલ મીલકતનો ચાર્જ નિમાયેલ ફડચા અધિકારને સુપ્રત કરી દેવો.

સુરત, તારીખ ૧૯મી જુલાઈ, ૨૦૦૪.

વાંચ્યો :–

(૧) અત્રેની કચેરીના જા. નં. ફડચ/ઉખસ/ખ/૪૬૬/૨૦૦૪, તા. ૨૫-૫-૨૦૦૪થી કરવામાં આવેલ વચગાળાનો આદેશ.

અંતિમ આદેશ

ક્રમાંક ફડચ/ઉખસ/૬૧૮/ખ/૨૦૦૪.- ધી કડોદરા, પાસોદરા પિયત સહકારી મંડળી લી. મું. કડોદરા, તા. કામરેજ જિ. સુરત વિ. સુરતની નોંધણી ક્રમાંક ખે-૪૭૭૭, તા. ૧૧-૮-૧૯૯૮થી નોધવામાં આવી હતી. તેને અત્રેની કચેરીના તા. ૨૫-૫-૨૦૦૪ના વચગાળાના આદેશથી ફડચામાં લઈ જવાનો આદેશ કરવામાં આવ્યો હતો. સદર

સંસ્થા તરફથી ફડચામાં લઈ જવા અંગેના દર્શાવેલ કારણો સામે કોઈપણ જાતનો વાંધો રજૂ નહીં થવાથી. આથી સને ૧૯૬૧ના ગુજરાત સહકારી મંડળીઓના કાયદાની કલમ-૧૦૭ (૧) (ક) (ગ) (૨) (૪) અન્વયે કાઢવામાં આવેલ વચગાળાનો આદેશ માન્ય રાખવામાં આવે છે. અને સદર કાયદાની કલમ-૧૦૮ (૧) અન્વયે ફડચા અધિકારી તરીકે શ્રી સહકારી અધિકારી ફડચા નં. ૧, સુરતની નિમણુંક કરવામાં આવે છે.

કારણો :–

(૧) મંડળીની નોંધણી થયા પછી મંડળીએ પેટા-નિયમ મુજબની કામગીરી કરેલ નથી. મંડળી સ્થગિત છે.

(૨) મંડળીએ પેટા નિયમ મુજબ વ્ય. કમીટીની મીટીંગો તથા વા. સા. સભા બોલાવેલ નથી.

(૩) મંડળીની કોઈ આવક ન હોય, વહીવટી ખર્ચને કારણે મંડળી ખોટમાં છે.

(૪) મંડળીના સંચાલકોને મંડળી ચલાવવામાં રસ જણાતો નથી.

(૫) મંડળીનો ઓડીટ વર્ગ ''ડ'' છે. જેથી ઓડીટરે મંડળીને સહ. કાયદાની કલમ-૧૦૭ (૧) અન્વયે ફડચામાં લઈ જવા ભલામણ કરેલ છે.

મંડળીના દફતરનો તથા માલ મીલકતનો ચાર્જ નિમાયેલ ફડચા અધિકારને સુપ્રત કરી દેવો.

સુરત, તારીખ ૧૯મી જુલાઈ, ૨૦૦૪.

વાંચ્યો :–

(૧) અત્રેની કચેરીના જા. નં. ફડચ/ઉખસ/ખ/૪૬૭/૨૦૦૪, તા. ૨૫-૫-૨૦૦૪થી કરવામાં આવેલ વચગાળાનો આદેશ.

અંતિમ આદેશ

ક્રમાંક ફડચ/ઉખસ/૬૧૯/ખ/૨૦૦૪.- ધી બારડોલી તાલુકા વિદ્યાર્થી સહકારી મંડળી લી. ઠે. C/o. પ. ર. બ્ર. આર્ટસ એન્ડ પ. ગો. ર. કોમર્સ કોલેજ-બારડોલી, વિ. સુરતની નોંધણી ક્રમાંક સે-૪૮૭૧, તા. ૪-૮-૧૯૭૧થી નોધવામાં આવી હતી. તેને અત્રેની કચેરીના તા. ૨૫-૫-૨૦૦૪ના વચગાળાના આદેશથી ફડચામાં લઈ જવાનો આદેશ કરવામાં આવ્યો હતો. સદર સંસ્થા તરફથી ફડચામાં લઈ જવા અંગેના દર્શાવેલ કારણો સામે કોઈપણ જાતનો વાંધો રજુ નહીં થવાથી. આથી સને ૧૯૬૧ના ગુજરાત સહકારી મંડળીઓના કાયદાની કલમ-૧૦૭ (૧) (ક) (ગ) (૨) (૪) અન્વયે કાઢવામાં આવેલ વચગાળાનો આદેશ માન્ય રાખવામાં આવે છે. અને સદર કાયદાની કલમ-૧૦૮ (૧) અન્વયે ફડચા અધિકારી તરીકે શ્રી સહકારી અધિકારી ફડચા નં. ૩, સુરતની નિમણુંક કરવામાં આવે છે.

કારણો :–

(૧) મંડળીએ તેના ઉદેશ મુજબની કોઈ કામગીરી કરેલ નથી.

(૨) મંડળીએ તેના પેટા નિયમ મુજબ વ્ય. કમીટીની મીટીંગો તથા વા. સા. સભા બોલાવેલ નથી.

(૩) મંડળીએ અગાઉના ઓડીટની દુરસ્તી કરેલ નથી.

(૪) મંડળીના સંચાલકોને મંડળી ચલાવવામાં રસ ન હોય હોદેદારોએ મંડળીને ફડચામાં લઈ જવાનો નિર્ણય કરેલ છે.

(૫) મંડળીની આર્થિત સ્થિતિ નબળી હોય મંડળી સ્થગિત છે. મંડળીનો ઓડીટ વર્ગ ''ડ'' છે. જેથી ઓડીટરશ્રીએ મંડળીને કલમ-૧૦૭ અન્વયે ફડચામાં લઈ જવા ભલામણ કરેલ છે.

મંડળીના દફતરનો તથા માલ મીલકતનો ચાર્જ નિમાયેલ ફડચા અધિકારને સુપ્રત કરી દેવો.

સુરત, તારીખ ૧૯મી જુલાઈ, ૨૦૦૪.

ક્રમાંક : ઉખસ/નધણ/સા-૩૯૨૮/ઝ/૫૯૮/૨૦૦૪.-આથી જાહેર કરે છે કે, રાધેશ્યામ કો-ઓ. હાઉસીંગ સર્વિસ સોસાયટી લી., મર્યાદિત સ્થળ પાલ, તાલુકો ચોર્યાસી, જિલ્લો સુરત.

સને ૧૯૬૧નો ગુજરાત કાયદો (ગુજરાત સહકારી મંડળીઓનો કાયદો, ૧૯૬૧)ની કલમ ૯ અન્વયે આજરોજ નોંધવામાં આવી છે.

સુરત, તારીખ ૨૩મી જુલાઈ, ૨૦૦૪.

ક્રમાંક : ઉખસ/નધણ/ઘ-૨૧૦૩૭/ઝ/૫૯૬/૨૦૦૪.-આથી જાહેર કરે છે કે, વાલકેશ્વર (પાલ) કો-ઓ. હાઉસીંગ સોસાયટી લી., મર્યાદિત સ્થળ પાલ, તાલુકો ચોર્યાસી, જિલ્લો સુરત.

સને ૧૯૬૧નો ગુજરાત કાયદો (ગુજરાત સહકારી મંડળીઓનો કાયદો, ૧૯૬૧)ની કલમ ૯ અન્વયે આજરોજ નોંધવામાં આવી છે.

સુરત, તારીખ ૨૩મી જુલાઈ, ૨૦૦૪.

ક્રમાંક : ઉખસ/નધણ/ઘ-૨૧૦૩૮/ઝ/૫૯૭/૨૦૦૪.-આથી જાહેર કરે છે કે, લેકવ્યુ કો-ઓ. હાઉસીંગ સોસાયટી લી., મર્યાદિત સ્થળ પાલ, તાલુકો ચોર્યાસી, જિલ્લો સુરત.

સને ૧૯૬૧નો ગુજરાત કાયદો (ગુજરાત સહકારી મંડળીઓનો કાયદો, ૧૯૬૧)ની કલમ ૯ અન્વયે આજરોજ નોંધવામાં આવી છે.

સુરત, તારીખ ૨૩મી જુલાઈ, ૨૦૦૪.

આર. આર. વઘાસિયા,
જિલ્લા રજિસ્ટ્રાર,
સહકારી મંડળીઓ, સુરત.

REGISTERED No. G-BA-14-E

©

सत्यमेव जयते

The Gujarat Government Gazette

[PUBLISHED BY AUTHORITY]

Vol. XLV] THURSDAY, AUGUST 19, 2004 / SRAVANA 28, 1926 [No. 34

Separate paging is given in each part of the Supplement to the Central Gazette and central section in order that it may be filed as a separate compilation

PART I

SUPPLEMENT TO THE CENTRAL GAZETTE AND CENTRAL SECTION

Part I, Part I-A, Part I-B and Part I-L

		Pages			Pages
Part-I	Government Notifications, Appointment, Promotion, Leave of Absence, Rules and Order (other than those published in Part I-A, IV-A, IV-B and IV-C) pertaining only to the Supplement to the Central Gazette.	893-915	Part I-B	Government Notifications, Published under Land Acquisition Act only.	465-472
Part I-A	Orders and Notifications, other than those published in Part IV-B, order the Bombay Local Boards, Village Panchayats, Municipal Boroughs, District Municipal Primary Education and Local Fund Audit Act, pertaining only to the Supplement to the Central Gazette.	34	Part I-L	Notifications and Orders, Awards, other than those published in Parts I, IV-A, IV-B and IV-C) under Central Industrial Disputes Act, and Gujarat Industrial Relations Act.	3977-4116

MISCELLANEOUS NOTIFICATIONS, APPOINTMENTS, ETC.

પોલીસ કમિશનર દ્વારા

જાહેરનામું

મુંબઈ પોલીસ અધિનિયમ, સને ૧૯૫૧ના ૨૨મા અધિનિયમની કલમ ૩૭ (૩) મુજબનો.

નંબર ઉ/ગપક/વિ.શા./૮૩૧/૨૦૦૪.–અમદાવાદ શહેર પોલીસ કમિશનર હકુમત વિસ્તારમાં જાહેર વ્યવસ્થા જાળવવાની જરૂર જણાય છે.

વાસ્તે હું, કે. આર. કૌશિક, પોલીસ કમિશ્નર, અમદાવાદ શહેર, મુંબઈ પોલીસ અધિનિયમ સને ૧૯૫૧ના ૨૨માં અધિનિયમની, કલમ ૩૭ (૩)થી મને મળેલ સત્તાની રૂએ ફરમાવું છું કે, નીચે જણાવેલ વિસ્તારમાં તારીખ ૨જી ઓગસ્ટ, ૨૦૦૪ના કલાક ૦૦-૦૦ થી તારીખ ૧૫મી ઓગસ્ટ, ૨૦૦૪ના કલાક ૨૪-૦૦ સુધી ચાર કરતાં વધારે માણસોએ ભેગા થવું નહીં અગર કોઈ સભા ભરવી કે બોલાવવી નહીં તેમજ કોઈ સરઘસ કાઢવું નહી.

વિસ્તાર : અમદાવાદ શહેર પોલીસ કમિશ્નરની હકુમત હેઠળનો સમગ્ર વિસ્તાર.

અપવાદ : આ હુકમ જે વ્યક્તિ સરકારી ફરજ અથવા કામગીરીમાં હોય તેમજ હોમગાર્ડઝ જેઓ ફરજ પર હોય તેઓ તથા સ્મશાનયાત્રા અને લગ્નના વરઘોડાને લાગુ પડતો નથી.

આ હુકમનો ભંગ કરનાર અથવા ઉલ્લંઘન કરનાર સને ૧૯૫૧ના મુંબઈ પોલીસ અધિનિયમની કલમ ૧૩૫ની પેટા-કલમ (૩) હેઠળ અને ભારતના ફોજદારી અધિનિયમ સને ૧૮૬૦ની કલમ ૧૮૮ મુજબ શિક્ષાને પાત્ર થશે.

આજ તારીખ ૨૮માહે જુલાઈ, ૨૦૦૪ના રોજ મારી સહી અને સિક્કો કરી આપ્યા.

જાહેરનામું

મુંબઈ પોલીસ અધિનિયમ, (સને ૧૯૫૧ના ૨૨માં) ની કલમ ૪૩ (૧) મુજબનો.

નંબર ઉ/ગપક/૮૩૨/વિ.શા./૨૦૦૪.-તારીખ ૫મી ઓગસ્ટ, ૨૦૦૪ થી તારીખ ૧૧મી ઓગસ્ટ, ૨૦૦૪ સુધી મણીનગર પોલીસ સ્ટેશનની હદમાં આવેલ શાહઆલમ રોજા પાસે ભરાનાર ઉર્સ મેળામાં જાહેર સુખાકારી ભયમાં મુકાય તેવું મને લાગે છે.

વાસ્તે હું, કે. આર. કૌશિક, પોલીસ કમિશનર, અમદાવાદ શહેર, મુંબઈ પોલીસ અધિનિયમ (સને ૧૯૫૧ના ૨૨માં અધિનિયમ)ની કલમ ૪૩(૧) થી મને મળેલ સત્તાની રૂએ ફરમાવું છુ કે, નીચેના નિયમો મેળામાં ભાગ લેનાર દરેક વ્યક્તિએ પાલન કરવા બંધાયેલ છે.

(૧) કોઈપણ યાત્રાળુ પીવાના પાણીનાં તળાવમાં કે કુવામાં પોતાનું વાસણ બોળી શકશે નહીં. દરેક યાત્રાળુએ પીવાનું પાણી મેળામાં રાખવામાં આવેલ પાણી પાનાર પાસેથી મેળવી શકશે.

(૨) સડી ગયેલા ફળો કે ખાદ્ય પદાર્થો તથા અશુદ્ધ પીણા મેળાના વિસ્તારમાં કોઈ વેચી શકશે નહી. ફરજ ઉપર હાજર રહેલ આરોગ્ય નિરીક્ષક આવી વસ્તુઓ જપ્ત કરી શકશે અને પોલીસ અમલદારો નિરીક્ષકને આ અંગે જરૂરી મદદ પૂરી પાડશે.

(૩) ખાસ નક્કી કરવામાં આવેલ જગ્યાઓ સિવાય મેળાના વિસ્તારમાં કોઈપણ બીજી જગ્યાએ કોઈપણ શખ્સ જાજરૂ કે પેશાબ કરશે નહીં.

(૪) પોતાના વિસ્તારમાં હાજર રહેલા આરોગ્ય નિરીક્ષક ચા ની તથા ઠંડા પીણા અને ખાનપાનની દુકાનો તપાસી શકશે. અને સ્વચ્છતા માટે જરૂરી સુચનાઓ આપશે. જે સુચનાઓનો અમલ કરવા તેવા શખ્સ બંધાયેલા છે.

(૫) ફરજ પર હાજર રહેલ આરોગ્ય નિરીક્ષક તથા રોગચાળો અટકાવવા માટે જવાબદાર કર્મચારીઓ દરેક યાત્રાળુઓને જરૂર પડે તપાસી શકશે. અને મરકી, શિતળા, કોલેરા કે આવા ચેપી રોગોથી પીડાતા દર્દીને તાત્કાલિક મેળા વિસ્તાર બહાર ખસેડી શકશે.

ઉપરના નિયમોનો ભંગ કરનાર મુંબઈ પોલીસ અધિનિયમની કલમ ૧૩૯ મુજબ વધુમાં વધુ ત્રણ માસની કેદ અથવા રૂપિયા ૨૦૦/- સુધીનો દંડ અથવા બન્ને સજાને પાત્ર થશે.

આજ તારીખ ૨ માહે, ઓગસ્ટ, ૨૦૦૪ના રોજ મારી સહી અને સિક્કો કરી આપ્યા.

કે. આર. કૌશિક,
પોલીસ કમિશનર,
અમદાવાદ શહેર.

જાહેરનામું

ફોજદારી કાર્યરીતી અધિનિયમ, ૧૯૭૩ની કલમ-૧૪૪ અન્વયે કાઢેલ.

ક્રમાંક ઉ/ગપક/એસ.બી/જાહેરનામું/૨૭૪૩/૨૦૦૪.-વડોદરા શહેરની વર્તમાન પરિસ્થિતીને લક્ષમાં લઈ જાહેર શાંતી અને સલામતી જાળવવા અને પ્રદુષણ રહિત વાતાવરણ રાખવા પગલાં લેવા જરૂરી છે. તેમજ વડોદરા શહેરમાં કોઈ પણ પ્રકારના સુલેહ શાંતીનો ભંગ ન થાય અને જાહેર સલામતી અને કાયદો અને વ્યવસ્થા જળવાઈ રહે અને સ્વચ્છ વાતાવરણ રહે તે માટે નીચે જણાવ્યા મુજબ તાત્કાલીક પ્રતિબંધ મુકવાની જરૂર જણાય છે.

વાસ્તે હું, સુધીર સિન્હા, પોલીસ કમિશનર, વડોદરા શહેર, ગુજરાત સરકારના ગૃહ વિભાગના તારીખ ૮મી નવેમ્બર, ૧૯૮૨ના નોટીફીકેશન નંબર જીજી/૪૨૨/સી.આર.સી./૧૦૮૨/૧૦૮૦/એમ. અન્વયે જે ફોજદારી કાર્યરીતી અધિનિયમ, ૧૯૭૩ની કલમ-૨૦ નીચેની પેટા કલમ-(૧) નીચે બહાર પાડવામાં આવેલ છે. અને જેનું પુનરાવર્તન ગુજરાત સરકારના ગૃહ વિભાગના તારીખ ૭મી જાન્યુઆરી ૧૯૮૯થી બહાર પાડવામાં આવેલ સંકલીત જાહેરનામાં નં. જીજી/૬/ફકઅ/૧૦૮૮/ ૬૭૫૦/મ માં થયેલ છે. જેમાં વડોદરા શહેરના પોલીસ કમિશનરશ્રી, નાયબ પોલીસ કમિશનરશ્રી અને સુપ્રી. ઓફ પોલીસ (મદદનીશ પોલીસ કમિશનરશ્રીઓ)ને એકઝી. મેજી. તરીકે જાહેર કરવામાં આવેલ છે. તેમજ તેઓને ક્રિમીનલ પ્રોસીજર કોડની કલમ-૧૪૪ના અધિકારનો ઉપયોગ કરવા ખાસ અધિકૃત કરવામાં આવેલ છે. તે અધિકારની રૂએ નીચે જણાવેલ વિસ્તારમાં તારીખ ૧લી ઓગસ્ટ, ૨૦૦૪ના કલાક ૦૦-૦૦ થી તારીખ ૩૦મી સપ્ટેમ્બર, ૨૦૦૪ના કલાક ૨૪-૦૦ સુધી નીચેના કૃત્યો કરવા પર પ્રતિબંધ ફરમાવવામાં આવે છે.

કૃત્યો :-

(ક) શસ્ત્રો, ડંડા, લાકડી, લાઠી, તલવાર, ભાલા, સોટા, ખંજર તથા ચપ્પા સાથે રાખીને ફરવાની મનાઈ ફરમાવું છું.

(ખ) સ્ફોટક પદાર્થ લઈ જવાની.

(ગ) બીજા શસ્ત્રો લઈ જવાની.

(ઘ) સરઘસ સાથે સળગતી મશાલ રાખવાની.

(ચ) વ્યક્તિઓના પૂતળાં બાળવાની.

(છ) રાત્રે ૧૨ થી સવારે ૬ વચ્ચે ખુલ્લી જગ્યામાં લાઉડસ્પીકર વગાડવાની અને પબ્લિક એડ્રેસ સિસ્ટમ વાપરવાની.

વિસ્તાર :-

વડોદરા શહેર પોલીસ કમિશનરની હકુમત હેઠળનો સમગ્ર વિસ્તાર.

INDEX

અપવાદ :-

(૧) સરકારી અથવા અર્ધ સરકારી નોકરી અથવા કામગીરીમાં હોય તેમને જેના ઉપરી અધિકારીઓએ આવા કોઈ હથિયાર લઈ જવા ફરમાવ્યું હોય અથવા કોઈ હથિયાર લઈ જવાની જેની ફરજ હોય તેમને.

આ હુકમનો ભંગ કરનાર અથવા ઉલ્લંઘન કરનાર ભારતના ફોજદારી અધિનિયમની ૧૮૬૦ની કલમ-૧૮૮ હેઠળ શિક્ષાને પાત્ર થશે.

આજ તારીખ ૨૮મી માહે, જુલાઈ, ૨૦૦૪ના રોજ મારી સહી અને સિક્કો કરી આપેલ છે.

જાહેરનામું

ફોજદારી કાર્યરીતી અધિનિયમ, ૧૯૭૩ની કલમ-૧૪૪ અન્વયે કાઢેલ.

ક્રમાંક ઉ/ગપક/એસ.બી/જાહેરનામું/૨૭૪૪/૨૦૦૪.-વડોદરા શહેરની વર્તમાન પરિસ્થિતીને લક્ષમાં લઈ જાહેર શાંતી અને સલામતી જાળવવા પગલાં લેવા જરૂરી છે. તેમજ વડોદરા શહેરમાં કોઈ પણ પ્રકારના સુલેહ શાંતીનો ભંગ ન થાય અને જાહેર સલામતી અને કાયદો અને વ્યવસ્થા જળવાઈ રહે તે માટે નીચે જણાવ્યા મુજબ પ્રતિબંધ મુકવાની જરૂર જણાય છે.

વડોદરા શહેર પોલીસ કમિશનરની હકુમત હેઠળના વિસ્તારોમાં કોઈ પણ પ્રકારનો સુલેહ શાંતીનો ભંગ ન થાય અને જાહેર સલામતી તથા કાયદો અને વ્યવસ્થા જળવાઈ રહે તે માટે ચાર કરતા વધારે માણસોના ભેગા થવા પર, કોઈ સભા બોલાવવા, સરઘસ કાઢવા ઉપર પ્રતિબંધ મુકવાની જરૂર જણાય છે.

વાસ્તે હું, સુધીર સિન્હા, પોલીસ કમિશનર, વડોદરા શહેર, ગુજરાત સરકારના ગૃહ વિભાગના તારીખ ૮મી નવેમ્બર, ૧૯૮૨ના નોટીફીકેશન નંબર જીજી/૪૨૨/સી.આર.સી./૧૦૮૨/૧૦૮૦/એમ. અન્વયે જે ફોજદારી કાર્યરીતી અધિનિયમ, ૧૯૭૩ની કલમ ૨૦ નીચેની પેટા કલમ (૧) નીચે બહાર પાડવામાં આવેલ છે. અને જેનું પુનરાવર્તન ગુજરાત સરકારના ગૃહ વિભાગના તારીખ ૭મી જાન્યુઆરી, ૧૯૮૯થી બહાર પાડવામાં આવેલ સંકલીત જાહેરનામાં નં. જીજી/૬/ફકઅ/૧૦૮૮/૬૭૫૦/મ માં થયેલ છે. જેમાં વડોદરા શહેરના પોલીસ કમિશનરશ્રી, નાયબ પોલીસ કમિશનરશ્રી અને સુપ્રી. ઓફ પોલીસ (મદદનીશ પોલીસ કમિશનરશ્રીઓ)ને એકઝી. મેજી. તરીકે જાહેર કરવામાં આવેલ છે. તેમજ તેઓને ક્રિમીનલ પ્રોસીજર કોડની કલમ-૧૪૪ ના અધિકારનો ઉપયોગ કરવા ખાસ અધિકૃત કરવામાં આવેલા છે. તે અધિકારની રૂએ નીચે જણાયેલ વિસ્તારોમાં તારીખ ૧લી ઓગસ્ટ, ૨૦૦૪ કલાક ૦૦-૦૦ થી તારીખ ૩૦મી સપ્ટેમ્બર, ૨૦૦૪ કલાક ૨૪-૦૦ સુધી નીચેના કૃત્યો કરવા પર પ્રતિબંધ ફરમાવું છું.

કૃત્યો :

(૧) ચાર કરતાં વધારે માણસોના ભેગા થવા પર, કોઈ સભા બોલાવવાનું કે સરઘસ કાઢવા ઉપર.

વિસ્તાર :-

વડોદરા શહેર પોલીસ કમિશનરની હકુમત હેઠળનો સમગ્ર વિસ્તાર.

અપવાદ :-

જે માણસ સરકારી ફરજ અથવા કામગીરીમાં હોય તેમજ હોમગાર્ડ કે અન્ય સરકારી અથવા અર્ધ સરકારી એજન્સી કે જેઓ કાયદેસરની ફરજ પર હોય તેવો તથા સ્મશાન યાત્રા અને લગ્નના વરઘોડાને લાગુ પડશે નહીં.

આ હુકમનો ભંગ કરનાર અથવા ઉલ્લંઘન કરનાર ભારતના ફોજદારી અધિનિયમન ૧૮૬૦ની કલમ-૧૮૮ હેઠળ શિક્ષાને પાત્ર છે.

આજ તારીખ ૨૮મી માહે, જુલાઈ, ૨૦૦૪ના રોજ મારી સહી અને સિક્કો કરી આપેલ છે.

સુધીર સિન્હા,
પોલીસ કમિશનર,
વડોદરા શહેર, વડોદરા.

જાહેરનામું

મુંબઈ પોલીસ અધિનિયમ, સને ૧૯૫૧ની કલમ ૩૭ની પેટા-કલમ (૧)હેઠળનું.

નંબર ઉ/ગપક/વશી/એસ.બી./જાહેરનામું/૨૩/૨૦૦૪.-સુરત શહેરમાં શાંતિ અને સલામતી જાળવવા પગલાં લેવા જરૂરી જણાતું હોવાથી વાસ્તે હું, વિ. કે. ગુપ્તા (આઈ.પી.એસ.) પોલીસ કમિશનર, સુરત શહેર મુંબઈ પોલીસ અધિનિયમ સને ૧૯૫૧માંની કલમ ૩૭(૧) થી મને મળેલ સત્તાની રૂએ નીચે જણાવેલ વિસ્તારોમાં તા. ૨-૮-૨૦૦૪. કલાક ૦૦-૦૦થી તા. ૩૧-૮-૨૦૦૪. કલાક ૨૪-૦૦ વાગ્યા સુધી નીચેના કૃત્યો ઉપર પ્રતિબંધ ફરમાવું છું.

(ક) શસ્ત્રો, દંડા, તલવાર, સોટી, લાકડી, ચપ્પુ, અથવા શારીરિક ઈજા પહોંચાડવામાં ઉપયોગી થઈ શકે તેવી બીજી કોઈ ચીજ વસ્તુઓ લઈ જવાની.

(ખ) કોઈપણ સ્ફોટક અથવા ક્ષયધર્મી પદાર્થો લઈ જવાની.

(ગ) પત્થર અથવા બીજા શસ્ત્રો ફેંકવાના અથવા નાંખવાના યંત્રો અથવા સાધનો લઈ જવાની, એકઠા કરવાની.

(ઘ) કોઈ સરઘસમાં જલતી અથવા પેટાવેલી મશાલ લઈ જવાની.

(ચ) વ્યક્તિઓ અથવા તેનાં શબો અથવા આકૃતિઓ અથવા પૂતળાં દેખાડવાની,

(છ) લોકોએ બુમો પાડવાની, ગીતો ગાવાની અથવા વાદ્ય વગાડવાની.

(જ) જે છટાદાર અથવા ભાષણ આપવાથી, ચાળા પાડવાથી, નકલ કરવાથી અથવા નિશાનીઓ, જાહેરખબરો અથવા બીજા પદાર્થ

અથવા વસ્તુઓ તૈયાર કરવાની અથવા અધિકારીનાં અભિપ્રાય પ્રમાણે સુરૂચી અથવા નિતિનો ભંગ થતો હોય અથવા તેનાથી રાજ્ય ઉથલી પડવાનો સંભવ હોય તેવા છટાદાર ભાષણ આપવાથી અથવા ચાળા વિગેરે કરવાથી, ભાષણ આપવાથી અથવા નિશાની, ચિન્હો તૈયાર કરવાની, દેખાડવાની અથવા તેનો ફેલાવો કરવાની.

વિસ્તાર :- સુરત શહેર પોલીસ કમિશનરેટની હકુમત હેઠળનો સમગ્ર વિસ્તાર.

અપવાદ :- આ હુકમનો ખંડ (ક) નીચેની વ્યક્તિઓને લાગુ પડશે નહી.

(૧) સરકારી નોકરીમાં અથવા કામગીરીમાં હોય તેમને ઉપરી અધિકારીએ આવું કોઈ હથિયાર લઈ જવાનું ફરમાવ્યું હોય તે વ્યક્તિઓને.

(૨) પોલીસ કમિશનર અથવા તેમણે અધિકૃત કરેલા કોઈપણ અધિકારીએ જેને અશક્તિનાં કારણે લાઠી અથવા લાકડી સાથે રાખવાની પરવાનગી આપી હોય તે વ્યક્તિઓને.

(૩) સીમ વિસ્તારોમાં ખેતર ઉપર જતાં ખેડૂતોને લાકડી એક સુરક્ષાનું સાધનરૂપ હોય જેથી સીમ વિસ્તારોમાં /પરા વિસ્તારોમાં લાકડીને છુટછાટ આપવામાં આવે છે.

આ જાહેરનામાનો કોઈપણ ખંડનો ભંગ કે ઉલ્લંઘન કરનારને ઓછામાં ઓછી ચાર માસની અને વધુમાં વધુ (૧) એક વર્ષની સજા કે દંડની રકમને મુંબઈ પોલીસ અધિનિયમ સને ૧૯૫૧ની કલમ ૧૩૫ મુજબ શિક્ષાને પાત્ર થશે.

આજરોજ તારીખ ૧લી ઓગસ્ટ, ૨૦૦૪નાં રોજ મારા સહી સિક્કા કરી આપેલ છે.

વિનિતકુમાર ગુપ્તા,
પોલીસ કમિશનર,
સુરત શહેર.

BY DISTRICT AND SESSIONS JUDGE

Notification

No. B. 7 (i)/1375/2004.–The result of the Departmental Examinations of the Junior Clerk (Assistant) of the Establishment of District & Sessions Court and its subordinate Court of Bharuch District, held on Monday JULY 5th 2004 and Tuesday JULY 6th 2004. in the District Bharuch, is hereby declared as under :-

I

Higher Standard Departmental Examination

1. The following examinee is declared successful in the Higher Standard Departmental Examination :–

Sr. No.	Seat No.	Name and Designation	Name of the Court.
1	2	3	4
1.	06	Shri J. C. Rana, Assistant,	Joint Civil Judge (J. D.), Ankleshwar.

2. The Following examinees appeared at the Higher Standard Departmental Examination who fail to pass the examination but they have obtained 50 percent or more of the total marks in the papers shown against their names, are exempted from appearing the same paper again :–

Sr. No.	Seat No.	Name & Designation	Name of the Court	Paper No.
1	2	3	4	5
1	03	Shri R. R. Chauhan, Assistant.	Civil Court (J. D.), Jhagadia.	I & II
2	04	Shri R. G. Gujjar, Assistant.	Civil Court (J. D.), Jhagadia.	I
3	07	Shri A. D. Shah Assistant.	District Court, Bharuch	II & III
4	09	Shri B. N. Solanki Assistant.	Civil Court (S. D.), Bharuch.	I & II
5	12	Shri J. M. Vasava Assistant.	Civil Court (J. D.), Ankleshwar.	II
6	13	Shri N. C. Vasava Assistant.	Civil Court (J. D.), Jhagadia.	I

II

Lower Standard Departmental Examination.

1. The following examinees who appeared in all the papers are declared successful in the Lower Standard Departmental Examination. The names are arranged in order of merits.

Sr. No. 1	Seat No. 2	Name and Designation 3	Name of the Court 4
1	21	Kum. S. K. Vyas, Assistant,	District Court, Bharuch.
2	11	Smt. M. B. Parmar, Assistant.	District Court, Bharuch.

2. The Following examinees who appeared with exemption obtained in one or more than one papers in previous attempts are declared successsful in the Lower Standard Departmental Examination.

Sr. No. 1	Seat No. 2	Name and Designation 3	Name of the Court. 4
1	09	Shri Y. K. Parekh, Assistant,	4th Joint Civil Court (J. D.), Bharuch.
2	02	Shri R. K. Chauhan, Assistant,	District Court, Bharuch.
3	06	Shri H. R. Makwana, Assistant,	Civil Court (J. D.), Jhagadia.
4	05	Shri T. T. Goverdhan, Assistant,	Civil Court (J. D.), Jhagadia.
5	13	Smt. J. C. Parmar, Assistant,	Jt. Civil Court (J. D.), Bharuch.
6	16	Shri A. R. Rana, Assistant,	Civil Court (J. D.), Jhagadia.
7	20	Shri S. V. Vimawala, Assistant,	District Court, Bharuch.
8	03	Shri S. B. Desariya, Assistant,	Chief Judicial Magistrate Court, Bharuch.
09.	19	Smt. P. S. Vasava, Assistant,	Civil Court (J. D.), Rajpipla.
10.	10	Shri A. M. Parmar, Assistant,	Civil Court (J. D.), Jambusar.

3. The Following examinees appeared at the Lower Standard Departmental Examination who fail to pass the examination but they have obtained 50 percent or more of the total marks in the papers shown gainst their names, are exempted from appearing the same paper again.

Sr. No. 1	Seat No. 2	Name & Designation 3	Name of the Court 4	Paper No. 5
1	01	Smt. E. K. Benkli, Assistant.	Chief Judicial Magistrate Court, Bharuch,	I
2	04	Shri S. M. Gajjar, Assistant.	District Court, Bharuch.	I
3	07	Shri V. J. Padhiar, Assistant.	Jt. Civil Court (J. D.), Rajpipla.	I & Typing Test
4	08	Shri B. M. Panwala, Assistant.	Civil Court (J. D.), Ankleshwar.	I
5	12	Shri V. L. Parmar, Assistant.	Extra Assistant Court, Bharuch.	I
6	14	Shri A. A. Pathan, Assistant.	Civil Court (J. D.), Amod.	Typing Test
7	17	Smt. V. D. Rana, Assistant.	Civil Court (S. D.), Bharuch.	Typing Test

Bharuch, 30th July, 2004.

K. C. BRAHMBHATT,
District and Sessions Judge,
Bharuch.

જિલ્લા અને સત્ર ન્યાયાધીશ દ્વારા

જાહેરનામું

ક્રમાંક બી. ૭ (૧)/૧૩૭૫/૨૦૦૪.- ભરૂચ જિલ્લાની જિલ્લા અને સત્ર ન્યાયાલય તથા તેના તાબાની ન્યાયાલયોમાં કામ કરતાં જુનીયર કલાર્ક (આસીસ્ટન્ટ)ની ખાતાકીય પરીક્ષા કે જે ૫મી જુલાઈ, ૨૦૦૪ અને ૬ઠ્ઠી જુલાઈ ૨૦૦૪ના રોજ જિલ્લા અદાલત, ભરૂચ ખાતે લેવાઈ હતી તેનું પરીણામ નીચે મુજબ જાહેર કરવામાં આવે છે.

(૧)

ઉચ્ચ શ્રેણી ખાતાકીય પરીક્ષા

(૧). નીચે જણાવેલ પરીક્ષાર્થીને ઉચ્ચ શ્રેણી ખાતાકીય પરીક્ષામાં ઉત્તીર્ણ થયેલ જાહેર કરવામાં આવે છે.

અનુ. નંબર	બેઠક નંબર	નામ અને હોદો	કોર્ટનું નામ
૧	૨	૩	૪
૧	૦૬	શ્રી જે. સી. રાણા, આસીસ્ટન્ટ.	જો. સીવીલ કોર્ટ (જુ. ડી.), અંકલેશ્વર.

(૨). નીચે જણાવેલ પરીક્ષાર્થીઓ ઉચ્ચ શ્રેણી ખાતાકીય પરીક્ષામાં ઉપસ્થિત રહ્યા હતા અને જેઓ પરીક્ષામાં અનુઉત્તીર્ણ થયેલ છે, પરંતુ તેઓએ ૫૦ ટકા કે તેથી વધુ ગુણ, કુલ ગુણમાંથી તેઓના નામ સામે જણાવેલ પ્રશ્નપત્રમાં મેળવેલ છે જેથી તેઓને તે પ્રશ્નપત્રમાં ફરીથી ઉપસ્થિત રહેવામાંથી મુક્તિ આપવામાં આવે છે.

અનુ. નંબર	બેઠક નંબર	નામ અને હોદો	કોર્ટનું નામ	પેપર નંબર
૧	૨	૩	૪	૫
૧	૦૩	શ્રી આર. આર. ચૌહાણ, આસીસ્ટન્ટ.	સીવીલ કોર્ટ (જુ. ડી.) ઝઘડીયા	પ્રથમ અને બીજું.
૨	૦૪	શ્રી આર. જી. ગુજ્જર, આસીસ્ટન્ટ.	સીવીલ કોર્ટ (જુ. ડી.) ઝઘડીયા	પ્રથમ.
૩	૦૭	શ્રીમતી એ. ડી. શાહ, આસીસ્ટન્ટ.	જિલ્લા અદાલત, ભરૂચ.	બીજું અને ત્રીજું.
૪	૦૯	શ્રી બી. એન. સોલંકી, આસીસ્ટન્ટ.	સીવીલ કોર્ટ (સી. ડી.) ભરૂચ.	પ્રથમ અને બીજું.
૫	૧૨	શ્રી જે. એમ. વસાવા, આસીસ્ટન્ટ.	સીવીલ કોર્ટ (જુ. ડી.) અંકલેશ્વર.	બીજુ.
૬	૧૩	શ્રી એન. સી. વસાવા, આસીસ્ટન્ટ.	સીવીલ કોર્ટ (જુ. ડી.) ઝગડીયા.	પ્રથમ.

(૨)

નિમ્ન શ્રેણી ખાતાકીય પરીક્ષા

(૧). નીચે જણાવેલા પરીક્ષાર્થી કે જેઓ બધા પ્રશ્નપત્રોમાં બેઠેલા હતા. તેઓને નિમ્ન શ્રેણી ખાતાકીય પરીક્ષામાં ઉત્તીર્ણ જાહેર કરવામાં આવે છે. તેઓના નામ તેમની ગુણવત્તા પ્રમાણે ગોઠવવામાં આવે છે.

અનું નંબર	બેઠક નંબર	નામ અને હોદો	કોર્ટનું નામ
૧	૨	૩	૪
૧	૨૧	કુ. એસ. કે. વ્યાસ, આસીસ્ટન્ટ.	જિલ્લા અદાલત, ભરૂચ.
૨	૧૧	શ્રીમતી એમ. બી. પરમાર,	જિલ્લા અદાલત, ભરૂચ.

INDEX

(૨). નીચે જણાવેલા પરીક્ષાર્થીઓ નિમ્ન શ્રેણી ખાતાકીય પરીક્ષામાં ઉપસ્થિત રહ્યા હતા અને જેઓ તેમના અગાઉના પ્રયત્નોમાં એક અથવા એકથી વધારે પ્રશ્નપત્રોમાં બેસવાની મુક્તિ મેળવેલ છે. તેઓને નિમ્ન શ્રેણી ખાતાકીય પરીક્ષામાં ઉત્તીર્ણ જાહેર કરવામાં આવે છે.

અનું નંબર	બેઠક નંબર	નામ અને હોદો	કોર્ટનું નામ
૧	૨	૩	૪
૧	૦૯	શ્રી વાય. કે. પારેખ, આસીસ્ટન્ટ.	ચોથી જો. સીવીલ કોર્ટ (જુ. ડી.), ભરૂચ.
૨	૦૨	શ્રી આર. કે. ચૌહાણ, આસીસ્ટન્ટ.	જિલ્લા અદાલત, ભરૂચ.
૩	૦૬	શ્રી એચ. આર. મકવાણા, આસીસ્ટન્ટ.	સીવીલ કોર્ટ (જુ. ડી.), ઝઘડીયા.
૪	૦૫	શ્રી ટી. ટી. ગોવર્ધન, આસીસ્ટન્ટ.	સીવીલ કોર્ટ (જુ. ડી.), ઝઘડીયા.
૫	૧૩	શ્રીમતી જે. સી. પરમાર, આસીસ્ટન્ટ.	જો. સીવીલ કોર્ટ (જુ. ડી.), ભરૂચ.
૬	૧૬	શ્રી એ. આર. રાણા, આસીસ્ટન્ટ.	સીવીલ કોર્ટ (જુ. ડી.), ઝગડીયા.
૭	૨૦	શ્રી એસ. વી. વીમાવાલા, આસીસ્ટન્ટ.	જિલ્લા અદાલત, ભરૂચ.
૮	૦૩	શ્રી એસ. બી. દેસરીયા, આસીસ્ટન્ટ.	ચીફ જ્યુડીશીયલ મેજિસ્ટ્રેટ કોર્ટ, ભરૂચ.
૯	૧૯	શ્રીમતી પી. એસ. વસાવા, આસીસ્ટન્ટ.	સીવીલ કોર્ટ (જુ. ડી.), રાજપીપળા.
૧૦	૧૦	શ્રી એ. એમ. પરમાર, આસીસ્ટન્ટ.	સીવીલ કોર્ટ (જુ. ડી.), જંબુસર.

(૩). નીચે જણાવેલા પરીક્ષાર્થીઓ કે જેઓ નિમ્ન શ્રેણી ખાતાકીય પરીક્ષામાં ઉપસ્થિત રહ્યા હતા અને જેઓ પરીક્ષામાં અનુઉત્તીર્ણ થયેલ છે, પરંતુ તેઓએ ૫૦ ટકા કે તેથી વધુ ગુણ, કુલ ગુણમાંથી તેઓના નામ સામે જણાવેલ પ્રશ્નપત્રમાં મેળવેલ છે તેઓને તે પ્રશ્નપત્રમાં ફરીથી ઉપસ્થિત રહેવામાંથી મુક્તિ આપવામાં આવે છે.

અનુ. નંબર	બેઠક નંબર	નામ અને હોદો	કોર્ટનું નામ	પેપર નંબર
૧	૨	૩	૪	૫
૧	૦૧	શ્રીમતી ઈ. કે. શાહ, આસીસ્ટન્ટ.	ચીફ જ્યુડીશીયલ મેજિસ્ટ્રેટ કોર્ટ, ભરૂચ.	પ્રથમ.
૨	૦૪	શ્રી એસ. એમ. ગજ્જર, આસીસ્ટન્ટ.	જિલ્લા અદાલત, ભરૂચ.	પ્રથમ.
૩	૦૭	શ્રી વી. જે. પઢીયાર, આસીસ્ટન્ટ.	સીવીલ કોર્ટ (જુ. ડી.), રાજપીપળા.	પ્રથમ ટાઈપીંગ ટેસ્ટ.
૪	૦૮	શ્રી બી. એમ. પાનવાલા, આસીસ્ટન્ટ.	સીવીલ કોર્ટ (જુ. ડી.), રાજપીપળા.	પ્રથમ અને
૫	૧૨	શ્રી વી. એલ. પરમાર, આસીસ્ટન્ટ.	એક. આસીસ્ટન્ટ કોર્ટ, ભરૂચ.	પ્રથમ
૬	૧૪	શ્રી એ. એ. પઠાણ, આસીસ્ટન્ટ.	સીવીલ કોર્ટ (જુ. ડી.), આમોદ.	ટાઈપીંગ ટેસ્ટ.
૭	૧૭	શ્રીમતી વી. ડી. રાણા, આસીસ્ટન્ટ.	સીવીલ કોર્ટ (સી. ડી.), ભરૂચ.	ટાઈપીંગ ટેસ્ટ.

ભરૂચ, તારીખ ૩૦મી જુલાઈ, ૨૦૦૪.

કે. સી. બ્રહ્મભટ્ટ,
જિલ્લા અને સત્ર ન્યાયાધીશ,
ભરૂચ.

INDEX

અધિક જિલ્લા મેજિસ્ટ્રેટ દ્વારા

હુકમ

મુંબઈ પોલીસ અધિનિયમ, ૧૯૫૧ (સને ૧૯૫૧નો મુંબઇ અધિનિયમ નં. ૨૨)ની કલમ ૩૭(૧) મુજબનો.

નંબર ડીસી/પીઓએલ/એમએજી/એસઆર/૨૬/૨૦૦૪.- આગામી દિવસોમાં ૧૫મી ઓગષ્ટનો તહેવાર હોવાથી તથા હાલમાં અધિક શ્રાવણ માસ ચાલતો હોઇ કાયદો અને વ્યવસ્થાની જાળવણી વાસ્તે હું, શ્રીમતી ઉર્મિલા ડી. પટેલ, અધિક જિલ્લા મેજિસ્ટ્રેટ, અમદાવાદ જિલ્લો, અમદાવાદ મુંબઇ પોલીસ અધિનિયમ, ૧૯૫૧ (સને ૧૯૫૧નો મુંબઇ અધિનિયમ નં. ૨૨) ની કલમ-૩૭(૧) થી મને મળેલ અધિકારની રૂઇએ નીચે જણાવેલ વિસ્તારોમાં તારીખ ૧લી ઓગષ્ટ, ૨૦૦૪ થી તારીખ ૧૫મી ઓગષ્ટ, ૨૦૦૪ સુધી નીચેના કૃત્યો ઉપર પ્રતિબંધ ફરમાવું છું.

કૃત્યો :-

(૧) શસ્ત્રો, દંડા, તલવાર, શોટી, બંદુક, ખંજર, અસ્ત્રો, સળગતી મશાલ તથા સામાન્ય રીતે રામપુરી બનાવટનું કોઇપણ જાતનું ચપ્પુ કે જેને અઢી ઇંચથી વધારે લાંબું અને છેડેથી અણીવાળું પડતું હોય તેવું ચપ્પુ ત્રણ ઇંચથી વધારે લંબાણ ધરાવતું અણીવાળું ઘાતક, શસ્ત્ર સાથે રાખી ફરવાની મનાઇ ફરમાવું છું. તેમજ લાકડી, લાઠી, અથવા શારીરિક નુકશાન પહોંચાડવા ઉપયોગ થઇ શકે તેવી બીજી કોઇ ચીજો લઇ જવાની.

(૨) કોઇપણ રીતે શરીરને હાનીકારક એવી કોઇપણ ક્ષયકારી પદાર્થ સ્ફોટક પદાર્થો સાથે રાખી ફરવાનું.

(૩) પથ્થરો અથવા બીજા શસ્ત્રો ફેંકવાના અથવા નાંખવાના યંત્રો અથવા સાધનો લઇ જવાની એકઠા કરવાની તૈયારી કરવાની.

(૪) સળગતી મશાલ અગર સળગાયેલી મશાલ સરઘસ સાથે રાખવાની.

(૫) વ્યકિતઓ અથવા તેના શબ અથવા આકૃતિઓ અથવા પૂતળા દેખાડવાની.

(૬) લોકોએ બુમો પાડવાની, ગીતો ગાવાની તેમજ વાજા વગાડવાની.

(૭) જે છટાદાર ભાષણ આપવાથી, ચાળા પાડવાથી અથવા નકલ કરવાની તથા ચિત્રો નિશાનીઓ જાહેર ખબરો, અથવા બીજા કોઇ પદાર્થો અથવા વસ્તુઓ તૈયાર કરવાથી, દેખાડવાથી અથવા તેનો ફેલાવો કર્યાથી આવા અધિકારીઓનો અભિપ્રાયો પ્રમાણે સુરુચિ અથવા પ્રતિષ્ઠાઓનો ભંગ થતો હોય તેનાથી રાજ્યની સલામતી જોખમાતો હોય તેવા પરિણામે રાજ્ય ઉથલી પડવાનો સંભવ હોય તેવા છટાદાર ભાષણ આપવાની ચાળા વિગેરે અને તે ચિત્રો નિશાનીઓ વિગેરે તૈયાર કરાવવાની.

વિસ્તાર :-

અમદાવાદ (ગ્રામ્ય) જિલ્લાના સરખેજ, કણભા, અસલાલી, ધંધુકા, ધોલેરા, રાણપુર, બરવાળા, ધોળકા, બાવળા, બગોદરા, કોઠ, સાણંદ, વિરમગામ ટાઉન, વિરમગામ રૂરલ, વિઠ્ઠલાપુર, માંડલ, અને દેત્રોજ પોલીસ સ્ટેશન વિસ્તાર.

અપવાદ :

આ હુકમનો ખંડ-૧ નીચેની વ્યકિતઓને લાગુ પડશે નહીં.

(૧) સરકારી નોકરી અથવા કામગીરીમાં હોય તેમજ તે ઉપરી અધિકારીશ્રીને આવા કોઇપણ હથિયાર સાથે લઇ જવાનું ફરમાવ્યું હોય અથવા કોઇપણ હથિયાર લઇ જવાની જેની ફરજ હોય તેમને.

(૨) સરકારી નોકરો કે જેઓને પોતાની ફરજ અંગે પ્રતિબંધિત હથિયાર જેવા કે સંગીન વિગેરે સાથે રાખવા પડતા હોય તેમને લાગુ પડશે નહીં.

(૩) જિલ્લા મેજિસ્ટ્રેટશ્રી, અધિક જિલ્લા મેજિસ્ટ્રેટશ્રી, સબડીવીઝનલ મેજીસ્ટ્રેટશ્રી, એક્ઝીક્યુટીવ મેજીસ્ટ્રેટશ્રી, પોલીસ અધિક્ષકશ્રી અથવા જેને અધિકૃત કરેલા હોય તેવા કોઇપણ પોલીસ અધિકારીશ્રીઓએ જેને શારીરિક અશક્તિના કારણે લાઠી અથવા લાકડી સાથે રાખવાની પરવાનગી આપેલી હોય તે વ્યક્તિઓને લાગુ પડશે નહીં.

આ જાહેરનામાનો કે કોઇપણ ખંડનો ભંગ અથવા ઉલ્લંઘન કરનાર મુંબઇ પોલીસ અધિનિયમ, ૧૯૫૧ની કલમ-૧૩૫ની પેટા-કલમ-૧ હેઠળ ઓછામાં ઓછી ચાર માહિના અને વધુમાં વધુ એક વર્ષની કેદની અને દંડની તથા ભારતના ફોજદારી અધિનિયમ (સને ૧૮૬૦ નો અધિનિયમ, ૪૫) ની કલમ-૧૮૮ અન્વયે શિક્ષાને પાત્ર થશે.

આજ રોજ તારીખ ૩૧મી જુલાઇ, ૨૦૦૪ના રોજ મારી સહી અને સિક્કો કરી આપ્યો.

હુકમ

મુંબઈ પોલીસ અધિનિયમ, ૧૯૫૧ (સને ૧૯૫૧નો મુંબઇ અધિનિયમ નં. ૨૨)ની કલમ ૩૭(૩) મુજબનો.

નંબર ડીસી/પીઓએલ/એમએજી/એસઆર/૨૭/૨૦૦૪.- આગામી દિવસોમાં ૧૫મી ઓગષ્ટનો તહેવાર હોવાથી તથા અધિક શ્રાવણ માસ ચાલતો હોઇ અમદાવાદ (ગ્રામ્ય) જિલ્લોમાં કાયદો અને વ્યવસ્થાની જાળવણી વાસ્તે હું, શ્રીમતી ઉર્મિલા ડી. પટેલ, અધિક જિલ્લા મેજિસ્ટ્રેટ, અમદાવાદ જિલ્લો, અમદાવાદ મુંબઇ પોલીસ અધિનિયમ, ૧૯૫૧ ની (સને ૧૯૫૧નો મુંબઇ અધિનિયમ નં. ૨૨) ની કલમ-૩૭(૩) થી મને મળેલ અધિકારની રૂઇએ ફરમાવું છું કે નીચેની અનુસૂચિમાં દર્શાવેલ વિસ્તારોમાં તારીખ ૧લી ઓગષ્ટ, ૨૦૦૪ થી તારીખ ૧૫મી ઓગષ્ટ, ૨૦૦૪ સુધી ચાર કરતાં વધારે માણસોએ ભેગા થવું નહી અગર કોઇ સભા કરવી કે બોલાવવી નહીં. તેમજ કોઇ સરઘસ કાઢવું નહીં.

વિસ્તાર :-

અમદાવાદ (ગ્રામ્ય) જિલ્લાના સરખેજ, કણભા, અસલાલી, ધંધુકા, ધોલેરા, રાણપુર, બરવાળા, ધોળકા, બાવળા, બગોદરા, કોઠ, સાણંદ, વિરમગામ ટાઉન, વિરમગામ રૂરલ, વિઠ્ઠલાપુર, માંડલ, અને દેત્રોજ પોલીસ સ્ટેશન વિસ્તાર.

INDEX

ખુલાસો :

આ વિસ્તારમાં રસ્તાઓ, રસ્તાઓની ફુટપાથો, ગલીઓ તથા પેટાગલીઓનો સમાવેશ પણ થાય છે.

અપવાદ :

આ હુકમ જે માણસ સરકારી નોકરીમાં અથવા કામગીરીમાં હોય તેમજ હોમગાર્ડ જેવી ફરજ ઉપર હોઇ તથા ધાર્મિક અગર મરણોત્તર અથવા તો તે અંગેની અધિકૃત સત્તાધિકારીની પાસેથી મંજુરી મેળવી હોય તેવા સભા સરઘસોને લાગુ પડશે નહી.

આ હુકમનો ભંગ અથવા ઉલ્લંઘન કરનાર મુંબઇ પોલીસ અધિનિયમ, ૧૯૫૧ની કલમ-૧૩૫ની પેટા કલમ-૩ હેઠળ અને ભારતના ફોજદારી અધિનિયમ (સને ૧૮૬૦નો અધિનિયમ, ૪૫) ની કલમ-૧૮૮ હેઠળ શિક્ષાને પાત્ર થશે.

આજ તારીખ ૩૧મી જુલાઇ, ૨૦૦૪ના રોજ મારી સહી અને સિક્કો કરી આપ્યો.

હુકમ

મુંબઈ પોલીસ અધિનિયમ, ૧૯૫૧ (સને ૧૯૫૧નો મુંબઇ અધિનિયમ નં. ૨૨)ની કલમ-૧૧૮ મુજબનો.

નંબર ડીસી/પીઓએલ/એમએજી/એસઆર/૨૮/૨૦૦૪.-હાલમાં સમગ્ર અમદાવાદ (ગ્રામ્ય) જિલ્લામાં ચોમાસુ શરૂ થઇ વાવણી લાયક વરસાદ થયેલ છે. અને ખેડુતોએ વાવણી શરૂ કરેલ છે. જે વાવેતર ટુંક સમયમાં ઉગી નીકળશે. ખેડુતોએ વાવેલ પાકમાં ઘણી વખત રખડતા પશુઓ પાકમાં ફરી ભેલાણ કરે છે. જેના કારણે રખડતા પશુના માલીકો અને ખેડુતો વચ્ચે બોલાચાલી અને મારામારીના બનાવો બને છે. તેમજ ઘણીવાર ગંભીર પ્રકારના મારામારીના ગુના ભેલાણના પ્રશ્નો બને છે. આથી કાયદો અને વ્યવસ્થાની જાળવણી વાસ્તે હું, શ્રીમતી ઉર્મિલા ડી. પટેલ, અધિક જિલ્લા મેજિસ્ટ્રેટ, અમદાવાદ જિલ્લો, અમદાવાદ મુંબઇ પોલીસ અધિનિયમ, ૧૯૫૧ની (સને ૧૯૫૧નો મુંબઇ અધિનિયમ નં. ૨૨)ની કલમ-૧૧૮ થી મને મળેલ અધિકારની રૂઇએ ફરમાવું છું કે નીચેની અનુસૂચિમાં દર્શાવેલ વિસ્તારોમાં તારીખ ૬ઠ્ઠી ઓગષ્ટ, ૨૦૦૪ થી તારીખ ૨૦મી ઓગષ્ટ, ૨૦૦૪ના કલાક ૨૪-૦૦ સુધી કોઇ વ્યક્તિએ પોતાની માલીકીના હોય અથવા તેના હવાલામાં હોય એવા કોઇ ઢોર ગફલતથી અથવા બીજી રીતે સુર્યાસ્ત પછી એક કલાક અને સુર્યોદય વચ્ચેની મુદત દરમ્યાન પુરી અથવા બાંધી રાખશે નહિતો તેના પર ગુનો સાબીત થયે કલમ ૧૧૮ મુજબ શિક્ષાને પાત્ર થશે.

વિસ્તાર :-

અમદાવાદ (ગ્રામ્ય) જિલ્લાના સરખેજ, કણભા, અસલાલી, ધંધુકા, ધોલેરા, રાણપુર, બરવાળા, ધોળકા, બાવળા, બગોદરા, કોઠ, સાણંદ, વિરમગામ ટાઉન, વિરમગામ રૂરલ, વિઠ્ઠલાપુર, માંડલ, અને દેત્રોજ પોલીસ સ્ટેશન વિસ્તાર.

આજ તારીખ ૩૧મી જુલાઇ, ૨૦૦૪ના રોજ મારી સહી અને સિક્કો કરી આપ્યો.

શ્રીમતી ઉર્મિલા ડી. પટેલ,
અધિક જિલ્લા મેજિસ્ટ્રેટ,
અમદાવાદ.

હુકમ

મુંબઈ પોલીસ અધિનિયમ, ૧૯૫૧ની કલમ-૩૩(૧) બી મુજબનો.

નંબર આર્મ્સ/વશી/૨૬૨૭/૨૦૦૪.-નેશનલ હાઇવે ઓથોરીટી ઓફ ઇન્ડીયા દ્વારા અમદાવાદ-વડોદરા એક્સપ્રેસ વે કે જે અંગે એન. એચ. એ. આઇ. દ્વારા જમીન સંપાદન કરવામાં આવેલી છે. અને હાલ અમદાવાદ અને નડીયાદ વચ્ચે વાહનવ્યવહાર માટે ખુલ્લો મુકવામાં આવેલ છે. તે હવે વડોદરા-નડીયાદ વચ્ચે ખુલ્લો મુકવામાં આવેલ છે.

આ એક્સપ્રેસ વે માં વાહનોની અવર જવરને અડચણ ન પડે તે માટે તેમાં ક્રોસિંગ 'યુ' ટર્ન રાખવામાં આવેલ નથી કે દ્વિચક્રી વાહનો અને પગપાળા વ્યક્તિઓ તથા ઢોર વિગેરે પ્રવેશી વાહન વ્યવહારને અવરોધરૂપ ન બને તે માટે રસ્તાની બંને બાજુએ તારની વાડ કરવામાં આવેલી છે. આમ છતાં ધ્યાન પર આવ્યું છે કે એક્સપ્રેસ વે ના નજીકનાં ગામોમાં રહેતા સ્થાનિક લોકો તારની વાડને તોડીને નુકશાન કરીને રસ્તાની બીજી બાજુ પહોંચી જાય છે. જેને કારણે ઝડપી વાહનવ્યવહારને અવરોધ થવાની તથા જીવલેણ અકસ્માતો થવાની સંભાવના વધી જાય છે. જેના કારણે રાત્રિના સમયે વાહન ચાલકોની સાલામતી પણ જોખમાય છે. આથી વડોદરા ગ્રામ્ય જિલ્લાની હદમાંથી પસાર થતાં એક્સપ્રેસ વે ઉપરના વાહન વ્યવહારને ઉપરોક્ત હરકતોથી થતી અવગડ તથા સંભવિત અકસ્માતોના ભયને નિવારવા માટે હું, શ્રી ડી. બી. શાહ, અધિક જિલ્લા મેજિસ્ટ્રેટ, વડોદરા જિલ્લો વડોદરા તે મુંબઇ પોલીસ અધિનિયમ, ૧૯૫૧ની કલમ-૩૩(૧) બી થી મને મળેલ અધિકારની રૂઇએ ફરમાવું છું કે નીચેની અનુસૂચિમાં દર્શાવેલ વિસ્તરમાં રસ્તા પર પગપાળા કે ઢોર સાથે અવર જવર કરવા કે તારની વાડને નુકશાન કરવાના કૃત્યો પર પ્રતિબંધ ફરમાવું છું અન્યતા ગુનો સાબીત થયે મુંબઇ પોલીસ અધિનિયમ, ૧૯૫૧ની કલમ-૧૩૧ (બી)(૪) મુજબ શિક્ષાને પાત્ર થશે.

વિસ્તાર :

અમદાવાદ એક્સપ્રેસ વે અમદાવાદ થી વડોદરા વચ્ચેના વડોદરા ગ્રામ્ય જિલ્લાની હદમાં પસાર થતો સમગ્ર વિસ્તાર.

આજ તારીખ ૫મી ઓગષ્ટ, ૨૦૦૪ના રોજ મારી સહી અને સિક્કો કરી આપ્યો.

ડી. બી. શાહ,
અધિક જિલ્લા મેજિસ્ટ્રેટ,
વડોદરા.

હુકમ

મુંબઈ પોલીસ અધિનિયમ, ૧૯૫૧ની કલમ-૩૭(૧) અન્વયેનો જાહેર.

ક્રમાંક ઉ/મકપ/પલસ/મજસ/વશી/૪૧૭૧થી ૪૨૦૯/૨૦૦૪.-જિલ્લામાં તારીખ ૧૫મી ઓગષ્ટ, ૨૦૦૪ સ્વાતંત્ર્ય દિન, તારીખ ૨૯મી ઓગષ્ટ, ૨૦૦૪ રક્ષાબંધન તહેવારોની ઉજવણી હોય, અને જિલ્લામાં કાયદો અને વ્યવસ્થા, જાહેર સૂલેહ શાંતિ યોગ્ય રીતે જળવાય રહે તે માટે મુંબઇ પોલીસ અધિનિયમ, ૧૯૫૧ની કલમ-૩૭(૧) હેઠળ જાહેરનામું બહાર પાડવું જરૂરી જણાય છે.

આથી હું, બી. એન. ડામોર, (જી.એ.એસ.), અધિક જિલ્લા મેજિસ્ટ્રેટ, પંચમહાલ ગોધરા, મુંબઈ પોલીસ અધિનિયમ, ૧૯૫૧ની કલમ-૩૭(૧) અન્વયે મળેલ સત્તાની રૂએ આથી ફરમાવું છું કે, સમગ્ર પંચમહાલ જિલ્લાની હદમાં તારીખ ૪થી ઓગષ્ટ, ૨૦૦૪ થી ૩૧મી ઓગષ્ટ, ૨૦૦૪ સુધી (બંન્ને દિવસો સહીત).

(ક) શસ્ત્રો, દંડા, તલવાર, ધોકો, બંદુક, છરો, લાકડી કે લાઠી અથવા શારીરિક ઈજા પહોંચાડી શકાય તેવું બીજું કોઈપણ સાધન સાથે લઈ જવું નહી.

(ખ) કોઈપણ ક્ષયકારી પદાર્થ અથવા સ્ફોટક પદાર્થ લઈ જવો નહી.

(ગ) પથ્થર અથવા ફેંકી શકાય તેવી બીજી વસ્તુઓ અથવા વસ્તુઓ ફેંકવાની ધકેલવાના યંત્રો સાધનો લઈ જવા એકઠા કરવા નહી તથા તૈયાર કરવા નહી મનુષ્યો અથવા શબો અથવા આકૃતિઓ અથવા પુતળા દેખાડવા નહી તથા અપમાન કરવાના અથવા જાહેરમાં બિભત્સ સુત્રો પોકારવા નહી, અશ્લિલ ગીતો ગાવા નહી.

(ઘ) જેનાથી સુરૂચિ અથવા નીતિનો ભંગ થાય તેવું ભાષણ કરવું નહી તેવા હાવભાવ કરવા નહી તેવી ચેષ્ટા કરવી નહી, તથા તેવા પત્રકો, પ્લેકાર્ડ અથવા બીજા કોઈપણ પદાર્થ અથવા વસ્તુઓ તૈયાર કરવી નહી બતાવવા નહી અથવા તેનો ફેલાવો કરવો નહી.

આ હુકમનો ખંડ (ક) નીચેની વ્યક્તિઓને લાગુ પડશે નહી.

(૧) સરકારી નોકર કે કામ કરતી કોઈ વ્યક્તિઓને જેના ઉપર અધિકારીએ આવું કોઈપણ હથિયાર લઈ જવાનું ફરમાવ્યું હોય અથવા આવું હથિયાર લઈ જવાની જેની ફરજ હોય, પોલીસ સબ ઈન્સપેકટરશ્રી નીચેની પાયરીમાં ન હોય તેવા અધિકારીએ જેને શારીરિક અશક્તિ ના કારણે લાકડી, લાઠી લઈ જવાની પરવાનગી આપી હોય તે વ્યક્તિને.

આ હુકમનો ભંગ અથવા ઉલ્લંઘન કરનાર મુંબઈ પોલીસ અધિનિયમ, ૧૯૫૧ની કલમ-૧૩૫(૩) અને ભારતના ફોજદારી અધિનિયમની કલમ-૧૮૮ મુજબ સજા થશે.

આજ તારીખ ૪થી ઓગષ્ટ, ૨૦૦૪ના રોજ મારી સહી તથા કચેરીનો સિક્કો કર્યો.

હુકમ

મુંબઈ પોલીસ અધિનિયમ, ૧૯૫૧ની કલમ-૩૭(૩) અન્વયેનો જાહેર.

ક્રમાંક ઉ/મકપ/પલસ/મજસ/વશી/૪૨૧૦ થી ૪૨૪૮/૨૦૦૪.- જિલ્લામાં કાયદો અને વ્યવસ્થા, જાહેર વ્યવસ્થા યોગ્ય રીતે જળવાય રહે તે માટે મુંબઈ પોલીસ અધિનિયમ, ૧૯૫૧ (સને ૧૯૫૧ના ૨૨માંની) કલમ-૩૭(૩) હેઠળનું જાહેરનામું બહાર પાડવું જરૂરી જણાય છે.

જેથી મુંબઈ પોલીસ અધિનિયમ, ૧૯૫૧ની કલમ-૩૭(૩) અન્વયે મળેલ સત્તાની રૂએ હું, બી. એન. ડામોર, (જી.એ.એસ.), અધિક જિલ્લા મેજિસ્ટ્રેટ, પંચમહાલ ગોધરા, આથી ફરમાવું છું કે, સમગ્ર પંચમહાલ જિલ્લામાં તારીખ ૬ઠ્ઠી ઓગષ્ટ, ૨૦૦૪ થી ૨૧મી ઓગષ્ટ, ૨૦૦૪ સુધી (બંન્ને દિવસો સહ) સુધી ચાર કરતાં વધુ માણસોએ ભેગા થવું નહી, કોઈ સભા ભરવી નહી કે બોલાવવી નહી અથવા કોઈ સરઘસ કાઢવું નહી.

સભા/સરઘસ અંગે પરવાનગી આપવા અધિકૃત અધિકારી તેઓના અધિકાર પરત્વે કાયદો અને વ્યવસ્થાની પરિસ્થિતિ લક્ષમાં રાખી ગુણદોષ વિચારણામાં લઈ નિર્ણય કરી શકશે.

આ હુકમનો ભંગ અથવા ઉલ્લંઘન કરનારને મુંબઈ પોલીસ અધિનિયમ, ૧૯૫૧ની કલમ-૧૩૫(૩) અને ભારતનાં ફોજદારી અધિનિયમની કલમ-૧૮૮ મુજબ સજા થશે.

આજ તારીખ ૪થી ઓગષ્ટ, ૨૦૦૪ ના રોજ મારી સહી તથા કચેરીનો સિક્કો કર્યો.

બી. એન. ડામોર,
અધિક જિલ્લા મેજિસ્ટ્રેટ,
પંચમહાલ, ગોધરા.

જિલ્લા રજિસ્ટ્રાર દ્વારા

નોંધણીનું પ્રમાણપત્ર

ક્રમાંક ઘ-૨૦૯૭૫/નધણ/૪૯૦૧/ક-૨/૪૫૩/૧૪૮૦૦/૨૦૦૪.- આથી પ્રમાણપત્ર આપવામાં આવે છે કે, શ્રી મેઘરત્ન કો. ઓ. હાઉ. સોસાયટી લી., સ્થળ અમદાવાદ શહેર, તાલુકો સીટી., જિલ્લો અમદાવાદને સને ૧૯૬૨ના ગુજરાતના કાયદા-૧૦ (ગુજરાત સહકારી મંડળીઓનો કાયદો સને ૧૯૬૧) ની કલમ-૯ મુજબ આજરોજ નોંધવામાં આવેલ છે.

અમદાવાદ, તારીખ ૩૧મી જુલાઈ, ૨૦૦૪.

નોંધણીનું પ્રમાણપત્ર

ક્રમાંક ઘ-૨૦૯૭૬/નધણ/૪૯૦૦/ક-૨/૧૪૮૨૧/૨૦૦૪.--આથી પ્રમાણપત્ર આપવામાં આવે છે કે, શ્રી સત્યમ મોલ કોમર્શિયલ કો. ઓ. સોસાયટી લી., સ્થળ અમદાવાદ શહેર, તાલુકો સીટી., જિલ્લો અમદાવાદને સને ૧૯૬૨ના ગુજરાતના કાયદા-૧૦ (ગુજરાત સહકારી મંડળીઓનો કાયદો સને ૧૯૬૧) ની કલમ-૯ મુજબ આજરોજ નોંધવામાં આવેલ છે.

અમદાવાદ, તારીખ ૩જી ઓગષ્ટ, ૨૦૦૪.

બી. એમ. જોષી,
જિલ્લા રજિસ્ટ્રાર,
સહકારી મંડળીઓ, (શહેર)
અમદાવાદ.

નંબર ઘ-૨૧૧૪૭/નધણ/૩૯૨૭/ક-૩/૬૭૭/૨૦૦૪.--આથી જાહેર કરે છે કે, ઈશ્વરકૃપા (ટેના.) કો. ઓ. હાઉસીંગ સોસાયટી લી., મર્યાદીત સ્થળ કલોલ, તાલુકા કલોલ, જિલ્લો ગાંધીનગર.

સને ૧૯૬૧ નો ગુજરાત કાયદો (ગુજરાત સહકારી મંડળીઓનો કાયદો ૧૯૬૧)ની કલમ-૯ અન્વયે આજરોજ નોંધવામાં આવી છે.

અમદાવાદ, તારીખ ૨જી ઓગષ્ટ, ૨૦૦૪.

વંચાણે લીધા :–

(૧) ગુજરાત સહકારી મંડળીઓના અધિનિયમ-૧૯૬૧ ની કલમ-૨૦ ની જોગવાઇઓ.

(૨) ખેતીવાડી અને સહકાર ખાતા નં. ઘબ/ડી.ડી.સી./૭૨૮૬/બી, તા. ૩૧-૧૨-૬૫.

(૩) સહકાર કમિશનરશ્રી અને રજીસ્ટ્રારશ્રી સ.મં.ગુ.રા. અમદાવાદના તા. ૨૯-૧-૬૬ના હુકમ નંબર : એડી/એમ-૧.

(૪) સહકારી અધિકારી અને ફડચા અધિકારી નં. ૧ નો તા. ૧૦-૬-૨૦૦૪ નો અહેવાલ.

જા. નં. ઉખસ/ફડચ/૦૧/ગ-૩/૭૧૦/૩૫૧૪ થી ૩૫૧૮/૨૦૦૪.– ધી જમીયતપુરા દુધ ઉત્પાદક સહકારી મંડળી લી., મુ. જમીયતપુરા, તા. ગાંધીનગર, જિ. ગાંધીનગર કે જેનો નોંધણી નંબર ૧૪૩૦૧, તા. ૧૯-૩-૧૯૭૯ થી નોંધાયેલ સહકારી મંડળી છે. સદરહુ મંડળીને અન્યની કચેરીના હુકમ નં. ઉખસ/ફડચ/ગ-૩/૫૭૨/૯૦, તા. ૧૯-૬-૧૯૯૦ થી કાયમી ફડચામાં લઈ જવામાં આવેલ છે. સદરહુ મંડળીની છેલ્લી સાધારણ સભા મળી ગયેલ છે. અને છેલ્લું ઓડીટ થઈ ગયેલ છે. જેથી સદરહુ મંડળીની નોંધણી આથી રદ કરવાનું ઠરાવવામાં આવે છે.

આદેશ

આથી હું શ્રી એ. બી. પટેલ, જિલ્લા રજીસ્ટ્રાર, સહકારી મંડળીઓ (રૂરલ) અમદાવાદ વંચાણે લીધા ક્રમાંક ૧ અને ૨ તેમજ ગુજરાત સહકારી મંડળીઓના અધિનિયમ-૧૯૬૧ની કલમ-૨૦ અન્વયે મને મળેલ અધિકારની રૂઈએ ધી જમીયતપુરા દુધ ઉત્પાદક સહકારી મંડળી લી., મુ. જમીયતપુરા, તા. ગાંધીનગર, જિલ્લો ગાંધીનગર કે જેનો નોંધણી નંબર ૧૪૩૦૧, તા. ૧૯-૩-૧૯૭૯ છે. તેની નોંધણી રદ કરવા આથી આદેશ કરૂં છું.

અમદાવાદ, તારીખ ૩જી ઓગષ્ટ, ૨૦૦૪.

વંચાણે લીધા :–

(૧) ગુજરાત સહકારી મંડળીઓના અધિનિયમ-૧૯૬૧ ની કલમ-૨૦ ની જોગવાઇઓ.

(૨) ખેતીવાડી અને સહકાર ખાતા નં. ઘબ/ડી.ડી.સી./૭૨૮૬/બી, તા. ૩૧-૧૨-૬૫.

(૩) સહકાર કમિશનરશ્રી અને રજીસ્ટ્રારશ્રી સ.મં.ગુ.રા. અમદાવાદના તા. ૨૯-૧-૬૬ના હુકમ નંબર : એડી/એમ-૧.

(૪) સહકારી અધિકારી અને ફડચા અધિકારી નં. ૧ નો તા. ૧૦-૬-૨૦૦૪ નો અહેવાલ.

જા. નં. ઉખસ/ફડચ/૦૧/ગ-૩/૭૦૯/૩૫૧૯ થી ૩૫૨૩/૨૦૦૪.– ધી મોટી વાવડી દુધ ઉત્પાદક સહકારી મંડળી લી., મુ. મોટી વાવડી, તાલુકો. રાણપુર (ધંધુકા), જિલ્લો અમદાવાદ કે જેનો નોંધણી નંબર ૨૧૭૮૫, તા. ૧૬-૯-૧૯૮૬ થી નોંધાયેલ સહકારી મંડળી છે. સદરહુ મંડળીને આ કચેરીના હુકમ નં. ઉખસ/ફડચ/ગ-૩/૬૭૫/૯૫, તા. ૨૨-૩-૯૫ થી કાયમી ફડચામાં લઈ જવામાં આવેલ છે. સદરહુ મંડળીની છેલ્લી સાધારણ સભા મળી ગયેલ છે. અને છેલ્લું ઓડીટ થઈ ગયેલ છે. જેથી સદરહુ મંડળીની નોંધણી આથી રદ કરવાનું ઠરાવવામાં આવે છે.

આદેશ

આથી હું શ્રી એ. બી. પટેલ, જિલ્લા રજીસ્ટ્રાર, સહકારી મંડળીઓ (રૂરલ) અમદાવાદ વંચાણે લીધા ક્રમાંક ૧ અને ૨ તેમજ ગુજરાત સહકારી મંડળીઓના અધિનિયમ-૧૯૬૧ની કલમ-૨૦ અન્વયે મને મળેલ અધિકારની રૂઈએ ધી મોટી વાવડી દુધ ઉત્પાદક સહકારી મંડળી લી.,

મુ. મોટી વાવડી, તાલુકો રાણપુર (ધંધુકા), જિલ્લો અમદાવાદ કે જેનો નોંધણી નંબર ૨૧૭૮૫, તા. ૧૬-૯-૧૯૮૬ છે. તેની નોંધણી રદ કરવા આથી આદેશ કરૂં છું.

અમદાવાદ, તારીખ ૩જી ઓગષ્ટ, ૨૦૦૪.

એ. બી. પટેલ,
જિલ્લા રજિસ્ટ્રાર,
સહકારી મંડળીઓ (રૂરલ),
અમદાવાદ.

નંબર ઘ-૨૦૪૩૬/નધણ/૦૧/ક-૨/૨૬૩/૨૦૦૪.--આથી જાહેર કરે છે કે, શ્રી નવકાર કો. ઓ. હાઉસીંગ સોસાયટી લી., મર્યાદીત સ્થળ અંકલેશ્વર, તાલુકા અંકલેશ્વર, જિલ્લો ભરૂચ.

સને ૧૯૬૧ નો ગુજરાત કાયદો (ગુજરાત સહકારી મંડળીઓનો કાયદો ૧૯૬૧)ની કલમ-૯ અન્વયે આજરોજ નોંધવામાં આવી છે.

ભરૂચ, તારીખ ૨૯મી જુલાઈ, ૨૦૦૪.

આર. એમ. આસોડીયા,
જિલ્લા રજિસ્ટ્રાર,
સહકારી મંડળીઓ, ભરૂચ.

વંચાણે લીધા :--

(૧) શ્રી સીંગલાવ ખેડૂત પિયત સહકારી મંડળી લી., સીંગલાવના ફડચા અધિકારીશ્રીનો તારીખ ૨૬-૭-૨૦૦૪ ના પત્ર નંબર ફડચ/૦૧/ચ/૫૭૭/૨૦૦૪.

(૨) ગુજરાત સહકારી મંડળીઓનો કાયદો, ૧૯૬૧ ની કલમ-૨૦ અને ૧૧૪ (૨)

(૩) સરકારશ્રીના કૃષિ, સહકાર અને ગ્રામ વિકાસ વિભાગ, સચિવાલય, ગાંધીનગરના તા. ૩૦-૩-૯૧ ના જાહેરનામાં ક્રમાંક જી.એચ.કે.એચ.-૨૪-૯૧/ડી.ડી.સી. ૧૧૮૮/૩૨૦૪/જે.

હુકમ

જા. નં. ફડચ/૦૧/ચ/૫૯૮/૨૦૦૪.--શ્રી સીંગલાવ ખેડૂત પિયત સહકારી મંડળી લી., મુકામ સીંગલાવ, તાલુકો બોરસદ, જિલ્લો ખેડા, શ્રી મદદનીશ જિલ્લા રજીસ્ટ્રાર, સહકારી મંડળીઓ જીલ્લા પંચાયત, નડીઆદની ઓફીસનો નોંધણી નંબર એ-૩૫૪૦, તા. ૨૯-૪-૯૩ થી નોંધવામાં આવી હતી. જેને શ્રી જીલ્લા રજીસ્ટ્રાર, સહકારી મંડળીઓ, આણંદના હુકમ નંબર ઉ.ખ.સ./કજ/ફડચા/ચ/૧૪૯૭૨/૮૩૨/૦૩, તારીખ ૧૧-૧૨-૦૩ થી ફડચામાં લઈ જવામાં આવી હતી તેની ફડચાની કાર્યવાહીઓ સને ૧૯૬૧ના ગુજરાત સહકારી મંડળીઓના અધિનિયમ (ગુજરાત અધિનિયમ નં. ૧૦ સને ૧૯૬૨) ની કલમ ૧૧૪ (૨) અન્વયે આથી સમાપ્ત કરવામાં આવે છે અને સદર મંડળીની નોંધણી સને ૧૯૬૧ ના ગુજરાત સહકારી મંડળીઓના કાયદાની કલમ-૨૦ હેઠળ રદ કરવામાં આવે છે. અને તેથી આ હુકમની તારીખથી બંધ કરવામાં આવી છે એમ ગણાશે.

આણંદ, તારીખ ૨૯મી જુલાઈ, ૨૦૦૪.

નંબર સા. ૩૩૫૮/નધણ/૦૧/ગ/૧૫૬/૨૦૦૪.--આથી જાહેર કરે છે કે, તારાપુર તાલુકા સહકારી ખરીદ-વેચાણ સંઘ લી., મર્યાદીત સ્થળ તારાપુર, તાલુકા તારાપુર, જિલ્લો આણંદ.

સને ૧૯૬૧ નો ગુજરાત કાયદો (ગુજરાત સહકારી મંડળીઓનો કાયદો ૧૯૬૧)ની કલમ-૯ અન્વયે આજરોજ નોંધવામાં આવી છે.

આણંદ, તારીખ ૨૯મી જુલાઈ, ૨૦૦૪.

સી. બી. કોટેચા,
જિલ્લા રજિસ્ટ્રાર,
સહકારી મંડળીઓ, આણંદ.

વંચાણે લીધા :

(૧) આ કચેરીના તારીખ ૨૭-૨-૨૦૦૪ ના હુકમ ક્રમાંક ફડચ/ ૦૧/ ઘ-૨/૬૯/૨૦૦૪.

(૨) સને ૧૯૬૧ના ગુજરાત સહકારી મંડળીઓના કાયદાની કલમ-૧૦૭ (૩) ની જોગવાઈઓ.

અંતિમ હુકમ

જા. નં. ફડચ/૦૧/ઘ-૨/ફ/૧૫૮૧૨/૩૩૦/૨૦૦૪.--ધી બરોજ દુધ ઉત્પાદક સહકારી મંડળી લી., મુ. બરોજ, તા. છોટાઉદેપુર, જિ. વડોદરા, નોંધણી ક્રમાંક સે. દુ. - ૨૬૫૨૮, તા. ૩૧-૩-૯૩ થી નોંધાયેલ સહકારી મંડળી છે, જેને ૧૯૬૧ના ગુજરાત સહકારી મંડળીઓના કાયદાની કલમ ૧૦૭ (૧) (ક) (ગ) (૨) (૪) અન્વયે આમુખ (૧) માં જણાવેલ પ્રાથમિક હુકમથી ફડચામાં લઈ જઈ, સદર હુકમ સામે વાંધા-સૂચનોની રજુઆત કરવા માટે એક માસની તક આપવામાં આવતા છતાં તે પરત્વે મંડળી તરફથી કોઈ રજુઆત કરવામાં આવેલ ન હોય, આમુખ (૨) માં જણાવેલ કલમ-૧૦૭ (૩) અન્વયે, સદરહું મંડળીને ફડચામાં લઈ જવાનો પ્રાથમિક હુકમ આથી કાયમ કરવામાં આવે છે, અને ફડચા અધિકારી તરીકે શ્રી સહકારી અધિકારી ફડચા નં.-૧ની નિમણુંક કરવામાં આવે છે.

(૨) ફડચા અધિકારીએ મંડળીની ફડચાની કાર્યવાહી ૩ વર્ષની મુદતમાં પૂર્ણ કરવાની રહેશે.

(૩) ફડચા અધિકારીએ સદરહુ મંડળીનો હવાલો **દિન-૧૫**માં મેળવી લઈ, મંડળીના દેવા-લેણાંની ખાત્રી કરી, સૌ પ્રથમ સરકારી બાકી લેણાં, ઓડીટ ફી, સરકારી લોન, વ્યાજ, દંડનીય વ્યાજ, શેર ફાળાની ચુકવણી કરવા સુચના છે.

વડોદરા, તારીખ ૨૯ જુલાઈ, ૨૦૦૪.

INDEX

વંચાણે લીધા :

(૧) આ કચેરીના તારીખ ૧-૧૧-૨૦૦૩ ના હુકમ ક્રમાંક ફડચ/ ૦૧/ ઘ-૨/૩૩૫/૨૦૦૩.

(૨) સને ૧૯૬૧ના ગુજરાત સહકારી મંડળીઓના કાયદાની કલમ-૧૦૭ (૩) ની જોગવાઈઓ.

અંતિમ હુકમ

જા. નં. ફડચ/૦૧/ઘ-૨/ફ/૧૫૮૧૩/૩૩૦/૨૦૦૪.—ધી વરસાડા વિવિધ કાર્યકારી સહકારી મંડળી લી., મુ. વરસાડા, તા. વડોદરા, જિ. વડોદરા, નોંધણી ક્રમાંક સે-૨૮૯૫, તા. ૧૫-૫-૬૯ થી નોંધાયેલ સહકારી મંડળી છે, જેને ૧૯૬૧ના ગુજરાત સહકારી મંડળીઓના કાયદાની કલમ ૧૦૭ (૧) (ક) (ગ) (૨) (૪) અન્વયે આમુખ (૧) માં જણાવેલ પ્રાથમિક હુકમથી ફડચામાં લઈ જઈ, સદર હુકમ સામે વાંધા-સૂચનોની રજુઆત કરવા માટે એક માસની તક આપવામાં આવવા છતાં તે પરત્વે મંડળી તરફથી કોઈ રજુઆત કરવામાં આવેલ ન હોય, આમુખ (૨) માં જણાવેલ કલમ-૧૦૭ (૩) અન્વયે, સદરહુ મંડળીને ફડચામાં લઈ જવાનો પ્રાથમિક હુકમ આથી કાયમ કરવામાં આવે છે, અને ફડચા અધિકારી તરીકે શ્રી સહકારી અધિકારી ફડચા નં.-૧ની નિમણુંક કરવામાં આવે છે.

(૨) ફડચા અધિકારીએ મંડળીની ફડચાની કાર્યવાહી ત્રણ વર્ષની મુદતમાં પૂર્ણ કરવાની રહેશે.

(૩) ફડચા અધિકારીએ સદરહુ મંડળીનો હવાલો દિન-૧૫માં મેળવી લઈ, મંડળીના દેવા-લેણાંની ખાત્રી કરી, સૌ પ્રથમ સરકારી બાકી લેણાં, ઓડીટ ફી, સરકારી લોન, વ્યાજ, દંડનીય વ્યાજ, શેર ફાળાની ચુકવણી કરવા સુચના છે.

વડોદરા, તારીખ ૨૯ જુલાઈ, ૨૦૦૪.

વંચાણે લીધા :

(૧) આ કચેરીના તારીખ ૩૧-૩-૨૦૦૪ ના હુકમ ક્રમાંક ફડચ/ ૦૧/ ઘ-૨/૧૭૩/૨૦૦૪.

(૨) સને ૧૯૬૧ના ગુજરાત સહકારી મંડળીઓના કાયદાની કલમ-૧૦૭ (૩) ની જોગવાઈઓ.

અંતિમ હુકમ

જા. નં. ફડચ/૦૧/ઘ-૨/ફ/૧૫૮૧૪/૩૩૨/૨૦૦૪.—ધી માંત્રોજ બહુચરાજી ખેતી પિયત સહકારી મંડળી લી., મુ. માંત્રોજ, તા. કરજણ, જિ. વડોદરા, નોંધણી ક્રમાંક ખે-૩૭૧, તા. ૩૦-૮-૧૯૬૪ થી નોંધાયેલ સહકારી મંડળી છે, જેને ૧૯૬૧ના ગુજરાત સહકારી મંડળીઓના કાયદાની કલમ ૧૦૭ (૧) (ક) (ગ) (૨) (૪) અન્વયે આમુખ (૧) માં જણાવેલ પ્રાથમિક હુકમથી ફડચામાં લઈ જઈ, સદર હુકમ સામે વાંધા-સૂચનોની રજુઆત કરવા માટે એક માસની તક આપવામાં આવતા છતાં તે પરત્વે મંડળી તરફથી કોઈ રજુઆત કરવામાં આવેલ ન હોય, આમુખ (૨) માં જણાવેલ કલમ-૧૦૭ (૩) અન્વયે, સદરહુ મંડળીને ફડચામાં લઈ જવાનો પ્રાથમિક હુકમ આથી કાયમ કરવામાં આવે છે, અને ફડચા અધિકારી તરીકે શ્રી સહકારી અધિકારી ફડચા નં.-૧ની નિમણુંક કરવામાં આવે છે.

(૨) ફડચા અધિકારીએ મંડળીની ફડચાની કાર્યવાહી ૩ વર્ષની મુદતમાં પૂર્ણ કરવાની રહેશે.

(૩) ફડચા અધિકારીએ સદરહુ મંડળીનો હવાલો દિન-૧૫માં મેળવી લઈ, મંડળીના દેવા-લેણાંની ખાત્રી કરી, સૌ પ્રથમ સરકારી બાકી લેણાં, ઓડીટ ફી, સરકારી લોન, વ્યાજ, દંડનીય વ્યાજ, શેર ફાળાની ચુકવણી કરવા સુચના છે.

વડોદરા, તારીખ ૨૯ જુલાઈ, ૨૦૦૪.

વંચાણે લીધા :

(૧) આ કચેરીના તારીખ ૧૨-૧-૨૦૦૪ ના હુકમ ક્રમાંક ફડચ/ ૦૧/ ઘ-૨/૦૮/૨૦૦૪.

(૨) સને ૧૯૬૧ના ગુજરાત સહકારી મંડળીઓના કાયદાની કલમ-૧૦૭ (૩) ની જોગવાઈઓ.

અંતિમ હુકમ

જા. નં. ફડચ/૦૧/ઘ-૨/ફ/૧૫૮૧૫/૩૩૩/૨૦૦૪.—ધી રાજખેરવા કો. ઓપ. કન્ઝ્યુમર્સ સોસાયટી લી., મુ. રાજખેરવા, તા. સંખેડા, જિ. વડોદરા, નોંધણી ક્રમાંક ભ-૪૪૩, તા. ૧૧-૪-૭૪ થી નોંધાયેલ સહકારી મંડળી છે, જેને ૧૯૬૧ના ગુજરાત સહકારી મંડળીઓના કાયદાની કલમ ૧૦૭ (૧) (ક) (ગ) (૨) (૪) અન્વયે આમુખ (૧) માં જણાવેલ પ્રાથમિક હુકમથી ફડચામાં લઈ જઈ, સદર હુકમ સામે વાંધા-સૂચનોની રજુઆત કરવા માટે એક માસની તક આપવામાં આવતા છતાં તે પરત્વે મંડળી તરફથી કોઈ રજુઆત કરવામાં આવેલ ન હોય, આમુખ (૨) માં જણાવેલ કલમ-૧૦૭ (૩) અન્વયે, સદરહુ મંડળીને ફડચામાં લઈ જવાનો પ્રાથમિક હુકમ આથી કાયમ કરવામાં આવે છે, અને ફડચા અધિકારી તરીકે શ્રી સહકારી અધિકારી ફડચા નં.-૧ની નિમણુંક કરવામાં આવે છે.

(૨) ફડચા અધિકારીએ મંડળીની ફડચાની કાર્યવાહી ૩ વર્ષની મુદતમાં પૂર્ણ કરવાની રહેશે.

(૩) ફડચા અધિકારીએ સદરહુ મંડળીનો હવાલો દિન-૧૫માં મેળવી લઈ, મંડળીના દેવા-લેણાંની ખાત્રી કરી, સૌ પ્રથમ સરકારી બાકી લેણાં, ઓડીટ ફી, સરકારી લોન, વ્યાજ, દંડનીય વ્યાજ, શેર ફાળાની ચુકવણી કરવા સુચના છે.

વડોદરા, તારીખ ૨૯ જુલાઈ, ૨૦૦૪.

વંચાણે લીધા :

(૧) આ કચેરીના તારીખ ૨૭-૨-૨૦૦૩ ના હુકમ ક્રમાંક ફડચ/ ૦૧/ ઘ-૨/૬૨/૨૦૦૪.

(૨) સને ૧૯૬૧ના ગુજરાત સહકારી મંડળીઓના કાયદાની કલમ-૧૦૭ (૩) ની જોગવાઈઓ.

અંતિમ હુકમ

જા. નં. ફડચ/૦૧/ઘ-૨/ફ/૧૫૮૧૬/૩૩૪/૨૦૦૪.–ધી સંખેડા જબુગામ તાલુકા ઓટોવ્હીકલ્સ એન્ડ મશીનરી ઓનર્સ કન્ઝયુમર્સ સહકારી મંડળી લી., મુ. સંખેડા, તા. સંખેડા, જિ. વડોદરા, નોંધણી ક્રમાંક ભ-૪૧૪, તા. ૨-૧-૬૪ થી નોંધાયેલ સહકારી મંડળી છે, જેને ૧૯૬૧ના ગુજરાત સહકારી મંડળીઓના કાયદાની કલમ ૧૦૭ (૧) (ક) (ગ) (૨) (૪) અન્વયે આમુખ (૧) માં જણાવેલ પ્રાથમિક હુકમથી ફડચામાં લઈ જઈ, સદર હુકમ સામે વાંધા-સૂચનોની રજુઆત કરવા માટે એક માસની તક આપવામાં આવતા છતાં તે પરત્વે મંડળી તરફથી કોઈ રજુઆત કરવામાં આવેલ ન હોય, આમુખ (૨) માં જણાવેલ કલમ-૧૦૭ (૩) અન્વયે, સદરહુ મંડળીને ફડચામાં લઈ જવાનો પ્રાથમિક હુકમ આથી કાયમ કરવામાં આવે છે, અને ફડચા અધિકારી તરીકે શ્રી સહકારી અધિકારી ફડચા નં.-૧ ની નિમણુંક કરવામાં આવે છે.

(૨) ફડચા અધિકારીએ મંડળીની ફડચાની કાર્યવાહી ૩ વર્ષની મુદતમાં પૂર્ણ કરવાની રહેશે.

(૩) ફડચા અધિકારીએ સદરહું મંડળીનો હવાલો દિન-૧૫માં મેળવી લઈ, મંડળીના દેવા-લેણાંની ખાત્રી કરી, સૌ પ્રથમ સરકારી બાકી લેણાં, ઓડીટ ફી, સરકારી લોન, વ્યાજ, દંડનીય વ્યાજ, શેર ફાળાની ચુકવણી કરવા સુચના છે.

વડોદરા, તારીખ ૨૯ જુલાઈ, ૨૦૦૪.

વંચાણે લીધા :

(૧) આ કચેરીના તારીખ ૪-૫-૨૦૦૪ ના હુકમ ક્રમાંક ફડચ/૦૧/ ઘ-૨/૧૯૪/૨૦૦૪.

(૨) સને ૧૯૬૧ના ગુજરાત સહકારી મંડળીઓના કાયદાની કલમ-૧૦૭ (૩) ની જોગવાઈઓ.

અંતિમ હુકમ

જા. નં. ફડચ/૦૧/ઘ-૨/ફ/૧૫૮૧૭/૩૩૫/૨૦૦૪.– ધી રામ સિમાંત ખેડતોની ખેતી વિષયક સહકારી મંડળી લિ. મું. રામપુરા, તા. વડોદરા જિ. વડોદરા, નોંધણી ક્રમાંક ખે-૨૦૬૫ તારીખ ૯-૧૦-૧૯૭૨ થી નોંધાયેલ સહકારી મંડળી છે, જેને ૧૯૬૧ના ગુજરાત સહકારી મંડળીઓના કાયદાની કલમ-૧૦૭ (૧) (ક) (ગ) (૨) (૪) અન્વયે આમુખ (૧) માં જણાવેલ પ્રાથમિક હુકમથી ફડચામાં લઈ જઈ, સદર હુકમ સામે વાંધા-સૂચનોની રજુઆત કરવા માટે એક માસની તક આપવામાં આવવા છતાં તે પરત્વે મંડળી તરફથી કોઈ રજુઆત કરવામાં આવેલ ન હોય, આમુખ (૨) માં જણાવેલ કલમ-૧૦૭ (૩) અન્વયે, સદરહુ મંડળીને ફડચામાં લઈ જવાનો પ્રાથમિક હુકમ આથી કાયમ કરવામાં આવે છે, અને ફડચા અધિકારી તરીકે શ્રી સહકારી અધિકારી ફડચા નં. ૧ ની નિમણુંક કરવામાં આવે છે.

(૨) ફડચા અધિકારીએ મંડળીની ફડચાની કાર્યવાહી ૩ વર્ષની મુદતમાં પૂર્ણ કરવાની રહેશે.

(૩) ફડચા અધિકારીએ સદરહું મંડળીનો હાવલો દિન-૧૫માં મેળવી લઈ, મંડળીના દેવા-લેણાંની ખાત્રી કરી, સૌપ્રથમ સરકારી બાકી લેણાં, ઓડીટ ફી, સરકારી લોન, વ્યાજ, દંડનીય વ્યાજ, શેર ફાળાની ચુકવણી કરવા સુચના છે.

વડોદરા, તારીખ ૨૯મી જુલાઈ, ૨૦૦૪.

વંચાણે લીધા :

(૧) આ કચેરીના તારીખ ૨૭-૧૨-૨૦૦૩ ના હુકમ ક્રમાંક ફડચ/ ૦૧/ઘ-૨/૬૦/૨૦૦૩.

(૨) સને ૧૯૬૧ના ગુજરાત સહકારી મંડળીઓના કાયદાની કલમ-૧૦૭ (૩) ની જોગવાઈઓ.

અંતિમ હુકમ

જા. નં. ફડચ/૦૧/ઘ-૨/ફ/૧૫૮૧૮/૩૩૬/૨૦૦૪.– ધી રંગપુર સઢલી વિભાગ જંગલ કામદાર સહકારી મંડળી લિ. મું. રંગપુર સઢલી તા. છોટાઉદેપુર, જિ. વડોદરા, નોંધણી ક્રમાંક સી-૨૪૯૪ તારીખ ૬-૧-૧૯૯૬ થી નોંધાયેલ સહકારી મંડળી છે, જેને ૧૯૬૧ના ગુજરાત સહકારી મંડળીઓના કાયદાની કલમ-૧૦૭ (૧) (ક) (ગ) (૨) (૪) અન્વયે આમુખ (૧) માં જણાવેલ પ્રાથમિક હુકમથી ફડચામાં લઈ જઈ, સદર હુકમ સામે વાંધા-સૂચનોની રજુઆત કરવા માટે એક માસની તક આપવામાં આવવા છતાં તે પરત્વે મંડળી તરફથી કોઈ રજુઆત કરવામાં આવેલ ન હોય, આમુખ (૨) માં જણાવેલ કલમ-૧૦૭ (૩) અન્વયે, સદરહું મંડળીને ફડચામાં લઈ જવાનો પ્રાથમિક હુકમ આથી કાયમ કરવામાં આવે છે, અને ફડચા અધિકારી તરીકે શ્રી સહકારી અધિકારી ફડચા નં. ૧ ની નિમણુંક કરવામાં આવે છે.

(૨) ફડચા અધિકારીએ મંડળીની ફડચાની કાર્યવાહી ૩ વર્ષની મુદતમાં પૂર્ણ કરવાની રહેશે.

(૩) ફડચા અધિકારીએ સદરહુ મંડળીનો હાવલો દિન-૧૫માં મેળવી લઈ, મંડળીના દેવા-લેણાંની ખાત્રી કરી, સૌપ્રથમ સરકારી બાકી લેણાં, ઓડીટ ફી, સરકારી લોન, વ્યાજ, દંડનીય વ્યાજ, શેર ફાળાની ચુકવણી કરવા સુચના છે.

વડોદરા, તારીખ ૨૯મી જુલાઈ, ૨૦૦૪.

વંચાણે લીધા :

(૧) આ કચેરીના તારીખ ૧-૩-૨૦૦૪ ના હુકમ ક્રમાંક ફડચ/૦૧/ ધ-૨/૭૩/૨૦૦૪.

(૨) સને ૧૯૬૧ના ગુજરાત સહકારી મંડળીઓના કાયદાની કલમ-૧૦૭ (૩) ની જોગવાઇઓ.

અંતિમ હુકમ

જા. નં. ફડચ/૦૧/ધ-૨/ફ/૧૫૮૧૯/૩૩૭/૨૦૦૪.– ધી ભક્તિનગર કો. ઓપ. હાઉસીંગ સહકારી મંડળી લિ., મું. પલાસવાડા, તા. ડભોઇ, જિ. વડોદરા, નોંધણી ક્રમાંક ધ-૧૧૪૯૫, તારીખ ૬-૧૦-૧૯૮૪ થી નોંધાયેલ સહકારી મંડળી છે, જેને ૧૯૬૧ના ગુજરાત સહકારી મંડળીઓના કાયદાની કલમ-૧૦૭ (૧) (ક) (ગ) (૨) (૪) અન્વયે આમુખ (૧) માં જણાવેલ પ્રાથમિક હુકમથી ફડચામાં લઇ જઇ, સદર હુકમ સામે વાંધા-સૂચનોની રજુઆત કરવા માટે એક માસની તક આપવામાં આવવા છતાં તે પરત્વે મંડળી તરફથી કોઇ રજુઆત કરવામાં આવેલ ન હોય, આમુખ (૨) માં જણાવેલ કલમ-૧૦૭ (૩) અન્વયે, સદરહું મંડળીને ફડચામાં લઇ જવાનો પ્રાથમિક હુકમ આથી કાયમ કરવામાં આવે છે, અને ફડચા અધિકારી તરીકે શ્રી સહકારી અધિકારી ફડચા નં. ૧ ની નિમણુંક કરવામાં આવે છે.

(૨) ફડચા અધિકારીએ મંડળીની ફડચાની કાર્યવાહી ૩ વર્ષની મુદતમાં પૂર્ણ કરવાની રહેશે.

(૩) ફડચા અધિકારીએ સદરહું મંડળીનો હવાલો દિન-૧૫માં મેળવી લઇ, મંડળીના દેવા-લેણાંની ખાત્રી કરી, સૌ પ્રથમ સરકારી બાકી લેણાં, ઓડીટ ફી, સરકારી લોન, વ્યાજ, દંડનીય વ્યાજ, શેર ફાળાની ચુકવણી કરવા સુચના છે.

વડોદરા, તારીખ ૨૯મી જુલાઇ, ૨૦૦૪.

વંચાણે લીધા :

(૧) આ કચેરીના તારીખ ૨૭-૨-૨૦૦૪ના હુકમ ક્રમાંક ફડચ/૦૧/ ધ-૨/૬૮/૨૦૦૪.

(૨) સને ૧૯૬૧ના ગુજરાત સહકારી મંડળીઓના કાયદાની કલમ-૧૦૭ (૩) ની જોગવાઇઓ.

અંતિમ હુકમ

જા. નં. ફડચ/૦૧/ધ-૨/ફ/૧૫૮૨૦/૩૩૮/૨૦૦૪.– ધી નવાલજા વિભાગ મોટા કદની સેવા સહકારી મંડળી લિ., મું. નવાલજા, તા. છોટાઉદેપુર, જિ. વડોદરા, નોંધણી ક્રમાંક ૧૫૪૧૮, તારીખ ૧૨-૫-૧૯૭૮ થી નોંધાયેલ સહકારી મંડળી છે, જેને ૧૯૬૧ના ગુજરાત સહકારી મંડળીઓના કાયદાની કલમ-૧૦૭ (૧) (ક) (ગ) (૨) (૪) અન્વયે આમુખ (૧) માં જણાવેલ પ્રાથમિક હુકમથી ફડચામાં લઇ જઇ, સદર હુકમ સામે વાંધા-સૂચનોની રજુઆત કરવા માટે એક માસની તક આપવામાં આવવા છતાં તે પરત્વે મંડળી તરફથી કોઇ રજુઆત કરવામાં આવેલ ન હોય, આમુખ (૨) માં જણાવેલ કલમ-૧૦૭ (૩) અન્વયે, સદરહું મંડળીને ફડચામાં લઇ જવાનો પ્રાથમિક હુકમ આથી કાયમ કરવામાં આવે છે, અને ફડચા અધિકારી તરીકે શ્રી સહકારી અધિકારી ફડચા નં. ૩ લગત કચેરીની નિમણુંક કરવામાં આવે છે.

(૨) ફડચા અધિકારીએ મંડળીની ફડચાની કાર્યવાહી ૩ વર્ષની મુદતમાં પૂર્ણ કરવાની રહેશે.

(૩) ફડચા અધિકારીએ સદરહું મંડળીનો હવાલો દિન-૧૫માં મેળવી લઇ, મંડળીના દેવા-લેણાંની ખાત્રી કરી, સૌપ્રથમ સરકારી બાકી લેણાં, ઓડીટ ફી, સરકારી લોન, વ્યાજ, દંડનીય વ્યાજ, શેર ફાળાની ચુકવણી કરવા સુચના છે.

વડોદરા, તારીખ ૨જી ઓગસ્ટ, ૨૦૦૪.

વંચાણે લીધા :

(૧) આ કચેરીના તારીખ ૮-૩-૨૦૦૪ ના હુકમ ક્રમાંક ફડચ/૦૧/ ધ-૨/૧૧૦/૨૦૦૪.

(૨) સને ૧૯૬૧ના ગુજરાત સહકારી મંડળીઓના કાયદાની કલમ-૧૦૭ (૩) ની જોગવાઇઓ.

અંતિમ હુકમ

જા. નં. ફડચ/૦૧/ધ-૨/ફ/૧૫૮૨૧/૩૩૯/૨૦૦૪.– ધી ચંપાલીપુરા વિવિધ કાર્યકારી સહકારી મંડળી લિ., મું. ચંપાલીપુરા, તા. વાઘોડીયા, જિ. વડોદરા, નોંધણી ક્રમાંક ૧૭૬૮૦, તારીખ ૩૦-૪-૧૯૫૩ થી નોંધાયેલ સહકારી મંડળી છે, જેને ૧૯૬૧ના ગુજરાત સહકારી મંડળીઓના કાયદાની કલમ-૧૦૭ (૧) (ક) (ગ) (૨) (૪) અન્વયે આમુખ (૧) માં જણાવેલ પ્રાથમિક હુકમથી ફડચામાં લઇ જઇ, સદર હુકમ સામે વાંધા-સૂચનોની રજુઆત કરવા માટે એક માસની તક આપવામાં આવવા છતાં તે પરત્વે મંડળી તરફથી કોઇ રજુઆત કરવામાં આવેલ ન હોય, આમુખ (૨) માં જણાવેલ કલમ-૧૦૭ (૩) અન્વયે, સદરહું મંડળીને ફડચામાં લઇ જવાનો પ્રાથમિક હુકમ આથી કાયમ કરવામાં આવે છે, અને ફડચા અધિકારી તરીકે શ્રી સહકારી અધિકારી ફડચા નં. ૩ લગત કચેરીની નિમણુંક કરવામાં આવે છે.

(૨) ફડચા અધિકારીએ મંડળીની ફડચાની કાર્યવાહી ૩ વર્ષની મુદતમાં પૂર્ણ કરવાની રહેશે.

(૩) ફડચા અધિકારીએ સદરહું મંડળીનો હવાલો દિન-૧૫માં મેળવી લઇ, મંડળીના દેવા-લેણાંની ખાત્રી કરી, સૌ પ્રથમ સરકારી બાકી લેણાં, ઓડીટ ફી, સરકારી લોન, વ્યાજ, દંડનીય વ્યાજ, શેર ફાળાની ચુકવણી કરવા સુચના છે.

વડોદરા, તારીખ ૨જી ઓગસ્ટ, ૨૦૦૪.

વંચાણે લીધા :

(૧) આ કચેરીના તારીખ ૨૭-૨-૨૦૦૪ ના હુકમ ક્રમાંક ફડચ/૦૧/ ઘ-૨/૬૭/૨૦૦૪.

(૨) સને ૧૯૬૧ના ગુજરાત સહકારી મંડળીઓના કાયદાની કલમ-૧૦૭ (૩) ની જોગવાઇઓ.

અંતિમ હુકમ

જા. નં. ફડચ/૦૧/ઘ-૨/ફ/૧૫૮૨૨/૩૪૦/૨૦૦૪.– ધી કુરાલ વિવિધ કાર્યકારી સેવા સહકારી મંડળી લિ., મું. કુરાલ, તા. પાદરા, જિ. વડોદરા, નોંધણી ક્રમાંક ૧૭૯૪૧, તારીખ ૨૩-૩-૧૯૬૦ થી નોંધાયેલ સહકારી મંડળી છે, જેને ૧૯૬૧ના ગુજરાત સહકારી મંડળીઓના કાયદાની કલમ-૧૦૭ (૧) (ક) (ગ) (૨) (૪) અન્વયે આમુખ (૧) માં જણાવેલ પ્રાથમિક હુકમથી ફડચામાં લઇ જઇ, સદર હુકમ સામે વાંધા-સૂચનોની રજુઆત કરવા માટે એક માસની તક આપવામાં આવવા છતાં તે પરત્વે મંડળી તરફથી કોઇ રજુઆત કરવામાં આવેલ ન હોય, આમુખ (૨) માં જણાવેલ કલમ-૧૦૭ (૩) અન્વયે, સદરહું મંડળીને ફડચામાં લઇ જવાનો પ્રાથમિક હુકમ આથી કાયમ કરવામાં આવે છે, અને ફડચા અધિકારી તરીકે શ્રી સહકારી અધિકારી ફડચા નં. ૩ લગત કચેરીની નિમણુંક કરવામાં આવે છે.

(૨) ફડચા અધિકારીએ મંડળીની ફડચાની કાર્યવાહી ૩ વર્ષની મુદતમાં પૂર્ણ કરવાની રહેશે.

(૩) ફડચા અધિકારીએ સદરહું મંડળીનો હવાલો દિન-૧૫માં મેળવી લઇ, મંડળીના દેવા-લેણાંની ખાત્રી કરી, સૌ પ્રથમ સરકારી બાકી લેણાં, ઓડીટ ફી, સરકારી લોન, વ્યાજ, દંડનીય વ્યાજ, શેર ફાળાની ચુકવણી કરવા સુચના છે.

વડોદરા, તારીખ ૨જી ઓગસ્ટ, ૨૦૦૪.

વંચાણે લીધા :

(૧) આ કચેરીના તારીખ ૨૭-૨-૨૦૦૪ ના હુકમ ક્રમાંક ફડચ/૦૧/ ઘ-૨/૭૧/૨૦૦૪.

(૨) સને ૧૯૬૧ના ગુજરાત સહકારી મંડળીઓના કાયદાની કલમ-૧૦૭ (૩) ની જોગવાઇઓ.

અંતિમ હુકમ

જા. નં. ફડચ/૦૧/ઘ-૨/ફ/૧૫૮૨૩/૩૪૧/૨૦૦૪.– ધી સાદડ કોઠવાડા વિવિધ કાર્યકારી સહકારી મંડળી લિ., મું. કોઠવાડા, તા. પાદરા, જિ. વડોદરા, નોંધણી ક્રમાંક સે-૧૦૨૪૫, તારીખ ૨૧-૩-૧૯૬૮ થી નોંધાયેલ સહકારી મંડળી છે, જેને ૧૯૬૧ના ગુજરાત સહકારી મંડળીઓના કાયદાની કલમ-૧૦૭ (૧) (ક) (ગ) (૨) (૪) અન્વયે આમુખ (૧) માં જણાવેલ પ્રાથમિક હુકમથી ફડચામાં લઇ જઇ, સદર હુકમ સામે વાંધા-સૂચનોની રજુઆત કરવા માટે એક માસની તક આપવામાં આવવા છતાં તે પરત્વે મંડળી તરફથી કોઇ રજુઆત કરવામાં આવેલ ન હોય, આમુખ (૨) માં જણાવેલ કલમ-૧૦૭ (૩) અન્વયે, સદરહું મંડળીને ફડચામાં લઇ જવાનો પ્રાથમિક હુકમ આથી કાયમ કરવામાં આવે છે, અને ફડચા અધિકારી તરીકે શ્રી સહકારી અધિકારી ફડચા નં. ૩ લગત કચેરીની નિમણુંક કરવામાં આવે છે.

(૨) ફડચા અધિકારીએ મંડળીની ફડચાની કાર્યવાહી ૩ વર્ષની મુદતમાં પૂર્ણ કરવાની રહેશે.

(૩) ફડચા અધિકારીએ સદરહું મંડળીનો હવાલો દિન-૧૫માં મેળવી લઇ, મંડળીના દેવા-લેણાંની ખાત્રી કરી, સૌ પ્રથમ સરકારી બાકી લેણાં, ઓડીટ ફી, સરકારી લોન, વ્યાજ, દંડનીય વ્યાજ, શેર ફાળાની ચુકવણી કરવા સુચના છે.

વડોદરા, તારીખ ૨જી ઓગસ્ટ, ૨૦૦૪.

વંચાણે લીધા :

(૧) આ કચેરીના તારીખ ૧૪-૫-૨૦૦૪ ના હુકમ ક્રમાંક ફડચ/૦૧/ ઘ-૨/૧૯૧/૨૦૦૪.

(૨) સને ૧૯૬૧ના ગુજરાત સહકારી મંડળીઓના કાયદાની કલમ-૧૦૭ (૩) ની જોગવાઇઓ.

અંતિમ હુકમ

જા. નં. ફડચ/૦૧/ઘ-૨/ફ/૧૫૮૨૪/૩૪૨/૨૦૦૪.–ધી લક્ષ્મી કો-ઓપરેટીવ ક્રેડીટ સોસાયટી લી., મું. અલીપુરા, તા. સંખેડા, જિ. વડોદરા, નોંધણી ક્રમાંક ૧૭૬૧૪, તારીખ ૧૮-૧૧-૧૯૮૦ થી નોંધાયેલ સહકારી મંડળી છે, જેને ૧૯૬૧ના ગુજરાત સહકારી મંડળીઓના કાયદાની કલમ-૧૦૭ (૧) (ક) (ગ) (૨) (૪) અન્વયે આમુખ (૧) માં જણાવેલ પ્રાથમિક હુકમથી ફડચામાં લઇ જઇ, સદર હુકમ સામે વાંધા-સૂચનોની રજુઆત કરવા માટે એક માસની તક આપવામાં આવવા છતાં તે પરત્વે મંડળી તરફથી કોઇ રજુઆત કરવામાં આવેલ ન હોય, આમુખ (૨) માં જણાવેલ કલમ-૧૦૭ (૩) અન્વયે, સદરહું મંડળીને ફડચામાં લઇ જવાનો પ્રાથમિક હુકમ આથી કાયમ કરવામાં આવે છે, અને ફડચા અધિકારી તરીકે શ્રી સહકારી અધિકારી ફડચા નં. ૩ લગત કચેરીની નિમણુંક કરવામાં આવે છે.

(૨) ફડચા અધિકારીએ મંડળીની ફડચાની કાર્યવાહી ૩ વર્ષની મુદતમાં પૂર્ણ કરવાની રહેશે.

(૩) ફડચા અધિકારીએ સદરહું મંડળીનો હવાલો દિન-૧૫માં મેળવી લઇ, મંડળીના દેવા-લેણાંની ખાત્રી કરી, સૌ પ્રથમ સરકારી બાકી લેણાં, ઓડીટ ફી, સરકારી લોન, વ્યાજ, દંડનીય વ્યાજ, શેર ફાળાની ચુકવણી કરવા સુચના છે.

વડોદરા, તારીખ ૨જી ઓગસ્ટ, ૨૦૦૪.

INDEX

વંચાણે લીધા :

(૧) આ કચેરીના તારીખ ૧૫-૩-૨૦૦૪ ના હુકમ ક્રમાંક ફડચ/૦૧/ ધ-૨/૧૨૯/૨૦૦૪.

(૨) સને ૧૯૬૧ના ગુજરાત સહકારી મંડળીઓના કાયદાની કલમ-૧૦૭ (૩) ની જોગવાઇઓ.

અંતિમ હુકમ

જા. નં. ફડચ/૦૧/ધ-૨/ફ/૧૫૮૨૫/૩૪૩/૨૦૦૪.– ધી માંત્રોજ ખેતી પિયત સહકારી મંડળી લિ., મું. માંત્રોજ, તા. કરજણ, જિ. વડોદરા, નોંધણી ક્રમાંક ખે-૭૩૩, તારીખ ૨૩-૨-૧૯૬૦ થી નોંધાયેલ સહકારી મંડળી છે, જેને ૧૯૬૧ના ગુજરાત સહકારી મંડળીઓના કાયદાની કલમ-૧૦૭ (૧) (ક) (ગ) (૨) (૪) અન્વયે આમુખ (૧) માં જણાવેલ પ્રાથમિક હુકમથી ફડચામાં લઇ જઇ, સદર હુકમ સામે વાંધા-સૂચનોની રજુઆત કરવા માટે એક માસની તક આપવામાં આવવા છતાં તે પરત્વે મંડળી તરફથી કોઇ રજુઆત કરવામાં આવેલ ન હોય, આમુખ (૨) માં જણાવેલ કલમ-૧૦૭ (૩) અન્વયે, સદરહું મંડળીને ફડચામાં લઇ જવાનો પ્રાથમિક હુકમ આથી કાયમ કરવામાં આવે છે, અને ફડચા અધિકારી તરીકે શ્રી સહકારી અધિકારી ફડચા નં. ૩ લગત કચેરીની નિમણુંક કરવામાં આવે છે.

(૨) ફડચા અધિકારીએ મંડળીની ફડચાની કાર્યવાહી ૩ વર્ષની મુદતમાં પૂર્ણ કરવાની રહેશે.

(૩) ફડચા અધિકારીએ સદરહું મંડળીનો હવાલો દિન-૧૫માં મેળવી લઈ, મંડળીના દેવા-લેણાંની ખાત્રી કરી, સૌ પ્રથમ સરકારી બાકી લેણાં, ઓડીટ ફી, સરકારી લોન, વ્યાજ, દંડનીય વ્યાજ, શેર ફાળાની ચુકવણી કરવા સુચના છે.

વડોદરા, તારીખ ૨જી ઓગસ્ટ, ૨૦૦૪.

વંચાણે લીધો :

(૧) શ્રી સહકારી અધિકારી ફડચા નં. ૨ વડોદરા લગતની તારીખ ૨૪મી જુન, ૨૦૦૪ની નોંધણી રદની દરખાસ્ત.

હુકમ

જા. નં. ફડચા/૧૪૬/ધ-૨/૩૫૧/૨૦૦૪.– **ધી ચાપરીયા દુધ ઉત્પાદક સ. મં. લી.**, મુ. ચાપરીયાની નોંધણી ક્રમાંક સે. દુ. ૨૪૬૩૦, તારીખ ૩૦મી સપ્ટેમ્બર, ૧૯૯૧થી કરવામાં આવી હતી. જિલ્લા રજિસ્ટ્રાર, સહકારી મંડળીઓ, વડોદરાના હુકમ નંબર ફડચા/ફ/૧૫૨૪૦/ ધ-૨/૮૬, તારીખ ૪થી માર્ચ, ૨૦૦૪થી ફડચામાં લઈ જવામાં આવી હતી. સદરહુ મંડળીની ફડચા અંગેની કામગીરી સંપૂર્ણ થઈ ગયેલ હોવાથી તેમજ તે અંગે હવે કાંઈ કરવાનું રહેતું ન હોવાથી ફડચા અધિકારીએ નોંધણી રદ કરવા માટે નિવેદન આપેલ છે. જેથી સને ૧૯૬૧ના ગુજરાત સહકારી મંડળીઓના કાયદાની કલમ ૧૧૪(૨) અન્વયે ફડચાની કામગીરી સમાપ્ત થયેલી જાહેર કરવામાં આવે છે અને સદરહુ મંડળીની નોંધણી સદરહુ કાયદાની કલમ-૨૦ અન્વયે રદ કરવામાં આવે છે. આ હુકમની તારીખથી સદરહુ મંડળી બંધ કરવામાં આવેલી છે એમ ગણાશે.

વડોદરા, તારીખ ૩જી ઓગષ્ટ, ૨૦૦૪.

વંચાણે લીધો :

(૧) શ્રી સહકારી અધિકારી ફડચા નં. ૩, બરોડા સેન્ટ્રલ કો-ઓપરેટીવ બેન્ક લી., વડોદરા લગત સદર કચેરીની તારીખ ૨૪મી જુન, ૨૦૦૪ની નોંધણી રદની દરખાસ્ત.

હુકમ

જા. નં. ફડચા/૦૧/ધ-૨/૩૫૨/૨૦૦૪.– ધી ભોરદા દુધ ઉત્પાદક સહકારી મંડળી લી., મુ. ભોરદાની નોંધણી ક્રમાંક સે. દુ. ૨૬૫૨૯, તારીખ ૩૧મી માર્ચ, ૧૯૯૩થી કરવામાં આવી હતી. જિલ્લા રજિસ્ટ્રાર, સહકારી મંડળીઓ વડોદરાના હુકમ નંબર ફડચા/ફ/૧૫૨૩૩/ધ-૨/૧૦૨/ ૦૪, તારીખ ૪થી માર્ચ, ૨૦૦૪થી ફડચામાં લઈ જવામાં આવી હતી. સદરહુ મંડળીની ફડચા અંગેની કામગીરી સંપૂર્ણ થઈ ગયેલ હોવાથી તેમજ તે અંગે હવે કાંઈ કરવાનું રહેતું ન હોવાથી ફડચા અધિકારીએ નોંધણી રદ કરવા માટે નિવેદન આપેલ છે. જેથી સને ૧૯૬૧ના ગુજરાત સહકારી મંડળીઓના કાયદાની કલમ ૧૧૪(૨) અન્વયે ફડચાની કામગીરી સમાપ્ત થયેલી જાહેર કરવામાં આવે છે અને સદરહુ મંડળીની નોંધણી સદરહુ કાયદાની કલમ-૨૦ અન્વયે રદ કરવામાં આવે છે. આ હુકમની તારીખથી સદરહુ મંડળી બંધ કરવામાં આવેલી છે એમ ગણાશે.

વડોદરા, તારીખ ૩જી ઓગષ્ટ, ૨૦૦૪.

વંચાણે લીધો :

(૧) શ્રી સહકારી અધિકારી ફડચા નં. ૩, બરોડા સેન્ટ્રલ કો-ઓપરેટીવ બેન્ક લી., વડોદરા લગત સદર કચેરીની તારીખ ૨૪મી જુન, ૨૦૦૪ની નોંધણી રદની દરખાસ્ત.

હુકમ

જા. નં. ફડચા/૦૧/ધ-૨/૩૫૩/૨૦૦૪.– ધી જાંબુઆ વિવિધ કાર્યકારી સહકારી મંડળી લી., મુ. જાંબુઆની નોંધણી ક્રમાંક સે. ૧૩૨૯૭, તારીખ ૩૧મા માર્ચ, ૧૯૭૫થી કરવામાં આવી હતી. જિલ્લા રજિસ્ટ્રાર, સહકારી મંડળીઓ વડોદરાના હુકમ નંબર ફડચા/ફ/૧૫૨૪૯/ ધ-૨/૮૪/૦૪, તારીખ ૪થી માર્ચ, ૨૦૦૪થી ફડચામાં લઈ જવામાં આવી હતી. સદરહુ મંડળીની ફડચા અંગેની કામગીરી સંપૂર્ણ થઈ ગયેલ હોવાથી તેમજ તે અંગે હવે કાંઈ કરવાનું રહેતું ન હોવાથી ફડચા અધિકારીએ નોંધણી રદ કરવા માટે નિવેદન આપેલ છે. જેથી સને ૧૯૬૧ના ગુજરાત સહકારી મંડળીઓના કાયદાની કલમ ૧૧૪(૨)

INDEX

અન્વયે ફડચાની કામગીરી સમાપ્ત થયેલી જાહેર કરવામાં આવે છે અને સદરહુ મંડળીની નોંધણી સદરહુ કાયદાની કલમ-૨૦ અન્વયે રદ કરવામાં આવે છે. આ હુકમની તારીખથી સદરહુ મંડળી બંધ કરવામાં આવેલી છે એમ ગણાશે.

વડોદરા, તારીખ ૩જી ઓગષ્ટ, ૨૦૦૪.

વંચાણે લીધો :

(૧) શ્રી સહકારી અધિકારી ફડચા નં. ૩, વડોદરા લગત સદર કચેરીની તારીખ ૨૪મી જુન, ૨૦૦૪ની નોંધણી રદની દરખાસ્ત.

હુકમ

જા. નં. ફડચા/૦૧/ઘ-૨/૩૫૪/૨૦૦૪.– ધી તુલસીપુરા વૃક્ષ ઉછેર સહકારી મંડળી લી., મુ. તુલસીપુરાની નોંધણી ક્રમાંક સે. ૨૭૧૯, તારીખ ૧૯મી માર્ચ, ૧૯૯૩થી કરવામાં આવી હતી. જિલ્લા રજિસ્ટ્રાર, સહકારી મંડળીઓ વડોદરાના હુકમ નંબર ફડચા/ફ/૧૩૮૧૪/ઘ-૨/૧૫૫, તારીખ ૨૬મી જુન, ૨૦૦૩થી ફડચામાં લઈ જવામાં આવી હતી. સદરહુ મંડળીની ફડચા અંગેની કામગીરી સંપૂર્ણ થઈ ગયેલ હોવાથી તેમજ તે અંગે હવે કાંઈ કરવાનું રહેતું ન હોવાથી ફડચા અધિકારીએ નોંધણી રદ કરવા માટે નિવેદન આપેલ છે. જેથી સને ૧૯૬૧ના ગુજરાત સહકારી મંડળીઓના કાયદાની કલમ ૧૧૪(૨) અન્વયે ફડચાની કામગીરી સમાપ્ત થયેલી જાહેર કરવામાં આવે છે અને સદરહુ મંડળીની નોંધણી સદરહુ કાયદાની કલમ-૨૦ અન્વયે રદ કરવામાં આવે છે. આ હુકમની તારીખથી સદરહુ મંડળી બંધ કરવામાં આવેલી છે એમ ગણાશે.

વડોદરા, તારીખ ૩જી ઓગષ્ટ, ૨૦૦૪.

વંચાણે લીધો :

(૧) શ્રી સહકારી અધિકારી ફડચા નં. ૩, બરોડા સેન્ટ્રલ કો-ઓપરેટીવ બેન્ક લી., વડોદરા લગત સદર કચેરીની તારીખ ૨૪મી જુન, ૨૦૦૪ની નોંધણી રદની દરખાસ્ત.

હુકમ

જા. નં. ફડચા/૦૧/ઘ-૨/૩૫૬/૨૦૦૪.– ધી કુરાલી તેલીબીયાં ઉત્પાદક સહકારી મંડળી લી., મુ. કુરાલીની નોંધણી ક્રમાંક સે. ૨૬૦૫૪, તારીખ ૨જી મે, ૧૯૯૨થી કરવામાં આવી હતી. જિલ્લા રજિસ્ટ્રાર, સહકારી મંડળીઓ, વડોદરાના હુકમ નંબર ફડચા/ફ/૧૫૨૧૮/ઘ-૨/૪૮, તારીખ ૧૧મી ડીસેમ્બર, ૨૦૦૩થી ફડચામાં લઈ જવામાં આવી હતી. સદરહુ મંડળીની ફડચા અંગેની કામગીરી સંપૂર્ણ થઈ ગયેલ હોવાથી તેમજ તે અંગે હવે કાંઈ કરવાનું રહેતું ન હોવાથી ફડચા અધિકારીએ નોંધણી રદ કરવા માટે નિવેદન આપેલ છે. જેથી સને ૧૯૬૧ના ગુજરાત સહકારી મંડળીઓના કાયદાની કલમ ૧૧૪(૨) અન્વયે ફડચાની કામગીરી સમાપ્ત થયેલી જાહેર કરવામાં આવે છે અને સદરહુ મંડળીની નોંધણી સદરહુ કાયદાની કલમ-૨૦ અન્વયે રદ કરવામાં આવે છે. આ હુકમની તારીખથી સદરહુ મંડળી બંધ કરવામાં આવેલી છે એમ ગણાશે.

વડોદરા, તારીખ ૩જી ઓગષ્ટ, ૨૦૦૪.

વંચાણે લીધો :

(૧) શ્રી સહકારી અધિકારી ફડચા નં. ૧ વડોદરા લગત કચેરીના જા. નં. ફડચા/૦૧/૧૭૮/૨૦૦૪ની તારીખ ૨૪મી જુન, ૨૦૦૪ની નોંધણી રદની દરખાસ્ત.

હુકમ

જા. નં. ફડચા/૦૧/ઘ-૨/૩૫૭/૨૦૦૪.– ધી આનંદ કોટસપીન માલપુરો પાડનારી સ. મં. લી., મુ. વડોદરાની નોંધણી ક્રમાંક ૨૦૦૪ તારીખ ૨૭મી ડીસેમ્બર, ૧૯૫૧થી કરવામાં આવી હતી. જિલ્લા રજિસ્ટ્રાર, સહકારી મંડળીઓ વડોદરાના હુકમ નંબર ફડચા/ફ/૧૨૬૧૩/ઘ-૨/૩૬૭, તારીખ ૧૩મી નવેમ્બર, ૨૦૦૦થી ફડચામાં લઈ જવામાં આવી હતી. સદરહુ મંડળીની ફડચા અંગેની કામગીરી સંપૂર્ણ થઈ ગયેલ હોવાથી તેમજ તે અંગે હવે કાંઈ કરવાનું રહેતું ન હોવાથી ફડચા અધિકારીએ નોંધણી રદ કરવા માટે નિવેદન આપેલ છે. જેથી સને ૧૯૬૧ના ગુજરાત સહકારી મંડળીઓના કાયદાની કલમ ૧૧૪(૨) અન્વયે ફડચાની કામગીરી સમાપ્ત થયેલી જાહેર કરવામાં આવે છે અને સદરહુ મંડળીની નોંધણી સદરહુ કાયદાની કલમ-૨૦ અન્વયે રદ કરવામાં આવે છે. આ હુકમની તારીખથી સદરહુ મંડળી બંધ કરવામાં આવેલી છે એમ ગણાશે.

વડોદરા, તારીખ ૩જી ઓગષ્ટ, ૨૦૦૪.

વંચાણે લીધો :

(૧) શ્રી સહકારી અધિકારી ફડચા નં. ૧ વડોદરા લગત સદર કચેરીના ક્રમાંક ફડચા/ફ-૧/૧૮૫/૨૦૦૪ની તારીખ ૨૯મી જુન, ૨૦૦૪ની નોંધણી રદની દરખાસ્ત.

હુકમ

જા. નં. ફડચા/૦૧/ઘ-૨/૩૫૮/૨૦૦૪.– ધી સર્વોદય મજૂર કામદાર સ. મં. લી., મુ. આમરોલીની નોંધણી ક્રમાંક ૨૦૨૨૫, તારીખ ૧૩મી એપ્રિલ, ૧૯૮૩થી કરવામાં આવી હતી. જિલ્લા રજિસ્ટ્રાર, સહકારી મંડળીઓ વડોદરાના હુકમ નંબર ફડચા/ફ/૧૩૯૮/ઘ-૨/૨૫૭, તારીખ ૨જી સપ્ટેમ્બર, ૨૦૦૨થી ફડચામાં લઈ જવામાં આવી હતી. સદરહુ મંડળીની ફડચા અંગેની કામગીરી સંપૂર્ણ થઈ ગયેલ હોવાથી તેમજ તે અંગે હવે કાંઈ કરવાનું રહેતું ન હોવાથી ફડચા અધિકારીએ નોંધણી રદ કરવા માટે નિવેદન આપેલ છે. જેથી સને ૧૯૬૧ના ગુજરાત સહકારી મંડળીઓના કાયદાની કલમ ૧૧૪(૨) અન્વયે ફડચાની કામગીરી સમાપ્ત થયેલી જાહેર કરવામાં આવે છે અને સદરહુ મંડળીની નોંધણી સદરહુ કાયદાની કલમ-૨૦ અન્વયે રદ કરવામાં આવે છે. આ હુકમની તારીખથી સદરહુ મંડળી બંધ કરવામાં આવેલી છે એમ ગણાશે.

વડોદરા, તારીખ ૩જી ઓગષ્ટ, ૨૦૦૪.

વંચાણે લીધો :

(૧) શ્રી સહકારી અધિકારી ફડચા નં. ૧-૨-૩-૪ બરોડા સેન્ટ્રલ કો-ઓપરેટીવ બેન્ક લી., વડોદરા લગત કચેરીના જા. નં. ફડચ/૦૧/૧૭૯/૨૦૦૪ તારીખ ૨૪મી જુન, ૨૦૦૪ની નોંધણી રદની દરખાસ્ત.

હુકમ

જા. નં. ફડચા/૦૧/ઘ-૨/૩૫૯/૨૦૦૪.– ધી અકોટાદર ખેતીપાક સ. મં. લી., મુ. અકોટાદરની નોંધણી ક્રમાંક ૨૧૧૫૭ તારીખ ૧૫મી સપ્ટેમ્બર, ૧૯૯૭થી કરવામાં આવી હતી. જિલ્લા રજિસ્ટ્રાર, સહકારી મંડળીઓ વડોદરાના હુકમ નંબર ફડચા/ફ/૧૫૨૧૪/ઘ-૨/૪૬૯/૦૩, તારીખ ૧૫મી ડીસેમ્બર, ૨૦૦૩થી ફડચામાં લઈ જવામાં આવી હતી. સદરહુ મંડળીની ફડચા અંગેની કામગીરી સંપૂર્ણ થઈ ગયેલ હોવાથી તેમજ તે અંગે હવે કાંઈ કરવાનું રહેતું ન હોવાથી ફડચા અધિકારીએ નોંધણી રદ કરવા માટે નિવેદન આપેલ છે. જેથી સને ૧૯૬૧ના ગુજરાત સહકારી મંડળીઓના કાયદાની કલમ ૧૧૪(૨) અન્વયે ફડચાની કામગીરી સમાપ્ત થયેલી જાહેર કરવામાં આવે છે અને સદરહુ મંડળીની નોંધણી સદરહુ કાયદાની કલમ-૨૦ અન્વયે રદ કરવામાં આવે છે. આ હુકમની તારીખથી સદરહુ મંડળી બંધ કરવામાં આવેલી છે એમ ગણાશે.

વડોદરા, તારીખ ૩જી ઓગષ્ટ, ૨૦૦૪.

વંચાણે લીધો :

(૧) શ્રી સહકારી અધિકારી ફડચા નં. ૧ વડોદરા લગત સદર કચેરીના જા. નં. ફડચા/૦૧/૧૯૬/૨૦૦૪ની તારીખ ૨૮મી જુન, ૨૦૦૪ની નોંધણી રદની દરખાસ્ત.

હુકમ

જા. નં. ફડચા/૦૧/ઘ-૨/૩૬૦/૨૦૦૪.– ધી નાગરવાડા તમાકુ ઉત્પાદક સ. મં. લી., મુ. વડોદરાની નોંધણી ક્રમાંક સે. ૧૯૮૫૦, તારીખ ૧૯મી એપ્રિલ, ૧૯૮૪થી કરવામાં આવી હતી. જિલ્લા રજિસ્ટ્રાર, સહકારી મંડળીઓ, વડોદરાના હુકમ નંબર ફડચા/ફ/૧૩૮૪૩/ઘ-૨/૪૬૬, તારીખ ૧૦મી ડીસેમ્બર, ૨૦૦૩થી ફડચામાં લઈ જવામાં આવી હતી. સદરહુ મંડળીની ફડચા અંગેની કામગીરી સંપૂર્ણ થઈ ગયેલ હોવાથી તેમજ તે અંગે હવે કાંઈ કરવાનું રહેતું ન હોવાથી ફડચા અધિકારીએ નોંધણી રદ કરવા માટે નિવેદન આપેલ છે. જેથી સને ૧૯૬૧ના ગુજરાત સહકારી મંડળીઓના કાયદાની કલમ ૧૧૪(૨) અન્વયે ફડચાની કામગીરી સમાપ્ત થયેલી જાહેર કરવામાં આવે છે અને સદરહુ મંડળીની નોંધણી સદરહુ કાયદાની કલમ-૨૦ અન્વયે રદ કરવામાં આવે છે. આ હુકમની તારીખથી સદરહુ મંડળી બંધ કરવામાં આવેલી છે એમ ગણાશે.

વડોદરા, તારીખ ૩જી ઓગષ્ટ, ૨૦૦૪.

ડી. જી. દલાલ,
જિલ્લા રજિસ્ટ્રાર,
સહકારી મંડળીઓ, વડોદરા.

વાંચ્યા :-

(૧) ફડચા અંગેની વચગાળાનો આદેશ નં. ફડચ/૦૧/ખ-૩/૫૩૩-૩૫, તા. ૧૮-૬-૦૪.

(૨) ગુજરાત સહકારી મંડળીઓના અધિનિયમ, ૧૯૬૧ની કલમ-૧૦૭(૩)ની જોગવાઈ.

(૩) અધિક રજીસ્ટ્રારશ્રી, (વિ.) સ. મં. ગુ. રા. ગાંધીનગરના પરીપત્ર. ક્રમાંક વહટ/૦૧/ક/૧/૧૩૩૬/૦૩ તા. ૨૭-૮-૦૩નો પત્ર.

ફડચા અંગેનો અંતિમ આદેશ

જા. નં. ફડચ/૦૧/ખ-૩/૭૨૨/૮/૨૦૦૪.- ધી ધોળીકુઇ દુધ ઉત્પાદક સહકારી મંડળી લી. મુ. પો. ધોળીકુઇ, તા. હાલોલ, જી. પંચમહાલનો નોંધણી ક્રમાંક સે. ૨૬૪૫૭ તા.૩૦-૩-૯૩થી નોંધાયેલ સહકારી મંડળી છે. જેને ગુજરાત સહકારી મંડળીઓના અધિનિયમ, ૧૯૬૧ની કલમ ૧૦૭ અન્વયે આમુખ ૧માં જણાવેલ વચગાળાના હુકમથી ફડચામાં લઇ જઇ સદર હુકમ સામે વાંધા સુચનો રજૂઆત કરવા માટે એક માસની તક આપવામાં આવેલ હતી રૂબરૂ રજુઆત કરવા માટે પણ આમુખ-૧થી જણાવવામાં આવેલ હતું છતાં મંડળી તરફથી કોઇ રજુઆત કરવામાં આવેલ નથી. આથી આમુખ-૨માં જણાવેલ ગુજરાત સહકારી મંડળીઓના અધિનિયમ, ૧૯૬૧ની કલમ-૧૦૭(૩) હેઠળ વચગાળાના આદેશને બહાલી આપતાં, મંડળીને ફડચામાં લઇ જવાનો અંતિમ આદેશ કરવામાં આવે છે. અને આ અંગે નિમાયેલા ફડચા અધિકારીશ્રી ધી પંચમહાલ જીલ્લા સહકારી દુધ ઉત્પાદક સંઘ લી. ગોધરાએ ફડચાની કામગીરી આ આદેશની તારીખથી ત્રણ વર્ષની મુદતમાં પુર્ણ કરવાની રહેશે.

૨. વધુમાં ફડચા મંડળીનો ચાર્જ તાકીદે મેળવી તેના સરવૈયા સાથેની જાણ કરવાની રહેશે.

૩. ફડચા અંગેનું નિયત માસિક પત્રક નિયત મુદતમાં મોકલવાનું રહેશે.

ગોધરા, તારીખ ૨જી ઓગસ્ટ, ૨૦૦૪.

વાંચ્યા :-

(૧) અત્રેની કચેરીના હુકમ નં. ફડચ / ૦૧ / ખ-૩ / ૩૩૧ / ૦૪ તા. ૨૬-૩-૦૪.

(૨) સહકારી અધિકારી (ફડચા) લગત સદર કચેરીનો તા. ૨૨-૭-૦૪ના પત્ર નં. ફડચ/૦૧/ઘ-૧/૧૦૫/૦૪.

(૩) બેંક ઈન્સ્પેકટરશ્રી, ધી પંચમહાલ ડી. કો. ઓપ. બેંક લી. સંતરોડ શાખાના તા. ૧૫-૭-૦૪નો પત્ર ક્રમાંક : ૩૪.

સુધારા

જા. નં. ફડચ/૦૧/ખ-૧/૭૩૧થી ૭૩૮/૨૦૦૪.- ક્રમાંક : ૧માં અત્રેની કચેરીના હુકમથી ધી ઓરવાડા વણઝારા, રેતી મજુર કામદાર સ. મં. લી. મુ. પો. ઓરવાડા, તા. ગોધરા, જી. પંચમહાલને ફડચામાં

લઇ જવા માટેની તથા તેના ફડચા અધિકારીશ્રી તરીકે અત્રેની કચેરીના સહકારી અધિકારી (ફડચા) ની નિમણૂંક કરવામાં આવેલ હતી. (હુકમની નકલ સામેલ છે.)

વધુમાં તા. ૨૨-૭-૦૪ના રોજ મળેલ ફડચા અધિકારીઓની મીટીંગમાં બેંક ઇન્સ્પેકટરશ્રી, ધી પંચમહાલ ડી. કો. ઓપ. બેંક લી. સંતરોડ શાખા તરફથી થયેલ રજૂઆત મુજબ સદર મંડળી પાસે લોન બાકી રૂા. ૧૪૯૦૫૫/- છે. બેંકનું બાકી લ્હેણું ની અસરકારક વસુલાત માટે સદરહું મંડળીના ફડચા અધિકારી તરીકે બેંકની નિમણુંક કરવા માટે જણાવેલ છે.

૩. આમ ઉપરોક્ત હકીકતોને ધ્યાનમાં રાખીને ધી ઓરવાડા વણઝારા રેતી મજુર કામદાર સ. મં. લી., ઓરવાડા, તા. ગોધરા, જી. પંચમહાલના ફડચા અધિકારી તરીકે અત્રેના તા. ૨૬-૩-૦૪થી કરેલ હુકમમાં ફેરફાર કરીને સદર મંડળીના / સંસ્થાના ફડચા અધિકારી તરીકે ધી પંચમહાલ જીલ્લા સહકારી બેંક લી. ગોધરાની આ હુકમની તારીખથી નિમણુંક કરવામાં આવે છે. ફડચા અંગેની કાર્યવાહી બે વર્ષની મુદતમાં પુર્ણ કરવાની રહેશે. અન્ય શરતો યથાવત રહેશે.

ગોધરા, તારીખ ૩જી ઓગસ્ટ, ૨૦૦૪.

જે. જી. પંડ્યા,
જીલ્લા રજીસ્ટ્રાર,
સહકારી મંડળીઓ, ગોધરા.

વંચાણે લીધા :-

(૧) સરકારશ્રીના કૃષિ, સહકાર અને ગ્રામ વિકાસ વિભાગના ઠરાવ ક્રમાંક જીએચકેએચ / ૨૪-૯૧ / ડીડીજી / ૧૧૮૮ / ૫૨૦૪ /જે, તા. ૩૦-૩-'૯૧.

(૨) ફડચા અધિકારીશ્રી ધી પલ્લાચર ગૃપ તેલીબીયાં ઉત્પાદક સહકારી મંડળી લિ. (ફડચામાં) મુ. પલ્લાચર, તા. પ્રાંતિજ, જિ. સાંબરકાંઠાના પત્ર ક્રમાંક ફડચ/૦૧/ચ/૩૯૬/૨૦૦૪. તા. ૨૫-૬-૦૪ની નોંધણી રદ અંગેની દરખાસ્ત.

(૩) ગુજરાત સહકારી મંડળીઓના અધિનિયમ-૧૯૬૧ની કલમ-૧૧૪ અને કલમ-૨૦ની જોગવાઇઓ.

આદેશ

ક્રમાંક ફડચ/ફ/૧૧૮૫૧/૦૧/ગ/૯૨૦/૨૦૦૪.–ધી પલ્લાચર ગૃપ તેલીબીયાં ઉત્પાદક સહકારી મંડળી લિ., મું. પલ્લાચર, તા. પ્રાંતિજ, જી. સાબરકાંઠાએ નોંધણી નંબર સે. ત. ૨૩૭૬૧, તા. ૨૭-૯-૧૯૮૯થી **ગુજરાત** સહકારી મંડળીઓના અધિનિયમ-૧૯૬૧ હેઠળ નોંધાયેલ સહકારી મંડળી છે. જેને જિલ્લા રજીસ્ટ્રાર સહકારી મંડળીઓ સાંબરકાંઠા, હિંમતનગરની કચેરીના હુકમ ક્રમાંક ફડચ/ફ/૧૧૮૫૧/ ૦૧/ગ/૧૮૭૪/૧૯૯૯ તા. ૨૪-૧૧-૧૯૯૯થી ફડચામાં લઇ જવામાં આવેલ હતી ફડચા અધિકારીશ્રીના તા. ૨૫-૬-૦૪થી પ્રાપ્ત થયેલ આખરી અહેવાલ મુજબ ફડચાની તમામ કામગીરી પૂર્ણ કરવામાં આવેલ છે. જેથી ગુજરાત સહકારી મંડળીઓના અધિનિયમ-૧૯૬૧ની કલમ-૧૧૪(૨) અન્વયે આ મંડળીની ફડચાની કાર્યવાહી સમાપ્ત કરી ધી પલ્લાચર ગૃપ તેલીબીયાં ઉત્પાદક સહકારી મંડળી લિ. મું. પલ્લાચર, તા. પ્રાંતિજ, જિ. સાબરકાંઠાની નોંધણી ગુજરાત સહકારી મંડળીઓની અધિનિયમની કલમ-૨૦ અન્વયે રદ કરવામાં આવે છે. અને મંડળી આ આદેશની તારીખથી બંધ થયેલી ગણાશે.

હિંમતનગર, તારીખ ૨જી ઓગસ્ટ, ૨૦૦૪.

વંચાણે લીધા :-

(૧) ગુજરાત સહકારી મંડળીઓના અધિનિયમ-૧૯૬૧ની કલમ-૧૦૭ અને કલમ-૧૦૮ની જોગવાઇઓ.

(૨) સરકારશ્રીના કૃષિ, સહકાર અને ગ્રામ વિકાસ વિભાગના ઠરાવ ક્રમાંક : જીએચકેએચ /૨૪-૯૧ / ડીડીજી / ૧૧૮૮ / ૫૨૦૪/જે, તા. ૩૦-૩-'૯૧.

(૩) અત્રેની કચેરીના તા. ૫-૭-૦૪ની કારણદર્શક નોટીસ પત્ર ક્રમાંક : ફડચ/૦૧/ગ/૬૮૦/૨૦૦૪.

પ્રસ્તાવના

જા. નં. ફડચ/૦૧/ગ/૯૩૨/૨૦૦૪.–ધી સર્વોદય ગૃપ તેલીબીયાં ઉત્પાદક સહકારી મંડળી લિ., મું. સબલપુરકંપા, તા. મોડાસા, જી. સાબરકાંઠા, ગુજરાત સહકારી મંડળીઓના અધિનિયમ-૧૯૬૧ હેઠળ નોંધાયેલ સહકારી સંસ્થા છે. જેનો વહીવટ અધિનિયમ અને નિયમ તથા મંડળીના પેટા નિયમ અનુસાર કરવાનો રહે છે. આ મંડળીનું તા. ૧-૪-૦૨થી તા. ૩૧-૩-૦૩ સુધીના સમયગાળાનું વૈધાનિક ઓડીટ સબ ઓડીટર, સ. મં. મોડાસા દ્વારા કરવામાં આવેલ છે. મંડળીએ પેટા કાયદાના ઉદેશો પરિપૂર્ણ થાય તે રીતે કામગીરી કરી નથી. આ ઉપરાંત નીચે મુજબ અન્ય ક્ષતિઓ જણાઇ આવેલ છે.

(૧) મંડળી છેલ્લા દસ વર્ષથી ઉદેશો મુજબની કોઇ કામગીરી કરતી નથી. અને સ્થગિત અવસ્થામાં છે.

(૨) મંડળીની વાર્ષિક સાધારણ સભા તથા વ્ય. કમીટીની મીટીંગો બોલાવવામાં આવતી નથી.

(૩) મંડળીના કાર્યવાહકોને મંડળી ચલાવવામાં રસ જણાતો નથી.

(૪) મંડળીની તા. ૩૧-૩-૦૩ અંતીત ખોટ રૂા. ૧૮,૧૩૩-૮૭ છે. તેમજ ઉત્તરોત્તર ખોટમાં વધારો થાય છે.

(૫) મંડળીનો છેલ્લો ઓડીટ વર્ગ "ડ" છે.

ઉપરોક્ત ક્ષતિઓ મંડળીના કાર્યવાહકોને અમુખ-૩થી કારણદર્શક નોટીસ આપી તા. ૫-૭-૦૪ના રોજ રૂબરૂ હાજર રહી લેખિત/મૌખિક રજુઆત કરવા તક આપવામાં આવેલ હતી. સદર મુદતે મંડળીના ચેરમેનશ્રી હંસરાજભાઇ જી. પટેલે હાજર રહી મંડળીને ફડચામાં લઇ જવા સંમતિ આપેલ છે.

પ્રસ્તુત સંજોગો ધ્યાને લેતાં ઉક્ત મંડળીને ગુજરાત સહકારી મંડળીઓના અધિનિયમ-૧૯૬૧ની કલમ-૧૦૭ અન્વયે આદેશની લેવાનું અનિવાર્ય જણાતાં નીચે મુજબનો હુકમ કરવામાં આવે છે.

INDEX

વચગાળાનો હુકમ

આથી હું જે. જે. શાહ, જિલ્લા રજિસ્ટ્રાર સહકારી મંડળીઓ, હિંમતનગર, જી. સાબરકાંઠા મને પ્રાપ્ત થયેલ અધિકારની રૂએ, ધી સર્વોદય ગૃપ તેલીબીયાં ઉત્પાદક સહકારી મંડળી લી., મુ. સબલપુરકંપા, તા. મોડાસા, જી. સાબરકાંઠાને પ્રસ્તાવનામાં જણાવેલ કારણો સહ ગુજરાત સહકારી મંડળીઓના અધિનિયમ-૧૯૬૧નાં કલમ-૧૦૭(૧)(એ) સી (ii) અન્વયે આટોપી લેવાનો વચગાળાનો આદેશ કરૂં છું અને આ જ અધિનિયમની કલમ ૧૦૮ અન્વયે ફડચા અધિકારી તરીકે સહકારી અધિકારી (ફડચા) સદર કચેરીની નીમણુંક કરૂં છું.

ઉપરોક્ત વચગાળાનાં હુકમ સામે મંડળીએ રજુઆત કે ખુલાસો કરવો હોય તો આદેશની તારીખથી એક માસની મુદતમાં લેખિત/મૌખિક રૂબરૂ કે અધિકૃત પ્રતિનિધિ મારફતે કરવા જણાવવામાં આવે છે. તથા રૂબરૂ રજૂઆત કરવા તા. ૧૩-૯-૦૪ના રોજ ૧૫-૦૦ કલાકે આ કચેરીએ હાજર રહી લેખિત/મૌખિક રજુઆત/ખુલાસો કરવાની તક આપવામાં આવે છે. ઉક્ત મુદત દરમ્યાન મંડળી તરફથી કોઇ ખુલાસો કે રજુઆત કરવામાં નહીં આવે તો મુદત વીતેથી મંડળીને આટોપી લેવાનો અંતિમ આદેશ કરવામાં આવશે.

હિંમતનગર, તારીખ ૬ઠ્ઠી ઓગસ્ટ, ૨૦૦૪.

જે જે. શાહ,
જિલ્લા રજિસ્ટ્રાર,
સહકારી મંડળીઓ, હિંમતનગર.

ક્રમાંક ઉખસ/નધણ/ધ-૨૧૦૩૯/ઝ/૫૦૨/સને ૨૦૦૪.– આથી જાહેર કરે છે કે, મારૂતિ નંદન (મોટાવરાછા) કો. ઓપ. હાઉસીંગ સોસા. લી. મર્યાદિત સ્થળ મોટાવરાછા, તા. ચોર્યાસી જીલ્લો સુરત.

સને ૧૯૬૧નો ગુજરાત કાયદો (ગુજરાત સહકારી મંડળીઓનો કાયદો ૧૯૬૧)ની કલમ-૯ અન્વયે આજરોજ નોંધવામાં આવી છે.

સુરત, તારીખ ૨૯મી જુલાઇ, ૨૦૦૪

ક્રમાંક ઉખસ/નધણ/સા-૩૯૨૯/ઝ/૫૦૯/સને ૨૦૦૪.– આથી જાહેર કરે છે કે સત્યમ પાર્ક કો. ઓપ. હાઉસીંગ સર્વિસ સોસા. લી. મર્યાદિત સ્થળ વેડ ડભોલી રોડ, તા. ચોર્યાસી, જિલ્લો સુરત.

સને ૧૯૬૧નો ગુજરાત કાયદો (ગુજરાત સહકારી મંડળીઓનો કાયદો ૧૯૬૧)ની કલમ-૯ મુજબ આજરોજ નોંધવામાં આવી છે.

સુરત, તારીખ ૩૧મી જુલાઇ, ૨૦૦૪

વાંચ્યો :

અત્રેની કચેરીના જા. નં. ફડચ / ઉખસ / ખ/ ૫૨૯ / ૨૦૦૪ તા. ૧૭-૬-૨૦૦૪થી કરવામાં આવેલ વચગાળાનો આદેશ.

અંતિમ આદેશ

ક્રમાંક ફડચ/ઉખસ/૧૮૬૦/૬૬૮/ખ/૨૦૦૪.-ધી રાનીપરજ કો. ઓપ. હાઉસીંગ સોસાયટી લી., ઠે. દોરીયાવાડ, સલાબતપુરા, સુરત, જિ. સુરતની નોંધણી ક્રમાંક ૮૬૬ તા. --૧૯૫૩થી નોંધવામાં આવી હતી. તેને અત્રેની કચેરીના તા. ૧૭-૬-૦૪ના વચગાળાના આદેશથી ફડચામાં લઇ જવાનો આદેશ કરવામાં આવ્યો હતો. સદર સંસ્થા તરફથી ફડચામાં લઇ જવા અંગેના દર્શાવેલ કારણો સામે કોઇપણ જાતનો વાંધો રજુ નહી થવાથી. આથી સને ૧૯૬૧ના ગુજરાત સહકારી મંડળીઓના કાયદાની કલમ ૧૦૭ (૧) (ક) (ગ) (૨) (૪) અન્વયે કાઢવામાં આવેલ વચગાળાનો આદેશ આથી માન્ય રાખવામાં આવે છે. અને સદર કાયદાની કલમ ૧૦૮ (૧) અન્વયે ફડચા અધિકારી તરીકે શ્રી ફડચા અધિકારી નં. ૧ સુરતની નિમણુંક કરવામાં આવે છે.

(૧) મંડળીએ અગાઉના ઓડીટની ઓડીટ દુરસ્તી કરેલ નથી.

(૨) સભાસદ રજિસ્ટરમાં દર્શાવેલ ૧૬ સભ્યો પૈકી એક પણ સભ્ય મંડળીના સ્થળે નિવાસ કરતા નથી.

(૩) મંડળીના પેટા નિયમ મુજબ વ્ય. કમીટીની મીટીંગો તથા વા. સા. સભા નિયમીત મળતી નથી.

(૪) મંડળી તેના ઉદ્દેશો મુજબ કામગીરી કરતી નથી. મંડળીની સિલક અને દફતર સંભાળનાર મંત્રીશ્રી પાસેથી જામીનખત લીધેલ નથી.

સુરત, તારીખ ૨જી ઓગસ્ટ, ૨૦૦૪

વાંચ્યો :

અત્રેની કચેરીના જા. નં. ફડચ / ઉખસ / ખ/ ૫૨૮ / ૨૦૦૪, તા. ૧૭-૬-૨૦૦૪થી કરવામાં આવેલ વચગાળાનો આદેશ.

અંતિમ આદેશ

ક્રમાંક ફડચ/ઉખસ/૧૮૬૧/૬૭૪/ખ/૨૦૦૪.-ધી હલધરૂ વિ. વિવિધ કાર્યકારી સહકારી મંડળી લી. ઠે. હલધરૂ, તા. પલસાણા, જિ. સુરતની નોંધણી ક્રમાંક સે. ૧૬૯૩૪, તા. ૧૯-૧૦-૧૯૨૧થી નોંધવામાં આવી હતી. તેને અત્રેની કચેરીના તા. ૧૭-૬-૦૪ના વચગાળાના આદેશથી ફડચામાં લઇ જવાનો આદેશ કરવામાં આવ્યો હતો. સદર સંસ્થા તરફથી ફડચામાં લઇ જવા અંગેના દર્શાવેલ કારણો સામે કોઇપણ જાતનો વાંધો રજુ નહી થવાથી. આથી સને ૧૯૬૧ના ગુજરાત સહકારી મંડળીઓના કાયદાની કલમ ૧૦૭ (૧) (ક) (ગ) (૨) (૪) અન્વયે કાઢવામાં આવેલ વચગાળાનો આદેશ આથી માન્ય રાખવામાં આવે છે. અને સદર કાયદાની કલમ ૧૦૮ (૧) અન્વયે ફડચા અધિકારી તરીકે શ્રી સહકારી, અધિકારી ફડચા નં. ૨ સુરતની નિમણુંક કરવામાં આવે છે.

(૧) મંડળીની સને ૨૦૦૨-૦૩ની વા. સા. મળેલ નથી.

(૨) મંડળીના હિસાબો નિયમિત લખાતા નથી.

(૩) મંડળીની સને ૨૦૦૨-૦૩ની વ્ય. કમીટીની નિમણૂંક થયેલ નથી. તેમજ બેઠકો મળેલ નથી.

INDEX

(૪) મંડળીએ સને ૨૦૦૩-૦૪ના વર્ષમાં કોઇ કામગીરી કરેલ નથી. મંડળી સ્થગિત અવસ્થામાં છે.

(૫) મંડળીની ગ્રાહક બાકી રૂા. ૧,૩૯,૪૬૬-૯૦ની વસુલાત થતી નથી. તેમજ અગાઉ આપેલ ઉધાર ઉપર વ્યાજની વસુલાત થતી નથી. મંડળી પાસે કોઈ નાણાંકીય ભંડોળ નથી.

સુરત, તારીખ ૨જી ઓગસ્ટ, ૨૦૦૪.

આર. આર. વઘાસિયા,
જિલ્લા રજિસ્ટ્રાર,
સહકારી મંડળીઓ, સુરત.

મદદનીશ જિલ્લા રજિસ્ટ્રાર દ્વારા

ક્રમાંક ખે/૬૭૧૮/૨૦૦૪.–વડોદરા જિલ્લા પંચાયત, વડોદરા આથી જાહેર કરે છે કે, ધી એકલબારા માઈનોર નર્મદા સિંચાઈ સહકારી મંડળી લીમીટેડ, મર્યાદિત સ્થળ એકલબારા, તાલુકો પાદરા, જિલ્લો વડોદરા.

સને ૧૯૬૧ના ગુજરાત સહકારી મંડળીઓના કાયદાની કલમ-૯(૧)-અ અન્વયે આજરોજ નોંધવામાં આવી છે.

વડોદરા, તારીખ ૧૫મી માર્ચ, ૨૦૦૪

ક્રમાંક ખે/૬૭૧૯/૨૦૦૪.–વડોદરા જિલ્લા પંચાયત, વડોદરા આથી જાહેર કરે છે કે, ધી લુણા માઈનોર નર્મદા સિંચાઈ સહકારી મંડળી લીમીટેડ, મર્યાદિત સ્થળ લુણા, તાલુકો પાદરા, જિલ્લો વડોદરા.

સને ૧૯૬૧ના ગુજરાત સહકારી મંડળીઓના કાયદાની કલમ-૯(૧)-અ અન્વયે આજરોજ નોંધવામાં આવી છે.

વડોદરા, તારીખ ૧૫મી માર્ચ, ૨૦૦૪

ક્રમાંક ખે/૬૭૨૦/૨૦૦૪.–વડોદરા જિલ્લા પંચાયત, વડોદરા આથી જાહેર કરે છે કે, ગુરૂકૃપા ખેતી પિયત સહકારી મંડળી લીમીટેડ, મર્યાદિત સ્થળ વસેડી, તાલુકો છોટાઉદેપુર, જિલ્લો વડોદરા.

સને ૧૯૬૧ના ગુજરાત સહકારી મંડળીઓના કાયદાની કલમ-૯(૧)-અ અન્વયે આજરોજ નોંધવામાં આવી છે.

વડોદરા, તારીખ ૧૫મી માર્ચ, ૨૦૦૪.

ક્રમાંક ખે/૬૭૨૧/૨૦૦૪.–વડોદરા જિલ્લા પંચાયત, વડોદરા આથી જાહેર કરે છે કે, શ્રી જય અંબે કૃપા ખેતી પિયત સહકારી મંડળી લીમીટેડ, મર્યાદિત સ્થળ માણાવાંટ, તાલુકો કવાંટ, જિલ્લો વડોદરા.

સને ૧૯૬૧ના ગુજરાત સહકારી મંડળીઓના કાયદાની કલમ-૯(૧)-અ અન્વયે આજરોજ નોંધવામાં આવી છે.

વડોદરા, તારીખ ૧૦મી જૂન, ૨૦૦૪.

ક્રમાંક ખે/૬૭૨૨/૨૦૦૪.–વડોદરા જિલ્લા પંચાયત, વડોદરા આથી જાહેર કરે છે કે, શ્રી જય જલારામ કૃપા ખેતી પિયત સહકારી મંડળી લીમીટેડ, મર્યાદિત સ્થળ માણાવાંટ, તાલુકો કવાંટ, જિલ્લો વડોદરા.

સને ૧૯૬૧ના ગુજરાત સહકારી મંડળીઓના કાયદાની કલમ-૯(૧)-અ અન્વયે આજરોજ નોંધવામાં આવી છે.

વડોદરા, તારીખ ૧૦મી જૂન, ૨૦૦૪.

ક્રમાંક ખે/૬૭૨૩/૨૦૦૪.–વડોદરા જિલ્લા પંચાયત, વડોદરા આથી જાહેર કરે છે કે, હરેશ્વર માઈનોર (બાડી.) નર્મદા સિંચાઈ સહકારી મંડળી લીમીટેડ, મર્યાદિત સ્થળ હરેશ્વર, તાલુકો સંખેડા, જિલ્લો વડોદરા.

સને ૧૯૬૧ના ગુજરાત સહકારી મંડળીઓના કાયદાની કલમ-૯(૧)-અ અન્વયે આજરોજ નોંધવામાં આવી છે.

વડોદરા, તારીખ ૧૦મી જૂન, ૨૦૦૪.

ક્રમાંક ખે/૬૭૨૪/૨૦૦૪.–વડોદરા જિલ્લા પંચાયત, વડોદરા આથી જાહેર કરે છે કે, ગોલાગામડી-૩ માઈનોર નર્મદા સિંચાઈ સહકારી મંડળી લીમીટેડ, મર્યાદિત સ્થળ ગોલાગામડી, તાલુકો સંખેડા, જિલ્લો વડોદરા.

સને ૧૯૬૧ના ગુજરાત સહકારી મંડળીઓના કાયદાની કલમ-૯(૧)-અ અન્વયે આજરોજ નોંધવામાં આવી છે.

વડોદરા, તારીખ ૧૦મી જૂન, ૨૦૦૪.

ક્રમાંક ખે/૬૭૨૫/૨૦૦૪.–વડોદરા જિલ્લા પંચાયત, વડોદરા આથી જાહેર કરે છે કે, લોટીયા માઈનોર-૨ નર્મદા સિંચાઈ સહકારી મંડળી લીમીટેડ, મર્યાદિત સ્થળ લોટીયા, તાલુકો સંખેડા, જિલ્લો વડોદરા.

સને ૧૯૬૧ના ગુજરાત સહકારી મંડળીઓના કાયદાની કલમ-૯(૧)-અ અન્વયે આજરોજ નોંધવામાં આવી છે.

વડોદરા, તારીખ ૧૦મી જૂન, ૨૦૦૪.

ક્રમાંક ખે/૬૭૨૬/૨૦૦૪.–વડોદરા જિલ્લા પંચાયત, વડોદરાં આથી જાહેર કરે છે કે, પોપડીયા-બામરોલી માઈનોર નર્મદા સિંચાઈ સહકારી મંડળી લીમીટેડ, મર્યાદિત સ્થળ બામરોલી, તાલુકો સંખેડા, જિલ્લો વડોદરા.

સને ૧૯૬૧ના ગુજરાત સહકારી મંડળીઓના કાયદાની કલમ-૯(૧)-અ અન્વયે આજરોજ નોંધવામાં આવી છે.

વડોદરા, તારીખ ૧૦મી જૂન, ૨૦૦૪.

ક્રમાંક ખે/૬૭૨૭/૨૦૦૪.–વડોદરા જિલ્લા પંચાયત, વડોદરા આથી જાહેર કરે છે કે, ધી કોઠાવ વાળીનાથ માઈનોર-૧ નર્મદા સિંચાઈ સહકારી મંડળી લીમીટેડ, મર્યાદિત સ્થળ કોઠાવ, પો. મેથી, તાલુકો કરજણ, જિલ્લો વડોદરા.

સને ૧૯૬૧ના ગુજરાત સહકારી મંડળીઓના કાયદાની કલમ-૯(૧)-અ અન્વયે આજરોજ નોંધવામાં આવી છે.

વડોદરા, તારીખ ૧૦મી જૂન, ૨૦૦૪.

ક્રમાંક ખે/૬૭૨૮/૨૦૦૪.–વડોદરા જિલ્લા પંચાયત, વડોદરા આથી જાહેર કરે છે કે, ધી જય માતાજી નર્મદા સિંચાઈ સહકારી મંડળી લીમીટેડ, મર્યાદિત સ્થળ મીંયાગામ, તાલુકો કરજણ, જિલ્લો વડોદરા.

સને ૧૯૬૧ના ગુજરાત સહકારી મંડળીઓના કાયદાની કલમ-૯(૧)-અ અન્વયે આજરોજ નોંધવામાં આવી છે.

વડોદરા, તારીખ ૧૦મી જૂન, ૨૦૦૪.

ક્રમાંક ખે/૬૭૨૯/૨૦૦૪.–વડોદરા જિલ્લા પંચાયત, વડોદરા આથી જાહેર કરે છે કે, ધી મોકસી માઈનોર-૧ નર્મદા સિંચાઈ સહકારી મંડળી લીમીટેડ, મર્યાદિત સ્થળ મુ. પો. મોકસી, તાલુકો સાવલી, જિલ્લો વડોદરા.

સને ૧૯૬૧ના ગુજરાત સહકારી મંડળીઓના કાયદાની કલમ-૯(૧)-અ અન્વયે આજરોજ નોંધવામાં આવી છે.

વડોદરા, તારીખ ૧૦મી જૂન, ૨૦૦૪.

ઉ/૧૧૧૯૩/૨૦૦૪.–વડોદરા જિલ્લા પંચાયત, વડોદરા આથી જાહેર કરે છે કે, ભેખડીયા ગૃપ મહિલા વિકાસ ગૃહ ઉદ્યોગ સહકારી મંડળી લીમીટેડ, મર્યાદિત સ્થળ ભેખડીયા, તાલુકો કવાંટ, જિલ્લો વડોદરા.

સને ૧૯૬૧ના ગુજરાત સહકારી મંડળીઓના કાયદાની કલમ-૯(૧)-અ અન્વયે આજરોજ નોંધવામાં આવી છે.

વડોદરા, તારીખ ૯મી જૂન, ૨૦૦૪.

(સહી) અવાચ્ય ,
હ. મદદનીશ જિલ્લા રજિસ્ટ્રાર,
(સહકારી મંડળીઓ) પંચાયત,
વડોદરા.

સરકારી મુદ્રણાલય, વડોદરા.

REGISTERED No. G-BA-14-E

©

सत्यमेव जयते

The Gujarat Government Gazette

[PUBLISHED BY AUTHORITY]

Vol. XLV] THURSDAY, AUGUST 26, 2004 / BHADRA 4, 1926 [No. 35

Separate paging is given in each part of the Supplement to the Central Gazette and central section in order that it may be filed as a separate compilation

PART I

SUPPLEMENT TO THE CENTRAL GAZETTE AND CENTRAL SECTION

Part I, Part I-A, Part I-B and Part I-L

		Pages			Pages
Part-I	Government Notifications, Appointment, Promotion, Leave of Absence, Rules and Order (other than those published in Part I-A, IV-A, IV-B and IV-C) pertaining only to the Supplement to the Central Gazette.	917-948	Part I-B	Government Notifications, Published under Land Acquisition Act only.	473-491
Part I-A	Orders and Notifications, other than those published in Part IV-B, order the Bombay Local Boards, Village Panchayats, Municipal Boroughs, District Municipal Primary Education and Local Fund Audit Act, pertaining only to the Supplement to the Central Gazette.	35	Part I-L	Notifications and Orders, Awards, other than those published in Parts I, IV-A, IV-B and IV-C) under Central Industrial Disputes Act, and Gujarat Industrial Relations Act.	4117-4262

MISCELLANEOUS NOTIFICATIONS, APPOINTMENTS, ETC.

પોલીસ કમિશનર દ્વારા

જાહેરનામું

ફોજદારી કાર્યરીતિ અધિનિયમ ૧૯૭૩ની કલમ-૧૪૪ અન્વયે કાઢેલ.

ક્રમાંક ઉ/ગપક/એસ.બી./જાહેરનામું/૨૯૨૬/૨૦૦૪.– ભારતના "૫૮"માં સ્વાતંત્રદિનની ઉજવણી તારીખ ૧૫મી ઓગસ્ટ, ૨૦૦૪ ના રોજ પશ્ચિમ રેલ્વે પોલીસ પરેડ ગ્રાઉન્ડ કોઠી કચેરી પાસે ધ્વજ વંદન તથા અન્ય સાંસ્કૃતિક કાર્યક્રમો યોજનાર છે. આ કાર્યક્રમો દરમ્યાન કાયદો અને વ્યવસ્થાની જાળવણી સુનિશ્ચિત કરવા જાહેર શાંતી અને સલામતી જળવાઇ રહે તે માટે સરળ સંચાલન માટે કાર્યક્રમના સ્થળે તથા તેની નજીક નિયંત્રણ રાખવું જરૂરી બને છે.

વાસ્તે હું સુધીર સિન્હા, પોલીસ કમિશનર, વડોદરા શહેર, ગુજરાત સરકારના ગૃહ વિભાગના તારીખ ૮મી નવેમ્બર, ૧૯૮૨ના નોટીફીકેશન નંબર જીજી/૪૨૨/સી.આર.સી./૧૦૮૨/૧૦૮૦/એમ. અન્વયે જે ફોજદારી કાર્યરીતી અધિનીયમન, ૧૯૭૩ની કલમ-૨૦ નીચેની પેટા કલમ (૧) નીચે બહાર પાડવામાં આવે છે.

અને જેનું પુનરાવર્તન ગુજરાત સરકારના ગૃહ વિભાગના તારીખ ૭મી જાન્યુઆરી, ૧૯૮૯ની બહાર પાડવામાં આવેલ સંકલીત જાહેરનામાં નં. જીજી/૬/ફકઅ/૧૦૮૮/૬૭૫૦/મ. માં થયેલ છે. જેમાં વડોદરા શહેરના પોલીસ કમિશનરશ્રી, નાયબ પોલીસ કમિશનરશ્રી અને સુપ્રી. ઓફ પોલીસ (મદદનીશ પોલીસ કમિશનરશ્રીઓ)ને એક્ઝી. મેજી. તરીકે જાહેર કરવામાં આવેલ છે. તેમજ તેઓને ક્રિમીનલ પ્રોસીજર કોડની કલમ-૧૪૪ના અધિકારનો ઉપયોગ કરવા ખાસ અધિકૃત કરવામાં આવેલા છે. તે અધિકારની રૂએ નીચે જણાવેલ વિસ્તારોમાં તારીખ ૧૫મી ઓગસ્ટ, ૨૦૦૪ કલાક ૬-૦૦ થી ૧૪-૦૦ સુધી નીચેના કૃત્યો કરવા પર પ્રતિબંધ ફરમાવું છું.

કૃત્યો :

(૧) કોઈપણ વ્યક્તિએ સેલ્યુલર ફોન, હેન્ડસેટ, પેજર,વોકીટોકી, કોર્ડલેશ ફોન, વાયરલેસ સેટ, ઈલેકટ્રીક સાધનો, વીડીયો, કેમેરા, સુટકેશ, બેગ વિગેરે પશ્ચિમ રેલ્વે પરેડ ગ્રાઉન્ડ વિસ્તારમાં લઈ જવા નહીં.

વિસ્તાર :

વડોદરા શહેર પોલીસ કમિશનરની હકુમત હેઠળનો પશ્ચિમ રેલ્વે પરેડ ગ્રાઉન્ડ કોઠી કચેરી પાસેના વિસ્તારમાં

અપવાદ :

કાયદો અને વ્યવસ્થાના ઇન્ચાર્જ અધિકારીશ્રીઓ અને કાર્યક્રમ સ્થળ નજીક ફરજ ઉપર મુકેલ સલામતી કર્મચારીઓ તેમની વિધીસરની ફરજો બજાવતા દરમ્યાન સેલ્યુલર ફોન, કાર્ડલેસ ફોન, હેન્ડસેટ, વીડીયો, કેમેરા, પેજર, વોકીટોકી, તથા વાયરલેસ સેટ વિગેરેનો ઉપયોગ કરી શકશે. આજ પ્રમાણે કલેકટરશ્રી અને તેઓશ્રીએ નિયુક્ત કરેલ અધિકારીશ્રીઓ તેમની વિધીસર ફરજો બજાવતા દરમ્યાન આવા સાધનોનો ઉપયોગ કરી શકશે. તથા કલેકટરશ્રી અને કમિશનરશ્રી દ્વારા અધિકૃત કરવામાં આવેલા અન્ય વ્યક્તિઓ ઉપરોક્ત સાધનોનો ઉપયોગ કરી શકશે.

આ હુકમનો ભંગ કરનાર અથવા ઉલ્લંઘન કરનાર ભારતના ફોજદારી અધિનીયમન ૧૮૬૦ની કલમ ૧૮૮ હેઠળ શિક્ષાને પાત્ર છે.

આજ તારીખ ૧૧મી માહે ઓગસ્ટ, ૨૦૦૪ના રોજ મારી સહી અને સિક્કો કરી આપેલ છે.

સુધીર સિન્હા,
પોલીસ કમિશનર,
વડોદરા શહેર, વડોદરા.

અધિક જિલ્લા મેજિસ્ટ્રેટ દ્વારા

હુકમ

મુંબઈ પોલીસ અધિનિયમ, (સને ૧૯૫૧ના ૨૨મા અધિનિયમ)ની કલમ-૩૩ (૧) (એમ) મુજબ.

નંબર ડીસી/પી.ઓ.એલ./એમએજી/એસ.આર.૨૯/૨૦૦૪.- અત્રેના જલ્લિાના ધોલેરા પોલીસ સ્ટેશનની હદમાં આવેલ ભડીયાદ ગામે બુખારી પીરની દરગાહ ઉપર તારીખ ૨૨મી ઓગસ્ટ, ૨૦૦૪ થી તારીખ ૩૦મી ઓગસ્ટ, ૨૦૦૪ સુધી ઉર્સ/મેળો ભરાનાર છે. આ ઉર્સ/મેળામાં અત્રેના તથા આજુબાજુના જિલ્લાઓમાંથી આશરે ત્રણથી ચાર લાખ જેટલા યાત્રાળુઓ આવે છે. જેથી જાહેર જનતાની સ્વાસ્થ્યની સલામતી માટે હું શ્રીમતી ઉર્મિલા ડી. પડેલ, અધિક જિલ્લા મેજિસ્ટ્રેટ, અમદાવાદ જિલ્લો તે મુંબઇ પોલીસ અધિનિયમ, ૧૯૫૧ની કલમ-૩૩ ની પેટા-કલમ (૧)(એ) અન્વયે મને મળેલ સત્તાની રૂઇએ નીચે મુજબનો હુકમ કરૂં છું.

અમદાવાદ (ગ્રામ્ય) જિલ્લાના ધંધુકા તાલુકાના ભડીયાદ ગામે આવેલ તળાવના પાણીનો ઉપયોગ, ભડીયાદ ગામના નાગરિકો પીવા તથા વાપરવા માટે કરતા હોઇ, ઉર્સ/મેળામાં આવનાર કોઇપણ યાત્રાળુ કે અન્ય કોઇ વ્યક્તિ તળાવનું પાણી પ્રદુષિત થાય તેવું કે ગંદકી થાય તેવું કોઇ કૃત્ય તળાવની પાળથી આજુબાજુના ૧૦૦ મીટરના વિસ્તારમાં કરી કે કરાવી શકશે નહીં.

ઉપરોક્ત હુકમનો ભંગ કરનાર, મુંબઇ પોલીસ અધિનિયમ, ૧૯૫૧ની કલમ-૧૩૧ અને ભારતના ફોજદારી અધિનિયમ, ૧૮૬૦ની કલમ-૧૮૮ મુજબ સજાને પાત્ર થશે.

સદરહુ હુકમ તારીખ ૨૨મી ઓગસ્ટ, ૨૦૦૪ થી તારીખ ૩૧મી ઓગસ્ટ, ૨૦૦૪ સુધી અમલમાં રહેશે.

આજ તારીખ ૫મી ઓગસ્ટ, ૨૦૦૪ના રોજ મારી સહી અને સિક્કો કરી આપેલ છે.

ઉર્મિલા ડી. પટેલ,
અધિક જિલ્લા મેજિસ્ટ્રેટ,
અમદાવાદ.

હુકમ

મુંબઈ પોલીસ અધિનિયમ, ૧૯૫૧ની કલમ-૩૭ (૧) અન્વયે.

નંબર ડીસીબી/એમએજી/બીપીએ/ર.જી. નં. ૩૮/૨૦૦૪.-મુંબઈ પોલીસ અધિનિયમ, (સને ૧૯૫૧ નાં ૨૨મા) અધિનિયમ, કલમ-૩૭(૧) પ્રમાણે મને મળેલ સત્તાની રૂએ હું જે. સી. ચુડાસમા, અધિક જિલ્લા મેજિસ્ટ્રેટ, વલસાડ, સ્વાતંત્ર્યદિન, પારસી નૂતનવર્ષ દિન તથા સ્થાનિક પરિસ્થિતિને ધ્યાને લેતા આ જિલ્લામાં જાહેર શાંતિ, કાયદો અને વ્યવસ્થાની પરિસ્થિતિ જાળવવા સારૂ જરૂરી જણાતાં ફરમાવું છું કે, વલસાડ જિલ્લાનાં સમગ્ર વિસ્તારમાં કોઇ પણ સમય માટે નીચે જણાવેલ તારીખ ૭મી ઓગસ્ટ, ૨૦૦૪ થી તારીખ ૨૦મી ઓગસ્ટ, ૨૦૦૪ સુધીનાં સમય માટે કૃત્યો કરવા ઉપર પ્રતિબંધ ફરમાવું છું.

કૃત્યો :

(ક) શસ્ત્રો, દંડા, તલવાર, ભાલા, સોટા, બંદુક, ચપ્પુ, છરા, લાકડી અથવા શારીરિક હિંસા પહોંચાડવામાં ઉપયોગ થઈ શકે તેવી બીજી ચીજો લઇ જવાની મનાઇ;

(ખ) સ્ફોટક પદાર્થ લઈ જવાની;

INDEX

(ગ) કોઈપણ સરઘસમાં જલતી અથવા પેટાવેલી મશાલ લઈ જવાની;

(ઘ) વ્યક્તિઓ અથવા તેના શબ અથવા આકૃતિઓ અથવા પુતળા દેખાડવાની;

(ચ) અપમાન કરવાના ઈરાદાથી બિભત્સ સુત્રો પોકારવાની, અશ્લીલ ગીતો ગાવાની અથવા ટોળામાં ફરવાની;

(છ) જેનાથી સુરૂચિ અથવા નિતીનો ભંગ થાય તેવું ભાષણ કરવાની તેવા હાવભાવ કરવાની તેવી ચેષ્ઠા કરવાની તથા ચિત્રો, પત્રિકા, બોર્ડ અથવા બીજી કોઈપણ પદાર્થ અથવા વસ્તુ તૈયાર કરવા બતાવવા તથા ફેલાવો કરવાની.

આ હુકમનો ખંડ (ક) નીચેની વ્યક્તિઓને લાગુ પડશે નહિ.

(૧) સરકારી નોકરી કે કામ કરતી વ્યકિતઓ કે જેનાં ઉપરી અધિકારીએ આવું કોઈપણ હથિયાર લઈ જવાની ફરજ હોઇ.

(૨) જિલ્લા પોલીસ અધિકારીશ્રી, વલસાડે અથવા તેણે અધિકૃત કરેલ કોઈપણ પોલીસ અધિકારીએ જેને શારીરિક અશક્તિને કારણે લાઠી લઈ જવાની પરવાનગી આપી હોઇ તે વ્યક્તિ.

(૩) જિલ્લા મેજિસ્ટ્રેટશ્રી, આ અર્થે ખાસ અધિકૃત કરે તેવી બીજી વ્યકિતએ આ જાહેરનામામાનાં કોઇ ખંડનો ભંગ અથવા ઉલ્લંઘન કરનારને સને ૧૯૫૧ ના મુંબઇ પોલીસ અધિનિયમ, (સને ૧૯૫૧ના ૨૨માં) ના કાયદાની કલમ-૧૩૫ (૧) મુજબ ઓછામાં ઓછી ચાર માસની અને વધુમાં વધુ એક વર્ષ સુધી કેદની સજા થશે.

આજ રોજ તારીખ ૬ઠ્ઠી ઓગસ્ટ,૨૦૦૪ ના રોજ મારી સહી કરી મુદ્રા કરી આપી છે.

હુકમ

મુંબઈ પોલીસ અધિનિયમ, ૧૯૫૧ની કલમ-૩૭ (૩) અન્વયે.

નંબર ડીસીબી/એમએજી/બીપીએ/ર.જી. નં. ૩૯/૨૦૦૪.-મુંબઈ પોલીસ અધિનિયમ, (સને ૧૯૫૧ નાં ૨૨મા) અધિનિયમ, કલમ-૩૭(૩) પ્રમાણે મને મળેલ સત્તાની રૂએ હું જે. સી. ચુડાસમા, અધિક જિલ્લા મેજિસ્ટ્રેટ, વલસાડ, સ્વાતંત્ર્યદિન, પારસી નૂતનવર્ષ દિન તથા સ્થાનિક પરિસ્થિતિને ધ્યાને લેતાં આ જિલ્લામાં જાહેર શાંતિ સલામતી જાળવવા સારૂં માણસોનું સરઘસ કાઢવાની તેમજ સભા ભરવાની મનાઇ ફરમાવવાની જરૂર જણાય છે.

વાસ્તે, હું જે. સી. ચુડાસમા, અધિક જિલ્લા મેજિસ્ટ્રેટ, વલસાડ મુંબઇ પોલીસ અધિનિયમ ૧૯૫૧ (સને ૧૯૫૧ નો ૨૨મો)ની કલમ-૩૭ની પેટા-કલમ-૩ થી મને મળેલ સત્તાની રૂએ ફરમાવું છું કે, સક્ષમ અધિકારીની મંજુરી વિના વલસાડ જિલ્લામાં તારીખ ૭મી ઓગસ્ટ, ૨૦૦૪ થી તારીખ ૨૦મી ઓગસ્ટ, ૨૦૦૪ સુધી અન અધિકૃત રીતે / ગેરકાયદેસર રીતે ચાર કરતાં વધું માણસોની કોઇ સભા કરવી કે બોલાવવી નહી, સરઘસ કાઢવું નહીં.

આ હુકમ લગ્નના વરઘોડા કે સ્મશાન યાત્રા કે એસ. ટી. બસમાં, રેલ્વેમાં મુસાફરી કરવા માંગતા, મંદિર, મસ્જિદ, દેવળમાં પ્રાર્થના માટે જતી, અગર સક્ષમ અધિકારીશ્રીની લેખિત પરવાનગી મેળવનાર બોનોફાઇડ વ્યક્તિઓને લાગુ પડશે નહીં.

આ હુકમનો ભંગ અથવા ઉલ્લંઘન કરનારને મુંબઇ પોલીસ અધિનિયમ, ૧૯૫૧ (સને ૧૯૫૧ નો ૨૨મો) ની કલમ-૧૩૫ (૩) મુજબ અથવા ભારતીય ફોજદારી અધિનિયમ ૧૮૬૦ની કલમ-૧૮૮ અનુસાર સજાને પાત્ર થશે.

આજ રોજ તારીખ ૬ઠ્ઠી ઓગસ્ટ,૨૦૦૪ ના રોજ મારી સહી કરી મુદ્રા કરી આપી છે.

જે. સી. ચુડાસમા,
અધિક જિલ્લા મેજિસ્ટ્રેટ,
વલસાડ.

જાહેરનામું

મુંબઈ પોલીસ અધિનિયમ, ૧૯૫૧ની કલમ-૩૭ (૧) અન્વયે કાઢેલ.

નંબર ડીસીબી/એમએજી/બીપીએ/ર.જી. નં. ૧૩/૨૦૦૪.-મુંબઈ પોલીસ અધિનિયમ, (સને ૧૯૫૧ નાં ૨૨માં) અધિનિયમની કલમ-૩૭(૧) પ્રમાણે મને મળેલ સત્તાની રૂએ હું જે. બી. પટેલ, અધિક જિલ્લા મેજિસ્ટ્રેટ, નવસારી, તારીખ ૧૫મી ઓગસ્ટ, ૨૦૦૪ ના રોજ સ્વાતંત્રદિન તથા તારીખ ૨૦મી ઓગસ્ટ, ૨૦૦૪ના રોજ પતેતીનો તહેવાર તેમજ પ્રવર્તમાન પરિસ્થિતિને લક્ષમાં રાખી નવસારી જિલ્લામાં સમગ્ર વિસ્તારમાં કોઇ પણ વ્યક્તિઓએ જાહેર શાંતિ અને સલામતિ તથા કાયદો વ્યવસ્થાની પરિસ્થિતિ જાળવવા સારૂ જરૂરી જણાતાં ફરમાવું છું કે, તારીખ ૧૦મી ઓગસ્ટ, ૨૦૦૪ થી તારીખ ૨૩મી ઓગસ્ટ, ૨૦૦૪ સુધી (બંને દિવસો શુધ્ધા)નાં સમય માટે નીચે જણાવેલ કૃત્યો કરવા ઉપર પ્રતિબંધ ફરમાવું છું.

કૃત્યો :

(ક) શસ્ત્રો, દંડા, તલવાર, ભાલા, સોટા, બંદુક, ચપ્પુ, છરા, લાકડી અથવા શારીરિક હિંસા પહોંચાડવામાં ઉપયોગ થઈ શકે તેવી બીજી ચીજો લઇ જવાની મનાઇ;

(ખ) પથ્થરો અથવા બીજા શસ્ત્રો અથવા સાધનો સાથે લઇ જવાની એકઠા કરવાની તથા તૈયાર કરવાની;

(ગ) કોઇપણ સ્ફોટક પદાર્થ લઈ જવાની મનાઈ;

(ઘ) કોઈપણ સરઘસમાં જલતી અથવા પેટાવેલી મશાલ લઈ જવાની;

(ચ) વ્યક્તિઓ અથવા તેના શબ અથવા આકૃતિઓ અથવા પૂતળા દેખાડવાની;

(છ) લોકોને બુમ પાડવાની, ગીતો ગાવાની તથા વાદ્ય વગાડવાની, અપમાન કરવાના ઇરાદાથી બિભત્સ સુત્રો, પોકારવાની અશ્લીલ ગીતો ગાવાની અથવા ટોળામાં ફરવાની;

(જ) જેનાથી સુરૂચિ અથવા નિતિનો ભંગ થાય તેવું ભાષણ કરવાની તેવા હાવભાવ કરવાની તેવી ચેષ્ઠા કરવાની તથા ચિત્રો, પત્રિકા,

પ્લેકાર્ડો અથવા બીજી કોઈપણ પદાર્થ અથવા વસ્તુ તૈયાર કરવા બનાવવા તેનો ફેલાવો કરવાની;

આ હુકમ ખંડ (ક) થી (ઝ) નીચેની વ્યક્તિઓને લાગુ પડશે નહિ.

(૧) સરકારી નોકરી કે કામ કરતી વ્યકિતઓ કે જેને તેના ઉપરી અધિકારીએ પોતાની ફરજના ભાગ રૂપે સોંપ્યા બદલ આવું કોઈપણ હથિયાર લઈ જવાનું હોય અથવા એવું કોઇપણ હથિયાર લઇ જવાની ફરજ હોય.

(૨) જિલ્લા પોલીસ અધિકારીશ્રી, નવસારી અથવા તેણે અધિકૃત કરેલા હોઇ, પોલીસ અધિકારીએ જેને શારીરિક અશક્તિને કારણે અથવા લાઠી લઈ જવાની પરવાનગી આપી હોય તેવી વ્યક્તિ.

(૩) જિલ્લા મેજિસ્ટ્રેટશ્રી, આ અર્થે ખાસ અધિકૃત કરે તેવી બીજી વ્યકિતઓ.

આ જાહેરનામાનાં કોઈ ખંડનો ભંગ અથવા ઉલ્લંઘન કરનારને સને ૧૯૫૧ નાં મુંબઇ પોલીસ અધિનિયમ, ૧૯૫૧ ના ૨૨માં કાયદાની કલમ-૧૩૫ (૧) મુજબ ઓછામાં ઓછી ચાર માસની અને વધુમાં વધુ એક વર્ષ સુધીની કેદની સજા થશે. અને દંડની પણ સજા થશે.

આજં રોજ તારીખ ૯મી ઓગસ્ટ,૨૦૦૪ ના રોજ મારી સહી કરી મુદ્રા કરી આપી છે.

જે. બી. પટેલ,
અધિક જિલ્લા મેજિસ્ટ્રેટ,
નવસારી.

કલેકટર દ્વારા

વંચાણે લીધા :

(૧) ગુજરાત આવશ્યક ચીજ વસ્તુ (પરવાના, નિયંત્રણ અને જથ્થા જાહેરાત (આદેશ) ૧૯૮૧ ની કંડીકા-૨૪.

હુકમ

વિષયઃ- કેરોસીન તથા અન્ય ચીજ વસ્તુના જથ્થાનો ઉપાડ સમયસર કરી વિતરણ કરવા વિગેરે બાબત.

નંબર પુરવઠા/વભદ/વશી/૨૩૫૦/૨૦૦૪.-ગુજરાત આવશ્યક ચીજ વસ્તુ (પરવાના, નિયંત્રણ અને જથ્થા જાહેરાત) આદેશ ૧૯૮૧ ની કંડીકા-૨૪થી મળેલ સત્તાની રૂઇએ હું આર. આર. વરસાણી, આઇ. એ. એસ., કલેકટર ખેડા જિલ્લો, નડીઆદ આથી ખેડા જિલ્લાના જાહેર વિતરણ યોજના હેઠળની આવશ્યક ચીજ વસ્તુઓ/વાદળી રંગનું કેરોસીન વિતરણનો પરવાનો ધરાવતાં પંડીત દીનદયાળ ગ્રાહક ભંડારના સંચાલકો/છુટક વિક્રેતાઓ/મ.છુ.વિ./ફેરીયાઓને નીચે મુજબની સુચનાઓનું પાલન કરવા આથી આદેશ આપુ છું.

(૧) તેઓએ જે તે માસમાં મળેલ કેરોસીનની ફાળવણી મુજબના જથ્થા અંગેના નાણાં, સંબંધી કેરોસીન એજન્ટ દ્વારા જથ્થો આપવામાં આવે તે દિવસે અને મોડામાં મોડા તે પછીના દિવસે, કેરોસીન એજન્ટને ચુકવી આપવાના રહેશે અને તે અંગેની પહોંચ મેળવી લેવાની રહેશે. આ સમય કરતાં વહેલા નાણાં કેરોસીન એજન્ટ પાસે જમા કરાવી શકાશે.

(૨) ઉક્ત-૧ માં જણાવેલ સમય કરતાં મોડા જમાં કરાવનાર કેરોસીન વિક્રેતાએ વાર્ષિક ૨૪ ટકા પ્રમાણે દંડનીય વ્યાજ કેરોસીન એજન્ટશ્રીને ચુકવવાનું રહે છે.

(૩) તમામ કાર્ડ ધારકોને કેરોસીન સરળતાથી અને સમયસર ઉપલબ્ધ થાય તે માટે જે તે માસની પંદરમી તારીખ સુધીમાં નિયત પ્રમાણ મુજબ પુરેપુરૂં અથવા ઓછામાં ઓછું તેના ૫૦ ટકા કેરોસીનનું વિતરમ કરી શકાય તે રીતે અને જે તે માસની ૨૨મી તારીખ સુધીમાં ફાળવણી મુજબનો તમામ જથ્થો ઉપાડી વિતરણ કરી શકાય તે રીતે કેરોસીનના નાણાં જમા કરાવી કેરોસીનનો જથ્થો ઉપલબ્ધ થઇ શકે તેવું આયોજન કરવાનું રહેશે અને વિતરણ કરવાનું રહેશે.

(૪) દરેક પંડીત દીન દયાલ ગ્રાહક ભંડારના સંચાલકશ્રી/કેરોસીન વિક્રેતાશ્રીએ માસના અંતે તેઓ પાસે આવશ્યક ચીજ વસ્તુઓનો બાકી રહેલ જથ્થા અંગેનું માસિક પત્રક, સંબંધીત મામલતદારશ્રીને જે તે પુરા થતા માસ પછીના માસની ૧ લી તારીખે અને આ તારીખે જાહેર રજા હોય તો તુરત જ તે પછીના ચાલુ દિવસે રૂબરૂમાં માસિક મીટીંગમાં રજુ કરવાનું રહેશે. અને આ બંધ જથ્થો ધ્યાને લઇ, સરકારશ્રી દ્વારા જાહેર કરેલ આગામી માસની ચીજ વસ્તુઓના વિતરણ પ્રમાણ અને વિતરણ માટે જોડાયેલ કાર્ડ સંખ્યા ધ્યાને લઇ, જથ્થાની જરૂરીયાત અંગેનું માંગણા પત્રક પણ રજુ કરવાનું રહેશે.

(૫) દરેક પંડીત દીન દયાલ ગ્રાહક ભંડારના સંચાલકશ્રીએ દર મહીનાની ૫મી તારીખ સુધીમાં મામલતદાર કચેરીમાં ગોડાઉન નોંધ વહી રજુ કરી ચીજ વસ્તુઓના ફાળવણી અંગેની અધિકૃત અધિકારી/ના. મામ.શ્રી (પુરવઠા) પાસે નોંધ કરાવી., દર મહીનાની ૬ થી ૧૦ મી તારીખ સુધીમાં ગુ. રા. ના પુ. નિ. લિ.ના સંબંધીત ગોડાઉનમાંથી જથ્થો ઉપાડી લેવાનો રહેશે.

(૬) દરેક પંડીત દીન દયાલ ગ્રાહક ભંડાર/કેરોસીન વિક્રેતાએ મામલતદારશ્રીની પુર્વ પરવાનગીથી અઠવાડિયામાં ફક્ત એક જ દિવસે તેમજ રાષ્ટ્રીય તહેવારોના દિવસે દુકાન બંધ રાખી શકાશે, આ ઉપરાંત દુકાનનો સમય, બપોરના ૧૨-૦૦ થી ૩-૦૦ દરમ્યાન બે કલાક રિશેષ રાખી, સવારના ૮-૩૦ થી સાંજના ૭-૦૦ વાગ્યા સુધીનો રાખવાનો રહેશે અને તેમાં મામલતદારશ્રીની પુર્વ મંજુરી સિવાય ફેરફાર કરી શકાશે નહિં. આ સમય નોટીસ બોર્ડ ઉપર સ્પષ્ટ રીતે ભુંસી શકાય નહિ તે રીતે ઓઇલ પેઇન્ટથી લખવાનો રહેશે. તેમ છતાં, સંજોગો અનુસાર જાહેર હિતમાં મામલતદારશ્રી લેખીત સુચનાથી વધુ સમય માટે કે રજાના દિવસે દુકાન ખુલ્લી રાખવા જણાવી શકશે. પંડીત દીન દયાલ ગ્રાહક ભંડારનું બોર્ડ દુકાન પર પ્રદર્શિત કરવાનું રહેશે.

(૭) માંદગી, લગ્ન પ્રસંગે કે અન્ય કોઈ સામાજિક કે ધાર્મિક પ્રસંગે વધારેમાં વધારે બે અઠવાડિયા માટે મામલતદારશ્રીની પુર્વ મંજુરી

INDEX

મેળવીને અને કોઈ પણ ઉચિત કારણસરની બે અઠવાડિયા કરતાં વધારે સમયની રજા જિલ્લા પુરવઠા અધિકારીશ્રીની પુર્વ મંજુરીથી તે સમય દરમ્યાન એક ધારી દુકાન બંધ રાખી શકશે.

(૮) દુકાનદારએ પરિશિષ્ટ-૬ મુજબનું સ્ટોક રજિસ્ટર, પરિશિષ્ટ-૭ મુજબનું વેચાણ રજિસ્ટર, પરિશિષ્ટ-૮ મુજબનું કાર્ડ-રજિસ્ટર-જી-રજિસ્ટર, પરિશિષ્ટ-૯ મુજબનું વિઝીટ રજિસ્ટર, પરિશિષ્ટ-૧૦ મુજબની ગોડાઉન નોંધ વહી, વેચાણ બીલબુક તથા મામલતદારશ્રી કે અધિકૃત સત્તાધિકારી ઠરાવે તેવા અન્ય રજિસ્ટરો / હિસાબી રજિસ્ટરો મામલતદારશ્રીની કચેરી દ્વારા સહી સિક્કાથી પ્રમાણિત કરાયેલા રજિસ્ટરો અદ્યતન સ્વરૂપે રાખવાના રહેશે. હિસાબી સાહિત્ય દુકાન પર ઉપલબ્ધ રાખવાનું રહેશે.

(૯) દુકાનદારએ તેઓ સાથે એકથી વધુ વ્યાજબી ભાવની દુકાન જોડાયેલ હોય તો વેચાણ બીલોમાં બનાવેલ વેચાણ બીલ કઈ દુકાન સાથે જોડાયેલ કયા પ્રકારના રેશનકાર્ડ માટે બનાવેલ છે તે અંગેની સ્પષ્ટ વિગત વેચાણ બીલમાં લખવાની રહેશે. હિસાબી સાહિત્ય દુકાનવાર અલગ નિભાવવાનું રહેશે. સુચના અનુસાર વિતરણ સંબંધિત ગામે કરવાનું રહેશે.

(૧૦) વેચાણ બીલમાં રેશનકાર્ડનો પ્રકાર અને નંબર તેમજ કાર્ડ ધારકનું નામ સુવાચ્ય અને સ્પષ્ટ લખવાનું રહેશે.તે પ્રમાણે વેચાણ બીલ બનેલ નહી હશે તો તે બોગસ વેચાણ બીલ બનાવનાર તરીકે દુકાનદારની જવાબદારી ગણાશે. સ્ટોકપત્રકમાં યોજનાવાર અલગ નોંધ કરવાની રહેશે.

(૧૧) તેઓએ જે તે માસ માટે આવશ્યક ચીજ વસ્તુઓની મળેલ ફાળવણીની વિગતો તથા યોજનાવાર વિતરણ પ્રમાણ અને ભાવની વિગતો નોટીસ બોર્ડ ઉપર દરરોજે પ્રસિધ્ધ કરવાની રહેશે તથા દુકાનના સમય દરમ્યાન કે ભુંસાઈ જાય નહીં તેની તકેદારી રાખવાની રહેશે.

(૧૨) ભુતિયાકાર્ડ પરત્વે યથા ઉચિત દુકાનદારની જવાબદારી રહેશે.

(૧૩) કેરોસીન સ્ટોરેજ પરવાનો મેળવી લેવાનો રહેશે.

(૧૪) દુકાનનો વહીવટ દુકાનદારે જાતે કરવાનો રહેશે.

(૧૫) દુકાન માન્ય કરેલ નિયત સ્થળે જ ચલાવવાની રહેશે.

ઉકત સુચનાઓનું પાલન નહીં કરનાર અને તેના પરિણામે જો કોઈ કાર્ડ ધારકો આવશ્યક ચીજ વસ્તુઓ / કેરોસીનથી વંચિત રહેવા પામશે તો તે અંગે સંબંધિત દુકાનના સંચાલક / કેરોસીન વિક્રેતાની જવાબદારી રહેશે અને તે માટે સને ૧૯૮૧ના આદેશ હેઠળની જોગવાઈઓ મુજબ ભારેમાં ભારે શિક્ષા સુધીના એટલે કે પરવાનો સસ્પેન્ડ / રદ કરવા સુધીના પગલાં લેવામાં આવશે તેની તમામે નોંધ લેવા જણાવવામાં આવે છે.

નડીયાદ, તારીખ ૫મી ઓગસ્ટ, ૨૦૦૪.

આર. આર. વરસાણી,
કલેકટર, ખેડા,
નડીયાદ.

INDEX

જિલ્લા રજિસ્ટ્રાર દ્વારા

નંબર નધણ/૩૯૬૬/ક-૩/૭૯૫/ધ-૨૧૧૪૮/૨૦૦૪.—આથી જાહેર કરે છે કે, રોયલ પાર્ક (નાના ચિલોડા) કો. ઓપ. હાઉસીંગ સોસાયટી લી. મર્યાદિત સ્થળ નાના ચિલોડા, તાલુકો ગાંધીનગર, જિલ્લો ગાંધીનગર.

સને ૧૯૬૧નો ગુજરાત કાયદો (ગુજરાત સહકારી મંડળીઓનો કાયદો ૧૯૬૧) ની કલમ-૯ અન્વયે આજરોજ નોંધવામાં આવી છે.

અમદાવાદ, તારીખ ૫મી ઓગસ્ટ, ૨૦૦૪.

નંબર નધણ/૩૯૦૬/ક-૩/૭૯૬/સે-૩૫૩૪૪/૨૦૦૪.—આથી જાહેર કરે છે કે, વાસણા-ચૌધરી મહિલા દૂધ ઉત્પાદક સહકારી મંડળી લી. મર્યાદિત સ્થળ વાસણા-ચૌધરી, તાલુકો દહેગામ, જિલ્લો ગાંધીનગર.

સને ૧૯૬૧નો ગુજરાત કાયદો (ગુજરાત સહકારી મંડળીઓનો કાયદો ૧૯૬૧) ની કલમ-૯ અન્વયે આજરોજ નોંધવામાં આવી છે.

અમદાવાદ, તારીખ ૫મી ઓગસ્ટ, ૨૦૦૪.

એ. બી. પટેલ,
જિલ્લા રજીસ્ટ્રાર,
સહકારી મંડળીઓ (રૂરલ),
અમદાવાદ.

નંબર નધણ/૦૧/ક-૨/૫૫૭/ ઉ-૧૨૧૯૬/૨૦૦૪.—આથી જાહેર કરે છે કે, શ્રી એકતા મજુર અને કામદાર સહકારી મંડળી લી., મર્યાદીત સ્થળ તરસાલી, તાલુકો ઝઘડીયા, જિલ્લો ભરૂચ. સને ૧૯૬૧નો ગુજરાત કાયદો (ગુજરાત સહકારી મંડળીઓનો કાયદો ૧૯૬૧) ની કલમ-૯ અન્વયે આજરોજ નોંધવામાં આવી છે.

ભરૂચ, તારીખ ૨૭મી જુલાઇ, ૨૦૦૪.

નંબર નધણ/૦૧/ક-૨/૫૭૭/ ઉ-૧૨૧૯૭/૨૦૦૪.—આથી જાહેર કરે છે કે, રામવાસી આદિ મજુર કામદાર સહકારી મંડળી લી., મર્યાદીત સ્થળ ચમારીયા, તાલુકો વાલીયા, જિલ્લો ભરૂચ. સને ૧૯૬૧નો ગુજરાત કાયદો (ગુજરાત સહકારી મંડળીઓનો કાયદો ૧૯૬૧) ની કલમ-૯ અન્વયે આજરોજ નોંધવામાં આવી છે.

ભરૂચ, તારીખ ૩જી ઓગસ્ટ, ૨૦૦૪.

નંબર નધણ/૦૧/ક-૨/૫૭૮/સા-૩૯૩૦/૨૦૦૪.—આથી જાહેર કરે છે કે, ધર્મ કો. ઓ. હાઉસીંગ (સર્લેસ) સો. લી., મર્યાદીત સ્થળ પ્લોટ નં. ૨૭૦૩ જી.આઇ.ડી.સી. અંકલેશ્વર, તાલુકો અંકલેશ્વર, જિલ્લો ભરૂચ, સને ૧૯૬૧નો ગુજરાત કાયદો (ગુજરાત સહકારી મંડળીઓનો કાયદો ૧૯૬૧) ની કલમ-૯ અન્વયે આજરોજ નોંધવામાં આવી છે.

ભરૂચ, તારીખ ૨જી ઓગસ્ટ, ૨૦૦૪.

આર. એમ. આસોડીયા,
જિલ્લા રજીસ્ટ્રાર,
સહકારી મંડળીઓ, ભરૂચ.

શ્રી મહિલાઓ સંચાલિત અંચેલી દૂધ ઉત્પાદક સહકારી મંડળી લી. તા. ગણદેવી કે, જેને અત્રેની કચેરીના આદેશ ક્રમાંક ઉખસ/ફડચ/સે.દુ. ૨૫૮૨૫/ખ-૩/૪૨૦ તારીખ ૩૧-૫-૨૦૦૨ થી ફડચામાં લઇ જવામાં આવેલ અને ફડચા અધિકારીની નિમણુંક કરવામાં આવેલ.

ફડચા અધિકારીએ ચાર્જ સંભાળ્યા બાદ સભાસદોની માંગણીને ધ્યાને લઇ મંડળીને પુનઃ જીવીત કરવાનો સભાસદો તરફથી માંગણી થતાં મીટીંગનું આયોજન કર્યુ. અને તારીખ ૭-૯-૨૦૦૨ ના રોજ ઠરાવ નં. ૨ મુજબ મંડળીને પુનઃ જીવીત કરવાનો ઠરાવ કર્યો અને જે આધારે દરખાસ્ત મળી જે ધ્યાને લઇ ફડચા અધિકારી લગત કચેરીના સહકારી અધિકારી (ફડચા) ના જા. નં. ફડચ/૦૧/૨૦૨/૨૦૦૪ તારીખ ૧૭-૬-૨૦૦૪ થી સદર મંડળીને પુનઃ જીવીત કરવાનો જરૂરી આદેશ થવા વિનંતી કરેલ છે. જે આધારે નીચે મુજબ હુકમ કરવામાં આવેલ છે.

હુકમ

જાવક નં. નધણ/૦૧/૭૨૯/૨૦૦૪.—શ્રી મહિલાઓ સંચાલિત અંચેલી દુધ ઉત્પાદક સહકારી મંડળી લી. અંચેલી, તા ગણદેવી, જિ. નવસારી, જેની નોંધણી સહકારી કાયદા હેઠળ કરવામાં આવેલ છે.

ગુજરાત સહકારી મંડળીના અધિનિયમની કલમ-૧૯ હેઠળ મળેલ અધિકારની રૂએ, હું, નીચે મુજબની વિગતે સદર મંડળી પુનઃજીવીત કરવા આથી હુકમ કરૂં છું.

૧. મંડળીનું નામ : શ્રી મહિલાઓ સંચાલિત અંચેલી દૂધ ઉત્પાદક મંડળી લી., તા. ગણદેવી.
૨. કાર્યક્ષેત્ર : પેટા નિયમ મુજબ.
૩. ઉદ્દેશો : પેટા નિયમ મુજબ.
૪. સભાસદ : સભાસદ રજિસ્ટર મુજબ.
૫. હોદ્દેદારોના લેણાં ઘટાડવામાં આવશે નહીં.
૬. શેરની રકમ ઘટાડવામાં આવશે નહીં.
૭. અકસ્યામતોનું ફરી મૂલ્યાંકન કરવામાં આવશે નહીં.

નવસારી, તારીખ ૨જી ઓગસ્ટ, ૨૦૦૪.

સહી (અવાચ્ય),
જિલ્લા રજીસ્ટ્રાર,
સહકારી મંડળીઓ, નવસારી.

વંચાણમાં લીધા :

વૈણજ ગ્રુપ સેવા સ. મં. લી., મુ. વૈણજ, તા. ખંભાતને ફડચામાં લઈ જવાનો વચગાળાનો હુકમ.

ક્રમાંક : ફડચ/૦૧/ચ/૫૩૩/૨૦૦૪, તા. ૫-૭-૨૦૦૪.

હુકમ

જા. નં. ઉખસ/કજ/ફડચા/૧૫૪૩૯/ચ/૬૮૦/૨૦૦૪.—વૈણજ ગ્રુપ સેવા સહ. મં. લી., મુકામ વૈણજ, તાલુકો ખંભાત જિલ્લાને શ્રી મદદનીશ જિલ્લા રજિસ્ટ્રાર, સહકારી મંડળીઓ જિ. પં. આણંદની ઓફીસના નોંધણ નંબર સે-૧૦૧૨૭, તા. ૧૬-૪-૧૯૬૯ થી નોંધવામાં આવી હતી તે મંડળીને સને ૧૯૬૧ના ગુજરાત રાજ્ય સહકારી મંડળીઓના કાયદાની કલમ ૧૦૭ અન્વયે ફડચામાં લઈ જવાનો હુકમ કરવામાં

INDEX

આવે છે અને સદરહુ મંડળીના ફડચા અધિકારી તરીકે શ્રી ખેડા જિલ્લા મધ્યસ્થ સહ. બેંક લી., નડીઆદની સદર કાયદાની કલમ-૧૦૮ (૩) હેઠળ નીમણુંક કરવામાં આવે છે. અને તેમના મહેનતાણાની રકમ નિયમ મુજબ સહકારી તીજોરીમાં ''૦૪૨૫ સહકાર'' સદરે જમા કરાવવી ફડચાનું કામકાજ ત્રણ વર્ષમાં પુરૂં કરવું.

આણંદ, તારીખ ૫મી ઓગસ્ટ, ૨૦૦૪.

વંચાણમાં લીધા :

તરકપુર સેવા સહ. મં. લી., મુકામ તરકપુર, તા. ખંભાતને ફડચામાં લઈ જવાનો વચગાળાનો હુકમ.

ક્રમાંક : ફડચ/૦૧/ચ/૫૩૨/૨૦૦૪, તા. ૫-૭-૨૦૦૪.

હુકમ

જા. નં. ફડચ/૦૧/ચ-૧૫૪૪૦/૬૮૧/૨૦૦૪.—તરકપુર સેવા સહ. મં. લી., મુકામ તરકપુર, તાલુકો ખંભાત, જિલ્લો આણંદને શ્રી મદદનીશ જિલ્લા રજિસ્ટ્રાર, સહકારી મંડળીઓ જિ. પં. આણંદ/નડીયાદની ઓફીસના નોંધણ નંબર ૧૨૯૦૯, તા. ૧૪-૬-૧૯૬૯ થી નોંધવામાં આવી હતી તે મંડળીને સને ૧૯૬૧ના ગુજરાત રાજ્ય સહકારી મંડળીઓના કાયદાની કલમ ૧૦૭ અન્વયે ફડચામાં લઈ જવાનો હુકમ કરવામાં આવે છે અને સદરહુ મંડળીના ફડચા અધિકારી તરીકે શ્રી ખેડા જિલ્લા મધ્યસ્થ સહ. બેંક લી., નડીઆદની સદર કાયદાની કલમ-૧૦૮ (૩) હેઠળ નીમણુંક કરવામાં આવે છે. અને તેમના મહેનતાણાની રકમ નિયમ મુજબ સહકારી તીજોરીમાં ''૦૪૨૫ સહકાર'' સદરે જમા કરાવવી ફડચાનું કામકાજ ત્રણ વર્ષમાં પુરૂં કરવું.

આણંદ, તારીખ ૫મી ઓગસ્ટ, ૨૦૦૪.

સી. બી. કોટેચા,
જિલ્લા રજિસ્ટ્રાર,
સહકારી મંડળીઓ, આણંદ જિલ્લો,
આણંદ.

નંબર ઉખસ/નધણ/સે./ફ./૩૩૨૪૪/ખ-૭૭૫ સને ૨૦૦૪.— આથી જાહેર કરે છે કે, શ્રી બદલપુરા દુધ ઉત્પાદક સહકારી મંડળી લી. મર્યાદિત સ્થળ બદલપુરા, તાલુકો મહેસાણા, જિલ્લો મહેસાણા.

સને ૧૯૬૧નો ગુજરાત કાયદો (ગુજરાત સહકારી મંડળીઓનો કાયદો ૧૯૬૧) ની કલમ-૯ અન્વયે આજરોજ નોંધવામાં આવી છે.

મહેસાણા, તારીખ ૨૧મી જુલાઈ, ૨૦૦૪.

વંચાણે લીધા :

(૧) શ્રી સબ-ઓડિટર, સ. મં., વિજાપુરના પત્ર ક્રમાંક અષણ/ખા. અહે./૧૩૮/૦૪, તા. ૧-૬-૨૦૦૪ થી રજુ થયેલ વહીવટી ખાસ અહેવાલ.

(૨) અત્રેની કચેરીના પત્ર ક્રમાંક ઉખસ/ફડચ/૦૧/ખ/૫૬૩/૨૦૦૪, તા. ૧૧-૬-૨૦૦૪ થી પાઠવેલ કારણ દર્શક નોટીસ.

(૩) ગુજરાત સહકારી મંડળીઓના અધિનિયમ, ૧૯૬૧ અન્વયેની કલમ-૧૦૭ની જોગવાઈઓ.

પ્રસ્તાવના

જા. નં. ઉખસ/ફડચ/૦૧/ખ/૭૮૧/૨૦૦૪.— ધી ગુજરાત સહકારી મંડળીઓના અધિનિયમ, ૧૯૬૧ અન્વયે ધી જલારામ કો. ઓપ. હાઉસીંગ સોસાયટી લી. મુ. તા. વિજાપુર, જિ.મહેસાણા નોંધાયેલ સહકારી સંસ્થા છે. (જેનો હવે પછી 'મંડળી' તરીકે ઉલ્લેખ કરાયેલ છે.) સદર મંડળીનો નોંધણી નં. ઘ-૯૨૫, તા. ૧૯-૩-૧૯૮૭ છે.

ઉપરોક્ત આમુખ - ૧માં જણાવ્યા મુજબ સદર મંડળીનું તા. ૧-૪-૨૦૦૩ થી તા. ૩૧-૩-૨૦૦૪ સુધીના સમય અન્વેષણ સબ-ઓડિટર, સં. મં., વિજાપુરને સુપ્રત થતાં, તેઓ દ્વારા સદર મંડળીને ફડચામાં લઈ જઈ, નોંધણી રદ કરવા અંગેનો ખાસ અહેવાલ થતાં. તેઓના ખાસ અહેવાલ આધીન સદર મંડળીને અત્રેની કચેરીના પત્ર ક્રમાંક ઉખસ/ફડચ/૦૧/ખ/૫૬૩/૨૦૦૪, તા. ૧૧-૬-૨૦૦૪થી કારણદર્શક નોટીસ પાઠવેલ હતી.

જેમાં મુદ્દા નં. ૧ થી ૧૦ બાબતે મંડળીને રજુઆત કરવા સુનાવણી રાખવામાં આવેલ હતી. જેની બજવણી થયેલ છે. મંડળી તરફથી સુનાવણી તારીખે મંડળીના પ્રતિનિધિ હાજર રહેલ નથી.

આમ, મંડળીને રજુઆત કરવા અત્રેથી વ્યાજબી તક પુરી પાડવા છતાં, મંડળી દ્વારા રજુઆત કરાયેલ નથી.

આમ, ઉપરોકત તમામ બાબતોને જોતાં સદર મંડળીને નીચેના કારણોસર ફડચામાં લઈ જવી કાનૂની રીતે વ્યાજબી જણાય છે.

(૧) મંડળી દ્વારા છેલ્લા ૩/૪ ઓડિટની ઓડિટ નોંધમાં જણાવેલ ખામીઓની દફતરે વાસ્તવિક દુરસ્તી કરી તેના દુરસ્તી રીપોર્ટ આજદિન સુધી જે તે ઓડિટરશ્રીને મોકલી આપેલ નથી. જેથી સહકારી કાયદાની કલમ-૮૫નો ભંગ થયેલ છે.

(૨) મંડળીના ઓડિટ સમય દરમ્યાન વાર્ષિક સાધારણ સભા મળેલ નથી. જેથી સહકારી કાયદાની કલમ-૭૭નો ભંગ થયેલ છે.

(૩) મંડળીના પેટા નિયમ મુજબ દર માસે એક વ્ય. કમીટીની મીટીંગ મળવી જોઈએ. જે ઓડિટ સમય દરમ્યાનમાં એકપણ વ્ય. કમીટીની મીટીંગ મળેલ નથી. જેનાથી ફલિત થાય છે કે, મંડળી ચલાવવામાં વ્ય. કમીટી કે સભાસદોને કોઈ જ રસ નથી.

(૪) મંડળીનો છેલ્લા પાંચ વર્ષ વર્ષનો ઓડિટ વર્ગ ''ડ'' છે.

(૫) મંડળીનો વહીવટ સહકારી કાયદા કાનૂન અને પેટા-નિયમ મુજબ ચલાવવામાં પ્રમુખ/મંત્રી તથા વ્ય. કમીટી સભ્યો નિષ્ફળ નિવડેલ છે.

(૬) મંડળીના તા. ૩૧/૩/૦૪ના સરવૈયે એકત્રિત ખોટ રૂા. ૧,૧૧,૯૧૯.૨૪ બોલે છે.

(૭) મંડળીના હિસાબી તેમજ વહીવટી કામકાજ માટે કાનૂનમાં ઠરાવ્યા મુજબના તેમજ તેની પ્રવૃત્તિને લગતાં જરૂરી બધાં રજીસ્ટોર નિભાવેલ નથી.

(૮) મંડળીએ તેની પેટા-નિયમ મુજબની કામગીરી પૂર્ણ કરેલ છે.

(૯) મંડળી પાસે સરકારશ્રીનું કે અન્ય કોઈ સંસ્થાનું બાકી લ્હેણું નથી.

(૧૦) તા. ૧/૪/૦૪થી છેવટ સુધીના હિસાબી પત્રકો, શેર ભંડોળની યાદી રજુ કરવા જણાવવા છતાં, આજદિન સુધી રજુ કરલે નથી.

આમ ઉપરોકત આમુખ તેમજ પ્રસ્તાવનાને ધ્યને લેતાં નીચે મુજબ ફડચ્યાનો વચગાળાનો આદેશ કરવામાં આવે છે.

વચગાળાનો આદેશ

ધી જલારામ કો. ઓપ. હાઉસીંગ સોસાયટી લી., મુ.તા. વિજાપુર જી. મહેસાણાની સહકારી કાયદાધીન રજીસ્ટર્ડ નં. ઘ-૯૨૫, તા. ૧૯/૩/૧૯૮૭થી નોંધવામાં આવેલ છે. તેને સહકારી કાયદો સને ૧૯૬૧ની કલમ-૧૦૭ (૧) ના ખંડ : ક, ગ (૨) (૪) અન્વયે આથી ફડચામાં લઈ જવામાં આવે છે. તથા સદરહુ કાયદાની કલમ-૧૦૮ (૧) અન્વયે ફડચા અધિકારી તરીકે શ્રી સહકારી અધિકારી (ફડચો), મહેસાણાની નિમણુંક કરવામાં આવે છે.

નોંધ :- ઉપરોક્ત વચગાળાના હુકમ સામે મંડળીને કોઈ રજુઆત કે ખુલાસો કરવો હોય તો, સદર હુકમ નીકળ્યા તારીખથી એક માસની મુદતમાં આ કચેરીને મોકલી આપવાનું જણાવવામાં આવે છે.

મહેસાણા, તા. ૨૨મી જુલાઈ, ૨૦૦૪.

વંચાણે લીધા :

(૧) શ્રી ઓડિટર ગ્રેડ-૨, સ. મં. (ન.જ.૪), વિજાપુરના પત્ર ક્રમાંક અષણ/૦૧/૧૧૭/૦૪, તા. ૩-૬-૨૦૦૪ થી રજુ થયેલ વહીવટી ખાસ અહેવાલ.

(૨) અત્રેની કચેરીના પત્ર ક્રમાંક ઉખસ/ફડચ/૦૧/ખ/૫૬૨/૨૦૦૪, તા. ૧૧-૬-૨૦૦૪ થી પાઠવેલ કારણ દર્શક નોટીસ.

(૩) ગુજરાત સહકારી મંડળીઓના અધિનિયમ, ૧૯૬૧ અન્વયેની કલમ-૧૦૭ની જોગવાઈઓ.

પ્રસ્તાવના

જા. નં. ઉખસ/ફડચ/૦૧/ખ/૭૮૨/૨૦૦૪.— ધી ગુજરાત સહકારી મંડળીઓના અધિનિયમ, ૧૯૬૧ અન્વયે ધી દેલા આંબેડકર કો. ઓપ. હાઉસીંગ સોસાયટી લી. મુ. દેલા તા. જિ. મહેસાણા નોંધાયેલ સહકારી સંસ્થા છે. (જેનો હવે પછી 'મંડળી' તરીકે ઉલ્લેખ કરાયેલ છે.) સદર મંડળીનો નોંધણી નં. ઘ-૧૧૧૨, તા. ૨૭-૯-૧૯૬૭ છે.

ઉપરોક્ત આમુખ - ૧માં જણાવ્યા મુજબ સદર મંડળીનું તા. ૧-૪-૨૦૦૩ થી તા. ૩૧-૩-૨૦૦૪ સુધીના સમયનું અન્વેષણ ઓડિટર ગ્રેડ-૨, સં. મં. (ન.જ.૪)મહેસાણાને સુપ્રત થતાં, તેઓ દ્વારા સદર મંડળીને ફડચામાં લઈ જઈ, નોંધણી રદ કરવા અંગેનો ખાસ અહેવાલ થતાં. તેઓના ખાસ અહેવાલ આધીન સદર મંડળીને અત્રેની કચેરીના પત્ર ક્રમાંક ઉખસ/ફડચ/૦૧/ખ/૫૬૨/૨૦૦૪, તા. ૧૧-૬-૨૦૦૪થી કારણદર્શક નોટીસ પાઠવેલ હતી.

જેમાં મુદા નં. ૧ થી ૯ બાબતે મંડળીને રજુઆત કરવા સુનાવણી રાખવામાં આવેલ હતી. જેની બજવણી થયેલ છે. મંડળી તરફથી સુનાવણી તારીખે મંડળીના પ્રતિનિધિ હાજર રહેલ નથી.

આમ, મંડળીને રજુઆત કરવા અત્રેથી વ્યાજબી તક પુરી પાડવા છતાં, મંડળી દ્વારા રજુઆત કરાયેલ નથી.

આમ, ઉપરોક્ત તમામ બાબતોને જોતાં સદર મંડળીને નીચેના કારણોસર ફડચામાં લઈ જવી કાનૂની રીતે વ્યાજબી જણાય છે.

(૧) મંડળીનો છેલ્લા ૩ વર્ષ વર્ષનો ઓડિટ વર્ગ "ડ" છે.

(૨) મંડળીએ છેલ્લા ૪ ઓડિટના દુરસ્તી રીપોર્ટ આજદિન સુધી જે તે ઓડિટરશ્રીને મોકલી આપેલ નથી. જેથી સહકારી કાયદાની કલમ-૮૫નો ભંગ થયેલ છે.

(૩) મંડળી છેલ્લા ચાર વર્ષથી સ્થગિત અવસ્થામાં છે.

(૪) મંડળીએ ઓડિટ સમય દરમ્યાન વાર્ષિક સાધારણ સભા નહીં બોલાવીને સહકારી કાયદાની કલમ-૭૭નો ભંગ કરેલ છે.

(૫) મંડળીના પેટા નિયમ મુજબ દર માસે એક વ્ય. કમીટીની મીટીંગ મળવી જોઈએ. ઓડિટ સમય દરમ્યાન મંડળીની ૯ (નવ) વ્ય. કમીટીની મીટીંગ મળેલ છે. જેથી ફલિત થાય છે કે, મંડળી ચલાવવામાં વ્ય. કમીટી કે સભાસદોને કોઈ જ રસ નથી અને પેટાનિયમનો ભંગ થયેલ છે.

(૬) પેટાનિયમ દફતરે ન હોઈ, મંડળીનો વહીવટ સહકારી કાયદા-કાનૂન અને પેટા નિયમ મુજબ ચાલતો નથી.

(૭) મંડળીના કાર્યવાહકો પાસે સરકારશ્રીની લોન રૂા. ૧૭,૮૧૨/- બાકી છે. તે ભરપાઈ કરવા હોઈ કાર્યવાહી હાથ ધરેલ નથી.

(૮) મંડળીના ૧૧ સભ્યોએ મંડળીના ઉદ્દેશો મુજબની કામગીરી કરેલ છે. બાકીના સભ્યોની જમીન યથાવત પડી રહેલ છે. જે સભાસદો મંડળીના ઉદ્દેશો મુજબની કામગીરી હાથ ધરેલ નથી.

(૯) તા. ૧-૪-૦૪થી છેવટ સુધીના હિસાબી પત્રકો, શેર ભંડોળ તેમજ ડેડસ્ટોકની યાદી રજુ કરવા જણાવવા છતાં, આજદિન સુધી રજુ કરેલ નથી.

આમ, ઉપરોક્ત આમુખ તેમજ, પ્રસ્તાવનાને ધ્યાને લેતાં, નીચે મુજબ ફડચાનો વચગાળાનો આદેશ કરવામાં આવે છે.

વચગાળાનો આદેશ

શ્રી દેલા આંબેડકર કો. ઓપ. હાઉસીંગ સોસાયટી લી., મુ. દેલા તા.જી. મહેસાણાની સહકારી કાયદાધીન રજીસ્ટર્ડ નં. ઘ-૧૧૧૨, તા. ૨૭/૯/૧૯૬૭થી નોંધવામાં આવે છે. તેને સહકારી કાયદો સને ૧૯૬૧ની કલમ-૧૦૭ (૧૦ના ખંડ : ક, ગ (૨) (૪) અન્વયે આથી ફડચામાં લઈ જવામાં આવે છે. તથા સદરહુ કાયદાની કલમ-૧૦૮ (૧) અન્વયે ફડચા અધિકારી તરીકે શ્રી સહકારી અધિકારી (ફડચો), મહેસાણાની નિમણુંક કરવામાં આવે છે.

નોંધ :- ઉપરોક્ત વચગાળાના હુકમ સામે મંડળીને કોઈ રજુઆત કે ખુલાસો કરવો હોય તો, સદર હુકમ નીકળ્યા તારીખથી એક માસની મુદતમાં આ કચેરીને મોકલી આપવાનું જણાવવામાં આવે છે.

મહેસાણા, તા. ૨૨મી જુલાઈ, ૨૦૦૪.

વંચાણે લીધા :

(૧) શ્રી ઓડિટર ગ્રેડ-૨, સ. મં., વિસનગરના પત્ર ક્રમાંક અષણ/૦૧/૧૪૩/૦૪, તા. ૭-૬-૨૦૦૪ થી રજુ થયેલ વહીવટી ખાસ અહેવાલ.

(૨) અત્રેની કચેરીના પત્ર ક્રમાંક ઉખસ/ફડચ/૦૧/ખ/૫૬૫/૨૦૦૪, તા. ૧૧-૬-૨૦૦૪ થી પાઠવેલ કારણ દર્શક નોટીસ.

(૩) ગુજરાત સહકારી મંડળીઓના અધિનિયમ, ૧૯૬૧ અન્વયેની કલમ-૧૦૭ની જોગવાઈઓ.

પ્રસ્તાવના

જા. નં. ઉખસ/ફડચ/૦૧/ખ/૭૮૩/૨૦૦૪.— ધી ગુજરાત સહકારી મંડળીઓના અધિનિયમ, ૧૯૬૧ અન્વયે ધી કાગશિયા કો. ઓપ. હાઉસીંગ સોસાયટી લી. મુ. વાલમ તા. વિસનગર જિ. મહેસાણા નોંધાયેલ સહકારી સંસ્થા છે. (જેનો હવે પછી 'મંડળી' તરીકે ઉલ્લેખ કરાયેલ છે.) સદર મંડળીનો નોંધણી નં. ઘ-૬૬૪૭, તા. ૧૪-૩-૧૯૭૭ છે.

ઉપરોક્ત આમુખ - ૧માં જણાવ્યા મુજબ સદર મંડળીનું તા. ૧-૪-૨૦૦૨ થી તા. ૩૧-૩-૨૦૦૪ સુધીના સમયનું અન્વેષણ ઓડિટર ગ્રેડ-૨, સં. મં., વિસનગરને સુપ્રત થતાં, તેઓ દ્વારા સદર મંડળીને ફડચામાં લઈ જઈ, નોંધણી રદ કરવા અંગેનો ખાસ અહેવાલ થતાં. તેઓના ખાસ અહેવાલ આધીન સદર મંડળીને અત્રેની કચેરીના પત્ર ક્રમાંક ઉખસ/ફડચ/૦૧/ખ/૫૬૫/૨૦૦૪, તા. ૧૧-૬-૨૦૦૪થી કારણદર્શક નોટીસ પાઠવેલ હતી.

જેમાં મુદા નં. ૧ થી ૭ બાબતે મંડળીને રજુઆત કરવા સુનાવણી રાખવામાં આવેલ હતી. જેની બજવણી થયેલ છે. મંડળી તરફથી સુનાવણી તારીખે મંડળીના પ્રતિનિધિ હાજર રહેલ નથી.

આમ, મંડળીને રજુઆત કરવા અત્રેથી વ્યાજબી તક પુરી પાડવા છતાં, મંડળી દ્વારા રજુઆત કરાયેલ નથી.

આમ, ઉપરોક્ત તમામ બાબતોને જોતાં સદર મંડળીને નીચેના કારણોસર ફડચામાં લઈ જવી કાનૂની રીતે વ્યાજબી જણાય છે.

(૧) મંડળીનો છેલ્લા ૫ વર્ષ વર્ષનો ઓડિટ વર્ગ "ડ" છે.

(૨) મંડળી છેલ્લા ૧૨ વર્ષથી બિલકુલ સ્થગિત અવસ્થામાં છે.

(૩) મંડળીએ ઓડિટ સમય દરમ્યાનમાં એકપણ વ્ય. કમીટીની મીટીંગ બોલાવેલ નથી. જેથી ફલિત થાય છે કે, વ્ય. કમીટી સભ્યો/ કાર્યવાહકોને મંડળી ચલાવવામાં બીલકુલ રસ નથી.

(૪) મંડળીએ ઓડિટ સમય દરમ્યાનમાં એકપણ વાર્ષિક સાધારણ સભાની મીટીંગ નહી બોલાવીને સહકારી કાયદાની કલમ-૭૭નો ભંગ કરેલ છે.

(૫) મંડળીના કાર્યવાહકોને મંડળી ચલાવવામાં રસ હોય તેમ જણાતું નથી.

(૬) મંડળી અર્થક્ષમ યુનિટ બની શકે તેમ જણાતું નથી.

(૭) તા. ૧-૪-૦૪થી છેવટ સુધીના હિસાબી પત્રકો, શેર ભંડોળની યાદી રજુ કરવા જણાવવા છતાં, આજ સુધી રજુ કરેલ નથી.

આમ, ઉપરોક્ત આમુખ તેમજ, પ્રસ્તાવનાને ધ્યાને લેતાં, નીચે મુજબ ફડચાનો વચગાળાનો આદેશ કરવામાં આવે છે.

વચગાળાનો આદેશ

ધી કાગશિયા કો. ઓપ. હાઉસીંગ સોસાયટી લી., મુ. વાલમ તા. વિસનગર જી. મહેસાણાની સહકારી કાયદાધીન રજીસ્ટર્ડ નં. ઘ-૬૬૪૭, તા. ૧૪/૩/૧૯૭૭થી નોંધવામાં આવેલ છે. તેને સહકારી કાયદો સને ૧૯૬૧ની કલમ-૧૦૭ (૧)ના ખંડ : ક, ગ (૨) (૪) અન્વયે આથી ફડચામાં લઈ જવામાં આવે છે. તથા સદરહુ કાયદાની કલમ-૧૦૮ (૧) અન્વયે ફડચા અધિકારી તરીકે શ્રી સહકારી અધિકારી (ફડચો), મહેસાણાની નિમણુંક કરવામાં આવે છે.

નોંધ :- ઉપરોક્ત વચગાળાના હુકમ સામે મંડળીને કોઈ રજુઆત કે ખુલાસો કરવો હોય તો, સદર હુકમ નીકળ્યા તારીખથી એક માસની મુદતમાં આ કચેરીને મોકલી આપવાનું જણાવવામાં આવે છે.

મહેસાણા, તા. ૨૨મી જુલાઈ, ૨૦૦૪.

વંચાણે લીધા :

(૧) શ્રી ઓડિટર ગ્રેડ-૨ (૪), સ. મં., મહેસાણાના પત્ર ક્રમાંક અષણ/૦૧/૭૪/૦૪, તા. ૨૩-૬-૨૦૦૪ થી રજુ થયેલ વહીવટી ખાસ અહેવાલ.

(૨) અત્રેની કચેરીના પત્ર ક્રમાંક ઉખસ/ફડચ/૦૧/ખ/૬૬૩/૨૦૦૪, તા. ૨૫-૬-૨૦૦૪ થી પાઠવેલ કારણ દર્શક નોટીસ.

(૩) ગુજરાત સહકારી મંડળીઓના અધિનિયમ, ૧૯૬૧ અન્વયેની કલમ-૧૦૭ની જોગવાઈઓ.

પ્રસ્તાવના

જા. નં. ઉખસ/ફડચ/૦૧/ખ/૭૮૪/૨૦૦૪.— ધી ગુજરાત સહકારી મંડળીઓના અધિનિયમ, ૧૯૬૧ અન્વયે શ્રી સિદ્ધેશ્વરી કન્ઝ્યુમર્સ કો. ઓપ. હાઉસીંગ સોસાયટી લી. મુ. સાંથલ તા. જિ. મહેસાણા નોંધાયેલ સહકારી સંસ્થા છે. (જેનો હવે પછી 'મંડળી' તરીકે ઉલ્લેખ કરાયેલ છે.) સદર મંડળીનો નોંધણી નં. ભ-૨૦૩૪, તા. ૧-૨-૧૯૯૬ છે.

ઉપરોક્ત આમુખ-૧માં જણાવ્યા મુજબ સદર મંડળીનું તા. ૧-૪-૨૦૦૨ થી તા. ૩૧-૩-૨૦૦૩ સુધીના સમયનું અન્વેષણ ઓડિટર ગ્રેડ-૨ (૪), સહકારી મંડળીઓ, મહેસાણાને સુપ્રત થતાં, તેઓ દ્વારા સદર મંડળીને ફડચામાં લઈ જઈ, નોંધણી રદ કરવા અંગેનો ખાસ અહેવાલ થતાં. તેઓના ખાસ અહેવાલ આધીન સદર મંડળીને અત્રેની કચેરીના પત્ર ક્રમાંક ઉખસ/ફડચ/૦૧/ખ/૬૬૩/૨૦૦૪, તા. ૨૫-૬-૨૦૦૪થી કારણદર્શક નોટીસ પાઠવેલ હતી.

જેમાં મુદ્દા નં. ૧ થી ૭ બાબતે મંડળીને રજુઆત કરવા સુનાવણી રાખવામાં આવેલ હતી. જેની બજવણી થયેલ છે. મંડળી તરફથી સુનાવણી તારીખે મંડળીના પ્રતિનિધિ હાજર રહેલ નથી.

આમ, મંડળીને રજુઆત કરવા અત્રેથી વ્યાજબી તક પુરી પાડવા છતાં, મંડળી દ્વારા રજુઆત કરાયેલ નથી.

આમ, ઉપરોક્ત તમામ બાબતોને જોતાં સદર મંડળીને નીચેના કારણોસર ફડચામાં લઈ જવી કાનૂની રીતે વ્યાજબી જણાય છે.

INDEX

(૧) મંડળીનો છેલ્લા ૩ વર્ષનો ઓડિટ વર્ગ ''ડ'' છે.

(૨) મંડળીએ અગાઉ થયેલ ઓડિટના દુરસ્તી રીપોર્ટ આજદિન સુધી જે તે ઓડિટરશ્રીને મોકલી આપેલ નથી. જેથી સહકારી કાયદાની કલમ-૮૫નો ભંગ થયેલ છે.

(૩) મંડળી છેલ્લા બે વર્ષથી સ્થગિત અવસ્થામાં છે. મંડળીએ તેના પેટાનિયમ મુજબની પ્રવૃત્તિ સદંતર બંધ કરેલ છે.

(૪) મંડળીની છેલ્લી વાર્ષિક સાધારણ સભા કાયદામાં ઠરાવેલ મર્યાદામાં નહીં બોલાવીને સહકારી કાયદાની કલમ-૭૭નો ભંગ કરેલ છે.

(૫) મંડળીના પેટાનિયમ મુજબ દર માસે એક વ્ય. કમીટીની મીટીંગ મળવી જોઈએ. ઓડિટ સમય દરમ્યાન મંડળીની એકપણ વ્ય. કમીટીની મીટીંગ મળેલ નથી. જેથી ફલિત થાય છે કે, મંડળી ચલાવવામાં વ્ય. કમીટી કે સભાસદોને કોઈ જ રસ નથી અને પેટા નિયમનો ભંગ થયેલ છે.

(૬) મંડળીની પેટાનિયમ મુજબની પ્રવૃત્તિ સદંતર બંધ છે. જે ચાલુ કરવામાં મંડળીના કર્મચારી/કાર્યવાહકો/સભાસદોને રસ હોય તેવા કોઈ સંજોગો જણાતા નથી. જો મંડળીની પ્રવૃત્તિ ચાલુ ન થાય તો, મંડળીના ઓડિટ તારીખ સુધીના ફંડોને / સ્થાયી હંગામી મિલકતોને તેમજ રોકાણોને અસર થાય તેવા સંજોગો છે.

(૭) તા. ૧-૪-૦૩થી છેવટ સુધીના હિસાબી પત્રકો, શેર ભંડોળ તેમજ ડેડસ્ટોકની યાદી રજુ કરવા જણાવવા છતાં, આજદિન સુધી રજુ કરેલ નથી.

આમ, ઉપરોક્ત આમુખ તેમજ, પ્રસ્તાવનાને ધ્યાને લેતાં, નીચે મુજબ ફડચાનો વચગાળાનો આદેશ કરવામાં આવે છે.

વચગાળાનો આદેશ

શ્રી સિદ્ધેશ્વરી કન્ઝયુમર્સ કો. ઓપ. હાઉસીંગ સોસાયટી લી., મુ. સાંથળ તા. જી. મહેસાણાની સહકારી કાયદાધીન રજીસ્ટર્ડ નં. ભ-૨૦૩૪, તા. ૧/૨/૧૯૯૬થી નોંધવામાં આવે છે. તેને સહકારી કાયદો સને ૧૯૬૧ની કલમ-૧૦૭ (૧)ના ખંડ : ક, ગ (૨) (૪) અન્વયે આથી ફડચામાં લઈ જવામાં આવે છે. તથા સદરહુ કાયદાની કલમ-૧૦૮ (૧) અન્વયે ફડચા અધિકારી તરીકે શ્રી સહકારી અધિકારી (ફડચો), મહેસાણાની નિમણુંક કરવામાં આવે છે.

નોંધ :- ઉપરોક્ત વચગાળાના હુકમ સામે મંડળીને કોઈ રજુઆત કે ખુલાસો કરવો હોય તો, સદર હુકમ નીકળ્યા તારીખથી એક માસની મુદતમાં આ કચેરીને મોકલી આપવાનું જણાવવામાં આવે છે.

મહેસાણા, તા. ૨૨મી જુલાઈ, ૨૦૦૪.

વંચાણે લીધા :

(૧) ધી પ્રતાપનગર કો. ઓપ. હાઉસીંગ સોસાયટી લી., મહેસાણાની તા. ૩/૭/૨૦૦૪ની દરખાસ્ત.

(૨) ગુજરાત સહકારી મંડળીઓના અધિનિયમ, ૧૯૬૧ અન્વયેની કલમ-૧૦૭ની જોગવાઈઓ.

પ્રસ્તાવના

જા. નં. ઉખસ/ફડચ/૦૧/ખ/૭૮૫/૨૦૦૪.– ધી ગુજરાત સહકારી મંડળીઓના અધિનિયમ, ૧૯૬૧ અન્વયે ધી પ્રતાપનગર કો. ઓપ. હાઉસીંગ સોસાયટી લી., મહેસાણા તા. જિ. મહેસાણા નોંધાયેલ સહકારી સંસ્થા છે. (જેનો હવે પછી 'મંડળી' તરીકે ઉલ્લેખ કરાયેલ છે.) સદર મંડળીનો નોંધણી નં. ઘ-૯૨૯, તા. ૮-૦૪-૧૯૮૩ છે.

ઉપરોક્ત આમુખ - ૧માં જણાવ્યા મુજબ સદર મંડળીએ તેની તા. ૩-૭-૨૦૦૪ના પત્રથી જણાવ્યાનુસાર સદર સંસ્થાની તા. ૩૦-૬-૨૦૦૪ના રોજ મળેલ સાધારણ સભાના ઠરાવ નં. ૪થી ઠરાવ્યા મુજબ મંડળીની નોંધણી થઈ તે પછી પ્લોટની ફાળવણી કરી દીધેલ છે. મંડળીએ મકાનો બાંધવા માટે બેંક કે હાઉસીંગ બોર્ડ પાસેથી કોઈપણ જાતની લોન લીધી નથી. સભાસદોને તેમની અનુકુળ આવે તેવા મકાનો બનાવેલ છે. જેથી મંડળીનો હેતુ પૂર્ણ થતો હોઈ, તથા મંડળી ઘણા સમયથી સ્થગિત અવસ્થામાં છે. તેમજ મંડળી પાસે સરકારશ્રીનું કે કોઈ સંસ્થાનો લ્હેણું બાકી ન હોઈ, મંડળીએ ચાલુ રાખવાની સભ્યોના હિતમાં ન હોઈ, મંડળીને સ્વેચ્છાએ ફડચામાં લઈ જવા સર્વાનુમતે ઠરાવ કરેલ છે.

આમ, ઉપરોક્ત આમુખ તેમજ પ્રસ્તાવનાની વિગતો ધ્યાને લેતાં, નીચે મુજબ ફડચાનો વચગાળાનો આદેશ કરવામાં આવે છે.

વચગાળાનો આદેશ

ધી પ્રતાપનગર કો. ઓપ. હાઉસીંગ સોસાયટી લી., મહેસાણા તા. જી. મહેસાણાની સંસ્થા સહકારી કાયદાધીન રજીસ્ટર્ડ નં. ઘ-૯૨૯, તા. ૮/૪/૧૯૮૩થી નોંધવામાં આવેલ. તેને સહકારી કાયદો સને ૧૯૬૧ની કલમ-૧૦૭ (૧)ના ખંડ : ક, ગ (૨) (૪) અન્વયે આથી ફડચામાં લઈ જવામાં આવે છે. તથા સદરહુ કાયદાની કલમ-૧૦૮ (૧) અન્વયે ફડચા અધિકારી તરીકે શ્રી સહકારી અધિકારી (ફડચો), મહેસાણાની નિમણુંક કરવામાં આવે છે.

નોંધ :- ઉપરોક્ત વચગાળાના હુકમ સામે મંડળીને કોઈ રજુઆત કે ખુલાસો કરવો હોય તો, સદર હુકમ નીકળ્યા તારીખથી એક માસની મુદતમાં આ કચેરીને મોકલી આપવાનું જણાવવામાં આવે છે.

મહેસાણા, તા. ૨૨મી જુલાઈ, ૨૦૦૪.

વંચાણે લીધા :

(૧) ફડચા અધિકારીશ્રી અંબિકા કો. ઓપ. હાઉસીંગ સોસાયટી લી., મુ. વામજ, તા. કડી અને મદદનીશ સહકારી અધિકારી લગત જિલ્લા રજિસ્ટ્રાર, સ.મં., મહેસાણાનો તા. ૧-૭-૨૦૦૪નો પત્ર.

(૨) અત્રેની કચેરીના પત્ર ક્રમાંક ઉખસ/ફડચ/૧૩૦૧૫/ખ/૧૩૫૯, તા. ૨૮-૧૧-૨૦૦૧ થી ફડચાનો અંતિમ.

સુધારા હુકમ

જા. નં. ઉખસ/ફડચ/૦૧/ખ/૭૮૬/૨૦૦૪.– શ્રી અંબિકા કો. ઓપ. હાઉસીંગ સોસાયટી લી., મુ. વામજ, તા. કડી, જી. મહેસાણાને અત્રેની કચેરીના હુકમ ક્રમાંક : ઉખસ/ફડચ/૧૩૦૧૫/ખ/૧૩૫૯, તા. ૨૮-૧૧-૦૧ થી ફડચામાં લઈ જવાનો અંતિમ આદેશ કરવામાં આવેલ છે. જેમાં નિમાયેલ ફડચા અધિકારીશ્રી એ., એન. પટેલ, મદદનીશ સહકારી અધિકારી, લગત કચેરીને બદલે ફડચા અધિકારી, સહકારી અધિકારી (ફડચો), મહેસાણાની નિમણુંક કરવામાં આવે છે.

મહેસાણા, તા. ૨૨મી જુલાઈ, ૨૦૦૪.

વંચાણે લીધા :

(૧) ફડચા અધિકારીશ્રી ભાન્ડુ જૂથ તેલીબીયા ઉત્પાદક સહકારી મંડળી લી., મુ. ભાન્ડુ, તા. વિસનગર અને મદદનીશ સહકારી અધિકારી લગત જિલ્લા રજિસ્ટ્રાર, સ. મં., મહેસાણાનો તા. ૧-૭-૨૦૦૪નો પત્ર.

(૨) અત્રેની કચેરીના પત્ર ક્રમાંક ઉખસ/ફડચ/૧૩૦૧૩/ખ/૧૩૫૭, તા. ૨૮-૧૧-૨૦૦૧ થી ફડચાનો અંતિમ.

સુધારા હુકમ

જા. નં. ઉખસ/ફડચ/૦૧/ખ/૭૮૭/૨૦૦૪.– ભાન્ડુ જૂથ તેલીબીયા ઉત્પાદક સહકારી મંડળી લી., મુ. ભાન્ડુ, તા. વિસનગર જી. મહેસાણાને અત્રેની કચેરીના હુકમ ક્રમાંક : ઉખસ/ફડચ/૧૩૦૧૩/ખ/૧૩૫૭/૨૦૦૧, તા. ૨૮-૧૧-૦૧ થી ફડચામાં લઈ જવાનો અંતિમ આદેશ કરવામાં આવેલ છે. જેમાં નિમાયેલ ફડચા અધિકારીશ્રી એ., એન. પટેલ, મદદનીશ સહકારી અધિકારી, લગત કચેરીને બદલે ફડચા અધિકારી, સહકારી અધિકારી (ફડચો), મહેસાણાની નિમણુંક કરવામાં આવે છે.

મહેસાણા, તા. ૨૨મી જુલાઈ, ૨૦૦૪.

વંચાણે લીધા :

(૧) ફડચા અધિકારીશ્રી કમાલપુર તેલીબીયાં ઉત્પાદક સહકારી મંડળી લી., મુ. કમાલપુર, તા. વિજાપુર અને મદદનીશ સહકારી અધિકારી લગત જિલ્લા રજિસ્ટ્રાર, સ. મં., મહેસાણાનો તા. ૧-૭-૨૦૦૪નો પત્ર.

(૨) અત્રેની કચેરીના પત્ર ક્રમાંક ઉખસ/ફડચ/૧૩૦૧૮/ખ/૬૦/૦૨, તા. ૧૦-૧-૨૦૦૨ થી ફડચાનો અંતિમ.

સુધારા હુકમ

જા. નં. ઉખસ/ફડચ/૦૧/ખ/૭૮૮/૨૦૦૪.– ધી કમાલપુર તેલીબીયાં ઉત્પાદક સહકારી મંડળી લી., મુ. કમાલપુરુ, તા. વિજાપુર જી. મહેસાણાને અત્રેની કચેરીના હુકમ ક્રમાંક : ઉખસ/ફડચ/૧૩૦૧૮/ખ/૬૦/૨૦૦૨, તા. ૧૦-૧-૦૨ થી ફડચામાં લઈ જવાનો અંતિમ આદેશ કરવામાં આવેલ છે. જેમાં નિમાયેલ ફડચા અધિકારીશ્રી એ., એન. પટેલ, મદદનીશ સહકારી અધિકારી, લગત કચેરીને બદલે ફડચા અધિકારી, સહકારી અધિકારી (ફડચો), મહેસાણાની નિમણુંક કરવામાં આવે છે.

મહેસાણા, તા. ૨૨મી જુલાઈ, ૨૦૦૪.

વંચાણે લીધા :

(૧) ફડચા અધિકારીશ્રી વીરમાયાનગર કો. ઓપ. હાઉસીંગ સોસાયટી લી., મુ. તા. કડી અને મદદનીશ સહકારી અધિકારી લગત જિલ્લા રજિસ્ટ્રાર, સ.મં., મહેસાણાનો તા. ૧-૭-૨૦૦૪નો પત્ર.

(૨) અત્રેની કચેરીના પત્ર ક્રમાંક ઉખસ/ફડચ/૧૩૪૩૧/ખ/૬૩૪, તા. ૩૦-૦૪-૨૦૦૩ થી ફડચાનો અંતિમ.

સુધારા હુકમ

જા. નં. ઉખસ/ફડચ/૦૧/ખ/૭૮૯/૨૦૦૪.– શ્રી વીરમાયાનગર કો. ઓપ. હાઉસીંગ સોસાયટી લી., મુ. તા. કડી, જી. મહેસાણાને અત્રેની કચેરીના હુકમ ક્રમાંક : ઉખસ/ફડચ/૧૩૪૩૧/ખ/૬૩૪, તા. ૩૦-૦૪-૦૩ થી ફડચામાં લઈ જવાનો અંતિમ આદેશ કરવામાં આવેલ છે. જેમાં નિમાયેલ ફડચા અધિકારીશ્રી એ., એન. પટેલ, મદદનીશ સહકારી અધિકારી, લગત કચેરીને બદલે ફડચા અધિકારી, સહકારી અધિકારી (ફડચો), મહેસાણાની નિમણુંક કરવામાં આવે છે.

મહેસાણા, તા. ૨૨મી જુલાઈ, ૨૦૦૪.

વંચાણે લીધા :

(૧) ફડચા અધિકારીશ્રી લક્ષ્મીકુંજ કો. ઓપ. હાઉસીંગ સોસાયટી લી., મહેસાણા તા. મહેસાણા અને મદદનીશ સહકારી અધિકારી લગત જિલ્લા રજિસ્ટ્રાર, સ.મં., મહેસાણાનો તા. ૧-૭-૨૦૦૪નો પત્ર.

(૨) અત્રેની કચેરીના પત્ર ક્રમાંક ઉખસ/ફડચ/૧૩૪૧૫/ખ/૨૮૫, તા. ૨૭-૦૧-૨૦૦૩ થી ફડચાનો અંતિમ.

સુધારા હુકમ

જા. નં. ઉખસ/ફડચ/૦૧/ખ/૭૯૦/૨૦૦૪.– શ્રી લક્ષ્મીકુંજ કો. ઓપ. હાઉસીંગ સોસાયટી લી., મહેસાણા તા. મહેસાણાને અત્રેની કચેરીના હુકમ ક્રમાંક : ઉખસ/ફડચ/૧૩૪૧૫/ખ/૨૮૫, તા. ૨૭-૦૧-૦૩ થી ફડચામાં લઈ જવાનો અંતિમ આદેશ કરવામાં આવેલ છે. જેમાં નિમાયેલ ફડચા અધિકારીશ્રી એ., એન. પટેલ, મદદનીશ સહકારી અધિકારી, લગત કચેરીને બદલે ફડચા અધિકારી, સહકારી અધિકારી (ફડચો), મહેસાણાની નિમણુંક કરવામાં આવે છે.

મહેસાણા, તા. ૨૨મી જુલાઈ, ૨૦૦૪.

નં. ઉખસ/નધણ/ઉ-૧૦૪૬૩/ખ/૮૫૦/૨૦૦૪.- આથી જાહેર કરે છે કે, શ્રી બહુચર મજુર કામદાર સહકારી મંડળી લિ., મર્યાદિત સ્થળ કડી તાલુકો કડી જીલ્લો મહેસાણા સને ૧૯૬૧નો ગુજરાત કાયદો (ગુજરાત સહકારી મંડળીઓનો કાયદો ૧૯૬૧)ની કલમ-૯ અન્વયે આજરોજ નોંધવામાં આવી છે.

મહેસાણા, તા. ૩૦મી, જુલાઈ ૨૦૦૪.

વંચાણે લીધા :

(૧) આ કચેરીની તા. ૧૭-૨-૨૦૦૪ના પત્ર ક્રમાંક ઉખસ/ફડચ/૦૧/ ખ/૧૬૬/૨૦૦૪ થી અપાયેલ કારણદર્શક નોટીસ.

(૨) અત્રેના તા. ૨૬/૪/૦૪ના હુકમ નં. ઉખસ/ફડચ/૦૧/ખ/૮૭૩/ ૨૦૦૪નો સહકારી કાયદાની કલમ-૧૦૭ અન્વયેનો વચગાળાનો આદેશ.

(૩) મંડળીએ તા. ૨૪-૫-૨૦૦૪ના પત્રથી કરેલ લેખિત રજુઆત.

(૪) ગુજરાત સહકારી મંડળીઓના અધિનિયમ, ૧૯૬૧ કલમ- ૧૦૭ની જોગવાઈઓ.

પ્રસ્તાવના

જા. નં. ઉખસ/ફડચ/૦૧/ખ/૧૧૮૫/૨૦૦૪.– શ્રી ખણુંસા સેવા સહકારી મંડળી લી., મુ. ખણુંસા, તા. વિજાપુર, જી. મહેસાણાએ ધી ગુજરાત સહકારી મંડળીઓના અધિનિયમ, ૧૯૬૧ની જોગવાઈઓને આધીન નોંધણી નં. ૧૫૧૧૪, તા. ૨૫/૧૦/૧૯૫૩થી નોંધાયેલ સહકારી મંડળી છે. (જેનો હવે પછી મંડળી તરીકે ઉલ્લેખ કરવામાં આવે છે.)

સદર મંડળીને અત્રેથી આમુખ-૧થી વંચાણે લીધેલ કાયદાની કલમ-૧૦૭ અન્વયે કાદરણદર્શક નોટીસ પાઠવી અત્રે રૂબરૂ હાજર રહી નોટીસમાં જણાવેલ મુદ્દા નં. ૧ થી ૧૦માં જણાવેલ વિગતેના કારણોની સ્પષ્ટતા કરવા જણાવેલ. જે ન કરતાં, અત્રેના આમુખ-૨થી વંચાણે લીધેલ હુકમ અન્વયે મંડળીને ફડચામાં લઈ જવાનો વચગાળાનો આદેશ કરવામાં આવેલ. જે સબબ મંડળીએ આમુખ-૩માં જણાવેલ વિગતે લેખિત રજુઆત/આધાર પુરાવા સહ રજુ કરેલ. જે આધારે પુરાવા ધ્યાને લેતાં, આમુખ-૪ની જોગવાઈઓને આધીન સંસ્થા તથા તેના સભાસદોના હિતમાં અને મંડળીએ આપેલ ખાતરીને ધ્યાને લઈ, મંડળીને તક સ્વરૂપે તક આપી નીચે મુજબ હુકમ કરવામાં આવે છે.

હુકમ

ધી ખણુંસા સેવા સહકારી મંડળી લી., મુ. ખણુંસા, તા. વિજાપુર, જી. મહેસાણાની સહકારી કાયદા આધીન નોંધણી નં. ૧૫૧૪૪, તા. ૨૫/૧૦/૧૯૫૩થી નોંધવામાં આવેલ છે. તેને ગુજરાત સહકારી મંડળીઓના અધિનિયમ-૧૯૬૧ની કલમ-૧૦૭ અન્વયે અત્રેની કચેરીના હુકમ ક્રમાંક ઉખસ/ફડચ/૦૧/ખ/૮૭૪/૦૪, તા. ૨૬/૪/ ૨૦૦૪થી વચગાળાના આદેશથી ફડચામાં લઈ જવામાં આવેલ. જેના પ્રત્યુત્તરમાં સંસ્થા તરફથી તા. ૨૪/૫/૦૪ના પત્ર તેમજ સાધનિક પુરાવાઓ તેમજ, ખાત્રીઓ રજુ કરતાં, મંડળી અર્થક્ષમ બને તે માટે Action Plan રજુ કરવાની તથા તે મુજબ થયેલ પ્રગતિનો અહેવાલ દર માસે રજુ કરવાની શરતે, ફડચાનો વચગાળાનો આદેશ પરત ખેંચી, ફડચાની કાર્યવાહી મોકુફ રાખવાનો હુકમ કરૂં છું.

મહેસાણા, તારીખ ૫મી ઓગસ્ટ, ૨૦૦૪.

એચ. એન. પટેલ,
જિલ્લા રજિસ્ટ્રાર,
સહકારી મંડળીઓ,
મહેસાણા.

વંચાણે લીધા :–

(૧) અત્રેની કચેરીના તા. ૧૪-૬-૨૦૦૪ના હુકમ નંબર ઉખસ/ફડચ/ ૦૧/ખ-૧/૧૦૨૯/૨૦૦૪થી કરવામાં આવેલ ફડચા અંગેનો વચગાળાનો આદેશ.

(૨) ધી ગુજરાત રાજ્ય સહકારી મંડળી અધિનિયમ - ૧૯૬૧ની કલમ -૧૦૭ની જોગવાઈઓ.

હુકમ

ઉખસ/ફડચ/૦૧/ખ-૧/૧૬૯૩/૨૦૦૪.-ધી હારીજ રૂ ઉત્પાદન અને વેચાણ સહકારી મંડળી મુ. હારીજ તા. હારીજ જિ. પાટણ નોંધણી નંબર ૨૭૧૩૪, તા. ૨૫-૧૧-૯૮ને અત્રેની કચેરીના આમુખ (૧) વાળા હુકમથી ફડચામાં લઈ જવાનો વચગાળાનો આદેશ આપવામાં આવેલ છે. જેને " ધિ ગુજરાત રાજ્ય સહકારી મંડળી અધિનિયમ-૧૯૬૧ની કલમ-૧૦૭ (૩)" હેઠળ બહાલી આપતો મંડળીને ફડચામાં લઈ જવાનો અંતિમ આદેશ આપવામાં આવેલ છે. અને આ અંગે નિમાયેલ ફડચા અધિકારીશ્રી બી. એન. ઠાકોર સીની. કલાર્ક લગત આ કચેરીએ ફડચાની કામગીરી આ આદેશની તારીખથી નિયમ મુદતમાં પૂર્ણ કરવાની રહેશે. તેમજ ફડચા ફી નિયત ધોરણે સરકારશ્રીમાં જમા કરાવવાની રહેશે.

પાટણ, તારીખ ૧૨મી ઓગસ્ટ, ૨૦૦૪.

કે. પી. ત્રિવેદી,
જિલ્લા રજિસ્ટ્રાર,
સહકારી મંડળીઓ, પાટણ.

નંબર નધણ/ગ-૨/૨૪૪/સે-૩૩૭૮૬/૦૪.- આથી જાહેર કરે છે કે પ્રતાપબાગ કો. ઓપ. હાઉસીંગ સર્વિસ સોસાયટી લી., મર્યાદિત સ્થળ વડોદરા તાલુકો વડોદરા જિલ્લો વડોદરા.

સને ૧૯૬૧નો ગુજરાત કાયદો (ગુજરાત સહકારી મંડળીઓનો કાયદો ૧૯૬૧)ની કલમ ૯ અન્વયે આજરોજ નોંધવામાં આવી છે.

વડોદરા, તારીખ ૯મી ઓગસ્ટ, ૨૦૦૪.

નંબર નધણ/ગ-૨/૨૫૦/સે-૩૩૭૮૭/૦૪.-આથી જાહેર કરે છે ધી કરજણ તાલુકા ટ્રાન્સપોર્ટ સોસાયટી લી., મર્યાદિત સ્થળ કરજણ તાલુકો કરજણ જિલ્લો વડોદરા.

સને ૧૯૬૧નો ગુજરાત કાયદો (ગુજરાત સહકારી મંડળીઓનો કાયદો ૧૯૬૧)ની કલમ ૯ અન્વયે આજરોજ નોંધવામાં આવી છે.

વડોદરા, તારીખ ૧૧મી ઓગસ્ટ, ૨૦૦૪.

વંચાણે લીધા :–

(૧) ગુજરાત સહકારી મંડળી અધિનિયમ, ૧૯૬૧ની કલમ-૮૧ની જોગવાઈઓ.

(૨) અત્રેની કચેરીની કારણદર્શક નોટીસ ક્રમાંક વહટ/૦૧/ધ-૧/૩૮૨/૦૨, તા. ૩૦-૯-૨૦૦૨.

જાવક નંબર વરટ/૦૧/ધ-૧/૨૯૧/૦૪.-ધી ઉચાપણ વિભાગ આદિવાસી ખેડુત ફળ અને શાકભાજી ઉત્પાદન સહકારી મંડળી લી., તા. પાવી જેતપુર, જિ. વડોદરાએ ગુજરાત સહકારી મંડળી અધિનિયમ, ૧૯૬૧ હેઠળ નોંધાયેલ સહકારી મંડળી છે. જેનો હવે પછી આ કામે ''મંડળી'' તરીકે ઉલ્લેખ કરવામાં આવેલ છે.

સદર સંસ્થામાં ધી બરોડા સેન્ટ્રલ કો.ઓ. બેન્ક લી., વડોદરાના તા. ૧૯-૪-૨૦૦૨ના પત્રથી નીચેના કારણોસર વહીવટદાર નિમવા ભલામણ કરેલ છે.

(૧) સદર સંસ્થા પાસે બેન્ક કેશ ક્રેડીટ રૂા. ૧,૧૧,૪૦૮ બાકી છે, જે તમામ મુદતવીતી બાકી છે.

(૨) મંડળીની વ્યવસ્થાપક કમીટી/મંત્રી ફરજો બજાવવામાં નિષ્ક્રિય અને બેદરકાર રહે છે. મંડળીના પેટા-નિયમો અનુસાર કામગીરી કરવામાં આવતી નથી.

(૩) મંડળીના કાર્યકર્તાઓ સ્ટોકપત્રક નિયમિત મોકલતા નથી. ખાતર વેચાણની રકમ બેન્કમાં જમા કરાવતા નથી. પોતાના અંગત કામે વાપરેલ છે. બેન્કને ઈન્સ્પેકશનની સગવડ આપતા નથી. ખાતરનો સ્ટોક સ્થળ ઉપર નથી.

(૪) મંડળીની આર્થિક પરિસ્થિતિ જોતાં મંડળીના ભંડોળો ધિરાણ ખોટમાં ગયેલા જણાઈ આવેલ છે. મંડળીનો ઓડિટ વર્ગ ''બ'' છે તથા કર્જ કરવાની મર્યાદા રહેતી નથી.

(૫) મંડળીની કામગીરી સ્થગીત દશામાં હોઈ, આર્થિક નાણાંકીય પરિસ્થિતિ નબળી પડી ગયેલ છે. જેથી બેન્ક લોન તથા સભાસદ વસુલાત જોખમમાં મુકાયેલ છે.

(૬) મંડળીની બેન્ક તપાસણી તથા સહકારી ઓડીટરના ઓડીટ મેમાની ખામીઓની દુરસ્તી કરવામાં આવતી નથી.

આમ ઉપરોક્ત વિગતો જોતાં સદર મંડળીની નાણાંકીય સ્થિતિ કથળી ગયેલ અને નબળી હોઈ, મંડળીનું કામકાજ સ્થગીત હોઈ, મંડળીના સંચાલકોને મંડળી ચલાવવામાં રસ ન હોઈ, તેમજ મંડળી ચાલી શકે તેમ ન હોઈ, આ સંજોગોમાં મંડળીની વ્યવસ્થાપક કમીટીને દૂર કરી, તેની જગ્યાએ બેન્કને વહીવટદાર તરીકે નિમવા કારણદર્શક નોટીસ આપી, રૂબરૂમાં રજુઆત કરવાની તક આપવામાં આવેલ છે. મંડળી તરફથી રજુઆત થયેલ, તેના અનુસંધાને મંડળી પાસેથી પ્રગતિ મંગાવેલ જે અવાર નવાર જણાવવા છતાં રજુ કરેલ નથી. આમ, મંડળી વહીવટી અને આર્થિક રીતે નિષ્ફળ ગયેલ હોઈ, મંડળીને સભ્યોના વહીવટ અને આર્થિક હિતો માટે બેન્ક વહીવટ હેઠળ મુકવાનું ઉચિત જણાતા નીચે મુજબનો હુકમ કરવામાં આવે છે.

હુકમ

હું, ડી. જી. દલાલ, જિલ્લા રજિસ્ટ્રાર, સહકારી મંડળીઓ, વડોદરા એ ગુજરાત સહકારી મંડળી અધિનિયમ, ૧૯૬૧ની કલમ-૮૧ અન્વયે પ્રાપ્ત થયેલ સત્તાની રૂએ ધી ઉચાપણ વિભાગ આદિવાસી ખેડુત ફળ અને શાકભાજી ઉત્પાદન સહકારી મંડળી લી., મુ. ઉચાપણ તા. જેતપુર પાવી, જિ. વડોદરાની વ્યવસ્થાપક કમીટીને બરતરફ કરી, મંડળીના વહીવટદાર તરીકે બરોડા સેન્ટ્રલ કો.ઓ. બેન્ક લી., વડોદરાની મંડળીનો ચાર્જ સંભાળે તે તારીખથી એક વરસની મુદત માટે નીચેની શરતોને આધીન રહી નિમણુંક કરૂં છું.

(૧) મંડળીનો રોજબરોજનો ચાલુ ખર્ચ તેમજ વહીવટદારનો મુસાફરી ખર્ચ રાબેતા મુજબ મંડળીના ભંડોળમાંથી કરવાનો રહેશે.

(૨) વહીવટદારશ્રીએ વ્યવસ્થાપક કમીટીના તમામ અધિકારો ભોગવવાના રહેશે અને તમામ કામગીરી વખતોવખત અત્રેના નિયંત્રણ અને સંમતિ હેઠળ કરવાની રહેશે.

(૩) મંડળીનો માસિક પ્રગતિ અહેવાલ નિયમિત રીતે મોકલવાનો રહેશે, તેમજ મંડળીના સભાસદોના હીતમાં કાર્યવાહી કરવાની રહેશે. મંડળીના કાર્યાલય ઉપર નિયમિત હાજરી આપવાની રહેશે.

વડોદરા, તારીખ ૯મી ઓગસ્ટ, ૨૦૦૪.

વંચાણે લીધા :–

(૧) આ કચેરીના તા. ૧૮-૩-૨૦૦૪ના હુકમ ક્રમાંક ફડચ/૦૧/ધ-૨/૧૩૧/૨૦૦૪.

(૨) સને ૧૯૬૧ના ગુજરાત સહકારી મંડળીઓના કાયદાની કલમ-૧૦૭ (૩)ની જોગવાઈઓ.

અંતિમ હુકમ

જાવક નંબર ફડચ /૦૧/ધ-૨/ફ/૧૫૮૨૬/૩૬૩/૨૦૦૪.-ધી લુણાદરા વિવિધ કાર્યકારી સહકારી મંડળી લી. મુ. લુણાદરા તા. વડોદરા જિ. વડોદરા નોંધણી ક્રમાંક સે-૧૭૬૪૫, તા. ૮-૧૦-૧૯૫૧થી નોંધાયેલ સહકારી મંડળી છે. જેને ૧૯૬૧ના ગુજરાત સહકારી મંડળીઓના કાયદાની કલમ-૧૦૭ (૧) (ક) (ગ) (૨) (૪) અન્વયે આમુખ (૧)માં જણાવેલ પ્રાથમિક હુકમથી ફડચામાં લઈ જઈ, સદર હુકમ સામે વાંધા-સૂચનોની રજુઆત કરવા માટે એક માસની તક આપવામાં આવતા છતાં તે પરત્વે મંડળી તરફથી કોઈ રજુઆત કરવામાં આવેલ ન હોય, આમુખ (૨) માં જણાવેલ કલમ-૧૦૭ (૩) અન્વયે, સદરહુ મંડળીને ફડચામાં લઈ જવાનો પ્રાથમિક હુકમ આથી કાયમ કરવામાં આવે છે, અને ફડચા અધિકારી તરીકે શ્રી સહકારી અધિકારી ફડચા નંબર-૪ લગત કચેરીની નિમણુંક કરવામાં આવે છે.

(૨) ફડચા અધિકરીએ મંડળીની ફડચાની કાર્યવાહી ૩ વર્ષની મુદતમાં પૂર્ણ કરવાની રહેશે.

(૩) ફડચા અધિકારીએ સદરહુ મંડળીનો હવાલો દિન-૧૫માં મેળવી લઈ, મંડળીના દેવા-લેણાંની ખાત્રી કરી, સૌ પ્રથમ સરકારી બાકી લેણાં, ઓડીટ ફી, સરકારી લોન, વ્યાજ, દંડનીય વ્યાજ, શેર ફાળાની ચુકવણી કરવા સુચના છે.

વડોદરા, તારીખ ૯મી ઓગસ્ટ, ૨૦૦૪.

INDEX

વંચાણે લીધા :–

(૧) આ કચેરીના તા. ૧૮-૩-૨૦૦૪ના હુકમ ક્રમાંક ફડચ/૦૧/ઘ-૨/૧૩૪/૨૦૦૪.

(૨) સને ૧૯૬૧ના ગુજરાત સહકારી મંડળીઓના કાયદાની કલમ-૧૦૭ (૩)ની જોગવાઈઓ.

અંતિમ હુકમ

જાવક નંબર ફડચ /૦૧/ઘ-૨/ફ/૧૫૮૨૭/૩૬૪/૨૦૦૪.-ધી રોડધા દુધ ઉત્પાદક સહકારી મંડળી લી. મુ. રોડધા તા. છોટા ઉદેપુર જિ. વડોદરા નોંધણી ક્રમાંક સેં-દુ-૨૬૫૩૫ તા. ૩૦-૩-૧૯૯૩થી નોંધાયેલ સહકારી મંડળી છે. જેને ૧૯૬૧ના ગુજરાત સહકારી મંડળીઓના કાયદાની કલમ-૧૦૭ (૧) (ક) (ગ) (૨) (૪) અન્વયે આમુખ (૧)માં જણાવેલ પ્રાથમિક હુકમથી ફડચામાં લઈ જઈ, સદર હુકમ સામે વાંધા-સૂચનોની રજુઆત કરવા માટે એક માસની તક આપવામાં આવતા છતાં તે પરત્વે મંડળી તરફથી કોઈ રજુઆત કરવામાં આવેલ ન હોય, આમુખ (૨) માં જણાવેલ કલમ-૧૦૭ (૩) અન્વયે, સદરહુ મંડળીને ફડચામાં લઈ જવાનો પ્રાથમિક હુકમ આથી કાયમ કરવામાં આવે છે, અને ફડચા અધિકારી તરીકેશ્રી સહકારી અધિકારી ફડચા નંબર-૪ લગત કચેરીની નિમણુંક કરવામાં આવે છે.

(૨) ફડચા અધિકરીએ મંડળીની ફડચાની કાર્યવાહી ૩ વર્ષની મુદતમાં પૂર્ણ કરવાની રહેશે.

(૩) ફડચા અધિકારીએ સદરહુ મંડળીનો હવાલો દિન-૧૫માં મેળવી લઈ, મંડળીના દેવા-લેણાંની ખાત્રી કરી, સૌ પ્રથમ સરકારી બાકી લેણાં, ઓડીટ ફી, સરકારી લોન, વ્યાજ, દંડનીય વ્યાજ, શેર ફાળાની ચુકવણી કરવા સુચના છે.

વડોદરા, તારીખ ૯મી ઓગસ્ટ, ૨૦૦૪.

વંચાણે લીધા :–

(૧) આ કચેરીના તા. ૧-૧૧-૨૦૦૩ના હુકમ ક્રમાંક ફડચ/૦૧/ઘ-૨/૩૫૨/૨૦૦૪.

(૨) સને ૧૯૬૧ના ગુજરાત સહકારી મંડળીઓના કાયદાની કલમ-૧૦૭ (૩)ની જોગવાઈઓ.

અંતિમ હુકમ

જાવક નંબર ફડચ/૦૧/ઘ-૨/ફ/૧૫૮૨૮/૩૬૫/૨૦૦૪.-ધી ટુંડાવ તમાકું ઉત્પાદક સહકારી મંડળી લી. મુ. ટુંડાવ તા. સાવલી જિ. વડોદરા નોંધણી ક્રમાંક તા. ૪-૧૦-૧૯૮૫થી નોંધાયેલ સહકારી મંડળી છે. જેને ૧૯૬૧ના ગુજરાત સહકારી મંડળીઓના કાયદાની કલમ-૧૦૭ (૧) (ક) (ગ) (૨) (૪) અન્વયે આમુખ (૧)માં જણાવેલ પ્રાથમિક હુકમથી ફડચામાં લઈ જઈ, સદર હુકમ સામે વાંધા-સૂચનોની રજુઆત કરવા માટે એક માસની તક આપવામાં આવતા છતાં તે પરત્વે મંડળી તરફથી કોઈ રજુઆત કરવામાં આવેલ ન હોય, આમુખ (૨) માં જણાવેલ કલમ-૧૦૭ (૩) અન્વયે, સદરહુ મંડળીને ફડચામાં લઈ જવાનો પ્રાથમિક હુકમ આથી કાયમ કરવામાં આવે છે, અને ફડચા અધિકારી તરીકેશ્રી સહકારી અધિકારી ફડચા નંબર-૪ લગત કચેરીની નિમણુંક કરવામાં આવે છે.

(૨) ફડચા અધિકરીએ મંડળીની ફડચાની કાર્યવાહી ૩ વર્ષની મુદતમાં પૂર્ણ કરવાની રહેશે.

(૩) ફડચા અધિકારીએ સદરહુ મંડળીનો હવાલો દિન-૧૫માં મેળવી લઈ, મંડળીના દેવા-લેણાંની ખાત્રી કરી, સૌ પ્રથમ સરકારી બાકી લેણાં, ઓડીટ ફી, સરકારી લોન, વ્યાજ, દંડનીય વ્યાજ, શેર ફાળાની ચુકવણી કરવા સુચના છે.

વડોદરા, તારીખ ૯મી ઓગસ્ટ, ૨૦૦૪.

વંચાણે લીધા :–

(૧) આ કચેરીના તા. ૧૮-૩-૨૦૦૪ના હુકમ ક્રમાંક ફડચ/૦૧/ઘ-૨/૧૩૩/૨૦૦૪.

(૨) સને ૧૯૬૧ના ગુજરાત સહકારી મંડળીઓના કાયદાની કલમ-૧૦૭ (૩)ની જોગવાઈઓ.

અંતિમ હુકમ

જાવક નંબર ફડચ/૦૧/ઘ-૨/ફ/૧૫૮૨૯/૩૬૬/૨૦૦૪.-ધી અછેટા ગૃપ દુધ ઉત્પાદક સહકાર મંડળી લી. મુ. અછોટા તા. છોટાઉદેપુર જિ. વડોદરા નોંધણી ક્રમાંક સેં-દુ-૨૮૪૭૩ તા. ૯-૭-૧૯૯૬થી નોંધાયેલ સહકારી મંડળી છે. જેને ૧૯૬૧ના ગુજરાત સહકારી મંડળીઓના કાયદાની કલમ-૧૦૭ (૧) (ક) (ગ) (૨) (૪) અન્વયે આમુખ (૧)માં જણાવેલ પ્રાથમિક હુકમથી ફડચામાં લઈ જઈ, સદર હુકમ સામે વાંધા-સૂચનોની રજુઆત કરવા માટે એક માસની તક આપવામાં આવતા છતાં તે પરત્વે મંડળી તરફથી કોઈ રજુઆત કરવામાં આવેલ ન હોય, આમુખ (૨) માં જણાવેલ કલમ-૧૦૭ (૩) અન્વયે, સદરહુ મંડળીને ફડચામાં લઈ જવાનો પ્રાથમિક હુકમ આથી કાયમ કરવામાં આવે છે, અને ફડચા અધિકારી તરીકેશ્રી સહકારી અધિકારી ફડચા નંબર-૪ લગત કચેરીની નિમણુંક કરવામાં આવે છે.

(૨) ફડચા અધિકરીએ મંડળીની ફડચાની કાર્યવાહી ૩ વર્ષની મુદતમાં પૂર્ણ કરવાની રહેશે.

(૩) ફડચા અધિકારીએ સદરહુ મંડળીનો હવાલો દિન-૧૫માં મેળવી લઈ, મંડળીના દેવા-લેણાંની ખાત્રી કરી, સૌ પ્રથમ સરકારી બાકી લેણાં, ઓડીટ ફી, સરકારી લોન, વ્યાજ, દંડનીય વ્યાજ, શેર ફાળાની ચુકવણી કરવા સુચના છે.

વડોદરા, તારીખ ૯મી ઓગસ્ટ, ૨૦૦૪.

વંચાણે લીધા :–

(૧) આ કચેરીના તા. ૩૦-૧૨-૨૦૦૩ના હુકમ ક્રમાંક ફડચ/૦૧/ઘ-૨/૫૦૧/૨૦૦૩.

(૨) સને ૧૯૬૧ના ગુજરાત સહકારી મંડળીઓના કાયદાની કલમ-૧૦૭ (૩)ની જોગવાઈઓ.

અંતિમ હુકમ

જાવક નંબર ફડચ/૦૧/ઘ-૨/ફ/૧૫૮૩૦/૩૬૭/૨૦૦૪.-ધી ગેલેસર દુધ ઉત્પાદક સહકારી મંડળી લી. મુ. ગેલેસર તા. ક્વાંટ જિ.

વડોદરા નોંધણી ક્રમાંક -૨૦૮૨૯ તા. ૨૦-૧-૧૯૯૫થી નોંધાયેલ સહકારી મંડળી છે. જેને ૧૯૬૧ના ગુજરાત સહકારી મંડળીઓના કાયદાની કલમ-૧૦૭ (૧) (ક) (ગ) (૨) (૪) અન્વયે આમુખ (૧)માં જણાવેલ પ્રાથમિક હુકમથી ફડચામાં લઈ જઈ, સદર હુકમ સામે વાંધા-સૂચનોની રજુઆત કરવા માટે એક માસની તક આપવામાં આવતા છતાં તે પરત્વે મંડળી તરફથી કોઈ રજુઆત કરવામાં આવેલ ન હોય, આમુખ (૨) માં જણાવેલ કલમ-૧૦૭ (૩) અન્વયે, સદરહુ મંડળીને ફડચામાં લઈ જવાનો પ્રાથમિક હુકમ આથી કાયમ કરવામાં આવે છે, અને ફડચા અધિકારી તરીકેશ્રી સહકારી અધિકારી ફડચા નંબર-૧ લગત કચેરીની નિમણુંક કરવામાં આવે છે.

(૨) ફડચા અધિકરીએ મંડળીની ફડચાની કાર્યવાહી ૩ વર્ષની મુદતમાં પૂર્ણ કરવાની રહેશે.

(૩) ફડચા અધિકારીએ સદરહુ મંડળીનો હવાલો દિન-૧૫માં મેળવી લઈ, મંડળીના દેવા-લેણાંની ખાત્રી કરી, સૌ પ્રથમ સરકારી બાકી લેણાં, ઓડીટ ફી, સરકારી લોન, વ્યાજ, દંડનીય વ્યાજ, શેર ફાળાની ચુકવણી કરવા સુચના છે.

વડોદરા, તારીખ ૯મી ઓગસ્ટ, ૨૦૦૪.

વંચાણે લીધા :–

(૧) આ કચેરીના તા. ૧-૧૨-૨૦૦૩ના હુકમ ક્રમાંક ફડચ/૦૧/ઘ-૨/૪૨૩/૨૦૦.

(૨) સને ૧૯૬૧ના ગુજરાત સહકારી મંડળીઓના કાયદાની કલમ-૧૦૭ (૩)ની જોગવાઈઓ.

અંતિમ હુકમ

જાવક નંબર ફડચ/૦૧/ઘ-૨/ફ/૧૫૮૩૧/૩૬૮/૨૦૦૪.-થી ગાયત્રીકૃપા મજુર કામદાર સહકારી મંડળી લી. મુ. ગોઠડા તા. સાવલી જિ. વડોદરા નોંધણી ક્રમાંક સેં-ઉ-૨૦૮૧૮ તા. ૨૦-૭-૧૯૮૪થી નોંધાયેલ સહકારી મંડળી છે. જેને ૧૯૬૧ના ગુજરાત સહકારી મંડળીઓના કાયદાની કલમ-૧૦૭ (૧) (ક) (ગ) (૨) (૪) અન્વયે આમુખ (૧)માં જણાવેલ પ્રાથમિક હુકમથી ફડચામાં લઈ જઈ, સદર હુકમ સામે વાંધા-સૂચનોની રજુઆત કરવા માટે એક માસની તક આપવામાં આવતા છતાં તે પરત્વે મંડળી તરફથી કોઈ રજુઆત કરવામાં આવેલ ન હોય, આમુખ (૨) માં જણાવેલ કલમ-૧૦૭ (૩) અન્વયે, સદરહુ મંડળીને ફડચામાં લઈ જવાનો પ્રાથમિક હુકમ આથી કાયમ કરવામાં આવે છે, અને ફડચા અધિકારી તરીકેશ્રી સહકારી અધિકારી ફડચા નંબર-૨ લગત કચેરીની નિમણુંક કરવામાં આવે છે.

(૨) ફડચા અધિકરીએ મંડળીની ફડચાની કાર્યવાહી ૩ વર્ષની મુદતમાં પૂર્ણ કરવાની રહેશે.

(૩) ફડચા અધિકારીએ સદરહુ મંડળીનો હવાલો દિન-૧૫માં મેળવી લઈ, મંડળીના દેવા-લેણાંની ખાત્રી કરી, સૌ પ્રથમ સરકારી બાકી લેણાં, ઓડીટ ફી, સરકારી લોન, વ્યાજ, દંડનીય વ્યાજ, શેર ફાળાની ચુકવણી કરવા સુચના છે.

વડોદરા, તારીખ ૯મી ઓગસ્ટ, ૨૦૦૪.

વંચાણે લીધા :–

(૧) આ કચેરીના તા. ૨૮-૧૧-૨૦૦૩ના હુકમ ક્રમાંક ફડચ/૦૧/ઘ-૨/૪૧૭/૨૦૦.

(૨) સને ૧૯૬૧ના ગુજરાત સહકારી મંડળીઓના કાયદાની કલમ-૧૦૭ (૩)ની જોગવાઈઓ.

અંતિમ હુકમ

જાવક નંબર ફડચ/૦૧/ઘ-૨/ફ/૧૫૮૩૨/૩૬૯/૨૦૦૪.-થી ભણીયારા ગૃપ કો. ઓ. કોટન સેલ જીનીંગ એન્ડ પ્રેસીંગ સોસાયટી લી. મુ. ભણીયારા તા. વાઘોડીયા જિ. વડોદરા નોંધણી ક્રમાંક ૧૫૬૮૪ તા. ૨૫-૧-૧૯૯૭થી નોંધાયેલ સહકારી મંડળી છે. જેને ૧૯૬૧ના ગુજરાત સહકારી મંડળીઓના કાયદાની કલમ-૧૦૭ (૧) (ક) (ગ) (૨) (૪) અન્વયે આમુખ (૧)માં જણાવેલ પ્રાથમિક હુકમથી ફડચામાં લઈ જઈ, સદર હુકમ સામે વાંધા-સૂચનોની રજુઆત કરવા માટે એક માસની તક આપવામાં આવતા છતાં તે પરત્વે મંડળી તરફથી કોઈ રજુઆત કરવામાં આવેલ ન હોય, આમુખ (૨) માં જણાવેલ કલમ-૧૦૭ (૩) અન્વયે, સદરહુ મંડળીને ફડચામાં લઈ જવાનો પ્રાથમિક હુકમ આથી કાયમ કરવામાં આવે છે, અને ફડચા અધિકારી તરીકેશ્રી સહકારી અધિકારી ફડચા નંબર-૨ લગત કચેરીની નિમણુંક કરવામાં આવે છે.

(૨) ફડચા અધિકરીએ મંડળીની ફડચાની કાર્યવાહી ૩ વર્ષની મુદતમાં પૂર્ણ કરવાની રહેશે.

(૩) ફડચા અધિકારીએ સદરહુ મંડળીનો હવાલો દિન-૧૫માં મેળવી લઈ, મંડળીના દેવા-લેણાંની ખાત્રી કરી, સૌ પ્રથમ સરકારી બાકી લેણાં, ઓડીટ ફી, સરકારી લોન, વ્યાજ, દંડનીય વ્યાજ, શેર ફાળાની ચુકવણી કરવા સુચના છે.

વડોદરા, તારીખ ૯મી ઓગસ્ટ, ૨૦૦૪.

વંચાણે લીધા :–

(૧) આ કચેરીના તા. ૨૭-૧૧-૨૦૦૩ના હુકમ ક્રમાંક ફડચ/૦૧/ઘ-૨/૪૦૦/૨૦૦.

(૨) સને ૧૯૬૧ના ગુજરાત સહકારી મંડળીઓના કાયદાની કલમ-૧૦૭ (૩)ની જોગવાઈઓ.

અંતિમ હુકમ

જાવક નંબર ફડચ/૦૧/ઘ-૨/ફ/૧૫૮૩૩/૩૭૦/૨૦૦૪.-થી કૃષ્ણ મજુર કામદાર સહકારી મંડળી લી., મુ. રાજલી તા. ડભોઈ જિ. વડોદરા નોંધણી ક્રમાંક ઉ-૭૮૭૩ તા. ૧૫-૧-૧૯૮૭થી નોંધાયેલ સહકારી મંડળી છે. જેને ૧૯૬૧ના ગુજરાત સહકારી મંડળીઓના કાયદાની કલમ-૧૦૭ (૧) (ક) (ગ) (૨) (૪) અન્વયે આમુખ (૧)માં જણાવેલ પ્રાથમિક હુકમથી ફડચામાં લઈ જઈ, સદર હુકમ સામે વાંધા-સૂચનોની રજુઆત કરવા માટે એક માસની તક આપવામાં આવતા છતાં તે પરત્વે મંડળી તરફથી કોઈ રજુઆત કરવામાં આવેલ ન હોય,

આમુખ (૨) માં જણાવેલ કલમ-૧૦૭ (૩) અન્વયે, સદરહુ મંડળીને ફડચામાં લઈ જવાનો પ્રાથમિક હુકમ આથી કાયમ કરવામાં આવે છે, અને ફડચા અધિકારી તરીકેશ્રી સહકારી અધિકારી ફડચા નંબર-૨ લગત કચેરીની નિમણુંક કરવામાં આવે છે.

(૨) ફડચા અધિકરીએ મંડળીની ફડચાની કાર્યવાહી ૩ વર્ષની મુદતમાં પૂર્ણ કરવાની રહેશે.

(૩) ફડચા અધિકારીએ સદરહુ મંડળીનો હવાલો દિન-૧૫માં મેળવી લઈ, મંડળીના દેવા-લેણાંની ખાત્રી કરી, સૌ પ્રથમ સરકારી બાકી લેણાં, ઓડીટ ફી, સરકારી લોન, વ્યાજ, દંડનીય વ્યાજ, શેર ફાળાની ચુકવણી કરવા સુચના છે.

વડોદરા, તારીખ ૯મી ઓગસ્ટ, ૨૦૦૪.

વંચાણે લીધા :–

(૧) આ કચેરીના તા. ૨૭-૧૧-૨૦૦૩ના હુકમ ક્રમાંક ફડચ/૦૧/ઘ-૨/૪૦૫/૨૦૦૩.

(૨) સને ૧૯૬૧ના ગુજરાત સહકારી મંડળીઓના કાયદાની કલમ-૧૦૭ (૩)ની જોગવાઈઓ.

અંતિમ હુકમ

જાવક નંબર ફડચ/૦૧/ઘ-૨/ફ/૧૫૮૩૫/૩૭૨/૨૦૦૪.-થી છંછવા તેલીબીયાં ઉત્પાદક સહકારી મંડળી લી., મુ. છંછવા તા. કરજણ જિ. વડોદરા નોંધણી ક્રમાંક સેં-૨૬૫૦૧ તા. ૨-૫-૧૯૯૨થી નોંધાયેલ સહકારી મંડળી છે. જેને ૧૯૬૧ના ગુજરાત સહકારી મંડળીઓના કાયદાની કલમ-૧૦૭ (૧) (૩) (ગ) (૨) (૪) અન્વયે આમુખ (૧)માં જણાવેલ પ્રાથમિક હુકમથી ફડચામાં લઈ જઈ, સદર હુકમ સામે વાંધા-સૂચનોની રજુઆત કરવા માટે એક માસની તક આપવામાં આવતા છતાં તે પરત્વે મંડળી તરફથી કોઈ રજુઆત કરવામાં આવેલ ન હોય, આમુખ (૨) માં જણાવેલ કલમ-૧૦૭ (૩) અન્વયે, સદરહુ મંડળીને ફડચામાં લઈ જવાનો પ્રાથમિક હુકમ આથી કાયમ કરવામાં આવે છે, અને ફડચા અધિકારી તરીકેશ્રી સહકારી અધિકારી ફડચા નંબર-૨ લગત કચેરીની નિમણુંક કરવામાં આવે છે.

(૨) ફડચા અધિકરીએ મંડળીની ફડચાની કાર્યવાહી ૩ વર્ષની મુદતમાં પૂર્ણ કરવાની રહેશે.

(૩) ફડચા અધિકારીએ સદરહુ મંડળીનો હવાલો દિન-૧૫માં મેળવી લઈ, મંડળીના દેવા-લેણાંની ખાત્રી કરી, સૌ પ્રથમ સરકારી બાકી લેણાં, ઓડીટ ફી, સરકારી લોન, વ્યાજ, દંડનીય વ્યાજ, શેર ફાળાની ચુકવણી કરવા સુચના છે.

વડોદરા, તારીખ ૯મી ઓગસ્ટ, ૨૦૦૪.

વંચાણે લીધા :–

(૧) આ કચેરીના તા. ૨૭-૨-૨૦૦૪ના હુકમ ક્રમાંક ફડચ/૦૧/ઘ-૨/૬૩/૨૦૦.

(૨) સને ૧૯૬૧ના ગુજરાત સહકારી મંડળીઓના કાયદાની કલમ-૧૦૭ (૩) ની જોગવાઈઓ.

અંતિમ હુકમ

જા.નં./ફડચ/૦૧/ઘ-૨/ફ/૧૫૮૩૬-૩૭૩/૨૦૦૪.-થી રાજખેરવા દૂધ ઉત્પાદક સહકારી મંડળી લિ. મુ. રાજખેરવા તા. સંખેડા જિ. વડોદરા નોંધણી નંબર ૨૨૪૮૭ તા. ૨૯-૬-૮૮થી નોંધાયેલ સહકારી મંડળી છે, જેને ૧૯૬૧ના ગુજરાત સહકારી મંડળીઓના કાયદાની કલમ-૧૦૭ (૧) (ક) (ગ) (૨) (૪) અન્વયે આમુખ (૧) માં જણાવેલ પ્રાથમિક હુકમથી ફડચામાં લઈ જઈ, સદર હુકમ સામે વાંધા-સૂચનોની રજુઆત કરવા માટે એક માસની તક આપવામાં આવતા છતાં તે પરત્વે મંડળી તરફથી કોઈ રજુઆત કરવામાં આવેલ ન હોય, આમુખ (૨)માં જણાવેલ કલમ-૧૦૭(૩) અન્વયે સદરહુ મંડળીને ફડચામાં લઈ જવાનો પ્રાથમિક હુકમ આથી કાયમ કરવામાં આવે છે, અને ફડચા અધિકારી તરીકેશ્રી સહકારી અધિકારી ફડચા નં. ૨ લગત કચેરીની નિમણુંક કરવામાં આવે છે.

(૨) ફડચા અધિકારીએ મંડળીની ફડચાની કાર્યવાહી ૩ વર્ષની મુદતમાં પુર્ણ કરવાની રહેશે.

(૩) ફડચા અધિકારીએ સદરહું મંડળીનો હવાલો દિન-૧૫માં મેળવી લઈ, મંડળીના દેવા-લેણાંની ખાત્રી કરી સૌ પ્રથમ સરકારી બાકી લેણાં, ઓડીટ ફી, સરકારી લોન, વ્યાજ, દંડનીય વ્યાજ, શેર ફાળાની ચુકવણી કરવા સુચના છે.

વડોદરા, તારીખ ૯મી ઓગસ્ટ, ૨૦૦૪.

વંચાણે લીધા :–

(૧) આ કચેરીના તા. ૨૭-૧૧-૨૦૦૩ના હુકમ ક્રમાંક ફડચ/૦૧/ઘ-૨/૪૦૪/૨૦૦૩.

(૨) સને ૧૯૬૧ના ગુજરાત સહકારી મંડળીઓના કાયદાની કલમ-૧૦૭ (૩) ની જોગવાઈઓ.

અંતિમ હુકમ

જા.નં./ફડચ/૦૧/ઘ-૨/ફ/૧૫૮૩૭-૩૭૪/૨૦૦૪.-થી નારપુરા ગ્રૃપ વિવિધ કાર્યકારી સેવા સહકારી મંડળી લિ. મુ. નારપુરા તા. સાવલી જિ. વડોદરા નોંધણી નંબર ૧૩૨૮૯ તા. ૩૧-૩-૭૫થી નોંધાયેલ સહકારી મંડળી છે, જેને ૧૯૬૧ના ગુજરાત સહકારી મંડળીઓના કાયદાની કલમ-૧૦૭ (૧) (૩) (ગ) (૨) (૪) અન્વયે આમુખ (૧) માં જણાવેલ પ્રાથમિક હુકમથી ફડચામાં લઈ જઈ, સદર હુકમ સામે વાંધા-સૂચનોની રજુઆત કરવા માટે એક માસની તક આપવામાં આવતા છતાં તે પરત્વે મંડળી તરફથી કોઈ રજુઆત કરવામાં આવેલ ન હોય, આમુખ (૨)માં જણાવેલ કલમ-૧૦૭(૩) અન્વયે સદરહુ મંડળીને ફડચામાં લઈ જવાનો પ્રાથમિક હુકમ આથી કાયમ કરવામાં આવે છે, અને ફડચા અધિકારી તરીકેશ્રી સહકારી અધિકારી ફડચા નં. ૨ લગત કચેરીની નિમણુંક કરવામાં આવે છે.

(૨) ફડચા અધિકારીએ મંડળીની ફડચાની કાર્યવાહી ૩ વર્ષની મુદતમાં પુર્ણ કરવાની રહેશે.

(૩) ફડચા અધિકારીએ સદરહું મંડળીનો હવાલો દિન-૧૫માં મેળવી લઈ, મંડળીના દેવા-લેણાંની ખાત્રી કરી સૌ પ્રથમ સરકારી બાકી લેણાં, ઓડીટ ફી, સરકારી લોન, વ્યાજ, દંડનીય વ્યાજ, શેર ફાળાની ચુકવણી કરવા સુચના છે.

વડોદરા, તારીખ ૯મી ઓગસ્ટ, ૨૦૦૪.

વંચાણે લીધા :–

(૧) આ કચેરીના તા. ૨૭-૧૧-૨૦૦૩ના હુકમ ક્રમાંક ફડચ/૦૧/ ઘ-૨/૪૦૧/૨૦૦૩.

(૨) સને ૧૯૬૧ના ગુજરાત સહકારી મંડળીઓના કાયદાની કલમ-૧૦૭ (૩) ની જોગવાઈઓ.

અંતિમ હુકમ

જા.નં./ફડચ/૦૧/ઘ-૨/ફ/૧૫૮૩૮-૩૭૫/૨૦૦૪.-ધી મંડાળા તેલીબીયા ઉત્પાદક સહકારી મંડળી લિ. મુ. મંડાળા તા. ડભોઈ જિ. વડોદરા નોંધણી ક્રમાંક સે. ૨૨૫૦૧ તા. ૭-૧૦-૮૮થી નોંધાયેલ સહકારી મંડળી છે, જેને ૧૯૬૧ના ગુજરાત સહકારી મંડળીઓના કાયદાની કલમ-૧૦૭ (૧) (૩) (ગ) (૨) (૪) અન્વયે આમુખ (૧) માં જણાવેલ પ્રાથમિક હુકમથી ફડચામાં લઈ જઈ, સદર હુકમ સામે વાંધા-સૂચનોની રજુઆત કરવા માટે એક માસની તક આપવામાં આવતા છતાં તે પરત્વે મંડળી તરફથી કોઈ રજુઆત કરવામાં આવેલ ન હોય, આમુખ (૨)માં જણાવેલ કલમ-૧૦૭(૩) અન્વયે સદરહુ મંડળીને ફડચામાં લઈ જવાનો પ્રાથમિક હુકમ આથી કાયમ કરવામાં આવે છે, અને ફડચા અધિકારી તરીકે શ્રી સહકારી અધિકારી ફડચા નં. ૨ લગત કચેરીની નિમણુંક કરવામાં આવે છે.

(૨) ફડચા અધિકારીએ મંડળીની ફડચાની કાર્યવાહી ૩ વર્ષની મુદતમાં પુર્ણ કરવાની રહેશે.

(૩) ફડચા અધિકારીએ સદરહું મંડળીનો હવાલો દિન-૧૫માં મેળવી લઈ, મંડળીના દેવા-લેણાંની ખાત્રી કરી, સૌ પ્રથમ સરકારી બાકી લેણાં, ઓડીટ ફી, સરકારી લોન, વ્યાજ, દંડનીય વ્યાજ, શેર ફાળાની ચુકવણી કરવા સુચના છે.

વડોદરા, તારીખ ૯મી ઓગસ્ટ, ૨૦૦૪.

વંચાણે લીધા :–

(૧) આ કચેરીના તા. ૧૮-૩-૨૦૦૩ના હુકમ ક્રમાંક ફડચ/૦૧/ ઘ-૨/૧૩૦/૨૦૦૪.

(૨) સને ૧૯૬૧ના ગુજરાત સહકારી મંડળીઓના કાયદાની કલમ-૧૦૭ (૩) ની જોગવાઈઓ.

અંતિમ હુકમ

જા.નં./ફડચ/૦૧/ઘ-૨/ફ/૧૫૮૩૯-૩૭૬/૨૦૦૪.-ધી ધર્મપુરી મજુર કામદાર સહકારી મંડળી લિ. મુ. ધર્મપુરી તા. ડભોઈ જિ. વડોદરા નોંધણી ક્રમાંક ઉ. ૭૮૭૦ તા. ૧૧-૧-૮૩થી નોંધાયેલ સહકારી મંડળી છે, જેને ૧૯૬૧ના ગુજરાત સહકારી મંડળીઓના કાયદાની કલમ-૧૦૭ (૧) (ક) (ગ) (૨) (૪) અન્વયે આમુખ (૧) માં જણાવેલ પ્રાથમિક હુકમથી ફડચામાં લઈ જઈ, સદર હુકમ સામે વાંધા-સૂચનોની રજુઆત કરવા માટે એક માસની તક આપવામાં આવતા છતાં તે પરત્વે મંડળી તરફથી કોઈ રજુઆત કરવામાં આવેલ ન હોય, આમુખ (૨)માં જણાવેલ કલમ-૧૦૭(૩) અન્વયે સદરહુ મંડળીને ફડચામાં લઈ જવાનો પ્રાથમિક હુકમ આથી કાયમ કરવામાં આવે છે, અને ફડચા અધિકારી તરીકે શ્રી સહકારી અધિકારી ફડચા નં. ૪ લગત કચેરીની નિમણુંક કરવામાં આવે છે.

(૨) ફડચા અધિકારીએ મંડળીની ફડચાની કાર્યવાહી ૩ વર્ષની મુદતમાં પુર્ણ કરવાની રહેશે.

(૩) ફડચા અધિકારીએ સદરહું મંડળીનો હવાલો દિન-૧૫માં મેળવી લઈ, મંડળીના દેવા-લેણાંની ખાત્રી કરી, સૌ પ્રથમ સરકારી બાકી લેણાં, ઓડીટ ફી, સરકારી લોન, વ્યાજ, દંડનીય વ્યાજ, શેર ફાળાની ચુકવણી કરવા સુચના છે.

વડોદરા, તારીખ ૯મી ઓગસ્ટ, ૨૦૦૪.

ડી. જી. દલાલ,
જિલ્લા રજીસ્ટ્રાર,
સહકારી મંડળીઓ, વડોદરા.

વંચાણે લીધા :–

(૧) ગુજરાત સહકારી મંડળીઓના અધિનિયમ ૧૯૬૧ની કલમ-૭૪-ડી હેઠળની જોગવાઈ.

(૨) સહકારશ્રીના કૃષિ અને ગ્રામ વિકાસ વિભાગના જાહેરનામા નં. જી.એસ.કે.એસ./એમ.-૭/૧૯૯/સીડીઈ/૧૦૯૭૧૫૩-જ તા. ૧૭-૧-૧૯૯૮.

(૩) કસ્ટોડીયનશ્રીના પત્ર નં. સકક/૦૧/ક/૧૦૩૧/૨૦૦૨/ તા. ૧૪-૮-૨૦૦૨.

(૪) અત્રેની કચેરીના હુકમ ક્રમાંક : સવન/૦૧/ખ-૧/૫૯૧/૦૨/ તા. ૧૩-૫-૨૦૦૨.

(૫) હુકમ ક્રમાંક : નં. ૦૧/ખ/૧૨૮૨/૨૦૦૨/તા. ૨૯-૮-૨૦૦૨.

(૬) અત્રેના હુકમ નં. સકક/૦૧/ખ/૧૩૧૫/૨૦૦૨/તા. ૧૧-૯-૨૦૦૨ તથા કસ્ટોડીયનના તા. --૭-૨૦૦૪ ના પત્ર અન્વયે.

પ્રસ્તાવના

જા.નં. સકક/૦૧/ખ/૧૧૦૪/૨૦૦૪.-અત્રેની કચેરીના હુકમ ક્રમાંક : સકક/૦૧/ખ/૧૩૧૫/૨૦૦૨/તા. ૧૧-૯-૨૦૦૨ થી ધી પંકજ કો. ઓપરેટીવ હાઉસિંગ સોસાયટી લી. દાહોદ તા. દાહોદ જિ. દાહોદમાં સહકારી કાયદાની કલમ-૭૪ (ડી) હેઠળ કસ્ટોડીયન તરીકે શ્રી બી. એમ. વહુનીયા ગ્રેડ-૧ના આમુખ-૬ થી જણાવ્યા મુજબ કસ્ટોડીયન હતા. તેઓની બદલી થતાં તેઓશ્રીની જગ્યાએ શ્રી એ. એન. સંગાડા સહકારી અધિકારી ગ્રેડ-૧ સદર કચેરીમાં ફરજ બજાવતાં કર્મચારીને તા. ૧-૭-૨૦૦૪ થી સદર મંડળીના કસ્ટોડીયન તરીકે નીચે પ્રમાણે હુકમ કરવામાં આવે છે.

INDEX

હુકમ

હું જે. એસ. ડામોર, જિલ્લા રજીસ્ટ્રાર સહકારી મંડળીઓ, દાહોદ, મને મળેલ સત્તાની રૂએ ધી પંકજ કો.ઓપ. હાઉસિંગ સોસાયટી લી. દાહોદ તા. દાહોદ, જિ. દાહોદ આમુખ (૬) થી જે હુકમ કરવામાં આવેલ હતો. તેનો હુકમ રદ કરી તેમની જગ્યાએ તા. ૧-૭-૨૦૦૪ થી કસ્ટોડીયન તરીકે શ્રી એ. એન. સંગાડા, સહકારી અધિકારી ગ્રેડ-૧નો સદર કચેરીને નિમણૂંક અગાઉના કચેરીના હુકમ ક્રમાંક : સહન/૦૧/ખ/૫૯૧/૨૦૦૨/તા. ૧૩-૫-૨૦૦૨માં જણાવેલ શરતોને આધિન કરૂ છું.

દાહોદ, તારીખ ૬ઠ્ઠી ઓગસ્ટ ૨૦૦૪.

જે. એસ. ડામોર,
જિલ્લા રજીસ્ટ્રાર,
સહકારી મંડળીઓ, દાહોદ.

વાંચ્યો :

(૧) ફડચા અંગેનો વચગાળાનો આદેશ નં. ફડચ/૦૧/ખ-૩/૫૨૧-૨૭/તા. ૧૮-૬-૨૦૦૪.

(૨) ગુજરાત સહકારી મંડળીઓના અધિનિયમ, ૧૯૬૧ની કલમ-૧૦૭(૩)ની જોગવાઈ.

(૩) અધિક રજીસ્ટ્રારશ્રી, (વિ.) સ. મં. ગુ. રા. ગાંધીનગરના પરીપત્ર ક્રમાંક : વહટ/૦૧/ક/૧/૧૩૩૬/૦૩ તા. ૨૭-૮-૨૦૦૩નો પત્ર.

ફડચા અંગેનો અંતિમ આદેશ

જા.નં. ફડચ/૦૧/ખ-૩/૭૫૦/૨૦૦૪.-ધી જનસેવા ગ્રાહક સહકારી ભંડાર લી. ગોધરા જી. પંચમહાલનો નોધણી ક્રમાંક : ભં ૪૪૭૩ તા. ૧૭-૬-૯૬ થી નોંધાયેલ સહકારી મંડળી છે. જેને ગુજરાત સહકારી મંડળીઓના અધિનિયમ-૧૯૬૧ની કલમ-૧૦૭ અન્વયે આમુખ-૧માં જણાવેલ વચગાળાના હુકમથી ફડચામાં લઈ જઈ સદર હુકમ સામે વાંધા સુચનો રજુઆત કરવા માટે એક માસની તક આપવામાં આવેલ હતી. રૂબરૂ રજુઆત કરવા માટે પણ આમુખ-૧ થી જણાવવામાં આવેલ હતુ છતાં મંડળી તરફથી કોઈ રજુઆત કરવામાં આવેલ નથી. આથી આમુખ-૨માં જણાવેલ ગુજરાત સહકારી મંડળીઓના અધિનિયમ-૧૯૬૧ની કલમ-૧૦૭ (૩) હેઠળ વચગાળાના આદેશને બહાલી આપતાં મંડળીને ફડચામાં લઈ જવાનો અંતિમ આદેશ કરવામાં આવે છે. અને આ અંગે નિમાયેલા ફડચા અધિકારીશ્રી ગોધરાએ ફડચાની કામગીરી આ આદેશની તારીખથી ત્રણ વર્ષની મુદતમાં પુર્ણ કરવાની રહેશે.

ગોધરા, તા. ૬ઠ્ઠી ઓગસ્ટ ૨૦૦૪.

વાંચ્યો :–

(૧) અત્રેની કચેરીના હુકમ ક્રમાંક : સમન/૦૧/ખ-૧/૧/૦૯-૦૧/તા. ૩૦-૬-૨૦૦૧.

(૨) વહીવટદારશ્રી ધી વરધરી સેવા સ. મં. લી. વરધરી તા. લુણાવાડા જી. પંચમહાલની માંગણી પત્રાંક : ૪૫/૧૪૯/તા. ૨૪-૫-૦૪.

(૩) ગુજરાત રાજ્ય સહકારી મંડળીઓના અધિનિયમ ૧૯૬૧ની કલમ-૮૧ હેઠળની જોગવાઈઓ.

પ્રસ્તાવના

જા.નં. અષણ/૦૧/ખ-૧/૭૫૬/૨૦૦૪.-ધી વરધરી સેવા સહકારી મંડળી લી., મુ. પો. વરધરી તા. લુણાવાડા જી. પંચમહાલને ગુજરાત રાજ્ય સહકારી મંડળીઓના અધિનિયમ-૧૯૬૧ હેઠળ નોંધાયેલ સેવા સહકારી મંડળી છે. જેનો નોંધણી નંબર-૨૫૮૧ તા. ૨૬-૧-૪૯ થી થયેલ છે.

ધી વરધરી સેવા સ. મં. લી. મુ. પો. વરધરી તા. લુણાવાડા જી. પંચમહાલને આમુખ-૧માં જણાવેલ હુકમમાં જણાવ્યા મુજબ સહકારી કાયદાની કલમ-૮૧ હેઠળ વહીવટદારશ્રી હેઠળ ધી પંચમહાલ જીલ્લા સહકારી બેંક લી. ગોધરાની નિમણુંક કરવામાં આવેલ હતી.

ઈન્સ્પેકટરશ્રી ધી પંચમહાલ જીલ્લા સહકારી બેંક લી., વરધરી શાખાના આમુખ-૨માં જણાવેલ પત્રમાં જણાવ્યા મુજબ સદર મંડળીના વહીવટદારશ્રી હેઠળના સમયની મુદત વધારી આપવા માટેની માંગણી કરેલ છે.

આમ ઉપર જણાવ્યા મુજબની વિગતે તથા કાયદાની કલમ-૮૧ હેઠળની જોગવાઈઓને આધીન રહીને સદરહું મંડળીના વહીવટદારશ્રી હેઠળની મુદત તા. ૩૦-૬-૦૫ સુધીના સમય માટેનો મુદત વધારો કરવામાં આવે છે. જેની શરતો નીચે પ્રમાણે રહેશે.

શરતો :

(૧) વહીવટદારશ્રીની મુદત તા. ૩૦-૬-૨૦૦૫ સુધીની રહેશે.

(૨) વહીવટદારશ્રીની મુદત પુર્ણ થવાના એક માસ પહેલાં મંડળીના કારોબારી સભ્યોની વરણી કરવામાં આવે તેવા પ્રયત્નો કરવાના રહેશે.

(૩) વહીવટદારશ્રી તરફથી કરેલ કામગીરીને માસિક અહેવાલ દર માસની પાંચમી તારીખ સુધીમાં અત્રે મળી જાય તે રીતે મોકલી આપવાનો રહેશે.

(૪) વહીવટદારશ્રીએ આ કચેરીની વખતોવખતની સુચનાઓને આધીન રહીને જ કામગીરીઓ કરવાની રહેશે.

(૫) વહીવટદારશ્રીએ આ કચેરીની પુર્વમંજુરી મેળવ્યા સિવાય અન્ય કોઈ સંસ્થાની ચુંટણીમાં મંડળી વતી મત આપી શકાશે નહીં. તેમજ ચુંટણીમાં ઉમેદવારી કરી શકાશે નહીં.

(૬) વહીવટદારશ્રીએ મહેનતાણાનો ખર્ચ મંડળીમાં પાડવાનો રહેશે. નહીં.

ગોધરા, તારીખ ૭મી ઓગસ્ટ ૨૦૦૪.

જે. જી. પંડ્યા,
જીલ્લા રજીસ્ટ્રાર,
સહકારી મંડળીઓ,
ગોધરા.

----

(૩) મંડળીના કાર્યવાહકોને મંડળી ચલાવવામાં રસ જણાતો નથી. તેમજ મંડળીની પ્રવૃત્તિ હાથ ધરવા કોઇ પ્રયત્નો હાથ ધરેલ નથી.

(૪) ઓડીટ સમય દરમ્યાન વ્યવસ્થાપક કમિટીની મીટીંગો મળેલ નથી.

(૫) છેલ્લા બે વર્ષથી વાર્ષિક સાધારણ સભા બોલાવેલ નથી.

ઉપરોક્ત ક્ષતિઓ અંગે મંડળીના કાર્યવાહકોને આમુખ-૩થી કારણદર્શક નોટીસ આપી તા. ૫-૭-૨૦૦૪ના રોજ રૂબરૂ હાજર રહી લેખિત/મૌખિક રજુઆત કરવા તક આપવામાં આવેલ હતી. પરંતુ સદર મુદતે હાજર રહેલ નહતા. જેથી મંડળીને ફેરતક આમુખ-૪થી જણાવેલ પત્રથી તા. ૧૫-૭-૦૪ના રોજ આપવામાં આવેલ હતી. પરંતુ સદર મુદતે પણ કોઇ હાજર રહેલ નથી.

પ્રસ્તુત સંજોગો ધ્યાને લેતાં ઉક્ત મંડળીને ગુજરાત સહકારી મંડળીઓના અધિનિયમ-૧૯૬૧ની કલમ-૧૦૭ અન્વયે આટોપી લેવાનું અનિવાર્ય જણાતાં નીચે મુજબનો હુકમ કરવામાં આવે છે.

વચગાળાનો હુકમ

આથી હું, જે. જે. શાહ, જિલ્લા રજિસ્ટ્રાર સહકારી મંડળીઓ, હિંમતનગર, જી. સાબરકાંઠા મને પ્રાપ્ત થયેલ અધિકારની રૂએ, ધી રામ મજુર કામદાર સહકારી મંડળી લી., મુ. દોલતાબાદ, તા. તલોદ, જી. સાંબરકાઠાને પ્રસ્તાવનામાં જણાવેલ કારણોસહ ગુજરાત સહકારી મંડળીઓના અધિનિયમ-૧૯૬૧ની કલમ-૧૦૭(૧)(એ) સી (ii) અન્વયે આટોપી લેવાનો વચગાળાનો આદેશ કરૂં છું. અને આ જ અધિનિયમની કલમ-૧૦૮ અન્વયે ફડચા અધિકારી તરીકે સહકારી અધિકારી (ફડચા) લગત કચેરી, હિંમતનગરની નિમણુંક કરૂં છું.

ઉપરોક્ત વચગાળાના હુકમ સામે મંડળીએ રજુઆત કે ખુલાસો કરવો હોય તો આદેશની તારીખથી એક માસની મુદતમાં લેખિત/મૌખિક રૂબરૂ કે અધિકૃત પ્રતિનિધિ મારફતે કરવા જણાવવામાં આવે છે. તથા રૂબરૂ રજૂઆત કરવા તા. ૯-૯-૦૪ના રોજ ૧૩-૧૫ કલાકે આ કચેરીએ હાજર રહી લેખિત/મૌખિક રજુઆત/ખુલાસો કરવાની તક આપવામાં આવે છે. ઉક્ત મુદત દરમ્યાન મંડળી તરફથી કોઇ ખુલાસો કે રજુઆત કરવામાં નહીં આવે તો મુદત વીતેથી મંડળીને આટોપી લેવાનો અંતિમ આદેશ કરવામાં આવશે.

હિંમતનગર, તારીખ ૩જી ઓગસ્ટ, ૨૦૦૪.

વંચાણે લીધા

(૧) ગુજરાત સહકારી મંડળીઓના અધિનિયમ, ૧૯૬૧ની કલમ-૧૦૭ અને ૧૦૮ની જોગવાઇઓ.

(૨) સરકારશ્રીના કૃષિ, સહકાર અને ગ્રામ વિકાસ વિભાગના ઠરાવ ક્રમાંક જીએચકેએચ/૨૪-૯૧/ડીડીજી/૧૧૮૮ / ૫૨૦૪ / જે, તા. ૩૦-૩-૯૧

(૩) અત્રેની કચેરીના તા. ૨૧-૬-૨૦૦૪ની કારણદર્શક નોટીસ પત્ર ક્રમાંક ફડચ/૦૧/ગ/૬૭૩/૨૦૦૪.

પ્રસ્તાવના

જા. નં. ફડચ/૦૧/ગ/૯૨૫/૨૦૦૪.- ધી ધનસુરા ગૃપ તેલીબીયાં ઉત્પાદક સહકારી મંડળી લી. મુ. ધનસુરા, તા. ધનસુરા, જી. સાંબરકાઠા ગુજરાત સહકારી મંડળીઓના અધિનિયમ- ૧૯૬૧ હેઠળ નોંધાયેલ સહકારી સંસ્થા છે. જેનો વહીવટ અધિનિયમ અને નિયમ તથા મંડળીના પેટા નિયમ અનુસાર કરવાનો રહે છે. આ મંડળીનું તા. ૧-૪-૦૨ થી તા. ૩૧-૩-૦૪ સુધીના સમયગાળાનું વૈધાનિક ઓડીટ સબ ઓડીટર સ. મં. મોડાસા દ્વારા કરવામાં આવેલ છે. મંડળીએ પેટા કાયદાના ઉદ્દેશો પરિપુર્ણ થાય તે રીતે કામગીરી કરેલ નથી. આ ઉપરાંત નીચે મુજબની અન્ય ક્ષતિઓ જણાઇ આવેલ છે.

(૧) મંડળીએ પેટા નિયમની જોગવાઇ મુજબની મુખ્ય ઉદ્દેશો મુજબની કામગીરી કરતી છેલ્લા છ વર્ષથી બંધ થયેલ છે.

(૨) મંડળીની વ્યવસ્થાપક સમિતિની મીટીંગ તેમજ વાર્ષિક સાધારણ સભા છેલ્લા ત્રણ વર્ષથી મળેલ નથી.

(૩) છેલ્લા ત્રણ વર્ષથી મંડળીનો ઓડીટ વર્ગ "ડ" છે.

(૪) મંડળી ચલાવવામાં મંડળીના હોદ્દેદારોને રસ નથી.

ઉપરોક્ત ક્ષતિઓ અંગે મંડળીના કાર્યવાહકોને આમુખ-૩થી કારણદર્શક નોટીસ આપી તા. ૫-૭-૦૪ના રોજ રૂબરૂ હાજર રહી લેખિત/મૌખિક રજુઆત કરવા તક આપવામાં આવેલ હતી. પરંતુ સદર મુદતે સંસ્થાના કાર્યવાહકો હાજર રહેલ નથી. પરંતુ તા. ૫-૭-૦૪ના પત્રથી લેખિતમાં રજૂઆત કરેલ છે. જે મુજબ જિલ્લાના તેલીબીયાં સંઘ કાર્યરત ન હોવાથી મંડળી કાર્યરત નથી. તથા જ્યારે આ સંઘ કાર્યરત થાય ત્યારે મંડળી કામકાજ કરવા શક્તિમાન છે. જે રજુઆત ગ્રાહ્ય રાખી શકાય તેમ નથી. આ ઉપરાંત તેમણે રજુઆતમાં સ્વીકાર્યા મુજબ મંડળીની પાછલા વર્ષોની કામગીરી સદંતર બંધ થઇ ગયેલ છે તથા સભાસદો મીટીંગમાં પણ હાજરી આપતા નથી.

પ્રસ્તુત સંજોગો ધ્યાને લેતાં ઉક્ત મંડળીને ગુજરાત સહકારી મંડળીઓના અધિનિયમ-૧૯૬૧ની કલમ-૧૦૭ અન્વયે આટોપી લેવાનું અનિવાર્ય જણાતાં નીચે મુજબનો હુકમ કરવામાં આવે છે.

વચગાળાનો હુકમ

આથી હું, જે. જે. શાહ, જિલ્લા રજિસ્ટ્રાર, સહકારી મંડળીઓ, હિંમતનગર, જી. સાબરકાંઠા મને પ્રાપ્ત થયેલ અધિકારની રૂએ, ધી ધનસુરા ગૃપ તેલીબીયાં ઉત્પાદક સહકારી મંડળી લી. મુ. ધનસુરા, તા. ધનસુરા, જી. સાંબરકાંઠાને પ્રસ્તાવનામાં જણાવેલ કારણોસહ ગુજરાત સહકારી મંડળીઓના અધિનિયમ-૧૯૬૧ની કલમ-૧૦૭(૧)(એ) સી (ii) અન્વયે આટોપી લેવાનો વચગાળાનો આદેશ કરૂં છું. અને આ જ અધિનિયમની કલમ-૧૦૮ અન્વયે ફડચા અધિકારી તરીકે સહકારી અધિકારી (ફડચા) લગત કચેરીની નીમણુંક કરૂં છું.

ઉપરોક્ત વચગાળાના હુકમ સામે મંડળીએ રજુઆત કે ખુલાસો કરવો હોય તો આદેશની તારીખથી એક માસની મુદતમાં લેખિત/મૌખિક રૂબરૂ કે અધિકૃત પ્રતિનિધિ મારફતે કરવા જણાવવામાં આવે છે. તથા રૂબરૂ રજૂઆત કરવા તા. ૯-૯-૦૪ના રોજ ૧૩-૦૦ કલાકે આ કચેરીએ હાજર રહી લેખિત/મૌખિક રજુઆત/ખુલાસો કરવાની

INDEX

તક આપવામાં આવે છે. ઉક્ત મુદત દરમ્યાન મંડળી તરફથી કોઇ ખુલાસો કે રજુઆત કરવામાં નહીં આવે તો મુદત વીતેથી મંડળીને આટોપી લેવાનો અંતિમ આદેશ કરવામાં આવશે.

હિંમતનગર, તારીખ ૩જી ઓગસ્ટ, ૨૦૦૪.

વંચાણે લીધા :–

(૧) ગુજરાત સહકારી મંડળીઓ અધિનિયમ, ૧૯૬૧ની કલમ-૧૦૭ અને ૧૦૮ની જોગવાઈઓ.

(૨) સરકારશ્રીના કૃષિ, સહકાર અને ગ્રામ વિકાસ વિભાગના ઠરાવ ક્રમાંક જીએચકેએચ/૨૪-૯૧/ડીજી/૧૧૮૮/૫૨૦૪/જે, તારીખ ૩૦/૩/૧૯૯૧.

(૩) અત્રેની કચેરીના તારીખ ૨૧/૬/૨૦૦૪ની કારણદર્શક નોટીસ પત્ર ક્રમાંક ફડચ/૦૧/ગ/૬૭૧/૨૦૦૪.

પ્રસ્તાવના

જા. ફ.નં. ફડચ/ફ/૦૧/ગ/૯૨૬/૨૦૦૪.–ધી ઈલોલ ખીજડીયા, પિયત સહકારી મંડળી લિ., મું. ઈલોલ, તા. હિંમતનગર, જી. સાબરકાંઠા, ગુજરાત સહકારી મંડળીઓના અધિનિયમ, ૧૯૬૧ હેઠળ નોંધાયેલ સહકારી સંસ્થા છે. જેનો વહીવટ અધિનિયમ અને નિયમ તથા મંડળીના પેટા નિયમ અનુસાર કરવાનો રહે છે. આ મંડળીનું તારીખ ૧/૪/૦૨ થી તારીખ ૩૧/૩/૦૪ સુધીના સમયગાળાનું વૈધાનિક ઓડીટ સબ ઓડીટર, સહકારી મંડળી પ્રાંતિજ દ્વારા કરવામાં આવેલ છે. મંડળીએ પેટા કાયદાના ઉદ્દેશો પરિપૂર્ણ થાય તે રીતે કામગીરી કરી નથી. આ ઉપરાંત નીચે મુજબની અન્ય ક્ષતિઓ જણાઈ આવેલ છે.

(૧) મંડળીએ પેટા નિયમની જોગવાઈ મુજબની પોતાના ઉદ્દેશો મુજબની કામગીરી કરેલ નથી. સ્થગિત અવસ્થામાં છે.

(૨) મંડળીની વાર્ષિક સાધારણ સભા ત્રણ વર્ષથી મળેલ નથી.

(૩) મંડળીના કાર્યવાહકોને મંડળી ચલાવવામાં રસ જણાતો નથી.

(૪) છેલ્લા ચાર વર્ષથી ઓડીટ મેમાની ઓડીટ દુરસ્તી કરેલ નથી.

ઉપરોક્ત ક્ષતિઓ અંગે મંડળીના કાર્યવાહકોને આમુખ-૩થી કારણદર્શક નોટીસ આપી તારીખ ૫/૭/૦૪ના રોજ રૂબરૂ હાજર રહી લેખિત/મૌખિક રજુઆત કરવા તક આપવામાં આવેલ હતી. પરંતુ સદર મુદતે મંડળીના કાર્યવાહકો હાજર રહેલ નથી. મંડળીને ફેરતક તારીખ ૧૫/૭/૦૪ના રોજ આપવામાં આવેલ. પરંતુ સદર તારીખે પણ મંડળીના કોઈપણ કાર્યવાહકો હાજર રહેલ નથી.

પ્રસ્તુત સંજોગો ધ્યાને લેતા ઉક્ત મંડળીને ગુજરાત સહકારી મંડળીઓના અધિનિયમ, ૧૯૬૧ની કલમ-૧૦૭ અન્વયે આટોપી લેવાનું અનિવાર્ય જણાતા નીચે મુજબનો હુકમ કરવામાં આવે છે.

વચગાળાનો હુકમ

આથી હું, જે. જે. શાહ, જિલ્લા રજિસ્ટ્રાર, સહકારી મંડળીઓ, હિંમતનગર, જી. સાબરકાંઠા મને પ્રાપ્ત થયેલ અધિકારની રૂએ ધી ઈલોલ ખીજડીયા પિયત સહકારી મંડળી લિ., મું. ઈલોલ, તા. હિંમતનગર, જી. સાબરકાંઠાને પ્રસ્તાવનામાં જણાવેલ કારણોસહ ગુજરાત સહકારી મંડળીઓના અધિનિયમ, ૧૯૬૧ની કલમ-૧૦૭ (૧) (એ) (સી) (ii) અન્વયે આટોપી લેવાનો વચગાળાનો આદેશ કરૂ છું. અને આ અધિનિયમની કલમ-૧૦૮ અન્વયે ફડચા અધિકારી તરીકે સહકારી અધિકારી (ફડચા) લગત કચેરીની નિમણૂંક કરૂં છું.

ઉપરોક્ત વચગાળાના હુકમ સામે મંડળીને રજુઆત કે ખુલાસો કરવો હોય તો આદેશની તારીખથી એક માસની મુદતમાં લેખિત/મૌખિક રૂબરૂ કે અધિકૃત પ્રતિનિધિ મારફતે કરવા જણાવવામાં આવે છે. તથા રૂબરૂ રજુઆત કરવા તારીખ ૯/૯/૦૪ના રોજ ૧૨-૪૫ કલાકે આ કચેરીએ હાજર રહી લેખિત/મૌખિક, રજુઆત/ખુલાસો કરવાની તક આપવામાં આવે છે. ઉક્ત મુદત દરમ્યાન મંડળી તરફથી કોઈ ખુલાસો કે રજુઆત કરવામાં નહીં આવે તો મુદત વીત્યેથી મંડળીને આટોપી લેવાનો અંતિમ આદેશ કરવામાં આવશે.

હિંમતનગર, તારીખ ૩જી ઓગસ્ટ, ૨૦૦૪.

વંચાણે લીધા :–

(૧) ગુજરાત સહકારી મંડળીઓના અધિનિયમ, ૧૯૬૧ની કલમ-૧૦૭ અને ૧૦૮ની જોગવાઈઓ.

(૨) સરકારશ્રીના કૃષિ, સહકાર અને ગ્રામ વિકાસ વિભાગના ઠરાવ ક્રમાંક જીએચકેએચ/૨૪-૯૧/ડીજી/૧૧૮૮/૫૨૦૪/જે, તારીખ ૩૦/૩/૧૯૯૧.

(૩) અત્રેની કચેરીના તારીખ ૨૧/૬/૨૦૦૪ની કારણદર્શક નોટીસ પત્ર ક્રમાંક ફડચ/૦૧/ગ/૬૭૬/૨૦૦૪.

(૪) અત્રેની કચેરીના તા. ૮/૭/૨૦૦૪ ના પત્ર ક્રમાંક ફડચ/૦૧/ગ/૭૯૬/૨૦૦૪.

પ્રસ્તાવના

જા. નં. ફડચ/૦૧/ગ/૯૨૭/૨૦૦૪.–ધી પ્રાંતિજ ગૃપ બટાટા અને શાકભાજી ઉત્પાદન સહકારી મંડળી લિ., મું. પ્રાંતિજ, તા. પ્રાંતિજ, જી. સાબરકાંઠાએ ગુજરાત સહકારી મંડળીઓના અધિનિયમ, ૧૯૬૧ હેઠળ નોંધાયેલ સહકારી સંસ્થા છે. જેનો વહીવટ અધિનિયમ અને નિયમ તથા મંડળીના પેટા નિયમ અનુસાર કરવાનો રહે છે. આ મંડળીનું તારીખ ૧/૪/૦૨ થી તારીખ ૩૧/૩/૦૪ સુધીના સમયગાળાનું વૈધાનિક ઓડીટ સબ ઓડીટર, સહકારી મંડળી પ્રાંતિજ દ્વારા કરવામાં આવેલ છે. મંડળીએ પેટા કાયદાના ઉદ્દેશો પરિપૂર્ણ થાય તે રીતે કામગીરી કરી નથી. આ ઉપરાંત નીચે મુજબની અન્ય ક્ષતિઓ જણાઈ આવેલ છે.

(૧) મંડળીએ પેટા નિયમની જોગવાઈ મુજબના પોતાના ઉદ્દેશો મુજબ કામગીરી કરી નથી.

(૨) મંડળી સંપૂર્ણ સ્થગિત અવસ્થામાં છે.

(૩) મંડળીમાં છેલ્લા બે વર્ષ દરમ્યાન વ્યવસ્થાપક સમિતિ સભ્યોની મીટીંગ એકપણ વખત મળેલ નથી.

(૪) છેલ્લા બે વર્ષમાં વાર્ષિક સાધારણ સભા મળેલ નથી.

(૫) મંડળીને ૨૦૦૨/૨૦૦૪ના વર્ષનો ઓડીટ વર્ગ "ડ" છે.

(૬) મંડળી ચલાવવામાં મંડળીના હોદ્દેદારોને રસ નથી.

(૭) ધિરાણ વસુલાત અંગે કાર્યવાહી હાથ ધરેલ નથી.

ઉપરોક્ત ક્ષતિઓ અંગે મંડળીના કાર્યવાહકોને આમુખ-૩થી કારણદર્શક નોટીસ આપી તારીખ ૫/૭/૦૪ના રોજ રૂબરૂ હાજર રહી લેખિત/મૌખિક રજુઆત કરવા તક આપવામાં આવેલ હતી. પરંતુ સદર મુદતે મંડળીના કાર્યવાહકો હાજર રહેલ નહતા. તેથી ફેરતક આમુખ ૪ના પત્રથી તારીખ ૧૫/૭/૦૪ના રોજ આપવામાં આવેલ હતી. પરંતુ તે તારીખે પણ સંસ્થાના કાર્યવાહકો હાજર રહેલ નથી કે લેખિત જવાબ રજુ કરેલ નથી.

પ્રસ્તુત સંજોગો ધ્યાને લેતા ઉક્ત મંડળીને ગુજરાત સહકારી મંડળીઓના અધિનિયમ, ૧૯૬૧ની કલમ-૧૦૭ અન્વયે આટોપી લેવાનું અનિવાર્ય જણાતા નીચે મુજબનો હુકમ કરવામાં આવે છે.

વચગાળાનો હુકમ

આથી હું, જે. જે. શાહ, જિલ્લા રજિસ્ટ્રાર, સહકારી મંડળીઓ, હિંમતનગર, જી. સાબરકાંઠા મને પ્રાપ્ત થયેલ અધિકારની રૂએ ધી પ્રાંતિજ ગૃપ બટાટા અને શાકભાજી ઉત્પાદક સહકારી મંડળી લિ., મું. પ્રાંતિજ, તા. પ્રાંતિજ, જી. સાબરકાંઠાને પ્રસ્તાવનામાં જણાવેલ કારણોસહ ગુજરાત સહકારી મંડળીઓના અધિનિયમ, ૧૯૬૧ની કલમ-૧૦૭ (૧) (એ) (સી) (ii) અન્વયે આટોપી લેવાનો વચગાળાનો આદેશ કરૂ છું. અને આ અધિનિયમની કલમ-૧૦૮ અન્વયે ફડચા અધિકારી તરીકે સહકારી અધિકારી (ફડચા) લગત આ કચેરી હિંમતનગરની જ નિમણૂંક કરૂં છું.

ઉપરોક્ત વચગાળાના હુકમ સામે મંડળીને રજુઆત કે ખુલાસો કરવો હોય તો આદેશની તારીખથી એક માસની મુદતમાં લેખિત/મૌખિક રૂબરૂ કે અધિકૃત પ્રતિનિધિ મારફતે કરવા જણાવવામાં આવે છે. તથા રૂબરૂ રજુઆત કરવા તારીખ ૯/૯/૦૪ના રોજ ૧૫-૦૦ કલાકે આ કચેરીએ હાજર રહી લેખિત/મૌખિક, રજુઆત/ખુલાસો કરવાની તક આપવામાં આવે છે. ઉક્ત મુદત દરમ્યાન મંડળી તરફથી કોઈ ખુલાસો કે રજુઆત કરવામાં નહીં આવે તો મુદત વીત્યેથી મંડળીને આટોપી લેવાનો અંતિમ આદેશ કરવામાં આવશે.

હિંમતનગર, તારીખ ૩જી ઓગસ્ટ, ૨૦૦૪.

વંચાણે લીધા :–

(૧) ગુજરાત સહકારી મંડળીઓના અધિનિયમ, ૧૯૬૧ની કલમ-૧૦૭ અને ૧૦૮ની જોગવાઈઓ.

(૨) સરકારશ્રીના કૃષિ, સહકાર અને ગ્રામ વિકાસ વિભાગના ઠરાવ ક્રમાંક જીએચકેએચ/૨૪-૯૧/ડીડીજી/૧૧૮૮/૫૨૦૪/જે, તારીખ ૩૦/૩/૧૯૯૧.

(૩) અત્રેની કચેરીના તારીખ ૨૧/૬/૨૦૦૪ની કારણદર્શક નોટીસ પત્ર ક્રમાંક ફડચ/૦૧/ગ/૬૭૪/૨૦૦૪.

(૪) અત્રેની કચેરીના તા. ૮/૭/૨૦૦૪ ના પત્ર ક્રમાંક ફડચ/વહટ/૦૧/ગ/૭૯૮/૨૦૦૪.

પ્રસ્તાવના

જા. નં. ફડચ/૦૧/ગ/૯૨૮/૨૦૦૪.–ધી ઘામણીયા ગૃપ સેવા સહકારી મંડળી લિ., મું. ઘામણીયા, તા. ધનસુરા, જી. સાબરકાંઠા ગુજરાત સહકારી મંડળીઓના અધિનિયમ, ૧૯૬૧ હેઠળ નોંધાયેલ સહકારી સંસ્થા છે. જેનો વહીવટ અધિનિયમ અને નિયમ તથા મંડળીના પેટા નિયમ અનુસાર કરવાનો રહે છે. આ મંડળીનું તારીખ ૧/૪/૦૨ થી તારીખ ૩૧/૩/૦૪ સુધીના સમયગાળાનું વૈધાનિક ઓડીટ સબ ઓડીટર, સહકારી મંડળી મોડાસા દ્વારા કરવામાં આવેલ છે. મંડળીએ પેટા કાયદાના ઉદ્દેશો પરિપૂર્ણ થાય તે રીતે કામગીરી કરી નથી. આ ઉપરાંત નીચે મુજબની અન્ય ક્ષતિઓ જણાઈ આવેલ છે.

(૧) મંડળી છેલ્લા સાત વર્ષથી સ્થગિત હાલતમાં છે.

(૨) છેલ્લા ત્રણ વર્ષથી વ્યવસ્થાપક સમિતિની બેઠકો તેમજ સાધારણ સભા મળેલ નથી.

(૩) ઓડીટ મેમાની દુરસ્તી કરેલ નથી.

(૪) મંડળીનો છેલ્લા ચાર વર્ષનો ઓડીટ વર્ગ "ડ" છે.

ઉપરોક્ત ક્ષતિઓ અંગે મંડળીના કાર્યવાહકોને આમુખ-૩થી કારણદર્શક નોટીસ આપી તારીખ ૫/૭/૦૪ના રોજ રૂબરૂ હાજર રહી લેખિત/મૌખિક રજુઆત કરવા તક આપવામાં આવેલ હતી. પરંતુ સદર મુદતે મંડળીના કાર્યવાહકો હાજર રહેલ નથી. પરંતુ સદર મુદતે મંડળીના કાર્યવાહકો હાજર રહેલ નથી. ન્યાયના હીતમાં આમુખ-૪ના તારીખ ૧૫/૭/૦૪ની મુદત આપેલ હતી. પરંતુ સદર મુદતે સંસ્થા તરફથી કોઈ હાજર રહેલ નથી.

પ્રસ્તુત સંજોગો ધ્યાને લેતા ઉક્ત મંડળીને ગુજરાત સહકારી મંડળીઓના અધિનિયમ, ૧૯૬૧ની કલમ-૧૦૭ અન્વયે આટોપી લેવાનું અનિવાર્ય જણાતા નીચે મુજબનો હુકમ કરવામાં આવે છે.

વચગાળાનો હુકમ

આથી હું, જે. જે. શાહ, જિલ્લા રજિસ્ટ્રાર, સહકારી મંડળીઓ, હિંમતનગર, જી. સાબરકાંઠા મને પ્રાપ્ત થયેલ અધિકારની રૂએ ધી ઘામણીયા ગૃપ સેવા સહકારી સહકારી મંડળી લિ., મું. ઘામણીયા, તા. ધનસુરા, જી. સાબરકાંઠાને પ્રસ્તાવનામાં જણાવેલ કારણોસહ ગુજરાત સહકારી મંડળીઓના અધિનિયમ, ૧૯૬૧ની કલમ-૧૦૭ (૧) (એ) (સી) (ii) અન્વયે આટોપી લેવાનો વચગાળાનો આદેશ કરું છું. અને આ અધિનિયમની કલમ-૧૦૮ અન્વયે ફડચા અધિકારી તરીકે સહકારી અધિકારી (ફડચા) લગત કચેરીની નિમણૂંક કરૂં છું.

ઉપરોક્ત વચગાળાના હુકમ સામે મંડળીને રજુઆત કે ખુલાસો કરવો હોય તો આદેશની તારીખથી એક માસની મુદતમાં લેખિત/મૌખિક રૂબરૂ કે અધિકૃત પ્રતિનિધિ મારફતે કરવા જણાવવામાં આવે છે. તથા રૂબરૂ રજુઆત કરવા તારીખ ૯/૯/૦૪ના રોજ ૧૩-૪૫ કલાકે આ કચેરીએ હાજર રહી લેખિત/મૌખિક, રજુઆત/ખુલાસો કરવાની તક આપવામાં આવે છે. ઉક્ત મુદત દરમ્યાન મંડળી તરફથી કોઈ ખુલાસો કે રજુઆત કરવામાં નહીં આવે તો મુદત વીત્યેથી મંડળીને આટોપી લેવાનો અંતિમ આદેશ કરવામાં આવશે.

હિંમતનગર, તારીખ ૩જી ઓગસ્ટ, ૨૦૦૪.

વંચાણે લીધા :–

(૧) ગુજરાત સહકારી મંડળીઓના અધિનિયમ, ૧૯૬૧ની કલમ-૧૦૭ અને ૧૦૮ની જોગવાઈઓ.

(૨) સરકારશ્રીના કૃષિ, સહકાર અને ગ્રામ વિકાસ વિભાગના ઠરાવ ક્રમાંક જીએચકેએચ/૨૪-૯૧/ડીડીજી/૧૧૮૮/૫૨૦૪/જે, તારીખ ૩૦/૩/૧૯૯૧.

(૩) અત્રેની કચેરીના તારીખ ૨૧/૬/૨૦૦૪ની કારણદર્શક નોટીસ પત્ર ક્રમાંક ફડચ/૦૧/ગ/૬૭૯/૨૦૦૪.

(૪) અત્રેની કચેરીના તા. ૮/૭/૨૦૦૪ ના પત્ર ક્રમાંક ફડચ/વહટ/૦૧/ગ/૮૦૦/૨૦૦૪.

પ્રસ્તાવના

જાવક નં. : ફડચ/૦૧/ગ/૯૨૯/૨૦૦૪.–ધી ઉબોરા ગામની ખેતી માટે પાણી પુરૂં પાડનારી સહકારી મંડળી લિ., મું. ઉબોરા, પો. ટેબડા તા. ખેડબ્રહ્મા, જી. સાબરકાંઠા ગુજરાત સહકારી મંડળીઓના અધિનિયમ, ૧૯૬૧ હેઠળ નોંધાયેલ સહકારી સંસ્થા છે. જેનો વહીવટ અધિનિયમ અને નિયમ તથા મંડળીના પેટા નિયમ અનુસાર કરવાનો રહે છે. આ મંડળીનું તારીક ૧/૪/૦૪ થી તારીખ ૩૧/૩/૦૪ સુધીના સમયગાળાનું વૈધાનિક ઓડીટ સબ ઓડીટર ગ્રેડ-૨, સહકારી મંડળી ખેડબ્રહમા દ્વારા કરવામાં આવેલ છે. મંડળીએ પેટા કાયદાના ઉદ્દેશો પરિપૂર્ણ થાય તે રીતે કામગીરી કરી નથી. આ ઉપરાંત નીચે મુજબની અન્ય ક્ષતિઓ જણાઈ આવેલ છે.

(૧) મંડળીને પેટા નિયમની જોગવાઈ મુજબની પોતાના ઉદ્દેશો મુજબની કામગીરી કરેલ નથી. તેમજ તે મુજબ કરવાના કોઈ પ્રયત્નો પણ કરવામાં આવેલ નથી.

(૨) મંડળીની વાર્ષિક સાધારણ સભા બોલાવવામાં આવતી નથી.

(૩) મંડળીના કાર્યવાહકોને મંડળી ચલાવવામાં રસ જણાતો નથી.

(૪) મંડળી છેલ્લા આઠ વર્ષથી સ્થગિત અવસ્થામાં છે.

(૫) મંડળીની વ્યવસ્થાપક કમીટી દ્વારા ઓડીટ મેમાની દુરસ્તી કરેલ નથી. આમ સહકારી કાયદાની કલમ-૮૫નો ભંગ કરેલ છે.

ઉપરોક્ત ક્ષતિઓ અંગે મંડળીના કાર્યવાહકોને આમુખ-૩થી કારણદર્શક નોટીસ આપી તારીખ ૫/૭/૦૪ના રોજ રૂબરૂ હાજર રહી લેખિત/મૌખિક રજુઆત કરવા તક આપવામાં આવેલ હતી. પરંતુ સદર મુદતે મંડળીના કાર્યવાહકો હાજર રહેલ નહતા. ન્યાયના હીતમાં ફેરતક આમુખ-૪થી તારીખ ૧૫/૭/૦૪ આપેલ હતી. પરંતુ સદર મુદતે પણ મંડળીના કાર્યવાહકો હાજર રહેલ નથી કે લેખિત રજુઆત કરેલ નથી.

પ્રસ્તુત સંજોગો ધ્યાને લેતા ઉક્ત મંડળીને ગુજરાત સહકારી મંડળીઓના અધિનિયમ, ૧૯૬૧ની કલમ-૧૦૭ અન્વયે આટોપી લેવાનું અનિવાર્ય જણાતા નીચે મુજબનો હુકમ કરવામાં આવે છે.

વચગાળાનો હુકમ

આથી હું, જે. જે. શાહ, જિલ્લા રજિસ્ટ્રાર, સહકારી મંડળીઓ, હિંમતનગર, જી. સાબરકાંઠા મને પ્રાપ્ત થયેલ અધિકારની રૂએ ધી ઉબોરા ગામની ખેતી માટે પાણી પુરું પાડનારી સહકારી સહકારી મંડળી લિ., મું. ઉબોરા, પો. ટેબડા, તા. ખેડબ્રહ્મા, જી. સાબરકાંઠાને પ્રસ્તાવનામાં જણાવેલ કારણોસહ ગુજરાત સહકારી મંડળીઓના અધિનિયમ, ૧૯૬૧ની કલમ-૧૦૭ (૧) (એ) (સી) (ii) અન્વયે આટોપી લેવાનો વચગાળાનો આદેશ કરૂ છું. અને આજ અધિનિયમની કલમ-૧૦૮ અન્વયે ફડચા અધિકારી તરીકે સહકારી અધિકારી (ફડચા) લગત કચેરી ની નિમણૂંક કરૂં છું.

ઉપરોક્ત વચગાળાના હુકમ સામે મંડળીને રજુઆત કે ખુલાસો કરવો હોય તો આદેશની તારીખથી એક માસની મુદતમાં લેખિત/મૌખિક રૂબરૂ કે અધિકૃત પ્રતિનિધિ મારફતે કરવા જણાવવામાં આવે છે. તથા રૂબરૂ રજુઆત કરવા તારીખ ૯/૯/૦૪ના રોજ ૧૩-૩૦ કલાકે આ કચેરીએ હાજર રહી લેખિત/મૌખિક, રજુઆત/ખુલાસો કરવાની તક આપવામાં આવે છે. ઉક્ત મુદત દરમ્યાન મંડળી તરફથી કોઈ ખુલાસો કે રજુઆત કરવામાં નહીં આવે તો મુદત વીત્યેથી મંડળીને આટોપી લેવાનો અંતિમ આદેશ કરવામાં આવશે.

હિંમતનગર, તારીખ ૩જી ઓગસ્ટ, ૨૦૦૪.

વંચાણે લીધા :–

(૧) ગુજરાત સહકારી મંડળીઓના અધિનિયમ, ૧૯૬૧ની કલમ-૧૦૭ અને ૧૦૮ની જોગવાઈઓ.

(૨) સરકારશ્રીના કૃષિ, સહકાર અને ગ્રામ વિકાસ વિભાગના ઠરાવ ક્રમાંક જીએચકેએચ/૨૪-૯૧/ડીડીજી/૧૧૮૮/૫૨૦૪/જે, તારીખ ૩૦/૩/૧૯૯૧.

(૩) અત્રેની કચેરીના તારીખ ૨૧/૬/૨૦૦૪ની કારણદર્શક નોટીસ પત્ર ક્રમાંક ફડચ/૦૧/ગ/૬૭૫/૨૦૦૪.

પ્રસ્તાવના

જાવક નં. : ફડચ/૦૧/ગ/૯૩૦/૨૦૦૪.–ધી મઉ ગૃપ તેલીબીયાં ઉત્પાદક સહકારી મંડળી લિ., મું. મઉ, તા. ભિલોડા, જી. સાબરકાંઠા ગુજરાત સહકારી મંડળીઓના અધિનિયમ, ૧૯૬૧ હેઠળ નોંધાયેલ સહકારી સંસ્થા છે. જેનો વહીવટ અધિનિયમ અને નિયમ તથા મંડળીના પેટા નિયમ અનુસાર કરવાનો રહે છે. આ મંડળીનું તારીખ ૧/૪/૦૨ થી તારીખ ૩૧/૩/૦૪ સુધીના સમયગાળાનું વૈધાનિક ઓડીટ સબ ઓડીટર, સહકારી મંડળી ભિલોડા દ્વારા કરવામાં આવેલ છે. મંડળીએ પેટા કાયદાના ઉદ્દેશો પરિપૂર્ણ થાય તે રીતે કામગીરી કરી નથી. આ ઉપરાંત નીચે મુજબની અન્ય ક્ષતિઓ જણાઈ આવેલ છે.

(૧) મંડળીએ પેટા નિયમની જોગવાઈ મુજબની મુખ્ય ઉદશો મુજબની કામગીરી કરેલ નથી.

(૨) મંડળી છેલ્લા ૧૬ વર્ષથી સ્થગિત અવસ્થામાં છે.

(૩) મંડળીની વ્યવસ્થાપક સમિતિની બેઠકો તથા વાર્ષિક સાધારણ સભા નિયમિત મળેલ નથી.

(૪) મંડળીના કાર્યવાહકોને મંડળી ચલાવવામાં કોઈ રસ નથી.

(૫) મંડળીના વ્યવસ્થાપક સમિતિ સભ્યોએ મંડળી ચાલુ કરવાના કોઈ પ્રયત્નો કરેલ નથી, કે રસ દાખવેલ નથી.

ઉપરોક્ત ક્ષતિઓ અંગે મંડળીના કાર્યવાહકોને આમુખ-૩થી કારણદર્શક નોટીસ આપી તારીખ ૫/૭/૦૪ના રોજ રૂબરૂ હાજર રહી લેખિત/મૌખિક રજુઆત કરવા તક આપવામાં આવેલ હતી. સદર મુદતે મંડળીના ચેરમેનશ્રી મોતીભાઈ પ્રભાભાઈ પટેલ હાજર રહી મંડળીને ફડચામાં લઈ જવા સંમતિ આપેલ છે.

પ્રસ્તુત સંજોગો ધ્યાને લેતા ઉક્ત મંડળીને ગુજરાત સહકારી મંડળીઓના અધિનિયમ, ૧૯૬૧ની કલમ-૧૦૭ અન્વયે આટોપી લેવાનું અનિવાર્ય જણાતા નીચે મુજબનો હુકમ કરવામાં આવે છે.

વચગાળાનો હુકમ

આથી હું, જે. જે. શાહ, જિલ્લા રજિસ્ટ્રાર, સહકારી મંડળીઓ, હિંમતનગર, જી. સાબરકાંઠા મને પ્રાપ્ત થયેલ અધિકારની રૂએ ધી મઉ ગૃપ તેલીબીયાં ઉત્પાદક સહકારી મંડળી લિ., મું. મઉ, તા. ભિલોડા, જી. સાબરકાંઠાને પ્રસ્તાવનામાં જણાવેલ કારણોસહ ગુજરાત સહકારી મંડળીઓના અધિનિયમ, ૧૯૬૧ની કલમ-૧૦૭ (૧) (એ) (સી) (ii) અન્વયે આટોપી લેવાનો વચગાળાનો આદેશ કરૂ છું. અને આ અધિનિયમની કલમ-૧૦૮ અન્વયે ફડચા અધિકારી તરીકે સહકારી અધિકારી (ફડચા) લગત કચેરી ની નિમણૂંક કરૂં છું.

ઉપરોક્ત વચગાળાના હુકમ સામે મંડળીને રજુઆત કે ખુલાસો કરવો હોય તો આદેશની તારીખથી એક માસની મુદતમાં લેખિત/મૌખિક રૂબરૂ કે અધિકૃત પ્રતિનિધિ મારફતે કરવા જણાવવામાં આવે છે. તથા રૂબરૂ રજુઆત કરવા તારીખ ૯/૯/૦૪ના રોજ ૧૫-૧૫ કલાકે આ કચેરીએ હાજર રહી લેખિત/મૌખિક, રજુઆત/ખુલાસો કરવાની તક આપવામાં આવે છે. ઉક્ત મુદત દરમ્યાન મંડળી તરફથી કોઈ ખુલાસો કે રજુઆત કરવામાં નહીં આવે તો મુદત વીત્યેથી મંડળીને આટોપી લેવાનો અંતિમ આદેશ કરવામાં આવશે.

હિંમતનગર, તારીખ ૩જી ઓગસ્ટ, ૨૦૦૪.

વંચાણે લીધા :–

(૧) ગુજરાત સહકારી મંડળીઓના અધિનિયમ, ૧૯૬૧ની કલમ-૭૪ (ઘ) ની જોગવાઈઓ.

(૨) સરકારશ્રીના કૃષિ, સહકાર અને ગ્રામ વિકાસ વિભાગના ઠરાવ ક્રમાંક જીએચકેએચ/૨૪-૯૧/ડીડીજી/૧૧૮૮/૫૨૦૪/જે, તારીખ ૩૦/૩/૧૯૯૧.

(૩) ધી પાતળીયા દૂધ ઉત્પાદક સહકારી મંડળી લિ. મુ. પાતળીયા તા. ઈડરના સેક્રેટરીશ્રીનો તા. ૩૧/૭/૨૦૦૪ તથા તારીખ ૦૨/૦૮/૨૦૦૪ તથા તા. ૦૨/૦૮/૨૦૦૪નો પત્ર.

પ્રસ્તાવના

ક્રમાંક : વહટ/૦૧/ગ/૯૩૧/૨૦૦૪.–ધી પાતળીયા દૂધ ઉત્પાદક સહકારી મંડળી લિ. મુ. પાતળીયા તા. ઈડર જિ. સાબરકાંઠા (જેનો હવે પછી મંડળી તરીકે ઉલ્લેખ કરેલ છે.) ગુજરાત સહકારી મંડળીઓના અધિનિયમ, ૧૯૬૧ હેઠળ નોંધાયેલ સહકારી મંડળી છે (જેનો હવે પછી અધિનિયમ તરીકે ઉલ્લેખ કરેલ છે.) જેનો વહીવટ અધિનિયમ ગુજરાત સહકારી મંડળીઓના નિયમ-૧૯૬૫ અને મંડળીના મંજુર થયેલા પેટા નિયમ મુજબ કરવાનો હોય છે. મંડળીના મંજુર થયેલા પેટા નિયમની જોગવાઈ મુજબ વ્યવસ્થાપક કમિટી ૧૧ (અગિયાર) સભ્યોની બનેલી છે. જેમની વરણી મંડળીની તારીખ ૩૦/૦૬/૨૦૦૪ના રોજ મળેલ વાર્ષિક સાધારણ સભામાં કરવામાં આવેલ હતી. મંડળીના સેક્રેટરીના તારીખ ૩૧/૦૭/૨૦૦૪ના પત્રથી જણાવ્યા મુજબ મંડળીની વ્યવસ્થાપક કમિટીના તમામ સભ્યોએ વ્યવસ્થાપક કમિટી સભ્યપદેથી સ્વૈચ્છિક રાજીનામા આપેલ છે. આ અંગેનો અહેવાલ તેમણે તારીખ ૩૧/૦૭/૨૦૦૪ તથા તારીખ ૦૨/૦૮/૨૦૦૪ના પત્રથી રજુ કરી મંડળીમાં વ્યવસ્થાપક કમિટીની રચના ન થાય તથા હોદ્દેદારોની વરણી ન થાય ત્યાં સુધી મંડળીનો વહીવટ કરવા માટે વ્યવસ્થા કરવા વિનંતી કરેલ છે. મંડળીની વ્યવસ્થાપક કમિટીના તમામ સભ્યોએ વ્યવસ્થાપક કમિટી સભ્યપદેથી રાજીનામા આપેલ હોવાના કારણે મંડળીના વહીવટમાં શૂન્યવકાશ આપેલ છે. જેથી સભાસદોના વિશાળ હીતને ધ્યાને લઈ અધિનિયમની કલમ-૭૪ (ઘ)ની જોગવાઈઓ મુજબ મંડળીમાં કસ્ટોડીયનની નિમણૂંક કરવી જરૂરી હોઈ આ અંગે નીચે મુજબ હુકમ કરવામાં આવે છે.

હુકમ

આથી હું, જે. જે. શાહ, જિલ્લા રજિસ્ટ્રાર, સહકારી મંડળીઓ, સાબરકાંઠા હિંમતનગર મને મળેલ સત્તાની રૂએ ધી પાતળીયા દૂધ ઉત્પાદક સહકારી મંડળી લિ., મુ. પાતળીયા, તા. ઈડર, જિ. સાબરકાંઠામાં ઉક્ત પ્રસ્તાવનામાં જણાવેલ વિગતે ગુજરાત સહકારી મંડળીઓના અધિનિયમ, ૧૯૬૧ની કલમ-૭૪ (ઘ) મુજબ કસ્ટોડીયન તરીકે ધી સાબરકાંઠા જિલ્લા સહકારી દૂધ ઉત્પાદક સંઘ લિ. ''સાબરડેરી'' હિંમતનગરની નીચેની શરતોને આધિન રહી આથી નિમણૂંક કરૂ છું.

-: શરતો :-

(૧) કસ્ટોડીયનની મુદત હુકમ તારીખથી છ માસની રહેશે.

(૨) કસ્ટોડીયને અત્રેના નિયંત્રણમાં રહી પુર્વ મંજુરી મેળવી નાણાંકીય ખર્ચ કરવાનો રહેશે.

(૩) દર માસે કામગીરીનો પ્રગતિ અહેવાલ અત્રેની કચેરીએ મોકલવાનો રહેશે.

(૪) અત્રેની મંજુરી સિવાય કર્મચારીની નિમણૂંક, પગાર વધારો તથા અન્ય લાભ આપી શકાશે નહી.

(૫) કસ્ટોડીયનના સદર મંડળીના કામકાજના મહેનતાણા પેટે રૂા. ૫૦૦/- (અંકે રૂપિયા પાંચસો પુરા) મંડળીમાં ખર્ચ પાડી ચૂકવવાનો રહેશે.

હિંમતનગર, તારીખ ૪થી ઓગસ્ટ, ૨૦૦૪.

વંચાણે લીધા :–

(૧) ગુજરાત સહકારી મંડળીઓના અધિનિયમ, ૧૯૬૧ની કલમ-૧૦૭ અને ૧૦૮ની જોગવાઈઓ.

(૨) સરકારશ્રીના કૃષિ, સહકાર અને ગ્રામ વિકાસ વિભાગના ઠરાવ ક્રમાંક જીએચકેએચ/૨૪-૯૧/ડીડીજી/૧૧૮૮/૫૨૦૪/જે, તારીખ ૩૦/૩/૧૯૯૧.

(૩) અત્રેની કચેરીના તા. ૩૦/૦૧/૨૦૦૪ની કારણદર્શક નોટીસ પત્ર ક્રમાંક ફડચ/૦૧/ગ/૧૫૮/૨૦૦૪.

(૪) ફડચાના વચગાળાના હુકમ ક્રમાંક ફડચ/૦૧/ગ/૫૬૯/૨૦૦૪, તા. ૧૮/૦૫/૨૦૦૪.

ફડચાનો અંતિમ આદેશ

ક્રમાંક : ફડચ/ફ/૧૫૯૬૭/૦૧/ગ/૯૪૧/૨૦૦૪.–ધી નાથાવાસ ગૃપ સેવા સહકારી મંડળી લિ., મુ. નાથાવાસ, તા. માલપુર, જિ. સાબરકાંઠા નોંધણી ક્રમાંક સે. ૧૩૦૪૯. તા ૨૨/૦૩/૭૫થી નોંધાયેલ સહકારી મંડળી છે. ગુજરાત સહકારી મંડળીઓના અધિનિયમ ૧૯૬૧ની કલમ-૧૦૭ (૧) (સી) (૨) (૪) અન્વયે આમુખ-૪માં જણાવેલ વચગાળાના હુકમથી આ મંડળીને ફડચામાં લઈ જઈ સદર વચગાળાના ફડચાના હુકમ સામે વાંધા સૂચનો રજુ કરવા માટે એક માસની તક આપવામાં આવેલ હતી રૂબરૂ રજૂઆત કરવા માટે પણ તારીખ ૧૭/૦૬/૨૦૦૪ના રોજ તક આપવામાં આવેલ હતી. મંડળી તરફથી લેખિત રજુઆત કરવામાં આવેલ હતી. જે મુજબ મંડળીમાં સભાસદ ક્ષેત્રે કોઈ લેણુ વસુલ કરવાનું બાકી નથી દેવારાહત યોજનાને લીધે મંડળીને વ્યાજનું ભારણ પડેલ છે. તથા કાર્યવિસ્તારમાં વરસાદની વધઘટને કારણે મંડળીને ધિરાણ બંધ કરેલ છે. પરંતુ મંડળીમાં સ્વકીય ભંડોળ રૂા. ૧.૩૪ લાખ છે અને ખોટ રૂા. ૩.૧૭ લાખ છે. આવકના કોઈ સ્ત્રોત નથી અને મંડળી આર્થિક રીતે અર્થક્ષમ બની શકે તેમ જણાતુ નથી જેથી મંડળીની રજૂઆત ગ્રાહ્ય રાખવાપાત્ર નથી. જેથી આમુખ-૪માં જણાવેલ ગુજરાત સહકારી મંડળીઓના અધિનિયમ, ૧૯૬૧ની કલમ ૧૦૭ (૩) હેઠળ વચગાળાના હુકમને બહાલી આપતા ધી નાથાવાસ ગૃપ સેવા સહકારી મંડળી લિ., નાથાવાસ, તા. માલપુર, જિ. સાબરકાંઠા ને ફડચામાં લઈ જવાનો અંતિમ આદેશ કરવામાં આવે છે અને ગુજરાત સહકારી મંડળીઓના અધિનિયમ, ૧૯૬૧ની કલમ-૧૦૮ અન્વયે આ અંગે નિમાયેલ ધી સાબરકાંઠા જિલ્લા મધ્યસ્થ સહકારી બેંક લિ., હિંમતનગરે ફડચાની કામગીરી આ ફડચાના અંતિમ આદેશની તારીખથી ત્રણ વર્ષની મુદતમાં પૂર્ણ કરવાની રહેશે.

હિંમતનગર, તારીખ ૯મી ઓગસ્ટ, ૨૦૦૪.

જે. જે. શાહ,
જિલ્લા રજિસ્ટ્રાર,
સહકારી મંડળીઓ, સાબરકાંઠા,
હિંમતનગર.

મેનેજર (કે. વી. સી. આઈ.) અને જિલ્લા રજિસ્ટ્રાર દ્વારા

નં. જી. ઉ. કે./અમદ/૧૫૦૦૧/ઉ/૬૫૭૭/૨૦૦૪.–આથી જાહેર કરે છે કે શ્રી બાવળા ચર્મોદ્યોગ વિવિધ ઉત્પાદક સ. મં. લી., મર્યાદિત સ્થળ બાવળા, તાલુકો, બાવળા, જી. અમદાવાદ સને ૧૯૬૧નો ગુજરાત કાયદો (ગુજરાત સહકારી મંડળીઓનો કાયદો ૧૯૬૧) ની કલમ ૯ અન્વયે આજરોજ નોંધવામાં આવી છે.

અમદાવાદ, તારીખ ૭મી ઓગસ્ટ, ૨૦૦૪.

સહી (અવાચ્ય)
મેનેજર (કે. વી. સી. આઈ.,)
અને જિલ્લા રજિસ્ટ્રાર,
સહકારી મંડળીઓ (ઉદ્યોગ),
અમદાવાદ.

સંયુકત નિયામક (ટેક્ષટાઈલ) કુટિર અને ગ્રામોદ્યોગ દ્વારા

વાંચ્યો :

(૧) જિલ્લા ઉદ્યોગ કેન્દ્ર દાહોદના જા. નં. જી.ઉ.કે/ફડચ/૦૧/ઘ/૧૩૮/૦૩, તા. ૬-૧-૨૦૦૩.

(૨) જિલ્લા ઉદ્યોગ કેન્દ્ર દાહોદના જા. નં. જી.ઉ.કે/ફડચ/૦૧/ઘ/૧૦૦૯/૦૩, તા. ૧૫-૯-૨૦૦૩.

(૩) તા. ૧૩-૧૦-૨૦૦૩ના રોજની ચેરમેનશ્રી/સેક્રેટરીશ્રીની રજુઆતમાં આપેલ નિવેદન.

(૪) જિલ્લા ઉદ્યોગ કેન્દ્ર દાહોદના જા. નં. જી.ઉ.કે/ફડચ/૦૧/ઘ/૧૩૫૮/૦૩. તા. ૨૧-૧૧-૨૦૦૩.

(૫) જિલ્લા ઉદ્યોગ કેન્દ્ર દાહોદના જા. નં. જી.ઉ.કે/ફડચ/૦૧/ઘ/૩૯૧/૦૪, તા. ૧૭-૬-૨૦૦૪.

ફડચા અંગેનો અંતિમ આદેશ

જા.નં. : ફડચ/કેમ્પ દાહોદ/૧૧૪૪/૫૦૦૪/૨૦૦૪.–ધી દાહોદ તાલુકા રેશમ ઔદ્યોગિક ઉત્પાદક સહકારી મંડળી લી., દાહોદ, તા. દાહોદ, જિ. દાહોદને જિલ્લા ઉદ્યોગ કેન્દ્ર, દાહોદના આમુખ-૧થી મંડળીને ફડચામાં લઈ જવાનો વચગાળાનો આદેશ કરવામાં આવેલ છે. આ ઉપરાંત આમુખ-૨થી રજુઆત માટે વધુ એક તક આપતાં આપનાં આમુખ-૩ મુજબના નિવેદન તથા આમુખ-૪, ૫ ને ધ્યાને લેતાં આથી ગુજરાત સહકારી મંડળીઓના કાયદાની કલમ ૧૦૭(ક) હેઠળ બહાલી આપતા, મંડળીને ફડચામાં લઈ જવાનો અંતિમ આદેશ કરવામાં આવે છે અને આ અંગે નિમાયેલા ફડચા અધિકારી શ્રી અને સહકારી અધિકારી લગત મેનેજર, ખાદી અને જિલ્લા રજિસ્ટ્રાર, સહકારી મંડળીઓ (ઉદ્યોગ) વડોદરાએ ફડચાની કામગીરી આ આદેશની તારીખથી ત્રણ વર્ષની મુદતમાં પૂર્ણ કરવાની રહેશે.

ગાંધીનગર, તારીખ ૩૧મી જુલાઈ, ૨૦૦૪.

વાંચ્યો :

(૧) જિલ્લા ઉદ્યોગ કેન્દ્ર દાહોદના જા. નં. જી.ઉ.કે/ફડચ/૦૧/ઘ/૧૧૭/૦૩, તા. ૬-૧-૨૦૦૩.

(૨) જિલ્લા ઉદ્યોગ કેન્દ્ર દાહોદના જા. નં. જી.ઉ.કે/ફડચ/૦૧/ઘ/૧૦૫૯/૦૩, તા. ૧૫-૯-૨૦૦૩.

(૩) તા. ૨૫-૧૦-૨૦૦૩ના રોજની ચેરમેનશ્રી/સેક્રેટરીશ્રીની રજુઆતમાં આપેલ નિવેદન.

(૪) જિલ્લા ઉદ્યોગ કેન્દ્ર દાહોદના જા. નં. જી.ઉ.કે/ફડચ/૦૧/ઘ/૧૩૬૩/૦૩, તા. ૨૧-૧૧-૨૦૦૩.

(૫) જિલ્લા ઉદ્યોગ કેન્દ્ર દાહોદના જા. નં. જી.ઉ.કે/ફડચ/૦૧/ઘ/૩૮૮/૦૪, તા. ૧૭-૬-૨૦૦૪.

ફડચા અંગેનો અંતિમ આદેશ

જા.નં. : ફડચ/કેમ્પ દાહોદ/૧૧૪૫/૨૦૦૪.–ધી વર્ધમાન હાથશાળ કાપડ વણાટ ઔદ્યોગિક ઉત્પાદક સહકારી મંડળી લી., દાહોદ, તા. દાહોદ, જિ. દાહોદને જિલ્લા ઉદ્યોગ કેન્દ્ર, દાહોદના આમુખ-૧થી મંડળીને ફડચામાં લઈ જવાનો વચગાળાનો આદેશ કરવામાં આવેલ છે. આ ઉપરાંત આમુખ-૨થી રજુઆત માટે વધુ એક તક આપતાં આપનાં આમુખ-૩ મુજબના નિવેદન તથા આમુખ-૪, ૫ ને ધ્યાને લેતાં આથી ગુજરાત સહકારી મંડળીઓના કાયદાની કલમ ૧૦૭(ક) હેઠળ બહાલી આપતા, મંડળીને ફડચામાં લઈ જવાનો અંતિમ આદેશ કરવામાં આવે છે. અને આ અંગે નિમાયેલા ફડચા અધિકારીશ્રી અને સહકારી અધિકારી લગત મેનેજર, ખાદી અને જિલ્લા રજિસ્ટ્રાર, સહકારી મંડળીઓ (ઉદ્યોગ) વડોદરાએ ફડચાની કામગીરી આ આદેશની તારીખથી ત્રણ વર્ષની મુદતમાં પૂર્ણ કરવાની રહેશે.

ગાંધીનગર, તારીખ ૩૧મી જુલાઈ, ૨૦૦૪.

વાંચ્યો :

(૧) જિલ્લા ઉદ્યોગ કેન્દ્ર દાહોદના જા. નં. જી.ઉ.કે/ફડચ/૦૧/ઘ/૧૧૮/૦૩, તા. ૬-૧-૨૦૦૩.

(૨) જિલ્લા ઉદ્યોગ કેન્દ્ર દાહોદના જા. નં. જી.ઉ.કે/ફડચ/૦૧/ઘ/૧૦૭૩/૦૩, તા. ૧૫-૯-૨૦૦૩.

(૩) તા. ૨૧-૧૦-૨૦૦૩ના રોજની ચેરમેનશ્રી/સેક્રેટરીશ્રીની રજુઆતમાં આપેલ નિવેદન.

(૪) જિલ્લા ઉદ્યોગ કેન્દ્ર દાહોદના જા. નં. જી.ઉ.કે/ફડચ/૦૧/ઘ/૧૩૬૨/૦૩, તા. ૨૧-૧૧-૨૦૦૩.

(૫) જિલ્લા ઉદ્યોગ કેન્દ્ર દાહોદના જા. નં. જી.ઉ.કે/ફડચ/૦૧/ઘ/૩૮૭/૦૪, તા. ૧૭-૬-૨૦૦૪.

ફડચા અંગેનો અંતિમ આદેશ

જા.નં. : ફડચ/કેમ્પ દાહોદ/૧૧૪૬/૨૦૦૪.–ધી એકલવ્ય આદિવાસી હાથશાળ કાપડ ઔદ્યોગિક ઉત્પાદક સહકારી મંડળી લી., દાહોદ, તા. દાહોદ, જિ. દાહોદને જિલ્લા ઉદ્યોગ કેન્દ્ર, દાહોદના આમુખ-૧થી મંડળીને ફડચામાં લઈ જવાનો વચગાળાનો આદેશ કરવામાં આવેલ છે. આ ઉપરાંત આમુખ-૨થી રજુઆત માટે વધુ એક તક આપતાં આપનાં આમુખ-૩ મુજબના નિવેદન તથા આમુખ-૪, ૫ ને ધ્યાને લેતાં આથી ગુજરાત સહકારી મંડળીઓના કાયદાની કલમ ૧૦૭(ક) હેઠળ બહાલી આપતા, મંડળીને ફડચામાં લઈ જવાનો અંતિમ આદેશ કરવામાં આવે છે. અને આ અંગે નિમાયેલા ફડચા અધિકારીશ્રી અને સહકારી અધિકારી લગત મેનેજર, ખાદી અને જિલ્લા રજિસ્ટ્રાર, સહકારી મંડળીઓ (ઉદ્યોગ) વડોદરાએ ફડચાની કામગીરી આ આદેશની તારીખથી ત્રણ વર્ષની મુદતમાં પૂર્ણ કરવાની રહેશે.

ગાંધીનગર, તારીખ ૩૧મી જુલાઈ, ૨૦૦૪.

વાંચ્યો :

(૧) જિલ્લા ઉદ્યોગ કેન્દ્ર દાહોદના જા. નં. જી.ઉ.કે/ફડચ/૦૧/ઘ/૧૩૮/૦૩, તા. ૬-૧-૨૦૦૩.

(૨) જિલ્લા ઉદ્યોગ કેન્દ્ર દાહોદના જા. નં. જી.ઉ.કે/ફડચ/૦૧/ઘ/૧૦૦૯/૦૩, તા. ૧૫-૯-૨૦૦૩.

(૩) તા. ૯-૧૦-૨૦૦૩ના રોજની ચેરમેનશ્રી/સેક્રેટરીશ્રીની રજુઆતમાં આપેલ નિવેદન.

(૪) જિલ્લા ઉદ્યોગ કેન્દ્ર દાહોદના જા. નં. જી.ઉ.કે/ફડચ/૦૧/ઘ/૧૧૮૯/૦૩, તા. ૧-૧૧-૨૦૦૩.

(૫) જિલ્લા ઉદ્યોગ કેન્દ્ર દાહોદના જા. નં. જી.ઉ.કે/ફડચ/૦૧/ઘ/૧૩૮/૦૪, તા. ૧-૩-૨૦૦૪.

ફડચા અંગેનો અંતિમ આદેશ

જા.નં. : ફડચ/કેમ્પ દાહોદ/૧૧૪૭/૨૦૦૪.–ધી દાહોદ તાલુકા શેરી કલ્ચર ઔદ્યોગિક ઉત્પાદક સહકારી મંડળી લી., દાહોદ, તા. દાહોદ, જિ. દાહોદને જિલ્લા ઉદ્યોગ કેન્દ્ર, દાહોદના આમુખ-૧થી મંડળીને ફડચામાં લઈ જવાનો વચગાળાનો આદેશ કરવામાં આવેલ છે. આ ઉપરાંત આમુખ-૨થી રજુઆત માટે વધુ એક તક આપતાં આપનાં આમુખ-૩ મુજબના નિવેદન તથા આમુખ-૪, ૫ ને ધ્યાને લેતાં આથી ગુજરાત સહકારી મંડળીઓના કાયદાની કલમ ૧૦૭(ક) હેઠળ બહાલી આપતા, મંડળીને ફડચામાં લઈ જવાનો અંતિમ આદેશ કરવામાં આવે છે અને આ અંગે નિમાયેલ ફડચા અધિકારીશ્રી અને સહકારી અધિકારી લગત મેનેજર, ખાદી અને જિલ્લા રજિસ્ટ્રાર, સહકારી મંડળીઓ (ઉદ્યોગ) વડોદરાએ ફડચાની કામગીરી આ આદેશની તારીખથી ત્રણ વર્ષની મુદતમાં પૂર્ણ કરવાની રહેશે.

ગાંધીનગર, તારીખ ૩૧મી જુલાઈ, ૨૦૦૪.

વાંચ્યો :

(૧) જિલ્લા ઉદ્યોગ કેન્દ્ર દાહોદના જા. નં. જી.ઉ.કે/ફડચ/૦૧/ઘ/૧૧૩/૦૩, તા. ૬-૧-૨૦૦૩.

(૨) જિલ્લા ઉદ્યોગ કેન્દ્ર દાહોદના જા. નં. જી.ઉ.કે/ફડચ/૦૧/ઘ/૧૦૬૩/૦૩, તા. ૧૫-૯-૨૦૦૩.

(૩) તા. ૨૧-૧૦-૨૦૦૩ના રોજની ચેરમેનશ્રી/સેક્રેટરીશ્રીની રજુઆતમાં આપેલ નિવેદન.

(૪) જિલ્લા ઉદ્યોગ કેન્દ્ર દાહોદના જા. નં. જી.ઉ.કે/ફડચ/૦૧/ઘ/૧૧૮૭/૦૩, તા. ૧-૧૧-૨૦૦૩.

(૫) જિલ્લા ઉદ્યોગ કેન્દ્ર દાહોદના જા. નં. જી.ઉ.કે/ફડચ/૦૧/ઘ/૧૩૪/૦૪, તા. ૧-૩-૨૦૦૪.

ફડચા અંગેનો અંતિમ આદેશ

જા.નં. : ફડચ/કેમ્પ દાહોદ/૧૧૪૮/૨૦૦૪.–ધી ભાટીવાડા વિભાગ હાથશાળ કાપડ ઔદ્યોગિક ઉત્પાદક સહકારી મંડળી લી., ભાટીવાડા, તા. દાહોદ, જિ. દાહોદને જિલ્લા ઉદ્યોગ કેન્દ્ર, દાહોદના આમુખ-૧થી મંડળીને ફડચામાં લઈ જવાનો વચગાળાનો આદેશ કરવામાં આવેલ છે. આ ઉપરાંત આમુખ-૨થી રજુઆત માટે વધુ એક તક આપતાં આપનાં આમુખ-૩ મુજબના નિવેદન તથા આમુખ-૪, ૫ ને ધ્યાને લેતાં આથી ગુજરાત સહકારી મંડળીઓના કાયદાની કલમ ૧૦૭(ક) હેઠળ બહાલી આપતા, મંડળીને ફડચામાં લઈ જવાનો અંતિમ આદેશ કરવામાં આવે છે. અને આ અંગે નિમાયેલા ફડચા અધિકારીશ્રી અને સહકારી અધિકારી લગત મેનેજર, ખાદી અને જિલ્લા રજિસ્ટ્રાર, સહકારી મંડળીઓ (ઉદ્યોગ) વડોદરાએ ફડચાની કામગીરી આ આદેશની તારીખથી ત્રણ વર્ષની મુદતમાં પૂર્ણ કરવાની રહેશે.

ગાંધીનગર, તારીખ ૩૧મી જુલાઈ, ૨૦૦૪.

વાંચ્યો :

(૧) જિલ્લા ઉદ્યોગ કેન્દ્ર દાહોદના જા. નં. જી.ઉ.કે/ફડચ/૦૧/ઘ/૧૦૬/૦૩, તા. ૬-૧-૨૦૦૩.

(૨) જિલ્લા ઉદ્યોગ કેન્દ્ર દાહોદના જા. નં. જી.ઉ.કે/ફડચ/૦૧/ઘ/૧૦૩૪/૦૩, તા. ૧૫-૯-૨૦૦૩.

(૩) તા. ૯-૧૦-૨૦૦૩ના રોજની ચેરમેનશ્રી/સેક્રેટરીશ્રીની રજુઆતમાં આપેલ નિવેદન.

(૪) જિલ્લા ઉદ્યોગ કેન્દ્ર દાહોદના જા. નં. જી.ઉ.કે/ફડચ/૦૧/ઘ/૧૩૬૫/૦૩, તા. ૨૧-૧૧-૨૦૦૩.

(૫) જિલ્લા ઉદ્યોગ કેન્દ્ર દાહોદના જા. નં. જી.ઉ.કે/ફડચ/૦૧/ઘ/૩૯૦/૦૪, તા. ૧૭-૬-૨૦૦૪.

ફડચા અંગેનો અંતિમ આદેશ

જા.નં. : ફડચ/કેમ્પ દાહોદ/૧૧૪૯/૨૦૦૪.–ધી દાહોદ વિભાગ ટેનરી એન્ડ ફલેઈંગ સેન્ટર ઔદ્યોગિક ઉત્પાદક સહકારી મંડળી લી., દાહોદ, તા. દાહોદ, જિ. દાહોદને જિલ્લા ઉદ્યોગ કેન્દ્ર, દાહોદના આમુખ-૧થી મંડળીને ફડચામાં લઈ જવાનો વચગાળાનો આદેશ કરવામાં આવેલ છે. આ ઉપરાંત આમુખ-૨થી રજુઆત માટે વધુ એક તક આપતાં આપનાં આમુખ-૩ મુજબના નિવેદન તથા આમુખ-૪, ૫ ને ધ્યાને લેતાં આથી ગુજરાત સહકારી મંડળીઓના કાયદાની કલમ ૧૦૭(ક) હેઠળ બહાલી આપતા, મંડળીને ફડચામાં લઈ જવાનો અંતિમ આદેશ કરવામાં આવે છે અને આ અંગે નિમાયેલા ફડચા અધિકારીશ્રી અને સહકારી અધિકારી લગત મેનેજર, ખાદી અને જિલ્લા રજિસ્ટ્રાર, સહકારી મંડળીઓ (ઉદ્યોગ) વડોદરાએ ફડચાની કામગીરી આ આદેશની તારીખથી ત્રણ વર્ષની મુદતમાં પૂર્ણ કરવાની રહેશે.

ગાંધીનગર, તારીખ ૩૧મી જુલાઈ, ૨૦૦૪.

વાંચ્યો :

(૧) જિલ્લા ઉદ્યોગ કેન્દ્ર દાહોદના જા. નં. જી.ઉ.કે/ફડચ/૦૧/ઘ/૧૩૨/૦૩, તા. ૬-૧-૨૦૦૩.

(૨) જિલ્લા ઉદ્યોગ કેન્દ્ર દાહોદના જા. નં. જી.ઉ.કે/ફડચ/૦૧/ઘ/૧૦૧૧/૦૩, તા. ૧૫-૯-૨૦૦૩.

(૩) તા. ૨૧-૧૦-૨૦૦૩ના રોજની ચેરમેનશ્રી/સેક્રેટરીશ્રીની રજુઆતમાં આપેલ નિવેદન.

(૪) જિલ્લા ઉદ્યોગ કેન્દ્ર દાહોદના જા. નં. જી.ઉ.કે/ફડચ/૦૧/ઘ/૧૩૬૧/૦૩, તા. ૨૧-૧૧-૨૦૦૩.

(૫) જિલ્લા ઉદ્યોગ કેન્દ્ર દાહોદના જા. નં. જી.ઉ.કે/ફડચ/૦૧/ઘ/૩૯૫/૦૪, તા. ૧૭-૬-૨૦૦૪.

ફડચા અંગેનો અંતિમ આદેશ

જા.નં. : ફડચ/કેમ્પ દાહોદ/૧૧૫૦/૨૦૦૪.–ધી રેંટિયા વિભાગ વુલન કાર્પેટ વણાટ ઔદ્યોગિક ઉત્પાદક સહકારી મંડળી લી., રેંટિયા, તા. દાહોદ, જિ. દાહોદને જિલ્લા ઉદ્યોગ કેન્દ્ર, દાહોદના આમુખ-૧થી મંડળીને ફડચામાં લઈ જવાનો વચગાળાનો આદેશ કરવામાં આવેલ છે. આ ઉપરાંત આમુખ-૨થી રજુઆત માટે વધુ એક તક આપતાં આપનાં આમુખ-૩ મુજબના નિવેદન તથા આમુખ-૪, ૫ ને ધ્યાને લેતાં આથી ગુજરાત સહકારી મંડળીઓના કાયદાની કલમ ૧૦૭(ક) હેઠળ બહાલી આપતા, મંડળીને ફડચામાં લઈ જવાનો અંતિમ આદેશ કરવામાં આવે છે અને આ અંગે નિમાયેલા ફડચા અધિકારીશ્રી અને સહકારી અધિકારી લગત મેનેજર, ખાદી અને જિલ્લા રજિસ્ટ્રાર, સહકારી મંડળીઓ (ઉદ્યોગ) વડોદરાએ ફડચાની કામગીરી આ આદેશની તારીખથી ત્રણ વર્ષની મુદતમાં પૂર્ણ કરવાની રહેશે.

ગાંધીનગર, તારીખ ૩૧મી જુલાઈ, ૨૦૦૪.

વાંચ્યો :

(૧) જિલ્લા ઉદ્યોગ કેન્દ્ર દાહોદના જા. નં. જી.ઉ.કે/ફડચ/૦૧/ઘ/૧૪૬/૦૩, તા. ૬-૧-૨૦૦૩.

(૨) જિલ્લા ઉદ્યોગ કેન્દ્ર દાહોદના જા. નં. જી.ઉ.કે/ફડચ/૦૧/ઘ/૧૦૦૨/૦૩, તા. ૧૫-૯-૨૦૦૩.

(૩) તા. ૭-૧૦-૨૦૦૩ના રોજની ચેરમેનશ્રી/સેક્રેટરીશ્રીની રજુઆતમાં આપેલ નિવેદન.

(૪) જિલ્લા ઉદ્યોગ કેન્દ્ર દાહોદના જા. નં. જી.ઉ.કે/ફડચ/૦૧/ઘ/૧૩૬૦/૦૩, તા. ૨૧-૧૧-૨૦૦૩.

(૫) જિલ્લા ઉદ્યોગ કેન્દ્ર દાહોદના જા. નં. જી.ઉ.કે/ફડચ/૦૧/ઘ/૩૯૩/૦૪, તા. ૧૭-૬-૨૦૦૪.

ફડચા અંગેનો અંતિમ આદેશ

ક્રમાંક : ફડચ/કેમ્પ દાહોદ/૧૧૫૧/૨૦૦૪.–ધી સ્વસ્તિક મહિલા વિવિધલક્ષી ઔદ્યોગિક ઉત્પાદક સહકારી મંડળી લી., દાહોદ, તા. દાહોદ, જિ. દાહોદને જિલ્લા ઉદ્યોગ કેન્દ્ર, દાહોદના આમુખ-૧થી

મંડળીને ફડચામાં લઈ જવાનો વચગાળાનો આદેશ કરવામાં આવેલ છે. આ ઉપરાંત આમુખ-૨થી રજુઆત માટે વધુ એક તક આપતાં આપનાં આમુખ-૩ મુજબના નિવેદન તથા આમુખ-૪, ૫ ને ધ્યાને લેતાં આથી ગુજરાત સહકારી મંડળીઓના કાયદાની કલમ ૧૦૭(ક) હેઠળ બહાલી આપતા, મંડળીને ફડચામાં લઈ જવાનો અંતિમ આદેશ કરવામાં આવે છે અને આ અંગે નિમાયેલા ફડચા અધિકારીશ્રી અને સહકારી અધિકારી લગત મેનેજર, ખાદી અને જિલ્લા રજિસ્ટ્રાર, સહકારી મંડળીઓ (ઉદ્યોગ) વડોદરાએ ફડચાની કામગીરી આ આદેશની તારીખથી ત્રણ વર્ષની મુદતમાં પૂર્ણ કરવાની રહેશે.

ગાંધીનગર, તારીખ ૩૧મી જુલાઈ, ૨૦૦૪.

વાંચ્યો :

(૧) જિલ્લા ઉદ્યોગ કેન્દ્ર દાહોદના જા. નં. જી.ઉ.કે/ફડચ/૦૧/ઘ/૭૭/ ૦૩, તા. ૬-૧-૨૦૦૩.

(૨) જિલ્લા ઉદ્યોગ કેન્દ્ર દાહોદના જા. નં. જી.ઉ.કે/ફડચ/૦૧/ઘ/૯૮૩/ ૦૩, તા. ૧૫-૯-૨૦૦૩.

(૩) તા. - -૨૦૦૩ના રોજની ચેરમેનશ્રી/સેક્રેટરીશ્રીની રજુઆતમાં આપેલ નિવેદન.

(૪) જિલ્લા ઉદ્યોગ કેન્દ્ર દાહોદના જા. નં. જી.ઉ.કે/ફડચ/૦૧/ઘ/૧૧૮૪/ ૦૩, તા. ૧-૧૧-૨૦૦૩.

(૫) જિલ્લા ઉદ્યોગ કેન્દ્ર દાહોદના જા. નં. જી.ઉ.કે/ફડચ/૦૧/ઘ/૧૪૪/ ૦૪, તા. ૧-૩-૨૦૦૪.

ફડચા અંગેનો અંતિમ આદેશ

ક્રમાંક : ફડચ/કેમ્પ દાહોદ/૧૧૫૨/૨૦૦૪.—ધી ખરસોડ ઈંટ ઔદ્યોગિક ઉત્પાદક સહકારી મંડળી લી., ખરસોડ, તા. ઝાલોદ, જિ. દાહોદને જિલ્લા ઉદ્યોગ કેન્દ્ર, દાહોદના આમુખ-૧થી મંડળીને ફડચામાં લઈ જવાનો વચગાળાનો આદેશ કરવામાં આવેલ છે. આ ઉપરાંત આમુખ-૨થી રજુઆત માટે વધુ એક તક આપતાં આપનાં આમુખ-૩ મુજબના નિવેદન તથા આમુખ-૪, ૫ ને ધ્યાને લેતાં આથી ગુજરાત સહકારી મંડળીઓના કાયદાની કલમ ૧૦૭(ક) હેઠળ બહાલી આપતા, મંડળીને ફડચામાં લઈ જવાનો અંતિમ આદેશ કરવામાં આવે છે અને આ અંગે નિમાયેલા ફડચા અધિકારીશ્રી અને સહકારી અધિકારી લગત મેનેજર, ખાદી અને જિલ્લા રજિસ્ટ્રાર, સહકારી મંડળીઓ (ઉદ્યોગ) વડોદરાએ ફડચાની કામગીરી આ આદેશની તારીખથી ત્રણ વર્ષની મુદતમાં પૂર્ણ કરવાની રહેશે.

ગાંધીનગર, તારીખ ૩૧મી જુલાઈ, ૨૦૦૪.

વાંચ્યો :

(૧) જિલ્લા ઉદ્યોગ કેન્દ્ર દાહોદના જા. નં. જી.ઉ.કે/ફડચ/૦૧/ઘ/૭૬/ ૦૩, તા. ૬-૧-૨૦૦૩.

(૨) જિલ્લા ઉદ્યોગ કેન્દ્ર દાહોદના જા. નં. જી.ઉ.કે/ફડચ/૦૧/ઘ/૯૮૨/ ૦૩, તા. ૧૫-૯-૨૦૦૩.

(૩) તા. - -૨૦૦૩ના રોજની ચેરમેનશ્રી/સેક્રેટરીશ્રીની રજુઆતમાં આપેલ નિવેદન.

(૪) જિલ્લા ઉદ્યોગ કેન્દ્ર દાહોદના જા. નં. જી.ઉ.કે/ફડચ/૦૧/ઘ/૧૧૮૩/ ૦૩, તા. ૧-૧૧-૨૦૦૩.

(૫) જિલ્લા ઉદ્યોગ કેન્દ્ર દાહોદના જા. નં. જી.ઉ.કે/ફડચ/૦૧/ઘ/૧૪૨/ ૦૪, તા. ૧-૩-૨૦૦૪.

ફડચા અંગેનો અંતિમ આદેશ

ક્રમાંક : ફડચ/કેમ્પ દાહોદ/૧૧૫૩/૨૦૦૪.—ધી ઝાલોદ તાલુકા આદિવાસી ઈંટ ઔદ્યોગિક ઉત્પાદક સહકારી મંડળી લી., ઝાલોદ, તા. ઝાલોદ, જિ. દાહોદને જિલ્લા ઉદ્યોગ કેન્દ્ર, દાહોદના આમુખ-૧થી મંડળીને ફડચામાં લઈ જવાનો વચગાળાનો આદેશ કરવામાં આવેલ છે. આ ઉપરાંત આમુખ-૨થી રજુઆત માટે વધુ એક તક આપતાં આપનાં આમુખ-૩ મુજબના નિવેદન તથા આમુખ-૪, ૫ ને ધ્યાને લેતાં આથી ગુજરાત સહકારી મંડળીઓના કાયદાની કલમ ૧૦૭(ક) હેઠળ બહાલી આપતા, મંડળીને ફડચામાં લઈ જવાનો અંતિમ આદેશ કરવામાં આવે છે. અને આ અંગે નિમાયેલા ફડચા અધિકારીશ્રી અને સહકારી અધિકારી લગત મેનેજર, ખાદી અને જિલ્લા રજિસ્ટ્રાર, સહકારી મંડળીઓ (ઉદ્યોગ) વડોદરાએ ફડચાની કામગીરી આ આદેશની તારીખથી ત્રણ વર્ષની મુદતમાં પૂર્ણ કરવાની રહેશે.

ગાંધીનગર, તારીખ ૩૧મી જુલાઈ, ૨૦૦૪.

વાંચ્યો :

(૧) જિલ્લા ઉદ્યોગ કેન્દ્ર દાહોદના જા. નં. જી.ઉ.કે/ફડચ/૦૧/ઘ/૭૨/ ૦૩. તા. ૬-૧-૨૦૦૩.

(૨) જિલ્લા ઉદ્યોગ કેન્દ્ર દાહોદના જા. નં. જી.ઉ.કે/ફડચ/૦૧/ઘ/૯૭૪/ ૦૩. તા. ૧૫-૯-૨૦૦૩.

(૩) તા. - -૨૦૦૩ના રોજની ચેરમેનશ્રી/સેક્રેટરીશ્રીની રજુઆતમાં આપેલ નિવેદન.

(૪) જિલ્લા ઉદ્યોગ કેન્દ્ર દાહોદના જા. નં. જી.ઉ.કે/ફડચ/૦૧/ઘ/૧૧૮૨/ ૦૩. તા. ૧-૧૧-૨૦૦૩.

(૫) જિલ્લા ઉદ્યોગ કેન્દ્ર દાહોદના જા. નં. જી.ઉ.કે/ફડચ/૦૧/ઘ/૧૩૯/ ૦૪. તા. ૧-૩-૨૦૦૪.

ફડચા અંગેનો અંતિમ આદેશ

ક્રમાંક : ફડચ/કેમ્પ દાહોદ/૧૧૫૪/૨૦૦૪.—ધી કેડાકુંભી ઈંટ ઔદ્યોગિક ઉત્પાદક સહકારી મંડળી લી., કાલીયાકોટા, તા. દે. બારીયા, જિ. દાહોદને જિલ્લા ઉદ્યોગ કેન્દ્ર, દાહોદના આમુખ-૧થી મંડળીને ફડચામાં લઈ જવાનો વચગાળાનો આદેશ કરવામાં આવેલ છે. આ ઉપરાંત આમુખ-૨થી રજુઆત માટે વધુ એક તક આપતાં આપનાં આમુખ-૩ મુજબના નિવેદન તથા આમુખ-૪, ૫ ને ધ્યાને લેતાં ગુજરાત સહકારી મંડળીઓના કાયદાની કલમ ૧૦૭(ક) હેઠળ બહાલી આપતા, મંડળીને ફડચામાં લઈ જવાનો અંતિમ આદેશ કરવામાં આવે છે અને

INDEX

આ અંગે નિમાયેલા ફડચા અધિકારીશ્રી અને સહકારી અધિકારી લગત મેનેજર, ખાદી અને જિલ્લા રજિસ્ટ્રાર, સહકારી મંડળીઓ (ઉદ્યોગ) વડોદરાએ ફડચાની કામગીરી આ આદેશની તારીખથી ત્રણ વર્ષની મુદતમાં પૂર્ણ કરવાની રહેશે.

ગાંધીનગર, તારીખ ૩૧મી જુલાઈ, ૨૦૦૪.

વાંચ્યો :

(૧) જિલ્લા ઉદ્યોગ કેન્દ્ર દાહોદના જા. નં. જી.ઉ.કે/ફડચ/૦૧/ઘ/૬૯/૦૩. તા. ૬-૧-૨૦૦૩.

(૨) જિલ્લા ઉદ્યોગ કેન્દ્ર દાહોદના જા. નં. જી.ઉ.કે/ફડચ/૦૧/ઘ/૯૮૦/૦૩. તા. ૧૫-૯-૨૦૦૩.

(૩) તા. - -૨૦૦૩ના રોજની ચેરમેનશ્રી/સેક્રેટરીશ્રીની રજુઆતમાં આપેલ નિવેદન.

(૪) જિલ્લા ઉદ્યોગ કેન્દ્ર દાહોદના જા. નં. જી.ઉ.કે/ફડચ/૦૧/ઘ/૧૧૮૫/૦૩. તા. ૧-૧૧-૨૦૦૩.

(૫) જિલ્લા ઉદ્યોગ કેન્દ્ર દાહોદના જા. નં. જી.ઉ.કે/ફડચ/૦૧/ઘ/૧૪૩/૦૪. તા. ૧-૩-૨૦૦૪.

ફડચા અંગેનો અંતિમ આદેશ

ક્રમાંક : ફડચ/કેમ્પ દાહોદ/૧૧૫૫/૨૦૦૪.–ધી દુધિયાધરા આદિવાસી રેડીમેઈડ ગારમેન્ટ ટેલરીંગ ઔદ્યોગિક ઉત્પાદક સહકારી મંડળી લી., દુધિયાધરા, તા. લીમખેડા, જિ. દાહોદને જિલ્લા ઉદ્યોગ કેન્દ્ર, દાહોદના આમુખ-૧થી મંડળીને ફડચામાં લઈ જવાનો વચગાળાનો આદેશ કરવામાં આવેલ છે. આ ઉપરાંત આમુખ-૨થી રજુઆત માટે વધુ એક તક આપતાં આપનાં આમુખ-૩ મુજબના નિવેદન તથા આમુખ-૪, ૫ ને ધ્યાને લેતાં ગુજરાત સહકારી મંડળીઓના કાયદાની કલમ ૧૦૭(ક) હેઠળ બહાલી આપતા, મંડળીને ફડચામાં લઈ જવાનો અંતિમ આદેશ કરવામાં આવે છે અને આ અંગે નિમાયેલા ફડચા અધિકારીશ્રી અને સહકારી અધિકારી લગત મેનેજર, ખાદી અને જિલ્લા રજિસ્ટ્રાર, સહકારી મંડળીઓ (ઉદ્યોગ) વડોદરાએ ફડચાની કામગીરી આ આદેશની તારીખથી ત્રણ વર્ષની મુદતમાં પૂર્ણ કરવાની રહેશે.

ગાંધીનગર. તારીખ ૩૧મી જુલાઈ, ૨૦૦૪.

વાંચ્યો :

(૧) જિલ્લા ઉદ્યોગ કેન્દ્ર દાહોદના જા. નં. જી.ઉ.કે/ફડચ/૦૧/ઘ/૧૫૧/૧૩૪/૦૩. તા. ૬-૧-૨૦૦૩.

(૨) જિલ્લા ઉદ્યોગ કેન્દ્ર દાહોદના જા. નં. જી.ઉ.કે/ફડચ/૦૧/ઘ/૯૭૮/૧૦૮૩/૦૩. તા. ૧૫-૯-૨૦૦૩.

(૩) તા. - -૨૦૦૩ના રોજની ચેરમેનશ્રી/સેક્રેટરીશ્રીની રજુઆતમાં આપેલ નિવેદન.

(૪) જિલ્લા ઉદ્યોગ કેન્દ્ર દાહોદના જા. નં. જી.ઉ.કે/ફડચ/૦૧/ઘ/૧૧૯૦/૦૩. તા. ૧-૧૧-૨૦૦૩.

(૫) જિલ્લા ઉદ્યોગ કેન્દ્ર દાહોદના જા. નં. જી.ઉ.કે/ફડચ/૦૧/ઘ/૧૪૦/૦૪. તા. ૧-૩-૨૦૦૪.

ફડચા અંગેનો અંતિમ આદેશ

ક્રમાંક : ફડચ/કેમ્પ દાહોદ/૧૧૫૬/૨૦૦૪.–ધી ઝાલોદ / દાહોદ શેરી કલ્ચરલ ઔદ્યોગિક ઉત્પાદક સહકારી મંડળી લી., મલવાસી, તા. ઝાલોદ, જિ. દાહોદને જિલ્લા ઉદ્યોગ કેન્દ્ર, દાહોદના આમુખ-૧થી મંડળીને ફડચામાં લઈ જવાનો વચગાળાનો આદેશ કરવામાં આવેલ છે. આ ઉપરાંત આમુખ-૨થી રજુઆત માટે વધુ એક તક આપતાં આપનાં આમુખ-૩ મુજબના નિવેદન તથા આમુખ-૪, ૫ ને ધ્યાને લેતાં ગુજરાત સહકારી મંડળીઓના કાયદાની કલમ ૧૦૭(ક) હેઠળ બહાલી આપતા, મંડળીને ફડચામાં લઈ જવાનો અંતિમ આદેશ કરવામાં આવે છે અને આ અંગે નિમાયેલા ફડચા અધિકારીશ્રી અને સહકારી અધિકારી લગત મેનેજર, ખાદી અને જિલ્લા રજિસ્ટ્રાર, સહકારી મંડળીઓ (ઉદ્યોગ) વડોદરાએ ફડચાની કામગીરી આ આદેશની તારીખથી ત્રણ વર્ષની મુદતમાં પૂર્ણ કરવાની રહેશે.

ગાંધીનગર. તારીખ ૩૧મી જુલાઈ, ૨૦૦૪.

વાંચ્યો :

(૧) જિલ્લા ઉદ્યોગ કેન્દ્ર દાહોદના જા. નં. જી.ઉ.કે/ફડચ/૦૧/ઘ/૭૩/૦૩. તા. ૬-૧-૨૦૦૩.

(૨) જિલ્લા ઉદ્યોગ કેન્દ્ર દાહોદના જા. નં. જી.ઉ.કે/ફડચ/૦૧/ઘ/૯૭૫/૦૩. તા. ૧૫-૯-૨૦૦૩.

(૩) તા. - -૨૦૦૩ના રોજની ચેરમેનશ્રી/સેક્રેટરીશ્રીની રજુઆતમાં આપેલ નિવેદન.

(૪) જિલ્લા ઉદ્યોગ કેન્દ્ર દાહોદના જા. નં. જી.ઉ.કે/ફડચ/૦૧/ઘ/૧૧૮૧/૦૩. તા. ૧-૧૧-૨૦૦૩.

(૫) જિલ્લા ઉદ્યોગ કેન્દ્ર દાહોદના જા. નં. જી.ઉ.કે/ફડચ/૦૧/ઘ/૧૩૩/૦૪. તા. ૧-૩-૨૦૦૪.

ફડચા અંગેનો અંતિમ આદેશ

ક્રમાંક : ફડચ/કેમ્પ દાહોદ/૧૧૫૭/૨૦૦૪.–ધી રાછવા ઈંટ ઔદ્યોગિક ઉત્પાદક સહકારી મંડળી લી., રાછવા, તા. ધાનપુર, જિ. દાહોદને જિલ્લા ઉદ્યોગ કેન્દ્ર, દાહોદના આમુખ-૧થી મંડળીને ફડચામાં લઈ જવાનો વચગાળાનો આદેશ કરવામાં આવેલ છે. આ ઉપરાંત આમુખ-૨થી રજુઆત માટે વધુ એક તક આપતાં આપનાં આમુખ-૩ મુજબના નિવેદન તથા આમુખ-૪, ૫ ને ધ્યાને લેતાં ગુજરાત સહકારી મંડળીઓના કાયદાની કલમ ૧૦૭(ક) હેઠળ બહાલી આપતા, મંડળીને ફડચામાં લઈ જવાનો અંતિમ આદેશ કરવામાં આવે છે અને આ અંગે નિમાયેલા ફડચા અધિકારીશ્રી અને સહકારી અધિકારી લગત મેનેજર, ખાદી અને જિલ્લા રજિસ્ટ્રાર, સહકારી મંડળીઓ (ઉદ્યોગ) વડોદરાએ ફડચાની કામગીરી આ આદેશની તારીખથી ત્રણ વર્ષની મુદતમાં પૂર્ણ કરવાની રહેશે.

ગાંધીનગર. તારીખ ૩૧મી જુલાઈ, ૨૦૦૪.

વાંચ્યો :

(૧) જિલ્લા ઉદ્યોગ કેન્દ્ર દાહોદના જા. નં. જી.ઉ.કે/ફડચ/૦૧/ઘ/૧૦૯/ ૦૩. તા. ૬-૧-૨૦૦૩.

(૨) જિલ્લા ઉદ્યોગ કેન્દ્ર દાહોદના જા. નં. જી.ઉ.કે/ફડચ/૦૧/ઘ/૧૦૩૯/ ૦૩. તા. ૧૫-૯-૨૦૦૩.

(૩) તા. ૨૦-૧-૨૦૦૩ના રોજની ચેરમેનશ્રી/સેક્રેટરીશ્રીની રજુઆતમાં આપેલ નિવેદન.

(૪) જિલ્લા ઉદ્યોગ કેન્દ્ર દાહોદના જા. નં. જી.ઉ.કે/ફડચ/૦૧/ઘ/૧૧૮૮/ ૦૩. તા. ૧-૧૧-૨૦૦૩.

(૫) જિલ્લા ઉદ્યોગ કેન્દ્ર દાહોદના જા. નં. જી.ઉ.કે/ફડચ/૦૧/ઘ/૧૪૧/ ૦૪. તા. ૧-૩-૨૦૦૪.

ફડચા અંગેનો અંતિમ આદેશ

ક્રમાંક : ફડચ/કેમ્પ દાહોદ/૧૧૫૮/૨૦૦૪.—ધી કાકડખીલા ઔદ્યોગિક ઉત્પાદક સહકારી મંડળી લી., કાકડખીલા, તા. ધાનપુર, જિ. દાહોદને જિલ્લા ઉદ્યોગ કેન્દ્ર, દાહોદના આમુખ-૧થી મંડળીને ફડચામાં લઈ જવાનો વચગાળાનો આદેશ કરવામાં આવેલ છે. આ ઉપરાંત આમુખ-૨થી રજુઆત માટે વધુ એક તક આપતાં આપનાં આમુખ-૩ મુજબના નિવેદન તથા આમુખ-૪, ૫ ને ધ્યાને લેતાં ગુજરાત સહકારી મંડળીઓના કાયદાની કલમ ૧૦૭(ક) હેઠળ બહાલી આપતા, મંડળીને ફડચામાં લઈ જવાનો અંતિમ આદેશ કરવામાં આવે છે અને આ અંગે નિમાયેલા ફડચા અધિકારીશ્રી અને સહકારી અધિકારી લગત મેનેજર, ખાદી અને જિલ્લા રજિસ્ટ્રાર, સહકારી મંડળીઓ (ઉદ્યોગ) વડોદરાએ ફડચાની કામગીરી આ આદેશની તારીખથી ત્રણ વર્ષની મુદતમાં પૂર્ણ કરવાની રહેશે.

ગાંધીનગર. તારીખ ૩૧મી જુલાઈ, ૨૦૦૪.

વાંચ્યો :

(૧) જિલ્લા ઉદ્યોગ કેન્દ્ર દાહોદના જા. નં. જી.ઉ.કે/ફડચ/૦૧/ઘ/૯૫/ ૦૩. તા. ૬-૧-૨૦૦૩.

(૨) જિલ્લા ઉદ્યોગ કેન્દ્ર દાહોદના જા. નં. જી.ઉ.કે/ફડચ/૦૧/ઘ/૧૦૨૮/ ૦૩. તા. ૧૫-૯-૨૦૦૩.

(૩) તા. ૨૧-૧૦-૨૦૦૩ના રોજની ચેરમેનશ્રી/સેક્રેટરીશ્રીની રજુઆતમાં આપેલ નિવેદન.

(૪) જિલ્લા ઉદ્યોગ કેન્દ્ર દાહોદના જા. નં. જી.ઉ.કે/ફડચ/૦૧/ઘ/૧૩૫૯/ ૦૩. તા. ૨૧-૧૧-૨૦૦૩.

(૫) જિલ્લા ઉદ્યોગ કેન્દ્ર દાહોદના જા. નં. જી.ઉ.કે/ફડચ/૦૧/ઘ/૩૯૪/ ૦૪. તા. ૧૭-૬-૨૦૦૪.

ફડચા અંગેનો અંતિમ આદેશ

ક્રમાંક : ફડચ/કેમ્પ દાહોદ/૧૧૫૯/૨૦૦૪.—ધી સુવિધા રેડીમેઈડ ગારમેન્ટર્સ ઔદ્યોગિક ઉત્પાદક સહકારી મંડળી લી., દાહોદ, તા. દાહોદ, જિ. દાહોદને જિલ્લા ઉદ્યોગ કેન્દ્ર, દાહોદના આમુખ-૧થી મંડળીને ફડચામાં લઈ જવાનો વચગાળાનો આદેશ કરવામાં આવેલ છે. આ ઉપરાંત આમુખ-૨થી રજુઆત માટે વધુ એક તક આપતાં આપનાં આમુખ-૩ મુજબના નિવેદન તથા આમુખ-૪, ૫ ને ધ્યાને લેતાં ગુજરાત સહકારી મંડળીઓના કાયદાની કલમ ૧૦૭(ક) હેઠળ બહાલી આપતા, મંડળીને ફડચામાં લઈ જવાનો અંતિમ આદેશ કરવામાં આવે છે અને આ અંગે નિમાયેલા ફડચા અધિકારીશ્રી અને સહકારી અધિકારી લગત મેનેજર, ખાદી અને જિલ્લા રજિસ્ટ્રાર, સહકારી મંડળીઓ (ઉદ્યોગ) વડોદરાએ ફડચાની કામગીરી આ આદેશની તારીખથી ત્રણ વર્ષની મુદતમાં પૂર્ણ કરવાની રહેશે.

ગાંધીનગર. તારીખ ૩૧મી જુલાઈ, ૨૦૦૪.

વાંચ્યો :

(૧) જિલ્લા ઉદ્યોગ કેન્દ્ર દાહોદના જા. નં. જી.ઉ.કે/ફડચ/૦૧/ઘ/૧૩૭/ ૦૩. તા. ૬-૧-૨૦૦૩.

(૨) જિલ્લા ઉદ્યોગ કેન્દ્ર દાહોદના જા. નં. જી.ઉ.કે/ફડચ/૦૧/ઘ/૧૦૧૦/ ૦૩. તા. ૧૫-૯-૨૦૦૩.

(૩) તા. - -૨૦૦૩ના રોજની ચેરમેનશ્રી/સેક્રેટરીશ્રીની રજુઆતમાં આપેલ નિવેદન.

(૪) જિલ્લા ઉદ્યોગ કેન્દ્ર દાહોદના જા. નં. જી.ઉ.કે/ફડચ/૦૧/ઘ/૧૧૯૧/ ૦૩. તા. ૧-૧૧-૨૦૦૩.

(૫) જિલ્લા ઉદ્યોગ કેન્દ્ર દાહોદના જા. નં. જી.ઉ.કે/ફડચ/૦૧/ઘ/૧૩૭/ ૦૪. તા. ૧-૩-૨૦૦૪.

ફડચા અંગેનો અંતિમ આદેશ

ક્રમાંક : ફડચ/કેમ્પ દાહોદ/૧૧૬૦/૨૦૦૪.—ધી રવાલીખેડા વિભાગ શેરી કલ્ચરલ ઔદ્યોગિક ઉત્પાદક સહકારી મંડળી લી., રવાલીખેડા, તા. દાહોદ, જિ. દાહોદને જિલ્લા ઉદ્યોગ કેન્દ્ર, દાહોદના આમુખ-૧થી મંડળીને ફડચામાં લઈ જવાનો વચગાળાનો આદેશ કરવામાં આવેલ છે. આ ઉપરાંત આમુખ-૨થી રજુઆત માટે વધુ એક તક આપતાં આપનાં આમુખ-૩ મુજબના નિવેદન તથા આમુખ-૪, ૫ ને ધ્યાને લેતાં ગુજરાત સહકારી મંડળીઓના કાયદાની કલમ ૧૦૭(ક) હેઠળ બહાલી આપતા, મંડળીને ફડચામાં લઈ જવાનો અંતિમ આદેશ કરવામાં આવે છે અને આ અંગે નિમાયેલા ફડચા અધિકારીશ્રી અને સહકારી અધિકારી લગત મેનેજર, ખાદી અને જિલ્લા રજિસ્ટ્રાર, સહકારી મંડળીઓ (ઉદ્યોગ) વડોદરાએ ફડચાની કામગીરી આ આદેશની તારીખથી ત્રણ વર્ષની મુદતમાં પૂર્ણ કરવાની રહેશે.

ગાંધીનગર. તારીખ ૩૧મી જુલાઈ, ૨૦૦૪.

વાંચ્યો :

(૧) જિલ્લા ઉદ્યોગ કેન્દ્ર દાહોદના જા. નં. જી.ઉ.કે/ફડચ/૦૧/ઘ/૭૮/ ૦૩. તા. ૬-૧-૨૦૦૩.

(૨) જિલ્લા ઉદ્યોગ કેન્દ્ર દાહોદના જા. નં. જી.ઉ.કે/ફડચ/૦૧/ઘ/૯૮૪/ ૦૩. તા. ૧૫-૯-૨૦૦૩.

(૩) તા. - -૨૦૦૩ના રોજની ચેરમેનશ્રી/સેક્રેટરીશ્રીની રજુઆતમાં આપેલ નિવેદન.

(૪) જિલ્લા ઉદ્યોગ કેન્દ્ર દાહોદના જા. નં. જી.ઉ.કે/ફડચ/૦૧/ઘ/૧૧૮૬/૦૩. તા. ૧-૧૧-૨૦૦૩.

(૫) જિલ્લા ઉદ્યોગ કેન્દ્ર દાહોદના જા. નં. જી.ઉ.કે/ફડચ/૦૧/ઘ/૧૩૬/૦૪. તા. ૧-૩-૨૦૦૪.

ફડચા અંગેનો અંતિમ આદેશ

ક્રમાંક : ફડચ/કેમ્પ દાહોદ/૧૧૬૧/૨૦૦૪.—ધી ફતેપુરા વિભાગ ઈંટ ઔદ્યોગિક ઉત્પાદક સહકારી મંડળી લી., ફતેપુરા, તા. ફતેપુરા, જિ. દાહોદને જિલ્લા ઉદ્યોગ કેન્દ્ર, દાહોદના આમુખ-૧થી મંડળીને ફડચામાં લઈ જવાનો વચગાળાનો આદેશ કરવામાં આવેલ છે. આ ઉપરાંત આમુખ-૨થી રજુઆત માટે વધુ એક તક આપતાં આપનાં આમુખ-૩ મુજબના નિવેદન તથા આમુખ-૪, ૫ ને ધ્યાને લેતાં ગુજરાત સહકારી મંડળીઓના કાયદાની કલમ ૧૦૭(ક) હેઠળ બહાલી આપતા, મંડળીને ફડચામાં લઈ જવાનો અંતિમ આદેશ કરવામાં આવે છે અને આ અંગે નિમાયેલા ફડચા અધિકારીશ્રી અને સહકારી અધિકારી લગત મેનેજર, ખાદી અને જિલ્લા રજિસ્ટ્રાર, સહકારી મંડળીઓ (ઉદ્યોગ) વડોદરાએ ફડચાની કામગીરી આ આદેશની તારીખથી ત્રણ વર્ષની મુદતમાં પૂર્ણ કરવાની રહેશે.

ગાંધીનગર. તારીખ ૩૧મી જુલાઈ, ૨૦૦૪.

વાંચ્યો :

(૧) જિલ્લા ઉદ્યોગ કેન્દ્ર દાહોદના જા. નં. જી.ઉ.કે/ફડચ/૦૧/ઘ/૬૮/૦૩. તા. ૬-૧-૨૦૦૩.

(૨) જિલ્લા ઉદ્યોગ કેન્દ્ર દાહોદના જા. નં. જી.ઉ.કે/ફડચ/૦૧/ઘ/૧૦૦૫/૦૩. તા. ૧૫-૯-૨૦૦૩.

(૩) તા. - -૨૦૦૩ના રોજની ચેરમેનશ્રી/સેક્રેટરીશ્રીની રજુઆતમાં આપેલ નિવેદન.

(૪) જિલ્લા ઉદ્યોગ કેન્દ્ર દાહોદના જા. નં. જી.ઉ.કે/ફડચ/૦૧/ઘ/૧૩૫૭/૦૩. તા. ૨૧-૧૧-૨૦૦૩.

(૫) જિલ્લા ઉદ્યોગ કેન્દ્ર દાહોદના જા. નં. જી.ઉ.કે/ફડચ/૦૧/ઘ/૩૯૨/૦૪. તા. ૧૭-૬-૨૦૦૪.

ફડચા અંગેનો અંતિમ આદેશ

ક્રમાંક : ફડચ/કેમ્પ દાહોદ/૧૧૬૨/૨૦૦૪.—ધી લીમખેડા તાલુકા આદિવાસી ગારમેન્ટ ઔદ્યોગિક ઉત્પાદક સહકારી મંડળી લી., લીમખેડા, તા. લીમખેડા, જિ. દાહોદને જિલ્લા ઉદ્યોગ કેન્દ્ર, દાહોદના આમુખ-૧થી મંડળીને ફડચામાં લઈ જવાનો વચગાળાનો આદેશ કરવામાં આવેલ છે. આ ઉપરાંત આમુખ-૨થી રજુઆત માટે વધુ એક તક આપતાં આપનાં આમુખ-૩ મુજબના નિવેદન તથા આમુખ-૪, ૫ ને ધ્યાને લેતાં ગુજરાત સહકારી મંડળીઓના કાયદાની કલમ ૧૦૭(ક) હેઠળ બહાલી આપતા, મંડળીને ફડચામાં લઈ જવાનો અંતિમ આદેશ કરવામાં આવે છે અને આ અંગે નિમાયેલા ફડચા અધિકારીશ્રી અને સહકારી અધિકારી લગત મેનેજર, ખાદી અને જિલ્લા રજિસ્ટ્રાર, સહકારી મંડળીઓ (ઉદ્યોગ) વડોદરાએ ફડચાની કામગીરી આ આદેશની તારીખથી ત્રણ વર્ષની મુદતમાં પૂર્ણ કરવાની રહેશે.

ગાંધીનગર. તારીખ ૩૧મી જુલાઈ, ૨૦૦૪.

વાંચ્યો :

(૧) જિલ્લા ઉદ્યોગ કેન્દ્ર દાહોદના જા. નં. જી.ઉ.કે/ફડચ/૦૧/ઘ/૮૦/૦૩. તા. ૬-૧-૨૦૦૩.

(૨) જિલ્લા ઉદ્યોગ કેન્દ્ર દાહોદના જા. નં. જી.ઉ.કે/ફડચ/૦૧/ઘ/૯૮૬/૦૩. તા. ૧૫-૯-૨૦૦૩.

(૩) તા. - -૨૦૦૩ના રોજની ચેરમેનશ્રી/સેક્રેટરીશ્રીની રજુઆતમાં આપેલ નિવેદન.

(૪) જિલ્લા ઉદ્યોગ કેન્દ્ર દાહોદના જા. નં. જી.ઉ.કે/ફડચ/૦૧/ઘ/૧૧૮૦/૦૩. તા. ૧-૧૧-૨૦૦૩.

(૫) જિલ્લા ઉદ્યોગ કેન્દ્ર દાહોદના જા. નં. જી.ઉ.કે/ફડચ/૦૧/ઘ/૧૩૫/૦૪. તા. ૧-૩-૨૦૦૪.

ફડચા અંગેનો અંતિમ આદેશ

ક્રમાંક : ફડચ/કેમ્પ દાહોદ/૧૧૬૩/૨૦૦૪.—ધી ઈંટાવા આદિવાસી ઈંટ ઔદ્યોગિક ઉત્પાદક સહકારી મંડળી લી., ઈંટાવા, તા. દાહોદ, જિ. દાહોદને જિલ્લા ઉદ્યોગ કેન્દ્ર, દાહોદના આમુખ-૧થી મંડળીને ફડચામાં લઈ જવાનો વચગાળાનો આદેશ કરવામાં આવેલ છે. આ ઉપરાંત આમુખ-૨થી રજુઆત માટે વધુ એક તક આપતાં આપનાં આમુખ-૩ મુજબના નિવેદન તથા આમુખ-૪, ૫ ને ધ્યાને લેતાં ગુજરાત સહકારી મંડળીઓના કાયદાની કલમ ૧૦૭(ક) હેઠળ બહાલી આપતા, મંડળીને ફડચામાં લઈ જવાનો અંતિમ આદેશ કરવામાં આવે છે અને આ અંગે નિમાયેલા ફડચા અધિકારી શ્રી અને સહકારી અધિકારી લગત મેનેજર, ખાદી અને જિલ્લા રજિસ્ટ્રાર, સહકારી મંડળીઓ (ઉદ્યોગ) વડોદરાએ ફડચાની કામગીરી આ આદેશની તારીખથી ત્રણ વર્ષની મુદતમાં પૂર્ણ કરવાની રહેશે.

ગાંધીનગર, તારીખ ૩૧મી જુલાઈ, ૨૦૦૪.

એ. એન. શાહ,
સંયુક્ત નિયામક (ટેક્ષટાઇલ),
કુટિર અને ગ્રામોદ્યોગ, ગુજરાત રાજ્ય,
ગાંધીનગર.

ભાગ-૧

અસાધારણ રાજ્યપત્રની યાદી

(ઉદ્યોગ, ખાણ અને ઉર્જા વિભાગ, સચિવાલય, ગાંધીનગરના તારીખ ૩૦મી જુન, ૧૯૮૭ના
ઠરાવ ક્રમાંક મદન/૧૦૮૫/૫૨૯૫/ડના આધારે)

તારીખ ૮, ૧૫, ૨૨, ૨૯ અને ૫, ૧૨, ૧૯, ૨૬ માહે જુલાઈ , ઓગસ્ટ સને ૨૦૦૪ના રોજ પુરા થયેલા અઠવાડીયામાં નીચે જણાવેલ ગુજરાત સરકારના અસાધારણ રાજ્યપત્રો પ્રસિધ્ધ થયેલા છે.

અનું નંબર ૧	અસાધારણ રાજ્યપત્રનો ક્રમાંક અને તારીખ ૨	હોદ્દો ૩
૧	૧૧૯/૧૭-૬-૦૪	અધિક જિલ્લા મેજિસ્ટ્રેટ, ખેડા-નડિયાદ
૨	૧૨૦/૧૯-૬-૦૪	કલેકટર, ખેડા
૩	૧૨૧/૨૪-૬-૦૪	કલેકટર, ભરૂચ
૪	૧૨૨/૨૪-૬-૦૪	જિલ્લા મેજિસ્ટ્રેટ, સાબરકાંઠા-હિંમતનગર
૫	૧૨૩/૨૮-૬-૦૪	પોલીસ કમિશનર, વડોદરા શહેર
૬	૧૨૪/૨૯-૬-૦૪	અધિક જિલ્લા મેજિસ્ટ્રેટ, સાબરકાંઠા-હિંમતનગર
૭	૧૨૫/૦૨-૭-૦૪	જિલ્લા મેજિસ્ટ્રેટ, પાટણ
૮	૧૨૬/૦૩-૭-૦૪	અધિક જિલ્લા મેજિસ્ટ્રેટ, વડોદરા
૯	૧૨૭/૧૫-૭-૦૪	અધિક જિલ્લા મેજિસ્ટ્રેટ, સાબરકાંઠા-હિંમતનગર
૧૦	૧૨૮/૨૦-૭-૦૪	કલેકટર, ખેડા-નડિયાદ
૧૧	૧૨૯/૨૬-૭-૦૪	જિલ્લા મેજિસ્ટ્રેટ, આણંદ
૧૨	૧૩૦/૨૬-૭-૦૪	જિલ્લા મેજિસ્ટ્રેટ, સાબરકાંઠા-હિંમતનગર
૧૩	૧૩૧/૨૬-૭-૦૪	અધિક જિલ્લા મેજિસ્ટ્રેટ, ખેડા-નડિયાદ
૧૪	૧૩૨/૨૭-૭-૦૪	કલેકટર, ભરૂચ
૧૫	૧૩૩/૦૫-૮-૦૪	અધિક જિલ્લા મેજિસ્ટ્રેટ, સાબરકાંઠા-હિંમતનગર
૧૬	૧૩૪/૦૭-૮-૦૪	જિલ્લા મેજિસ્ટ્રેટ, ખેડા-નડિયાદ
૧૭	૧૩૫/૧૦-૮-૦૪	જિલ્લા મેજિસ્ટ્રેટ, નર્મદા-રાજપીપળા
૧૮	૧૩૬/૧૧-૮-૦૪	અધિક જિલ્લા મેજિસ્ટ્રેટ, નર્મદા-રાજપીપળા
૧૯	૧૩૭/૧૨-૮-૦૪	અધિક જિલ્લા મેજિસ્ટ્રેટ, સાબરકાંઠા-હિંમતનગર

સરકારી મુદ્રણાલય, વડોદરા.

REGISTERED No. G-BA-14-E

©

सत्यमेव जयते

The Gujarat Government Gazette

[PUBLISHED BY AUTHORITY]

Vol. XLV] THURSDAY, SEPTEMBER 2, 2004 / BHADRA 11, 1926 [No. 36

Separate paging is given in each part of the Supplement to the Central Gazette and central section in order that it may be filed as a separate compilation

PART I

SUPPLEMENT TO THE CENTRAL GAZETTE AND CENTRAL SECTION

Part I, Part I-A, Part I-B and Part I-L

Part	Description	Pages
Part-I	Government Notifications, Appointment, Promotion, Leave of Absence, Rules and Order (other than those published in Part I-A, IV-A, IV-B and IV-C) pertaining only to the Supplement to the Central Gazette.	949-971
Part I-A	Orders and Notifications, other than those published in Part IV-B, order the Bombay Local Boards, Village Panchayats, Municipal Boroughs, District Municipal Primary Education and Local Fund Audit Act, pertaining only to the Supplement to the Central Gazette.	36
Part I-B	Government Notifications, Published under Land Acquisition Act only.	493-510
Part I-L	Notifications and Orders, Awards, other than those published in Parts I, IV-A, IV-B and IV-C) under Central Industrial Disputes Act, and Gujarat Industrial Relations Act.	4263-4407

MISCELLANEOUS NOTIFICATIONS, APPOINTMENTS, ETC.

પોલીસ કમિશનર દ્વારા

વંચાણે લીધા :

(૧) જાહેરનામા ક્રમાંક ગ/ઉપક/૧૩૨/૨૦૦૩. તા. ૧૮-૧૨-૨૦૦૩.

(૨) જાહેરનામા ક્રમાંક ગ/ઉપક/૧૩૫/૨૦૦૪. તા. ૨૫-૨-૨૦૦૪.

(૩) જાહેરનામા ક્રમાંક ગ/ઉપક/૧૩૯/૨૦૦૪. તા. ૫-૩-૨૦૦૪.

(૪) જાહેરનામા ક્રમાંક ગ/ઉપક/૧૪૩/૨૦૦૪. તા. ૨૧-૬-૨૦૦૪.

જાહેરનામું

ક્રમાંક ઉ/ગપક/૧૪૬/૨૦૦૪.–અમદાવાદ શહેર પોલીસ કમિશનરની હકુમતના વિસ્તારમાં આવેલ તમામ પ્રકારના ભારે અને મધ્યમ વાહનોને સવારે કલાક ૯-૦૦થી રાતના ૨૧-૦૦ સુધી અવરજવર કરવા પર પ્રતિબંધ કરવાનું જાહેરનામું તારીખ ૨૧મી જૂન, ૨૦૦૪ના જાહેરનામાથી પ્રસિધ્ધ કરવામાં આવેલ છે અને તેનો તારીખ ૧લી જુલાઈ ૨૦૦૪ થી તારીખ ૩૦મી સપ્ટેમ્બર, ૨૦૦૪ સુધી પ્રાયોગીક ધોરણે અમલમાં મુકવામાં આવેલ છે.

આ જાહેરનામા સંબંધે અખિલ ગુજરાત પ્રવાસી વાહન સંચાલક મહામંડળ તરફથી છુટછાટ આપવા રજુઆત કરવામાં આવેલ છે. આ રજુઆત અંગે અમદાવાદ મ્યુનિસિપલ કોર્પોરેશન તરફથી ખાનગી લકઝરી બસો માટે ભાડેથી પાર્કિંગ પ્લોટ ફાળવવામાં આવેલ છે. આ પ્લોટો ફાળવણીમાં જે શરતો મુકવામાં આવેલ છે તે શરતોનું પાલન કરવાની જવાબદારી ખાનગી પ્રવાસ સંચાલક મંડળની રહેશે. તે શરતોને ધ્યાનમાં લઈ જાહેર જનતાને મુસાફરીમાં અગવડતા ન પડે તે હેતુથી નીચે મુજબની વધુ છુટછાટ આપવામાં આવે છે.

હુકમ

હું, કે. આર. કૌશિક, પોલીસ કમિશનર, અમદાવાદ શહેરનાઓને મુંબઈ પોલીસ અધિનિયમ (સને ૧૯૫૧ના ૨૨માં) ની કલમ (૩૩) (બી) આધારે મને મળેલ સત્તાની રૂએ અમદાવાદ શહેર પોલીસ કમિશનરશ્રીની હકુમતના વિસ્તારમાં તારીખ ૨૧મી જુન, ૨૦૦૪ના રોજ બહાર પાડેલ જાહેરનામાનો અમલ તારીખ ૩૦મી સપ્ટેમ્બર, ૨૦૦૪ સુધી પ્રાયોગીક ધોરણે છે. અમદાવાદ શહેરમાં નીચે જણાવેલ સ્થળોના પાર્કિંગ પ્લોટમાં ખાનગી લકઝરી બસોને આવવા જવા માટે મુકિત આપવામાં આવે છે. અમદાવાદ મ્યુનિસિપલ કોર્પોરેશનની માલિકીના ફાળવેલ પાર્કિંગ પ્લોટોની વિગત નીચે મુજબ છે.

અ. નં	પ્લોટની વિગત	પ્લોટનું સ્થળ	રિમાર્કસ
૧	૨	૩	૪
૧.	ગોકુલધામ ફ્લેટ પાસે, ૧૩૨ ફુટ રિંગ રોડ ઉપર	ટી. પી. ૨૮, ફા. પ્લોટ નં. ૩૨૪ હેતુ બસ સ્ટેન્ડ	હાલ આ સ્થળે પાર્કિંગ થઈ શકે તેમ નથી જેથી આ પ્લોટમાં સાફસુફી થાય પછી પાર્કિંગની પરવાનગી આપવામાં આવશે.
૨.	ચંડોળા તળાવના નાકા પાસે, નારોલ.	દાણી લીમડા સર્વે નં. ૧૧૨+ ૧૧૩ +૧૧૪/૨ હેતુ ટ્રાન્સપોર્ટ નોડ	પાર્કિંગ કરી શકશે.
૩.	અખબારનગર ચાર રસ્તા, એ. એમ. ટી. એસ. બસ સ્ટેન્ડ, નવા વાડજ.	ટી. પી. ૨૮, ફા. પ્લોટ નં. ૭૬૩	પાર્કિંગ કરી શકાશે નહીં. ફક્ત પેસેન્જરોની પીકઅપ સ્ટેન્ડ તરીકે ઉપયોગ કરી શકશે.
૪.	મેમનગર ચાર રસ્તા, એ. એમ. ટી. એસ. ડેપો.	ટી. પી. ૩૧, હયાત બસ સ્ટેન્ડ છે.	પાર્કિંગ કરી શકાશે નહીં. ફક્ત પેસેન્જરોની પીકઅપ સ્ટેન્ડ તરીકે ઉપયોગ કરી શકશે.
૫.	મેમકો એ. એમ. ટી. એસ. બસ ડેપો	નરોડા રે. સ. નં. ૩૬૦ + ૩૬૧	પાર્કિંગ કરી શકાશે નહીં. ફક્ત પેસેન્જરોની પીકઅપ સ્ટેન્ડ તરીકે ઉપયોગ કરી શકશે.
૬.	પાલડી ચાર રસ્તા એ. એમ. ટી. એસ. બસ ટર્મીનસ પાછળનો પાર્કિંગ પ્લોટ.	ટી. પી. ૩ ફા. પ્લોટ નં. ૯૪૬	આ જગ્યાએ બસોની અવર જવર રાતના ક. ૯-૦૦ થી સવાર ક. ૮-૦૦ સુધી જ થઈ શકશે અને આ પ્લોટ પર પાર્કિંગ પણ કરી શકશે.

ઉપરોક્ત પ્લોટોમાં ખાનગી લકઝરી બસોની અવર જવર માટે નીચેના માર્ગોના ઉપયોગ કરી શકશે. તેમજ જાહેર માર્ગો ઉપર લકઝરી બસો ઉભી રાખી પેસેન્જરોને પીકઅપ કરી શકશે નહી તેમજ પાર્કિંગ કરી શકશે નહીં.

રૂટ :

(૧) વિશાલા સર્કલથી એ. પી. એમ. સી. માર્કેટ થઈ શ્યામાપ્રસાદ મુર્ખજી ઓવર બ્રિજ થઈ ૧૩૨ ફુટ રિંગ રોડનો ઉપયોગ કરી શકશે.

(૨) સરખેજ ગાંધીનગર હાઈવે વાય એમ. સી. એ. કલબની બાજુના ૧૦૦ ફુટના રિંગ રોડથી શ્યામલ ચાર રસ્તાથી જીવરાજ પાર્ક થઈ અંજલી સિનેમા ચાર રસ્તાથી પાલડી જઈ શકાશે.

(૩) ચંડોળા તળાવ માટે નારોલ સર્કલથી શાહવાડી, ચંડોળા તળાવ જઈ શકશે.

INDEX

(૪) નરોડા પાટીયાથી મેમકો ચાર રસ્તા સુધી જઈ શકશે.

(૫) સરખેજ ગાંધીનગર હાઈવે વાય. એમ. સી. એ. કલબની બાજુના ૧૦૦ ફુટના રિંગ રોડથી શ્યામલ ચાર રસ્તાથી શીવરંજની ચાર રસ્તાથી ૧૩૨ ફુટના રિંગ રોડના ઉપયોગ કરી શકશે.

આ સિવાયની શરતોમાં કોઈ ફેરફાર કરવામાં આવેલ નથી.

આ જાહેરનામાના આદેશનું ઉલ્લંઘન કરનાર ઈસમ મુંબઈ પોલીસ અધિનિયમ, કલમ ૧૩૧ (બી) (૪) મુજબ શિક્ષાને પાત્ર થશે.

આ જાહેરનામાનો અમલ તારીખ ૯મી ઓગસ્ટ, ૨૦૦૪થી કરવાનો રહેશે.

આજરોજ તારીખ ૯મી ઓગસ્ટ, ૨૦૦૪ એ મેં મારી સહી તથા સિક્કો કરી આપેલ છે.

જાહેરનામું

મુંબઈ પોલીસ અધિનિયમ, સને ૧૯૫૧ના ૨૨માં અધિનિયમની કલમ ૩૭ (૩) મુજબનો.

નંબર ઉ/ગપક/વિ. શા. ૮૩૩/૨૦૦૪.—અમદાવાદ શહેર પોલીસ કમિશનર હકુમત વિસ્તારમાં જાહેર વ્યવસ્થા જાળવવાની જરુર જણાય છે.

વાસ્તે હું કે. આર. કૌશિક, પોલીસ કમિશનર, અમદાવાદ, શહેર, મુંબઇ પોલીસ અધિનિયમ સને ૧૯૫૧ ના ૨૨ માં અધિનિયમની કલમ-૩૭ (૩) થી મને મળેલ સત્તાની રુએ ફરમાવું છું કે, નીચે જણાવેલ વિસ્તારમાં તારીખ ૧૭મી ઓગસ્ટ, ૨૦૦૪ ના કલાક ૦૦-૦૦ થી તારીખ ૩૧મી ઓગસ્ટ, ૨૦૦૪ ના કલાક ૨૪-૦૦ સુધી ચાર કરતા વધારે માણસોએ ભેગા થવું નહીં અગર કોઇ સભા ભરવી કે બોલાવવી નહીં તેમજ કોઇ સરઘસ કાઢવું નહીં

વિસ્તાર :

અમદાવાદ શહેર પોલીસ કમિશનરની હકુમત હેઠળનો સમગ્ર વિસ્તાર.

અપવાદ :

આ હુકમ જે વ્યક્તિ સરકારી ફરજ અથવા કામગીરીમાં હોય તેમજ હોમગાર્ડઝ જેઓ ફરજ પર હોય તેઓ તથા સ્મશાનયાત્રા અને લગ્નના વરઘોડાને લાગુ પડતો નથી.

આ હુકમનો ભંગ કરનાર અથવા ઉલ્લંઘન કરનાર સને ૧૯૫૧ ના મુંબઈ પોલીસ અધિનિયમની કલમ-૧૩૫ ની પેટા કલમ (૩) હેઠળ અને ભારતના ફોજદારી અધિનિયમ સને ૧૮૬૦ ની કલમ-૧૮૮ મુજબ શિક્ષાને પાત્ર થશે.

આજ તારીખ ૧૨ માહે ઓગષ્ટ સને ૨૦૦૪ ના રોજ મારી સહી અને સિક્કો કરી આપ્યો.

કે. આર. કૌશિક,
પોલીસ કમિશનર,
અમદાવાદ શહેર.

અધિક જિલ્લા મેજિસ્ટ્રેટ દ્વારા

હુકમ

મુંબઈ પોલીસ અધિનિયમ, ૧૯૫૧ની કલમ-૩૩(૧) (બી) મુજબ.

નંબર ડીસી/પીઓએલ/એમએજી/એસઆર/૩૦/૨૦૦૪.–અમદાવાદ (ગ્રામ્ય) જિલ્લાના ધોલેરા પો. સ્ટેશનની હદમાં ભડીયાદ ગામે આવેલ હજરત શહીદ પીર મહેમુદશાહ બુખારી બાવાની દરગાહ પર તા. ૨૨-૮-૨૦૦૪થી તા. ૩૦-૮-૨૦૦૪ સુધી ઉર્સ (મેળો) ભરાનાર છે. આ ઉર્સ (મેળામાં) આજુબાજુના જિલ્લાઓમાંથી તથા પર પ્રાંતના આશરે ત્રણથી ચાર લાખ જેટલા યાત્રાળુઓ મોટા વાહનો લઈ આવતા હોય છે. હાલમાં ચોમાસાની ઋતુ હોવાથી અને વધારે વરસાદ ચાલુ હોવાથી ભડીયાદ ગામની આજુબાજુમાં તથા ખરવાડોમાં પુષ્કળ પાણી ભરાયેલ છે. જેથી મોટા વાહનો જો રોડ પર પાર્ક થાય તો ટ્રાફીક જામ થવાની શકયતા રહેલી છે. તથા રોડ સાઈડમાં જમીન ચીકણી થયેલ હોઈ વાહનો ફસાઈ જવાની શકયતા રહેલી છે. જેથી ઉર્સમાં આવતા પ્રજાજનોને મુશ્કેલી પડે તેમ હોઈ, હું શ્રીમતી ઉર્મિલાબેન ડી. પટેલ, અધિક જિલ્લા મેજિસ્ટ્રેટ, અમદાવાદ જિલ્લો તે મુંબઈ પોલીસ અધિનિયમ-૧૯૫૧ની કલમ-૩૩(૧)(બી) અન્વયે મને મળેલ સત્તાની રૂએ નીચે મુજબનો હુકમ કરું છું.

અમદાવાદ ગ્રામ્ય જિલ્લાના ધંધુકા, તાલુકાના ભડીયાદ ગામે અમદાવાદ તરફથી જતા વાહનો ધંધુકાથી આગળ જઈ શકશે નહી તથા વાયા વટામણ ભાવનગર તરફથી આવતા તમામ વાહનોએ ધોલેરા મુકામે હોલ્ટ કરવાનો રહેશે.

આ હુકમનો ભંગ કરનાર મુંબઈ પોલીસ અધિનિયમ-૧૯૫૧ની કલમ-૧૩૧ અને ભારતના ફોજદારી અધિનિયમ-૧૮૬૦ની કલમ-૧૮૮ મુજબ સજાને પાત્ર થશે.

સદરહુ હુકમ તા. ૨૧મી ઓગષ્ટ, ૨૦૦૪થી તા. ૩૦મી ઓગષ્ટ, ૨૦૦૪ સુધી અમલમાં રહેશે.

આ જાહેરનામાનો અમલ કરવામાંથી એસ.ટી. બસો તથા સરકારી વાહનોને મુક્તિ આપવામાં આવે છે.

અમદાવાદ, તારીખ ૧૯મી ઓગસ્ટ, ૨૦૦૪.

શ્રીમતી ઉર્મિલા ડી. પટેલ,
અધિક જિલ્લા મેજિસ્ટ્રેટ,
અમદાવાદ.

INDEX

જાહેરનામું

સને ૧૯૫૧ના મુંબઈ પોલીસ કાયદાની કલમ-૩૭(૧) મુજબનું.

ક્રમાંક ડીબીપીએ/જાહેરનામુ/૮/વશી/૩૦૪૪૭/૨૦૦૪.- માહે ઓગષ્ટ ૨૦૦૪નો માસ પવિત્ર શ્રાવણ માસ હોઈ આ માસ દરમ્યાન રક્ષાબંધન જેવા તહેવારો આવતા હોઈ, આ તહેવારો અનુસંધાને ઠેર-ઠેર જગ્યાએ નાના-મોટા મેળાઓ ભરાય છે. જેથી કાયદો અને વ્યવસ્થાની પરિસ્થિતિ જળવાઈ રહે તે સંજોગોને ધ્યાનમાં લઈ સમગ્ર બનાસકાંઠા જિલ્લામાં નીચે જણાવેલ કૃત્યોની મનાઈ કરવાનું મને જરૂરી લાગે છે.

(ક) શસ્ત્રો દંડા, તલવાર, ભાલા, ધોકા, છરી, લાકડી અથવા શારીરિક ઈજા પહોચાડી શકાય તેવું કંઈપણ સાધન સાથે લઈ જવું નહીં.

(ખ) કોઈ ક્ષયકારી કે સ્ફોટક પદાર્થ સાથે લઈ જવો નહીં.

(ગ) પથ્થરો અથવા ફેંકી શકાય તેવી બીજી કોઈ વસ્તુઓ અથવા તો વસ્તુઓ ફેંકવાના ધકેલવાના યંત્રો અથવા સાધનો સાથે લઈ જવા નહીં, એકઠા કરવા નહીં.

(ઘ) મનુષ્યો અથવા શબો અથવા પુતળા દેખાડવા નહીં.

(ચ) અપમાન કરવાના અથવા જાહેર કરવાના ઈરાદાથી જાહેરમાં બિભત્સ સુત્રો પોકારવા નહીં, અશ્લીલ ગીતો ગાવા નહીં.

(છ) અલંકારીક ભાષણો કરવાથી, ચાળા પાડવાથી નકલ કરવાથી તથા છબીઓ બતાવવાથી અથવા તેનો ફેલાવો કરવાની રૂચી અથવા નીતિનો ભંગ થતો હોય તેવું કરવાનું નહીં.

વાસ્તે હું એ. એસ. પટેલ, અધિક જિલ્લા મેજિસ્ટ્રેટ બનાસકાંઠા, પાલનપુર મુંબઈ પોલીસ અધિનિયમ-૧૯૫૧ (સને ૧૯૫૧ના મુંબઈના ૨૨માં)ની કલમ ૩૭(૧) અન્વયે મને મળેલ સત્તાની રૂએ સમગ્ર બનાસકાંઠા વિસ્તારમાં સદરહું કૃત્યો કરવાની મના કરું છું.

આ હુકમ તારીખ ૨૦મી ઓગષ્ટ, ૨૦૦૪ થી તા. ૩૧મી ઓગષ્ટ, ૨૦૦૪ સુધી (બન્ને દિવસો સહીત) અમલમાં રહેશે.

આ હુકમનો ખંડ (ક) નીચેની વ્યક્તિઓને લાગુ પડશે નહીં.

(૧) સરકારી નોકરો કે કામ કરતી કોઈ વ્યક્તિ કે જે તે ઉપરી અધિકારીએ એવું કંઈપણ હથીયાર લઈ જવાનું ફરમાવ્યું હોય અથવા આવું કંઈ હથીયાર લઈ જવાની ફરજ હોય.

(૨) જિલ્લા મેજિસ્ટ્રેટ અથવા અધિક જિલ્લા મેજિસ્ટ્રેટ અથવા જિલ્લા પોલીસ અધિકારીશ્રીઓ તેમણે અધિકૃત કરેલા કોઈપણ પોલીસ અધિકારીશ્રી જે તે શારીરિક અશક્તિના કારણે અથવા લાઠી લઈ જવાની પરવાનગી આપી હોય તે વ્યક્તિઓ.

આજરોજ તારીખ ૧૯મી ઓગસ્ટ, ૨૦૦૪ના રોજ મારી સહી તથા કોર્ટનો સિક્કો કર્યો.

એ. એસ. પટેલ,
અધિક જિલ્લા મેજિસ્ટ્રેટ,
બનાસકાંઠા, પાલનપુર.

પ્રાથમિક જાહેરનામું

નંબર ડીસીબી/એમએજી/બીપીએ/રજી. ૪૦/૨૦૦૪.- મુંબઈ પોલીસ અધિનિયમ, ૧૯૫૧ની કલમ-૩૩ (૧) બી હેઠળ પ્રદર્શિત કરવા ધારેલા જાહેરનામાનો નીચેનો મુસદો સદરહુ કાયદાની કલમ-૩૩(૬)થી ઠરાવ્યા પ્રમાણે પ્રસિદ્ધ કરવામાં આવે છે. અને નોટીશ આપવામાં આવે છે કે, સદહુ મુસદો રાજ્યપત્રમાં તે પ્રસિદ્ધ થયાની તારીખથી ૩૦ દિવસ પુરા થયા પછી જિલ્લા મેજિસ્ટ્રેટ વલસાડ કોઈપણ વાંધા સૂચનો વિચારણામાં લેશે નહીં. ઉપરોક્ત મુદત પુરી થાય તે પહેલાં સદરહુ મુસદાના સંબંધમાં કોઈ વ્યક્તિ પાસેથી જે કોઈ વાંધા અથવા સૂચનો જિલ્લા મેજિસ્ટ્રેટશ્રી વલસાડને મળશે તેના ઉપર તેઓ વિચારણા કરશે.

મુસદો

મુંબઈ પોલીસ અધિનિયમ, ૧૯૫૧ની કલમ-૩૩(૧) બી હેઠળ મને મળેલી સત્તાની રૂએ વલસાડ જિલ્લાના અધિક જિલ્લા મેજિસ્ટ્રેટ આથી નીચેના નિયમો કરે છે.

સીવીલ જજ (જુ.ડી.) અને જ્યુડી. મેજિ. (ફ.ક.) પારડીની રજુઆત અને પોલીસ અધિક્ષકશ્રી વલસાડના અભિપ્રાય મુજબ પારડી સીવીલ કોર્ટ પાસેથી પસાર થતાં નેશનલ હાઈવે નં. ૮ને જોડીને તૈયાર થયેલ સર્વિસ રોડ પર ભારે વાહનોની અવરજવરના કારણે ભારે જાન-હાની તથા ગંભીર અકસ્માત થવાની શક્યતા રહેલી હોય તેમજ આ સર્વિસ રોડ પરથી ભારે વાહનો પસાર થવાને કારણે રાહદારીઓ, નાના વાહનો તથા કોર્ટમાં આવતા પક્ષકારો, વકીલો માટે ભયજનક સ્થિતિ ઉભી થતી હોય આ સર્વિસ રોડ ઉપર ભારે વાહનો પ્રવેશ કરે નહીં તે અંગે જરૂરી કાર્યવાહી કરવા રજુઆત કરેલ હોય નીચે જણાવેલ વિસ્તારને ભારે વાહનો માટે અવર-જવર કરવા પ્રતિબંધિત વિસ્તાર તરીકે જાહેર કરવા આથી ઠરાવવામાં આવે છે.

૧. પારડી સીવીલ કોર્ટ પાસેથી થતા નેશનલ હાઈવે નં. ૮ને જોડીને તૈયાર થયેલ સર્વિસ રોડ બન્ને તરફ ઉત્તરે પારડી પોલીસ સ્ટેશન તરફથી અને દક્ષિણે વાઈઝર કંપની તરફનો સર્વિસ રોડ.

ઉપરોક્ત નિર્ણય જાહેર જનહિતમાં ટ્રાફિક નિયમન માટે અને કાયદો અને વ્યવસ્થાની જાળવણી માટે **'ભારે વાહનો માટે પ્રતિબંધીત વિસ્તાર'** જાહેર કરવાનું ઉચિત જણાયેલ છે.

વલસાડ, તારીખ ૧૯મી ઓગષ્ટ, ૨૦૦૪.

જાહેરનામું

નંબર ડીસીબી/એમએજી/બીપીએ/રજી. નં.૪૧/૨૦૦૪.- કાર્યપાલક ઈજનેરશ્રી વલસાડ (મા. x મ.) વિભાગ, વલસાડના જણાવ્યા મુજબ ભીલાડ, નરોલી રાજ્ય ધોરી માર્ગ કિ.મી. ૦/૦ થી ૨/૪ કી.મી. ભીલાડ નેશનલ હાઈવે જંકશનથી સેલવાસ ચેકપોસ્ટ જતો રસ્તો કાલુ નદી ઉપર આવેલ દરોઠા ખાડીનો મેજર બ્રીજના એપ્રોચની મરામતના કરણે ભારે વાહનોના અવર-જવર માટે બંધ કરાવવાની રજુઆત કરેલ છે. તેમજ ઉપરોક્ત રસ્તો ભારે વરસાદના કારણે બગડી ગયેલ હોય સત્વરે મરામત કરાવવા માટે સેલવાસ વહીવટી તંત્ર તરફથી પણ રજુઆતો મળેલ છે. જેથી ઉપરોક્ત રસ્તાનું તાત્કાલીક સમારકામ ચાલુ કરાવવાનું હોવાથી તારીખ ૨૩મી ઓગષ્ટ, ૨૦૦૪ થી તા. ૬ઠી

જિલ્લા રજિસ્ટ્રાર દ્વારા

વંચાણે લીધા :–

(૧) સબ ઓડીટર સહકારી મંડળીઓ (શહેર) પ્રમાણીત અમદાવાદનો તા. ૨૫-૧-૨૦૦૪નો ક્રમાંક અષણ/૦૧/રૂબરૂ/૦૪નો ખાસ અહેવાલ.

(૨) મદદનીશ સહકારી અધિકારી લગત કચેરીનો સ્થળ તપાસ અહેવાલ.

(૩) ધી ગુજરાત સહકારી મંડળી અધિનિયમ-૧૯૬૧ની કલમ-૨૦ (૧)ની જોગવાઈ.

પ્રસ્તાવના

જાવક નંબર /સક્ક/૦૧/ઘ-૨/૭૭૯/૧૫૧૫૪/સને. ૨૦૦૪.-શ્રીનાથજીનગર કો. ઓપ. હા. સો. લી., વેજલપુર, અમદાવાદ જે ધી ગુજરાત સહકારી મંડળી અધિનિયમ-૧૯૬૧ની કલમ-૯ હેઠળ રજી. નંબર ઘ. ૨૭૮૦, તા. ૨૨-૧૨-૧૯૬૭ થી નોંધાયેલ સહકારી ગૃહમંડળી છે.

સદર મંડળીનું તા. ૧-૪-૨૦૦૩ થી તા. ૨૫-૬-૦૪ સુધીનું અંતિમ ઓડીટ સબ ઓડીટર, સહકારી મંડળીઓ (શહેર) (પ્રમાણીત) અમદાવાદે તા. ૨૫-૬-૨૦૦૪ના રોજ હાથ ધરી પૂર્ણ કરેલ છે. એ વંચાણે લીધેલ સંદર્ભ-૧ના પત્રથી મંડળીના દેવાલેણાં ચુકવીને મંડળીનું સરવૈયું શૂન્ય કરેલ હોય મંડળીને ધી ગુજરાત સહકારી મંડળી અધિનિયમ-૧૯૬૧ની સલમ-૨૦ (૧) હેઠળ નોંધણી રદ કરવાને લગતો ખાસ અહેવાલ રજુ કરેલ છે. જેની વિગતે મંડળીના સભ્યો પાસે નાણાં ભંડોળ નહીં હોવાને કારણે મંડળી ઉદ્દેશ્ય મુજબની પ્રવૃત્તિ કરી શકેલ નથી. તદઉપરાંત મંડળીની વેજલપુરના સર્વે નંબર ૭૩૭ની જમીન અન્ય સંસ્થાને ફાળવી આપવા અંગે મદદનીશ જિલ્લા રજિસ્ટ્રાર, સહકારી મંડળીઓ (પંચાયત) અમદાવાદના તા. ૩-૧૦-૨૦૦૩ના પત્રાંક પચત/સહક/મંજુરી/વ-૧૩૯૦/૦૧/૨૦૦૩ તથા તા. ૭-૧૦-૨૦૦૩ના પત્રાંક /સહક/મંજુરી/૧૬૨૦-૨૧/૨૦૦૩ થી મંજુરી આપવામાં આવેલ હોઈ મંડળી પાસે જમીન રહેવા પામેલ નહીં તેથી મંડળીએ તા. ૨૯-૫-૨૦૦૪ની સામાન્ય સભામાં ઠરાવ કરી મંડળીની નોંધણી રદ કરવાને લગતી કાર્યવાહી કરવાનું સર્વાનુમતે નક્કી કરતાં મંડળીના બેંક ખાતા બંધ કરાવી દેવા-લેણાં ચુકવી દેતાં મંડળી પાસે કોઈ નાણાંભંડોળ કે દેવા લેણાં બાકી ન રહેતા મંડળીનું સહકારી ધોરણે અસ્તિત્વ ટકાવવું જરૂરી નહીં જણાતાં મંડળીના મદદનીશ સહકારી અધિકારી દ્વારા સ્થળ તપાસ કરીને વંચાણે લીધેલ સંદર્ભ ૨થી રજુ થયેલ અહેવાલની વિગતો જોતાં મંડળીની નોંધણી રદ કરવામાં હરકત સરખું જણાતું ન હોઈ નીચે મુજબ હુકમ કરવામાં આવે છે.

હુકમ

હું, બી. એમ. જોષી, જિલ્લા રજિસ્ટ્રાર, સહકારી મંડળીઓ (શહેર) અમદાવાદ, ધી ગુજરાત સહકારી મંડળી અધિનિયમ-૧૯૬૧ની કલમ-૨૦ (૧) થી મને મળેલા અધિકારોની રુઈએ શ્રીનાથજીનગર કો. ઓપ. હા. સો. લી., નોંધણી નંબર ઘ. ૨૭૮૦, તા. ૨૨-૧૨-૧૯૬૭ની નોંધણી રદ કરતો હુકમ કરું છું.

અમદાવાદ, તારીખ ૧૮મી ઓગસ્ટ, ૨૦૦૪.

નોંધણીનું પ્રમાણપત્ર

ક્રમાંક ભ-૫૪૬૩/નધણ/૪૯૦૩-ક-૨/૫૦૨/૧૫૨૩૨/સને/૨૦૦૪.-આથી પ્રમાણપત્ર આપવામાં આવે છે કે, શ્રી સ્વયંપ્રકાશ ગ્રાહક સહકારી ભંડાર લી., સ્થળ વટવા અમદાવાદ શહેર, તાલુકો સીટી, જિલ્લો. અમદાવાદને સને ૧૯૬૨ના ગુજરાતના કાયદા ૧૦ (ગુજરાત સહકારી મંડળીઓનો કાયદો સને ૧૯૬૧)ની કલમ-૯ મુજબ આજરોજ નોંધવામાં આવેલ છે.

અમદાવાદ, તારીખ ૧૯મી ઓગસ્ટ, ૨૦૦૪.

બી. એમ. જોષી,
જિલ્લા રજિસ્ટ્રાર,
સહકારી મંડળીઓ, (શહેર) અમદાવાદ.

વંચાણે લીધા :–

(૧) ગુજરાત સહકારી મંડળીઓના અધિનિયમ-૧૯૬૧ની કલમ-૨૦ની જોગવાઈઓ.

(૨) ખેતીવાડી અને સહકાર ખાતા નંબર ઘબ/ડી.ડી.સી./૭૨૮૬/બી, તા. ૩૧-૧૨-૧૯૬૫.

(૩) સહકાર કમિશનરશ્રી અને રજિસ્ટ્રારશ્રી સ. મં.ગુ.રા. અમદાવાદના તા. ૨૯-૧-૧૯૬૬ના હુકમ નંબર એડી/એમ-૧.

(૪) સહકારી અધિકારી અને ફડચા અધિકારી નંબર-૧ નો તા. ૧૦-૬-૨૦૦૪નો અહેવાલ.

જાવક નંબર /ઉખસ/ફડચ/૦૧/ગ-૩/૭૧૫/૨૦૦૪.-ધી ખાત્રીપુર દુધ ઉત્પાદક સહકારી મંડળી લી., મુ. ખાત્રીપુર તા. ધોળકા જિ. અમદાવાદ કે જેનો નોંધણી નંબર ૨૨૬૮૭, તા. ૧૬-૫-૧૯૮૯થી નોંધાયેલ સહકારી મંડળી છે. સદરહુ મંડળીને આ કચેરીના હુકમ નંબર/ઉખસ/ફડચ/ગ-૩/૩૨૦/૨૦૦૪. તા. ૨૨-૩-૨૦૦૪થી કાયમી ફડચામાં લઈ જવામાં આવેલ છે. સદરહુ મંડળીની છેલ્લી સાધારણ સભા મળી ગયેલ છે. અને છેલ્લું ઓડીટ થઈ ગયેલ છે. જેથી સદરહુ મંડળીની નોંધણી આથી રદ કરવાનું ઠરાવવામાં આવે છે.

આદેશ

આથી હું, એ. બી. પટેલ, જિલ્લા રજિસ્ટ્રાર, સહકારી મંડળીઓ (રૂરલ) અમદાવાદ વંચાણે લીધા ક્રમાંક ૧ અને ૨ તેમજ ગુજરાત સહકારી મંડળીઓના અધિનિયમ-૧૯૬૧ની કલમ-૨૦ અન્વયે મને મળેલ અધિકારની રૂઈએ ધી ખાત્રીપુર દુધ ઉત્પાદક સહકારી મંડળી લી., મુ. ખાત્રીપુર તા. ધોળકા જિ. અમદાવાદ કે જેનો નોંધણી નંબર ૨૨૬૮૭, તા. ૧૬-૫-૧૯૮૯ છે. તેની નોંધણી રદ કરવા આથી આદેશ કરું છું.

અમદાવાદ, તારીખ ૬ઠ્ઠી ઓગસ્ટ, ૨૦૦૪.

INDEX

વંચાણે લીધા :–

(૧) ગુજરાત સહકારી મંડળીઓના અધિનિયમ-૧૯૬૧ની કલમ-૨૦ની જોગવાઈઓ.

(૨) ખેતીવાડી અને સહકાર ખાતા નંબર ઘબ/ડી.ડી.સી./૭૨૮૬/બી, તા. ૩૧-૧૨-૧૯૬૫.

(૩) સહકાર કમિશનરશ્રી અને રજિસ્ટ્રારશ્રી સ. મં.ગુ.રા. અમદાવાદના તા. ૨૯-૧-૧૯૬૬ના હુકમ નંબર એડી/એમ-૧.

(૪) સહકારી અધિકારી અને ફડચા અધિકારી નંબર..........નો તા....................નો અહેવાલ.

જાવક નંબર /ઉખસ/ફડચ/૦૧/ગ-૩/૭૧૬/૨૦૦૪.-ધી સંતોષ દુધ વાપરનારાઓની સહકારી મંડળી લી., મુ. ધોળકા, તા. ધોળકા, જિ. અમદાવાદ કે જેનો નોંધણી નંબર ૧૦૮૧૫, તા. ૫-૪-૧૯૭૯થી નોંધાયેલ સહકારી મંડળી છે. સદરહુ મંડળીને આ કચેરીના હુકમ નંબર/ઉખસ/ફડચ/ગ-૩/૧૩૯૧/૦૧, તા. ૧૮-૧૦-૨૦૦૧થી કાયમી ફડચામાં લઈ જવામાં આવેલ છે. સદરહુ મંડળીની છેલ્લી સાધારણ સભા મળી ગયેલ છે. અને છેલ્લું ઓડીટ થઈ ગયેલ છે. જેથી સદરહુ મંડળીની નોંધણી આથી રદ કરવાનું ઠરાવવામાં આવે છે.

આદેશ

આથી હું, એ. બી. પટેલ, જિલ્લા રજિસ્ટ્રાર, સહકારી મંડળીઓ (રૂરલ) અમદાવાદ વંચાણે લીધા ક્રમાંક-૧ અને ૨ તેમજ ગુજરાત સહકારી મંડળીઓના અધિનિયમ-૧૯૬૧ની કલમ-૨૦ અન્વયે મને મળેલ અધિકારની રૂઈએ સંતોષ દુધ વાપરનારાઓની સહકારી મંડળી લી., ધોળકા, તા. ધોળકા, જિ. અમદાવાદ કે જેનો નોંધણી નંબર ૧૦૮૧૦૫, તા. ૫-૪-૧૯૭૯ છે. તેની નોંધણી રદ કરવા આથી આદેશ કરું છું.

અમદાવાદ, તારીખ ૬ઠ્ઠી ઓગસ્ટ, ૨૦૦૪.

નંબર ઉ-૧૨૭૫૫/નધણ/૩૯૦૫/ક-૩/૨૦૦૩.-આથી જાહેર કરે છે કે, જયભોળાનાથ મજુર કામદાર સહકારી મંડળી લી., મર્યાદિત સ્થળ પીંપળી, તાલુકો ધંધૂકા, જિલ્લો અમદાવાદ સને ૧૯૬૧નો ગુજરાત કાયદો (ગુજરાત સહકારી મંડળીઓનો કાયદો સને ૧૯૬૧)ની કલમ-૯ અન્વયે આજરોજ નોંધવામાં આવી છે.

અમદાવાદ, તારીખ ૧૨મી ઓગસ્ટ, ૨૦૦૪.

વંચાણે લીધા :–

(૧) સને ૧૯૬૧ના ગુજરાત સહકારી મંડળીઓના અધિનિયમની કલમ-૧૦૭ અને ૧૦૮ ની જોગવાઈઓ.

(૨) સહકારીશ્રીના ખેતી, વન અને સહકાર વિભાગના ઠરાવ ક્રમાંક ઘખ/૨૭૭/ડી.ડી.સી./૧૧૬૮/૧૮૪૯૬/બી, તા. ૨૭-૫-૧૯૬૮.

(૩) સબ-ઓડીટર સહકારી મંડળીઓ દુધ વિરમગામનો તા. ૬-૧૧-૨૦૦૩નો ખાસ અહેવાલ.

(૪) અત્રેની તા. ૨૨-૩-૨૦૦૪ની કારણદર્શક નોટીસ.

જાવક નંબર ઉખસ/ફડચ/ચ.૩/૭૪૩/૦૪.-ઉપર દર્શાવેલ ક્રમાંક-૩થી નીચે સહી કરનારને ધ્યાન ઉપર આવ્યા મુજબ ધી મહાકાળી ફતેપુરા દુધ ઉત્પાદક સહકારી મંડળી લી., મુ. ફતેપુરા, તા. દેત્રોજ, જિ. અમદાવાદ મંડળીના નોંધાયેલા પેટા કાયદા મુજબના ઉદ્દેશ્યો અનુસાર કામકાજ સ્થગિત થઈ ગયેલ છે અને આર્થિક રીતે ટકી શકે તેમ નથી તે નીચેના સંજોગો ઉપરથી સ્પષ્ટ થાય છે.

(૧) મંડળી ઘણાં લાંબા સમયથી બંધ હાલતમાં છે.

(૨) વ્ય. કમિટિ સભ્યોને મંડળી ચલાવવામાં રસ નથી.

(૩) મંડળી ચાલુ થાય તેવી પરિસ્થિતિ નથી.

ઉપરના સંજોગો ધ્યાને લેતાં ઉક્ત મંડળીને સહકારી કાયદાની કલમ-૧૦૭ હેઠળ આટોપી લેવાનું અનિવાર્ય જણાતા નીચે મુજબ આદેશ કરવામાં આવે છે.

વચગાળાનો આદેશ

આથી હું, એ. બી. પટેલ જિલ્લા રજિસ્ટ્રાર સ.મં.(રૂરલ) અમદાવાદને મને મળેલ અધિકારની રૂઈએ ધી મહાકાળી ફતેપુરા દુધ ઉત્પાદક સહકારી મંડળી લી., મુ. ફતેપુરા કે જેનો નોંધણી ક્રમાંક સેં.દુ-૨૯૮૬૯, તારીખ ૨૧-૯-૧૯૯૮ છે. તે મંડળીને ગુજરાત રાજ્ય સહકારી મંડળીઓના અધિનિયમ-૧૯૬૧ની કલમ ૧૦૭ અન્વયે આટોપી લેવા વચગાળાનો આદેશ કરું છું અને આજ અધિનિયમની કલમ-૧૦૮ (૧) અન્વયે મંડળીને આટોપી લેવાની કામગીરી સાથે ફડચા અધિકારી તરીકેશ્રી ફડચા અધિકારી નંબર-૨ લગત જિલ્લા રજિસ્ટ્રાર સ. મં. (રૂરલ) અમદાવાદની નિયુક્ત કરું છું. આ આદેશની જાણ મંડળીના અધિકૃત હોદ્દેદારોને નોંધાયેલ ટપાલથી કરવામાં આવેલ છે અને મંડળીને જો કોઈ ખુલાસો કે રજુઆત કરવી હોય તો તે નીચે સહી કરનારને આ આદેશ થયાના તારીખથી માસ એકમાં લેખિત/મૌખિક/રૂબરૂ કે અધિકૃત પ્રતિનિધિ મારફત કરવા આથી તક આપવામાં આવે છે, ઉક્ત મુદત દરમ્યાન મંડળી તરફથી કોઈપણ ખુલાસો રજુઆત થશે નહીં તો મુદત વીત્યેથી મંડળીને આટોપી લેવાનો અંતિમ આદેશ કરવામાં આવશે જેની નોંધ લેવી.

અમદાવાદ, તારીખ ૧૩મી ઓગસ્ટ, ૨૦૦૪.

વંચાણે લીધા :–

(૧) સને ૧૯૬૧ના ગુજરાત સહકારી મંડળીઓના અધિનિયમની કલમ-૧૦૭ અને ૧૦૮ ની જોગવાઈઓ.

(૨) સહકારીશ્રીના ખેતી, વન અને સહકાર વિભાગના ઠરાવ ક્રમાંક ઘખ/૨૭૭/ડી.ડી.સી./૧૧૬૮/૧૮૪૯૬/બી, તા. ૨૭-૫-૧૯૬૮.

(૩) રજિસ્ટ્રારશ્રી, સહકારી મંડળીઓ ગુ. રા. ગાંધીનગરના હુકમ ક્રમાંક ખસમ/૨/કો/૩૯૬૫, તા. ૮-૬-૧૯૭૬.

(૪) અત્રેની કાર્યાલયની કારણદર્શક નોટીસ તા. ૫-૨-૨૦૦૪

(૫) અત્રેની કચેરીના વચગાળા આદેશ ક્રમાંક ફડચ/૦૧/ગ-૩/૫૨૫/ ૨૦૦૪. તા. ૧૩-૫-૨૦૦૪.

(૬) અત્રેની કચેરીના તા. .... ના પત્રો.

(૭) મંડળીની તા. .... ના રોજની રજુઆત.

પ્રસ્તાવના

જાવક નંબર /ફડચ/૦૧/ગ-૩/૭૪૪/૨૦૦૪.-ધી ભોજવા દુધ સહકારી મંડળી લી., મુ. ભોજવા, તા. વિરંમગામ, જિ. અમદાવાદ/ ગાંધીનગર કે જેનો નોંધણી ક્રમાંક સેં.દુ. ૧૦૭૭૧, તા. ૨૬-૪-૧૯૮૩ છે. તેના આ કચેરીના વંચાણે લીધા ક્રમાંક (૫) મુજબ વચગાળાનો આદેશ ક્રમાંક ફડચ/૦૧/ગ-૩/૫૨૫/૦૪, તા. ૧૩-૫-૨૦૦૪થી આટોપી લેવા આદેશ સામે મંડળીએ કોઈ વાંધો વિરોધ કે રજુઆત કરવી હોય તો આદેશ થયા થી એક માસની અંદર કરવા જણાવેલ. આમ છતાં મંડળી તરફથી કોઈ વાંધો વિરોધ રજુ થયેલ નથી આમ છતાં મંડળીએ સંદર્ભ-૬ના પત્રોથી ન્યાયના હિતમાં રજુઆત માટે તકો આપવામાં આવેલ હતી. આ અંગે પણ મંડળી તરફથી કોઈ વાંધો વિરોધ રજુ થયેલ નથી. ગુજરાત સહકારી મંડળીઓના અધિનિયમ-૧૯૬૧ની કલમ-૧૦૭ અન્વયેની મંડળીને આટોપી લેવા સંબંધે અંતિમ આદેશ કરતાં પૂર્વે મંડળીને પૂરતી તકો આપવામાં આવેલ છે. જે અન્વયે મંડળી તરફથી કોઈ વાંધો વિરોધ કે રજુઆત થયેલ નથી. જેથી મંડળીના સભ્યો/હોદ્દેદારોને મંડળી ચલાવવામાં રસ જણાતો નથી તેમ માનવાને કારણ રહે છે ઉક્ત વિગતો જોતાં મંડળીને આટોપી લેવાનું અનિવાર્ય હોવાથી નીચે મુજબનો અંતિમ આદેશ કરવામાં આવે છે.

અંતિમ આદેશ

આથી હું, એ. બી. પટેલ, જિલ્લા રજિસ્ટ્રાર, સહકારી મંડળીઓ (રૂરલ) અમદાવાદ મને મળેલ અધિકારની રૂઈએ ધી ભોજવા દુધ ઉત્પાદક સહકારી મંડળી લી., મું. ભોજવા, તા. વિરમગામ, જિ. અમદાવાદ કે જેનો નોંધણી ક્રમાંક સેં.દુ. ૧૦૭૭૧ તા. ૨૬-૪-૧૯૮૩ થી નોંધાયેલ સહકારી મંડળીને અધિનિયમ-૧૯૬૧ની કલમ-૧૦૭ મુજબના કારણોસર આટોપી લેવા કરવામાં આવેલ ઉપરોક્ત વંચાણે લીધા ક્રમાંક (૫) મુજબનો વચગાળાનો હુકમ કાયમ કરું છું.

અમદાવાદ, તારીખ ૧૩મી ઓગસ્ટ, ૨૦૦૪.

વંચાણે લીધા :–

(૧) સને ૧૯૬૧ના ગુજરાત સહકારી મંડળીઓના અધિનિયમની કલમ-૧૦૭ અને ૧૦૮ ની જોગવાઈઓ.

(૨) સહકારીશ્રીના ખેતી વન અને સહકાર વિભાગના ઠરાવ ક્રમાંક ઘખ/૨૭૭/ડી.ડી.સી./૧૧૬૮/૧૮૪૯૬/બી, તા. ૨૭-૫-૧૯૬૮.

(૩) સ્પેશ્યલ ઓડીટર (મિલ્ક) અમદાવાદના તા. ૬-૧૦-૨૦૦૪નો પત્ર તથા સબ-ઓડીટર સ. મં. વિરમગામ (દુધ) તા. ૧૨-૧૧-૨૦૦૩નો ખાસ અહેવાલ.

(૪) અત્રેની તા. ૨૨-૩-૨૦૦૪ની કારણદર્શક નોટીસ.

જાવક નંબર ઉખસ/ફડચ/ચ.૩/૭૪૫/૦૪.-ઉપર દર્શાવેલ ક્રમાંક-૩થી નીચે સહી કરનારને ધ્યાન ઉપર આવ્યા મુજબ ધી મારૂસણા દુધ ઉત્પાદક સહકારી મંડળી લી., મુ. મારૂસણા, તા. દેત્રોજ, જિ. અમદાવાદ મંડળીના નોંધાયેલા પેટા કાયદા મુજબના ઉદ્દેશ્યો અનુસાર કામકાજ સ્થગિત થઈ ગયેલ છે અને આર્થિક રીતે ટકી શકે તેમ નથી તે નીચેના સંજોગો ઉપરથી સ્પષ્ટ થાય છે.

(૧) મંડળી ઘણાં લાંબા સમયથી બંધ હાલતમાં છે.

(૨) વ્ય. કમિટિને મંડળી ચલાવવામાં રસ નથી.

(૩) મંડળી ચાલુ થાય તેવી પરિસ્થિતિ નથી.

ઉપરના સંજોગો ધ્યાને લેતા ઉક્ત મંડળીને સહકારી કાયદાની ઉપરની કલમ-૧૦૭ હેઠળ આટોપી લેવાનું અનિવાર્ય જણાતા નીચે મુજબ આદેશ કરવામાં આવે છે.

વચગાળાનો આદેશ

આથી હું, એ. બી. પટેલ જિલ્લા રજિસ્ટ્રાર સ. મં.(રૂરલ) અમદાવાદને મને મળેલ અધિકારની રૂઈએ ધી મારૂસણા દુધ ઉત્પાદક સહકારી મંડળી લી., મુ. મારૂસણા કે જેનો નોંધણી ક્રમાંક.......... તારીખ..................છે. તે મંડળીને ગુજરાત રાજ્ય સહકારી મંડળીઓના અધિનિયમ-૧૯૬૧ની કલમ ૧૦૭ અન્વયે આટોપી લેવા વચગાળાનો આદેશ કરું છું અને આજ અધિનિયમની કલમ-૧૦૮ (૧) અન્વયે મંડળીને આટોપી લેવાની કામગીરી સાથે ફડચા અધિકારી તરીકેશ્રી .... લગત જિલ્લા રજિસ્ટ્રાર સ. મં. (રૂરલ) અમદાવાદની નિયુક્ત કરું છું. આ આદેશની જાણ મંડળીના અધિકૃત હોદ્દેદારને નોંધાયેલ ટપાલથી કરવામાં આવેલ છે અને મંડળીને જો કોઈ ખુલાસો કે રજુઆત કરવી હોય તો તેં નીચે સહી કરનારને આ આદેશ થયાના તારીખથી માસ એકમાં લેખિત/મૌખિક/રૂબરૂ કે અધિકૃત પ્રતિનિધિ મારફત કરવા આથી તક આપવામાં આવે છે, ઉક્ત મુદત દરમ્યાન મંડળી તરફથી કોઈપણ ખુલાસો રજુઆત થશે નહીં તો મુદત વીત્યેથી મંડળીને આટોપી લેવાનો અંતિમ આદેશ કરવામાં આવશે જેની નોંધ લેવી.

અમદાવાદ, તારીખ ૧૩મી ઓગસ્ટ, ૨૦૦૪.

વંચાણે લીધા :–

(૧) સને ૧૯૬૧ના ગુજરાત સહકારી મંડળીઓના અધિનિયમની કલમ-૧૦૭ અને ૧૦૮ ની જોગવાઈઓ.

(૨) સહકારીશ્રીના ખેતી વન અને સહકાર વિભાગના ઠરાવ ક્રમાંક ઘખ/૨૭૭/ડી.ડી.સી./૧૧૬૮/૧૮૪૯૬/બી, તા. ૨૭-૫-૧૯૬૮.

(૩) સબ-ઓડીટર સ. મં. ધોળકા તા. ૧-૧-૨૦૦૪નો અહેવાલ.

(૪) અત્રેની તારીખ ૯-૪-૦૪ની કારણદર્શક નોટીસ.

જાવક નંબર ઉખસ/ફડચ/ચ.૩/૭૪૬/૦૪.-ઉપર દર્શાવેલ ક્રમાંક-૩થી નીચે સહી કરનારને ધ્યાન ઉપર આવ્યા મુજબ ધી દેવડથલ દુધ ઉત્પાદક સહકારી મંડળી લી., મુ. દેવડથલ, તા.બાવલા, જિ. અમદાવાદ

મંડળીના નોંધાયેલા પેટા કાયદા મુજબના ઉદ્દેશ્યો અનુસાર કામકાજ સ્થગિત થઈ ગયેલ છે અને આર્થિક રીતે ટકી શકે તેમ નથી તે નીચેના સંજોગો ઉપરથી સ્પષ્ટ થાય છે.

(૧) મંડળી તા. ૧-૪-૨૦૦૨થી ૩૧-૩-૨૦૦૩ સુધીના સમયમાં ફક્ત એક જ દિવસ ચાલુ કરેલ છે. ખરેખર મંડળી સ્થગિત ગણાય.

(૨) છેલ્લા પાંચ વર્ષથી ઓડીટ નોંધની દુરસ્તી કરેલ નથી.

(૩) મંડળીએ છેલ્લા ત્રણ વર્ષથી સહકારી ઓડીટ ફી ભરેલ નથી.

(૪) મંડળીએ તા. ૧-૪-૦૨થી ૩૧-૩-૦૩ સુધીમાં એક પણ વ્ય. કમિટીની બેઠક બોલાવેલ નથી.

(૫) તા. ૧-૪-૦૨થી ૩૧-૩-૦૩ સુધીના સમયમાં વાર્ષિક સાધારણ સભા બોલાવેલ નથી.

(૬) મંડળીમાં વેપારી ખોટ છે.

ઉપરના સંજોગો ધ્યાને લેતા ઉક્ત મંડળીને સહકારી કાયદાની ઉપરની કલમ-૧૦૭ હેઠળ આટોપી લેવાનું અનિવાર્ય જણાતા નીચે મુજબ આદેશ કરવામાં આવે છે.

વચગાળાનો આદેશ

આથી હું, એ. બી. પટેલ જિલ્લા રજિસ્ટ્રાર સ. મં.(રૂરલ) અમદાવાદ મને મળેલ અધિકારની રૂઈએ ધી દેવડથલ દુધ ઉત્પાદક સહકારી મંડળી લી., મુ. દેવડથલ, તા. બાવલા, જિ. અમદાવાદ કે જેનો નોંધણી ક્રમાંક સેંદુ-૧૦૯૭૯, તારીખ ૨૧-૧૨-૧૯૮૩ છે. તે મંડળીને ગુજરાત રાજ્ય સહકારી મંડળીઓના અધિનિયમ-૧૯૬૧ની કલમ-૧૦૭ અન્વયે આટોપી લેવા વચગાળાનો આદેશ કરું છું અને આજ અધિનિયમની કલમ-૧૦૮ (૧) અન્વયે મંડળીને આટોપી લેવાની કામગીરી સાથે ફડચા અધિકારી તરીકેશ્રી એ. બી. કોરડીયા ફડચા અધિકારી નંબર-૧ લગત જિલ્લા રજિસ્ટ્રાર સ. મં. (રૂરલ) અમદાવાદની નિયુક્ત કરું છું. આ આદેશની જાણ મંડળીના અધિકૃત હોદ્દેદારોને નોંધાયેલ ટપાલથી કરવામાં આવેલ છે અને મંડળીને જો કોઈ ખુલાસો કે રજુઆત કરવી હોય તો તે નીચે સહી કરનારને આ આદેશ થયાના તારીખથી માસ એકમાં લેખિત/મૌખિક/રૂબરૂ કે અધિકૃત પ્રતિનિધિ મારફત કરવા આથી તક આપવામાં આવે છે, ઉક્ત મુદત દરમ્યાન મંડળી તરફથી કોઈપણ ખુલાસો રજુઆત થશે નહીં તો મુદત વીત્યેથી મંડળીને આટોપી લેવાનો અંતિમ આદેશ કરવામાં આવશે જેની નોંધ લેવી.

અમદાવાદ, તારીખ ૧૩મી ઓગસ્ટ, ૨૦૦૪.

વંચાણે લીધા :–

(૧) સને ૧૯૬૧ના ગુજરાત સહકારી મંડળીઓના અધિનિયમની કલમ-૧૦૭ અને ૧૦૮ ની જોગવાઈઓ.

(૨) સહકારીશ્રીના ખેતી વન અને સહકાર વિભાગના ઠરાવ ક્રમાંક ઘખ/૨૭૭/ડી.ડી.સી./૧૧૬૮/૧૮૪૯૬/બી, તા. ૨૭-૫-૧૯૬૮.

(૩) સ્પેશ્યલ ઓડીટર (મિલ્ક) અમદાવાદ તા. ૩-૨-૨૦૦૪નો પત્ર તથા સબ-ઓડીટર સહકારી મંડળીઓ (મિલ્ક) વિરમગામનો તા. ૧-૧-૨૦૦૪નો અહેવાલ.

(૪) અત્રેની તા. ૯-૪-૨૦૦૪ની કારણદર્શક નોટીસ.

જાવક નંબર ઉખસ/ફડચ/ચ.૩/૭૪૭/૦૪.-ઉપર દર્શાવેલ ક્રમાંક-૩થી નીચે સહી કરનારને ધ્યાન ઉપર આવ્યા મુજબ ધી ભોંયણી દુધ ઉત્પાદક સહકારી મંડળી લી., મુ. ભોંયણી, તા. દેત્રોજ, જિ. અમદાવાદ મંડળીના નોંધાયેલા પેટા કાયદા મુજબના ઉદ્દેશ્યો અનુસાર કામકાજ સ્થગિત થઈ ગયેલ છે અને આર્થિક રીતે ટકી શકે તેમ નથી તે નીચેના સંજોગો ઉપરથી સ્પષ્ટ થાય છે.

(૧) મંડળી ઘણાં લાંબા સમયથી બંધ હાલતમાં છે. વ્ય. કમિટીના સભ્યોને મંડળી ચલાવવામાં રસ નથી મંડળી ચાલુ થાય તેવી પરિસ્થિતિ નથી.

(૨) છેલ્લા ત્રણ વર્ષથી મંડળીની વ્ય. કમિટિની એકપણ બેઠક મળેલ નથી તેમજ વાર્ષિક સાધારણ સભા મળેલ નથી.

(૩) છેલ્લા ત્રણ વર્ષનો મંડળીનો ઓડીટ વર્ગ ડ છે.

ઉપરના સંજોગો ધ્યાને લેતા ઉક્ત મંડળીને સહકારી કાયદાની ઉપરની કલમ-૧૦૭ હેઠળ આટોપી લેવાનું અનિવાર્ય જણાતા નીચે મુજબ આદેશ કરવામાં આવે છે.

વચગાળાનો આદેશ

આથી હું, એ. બી. પટેલ જિલ્લા રજિસ્ટ્રાર સ. મં. (રૂરલ) અમદાવાદને મને મળેલ અધિકારની રૂઈએ ધી ભોંયણી દુધ ઉત્પાદક સહકારી મંડળી લી., મુ. ભોંયણી, તા. દેત્રોજ, કે જેનો નોંધણી ક્રમાંક સેંદુ-૩૯૨૫, તારીખ ૧૪-૮-૧૯૭૬ છે. તે મંડળીને ગુજરાત રાજ્ય સહકારી મંડળીઓના અધિનિયમ-૧૯૬૧ની કલમ ૧૦૭ અન્વયે આટોપી લેવા વચગાળાનો આદેશ કરું છું અને આજ અધિનિયમની કલમ-૧૦૮ (૧) અન્વયે મંડળીને આટોપી લેવાની કામગીરી સાથે ફડચા અધિકારી તરીકેશ્રી..............................લગત જિલ્લા રજિસ્ટ્રાર સ. મં. (રૂરલ) અમદાવાદની નિયુક્ત કરું છું. આ આદેશની જાણ મંડળીના અધિકૃત હોદ્દેદારોને નોંધાયેલ ટપાલથી કરવામાં આવેલ છે અને મંડળીને જો કોઈ ખુલાસો કે રજુઆત કરવી હોય તો તે નીચે સહી કરનારને આ આદેશ થયાના તારીખથી માસ એકમાં લેખિત/મૌખિક/રૂબરૂ કે અધિકૃત પ્રતિનિધિ મારફત કરવા આથી તક આપવામાં આવે છે, ઉક્ત મુદત દરમ્યાન મંડળી તરફથી કોઈપણ ખુલાસો રજુઆત થશે નહીં તો મુદત વીત્યેથી મંડળીને આટોપી લેવાનો અંતિમ આદેશ કરવામાં આવશે જેની નોંધ લેવી.

અમદાવાદ, તારીખ ૧૩મી ઓગસ્ટ, ૨૦૦૪.

એ. બી. પટેલ,
જિલ્લા રજિસ્ટ્રાર,
સહકારી મંડળીઓ, (રૂરલ),
અમદાવાદ.

વંચાણમાં લીધા :

સોખડા સેવા સ. મં. લી. મુ. સોખડા, તા. માતર, જિ. ખેડાને ફડચામાં લઈ જવાનો વચગાળાનો હુકમ.

ક્રમાંક ફડચ/૦૧/ગ-૨/૨૬૧/૨૦૦૩, તા. ૨૮-૭-૨૦૦૩.

હુકમ

જા. નં. ઉખસ/કજ/ફડચા/ગ-૨/૪૩૦/૨૦૦૪.—સોખડા સેવા સહકારી મંડળી લી. મુકામ સોખડા, તાલુકો માતર, જિલ્લો ખેડાને શ્રી મદદનીશ જિલ્લા રજિસ્ટ્રાર, સહકારી મંડળીઓ, જિલ્લા પંચાયત, નડીઆદની ઓફીસના નોંધ નંબર તા. થી નોંધવામાં આવી હતી તે મંડળીને સને ૧૯૬૧ના ગુજરાત રાજ્ય સહકારી મંડળીઓના કાયદાની કલમ ૧૦૭ અન્વયે ફડચામાં લઈ જવાનો હુકમ કરવામાં આવે છે. અને સદરહુ મંડળીના ફડચા અધિકારી તરીકે શ્રી ધી ખેડા જિલ્લા મધ્યસ્થ સહકારી બેંક લી., નડીઆદની સદર કાયદાની કલમ-૧૦૮ (૩) હેઠળ નિમણુંક કરવામાં આવે છે અને તેમના મહેનતાણાની રકમ નિયમ મુજબ સરકારી તિજોરીમાં "૦૪૨૫ સહકાર" સદરે જમા કરાવવી. ફડચાનું કામકાજ ત્રણ વર્ષમાં પુરૂં કરવું.

નડીઆદ, તારીખ ૧૬મી ઓગસ્ટ, ૨૦૦૪.

વંચાણમાં લીધા :

નવગામા સેવા સ. મં. લી. મુ. નવગામા, તા. બાલાસીનોરને ફડચામાં લઈ જવાનો વચગાળાનો હુકમ.

ક્રમાંક ફડચ/૦૧/ગ-૨/૫૮૨/૨૦૦૪, તા. ૧૬-૧૨-૨૦૦૩.

હુકમ

જા. નં. ઉખસ/કજ/ફડચા/ગ-૨/૪૩૧/૨૦૦૪.—નવગામા સેવા સહકારી મંડળી લી. મુકામ નવગામા, તાલુકો બાલાસીનોર, જિલ્લો ખેડાને મદદનીશ જિલ્લા રજિસ્ટ્રાર, સહકારી મંડળીઓ, જિલ્લા પંચાયત. નડીઆદની ઓફીસના નોંધ નંબર તા. થી નોંધવામાં આવી હતી તે મંડળીને સને ૧૯૬૧ના ગુજરાત રાજ્ય સહકારી મંડળીઓના કાયદાની કલમ ૧૦૭ અન્વયે ફડચામાં લઈ જવાનો હુકમ કરવામાં આવે છે. અને સદરહુ મંડળીના ફડચા અધિકારી તરીકે શ્રી ધી ખેડા જિલ્લા મધ્યસ્થ સહકારી બેંક લી., નડીઆદની સદર કાયદાની કલમ-૧૦૮ (૩) હેઠળ નિમણુંક કરવામાં આવે છે અને તેમના મહેનતાણાની રકમ નિયમ મુજબ સરકારી તિજોરીમાં "૦૪૨૫ સહકાર" સદરે જમા કરાવવી. ફડચાનું કામકાજ ત્રણ વર્ષમાં પુરૂં કરવું.

નડીઆદ, તારીખ ૧૬મી ઓગસ્ટ, ૨૦૦૪.

એચ. એન. દરજી,
જિલ્લા રજિસ્ટ્રાર,
સહકારી મંડળીઓ, નડીઆદ.

વંચાણે લીધા :

(૧) ધી મહેસાણા ડીસ્ટ્રીક્ટ સેન્ટ્રલ કો. ઓપ. બેંક લિ., મહેસાણાના પત્ર નં. ૮૮/લોન/૬૨૩૬, તા. ૫-૯-૨૦૦૩.

(૨) અત્રેની કચેરીના પત્ર ક્રમાંક ઉખસ/ફડચ/૦૧/ખ/૭૩૮/૨૦૦૪, તા. ૧૨-૭-૨૦૦૪ થી પાઠવેલ કારણદર્શક નોટીસ.

(૩) શ્રી વૈભવલક્ષ્મી બાવીસી જિલ્લા નાગરિક શરાફી સહકારી મંડળી લી., મુ. તા. ખેરાલુ, જિ. મહેસાણાનો તા. ૨૮-૭-૨૦૦૪ થી મુદત માગતો પત્ર.

(૪) અત્રેની કચેરીના પત્ર ક્રમાંક ઉખસ/ફડચ/૦૧/ખ/૮૪૯/૨૦૦૪, તા. ૩૦-૭-૨૦૦૪ થી મુદત આપતો પત્ર.

(૫) ગુજરાત સહકારી મંડળીઓ અધિનિયમ, ૧૯૬૧ અન્વયેની કલમ-૧૦૭ની જોગવાઈઓ.

પ્રસ્તાવના

જા. નં. ઉખસ/ફડચ/૦૧/ખ/૯૧૪/૨૦૦૪.- ધી ગુજરાત સહકારી મંડળીઓ અધિનિયમ, ૧૯૬૧અન્વયે શ્રી વૈભવલક્ષ્મી બાવીસી જિલ્લા નાગરિક શરાફી સહકારી મંડળી લી., મુ. તા. ખેરાલુ, જિ. મહેસાણા નોંધણી નંબર સે. ૨૪૩૨૫, તા. ૨૩-૧૦-૧૯૯૦ થી નોંધાયેલ સહકારી સંસ્થા છે. (જેનો હવે પછી અહીંયા " મંડળી " તરીકે ઉલ્લેખ કરાયેલ છે.)

ઉપરોક્ત આમુખ - ૧માં જણાવ્યા મુજબ સદર મંડળીના ધી મહેસાણા ડીસ્ટ્રીક્ટ સેન્ટ્રલ કો. ઓપ. બેંક લિ., મહેસાણાના તા. ૫-૯-૨૦૦૩ના પત્રમાં જણાવેલ મુદ્દાઓ સંબંધે સદર મંડળીને અત્રેની કચેરીના પત્ર ક્રમાંક ઉખસ/ફડચ/૦૧/ખ/૭૩૮/૨૦૦૪, તા. ૧૨-૭-૨૦૦૪ થી કારણદર્શક નોટીસ પાઠવેલ હતી. જેમાં જણાવેલ મુદ્દા નં. ૧ થી ૧૧ બાબતે રજુઆત કરવા સુનાવણી તારીખે મંડળીના પ્રતિનિધિઓને હાજર રહેવા જણાવતાં, આમુખ-૩માં જણાવેલ પત્રથી મંડળીના પ્રતિનિધિઓ સામાજિક કામ સારૂ રોકાયેલ હોઈ, સુનાવણી સમયે હાજર રહી ન શકતાં મુદત માંગતાં, અત્રેના તા. ૩૦-૭-૨૦૦૪ના પત્રાંક ઉખસ/ફડચ/૦૧/ખ/૮૪૯/૨૦૦૪ અન્વયે બીજી મુદત તા. ૧૬-૮-૨૦૦૪ના રોજની આપી સુનાવણી સમયે હાજર રહેવા જણાવેલ હતું. પરંતુ, સુનાવણી તારીખે મંડળીના કોઈ પ્રતિનિધિ હાજર રહેલ નથી.

આમ, મંડળીને રજુઆત કરવા અત્રેથી પુરતી અને વ્યાજબી તકો પુરી પાડવા છતાં, મંડળી દ્વારા કોઈ રજુઆત કરાયેલ નથી.

આમ, ઉપરોક્ત તમામ બાબતોને જોતાં સદર મંડળીને નીચેના કારણોસર ફડચામાં લઈ જવી કાનૂની રીતે વ્યાજબી જણાય છે.

(૧) મંડળીનો છેલ્લાં બે વર્ષનો ઓડિટ વર્ગ "ડ" છે.

(૨) મંડળીએ શરૂઆતથી તા. ૩૧-૩-૨૦૦૨ સુધીના ઓડિટ મેમાની ખામીઓની દુરસ્તી કરેલ નથી.

(૩) સંસ્થાએ મહેસાણા ડીસ્ટ્રીક્ટ સેન્ટ્રલ કો. ઓપ. બેંક લી., મહેસાણાની સાત વર્ષ અગાઉ લીધેલ રૂા. ૧૦,૯૧,૭૭૭/- કેશ

INDEX

ક્રેડીટ બેંકમાં ભરપાઈ કરી નથી. તેમજ, તેનું વ્યાજ ચડતા રૂા. ૨૨,૫૫,૬૨૭/- મુદતવીતી કેશ ક્રેડીટ તા. ૩૧-૩-૨૦૦૩ અંતિત આજસુધી બેંકમાં ભરપાઈ કરેલ નથી.

(૪) મંડળીનું તા. ૩૧-૩-૨૦૦૩ના રોજનું સરવૈયું જોતાં રૂા. ૧૫,૫૭,૮૯૭/- જેટલું મોટું નુકશાન છે. જે નુકશાન ભરપાઈ થઈ શકે તેમ જણાતું નથી.

(૫) ખેરાલું તાલુકા સહકારી મુદ્રણાલય પાસે રૂા. ૨,૮૫,૫૭૩/- લ્હેણાં છે. જેની વસુલાત મેળવવા મંડળીએ કોઈ કાર્યવાહી કરેલ નથી.

(૬) મંડળીના ૨૧૦ સભાસદો પાસે તા. ૩૧-૩-૨૦૦૩ના રોજ રૂા. ૨૬,૫૦,૦૧૨/- જેટલી મોટી રકમ મુદતવીતી ધિરાણ વસુલાત લેવાની બાકીમાં છે. આ વસુલાત પરત મેળવવા મંડળીએ કોઈ કાર્યવાહી કરી નથી. જેથી મહેસાણા ડીસ્ટ્રીકટ બેંક, મહેસાણાની C/C નહીં ભરાતા વ્યાજ ચડતું થતાં, મંડળીને મોટું આર્થિક નુકશાન થઈ રહેલ છે.

(૭) તા. ૧-૪-૨૦૦૨ થી તા. ૩૧-૩-૨૦૦૩ના સમયનું ઓડિટ કરનાર ઓડિટરશ્રીએ તેમના ઓડિટ મેમાની ખામી નં. ૫ થી "નિર્દોષ ગરીબ અને બક્ષીપંચના સભાસદોના શેર અને બચતના નાણાં જોખમાય તે પહેલાં મંડળીને ફડચામાં લઈ જવી જરૂરી છે." તેવો સ્પષ્ટ અભિપ્રાય દર્શાવેલ છે.

(૮) મંડળીના સભાસદોને તેમની જપ્ત ડીપોઝીટની રકમ પરત કરવા કોઈ જોગવાઈ કરવામાં આવેલ નથી.

(૯) મંડળીની આર્થિક સ્થિતિ જોતાં, મંડળીના કાર્યવાહકોને મંડળી ચલાવવામાં કોઈ રસ નથી.

(૧૦) મંડળીના ૨૦૦૨/૨૦૦૩ના વર્ષના હિસાબો જોતાં, પગાર ખર્ચ રૂા. ૨૬,૦૦૦/- તથા મકાન ભાડા રૂા. ૬,૦૦૦/- તથા ભથ્થા ભાડા ખર્ચ રૂા. ૫૮,૬૦૦/- થવા પામેલ છે. જે સામે માત્ર વ્યાજ આવક રૂા. ૪૨,૧૩૧/- થવા પામેલ છે. જે બાબત સંસ્થાને ઉત્તરોત્તર નુકશાન લઈ જવાની સ્પષ્ટ થાય છે.

(૧૧) સંસ્થાના તા. ૧-૭-૧૯૯૮ થી તા. ૩૧-૩-૨૦૦૧ સુધીના ઓડિટમાં સહકારી કાયદાની કલમ-૯૩ અંગેનો ઓડિટ ગ્રેડ-૧, સ. મં., સિદ્ધપુર, દ્વારા ખાસ અહેવાલ કરવામાં આવેલ છે.તે બાબતે અત્રેથી તપાસ કરાવતાં, તપાસણી અધિકારશ્રીએ રૂા. ૪૯, ૪૫,૪૭૭/- ના નાણાંકાય જવાબદારી નક્કી કરેલ તેમાંથી રૂા. ૨ લાખ વસુલ આવતાં રૂા. ૪૭,૪૫,૪૭૭/- ની જવાબદારી નક્કી કરેલ છે. જેમાં ૫૦ % જવાબદારી પ્રમુખશ્રી ભરતસિંહ શંકરજી ડાભી તથા બાકીની ૫૦ % રકમ ૧૬ સભ્યોની સરખે ભાગે નક્કી કરેલ છે. જે વસુલાત આ નોટીસના મુદ્દા નં. ૩ તથા ૪ તથા મુદ્દા નં. ૫ અને ૬માં સમાવિષ્ટ થઈ જાય છે. જે વસુલાત આજદિન સુધી આવેલ નથી.

ઉપરોક્ત આમુખમાં વંચાણે લીધેલ પત્રો તેમજ પ્રસ્તાવનાની વિગતો ધ્યાને લેતાં મંડળીને ચાલુ રાખવી હિતાવહ જણાતું નથી. તેથી આમુખ-૫માં જણાવેલ કાયદાની જોગવાઈઓને આધિન મંડળીને ફડચામાં લઈ જવા નીચે મુજબનો ફડચાનો વચગાળાનો આદેશ કરવામાં આવે છે.

વચગાળાનો આદેશ

શ્રી વૈભવલક્ષ્મી બાવીસી જિલ્લા નાગરિક શરાફી સહકારી મંડળી લી., મુ. તા. ખેરાલુ, જિ. મહેસાણાની સંસ્થા સહકારી કાયદા આધીન નોંધણી નં. સે.૨૪૩૨૫, તા. ૨૩-૧૦-૧૯૯૦ થી નોંધવામાં આયેલ સહકારી સંસ્થા છે. તેને ગુજરાત સહકારી મંડળીઓ અધિનિયમ, ૧૯૬૧ની કલમ-૧૦૭ (૧) ના ખંડ ક, ગ, (૨) (૪) અન્વયે આથી ફડચામાં લઈ જવામાં આવે છે તથા સદરહુ કાયદાની કલમ-૧૦૮(૧) અન્વયે ફડચા અધિકારી તરીકે ધી મહેસાણા ડીસ્ટ્રીક્ટ સેન્ટ્રલ કો. ઓપ. બેંક લિ., મહેસાણાની નિમણુંક કરી છે.

નોંધ :

ઉપરોક્ત વચગાળાના હુકમ સામે મંડળીને કોઈ રજુઆત કે ખુલાસો કરવો હોય તો, સદર હુકમ નીકળ્યા તારીખથી એક માસની મુદતમાં આ કચેરીને મોકલી આપવાનું જણાવવામાં આવે છે.

મહેસાણા, તારીખ ૧૮મી ઓગસ્ટ, ૨૦૦૪.

એચ. એન. પટેલ,
જિલ્લા રજિસ્ટ્રાર,
સહકારી મંડળીઓ, મહેસાણા.

વંચાણે લીધા :-

(૧) આ કચેરીના તારીખ ૧/૩/૨૦૦૪ના હુકમ ક્રમાંક ફડચ/૦૧/ ધ-૨/૭૪/૨૦૦૪.

(૨) સને ૧૯૬૧ના ગુજરાત સહકારી મંડળીઓના કાયદાની કલમ-૧૦૭(૩) ની જોગવાઈઓ.

અંતિમ હુકમ

જા. નં. ફડચ/૦૧/ધ-૨/ફ/૧૫૮૪૦/૩૭૧/૨૦૦૪.-ધી નારાયણ ખેડૂત ગૃપ કો. ઓ. કોટન સેલ સો. લિ., મું. સાધલી, તા. શિનોર, જિ. વડોદરા, નોંધણી ક્રમાંક સે. ૨૬૮૮૨, તારીખ ૩/૧/૧૯૯૪ થી નોંધાયેલ સહકારી મંડળી છે, જેને ૧૯૬૧ના ગુજરાત સહકારી મંડળીઓના કાયદાની કલમ-૧૦૭ (૧) (ક) (૨) (જી) અન્વયે આમુખ (૧)માં જણાવેલ પ્રાથમિક હુકમથી ફડચામાં લઈ જઈ, સદર હુકમ સામે વાંધા-સુચનોની રજુઆત કરવા માટે એક માસની તક આપવામાં આવતા તે પરત્વે મંડળી તરફથી રજુઆત કરવામાં આવેલ જે યોગ્ય ન જણાતાં ગ્રાહ્ય રાખેલ નથી જેથી આમુખ (૨)માં જણાવેલ કલમ-૧૦૭ (૩) અન્વયે, સદરહુ મંડળીને ફડચામાં લઈ જવાનો પ્રાથમિક હુકમ આથી કાયમ કરવામાં આવે છે, અને ફડચા અધિકારી તરીકે શ્રી સહકારી અધિકારી ફડચા નં. ૩, લગત કચેરીની નિમણુંક કરવામાં આવે છે.

(૧) ફડચા અધિકારીએ મંડળીની ફડચાની કાર્યવાહી ૩ વર્ષની મુદતમાં પૂર્ણ કરવાની રહેશે.

(૨) ફડચા અધિકારીએ સદરહુ મંડળીનો હવાલો દિન-૧૫માં મેળવી લઈ, મંડળીના દેવા-લેણાંની ખાત્રી કરી, સૌ પ્રથમ સરકારી બાકી લેણા, ઓડીટ ફી, સરકારી લોન, વ્યાજ, દંડનીય વ્યાજ, શેર ફાળાની ચુકવણી કરવા સુચના છે.

વડોદરા, તારીખ ૯મી ઓગસ્ટ, ૨૦૦૪.

વંચાણે લીધા :-

(૧) આ કચેરીના તારીખ ૩૧/૩/૨૦૦૪ના હુકમ ક્રમાંક ફડચ/૦૧/ ઘ-૨/૧૭૨/૨૦૦૪.

(૨) સને ૧૯૬૧ના ગુજરાત સહકારી મંડળીઓના કાયદાની કલમ-૧૦૭(૩) ની જોગવાઈઓ.

અંતિમ હુકમ

જા. નં. ફડચ/૦૧/ઘ-૨/ફ/૧૫૮૪૦/૩૮૧/૨૦૦૪.–ધી અનસોયા માતા ખેતી પિયત સહકારી મંડળી લિ., મું. મોટા કરાળા, તા. શિનોર, જિ. વડોદરા, નોંધણી ક્રમાંક સે. ૨૬૪૮, તારીખ ૧૭-૩-૧૯૮૮ થી નોંધાયેલ સહકારી મંડળી છે, જેને ૧૯૬૧ના ગુજરાત સહકારી મંડળીઓના કાયદાની કલમ-૧૦૭ (૧) (ક) (ગ) (૨) (૪) અન્વયે આમુખ (૧)માં જણાવેલ પ્રાથમિક હુકમથી ફડચામાં લઈ જઈ, સદર હુકમ સામે વાંધા-સુચનોની રજુઆત કરવા માટે એક માસની તક આપવામાં આવતા છતાં તે પરત્વે મંડળી તરફથી કોઈ રજુઆત કરવામાં આવેલ ન હોય, આમુખ (૨)માં જણાવેલ કલમ-૧૦૭ (૩) અન્વયે, સદરહુ મંડળીને ફડચામાં લઈ જવાનો પ્રાથમિક હુકમ આથી કાયમ કરવામાં આવે છે, અને ફડચા અધિકારી તરીકે શ્રી સહકારી અધિકારી ફડચા નં. ૪, લગત કચેરીની નિમણુંક કરવામાં આવે છે.

(૧) ફડચા અધિકારીએ મંડળીની ફડચાની કાર્યવાહી ૩ વર્ષની મુદતમાં પૂર્ણ કરવાની રહેશે.

(૨) ફડચા અધિકારીએ સદરહુ મંડળીનો હવાલો દિન-૧૫માં મેળવી લઈ, મંડળીના દેવા-લેણાંની ખાત્રી કરી, સૌ પ્રથમ સરકારી બાકી લેણાં, ઓડીટ ફી, સરકારી લોન, વ્યાજ, દંડનીય વ્યાજ, શેર ફાળાની ચુકવણી કરવા સુચના છે.

વડોદરા, તારીખ ૧૨મી ઓગસ્ટ, ૨૦૦૪.

વંચાણે લીધા :-

(૧) આ કચેરીના તારીખ ૨૨/૩/૨૦૦૪ના હુકમ ક્રમાંક ફડચ/૦૧/ ઘ-૨/૧૫૩/૨૦૦૪.

(૨) સને ૧૯૬૧ના ગુજરાત સહકારી મંડળીઓના કાયદાની કલમ-૧૦૭(૩) ની જોગવાઈઓ.

અંતિમ હુકમ

જા. નં. ફડચ/ફ/૧૫૮૪૧/ઘ-૨/૩૮૨/૨૦૦૪.–ધી ફલોડ દૂધ ઉત્પાદક સહકારી મંડળી લિ., મું. ફલોડ, તા. વાઘોડિયા, નોંધણી ક્રમાંક સે. દૂ. ૩૨૦૮, તારીખ ૨૪-૫-૨૦૦૦ થી નોંધાયેલ સહકારી મંડળી છે, જેને ૧૯૬૧ના ગુજરાત સહકારી મંડળીઓના કાયદાની કલમ-૧૦૭ (૧) (ક) (ગ) (૨) (૪) અન્વયે આમુખ (૧)માં જણાવેલ પ્રાથમિક હુકમથી ફડચામાં લઈ જઈ, સદર હુકમ સામે વાંધા-સુચનોની રજુઆત કરવા માટે એક માસની તક આપવામાં આવતા છતાં તે પરત્વે કોઈ રજુઆત કરવામાં આવેલ ન હોય, આમુખ (૨)માં જણાવેલ કલમ-૧૦૭ (૩) અન્વયે, સદરહુ મંડળીને ફડચામાં લઈ જવાનો પ્રાથમિક હુકમ આથી કાયમ કરવામાં આવે છે, અને ફડચા અધિકારી તરીકે શ્રી સહકારી અધિકારી ફડચા નં. ૪, લગત કચેરીની નિમણુંક આથી કાયમ કરવામાં આવે છે.

(૧) ફડચા અધિકારીએ મંડળીની ફડચાની કાર્યવાહી ૩ વર્ષની મુદતમાં પૂર્ણ કરવાની રહેશે.

(૨) ફડચા અધિકારીએ સદરહુ મંડળીનો હવાલો દિન-૧૫માં મેળવી લઈ, મંડળીના દેવા-લેણાંની ખાત્રી કરી, સૌ પ્રથમ સરકારી બાકી લેણી, ઓડીટ ફી, સરકારી લોન, વ્યાજ, દંડનીય વ્યાજ, શેર ફાળાની ચુકવણી કરવા સુચના છે.

વડોદરા, તારીખ ૧૨મી ઓગસ્ટ, ૨૦૦૪.

ડી. જી. દલાલ,
જિલ્લા રજિસ્ટ્રાર,
સહકારી મંડળીઓ, વડોદરા.

નં. ભ-૫૧૮૮/નઘણ/૦૧/ખ-૧/૩૧૨/૨૦૦૪.–આથી જાહેર કરે છે કે, ધી શ્રમજીવી ગ્રાહક અને ધીરાણ સ. મં. લી., રાજપીપલા, સ્થળ રાજપીપલા, તાલુકો નાંદોદ, જિલ્લો નર્મદા સને ૧૯૬૧નો ગુજરાત કાયદો (ગુજરાત સહકારી મંડળીઓનો કાયદો ૧૯૬૧)ની કલમ-૯ અન્વયે આજરોજ નોંધવામાં આવી છે.

નર્મદા, તારીખ ૨૩મી જુલાઈ, ૨૦૦૪.

કે. વી. આચાર્ય,
જિલ્લા રજિસ્ટ્રાર, સહકારી મંડળીઓ,
નર્મદા.

વંચાણે લીધા :

(૧) અત્રેની કચેરીના હુકમ ક્રમાંક વહટ/૦૧/ગ/૨૬૫૩/૨૦૦૩, તા. ૧-૧૨-૨૦૦૩.

(૨) કસ્ટોડીયન ધી હાપા દૂધ ઉત્પાદક સહકારી મંડળી લિ., હાપા, તા. હિંમતનગરના તા. ૧-૮-૨૦૦૪નો પત્ર ક્રમાંક પી.એસ.એસ./જી.એમ./સોસાયટી/૧૩૦૫/૨૦૦૪-૨૦૦૫.

પ્રસ્તાવના

ક્રમાંક વહટ/૦૧/ગ/૯૯૯/૨૦૦૪.–ધી હાપા દૂધ ઉત્પાદક સહકારી મંડળી લિ., હાપા, તા. હિંમતનગર, જિ. સાબરકાંઠાએ આમુખ-૧માં વંચાણે લીધેલ આદેશથી ગુજરાત સહકારી મંડળીઓના અધિનિયમ, ૧૯૬૧ની કલમ-૭૪(ઘ) અન્વયે કસ્ટોડીયન હેઠળ છે.

આમુખ-૨માં વંચાણે લીધેલ કસ્ટોડીયનશ્રીના તા. ૧-૮-૨૦૦૪ના પત્રથી જણાવ્યા મુજબ મંડળીની વ્યવસ્થાપક સમિતિની ચૂંટણી પ્રક્રિયા તા. ૧૬-૭-૨૦૦૪ના રોજ પૂર્ણ કરી વ્યવસ્થાપક સમિતિની રચના કરી મંડળીનો તમામ ચાર્જ ચૂંટાયેલ વ્યવસ્થાપક સમિતિને સુપ્રત કરવામાં આવેલ છે. આમ મંડળીની વ્યવસ્થાપક સમિતિ અસ્તિત્વમાં આવેલ હોઈ મંડળીમાં કસ્ટોડીયન સમાપ્તીનો નીચે મુજબનો હુકમ કરવામાં આવે છે.

હુકમ

હું, જે. જે. શાહ, જિલ્લા રજિસ્ટ્રાર સહકારી મંડળીઓ, સાંબરકાંઠા, હિંમતનગર, મને મળેલ અધિકાર અને સત્તાની રૂએ ધી હાપા દૂધ ઉત્પાદક સહકારી મંડળી લિ., હાપા, તા. હિંમતનગર, જિ.

INDEX

સાબરકાંઠામાં ગુજરાત સહકારી મંડળીઓના અધિનિયમ, ૧૯૬૧ની કલમ-૭૪(ઘ) અન્વયે પ્રસ્તવનામાં જણાવેલ વિગતે મંડળીમાંથી કસ્ટોડીયન સમાપ્તીનો હુકમ કરૂં છું.

હિંમતનગર, તારીખ ૧૬મી ઓગસ્ટ, ૨૦૦૪.

વંચાણે લીધા :

(૧) ગુજરાત સહકારી મંડળીઓના અધિનિયમ, ૧૯૬૧ની કલમ-૧૦૭ અને ૧૦૮ની જોગવાઈઓ.

(૨) સરકારશ્રીના કૃષિ સહકાર અને ગ્રામ વિકાસ વિભાગના ઠરાવ ક્રમાંક જીએચકેએચ/૨૪-૯૧/ડીડીજી/૧૧૮૮/૫૨૦૪/જે, તા. ૩૦-૩-૧૯૯૧.

(૩) અત્રેની કચેરીના તા. ૨૬-૪-૨૦૦૪ની કારણદર્શક નોટીસ પત્ર ક્રમાંક ફડચ/૦૧/ગ/૪૮૩/૨૦૦૪.

(૪) ફડચાના વચગાળાના હુકમ ક્રમાંક ફડચ/૦૧/ગ/૬૫૬/૨૦૦૪, તા. ૧૭-૬-૨૦૦૪.

ફડચાનો અંતિમ આદેશ

ક્રમાંક ફડચ/ફ/૧૫૯૭૭/૦૧/ગ/૧૦૦૯/૨૦૦૪.–ધી લાલોડા ગૃપ તેલીબીયા ઉત્પાદક સહકારી મંડળી લિ., મુ. લાલોડા, તા. ઈડર, જિ. સાંબરકાંઠા, નોંધણી ક્રમાંક સે. તે. ૨૩૬૭૨, તા. ૩૦-૧૧-૧૯૮૯થી નોંધાયેલી સહકારી મંડળી છે. ગુજરાત સહકારી મંડળીઓના અધિનિયમ, ૧૯૬૧ની કલમ-૧૦૭(૧) એ (સી) (૨) અન્વયે આમુખ-૪માં જણાવેલ વચગાળાના હુકમથી આ મંડળીને ફડચામાં લઈ જઈ સદર વચગાળાના ફડચાના હુકમ સામે વાંધા સુચનો રજુ કરવા માટે એક માસની તક આપવામાં આવેલ હતી રૂબરૂ રજુઆત કરવા માટે પણ તા. ૨૨-૭-૨૦૦૪ના રોજ તક આપવામાં આવેલ હતી મંડળી તરફથી સદર મુદતે કોઈપણ કાર્યવાહક હાજર રહેલ નથી. તેમજ લેખિત રજુઆત પણ કરવામાં આવેલ નથી. આમ મંડળીના સંચાલકોમાં મંડળી ચલાવવા પ્રત્યે નિરસ હોઈ મંડળીને આમુખ-૪માં જણાવેલ ગુજરાત સહકારી મંડળીઓના અધિનિયમ, ૧૯૬૧ની કલમ ૧૦૭(૩) હેઠળ વચગાળાના હુકમને બહાલી આપતા ધી લાલોડા ગૃપ તેલીબીયા ઉત્પાદક સહકારી મંડળી લિ., મુ. લાલોડા, તા. ઈડર, જિ. સાંબરકાંઠાને ફડચામાં લઈ જવાનો અંતિમ આદેશ કરવામાં આવે છે. અને ગુજરાત સહકારી મંડળીઓના અધિનિયમ ૧૯૬૧ની કલમ ૧૦૮ અન્વયે આ અંગે નિમાયેલ સહકારી અધિકારી (ફડચા) લગત કચેરીએ ફડચાની કામગીરી આ ફડચાના અંતિમ આદેશની તારીખથી ત્રણ વર્ષની મુદતમાં પૂર્ણ કરવાની રહેશે.

હિંમતનગર, તારીખ ૨૦મી ઓગસ્ટ, ૨૦૦૪.

વંચાણે લીધા :

(૧) ગુજરાત સહકારી મંડળીઓના અધિનિયમ, ૧૯૬૧ની કલમ-૧૦૭ અને ૧૦૮ની જોગવાઈઓ.

(૨) સરકારશ્રીના કૃષિ સહકાર અને ગ્રામ વિકાસ વિભાગના ઠરાવ ક્રમાંક જીએચકેએચ/૨૪-૯૧/ડીડીજી/૧૧૮૮/૫૨૦૪/જે, તા. ૩૦-૩-૧૯૯૧.

(૩) અત્રેની કચેરીના તા. ૨૬-૪-૨૦૦૪ની કારણદર્શક નોટીસ પત્ર ક્રમાંક ફડચ/૦૧/ગ/૪૮૧/૨૦૦૪.

(૪) ફડચાના વચગાળાના હુકમ ક્રમાંક ફડચ/૦૧/ગ/૬૫૮/૨૦૦૪, તા. ૧૭-૬-૨૦૦૪.

ફડચાનો અંતિમ આદેશ

ક્રમાંક ફડચ/ફ/૧૫૯૭૬/૦૧/ગ/૧૦૧૦/૨૦૦૪.–ધી કલોલકંપા ગૃપ તેલીબીયા ઉત્પાદક સહકારી મંડળી લિ., મુ. કલોલકંપા, તા. ખેડબ્રહ્મા, જિ. સાંબરકાંઠા નોંધણી ક્રમાંક સે. તે. ૧૦૨૭૭, તા. ૧૫-૧૨-૧૯૯૨થી નોંધાયેલી સહકારી મંડળી છે. ગુજરાત સહકારી મંડળીઓના અધિનિયમ, ૧૯૬૧ની કલમ-૧૦૭(૧) (એ) (સી) (૨) અન્વયે આમુખ-૪માં જણાવેલ વચગાળાના હુકમથી આ મંડળીને ફડચામાં લઈ જઈ સદર વચગાળાના ફડચાના હુકમ સામે વાંધા સુચનો રજુ કરવા માટે એક માસની તક આપવામાં આવેલ હતી રૂબરૂ રજુઆત કરવા માટે પણ તા. ૨૨-૭-૨૦૦૪ના રોજ તક આપવામાં આવેલ હતી મંડળી તરફથી સદર મુદતે કોઈપણ કાર્યવાહક હાજર રહેલ નથી. તેમજ લેખિત રજુઆત પણ કરવામાં આવેલ નથી. આમ મંડળીના સંચાલકોમાં મંડળી ચલાવવા પ્રત્યે નિરસ હોઈ મંડળીને આમુખ-૪માં જણાવેલ ગુજરાત સહકારી મંડળીઓના અધિનિયમ ૧૯૬૧ની કલમ ૧૦૭(૩) હેઠળ વચગાળાના હુકમને બહાલી આપતા ધી કલોલકંપા ગૃપ તેલીબીયા ઉત્પાદક સહકારી મંડળી લિ., મુ. કલોલકંપા, તા. ખેડબ્રહ્મા, જિ. સાંબરકાંઠાને ફડચામાં લઈ જવાનો અંતિમ આદેશ કરવામાં આવે છે. અને ગુજરાત સહકારી મંડળીઓના અધિનિયમ, ૧૯૬૧ની કલમ ૧૦૮ અન્વયે આ અંગે નિમાયેલ સહકારી અધિકારી (ફડચા) લગત કચેરીએ ફડચાની કામગીરી આ ફડચાના અંતિમ આદેશની તારીખથી ત્રણ વર્ષની મુદતમાં પૂર્ણ કરવાની રહેશે.

હિંમતનગર, તારીખ ૨૦મી ઓગસ્ટ, ૨૦૦૪.

જે. જે. શાહ,
જિલ્લા રજિસ્ટ્રાર,
સહકારી મંડળીઓ, સાબરકાંઠા,
હિંમતનગર.

સંયુક્ત નિયામક (ટેક્ષ.) કુટીર અને ગ્રામોદ્યોગ દ્વારા

વંચાણે લીધા :-

(૧) અત્રેની કચેરીની તા. ૨૩-૧-૨૦૦૪ની કારણદર્શક નોટિશ ક્રમાંક ફડચ/ઉ-૧૧૨૬૫/ક/૧૧૬/૨૦૦૪.

પ્રસ્તાવના

જા. નં. જીઉકે/વલડ/ફડચ/ઉ-૧૧૨૬૫/૪/૧૬૨૩૨/૨૦૦૪.- શ્રી આમસરપાડા વિભાગ હાથશાળ ઉત્પાદક ઔદ્યોગિક સેવા સહકારી મંડળી લી. આમસરપાડા, તા. આહવા જિલ્લો ડાંગને નીચે જણાવેલ કારણોસર ગુજરાત સહકારી મંડળીઓનાં સને ૧૯૬૧નાં અધિનિયમની કલમ ૧૦૭(૧) નાં પેટા ખંડ (ક)(૧) (ગ)(૨) (૪) હેઠળ આટોપી લેવા ફડચામાં લઇ જવા આમુખ-૧થી કારણદર્શક નોટિશ આપી રજુઆત કરવાની જરૂરી તક આપવામાં આવેલ પરંતુ મંડળી તરફથી તેવી કોઇ રજુઆત અત્રે કરવામાં આવેલ નથી.

(૧) નોંધણી બાદ ઉદ્દેશો અનુસારની કામગીરી શરૂ કરેલ નથી. સ્થગિત અવસ્થામાં છે.

(૨) મંડળીની વાર્ષિક સાધારણ સભા તથા વ્યવસ્થાપક કમિટિની સભા મળતી નથી.

(૩) સંચાલકો તથા સભાસદોને મંડળી શરૂ કરવામાં- ચલાવવામાં રસ જણાતો નથી.

(૪) મંડળી-સહકારી કાયદા-કાનૂન તથા મંડળીનાં પેટા નિયમોની નોંધણી અને વ્યવસ્થા સંબંધેની શરતોનું પાલન કરતી નથી.

વચગાળાનો આદેશ

શ્રી આમસરપાડા વિભાગ હાથશાળ ઉત્પાદક ઔદ્યોગિક સેવા સહકારી મંડળી લી. આમસરપાડા, તા. આહવા, જીલ્લા ડાંગ, કે જેની નોંધણી સહકારી કાયદા હેઠળ નોંધણી ક્રમાંક ઉ-૧૧૨૬૫ તા. ૧૨-૭-૯૯ થી થયેલ છે, તેને ૧૯૬૧ના ગુજરાત સહકારી મંડળીઓનાં અધિનિયમની કલમ ૧૦૭(૧)નાં પેટા ખંડ (ક) (૧)(ગ) (૨)(૪) અન્વયે ફડચામાં લઇ જવા વચગાળાનો હુકમ કરૂ છું. અને ફડચા અધિકારી તરીકે સહકારી અધિકારી, ગ્રેડ-૨ (ફડચા) લગત જીલ્લા ઉદ્યોગ કેન્દ્ર, વલસાડની નિમણૂંક કરૂ છું. આ વચગાળાનાં હુકમ સામે મંડળીએ જે કંઇ રજુઆત કે ખુલાસો કરવો હોય તે આ હુકમ નીકળ્યાની તારીખથી એક માસની મુદતમાં આ કચેરીને મોકલી આપવા મંડળીને જણાવવામાં આવે છે.

ગાંધીનગર, તા. ૧૯મી ઓગસ્ટ, ૨૦૦૪.

વંચાણે લીધા :-

(૧) અત્રેની કચેરીની તા. ૨૧-૧-૨૦૦૪ની કારણદર્શક નોટિસ ક્રમાંક ફડચ/ઉ-૧૧૨૫૩/ક/૧૨૨/૨૦૦૪.

પ્રસ્તાવના

જા. નં. જીઉકે/વલડ/ફડચ/ઉ-૧૧૨૫૩/૧૧/૧૬૨૨૮/૨૦૦૪.- શ્રી પિંપરી વિભાગ સુથારી કારીગરોની ઔદ્યોગિક સહકારી મંડળી લી. પિંપરી, તા. આહવા જિલ્લો ડાંગને નીચે જણાવેલ કારણોસર ગુજરાત સહકારી મંડળીઓનાં સને ૧૯૬૧નાં અધિનિયમની કલમ ૧૦૭(૧) ના પેટા ખંડ (ક)(૧) (ગ)(૨) (૪) હેઠળ આટોપી લેવા ફડચામાં લઇ જવા આમુખ-૧થી કારણદર્શક નોટિસ આપી રજુઆત કરવાની જરૂરી તક આપવામાં આવેલ પરંતુ મંડળી તરફથી તેવી કોઇ રજુઆત અત્રે કરવામાં આવેલ નથી.

(૧) નોંધણી બાદ ઉદ્દેશો અનુસારની કામગીરી કરતી નથી. સ્થગિત અવસ્થામાં છે.

(૨) મંડળીની વાર્ષિક સાધારણ સભામાં સભ્યો હાજર રહેતા નથી. તથા વ્યવસ્થાપક કમિટિની સભા નિયમિત મળતી નથી.

(૩) સંચાલકો તથા સભાસદોને મંડળી શરૂ કરવામાં- ચલાવવામાં રસ જણાતો નથી.

(૪) મંડળી સહકારી કાયદા-કાનૂન તથા મંડળીનાં પેટા નિયમોની નોંધણી અને વ્યવસ્થા સંબંધેની શરતોનું પાલન કરતી નથી.

વચગાળાનો આદેશ

શ્રી પિંપરી વિભાગ સુથારી કારીગરોની ઔદ્યોગિક સહકારી મંડળી લી. પિંપરી, તા. આહવા જિલ્લો ડાંગની નોંધણી સહકારી કાયદા હેઠળ નોંધણી ક્રમાંક ઉ-૧૧૨૫૩ તા. ૨૯-૯-૯૭ થી થયેલ છે, તેને ૧૯૬૧ના ગુજરાત સહકારી મંડળીઓનાં અધિનિયમની કલમ ૧૦૭(૧)નાં પેટા ખંડ (ક) (૧)(ગ) (૨)(૪) અન્વયે ફડચામાં લઇ જવા વચગાળાનો હુકમ કરૂ છું. અને ફડચા અધિકારી તરીકે સહકારી અધિકારી, ગ્રેડ-૨ (ફડચા) લગત જીલ્લા ઉદ્યોગ કેન્દ્ર, વલસાડની નિમણૂંક કરૂ છું. આ વચગાળાનાં હુકમ સામે મંડળીએ જે કંઇ રજુઆત કે ખુલાસો કરવો હોય તે આ હુકમ નીકળ્યાની તારીખથી એક માસની મુદતમાં આ કચેરીને મોકલી આપવા મંડળીને જણાવવામાં આવે છે.

ગાંધીનગર, તા. ૧૯મી ઓગસ્ટ, ૨૦૦૪.

વંચાણે લીધા :-

(૧) અત્રેની કચેરીની તા. ૨૧-૧-૨૦૦૪ની કારણદર્શક નોટિસ ક્રમાંક ફડચ/ઉ-૧૦૪૮૬/ક/૧૨૦/૨૦૦૪.

પ્રસ્તાવના

જા. નં. જીઉકે/વલડ/ફડચ/ઉ-૧૦૪૮૬/૧૮/૧૬૨૧૮/૨૦૦૪.- શ્રી સુભાષચંદ્ર બોઝ કાર્પેન્ટરી ઉત્પાદક સહકારી મંડળી લી. મુ. ભીસ્યા, તા. આહવા જિલ્લો ડાંગને નીચે જણાવેલ કારણોસર ગુજરાત સહકારી મંડળીઓનાં સને ૧૯૬૧નાં અધિનિયમની કલમ ૧૦૭(૧) નાં પેટા ખંડ (ક)(૧) (ગ)(૨) (૪) હેઠળ આટોપી લેવા ફડચામાં લઇ જવા આમુખ-૧થી કારણદર્શક નોટિશ આપી રજુઆત કરવાની જરૂરી તક આપવામાં આવેલ પરંતુ મંડળી તરફથી તેવી કોઇ રજુઆત અત્રે કરવામાં આવેલ નથી.

(૧) નોંધણી બાદ ઉદ્દેશો અનુસારની કામગીરી કરતી નથી. સ્થગિત અવસ્થામાં છે.

(૨) મંડળીની વાર્ષિક સાધારણ સભામાં સભ્યો હાજર રહેતા નથી. તથા વ્યવસ્થાપક કમિટિની સભા નિયમિત મળતી નથી.

(૩) સંચાલકો તથા સભાસદોને મંડળી શરૂ કરવામાં- ચલાવવામાં રસ જણાતો નથી.

(૪) મંડળી સહકારી કાયદા-કાનૂન તથા મંડળીનાં પેટા નિયમોની નોંધણી અને વ્યવસ્થા સંબંધેની શરતોનું પાલન કરતી નથી.

વચગાળાનો આદેશ

શ્રી સુભાષચંદ્ર બોઝ કાર્પેન્ટરી ઉત્પાદક સહકારી મંડળી લી. મુ. ભીસ્યા, તા. આહવા જિલ્લો ડાંગની નોંધણી સહકારી કાયદા હેઠળ નોંધણી ક્રમાંક ઉ-૧૦૪૮૬ તા. ૨૮-૬-૯૪થી થયેલ છે, તેને ૧૯૬૧ના ગુજરાત સહકારી મંડળીઓનાં અધિનિયમની કલમ ૧૦૭(૧)નાં પેટા ખંડ (ક) (૧)(ગ) (૨)(૪) અન્વયે ફડચામાં લઇ જવા વચગાળાનો હુકમ કરૂ છું. અને ફડચા અધિકારી તરીકે સહકારી અધિકારી, ગ્રેડ-૨ (ફડચા) લગત જીલ્લા ઉદ્યોગ કેન્દ્ર, વલસાડની

નિમણૂંક કરૂ છું. આ વચગાળાનાં હુકમ સામે મંડળીએ જે કંઇ રજુઆત કે ખુલાસો કરવો હોય તે આ હુકમ નીકળ્યાની તારીખથી એક માસની મુદતમાં આ કચેરીને મોકલી આપવા મંડળીને જણાવવામાં આવે છે.

ગાંધીનગર, તા. ૧૯મી ઓગસ્ટ, ૨૦૦૪.

વંચાણે લીધા :-

(૧) અત્રેની કચેરીની તા. ૨૧-૧-૨૦૦૪ની કારણદર્શક નોટિસ ક્રમાંક ફડચ/ઉ-૯૨૭૭/ક/૧૧૧/૨૦૦૪.

પ્રસ્તાવના

જા. નં. જીઉકે/વલડ/ફડચ/ઉ-૯૨૭૭/૨૫/૧૬૨૧૧/૨૦૦૪.- શ્રી મોંટાપોંઢા વિભાગ મહિલા ઔદ્યોગિક સહકારી મંડળી લી. મોંટાપોંઢા, તા. કપરાડા, જિલ્લો વલસાડને નીચે જણાવેલ કારણોસર ગુજરાત સહકારી મંડળીઓનાં સને ૧૯૬૧નાં અધિનિયમની કલમ ૧૦૭(૧) નાં પેટા ખંડ (ક)(૧) (ગ)(૨) (૪) હેઠળ આટોપી લેવા ફડચામાં લઇ જવા આમુખ-૧થી કારણદર્શક નોટિસ આપી રજુઆત કરવાની જરૂરી તક આપવામાં આવેલ પરંતુ મંડળી તરફથી તેવી કોઇ રજુઆત અત્રે કરવામાં આવેલ નથી.

(૧) નોંધણી બાદ ઉદ્દેશો અનુસારની કામગીરી શરૂ કરેલ નથી. સ્થગિત અવસ્થામાં છે.

(૨) મંડળીની વાર્ષિક સાધારણ સભા તથા વ્યવસ્થાપક કમિટિની સભા મળતી નથી.

(૩) સંચાલકો તથા સભાસદોને મંડળી શરૂ કરવામાં- ચલાવવામાં રસ જણાતો નથી.

(૪) મંડળી સહકારી કાયદા-કાનૂન તથા મંડળીનાં પેટા નિયમોની નોંધણી અને વ્યવસ્થા સંબંધેની શરતોનું પાલન કરતી નથી.

વચગાળાનો આદેશ

શ્રી મોંટાપોંઢા વિભાગ મહિલા ઔદ્યોગિક સહકારી મંડળી લી. મોટાપોંઢા, તા. કપરાડા, જિલ્લો વલસાડની નોંધણી સહકારી કાયદા હેઠળ નોંધણી ક્રમાંક ઉ-૯૨૭૭ તા. ૧૪-૧૧-૯૪થી થયેલ છે, તેને ૧૯૬૧ના ગુજરાત સહકારી મંડળીઓનાં અધિનિયમની કલમ ૧૦૭(૧)નાં પેટા ખંડ (ક)(૧)(ગ) (૨)(૪) અન્વયે ફડચામાં લઇ જવા વચગાળાનો હુકમ કરૂ છું. અને ફડચા અધિકારી તરીકે સહકારી અધિકારી, ગ્રેડ-૨ (ફડચા) લગત જીલ્લા ઉદ્યોગ કેન્દ્ર, વલસાડની નિમણૂંક કરૂ છું. આ વચગાળાનાં હુકમ સામે મંડળીએ જે કંઇ રજુઆત કે ખુલાસો કરવો હોય તે આ હુકમ નીકળ્યાની તારીખથી એક માસની મુદતમાં આ કચેરીને મોકલી આપવા મંડળીને જણાવવામાં આવે છે.

ગાંધીનગર, તા. ૧૯મી ઓગસ્ટ, ૨૦૦૪.

વંચાણે લીધા :-

(૧) અત્રેની કચેરીની તા. ૨૩-૧-૨૦૦૪ની કારણદર્શક નોટિસ ક્રમાંક ફડચ/ઉ-૯૨૫૪/ક/૧૩૨/૨૦૦૪.

પ્રસ્તાવના

જા. નં. જીઉકે/વલડ/ફડચ/ઉ-૯૨૫૪/૩૨/૧૬૨૦૪/૨૦૦૪.- શ્રી સાદડવેલ વિભાગ આદિવાસી રેશમ ઉદ્યોગ સહકારી મંડળી લી. સાદડવેલ, તા. ચીખલી, જિલ્લો નવસારીને નીચે જણાવેલ કારણોસર ગુજરાત સહકારી મંડળીઓનાં સને ૧૯૬૧નાં અધિનિયમની કલમ ૧૦૭(૧) નાં પેટા ખંડ (ક)(૧) (ગ)(૨) (૪) હેઠળ આટોપી લેવા ફડચામાં લઇ જવા આમુખ-૧થી કારણદર્શક નોટિસ આપી રજુઆત કરવાની જરૂરી તક આપવામાં આવેલ પરંતુ મંડળી તરફથી તેવી કોઇ રજુઆત અત્રે કરવામાં આવેલ નથી.

(૧) મંડળી ઉદ્દેશો અનુસારની કામગીરી કરતી બંધ થયેલ છે. સ્થગિત અવસ્થામાં છે.

(૨) મંડળીની વાર્ષિક સાધારણ સભા તથા વ્યવસ્થાપક કમિટિની સભા મળતી નથી.

(૩) સંચાલકો તથા સભાસદોને મંડળી શરૂ કરવામાં- ચલાવવામાં રસ જણાતો નથી.

(૪) મંડળી સહકારી કાયદા-કાનૂન તથા મંડળીનાં પેટા નિયમોની નોંધણી અને વ્યવસ્થા સંબંધેની શરતોનું પાલન કરતી નથી.

વચગાળાનો આદેશ

શ્રી સાદડવેલ વિભાગ આદિવાસી રેશમ ઉદ્યોગ સહકારી મંડળી લી. સાદડવેલ, તા. ચીખલી, જિલ્લો નવસારી, કે જેની નોંધણી સહકારી કાયદા હેઠળ, નોંધણી ક્રમાંક ઉ-૯૨૫૪ તા. ૧૦-૫-૯૧થી થયેલ છે, તેને ૧૯૬૧ના ગુજરાત સહકારી મંડળીઓનાં અધિનિયમની કલમ ૧૦૭(૧)નાં પેટા ખંડ (ક)(૧)(ગ) (૨)(૪) અન્વયે ફડચામાં લઇ જવા વચગાળાનો હુકમ કરૂ છું. અને ફડચા અધિકારી તરીકે સહકારી અધિકારી, ગ્રેડ-૨ (ફડચા) લગત જીલ્લા ઉદ્યોગ કેન્દ્ર, વલસાડની નિમણૂંક કરૂ છું. આ વચગાળાનાં હુકમ સામે મંડળીએ જે કંઇ રજુઆત કે ખુલાસો કરવો હોય તે આ હુકમ નીકળ્યાની તારીખથી એક માસની મુદતમાં આ કચેરીને મોકલી આપવા મંડળીને જણાવવામાં આવે છે.

ગાંધીનગર, તા. ૧૯મી ઓગસ્ટ, ૨૦૦૪.

વંચાણે લીધા :-

(૧) અત્રેની કચેરીના તા. ૨૩-૧-૨૦૦૪ની કારણદર્શક નોટિસ ક્રમાંક ફડચ/ઉ-૬૮૨૬/ક/૧૩૦/૨૦૦૪.

પ્રસ્તાવના

જા. નં. જીઉકે/વલડ/ફડચ/ઉ-૬૮૨૬/૩૯/૧૬૧૯૭/૨૦૦૪.- શ્રી ફડવેલ વિભાગ આદિવાસી કોશેટા રેશમ ઉદ્યોગ સહકારી મંડળી લી. ફડવેલ, તા. ચીખલી, જિલ્લો નવસારીને નીચે જણાવેલ કારણોસર

ગુજરાત સહકારી મંડળીઓનાં સને ૧૯૬૧નાં અધિનિયમની કલમ ૧૦૭(૧) નાં પેટા ખંડ (ક)(૧) (ગ)(૨) (૪) હેઠળ આટોપી લેવા ફડચામાં લઇ જવા આમુખ-૧થી કારણદર્શક નોટિસ આપી રજુઆત કરવાની જરૂરી તક આપવામાં આવેલ પરંતુ મંડળી તરફથી તેવી કોઇ રજુઆત અત્રે કરવામાં આવેલ નથી.

(૧) મંડળી ઉદ્દેશો અનુસારની કામગીરી કરતી બંધ થયેલ છે. સ્થગિત અવસ્થામાં છે.

(૨) મંડળીની વાર્ષિક સાધારણ સભા તથા વ્યવસ્થાપક કમિટિની સભા મળતી નથી.

(૩) સંચાલકો તથા સભાસદોને મંડળી શરૂ કરવામાં- ચલાવવામાં રસ જણાતો નથી.

(૪) મંડળી સહકારી કાયદા-કાનૂન તથા મંડળીનાં પેટા નિયમોની નોંધણી અને વ્યવસ્થા સંબંધેની શરતોનું પાલન કરતી નથી.

વચગાળાનો આદેશ

શ્રી ફડવેલ વિભાગ આદિવાસી કોશેટા રેશમ ઉદ્યોગ સહકારી મંડળી લી. ફડવેલ, તા. ચીખલી, જિલ્લો નવસારીની કે જેની નોંધણી સહકારી કાયદા હેઠળ, નોંધણી ક્રમાંક ઉ-૬૮૨૬ તા. ૧૭-૨-૮૮થી થયેલ છે, તેને ૧૯૬૧ના ગુજરાત સહકારી મંડળીઓનાં અધિનિયમની કલમ ૧૦૭(૧)નાં પેટા ખંડ (ક)(૧)(ગ) (૨)(૪) અન્વયે ફડચામાં લઇ જવા વચગાળાનો હુકમ કરૂ છું. અને ફડચા અધિકારી તરીકે સહકારી અધિકારી, ગ્રેડ-૨ (ફડચા) લગત જીલ્લા ઉદ્યોગ કેન્દ્ર, વલસાડની નિમણૂંક કરૂ છું. આ વચગાળાનાં હુકમ સામે મંડળીએ જે કંઇ રજુઆત કે ખુલાસો કરવો હોય તે આ હુકમ નીકળ્યાની તારીખથી એક માસની મુદતમાં આ કચેરીને મોકલી આપવા મંડળીને જણાવવામાં આવે છે.

ગાંધીનગર, તા. ૧૯મી ઓગસ્ટ ૨૦૦૪.

વંચાણે લીધા :-

(૧) અત્રેની કચેરીના તા. ૨૧-૧-૨૦૦૪ની કારણદર્શક નોટિસ ક્રમાંક ફડચ/ઉ-૬૮૯૦/ક/૧૯૦/૨૦૦૪.

પ્રસ્તાવના

જા. નં. જીઉકે/વલડ/ફડચ/ઉ-૬૮૯૦/૪૬/૧૬૧૯૦/૨૦૦૪.- શ્રી આંબા-તલાટ ખાંડા ગૃપ આદિમજુથ કવોરી સહકારી મંડળી લી. આંબા તા. ધરમપુર, જિલ્લો વલસાડને નીચે જણાવેલ કારણોસર ગુજરાત સહકારી મંડળીઓનાં સને ૧૯૬૧નાં અધિનિયમની કલમ ૧૦૭(૧) નાં પેટા ખંડ (ક)(૧) (ગ)(૨) (૪) હેઠળ આટોપી લેવા ફડચામાં લઇ જવા આમુખ-૧થી કારણદર્શક નોટિશ આપી રજુઆત કરવાની જરૂરી તક આપવામાં આવેલ પરંતુ મંડળી તરફથી તેવી કોઇ રજુઆત અત્રે કરવામાં આવેલ નથી.

(૧) નોંધણી બાદ ઉદ્દેશો અનુસારની કામગીરી કરતી બંધ થયેલ છે. સ્થગિત અવસ્થામાં છે.

(૨) મંડળીની વાર્ષિક સાધારણ સભા તથા વ્યવસ્થાપક કમિટિની સભા મળતી નથી.

(૩) સંચાલકો તથા સભાસદોને મંડળી શરૂ કરવામાં- ચલાવવામાં રસ જણાતો નથી.

(૪) મંડળી સહકારી કાયદા-કાનૂન તથા મંડળીનાં પેટા નિયમોની નોંધણી અને વ્યવસ્થા સંબંધેની શરતોનું પાલન કરતી નથી.

વચગાળાનો આદેશ

શ્રી આંબા-તલાટ ખાંડા ગૃપ કવોરી સહકારી મંડળી લી. આંબા, તા. ધરમપુર, જિલ્લો વલસાડ, કે જેની નોંધણી સહકારી કાયદા હેઠળ, નોંધણી ક્રમાંક ઉ-૬૮૯૦ તા. ૨૫-૨-૯૩થી થયેલ છે, તેને ૧૯૬૧ના ગુજરાત સહકારી મંડળીઓનાં અધિનિયમની કલમ ૧૦૭(૧)નાં પેટા ખંડ (ક)(૧)(ગ) (૨)(૪) અન્વયે ફડચામાં લઇ જવા વચગાળાનો હુકમ કરૂ છું. અને ફડચા અધિકારી તરીકે સહકારી અધિકારી, ગ્રેડ-૨ (ફડચા) લગત જીલ્લા ઉદ્યોગ કેન્દ્ર, વલસાડની નિમણૂંક કરૂ છું. આ વચગાળાનાં હુકમ સામે મંડળીએ જે કંઇ રજુઆત કે ખુલાસો કરવો હોય તે આ હુકમ નીકળ્યાની તારીખથી એક માસની મુદતમાં આ કચેરીને મોકલી આપવા મંડળીને જણાવવામાં આવે છે.

ગાંધીનગર, તા.૧૯મી ઓગસ્ટ, ૨૦૦૪.

વંચાણે લીધા :-

(૧) અત્રેની કચેરીના તા. ૨૩-૧-૨૦૦૪ની કારણદર્શક નોટિસ ક્રમાંક ફડચ/ઉ-૭૦૦૦/૧૧૯/૨૦૦૪.

પ્રસ્તાવના

જા. નં. જીઉકે/વલડ/ફડચ/ઉ-૭૦૦૦/૫૩/૧૬૧૪૧/૨૦૦૪.- શ્રી કામદ વિભાગ સિવણ કારીગરોની ઔદ્યોગિક સહકારી મંડળી લી. કામદ તા. આહવા, જિલ્લો ડાંગને નીચે જણાવેલ કારણોસર ગુજરાત સહકારી મંડળીઓનાં સને ૧૯૬૧નાં અધિનિયમની કલમ ૧૦૭(૧) નાં પેટા ખંડ (ક)(૧) (ગ)(૨) (૪) હેઠળ આટોપી લેવા ફડચામાં લઇ જવા આમુખ-૧થી કારણદર્શક નોટિસ આપી રજુઆત કરવાની જરૂરી તક આપવામાં આવેલ પરંતુ મંડળી તરફથી તેવી કોઇ રજુઆત અત્રે કરવામાં આવેલ નથી.

(૧) મંડળી ઉદ્દેશો અનુસારની કામગીરી કરતી બંધ થયેલ છે. સ્થગિત અવસ્થામાં છે.

(૨) મંડળીની વાર્ષિક સાધારણ સભા તથા વ્યવસ્થાપક કમિટિની સભા મળતી નથી.

(૩) સંચાલકો તથા સભાસદોને મંડળી શરૂ કરવામાં- ચલાવવામાં રસ જણાતો નથી.

(૪) મંડળી સહકારી કાયદા-કાનૂન તથા મંડળીનાં પેટા નિયમોની નોંધણી અને વ્યવસ્થા સંબંધેની શરતોનું પાલન કરતી નથી.

વચગાળાનો આદેશ

શ્રી કામદ વિભાગ સિવણ કારીગરોની ઔદ્યોગિક સહકારી મંડળી લી. કામદ, તા. આહવા, જિલ્લો ડાંગ, કે જેની નોંધણી સહકારી કાયદા હેઠળ, નોંધણી ક્રમાંક ઉ-૭૦૦૦ તા. ૨૯-૯-૯૨થી થયેલ છે,

તેને ૧૯૬૧ના ગુજરાત સહકારી મંડળીઓનાં અધિનિયમની કલમ ૧૦૭(૧)નાં પેટા ખંડ (ક)(૧)(ગ) (૨)(૪) અન્વયે ફડચામાં લઇ જવા વચગાળાનો હુકમ કરૂ છું. અને ફડચા અધિકારી તરીકે સહકારી અધિકારી, ગ્રેડ-૨ (ફડચા) લગત જીલ્લા ઉદ્યોગ કેન્દ્ર, વલસાડની નિમણૂંક કરૂ છું. આ વચગાળાનાં હુકમ સામે મંડળીએ જે કંઇ રજુઆત કે ખુલાસો કરવો હોય તે આ હુકમ નીકળ્યાની તારીખથી એક માસની મુદતમાં આ કચેરીને મોકલી આપવા મંડળીને જણાવવામાં આવે છે.

ગાંધીનગર, તારીખ તા. ૧૯મી ઓગસ્ટ ૨૦૦૪.

વંચાણે લીધા :-

(૧) અત્રેની કચેરીના તા. ૨૩-૧-૨૦૦૪ની કારણદર્શક નોટિશ ક્રમાંક ફડચ/ઉ-૯૨૭૨/ક/૧૪૭/૦૪.

પ્રસ્તાવના

જા. નં. જીઉકે/વલડ/ફડચ/ઉ-૯૨૭૨/૬૦/૧૬૧૫૦/૨૦૦૪.— શ્રી સરીગામ સ્ટેનલેસ સ્ટીલ, એલ્યુમીનીયમ અને અન્ય ધાતુઓની ઉત્પા. સહકારી મંડળી લી. સરીગામ, તા. ઉમરગામ, જિલ્લો વલસાડને નીચે જણાવેલ કારણોસર ગુજરાત સહકારી મંડળીઓનાં સને ૧૯૬૧નાં અધિનિયમની કલમ ૧૦૭(૧) નાં પેટા ખંડ (ક)(૧) (ગ)(૨) (૪) હેઠળ આટોપી લેવા ફડચામાં લઇ જવા આમુખ-૧થી કારણદર્શક નોટિસ આપી રજુઆત કરવાની જરૂરી તક આપવામાં આવેલ પરંતુ મંડળી તરફથી તેવી કોઇ રજુઆત અત્રે કરવામાં આવેલ નથી.

(૧) નોંધણી બાદ ઉદ્દેશો અનુસારની કામગીરી શરૂ કરેલ નથી. સ્થગિત અવસ્થામાં છે.

(૨) મંડળીની વાર્ષિક સાધારણ સભામાં સભ્યો હાજર રહેતા નથી. તથા વ્યવસ્થાપક કમિટિની સભા નિયમિત મળતી નથી.

(૩) સંચાલકો તથા સભાસદોને મંડળી શરૂ કરવામાં- ચલાવવામાં રસ જણાતો નથી.

(૪) મંડળી સહકારી કાયદા-કાનૂન તથા મંડળીનાં પેટા નિયમોની નોંધણી અને વ્યવસ્થા સંબંધેની શરતોનું પાલન કરતી નથી.

વચગાળાનો આદેશ

શ્રી સરીગામ સ્ટેનલેસ સ્ટીલ, એલ્યુમીનીયમ અને અન્ય ધાતુઓની ઉત્પા. સહકારી મંડળી લી. સરીગામ, તા. ઉમરગામ, જિલ્લો વલસાડની નોંધણી સહકારી કાયદા હેઠળ, નોંધણી ક્રમાંક ઉ-૯૨૭૨ તા. ૩૧-૩-૯૪થી થયેલ છે, તેને ૧૯૬૧ના ગુજરાત સહકારી મંડળીઓનાં અધિનિયમની કલમ ૧૦૭(૧)નાં પેટા ખંડ (ક)(૧)(ગ) (૨)(૪) અન્વયે ફડચામાં લઇ જવા વચગાળાનો હુકમ કરૂ છું. અને ફડચા અધિકારી તરીકે સહકારી અધિકારી, ગ્રેડ-૨ (ફડચા) લગત જીલ્લા ઉદ્યોગ કેન્દ્ર, વલસાડની નિમણૂંક કરૂ છું. આ વચગાળાનાં હુકમ સામે મંડળીએ જે કંઇ રજુઆત કે ખુલાસો કરવો હોય તે આ હુકમ નીકળ્યાની તારીખથી એક માસની મુદતમાં આ કચેરીને મોકલી આપવા મંડળીને જણાવવામાં આવે છે.

ગાંધીનગર, તારીખ ૧૯મી ઓગસ્ટ ૨૦૦૪.

વંચાણે લીધા :-

(૧) અત્રેની કચેરીના તા. ૨૧-૧-૨૦૦૪ની કારણદર્શક નોટિસ ક્રમાંક ફડચ/ઉ-૧૧૨૬૪/ક/૧૧૨/૦૪.

પ્રસ્તાવના

જા. નં. જીઉકે/વલડ/ફડચ/ઉ-૧૧૨૬૪/૬૭/૧૬૧૫૫/૨૦૦૪.— શ્રી જુન્નેર વિભાગ હાથશાળ ઉત્પાદક ઔદ્યોગિક સેવા સહકારી મંડળી લી. જુન્નેર, તા. આહવા, જિલ્લો ડાંગને નીચે જણાવેલ કારણોસર ગુજરાત સહકારી મંડળીઓનાં સને ૧૯૬૧નાં અધિનિયમની કલમ ૧૦૭(૧) નાં પેટા ખંડ (ક)(૧) (ગ)(૨) (૪) હેઠળ આટોપી લેવા ફડચામાં લઇ જવા આમુખ-૧થી કારણદર્શક નોટિશ આપી રજુઆત કરવાની જરૂરી તક આપવામાં આવેલ પરંતુ મંડળી તરફથી તેવી કોઇ રજુઆત અત્રે કરવામાં આવેલ નથી.

(૧) નોંધણી બાદ ઉદ્દેશો અનુસારની કામગીરી શરૂ કરેલ નથી. સ્થગિત અવસ્થામાં છે.

(૨) મંડળીની વાર્ષિક સાધારણ સભા તથા વ્યવસ્થાપક કમિટિની સભા મળતી નથી.

(૩) સંચાલકો તથા સભાસદોને મંડળી શરૂ કરવામાં- ચલાવવામાં રસ જણાતો નથી.

(૪) મંડળી સહકારી કાયદા-કાનૂન તથા મંડળીનાં પેટા નિયમોની નોંધણી અને વ્યવસ્થા સંબંધેની શરતોનું પાલન કરતી નથી.

વચગાળાનો આદેશ

શ્રી જુન્નેર વિભાગ હાથશાળ ઉત્પાદક ઔદ્યોગિક સેવા સહકારી મંડળી લી. જુન્નેર, તા. આહવા, જીલ્લા ડાંગ, કે જેની નોંધણી સહકારી કાયદા હેઠળ નોંધણી ક્રમાંક ઉ-૧૧૨૬૪, તા. ૧૨-૭-૯૯થી થયેલ છે, તેને ૧૯૬૧ના ગુજરાત સહકારી મંડળીઓનાં અધિનિયમની કલમ ૧૦૭(૧)નાં પેટા ખંડ (ક) (૧)(ગ) (૨)(૪) અન્વયે ફડચામાં લઇ જવા વચગાળાનો હુકમ કરૂં છું. અને ફડચા અધિકારી તરીકે સહકારી અધિકારી, ગ્રેડ-૨ (ફડચા) લગત જીલ્લા ઉદ્યોગ કેન્દ્ર, વલસાડની નિમણૂંક કરૂ છું. આ વચગાળાનાં હુકમ સામે મંડળીએ જે કંઇ રજુઆત કે ખુલાસો કરવો હોય તે આ હુકમ નીકળ્યાની તારીખથી એક માસની મુદતમાં આ કચેરીને મોકલી આપવા મંડળીને જણાવવામાં આવે છે.

ગાંધીનગર, તારીખ ૧૯મી ઓગસ્ટ ૦૪.

વંચાણે લીધા :-

(૧) અત્રેની કચેરીની તા. ૨૩-૧-૨૦૦૪ની કારણદર્શક નોટીસ ક્રમાંક ફડચ/ઉ-૫૬૫૮/ક/૧૩૭/૦૪.

જા. નં. જીઉકે/વલડ/ફડચ/પી-૪૭૪/૭૪/૧૬૧૮૩/૨૦૦૪.—શ્રી ગણદેવી તાલુકા ઔદ્યોગિક સહકારી મંડળી લી. ગણદેવી, તાલુકો ગણદેવી, જિલ્લો નવસારીને નીચે જણાવેલ કારણોસર ગુજરાત સહકારી મંડળીઓના સને ૧૯૬૧નાં અધિનિયમની કલમ ૧૦૭(૧) નાં પેટા ખંડ (ક)(૧) (ગ)(૨)(૪) હેઠળ આટોપી લેવા ફડચામાં લઈ

જવા આમુખ-૧ થી કારણદર્શક નોટિસ આપી રજુઆત કરવાની જરૂરી તક આપવામાં આવેલ પરંતુ મંડળી તરફથી તેવી કોઈ રજુઆત અત્રે કરવામાં આવેલ નથી.

(૧) મંડળી ઉદ્દેશો અનુસારની કામગીરી કરતી બંધ થયેલ છે. સ્થગિત અવસ્થામાં છે. બિન અર્થક્ષમ છે.

(૨) મંડળીની વાર્ષિક સાધારણ સભામાં સભ્યો હાજર રહેતા નથી. તથા વ્યવસ્થાપક કમિટિની સભા નિયમિત મળતી નથી.

(૩) સંચાલકો તથા સભાસદોને મંડળી શરૂ કરવામાં-ચલાવવામાં રસ જણાતો નથી.

(૪) મંડળી સહકારી કાયદા-કાનૂન તથા મંડળીનાં પેટા નિયમોની નોંધણી અને વ્યવસ્થા સંબધેની શરતોનું પાલન કરતી નથી.

વચગાળાનો આદેશ

શ્રી ગણદેવી તાલુકા ઔદ્યોગિક સહકારી મંડળી લી. ગણદેવી, તાલુકો ગણદેવી, જિલ્લો નવસારીની નોંધણી સહકારી કાયદા હેઠળ, નોંધણી ક્રમાંક પી-૪૭૪, તા. ૧૬-૨-૫૭ થી થયેલ છે. તેને ૧૯૬૧ના ગુજરાત સહકારી મંડળીઓના અધિનિયમની કલમ ૧૦૭(૧) નાં પેટા ખંડ (ક)(૧) (ગ)(૨)(૪) અન્વયે ફડચામાં લઇ જવા વચગાળાનો હુકમ કરું છું. અને ફડચા અધિકારી તરીકે સહકારી અધિકારી, ગ્રેડ-૨ (ફડચા) લગત જીલ્લા ઉદ્યોગ કેન્દ્ર, વલસાડની નિમણુંક કરું છું. આ વચગાળાના હુકમ સામે મંડળીએ જે કંઈ રજુઆત કે ખુલાસો કરવો હોય તે આ હુકમ નીકળ્યાની તારીખથી એક માસની મુદતમાં આ કચેરીને મોકલી આપવા મંડળીને જણાવવામાં આવે છે.

ગાંધીનગર, તારીખ ૧૯મી ઓગસ્ટ, ૨૦૦૪.

વંચાણે લીધા :-

(૧) અત્રેની કચેરીની તા. ૨૧-૧-૨૦૦૪ની કારણદર્શક નોટીસ ક્રમાંક ફડચ/ઉ-૭૦૦૩/ક/૧૧૪/૦૪.

જા. નં. જીઉકે/વલડ/ફડચ/ઉ-૭૦૦૩/૮૧/૧૬૧૭૬/૨૦૦૪.–શ્રી મહાલ વિભાગ સિવણ કારીગરોની ઔદ્યોગિક સહકારી મંડળી લી. મહાલ, તાલુકો આહવા, જિલ્લો ડાંગને નીચે જણાવેલ કારણોસર ગુજરાત સહકારી મંડળીઓના સને ૧૯૬૧નાં અધિનિયમની કલમ ૧૦૭(૧) નાં પેટા ખંડ (ક)(૧) (ગ)(૨)(૪) હેઠળ આટોપી લેવા ફડચામાં લઈ જવા આમુખ-૧ થી કારણદર્શક નોટિસ આપી રજુઆત કરવાની જરૂરી તક આપવામાં આવેલ પરંતુ મંડળી તરફથી તેવી કોઈ રજુઆત અત્રે કરવામાં આવેલ નથી.

(૧) મંડળી ઉદ્દેશો અનુસારની કામગીરી કરતી બંધ થયેલ છે. સ્થગિત અવસ્થામાં છે. મંડળી બિન અર્થક્ષમ છે.

(૨) મંડળીની વાર્ષિક સાધારણ સભા તથા વ્યવસ્થાપક કમિટિની સભા મળતી નથી.

(૩) સંચાલકો તથા સભાસદોને મંડળી શરૂ કરવામાં-ચલાવવામાં રસ જણાતો નથી.

(૪) મંડળી સહકારી કાયદા-કાનૂન તથા મંડળીનાં પેટા નિયમોની નોંધણી અને વ્યવસ્થા સંબવેની શરતોનું પાલન કરતી નથી.

વચગાળાનો આદેશ

શ્રી મહાલ વિભાગ સિવણ કારીગરોની ઔદ્યોગિક સહકારી મંડળી લી. મહાલ, તાલુકો આહવા, જિલ્લા ડાંગ કે જેની નોંધણી સહકારી કાયદા હેઠળ, નોંધણી ક્રમાંક ઉ-૭૦૦૩, તા. ૧૦-૧૦-૯૨ થી થયેલ છે. તેને ૧૯૬૧ના ગુજરાત સહકારી મંડળીઓના અધિનિયમની કલમ ૧૦૭(૧) નાં પેટા ખંડ (ક)(૧) (ગ)(૨)(૪) અન્વયે ફડચામાં લઈ જવા વચગાળાનો હુકમ કરું છું. અને ફડચા અધિકારી તરીકે સહકારી અધિકારી, ગ્રેડ-૨ (ફડચા) લગત જીલ્લા ઉદ્યોગ કેન્દ્ર, વલસાડની નિમણુંક કરું છું. આ વચગાળાના હુકમ સામે મંડળીએ જે કંઈ રજુઆત કે ખુલાસો કરવો હોય તે આ હુકમ નીકળ્યાની તારીખથી એક માસની મુદતમાં આ કચેરીને મોકલી આપવા મંડળીને જણાવવામાં આવે છે.

ગાંધીનગર, તારીખ ૧૯મી ઓગસ્ટ, ૨૦૦૪.

વંચાણે લીધા :-

(૧) અત્રેની કચેરીની તા. ૨૩-૧-૨૦૦૪ની કારણદર્શક નોટીસ ક્રમાંક ફડચ/ઉ-૯૨૮૧/ક/૧૨૮/૦૪.

જા. નં. જીઉકે/વલડ/ફડચ/ઉ-૯૨૮૧/૮૮/૧૬૧૬૯/૨૦૦૪.–શ્રી કેલિયા વિભાગ આદિવાસીઓની હાથશાળ અને પાવરલુમ ઉત્પાદક સહકારી મંડળી લી. કેલિયા, તાલુકો વાંસદાં, જિલ્લો નવસારીને નીચે જણાવેલ કારણોસર ગુજરાત સહકારી મંડળીઓના સને ૧૯૬૧નાં અધિનિયમની કલમ ૧૦૭(૧) નાં પેટા ખંડ (ક)(૧) (ગ)(૨)(૪) હેઠળ આટોપી લેવા ફડચામાં લઈ જવા આમુખ-૧ થી કારણદર્શક નોટિસ આપી રજુઆત કરવાની જરૂરી તક આપવામાં આવેલ પરંતુ મંડળી તરફથી તેવી કોઈ રજુઆત અત્રે કરવામાં આવેલ નથી.

(૧) મંડળી ઉદ્દેશો અનુસારની કામગીરી કરતી બંધ થયેલ છે. સ્થગિત અવસ્થામાં છે.

(૨) મંડળીની વાર્ષિક સાધારણ સભા તથા વ્યવસ્થાપક કમિટિની સભા નિયમિત મળતી નથી.

(૩) સંચાલકો તથા સભાસદોને મંડળી શરૂ કરવામાં-ચલાવવામાં રસ જણાતો નથી.

(૪) મંડળી સહકારી કાયદા-કાનૂન તથા મંડળીનાં પેટા નિયમોની નોંધણી અને વ્યવસ્થા સંબધેની શરતોનું પાલન કરતી નથી.

વચગાળાનો આદેશ

શ્રી કેલિયા વિભાગ આદિવાસીઓની હાથશાળ અને પાવરલુમ ઉત્પાદક સહકારી મંડળી લી. કેલિયા, તાલુકો વાંસદાં, જિલ્લો નવસારી, કે જેની નોંધણી સહકારી કાયદા હેઠળ, નોંધણી ક્રમાંક ઉ-૯૨૮૧, તા. ૧૬-૩-૯૫ થી થયેલ છે. તેને ૧૯૬૧ના ગુજરાત સહકારી મંડળીઓના અધિનિયમની કલમ ૧૦૭(૧) નાં પેટા ખંડ (ક)(૧)

(ગ)(૨)(૪) અન્વયે ફડચામાં લઈ જવા વચગાળાનો હુકમ કરું છું. અને ફડચા અધિકારી તરીકે સહકારી અધિકારી, ગ્રેડ-૨ (ફડચા) લગત જીલ્લા ઉદ્યોગ કેન્દ્ર, વલસાડની નિમણુંક કરું છું. આ વચગાળાના હુકમ સામે મંડળીએ જે કંઈ રજુઆત કે ખુલાસો કરવો હોય તે આ હુકમ નીકળ્યાની તારીખથી એક માસની મુદતમાં આ કચેરીને મોકલી આપવા મંડળીને જણાવવામાં આવે છે.

ગાંધીનગર, તારીખ ૧૯મી ઓગસ્ટ, ૨૦૦૪.

વંચાણે લીધા :-

(૧) અત્રેની કચેરીની તા. ૨૩-૧-૨૦૦૪ની કારણદર્શક નોટીસ ક્રમાંક ફડચ/ઉ-૯૨૬૨/ક/૧૩૮/૦૪.

જા. નં. જીઉકે/વલડ/ફડચ/ઉ-૯૨૬૨/૯૫/૧૬૧૬૨/૨૦૦૪.—શ્રી કણભાઈ ઈંટ ઉત્પાદક સહકારી મંડળી લી. કણભાઈ, તાલુકો ચીખલી, જિલ્લો નવસારીને નીચે જણાવેલ કારણોસર ગુજરાત સહકારી મંડળીઓના સને ૧૯૬૧નાં અધિનિયમની કલમ ૧૦૭(૧) નાં પેટા ખંડ (ક)(૧) (ગ)(૨)(૪) હેઠળ આટોપી લેવા ફડચામાં લઈ જવા આમુખ-૧ થી કારણદર્શક નોટિસ આપી રજુઆત કરવાની જરૂરી તક આપવામાં આવેલ પરંતુ મંડળી તરફથી તેવી કોઈ રજુઆત અત્રે કરવામાં આવેલ નથી.

(૧) નોંધણી બાદ ઉદ્દેશો અનુસારની કામગીરી કરેલ નથી. સ્થગિત અવસ્થામાં છે.

(૨) મંડળીની વાર્ષિક સાધારણ સભામાં સભ્યો હાજર રહેતા નથી. તથા વ્યવસ્થાપક કમિટિની સભા નિયમિત મળતી નથી.

(૩) સંચાલકો તથા સભાસદોને મંડળી શરૂ કરવામાં-ચલાવવામાં રસ જણાતો નથી.

(૪) મંડળી સહકારી કાયદા-કાનૂન તથા મંડળીનાં પેટા નિયમોની નોંધણી અને વ્યવસ્થા સંબધેની શરતોનું પાલન કરતી નથી.

વચગાળાનો આદેશ

શ્રી કણભાઈ ઈંટ ઉત્પાદક સહકારી મંડળી લી. કણભાઈ, તાલુકો ચીખલી, જિલ્લો નવસારીની નોંધણી સહકારી કાયદા હેઠળ, નોંધણી ક્રમાંક ઉ-૯૨૬૨, તા. ૧૩-૭-૯૨ થી થયેલ છે. તેને ૧૯૬૧ના ગુજરાત સહકારી મંડળીઓના અધિનિયમની કલમ ૧૦૭(૧) નાં પેટા ખંડ (ક)(૧) (ગ)(૨)(૪) અન્વયે ફડચામાં લઈ જવા વચગાળાનો હુકમ કરું છું. અને ફડચા અધિકારી તરીકે સહકારી અધિકારી, ગ્રેડ-૨ (ફડચા) લગત જીલ્લા ઉદ્યોગ કેન્દ્ર, વલસાડની નિમણુંક કરું છું. આ વચગાળાના હુકમ સામે મંડળીએ જે કંઈ રજુઆત કે ખુલાસો કરવો હોય તે આ હુકમ નીકળ્યાની તારીખથી એક માસની મુદતમાં આ કચેરીને મોકલી આપવા મંડળીને જણાવવામાં આવે છે.

ગાંધીનગર, તારીખ ૧૯મી ઓગસ્ટ, ૨૦૦૪.

વંચાણે લીધા :-

(૧) અત્રેની કચેરીની તા. ૨૩-૧-૨૦૦૪ની કારણદર્શક નોટીસ ક્રમાંક ફડચ/ઉ-૨૩૧૦/ક/૧૪૯/૦૪.

જા. નં. જીઉકે/વલડ/ફડચ/ઉ-૨૩૧૦/૧૦૩/૧૬૨૮૩/૨૦૦૪.—શ્રી સુથારી કારીગરોની ઉત્પાદક સહકારી મંડળી લી. ખતલવાડા, તાલુકો ઉમરગામ, જિલ્લો વલસાડને નીચે જણાવેલ કારણોસર ગુજરાત સહકારી મંડળીઓના સને ૧૯૬૧નાં અધિનિયમની કલમ ૧૦૭(૧) નાં પેટા ખંડ (ક)(૧) (ગ)(૨)(૪) હેઠળ આટોપી લેવા ફડચામાં લઈ જવા આમુખ-૧ થી કારણદર્શક નોટિસ આપી રજુઆત કરવાની જરૂરી તક આપવામાં આવેલ પરંતુ મંડળી તરફથી તેવી કોઈ રજુઆત અત્રે કરવામાં આવેલ નથી.

(૧) નોંધણી બાદ ઉદ્દેશો અનુસારની કામગીરી કરતી નથી. સ્થગિત અવસ્થામાં છે.

(૨) મંડળીની વાર્ષિક સાધારણ સભામાં સભ્યો હાજર રહેતા નથી. તથા વ્યવસ્થાપક કમિટિની સભા નિયમિત મળતી નથી.

(૩) સંચાલકો તથા સભાસદોને મંડળી શરૂ કરવામાં-ચલાવવામાં રસ જણાતો નથી.

(૪) મંડળી સહકારી કાયદા-કાનૂન તથા મંડળીનાં પેટા નિયમોની નોંધણી અને વ્યવસ્થા સંબધેની શરતોનું પાલન કરતી નથી.

વચગાળાનો આદેશ

શ્રી સુથારી કારીગરોની ઉત્પાદક સહકારી મંડળી લી. ખતલવાડા, તાલુકો ઉમરગામ, જિલ્લો વલસાડની નોંધણી સહકારી કાયદા હેઠળ, નોંધણી ક્રમાંક ઉ-૨૩૧૦, તા. ૨૧-૧૨-૭૦ થી થયેલ છે. તેને ૧૯૬૧ના ગુજરાત સહકારી મંડળીઓના અધિનિયમની કલમ ૧૦૭(૧) નાં પેટા ખંડ (ક)(૧) (ગ)(૨)(૪) અન્વયે ફડચામાં લઈ જવા વચગાળાનો હુકમ કરું છું. અને ફડચા અધિકારી તરીકે સહકારી અધિકારી, ગ્રેડ-૨ (ફડચા) લગત જીલ્લા ઉદ્યોગ કેન્દ્ર, વલસાડની નિમણુંક કરું છું. આ વચગાળાના હુકમ સામે મંડળીએ જે કંઈ રજુઆત કે ખુલાસો કરવો હોય તે આ હુકમ નીકળ્યાની તારીખથી એક માસની મુદતમાં આ કચેરીને મોકલી આપવા મંડળીને જણાવવામાં આવે છે.

ગાંધીનગર, તારીખ ૧૯મી ઓગસ્ટ, ૨૦૦૪.

વંચાણે લીધા :-

(૧) અત્રેની કચેરીની તા. ૨૩-૧-૨૦૦૪ની કારણદર્શક નોટીસ ક્રમાંક ફડચ/ઉ-૫૬૫૮/ક/૧૩૭/૦૪.

જા. નં. જીઉકે/વલડ/ફડચ/ઉ-૫૬૫૮/૧૧૦/૧૬૨૭૨/૨૦૦૪.—શ્રી ગાયકવાડ ટેક્ષટાઈલ મીલ ઈન્ડસ્ટ્રીયલ કો. ઓપ. સો. લી. બીલીમોરા, તાલુકો ગણદેવી, જિલ્લો નવસારીને નીચે જણાવેલ કારણોસર ગુજરાત સહકારી મંડળીઓના સને ૧૯૬૧નાં અધિનિયમની

INDEX

કલમ ૧૦૭(૧) નાં પેટા ખંડ (ક)(૧) (ગ)(૨)(૪) હેઠળ આટોપી લેવા ફડચામાં લઈ જવા આમુખ-૧ થી કારણદર્શક નોટિશ આપી રજુઆત કરવાની જરૂરી તક આપવામાં આવેલ, પરંતુ મંડળી તરફથી તેવી કોઈ રજુઆત અત્રે કરવામાં આવેલ નથી.

(૧) નોંધણી બાદ ઉદ્દેશો અનુસારની કામગીરી કરેલ નથી. સ્થગિત અવસ્થામાં છે.

(૨) મંડળીની વાર્ષિક સાધારણ સભામાં સભ્યો હાજર રહેતા નથી. તથા વ્યવસ્થાપક કમિટિની સભા નિયમિત મળતી નથી.

(૩) સંચાલકો તથા સભાસદોને મંડળી શરૂ કરવામાં-ચલાવવામાં રસ જણાતો નથી.

(૪) મંડળી સહકારી કાયદા-કાનૂન તથા મંડળીનાં પેટા-નિયમોની નોંધણી અને વ્યવસ્થા સંબંધેની શરતોનું પાલન કરતી નથી.

વચગાળાનો આદેશ

શ્રી ગાયકવાડ ટેક્ષટાઈલ મીલ ઈન્ડસ્ટ્રીયલ કો. ઓપ. સો. લી. બીલીમોરા, તાલુકો ગણદેવી, જિલ્લો નવસારીની નોંધણી સહકારી કાયદા હેઠળ, નોંધણી ક્રમાંક ઉ-૫૬૫૮, તા. ૧૦-૫-૯૩ થી થયેલ છે. તેને ૧૯૬૧ના ગુજરાત સહકારી મંડળીઓના અધિનિયમની કલમ ૧૦૭(૧) નાં પેટા ખંડ (ક)(૧) (ગ)(૨)(૪) અન્વયે ફડચામાં લઈ જવા વચગાળાનો હુકમ કરું છું. અને ફડચા અધિકારી તરીકે સહકારી અધિકારી, ગ્રેડ-૨ (ફડચા) લગત જીલ્લા ઉદ્યોગ કેન્દ્ર, વલસાડની નિમણુંક કરું છું. આ વચગાળાના હુકમ સામે મંડળીએ જે કંઈ રજુઆત કે ખુલાસો કરવો હોય તે આ હુકમ નીકળ્યાની તારીખથી એક માસની મુદતમાં આ કચેરીને મોકલી આપવા મંડળીને જણાવવામાં આવે છે.

ગાંધીનગર, તારીખ ૧૯મી ઓગસ્ટ, ૨૦૦૪.

વંચાણે લીધા :-

(૧) અત્રેની કચેરીની તા. ૨૩-૧-૨૦૦૪ની કારણદર્શક નોટીશ ક્રમાંક ફડચ/ઉ-૨૩૭૪/ક/૧૪૪/૦૪.

જા. નં. જીઉકે/વલડ/ફડચ/ઉ-૨૩૭૪/૧૧૭/૧૬૨૬૫/૨૦૦૪.– શ્રી સરીગામ-અણગામ વિભાગ નીરા તાડ ગોળ ગ્રામોદ્યોગ સહકારી મંડળી લી. સરીગામ, તાલુકો ઉમરગામ, જિલ્લો વલસાડને નીચે જણાવેલ કારણોસર ગુજરાત સહકારી મંડળીઓના સને ૧૯૬૧નાં અધિનિયમની કલમ ૧૦૭(૧) નાં પેટા ખંડ (ક)(૧) (ગ)(૨)(૪) હેઠળ આટોપી લેવા ફડચામાં લઈ જવા આમુખ-૧ થી કારણદર્શક નોટિશ આપી રજુઆત કરવાની જરૂરી તક આપવામાં આવેલ પરંતુ મંડળી તરફથી તેવી કોઈ રજુઆત અત્રે કરવામાં આવેલ નથી.

(૧) નોંધણી બાદ ઉદ્દેશો અનુસારની કામગીરી કરતી નથી. સ્થગિત અવસ્થામાં છે.

(૨) મંડળીની વાર્ષિક સાધારણ સભામાં સભ્યો હાજર રહેતા નથી. તથા વ્યવસ્થાપક કમિટિની સભા નિયમિત મળતી નથી.

(૩) સંચાલકો તથા સભાસદોને મંડળી શરૂ કરવામાં-ચલાવવામાં રસ જણાતો નથી.

(૪) મંડળી સહકારી કાયદા-કાનૂન તથા મંડળીનાં પેટા-નિયમોની નોંધણી અને વ્યવસ્થા સંબંધેની શરતોનું પાલન કરતી નથી.

વચગાળાનો આદેશ

શ્રી સરીગામ-અણગામ વિભાગ નીરા તાડ ગોળ ગ્રામોદ્યોગ સહકારી મંડળી લી. સરીગામ, તાલુકો ઉમરગામ, જિલ્લો વલસાડની નોંધણી સહકારી કાયદા હેઠળ, નોંધણી ક્રમાંક ઉ-૨૩૭૪, તા. ૧૮-૧-૭૯ થી થયેલ છે. તેને ૧૯૬૧ના ગુજરાત સહકારી મંડળીઓના અધિનિયમની કલમ ૧૦૭(૧) નાં પેટા ખંડ (ક)(૧) (ગ)(૨)(૪) અન્વયે ફડચામાં લઈ જવા વચગાળાનો હુકમ કરું છું. અને ફડચા અધિકારી તરીકે સહકારી અધિકારી, ગ્રેડ-૨ (ફડચા) લગત જીલ્લા ઉદ્યોગ કેન્દ્ર, વલસાડની નિમણુંક કરું છું. આ વચગાળાના હુકમ સામે મંડળીએ જે કંઈ રજુઆત કે ખુલાસો કરવો હોય તે આ હુકમ નીકળ્યાની તારીખથી એક માસની મુદતમાં આ કચેરીને મોકલી આપવા મંડળીને જણાવવામાં આવે છે.

ગાંધીનગર, તારીખ ૧૯મી ઓગસ્ટ, ૨૦૦૪.

વંચાણે લીધા :-

(૧) અત્રેની કચેરીની તા. ૨૧-૧-૨૦૦૪ની કારણદર્શક નોટીશ ક્રમાંક ફડચ/ઉ-૬૯૯૨/ક/૧૧૮/૦૪.

જા. નં. જીઉકે/વલડ/ફડચ/ઉ-૬૯૯૨/૧૨૪/૧૬૨૫૬/૨૦૦૪.– શ્રી ડાંગ જીલ્લા મહિલા ગ્રાહક ગૃહ ઉદ્યોગ સહકારી મંડળી લી. આહવા, તાલુકો આહવા, જિલ્લો ડાંગને નીચે જણાવેલ કારણોસર ગુજરાત સહકારી મંડળીઓના સને ૧૯૬૧નાં અધિનિયમની કલમ ૧૦૭(૧) નાં પેટા ખંડ (ક)(૧) (ગ)(૨)(૪) હેઠળ આટોપી લેવા ફડચામાં લઈ જવા આમુખ-૧ થી કારણદર્શક નોટિશ આપી રજુઆત કરવાની જરૂરી તક આપવામાં આવેલ પરંતુ મંડળી તરફથી તેવી કોઈ રજુઆત અત્રે કરવામાં આવેલ નથી.

(૧) મંડળી ઉદ્દેશો અનુસારની કામગીરી કરતી બંધ થયેલ છે. સ્થગિત અવસ્થામાં છે. બિન અર્થક્ષમ છે.

(૨) મંડળીની વાર્ષિક સાધારણ સભા તથા વ્યવસ્થાપક કમિટિની સભા મળતી નથી.

(૩) સંચાલકો તથા સભાસદોને મંડળી શરૂ કરવામાં-ચલાવવામાં રસ જણાતો નથી.

(૪) મંડળી સહકારી કાયદા-કાનૂન તથા મંડળીનાં પેટા નિયમોની નોંધણી અને વ્યવસ્થા સંબંધેની શરતોનું પાલન કરતી નથી.

વચગાળાનો આદેશ

શ્રી ડાંગ જીલ્લા મહિલા ગ્રાહક ગૃહ ઉદ્યોગ સહકારી મંડળી લી. આહવા, તાલુકો આહવા, જિલ્લો ડાંગની નોંધણી સહકારી કાયદા હેઠળ, નોંધણી ક્રમાંક ઉ-૬૯૯૨ તા. ૩૦-૮-૯૦ થી થયેલ છે. તેને ૧૯૬૧ના ગુજરાત સહકારી મંડળીઓના અધિનિયમની કલમ ૧૦૭(૧) નાં પેટા ખંડ (ક)(૧) (ગ)(૨)(૪) અન્વયે ફડચામાં લઈ જવા

વચગાળાનો હુકમ કરું છું. અને ફડચા અધિકારી તરીકે સહકારી અધિકારી, ગ્રેડ-૨ (ફડચા) લગત જીલ્લા ઉદ્યોગ કેન્દ્ર, વલસાડની નિમણુંક કરું છું. આ વચગાળાના હુકમ સામે મંડળીએ જે કંઈ રજુઆત કે ખુલાસો કરવો હોય તે આ હુકમ નીકળ્યાની તારીખથી એક માસની મુદતમાં આ કચેરીને મોકલી આપવા મંડળીને જણાવવામાં આવે છે.

ગાંધીનગર, તારીખ ૧૯મી ઓગસ્ટ, ૨૦૦૪.

વંચાણે લીધા :-

(૧) અત્રેની કચેરીની તા. ૨૩-૧-૨૦૦૪ની કારણદર્શક નોટીશ ક્રમાંક ફડચ/ઉ-૫૭૦૨/ક/૧૨૪/૦૪.

જા. નં. જીઉકે/વલડ/ફડચ/ઉ-૫૭૦૨/૧૩૧/૧૬૨૪૯/૨૦૦૪.– શ્રી આદિવાસી મહિલા ઔદ્યોગિક સહકારી મંડળી લી. આહવા, તાલુકો આહવા, જિલ્લો ડાંગને નીચે જણાવેલ કારણોસર ગુજરાત સહકારી મંડળીઓના સને ૧૯૬૧નાં અધિનિયમની કલમ ૧૦૭(૧) નાં પેટા ખંડ (ક)(૧) (ગ)(૨)(૪) હેઠળ આટોપી લેવા ફડચામાં લઈ જવા આમુખ-૧ થી કારણદર્શક નોટિશ આપી રજુઆત કરવાની જરૂરી તક આપવામાં આવેલ પરંતુ મંડળી તરફથી તેવી કોઈ રજુઆત અત્રે કરવામાં આવેલ નથી.

(૧) નોંધણી બાદ ઉદ્દેશો અનુસારની કામગીરી કરેલ નથી. સ્થગિત અવસ્થામાં છે.

(૨) મંડળીની વાર્ષિક સાધારણ સભા તથા વ્યવસ્થાપક કમિટિની સભા મળતી નથી.

(૩) સંચાલકો તથા સભાસદોને મંડળી શરૂ કરવામાં-ચલાવવામાં રસ - જણાતો નથી.

(૪) મંડળી સહકારી કાયદા-કાનૂન તથા મંડળીનાં પેટા નિયમોની નોંધણી અને વ્યવસ્થા સંબંધેની શરતોનું પાલન કરતી નથી.

વચગાળાનો આદેશ

શ્રી આદિવાસી મહિલા ઔદ્યોગિક સહકારી મંડળી લી. આહવા, તાલુકો આહવા, જિલ્લો ડાંગ, કે જેની નોંધણી સહકારી કાયદા હેઠળ, નોંધણી ક્રમાંક ઉ-૫૭૦૨ તા. ૧૫-૩-૮૪ થી થયેલ છે. તેને ૧૯૬૧ના ગુજરાત સહકારી મંડળીઓના અધિનિયમની કલમ ૧૦૭(૧) નાં પેટા ખંડ (ક)(૧) (ગ)(૨)(૪) અન્વયે ફડચામાં લઈ જવા વચગાળાનો હુકમ કરું છું. અને ફડચા અધિકારી તરીકે સહકારી અધિકારી, ગ્રેડ-૨ (ફડચા) લગત જીલ્લા ઉદ્યોગ કેન્દ્ર, વલસાડની નિમણુંક કરું છું. આ વચગાળાના હુકમ સામે મંડળીએ જે કંઈ રજુઆત કે ખુલાસો કરવો હોય તે આ હુકમ નીકળ્યાની તારીખથી એક માસની મુદતમાં આ કચેરીને મોકલી આપવા મંડળીને જણાવવામાં આવે છે.

ગાંધીનગર, તારીખ ૧૯મી ઓગસ્ટ, ૨૦૦૪.

વંચાણે લીધા :-

(૧) અત્રેની કચેરીની તા. ૨૩-૧-૨૦૦૪ની કારણદર્શક નોટીશ ક્રમાંક ફડચ/ઉ-૧૦૪૭૮/ક/૧૨૩/૦૪.

જા. નં. જીઉકે/વલડ/ફડચ/ઉ-૧૦૪૭૮/૧૪૪/૧૬૨૪૨/૨૦૦૪.– શ્રી રંભાસ વિભાગ આદિવાસી સિવણ કારીગરોની ઔદ્યોગિક સહકારી મંડળી લી. રંભાસ, તાલુકો આહવા, જિલ્લો ડાંગને નીચે જણાવેલ કારણોસર ગુજરાત સહકારી મંડળીઓના સને ૧૯૬૧નાં અધિનિયમની કલમ ૧૦૭(૧) નાં પેટા ખંડ (ક)(૧) (ગ)(૨)(૪) હેઠળ આટોપી લેવા ફડચામાં લઈ જવા આમુખ-૧ થી કારણદર્શક નોટિશ આપી રજુઆત કરવાની જરૂરી તક આપવામાં આવેલ પરંતુ મંડળી તરફથી તેવી કોઈ રજુઆત અત્રે કરવામાં આવેલ નથી.

(૧) નોંધણી બાદ ઉદ્દેશો અનુસારની કામગીરી કરેલ નથી. સ્થગિત અવસ્થામાં છે.

(૨) મંડળીની વાર્ષિક સાધારણ સભા તથા વ્યવસ્થાપક કમિટિની સભા મળતી નથી.

(૩) સંચાલકો તથા સભાસદોને મંડળી શરૂ કરવામાં-ચલાવવામાં રસ જણાતો નથી.

(૪) મંડળી સહકારી કાયદા-કાનૂન તથા મંડળીનાં પેટા નિયમોની નોંધણી અને વ્યવસ્થા સંબંધેની શરતોનું પાલન કરતી નથી.

વચગાળાનો આદેશ

શ્રી રંભાસ વિભાગ આદિવાસી સિવણ કારીગરોની ઔદ્યોગિક સહકારી મંડળી લી. રંભાસ, તાલુકો આહવા, જિલ્લા ડાંગ, કે જેની નોંધણી સહકારી કાયદા હેઠળ, નોંધણી ક્રમાંક ઉ-૧૦૪૭૮ તા. ૧-૧૧-૯૩ થી થયેલ છે. તેને ૧૯૬૧ના ગુજરાત સહકારી મંડળીઓના અધિનિયમની કલમ ૧૦૭(૧) નાં પેટા ખંડ (ક)(૧) (ગ)(૨)(૪) અન્વયે ફડચામાં લઈ જવા વચગાળાનો હુકમ કરું છું. અને ફડચા અધિકારી તરીકે સહકારી અધિકારી, ગ્રેડ-૨ (ફડચા) લગત જીલ્લા ઉદ્યોગ કેન્દ્ર, વલસાડની નિમણુંક કરું છું. આ વચગાળાના હુકમ સામે મંડળીએ જે કંઈ રજુઆત કે ખુલાસો કરવો હોય તે આ હુકમ નીકળ્યાની તારીખથી એક માસની મુદતમાં આ કચેરીને મોકલી આપવા મંડળીને જણાવવામાં આવે છે.

ગાંધીનગર, તારીખ ૧૯મી ઓગસ્ટ, ૨૦૦૪.

વંચાણે લીધા :-

(૧) અત્રેની કચેરીની તા. ૨૩-૧-૨૦૦૪ની કારણદર્શક નોટીશ ક્રમાંક ફડચ/ઉ-૯૨૬૪/ક/૧૩૧/૦૪.

જા. નં. જીઉકે/વલડ/ફડચ/ઉ-૯૨૬૪/૧૪૫/૧૬૨૮૬/૨૦૦૪.–શ્રી મહિલા અકીક ઉત્પાદકોની ઔદ્યોગિક સહકારી મંડળી લી. ઢોલુમ્બર, તાલુકો ચીખલી, જિલ્લો નવસારીને નીચે જણાવેલ કારણોસર ગુજરાત સહકારી મંડળીઓના સને ૧૯૬૧નાં અધિનિયમની કલમ ૧૦૭(૧) નાં પેટા ખંડ (ક)(૧) (ગ)(૨)(૪) હેઠળ આટોપી લેવા ફડચામાં લઈ

જવા આમુખ-૧ થી કારણદર્શક નોટિશ આપી રજુઆત કરવાની જરૂરી તક આપવામાં આવેલ પરંતુ મંડળી તરફથી તેવી કોઈ રજુઆત અત્રે કરવામાં આવેલ નથી.

(૧) મંડળી ઉદ્દેશો અનુસારની કામગીરી કરતી બંધ થયેલ છે. સ્થગિત અવસ્થામાં છે.

(૨) મંડળીની વાર્ષિક સાધારણ સભા તથા વ્યવસ્થાપક કમિટિની સભા મળતી નથી.

(૩) સંચાલકો તથા સભાસદોને મંડળી શરૂ કરવામાં-ચલાવવામાં રસ જણાતો નથી.

(૪) મંડળી સહકારી કાયદા-કાનૂન તથા મંડળીનાં પેટા નિયમોની નોંધણી અને વ્યવસ્થા સંબધેની શરતોનું પાલન કરતી નથી.

વચગાળાનો આદેશ

શ્રી મહિલા અકીક ઉત્પાદકોની ઔદ્યોગિક સહકારી મંડળી લી. ઢોલુમ્બર, તાલુકો ચીખલી, જિલ્લો નવસારી, કે જેની નોંધણી સહકારી કાયદા હેઠળ, નોંધણી ક્રમાંક ઉ-૯૨૬૪ તા. ૪-૧-૯૩ થી થયેલ છે. તેને ૧૯૬૧ના ગુજરાત સહકારી મંડળીઓના અધિનિયમની કલમ ૧૦૭(૧) નાં પેટા ખંડ (ક)(૧) (ગ)(૨)(૪) અન્વયે ફડચામાં લઈ જવા વચગાળાનો હુકમ કરું છું. અને ફડચા અધિકારી તરીકે સહકારી અધિકારી, ગ્રેડ-૨ (ફડચા) લગત જીલ્લા ઉદ્યોગ કેન્દ્ર, વલસાડની નિમણુંક કરું છું. આ વચગાળાના હુકમ સામે મંડળીએ જે કંઈ રજુઆત કે ખુલાસો કરવો હોય તે આ હુકમ નીકળ્યાની તારીખથી એક માસની મુદતમાં આ કચેરીને મોકલી આપવા મંડળીને જણાવવામાં આવે છે.

ગાંધીનગર, તારીખ ૧૯મી ઓગસ્ટ, ૨૦૦૪.

એ. એન. શાહ,
સંયુક્ત નિયામક (ટેક્ષ.),
કુટીર અને ગ્રામોદ્યોગ,
ગુજરાત રાજ્ય, ગાંધીનગર.

સરકારી મુદ્રણાલય, વડોદરા.

REGISTERED No. G-BA-14-E

©

सत्यमेव जयते

The Gujarat Government Gazette

[PUBLISHED BY AUTHORITY]

Vol. XLV] THURSDAY, SEPTEMBER 9, 2004 / BHADRA 18, 1926 [No. 37

Separate paging is given in each part of the Supplement to the Central Gazette and central section in order that it may be filed as a separate compilation

PART I

SUPPLEMENT TO THE CENTRAL GAZETTE AND CENTRAL SECTION

Part I, Part I-A, Part I-B and Part I-L

		Pages			Pages
Part-I	Government Notifications, Appointment, Promotion, Leave of Absence, Rules and Order (other than those published in Part I-A, IV-A, IV-B and IV-C) pertaining only to the Supplement to the Central Gazette.	973-991	Part I-B	Government Notifications, Published under Land Acquisition Act only.	511-517
Part I-A	Orders and Notifications, other than those published in Part IV-B, order the Bombay Local Boards, Village Panchayats, Municipal Boroughs, District Municipal Primary Education and Local Fund Audit Act, pertaining only to the Supplement to the Central Gazette.	37	Part I-L	Notifications and Orders, Awards, other than those published in Parts I, IV-A, IV-B and IV-C) under Central Industrial Disputes Act, and Gujarat Industrial Relations Act.	4409-4552

MISCELLANEOUS NOTIFICATIONS, APPOINTMENTS, ETC.

પોલીસ કમિશનર દ્વારા

જાહેરનામું

ક્રિમીનલ પ્રોસીજર કોડ ૧૯૭૩ની કલમ ૧૪૪ અન્વયે.

ક્રમાંક નં./ગપક/વિશા/એસ.બી./૨૪/૨૦૦૪.– સુરત શહેરમાં વસ્ત્ર ઉદ્યોગ અને તેને અનુસંગિક ફેક્ટરીઓ તથા ટેક્ષટાઈલ માર્કેટો મોટા પ્રમાણમાં આવેલ છે. આ ટેક્ષટાઈલ માર્કેટોમાં પ્રોસેસ કરી ઉત્પાદન કરી તૈયાર તેમજ રો મટીરીયલ્સ મોકલનાર ફેક્ટરી/મીલોને લગતી ટેક્ષટાઈલ માર્કેટોમાં દુકાન ભાડે રાખી દુકાનમાં પેઢી ખોલી માલ ખરીદવા તથા વેચવાના વચનો હેઠળ માલ ખરીદી નાણાં નહી ચુકવી તેમજ ઘણા કીસ્સામાં એડવાન્સ નાણાં મેળવી માલ નહી પહોંચાડી વિગેરે પધ્ધતિઓ હેઠળ બદદાનતથી ઉચાપત/વિશ્વાસઘાત/ઠગાઈના ગુન્હા કરી પેઢીનું ઉઠમણું કરી/બંધ કરી નાસી જવાના બનાવો બનેલ છે, અને આવા ઉચાપત, ઠગાઈ, વિશ્વાસઘાતના બનાવોમાં વેપારીઓને રૂપિયાની મિલકત ગુમાવવાના પ્રસંગો પણ બને છે. તેમજ ફેક્ટરી/ટેક્ષટાઈલ માર્કેટો અને તેને સંલગ્ન પ્રવૃત્તિ કરતી ફેક્ટરીઓમાં રાખવામાં આવેલ નોકરોથી નોકર ચોરી અને ઠગાઈના બનાવ બનવા પામેલ છે. આ ટેક્ષટાઈલ માર્કેટોમાં વેપારીઓ પોતાની માલીકીની દુકાનો ભાડે

આપતી વખતે ભાડે રાખનારના નામ, સરનામા, ઓળખ, ચકાસણી કર્યા વગર ભાડે આપતા હોય અને પુરી ખાત્રી કર્યા સિવાય માણસોને નોકર તરીકે રાખતા હોય તેઓ ગુનો કરી નાસી જાય ત્યારે આવી વ્યક્તિઓને શોધવી તેની પુરી માહિતીને અભાવે મુશ્કેલ બને છે. આના કારણે લોકોની માલ મિલકતનું રક્ષણ થઈ શકતું ન હોય વેપારીઓને નુકશાન ઉઠાવવું પડે છે.

ઉપરોક્ત પ્રમાણેની હાલમાં વધતી જતી પ્રવૃત્તિને અટકાવવી લોકોના હિતમાં અનિવાર્ય જણાય છે.

જેથી, હું વિનિતકુમાર ગુપ્તા, આઈ. પી. એસ. પોલીસ કમિશનર, સુરત શહેર, ગુજરાત સરકારના ગૃહ વિભાગના તા. ૮મી નવેમ્બર, ૧૯૮૨ ના નોટીફીકેશન નં. જીજી/સી.આર.સી./૧૦૮૨/૧૦૮૦/એમ. અને ગુજરાત સરકાર ગૃહ વિભાગના તા. ૭મી જાન્યુઆરી, ૧૯૮૯થી બહાર પાડવામાં આવેલ સંકલિત જાહેરનામામાં જેનું પુનરાવર્તન નં. જીજી/૧/૨-કમ/૧૦૮૮/૧૭૫૦/મ. થી થયેલ છે. તે અન્વયે ફોજદારી કાર્યરીતી અધિનિયમ ૧૯૭૩ની કલમ ૨૦ નીચેની પેટા કલમ (૧) અન્વયે બહાર પાડવામાં આવેલ છે. જેથી સુરત શહેરના પોલીસ કમિશનરશ્રી, નાયબ પોલીસ કમિશનરશ્રી અને મદદનીશ પોલીસ કમિશનરશ્રીને એક્ઝીક્યુટીવ મેજીસ્ટ્રેટ તરીકે જાહેર કરવામાં આવેલ છે. તેમજ તેઓને ક્રિમિનલ પ્રોસીજર કોડની કલમ ૧૪૪ના અધિકારનો ઉપયોગ કરવા સારૂં ખાસ અધિકૃત કરવામાં આવેલ છે.

હુકમ

જેથી ઉપર જણાવ્યા મુજબ મને મળેલ સત્તાની રૂએ સુરત શહેર પોલીસ કમિશનર હકુમત હેઠળના તમામ વિસ્તારોમાં તા. ૨૨મી ઓગસ્ટ, ૨૦૦૪ ના કલાક : ૦૦-૦૦ થી તારીખ ૨૧મી ઓક્ટોબર, ૨૦૦૪ સુધી નીચેના કૃત્ય કરવા પર પ્રતિબંધ ફરમાવું છું.

(૧) ટેક્ષટાઈલ માર્કેટોમાં આવેલ દુકાનના માલિકોએ જ્યારે કોઈ ઈસમને દુકાન ભાડે આપે તે સમયે ભાડે રાખનાર ઈસમના પુરા નામ-સરનામા તેમજ ઓળખ ચિન્હો, ફોટોગ્રાફ ઉપરાંત ભાડે રાખનાર ઈસમને કોઈ અન્ય વેપારી કે સ્થાનિક રહીશ ઓળખે છે તે પરિચય સંદર્ભ રેકર્ડ આ સાથેના નિયત નમૂનામાં નિભાવણી કરશે તે સિવાય દુકાન ભાડે આપી શકશે નહી અને આ રેકર્ડ પોલીસ જોવા માંગે ત્યારે બતાવવાનું રહેશે.

(૨) વસ્ત્ર ઉદ્યોગ અને સંબંધિત ફેક્ટરી, મીલો, વિવિંગ કેન્દ્રો તેમજ માર્કેટમાં જ્યારે કોઈ નોકરને નોકરીએ રાખવામાં આવે ત્યારે તે નોકરના પુરા નામ-સરનામા તેમજ તેના ઓળખના ચિન્હો તેમજ ફોટોગ્રાફ તેમજ નોકરીએ રહેનાર ઈસમને સ્થાનિક રહીશ કે કોઈ વેપારી ઓળખે છે તે પરિચય સંદર્ભ રેકર્ડ તૈયાર કરી આ સાથેના નિયત નમૂનામાં રેકર્ડની નિભાવણી કરશે તે સિવાય નોકરીએ રાખી શકશે નહી આ રેકર્ડ નિભાવણીની ફરજ વસ્ત્ર ઉદ્યોગ, ટેક્ષટાઈલ માર્કેટના ફેડરેશનોની પણ રહેશે અને આ રેકર્ડ પોલીસ જોવા માંગે ત્યારે બતાવવાનું રહેશે.

વિસ્તાર : સુરત શહેર પોલીસ કમિશનર વિસ્તાર.

આ હુકમનો ભંગ કરનાર અથવા ઉલ્લંઘન કરનારને ભારતના ફોજદારી અધિનિયમ સને ૧૮૬૦ ની કલમ ૧૮૮ હેઠળ શિક્ષાને પાત્ર થશે.

દુકાન ભાડે આપનાર દુકાન માલિકે/કબજેદારે નિભાવવાની માહિતીનો નમૂનો.

અનુ. નંબર	દુકાન માલીકનું નામ-સરનામું ટેલી. નંબર	ભાડે આપેલ દુકાન/જગ્યાની વિગત	ભાડે રાખનારનું પુરું નામ, ઓળખ ચિન્હો, હાલનું સરનામું, મૂળ વતનનું સરનામું ટેલી. નંબર સહીત	ભાડે આપનારે કોના પરિચયથી, દુકાન ભાડે આપેલ તેનું પુરૂ નામ-સરનામું ટે. નં.	દુકાન ભાડે રાખનારના સુરતમાં કોઈ સગા સંબંધી રહેતા હોય તો તેના નામ-સરનામા ટે. નં.	દુકાન ભાડે રાખનારનો ફોટો
૧	૨	૩	૪	૫	૬	૭

વિવિંગ કેન્દ્રો/દુકાન/ફેક્ટરી/માર્કેટમાં નોકરી રાખનારે નિભાવવાની માહીતિનો નમૂનો.

અનુ. નંબર	માલિકનું નામ, સરનામું તથા ધંધાની વિગત ટે. નં.	નોકરનું પુરૂ નામ, ઓળખ ચિન્હો, હાલનું સરનામું, મુળવતનનું સરનામું ટે. નં.	કોના પરિચયથી નોકરીએ રાખેલ છે તે સ્થાનિક રહિસ/વેપારના પૂરા નામ-સરનામા ટે. નં.	નોકરીએ રહેનારનો ફોટો
૧	૨	૩	૪	૫

મે આજ તારીખ ૨૧મી ઓગસ્ટ, ૨૦૦૪ ના રોજ મારી સહી કરી સિક્કો મારેલ છે.

વિનીતકુમાર ગુપ્તા,
પોલીસ કમિશનર,
સુરત શહેર, સુરત.

INDEX

BY DISTRICT JUDGE

Notification

No. B.7/3/ADM/26 of 2004.- The following Assistants (Junior Clerks) of the Judicial Department of Mahesana District. Who appeared in the Higher Standard Departmental Examination and Lower Standard Department Examinations of the Judicial Department held on 5-7-2004 & 6-7-2004 are declared as successful as under:-

Higher Standard Departmental Examinations :

1	2	3	4
1.	Shri A. B. Goswami,	Assistant	District Court, Mahesana
2.	Shri A. M. Ghanchi,	–,,–	Civil Court (S.D.) Mahesana
3.	Shri A. R. Suneja,	–,,–	Chief Judi. Magi. Court Mahesana
4.	Shri A. B. Pathan,	–,,–	Civil Court (S.D.) Mahesana
5.	Shri A. H. Joshi,	–,,–	Civil Court (S.D.) Mahesana
6.	Shri A. U. Parmar,	–,,–	Civil Court (J.D.) Kalol
7.	Shri A. H. Desai,	–,,–	Civil Court (J.D.) Kheralu
8.	Shri B. V. Prajapati,	–,,–	District Court, Mahesana
9.	Shri B. H. Pathan,	–,,–	Civil Court (J.D.) Kalol
10.	Shri B. K. Trivedi,	–,,–	Civil Court (S.D.) Vijapur
11.	Shri B. M. Parmar,	–,,–	Civil Court (S.D.) Mahesana
12.	Shri C. B. Nayak,	–,,–	Civil Court Mahesana
13.	Shri C. M. Parmar,	–,,–	Civil Court (J.D.) Vadnagar
14.	Shri C. G. Zala,	–,,–	Civil Court Mahesana
15.	Shri C. N. Acharya,	–,,–	Civil Court (J.D.) Kalol
16.	Shri C. J. Jani,	–,,–	Civil Court (J.D.) Unjha
17.	Shri D. I. Prajapati	–,,–	Chief Judi. Magl. Court Mahesana
18.	Shri D. K. Vyas,	–,,–	Civil Court (J.D.) Kadi
19.	Shri D. J. Joshi,	–,,–	Civil Court (J.D.) Kheralu
20.	Shri D. V. Parmar,	–,,–	Civil Court (J.D.) Kheralu
21.	Shri D. K. Patel,	–,,–	District Court, Mahesana
22.	Shri G. S. Pandya,	–,,–	Civil Court (J.D.) Mansa
23.	Shri G. I. Malvi,	–,,–	Civil Court (J.D.) Kadi
24.	Shri H. S. Raval,	–,,–	District Court, Mahesana
25.	Shri H. P. Dave,	–,,–	District Court, Mahesana
26.	Shri H. P. Pandya,	–,,–	Civil Court (S.D.) Vijapur
27.	Kum J. A. Pandya,	–,,–	District Court, Mahesana
28.	Shri K. N. Popat	–;,–	Civil Court (J.D.) Kheralu
29.	Shri L. S. Makwana,	–,,–	District Court, Mahesana
30.	Shri M. M. Faruqui,	–,,–	District Court, Mahesana
31.	Smt M. D. Brahmbhatt,	–,,–	Civil Court (J.D.) Kalol
32.	Shri M. A. Solanki,	–,,–	Civil Court (J.D.) Kalol
33.	Shri M. M. Kadujiwala,	–,,–	Civil Court (J.D.) Kadi
34.	Shri N. K. Joshi,	–,,–	Dist. Legal Ser. Autho. Mahesana
35.	Shri N. A. Prajapati,	–,,–	District Court, Mahesana
36.	Shri N. M. Parmar	–,,–	Chief Judi. Magl. Court, Mahesana
37.	Smt N. R. Sharma,	–,,–	Chief Judi. Magl. Court, Mahesana
38.	Shri N. M. Solanki,	–,,–	Civil Court (J.D.) Mansa
39.	Shri P. H. Darji,	–,,–	Civil Court (J.D.) Unjha
40.	Shri P. K. Parmar,	–,,–	District Court, Mahesana

1	2	3	4
41.	Shri P. N. Nayak,	Assistant	Civil Court (J.D.) Kadi
42.	Shri R. N. Modi,	–„–	District Court, Mahesana
43.	Shri R. B. Patel,	–„–	District Court, Mahesana
44.	Shri R. L. Solanki,	–„–	Civil Court (J.D.) Unjha
45.	Shri R. B. Bava,	–„–	District Court, Mahesana
46.	Shri R. B. Chavda,	–„–	District Court, Mahesana
47.	Shri V. Y. Raval,	–„–	Civil Court (J.D.) Vadnagar
48.	Shri V. U. Patel,	–„–	Civil Court (J.D.) Mansa

Lower Standard Departmental, Examinations :

1.	Shri B. M. Parmar,	Assistant	District Court, Mahesana
2.	Shri B. B. Parmar,	–„–	District Court, Mahesana
3.	Shri D. L. Vishnu,	–„–	Civil Court (S.D.) Mahesana
4.	Smt K. K. Solanki,	–„–	District Court, Mahesana
5.	Shri K. A. Patel,	–„–	Chief Judi. Magl. Court Mahesana
6.	Kum K. B. Bhil,	–„–	Civil Court (J.D.) Kalol
7.	Shri L. S. Malek,	–„–	Civil Court (J.D.) Kadi
8.	Shri M. R. Mansuri,	–„–	Civil Court (S.D.) Mahesana
9.	Shri M. G. Malvi,	–„–	Civil Court (S.D.) Mahesana
10.	Shri M. I. Vora,	–„–	Civil Court (J.D.) Vadnagar
11.	Shri M. K. Nadia,	–„–	Civil Court (J.D.) Kalol
12.	Smt N. P. Patel,	–„–	Civil Court (S.D.) Vijapur
13.	Shri N. J. Modi,	–„–	Civil Court (J.D.) Visnagar
14.	Shri P. A. Parmar,	–„–	Civil Court (S.D.) Mahesana
15.	Shri R. S. Vyas,	–„–	Civil Court (J.D.) Kalol
16.	Mrs. S. B. Majmudar,	–„–	Civil Court (J.D.) Kalol

(At present working on the establilshment to the Hon'ble High Court to Gujarat. Ahmedabad).

17.	Shri Y. M. Bhojak,	–„–	Civil Court (J.D.) Unjha

The following Assistants. Who appeared but tailed at the Higher Standard Departmental Examination are Exempted from appearing again in the Paper/s shown against their respective names :-

Sr. No. 1	Name of The Candidate 2	3		Paper No. 4
1.	Shri. A. S. Mena	Assistant	Civil Court (J.D.) Visnagar	II
2.	Shri. B. P. Pandya	–„–	Civil Court (J.D.) Kalol	Oral
3.	Shri. B. M. Raj	–„–	Civil Court (J.D.) Kalol	I & III
4.	Shri. G. P. Chauhan	–„–	Civil Court (S.D.) Mahesana	III
5.	Shri. M. Yunus A. Babudi	–„–	District Court Mahesana	II
6.	Shri. M. Yusuf A. Babudi	–„–	District Court Mahesana	III
7.	Shri. S. S. Khatri	–„–	Civil Court (S.D.) Mahesana	III

Mahesana, 20th August, 2004.

R. H. SHARMA,
District, Judge,
Mahesana.

INDEX

જિલ્લા ન્યાયાધીશ દ્વારા

જાહેરનામું

જા. નં. બી. ૭/૩/વહીવટ/૨૬/૨૦૦૪.—મહેસાણા જીલ્લાના ન્યાયખાતાના નીચે જણાવેલ આસીસ્ટન્ટ(જુ. કલાર્ક) કે જેઓ ન્યાયખાતાની ઉચ્ચ શ્રેણી તેમજ નિમ્ન શ્રેણીની તારીખ ૫મી જુલાઈ, ૨૦૦૪ અને તારીખ ૬ઠ્ઠી જુલાઈ, ૨૦૦૪ ના રોજ લેવાયેલ ખાતાકીય પરીક્ષામાં બેસેલા તેઓને સફળ થયેલા જાહેર કરવામાં આવે છે.

ઉચ્ચ શ્રેણીની ખાતાકીય પરીક્ષા :

૧	૨	૩	૪
૧.	શ્રી એ. બી. ગોસ્વામી,	આસીસ્ટન્ટ,	ડીસ્ટ્રીકટ કોર્ટ, મહેસાણા.
૨.	શ્રી એ. એમ. ઘાંચી,	આસીસ્ટન્ટ,	સીવીલ કોર્ટ (એસ. ડી.), મહેસાણા.
૩.	શ્રી એ. આર. સુનેજા,	આસીસ્ટન્ટ,	ચીફ જ્યુડી. મેજી. કોર્ટ, મહેસાણા.
૪.	શ્રી એ. બી. પઠાણ,	આસીસ્ટન્ટ,	સીવીલ કોર્ટ (એસ. ડી.), મહેસાણા.
૫.	શ્રી એ. એચ. જોષી,	આસીસ્ટન્ટ,	સીવીલ કોર્ટ (એસ. ડી.), મહેસાણા.
૬.	શ્રી એ. યુ. પરમાર,	આસીસ્ટન્ટ,	સીવીલ કોર્ટ (જુ. ડી.), કલોલ.
૭.	શ્રી એ. એચ. દેસાઈ,	આસીસ્ટન્ટ,	સીવીલ કોર્ટ (જુ. ડી.), ખેરાલુ.
૮.	શ્રી બી. વી. પ્રજાપતિ,	આસીસ્ટન્ટ,	ડીસ્ટ્રીકટ કોર્ટ, મહેસાણા.
૯.	શ્રી બી. એચ. પઠાણ,	આસીસ્ટન્ટ,	સીવીલ કોર્ટ (જુ. ડી.), કલોલ.
૧૦.	શ્રી બી. કે. ત્રિવેદી,	આસીસ્ટન્ટ,	સીવીલ કોર્ટ (એસ. ડી.), વિજાપુર.
૧૧.	શ્રી બી. એમ. પરમાર,	આસીસ્ટન્ટ,	સીવીલ કોર્ટ (એસ. ડી.), મહેસાણા.
૧૨.	શ્રી સી. બી. નાયક,	આસીસ્ટન્ટ,	ડીસ્ટ્રીકટ કોર્ટ, મહેસાણા.
૧૩.	શ્રી સી. એમ. પરમાર,	આસીસ્ટન્ટ,	સીવીલ કોર્ટ (જુ. ડી.), વડનગર.
૧૪.	શ્રી સી. જી. ઝાલા,	આસીસ્ટન્ટ,	ડીસ્ટ્રીકટ કોર્ટ, મહેસાણા.
૧૫.	શ્રી સી. એન. આચાર્ય,	આસીસ્ટન્ટ,	સીવીલ કોર્ટ (જુ. ડી.), કલોલ.
૧૬.	શ્રી સી. જે. જાની,	આસીસ્ટન્ટ,	સીવીલ કોર્ટ (જુ. ડી.), ઉઝા.
૧૭.	શ્રી ડી. આઈ. પ્રજાપતિ,	આસીસ્ટન્ટ,	ચીફ જ્યુ. મેજી. કોર્ટ, મહેસાણા.
૧૮.	શ્રી ડી. કે. વ્યાસ,	આસીસ્ટન્ટ,	સીવીલ કોર્ટ (જુ. ડી.), કડી.
૧૯.	શ્રી ડી. જે. જોષી,	આસીસ્ટન્ટ,	સીવીલ કોર્ટ (જુ. ડી.), ખેરાલુ.
૨૦.	શ્રી ડી. વી. પરમાર,	આસીસ્ટન્ટ,	સીવીલ કોર્ટ (જુ. ડી.), ખેરાલુ.
૨૧.	શ્રી ડી. કે. પટેલ,	આસીસ્ટન્ટ,	ડીસ્ટ્રીકટ કોર્ટ, મહેસાણા.
૨૨.	શ્રી જી. એસ. પંડ્યા,	આસીસ્ટન્ટ,	સીવીલ કોર્ટ (જુ. ડી.), માણસા.
૨૩.	શ્રી જી. આઈ. માલવી,	આસીસ્ટન્ટ,	સીવીલ કોર્ટ (જુ. ડી.), કડી.
૨૪.	શ્રી એચ. એસ. રાવલ,	આસીસ્ટન્ટ,	ડીસ્ટ્રીકટ કોર્ટ, મહેસાણા.
૨૫.	શ્રી એચ. પી. દવે,	આસીસ્ટન્ટ,	ડીસ્ટ્રીકટ કોર્ટ, મહેસાણા.
૨૬.	શ્રી એચ. પી. પંડ્યા,	આસીસ્ટન્ટ,	સીવીલ કોર્ટ (એસ. ડી.), વિજાપુર.
૨૭.	કુ. જે. એ. પંડ્યા,	આસીસ્ટન્ટ,	ડીસ્ટ્રીકટ કોર્ટ, મહેસાણા.
૨૮.	શ્રી કે. એન. પોપટ,	આસીસ્ટન્ટ,	સીવીલ કોર્ટ (જુ. ડી.), ખેરાલુ.
૨૯.	શ્રી એલ. એસ. મકવાણા,	આસીસ્ટન્ટ,	ડીસ્ટ્રીકટ કોર્ટ, મહેસાણા.
૩૦.	શ્રી એમ. એમ. ફારૂકી,	આસીસ્ટન્ટ,	ડીસ્ટ્રીકટ કોર્ટ, મહેસાણા.
૩૧.	શ્રીમતી એમ. ડી. બ્રહ્મભટ્ટ,	આસીસ્ટન્ટ,	સીવીલ કોર્ટ (જુ. ડી.), કલોલ.
૩૨.	શ્રી એમ. એ. સોલંકી,	આસીસ્ટન્ટ,	સીવીલ કોર્ટ (જુ. ડી.), કલોલ.
૩૩.	શ્રી એમ. એમ. કડુજીવાલા,	આસીસ્ટન્ટ,	સીવીલ કોર્ટ (જુ. ડી.), કડી.
૩૪.	શ્રી એન. કે. જોષી,	આસીસ્ટન્ટ,	જીલ્લા કાનુંની સેવા સત્તા મંડળ, મહેસાણા.
૩૫.	શ્રી એન. એ. પ્રજાપતિ,	આસીસ્ટન્ટ,	ડીસ્ટ્રીકટ કોર્ટ, મહેસાણા.
૩૬.	શ્રી એન. એમ. પરમાર,	આસીસ્ટન્ટ,	ચીફ જ્યુડી. મેજી. કોર્ટ, મહેસાણા.
૩૭.	શ્રીમતી એન. આર. શર્મા,	આસીસ્ટન્ટ,	ચીફ જ્યુડી. મેજી. કોર્ટ, મહેસાણા.
૩૮.	શ્રી એન. એમ. સોલંકી,	આસીસ્ટન્ટ,	સીવીલ કોર્ટ (જુ. ડી.), માણસા.

INDEX

૧	૨	૩	૪
૩૯.	શ્રી પી. એચ. દરજી,	આસીસ્ટન્ટ,	સીવીલ કોર્ટ (જુ. ડી.), ઉંઝા.
૪૦.	શ્રી પી. કે. પરમાર,	આસીસ્ટન્ટ,	ડીસ્ટ્રીકટ કોર્ટ, મહેસાણા.
૪૧.	શ્રી પી. એન. નાયક,	આસીસ્ટન્ટ,	સીવીલ કોર્ટ (જુ. ડી.), કડી.
૪૨.	શ્રી આર. એન. મોદી,	આસીસ્ટન્ટ,	ડીસ્ટ્રીકટ કોર્ટ, મહેસાણા.
૪૩.	શ્રી આર. બી. પટેલ,	આસીસ્ટન્ટ,	ડીસ્ટ્રીકટ કોર્ટ, મહેસાણા.
૪૪.	શ્રી આર. એલ. સોલંકી,	આસીસ્ટન્ટ,	સીવીલ કોર્ટ (જુ. ડી.), ઉંઝા.
૪૫.	શ્રી આર. બી. બાવા,	આસીસ્ટન્ટ,	ડીસ્ટ્રીકટ કોર્ટ, મહેસાણા.
૪૬.	શ્રી આર. બી. ચાવડા,	આસીસ્ટન્ટ,	ડીસ્ટ્રીકટ કોર્ટ, મહેસાણા.
૪૭.	શ્રી વી. વાય. રાવલ,	આસીસ્ટન્ટ,	સીવીલ કોર્ટ (જુ. ડી.), વડનગર.
૪૮.	શ્રી વી. યુ. પટેલ,	આસીસ્ટન્ટ,	સીવીલ કોર્ટ (જુ. ડી.), માણસા.

નિમ્ન શ્રેણીની ખાતાકીય પરીક્ષા

૧.	શ્રી બી. એમ. પરમાર,	આસીસ્ટન્ટ,	ડીસ્ટ્રીકટ કોર્ટ, મહેસાણા.
૨.	શ્રી બી. બી. પરમાર,	આસીસ્ટન્ટ,	ડીસ્ટ્રીકટ કોર્ટ, મહેસાણા.
૩.	શ્રી ડી. એલ. વિષ્ણુ,	આસીસ્ટન્ટ,	સીવીલ કોર્ટ (એસ. ડી.), મહેસાણા.
૪.	શ્રીમતી કે. કે. સોલંકી,	આસીસ્ટન્ટ,	ડીસ્ટ્રીકટ કોર્ટ, મહેસાણા.
૫.	શ્રી કે. એલ. પટેલ,	આસીસ્ટન્ટ,	ચીફ જયુડી. મેજી. કોર્ટ, મહેસાણા.
૬.	કુ. કે. બી. ભીલ,	આસીસ્ટન્ટ,	સીવીલ કોર્ટ (જુ. ડી.), કલોલ.
૭.	શ્રી એલ. એસ. મલેક,	આસીસ્ટન્ટ,	સીવીલ કોર્ટ (જુ. ડી.), કડી.
૮.	શ્રી એમ. આર. મન્સુરી,	આસીસ્ટન્ટ,	સીવીલ કોર્ટ (એસ. ડી.), મહેસાણા.
૯.	શ્રી એમ. જી. માલવી,	આસીસ્ટન્ટ,	સીવીલ કોર્ટ (એસ. ડી.), મહેસાણા.
૧૦.	શ્રી એમ. આઈ. વોરા,	આસીસ્ટન્ટ,	સીવીલ કોર્ટ (જુ. ડી.), વડનગર.
૧૧.	શ્રી એમ. કે. નાડીયા,	આસીસ્ટન્ટ,	સીવીલ કોર્ટ (જુ. ડી.), કલોલ.
૧૨.	શ્રીમતી એન. પી. પટેલ,	આસીસ્ટન્ટ,	સીવીલ કોર્ટ (એસ. ડી.), વિજાપુર.
૧૩.	શ્રીમતી એન. જે. મોદી,	આસીસ્ટન્ટ,	સીવીલ કોર્ટ (જુ. ડી.), વિસનગર.
૧૪.	શ્રી પી. એ. પરમાર,	આસીસ્ટન્ટ,	સીવીલ કોર્ટ (એસ. ડી.), મહેસાણા.
૧૫.	શ્રી આર. એસ. વ્યાસ,	આસીસ્ટન્ટ,	સીવીલ કોર્ટ (જુ. ડી.), કલોલ.
૧૬.	શ્રીમતી એસ. બી. મજમુદાર, (હાલ નામ. ગુજરાત હાઈકોર્ટ, અમદાવાદના મહેકમ ઉપર ફરજ બજાવે છે.)	આસીસ્ટન્ટ,	સીવીલ કોર્ટ (જુ. ડી.), કલોલ.
૧૭.	શ્રી વાય. એમ. ભોજક,	આસીસ્ટન્ટ,	સીવીલ કોર્ટ (જુ. ડી.), ઉંઝા.

નીચે જણાવેલ આસીસ્ટન્ટ કે જેઓએ ખાતાકીય ઉચ્ચ શ્રેણી પરીક્ષા આપેલી પરંતુ નાપાસ થયા છે તેઓએ તેમના નામ સામે દર્શાવેલ પ્રશ્નપત્ર ફરીથી આપવામાંથી મુકિત આપવામાં આવે છે.

અ. નં.	ઉમેદવારનું નામ	કચેરીનું નામ	પ્રશ્નપત્ર ક્રમાંક
૧	૨	૩	૪
૧.	શ્રી એ. એસ. મેણા, આસીસ્ટન્ટ,	સીવીલ કોર્ટ (જુ. ડી.), વિસનગર.	૨ (બે)
૨.	શ્રી બી. પી. પંડ્યા, આસીસ્ટન્ટ,	સીવીલ કોર્ટ (જુ. ડી.), કલોલ.	મૌખિક
૩.	શ્રી બી. એમ. રાજ, આસીસ્ટન્ટ,	સીવીલ કોર્ટ (જુ. ડી.), કલોલ.	૧ (એક) અને ૩ (ત્રણ)
૪.	શ્રી જી. પી. ચૌહાણ, આસીસ્ટન્ટ,	સીવીલ કોર્ટ (એસ. ડી.), મહેસાણા.	૩ (ત્રણ)
૫.	શ્રી એમ. યુનુસ એ. બાબુડી, આસીસ્ટન્ટ,	ડીસ્ટ્રીકટ કોર્ટ, મહેસાણા.	૨ (બે)
૬.	શ્રી એમ. યુસુફ એ. બાબુડી, આસીસ્ટન્ટ,	ડીસ્ટ્રીકટ કોર્ટ, મહેસાણા.	૩ (ત્રણ)
૭.	શ્રી એસ. એસ. ખત્રી, આસીસ્ટન્ટ,	સીવીલ કોર્ટ (એસ. ડી.), મહેસાણા.	૩ (ત્રણ)

મહેસાણા, તારીખ ૨૦મી ઓગસ્ટ, ૨૦૦૪.

આર. એચ. શર્મા,
જિલ્લા ન્યાયાધીશ, મહેસાણા.

INDEX

જિલ્લા મેજિસ્ટ્રેટ દ્વારા

હુકમ

ફોજદારી કાર્યરીતી અધિનિયમની કલમ ૧૪૪ અન્વયે કાઢેલો.

નં. ડી. સી. બી. /એમએજી/વિધાનસભા ચુંટણી/રજી. ૪૪/૨૦૦૪.-ધરમપુર-૧૭૯ (એસ. ટી.) વિધાનસભા મતદાર વિભાગની પેટા-ચુંટણી તારીખ ૧૩મી ઓકટોબર, ૨૦૦૪ના રોજ યોજાનાર છે. તે સમયે જિલ્લાના પ્રજાજનો પોતાની માંગણી કે રજૂઆત પરત્વે વ્યક્તિગત કે સમુહમાં જાહેરમાં ધરણાંના કાર્યક્રમો, ઘેરાવોના કાર્યક્રમો અથવા ઉપવાસ ઉપર જવાના કાર્યક્રમો યોજતાં કાયદો અને વ્યવસ્થા તેમજ જાહેર સલામતી ખોરવવાની શક્યતા રહે છે. આથી જાહેર હિતમાં કાયદો અને વ્યવસ્થા જાળવવા આવા કૃત્યો અટકાવવા ઉપર પ્રતિબંધ મુકવા જરૂરી અને ઈષ્ટ જણાય છે તેવો મારો અભિપ્રાય છે.

તેથી હું, વત્સલા વાસુદેવા, આઈ. એ. એસ., જિલ્લા મેજિસ્ટ્રેટ, વલસાડ, ફોજદારી કાર્યરીતી અધિનિયમ-૧૯૭૩ની કલમ ૧૪૪ મુજબ મને મળેલ સત્તાની રૂએ આથી ફરમાવું છું કે, વલસાડ જિલ્લામાં તારીખ ૨૫મી ઓગસ્ટ, ૨૦૦૪ થી ૨૫મી ઓકટોબર, ૨૦૦૪ સુધી કોઈ વ્યક્તિગત અથવા સમુહમાં જાહેરમાં ધરણાં ધરવા, ઘેરાવો કરવા તેમજ ઉપવાસના કાર્યક્રમ રાખવા ઉપર પ્રતિબંધ મુકવામાં આવે છે.

ઉપરોક્ત હુકમનો ભંગ કર્યે ભારતીય દંડ સંહિતાની કલમ-૧૮૮ હેઠળ કસુરવાર સામે પગલાં લેવા કાયદેસરની કાર્યવાહી કરવામાં આવશે.

આજરોજ તારીખ ૨૫મી ઓગસ્ટ, ૨૦૦૪ના રોજ મારી સહી તથા મુદ્રા કરી આપેલ છે.

હુકમ

ક્રિમીનલ પ્રોસીજર કોડની કલમ ૧૪૪ અન્વયે કાઢેલો.

નં. ડી. સી. બી./એમએજી/સીઆરપીસી/૧૪૪/રજી. ૪૫/૨૦૦૪.-ધરમપુર-૧૭૯ (એસ. ટી.) વિધાનસભા મતદાર વિભાગની પેટા-ચુંટણી તારીખ ૧૩મી ઓકટોબર, ૨૦૦૪ના રોજ યોજાનાર છે. આ સમય દરમ્યાન જુદા જુદા હરીફ જુથો વચ્ચે ચુંટણી પ્રચાર કરવામાં આવશે. આથી આવા જુદા જુદા જુથો વચ્ચે ઘર્ષણ થવાની સંભાવનાઓ નકારી શકાય નહીં. તેમજ જાહેર સુલેહ શાંતિનો ભંગ થવાનો સંભવ રહે છે. આથી જિલ્લામાં જે ઈસમો પાસે હથિયાર પરવાનાઓ છે, તેઓના હથિયારો સાથે લઈ જવા નહીં તથા સાથે રાખવા નહીં તે મુજબનો પ્રતિબંધ મુકવાનું ઈષ્ટ જણાય છે. આથી આવા શસ્ત્રો ઉપર ફોજદારી કાર્યરીતી અધિનિયમ-૧૯૭૩ની કલમ-૧૪૪ મુજબ પ્રતિબંધ મુકવાનું જરૂરી જણાય છે. અને તેવો મારો અભિપ્રાય છે.

તેથી હું, વત્સલા વાસુદેવા, આઈ. એ. એસ., જિલ્લા મેજિસ્ટ્રેટ, વલસાડ, ફોજદારી કાર્યરીતી અધિનિયમ-૧૯૭૩ની કલમ ૧૪૪ મુજબ મને મળેલ સત્તાની રૂએ આથી ફરમાવું છું કે, વલસાડ જિલ્લામાં હથિયાર પરવાનેદારોએ તારીખ ૨૫મી ઓગસ્ટ, ૨૦૦૪ થી તારીખ ૨૫મી ઓકટોબર, ૨૦૦૪ સુધી હથિયાર એક જગ્યાએથી બીજી જગ્યાએ લઈ જવા નહીં તથા સાથે રાખવા નહીં. હથિયાર સાથે રાખવા ઉપર પ્રતિબંધ મુકવામાં આવે છે.

ઉપરોક્ત હુકમનો ભંગ કર્યે ભારતીય દંડ સંહિતાની કલમ-૧૮૮ હેઠળ કસુરવાર સામે પગલાં લેવા કાયદેસરની કાર્યવાહી કરવામાં આવશે.

આ હુકમ નીચેની વ્યક્તિઓને લાગુ પડશે નહીં.

(૧) સરકારી નોકર કે જાહેર ફરજ બજાવતી વ્યક્તિઓ કે જેને જાતે અથવા તેના ઉપરી અધિકારીની સૂચના અનુસાર આવું કોઈપણ હથિયાર જોડે રાખવું એ તેની કાયદાકીય ફરજનો ભાગ હોય,

(૨) જિલ્લા મેજિસ્ટ્રેટ અથવા પોલીસ અધિક્ષકશ્રી આ અર્થે ખાસ અધિકૃત કરે તેવી બીજી વ્યક્તિઓ.

આજરોજ તારીખ ૨૫મી ઓગસ્ટ, ૨૦૦૪ના રોજ મારી સહી તથા મુદ્રા કરી આપેલ છે.

વત્સલા વાસુદેવા,
જિલ્લા મેજિસ્ટ્રેટ,
વલસાડ.

અધિક જિલ્લા મેજીસ્ટ્રેટ દ્વારા

હુકમ

મુંબઈ પોલીસ અધિનિયમ, ૧૯૫૧ (સને ૧૯૫૧નો મુંબઈ અધિનિયમ નં. ૨૨) ની કલમ ૩૭ (૧) મુજબનો.

નં. ડીસી/પીઓએલ/એમએજી/એસ.આર/૩૧/૨૦૦૪.—આગામી દિવસોમાં રક્ષાબંધનનો તહેવાર હોવાથી તથા હાલમાં શ્રાવણ માસ ચાલતો હોઈ કાયદો અને વ્યવસ્થાની જાળવણી વાસ્તે હું, શ્રીમતી ઉર્મિલા ડી. પટેલ, અધિક જિલ્લા મેજીસ્ટ્રેટ, અમદાવાદ જિલ્લો, અમદાવાદ મુંબઈ પોલીસ અધિનિયમ, ૧૯૫૧ (સને ૧૯૫૧નો મુંબઈ અધિનિયમ નં. ૨૨) ની કલમ-૩૭ (૧) થી મને મળેલ અધિકારની રૂએ નીચે જણાવેલ વિસ્તારોમાં તારીખ ૨૧મી ઓગસ્ટ, ૨૦૦૪થી તારીખ ૪થી સપ્ટેમ્બર, ૨૦૦૪ સુધી નીચેના કૃત્યો ઉપર પ્રતિબંધ ફરમાવું છું.

કૃત્યો :—

(૧) શસ્ત્રો, દંડા, તલવાર, શોટી, બંદુક, ખંજર, અસ્ત્રો, સળગતી મશાલ તથા સામાન્ય રીતે રામપુરી બનાવટનું કોઈપણ જાતનું ચપ્પુ કે જેને અઢી ઈંચથી વધારે લાંબુ અને છેડેથી અણીવાળુ પડતું હોય તેવું ચપ્પુ ત્રણ ઈંચથી વધારે લંબાણ ધરાવતું અણીવાળું ઘાતક, શસ્ત્ર સાથે રાખી ફરવાની મનાઈ ફરમાવું છું. તેમજ લાકડી, લાઠી અથવા શારીરિક નુકશાન પહોંચાડવા ઉપયોગ થઈ શકે તેવી બીજી કોઈ ચીજો લઈ જવાની.

(૨) કોઈપણ રીતે શરીરને હાનીકારક એવી કોઈપણ ક્ષયકારી પદાર્થ સ્ફોટક પદાર્થો સાથે રાખી ફરવાનું.

INDEX

(૩) પથ્થરો અથવા બીજા શસ્ત્રો ફેંકવાના અથવા નાંખવાના યંત્રો અથવા સાધનો લઈ જવાની એકઠા કરવાની તૈયારી કરવાની.

(૪) સળગતી મશાલ અગર સળગાયેલી મશાલ સરઘસ સાથે રાખવાની.

(૫) વ્યક્તિઓ અથવા તેના શબ અથવા આકૃતિઓ અથવા પૂતળા દેખાડવાની.

(૬) લોકોએ બુમો પાડવાની, ગીતો ગાવાની તેમજ વાજા વગાડવાની,

(૭) જે છટાદાર ભાષણ આપવાથી, ચાળા પાડવાથી અથવા નકલ કરવાની તથા ચિત્રો નિશાનીઓ જાહેર ખબરો, અથવા બીજા કોઈ પદાર્થો અથવા વસ્તુઓ તૈયાર કરવાથી, દેખાડવાથી અથવા તેનો ફેલાવો કર્યાથી આવા અધિકારીઓના અભિપ્રાયો પ્રમાણે સુરૂચિ અથવા પ્રતિષ્ઠાઓનો ભંગ થતો હોય તેનાથી રાજ્યની સલામતી જોખમાતી હોય તેવા પરિણામે રાજ્ય ઉથલી પડવાનો સંભવ હોય તેવા છટાદાર ભાષણ આપવાની ચાળા વિગેરે અને તે ચિન્હો નિશાનીઓ વિગેરે તૈયાર કરાવવાની.

વિસ્તાર :- અમદાવાદ (ગ્રામ્ય) જિલ્લાના સરખેજ, કણભા, અસલાલી, ધંધુકા, ધોલેરા, રાણપુર, બરવાળા, ધોળકા, બાવળા, બગોદરા, કોઠ, સાણંદ, વિરમગામ ટાઉન, વિરમગામ રૂરલ, વિઠ્ઠલાપુર, માંડલ અને દેત્રોજ પોલીસ સ્ટેશન વિસ્તાર.

અપવાદ : આ હુકમનો ખંડ -૧ નીચેની વ્યક્તિઓને લાગુ પડશે નહીં.

(૧) સરકારી નોકરી અથવા કામગીરીમાં હોય તેમજ તે ઉપરી અધિકારીશ્રીને આવા કોઈપણ હથિયાર સાથે લઈ જવાનું ફરમાવ્યુ હોય અથવા કોઈપણ હથિયાર લઈ જવાની જેની ફરજ હોય તેમને.

(૨) સરકારી નોકરો કે જેઓને પોતાની ફરજ અંગે પ્રતિબંધિત હથિયાર જેવા કે સંગીન વિગેરે સાથે રાખવા પડતા હોય તેમને લાગુ પડશે નહી.

(૩) જીલ્લા મેજીસ્ટ્રેટશ્રી, અધિક જિલ્લા મેજીસ્ટ્રેટશ્રી, સબ-ડીવીઝનલ મેજીસ્ટ્રેટશ્રી, એકઝીક્યુટીવ મેજીસ્ટ્રેટશ્રી, પોલીસ અધિક્ષકશ્રી અથવા જેને અધિકૃત કરેલા હોય તેવા કોઈપણ પોલીસ અધિકારીશ્રીઓએ જેને શારીરિક અશક્તિના કારણે લાઠી અથવા લાકડી સાથે રાખવાની પરવાનગી આપેલી હોય તે વ્યક્તિઓને લાગુ પડશે નહીં.

આ જાહેરનામાનો કે કોઈપણ ખંડનો ભંગ અથવા ઉલ્લંઘન કરનાર મુંબઈ પોલીસ અધિનિયમ, ૧૯૫૧ની કલમ-૧૩૫ની પેટા-કલમ-૧ હેઠળ ઓછામાં ઓછી ચાર મહિના અને વધુમાં વધુ એક વર્ષની કેદની અને દંડની તથા ભારતના ફોજદારી અધિનિયમ (સને ૧૮૬૦નો અધિનિયમ-૪૫)ની કલમ-૧૮૮ અન્વયે શિક્ષાને પાત્ર થશે.

આજ રોજ તારીખ ૨૦મી ઓગસ્ટ, ૨૦૦૪ના રોજ મારી સહી અને સિક્કો કરી આપ્યો.

હુકમ

મુંબઈ પોલીસ અધિનિયમ, ૧૯૫૧ (સને ૧૯૫૧નો મુંબઈ અધિનિયમ નં. ૨૨) ની કલમ ૩૭ (૩) મુજબનો.

નં. ડીસી/પીઓએલ/એમએજી/એસ.આર ૩૨/૨૦૦૪-આગામી દિવસોમાં રક્ષાબંધનનો તહેવાર હોવાથી તથા શ્રાવણ માસ ચાલતો હોઈ અમદાવાદ (ગ્રામ્ય) જિલ્લામાં કાયદો અને વ્યવસ્થાની જાળવણી વાસ્તે હું, શ્રીમતી ઉર્મિલા ડી. પટેલ, અધિક જિલ્લા મેજીસ્ટ્રેટ, અમદાવાદ જિલ્લો, અમદાવાદ મુંબઈ પોલીસ અધિનિયમ, ૧૯૫૧ ની (સને ૧૯૫૧નો મુંબઈ અધિનિયમ નં. ૨૨) ની કલમ-૩૭ (૩) થી મને મળેલ અધિકારની રૂઈએ ફરમાવું છું કે નીચેની અનુસૂચિમાં દર્શાવેલ વિસ્તારોમાં તારીખ ૨૧મી ઓગસ્ટ, ૨૦૦૪ થી તારીખ ૪થી સપ્ટેમ્બર, ૨૦૦૪ સુધી ચાર કરતાં વધારે માણસોએ ભેગા થવું નહીં અગર કોઈ સભા કરવી કે બોલાવવી નહીં. તેમજ કોઈ સરઘસ કાઢવું નહીં.

વિસ્તાર :- અમદાવાદ (ગ્રામ્ય) જિલ્લાના સરખેજ, કણભા, અસલાલી, ધંધુકા, ધોલેરા, રાણપુર, બરવાળા, ધોળકા, બાવળા, બગોદરા, કોઠ, સાણંદ, વિરમગામ ટાઉન, વિરમગામ રૂરલ, વિઠ્ઠલાપુર, માંડલ, અને દેત્રોજ પોલીસ સ્ટેશન વિસ્તાર.

ખુલાસો :- આ વિસ્તારમાં રસ્તાઓ, રસ્તાઓની ફુટપાથો, ગલીઓ તથા પેટાગલીઓનો સમાવેશ પણ થાય છે.

અપવાદ :- આ હુકમ જે માણસ સરકારી નોકરીમાં અથવા કામગીરીમાં હોય તેમજ હોમગાર્ડ જેવી ફરજ ઉપર હોઈ તથા ધાર્મિક અગર મરણોત્તર અથવા તો તે અંગેની અધિકૃત સત્તાધિકારીની પાસેથી મંજુરી મેળવી હોય તેવા સભા સરઘસોને લાગુ પડશે નહીં.

આ હુકમનો ભંગ અથવા ઉલ્લંઘન કરનાર મુંબઈ પોલીસ અધિનિયમ, ૧૯૫૧ની કલમ-૧૩૫ ની પેટા કલમ-૩ હેઠળ અને ભારતના ફોજદારી અધિનિયમ (સને ૧૮૬૦નો અધિનિયમ-૪૫) ની કલમ-૧૮૮ હેઠળ શિક્ષાને પાત્ર થશે.

આજ તારીખ ૨૦મી ઓગસ્ટ, ૨૦૦૪ના રોજ મારી સહી અને સિક્કો કરી આપ્યો.

શ્રીમતી ઉર્મિલા ડી. પટેલ,
અધિક જિલ્લા મેજીસ્ટ્રેટ,
અમદાવાદ.

હુકમ

મુંબઈ પોલીસ અધિનિયમ, ૧૯૫ ની કલમ ૩૭ (૧) અન્વયે કાઢેલો.

નં. ડીસીબી/એમએજી/બીપીએ/રજી. નં. ૪૨/૨૦૦૪.–મુંબઈ પોલીસ અધિનિયમ, (સને ૧૯૫૧ના ૨૨મા) અધિનિયમ કલમ-૩૭ (૧) પ્રમાણે મને મળેલ સત્તાની રૂએ હું, શ્રી જે. સી. ચુડાસમા, અધિક જિલ્લા મેજીસ્ટ્રેટ, વલસાડ, રક્ષાબંધન તથા અખિલ ભારતીય ટ્રક

INDEX

એસોસિએશનની તારીખ ૨૧મી ઓગસ્ટ, ૨૦૦૪ની સુચિત હડતાલ તથા સ્થાનિક પરિસ્થિતિને ધ્યાને લેતા આ જીલ્લામાં જાહેર શાંતિ, કાયદો અને વ્યવસ્થાની પરિસ્થિતિ જાળવવા સારૂ જરૂરી જણાતાં ફરમાવું છું કે, વલસાડ જીલ્લાનાં સમગ્ર વિસ્તારમાં કોઈ પણ સમય માટે નીચે જમાવેલ તારીખ ૨૧મી ઓગસ્ટ, ૨૦૦૪ થી તારીખ ૩જી સપ્ટેમ્બર, ૨૦૦૪ સુધીનાં સમય માટે કૃત્યો કરવા ઉપર પ્રતિબંધ ફરમાવું છું.

કૃત્યો :–

(ક) શસ્ત્રો, દંડા, તલવાર, ભાલા, સોટા, બંદુક, ચપ્પુ, છરા, લાકડી અથવા શારિરીક હિંસા પહોંચાડવામાં ઉપયોગ થઈ શકે તેવી બીજી ચીજો લઈ જવાની મનાઈ.

(ખ) સ્ફોટક પદાર્થ લઈ જવાની.

(ગ) કોઈપણ સરઘસમાં જલતી અથવા પેટાવેલી મશાલ લઈ જવાની.

(ઘ) વ્યક્તિઓ અથવા તેના શબ અથવા આકૃતિઓ અથવા પૂતળા દેખાડવાની.

(ચ) અપમાન કરવાના ઈરાદાથી બિભત્સ સૂત્રો પોકારવાની, અશ્લિલ ગીતો ગાવાની અથવા ટોળામાં ફરવાની.

(છ) જેનાથી સુરૂચિ અથવા નીતિનો ભંગ થાય તેવું ભાષણ કરવાની, તેવા હાવ ભાવ કરવાની તેવી ચેષ્ટા કરવાની, તથા ચિત્રો, પત્રિકા, બોર્ડ અથવા બીજી કોઈપણ પદાર્થ અથવા વસ્તુ તૈયાર કરવા બતાવવા તથા ફેલાવો કરવાની.

આ હુકમનો ખંડ -(ક) નીચેની વ્યક્તિઓને લાગુ પડશે નહીં.

(૧) સરકારી નોકર કે કામ કરતી વ્યક્તિઓ કે જેનાં ઉપરી અધિકારીએ આવું કોઈપણ હથિયાર લઈ જવાની ફરજ હોઈ.

(૨) જીલ્લા પોલીસ અધિકારીશ્રી વલસાડે અથવા તેણે અધિકૃત કરેલ કોઈપણ પોલીસ અધિકારીએ જેને શારિરિક અશક્તિને કારણે લાઠી લઈ જવાની પરવાનગી આપી હોઈ તે વ્યક્તિ.

(૩) જીલ્લા મેજીસ્ટ્રેટશ્રી, આ અર્થે ખાસ અધિકૃત કરે તેવી બીજી વ્યક્તિએ આ જાહેરનામાના કોઈ ખંડનો ભંગ અથવા ઉલ્લંઘન કરનારને સને ૧૯૫૧ના મુંબઈ પોલીસ અધિનિયમ (સને ૧૯૫૧ ના ૨૨માં) ના કાયદાની કલમ-૧૩૫ (૧) મુજબ ઓછામાં ઓછી ચાર માસની અને વધુમાં વધુ એક વર્ષ સુધી કેદની સજા થશે.

આજ રોજ તારીખ ૨૦મી ઓગસ્ટ, ૨૦૦૪ના રોજ મારી સહી કરી મુદ્રા કરી આપી છે.

હુકમ

મુંબઈ પોલીસ અધિનિયમ, ૧૯૫૧ની કલમ-૩૭ (૩) અન્વયે કરેલો.

નં. ડીસીબી/એમએજી/બીપીએ/રજી. નં. ૪૩/૨૦૦૪.–મુંબઈ પોલીસ અધિનિયમ, (સને ૧૯૫૧ના ૨૨મા) અધિનિયમ કલમ-૩૭ (૩) પ્રમાણે મને મળેલ સત્તાની રૂએ હું, શ્રી જે. સી. ચુડાસમા, અધિક જિલ્લા મેજીસ્ટ્રેટ, વલસાડ, રક્ષાબંધન તથા અખિલ ભારતીય ટ્રક એસોસિએશનની તારીખ ૨૧મી ઓગસ્ટ, ૨૦૦૪ની સુચિત હડતાલ તથા સ્થાનિક પરિસ્થિતિને ધ્યાને લેતાં આ જીલ્લામાં જાહેર શાંતિ, સલામતી જાળવવા સારૂ માણસોનું સરઘસ કાઢવાની તેમજ સભા ભરવાની મનાઈ ફરમાવવાની જરૂર જણાય છે.

વાસ્તે હું જે. સી. ચુડાસમા, અધિક જીલ્લા મેજીસ્ટ્રેટ વલસાડ મુંબઈ પોલીસ, અધિનિયમ ૧૯૫૧ (સન ૧૯૫૧નો ૨૨ મો) ની કલમ-૩૭ ની પેટા કલમ-૩ થી મને મળેલ સત્તાની રૂએ ફરમાવું છું કે સક્ષમ અધિકારીની મંજુરી વિના વલસાડ જીલ્લામાં તારીખ ૨૧મી ઓગસ્ટ, ૨૦૦૪ થી તારીખ ૩જી સપ્ટેમ્બર, ૨૦૦૪ સુધી અન અધિકૃત રીતે/ગેરકાયદેસર રીતે ચાર કરતાં વધુ માણસોની કોઈ સભા કરવી કે બોલાવવી નહીં. સરઘસ કાઢવું નહી.

આ હુકમ લગ્નના વરઘોડા કે સ્મશાન યાત્રા કે એસ. ટી. બસમાં, રેલ્વેમાં મુસાફરી કરવા માંગતા, મંદિર, મસ્જિદ દેવળમાં પ્રાર્થના માટે જતી, અગર સક્ષમ અધિકારીશ્રીની લેખિત પરવાનગી મેળવનાર બોનોફાઈડ વ્યક્તિોને લાગુ પડશે નહી.

આ હુકમનો ભંગ અથવા ઉલ્લંઘન કરનારને મુંબઈ પોલીસ અધિનિયમ ૧૯૫૧ (સને ૧૯૫૧ નો ૨૨મો) ની કલમ-૧૩૫(૩) મુજબ અથવા ભારતીય ફોજદારી અધિનિયમ, ૧૮૬૦ ની કલમ-૧૮૮ અનુસાર સજાને પાત્ર થશે.

આજ રોજ તારીખ ૨૦મી ઓગસ્ટ, ૨૦૦૪ ના રોજ મારી સહી કરી મુદ્રા કરી છે.

હુકમ

મુંબઈ પોલીસ અધિનિયમ, ૧૯૫૧ (સને ૧૯૫૧ના મુંબઈ અધિનિયમ-૨૨)ની કલમ-૩૩ (૧)(આર)(૩) અને કલમ-૩૮ (૨)(ખ) મુજબનો.

નં. ડીસીબી/એમએજી/બીપીએ/રજી. નં. ૪૬/૨૦૦૪.–મુંબઈ પોલીસ અધિનિયમ, (સને ૧૯૫૧ના મુંબઈ અધિનિયમ-૨૨)ની કલમ-૩૮(૨)(ખ) પ્રમાણે મને મળેલ સત્તાની રૂએ હું, શ્રી જે. સી. ચુડાસમા, અધિક જિલ્લા મેજીસ્ટ્રેટ, વલસાડ, તારીખ ૧૩મી ઓકટોબર, ૨૦૦૪ના રોજ યોજાનાર ધરમપુર-૧૭૯ (એસ. ટી.) વિધાનસભા મતદાર વિભાગની પેટા ચુંટણીની પ્રક્રિયા દરમ્યાન ચુંટણીની આચાર સંહિતાને ધ્યાનમાં રાખતાં લાઉડ સ્પીકરના ઉપયોગ ઉપર જાહેર હેતુસર ચુંટણીના સરળ સંચાલન માટે તથા જાહેરજનતાને ઘોંઘાટ ન થાય તે માટે ભારતના ચુંટણી આયોગના હુકમ નં. ૩/૮/૯૪ જે. એસ-૨, તારીખ ૧૩મી જાન્યુઆરી, ૧૯૯૪ની સૂચના મુજબ ચુંટણી પ્રચારના કોઈપણ હેતુ માટે સ્થાયી કે વાહન ઉપર ગોઠવેલા લાઉડ સ્પીકરોનો ઉપયોગ શહેરી

INDEX

વિસ્તાર માટે સવારના ૬-૦૦ વાગ્યા થી સાંજના ૧૦-૦૦ કલાક સુધી અને ચુંટણી પંચ, નવી દીલ્હીના તારીખ ૨૬મી ડીસેમ્બર, ૨૦૦૦ના પત્ર ક્રમાંક : ૩/૮/૨૦૦૦/જેએસ-ા થી મળેલ સૂચના મુજબ ગ્રામ્ય વિસ્તારમાં એટલે કે નગર નિગમ કે નગરપાલિકાની હદની બહારના વિસ્તારોમાં સવારના ૬-૦૦ વાગ્યાથી રાતના ૧૧-૦૦ સુધી જ કરવા કરવો. વલસાડ જીલ્લાના શહેરી વિસ્તારમાં સવારના ૬-૦૦ વાગ્યા પહેલાં અને સાંજના ૧૦-૦૦ વાગ્યા પછી તેમજ ગ્રામ્ય વિસ્તારમાં એટલે કે નગર નિગમ કે નગરપાલિકાની હદની બહારના વિસ્તારોમાં સવારના ૬-૦૦ વાગ્યા પહેલાં અને રાતનાં ૧૧-૦૦ વાગ્યા પછી લાઉડ સ્પીકરોના ચુંટણી પ્રચારના કોઈપણ ઉપયોગ કરવા તારીખ ૨૫મી ઓગસ્ટ, ૨૦૦૪ થી તારીખ ૨૫મી ઓક્ટોબર, ૨૦૦૪ સુધી પ્રતિબંધ ફરમાવું છું.

આ હુકમ નીચેની વ્યક્તિઓને લાગુ પડશે નહિ.

(અ) ફરજ પરના ચુંટણી અધિકારી, મદદનીશ ચુંટણી અધિકારી, નોડલ અધિકારી, પોલીસ અધિકારી, ચુંટણી પંચે અધિકૃત કરેલ અધિકારીશ્રીઓ.

(બ) સરકારી ફરજના ભાગરૂપે કાર્યવાહી કરતા અધિકારીશ્રીઓ અથવા તેઓને મદદ કરતા એજન્સીઓ.

આ હુકમનો ભંગ અથવા ઉલ્લઘંન કરનારનો મુંબઈ પોલીસ અધિનિયમ-૧૯૫૧ (સને ૧૯૫૧ મુંબઈ અધિનિયમ-૨૨મો)ની કલમ-૧૩૧ તથા ૧૩૬ મુજબ ત્રણ મહિના સુધીની કેદની સજા અથવા પાંચસો રૂપિયા સુદીના દંડની અથવા તે બન્ને પ્રકારની સજાને પાત્ર થશે.

આજ તારીખ ૨૫મી ઓગસ્ટ, ૨૦૦૪નાં રોજ મારી સહી તથા સિક્કો કરી આપેલ છે.

હુકમ

મુંબઈ પોલીસ અધિનિયમ, ૧૯૫૧ની કલમ-૩૩ (૧)(ખ) મુજબનો.

નં. ડીસીબી/એમએજી/રજી. નં. ૪૭/૨૦૦૪.—મુંબઈ પોલીસ અધિનિયમ-૧૯૫૧ (સને ૧૯૫૧ના મુંબઈ અધિનિયમ-૨૨)ની કલમ-૩૩ (૧)(ખ) પ્રમાણે મને મળેલ સત્તાની રૂએ હું, શ્રી જે. સી. ચુડાસમા, અધિક જિલ્લા મેજીસ્ટ્રેટ, વલસાડ, તારીખ ૧૩મી ઓકટોબર, ૨૦૦૪ના રોજ યોજાનાર ધરમપુર-૧૭૯ (એસ. ટી.) વિધાનસભા મતદાર વિભાગની પેટા ચુંટણીની પ્રક્રિયા દરમ્યાન ચુંટણીની આચાર સંહિતાને ધ્યાનમાં રાખતા તથા નિર્વાચન આયોગની તારીખ ૧૫મી જાન્યુઆરી, ૧૯૯૬ની સૂચનાઓને ધ્યાનમાં રાખી કાયદો અને વ્યવસ્થાની જાળવણી માટે મુક્ત અને ન્યાયી વિધાનસભાની પેટા ચુંટણી માટે જાહેર હિતમાં વલસાડ જિલ્લામાં આવેલ સમગ્ર વિસ્તારમાં કોઈપણ વ્યક્તિ, સંસ્થા કે મંડળી કે રાજકીય પક્ષ, બીનરાજકીય પક્ષ તથા અર્ધ રાજકીય પક્ષ તથા આગામી ૧૭૯-ધરમપુર (એસ. ટી.) વિધાનસભાની પેટા ચુંટણીના ભાવી ઉમેદવારોને તારીખ ૨૫મી ઓગસ્ટ, ૨૦૦૪ થી ૨૫મી ઓક્ટોબર, ૨૦૦૪ સુધી નીચે જણાવેલ કૃત્યો કરવા ઉપર પ્રતિબંધ ફરમાવું છું.

(૧) કોઈપણ સંજોગોમાં કાર/વાહનોને ત્રણથી વધુ વાહનો જેવા કે ટેક્ષી, ખાનગી કાર, ટ્રક, ટ્રેકટર સાથે ટ્રેલર અને વિના ટ્રેલર, ઓટોરીક્ષા સ્કુટર, મોટર સાયકલ, બસ, મીનીબસ, માલવાહક સાધન વિગેરે બનેલા કાફલા (Convoys) રૂપે જવા દેવાશે નહી. કેન્દ્ર કે રાજ્ય સરકારના કોઈ મંત્રીને અથવા કોઈ અન્ય વ્યક્તિને લઈ જવાતા હોય તો પણ તે તમામ મોટા કાફલાને વિભાજીત કરવાના રહેશે. આમ છતાં આ બાબત આવા કોઈ વ્યક્તિ સંબંધમાં આપવામાં આવેલી કોઈ સુરક્ષા સૂચનાને આધીન રહેશે.

(૨) ચુંટણી પ્રચાર માટે ફરતાં વાહનો ઉપર પરવાનગી પત્ર તથા લાઉડ સ્પીકર સાથેના વાહનો પરત્વે તેની પરવાનગી પત્ર કે જે પરવાનગી નંબર તારીખ સહિતનો (વાહનના કાચ ઉપર લગાડેલ) તો જ કાયદેસર ગણાશે. આવી પરવાનગી સક્ષમ અધિકારી દ્વારા માંગવામાં આવ્યે રજૂ કરવાની રહેશે.

મુંબઈ પોલીસ અધિનિયમ-૧૯૫૧ કલમ-૩૩(૧)(ખ) જોગવાઈનો ભંગ અથવા ઉલ્લંઘન કરનારની સામે આજ કાયદાની કલમ-૧૩૧ હેઠળ સજા અગર દંડ અથવા બન્ને પ્રકારની કાર્યવાહી કરવામાં આવશે.

આથી હું જે. સી. ચુડાસમા, અધિક જિલ્લા મેજીસ્ટ્રેટ, વલસાડ, ફરમાવું છું કે આ હુકમ વલસાડ જીલ્લામાં વર્તમાનપત્રો દ્વારા તેની જાહેરાત કરાવી પ્રસિદ્ધ કરવો.

આજ તારીખ ૨૫મી ઓગસ્ટ, ૨૦૦૪નાં રોજ મારી સહી તથા સિક્કો કરી આપેલ છે.

જે. સી. ચુડાસમા,
અધિક જિલ્લા મેજીસ્ટ્રેટ,
વલસાડ.

હુકમ

મુંબઇ પોલીસ અધિનિયમ-૧૯૫૧ની કલમ-૩૭(૩) અન્વયે કાઢેલો.

ક્રમાંક ઉ/મકપ/પલસ/મજસ/વશી/૪૪૩૫-૪૪૭૦/૨૦૦૪.—જિલ્લામાં કાયદો અને વ્યવસ્થા, જાહેર વ્યવસ્થા યોગ્ય રીતે જળવાય રહે તે માટે મુંબઈ પોલીસ અધિનિયમ-૧૯૫૧(સને ૧૯૫૧ના ૨૨મા) કલમ-૩૭(૩) હેઠળનું જાહેરનામું બહાર પાડવું જરૂરી જણાય છે.

જેથી મુંબઈ પોલીસ અધિનિયમ-૧૯૫૧ની કલમ-૩૭(૩) અન્વયે મળેલ સત્તાની રૂએ હું, આર. એમ. પગી, (જી.એ.એસ.) અધિક જિલ્લા મેજિસ્ટ્રેટ, પંચમહાલ ગોધરા, આથી ફરમાવું છું કે, સમગ્ર પંચમહાલ જીલ્લામાં તા. ૨૨મી ઓગષ્ટ, ૨૦૦૪ થી ૫મી સપ્ટેમ્બર, ૨૦૦૪ (બંન્ને દિવસો સહ) સુધી ચાર કરતાં વધુ માણસોએ ભેગા થવું નહી, કોઈ સભા ભરવી નહી કે બોલાવવી નહી અથવા કોઈ સરઘસ કાઢવું નહી.

સભા/સરઘસ અંગે પરવાનગી આપવા અધિકૃત અધિકારી તેઓના અધિકાર પરત્વે કાયદો અને વ્યવસ્થાની પરિસ્થિતિ લક્ષમાં રાખી ગુણદોષ વિચારણામાં લઈ નિર્ણય કરી શકશે.

આ હુકમનો ભંગ અથવા ઉલ્લંઘન કરનારને મુંબઈ પોલીસ અધિનિયમ-૧૯૫૧ની કલમ-૧૩૫ (૩) અને ભારતના ફોજદારી અધિનિયમની કલમ-૧૮૮ મુજબ સજા થશે.

આજ રોજ તારીખ ૨૦ મી ઓગષ્ટ, ૨૦૦૪ના રોજ મારી સહી તથા કચેરીનો સિક્કો કર્યો.

આર. એમ. પગી,
અધિક જિલ્લા મેજિસ્ટ્રેટ,
પંચમહાલ-ગોધરા.

જાહેરનામું

સને ૧૯૫૧ના મુંબઈ પોલીસ અધિનિયમની કલમ-૩૭ (૧)(૨) અન્વયેનું.

નંબર એમએજી/વશી/૩૩૫૮૬/૨૦૦૪.—આગામી તા. ૨૧મી ઓગષ્ટ ૨૦૦૪ના રોજ ટ્રાન્સપોર્ટના વ્યવસાય ઉપર ૧૦ ટકા સર્વિસ ટેક્ષ લાદવામાં આવતા ઓલ ઈન્ડિયા મોટર ટ્રાન્સપોર્ટ કોંગ્રેસ નવી દિલ્હી તથા અખિલ ગુજરાત ટ્રક ટ્રાન્સપોર્ટ એસોશિયેશન અમદાવાદના આદેશ અનુસાર ટ્રક ટ્રાન્સપોર્ટરોની તા. ૨૧મી ઓગષ્ટ ૨૦૦૪થી ગુજરાતના ટ્રક ઓપરેટરો દ્વારા ચક્કા જામનું એલાન હોઈ સુરત જીલ્લામાં કાયદો અને વ્યવસ્થા જળવાય રહે તે ઈચ્છનીય છે.

વાસ્તે મુંબઈ પોલીસ અધિનિયમ-૧૯૫૧ (સને ૧૯૫૧ના ૨૨માં અધિનિયમ)ની કલમ-૩૭ની પેટા કલમ-(૧) (૨) અન્વયે મને મળેલા અધિકારની રૂએ હું, જે. બી. વોરા, અધિક જીલ્લા મેજિસ્ટ્રેટ, સુરત આથી ફરમાવું છું કે, જીલ્લા મેજીસ્ટ્રેટ, સુરતની હકુમત હેઠળના સમગ્ર સુરત (રૂરલ) જીલ્લામાં તા. ૨૧મી ઓગષ્ટ ૨૦૦૪ થી તા. ૪થી સપ્ટેમ્બર ૨૦૦૪ સુધી (બંન્ને દિવસો સહિત) કોઈ પણ વ્યક્તિએ,

(ક) શસ્ત્રો, દંડા, તલવાર, સોટા, ઘોડા, બંદુક, છરા, લાકડા કે લાકડી, લાઠી શારીરિક ઈજા પહોંચાડી શકાય તેવું બીજું કોઈ પણ સાધન સાથે લઈ જવું નહીં.

(ખ) કોઈપણ ક્ષયકારી પદાર્થ અથવા સ્ફોટક પદાર્થ સાથે લઈ જવા નહી,

(ગ) પથ્થરો અથવા ફેંકી શકાય તેવી બીજી વસ્તુઓનો ફેંકવાના કે ધકેલવાના શસ્ત્રો અથવા સાધનો સાથે લઈ જવા નહી એકઠા કરવા નહી તથા તૈયાર કરવા નહી.

(ઘ) મનુષ્યો અથવા શબ અથવા આકૃતિઓ અથવા પુતળા દેખાડવા નહી,

(ચ) જેનાથી સુરૂચિનો અથવા નીતિનો ભંગ થાય તેવું ભાષણ કરવું નહી તેવા હાવભાવ કરવા નહીં તથા તેવી ચેષ્ટા કરવી નહીં તથા તેવા ચિત્રો પત્રિકા કે પ્લે કાર્ડ અથવા બીજા કોઈ પદાર્થ અથવા વસ્તુ તૈયાર કરવી નહી બતાવવી નહીં અથવા તેનો ફેલાવો કરવો નહી.

(છ) કોઈ સરઘસમાં જલતી અથવા પેટાવેલી મશાલ લઈ જવી નહી.

(જ) લોકોને અપમાન કરવાના ઈરાદાથી જાહેરમાં બુમો પાડવી નહી. ગીતો ગાવા નહીં કે વાદ્ય વગાડવું નહી.

આ હુકમ નીચે દર્શાવેલ વ્યક્તિ / વ્યક્તિઓને લાગુ પડશે નહિ.

(૧) સરકારી નોકર કે કામ કરતી કોઈપણ વ્યક્તિને કે જેને ઉપરી અધિકારીએ સરકારી ફરજ બજાવવા, આવું કોઈ હથિયાર લઈ જવાની આજ્ઞા આપેલ હોય,

(૨) જિલ્લા મેજીસ્ટ્રેટશ્રી, સુરત જીલ્લા પોલીસ વડાશ્રી, (રૂરલ) સુરતે અધિકૃત કરેલા અધિકારી કે કર્મચારી કે પોલીસ અધિકારીને તથા જેને શારીરિક અશક્તિને કારણે લાકડી, લાઠી લઈ જવાની જરૂરીયાત હોય તેવી વ્યક્તિ/વ્યક્તિઓ.

આ હુકમનો ભંગ અથવા ઉલ્લંઘન કરનાર મુંબઈ પોલીસ અધિનિયમ-૧૯૫૧ની (સને ૧૯૫૧ના ૨૨માં)ની કલમ-૧૩૫ (૩) મુજબ અથવા ભારતીય દંડ સંહિતાની કલમ-૧૮૮ મુજબ શિક્ષાને પાત્ર થશે.

આજ રોજ તારીખ ૨૦મી ઓગષ્ટ, ૨૦૦૪નાં રોજ મારી સહી અને સિક્કો કરી આપ્યો છે.

જાહેરનામું

સને ૧૯૫૧ના મુંબઈ પોલીસ અધિનિયમ (સને ૧૯૫૧ના ૨૨માં)ની કલમ ૩૭ (૩)મુજબનું.

નંબર એમએજી/ટ્રાન્સપોર્ટ હડતાલ/વશી/૩૩૫૮૬/૨૦૦૪.—આગામી તા. ૨૧મી ઓગષ્ટ ૨૦૦૪ના રોજ ટ્રાન્સપોર્ટ વ્યવસાય ઉપર ૧૦ ટકા સર્વિસ ટેક્ષ લાદવામા આવતા ઓલ ઈન્ડિયા મોટર ટ્રાન્સપોર્ટ કોંગ્રેસ નવી દિલ્હી તથા અખિલ ગુજરાત ટ્રક ટ્રાન્સપોર્ટ એસોશિયેશન અમદાવાદના આદેશ અનુસાર ટ્રક ટ્રાન્સપોર્ટરોની તા. ૨૧ મી ઓગષ્ટ ૨૦૦૪ થી ગુજરાતના ટ્રક ઓપરેટરો દ્વારા ચક્કા જામનું એલાન હોઈ સુરત જીલ્લામાં કાયદો અને વ્યવસ્થા જળવાઈ રહે તે ઈચ્છનીય છે. જેથી જિલ્લા મેજિસ્ટ્રેટ સુરતના હુકમ હેઠળના સુરત (રૂરલ) જીલ્લામાં જાહેર શાંતિ અને સલામતી જાળવવા સારૂ માણસોનું સરઘસ કાઢવાની તેમજ સભા ભરવાની મનાઈ ફરમાવવાનું મને જરૂરી જણાયું છે.

વાસ્તે હું, જે. બી. વોરા, અધિક જીલ્લા મેજિસ્ટ્રેટ, સુરત મુંબઈ પોલીસ અધિનિયમ-૧૯૫૧ (સને ૧૯૫૧ના ૨૨માં) ની કલમ-૩૭(૩) ની પેટા કલમ-૩થી મને મળેલ સત્તાની રૂએ હું, ફરમાવું છું કે, સુરત (રૂરલ) જીલ્લામાં તા. ૨૧મી ઓગષ્ટ ૨૦૦૪ના રોજથી તા ૪થી સપ્ટેમ્બર ૨૦૦૪ (બન્ને દિવસો સુધ્ધાં) સુધી ચાર કરતાં વધુ માણસોની

સભા ભરવી કે બોલાવવી નહી. કે સરઘસ કાઢવું નહીં. તેમજ ચારથી વધુ વ્યક્તિઓએ ભેગા થવું નહી અથવા સરઘસ કાઢવુ નહીં.

અપવાદ :-

(૧) આ હુકમ લગ્નના વરઘોડા, સીનેમા, ટાઉન હોલ, સ્મશાન યાત્રા, એસ. ટી. બસમાં કે રેલ્વેમાં મુસાફરી કરવા માંગતા લોકો તથા મંદિર, મસ્જિદ કે દેવળમાં પ્રાર્થના માટે શુધ્ધ આશયથી જતી વ્યક્તિઓને લાગુ પડશે નહીં.

(૨) સક્ષમ અધિકારીની પરવાનગી મેળવીને ભરાતી સભાને લાગુ પડશે નહી.

આ હુકમનો ભંગ અથવા ઉલ્લંઘન કરનાર મુંબઈ પોલીસ અધિનિયમ-૧૯૫૧ની (સને ૧૯૫૧ના ૨૨મા)ની કલમ-૧૩૫(૩) મુજબ અથવા ભારતના ફોજદારી અધિનિયમ, ૧૮૬૦ની કલમ-૧૮૮ મુજબ શિક્ષાને પાત્ર થશે.

આજ રોજ તારીખ ૨૦મી ઓગષ્ટ ૨૦૦૪ના રોજ મારી સહી અને સિક્કો કરી આપ્યો છે.

જે. બી. વોરા,
અધિક જિલ્લા મેજિસ્ટ્રેટ,
સુરત.

કલેકટર અને જિલ્લા મેજિસ્ટ્રેટ દ્વારા

જાહેરનામું

નંબર ૩-મકપ/તબીબી/વશી/૨૪૫૨/૬૦/૨૦૦૪.-પંચમહાલ જિલ્લાના નીચે જણાવેલ તાલુકાના ગામમાં કોલેરા પોઝીટીવનો કેસ નોંધાયેલ હોવાથી મુખ્ય જિલ્લા આરોગ્ય અધિકારીશ્રી પંચમહાલ ગોધરાએ તેઓના પત્ર નં. નિરોગ/ટેક/કોલેરા/ટ/વશી-૪૯૪૭, તા. ૧૯મી ઓગષ્ટ ૨૦૦૪થી નીચે જણાવેલ ગામને કોલેરાગ્રસ્ત તથા સમગ્ર કાલોલ તાલુકાને કોલેરા ભયગ્રસ્ત જાહેર કરવા માંગણી કરેલી છે.

	તાલુકાનું નામ	ગામનું નામ	રિમાર્કસ
(૧)	કાલોલ	ખડકી	કોલેરા ગ્રસ્ત
(૨)	કાલોલ	સમગ્ર તાલુકા વિસ્તાર શહેરી વિસ્તાર સહિત	કોલેરા ભયગ્રસ્ત

ઉપરોક્ત સંજોગોમાં જાહેર આરોગ્યની સલામતીના પગલાં લેવા જરૂરી જણાય છે. વાસ્તે હું, બ્રહ્મભટ્ટ ડી. એચ., આઈ. એ. એસ. કલેક્ટર અને જિલ્લા મેજિસ્ટ્રેટ, પંચમહાલ ગોધરા કોલેરા રેગ્યુલેશન એક્ટની કલમ-૨ અને કમલ-૩ અન્વયે મળેલ અધિકારની રૂએ નીચે જણાવેલ ગામને કોલેરા ગ્રસ્ત અને કોલેરા ભયગ્રસ્ત વિસ્તાર તરીકે જાહેર કરું છું.

કોલેરા ગ્રસ્ત ગામનું નામ	કોલેરા ભયગ્રસ્ત તાલુકાનું નામ
ખડકી, તા. કાલોલ	સમગ્ર કાલોલ તાલુકો શહેરી વિસ્તાર સહિત.

મામલતદારશ્રી કાલોલને, કાલોલ તાલુકાના વિસ્તાર માટે કોલેરા નિયંત્રણ અધિકારી તરીકે નિયુક્ત કરું છું. તેઓશ્રીએ કોલેરા રેગ્યુલેશન એક્ટ મુજબ નિયમોનુસાર પગલાં લેવા જરૂરી કાર્યવાહી કરવી.

આ જાહેરનામું બહાર પાડવાની તારીખથી ત્રણ માસ સુધી અમલમાં રહેશે.

ગોધરા, તારીખ ૨૨મી ઓગષ્ટ, ૨૦૦૪.

બ્રહ્મભટ્ટ ડી. એચ.,
કલેક્ટર અને જિલ્લા મેજિસ્ટ્રેટ,
પંચમહાલ, ગોધરા.

મામલદાર અને મેલેરીયા નિયંત્રણ અધિકારી દ્વારા

જાહેરનામું

નંબર ઈ. એસ. ટી. /વશી/૧૭૫૯/૧૯૨૯/૨૦૦૪.-મે. કલેક્ટર સાહેબ ખેડાના જાહેરનામાં ક્રમાંક નં. વોર્ડઝ/મેલેરીયા/વશી/૧૩૭૧ થી ૧૩૮૫, તા. ૧૯મી ઓગષ્ટ ૨૦૦૪ અન્વયે મેલેરીયા રોગનો ઉપદ્રવ તથા ફેલાવો અટકાવવા સારુ અને જાહેર આરોગ્યની દ્રષ્ટિએ ખેડા જીલ્લાના નડીઆદ તાલુકાને ''મેલેરીયા ભયગ્રસ્ત'' વિસ્તાર તરીકે જાહેર કરેલ છે. ઉક્ત જાહેરનામા અન્વયે જરૂરી પગલાં ભરવા માટે નડીઆદ તાલુકાના નડીઆદ નગરપાલીકા વિસ્તાર સિવાયના તમામ વિસ્તાર માટે મેલેરીયા નિયંત્રણ અધિકારી તરીકે મારી નિમણુંક કરેલ છે.

એ અન્વયે હું, કે. જે. શાહ, મામલતદાર અને મેલેરીયા નિયંત્રણ અધિકારી, નડીઆદ (ગ્રામ્ય) સને ૧૮૯૭ના વાવાર રોગ અધિનિયમ-૩ની કલમ ૨(કી) અનુસાર મળેલ સત્તાની રૂએ ફરમાવું છે કે :-

(૧) નડીઆદ તાલુકાના બધા ગામોને મેલેરીયા ભયગ્રસ્ત ગણવા.

(૨) મેલેરીયા ભયગ્રસ્ત વિસ્તારના બધા મકાનોના સરકારે કામે રાખેલ ખાસ સ્ટાફ જંતુનાશક દવા રાજ્ય સરકારે અથવા તે વિસ્તારમાંના કોઈપણ સત્તા અધિકારી નિયત કરે તે દિને દવા છાંટી શકે તે માટે દરેક મકાન માલીકોએ પોતાના મકાન દવા છાંટી શકે તે માટે દરેક મકાન માલીકોએ પોતાના મકાનમાં દવા છાંટવા છુટ આપવી.

(૩) તાવથી પીડાતી હોય કે નહી છતાં તે વિસ્તારમાં હાજર કોઈપણ વ્યકિતને સરકારે આ બાબતમાં અધિકૃત કરેલા કોઈપણ અધિકારીને તપાસ માટે લોહી માંગતા લોહી આપવું.

(૪) તાવથી પીડાતા અને તપાસ માટે જેવુ લોહી લેવાનુ હોય તેવી વ્યકિતએ અગર કુટુંબને જે કાંઈ સારવાર તેમને આપવામાં આવે તે લેવી.

(૫) મચ્છરો પેદા થતાં અટકાવવા માટેના પગલાં :-

(અ) કોઈપણ ખાબોચીયા, ખાડો, તળાવ, કુવા, કુંડી, જળાશય, ખાળમોરી, વહેળો, અથવા એકઠું થયેલું પાણી.

(બ) કોઈપણ કુંડી અથવા પાણી એકઠું હોય તેવા બીજુ કોઈપણ સ્થળ અથવા પાણી મકાનની અંદર કે બહાર

હોય તેમ છતાં ચોમાસા દરમ્યાન વરસાદનું પાણી એકઠું થઈ શકે તેવી કોઈપણ વસ્તુ અથવા

(ક) જ્યાં પાણી એકઠું થતું હોય અથવા થઈ શકવાનો સંભવ હોય તેવી કોઈપણ જમીન અથવા

(ડ) કબજામાંથી કે કબજા વિનાની અથવા બાંધકામ અથવા તોડફોડ હેઠળ હોય તેમ છતાં કોઈપણ મકાનની હદ અથવા તેનો ભાગ મચ્છરો પેદા થવાનું સરળ બની ગયુ હોય અથવા બની જવાનો સંભવ હોય

(ફ) કોઈપણ મકાનની હદ અગર ભાગના બાંધકામ ફરે બાંધકામ ફરતે બાંધકામ અથવા તોડફોડ ચાલુ હોવાના કારણે મચ્છરો પેદા થવાનો સંભવ હોય ત્યાં આવું કરવામાં રોકાયેલ સ્થાપીત કોન્ટ્રાક્ટર સંસ્થા અથવા બીજા વ્યક્તિની મેલેરીયા અધિકારી તરફથી લેખીત નોટીસ દ્વારા જણાવવામાં આવે તો તુરતજ પગલાં લઈ મચ્છરોનો નાશ થાય તે માટે તેમને ફરીથી પેદા થતાં અટકાવવામાં પગલાં લેવા.

આ જાહેરનામામાં દર્શાવેલ કોઈપણ આદેશનો ભંગ કરનાર વ્યકિતને ઈન્ડીયન પીનલ કોડની કલમ ૧૮૮ અન્વયે ૬ માસની સજા અથવા રૂા. ૧૦૦૦(એક હજાર પુરા) દંડ અથવા બંન્ને સજાને પાત્ર થશે.

આ જાહેરનામું પ્રસિધ્ધ થયા તારીખથી છ માસ સુધી અમલમાં રહેશે.

નડીઆદ, તારીખ ૧૮મી ઓગષ્ટ ૨૦૦૪.

કે. જે. શાહ,
મામલતદાર અને મેલેરીયા
નિયંત્રણ અધિકારી,
નડીઆદ.

INDEX

જિલ્લા રજીસ્ટ્રાર દ્વારા

નં. ઘ-૨૧૧૪૯/નઘણ/૦૧/ક-૩/૮૪૭/૦૪.- આથી જાહેર કરે છે કે ધી સ્ટેડીયમપાર્ક કોમર્શીયલ એન્ડ હાઉસીંગ કો. ઓપ. સોસાયટી લી., મર્યાદિત સ્થળ મોટેરા, તાલુકો ગાંધીનગર, જીલ્લો ગાંધીનગર.

સને ૧૯૬૧નો ગુજરાત કાયદો (ગુજરાત સહકારી મંડળીઓનો કાયદો ૧૯૬૧) ની કલમ-૯ અન્વયે આજરોજ નોંધવામાં આવી છે.

અમદાવાદ, તારીખ ૧૨મી ઓગસ્ટ, ૨૦૦૪.

નં. ઉ-૧૨૭૫૬/નઘણ/૩૯૬૨/ક-૩/૮૭૭/સને ૨૦૦૪.- આથી જાહેર કરે છે કે ઉમીયાકૃપા મજુર કામદાર સહકારી મંડલી લી., મર્યાદિત સ્થળ માણસા, તાલુકો માણસા, જીલ્લો ગાંધીનગર.

સને ૧૯૬૧નો ગુજરાત કાયદો (ગુજરાત સહકારી મંડળીઓનો કાયદો ૧૯૬૧) ની કલમ-૯ અન્વયે આજરોજ નોંધવામાં આવી છે.

અમદાવાદ, તારીખ ૧૮મી ઓગસ્ટ, ૨૦૦૪.

એ. બી. પટેલ,
જિલ્લા રજીસ્ટ્રાર સ. મં. (રૂરલ),
અમદાવાદ.

વંચાણે લીધા :–

(૧) અત્રેની કચેરીનો તા. ૨/૮/૨૦૦૪નો પત્રાંક નઘણ/૦૧/ક-૨/૫૬૭ થી ૫૭૧.

(૨) અત્રેની કચેરીનો તા. ૬/૮/૨૦૦૪નો પત્રાંક નઘણ/૦૧/ક-૨/૫૮૭ થી ૫૯૧.

પ્રસ્તાવના

ક્રમાંક નઘણ/૦૧/ક-૨/૬૨૦/૦૪.- અત્રેની કચેરીના આમુખ-૧થી વંચાણે લીધેલ પત્રથી ધર્મ કો. ઓ. હા. (સર્વીસ) સો. લી. અંકલેશ્વરની નોંધણી સહકારી અધિનિયમ, ૧૯૬૧ની કલમ-૯ મુજબ નોંધણી કરવામાં આવેલ જેનો નોંધણી નંબર સા. ૩૯૩૦ તા. ૨/૮/૦૪ આપવામાં આવેલ તેવી જ રીતે આમુખ-૨માં વંચાણે લીધેલ પત્રથી ધી સમય કો. ઓ. હાઉસીંગ (સર્વીસ) સોસયટી લી., અંકલેશ્વરની નોંધણી નંબર ૩૯૩૧ તા. ૬/૮/૦૪ થી કરેલ પરંતુ સદર નોંધણી નંબર આપવામાં શરતચુક થતા તેમાં જરૂરી સુધારો કરવો જરૂરી જણાંતા નીચે મુજબ સુધારા હુકમ કરવામાં આવે છે. જેથી હવેથી ઉક્ત મંડળીઓનો નોંધણી નંબર સુધારા હુકમ મુજબ ગણાશે. મંડળીનું અસલ પ્રમાણપત્ર સુધારેલ વિગતે આપી મુળ પ્રમાણપત્ર રદ કરેલ છે.

સુધારા હુકમ

આથી હું, નીચે સહી કરનાર આર.એમ. આસોડીયા, જિલ્લા રજીસ્ટ્રાર સ. મ. ભરૂચ સહકારી અધિનિયમ, ૧૯૬૧ની કલમ ૯ તથા આમુખ-૩ના જાહેરનામાથી મને મળેલ સત્તાની રૂએ ધી ધર્મ. કો. ઓ. હાઉસીંગ સર્વીસ સો. લી. અંકલેશ્વર જેનો નોંધણી નંબર હવેથી સા. ૩૯૩૧ તા. ૨/૮/૦૪ ગણાશે તેજ રીતે ધી સમય કો. ઓ. હાઉસીંગ સર્વીસ સો. લી. અંકલેશ્વરનો નોંધણી નંબર હવેથી સા. ૩૯૩૨ તા. ૬/૮/૦૪ ગણવા આથી હુકમ કરૂં છું.

ભરૂચ, તારીખ ૨૩મી ઓગસ્ટ, ૨૦૦૪.

આર. એમ. આસોડીયા,
જિલ્લા રજીસ્ટ્રાર સ. મં.,
ભરૂચ.

નં. નઘણ/સે. દૂ. ૩૩૩૨૮/સે. દુ. ૧૧૫૨/૦૧/ખ/૩૨૭/૦૪.- આથી જાહેર કરે છે કે રાજેણા (ધોરાવાડા) દૂધ ઉત્પાદક સહકારી મંડળી લી, મર્યાદિત સ્થળ રાજેણા, તાલુકો વિરપુર, જીલ્લો ખેડા.

સને ૧૯૬૧નો ગુજરાત કાયદો (ગુજરાત સહકારી મંડળીઓનો કાયદો ૧૯૬૧) ની કલમ-૯ અન્વયે આજરોજ નોંધવામાં આવી છે.

નડીઆદ, તારીખ ૧૨મી ઓગસ્ટ, ૨૦૦૪.

નં. નઘણ/સે. દૂ. ૩૩૩૨૯/સે. દુ. ૧૧૫૩/૦૧/ખ/૩૩૩/૦૪.- આથી જાહેર કરે છે કે ઘડિયા (કા) દૂધ ઉત્પાદક સહકારી મંડલી લી, મર્યાદિત સ્થળ ઘડિયા, તાલુકો ઠાસરા, જીલ્લો ખેડા.

સને ૧૯૬૧નો ગુજરાત કાયદો (ગુજરાત સહકારી મંડળીઓનો કાયદો ૧૯૬૧) ની કલમ-૯ અન્વયે આજરોજ નોંધવામાં આવી છે.

નડીઆદ, તારીખ ૧૯મી ઓગસ્ટ, ૨૦૦૪.

નં. નઘણ/સે. દૂ. ૩૩૩૩૦/સે. દુ. ૧૧૫૪/૦૧/ખ/૩૩૨/૦૪.- આથી જાહેર કરે છે કે દૂધાથલ લાટ દૂધ ઉત્પાદક સહકારી મંડલી લી, મર્યાદિત સ્થળ દૂધાથલ, તાલુકો કપડવંજ, જીલ્લો ખેડા.

સને ૧૯૬૧નો ગુજરાત કાયદો (ગુજરાત સહકારી મંડળીઓનો કાયદો ૧૯૬૧) ની કલમ-૯ અન્વયે આજરોજ નોંધવામાં આવી છે.

નડીઆદ, તારીખ ૧૯મી ઓગસ્ટ, ૨૦૦૪.

એચ. એન. દરજી,
જિલ્લા રજીસ્ટ્રાર,
સહકારી મંડળીઓ, નડીઆદ.

INDEX

વંચાણે લીધા :–

(૧) અત્રેની કચેરીના તા. ૧૯/૬/૦૪ના પત્ર ક્રમાંક ઉખસ/ફડચ/૦૧/ખ/૬૧૯/૦૪થી ફડચાનો વચગાળાનો આદેશ.

(૨) ગુજરાત સહકારી મંડળીઓ અધિનિયમ, ૧૯૬૧ની કલમ-૧૦૭ની જોગવાઈઓ.

હુકમ

જા. નં. ઉખસ/ફડચ/૯૫૫૪/ખ/૯૨૦/૨૦૦૪.- શ્રી પાંચોટનગર કો. ઓપ. હાઉસીંગ સોસાયટી લી., મુ. તા. મહેસાણા, જી. મહેસાણાને અત્રેની કચેરીના આમુખ-૧ના તા. ૧૯/૬/૦૪ના હુકમ ક્રમાંક ઉખસ/ફડચ/૦૧/ખ/૬૧૯/૨૦૦૪થી ફડચામાં લઈ જવાનો વચગાળાનો આદેશ આપવામાં આવેલ છે. જેને આથી ધી ગુજરાત સહકારી મંડળીઓ અધિનિયમ, ૧૯૬૧ની કલમ-૧૦૭ની જોગવાઈ હેઠળ મંડળીને ફડચામાં લઈ જવાનો અંતિમ આદેશ આપવામાં આવે છે. અને આ અંગે નિમાયેલ ફડચા અધિકારીશ્રી, ધી ગુજરાત સ્ટેટ કો. ઓપ. હાઉસીંગ ફાયનાન્સ કોર્પો. લી, અમદાવાદ એ ફડચાની કામગીરી આ આદેશની તારીખથી ૩ (ત્રણ) વર્ષમાં પૂર્ણ કરવાની રહેશે. તેમજ, ફડચા ફી નિયત ધોરણે સરકારશ્રીમાં જમા કરાવવાની રહેશે.

મહેસાણા, તારીખ ૧૯મી ઓગસ્ટ, ૨૦૦૪.

વંચાણે લીધા :–

(૧) અત્રેની કચેરીના તા. ૩/૬/૦૪ના પત્ર ક્રમાંક ઉખસ/ફડચ/૦૧/ખ/૪૯૯/૦૪થી ફડચાનો વચગાળાનો આદેશ.

(૨) ગુજરાત સહકારી મંડળીનો અધિનિયમ, ૧૯૬૧ની કલમ-૧૦૭ની જોગવાઈઓ.

હુકમ

જા. નં. ઉખસ/ફડચ/ઘ/૭૭૦૪/ખ/૯૨૧/૨૦૦૪.- શ્રી અન્નપૂર્ણા કો. ઓપ. હાઉસીંગ સોસાયટી લી., મુ. તા. મહેસાણા, જી. મહેસાણાને અત્રેની કચેરીના આમુખ-૧ના તા. ૩/૬/૦૪ના હુકમ ક્રમાંક ઉખસ/ફડચ/૦૧/ખ/૪૯૯/૨૦૦૪થી ફડચામાં લઈ જવાનો વચગાળાનો આદેશ આપવામાં આવેલ છે. જેને આથી ધી ગુજરાત સહકારી મંડળીઓ અધિનિયમ, ૧૯૬૧ની કલમ-૧૦૭ની જોગવાઈ હેઠળ મંડળીને ફડચામાં લઈ જવાનો અંતિમ આદેશ આપવામાં આવે છે. અને આ અંગે નિમાયેલ ફડચા અધિકારીશ્રી, ધી ગુજરાત સ્ટેટ કો. ઓપ. હાઉસીંગ ફાયનાન્સ કોર્પો. લી, અમદાવાદ એ ફડચાની કામગીરી આ આદેશની તારીખથી ૩ (ત્રણ) વર્ષમાં પૂર્ણ કરવાની રહેશે. તેમજ, ફડચા ફી નિયત ધોરણે સરકારશ્રીમાં જમા કરાવવાની રહેશે.

મહેસાણા, તારીખ ૧૯મી ઓગસ્ટ, ૨૦૦૪.

વંચાણે લીધા :–

(૧) અત્રેની કચેરીના તા. ૨૮/૫/૦૪ના પત્ર ક્રમાંક ઉખસ/ફડચ/૦૧/ખ/૪૧૨/૦૪થી ફડચાનો વચગાળાનો આદેશ.

(૨) ગુજરાત સહકારી મંડળીઓ અધિનિયમ, ૧૯૬૧ની કલમ-૧૦૭ની જોગવાઈઓ.

હુકમ

જા. નં. ઉખસ/ફડચ/ઘ/૯૩૪૧/ખ/૯૨૨/૨૦૦૪.- શ્રી સૌરભનગર કો. ઓપ. હાઉસીંગ સોસાયટી લી., મુ. તા. મહેસાણા, જી. મહેસાણાને અત્રેની કચેરીના આમુખ-૧ના તા. ૩/૬/૦૪ના હુકમ ક્રમાંક ઉખસ/ફડચ/૦૧/ખ/૪૧૨/૨૦૦૪થી ફડચામાં લઈ જવાનો વચગાળાનો આદેશ આપવામાં આવેલ છે. જેને આથી ધી ગુજરાત સહકારી મંડળીઓ અધિનિયમ, ૧૯૬૧ની કલમ-૧૦૭ની જોગવાઈ હેઠળ મંડળીને ફડચામાં લઈ જવાનો અંતિમ આદેશ આપવામાં આવે છે. અને આ અંગે નિમાયેલ ફડચા અધિકારીશ્રી, ધી ગુજરાત સ્ટેટ કો. ઓપ. હાઉસીંગ ફાયનાન્સ કોર્પો. લી, અમદાવાદ એ ફડચાની કામગીરી આ આદેશની તારીખથી ૩ (ત્રણ) વર્ષમાં પૂર્ણ કરવાની રહેશે. તેમજ, ફડચા ફી નિયત ધોરણે સરકારશ્રીમાં જમા કરાવવાની રહેશે.

મહેસાણા, તારીખ ૧૯મી ઓગસ્ટ, ૨૦૦૪.

એચ. એન. પટેલ,
જિલ્લા રજીસ્ટ્રાર,
સહકારી મંડળીઓ, મહેસાણા.

વંચાણે લીધા :–

(૧) ગુજરાત સહકારી મંડળી અધિનિયમ ૧૯૬૧ની કલમ ૭૪(ડી)ની જોગવાઈઓ.

(૨) કચેરીની "ઘ-૩" શાખાની તા. ૧૨-૮-૨૦૦૪ની કાર્યાલય નોંધ.

પ્રસ્તાવના

જા. નં. વહટ/૦૧/ધ-૧/૩૧૪/૧૨૨૮૮/૨૦૦૪.–ધી કંડારી ખેડૂત વિવિધ કાર્યકારી સેવા સહકારી મંડળી લી., મુ. કંડારી, તા. કરજણ, જિ. વડોદરાના તમામ કમીટી સભ્યોએ મંડળીના પ્રમુખ / મંત્રી, કોઈ મીટીંગ ન ભરતા હોઈ, પ્રમુખ-મંત્રી મૈયત થયેલ હોઈ, તેમજ મંડળી સ્થગીત અવસ્થામાં હોઈ અને ખેતીના કામના કારણે અનુકુળતા ન હોઈ, આ કચેરીને તેઓના હોદ્દા ઉપરથી રાજીનામા મોકલી આપેલ હોઈ, મંડળીમાં સર્જાયેલ વહીવટી શૂન્યવકાશની સ્થિતીમાં મંડળીનો લોકશાહી વ્યવસ્થા મુજબ ચાલે તે માટે મજકુર મંડળીમાં ધી બરોડા સેન્ટ્રલ કો. ઓ. બેન્ક લી., વડોદરાનું નાણાંકીય હિત સમાયેલ હોઈ, લોકશાહી વ્યવસ્થા માટે જરૂરી જણાતાં નીચે મુજબ હુકમ કરવામાં આવે છે.

હુકમ

આથી હું, ડી. જી. દલાલ, જિલ્લા રજિસ્ટ્રાર, સહકારી મંડળીઓ, વડોદરા ગુજરાત સહકારી મંડળી અધિનિયમ ૧૯૬૧ની કલમ ૭૪-ડી ની જોગવાઈ અન્વયે મને મળેલ સત્તાની રૂએ ધી બરોડા સેન્ટ્રલ કો. ઓ. બેન્ક લી., વડોદરા ચાર્જ સંભાળ્યા તારીખથી સદર મંડળીમાં કસ્ટોડીયન તરીકે એક વર્ષ માટે નીચેની શરતોને આધીન નિમણુંક કરવામાં આવે છે.

કસ્ટોડીયને નીચે જણાવેલ શરતોને અધિન કામગીરી કરવાની રહેશે.

(૧) સદર મંડળીની કામગીરી અત્રેની કચેરીના નિયંત્રણ હેઠળ અને વખતો વખત આપવામાં આવે તેવી સુચનાઓને આધીન રહીને કરવાની રહેશે.

(૨) કસ્ટોડીયન દ્વારા કરવામાં આવેલ તમામ કાર્યો નવી ચૂંટાયેલ કમીટીને બંધનકર્તા રહેશે.

(૩) કસ્ટોડીયને મંડળીનો વહીવટ કાયદા કાનુન અને પેટા નિયમ મુજબ કરવાનો રહેશે.

(૪) મંડળીનો માસિક પ્રગતિ અહેવાલ નિયમીત રીતે મોકલવાનો રહેશે, તેમજ મંડળીની અને સભાસદોના હિતમાં કામગીરી કરવાની રહેશે.

વડોદરા, તારીખ ૨૪મી ઓગસ્ટ, ૨૦૦૪.

વંચાણે લીધા :–

(૧) ગુજરાત સહકારી મંડળી અધિનિયમ ૧૯૬૧ની કલમ-૮૧ ની જોગવાઈ.

(૨) અત્રેની કચેરીથી જ. ૩ શાખાની તા. ૧૬-૭-૦૩ ના પત્ર ક્રમાંક સકક/૦૧/જ.૩/૨૦૮/૦૩ ની કાર્યવાહી નોંધ.

(૩) અત્રેની કચેરીની તા. ૭-૮-૦૩ ની કારણદર્શક નોટીસ ક્રમાંક વહટ/૦૧/ધ-૧/૨૫૭/૦૩.

પ્રસ્તાવના

જા. નં. વહટ/૦૧/ધ-૧/૩૧૩/૧૨૩૨૫/૨૦૦૪.–જ્યોતિ એમ્પ્લોઈઝ કો. ઓ. ક્રેડીટ સોસાયટી લી., વડોદરાએ ગુજરાત સહકારી મંડળી અધિનિયમ, ૧૯૬૧ હેઠળ નોંધાયેલ સહકારી મંડળી છે. જેનો હવે પછી આ કામે ''મંડળી'' તરીકે ઉલ્લેખ કરવામાં આવેલ છે.

સદરહું મંડળીના વહીવટ બાબતે સભાસદોની અરજીના અનુસંધાને અત્રેની કચેરીના સીનીયર કલાર્ક (એ. સી. ઓ. ક્રેડીટ) એ તપાસ કરી આમુખ(૨)થી જણાવેલ કાર્યાલય નોંધ મુજબ નીચેના કારણોસર વહીવટદાર નિમવા ભલામણ કરેલ છે.

(૧) મંડળીએ છેલ્લા બે વર્ષના ઓડીટ અહેવાલની દુરસ્તી કરેલ નથી, જેથી સહકારી કાયદાની કલમ-૮૫ અને પેટા નિયમનો ભંગ કરેલ છે.

(૨) શેર ભંડોળ, ફરજીયાત બચત, ધિરાણ વગેરેની વાર્ષિક યાદીઓની સરવૈયાની રકમમાં તફાવત આવે છે.

(૩) ઓડીટરની ઓડીટ નોંધમાં જરૂરી સુચનાઓ હોવા છતાં આ અંગે મેળવણું ન કરી નિષ્ક્રીયતા દાખવી પેટા નિયમ મુજબ ફરજો બજાવવામાં વ્યવસ્થાપક કમિટિ કસુરવાર ઠરેલ છે.

(૪) સભાસદોના પગારમાંથી કપાત થયેલ રકમમાંથી રૂા. ૭૬,૪૫,૮૦૬-૦૦ જેવી રકમ જયોતિ લીમીટેડ કંપનીએ મંડળીને જમા કરાવેલ નથી, તેમ છતાં સહકારી કાયદાની કલમ-૫૦ અન્વયે કોઈ કાર્યવાહી ન કરી વ્યવસ્થાપક કમિટિ સભ્યો પેટા નિયમ મુજબ પોતાની ફરજો બજાવવામાં નિષ્ક્રીય રહ્યા છે.

(૫) શિક્ષણ-ફાળાની રકમ જિલ્લા સહકારી સંઘને ન આપી, સહકારી કાયદાની કલમ-૬૯ નો ભંગ કરેલ છે.

આમ, ઉપરોક્ત વિગતો જોતાં મંડળીનો વહીવટ સહકારી કાયદા-કાનૂન અને પેટા નિયમો મુજબ ચાલતો ન હોઈ, અને મંડળીના વહીવટકર્તાઓએ કાયદો અને પેટા નિયમોનુસારની કાર્યવાહી કરવામાં બેદરકાર રહી, પોતાની ફરજ બજાવવાનું ચુકેલ છે. જેથી સભાસદોના હિતોને નુકશાનકર્તા હોઈ, વહીવટદારની નિમણૂંક કરવાનું કારણ ઉપસ્થિત થતાં અત્રેની કચેરીની તા. ૭-૮-૨૦૦૪ની કારણદર્શક નોટીસથી તા. ૨૫-૮-૨૦૦૪ના રોજ હાજર રહી રજુઆત કરવા જણાવતા, મંડળી તરફથી લેખીત રજુઆતમાં પૂર્તતા કરવા મુદત માંગેલ, જેના અનુસંધાને અત્રેથી પ્રગતિ મંગાવતાં મંડળી તરફથી તા. ૧૨-૯-૨૦૦૩, ૬-૧૦-૨૦૦૩ અને તા. ૫-૭-૨૦૦૪થી પૂર્તતા કરવામાં આવશે, તેવી ખાત્રીઓ આપવામાં આવેલ, પરંતુ કોઈ વાસ્તવીક પૂર્તતા થયેલ ન જણાંતા મંડળીમાં સહકારી કાયદા કાનુન અને પેટા નિયમોનો ભંગ થયેલ હોઈ, ગુજરાત સહકારી મંડળી અધિનિયમ, ૧૯૬૧ની કલમ-૮૧ હેઠળ નીચે મુજબનો હુકમ કરવામાં આવે છે.

હુકમ

આથી હું, ડી. જી. દલાલ, જિલ્લા રજિસ્ટ્રાર, સહકારી મંડળીઓ, વડોદરાને ગુજરાત સહકારી મંડળી અધિનિયમ ૧૯૬૧ની કલમ-૮૧અન્વયે પ્રાપ્ત થયેલ સત્તાની રૂએ જ્યોતિ એમ્પ્લોઈઝ કો. ઓ. ક્રેડીટ સોસાયટી લી., વડોદરાની વ્યવસ્થાપક સમિતીને પ્રાથમીક તબક્કે વહીવટદાર વહીવટ સંભાળે, તે તારીખથી એક વર્ષ માટે બરતરફ કરવાનો હુકમ કરૂ છું. મજકુર કાયદાની કલમ-૮૧ અનુસાર નીચેની શરતોને આધિન રહીને વહીવટદાર તરીકે શ્રી કે. એમ. વ્યાસની નિમણૂંક કરવામાં આવે છે.

(૧) મંડળીના રોજબરોજના કામકાજ અંગેનો તેમજ વહીવટદારશ્રીનો મુસાફરી ખર્ચ મંડળીના ભંડોળમાંથી પાડવાનો રહેશે.

INDEX

(૨) નિમણુંક દરમ્યાન મંડળીની વ્યવસ્થાપક સમિતિના તમામ હક્કો ભોગવવા અને મંડળીની તમામ કામગીરી અત્રેની દેખરેખ અને સંમતિ હેઠળ કરવાની રહેશે.

(૩) વહીવટદારે મંડળીનો પ્રગતિ અહેવાલ અને હિસાબી પત્રકો દર માસે આ કચેરીને રજુ કરવાના રહેશે.

(૪) વહીવટદારે વહીવટી સમય પુરો થયેથી ચૂંટણી કરી, નવીન કમીટીની રચના કરી ચાર્જ સુપ્રત કરવાનો રહેશે, નહી તો ત્રણ માસ અગાઉ મુદત વધારાની દરખાસ્ત મોકલવાની રહેશે.

વડોદરા, તારીખ ૨૪મી ઓગસ્ટ, ૨૦૦૪.

ડી. જી. દલાલ,
જિલ્લા રજીસ્ટ્રાર,
સહકારી મંડળીઓ, વડોદરા.

નંબર ઉ-૧૨૭૩૪/નધણ/૦૧/ખ. ૧/૩૫૩/૨૦૦૪.—આથી જાહેર કરે છે કે, ધી નાંદોદ તાલુકા કઠોળ અને તેલીબીયાં ઉત્પાદકોની ખરીદ વેચાણ અને રૂપાંતર કરનારી સહકારી મંડળી લી. સ્થળ રાજપીપલા, તાલુકો નાંદોદ, જિલ્લો નર્મદા.

સને ૧૯૬૧નો ગુજરાત કાયદો (ગુજરાત સહકારી મંડળીઓનો કાયદો ૧૯૬૧) ની કલમ-૯ અન્વયે આજરોજ નોંધવામાં આવી છે.

નર્મદા, તારીખ ૧૨મી ઓગસ્ટ, ૨૦૦૪.

સહી (અવાચ્ય),
જિલ્લા રજીસ્ટ્રાર,
સહકારી મંડળીઓ, નર્મદા.

મેનેજર (કે. વી. સી. આઈ.) અને જિલ્લા મેજિસ્ટ્રેટ દ્વારા

નંબર જી. ઉ. કે/અમદ/૧૫૩૮૫/૯/ઉ-૬૫૭૮/૨૦૦૪.—આથી જાહેર કરે છે કે, આદર્શ (ઓઢવ) ઈન્ડસ્ટ્રીયલ એસ્ટેટ સહકારી મંડળી લી. મર્યાદિત સ્થળ ઓઢવ, તાલુકો સીટી, જિલ્લો અદાવાદ.

સને ૧૯૬૧નો ગુજરાત કાયદો (ગુજરાત સહકારી મંડળીઓનો કાયદો ૧૯૬૧) ની કલમ-૯ અન્વયે આજરોજ નોંધવામાં આવી છે.

અમદાવાદ, તારીખ ૧૭મી ઓગસ્ટ, ૨૦૦૪.

સહી (અવાચ્ય),
મેનેજર (કે. વી. સી. આઈ.)
અને જિલ્લા રજિસ્ટ્રાર,
સહકારી મંડળીઓ (ઉદ્યોગ),
અમદાવાદ.

સંયુક્ત નિયામક (ટેક્ષ.) કુટીર અને ગ્રામોદ્યોગ દ્વારા

વંચાણે લીધા :-

(૧) અત્રેની કચેરીની તા. ૨૩-૧-૨૦૦૪ની કારણદર્શક નોટીસ ક્રમાંક ફડચ/ઉ-૧૧૫૧/૧૫૦/૨૦૦૪.

જા. નં. જીઉકે/વલડ/ફડચ/ઉ-૧૧૫૧/૧૫૨/૧૬૭૭૦/૨૦૦૪.- શ્રી વલસાડ-પારડી વાંસ કામદાર સહકારી મંડળી લી. વલસાડ-પારડી તા. વલસાડ જિલ્લો વલસાડને નીચે જણાવેલ કારણોસર ગુજરાત સહકારી મંડળીઓનાં સને ૧૯૬૧ના અધિનિયમની કલમ-૧૦૭(૧)નાં પેટા ખંડ (ક)(૧) (ગ)(૨)(૪) હેઠળ નીચેનાં કારણોસર આટોપી લેવા ફડચામા લઈ જવાં આમુખ-૧ થી કારણદર્શક નોટીસ આપી ગુજરાત રજુઆત કરવાની જરૂરી તક આપવામાં આવેલ પરંતુ મંડળી તરફથી તેવી કોઈ રજુઆત અત્રે કરવામાં આવેલ નથી.

(૧) મંડળી ઉદેશો અનુસારની કામગીરી કરતી બંધ થયેલ છે. સ્થગિત અવસ્થામાં છે.

(૨) મંડળીની વાર્ષિક સાધારણ સભા તથા વ્યવસ્થાપક કમિટિની સભા મળતી નથી.

(૩) સંચાલકો તથા સભાસદો મંડળી શરૂ કરવામાં ચલાવવામાં રસ જણાતો નથી.

(૪) મંડળી સહકારી કાયદા-કાનૂન તથા મંડળીનાં પેટા નિયમોની નોંધણી અને વ્યવસ્થા સંબંધેની શરતોનું પાલન કરતી નથી.

વચગાળાનો આદેશ

શ્રી વલસાડ-પારડી વાંસ કામદાર સહકારી મંડળી લી. વલસાડ-પારડી તા. વલસાડ જીલ્લા વલસાડ, કે જેની નોંધણી સહકારી કાયદા હેઠળ, નોંધણી ક્રમાંક ઉ-૧૧૫૧ તા. ૩-૧૧-૭૨ થી થયેલ છે, તેને ૧૯૬૧ના ગુજરાત સહકારી મંડળીઓનાં અધિનિયમની કલમ-૧૦૭(૧)નાં પેટા ખંડ(ક)(ગ) (૨)(૪) અન્વયે ફડચામાં લઈ જવા વચગાળાનો હુકમ કરું છું અને ફડચા અધિકારી તરીકે સહકારી અધિકારી ગ્રેડ-૨ (ફડચા) લગત જીલ્લા ઉદ્યોગ કેન્દ્ર, વલસાડની નિમણુંક કરું છું. આ વચાગાળાનાં હુકમ સામે મંડળીએ જે કંઈ રજુઆત કે ખુલાસો કરવો હોય તે આ હુકમ નીકળ્યાની તારીખથી એક માસની મુદતમાં મેનેજર (કે. વી. સી. આઇ.) અને જિલ્લા રજિસ્ટ્રાર દ્વારા આ કચેરીને મોકલી આપવા મંડળીને જણાવવામાં આવે છે.

ગાંધીનગર, તારીખ ૨૪મી ઓગસ્ટ, ૨૦૦૪.

વંચાણે લીધા :-

(૧) અત્રેની કચેરીની તા. ૨૩-૧-૨૦૦૪ની કારણદર્શક નોટીસ ક્રમાંક ફડચ/ઉ-૩૮૯૦/ક/૧૧૫/૨૦૦૪.

જા. નં. જીઉકે/વલડ/ફડચ/ઉ-૩૮૯૦/૧૫૯/૧૬૭૭૭/૨૦૦૪.- શ્રી ડાંગ જિલ્લા આદિવાસી સ્રિવણ કારીગરોની સહકારી મંડળી લી. આહવા તા. આહવા જિલ્લો ડાંગને નીચે જણાવેલ કારણોસર ગુજરાત સહકારી મંડળીઓનાં સને ૧૯૬૧ના અધિનિયમની કલમ-૧૦૭(૧)નાં

INDEX

પેટા ખંડ (ક)(૧) (ગ)(૨)(૪) હેઠળ આટોપી લેવા ફડચામા લઈ જવાં આમુખ-૧થી કારણદર્શક નોટીસ આપી ગુજરાત રજુઆત કરવાની જરૂરી તક આપવામાં આવેલ પરંતુ મંડળી તરફથી તેવી કોઈ રજુઆત અત્રે કરવામાં આવેલ નથી.

(૧) મંડળી ઉદેશો અનુસારની કામગીરી કરતી બંધ થયેલ છે. સ્થગિત અવસ્થામાં છે. મંડળી બિનઅર્થક્ષમ છે.

(૨) મંડળીની વાર્ષિક સાધારણ સભા તથા વ્યવસ્થાપક કમિટિની સભા મળતી નથી.

(૩) સંચાલકો તથા સભાસદો મંડળી શરૂ કરવામાં ચલાવવામાં રસ જણાતો નથી.

(૪) મંડળી સહકારી કાયદા-કાનૂન તથા મંડળીનાં પેટા નિયમોની નોંધણી અને વ્યવસ્થા સંબંધેની શરતોનું પાલન કરતી નથી.

વચગાળાનો આદેશ

શ્રી ડાંગ જીલ્લા આદિવાસી સિવણ સહકારી મંડળી લી. આહવા તા. આહવા જિલ્લો ડાંગ, કે જેની નોંધણી સહકારી કાયદા હેઠળ, નોંધણી ક્રમાંક ઉ-૩૮૯૦ તા. ૨૧-૫-૮૦ થી થયેલ છે, તેને ૧૯૬૧ના ગુજરાત સહકારી મંડળીઓનાં અધિનિયમની કલમ-૧૦૭(૧)નાં પેટા ખંડ(ક)(ગ) (૨)(૪) અન્વયે ફડચામાં લઈ જવા વચગાળાનો હુકમ કરું છું અને ફડચા અધિકારી તરીકે સહકારી અધિકારી ગ્રેડ-૨ (ફડચા) લગત જીલ્લા ઉદ્યોગ કેન્દ્ર, વલસાડની નિમણુંક કરું છું. આ વચાગાળાનાં હુકમ સામે મંડળીએ જે કંઈ રજુઆત કે ખુલાસો કરવો હોય તે આ હુકમ નીકળ્યાની તારીખથી એક માસની મુદતમાં આ કચેરીને મોકલી આપવા મંડળીને જણાવવામાં આવે છે.

ગાંધીનગર, તારીખ ૨૪મી ઓગસ્ટ, ૨૦૦૪.

વંચાણે લીધા :-

(૧) અત્રેની કચેરીની તા. ૨૩-૧-૨૦૦૪ની કારણદર્શક નોટીસ ક્રમાંક ફડચ/ઉ-૨૩૫૩/૧૪૬/૨૦૦૪.

જા. નં. જીઉકે/વલડ/ફડચ/ઉ-૨૩૫૩/૧૬૬/૧૬૭૮૪/૨૦૦૪.- શ્રી ચિંચાઈ વિભાગ વાંસ કામદાર કા. સહકારી મંડળી લી. સિંચાઈ તા. વલસાડ જિલ્લો વલસાડને નીચે જણાવેલ કારણોસર ગુજરાત સહકારી મંડળીઓનાં સને ૧૯૬૧ના અધિનિયમની કલમ-૧૦૭(૧)નાં પેટા ખંડ (ક)(૧) (ગ)(૨)(૪) હેઠળ નીચેનાં કારણોસર આટોપી લેવા ફડચામા લઈ જવાં આમુખ-૧થી કારણદર્શક નોટીસ આપી ગુજરાત રજુઆત કરવાની જરૂરી તક આપવામાં આવેલ પરંતુ મંડળી તરફથી તેવી કોઈ રજુઆત અત્રે કરવામાં આવેલ નથી.

(૧) મંડળી ઉદેશો અનુસારની કામગીરી કરતી બંધ થયેલ છે. સ્થગિત અવસ્થામાં છે.

(૨) મંડળીની વાર્ષિક સાધારણ સભા તથા વ્યવસ્થાપક કમિટિની સભા મળતી નથી.

(૩) સંચાલકો તથા સભાસદો મંડળી શરૂ કરવામાં ચલાવવામાં રસ જણાતો નથી.

(૪) મંડળી સહકારી કાયદા-કાનૂન તથા મંડળીનાં પેટા નિયમોની નોંધણી અને વ્યવસ્થા સંબંધેની શરતોનું પાલન કરતી નથી.

વચગાળાનો આદેશ

શ્રી ચિંચાઈ વિભાગ વાંસ કામદાર કા. સહકારી મંડળી લી. ચિંચાઈ તા. વલસાડ જિલ્લો વલસાડ, કે જેની નોંધણી સહકારી કાયદા હેઠળ, નોંધણી ક્રમાંક ઉ-૨૩૫૩ તા. ૫-૬-૭૬ થી થયેલ છે, તેને ૧૯૬૧ના ગુજરાત સહકારી મંડળીઓનાં અધિનિયમની કલમ-૧૦૭(૧)નાં પેટા ખંડ(ક)(ગ) (૨)(૪) અન્વયે ફડચામાં લઈ જવા વચગાળાનો હુકમ કરું છું અને ફડચા અધિકારી તરીકે સહકારી અધિકારી ગ્રેડ-૨ (ફડચા) લગત જિલ્લા ઉદ્યોગ કેન્દ્ર, વલસાડની નિમણુંક કરું છું. આ વચાગાળાનાં હુકમ સામે મંડળીએ જે કંઈ રજુઆત કે ખુલાસો કરવો હોય તે આ હુકમ નીકળ્યાની તારીખથી એક માસની મુદતમાં આ કચેરીને મોકલી આપવા મંડળીને જણાવવામાં આવે છે.

ગાંધીનગર, તારીખ ૨૪મી ઓગસ્ટ, ૨૦૦૪.

વંચાણે લીધા :-

(૧) અત્રેની કચેરીની તા. ૨૧-૧-૨૦૦૪ની કારણદર્શક નોટીસ ક્રમાંક ફડચ/ઉ-૪૨૪૮/ક/૧૧૩/૨૦૦૪.

જા. નં. જીઉકે/વલડ/ફડચ/ઉ-૪૨૪૮/૧૭૩/૧૬૮૨૬/૨૦૦૪.- શ્રી આહવા વિભાગ વાંસ કામદાર કારીગરોની ઔદ્યોગિક સહકારી મંડળી લી. આહવા તા. આહવા જિલ્લો ડાંગને નીચે જણાવેલ કારણોસર ગુજરાત સહકારી મંડળીઓનાં સને ૧૯૬૧ના અધિનિયમની કલમ-૧૦૭(૧)નાં પેટા ખંડ (ક)(૧) (ગ)(૨)(૪) હેઠળ નીચેનાં કારણોસર આટોપી લેવા ફડચામા લઈ જવાં આમુખ-૧થી કારણદર્શક નોટીસ આપી ગુજરાત રજુઆત કરવાની જરૂરી તક આપવામાં આવેલ પરંતુ મંડળી તરફથી તેવી કોઈ રજુઆત અત્રે કરવામાં આવેલ નથી.

(૧) મંડળી ઉદેશો અનુસારની કામગીરી કરતી બંધ થયેલ છે. સ્થગિત અવસ્થામાં છે. મંડળી બિનઅર્થક્ષમ છે.

(૨) મંડળીની વાર્ષિક સાધારણ સભા તથા વ્યવસ્થાપક કમિટિની સભા મળતી નથી.

(૩) સંચાલકો તથા સભાસદો મંડળી શરૂ કરવામાં ચલાવવામાં રસ જણાતો નથી.

(૪) મંડળી સહકારી કાયદા-કાનૂન તથા મંડળીનાં પેટા નિયમોની નોંધણી અને વ્યવસ્થા સંબંધેની શરતોનું પાલન કરતી નથી.

વચગાળાનો આદેશ

શ્રી આહવા વિભાગ વાંસ કામદાર કારીગરોની ઔદ્યોગિક સહકારી મંડળી લી. આહવા તા. આહવા જિલ્લો ડાંગ, કે જેની નોંધણી સહકારી કાયદા હેઠળ, નોંધણી ક્રમાંક ઉ-૪૨૪૮ તા. ૨૨-૫-૭૬ થી થયેલ છે, તેને ૧૯૬૧ના ગુજરાત સહકારી મંડળીઓનાં અધિનિયમની કલમ-૧૦૭(૧)નાં પેટા ખંડ(ક)(ગ) (૨)(૪) અન્વયે ફડચામાં લઈ જવા વચગાળાનો હુકમ કરું છું અને ફડચા અધિકારી તરીકે સહકારી અધિકારી ગ્રેડ-૨ (ફડચા) લગત જિલ્લા ઉદ્યોગ કેન્દ્ર, વલસાડની

નિમણુંક કરું છું. આ વચગાળાનાં હુકમ સામે મંડળીએ જે કંઈ રજુઆત કે ખુલાસો કરવો હોય તે આ હુકમ નીકળ્યાની તારીખથી એક માસની મુદતમાં આ કચેરીને મોકલી આપવા મંડળીને જણાવવામાં આવે છે.

ગાંધીનગર, તારીખ ૨૪મી ઓગસ્ટ, ૨૦૦૪.

વંચાણે લીધા :-

(૧) અત્રેની કચેરીની તા. ૨૩-૧-૨૦૦૪ની કારણદર્શક નોટીસ ક્રમાંક ફડચ/ઉ-૩૦૦૦/ક/૧૪૩/૨૦૦૪.

જા. નં. જીઉકે/વલડ/ફડચ/ઉ-૩૦૦૦/૧૮૦/૧૬૭૯૯/૨૦૦૪.- શ્રી અટગામ વિભાગ આદિવાસી મહિલા ગૃહ ઉદ્યોગ સહકારી મંડળી લી. અટગામ, તા. વલસાડ, જિલ્લો વલસાડને નીચે જણાવેલ કારણોસર ગુજરાત સહકારી મંડળીઓનાં સને ૧૯૬૧ના અધિનિયમની કલમ-૧૦૭(૧)નાં પેટા ખંડ (ક)(૧) (ગ)(૨)(૪) હેઠળ આટોપી લેવા ફડચામા લઈ જવાં આમુખ-૧થી કારણદર્શક નોટીસ આપી રજુઆત કરવાની જરૂરી તક આપવામાં આવેલ પરંતુ મંડળી તરફથી તેવી કોઈ રજુઆત અત્રે કરવામાં આવેલ નથી.

(૧) મંડળી ઉદેશો અનુસારની કામગીરી કરતી બંધ થયેલ છે. સ્થગિત અવસ્થામાં છે. મંડળી બિનઅર્થક્ષમ છે.

(૨) મંડળીની વાર્ષિક સાધારણ સભા તથા વ્યવસ્થાપક કમિટિની સભા મળતી નથી.

(૩) સંચાલકો તથા સભાસદો મંડળી શરૂ કરવામાં ચલાવવામાં રસ જણાતો નથી.

(૪) મંડળી સહકારી કાયદા-કાનૂન તથા મંડળીનાં પેટા નિયમોની નોંધણી અને વ્યવસ્થા સંબંધેની શરતોનું પાલન કરતી નથી.

વચગાળાનો આદેશ

શ્રી અટગામ વિભાગ આદિવાસી મહિલા ગૃહ ઉદ્યોગ સહકારી મંડળી લી. મુ.પો. અટગામ, તા. વલસાડ, જિલ્લો વલસાડની નોંધણી સહકારી કાયદા હેઠળ, નોંધણી ક્રમાંક ઉ-૩૦૦૦ તા. ૨૪-૬-૮૫ થી થયેલ છે, તેને ૧૯૬૧ના ગુજરાત સહકારી મંડળીઓનાં અધિનિયમની કલમ-૧૦૭(૧)નાં પેટા ખંડ(ક)(ગ) (૨)(૪) અન્વયે ફડચામાં લઈ જવા વચગાળાનો હુકમ કરું છું અને ફડચા અધિકારી તરીકે સહકારી અધિકારી, ગ્રેડ-૨ (ફડચા) લગત જિલ્લા ઉદ્યોગ કેન્દ્ર, વલસાડની નિમણુંક કરું છું. આ વચગાળાનાં હુકમ સામે મંડળીએ જે કંઈ રજુઆત કે ખુલાસો કરવો હોય તે આ હુકમ નીકળ્યાની તારીખથી એક માસની મુદતમાં આ કચેરીને મોકલી આપવા મંડળીને જણાવવામાં આવે છે.

ગાંધીનગર, તારીખ ૨૪મી ઓગસ્ટ, ૨૦૦૪.

વંચાણે લીધા :-

(૧) અત્રેની કચેરીની તા. ૨૩-૧-૨૦૦૪ની કારણદર્શક નોટીસ ક્રમાંક ફડચ/ઉ-૯૨૮૦/૧૨૭/૨૦૦૪.

જા. નં. જીઉકે/વલડ/ફડચ/ઉ-૯૨૮૦/૧૮૭/૧૬૭૯૧/૨૦૦૪.- શ્રી આદિમજુથ હાથશાળ અને પાવરલુમ ઉત્પાદક સહકારી મંડળી લી. ઉમરકુઈ, તા. વાંસદા, જિલ્લો નવસારીને નીચે જણાવેલ કારણોસર ગુજરાત સહકારી મંડળીઓનાં સને ૧૯૬૧ના અધિનિયમની કલમ-૧૦૭(૧)નાં પેટા ખંડ (ક)(૧) (ગ)(૨)(૪) હેઠળ નીચેનાં કારણોસર આટોપી લેવા ફડચામા લઈ જવાં આમુખ-૧થી કારણદર્શક નોટીસ આપી રજુઆત કરવાની જરૂરી તક આપવામાં આવેલ પરંતુ મંડળી તરફથી તેવી કોઈ રજુઆત અત્રે કરવામાં આવેલ નથી.

(૧) મંડળી ઉદેશો અનુસારની કામગીરી કરતી બંધ થયેલ છે. સ્થગિત અવસ્થામાં છે.

(૨) મંડળીની વ્યવસ્થાપક કમિટિની સભા નિયમિત મળતી નથી.

(૩) સંચાલકો તથા સભાસદોને મંડળી ચલાવવામાં રસ જણાતો નથી.

(૪) મંડળી સહકારી કાયદા-કાનૂન તથા મંડળીનાં પેટા નિયમોની નોંધણી અને વ્યવસ્થા સંબંધેની શરતોનું પાલન કરતી નથી.

વચગાળાનો આદેશ

શ્રી આદિમજુથ હાથશાળ અને પાવરલુમ ઉત્પાદક સહકારી મંડળી લી. ઉમરકુઈ, તા. વાંસદા, જિલ્લો નવસારી, કે જેની નોંધણી સહકારી કાયદા હેઠળ, નોંધણી ક્રમાંક ઉ-૯૨૮૦, તા. ૧૬-૨-૯૫ થી થયેલ છે, તેને ૧૯૬૧ના ગુજરાત સહકારી મંડળીઓનાં અધિનિયમની કલમ-૧૦૭(૧)નાં પેટા ખંડ(ક) (૧) (ગ) (૨)(૪) અન્વયે ફડચામાં લઈ જવા વચગાળાનો હુકમ કરું છું અને ફડચા અધિકારી તરીકે સહકારી અધિકારી (ફડચા) જિલ્લા ઉદ્યોગ કેન્દ્ર, વલસાડની નિમણુંક કરું છું. આ વચગાળાનાં હુકમ સામે મંડળીએ જે કંઈ રજુઆત કે ખુલાસો કરવો હોય તે આ હુકમ નીકળ્યાની તારીખથી એક માસની મુદતમાં આ કચેરીને મોકલી આપવા મંડળીને જણાવવામાં આવે છે.

ગાંધીનગર, તારીખ ૨૪મી ઓગસ્ટ, ૨૦૦૪.

એ. એન. શાહ,
સંયુક્ત નિયામક (ટેક્ષ.),
કુટિર અને ગ્રામોદ્યોગ,
ગુજરાત રાજ્ય, ગાંધીનગર.

સરકારી મુદ્રણાલય, વડોદરા.

REGISTERED No. G-BA-14-E

©

सत्यमेव जयते

The Gujarat Government Gazette

[PUBLISHED BY AUTHORITY]

Vol. XLV] THURSDAY, SEPTMBER 16, 2004 / BHADRA 25, 1926 [No. 38

Separate paging is given in each part of the Supplement to the Central Gazette and central section in order that it may be filed as a separate compilation

PART I

SUPPLEMENT TO THE CENTRAL GAZETTE AND CENTRAL SECTION

Part I, Part I-A, Part I-B and Part I-L

		Pages			Pages
Part-I	Government Notifications, Appointment, Promotion, Leave of Absence, Rules and Order (other than those published in Part I-A, IV-A, IV-B and IV-C) pertaining only to the Supplement to the Central Gazette.	993-1020	Part I-B	Government Notifications, Published under Land Acquisition Act only.	519-522
Part I-A	Orders and Notifications, other than those published in Part IV-B, order the Bombay Local Boards, Village Panchayats, Municipal Boroughs, District Municipal Primary Education and Local Fund Audit Act, pertaining only to the Supplement to the Central Gazette.	38	Part I-L	Notifications and Orders, Awards, other than those published in Parts I, IV-A, IV-B and IV-C) under Central Industrial Disputes Act, and Gujarat Industrial Relations Act.	4553-4737

MISCELLANEOUS NOTIFICATIONS, APPOINTMENTS, ETC.

પોલીસ કમિશનર દ્વારા

જાહેરનામું

ફોજદારી કાર્યરીતિ અધિનિયમ ૧૯૭૩ની કલમ-૧૪૪ અન્વયે કાઢેલ.

ક્રમાંક ઉ/ગપક/એસ.બી/જાહેરનામું પ્રા.સિ./૩૧૯૭/૨૦૦૪.– કેટલાક પ્રાઈવેટ સિક્યુરીટી વાળાઓ જે ખાખી રંગનો પોલીસ જેવો યુનિફોર્મ ધારણ કરે છે. તેનાથી જાહેર જનતામાં પોલીસ જેવો આભાસ થાય છે. પ્રાઈવેટ સિક્યુરીટી વાળાઓ કેટલીક વખત ખાખી યુનિફોર્મમાં નજીવો ફેરફાર કરે છે. આવા નજીવા ફેરફારથી આમ જનતાની દ્રષ્ટિએ કોઈ ફેરફાર પડતો નથી. આવા નજીવા ફેરફાર સાથેના ખાખી યુનિફોર્મધારી પ્રાઈવેટ સિક્યુરીટી વાળાઓ પોલીસ જેવા લાગે છે. ખાસ કરીને પ્રજાનો અભણ વર્ગ તેમને પોલીસ તરીકે ગણે છે. આવા ખાખી યુનિફોર્મધારી પોલીસ જેવા ખાખી યુનિફોર્મનો દુરઉપયોગ કરે તેવી શક્યતા રહે છે. જે જાહેર જનતાની સલામતી માટે જોખમકારક હોવાનું મારું માનવું છે.

પ્રાઈવેટ સિક્યુરીટી વાળાઓ ખાખી યુનિફોર્મમાં હોવાથી ઘણી વખત તેઓનો ખાખી યુનિફોર્મ અવ્યવસ્થિત હોય છે. વાળ લાંબા

INDEX

રાખે છે. ચપ્પલ ધારણ કરે છે. અને પોતે યુનિફોર્મમાં પાન ચાવતા હોય છે. અને સીગારેટ, બીડી ફૂંકતા હોય છે. જે પોલીસ ખાતામાં શિસ્ત વિરૂદ્ધનું વર્તન હોય જેનાથી પ્રોલીસની ઈમેજ ખરાબ થાય છે. અને આવા ખાખી યુનિફોર્મધારી પ્રાઈવેટ સિક્યુરીટી વાળાઓ આમ જનતાની નજરમાં પોલીસ જેવા લાગતા હોય જાહેર જનતામાં પોલીસની ખરાબ છાપ ઉત્પન્ન થાય છે. અને તેથી પોલીસની અસરકારતા ઘટે છે.

ઉપરોક્ત હકિકત હોય પરિસ્થિતિનું તાત્કાલીક નિરાકરણ અનિવાર્ય બનેલ છે.

વાસ્તે હું, સુધીર સિન્હા, પોલીસ કમિશનર, વડોદરા શહેર, ગુજરાત સરકારના ગૃહ વિભાગના તારીખ ૮મી નવેમ્બર, ૧૯૮૨ના નોટીફીકેશન નંબર જીજી/૪૨૨/સી.આર.સી./૧૦૮૨/૧૦૮૦/એમ. અન્વયે જે ફોજદારી કાર્યરીતી અધિનિયમ, ૧૯૭૩ની કલમ-૨૦ નીચેની પેટા કલમ-(૧)નીચે બહાર પાડવામાં આવેલ છે. અને જેનું પુનરાવર્તન ગુજરાત સરકારના ગૃહ વિભાગના તારીખ ૭મી જાન્યુઆરી, ૧૯૮૯થી બહાર પાડવામાં આવેલ સંકલીત જાહેરનામાં જીજી/ફકઅ/૧૦૮૮/૬૭૫૦/મ. થયેલ છે. જેમાં વડોદરા શહેના પોલીસ કમિશનરશ્રી, નાયબ પોલીસ કમિશનરશ્રી અને સુપ્રિ. ઓફ પોલીસ (મદદનીશ પોલીસ કમિશનરશ્રીઓ)ને એક્ઝી. મેજિ. તરીકે જાહેર કરવામાં આવેલ છે. તેમજ તેઓને ક્રિમીનલ પ્રોસીજર કોડની કલમ-૧૪૪ના અધિકારનો ઉપયોગ કરવા ખાસ અધિકૃત કરવામાં આવેલ છે. તે અધિકારની રૂએ નીચે જણાવેલ વિસ્તારોમાં તારીખ ૧લી સપ્ટેમ્બર, ૨૦૦૪ કલાક ૦૦-૦૦ થી તારીખ ૩૧મી ઓક્ટોબર, કલાક ૨૪-૦૦ સુધી નીચેના કૃત્યો કરવા પર પ્રતિબંધ ફરમાવું છું.

કૃત્યો

કોઈપણ ખાનગી સિક્યુરીટીના અધિકારી કે માણસોએ ખાખી કલરનો યુનિફોર્મ ધારણ કરવો નહીં.

વિસ્તાર

વડોદરા શહેર પોલીસ કમિશનરની હકુમત હેઠળનો સમગ્ર વિસ્તાર.

આ હુકમનો ભંગ કરનાર અથવા ઉલંઘન કરનાર ભારતના ફોજદારી અધિનિયમ, ૧૮૬૦ની કલમ-૧૮૮ હેઠળ શિક્ષાને પાત્ર થશે.

આજ તારીખ ૩૧મી માહે ઓગસ્ટ, ૨૦૦૪ના રોજ મારા સહી અને સિક્કા કરી આપેલ છે.

સુધીર સિન્હા,
પોલીસ કમિશનર,
વડોદરા શહેર, વડોદરા

જાહેરનામું

મુંબઈ પોલીસ અધિનિયમ સને ૧૯૫૧ ની કલમ-૩૭ની પેટા-કલમ(૧) હેઠળનું.

ક્રમાંક ઉ/ગપક/વ.શી./એસ.બી./જાહેરનામું/૨૫/૨૦૦૪.-સુરત શહેરમાં શાંતિ અને સલામતી જાળવવા પગલા લેવા જરૂરી જણાતું હોવાથી વાસ્તે હું, વી. કે. ગુપ્તા (આઈ.પી.એસ.) પોલીસ કમિશનર, સુરત શહેર મુંબઈ પોલીસ અધિનિયમ સને ૧૯૫૧માંની કલમ-૩૭(૧) થી મને મળેલ સત્તાની રૂએ નીચે જણાવેલ વિસ્તારોમાં તારીખ ૨જી સપ્ટેમ્બર, ૨૦૦૪ કલાક ૦૦-૦૦ થી તારીખ ૧લી ઓક્ટોબર, ૨૦૦૪ કલાક ૨૪-૦૦ વાગ્યા સુધી નીચેના કૃત્યો ઉપર પ્રતિબંધ ફરમાવું છું.

(ક) શસ્ત્રો, દંડા, તલવાર, સોટી, લાકડી, ચપ્પુ અથવા શારીરિક ઈજા પહોંચાડવામાં ઉપયોગી થઈ શકે તેવી બીજી કોઈ ચીજ વસ્તુઓ લઈ જવાની;

(ખ) કોઈપણ સ્ફોટક અથવા ક્ષયધર્મી પદાર્થો સાથે લઈ જવાની;

(ગ) પત્થર અથવા બીજા શસ્ત્રો ફેંકવાના અથવા નાંખવાના યંત્રો, અથવા સાધનો લઈ જવાની, એકઠા કરવાની;

(ઘ) કોઈ સરઘસમાં જલતી અથવા પેટાવેલી મશાલ લઈ જવાની;

(ચ) વ્યક્તિઓ અથવા તેનાં શબો અથવા આકૃતિઓ અથવા પુતળા દેખાડવાની;

(છ) લોકોએ બુમો પાડવાની ગીતો ગાવાની અથવા વાદ્ય વગાડવાની;

(જ) જે છટાદાર ભાષણ આપવાથી, ચાળા પાડવાથી, નકલ કરવાથી, અથવા નિશાનીઓ, જાહેરખબરો અથવા બીજા પદાર્થ અથવા વસ્તુઓ તૈયાર કરવાની અથવા અધિકારીના અભિપ્રાય પ્રમાણે સુરૂચિ અથવા નિતિનો ભંગ થતો હોય અથવા તેનાથી રાજ્ય ઉથલી પડડવાનો સંભવ હોય તેવા છટાદાર ભાષણ આપવાથી અથવા ચાળા વિગેરે કરવાથી, ભાષણ આપવાથી અથવા નિશાની, ચિન્હો તૈયાર કરવાની, દેખાડવાની અથવા તેનો ફેલાવો કરવાની;

વિસ્તાર :- સુરત શહેર પોલીસ કમિશનરેટની હકુમત હેઠળનો સમગ્ર વિસ્તાર.

અપવાદ :- આ હુકમનો ખંડ (ક) નીચેની વ્યક્તિઓને લાગુ પડશે નહીં

(૧) સરકારી નોકરીમાં અથવા કામગીરીમાં હોય તેમને ઉપરી અધિકારીએ આવું કોઈ હથિયાર લઈ જવાનું ફરમાવ્યું હોય તે તે વ્યકિતઓને.

(૨) પોલીસ કમિશનર અથવા તેમણે અધિકૃત કરેલા કોઈપણ અધિકારીએ જેને અશક્તિના કારણે લાઠી અથવા લાકડી સાથે રાખવાની પરવાનગી આપી હોય તે વ્યક્તિઓને.

(૩) સીમ વિસ્તારોમાં ખેતર ઉપર જતાં ખેડૂતોને લાકડી એક સુરક્ષાનું સાધનરૂપ હોય જેથી સીમ વિસ્તારોમાં/પરા વસ્તિારોમાં લાકડીને છુટછાટ આપવામાં આવે છે.

આ જાહેરનામાનો કોઈપણ ખંડનો ભંગ કે ઉલ્લંઘન કરનારને ઓછામાં ઓછી ચાર માસની અને વધુમાં વધુ (૧) એક વર્ષની સજા કે દંડની રકમને મુંબઈ પોલીસ અધિનિયમ, સને ૧૯૫૧ની કલમ-૧૩૫ મુજબ શિક્ષાને પાત્ર થશે.

આજ રોજ તારીખ ૧લી સપ્ટેમ્બર, ૨૦૦૪ના રોજ મારા સહી સિક્કા કરી આપેલ છે.

વિનિતકુમાર ગુપ્તા,
પોલીસ કમિશનર,
સુરત શહેર.

INDEX

BY DISTRICT AND SESSIONS JUDGE

Read : Honourable High Court letter No. C.2103/2004, Dated 27th August, 2004.

Notification

No. 3206 / 2004.– In view of the Honourable Court letter, as cited in the preamble, the undersigned is pleased to notify that Monday, the 30th August, 2004, shall be a Public Holiday on account of Rakshabandhan, for this District Court and all the Courts & Offices, subordinate to it in the Judicial District of Banaskantha and in lieu thereof the 2nd Saturday of September, i.e. 11th September 2004, is hereby declared as a working Saturday.

Dated, 27th August, 2004.

NOTIFICATION

(Under Para-569 of the Civil Manual Vol.-1 1960)

No. B. 7/3205 of 2004.–The following Staff members of Banaskantha Judical District, are declared successful in the Departmental Examinations of the Judicial Department, mentioned agaisnt their names, held on 5th & 6th July, 2004. Their names are arranged in order merits :-

Sr. No. 1	Name of Candidate 2	Name of Examination 3
1.	Mr. K. D. Solanki, Assistant, Civil Court (S. D.) Deesa.	Higher Standard Examination
2.	Mr.M. F. Sindhi, Assistant, 4th Joint Civil Court (S. D.) Palanpur.	Higher Standard Examination
3.	Mrs. K. A. Solanki,, Assistant, Civil Court (S. D.) Palanpur.	Higher Standard Examination
4.	Mr. M. N. Jalori, Assistant, 4th Fast Track Court, Deesa	Higher Standard Examination
5.	Mr. P. N. Nayak, Assistant, Chief Judicial Magistrate Court, Palanpur	Higher Standard Examination
6.	Mr. G. B. Modi, Assistant, 2nd Joint District Court, Deesa	Higher Standard Examination
7.	Mr. N. C. Maheshwari, Assistant, District Court, Palanpur	Higher Standard Examination
8.	Mr. N. B. Goswami, Assistant, 2nd Fast track court. Palanpur	Higher Standard Examination

Sr No. 1	Name of Candidate 2	Name of Examination 3
1.	Miss G. T. Thakkar, Assistant, Joint Civil Court, (J.D.) Palanpur	Lower Standard Examination
2.	Mr. N. N. Gol, Assistant, District Court, Palanpur	Lower Standard Examination
3.	Mr. S. H. Bera, Assistant, Joint Civil Court (J.D.) Palanpur	Lower Standard Examination
4.	Mr. P. M. Prajapati, Assistant, 3rd Joint Civil Court, (S.D.) Palanpur	Lower Standard Examination
5.	Mr. M. B. Jaiswal, Assistant, Fast Track Court, Deesa	Lower Standard Examination
6.	Mr. J. B. Chavda, Assistant 2nd Joint Civil (J.D) Palanpur	Lower Standard Examination
7.	Mr. A. I. Siayed, Assistant, 2nd Joint District Court, Deesa	Lower Standard Examination
8.	Mr. K. L. Prajapati, Assistant, D. G. P. Office, Palanpur	Lower Standard Examination
9.	Mr. Z. S. Qureshi, Assistant, District Court, Palanpur	Lower Standard Examination
10.	Mr. B. D. Modi, Assistant, Civil Court, (J. D.) Shihori	Lower Standard Examination
11.	Mr. M. V. Prajapati, Assistant, District Court, Palanpur	Lower Standard Examination
12.	Mr. N. S. Malik, Assistant, 3rd Joint Civil Court (J. D.) Palanpur	Lower Standard Examination
13.	Mr. S. H. Chaudhary, Assistant, Civil Court (J. D.) Dhanera	Lower Standard Examination
14.	Mr. M. I. Siddi, Assistant, Civil Court, (J.D.) Deodar	Lower Standard Examination
15.	Mr. M. P. Modi, Assistant, 2nd Joint District Court, Deesa	Lower Standard Examination
16.	Mr. P. G. Parmar, Assistant, Civil Court, (J. D.) Deodar	Lower Standard Examination
17.	Mr. G. H. Dabhi, Assistant, Civil Court, (S. D.) Palanpur	Lower Standard Examination
18.	Mr. A. P. Rana, Assistant, District Court, Palanpur	Lower Standard Examination
19.	Mr. M. B. Parmar, Assistant, District Court, Palanpur	Lower Standard Examination
20.	Mr. P. D. Chauhan, Assistant, Civil Court, (S. D.) Palanpur	Lower Standard Examination
21.	Mr. S. J. Mistry, Assistant, District Court, Palanpur	Lower Standard Examination

Sr. No. 1	Name of Candidate 2	Name of Examination 3
22.	Mr. G. N. Raval, Assistant, 8th Fast Track Court, Palanpur	Lower Standard Examination
23.	Mr. P. N. Trivedi, Assistant, District Court, Palanpur	Lower Standard Examination
24.	Mr. K. M. Shroff, Assistant, Chief Judicial Magistrate Court, Palanpur	Lower Standard Examination
25.	Mr. V. N. Joshi, Assistant, 3rd Joint Civil (S.D.) Palanpur	Lower Standard Examination

The following candidates who appeared at Higher / Lower Sandard Departmental Examination, but fail in the said Examination and have obtained 50% marks or more in the paper / papers shown against their names, are exempted from appearing in the said paper / papers or type test again :-

Sr. No. 1	Name of Candidate 2	Name of Examination 3	Paper / papers in which exempted from appearing again 4
1.	Mr. F. M. Qureshi,	Higher Standard Examination	Paper — II & III
2.	Mr. P. S. Parmar,	Higher Standard Examination	Paper — II & III
3.	Mr. R. D. Dabhi,	Higher Standard Examination	Paper — II
4.	Mr. R. J. Trivedi	Higher Standard Examination	Paper — I, II & III
5.	Mr. P. L. Joshi	Higher Standard Examination	Paper — III
6.	Mr. D. P. Parmar	Higher Standard Examination	Paper — I & II
7.	Mr. B. N. Shrimali	Higher Standard Examination	Paper — II
8.	Mr. R. K. Prajapati	Higher Standard Examination	Paper — II
9.	Mr. K. B. Kodiya	Higher Standard Examination	Paper — II
10.	Mr. Moh. Arif. A. Sindhi	Higher Standard Examination	Paper — II
11.	Mr. P. N. Parmar	Higher Standard Examination	Paper — I, II & III
12.	Mr. I. N. Ghasure	Higher Standard Examination	Paper — II & III
13.	Mr. J. G. Patel	Higher Standard Examination	Paper — II
14.	Mr. N. J. Prajapati	Higher Standard Examination	Paper — II
15.	Mr. H. M. Jadav	Higher Standard Examination	Paper — II
16.	Mr. K. V. Parmar	Higher Standard Examination	Paper — II

Sr. No. 1	Name of Candidate 2	Name of Examination 3	Paper / papers in which exempted from appearing again 4
1.	Mr. S. A. Nair	Lower Standard Examination	Paper — II
2.	Mr. P. G. Patel	Lower Standard Examination	Paper — II
3.	Mr. H. R. Bhadalia	Lower Standard Examination	Paper — II
4.	Mr. M. A. Shaikh	Lower Standard Examination	Paper — II
5.	Mr. Y. R. Purohit	Lower Standard Examination	Paper — II
6.	Mrs. A. L. Vaghela	Lower Standard Examination	Paper — I & II
7.	Mr. A. A. Shaikh	Lower Standard Examination	Paper — II & III
8.	Mr. R. M. Raval	Lower Standard Examination	Paper — II & III
9.	Mr. M. I. Desai	Lower Standard Examination	Paper — II & Type Test
10.	Mr. B. D. Joshi	Lower Standard Examination	Paper — II

Sr. No. 1	Name of Candidate 2	Name of Examination 3	Paper / papers in which exempted from appearing again 4
11.	Mr. P. V. Trivedi	Lower Standard Examination	Type Test
12.	Mr. J. M. Makawana	Lower Standard Examination	Type Test
13.	Mr. S. R. Valaganth	Lower Standard Examination	Paper — II
14.	Mr. D. R. Chauhan	Lower Standard Examination	Paper — II & Type Test

Necessary notes be made in the Service Book of the employee concerned.

Palanpur, 27th August, 2004.

S. S. SHAH,
District and Sessions Judge,
Banas Kantha,
Palanpur.

જિલ્લા અને સત્ર ન્યાયાધીશ દ્વારા

જાહેરનામું

(સીવીલ મેન્યુઅલ – ૧૯૬૦ ના પેરા - ૫૬૯)

નંબર બી–૭/૩૨૦૫/૨૦૦૪.– બનાસકાંઠા જિલ્લાના ન્યાયખાતાના નીચે જણાવેલ સ્ટાફના સભ્યોની તારીખ ૫મી અને ૬ ઠ્ઠી જુલાઈ ૨૦૦૪ના રોજ લેવામાં આવેલ ન્યાયખાતાની ખાતાકીય પરીક્ષાઓ પૈકી તેમના નામ સામે જણાવેલ પરીક્ષામાં ઉતીર્ણ થયેલ જાહેર કરવામાં આવે છે. તેમના નામ ગુણવત્તા પ્રમાણે મુકવામાં આવેલ છે.

અ. નં. ૧	ઉમેદવારનું નામ ૨	પરીક્ષાનું નામ ૩
૧.	શ્રી કે. ડી. સોલંકી, આસીટન્ટ, સીવીલ કોર્ટ (એસ. ડી.) ડીસા	ઉચ્ચ કક્ષાની ખાતાકીય પરીક્ષા
૨.	શ્રી એમ. એફ. સીન્ધી, આસીટન્ટ, ચોથી જે. સીવીલ કોર્ટ (એસ.ડી.) પાલનપુર	ઉચ્ચ કક્ષાની ખાતાકીય પરીક્ષા
૩.	શ્રીમતી કે. એ. સોલંકી, આસીટન્ટ, સીવીલ કોર્ટ (એસ.ડી.) પાલનપુર	ઉચ્ચ કક્ષાની ખાતાકીય પરીક્ષા
૪.	શ્રી એમ. એન. જાલોરી, આસીટન્ટ, ચોથી ફાસ્ટ ટ્રેક કોર્ટ, ડીસા	ઉચ્ચ કક્ષાની ખાતાકીય પરીક્ષા
૫.	શ્રી પી. એન. નાયક, આસીટન્ટ, ચીફ જયુડી, મેજીસ્ટ્રેટ કોર્ટ, પાલનપુર	ઉચ્ચ કક્ષાની ખાતાકીય પરીક્ષા
૬.	શ્રી જી. બી. મોદી, આસીટન્ટ, સેકન્ડ જો. ડીસ્ટ્રીક્ટ કોર્ટ, ડીસા	ઉચ્ચ કક્ષાની ખાતાકીય પરીક્ષા
૭.	શ્રી એન. સી. મહેશ્વરી, આસીટન્ટ, જીલ્લા અદાલત, પાલનપુર	ઉચ્ચ કક્ષાની ખાતાકીય પરીક્ષા
૮.	શ્રી એન. બી. ગોસ્વામી, આસીટન્ટ, બીજી ફાસ્ટ ટ્રેક કોર્ટ, પાલનપુર	ઉચ્ચ કક્ષાની ખાતાકીય પરીક્ષા

અ. નં. ૧	ઉમેદવારનું નામ ૨	પરીક્ષાનું નામ ૩
૧.	કુ. જી. ટી. ઠક્કર, આસીસ્ટન્ટ, જો. સીવીલ કોર્ટ (જે.ડી.) પાલનપુર	નિમ્ન કક્ષાની ખાતાકીય પરીક્ષા
૨.	શ્રી એન. એન. ગોળ, આસીસ્ટન્ટ, જીલ્લા અદાલત, પાલનપુર	નિમ્ન કક્ષાની ખાતાકીય પરીક્ષા
૩.	શ્રી એસ. એચ. બેરા, આસીસ્ટન્ટ, જો. સીવીલ કોર્ટ (જે.ડી.) પાલનપુર	નિમ્ન કક્ષાની ખાતાકીય પરીક્ષા
૪.	શ્રી પી. એમ. પ્રજાપતિ, આસીસ્ટન્ટ, ત્રીજો જો. સીવીલ કોર્ટ (એસ.ડી.) પાલનપુર	નિમ્ન કક્ષાની ખાતાકીય પરીક્ષા
૫.	શ્રી એમ. બી. જયસ્વાલ, આસીસ્ટન્ટ, ફાસ્ટ ટ્રેક કોર્ટ, ડીસા	નિમ્ન કક્ષાની ખાતાકીય પરીક્ષા
૬.	શ્રી જે. બી. ચાવડા, આસીસ્ટન્ટ, બીજી જો. સીવીલ કોર્ટ (જે.ડી.) પાલનપુર	નિમ્ન કક્ષાની ખાતાકીય પરીક્ષા
૭.	શ્રી એ. આઈ. સૈયદ, આસીસ્ટન્ટ, સેકન્ડ જો. ડીસ્ટ્રીક્ટ કોર્ટ, ડીસા	નિમ્ન કક્ષાની ખાતાકીય પરીક્ષા
૮.	શ્રી એ. એલ. પ્રજાપતિ, આસીસ્ટન્ટ, ડી. જી. પી. ઓફીસ, પાલનપુર	નિમ્ન કક્ષાની ખાતાકીય પરીક્ષા
૯.	શ્રી ઝેડ. એસ. કુરેશી, આસીસ્ટન્ટ, જીલ્લા અદાલત, પાલનપુર	નિમ્ન કક્ષાની ખાતાકીય પરીક્ષા

અનુ. નંબર ૧	ઉમેદવારનું નામ ૨	પરીક્ષાનું નામ ૩
૧૦.	શ્રી બી. ડી. મોદી, આસીસ્ટન્ટ, સીવીલ કોર્ટ (જે. ડી.) શિહોરી	નિમ્ન કક્ષાની ખાતાકીય પરીક્ષા
૧૧.	શ્રી એમ. વી. પ્રજાપતિ, આસીસ્ટન્ટ, જિલ્લા અદાલત, પાલનપુર	નિમ્ન કક્ષાની ખાતાકીય પરીક્ષા
૧૨.	શ્રી એન. એસ. મલીક, આસીસ્ટન્ટ, ત્રીજી જો. સીવીલ કોર્ટ (જે. ડી.) પાલનપુર	નિમ્ન કક્ષાની ખાતાકીય પરીક્ષા
૧૩.	શ્રી એસ. એચ. ચૌધરી, આસીસ્ટન્ટ, સીવીલ કોર્ટ (જે. ડી.) ધાનેરા	નિમ્ન કક્ષાની ખાતાકીય પરીક્ષા
૧૪.	શ્રી એમ. આઈ. સીદી, આસીસ્ટન્ટ, સીવીલ કોર્ટ (જે.ડી.) દીઓદર	નિમ્ન કક્ષાની ખાતાકીય પરીક્ષા
૧૫.	શ્રી એમ. પી. મોદી, આસીસ્ટન્ટ, સેકન્ડ જો. ડીસ્ટ્રીક્ટ કોર્ટ, ડીસા	નિમ્ન કક્ષાની ખાતાકીય પરીક્ષા
૧૬.	શ્રી પી. જી. પરમાર, આસીસ્ટન્ટ, સીવીલ કોર્ટ (જે. ડી.) દીઓદર	નિમ્ન કક્ષાની ખાતાકીય પરીક્ષા
૧૭.	શ્રી જી. એચ. ડાભી, આસીસ્ટન્ટ, સીવીલ કોર્ટ (એસ. ડી.) પાલનપુર	નિમ્ન કક્ષાની ખાતાકીય પરીક્ષા
૧૮.	શ્રી એ. પી. રાણા, આસીસ્ટન્ટ, જીલ્લા અદાલત, પાલનપુર	નિમ્ન કક્ષાની ખાતાકીય પરીક્ષા
૧૯.	શ્રી એમ. બી. પરમાર, આસીસ્ટન્ટ, જીલ્લા અદાલત, પાલનપુર	નિમ્ન કક્ષાની ખાતાકીય પરીક્ષા
૨૦.	શ્રી પી. ડી. ચૌહાણ, આસીસ્ટન્ટ, સીવીલ કોર્ટ (એસ. ડી.) પાલનપુર	નિમ્ન કક્ષાની ખાતાકીય પરીક્ષા
૨૧.	શ્રી એસ. જે. મીસ્ત્રી, આસીસ્ટન્ટ, જીલ્લા અદાલત, પાલનપુર	નિમ્ન કક્ષાની ખાતાકીય પરીક્ષા
૨૨.	શ્રી જી. એન. રાવલ, આસીસ્ટન્ટ, આઠમી ફાસ્ટ ટ્રેક કોર્ટ, પાલનપુર	નિમ્ન કક્ષાની ખાતાકીય પરીક્ષા
૨૩.	શ્રી પી. એન. ત્રિવેદી, આસીસ્ટન્ટ, જીલ્લા અદાલત, પાલનપુર	નિમ્ન કક્ષાની ખાતાકીય પરીક્ષા
૨૪.	શ્રી કે. એમ. શ્રોફ, આસીસ્ટન્ટ, ચીફ જ્યુડી. મેજીસ્ટ્રેટ કોર્ટ, પાલનપુર	નિમ્ન કક્ષાની ખાતાકીય પરીક્ષા
૨૫.	શ્રી વી. એન. જોષી, આસીસ્ટન્ટ, ત્રીજી જો. સીવીલ કોર્ટ (એસ. ડી.) પાલનપુર	નિમ્ન કક્ષાની ખાતાકીય પરીક્ષા

નીચે જણાવેલ ઉમેદવારો ખાતાકીય ઉચ્ચ કક્ષા/નિમ્ન કક્ષાની પરીક્ષામાં બેઠા હતા અને નાપાસ થયા છે, પરંતુ તેમણે ૫૦% અથવા તેથી વધુ ગુણ તેમના નામ સામે દર્શાવેલ પેપરમાં મેળવેલ હોઈ, તેમને તે પેપર્સમાંથી મુક્તિ આપવામાં આવે છે અને ફરીથી તે પેપર્સ અથવા ટાઈપ ટેસ્ટ આપવાનો રહેશે નહી.

અનુ. નંબર ૧	ઉમેદવારનું નામ ૨	પરીક્ષાનું નામ ૩	ફરીથી જે પેપર્સમાં બેસવામાંથી મુક્તિ મળી છે તે ૪
૧.	શ્રી એફ. એમ. કુરેશી	ઉચ્ચ કક્ષાની ખાતાકીય પરીક્ષા	પેપર – ૨ અને ૩
૨.	શ્રી પી. એસ. પરમાર	ઉચ્ચ કક્ષાની ખાતાકીય પરીક્ષા	પેપર – ૨ અને ૩
૩.	શ્રી આર. ડી. ડાભી	ઉચ્ચ કક્ષાની ખાતાકીય પરીક્ષા	પેપર – ૨
૪.	શ્રી આર. જે. ત્રિવેદી	ઉચ્ચ કક્ષાની ખાતાકીય પરીક્ષા	પેપર – ૧, ૨ અને ૩
૫.	શ્રી પી. એલ. જોષી	ઉચ્ચ કક્ષાની ખાતાકીય પરીક્ષા	પેપર – ૩
૬.	શ્રી ડી. પી. પરમાર	ઉચ્ચ કક્ષાની ખાતાકીય પરીક્ષા	પેપર – ૧ અને ૨
૭.	શ્રી બી. એન. શ્રીમાળી	ઉચ્ચ કક્ષાની ખાતાકીય પરીક્ષા	પેપર – ૨
૮.	શ્રી આર. કે. પ્રજાપતિ	ઉચ્ચ કક્ષાની ખાતાકીય પરીક્ષા	પેપર – ૨
૯.	શ્રી કે. બી. કોડીયા	ઉચ્ચ કક્ષાની ખાતાકીય પરીક્ષા	પેપર – ૨
૧૦.	શ્રી મહંમદ આરીફ એ. સીન્ધી	ઉચ્ચ કક્ષાની ખાતાકીય પરીક્ષા	પેપર – ૨
૧૧.	શ્રી પી. એન. પરમાર	ઉચ્ચ કક્ષાની ખાતાકીય પરીક્ષા	પેપર – ૧, ૨ અને ૩
૧૨.	શ્રી આઈ. એન. ધાસુરા	ઉચ્ચ કક્ષાની ખાતાકીય પરીક્ષા	પેપર – ૨ અને ૩

અનુ. નંબર ૧	ઉમેદવારનું નામ ૨	પરીક્ષાનું નામ ૩	ફરીથી જે પેપર્સમાં બેસવામાંથી મુક્તિ મળી છે તે ૪
૧૩.	શ્રી જે. જી. પટેલ	ઉચ્ચ કક્ષાની ખાતાકીય પરીક્ષા	પેપર – ૨
૧૪.	શ્રી એન. જે. પ્રજાપતિ	ઉચ્ચ કક્ષાની ખાતાકીય પરીક્ષા	પેપર – ૨
૧૫.	શ્રી એચ. એમ. જાદવ	ઉચ્ચ કક્ષાની ખાતાકીય પરીક્ષા	પેપર – ૨
૧૬.	શ્રી કે. વી. પરમાર	ઉચ્ચ કક્ષાની ખાતાકીય પરીક્ષા	પેપર – ૨

અનુ. નંબર ૧	ઉમેદવારનું નામ ૨	પરીક્ષાનું નામ ૩	ફરીથી જે પેપર્સમાં બેસવામાંથી મુક્તિ મળી છે તે ૪
૧.	શ્રી એસ. એ. નાયર	નિમ્ન કક્ષાની ખાતાકીય પરીક્ષા	પેપર – ૨
૨.	શ્રી પી. જી. પટેલ	નિમ્ન કક્ષાની ખાતાકીય પરીક્ષા	પેપર – ૨
૩.	શ્રી એચ. આર. ભડલીયા	નિમ્ન કક્ષાની ખાતાકીય પરીક્ષા	પેપર – ૨
૪.	શ્રી એમ. એ. શેખ	નિમ્ન કક્ષાની ખાતાકીય પરીક્ષા	પેપર – ૨
૫.	શ્રી વાય. આર. પુરોહીત	નિમ્ન કક્ષાની ખાતાકીય પરીક્ષા	પેપર – ૨
૬.	શ્રીમતી એ. એલ. વાઘેલા	નિમ્ન કક્ષાની ખાતાકીય પરીક્ષા	પેપર – ૧ અને ૨
૭.	શ્રી એ. એ. શેખ	નિમ્ન કક્ષાની ખાતાકીય પરીક્ષા	પેપર – ૨ અને ૩
૮.	શ્રી આર. એમ. રાવલ	નિમ્ન કક્ષાની ખાતાકીય પરીક્ષા	પેપર – ૨ અને ૩
૯.	શ્રી એમ. આઈ. દેસાઈ	નિમ્ન કક્ષાની ખાતાકીય પરીક્ષા	પેપર – ૨ અને ટાઈપ ટેસ્ટ
૧૦.	શ્રી બી. ડી. જોષી	નિમ્ન કક્ષાની ખાતાકીય પરીક્ષા	પેપર – ૨
૧૧.	શ્રી પી. વી. ત્રિવેદી	નિમ્ન કક્ષાની ખાતાકીય પરીક્ષા	ટાઈપ ટેસ્ટ
૧૨.	શ્રી જે. એમ. મકવાણા	નિમ્ન કક્ષાની ખાતાકીય પરીક્ષા	ટાઈપ ટેસ્ટ
૧૩.	શ્રી એસ. આર. વળાગાંઠ	નિમ્ન કક્ષાની ખાતાકીય પરીક્ષા	પેપર – ૨
૧૪.	શ્રી ડી. આર. ચૌહાણ	નિમ્ન કક્ષાની ખાતાકીય પરીક્ષા	પેપર – ૨ અને ટાઈપ ટેસ્ટ

પાલનપુર, તારીખ ૨૭મી ઓગષ્ટ, ૨૦૦૪.

એસ. એસ. શાહ,
જિલ્લા વ સત્ર ન્યાયાધીશ,
બનાસકાંઠા, પાલનપુર.

BY DISTRICT JUDGE

Read : Honourable High Court letter No. C.2103/2004, Dated 27th August, 2004.

Notification

No. ADM/14/1351 of 2004.–As per the letter issued by fax of the Hon'ble High Court, the District & Sessions Judge, Valsad, is pleased to declare MONDAY, AUGUST 30, 2004, as a Public Holiday on account of Rakshabandhan, for the District & Sessions Court, Valsad and all the Courts subordinate to it in the Judicial District of Valsad and their officers, and in lieu thereof 2nd Saturday September 11, 2004, will be working Satuarday for the District & Sessions Court, Valsad, and all the Courts subordinate to it in the Judicial District of Valsad.

Valsad, 27th August, 2004.

B. D. SONI,
District Judge,
Valsad.

Read : 1. High court (Fax) Letter No. C. 2103/2004, dated 27-08-2004.

Notification

No. Adm/12/1669/2004.—The District Judge, Kheda at Nadiad, in exercise of the powers conferred upon him under High Court, letter, dated 27th August, 2004 cited in the preamble, is pleased to declare that, the District Court, inclusive of all offices, and all the courts subordinate to it and the offices in this District will remain Closed on Monday, 30th August, 2004, to be a Public Holiday on account of Rakshabandhan, and in lieu thereof, Second Saturday i. e. 11th September, 2004 shall be working day for all the Courts & its Offices in Kheda District.

Kheda at Nadiad, 27th August, 2004.

K. M. BHUT,
I/c. District Judge,
Kheda at Nadiad.

Read : High Court Of Gujarat No. C. 2103/2004, dated 27-08-2004.

Read : This office Notification No. 2657/2003, dated 22-12-2003.

Notification

No. 1830/2004.—The District Judge, Panchmahals at Godhra, is pleased to declare Monday, 30th August, 2004 to be a Holiday in the District Court, Panchmahals at Godhra and all the Courts Subordinate to it in Panchmahals District on account of Rakshabandhan, and in lieu there of, Second Saturday i. e. 11th September, 2004 be declared as a working Saturday for all the Courts and its Offices of Panchmahals District.

Panchmahals Godhra, 27th August, 2004.

G. K. UPADHYAY,
District Judge,
Panchmahals Godhra.

Read : 1. Honourable High court's Letter No. C. 2103/2004, dated 27-08-2004.

Notification

No. 4/2004.—The District Judge, Dahod, is pleased to declare Monday, 30th August, 2004 as a Holiday for the District Courts & Courts Subordinate to it in the District Court, Dahod, and their offices on account of Raksha-bandhan, and in lieu there of, Second Saturday i. e. 11th September, 2004 will be a working Saturday in the District Courts and Subordinate Courts of Dahod and their offices.

Dahod, 27th August, 2004.

R. M. PARMAR,
District Judge,
Dahod.

Read : 1. High court of Gujarat, Ahmedabad, Letter No. C. 2103/2004, dated 27-08-2004.

Notification

No. Adm/2/772/2004.—As per the High Court of Gujarat, Ahmedabad, letter cited at the preamble the District and Sessions Judge, Navsasri, is pleased to declare Monday, August 30, 2004, as a public holiday on account of Rakshabandhan, for the District and Sessions Court, Navsari, and all the Courts subordinate to it in the Judicial District of Navsari, and their offices, and in lieu there 2nd Saturday, September 11, 2004, will be a working Saturday for the District & Sessions Court, Navsari, and all the Courts subordinate to it in the Judicial District of Navsari.

Navsari, 27th August, 2004.

B. U. JOSHI,
District Judge,
Navsari.

વંચાણે લીધા : ૧. ગુજરાત હાઈકોર્ટ, અમદાવાદનો પત્ર નં. સી. ૨૧૦૩/૨૦૦૪, તારીખ ૨૭-૦૮-૨૦૦૪.

નંબર વહીવટી/૨/૭૭૨/૨૦૦૪.--નામદાર ગુજરાત હાઈકોર્ટ, અમદાવાદના આમુખમાં જણાવેલા પત્ર અનુસાર, ડિસ્ટ્રીકટ અને સેસન્સ જજ, નવસારીના જાહેર કરે છે કે, નવસારી જિલ્લાની ન્યાયિક હકુમતની ડિસ્ટ્રીકટ અને સેસન્સ જજની અદાલત તથા તેના તાબા હેઠળની તમામ અદાલતો તથા તેમની કચેરીઓમાં તારીખ ૩૦મી ઓગસ્ટ સને ૨૦૦૪ને સોમવારના રોજ રક્ષાબંધનના તહેવાર નિમીત્તે જાહેર રજા રહેશે. અને તેને બદલે નવસારી જિલ્લાના ન્યાયિક હકુમતની ડિસ્ટ્રીકટ અને સેશન્સ જજની અદાલત તથા તેના તાબા હેઠળની તમામ અદાલતો તથા તેમની કચેરીઓ, બીજો શનિવાર તારીખ ૧૧મી સપ્ટેમ્બર, ૨૦૦૪ના રોજ કામકાજ કરશે.

નવસારી, તારીખ ૨૭મી ઓગસ્ટ, ૨૦૦૪.

બી. યુ. જોષી,
જિલ્લા ન્યાયાધીશ,
નવસારી.

Read : 1. High Court Letter No.C.2105/74, dated 18-12-1984.

2. High Court Letter No.C.2103/2004, dated 27-08-2004.

Notification

No. B.10/1492of 2004.—Consequent upon the letter of the Hon'ble High Court cieted in the preamble at Sr. No. 2, the District Judge, Surat is pleased to declare Monday, 30th August, 2004, as holiday for the District Court and the Subordinate Courts of Surat Distict and their offices on account of "RAKSHABANDHAN" and in lieu thereof 2nd Saturday i.e. 11th September, 2004 is declared as a working Saturday for the District Court and the Subordinate Courts of Surat District and their offices.

Surat, 27th August, 2004.

A. S. SAIYED,
I/c. District Judge,
Surat.

જિલ્લા ન્યાયાધીશ દ્વારા

વંચાણમાં લીધું : ૧. હાઈકોર્ટ, પત્ર ક્રમાંક : સી.૨૧૦૫/૭૪, તારીખ ૧૮-૧૨-૧૯૮૪.

૨. હાઈકોર્ટ, પત્ર ક્રમાંક : સી.૨૧૦૩/૨૦૦૪, તારીખ ૨૭-૮-૨૦૦૪.

જાહેરનામું

જા. નં. બી. ૧૦/૧૪૯૨ સને ૨૦૦૪.--નામદાર ગુજરાત હાઈકોર્ટનાં ઉપર વંચાણમાં લીધેલ પત્રો અન્વયે પ્રાપ્ત થયેલ અધિકારની રૂએ નીચે સહી કરનાર આથી જાહેર કરે છે કે, ૩૦મી

ઓગષ્ટ, ૨૦૦૪ નાં રોજ રક્ષાબંધનનાં તહેવાર માટે જાહેર રજા રહેશે. તે દિવસે સુરત જિલ્લાની તેમજ તેનાં તાબાની તમામ કોર્ટો તેમજ ઓફિસો બંધ રહેશે, અને તેને બદલે તા. ૧૧મી સપ્ટેમ્બર, ૨૦૦૪ (બીજા શનિવાર) ના રોજ સુરત જિલ્લાની તેમજ તેનાં તાબાની તમામ કોર્ટો તેમજ ઓફિસો ચાલુ રહેશે.

સુરત, તારીખ ૨૭મી ઓગષ્ટ, ૨૦૦૪.

એ. એસ. સૈયદ,
ઈ. ચા.જિલ્લા ન્યાયાધીશ,
સુરત.

અધિક જિલ્લા મેજિસ્ટ્રેટ દ્વારા

જાહેરનામું

સને ૧૯૫૧નાં મુંબઈ પોલીસ અધિનિયમની કલમ-૩૩(૧) (બી) અન્વયે.

ક્રમાંક પીઓએલ-વશી-૭૪૯૮ થી ૭૫૧૩/૨૦૦૪.—ભરૂચ શહેરના સોનેરી મહેલ વિસ્તારમાં તથા હોસ્ટેલ ગ્રાઉન્ડ ભરૂચ મુકામે પ્રતિ વર્ષની માફક ચાલુ વર્ષે જન્માષ્ટમી છડીનોમ, મેઘરાજા, ઉત્સવ નિમિત્તે તારીખ ૫મી સપ્ટેમ્બર, ૨૦૦૪ થી તારીખ ૯મી સપ્ટેમ્બર, ૨૦૦૪ સુધીના સમય દરમ્યાન જાહેર મેળો ભરાશે. અને તેમાં મોટી સંખ્યામાં લોકો એકત્રીત થતાય હોય, જાહેર જનતાની સલામતિ માટે ઉપરોક્ત દિવસો દરમ્યાન વાહન વ્યવહાર ઉપર અંશતઃ નિયંત્રણ મુકવાની આવશ્યકતા જણાય છે.

વાસ્તે હું, એમ. એસ. ઠક્કર, અધિક જિલ્લા મેજીસ્ટ્રેટ, ભરૂચને સને ૧૯૫૧ મુંબઈ પોલીસ અધિનિયમની કલમ-૩૩(૧) (બી) અન્વયે મને મળેલ સત્તાની રૂએ ફરમાવું છું કે, ભરૂચ શહેરના નીચે જણાવેલ વિસ્તારમાં તારીખ ૫મી સપ્ટેમ્બર, ૨૦૦૪ થી તારીખ ૯મી સપ્ટેમ્બર, ૨૦૦૪ (બંને દિવસો સહિત) બપોરના ૧૨-૦૦ વાગ્યાથી રાત્રીના ૨૪-૦૦ કલાક સુધી તમામ વાહન વ્યવહાર બંધ રહેશે. આ હુકમ પોલીસ કે બીજા અધિકારીશ્રીઓ કે જે પોતાની ફરજો અંગે બંદોબસ્ત માટે વાહન લઈ ફરતા હશે તેમને બંધનકર્તા રહેશે નહી.

વિસ્તાર

(૧) પાંચબત્તી થી સોનેરી મહેલ સુધી.

(૨) લલ્લુભાઈ ચકલાથી સોનેરી મહેલ સુધી.

(૩) હાજીખાના બજાર ત્રણ રસ્તાથી સોનેરી મહેલ સુધી.

(૪) વલંદા કોઠીથી સોનેરી મહેલ સુધી.

આ હુકમનો ઉલ્લંઘન કરનાર સામે કાયદેસરના પગલા ભરવામાં આવશે.

આજ તારીખ ૨૭મી ઓગષ્ટ, ૨૦૦૪ ના રોજ મારી સહી તથા કચેરીનો સિક્કો કરી આપ્યો છે.

જાહેરનામું

સને ૧૯૫૧નાં મુંબઈ પોલીસ અધિનિયમની કલમ-૩૩(૧) (બી) અન્વયે.

ક્રમાંક પીઓએલ-વશી-૭૫૧૪ થી ૭૫૨૯/૨૦૦૪.—ભરૂચ શહેરના સોનેરી મહેલ વિસ્તારમાં તથા હોસ્ટેલ ગ્રાઉન્ડ ભરૂચ મુકામે પ્રતિ વર્ષની માફક ચાલુ વર્ષે જન્માષ્ટમી છડીનોમ, મેઘરાજા, ઉત્સવ નિમિત્તે તારીખ ૫મી સપ્ટેમ્બર, ૨૦૦૪ થી તારીખ ૯મી સપ્ટેમ્બર, ૨૦૦૪ સુધીના સમય દરમ્યાન જાહેર મેળો ભરાશે. આ મેળામાં આજુબાજુના ગામોમાંથી મોટા પ્રમાણમાં જનસમુદાય એકત્રિત થશે. જેથી મેળામાં હાથ લારીઓમાં માલ-સામાન રાખી વેપાર કરનાર વેપારીઓ ઉપર નિયંત્રણ મુકવા માટે જે જગાએ લારીઓ ઉભી રાખવા નક્કી કરેલ હોય તે જગ્યા સિવાય અન્ય કોઈ જગ્યાએ લારીઓ ઉભી રાખી વેપાર કરવા પર પ્રતિબંધ મુકવો આવશ્યક જણાય છે.

વાસ્તે હું, એમ. એસ. ઠક્કર, અધિક જિલ્લા મેજિસ્ટ્રેટ, ભરૂચને સને ૧૯૫૧ મુંબઈ પોલીસ અધિનિયમની કલમ-૩૩(૧) (બી) અન્વયે મને મળેલ અધિકારની રૂએ ફરમાવું છું કે, તારીખ ૫મી સપ્ટેમ્બર, ૨૦૦૪ થી તારીખ ૯મી સપ્ટેમ્બર, ૨૦૦૪ સુધીના સમય માટે (બંને દિવસો સહિત) ભરૂચ શહેરના સોનેરી મહેલ વિસ્તારમાં તથા હોસ્ટેલ ગ્રાઉન્ડ વિસ્તારના મેળામાં કોઈપણ ઈસમોએ પોતાની હાથ લારીઓ મેળામાં એક જગ્યાએથી બીજી જગ્યાએ ફેરવવી નહિ. પરંતુ પોલીસ ખાતા અગર નગરપાલિકા તરફથી નિયત કરેલ જગ્યાએ જ ઉભી રાખવી.

આ હુકમનો ઉલ્લંઘન કરનાર સામે કાયદેસરના પગલા લેવામાં આવશે.

આજ તારીખ ૨૭મી ઓગષ્ટ, ૨૦૦૪ ના રોજ મારી સહી તથા સિક્કો કરી આપ્યો છે.

જાહેરનામું

સને ૧૯૫૧નાં મુંબઈ પોલીસ અધિનિયમની કલમ-૪૩(૧) અન્વયે.

ક્રમાંક પીઓએલ-વશી-૭૫૩૦ થી ૭૫૪૨/૨૦૦૪.—ભરૂચ શહેરના સોનેરી મહેલ વિસ્તારમાં તથા હોસ્ટેલ ગ્રાઉન્ડ ભરૂચ મુકામે પ્રતિ વર્ષની માફક ચાલુ વર્ષે જન્માષ્ટમી છડીનોમ, મેઘરાજા, ઉત્સવ નિમિત્તે તારીખ ૫મી સપ્ટેમ્બર, ૨૦૦૪ થી તારીખ ૯મી સપ્ટેમ્બર, ૨૦૦૪ સુધી જાહેર મેળો ભરાનાર છે. અને અમારા અભિપ્રાય મુજબ નીચે જણાવેલ કૃત્યો પૈકી ચેપી રોગચાળો ફાટી નીકળવાનો સંભવ છે. જેથી દરેક વ્યક્તિએ નીચેના નિયમોનું પાલન કરવું જરૂરી છે.

(૧) જે સ્થળે પાણી પીવા માટે નિયત કર્યા હોય તેની નજીકના ૧૨ ફૂટના વિસ્તારમાં અથવા તે ઉપર ન્હાવું ધોવું કે કપડા ધોવા કે જાનવરોને નહવડાવવા નહી.

(૨) યાત્રાના સમયે /મેળાના સમયે નિયત કરેલ જગ્યા સિવાય અન્ય જગ્યાઓ પર ઝાડો-પેશાબ કરવા નહી.

(૩) ગંધાતા વાસી અને ઉતરી ગયેલા અગર માનવ ખાદ્ય માટે બિન ઉપયોગી એવા ફળ ફળાદી પીણા તથા ખોરાક વેચવા નહી.

(૪) ખાનપાનની દુકાનો, હોટલો, રેસ્ટોરન્ટ તથા પોતાની દુકાનો અસ્વચ્છ અને ગંદી રાખવી નહી.

(૫) જે યાત્રાળુઓ કોલેરા શીતળા પ્લેગ જેવા ચેપી રોગથી પીડાતા હોય તેમને ફરજ પરના સેનેટરી ઈન્સ્પેક્ટર પાસેથી એવા રોગ અટકાવવા માટેના ઈન્જેક્શનો વિગેરે અગાઉથી લીધા વગર મેળામાં આવવું નહી.

વાસ્તે હું, એમ. એસ. ઠક્કર, અધિક જિલ્લા મેજિસ્ટ્રેટ, ભરૂચ સને ૧૯૫૧ મુંબઈ પોલીસ અધિનિયમની કલમ-૪૩(૧) અન્વયે મળેલ અધિકારની રૂએ ભરૂચ શહેરના સોનેરી મહેલ વિસ્તારમાં તથા હોસ્ટેલ ગ્રાઉન્ડના સ્થળે જ્યાં મેળો ભરાતો હોય તેવા સ્થળોએ ઉપર જણાવેલ કૃત્યો કરવાની આથી મનાઈ હુકમ ફરમાવુ છું.

ઉપર જણાવેલ નિયમોનો જે કોઈ વ્યક્તિ ભંગ કરશે અથવા તેમ કરવામાં મદદ કરશે તેને મુંબઈ પોલીસ અધિનિયમ ૧૯૫૧ની કલમ-૧૩૧ અનુસાર ત્રણ માસની કેદ અથવા રૂા. ૨૦૦/- (બસો) સુધીનાં દંડ અગર બંને શિક્ષાને પાત્ર થશે. આ હુકમ તારીખ ૫મી સપ્ટેમ્બર, ૨૦૦૪ થી તારીખ ૯મી સપ્ટેમ્બર, ૨૦૦૪ સુધી (બંને દિવસો સહિત) અમલમાં રહેશે.

આજ તારીખ ૨૭મી ઓગષ્ટ, ૨૦૦૪ ના રોજ મારી સહી સિક્કો કરી આપ્યો છે.

જાહેરનામું

સને ૧૯૫૧નાં મુંબઈ પોલીસ અધિનિયમની કલમ-૩૩(૧) (ય) અન્વયે.

ક્રમાંક પીઓએલ-વશી-૭૫૪૩ થી ૭૫૫૫/૨૦૦૪.—ભરૂચ શહેરના સોનેરી મહેલ વિસ્તારમાં તથા હોસ્ટેલ ગ્રાઉન્ડ મુકામે જન્માષ્ટમી છડીનોમ, મેઘરાજા, ઉત્સવ નિમિત્તે તારીખ ૫મી સપ્ટેમ્બર, ૨૦૦૪ થી તારીખ ૯મી સપ્ટેમ્બર, ૨૦૦૪ દરમ્યાન પ્રતિ વર્ષની માફક જાહેર મેળો ભરાશે. આ મેળામાં ઘણી મોટી સંખ્યામાં લોકો એકત્રીત થશે. અને ઘાસ, કામળા, વાંસ વિગેરેથી માંડવા તૈયાર કરવામાં આવશે. જેથી ઉપરોક્ત દિવસો દરમ્યાન સોનેરી મહેલ વિસ્તારની હદમાં દારૂખાનું ફોડવા પર પ્રતિબંધ મુકવાનું આવશ્યક જણાય છે.

વાસ્તે હું, એમ. એસ. ઠક્કર, અધિક જિલ્લા મેજિસ્ટ્રેટ, ભરૂચ સને ૧૯૫૧ મુંબઈ પોલીસ અધિનિયમની કલમ-૩૩(૧) (ય) અન્વયે મને મળેલ અધિકારની રૂએ ફરમાવું છું કે, તારીખ ૫મી સપ્ટેમ્બર, ૨૦૦૪ થી તારીખ ૯મી સપ્ટેમ્બર, ૨૦૦૪ સુધીના સમય માટે (બંને દિવસો સહિત) ભરૂચ શહેરના સોનેરી મહેલ વિસ્તારની હદમાં કોઈપણ વ્યક્તિએકોઈપણ પ્રકારનું દારૂખાનું ફોડવુ નહી.

આ હુકમના ઉલ્લંઘન કરનાર ઉક્ત કાયદાની કલમ-૧૩૧ પ્રમાણે સજા અને દંડને પાત્ર થશે.

આજ તારીખ ૨૭મી ઓગષ્ટ, ૨૦૦૪ ના રોજ મારી સહી તથા સિક્કો કરી આપ્યો છે.

એમ. એસ. ઠક્કર,
અધિક જિલ્લા મેજિસ્ટ્રેટ,
ભરૂચ.

સુધારેલ જાહેરનામું

નંબર ડીસીબી/એમએજી/બી.પી.એ./રજી. ૪૮/૨૦૦૪.—અત્રેના જાહેરનામા નં. ડીસીબી/એમએજી/બીપીએ/૪૯/૯૨ તારીખ ૧૪મી ઓક્ટોબર, ૧૯૯૨ અન્વયે મુંબઈ પોલીસ અધિનિયમ-૧૯૫૧ (૨૨મા) ની કલમ-૩૩ ની પેટા કલમ-૧(બી) અન્વયે મળેલ સત્તાની રૂએ, વાપી નગરપાલિકા વિસ્તારમાં ઉક્ત જાહેરનામાથી નિર્દિષ્ટ કર્યા મુજબનાં પરિશિષ્ટ પ્રમાણે રીક્ષા સ્ટેન્ડ, ટેક્ષી સ્ટેન્ડ વિગેરે માટે પાર્કીંગ ઝોન-નો પાર્કીંગ ઝોન જાહેર કરવામાં આવેલ છે.

આ જાહેરનામામાં વાપી સ્ટેશનરોડ, વિઠ્ઠલભાઈ પાનવાળાની બાજુમાં ૫ (પાંચ) રીક્ષા માટે રીક્ષા સ્ટેન્ડ નક્કી કરવામાં આવેલ છે. આ નક્કી કરવામાં આવેલ રીક્ષા સ્ટેન્ડ વાપી શહેરની ટ્રાફિક સમસ્યાને કારણે રદ કરવાની ચીફ ઓફિસરશ્રી વાપી તથા પો. ઈ. વાપી ટાઉન પોલીસ સ્ટેશનની દરખાસ્ત અન્વયે પોલીસ અધિક્ષકશ્રી વલસાડ તથા સબ ડીવીઝનલ મેજીસ્ટ્રેટશ્રી વલસાડના મળેલ અભિપ્રાયો મુજબ આ દરખાસ્ત વ્યાજબી જણાતાં, ટ્રાફિક નિયમનને અનુલક્ષીને "વાપી સ્ટેશનરોડ, વિઠ્ઠલભાઈ પાનવાળાની બાજુમાં ૫ (પાંચ) રીક્ષા માટે" નક્કી કરવામાં આવેલ રીક્ષા સ્ટેન્ડ આથી રદ કરવામાં આવે છે અને સદરહુ સ્થળ/વિસ્તારને "નો પાર્કીંગ ઝોન" તરીકે જાહેર કરવામાં આવે છે.

વલસાડ, તારીખ ૨જી સપ્ટેમ્બર, ૨૦૦૪.

જે. સી. ચુડાસમા,
અધિક જિલ્લા મેજિસ્ટ્રેટ,
વલસાડ.

જાહેરનામું

મુંબઈ પોલીસ અધિનિયમ, ૧૯૫૧ ની કલમ-૩૭ (૧) અન્વયે કાઢેલ.

નંબર ડીસીબી/એમએજી/બીપીએ/રજી. ૧૪/૨૦૦૪.—મુંબઈ પોલીસ અધિનિયમ, ૧૯૫૧ (સને ૧૯૫૧નાં ૨૨માં) અધિનિયમની કલમ–૩૭-(૧) પ્રમાણે મને મળેલ સત્તાની રૂએ હું જે. બી. પટેલ, અધિક જિલ્લા મેજિસ્ટ્રેટ, નવસારી તારીખ ૨૯મી ઓગસ્ટ, ૨૦૦૪ નાં રોજ રક્ષાબંધનનો તહેવાર તથા તા. ૭મી સપ્ટેમ્બર, ૨૦૦૪ના રોજ જન્માષ્ટમીનો તહેવાર તેમજ પ્રવર્તમાન પરિસ્થિતિને લક્ષમાં રાખી નવસારી જિલ્લામાં સમગ્ર વિસ્તારમાં કોઈપણ વ્યકિતઓએ જાહેર શાંતિ અને સલામતિ તથા કાયદો વ્યવસ્થાની પરિસ્થિતિ જાળવવા સારૂ જરૂરી જણાતાં ફરમાવું છું કે, તારીખ ૨૫મી ઓગસ્ટ, ૨૦૦૪થી તારીખ ૮મી સપ્ટેમ્બર, ૨૦૦૪ સુધી (બંને દિવસો સુદ્ધા) ના સમય માટે નીચે જણાવેલા કૃત્યો કરવા ઉપર પ્રતિબંધ ફરમાવું છું.

કૃત્યો :—

(ક) શસ્ત્રો, દંડા, તલવાર, ભાલા, સોટા, બંદુક, ચપ્પુ, છરા, લાકડી અથવા શારીરિક હિંસા પહોંચાડવામાં ઉપયોગ થઈ શકે તેવી બીજી કોઈ ચીજો લઈ જવાની મનાઈ,

(ખ) પથ્થરો અથવા બીજા શસ્ત્રો અથવા સાધનો સાથે લઈ જવાની એકઠા કરવાની તથા તૈયાર કરવાની,

(ગ) કોઈપણ સ્ફોટક પદાર્થ લઈ જવાની મનાઈ,

INDEX

(ઘ) કોઈપણ સરઘસમાં જલતી અથવા પેટાવેલી મશાલ લઈ જવાની,

(ચ) વ્યક્તિઓ અથવા તેના શબ અથવા આકૃતિઓ અથવા પૂતળા દેખાડવાની,

(છ) લોકોને બુમ પાડવાની, ગીતો ગાવાની તથા વાદ્ય વગાડવાની, અપમાન કરવાના ઈરાદાથી બિભત્સ સુત્રો પોકારવાની અશ્લીલ ગીતો ગાવાની અથવા ટોળામાં ફરવાની,

(ઝ) જેનાથી સુરૂચિ અથવા નિતિનો ભંગ થાય તેવું ભાષણ કરવાની તેવા હાવભાવ કરવાની તેવી ચેષ્ટા કરવાની તથા ચિત્રો, પત્રિકા પ્લેકાર્ડો અથવા બીજા કોઈપણ પદાર્થ અથવા વસ્તુ તૈયાર કરવા બનાવવા તેનો ફેલાવો કરવાની,

આ હુકમ ખંડ (ક) થી (ઝ)નીચેની વ્યક્તિઓને લાગુ પડશે નહિ.

(૧) સરકારી નોકરીમાં કે કામ કરતી વ્યકિતઓ કે જેને તેના ઉપરી અધિકારીએ પોતાની ફરજના ભાગ રૂપે સોંપ્યા બદલ આવું કોઈપણ હથિયાર લઈ જવાનું હોય અથવા એવું કોઈપણ હથિયાર લઈ જવાની ફરજ હોય.

(૨) જિલ્લા પોલીસ અધિકારીશ્રી, નવસારી અથવા તેણે અધિકૃત કરેલા હોઈ, પોલીસ અધિકારીએ જેને શારિરીક અશકિતને કારણે અથવા લાઠી લઈ જવાની પરવાનગી આપી હોય તેવી વ્યકિત.

(૩) જિલ્લા મેજિસ્ટ્રેટશ્રી, આ અર્થે ખાસ અધિકૃત કરે તેવી બીજી વ્યકિતઓ.

આ જાહેરનામાંના કોઈપણ ખંડનો ભંગ અથવા ઉલ્લંઘન કરનારને સને ૧૯૫૧નાં મુંબઈ પોલીસ અધિનિયમ-૧૯૫૧ના ૨૨માં કાયદાની કલમ-૧૩૫ (૧) મુજબ ઓછામાં ઓછી ચાર માસની અને વધુમાં વધુ એક વર્ષ સુધીની કેદની સજા થશે. અને દંડની પણ સજા થશે.

આજ રોજ તારીખ ૨૩મી ઓગસ્ટ, ૨૦૦૪નાં રોજ મારી સહી કરી મુદ્રા કરી છે.

જે. બી. પટેલ,
અધિક જિલ્લા મેજિસ્ટ્રેટ,
નવસારી.

હુકમ

મુંબઈ પોલીસ અધિનિયમ, ૧૯૫૧ ની કલમ-૩૭ (૧) અન્વયે કાઢેલો.

નંબર ડીસીબી/એમએજી/બીપીએ/રજી. નં. ૪૯/૨૦૦૪.-મુંબઈ પોલીસ અધિનિયમ (સને ૧૯૫૧ નાં ૨૨મા) અધિનિયમ કલમ-૩૭ (૧) પ્રમાણે મને મળેલ સત્તાની રૂએ હું જે. સી. ચુડાસમા, અધિક જિલ્લા મેજીસ્ટ્રેટ, વલસાડ, જન્માષ્ટમીનો તહેવાર તથા ૧૭૯ - ધરમપુર (એસ.ટી.) વિધાનસભા મતદાર વિભાગની પેટા ચૂંટણીઓ પૂર્વેની પરિસ્થિતિને ધ્યાને લેતાં આ જિલ્લામાં જાહેર શાંતિ, કાયદો અને વ્યવસ્થાની પરિસ્થિતિ જાળવવા સારું જરૂરી જણાતાં ફરમાવું છું કે, વલસાડ જિલ્લાનાં સમગ્ર વિસ્તારમાં કોઇ પણ સમય માટે નીચે જણાવેલ તારીખ ૪થી સપ્ટેમ્બર, ૨૦૦૪ થી તારીખ ૧૭મી સપ્ટેમ્બર, ૨૦૦૪ સુધીનાં સમય માટે કૃત્યો કરવા ઉપર પ્રતિબંધ ફરમાવું છું.

કૃત્યો :-

(ક) શસ્ત્રો, દંડા, તલવાર, ભાલા, સોટા, બંદુક, ચપ્પુ, છરા, લાકડી અથવા શારિરીક હિંસા પહોંચાડવામાં ઉપયોગ થઈ શકે તેવી બીજી ચીજો લઈ જવાની મનાઈ.

(ખ) સ્ફોટક પદાર્થ લઈ જવાની.

(ગ) કોઈપણ સરઘસમાં જલતી અથવા પેટાવેલી મશાલ લઈ જવાની.

(ઘ) વ્યક્તિઓ અથવા તેના શબ અથવા આકૃતિઓ અથવા પૂતળા દેખાડવાની.

(ચ) અપમાન કરવાના ઈરાદાથી બિભત્સ સૂત્રો પોકારવાની, અશ્લિલ ગીતો ગાવાની અથવા ટોળામાં ફરવાની.

(છ) જેનાથી સુરૂચિ અથવા નીતિનો ભંગ થાય તેવું ભાષણ કરવાની, તેવા હાવ ભાવ કરવાની, તેવી ચેષ્ટા કરવાની તથા ચિત્રો, પત્રિકા, બોર્ડ અથવા બીજી કોઈપણ પદાર્થ અથવા વસ્તુ તૈયાર કરવા, બતાવવા તથા ફેલાવો કરવાની.

આ હુકમ ખંડ (ક) નીચેની વ્યક્તિઓને લાગુ પડશે નહીં.

(૧) સરકારી નોકર કે કામ કરતી વ્યક્તિઓ કે જેનાં ઉપરી અધિકારીએ આવું કોઈપણ હથિયાર લઈ જવાની ફરજ હોય.

(૨) જિલ્લા પોલીસ અધિકારીશ્રી વલસાડે અથવા તેણે અધિકૃત કરેલ કોઈપણ પોલીસ અધિકારીએ જેને શારિરીક અશક્તિને કારણે લાઠી લઈ જવાની પરવાનગી આપી હોય તે વ્યક્તિ.

(૩) જિલ્લા મેજિસ્ટ્રેટશ્રી, આ અર્થે ખાસ અધિકૃત કરે તેવી બીજી વ્યક્તિએ આ જાહેરનામાના કોઈ ખંડનો ભંગ અથવા ઉલ્લંઘન કરનારને સને ૧૯૫૧ના મુંબઈ પોલીસ અધિનિયમ (સને ૧૯૫૧ના ૨૨માં)ના કાયદાની કલમ-૧૩૫ (૧) મુજબ ઓછામાં ઓછી ચાર માસની અને વધુમાં વધુ એક વર્ષ સુધી કેદની રજા થશે.

આજ રોજ તારીખ ૩જી સપ્ટેમ્બર, ૨૦૦૪ના રોજ મારી સહી કરી મુદ્રા કરી આપી છે.

હુકમ

મુંબઈ પોલીસ અધિનિયમ, ૧૯૫૧ની કલમ-૩૭ (૩) અન્વયે કરેલો.

નંબર ડીસીબી/એમએજી/બીપીએ/રજી. નં. ૫૦/૨૦૦.-મુંબઈ પોલીસ અધિનિયમ (સને ૧૯૫૧નાં ૨૨મા) અધિનિયમની કલમ-૩૭ (૩) પ્રમાણે મને મળેલ સત્તાની રૂએ હું, જે. સી. ચુડાસમા, અધિક જિલ્લા મેજિસ્ટ્રેટ, વલસાડ, જન્માષ્ટમીનો તહેવાર તથા ૧૭૯-ધરમપુર

(એસ.ટી.) વિધાનસભા મતદાર વિભાગની પેટા ચૂંટણીઓ પૂર્વેની પરિસ્થિતિને ધ્યાને લેતાં આ જિલ્લામાં જાહેર શાંતિ, સલામતી જાળવવા સારું માણસોનું સરઘસ કાઢવાની તેમજ સભા ભરવાની મનાઈ ફરમાવવાની જરૂર જણાય છે.

વાસ્તે હું, જે. સી. ચુડાસમા, અધિક જિલ્લા મેજિસ્ટ્રેટ, વલસાડ, મુંબઈ પોલીસ અધિનિયમ, ૧૯૫૧ (સને ૧૯૫૧ નો ૨૨મો) ની કલમ-૩૭ ની પેટા કલમ-૩ થી મને મળેલ સત્તાની રૂએ ફરમાવું છું કે, સક્ષમ અધિકારીની મંજુરી વિના વલસાડ જિલ્લામાં તારીખ ૪થી સપ્ટેમ્બર, ૨૦૦૪ થી ૧૭મી સપ્ટેમ્બર, ૨૦૦૪ સુધી અનઅધિકૃત રીતે/ ગેરકાયદેસર રીતે ચાર કરતાં વધુ માણસોની કોઈ સભા કરવી કે બોલાવવી નહીં, સરઘસ કાઢવું નહી.

આ હુકમ લગ્નના વરઘોડા કે સ્મશાન યાત્રા કે એસ. ટી. બસમાં, રેલ્વેમાં મુસાફરી કરવા માંગતા, મંદિર, મસ્જિદ, દેવળમાં પ્રાર્થના માટે જતી, અગર સક્ષમ અધિકારીની લેખિત પરવાનગી મેળવનાર બોનાફાઈડ વ્યક્તિઓને લાગુ પડશે નહીં.

આ હુકમનો ભંગ અથવા ઉલ્લંઘન કરનારને મુંબઈ પોલીસ અધિનિયમ, ૧૯૫૧ (સને ૧૯૫૧ નો ૨૨ મો) ની કલમ-૧૩૫ (૩) મુજબ અથવા ભારતીય ફોજદારી અધિનિયમ, ૧૮૬૦ ની કલમ-૧૮૮ અનુસાર સજાને પાત્ર થશે.

આજ રોજ તારીખ ૩જી સપ્ટેમ્બર, ૨૦૦૪ના રોજ મારી સહી કરી મુદ્રા કરી છે.

જે. સી. ચુડાસમા,
અધિક જિલ્લા રજિસ્ટ્રાર,
વલસાડ.

હુકમ

મુંબઈ પોલીસ અધિનિયમ-૧૯૫૧ની કલમ-૩૭(૧) અન્વયેનો જાહેર.

ક્રમાંક ઉ/મકપ/પલસ/મજસ/વશી/૪૬૭૦-૪૭૦૭/૨૦૦૪.- જિલ્લામાં તા. ૭મી સપ્ટેમ્બર, ૨૦૦૪ના રોજ જન્માષ્ટમી, તા. ૧૮મી સપ્ટેમ્બર, ૨૦૦૪ના રોજ ગણેશચતુર્થી તહેવારોની ઉજવણી થનાર હોય, જિલ્લામાં કાયદો અને વ્યવસ્થા, જાહેર સુલેહ શાંતિ યોગ્ય રીતે જળવાય રહે તે માટે મુંબઈ પોલીસ અધિનિયમ, ૧૯૫૧ની કલમ-૩૭ (૧) હેઠળ જાહેરનામું બહાર પાડવું જરૂરી જણાય છે.

આથી હું, આર. એમ. પગી, (જી.એ.એસ.), અધિક જિલ્લા મેજિસ્ટ્રેટ, પંચમહાલ ગોધરા, મુંબઈ પોલીસ અધિનિયમ, ૧૯૫૧ની કલમ-૩૭ (૧) અન્વયે મળેલ સત્તાની રૂએ આથી ફરમાવું છું કે, સમગ્ર પંચમહાલ જિલ્લાની હદમાં તારીખ ૧લી સપ્ટેમ્બર, ૨૦૦૪ થી ૩૦મી સપ્ટેમ્બર, ૨૦૦૪ સુધી (બંન્ને દિવસો સહીત)

(ક) શસ્ત્રો, દંડા, તલવાર, ધોકો, બંદુક, છરો, લાકડી કે લાઠી અથવા શારિરીક ઈજા પહોંચાડી શકાય તેવું બીજું કોઈપણ સાધન સાથે લઈ જવું નહી.

(ખ) કોઈપણ ક્ષયકારી પદાર્થ અથવા સ્ફોટક પદાર્થ લઈ જવો નહી.

(ગ) પથ્થર અથવા ફેંકી શકાય તેવી બીજી વસ્તુઓ અથવા વસ્તુઓ ફેંકવાની ધકેલવાના યંત્રો, સાધનો લઈ જવા, એકઠા કરવા નહી તથા તૈયાર કરવા નહી, મનુષ્યો અથવા શબો અથવા આકૃતિઓ અથવા પુતળા દેખાડવા નહી તથા અપમાન કરવાના અથવા જાહેરમાં બિભત્સ સુત્રો પોકારવા નહી, અશ્લિલ ગીતો ગાવા નહી.

(ઘ) જેનાથી સુરૂચિ અથવા નીતિનો ભંગ થાય તેવું ભાષણ કરવું નહી, તેવા હાવભાવ કરવા નહી, તેવી ચેષ્ટા કરવી નહી તથા તેવા પત્રકો, પ્લેકાર્ડ અથવા બીજા કોઈપણ પદાર્થ અથવા વસ્તુઓ તૈયાર કરવી નહી, બતાવવા નહી અથવા તેનો ફેલાવો કરવો નહી.

આ હુકમનો ખંડ (ક) નીચેની વ્યક્તિઓને લાગુ પડશે નહી.

(૧) સરકારી નોકર કે કામ કરતી કોઈ વ્યક્તિઓને જેના ઉપરી અધિકારીએ આવું કોઈ પણ હથીયાર લઈ જવાનું ફરમાવ્યું હોય અથવા આવું હથીયાર લઈ જવાની જેની ફરજ હોય, પોલીસ સબ ઈન્સપેક્ટરશ્રી નીચેની પાયરીમાં ન હોય તેવા અધિકારીએ જેને શારિરીક અશક્તિના કારણે લાકડી, લાઠી લઈ જવાની પરવાનગી આપી હોય તે વ્યક્તિને.

આ હુકમનો ભંગ અથવા ઉલ્લંઘન કરનાર મુંબઈ પોલીસ અધિનિયમ, ૧૯૫૧ની કલમ-૧૩૫(૩) અને ભારતના ફોજદારી અધિનિયમની કલમ ૧૮૮ મુજબ સજા થશે.

આજ તારીખ ૧લી સપ્ટેમ્બર, ૨૦૦૪ના રોજ મારી સહી તથા કચેરીનો સિક્કો કર્યો.

આર. એમ. પગી,
અધિક જિલ્લા મેજિસ્ટ્રેટ,
પંચમહાલ-ગોધરા.

કલેકટર અને જિલ્લા મેજિસ્ટ્રેટ દ્વારા

જાહેરનામુ

ક્રમાંક એમઈડી/કોલેરા/વશી-૨૬૫૮ થી ૨૬૬૫/૨૦૦૪.-મુખ્ય જિલ્લા આરોગ્ય અધિકારીશ્રી, જિલ્લા પંચાયતના પત્ર નંબર જી..પં.જા.આ.ઇ.પી.સી. કોલેરા-૯૧૩-જાહેરનામું તા. ૨૩મી ઓગસ્ટ, ૨૦૦૪ થી જિલ્લાના નીચે જણાવેલ વિસ્તારને કોલેરાગ્રસ્ત/કોલેરા ભયગ્રસ્ત વિસ્તાર તરીકે જાહેર કરવા વિનંતી / નિવેદન કરેલ છે.

ઉક્ત નિવેદન વિચારણામાં લઇને ઇ.પી.ડી એક્ટ ૧૮૯૭ની કલમ-૨ અન્વયે કોલેરા રેગ્યુલેશન બહાર પાડેલ છે જેની જોગવાઈ હેઠળ હું રાજીવ ટોપનો, આઈ.એ.એસ. કલેકટર અને જિલ્લા મેજિસ્ટ્રેટશ્રી ભરૂચ નીચે જણાવેલ પરિશિષ્ટના કોલમ નં. ૧મા જણાવ્યા મુજબના વિસ્તારને કોલેરાગ્રસ્ત તરીકે અને કોલમ નં. ૨મા જણાવેલ વિસ્તારને કોલેરા ભયગ્રસ્ત વિસ્તાર તરીકે જાહેર કરૂં છું. તથા કોલમ નં. ૩માં જણાવેલ અધિકારીને કોલેરા નિયંત્રણ અધિકારી તરીકે તેમના નામ સામે જણાવેલ વિસ્તાર માટે નિમણુંક કરૂં છું.

INDEX

કોલેરા ગ્રસ્ત વિસ્તાર	કોલેરા ભયગ્રસ્ત વિસ્તાર	કોલેરા નિયંત્રણ અધિકારી તરીકે નિમણુંક થયેલ અધિકારી
૧	૨	૩
ભરૂચ શહેર	ભરૂચ તાલુકો	મામલતદારશ્રી, ભરૂચ

આ જાહેરનામું પ્રસિદ્ધ થયાની તારીખથી ૩ (ત્રણ) માસ સુધી અમલમાં રહેશે.

ભરૂચ, તારીખ ૨૪મી ઓગસ્ટ, ૨૦૦૪.

રાજીવ ટોપનો,
કલેકટર અને જિલ્લા મેજિસ્ટ્રેટ,
ભરૂચ.

જિલ્લા વિકાસ અધિકારી દ્વારા

સુધારેલ જાહેરનામું

નબર જિ.પં./મહેસુલ-એ/એલ.એન.એ./વશી/૨૨૬૫/૦૪.-અત્રેની કચેરીના જાહેરનામા/ક્રમાંક/મહેસુલ-એ/વશી/૪૫૯/૦૪/તા. ૧૩-૩-૨૦૦૪ થી અગાઉ તા. ૫મી જૂન, ૧૯૯૨ના જાહેરનામા મુજબ જુદા જુદા હેતુ માટે જુદા જુદા લાગુ પડતા બીનખેતી દરોમાં સરકારશ્રીના મહેસુલ વિભાગના જાહેરનામા ક્રમાંક/જી.એચ.એમ./૨૦૦૩/૭૧એમ/એલ.આર.આર./૧૦-૨૦૦૨/૧૬૪૦(૧) તા. ૨૬મી ડીસેમ્બર, ૨૦૦૩ થી મહેસુલ નિયમ ૧૯૭૨ ના નિયમ ૮૧ (૨)ની જોગવાઈ હેઠળ બીનખેતીની દર સુધારેલ છે જેનો અમલ તા. ૧લી ઓગસ્ટ, ૨૦૦૩ થી કરવા ઠરાવેલ તે મુજબ જાહેરનામુ પ્રસિદ્ધ કરેલ જાહેરનામા શરતચુક થયેલ હોવાથી જરૂરી સુધારા સાથે નીચે મુજબ બીનખેતીના વાર્ષિક દર નક્કી કરવા સુધારો જાહેર કરવામાં આવે છે.

સબબ હું આર. આર. મહેતા (આઈ. એ. એસ.) જિલ્લા વિકાસ અધિકારીશ્રી, મહેસાણા જમીન મહેસુલ નિયમોના નિયમ ૮૧(૧) અન્વયે આ જિલ્લાના ગામ માટે તેની સામે જણાવ્યા મુજબ બીનખેતીના વાર્ષિક દર નક્કી કરૂ છું.જેનો અમલ તા. ૧લી ઓગસ્ટ, ૨૦૦૩ થી કરવાનો રહેશે.

અનં.	શહેર/ નગર ગામનો વર્ગ	સમાવિષ્ટ વિસ્તાર	રહેઠાણ તથા ચેરીટેબલ ઉપયોગ દર ચો. મી.	અન્ય કોઈપણ ઉપયોગ દર ચો. મી.
૧	૨	૩	૪	૫
૧	એ	અમદાવાદ, વડોદરા, સુરત, રાજકોટ, ભાવનગર, જામનગર, ગાંધીનગર, ઔડા, વુડા, સુડા, રૂડા, બાડા, જાડા, ગુડા, જુનાગઢ, મ્યુનીસીપલ કોર્પોરેશન, જુનાગઢ, મ્યુનીસીપલ કોર્પોરેશન, ૫ કિલોમીટર પેરીફરી વિસ્તાર.	૫૦ પૈસા	૧૦૦ પૈસા
૨	બી	વર્ગ-એ માં સમાવિષ્ટ થયા હોય તે સિવાયના શહેરો તથા નગરો કે જેની વસ્તી ૧ (એક) લાખ કરતાં વધુ છે તથા સદર શહેર/નગરનો ૧ (એક) કિલોમીટરનો પેરીફરી વિસ્તાર	૨૫ પૈસા	૫૦ પૈસા
૩	સી	વર્ગ-એ અને વર્ગ-બી સિવાયનો તમામ વિસ્તાર	૧૦ પૈસા	૨૫ પૈસા

મહેસાણા, તારીખ ૨૭મી જુલાઈ ૨૦૦૪.

જાહેરનામું

જિ.પં./મહેસુલ-એ/એલ.એન.એ./વશી/૨૩૮૯/૦૪.-સરકારશ્રીના મહેસુલ વિભાગના જાહેરનામા ક્રમાંક/જી.એચ.એમ./૭૮-૩૪/ એમ.એલ.આર.આર./૧૦૭૭/૪૧૦૬૮/એલ, તા. ૨૪મી જાન્યુઆરી, ૧૯૭૮ થી જમીન મહેસુલ નિયમો-૮૧ માં સુધારો કરવામાં આવેલ છે. સુધારેલ નિયમ ૮૧(૧) મુજબ ખેત સિવાયનો ધારો નક્કી કરવાના હેતુ માટે જિલ્લાના બધાજ ગામોને વસ્તીના ધોરણે વર્ગીકરણ કરવાનું રહે છે. જે અન્વયેનું અત્રેનું જાહેરનામા ક્રમાંક /જી.પં./મહેસુલ-એ/એલ.એન.એ./વશી/૪૫૯/૦૪/ તા. ૧૩મી ફેબ્રુઆરી, ૨૦૦૪ તથા ત્યાર બાદ સુધારેલ જાહેરનામા ક્રમાંક/જી.પં./મહેસુલ-એ/એલ.એન.એ./વશી/૨૨૬૫/૦૪/ તા. ૨૭મી જુલાઇ, ૨૦૦૪ બહાર પાડવામાં આવેલ છે.

મહેસાણા જિલ્લાની સને ૨૦૦૧ ની વસ્તી ગણતરી કરવામાં આવેલ હતી તેના આંકડા સરકારશ્રી તરફથી પ્રસિદ્ધ કરવામાં આવે છે. અને આંકડાઓ આધારે વસ્તીના ધોરણે ગામોનું નવેસરથી વર્ગીકરણ કરવાનું થાય છે.

સબબ હું આર. આર. મહેતા (આઈ. એ. એસ.) જિલ્લા વિકાસ અધિકારીશ્રી મહેસાણા આ જિલ્લાના ગામોનું વસ્તીના ધોરણે અગાઉ વર્ગીકરણ કરવામાં આવેલ તેમાં આ સાતેના પરિશિષ્ટ મુજબ સુધારો કરૂ છું.

સુધારેલ જમીન મહેસુલ નિયમોના નિયમ-૮૧ (૨) મુજબ જુદા જુદા વર્ગના ગામોમાં જુદા જુદા હેતુ માટેની બીનખેતીના ઉપયોગ માટે તા. ૫મી જૂન, ૧૯૯૨ના જાહેરનામાથી લાગુ પડતા દરનો ઉલ્લેખ આ કચેરીના ઉપર કરવામાં આવેલ તા. ૨૭મી જુલાઈ, ૨૦૦૪ના જાહેરનામામાં કરવામાં આવેલ છે.

સને ૨૦૦૧ની વસ્તી ગણતરીના આધારે પરિશિષ્ટમાં જણાવેલ ગામોના વર્ગમાં સુધારો થયેલ હોઈ આ જાહેરનામામાં દર્શાવેલ વર્ગીકરણ મુજબનો દર તા. ૧લી ઓગસ્ટ, ૦૩ થી લાગુ પડશે. બીનખેતીના આ દરો સરકારશ્રીના વખતોવખતના હુકમ મુજબ ફેરફારને આધિન રહેશે.

નિયત ૮૧(૨) મુજબ બીનખેતીના ઉપયોગ માટે નીચે મુજબ દર લાગુ પડશે.

અનં.	ગામનો વર્ગ	રહેઠાણ તથા ચેરીટેબલ ઉપયોગ દર ચો. મી.	અન્ય કોઈપણ ઉપયોગ દર ચો. મી.
૧	૨	૩	૪
૧	એ	૫૦ પૈસા	૧૦૦ પૈસા
૨	બી	૨૫ પૈસા	૫૦ પૈસા
૩	સી	૧૦ પૈસા	૨૫ પૈસા

પરિશિષ્ટ

૧. મહેસાણા તાલુકો - કુલ ગામો - ૧૧૫

બી વર્ગ : આવતા ગામો

(૧) મહેસાણા ઓજી વિસ્તાર (૨) પાંચોટ (૩) તાવડીયા (૪) હેડવા-હનુમત (૫) રામોસણા (૬) લાખવડ (૭) ફુકસ (૮) દેલા (૯) ઉચરપી (૧૦) નાગલપુર (૧૧) દેદિયાસણ

બી વર્ગ : આવતા ગામો

(૧) વિરતા (૨) ગોરાદ (૩) ખરસદા (૪) દવાડા (૫) રૂપાલ (૬) હરિપુરા (૭) બુટ્ટા પાલડી (૮) મોટીદાઉ (૯) બામોસણા (૧૦) ગઢા (૧૧) પીલુદરા (૧૨) નાની દાઉ (૧૩) પીલુદરા (૧૪) છઠીયારડા (૧૫) અલોડા (૧૬) હરદેસણ (૧૭) તરેટી (૧૮) ગીલોસણ (૧૯) બોદલા (૨૦) હિંગરાજપુરા (૨૧) મગુના (૨૨) નુગર (૨૩) દેવરાસણ (૨૪) રામપુરા (કુકસ) (૨૫) પાલાવાસણા (૨૬) હેડુવા (રાજગઢ) (૨૭) કરશનપુરા (૨૮) દેવીનાપુરા (૨૯) દેલોલી (૩૦) ઈજપુરા (બારોટ) (૩૧) પાલેજ (૩૨) ગમાનપુરા (૩૩) મીઠા (૩૪) સામેત્રા (૩૫) મરેડા (૩૬) વડોસણ (૩૭) ચિત્રોડીપુરા (૩૮) સુખપુરડા (૩૯) શોભાસણ (૪૦) હેબુવા (૪૧) કડવાસણ (૪૨) ખેરવા (૪૩) પુનાસણ (૪૪) મેવડ (૪૫) બોરયાવી (૪૬) ખારા (૪૭) લક્ષ્મીપુરા (૪૮) વલોલ (૪૯) નદાસા (૫૦) ગોકુળપુરા (૫૧) મરતોલી (૫૨) અજબપુરા (૫૩) કસલપુર (૫૪) મોટી દાઉડી (૫૫) માંકણજ (૫૬) ભેંસાણ (૫૭) જગુદણ (૫૮) સાંગણપુર (૫૯) મુલસણ (૬૦) પઢારીયા (૬૧) ધાધુસણ (૬૨) ગોઝારીયા (૬૩) બાદલપુર (૬૪) મેઉ (૬૫) બળવંતપુરા (૬૬) આખજ (૬૭) ભાકડીયા (૬૮) ગેરતપુર (૬૯) કોચવા (૭૦) દિતાસણ (૭૧) લીંચ (૭૨) અંબાસણ (૭૩) રાણીપુરા (૭૪) જોટાણા (૭૫) સાંથલ (૭૬) કટોસણ (૭૭) તેજપુરા (૭૮) કાનપુરા (૭૯) રામપુરા (કટો) (૮૦) વિરસોડા (૮૧) ધનપુરા (૮૨) ઈજપરા (૮૩) મેમદપુરા (૮૪) જાડાસણ (૮૫) સિડોસણા (૮૬) ખદલપુરા (૮૭) બાલીયાસણ (૮૮) ધોળાસણ (૮૯) જેતલપુર (૯૦) ચલુવા (૯૧) લાંઘણજ (૯૨) ચરાડું (૯૩) સાલડી (૯૪) જમાનાપુર (૯૫) જોરણંગ (૯૬) મંડાલી (૯૭) ભાસરીયા (૯૮) દિવાનપુરા (૯૯) હરસુડલ (૧૦૦) મુદરડા (૧૦૧) ટુંડાલી (૧૦૨) નવી શેઢાવી (૧૦૩) જુની શેઢાવી (૧૦૪) હાડવી (૧૦૫) વડસ્મા

(૨) વિસનગર તાલુકો : કુલ ગામ - ૫૮

બી વર્ગ : એકપણ ગામો નથી.

સી વર્ગ : આવતા ગામો

(૧) તરભ (૨) દેણપ (૩) ઉમતા (૪) રંગપુર (૫) કીયાદર (૬) હસનપુરા (૭) પાલડી (૮) છાંગળા (૯) ખદલપુરા (૧૦) મહેમદપુરા (૧૧) કાજી અલીયાસણ (૧૨) ખંડોસણ (૧૩) જેતલવાસણા (૧૪) બોકરવાડા (૧૫) ભાન્ડુ (૧૬) વડુ (૧૭) સાતુસણા (૧૮) વાલમ (૧૯) ઈલીયાસણ (૨૦) રામપુરા (૨૧) રાજગઢ (૨૨) થલોટા (૨૩) ગુંજા (૨૪) રાલીસણા (૨૫) સુર્શી (૨૬) કાંસા (પાર્ટ) (૨૭) પુદગામ (૨૮) રંડાલા (૨૯) વિસનગર (ગ્રામ્ય) (૩૦) ઘાઘરેટ (૩૧) કંસારાકુઈ (૩૨) રાવળાપુરા (૩૩) સવાલા (૩૪) સદુથલા (૩૫) કુંવાસણા (૩૬) ભાલક (૩૭) બાકરપુરા (૩૮) રંગાકુંઈ (૩૯) ગોઠવા (૪૦) કામલપુર (ગોઠવા) (૪૧) કડા (૪૨) કમાણા (૪૩) બેચરપુરા (૪૪) બાસણા (૪૫) ચિત્રોડા મોટા (૪૬) ચિત્રોડીપુરા (૪૭) મગરોડા (૪૮) દઢિયાળ (૪૯) લાછડી (૫૦) ખરવડા (૫૧) થુમથલ (૫૨) મેઘાઅલીયાસણ (૫૩) ગુંજાળા (૫૪) ગણપતપુરા (૫૫)કામલપુર (ખરવડા) (૫૬) ઉદલપુર (૫૭) ધારૂસણા (૫૮) ધામણવા

(૩) કડી તાલુકો : કુલ ગામ - ૧૧૯

(૧) બી વર્ગ : એકપણ ગામો નથી.

(૨) સી વર્ગમાં આવતા ગામો

(૧) ચાલસાણ (૨) ધોળાસણ (૩) આલમપુર (૪) ધનાલી (૫) ગણેશપુરા (૬) કૈયલ (૭) ટોકીયા (૮) કરજીસણ (૯) ડાંગરવા (૧૦) આનંદપુરા (૧૧) નંદાસણ (૧૨) માથાસણ (૧૩) ભટાસણ (૧૪) સુરજ (૧૫) મોયણ (૧૬) ધાંધલપુર (૧૭) છાલેસરા (૧૮) દિગડી (૧૯) મોડાસણ (૨૦) જાસલપુર (૨૧) ખેરપુર (૨૨) લક્ષ્મીપુરા (નંદા) (૨૩) ચાંદરડા (૨૪) વડુ (૨૫) નારોલા (૨૬) ધુમાસણ (૨૭) રાજપુરા (૨૮) સરસાવ (૨૯) અલદેસણ (૩૦) વિસલપુર (૩૧) નગરાસણ (૩૨) દેઉસણા (૩૩) જાદવપુર (૩૪) આલુસણા (૩૫) સાદરા (૩૬) ઢોરીયા (૩૭) હરિપુરા (૩૮) નારણપુરા (૩૯) ચારોલ (૪૦) બાલાજીપુરા (૪૧) બલાસર (૪૨) આદુદરા (૪૩) લક્ષ્મીપુરા (૪૪) ઊંટવા (૪૫) કુંડાળ (૪૬) ઈરાણા (૪૭) મુલાસણ (૪૮) અંબાવપુરા (૪૯) ચડાસણ (૫૦) ઈન્દ્રાડ (૫૧) બુડાસણ (૫૨) નાની કડી (૫૩) નરસિંહપુરા (૫૪) સુજાતપુરા (૫૫) થડોદ (૫૬) વિસતપુરા (૫૭) ગલોદરા (૫૮) કોરડા (૫૯) સેંદ્રાણા (૬૦) ખંડમોરવા (૬૧) કાસ્વા (૬૨) વિડજ (૬૩) દુધઈ (૬૪) શિયાપુરા (૬૫) રંગપુરડા (૬૬) પીરોજપુરા (૬૭) કરણનગર (૬૮) અણસોલ (૬૯) અચરાસણ (૭૦) બુડાસણ (૭૧) વણસોલ (૭૨) વામજ (૭૩) ફુલેત્રા (૭૪) બોરીસણા (૭૫) જેતપુર (૭૬) રોઝાપુરી (૭૭) ડરણ-મોરવા (૭૮) સેંદરડા (૭૯) ઘુઘલા (૮૦) મહરાજપુરા (૮૧) વાઘરોડા (૮૨) ભાલ્ઠી (૮૩) ખાવડ (૮૪) ડરણ (૮૫) લહોર (૮૬) મણીપુર (૮૭) કરશનપુરા (૮૮) મરેડા (૮૯) આદરજા (૯૦) વડાવી (૯૧) આંબલીયારા (૯૨) લક્ષ્મીપુરા (૯૩) કોલાદ (૯૪) નાનાપુરા (સોનવડ) (૯૫) નાડોલીયા (૯૬) વેકરા (૯૭) વરખડીયા (૯૮) ફતેહપુરા (૯૯) જમીયતપુરા (૧૦૦) વિનાયકપુરા (૧૦૧) બાવલું (૧૦૨) ઝાલોડા (૧૦૩) સેડફા (૧૦૪) થોળ (૧૦૫) કણેઝરી (૧૦૬) મેઢા (૧૦૭) અગોલ (૧૦૮) જેસંગપુરા (૧૦૯) ઈશ્વરપુરા (૧૧૦) પાલ્લી (૧૧૧) કલ્યાણપુરા (૧૧૨) વલાવડી (૧૧૩) દેલા (૧૧૪) પંથોડા (૧૧૫) નદાણ (૧૧૬) ખંડેરાવપુરા (૧૧૭) ગોવિંદપુરા (૧૧૮) ચંન્દ્રાસણ (૧૧૯) યશવંતપુરા (૧૨૦) કડી ૧ કીલોમીટર પેરી ફેરી વિસ્તાર

(૪) વડનગર તાલુકો : કુલ ગામ - ૪૩

વર્ગ બી માં એક પણ ગામ નથી.

વર્ગ સી માં આવતા ગામો

(૧) જાસ્કા (૨) સુંઢીયા (૩) હાજીપુરા (૪) શંખપુર (૫) સીપોર (૬) કરશનપુરા (૭) ખટાસણા (૮) ડાબુ (૯) અસ્પા (૧૦) ગણેશપુરા (૧૧) ઉડણી (૧૨) ખાનપુર (૧૩) સરણા (૧૪) બાદરપુર (૧૫) મોલીપુર (૧૬) સલીપુર (૧૭) કેસીમ્પા (૧૮) જગપુરા (૧૯) બાજપુરા (૨૦) બાદીપુર (૨૧) ખતોડા (૨૨) છીપા (૨૩) નવાપુરા (૨૪) સુલતાનપુરા (૨૫) શાહપુર (૨૬) ઊઢાઈ (૨૭) વલાસણ (૨૮) વઘડી (જુની) (૨૯) વઘડી (નવા) (૩૦) શોભાસણ (૩૧) પીપળદર (૩૨) કરબટીયા (૩૩) સબલપુર (૩૪) રાજપુર (વડ) (૩૫) કમાલપુર (૩૬) મલેકપુર (૩૭) ચાંદપુર (૩૮) શંખપુર (વડ) (૩૯) કહીપુર (૪૦) મીરઝાપુર (૪૧) છાબલીયા (૪૨) ત્રાંસવાડ

(૫) ઊંઝા તાલુકો :

કુલ ગામ - ૩૧

વર્ગ - બી માં - એક પણ ગામ નથી.

વર્ગ - સી માં આવતા ગામો.

(૧) લીંડી (૨) વિસોળ (૩) વરવાળા (૪) બ્રાહમણવાડા (૫) કામલી (૬) જગન્નાથપુરા (૭) કહોડા (૮) ખટાસણ (૯) મહેરવાડા (૧૦) લીહોડા (૧૧) ભુણાવ (૧૨) દાસજ (૧૩) મુક્તપુર (૧૪) ટુંડાવ (૧૫) અમુઢ (૧૬) સુણાંક (૧૭) ડાભી (૧૮) શીંહી (૧૯) ભાંખર (૨૦) રણછોડપુરા (૨૧) ઉપેરા (૨૨) કરણપુરા (૨૩) કરલી (૨૪) હાજીપુર (૨૫) વણાગલા (૨૬) ઐઠોર (૨૭) ઉનાવા (૨૮) સુરપુરા (૨૯) પળી (૩૦) નવાપુરા (૩૧) કંથરાવી.

(૬) બેચરાજી તાલુકો :

કુલ ગામ - ૫૨

વર્ગ - બી માં - એક પણ ગામ નથી.

વર્ગ - સી માં આવતા ગામો.

(૧) કકાસણા (૨) કનોડા (૩) ભલગામડા (૪) ગાંભુ (૫) અજબપુરા (૬) ખાંભેલ (૭) અંબાલા (૮) મંડાલી (૯) ચંન્દ્રોડા (૧૦) સુરપુરા (૧૧) વેણપુરા (૧૨) આદીવાડા (૧૩) મોઢેરા (૧૪) વિજાપુરડા (૧૫) દેદરડા (૧૬) રણેલા (૧૭) મોટપ (૧૮) સદુથલા (૧૯) ઉદેલા (૨૦) જેતપુર (૨૧) રણછોડપુરા (૨૨) કરણસાગર (૨૩) મૈત્રાસણ (૨૪) સુજાણપુર (૨૫) પોયડા (૨૬) દેલવાડા (ખાંટ) (૨૭) દેલપુર (ખાંટ) (૨૮) ડોડીવાડા (૨૯) સાંપાવડા (૩૦) સુરજ (૩૧) ફીંચડી (૩૨) શંખલપુર (૩૩) એંદલા (૩૪) ગણેશપુરા (૩૫) ધનપુરા (ખાંટ) (૩૬) છટાસણ (૩૭) ધનપુરા (૩૮) વેણપુરા (૩૯) આસજોલ (૪૦) ઈન્દ્રપ (૪૧) ચડાસણા (૪૨) કાલરી (૪૩) બેચરાજી (૪૪) પ્રતાપગઢ (૪૫) દેવગઢ (૪૬) રૂપપુરા (કરશનપુરા) (૪૭) રાંતેજ (૪૮) દેથલી (૪૯) ચાંદલકી (૫૦) ડેડાણા (૫૧) બરીયફ (૫૨) આકબા.

(૭) સતલાસણા તાલુકો :

કુલ ગામ - ૬૫ ગામો

વર્ગ - બી માં - એક પણ ગામ નથી.

વર્ગ - સી માં આવતા ગામો.

(૧) ચેલાણા (૨) તાલેંગઢ (૩) ખારી (૪) નેદરડી (૫) વજાપુર (૬) મુમનવાસ (૭) ભાણવાસ (૮) કુબડા (૯) વાંસદા (૧૦) સેમોર (૧૧) ઉંમરી (૧૨) તખતપુરા (૧૩) જગપુરીયા (૧૪) રાણપુરા (૧૫) વસાઇ (૧૬) દુલાણા (૧૭) સરદારપુર (ચા) (૧૮) સુદાસણા (૧૯) ભાલુમોટી (૨૦) ભાલુ નાની (૨૧) બેડસ્મા (૨૨) સમરાપુર (૨૩) સતોલા (૨૪) ગોઠડા (૨૫) કોઠાસણા મોટા (૨૬) કોઠાસણા નાના (૨૭) શેખાપુર (૨૮) ભાલુસણા (૨૯) ઉમરેચા (૩૦) ભાટવાસ (૩૧) રીંછડા (૩૨) કેશરપુરા (૩૩) નિઝામપુરા (૩૪) જસપુર (૩૫) ખીલોડ (૩૬) ઇસાકપુરા (૩૭) આંકલીયારા (૩૮) હિંમતપુરા (૩૯) ભીમપુર (૪૦) નવાવાસ (૪૧) સરતાનપુર ગઢ (૪૨) સતલાસણા (૪૩) ધરોઇ (૪૪) વાવ (૪૫) રાજપુર (ગઢ) (૪૬) ટીમ્બા (૪૭) શાહપુર (ગઢ) (૪૮) પીરોજપુરા (૪૯) વધાર (૫૦) આંબાદ ભાંખરી (૫૧) ખોડામણી (૫૨) વાવડી (ગઢા) (૫૩) ફતેહપુરા (૫૪) હડોલ (૫૫) રાઘુપુરા (૫૬) ગલાલપુર (૫૭) કાજીપુર (૫૮) ઓટલપુર (૫૯) રંગપુર (ગઢ) (૬૦) કનેડીયા (૬૧) ઘરવાણીયા (૬૨) ગમાનપુરા (૬૩) છેલપુરા (૬૪) કેવડાસણ (૬૫) માલપુરા.

(૮) ખેરાલું તાલુકો :

કુલ ગામો - ૫૧

વર્ગ - બી માં - એક પણ ગામ નથી.

વર્ગ - સી માં આવતા ગામો.

(૧) ચાણસોલ (૨) ડભાડ (૩) ડાવોલ (૪) વરેઠા (૫) ડાલીસણા (૬) મહીયલ (૭) સકરી (૮) ફતેહપુરા (ખે) (૯) વીઠોડા (૧૦) વાવડી (ખે) (૧૧) લુણવા (૧૨) મંડાલી (૧૩) પાન્છા (૧૪) બળાદ (૧૫) શાહપુર (સંતોકપુરા) (૧૬) મંન્દ્રોપુર (૧૭) નંદાલી (૧૮) અરઠી (૧૯) મહેકુબપુરા (૨૦) ડભોડા (૨૧) કુડા (૨૨) નાણુ (૨૩) છોટીયા (૨૪) લાલવાડા (૨૫) નાનીવાડા (૨૬) ગાજીપુર (૨૭) સુવરીયા (૨૮) મલેકપુર (ખે) (૨૯) નાની હિરવાણી (૩૦) મોટી હિરવાણી (૩૧) મછાવા (૩૨) નોરતોલ (૩૩) ચાચરીયા (૩૪) ડાગણા (૩૫) ગઢામા (૩૬) મલારપુર (૩૭) દેલવાડા (૩૮) રહેમાનપુરા (૩૯) સાંગથલા (૪૦) ચાડા (૪૧) ડેડાસણ (૪૨) અમરપુરા (૪૩) વઘવાડી (૪૪) ગોરીસણા (૪૫) આંબાવાડા (૪૬) સમોજા (૪૭) રસુલપુર (૪૮) સાદીકપુર (૪૯) લીંબડી (૫૦) ઉણાદ (૫૧) મઢાસણા.

(૯) વિજાપુર તાલુકો :

કુલ ગામ - ૬૦

વર્ગ - બી માં - એક પણ ગામ નથી.

વર્ગ - સી માં આવતા ગામો.

(૧) ડેરીયા (૨) ટેચાવા (૩) રણસીપુર (૪) ગુંદરાસણ (૫) બામણવા (૬) મલાવ (૭) અંબાસણ (૮) મંડાલી - ખરોડ (૯) જંત્રાલ (૧૦) કમાલપુર (૧૧) સરદારપુરા (૧૨) કોટ (૧૩) રામપુર (કોટ) (૧૪) ફુદેડા (૧૫) પેઢામણી (૧૬) સુંદરપુર (૧૭) ચાંગોદ (૧૮) ખરોડ (૧૯) બીલીયા (૨૦) મોરવાડ (૨૧) ગુંછળી (૨૨) તાતોસણ (૨૩) અભરાપુરા (૨૪) લોડોલ (૨૫) સોજા (૨૬) ફલુ (૨૭) આગલોડ (૨૮) મલેકપુર (ખે) (૨૯) હાથીપુરા (૩૦) માલોસણ (૩૧) પામોલ (૩૨) કેલીસણા (૩૩) સયાજીનગર (૩૪) વડાસણ (૩૫) દગાવાડીયા (૩૬) અસોડા (૩૭) માણેકપુર-ડાભલા (૩૮) ડાભલા (૩૯) દેવડા (૪૦) શોખડા (૪૧) ગેરીતા (૪૨) ગવાડા (૪૩) વિજાપુર ગ્રામ્ય (૪૪) હરિપુરા (૪૫) ગઢડા (૪૬) ગણેશપુરા (૪૭) દેવપુરા (૪૮) કોલવડા (૪૯) ઉબખલ (૫૦) કુકરવાડા (૫૧) વસઇ (૫૨) ટીંટોદણ (૫૩) મોતીપુરા (૫૪) પીલવાઇ (૫૫) ખણુંસા (૫૬) કોટડી (૫૭) રણછોડપુરા (૫૮) રામપુરા (કુવાયડા) (૫૯) ગાંટુ ધનપુર (૬૦) સંઘપુર (૬૧) વિજાપુર ૧ કિલોમીટર પેરીફેરી વિસ્તાર.

મહેસાણા, તારીખ ૫મી ઓગસ્ટ, ૨૦૦૪.

આર. આર. મહેતા,
જિલ્લા વિકાસ અધિકારી,
જિલ્લા પંચાયત, મહેસાણા.

INDEX

મામલતદાર અને મેલેરીયા નિયંત્રણ અધિકારી દ્વારા

સુધારા જાહેરનામું

નંબર ઈ. એસ. ટી./વશી/૧૧૫૩ થી ૧૧૭૬/૨૦૦૪.–મે. કલેક્ટર સાહેબ ખેડાના જાહેરનામા ક્રમાંક નં. વોર્ડ-૩/મેલેરીયા/વશી ૧૩૭૧થી ૧૩૮૫ તારીખ ૧૯મી ઓગસ્ટ, ૨૦૦૪ અન્વયે મેલેરીયા રોગનો ઉપદ્રવ તથા ફેલાવો અટકાવવા સારુ અને જાહેર આરોગ્યની દ્રષ્ટિએ ખેડા જિલ્લાના નડીયાદ તાલુકાને "મેલેરીયા ભયગ્રસ્ત" વિસ્તાર તરીકે જાહેર કરેલ છે. ઉક્ત જાહેરનામા અન્વયે જરુરી પગલાં ભરવા માટે નડીયાદ તાલુકાના નડીયાદ નગરપાલીકા વિસ્તાર સિવાયના તમામ વિસ્તાર માટે મલેરીયા નિયંત્રણ અધિકારી તરીકે મારી નિમણુંક કરેલ છે.

એ અન્વયે હું, કે. જે. શાહ, મામલતદાર અને મેલેરીયા નિયંત્રણ અધિકારી, નડીયાદ (ગ્રામ્ય) સને. ૧૮૯૭ ના વાવાર રોગ અધિનિયમ-૩ ની કલમ-૨ (કી) અનુસાર મળેલ સત્તાની રૂએ ફરમાવું છું કે :-

(૧) નડીયાદ તાલુકાના બધા ગામોને મેલેરીયા ભયગ્રસ્ત વિસ્તાર ગણવા.

(૨) મેલેરીયા ભયગ્રસ્ત વિસ્તારના બધા મકાનોના સરકારે કામે રાખેલ ખાસ સ્ટાફ જંતુનાશક દવા રાજ્ય સરકારે અથવા તે વિસ્તારમાંના કોઈપણ સત્તા અધિકારી નિયત કરે તે દિને દવા છાંટી શકે તે માટે દરેક મકાન માલીકોએ પોતાના મકાન દવા છાંટી શકે તે માટે દરેક મકાન માલીકોએ પોતાના મકાનમાં દવા છાંટવા છુટ આપવી.

(૩) તાવથી પીડાતી હોય કે નહી છતાં તે વિસ્તારમાં હાજર કોઈપણ વ્યકિતને સરકારે આ બાબત માં અધિકૃત કરેલા કોઈપણ અધિકારીને તપાસ માટે લોહી માંગતા લોહી આપવું.

(૪) તાવથી પીડાતા અને તપાસ માટે જેવુ લોહી લેવાનું હોય તેવી વ્યકિતએ અગર કુટુંબને જે કાંઈ સારવાર તેમને આપવામાં આવે તે લેવી.

(૫) મચ્છરો પેદા થતાં અટકાવવા માટેના પગલાં :-

(અ) કોઈપણ ખાબોચીયા, ખાડો, તળાવ, કુવા, કુંડી, જળાશય, ખાળમોરી, વહેળો, અથવા એકઠું થયેલું પાણી.

(બ) કોઈપણ કુંડી અથવા પાણી એકઠું હોય તેવા બીજુ કોઈપણ સ્થળ અથવા પાણી મકાનની અંદર કે બહાર હોય તેમ છતાં ચોમાસા દરમ્યાન વરસાદનું પાણી થઈ શકે તેવી કોઈપણ વસ્તુ અથવા;

(ક) જ્યાં પાણી એકઠુ થતુ હોય અથવા થઈ શકવાનો સંભવ હોય તેવી કોઈપણ જમીન અથવા;

(ડ) કબજામાંથી કે કબજા વિનાની બાંધકામ અથવા તોડફોડ હેઠળ હોય તેમ છતાં કોઈ પણ મકાનની હદ અથવા તેનો ભાગ મચ્છરો પેદા થવાનું સરળ બની ગયુ હોય અથવા બની જવાનો સંભવ હોય

(ફ) કોઈપણ મકાનની હદ અગર ભાગના બાંધકામ ફરે બાંધકામ ફરતે બાંધકામ અથવા તોડફોડ ચાલુ હોવાના કારણે મચ્છરો પેદા થવાનો સંભવ હોય ત્યાં આવું કરવામાં રોકાયેલ સ્થાપીત કોન્ટ્રાક્ટર સંસ્થા અથવા બીજા વ્યકિતની મેલેરીયા અધિકારી તરફથી લેખીત નોટીસ દ્વારા જણાવવામાં આવે તો તુરત જ પગલાં લઈ મચ્છરોનો નાશ થાય તે માટે તેમને ફરીથી પેદા થતાં અટકાવવામાં પગલાં લેવા.

(ઈ) ખાનગી પ્રેક્ટીસ કરતા તમામ ડોક્ટરો તમામ ખાનગી લેબ ટેકનીશીયનો, આયુર્વેદીક/હોમીયોપેથીક પ્રેક્ટીસ કરતા તમામ ડોક્ટરોએ તાવ આવેલા દર્દીઓને તપાસી દવા આપવાની રહેશે. જરૂર જણાયે લોહીની તપાસ કરી/કરાવી દર્દીના નામ જોગ સરનામા સાથે રીપોર્ટ તૈયાર કરી જે તે પ્રા. આરોગ્ય કેન્દ્રના મેડીકલ ઓફીસરશ્રીને પહોંચાડવાના રહેશે.

આ જાહેરનામામાં દર્શાવેલ કોઈપણ આદેશનો ભંગ કરનાર વ્યકિતને ઈન્ડીયન પીનલ કોડની કલમ-૧૮૮ અન્વયે ૬ માસની સજા અથવા રૂા. ૧૦૦૦ (એક હજાર પુરા) દંડ અથવા બન્ને સજાને પાત્ર થશે.

આ જાહેરનામું પ્રસિદ્ધ થયા તારીખથી છ માસ સુધી અમલમાં રહેશે.

નડીયાદ, તારીખ ૨૫મી ઓગસ્ટ, ૨૦૦૪.

કે. જે. શાહ,
મામલતદાર અને મેલેરીયા નિયંત્રણ,
અધિકારી, નડીયાદ.

INDEX

જિલ્લા રજિસ્ટ્રાર દ્વારા

વંચાણે લીધા :

(૧) સને ૧૯૬૧ના ગુજરાત સહકારી મંડળીઓના અધિનિયમની કલમ ૧૦૭ અને ૧૦૮ની જોગવાઈઓ.

(૨) સહકારશ્રીના ખેતી, વન અને સહકાર વિભાગના ઠરાવ ક્રમાંક ઘખ/૨૭૭/ડી.ડી.સી./૧૧૬૮/૧૮૪૯૬/બી, તા. ૨૭-૫-૧૯૭૮.

(૩) રજીસ્ટ્રારશ્રી, સહકારી મંડળીઓ, ગુ. રા., ગાંધીનગરના હુકમ ક્રમાંક ખસમ/૨/ક/૩૯૬૫, તા. ૮-૬-૭૬.

(૪) અત્રેની કાર્યાલયની કારણદર્શક નોટીસ તા. ૨૨-૩-૨૦૦૪.

(૫) અત્રેની કચેરીના વચગાળા આદેશ ક્રમાંક ફડચ/૦૧/ગ-૩/૫૩૮/૨૦૦૪, તા. ૨૧-૫-૨૦૦૪.

પ્રસ્તાવના

જા. નં. ફડચ/૦૧/ગ-૩/૭૬૪/૨૦૦૪.–ધી કેરાલા દુધ ઉત્પાદક સહકારી મંડળી લિ., મુ. કેરાલા, તા. બાવલા, જિ. અમદાવાદ ગાંધીનગર કે જેનો નોંધણી ક્રમાંક ઉ-૭૮૦૪, તા. ૨૪-૧૧-૧૯૭૮ છે. તેના આ કચેરીના વંચાણે લીધા ક્રમાંક : (૫) મુજબ વચગાળાનો આદેશ ક્રમાંક : ફડચ/૦૧/ગ-૩/૫૩૮/૨૦૦૪, તા. ૨૧-૫-૨૦૦૪ થી આટોપી લેવા આદેશ સામે મંડળીએ કોઈ વાંધો વિરોધ કે રજુઆત કરવી હોય તો આદેશ થયાથી એક માસની અંદર કરવા જણાવેલ. આમ છતાં મંડળી તરફથી કોઈ વાંધો વિરોધ રજુ થયેલ નથી. આમ છતાં મંડળીએ સંદર્ભ-૬ના પત્રોથી ન્યાયના હિતમાં રજુઆત માટે તકો આપવામાં આવેલ હતી. આ અંગે પણ મંડળી તરફથી કોઈ વાંધો વિરોધ રજુ થયેલ નથી. ગુજરાત સહકારી મંડળીઓના અધિનિયમ, ૧૯૬૧ની કલમ-૧૦૭ અન્વયેની મંડળીને આટોપી લેવા સંબંધે અંતિમ આદેશ કરતાં પૂર્વે મંડળીને પુરતી તકો આપવામાં આવેલ છે. જે અન્વયે મંડળી તરફથી કોઈ વાંધો વિરોધ કે રજુઆત થયેલ નથી. જેથી મંડળીના સભ્યો/હોદ્દેદારોને મંડળી ચલાવવામાં રસ જણાતો નથી તેમ માનવાને કારણ રહે છે. ઉક્ત વિગતો જોતાં મંડળીને આટોપી લેવાનું અનિવાર્ય હોવાથી નીચે મુજબનો અંતિમ આદેશ કરવામાં આવે છે.

અંતિમ આદેશ

આથી હું એ. બી. પટેલ, જિલ્લા રજિસ્ટ્રાર, સહકારી મંડળીઓ, (રૂરલ) અમદાવાદ, મને મળેલ સત્તાની રૂઈએ ધી કેરાલા દુધ ઉત્પાદક સહકારી મંડળી લિ., મુ. કેરાલા, તા. બાવલા, જિ. અમદાવાદ કે જેનો નોંધણી ક્રમાંક ઉ-૭૮૦૪, તા. ૨૪-૧૧-૧૯૭૮ થી નોંધાયેલ સહકારી મંડળીને અધિનિયમ ૧૯૬૧ની કલમ ૧૦૭ મુજબના કારણોસર આટોપી લેવા કરવામાં આવેલ ઉપરોક્ત વંચાણે લીધા ક્રમાંક : (૫) મુજબનો વચગાળાનો હુકમ કાયમ કરૂં છું.

અમદાવાદ, તારીખ ૨૩મી ઓગસ્ટ, ૨૦૦૪.

વંચાણે લીધા :

(૧) સને ૧૯૬૧ના ગુજરાત સહકારી મડળીઓના અધિનિયમની કલમ ૧૦૭ અને ૧૦૮ની જોગવાઈઓ.

(૨) સરકારશ્રીના ખેતી, વન અને સહકાર વિભાગના ઠરાવ ક્રમાંક ઘખ/૨૭૭/ડીડીસી/૧૧૬૮/૧૮૪૯૬/બી, તા. ૨૭-૫-૧૯૭૮.

(૩) રજીસ્ટ્રારશ્રી, સહકારી મંડળીઓ, ગુ. રા. ગાંધીનગરના હુકમ ક્રમાંક ખસમ/૨/ક/૩૯૬૫, તા. ૮-૬-૭૬.

(૪) અત્રેની કાર્યાલયની કારણદર્શક નોટીસ તા. ૨૨-૩-૨૦૦૪.

(૫) અત્રેની કચેરીના વચગાળા આદેશ ક્રમાંક ફડચ/૦૧/ગ-૩/૫૦૭/૨૦૦૪, તા. ૨૧-૫-૨૦૦૪.

પ્રસ્તાવના

જા. નં. ફડચ/૦૧/ગ-૩/૭૬૫/૨૦૦૪.–ધી કુમરખાણ દુધ ઉત્પાદક સહકારી મંડળી લિ., મુ. કુમરખાણ, તા. વિરમગામ, જિ. અમદાવાદ કે જેનો નોંધણી ક્રમાંક સે. દુ.-૮૦૪૧, તા. ૫-૪-૧૯૮૦ છે. તેના આ કચેરીના વંચાણે લીધા ક્રમાંક : (૫) મુજબ વચગાળાનો આદેશ ક્રમાંક : ફડચ/૦૧/ગ-૩/૫૦૭/૨૦૦૪, તા. ૨૧-૫-૨૦૦૪ થી આટોપી લેવા આદેશ સામે મંડળીએ કોઈ વાંધો વિરોધ કે રજુઆત કરવી હોય તો આદેશ થયાથી એક માસની અંદર કરવા જણાવેલ. આમ છતાં મંડળી તરફથી કોઈ વાંધો વિરોધ રજુ થયેલ નથી. આમ છતાં મંડળીએ સંદર્ભ-૬ના પત્રોથી ન્યાયના હિતમાં રજુઆત કરવાની તકો આપવામાં આવેલ હતી. આ અંગે પણ મંડળી તરફથી કોઈ વાંધો વિરોધ રજુ થયેલ નથી. ગુજરાત સહકારી મંડળીઓના અધિનિયમ, ૧૯૬૧ની કલમ-૧૦૭ અન્વયેની મંડળીને આટોપી લેવા સંબંધે અંતિમ આદેશ કરતાં પૂર્વે મંડળીને પુરતી તકો આપવામાં આવેલ છે. જે અન્વયે મંડળી તરફથી કોઈ વાંધો વિરોધ કે રજુઆત થયેલ નથી. જેથી મંડળીના સભ્યો/હોદ્દેદારોને મંડળી ચલાવવામાં રસ જણાતો નથી. તેમ માનવાને કારણ રહે છે. ઉક્ત વિગતો જોતાં મંડળીને આટોપી લેવાનું અનિવાર્ય હોવાથી નીચે મુજબનો અંતિમ આદેશ કરવામાં આવે છે.

અંતિમ આદેશ

આથી હું એ. બી. પટેલ, જિલ્લા રજિસ્ટ્રાર, સહકારી મંડળીઓ, (રૂરલ) અમદાવાદ, મને મળેલ સત્તાની રૂઈએ ધી કુમરખાણ દુધ ઉત્પાદક સહકારી મંડળી લિ., મુ. કુમરખાણ, તા. વિરમગામ, જિ. અમદાવાદ કે જેનો નોંધણી ક્રમાંક સે. દુ.-૮૦૪૧, તા. ૫-૪-૧૯૮૦ થી નોંધાયેલ સહકારી મંડળીને અધિનિયમ ૧૯૬૧ની કલમ ૧૦૭ મુજબના કારણોસર આટોપી લેવા કરવામાં આવેલ ઉપરોક્ત વંચાણે લીધા ક્રમાંક : (૫) મુજબનો વચગાળાનો હુકમ કાયમ કરૂં છું.

અમદાવાદ, તારીખ ૨૩મી ઓગસ્ટ, ૨૦૦૪.

વંચાણે લીધા :

(૧) સને ૧૯૬૧ના ગુજરાત સહકારી મંડળીઓના અધિનિયમની કલમ ૧૦૭ અને ૧૦૮ની જોગવાઈઓ.

INDEX

(૨) સરકારશ્રીના ખેતી, વન અને સહકાર વિભાગના ઠરાવ ક્રમાંક ઘખ/૨૭૭/ડીડીસી/૧૧૬૮/૧૮૪૯૬/બી, તા. ૨૭-૫-૧૯૭૮.

(૩) રજીસ્ટ્રારશ્રી, સહકારી મંડળીઓ, ગુ. રા. ગાંધીનગરના હુકમ ક્રમાંક ખસમ/૨/ક/૩૯૬૫, તા. ૮-૬-૭૬.

(૪) અત્રેની કાર્યાલયની કારણદર્શક નોટીસ તા. ૨૪-૪-૨૦૦૧.

(૫) અત્રેની કચેરીના વચગાળા આદેશ ક્રમાંક ફડચ/૦૧/ગ-૩/૧૩૨/૨૦૦૨, તા. ૨૪-૧-૨૦૦૨.

(૬) અત્રેની કચેરીના તા. ૨૯-૯-૨૦૦૧ના પત્રો.

પ્રસ્તાવના

જા. નં. ફડચ/૦૧/ગ-૩/૭૬૭/૨૦૦૪.–ધી ચણોઠીયા દુધ ઉત્પાદક સહકારી મંડળી લિ., મુ. ચણોઠીયા, તા. વિરમગામ, જિ. અમદાવાદ કે જેનો નોંધણી ક્રમાંક ૨૫૮૪૧, તા. ૨૪-૧૨-૧૯૯૨ છે. તેના આ કચેરીના વંચાણે લીધા ક્રમાંક : (૫) મુજબ વચગાળાનો આદેશ ક્રમાંક : ફડચ/૦૧/ગ-૩/૧૩૨/૨૦૦૨, તા. ૨૪-૧-૨૦૦૨ થી આટોપી લેવા આદેશ સામે મંડળીએ કોઈ વાંધો વિરોધ કે રજુઆત કરવી હોય તો આદેશ થયાથી એક માસની અંદર કરવા જણાવેલ. આમ છતાં મંડળી તરફથી કોઈ વાંધો વિરોધ રજુ થયેલ નથી. આમ છતાં મંડળીએ સંદર્ભ-૬ના પત્રોથી ન્યાયના હિતમાં રજુઆત કરવાની તકો આપવામાં આવેલ હતી. આ અંગે પણ મંડળી તરફથી કોઈ વાંધો વિરોધ રજુ થયેલ નથી. ગુજરાત સહકારી મંડળીઓના અધિનિયમ, ૧૯૬૧ની કલમ-૧૦૭ અન્વયેની મંડળીને આટોપી લેવા સંબંધે અંતિમ આદેશ કરતાં પૂર્વે મંડળીને પુરતી તકો આપવામાં આવેલ છે. જે અન્વયે મંડળી તરફથી કોઈ વાંધો વિરોધ કે રજુઆત થયેલ નથી. જેથી મંડળીના સભ્યો/હોદેદારોને મંડળી ચલાવવામાં રસ જણાતો નથી. તેમ માનવાને કારણ રહે છે. ઉક્ત વિગતો જોતાં મંડળીને આટોપી લેવાનું અનિવાર્ય હોવાથી નીચે મુજબનો અંતિમ આદેશ કરવામાં આવે છે.

અંતિમ આદેશ

આથી હું એ. બી. પટેલ, જિલ્લા રજિસ્ટ્રાર, સહકારી મંડળીઓ, (રૂરલ) અમદાવાદ, મને મળેલ સત્તાની રૂઈએ ધી ચણોઠીયા દુધ ઉત્પાદક સહકારી મંડળી લિ., મુ. ચણોઠીયા, તા. વિરમગામ, જિ. અમદાવાદ કે જેનો નોંધણી ક્રમાંક ૨૫૮૪૧, તા. ૨૪-૧૨-૧૯૯૨ થી નોંધાયેલ સહકારી મંડળીને અધિનિયમ ૧૯૬૧ની કલમ ૧૦૭ મુજબના કારણોસર આટોપી લેવા કરવામાં આવેલ ઉપરોક્ત વંચાણે લીધા ક્રમાંક : (૫) મુજબનો વચગાળાનો હુકમ કાયમ કરૂં છું.

અમદાવાદ, તારીખ ૨૩મી ઓગસ્ટ, ૨૦૦૪.

વંચાણે લીધા :

(૧) સને ૧૯૬૧ના ગુજરાત સહકારી મંડળીઓના અધિનિયમની કલમ ૧૦૭ અને ૧૦૮ની જોગવાઈઓ.

(૨) સરકારશ્રીના ખેતી, વન અને સહકાર વિભાગના ઠરાવ ક્રમાંક ઘખ/૨૭૭/ડીડીસી/૧૧૬૮/૧૮૪૯૬/બી, તા. ૨૭-૫-૧૯૭૮.

(૩) રજીસ્ટ્રારશ્રી, સહકારી મંડળીઓ, ગુ. રા. ગાંધીનગરના હુકમ ક્રમાંક ખસમ/૨/ક/૩૯૬૫, તા. ૮-૬-૭૬.

(૪) અત્રેની કાર્યાલયની કારણદર્શક નોટીસ તા. ૩૦-૬-૨૯

(૫) અત્રેની કચેરીના વચગાળા આદેશ ક્રમાંક ફડચ/૦૧/ગ-૩/૬૭૨/૨૦૦૩, તા. ૭-૫-૨૦૦૩.

(૬) અત્રેની કચેરીના તા. ૨૧-૧-૨૦૦૨ના પત્રો.

પ્રસ્તાવના

જા. નં. ફડચ/૦૧/ગ-૩/૭૬૮/૨૦૦૪.–ધી હિરાપુર દુધ ઉત્પાદક સહકારી મંડળી લિ., મુ. હિરાપુર, તા. વિરમગામ, જિ. અમદાવાદ કે જેનો નોંધણી ક્રમાંક સે. દુ. ૨૧૭૯૨, તા. ૨૮-૧૧-૧૯૮૬ છે. તેના આ કચેરીના વંચાણે લીધા ક્રમાંક : (૫) મુજબ વચગાળાનો આદેશ ક્રમાંક : ફડચ/૦૧/ગ-૩/૬૭૨/૨૦૦૩, તા. ૭-૫-૨૦૦૩ થી આટોપી લેવા આદેશ સામે મંડળીએ કોઈ વાંધો વિરોધ કે રજુઆત કરવી હોય તો આદેશ થયાથી એક માસની અંદર કરવા જણાવેલ. આમ છતાં મંડળી તરફથી કોઈ વાંધો વિરોધ રજુ થયેલ નથી. આમ છતાં મંડળીએ સંદર્ભ-૬ના પત્રોથી ન્યાયના હિતમાં રજુઆત કરવાની તકો આપવામાં આવેલ હતી. આ અંગે પણ મંડળી તરફથી કોઈ વાંધો વિરોધ રજુ થયેલ નથી. ગુજરાત સહકારી મંડળીઓના અધિનિયમ, ૧૯૬૧ની કલમ-૧૦૭ અન્વયેની મંડળીને આટોપી લેવા સંબંધે અંતિમ આદેશ કરતાં પૂર્વે મંડળીને પુરતી તકો આપવામાં આવેલ છે. જે અન્વયે મંડળી તરફથી કોઈ વાંધો વિરોધ કે રજુઆત થયેલ નથી. જેથી મંડળીના સભ્યો/હોદેદારોને મંડળી ચલાવવામાં રસ જણાતો નથી. તેમ માનવાને કારણ રહે છે. ઉક્ત વિગતો જોતાં મંડળીને આટોપી લેવાનું અનિવાર્ય હોવાથી નીચે મુજબનો અંતિમ આદેશ કરવામાં આવે છે.

અંતિમ આદેશ

આથી હું એ. બી. પટેલ, જિલ્લા રજિસ્ટ્રાર, સહકારી મંડળીઓ, (રૂરલ) અમદાવાદ, મને મળેલ સત્તાની રૂઈએ ધી હિરાપુર દુધ ઉત્પાદક સહકારી મંડળી લિ., મુ. હિરાપુર, તા. વિરમગામ, જિ. અમદાવાદ કે જેનો નોંધણી ક્રમાંક : સે. દુ. ૨૧૭૯૨, તા. ૨૮-૧૧-૧૯૮૬ થી નોંધાયેલ સહકારી મંડળીને અધિનિયમ ૧૯૬૧ની કલમ ૧૦૭ મુજબના કારણોસર આટોપી લેવા કરવામાં આવેલ ઉપરોક્ત વંચાણે લીધા ક્રમાંક : (૫) મુજબનો વચગાળાનો હુકમ કાયમ કરૂં છું.

અમદાવાદ, તારીખ ૨૩મી ઓગસ્ટ, ૨૦૦૪.

વંચાણે લીધા :

(૧) સને ૧૯૬૧ના ગુજરાત સહકારી મંડળીઓના અધિનિયમની કલમ ૧૦૭ અને ૧૦૮ની જોગવાઈઓ.

(૨) સરકારશ્રીના ખેતી, વન અને સહકાર વિભાગના ઠરાવ ક્રમાંક ઘખ/૨૭૭/ડીડીસી/૧૧૬૮/૧૮૪૯૬/બી, તા. ૨૭-૫-૧૯૭૮.

(૩) રજીસ્ટ્રારશ્રી, સહકારી મંડળીઓ, ગુ. રા. ગાંધીનગરના હુકમ ક્રમાંક ખસમ/૨/ક/૩૯૬૫, તા. ૮-૬-૭૬.

(૪) અત્રેની કાર્યાલયની કારણદર્શક નોટીસ તા. ૨૯-૭-૨૦૦૨.

(૫) અત્રેની કચેરીના વચગાળા આદેશ ક્રમાંક ફડચ/૦૧/ગ-૩/ /૨૦૦૩, તા. ૭-૫-૨૦૦૩.

(૬) અત્રેની કચેરીના તા. ૨૧-૧-૨૦૦૨ના પત્રો.

પ્રસ્તાવના

જા. નં. ફડચ/૦૧/ગ-૩/૭૬૯/૨૦૦૪.–ધી વાઘજીપુરા મહિલા દુધ ઉત્પાદક સહકારી મંડળી લિ., મુ. વાઘજીપુરા, તા. સાણંદ, જિ. અમદાવાદ કે જેનો નોંધણી ક્રમાંક ૪૫૮૬૦, તા. ૧૪-૧૦-૧૯૯૩ છે. તેના આ કચેરીના વંચાણે લીધા ક્રમાંક : (૫) મુજબ વચગાળાનો આદેશ ક્રમાંક : ફડચ/૦૧/ગ-૩/૬૭૨/૨૦૦૩, તા. ૭-૫-૨૦૦૩ થી આટોપી લેવા આદેશ સામે મંડળીએ કોઈ વાંધો વિરોધ કે રજુઆત કરવી હોય તો આદેશ થયાથી એક માસની અંદર કરવા જણાવેલ. આમ છતાં મંડળી તરફથી કોઈ વાંધો વિરોધ રજુ થયેલ નથી. આમ છતાં મંડળીએ સંદર્ભ-૬ના પત્રોથી ન્યાયના હિતમાં રજુઆત કરવાની તકો આપવામાં આવેલ હતી. આ અંગે પણ મંડળી તરફથી કોઈ વાંધો વિરોધ રજુ થયેલ નથી. ગુજરાત સહકારી મંડળીઓના અધિનિયમ, ૧૯૬૧ની કલમ-૧૦૭ અન્વયેની મંડળીને આટોપી લેવા સંબંધે અંતિમ આદેશ કરતાં પૂર્વે મંડળીને પુરતી તકો આપવામાં આવેલ છે. જે અન્વયે મંડળી તરફથી કોઈ વાંધો વિરોધ કે રજુઆત થયેલ નથી. જેથી મંડળીના સભ્યો/હોદેદારોને મંડળી ચલાવવામાં રસ જણાતો નથી. તેમ માનવાને કારણ રહે છે. ઉકત વિગતો જોતાં મંડળીને આટોપી લેવાનું અનિવાર્ય હોવાથી નીચે મુજબનો અંતિમ આદેશ કરવામાં આવે છે.

અંતિમ આદેશ

આથી હું એ. બી. પટેલ, જિલ્લા રજિસ્ટ્રાર, સહકારી મંડળીઓ, (રૂરલ) અમદાવાદ, મને મળેલ સત્તાની રૂઈએ ધી વાઘજીપુરા દુધ ઉત્પાદક સહકારી મંડળી લિ., મુ. વાઘજીપુરા, તા. સાણંદ, જિ. અમદાવાદ કે જેનો નોંધણી ક્રમાંક : ૪૫૮૬૦, તા. ૧૪-૧૦-૧૯૯૩ થી નોંધાયેલ સહકારી મંડળીને અધિનિયમ ૧૯૬૧ની કલમ ૧૦૭ મુજબના કારણોસર આટોપી લેવા કરવામાં આવેલ ઉપરોક્ત વંચાણે લીધા ક્રમાંક : (૫) મુજબનો વચગાળાનો હુકમ કાયમ કરૂં છું.

અમદાવાદ, તારીખ ૨૩મી ઓગસ્ટ, ૨૦૦૪.

વંચાણે લીધા :

(૧) સને ૧૯૬૧ના ગુજરાત સહકારી મંડળીઓના અધિનિયમની કલમ ૧૦૭ અને ૧૦૮ની જોગવાઈઓ.

(૨) સરકારશ્રીના ખેતી, વન અને સહકાર વિભાગના ઠરાવ ક્રમાંક ઘખ/૨૭૭/ડીડીસી/૧૧૬૮/૧૮૪૯૬/બી, તા. ૨૭-૫-૧૯૭૮.

(૩) રજીસ્ટ્રારશ્રી, સહકારી મંડળીઓ, ગુ. રા. ગાંધીનગરના હુકમ ક્રમાંક ખસમ/૨/ક/૩૯૬૫, તા. ૮-૬-૭૬.

(૪) અત્રેની કાર્યાલયની કારણદર્શક નોટીસ તા. ૨૦-૩-૨૦૦૩.

(૫) અત્રેની કચેરીના વચગાળા આદેશ ક્રમાંક ફડચ/૦૧/ગ-૩/૬૭૫ /૨૦૦૩, તા. ૭-૫-૨૦૦૩.

(૬) અત્રેની કચેરીના તા. ૨૯-૭-૨૦૦૨ના પત્રો.

પ્રસ્તાવના

જા. નં. ફડચ/૦૧/ગ-૩/૭૭૦/૨૦૦૪.–ધી હાથીજણ મહિલા દુધ ઉત્પાદક સહકારી મંડળી લિ., મુ. હાથીજણ, તા. દસકોઈ, જિ. અમદાવાદ કે જેનો નોંધણી ક્રમાંક ૨૯૪૭૪, તા. ૧૮-૯-૧૯૯૭ છે. તેના આ કચેરીના વંચાણે લીધા ક્રમાંક : (૫) મુજબ વચગાળાનો આદેશ ક્રમાંક : ફડચ/૦૧/ગ-૩/૬૭૫/૨૦૦૩, તા. ૭-૫-૨૦૦૩ થી આટોપી લેવા આદેશ સામે મંડળીએ કોઈ વાંધો વિરોધ કે રજુઆત કરવી હોય તો આદેશ થયાથી એક માસની અંદર કરવા જણાવેલ. આમ છતાં મંડળી તરફથી કોઈ વાંધો વિરોધ રજુ થયેલ નથી. આમ છતાં મંડળીએ સંદર્ભ-૬ના પત્રોથી ન્યાયના હિતમાં રજુઆત કરવાની તકો આપવામાં આવેલ હતી. આ અંગે પણ મંડળી તરફથી કોઈ વાંધો વિરોધ રજુ થયેલ નથી. ગુજરાત સહકારી મંડળીઓના અધિનિયમ, ૧૯૬૧ની કલમ-૧૦૭ અન્વયેની મંડળીને આટોપી લેવા સંબંધે અંતિમ આદેશ કરતાં પૂર્વે મંડળીને પુરતી તકો આપવામાં આવેલ છે. જે અન્વયે મંડળી તરફથી કોઈ વાંધો વિરોધ કે રજુઆત થયેલ નથી. જેથી મંડળીના સભ્યો/હોદેદારોને મંડળી ચલાવવામાં રસ જણાતો નથી. તેમ માનવાને કારણ રહે છે. ઉકત વિગતો જોતાં મંડળીને આટોપી લેવાનું અનિવાર્ય હોવાથી નીચે મુજબનો અંતિમ આદેશ કરવામાં આવે છે.

અંતિમ આદેશ

આથી હું એ. બી. પટેલ, જિલ્લા રજિસ્ટ્રાર, સહકારી મંડળીઓ, (રૂરલ) અમદાવાદ, મને મળેલ સત્તાની રૂઈએ ધી હાથીજણ મહિલા દુધ ઉત્પાદક સહકારી મંડળી લિ., મુ. હાથીજણ, તા. દસકોઈ, જિ. અમદાવાદ કે જેનો નોંધણી ક્રમાંક : ૨૯૪૭૪, તા. ૧૮-૯-૧૯૯૭ થી નોંધાયેલ સહકારી મંડળીને અધિનિયમ ૧૯૬૧ની કલમ ૧૦૭ મુજબના કારણોસર આટોપી લેવા કરવામાં આવેલ ઉપરોકત વંચાણે લીધા ક્રમાંક : (૫) મુજબનો વચગાળાનો હુકમ કાયમ કરૂં છું.

અમદાવાદ, તારીખ ૨૩મી ઓગસ્ટ, ૨૦૦૪.

વંચાણે લીધા :

(૧) સને ૧૯૬૧ના ગુજરાત સહકારી મંડળીઓના અધિનિયમની કલમ ૧૦૭ અને ૧૦૮ની જોગવાઈઓ.

(૨) સરકારશ્રીના ખેતી, વન અને સહકાર વિભાગના ઠરાવ ક્રમાંક ઘખ/૨૭૭/ડીડીસી/૧૧૬૮/૧૮૪૯૬/બી, તા. ૨૭-૫-૧૯૭૮.

(૩) રજીસ્ટ્રારશ્રી, સહકારી મંડળીઓ, ગુ. રા. ગાંધીનગરના હુકમ ક્રમાંક ખસમ/૨/ક/૩૯૬૫, તા. ૮-૬-૭૬.

(૪) અત્રેની કાર્યાલયની કારણદર્શક નોટીસ તા. ૨૭-૩-૨૦૦૩.

(૫) અત્રેની કચેરીના વચગાળા આદેશ ક્રમાંક ફડચ/૦૧/ગ-૩/૧૦૯૨ /૨૦૦૩, તા. ૨૯-૧૦-૨૦૦૩.

પ્રસ્તાવના

જા. નં. ફડચ/૦૧/ગ-૩/૭૭૧/૨૦૦૪.–ધી વિડીયોકોન (ટી. વી. યુ.) એમ્પ્લોઈઝ કો. ઓ. ક્રેડીટ એન્ડ સપ્લાય સો. લી., મુ. ગાંધીનગર, તા. ગાંધીનગર, જિ. અમદાવાદ કે જેનો નોંધણી ક્રમાંક સે. ૨૩૦૬૩,

INDEX

તા. ૨૨-૨-૧૯૯૪ છે. તેના આ કચેરીના વંચાણે લીધા ક્રમાંક : (૫) મુજબ વચગાળાનો આદેશ ક્રમાંક : ફડચ/૦૧/ગ-૩/૧૦૯૨/૨૦૦૩, તા. ૨૯-૧૦-૨૦૦૩ થી આટોપી લેવા આદેશ સામે મંડળીએ કોઈ વાંધો વિરોધ કે રજુઆત કરવી હોય તો આદેશ થયાથી એક માસની અંદર કરવા જણાવેલ. આમ છતાં મંડળી તરફથી કોઈ વાંધો વિરોધ રજુ થયેલ નથી. આમ છતાં મંડળીએ સંદર્ભ-૬ના પત્રોથી ન્યાયના હિતમાં રજુઆત કરવાની તકો આપવામાં આવેલ હતી. આ અંગે પણ મંડળી તરફથી કોઈ વાંધો વિરોધ રજુ થયેલ નથી. ગુજરાત સહકારી મંડળીઓના અધિનિયમ, ૧૯૬૧ની કલમ-૧૦૭ અન્વયેની મંડળીને આટોપી લેવા સંબંધે અંતિમ આદેશ કરતાં પૂર્વે મંડળીને પુરતી તકો આપવામાં આવેલ છે. જે અન્વયે મંડળી તરફથી કોઈ વાંધો વિરોધ કે રજુઆત થયેલ નથી. જેથી મંડળીના સભ્યો/હોદ્દેદારોને મંડળી ચલાવવામાં રસ જણાતો નથી. તેમ માનવાને કારણ રહે છે. ઉક્ત વિગતો જોતાં મંડળીને આટોપી લેવાનું અનિવાર્ય હોવાથી નીચે મુજબનો અંતિમ આદેશ કરવામાં આવે છે.

અંતિમ આદેશ

આથી હું એ. બી. પટેલ, જિલ્લા રજિસ્ટ્રાર, સહકારી મંડળીઓ, (રૂરલ) અમદાવાદ, મને મળેલ સત્તાની રૂઈએ ધી વિડીયોકોન (ટી. વી. યુ.) એમ્પ્લોઈઝ કો. ઓ. ક્રેડીટ એન્ડ સપ્લાય સો. લી., મુ. ગાંધીનગર, તા. ગાંધીનગર, જિ. ગાંધીનગર કે જેનો નોંધણી ક્રમાંક સે. ૨૩૦૬૩, તા. ૨૨-૨-૧૯૯૪ થી નોંધાયેલ સહકારી મંડળીને અધિનિયમ ૧૯૬૧ની કલમ ૧૦૭ મુજબના કારણોસર આટોપી લેવા કરવામાં આવેલ ઉપરોક્ત વંચાણે લીધા ક્રમાંક : (૫) મુજબનો વચગાળાનો હુકમ કાયમ કરૂં છું.

અમદાવાદ, તારીખ ૨૩મી ઓગસ્ટ, ૨૦૦૪.

એ. બી. પટેલ,
જિલ્લા રજિસ્ટ્રાર,
સહકારી મંડળીઓ, (રૂરલ),
અમદાવાદ.

નંબર ઉખસ/નધણ/૦૧/ચ/૬૯૮/સે. ૩૫૩૮૩/૨૦૦૪.-આથી જાહેર કરે છે કે, મ. સં. પટેલ ફળિયા માંકડબન દૂધ ઉત્પાદક સહકારી મંડળી લી., મુ. માંકડબન તા. ધરમપુર જી. વલસાડ.

સને ૧૯૬૧ના ગુજરાત સહકારી મંડળી અધિનિયમની કલમ-૯ અન્વયે આજરોજ નોંધવામાં આવી છે.

વલસાડ, તારીખ ૩૧મી ઓગષ્ટ, ૨૦૦૪.

નંબર ઉખસ/નધણ/૦૧/ચ/૬૯૯/સે. ૩૫૩૮૪/૨૦૦૪.-આથી જાહેર કરે છે કે, મ. સં. દાદરી ફળિયા રાબડા દૂધ ઉત્પાદક સહકારી મંડળી લી., મુ. રાબડા તા. વલસાડ જી. વલસાડ.

સને ૧૯૬૧ના ગુજરાત સહકારી મંડળી અધિનિયમની કલમ-૯ અન્વયે આજરોજ નોંધવામાં આવી છે.

વલસાડ, તારીખ ૩૧મી ઓગષ્ટ, ૨૦૦૪.

નંબર ઉખસ/નધણ/૦૧/ચ/૬૯૭/સે. ૩૫૩૮૫/૨૦૦૪.-આથી જાહેર કરે છે કે, મ. સં. બરમબેડા (મોટાપોંઢા) દૂધ ઉત્પાદક સહકારી મંડળી લી., મુ. બરમબેડા તા. કપરાડા જી. વલસાડ.

સને ૧૯૬૧ના ગુજરાત સહકારી મંડળી અધિનિયમની કલમ-૯ અન્વયે આજરોજ નોંધવામાં આવી છે.

વલસાડ, તારીખ ૩૧મી ઓગષ્ટ, ૨૦૦૪.

નંબર ઉખસ/નધણ/૦૧/ચ/૭૦૮/સે. ૩૪૯૪/૨૦૦૪.-આથી જાહેર કરે છે કે, અમરધામ 'બી' કો-ઓપ. કા. સર્વિસ સો. સહકારી મંડળી લી., મુ. વલસાડ તા. વલસાડ જી. વલસાડ.

સને ૧૯૬૧ના ગુજરાત સહકારી મંડળી અધિનિયમની કલમ-૯ અન્વયે આજરોજ નોંધવામાં આવી છે.

વલસાડ, તારીખ ૩૧મી ઓગષ્ટ, ૨૦૦૪.

(સહી) અવાચ્ય,
જિલ્લા રજિસ્ટ્રાર,
સહકારી મંડળીઓ, વલસાડ.

નંબર સા. ૩૩૯૦૪/ખ-૩/૭૩૩/૨૦૦૪.-આથી જાહેર કરે છે કે, સૂચિત શૈલેષપાર્ક કો. ઓપ. હાઉસીંગ સર્વિસ સો. લી., મર્યાદિત સ્થળ છાપરા-નવસારી તાલુકો નવસારી જી. નવસારી.

સને ૧૯૬૧નાં ગુજરાત કાયદો (ગુજરાત સહકારી મંડળીઓનો કાયદો ૧૯૬૧)ની કલમ-૯ અન્વયે આજરોજ નોંધવામાં આવી છે.

નવસારી, તારીખ ૨૫મી ઓગષ્ટ, ૨૦૦૪.

વાંચ્યો :-

(૧) શ્રી આર. ડી. પટેલ. સહકારી ફડચા અધિકારી લગત જિ. રજિ. સ.મ. નવસારી શ્રી બલવાડા વિભાગ સેવા સહકારી મંડળી લિ., ફડચામાંનો તા. ૧૯-૮-૨૦૦૪નો અહેવાલ.

(૨) શ્રી જિલ્લા રજિસ્ટ્રાર સહકારી મંડળીઓ નવસારીના તા. ૧૫-૩-૨૦૦૪નાં હુકમ ક્રમાંક ઉખસ/ફડચ/સે/૨૩૨૪૮/ખ-૩/૨૫૫થી કરેલ મંડળીનો ફડચાનો કાયમી આદેશ.

(૩) શ્રી ગ્રાહક વલસાડ ઓડીટર સહકારી મંડળીનો તા. ૧-૪-૨૦૦૨થી તા. ૩૧-૫-૨૦૦૪ સુધીનો છેવટનો અન્વેષણ અહેવાલ.

આદેશ

ક્રમાંક ફડચ/નધણ/A/૭૩૪/-/૨૦૦૪.-શ્રી બલવાડા વિભાગ સેવા સહકારી મંડળી ફડચા સહકારી મંડળી લિ., મુ. બલવાડા તા. ચીખલી જિ. નવસારી કે જેને સહકારી મંડળીઓના કાયદા અન્વયે નોંધણી ક્રમાક સે-૨૩૨૪૮ તા. ૨૭-૭-૧૯૮૯થી નોંધવામાં આવી હતી તેને ઉપરોક્ત આદેશથી ફડચામાં લઈ જવામાં આવી હતી ફડચાનું

કામ સંપૂર્ણ થઈ ગયું હોવાનું ફડચા અધિકારીશ્રીએ ઉપરોક્ત પત્રથી જણાવેલ છે. આથી સને ૧૯૬૧ના ગુજરાત સહકારી મંડળીઓના અધિનિયમની કલમ-૧૧૪ (૨) અન્વયે ફડચાની કાર્યવાહી સમાપ્ત થયેલ જાહેર કરવામાં આવે છે. અને એજ કાયદાની કલમ-૨૦ અન્વયે નોંધણી રદ્દ કરવામાં આવે છે મંડળી આ આદેશની તારીખથી બંધ થયેલી ગણાશે.

નવસારી, તારીખ ૨૬મી ઓગષ્ટ ૨૦૦૪.

વાંચ્યો :-

(૧) શ્રી આર. ડી. પટેલ. સહકારી ફડચા અધિકારી લગત જિ. રજિ. સ.મ. નવસારી શ્રી ગણદેવી વિભાગ પ્રાથમિક શાળાના વિદ્યાર્થી અને કર્મચારી બચત અને ગ્રાહક સહકારી મંડળી લિ., ફડચામાંનો તા. ૧૯-૮-૨૦૦૪નો અહેવાલ.

(૨) શ્રી જિલ્લા રજિસ્ટ્રાર સહકારી મંડળીઓ નવસારીના તા. ૨૯-૧૦-૨૦૦૩નાં હુકમ ક્રમાંક ઉખસ/ફડચ/ખ-૩/૫૦૭થી કરેલ મંડળીનો ફડચાનો કાયમી આદેશ.

(૩) શ્રી ગ્રાહક વલસાડ ઓડીટર સહકારી મંડળીનો તા. ૧-૪-૨૦૦૩થી તા. ૩૧-૩-૨૦૦૪ સુધીનો છેવટનો અન્વેષણ અહેવાલ.

આદેશ

ક્રમાંક ફડચ/નધણ/A/૭૩૫/-/૨૦૦૪.-શ્રી ગણદેવી વિભાગ પ્રાથમિક શાળાના વિદ્યાર્થી અને કર્મચારી બચત અને ગ્રાહક સહકારી મંડળી લિ., મુ. ગણદેવી તા. ગણદેવી જિ. નવસારી કે જેને સહકારી મંડળીઓના કાયદા અન્વયે નોંધણી ક્રમાક સે-૧૬૬૨૫ તા. ૧૬-૧૦-૧૯૭૯થી નોંધવામાં આવી હતી તેને ઉપરોક્ત આદેશથી ફડચામાં લઈ જવામાં આવી હતી ફડચાનું કામ સંપૂર્ણ થઈ ગયું હોવાનું ફડચા અધિકારીશ્રીએ ઉપરોક્ત પત્રથી જણાવેલ છે. આથી સને ૧૯૬૧ના ગુજરાત સહકારી મંડળીઓના અધિનિયમની કલમ-૧૧૪ (૨) અન્વયે ફડચાની કાર્યવાહી સમાપ્ત થયેલ જાહેર કરવામાં આવે છે. અને એજ કાયદાની કલમ-૨૦ અન્વયે નોંધણી રદ્દ કરવામાં આવે છે મંડળી આ આદેશની તારીખથી બંધ થયેલી ગણાશે.

નવસારી, તારીખ ૨૬મી ઓગષ્ટ ૨૦૦૪.

વાંચ્યો :-

(૧) શ્રી આર. ડી. પટેલ. સહકારી ફડચા અધિકારી લગત જિ. રજિ. સ.મ. નવસારી શ્રી કણભઈ સતાડીયા પિયત સહકારી મંડળી લિ., ફડચામાંનો તા. ૩-૮-૨૦૦૪નો અહેવાલ.

(૨) શ્રી જિલ્લા રજિસ્ટ્રાર સહકારી મંડળીઓ નવસારીના તા. ૧૫-૩-૨૦૦૪નાં હુકમ ક્રમાંક ઉખસ/ફડચ/ખ-૩/૨૦૨થી કરેલ મંડળીનો ફડચાનો કાયમી આદેશ.

(૩) શ્રી સબ ઓડીટર બીલીમોરા સહકારી મંડળીનો તા. ૧-૪-૨૦૦૪થી તા. ૩૦-૪-૨૦૦૪ સુધીનો છેવટનો અન્વેષણ અહેવાલ.

આદેશ

ક્રમાંક ફડચ/નધણ/૦૧/ખ-૩/૭૪૩/-/૨૦૦૪.-શ્રી કણભાઈ સતાડીયા પિયત સહકારી મંડળી લિ., મુ. કણભાઈ સતાડીયા તા. ચીખલી જિ. નવસારી કે જેને સહકારી મંડળીઓના કાયદા અન્વયે નોંધણી ક્રમાક ખે-૧૦૫૩ તા. ૧૪-૩-૧૯૯૬થી નોંધવામાં આવી હતી તેને ઉપરોક્ત આદેશથી ફડચામાં લઈ જવામાં આવી હતી ફડચાનું કામ સંપૂર્ણ થઈ ગયું હોવાનું ફડચા અધિકારીશ્રીએ ઉપરોક્ત પત્રથી જણાવેલ છે. આથી સને ૧૯૬૧ના ગુજરાત સહકારી મંડળીઓના અધિનિયમની કલમ-૧૧૪ (૨) અન્વયે ફડચાની કાર્યવાહી સમાપ્ત થયેલ જાહેર કરવામાં આવે છે. અને એજ કાયદાની કલમ-૨૦ અન્વયે નોંધણી રદ્દ કરવામાં આવે છે મંડળી આ આદેશની તારીખથી બંધ થયેલી ગણાશે.

નવસારી, ૩જી સપ્ટેમ્બર, ૨૦૦૪.

સુનિલકુમાર,
જિલ્લા રજિસ્ટ્રાર,
સહકારી મંડળીઓ, નવસારી.

વાંચ્યો :-

(૧) શ્રી હરિપુરા પિયત સ. મં. લિ., હરિપુરાની ફડચા અધિકારીશ્રીનો તા. ૧૯-૮-૨૦૦૪નો પત્ર નં. ફડચ/૦૧/ચ/૭૬૩/૨૦૦૪.

(૨) ગુજરાત સહકારી મંડળીઓનો કાયદો, ૧૯૬૧ની કલમ-૨૦ અને ૧૧૪ (૨)

(૩) સરકારશ્રીના કૃષિ સહકાર અને ગ્રામ વિકાસ વિભાગ, સચિવાલય, ગાંધીનગરના તા. ૩૦-૩-૯૧ના જાહેરનામાં ક્રમાંક જી.એચ.કે.એચ.-૨૪-૯૧/ડી.ડી.સી. ૧૧૮૮/૩૨૦૪/જે.

હુકમ

જા.નં. ફડચ/૦૧/ચ-૭૭૭/૨૦૦૪.-શ્રી હરિપુરા પિયત સહકારી મંડળી લિ. મુ. હરિપુરા તા. આણંદ જિ. આણંદ શ્રી મદદનીશ જિલ્લા રજિસ્ટ્રાર, સહકારી મંડળીઓ જિ. પં. આણંદ/નડીઆદની ઓફીસનો નોંધણી નંબર ખે-૩૨૧૫ તા. ૮-૧-૯૦થી નોંધવામાં આવી હતી જેને શ્રી જિલ્લા રજિસ્ટ્રાર, સહકારી મંડળીઓ, આણંદના હુકમ નં. ઉખસ/કજ/ફડચા/ગ-૨/૧૫૪૩૩/૫૬૫/૨૦૦૪ તા. ૧૯-૭-૨૦૦૪થી ફડચામાં લઈ જવામાં આવી હતી તેની ફડચાની કાર્યવાહીઓ સને ૧૯૬૧ના ગુજરાત સહકારી મંડળીઓના અધિનિયમ (ગુજરાત અધિનિયમ નં. ૧૦ સને ૧૯૬૨) ની કલમ ૧૧૪ (૨) અન્વયે આથી સમાપ્ત કરવામાં આવે છે. અને સદર મંડળીની નોંધણી સને ૧૯૬૧ના ગુજરાત સહકારી મંડળીઓના કાયદાની કલમ-૨૦ હેઠળ રદ કરવામાં આવે છે અને તેથી આ હુકમની તારીખથી બંધ કરવામાં આવી છે એમ ગણાશે.

આણંદ, તારીખ ૨૬મી ઓગષ્ટ ૨૦૦૪.

INDEX

વાંચ્યો :-

(૧) શ્રી મહીસાગર પિયત અને કૃષિ વિકાસ સ. મં. લિ., જોળની ફડચા અધિકારીશ્રીનો તા. ૧૯-૮-૨૦૦૪નો પત્ર નં. ફડચ/૦૧/ચ/૭૬૭/૨૦૦૪.

(૨) ગુજરાત સહકારી મંડળીઓનો કાયદો, ૧૯૬૧ની કલમ-૨૦ અને ૧૧૪ (૨)

(૩) સરકારશ્રીના કૃષિ સહકાર અને ગ્રામ વિકાસ વિભાગ, સચિવાલય, ગાંધીનગરના તા. ૩૦-૩-૯૧ના જાહેરનામાં ક્રમાંક જી.એચ.કે.એચ.-૨૪-૯૧/ડી.ડી.સી. ૧૧૮૮/૩૨૦૪/જે.

હુકમ

જા.નં. ફડચ/૦૧/ચ-૭૭૮/૨૦૦૪.-શ્રી મહીસાગર પિયત અને કૃષિ વિકાસ સહકારી મંડળી લિ. મુ. જોળ તા. આણંદ જિ. આણંદ શ્રી મદદનીશ જિલ્લા રજિસ્ટ્રાર, સહકારી મંડળીઓ જિ. પં. આણંદ/નડીઆદની ઓફીસનો નોંધણી નંબર પિ-૪૬૨૫ તા. ૨૫-૫-૯૯થી નોંધવામાં આવી હતી જેને શ્રી જિલ્લા રજિસ્ટ્રાર, સહકારી મંડળીઓ, આણંદના હુકમ નં. ઉખસ/કજ/ફડચા/ચ/૧૫૪૩૮/૫૮૪/૨૦૦૪ તા. ૨૬-૭-૨૦૦૪થી ફડચામાં લઈ જવામાં આવી હતી તેની ફડચાની કાર્યવાહીઓ સને ૧૯૬૧ના ગુજરાત સહકારી મંડળીઓના અધિનિયમ (ગુજરાત અધિનિયમ નં. ૧૦ સને ૧૯૬૨) ની કલમ ૧૧૪ (૨) અન્વયે આથી સમાપ્ત કરવામાં આવે છે. અને સદર મંડળીની નોંધણી સને ૧૯૬૧ના ગુજરાત સહકારી મંડળીઓના કાયદાની કલમ-૨૦ હેઠળ રદ કરવામાં આવે છે અને તેથી આ હુકમની તારીખથી બંધ કરવામાં આવી છે એમ ગણાશે.

આણંદ, તારીખ ૨૬મી ઓગષ્ટ ૨૦૦૪.

વાંચ્યો :-

(૧) શ્રી ઊટવાડા દુધ ઉત્પાદક સ. મં. લિ., ઊટવાડાની ફડચા અધિકારીશ્રીનો તા. ૨૦-૮-૨૦૦૪નો પત્ર નં. ફડચ/૦૧/ચ/૭૬૮/૨૦૦૪.

(૨) ગુજરાત સહકારી મંડળીઓનો કાયદો, ૧૯૬૧ની કલમ-૨૦ અને ૧૧૪ (૨)

(૩) સરકારશ્રીના કૃષિ સહકાર અને ગ્રામ વિકાસ વિભાગ, સચિવાલય, ગાંધીનગરના તા. ૩૦-૩-૯૧ના જાહેરનામાં ક્રમાંક જી.એચ.કે.એચ.-૨૪-૯૧/ડી.ડી.સી. ૧૧૮૮/૩૨૦૪/જે.

હુકમ

જા.નં. ફડચ/૦૧/ચ-૭૭૯/૨૦૦૪.-શ્રી ઊટવાડા દુધ ઉત્પાદક સહકારી મંડળી લિ. મુ. ઊટવાડા તા. ખંભાત જિ. આણંદ શ્રી મદદનીશ જિલ્લા રજિસ્ટ્રાર, સહકારી મંડળીઓ જિ. પં. આણંદ/નડીઆદની ઓફીસનો નોંધણી નંબર સે-૧૧૮૬૨ તા. ૧૯-૯-૭૨થી નોંધવામાં આવી હતી જેને શ્રી જિલ્લા રજિસ્ટ્રાર, સહકારી મંડળીઓ, આણંદના હુકમ નં. ઉખસ/કજ/ફડચા/ગ-૨/૧૯૦/૧૯૯૭ તા. ૧૫-૪-૧૯૯૭થી ફડચામાં લઈ જવામાં આવી હતી તેની ફડચાની કાર્યવાહીઓ સને ૧૯૬૧ના ગુજરાત સહકારી મંડળીઓના અધિનિયમ (ગુજરાત અધિનિયમ નં. ૧૦ સને ૧૯૬૨) ની કલમ ૧૧૪ (૨) અન્વયે આથી સમાપ્ત કરવામાં આવે છે. અને સદર મંડળીની નોંધણી સને ૧૯૬૧ના ગુજરાત સહકારી મંડળીઓના કાયદાની કલમ-૨૦ હેઠળ રદ કરવામાં આવે છે અને તેથી આ હુકમની તારીખથી બંધ કરવામાં આવી છે એમ ગણાશે.

આણંદ, તારીખ ૨૬મી ઓગષ્ટ ૨૦૦૪.

વાંચ્યો :-

(૧) શ્રી અલારસા ખેડૂત જૂથ પિયત સ. મં. લિ., અલારસાની ફડચા અધિકારીશ્રીનો તા. ૧૯-૮-૨૦૦૪નો પત્ર નં. ફડચ/૦૧/ચ/૭૬૨/૨૦૦૪.

(૨) ગુજરાત સહકારી મંડળીઓનો કાયદો, ૧૯૬૧ની કલમ-૨૦ અને ૧૧૪ (૨)

(૩) સરકારશ્રીના કૃષિ સહકાર અને ગ્રામ વિકાસ વિભાગ, સચિવાલય, ગાંધીનગરના તા. ૩૦-૩-૯૧ના જાહેરનામાં ક્રમાંક જી.એચ.કે.એચ.-૨૪-૯૧/ડી.ડી.સી. ૧૧૮૮/૩૨૦૪/જે.

હુકમ

જા.નં. ફડચ/૦૧/ચ-૭૮૦/૨૦૦૪.-શ્રી અલારસા ખેડૂત જૂથ પિયત સહકારી મંડળી લિ. મુ. અલારસા, તા. બોરસદ જિ. આણંદ શ્રી મદદનીશ જિલ્લા રજિસ્ટ્રાર, સહકારી મંડળીઓ જિ. પં. આણંદ/નડીઆદની ઓફીસનો નોંધણી નંબર પી-૩૫૪૮ તા. ૨૪-૬-૯૬થી નોંધવામાં આવી હતી જેને શ્રી જિલ્લા રજિસ્ટ્રાર, સહકારી મંડળીઓ, આણંદના હુકમ નં. ઉખસ/કજ/ફડચા/ગ-૨/૧૫૪૩૦/૪૭૯/૨૦૦૪ તા. ૨૫-૬-૨૦૦૪થી ફડચામાં લઈ જવામાં આવી હતી તેની ફડચાની કાર્યવાહીઓ સને ૧૯૬૧ના ગુજરાત સહકારી મંડળીઓના અધિનિયમ (ગુજરાત અધિનિયમ નં. ૧૦ સને ૧૯૬૨) ની કલમ ૧૧૪ (૨) અન્વયે આથી સમાપ્ત કરવામાં આવે છે. અને સદર મંડળીની નોંધણી સને ૧૯૬૧ના ગુજરાત સહકારી મંડળીઓના કાયદાની કલમ-૨૦ હેઠળ રદ કરવામાં આવે છે અને તેથી આ હુકમની તારીખથી બંધ કરવામાં આવી છે એમ ગણાશે.

આણંદ, તારીખ ૨૬મી ઓગષ્ટ ૨૦૦૪.

સી. બી. કોટેચા,
જિલ્લા રજિસ્ટ્રાર,
સહકારી મંડળીઓ, નવસારી.

નંબર નધણ/ઉ-૧૨૧૨૭/ક-૨/૯૮૫/સને ૨૦૦૪.—આથી જાહેર કરે છે કે, ધી પાટણ મહિલા મજુર કામદાર સહકારી મંડળી લી., મર્યાદિત સ્થળ કાંસા તાલુકો પાટણ જિલ્લો પાટણ.

સને ૧૯૬૧નો ગુજરાત કાયદો (ગુજરાત સહકારી મંડળીઓનો કાયદો ૧૯૬૧) ની કલમ-૯ અન્વયે આજરોજ નોંધવામાં આવી છે.

પાટણ, તારીખ ૫મી ઓગસ્ટ, ૨૦૦૪.

INDEX

નંબર નધણ/ઉ-૧૨૧૨૮/ક-૨/૯૯૪/સને ૨૦૦૪.–આથી જાહેર કરે છે કે. શ્રી રાજ મજુર કામદાર સહકારી મંડળી લી., મર્યાદિત સ્થળ કુડેર તાલુકો પાટણ જિલ્લો પાટણ.

સને ૧૯૬૧નો ગુજરાત કાયદો (ગુજરાત સહકારી મંડળીઓનો કાયદો ૧૯૬૧) ની કલમ-૯ અન્વયે આજરોજ નોંધવામાં આવી છે.

પાટણ, તારીખ ૫મી ઓગસ્ટ, ૨૦૦૪.

નંબર નધણ/સે-૩૨૭૩૦/ક-૨/૯૮૭/સને ૨૦૦૪.–આથી જાહેર કરે છે કે, ધી ચાંદરણી (બાબરી) દૂધ ઉત્પાદક સહકારી મંડળી લી., મર્યાદિત સ્થળ ચાંદરણી તાલુકો સમી જિલ્લો પાટણ.

સને ૧૯૬૧નો ગુજરાત કાયદો (ગુજરાત સહકારી મંડળીઓનો કાયદો ૧૯૬૧) ની કલમ-૯ અન્વયે આજરોજ નોંધવામાં આવી છે.

પાટણ, તારીખ ૫મી ઓગસ્ટ, ૨૦૦૪.

વંચાણે લીધો :-

(૧) ફડચા અધિકારીશ્રી ધિ ગુજરવાડા ખેતી માટે પાણી પુરૂં પાડનારી સહકારી મંડળી લિ., અને સહકારી અધિકારી (ફડચો) લગત આ કચેરી તરફથી રજુ થયેલ નોંધણી રદ અંગેની દરખાસ્ત.

(૨) ગુજરાત સહકારી મંડળીઓના અધિનિયમ, ૧૯૬૧ની કલમ-૨૦ની જોગવાઈઓ.

હુકમ

જા. નં.- ઉખસ/ફડચ/૦૧/ખ-૧/ફ-૧૩૫૪૬/૪૦૬૬/૨૦૦૪.- ગુજરાત સહકારી મંડળીઓના અધિનિયમ, ૧૯૬૧ની જોગવાઈઓ હેઠળ ધી ગુજરવાડા ખેતી માટે પાણી પુરૂં પાડનારી સહકારી મંડળી લિ., મુકામ ગુજરવાડા તાલુકા સમી-જિ. પાટણ નોંધાયેલ સંસ્થા છે. નોંધણી નંબર ૪૨૩૦ તારીખ ૯-૯-૧૯૯૬થી નોંધવામાં આવેલ હતી જેનું કામકાજ ઓટોપી લેવા અર્થે ગુજરાત સહકારી મંડળીઓના અધિનિયમ, ૧૯૬૧ની કલમ-૧૦૭ અન્વયે જિલ્લા રજિસ્ટ્રારશ્રી, સહકારી મંડળીઓ, પાટણની કચેરીના જા. નં. ઉખસ/ફડચ/૦૧/ફ-૧૩૫૪૬/૭૫/૨૦૦૩ તારીખ ૧૦-૧-૨૦૦૩થી હુકમ કરવામાં આવેલ ફડચાની કાર્યવાહી સંદર્ભ સંસ્થાના ફડચા અધિકારીશ્રી અને સહકારી અધિકારી (ફડચો) લગત આ કચેરી તરફથી તેઓના પત્ર ક્રમાંક ફડચ/સ.સ./૨૮૭/૨૦૦૪ તા. ૫-૭-૨૦૦૪થી આખરી અહેવાલ પ્રાપ્ત થતાં સને ૧૯૬૧ના ગુજરાત સહકારી મંડળીઓના અધિનિયમની કલમ-૧૧૪(૨) અન્વયે તથા ઉપરોક્ત આમુખ-૨માં જણાવ્યા મુજબ ફડચાની કાર્યવાહી સમાપ્ત કરી, સદર અધિકારો અન્વયે સદર મંડળી નામે ધી ગુજરવાડા ખેતી માટે પાણી પુરૂં પાડનારી સહકારી મંડળી લિ., ની નોંધણી રદ કરતો હુકમ કરૂં છું આ હુકમ નીકળ્યા તારીખથી મંડળીનું વિસર્જન થયેલ ગણાશે.

પાટણ, તારીખ ૨૬મી ઓગસ્ટ, ૨૦૦૪.

વંચાણે લીધો :-

(૧) ફડચા અધિકારીશ્રી ધિ અડીયા તેલીબીયાં ઉત્પાદક સહકારી મંડળી લિ., અને સહકારી અધિકારી (ફડચો) લગત કચેરી તરફથી રજુ થયેલ નોંધણી રદ અંગેની દરખાસ્ત.

(૨) ગુજરાત સહકારી મંડળીઓના અધિનિયમ, ૧૯૬૧ની કલમ-૨૦ની જોગવાઈઓ.

હુકમ

જા. નં. ઉખસ/ફડચ/૦૧/ખ-૧/ફ-૧૫૬૬૩/૪૦૬૭/૨૦૦૪.- ગુજરાત સહકારી મંડળીઓના અધિનિયમ, ૧૯૬૧ની જોગવાઈઓ હેઠળ ધિ અડીયા તેલીબીયાં ઉત્પાદક સહકારી મંડળી લિ., મુકામ અડીયા તાલુકા હારીજ જિ.-પાટણ નોંધાયેલ સંસ્થા છે. નોંધણી નંબર સે.તે. ૨૨૨૯૭ તારીખ ૨૨-૪-૧૯૮૭થી નોંધવામાં આવેલ હતી જેનું કામકાજ ઓટોપી લેવા અર્થે ગુજરાત સહકારી મંડળીઓના અધિનિયમ, ૧૯૬૧ની કલમ-૧૦૭ અન્વયે જિલ્લા રજિસ્ટ્રારશ્રી, સહકારી મંડળીઓ, પાટણની કચેરીના જા. નં. ઉખસ/ફડચ/૦૧/ક-૩/૨૦૭/૨૦૦૪ તારીખ ૨૦-૨-૨૦૦૪થી હુકમ કરવામાં આવેલ ફડચાની કાર્યવાહી સંદર્ભ સંસ્થાના ફડચા અધિકારીશ્રી અને સહકારી અધિકારી (ફડચો) લગત આ કચેરી તરફથી તેઓના પત્ર ક્રમાંક ફડચ/સ.અ./૩૧૬/૨૦૦૪ તા. ૫-૮-૨૦૦૪થી આખરી અહેવાલ પ્રાપ્ત થતાં સને ૧૯૬૧ના ગુજરાત સહકારી મંડળીઓના અધિનિયમની કલમ-૧૧૪(૨) અન્વયે તથા ઉપરોક્ત આમુખ-૨માં જણાવ્યા મુજબ ફડચાની કાર્યવાહી સમાપ્ત કરી, સદર અધિકારો અન્વયે સદર મંડળી નામે ધિ અડીયા તેલીબીયાં ઉત્પાદક સહકારી મંડળી લિ. ની નોંધણી રદ કરતો હુકમ કરૂં છું આ હુકમ નીકળ્યા તારીખથી મંડળીનું વિસર્જન થયેલ ગણાશે.

પાટણ, તારીખ ૨૬મી ઓગસ્ટ, ૨૦૦૪.

વંચાણે લીધો :-

(૧) ફડચા અધિકારીશ્રી ધિ ભાટસર તેલીબીયાં ઉત્પાદક સહકારી મંડળી લિ., અને સહકારી અધિકારી (ફડચો) લગત કચેરી તરફથી રજુ થયેલ નોંધણી રદ અંગેની દરખાસ્ત.

(૨) ગુજરાત સહકારી મંડળીઓના અધિનિયમ, ૧૯૬૧ની કલમ-૨૦ની જોગવાઈઓ.

હુકમ

જા. નં. ઉખસ/ફડચ/૦૧/ખ-૧/ફ-૧૩૫૪૭/૪૦૬૮/૨૦૦૪.- ગુજરાત સહકારી મંડળીઓના અધિનિયમ, ૧૯૬૧ની જોગવાઈઓ હેઠળ ધી ભાટસર તેલીબીયાં ઉત્પાદક સહકારી મંડળી લિ., મુકામ ભાટસર તાલુકા ચાણસ્મા જિ.-પાટણ નોંધાયેલ સંસ્થા છે. નોંધણી નંબર ૨૨૨૯૫ તારીખ ૩-૪-૧૯૮૭થી નોંધવામાં આવેલ હતી જેનું કામકાજ આટોપી લેવા અર્થે ગુજરાત સહકારી મંડળીઓના અધિનિયમ, ૧૯૬૧ની કલમ-૧૦૭ અન્વયે જિલ્લા રજિસ્ટ્રારશ્રી, સહકારી મંડળીઓ, પાટણની કચેરીના જા. નં. ઉખસ/ફડચ/૦૧/ફ-૧૩૫૪૭/૭૬/૨૦૦૩ તારીખ ૧૦-૧-૨૦૦૩થી હુકમ કરવામાં આવેલ ફડચાની કાર્યવાહી સંદર્ભ સંસ્થાના ફડચા અધિકારીશ્રી અને સહકારી અધિકારી (ફડચો) લગત આ કચેરી તરફથી તેઓના પત્ર ક્રમાંક ફડચ/સ.અ./૩૧૫/૨૦૦૪

INDEX

તા. ૫-૮-૨૦૦૪થી આખરી અહેવાલ પ્રાપ્ત થતાં સને ૧૯૬૧ના ગુજરાત સહકારી મંડળીઓના અધિનિયમની કલમ-૧૧૪(૨) અન્વયે તથા ઉપરોક્ત આમુખ-૨માં જણાવ્યા મુજબ ફડચાની કાર્યવાહી સમાપ્ત કરી, સદર અધિકારો અન્વયે સદર મંડળી નામે ધી ભાટસર તેલીબીયાં ઉત્પાદક સહકારી મંડળી લિ.ની નોંધણી રદ કરતો હુકમ કરૂં છું આ હુકમ નીકળ્યા તારીખથી મંડળીનું વિસર્જન થયેલ ગણાશે.

પાટણ, તારીખ ૨૬મી ઓગસ્ટ, ૨૦૦૪.

વંચાણે લીધો :-

(૧) ફડચા અધિકારીશ્રી ધિ સરદાર બીજ ઉત્પાદક અને ખરીદ-વેચાણ સહકારી મંડળી લિ., અને સહકારી અધિકારી (ફડચો) લગત આ કચેરી તરફથી રજુ થયેલ નોંધણી રદ અંગેની દરખાસ્ત.

(૨) ગુજરાત સહકારી મંડળીઓના અધિનિયમ, ૧૯૬૧ની કલમ-૨૦ની જોગવાઈઓ.

હુકમ

જા. નં. ઉખસ/ફડચ/૦૧/ખ-૧/ફ-૧૩૫૫૧/૪૦૬૯/૨૦૦૪.- ગુજરાત સહકારી મંડળીઓના અધિનિયમ, ૧૯૬૧ની જોગવાઈઓ હેઠળ સરદાર બીજ ઉત્પાદક અને ખરીદ-વેચાણ સહકારી મંડળી લિ. મુકામ પંચાસર તાલુકા સમી જિ.-પાટણ નોંધાયેલ સંસ્થા છે. નોંધણી નંબર ૨૭૧૨૮ તારીખ ૯-૧-૧૯૯૬થી નોંધવામાં આવેલ હતી જેનું કામકાજ ઓટોપી લેવા અર્થે ગુજરાત સહકારી મંડળીઓના અધિનિયમ, ૧૯૬૧ની કલમ-૧૦૭ અન્વયે જિલ્લા રજિસ્ટ્રારશ્રી, સહકારી મંડળીઓ, પાટણની કચેરીના જા. નં. ઉખસ/ફડચ/૦૧/ક-૧૦૪૮/૨૦૦૩ તારીખ ૧૧-૬-૨૦૦૩થી હુકમ કરવામાં આવેલ ફડચાની કાર્યવાહી સંદર્ભે સંસ્થાના ફડચા અધિકારીશ્રી અને સહકારી અધિકારી (ફડચો) લગત આ કચેરી તરફથી તેઓના પત્ર ક્રમાંક ફડચ/સ.અ./૨૮૬/૨૦૦૪ તા. ૫-૭-૨૦૦૪થી આખરી અહેવાલ પ્રાપ્ત થતાં સને ૧૯૬૧ના ગુજરાત સહકારી મંડળીઓના અધિનિયમની કલમ-૧૧૪(૨) અન્વયે તથા ઉપરોક્ત આમુખ-૨માં જણાવ્યા મુજબ ફડચાની કાર્યવાહી સમાપ્ત કરી, સદર અધિકારો અન્વયે સદર મંડળી નામે ધી સરદાર બીજ ઉત્પાદક અને ખરીદ-વેચાણ સહકારી મંડળી લિ.ની નોંધણી રદ કરતો હુકમ કરૂં છું આ હુકમ નીકળ્યા તારીખથી મંડળીનું વિસર્જન થયેલ ગણાશે.

પાટણ, તારીખ ૨૬મી ઓગસ્ટ, ૨૦૦૪.

કે. પી. ત્રિવેદી,
જિલ્લા રજિસ્ટ્રાર,
સહકારી મંડળીઓ, પાટણ.

વાંચ્યા :-

(૧) અત્રેની કચેરીના હુકમ નંબર સવન/૦૧/ખ-૧/૧૦૧૬થી ૧૦૨૪/૦૧/ તા. ૩૦-૫-૨૦૦૧.

(૨) વહીવટદારશ્રી ધી કડાછલા સેવા સહકારી મંડળી લી., મુકામ કડાછલા તાલુકા લુણાવાડા જિ. પંચમહાલનો માંગણી પત્રાંક ૪૫/૧૪૯ તા. ૨૦-૫-૦૪.

(૩) ગુજરાત રાજ્ય સહકારી મંડળીઓના અધિનિયમ, ૧૯૬૧ના કલમ-૮૧ હેઠળની જોગવાઈઓ.

હુકમ

જા. નં. અષણ/૦૧/ખ-૧/૭૯૭/૨૦૦૪.-ધી કડાછલા સેવા સહકારી મંડળી લી., મુકામ કડાછલા તાલુકા લુણાવાડા જિ. પંચમહાલ તે ગુજરાત રાજ્ય સહકારી મંડળીઓના અધિનિયમ, ૧૯૬૧ હેઠળ નોંધાયેલ સેવા સહકારી મંડળી છે. જેનો નોંધણી નંબર ૩૭૧૧ તા. ૩૦-૧૧-૧૯૬૦થી થયેલ છે.

ધી કડાછલા સેવા સહકારી મંડળી લી., મુકામ કડાછલા તાલુકા લુણાવાડા જિ. પંચમહાલને આમુખ-૧માં જણાવેલ હુકમમાં જણાવ્યા મુજબ સહકારી કાયદાની કલમ-૮૧ હેઠળ વહીવટદારશ્રી હેઠળ ધી પંચમહાલ જિલ્લા સહકારી બેંક લી., ગોધરાની નિમણુંક કરવામાં આવેલ હતી.

ઈન્સપેકટરશ્રી, ધી પંચમહાલ જિલ્લા સહકારી બેંક લી., વરધરા શાખાના આમુખ-૨માં જણાવેલ પત્રથી જણાવ્યા મુજબ સદર મંડળીના વહીવટદાર હેઠળના સમયના મુદતમાં વધારો મંજુર કરવા માંગણી કરેલ છે.

આમ ઉપર જણાવ્યા મુજબની વિગતે તથા કાયદાની કલમ-૮૧ હેઠળનાં જોગવાઈઓને આધીન રહીને સદરહુ મંડળીના વહીવદારશ્રી હેઠળની મુદત તા. ૩૦-૫-૨૦૦૫ સુધીના સમય માટેના મુદત વધારો મંજુર કરવામાં આવે છે. જેની શરતો નીચે પ્રમાણે રહેશે.

શરતો

(૧) વહીવટદારશ્રીની મુદત તા. ૩૦-૫-૨૦૦૫ સુધીની રહેશે.

(૨) વહીવટદારશ્રીની મુદત પુર્ણ થવાના એક માસ પહેલાં મંડળીની કારોબારી સભ્યોની વરણી કરવામાં આવે તેવા પ્રયત્નો કરવાના રહેશે.

(૩) વહીવટદારશ્રીની તરફથી કરેલ કામગીરીનો માસિક અહેવાલ દર માસની પાંચમી તારીખ સુધીમાં અત્રે મળી જાય તે રીતે મોકલી આપવાનો રહેશે.

(૪) વહીવટદારશ્રીએ આ કચેરીના વખતોવખતની સુચનાઓને આધીન રહીને જ કામગીરીઓ કરવાની રહેશે.

(૫) વહીવટદારશ્રીએ આ કચેરીની પૂર્વ મંજુરી મેળવ્યા સિવાય અન્ય કોઈ સંસ્થાની ચુંટણીમાં મંડળી વતી મત આપી શકાશે નહીં તેમજ ચુંટણીમાં ઉમેદવારી કરી શકાશે નહીં.

(૬) વહીવદારશ્રીએ મહેનતાણાનો ખર્ચ મંડળીમાં પાડવાનો રહેશે નહીં.

ગોધરા, તારીખ ૩૧મી ઓગસ્ટ, ૨૦૦૪.

જે. જી. પંડ્યા,
જિલ્લા રજિસ્ટ્રાર,
સહકારી મંડળીઓ, ગોધરા.

નંબર નધણ/૦૧/ક/૩૪૫/સ. દુ. ૩૪૭૪૮/૨૦૦૪.–આથી જાહેર કરે છે કે, ધી કોડીયાવડા (મહિલા) દુધ ઉત્પાદક સહકારી મંડળી લિમિટેડ મર્યાદીત સ્થળ કોડીયાવાડા, તાલુકા વિજયનગર, જિલ્લો સાબરકાંઠા.

સને ૧૯૬૧ નો ગુજરાત કાયદો (ગુજરાત સહકારી મંડળીઓનો કાયદો ૧૯૬૧) ની કલમ-૯ અન્વયે આજરોજ નોંધવામાં આવી છે.

હિંમતનગર, તારીખ ૨૬મી ઓગસ્ટ, ૨૦૦૪.

વંચાણે લીધા :–

(૧) ગુજરાત સહકારી મંડળીઓના અધિનિયમ-૧૯૬૧ની કલમ-૧૦૭ અને ૧૦૮ની જોગવાઇઓ.

(૨) સરકારશ્રીના કૃષિ, સહકાર અને ગ્રામ વિકાસ વિભાગના ઠરાવ ક્રમાંક જીએચકેએચ/૨૪-૯૧/ડીડીજી/૧૧૮૮/૫૨૦૪/જે, તારીખ ૩૦-૩-૧૯૯૧.

(૩) આ કચેરીના તારીખ ૨૦-૬-૨૦૦૨ના કારણદર્શક નોટીસ પત્ર ક્રમાંક વહટ/૦૧/ગ/૨૦૭૬/૨૦૦૨.

(૪) અત્રેની કચેરીના તારીખ ૧૦-૭-૨૦૦૩ના પત્ર નં. ફડચ/૦૧/ગ/૧૩૮૪/૦૩.

(૫) અત્રેની કચેરીના તારીખ ૨૨-૧-૨૦૦૪ના પત્ર નં. ફડચ/૦૧/ગ/૮૪/૦૪.

(૬) અત્રેની કચેરીના તારીખ ૯-૪-૨૦૦૪ના પત્ર નં. ફડચ/૦૧/ગ/૪૩૩/૦૪.

પ્રસ્તાવના

જા. નં. ફડચ/૦૧/ગ/૧૦૩૭/૨૦૦૪.-ધી કરોલી ઉજળેશ્વર ગ્રુપ સેવા સહકારી મંડળી લિ., મું. કરોલી, પો. ઉજળેશ્વર, તા. ધનસુરા, જી. સાબરકાંઠા, ગુજરાત સહકારી મંડળીઓના અધિનિયમ, ૧૯૬૧ હેઠળ નોંધાયેલ સહકારી સંસ્થા છે. જેનો વહીવટ અધિનિયમ અને નિયમ તથા મંડળીના પેટા નિયમ અનુસાર કરવાનો રહે છે. સદર મંડળીનું ઈન્સ્પેકશન ધી સાબરકાંઠા જિલ્લા મધ્યસ્થ સહકારી બેંક લિ. હિંમતનગરની ધનસુરા શાખા દ્વારા કરવામાં આવેલ છે. મંડળીએ પેટા કાયદાના ઉદ્દેશો પરિપુર્ણ થાય તે રીતે કામગીરી કરી નથી. આ ઉપરાંત નીચે મુજબની અન્ય ક્ષતિઓ જણાઇ આવેલ છે.

(૧) મંડળીમાં ખેડૂત ખાતેદારો ૨૭૫ છે. જે પૈકી માત્ર ૫ સભ્યો કર્જ લે છે. જે તમામ મુદત વીતી બાકીદાર છે. જેની પાસે રૂા. ૧૨,૪૩૧/- ની રકમ બાકી છે. જે મુદતવીતી છે. જે રકમ વસુલ કરવા માટે મંડળીએ કોઇ જ પ્રયત્ન કરેલ જણાતો નથી.

(૨) બેંક લોન રૂા. ૧,૧૭,૯૯૨/- વસુલ કરવાની થાય છે. અને વ્યાજ રૂા. ૨૮,૦૦૦/- વસુલ કરવાનું બાકી છે.

(૩) મંડળીને માત્ર વેપારી પ્રવૃત્તિમાં જ રસ છે.

(૪) મંડળીમાં તારીખ ૩૧મી માર્ચ, ૨૦૦૨ના રોજ ખોટ રૂા. ૧૩,૨૦૬/૯૦ છે. પાછલી ખોટ રૂા. ૨,૭૬,૫૪૫/૫૦ મળી કુલ ખોટ રૂા. ૨,૯૦,૭૫૨/૪૦ છે.

(૫) મંડળીના ફંડો રૂા. ૯૧,૧૧૧/૯૯ છે. જેની સામે એકત્રીત ખોટ વધુ હોઇ આ સંસ્થા બહારથી કર્જ કરવાની સત્તા પણ ગુમાવી દીધેલ છે. મંડળીમાં ખોટ હોવાથી અસમતુલા ઉભી થયેલ છે.

ઉપરોક્ત ક્ષતિઓ અંગે મંડળીના કાર્યવાહકોને આમુખ-૩ થી કારણદર્શક નોટીસ આપી તારીખ ૧૧મી જુલાઇ, ૨૦૦૨ના રોજ રૂબરૂ હાજર રહી લેખિત/મૌખિક રજુઆત કરવા તક આપવામાં આવેલ હતી. સદર મુદતે હાજર રહી ફેર મુદત માંગેલ તે મુજબ તારીખ ૨૨મી જુલાઇ, ૨૦૦૨ના રોજની મુદત આપેલ અને તે દિવસે હાજર રહી મુદત માંગેલ તે મુજબ તારીખ ૨૯મી જુલાઇ, ૨૦૦૨ની મુદત આપવામાં આવેલ હતી. મંડળીને તારીખ ૯મી જુલાઇ, ૨૦૦૨ તથા તારીખ ૧૨મી ઓગસ્ટ, ૨૦૦૨ના પત્રથી કરેલ રજુઆત મુજબ નબળા વર્ષો આવવાથી નબળી વસુલાત થયેલ છે. મંડળીમાં ધીરાણ સ્થગિત છે. પરંતુ સરકાર માન્ય સસ્તા અનાજની દુકાન દ્વારા વેપાર પ્રવૃત્તિ ચાલુ રાખેલ છે. તથા શેર ભંડોળ અને ઓછા વ્યાજની થાપણો મેળવી સધ્ધરતા વધારવા પ્રયત્ન કરવા ખાતરી આપેલ હતી તથા મંડળીની જમીનો પિયત થવાથી ધીરાણો વધુ થાય અને વસુલાત વધુ થાય તેવા સંજોગામાં થયેલ હોવાની મંડળી ચાલુ રાખવા એક તક આપવા વિનંતી કરેલ હતી. જે મંડળી ધ્યાને લઇ મંડળીને તારીખ ૩૦મી જુન, ૨૦૦૩ અંતીત પ્રગતિ અહેવાલ રજુ કરાવ તારીખ ૧૦મી જુલાઇ, ૨૦૦૩ના પત્રથી રજુઆત કરવા તારીખ ૧૭મી જુલાઇ, ૨૦૦૩ની મુદત આપવામાં આવેલ હતી. પરંતુ મંડળી તરફથી કોઇ માહિતી રજુ થયેલ નથી. જેથી ન્યાયના હિતમાં તારીખ ૨૨મી જાન્યુઆરી, ૨૦૦૪ના પત્રથી ૩૧મી ડીસેમ્બર, ૨૦૦૩ અંતીત કામગીરીનો અહેવાલ રજુ કરવા તારીખ ૨૯મી જાન્યુઆરી, ૨૦૦૪ની મુદત આપવામાં આવેલ હતી અને તારીખ ૯મી એપ્રિલ, ૨૦૦૪ના પત્રથી તારીખ ૩૧મી માર્ચ, ૨૦૦૪ અંતીત અહેવાલ રજુ કરવા તારીખ ૨૨મી એપ્રિલ, ૨૦૦૪ની મુદત આપવામાં આવી હતી. પરંતુ મંડળી તરફથી મુદતે કોઇ હાજર રહેલ નથી કે કોઇ રજુઆત કરવામાં આવેલ નથી. ધી સાબરકાંઠા જિલ્લા મધ્યસ્થ સહકારી બેંક પાસેથી સદર મંડળીનો તારીખ ૩૧મી માર્ચ, ૨૦૦૪ અંતીત નાણાકીય પરિસ્થિતિનો અભિપ્રાય રજુ કરવા જણાવતાં બેંક તરફથી તારીખ ૨૨મી મે, ૨૦૦૪ના રોજ રજુ થયેલ અહેવાલ જોતાં :

(૧) મંડળીના કાર્યક્ષેત્રમાં પાંચ ગામ છે. ખેડૂત ખાતેદાર ૩૭૦ છે. સભાસદ ૨૭૫ છે. પરંતુ કર્જ લેતા સભાસદ ૫ છે. જે તમામ મુદતવીતી બાકીદાર છે. જેમની પાસેથી રૂા. ૧૨,૪૩૧/- લેવાના બાકી છે.

(૨) મંડળી પાસે રૂા. ૧,૧૭,૯૯૨/- બેંક લોન બાકી છે અને ચઢત વ્યાજ બાકી છે.

(૩) મંડળીએ તારીખ ૧લી એપ્રિલ, ૨૦૦૩ થી ૩૧મી માર્ચ, ૨૦૦૪ સુધીમાં કોઇપણ જાતનો વ્યવહાર કરેલ નથી એટલે કે સ્થગિત છે.

ઉપરોક્ત સમગ્ર હકીકત જોતા તથા તારીખ ૩૧મી માર્ચ, ૨૦૦૪ અંતીત મંડળીની નાણાકીય સ્થિતિ જોતાં તે મુજબ મંડળીનું શેર ભંડોળ રૂા. ૩૭,૯૪૫/-, સરકારશ્રીનો શેર

ફાળો રૂા. ૧૪,૦૦૦/- અને રીઝર્વ ફંડ રૂા. ૯૧,૧૧૧/- છે. જે મળી કુલ રૂા. ૧,૪૨,૨૫૫/- છે. જેની સામે એકત્રીત ખોટ રૂા. ૩,૦૪,૭૦૦/ છે. જેમાં બેંક લોન, વ્યાજની જોગવાઇ ઉમેરતાં વધારો થાય તેમ છે. જેથી મંડળીએ કર્જ સત્તા ગુમાવેલ છે. ધિરાણ પ્રવૃત્તિ લાંબા સમયથી બંધ છે. અને છેલ્લા નાણાકીય વર્ષમાં કોઇ કામગીરી કરેલ નથી. શેર ભંડોળ વધારવાની ખાત્રી આપેલ હોવા છતાં શેરભંડોળમાં વધારો થયેલ નથી અને મંડળીએ આવકના કોઇ નાણાકીય સ્ત્રોત ઉભા કરેલ નથી કે તે માટે પ્રયત્ન કર્યાનું જણાતું નથી. અને મંડળી બિન અર્થક્ષમ બનેલ છે.

પ્રસ્તુત સંજોગો ધ્યાને લેતા ઉક્ત મંડળીને ગુજરાત સહકારી મંડળીઓના અધિનિયમ, ૧૯૬૧ની કલમ-૧૦૭ અન્વયે આટોપી લેવાનું અનિવાર્ય જણાતાં નીચે મુજબનો હુકમ કરવામાં આવે છે.

વચગાળાનો હુકમ

આથી હું, જે. જે. શાહ, જિલ્લા રજિસ્ટ્રાર, સહકારી મંડળીઓ હિંમતનગર, જી. સાબરકાંઠા મને પ્રાપ્ત થયેલ અધિકારની રૂએ ધી કરોલી ઉજળેશ્વર ગૃપ સેવા સહકારી મંડળી લિ. મુ. કરોલી, પો. ઉજળેશ્વર, તા. ધનસુરા, જી, સાબરકાંઠાને પ્રસ્તાવનામાં જણાવેલ કારણોસહ ગુજરાત સહકારી મંડળીઓના અધિનિયમ, ૧૯૬૧ની કલમ-૧૦૭(૧) અન્વયે આટોપી લેવાનો વચગાળાનો આદેશ કરૂં છું. અને આ જ અધિનિયમની કલમ-૧૦૮ અન્વયે ફડચા અધિકારી તરીકે ધી સાબરકાંઠા જિલ્લા મધ્યસ્થ સહકારી બેંક લિ., હિંમતનગરની નિમણૂંક કરૂં છું.

ઉપરોક્ત વચગાળાના હુકમ સામે મંડળીને રજુઆત કે ખુલાસો કરવો હોય તો આદેશની તારીખથી એક માસની મુદતમાં લેખિત/મૌખિક, રૂબરૂ કે અધિકૃત પ્રતિનિધિ મારફતે કરવા જણાવવામાં આવે છે. તથા રૂબરૂ રજુઆત કરવા તારીખ ૪થી ઓક્ટોબર, ૨૦૦૪ ના રોજ ૧૨-૦૦ કલાકે આ કચેરીએ હાજર રહી લેખિત/મૌખિક રજુઆત/ખુલાસો કરવાની તક આપવામાં આવે છે. ઉક્ત મુદત દરમ્યાન મંડળી તરફથી કોઇ ખુલાસો કે રજુઆત કરવામાં નહીં આવે તો મુદત વીતેથી મંડળીને આટોપી લેવાનો અંતિમ આદેશ કરવામાં આવશે.

હિંમતનગર, તારીખ ૨૭મી ઓગસ્ટ, ૨૦૦૪.

વંચાણે લીધા :-

(૧) ગુજરાત સહકારી મંડળીઓના અધિનિયમ-૧૯૬૧ની કલમ-૧૦૭ અને ૧૦૮ની જોગવાઇઓ.

(૨) સરકારશ્રીના કૃષિ, સહકાર અને ગ્રામ વિકાસ વિભાગના ઠરાવ ક્રમાંક જીએચકેએચ/૨૪-૯૧/ડીડીજી/૧૧૮૮/૫૨૦૪/જ, તારીખ ૩૦-૩-૧૯૯૧.

(૩) અત્રેની કચેરીના તારીખ ૧૭-૬-૨૦૦૨ની કારણદર્શક નોટીસ પત્ર ક્રમાંક ફડચ/૦૧/ગ/૬૬૨/૨૦૦૪.

(૪) અત્રેની કચેરીના તારીખ ૧૪-૭-૨૦૦૪ના પત્ર ક્રમાંક ફડચ/વહટ/૦૧/ગ/૮૬૧/૦૪.

પ્રસ્તાવના

જા. નં. ફડચ/૦૧/ગ/૧૦૩૮/૨૦૦૪.-ધી છીટાદરા પિયત સહકારી મંડળી લિ., મુ. છીટાદરા, તા. મેઘરજ, જિ. સાબરકાંઠા, ગુજરાત સહકારી મંડળીઓના અધિનિયમ, ૧૯૬૧ હેઠળ નોંધાયેલ સહકારી સંસ્થા છે. જેનો વહીવટ અધિનિયમ અને નિયમ તથા મંડળીના પેટા નિયમ અનુસાર કરવાનો રહે છે. આ મંડળીનું તારીખ ૧લી એપ્રિલ, ૨૦૦૨ થી તારીખ ૩૧મી માર્ચ, ૨૦૦૩ સુધીના સમયગાળાનું વૈધાનિક ઓડીટ, સબ ઓડીટર, સ. મં. મોડાસા દ્વારા કરવામાં આવેલ છે. મંડળીએ પેટા કાયદાના ઉદ્દેશો પરિપુર્ણ થાય તે રીતે કામગીરી કરી નથી. આ ઉપરાંત નીચે મુજબની અન્ય ક્ષતિઓ જણાઇ આવેલ છે.

(૧) મંડળી છેલ્લા પાંચ વર્ષથી પેટા નિયમની જોગવાઇ મુજબની મુખ્ય ઉદ્દેશો મુજબની કામગીરી કરેલ નથી.

(૨) મંડળીને અત્રેની કચેરીના તારીખ ૧લી જુન, ૧૯૯૮ના હુકમથી પુનઃ જીવીત કરવામાં આવેલ ત્યારથી મંડળીના કાર્યવાહકોએ મંડળી શરૂ કરવાની કોઇ કાર્યવાહી કરેલ નથી. જેથી મંડળીના કાર્યવાહકોને મંડળી ચલાવવામાં રસ જણાતો નથી.

(૩) મંડળીની વાર્ષિક સાધારણ સભા તથા વ્યવસ્થાપક કમિટીની મીટીંગો મળેલ નથી.

ઉપરોક્ત ક્ષતિઓ અંગે મંડળીના કાર્યવાહકોને આમુખ-૩ થી કારણદર્શક નોટીસ આપી તારીખ ૫મી જુલાઇ, ૨૦૦૪ના રોજ રૂબરૂ હાજર રહી લેખિત/મૌખિક રજુઆત કરવા તક આપવામાં આવેલ હતી. પરંતુ સદર મુદતે મંડળી તરફથી લેખિત રજુઆત કરી મુદત માંગેલ તેના અનુસંધાને આમુખ-૪ થી જણાવેલ પત્રથી ફેર રજુઆત કરવા તારીખ ૨૬મી જુલાઇ, ૨૦૦૪ના રોજની મુદત આપવામાં આવેલ હતી. પરંતુ સંસ્થા તરફથી કોઇ હાજર રહેલ નથી. આમ મંડળીના કાર્યવાહકોને મંડળી ચલાવવામાં રસ જણાતો નથી.

પ્રસ્તુત સંજોગો ધ્યાને લેતાં ઉક્ત મંડળીને ગુજરાત સહકારી મંડળીઓના અધિનિયમ, ૧૯૬૧ની કલમ-૧૦૭ અન્વયે આટોપી લેવાનું અનિવાર્ય જણાતા એ મુજબનો હુકમ કરવામાં આવે છે.

વચગાળાનો હુકમ

આથી હું, જે. જે. શાહ, જિલ્લા રજિસ્ટ્રાર, સહકારી મંડળીઓ, હિંમતનગર, જી. સાબરકાંઠા મને પ્રાપ્ત થયેલ અધિકારની રૂએ ધી છીટાદરા પિયત સહકારી મંડળી લિ. મુ. છીટાદરા, તા. મેઘરજ, જી, સાબરકાંઠાને પ્રસ્તાવનામાં જણાવેલ કારણોસહ ગુજરાત સહકારી મંડળીઓના અધિનિયમ, ૧૯૬૧ની કલમ-૧૦૭(૧) અન્વયે આટોપી લેવાનો વચગાળાનો આદેશ કરૂં છું. અને આ જ અધિનિયમની કલમ-૧૦૮ અન્વયે ફડચા અધિકારી તરીકે સહકારી અધિકારી (ફડચા) લગત કચેરીની નિમણૂંક કરૂં છું.

ઉપરોક્ત વચગાળાના હુકમ સામે મંડળીને રજુઆત કે ખુલાસો કરવો હોય તો આદેશની તારીખથી એક માસની મુદતમાં લેખિત/મૌખિક, રૂબરૂ કે અધિકૃત પ્રતિનિધિ મારફતે કરવા જણાવવામાં

INDEX

આવે છે. તથા રૂબરૂ રજુઆત કરવા તારીખ ૪થી ઓક્ટોબર, ૨૦૦૪ના રોજ ૧૨-૪૫ કલાકે આ કચેરીએ હાજર રહી લેખિત/મૌખિક, રજુઆત/ખુલાસો કરવાની તક આપવામાં આવે છે. ઉક્ત મુદત દરમ્યાન મંડળી તરફથી કોઈ ખુલાસો કે રજુઆત કરવામાં નહીં આવે તો મુદત વીતેથી મંડળીને આટોપી લેવાનો અંતિમ આદેશ કરવામાં આવશે.

હિંમતનગર, તારીખ ૨૭મી ઓગસ્ટ, ૨૦૦૪.

જે. જે. શાહ,
જિલ્લા રજિસ્ટ્રાર, સહકારી મંડળીઓ,
જિ. સાબરકાંઠા, હિંમતનગર.

મદદનીશ જિલ્લા રજિસ્ટ્રાર દ્વારા

ક્રમાંક ડીપી/સહકાર/ક/વશી ૨૦૧૮/ ખે/૫૬૦૦/૨૦૦૪.–ધી મદદનીશ જિલ્લા રજિસ્ટ્રાર સહકારી મંડળીઓ જિલ્લા પંચાયત પંચમહાલ ગોધરા આથી જાહેર કરે છે કે ધી ગાયત્રી આદિવાસી ગ્રામ્ય વિકાસ વૃક્ષઉછેર સહકારી મંડળી લી. વાંકડી તાલુકો સંતરામપુર, જિલ્લો પંચમહાલ.

સને ૧૯૬૧ના ગુજરાત સહકારી મંડળીઓના અધિનિયમની કલમ-૯ અન્વયે આજરોજ નોંધવામાં આવી છે.

ગોધરા, તારીખ ૩૧મી ઓગસ્ટ, ૨૦૦૪.

ક્રમાંક ડીપી/સહકાર/ક/વશી ૨૦૨૫/ખે/૫૬૦૧/૨૦૦૪.–ધી મદદનીશ જિલ્લા રજિસ્ટ્રાર સહકારી મંડળીઓ જિલ્લા પંચાયત પંચમહાલ ગોધરા આથી જાહેર કરે છે કે ધી વાંઝીયાખૂંટ વિભાગ જંગલ રક્ષક અને વૃક્ષઉછેર સહકારી મંડળી લી. વાંઝીયાખૂંટ તાલુકો સંતરામપુર, જિલ્લો પંચમહાલ.

સને ૧૯૬૧ના ગુજરાત સહકારી મંડળીઓના અધિનિયમની કલમ-૯ અન્વયે આજરોજ નોંધવામાં આવી છે.

ગોધરા, તારીખ ૩૧મી ઓગસ્ટ, ૨૦૦૪.

સી. એમ. ભાભોર,
મદદનીશ જિલ્લા રજિસ્ટ્રાર,
સ. મં. જિ. પંચાયત,
પંચમહાલ ગોધરા.

સરકારી મુદ્રણાલય, વડોદરા.

REGISTERED No. G-BA-14-E

©

सत्यमेव जयते

The Gujarat Government Gazette

[PUBLISHED BY AUTHORITY]

Vol. XLV] THURSDAY, SEPTEMBER 23, 2004 / ASVINA 1, 1926 [No. 39

Separate paging is given in each part of the Supplement to the Central Gazette and central section in order that it may be filed as a separate compilation

PART I

SUPPLEMENT TO THE CENTRAL GAZETTE AND CENTRAL SECTION

Part I, Part I-A, Part I-B and Part I-L

		Pages			Pages
Part-1	Government Notifications, Appointment, Promotion, Leave of Absence, Rules and Order (other than those published in Part I-A, IV-A, IV-B and IV-C) pertaining only to the Supplement to the Central Gazette.	1021-1038	Part I-B	Government Notifications, Published under Land Acquisition Act only.	523-536
Part I-A	Orders and Notifications, other than those published in Part IV-B, order the Bombay Local Boards, Village Panchayats, Municipal Boroughs, District Municipal Primary Education and Local Fund Audit Act, pertaining only to the Supplement to the Central Gazette.	39	Part I-L	Notifications and Orders, Awards, other than those published in Parts I, IV-A, IV-B and IV-C) under Central Industrial Disputes Act, and Gujarat Industrial Relations Act.	4739-4903

MISCELLANEOUS NOTIFICATIONS, APPOINTMENTS, ETC.

પોલીસ કમિશનર દ્વારા

જાહેરનામું

મુંબઈ પોલીસ અધિનિયમ, સને ૧૯૫૧ના ૨૨માં અધિનિયમની કલમ ૩૭(૩) મુજબનું.

નંબર ઉ/ગપક/ વિ. શા./૮૩૪/૨૦૦૪.- અમદાવાદ શહેર પોલીસ કમિશનર હકુમત વિસ્તારમાં જાહેર વ્યવસ્થા જાળવવાની જરૂર જણાય છે.

વાસ્તે હું, કે. આર. કૌશિક, પોલીસ કમિશનર, અમદાવાદ શહેર, મુંબઈ પોલીસ અધિનિયમ, સને ૧૯૫૧ ના ૨૨માં અધિનિયમની કલમ ૩૭(૩) થી મને મળેલ સત્તાની રૂએ ફરમાવું છું કે, નીચે જણાવેલ વિસ્તારમાં તારીખ ૧લી સપ્ટેમ્બર, ૨૦૦૪ ના કલાક ૦૦-૦૦ થી તારીખ ૧૫મી સપ્ટેમ્બર, ૨૦૦૪ ના કલાક ૨૪-૦૦ સુધી ચાર કરતાં વધારે માણસોએ ભેગા થવું નહીં અગર કોઈ સભા ભરવી કે બોલાવવી નહીં તેમજ કોઈ સરઘસ કાઢવું નહીં.

વિસ્તાર : અમદાવાદ શહેર પોલીસ કમિશનરની હકુમત હેઠળનો સમગ્ર વિસ્તાર.

અપવાદ : આ હુકમ જે વ્યક્તિ સરકારી ફરજ અથવા કામગીરીમાં હોય તેમજ હોમગાર્ડઝ જેઓ ફરજ પર હોય તેઓ તથા સ્મશાનયાત્રા અને લગ્નના વરઘોડાને લાગુ પડતો નથી.

આ હુકમનો ભંગ કરનાર અથવા ઉલ્લંઘન કરનાર સને ૧૯૫૧ ના મુંબઈ પોલીસ અધિનિયમની કલમ-૧૩૫ ની પેટા-કલમ-(૩) હેઠળ અને ભારતના ફોજદારી અધિનિયમ, સને ૧૮૬૦ ની કલમ-૧૮૮ મુજબ શિક્ષાને પાત્ર થશે.

આજ તારીખ ૨૭મી માહે ઓગસ્ટ, સને ૨૦૦૪નાં રોજ મારી સહી અને સિક્કો કરી આપ્યા.

જાહેરનામું

મુંબઈ પોલીસ અધિનિયમ, સને ૧૯૫૧ના ૨૨માં અધિનિયમની કલમ ૩૭(૧) મુજબનું.

નંબર ઉ/ગપક/ વિ. શા./૮૩૫/૨૦૦૪.- અમદાવાદ શહેરની પરિસ્થિતિને લક્ષમાં લઈ જાહેર શાંતિ અને સલામતિ જાળવવા પગલાં લેવા જરૂરી છે. તેમજ અમદાવાદ શહેર પોલીસ કમિશનર હકુમત નીચેના વિસ્તારમાં બનતાં ગુન્હાઓમાં છરી, ચપ્પા, ખંજર તથા રામપુરી ચપ્પાનો ઉપયોગ થાય છે. અને આવા હથિયારોથી ગુન્હો બનતાં હોવાથી જાહેર જનતાની સુલેહ તથા સલામતી માટે આવા હથિયારો ઉપર પ્રતિબંધ મૂકવાની જરૂર જણાય છે.

વાસ્તે હું, કે. આર. કૌશિક, પોલીસ કમિશનર, અમદાવાદ શહેર, મુંબઈ પોલીસ અધિનિયમ, સને ૧૯૫૧ના ૨૨માં અધિનિયમની કલમ ૩૭(૧) થી મને મળેલ સત્તાની રૂએ નીચે જણાવેલ વિસ્તારોમાં તારીખ ૧લી સપ્ટેમ્બર, ૨૦૦૪ થી તારીખ ૩૧મી સપ્ટેમ્બર, ૨૦૦૪ સુધી નીચેના કૃત્યો ઉપર પ્રતિબંધ ફરમાવું છું.

કૃત્યો :

(ક) શસ્ત્રો, દંડા, તલવાર, ભાલા, સોટી, બંદુક, ખંજર તથા સામાન્ય રીતે રામપુરી બનાવટ વાળુ કોઈ પણ જાતના ચપ્પુ જેને અઢી ઈંચથી વધારે લાબું છેડેથી અણીવાળુ પાનું હોય તેવા ચપ્પા સાથે રાખી ફરવાની મનાઈ ફરમાવું છું. તેમજ લાકડી અથવા લાઠી અથવા શારીરિક ઈજા પહોંચાડવામાં ઉપયોગી થઈ શકે તેવી બીજી કોઈ ચીજો લઈ જવાની ;

(ખ) કોઈ પણ શરીરને હાનિકારક અથવા સ્ફોટક પદાર્થ લઈ જવાની;

(ગ) પથ્થર અથવા બીજા શસ્ત્રો અથવા ફેંકવાના અથવા નાખવાના યંત્રો અથવા સાધનો લઈ જવાની એકઠા કરવાની તથા તૈયાર કરવાની;

(ઘ) સળગતી અગર સળગાવેલી મશાલ સરઘસ સાથે રાખવાની;

(ચ) વ્યક્તિ અથવા તેના શબ અથવા આકૃતિઓ અથવા પુતળા દેખાડવાની;

(છ) લોકોએ બુમો પાડવાની ગીતો ગાવાની તથા વાદ્ય વગાડવાની;

(જ) જે છટાદાર ભાષણ આપવાથી, ચાળા પાડવાથી અથવા નકલો કરવાની તથા ચિત્રો નિશાનીઓ જાહેર અથવા પદાર્થ અથવા વસ્તુઓ તૈયાર કરવાની દેખાડવાની અથવા ફેલાવો કરવાની અથવા અધિકારીઓના અભિપ્રાય પ્રમાણે સુરૂચિ અથવા નિતિનો ભંગ થતો હોય અથવા તેનાથી રાજ્યની સલામતી જોખમાતી હોય અથવા જેના પરીણામે રાજ્ય ઉથલી પડવાનો સંભવ હોય તેવા છટાદાર ભાષણ આપવાની તથા ચાળા વગેરે કરવાની અને તેના નિશાનીઓ વિગેરે તૈયાર કરવાની દેખાડવાની અથવા તેનો ફેલાવો કરવાની.

વિસ્તાર : અમદાવાદ શહેર પોલીસ કમિશનરની હકુમત હેઠળનો સમગ્ર વિસ્તાર.

અપવાદ : આ હુકમનો ખંડ (ક) નીચેની વ્યક્તિઓને લાગુ પડશે નહિં.

(૧) સરકારી નોકરી અથવા કામગીરીમાં હોય તેમજ જેને ઉપરી અધિકારીઓએ આવા કોઈપણ હથિયાર સાથે લઈ જવા ફરમાવ્યું હોય અથવા કોઈપણ હથિયાર લઈ જવાની તેની ફરજ હોય તેમને.

(૨) સરકારી નોકરી કે જેઓને પોતાની ફરજ અંગે પ્રતિબંધિત હથિયાર જેવા કે સંગીન વગેરે સાથે રાખવા પડતાં હોય તેમને લાગુ પડશે નહિં.

(૩) પોલીસ કમિશનર અથવા અધિકૃત કરેલ હોય તેવા કોઈપણ અધિકારીઓએ જેને શારીરિક અશક્તિના કારણે લાકડી અથવા લાઠી સાથે રાખવાની પરવાનગી આપેલ હોય તેવી વ્યક્તિઓને લાગુ પડશે નહિ.

આ જાહેરનામાનો કોઈપણ ખંડનો ભંગ અથવા ઉલ્લંઘન કરનાર મુંબઈ પોલીસ અધિનિયમ સને ૧૯૫૧ની કલમ-૧૩૫ ની પેટા-કલમ-(૧) હેઠળ ઓછામાં ઓછી ચાર મહિનાની અને વધુમાં વધુ એક વર્ષ સુધીની સજા અને દંડની અને ભારતના ફોજદારી અધિનિયમ સને ૧૮૬૦ના અધિનિયમ નં. ૪૫ની કલમ-૧૮૮ મુજબ શિક્ષાને પાત્ર થશે.

આજ તારીખ ૨૭મી માહે ઓગસ્ટ, સને ૨૦૦૪નાં રોજ મારી સહી અને સિક્કો કરી આપ્યા.

કે. આર. કૌશિક,
પોલીસ કમિશનર,
અમદાવાદ શહેર.

હુકમ

ફોજદારી કાર્યરીતિ અધિનિયમ, ૧૯૭૩ની કલમ-૧૪૪ અન્વયે કાઢેલ.

ક્રમાંક ઉ/ગપક/એસ.બી/જાહેરનામું /૩૩૩૩/૨૦૦૪.– આગામી ગણોત્સવનો તહેવારની ઉજવણી દરમ્યાન જાહેર જગ્યાઓએ એટલે કે ગણેશજીની સ્થાપનાના સ્થળોએ તેમજ વિસર્જનના દિવસે ગણેશજીના સરઘસ સ્થાને જોડાયેલ વ્યકિતઓ જતાં આવતાં રાહદારીઓ તથા વાહનો ઉપર જતાં આવતાં શખ્સો ઉપર તેમજ મકાન કે મિલ્કત ઉપર દર્શનાર્થી ઉભેલ જનતા ઉપર સફેદ પાવડર, અબીલ ગુલાલ, પાણીમાં તૈલી પદાર્થના મિશ્રણ કરી પ્લાસ્ટીકની નાની થેલીઓ ભરી છુટા ફેંકવામાં આવે છે જેથી આવા કૃત્યોથી જાહેર જનતાને ત્રાસ તથા ઈજા થવાની કે કાંયદો અને વ્યવસ્થા પર અસર થવાની પુરતી શકયતાઓ છે, સફેદ પાવડર જે જનતાનાં સ્વાસ્થને પણ નુકશાન કરતા છે.

વાસ્તે હું, સુધીર સિન્હા, પોલીસ કમિશનર, વડોદરા શહેર, ગુજરાત સરકારના ગૃહ વિભાગના તારીખ ૮મી નવેમ્બર, ૧૯૮૨ના નોટીફીકેશન નંબર જીજી/૪૨૨/સી.આર.સી./૧૦૮૨/૧૦૮૦/એમ. અન્વયે જે ફોજદારી કાર્યરીતી અધિનિયમ, ૧૯૭૩ની કલમ-૨૦ નીચેની પેટા કલમ-(૧)નીચે બહાર પાડવામાં આવેલ છે. અને જેનું પુનરાવર્તન ગુજરાત સરકારના ગૃહ વિભાગના તારીખ ૭મી જાન્યુઆરી, ૧૯૮૯થી બહાર પાડવામાં આવેલ સંકલીત જાહેરનામાં જીજી/૬/ફકઅ/૧૦૮૮/ ૬૭૫૦/મ. માં થયેલ છે. જેમાં વડોદરા શહેના પોલીસ કમિશનરશ્રી, નાયબ પોલીસ કમિશનરશ્રી અને સુપ્રિ. ઓફ પોલીસ (મદદનીશ પોલીસ કમિશનરશ્રીઓ)ને એક્ઝી. મેજિ. તરીકે જાહેર કરવામાં આવેલ છે. તેમજ તેઓને ક્રિમીનલ પ્રોસીજર કોડની કલમ-૧૪૪ના અધિકારનો ઉપયોગ કરવા ખાસ અધિકૃત કરવામાં આવેલ છે. તે અધિકારની રૂએ નીચે જણાવેલ વિસ્તારોમાં તારીખ ૧૬મી સપ્ટેમ્બર, ૨૦૦૪ કલાક ૦૦-૦૦ થી તારીખ ૨૮મી સપ્ટેમ્બર, કલાક ૨૪-૦૦ સુધી નીચેના કૃત્યો કરવા પર પ્રતિબંધ ફરમાવું છું.

કૃત્યો :

(૧) ગણેશ ઉત્સવના સમયે વપરાતો સફેદ પાવડર, અબીલ ગુલાલ પાણીમાં અન્ય તૈલી પદાર્થના મિશ્રણ કરી પ્લાસ્ટીકની નાની થેલીઓ ભરી છુટા ફેંકવા તથા લગાડવા ઉપર.

વિસ્તાર :

વડોદરા શહેર પોલીસ કમિશનરની હકુમત હેઠળનો સમગ્ર વિસ્તાર.

આ હુકમનો ભંગ કરનાર અથવા ઉલંઘન કરનાર ભારતના ફોજદારી અધિનિયમ, ૧૮૬૦ની કલમ-૧૮૮ હેઠળ શિક્ષાને પાત્ર થશે.

આજ તારીખ ૮મી માહે સપ્ટેમ્બર, ૨૦૦૪ના રોજ મારી સહી અને સિક્કો કરી આપેલ છે.

સુધીર સિન્હા,
પોલીસ કમિશનર,
વડોદરા શહેર, વડોદરા

હંગામી જાહેરનામું

મુંબઈ પોલીસ અધિનિયમ, સને ૧૯૫૧ની કલમ-૩૩(૧)બી મુજબનું.

ક્રમાંક ઉ/ગપક/ટફક/જાહેરનામું/૨૩૨૭/૨૦૦૪.-સુરત શહેરમાં વરીયાવ રોડ ઉપર સંત આશારામજીશ્રીનો આશ્રમ આવેલ છે. જે આશ્રમમાં સંતશ્રી આશારામ બાપુના તારીખ ૫મી સપ્ટેમ્બર, ૨૦૦૪ થી તારીખ ૭મી સપ્ટેમ્બર, ૨૦૦૪ સુધી જન્માષ્ટમી ઉત્સવ નિમિત્તે પધારનાર છે. અને ધાર્મિક પ્રોગ્રામ રાખેલ હોય જે ઉત્સવમાં ઘણી મોટી સંખ્યામાં ભક્તજનો વાહનો સાથે ભેગાં થાય છે અને જહાંગીરપુરા વરીયાવ રોડ ઉપર પુષ્કળ પ્રમાણામાં ટ્રાફિકની અવર જવર થવાની શક્યતા છે. જેથી આ પ્રસંગે ટ્રાફિકની વ્યવસ્થા અને ટ્રાફિકના સરળ સંચાલન અને જાહેર જનતાની સલામતી માટે તેમજ સુલેહ શાંતિનો ભંગ ન થાય તેમજ કાયદો અને વ્યવસ્થાની પરિસ્થિતી અકબંધ રહે તે હેતુસર હું, વી. કે. ગુપ્તા, (આઈ. પી. એસ.), પોલીસ કમિશનર, સુરત શહેર મુંબઈ પોલીસ અધિનિયમ, સને ૧૯૫૧ની કલમ-૩૩ (૧) બી મુજબ મને મળેલ સત્તાની રૂએ ફરમાવું છું કે તારીખ ૫મી સપ્ટેમ્બર, ૨૦૦૪ થી તારીખ ૭મી સપ્ટેમ્બર, ૨૦૦૪ સુધી જાહેર જનતાના હીતાર્થે ટ્રાફિક વ્યવસ્થા અંગેનું નીચે મુજબનું જાહેરનામું બહાર પાડું છું.

(૧) જહાંગીરપુરા સંતશ્રીના આશ્રમમાં જવા માટે ભારે વાહનો સિવાયના વાહનો જહાંગીરપુરા ત્રણ રસ્તાથી આશારામબાપુના આશ્રમ નજીક આવેલ ગોકુલધામ સોસાયટીના પાર્કીંગ પ્લોટ સુધી અવર જવર કરી શકશે.

(૨) વરીયાવ જકાતનાકાથી આશ્રમમાં આવવા માંગતાં ભારે વાહનો સિવાયના વાહનો આશ્રમ નજીક આવેલ માળીની વાડીના પાર્કીંગ સુધી આવજાવ કરી શકશે.

(૩) સુરત શહેર તરફથી આશારામબાપુના આશ્રમે આવવા માંગતાં ભારે વાહનો એસ. ટી. બસો, લકઝરી બસો જહાંગીરપુરા ત્રણ રસ્તા થઈ સારોલી જકાતનાકા થઈ સારોલી ઓવરબ્રીજ નીચે થઈ વરીયાવ જકાતનાકા થઈ આશારામબાપુ આશ્રમ સુધી આવી શકશે.

(૪) વરીયાવ છાપરાભાઠા તરફથી આવતાં તમામ વાહનો આશ્રમમાં જવા માંગતાં ન હોય અને સુરત શહેરમાં જવા માંગતા હોય તે વાહનો વરીયાવ જકાતનાકા થઈ સારોલી ઓવરબ્રીજ થઈ સારોલી જકાતનાકા જહાંગીરપુરા થઈ સુરત શહેર તરફ જઈ શકશે. તેજ પ્રમાણે વરીયાવ છાપરાભાઠા તરફ જનાર તમામ વાહનો જહાંગીરપુરા થઈ સારોલી જકાતનાકા થઈ સારોલી બ્રીજ નીચે થઈ વરીયાવ જકાતનાકા થઈ વરીયાવ છાપરાભાઠા તરફ જઈ શકશે.

(૫) જહાંગીરપુરા ત્રણ રસ્તાથી વરીયાવ જકાતનાકા સુધીના મેઈન રોડ ઉપર વાહનો પાર્ક કરવા પ્રતિબંધ મુકવામાં આવે છે. વાહનો પાર્કીંગમાંજ પાર્ક કરવાના રહેશે અન્યથા ક્રેઈન દ્વારા ટ્રો કરવામાં આવશે.

અપવાદ : સરકારી આવશ્યક સેવાના વાહનોને, ફાયરબ્રીગ્રેડ, એમ્બ્યુલન્સ વાહનોને જાહેરનામાંમાંથી મુક્તિ આપવામાં આવે છે તથા ઈસ્કોન મંદિર લાલબાપાની રામમઢી તથા કુરૂક્ષેત્ર મંદિરમાં આવતાં જતાં વાહનોને મુકિત આપવામાં આવે છે.

સદર જાહેનામાંનો ભંગ કે ઉલ્લંઘન કરનાર વ્યકિત મુંબઈ પોલીસ અધિનિયમ, સને ૧૯૫૧ની કલમ-૧૩૧ હેઠળ શિક્ષાને પાત્ર થશે.

આજ રોજ તારીખ ૪થી સપ્ટેમ્બર, ૨૦૦૪ના રોજ મારી સહી સિક્કા કરી આપવામાં આવેલ છે.

વી. કે. ગુપ્તા,
પોલીસ કમિશનર,
સુરત શહેર.

અધિક જિલ્લા મેજિસ્ટ્રેટ દ્વારા

જાહેરનામું

સને ૧૯૫૧ના મુંબઈ પોલીસ કાયદાની કલમ-૩૭(૧) મુજબનું.

ક્રમાંક ડી.બી.પી.એ./જાહેરનામુ/૯/વશી/૩૨૭૩૨/૨૦૦૪.–શ્રાવણ માસમાં શીતળા સાતમ, જન્માષ્ટમી જેવા તહેવારો આવતાં હોઈ, આ તહેવારો અનુસંધાને ધાર્મિક તહેવારોમાં વ્રત તેમજ મેળાઓ આવતા

INDEX

હોઈ કાયદો અને વ્યવસ્થાની પરિસ્થિતિ જળવાઈ રહે તે સંજોગોને ધ્યાનમાં લઈ સમગ્ર બનાસકાંઠા જિલ્લામાં નીચે જણાવેલ કૃત્યોની મનાઈ કરવાનું મને જરૂરી લાગે છે.

કૃત્યો :-

(ક) શસ્ત્રો, દંડા, તલવાર, ભાલા, ધોકા, છરી, લાકડી અથવા શારિરીક ઈજા પહોંચાડી શકાય તેવું કંઈપણ સાધન સાથે લઈ જવું નહીં.

(ખ) કોઈ ક્ષયકારી કે સ્ફોટક પદાર્થ સાથે લઈ જવો નહીં.

(ગ) પથ્થરો અથવા ફેંકી શકાય તેવી બીજી કોઈ વસ્તુઓ અથવા તો વસ્તુઓ ફેંકવાના ધકેલવાના યંત્રો અથવા સાધનો સાથે લઈ જવા નહીં, એકઠા કરવા નહીં.

(ઘ) મનુષ્યો અથવા શબો અથવા પુતળા દેખાડવા નહીં.

(ચ) અપમાન કરવાના અથવા જાહેર કરવાના ઈરાદાથી જાહેરમાં બિભત્સ સુત્રો, પોકારવા નહીં, અશ્લીલ ગીતો ગાવા નહીં.

(છ) અલંકારીક ભાષણો કરવાથી, ચાળા પાડવાથી, નકલ કરવાથી તથા છબીઓ બતાવવાથી અથવા તેનો ફેલાવો કરવાની રુચી અથવા નીતિનો ભંગ થતો હોય તેવું કરવાનું નહીં.

વાસ્તે હું, એ. એસ. પટેલ, અધિક જિલ્લા મેજિસ્ટ્રેટ, બનાસકાંઠા-પાલનપુર, મુંબઈ પોલીસ અધિનિયમ, ૧૯૫૧ (સને ૧૯૫૧ના મુંબઈના ૨૨માં) ની કલમ-૩૭(૧) અન્વયે મને મળેલ સત્તાની રૂએ સમગ્ર બનાસકાંઠા વિસ્તારમાં સદરહુ કૃત્યો કરવાની મના કરુ છું.

આ હુકમ તારીખ ૪થી સપ્ટેમ્બર, ૨૦૦૪ થી તારીખ ૧૪મી સપ્ટેમ્બર, ૨૦૦૪ સુધી (બન્ને દિવસો સહીત) અમલમાં રહેશે.

આ હુકમનો ખંડ (ક) નીચેની વ્યક્તિઓને લાગુ પડશે નહી.

૧. સરકારી નોકરો કે કામ કરતી કોઈ વ્યક્તિ કે જે તે ઉપરી અધિકારીએ એવું કંઈપણ હથિયાર લઈ જવાનું ફરમાવ્યું હોય અથવા આવું કોઈ હથિયાર લઈ જવાની ફરજ હોય.

૨. જિલ્લા મેજિસ્ટ્રેટ અથવા અધિક જિલ્લા મેજિસ્ટ્રેટ અથવા જિલ્લા પોલીસ અધિકારીશ્રીઓ તેમણે અધિકૃત કરેલા કોઈપણ પોલીસ અધિકારીશ્રી જે તે શારિરીક અશક્તિના કારણે અથવા લાઠી લઈ જવાની પરવાનગી આપી હોય તે વ્યક્તિઓ.

આજ રોજ તારીખ ૩જી માહે સપ્ટેમ્બર, ૨૦૦૪ના રોજ મારી સહી તથા કોર્ટનો સીક્કો કર્યો.

એ. એસ. પટેલ,
અધિક જિલ્લા મેજિસ્ટ્રેટ,
બનાસકાંઠા, પાલનપુર.

વાંચ્યો : પોલીસ અધિક્ષકશ્રી ભરૂચના પત્ર ક્રમાંક એલઆઈબી/જન્માષ્ટમી/૧૫૫૭/૨૦૦૪, તારીખ ૨૫-૮-૨૦૦૪.

હુકમ

સને ૧૯૫૧નાં મુંબઈ પોલીસ અધિનિયમની કલમ-૩૩ (૧) (યુ) અન્વયે.

ક્રમાંક પીઓએલ/વશી/૭૭૬૧ થી ૭૭૭૩/૨૦૦૪.—શ્રાવણ માસ નિમિત્તે આગામી તારીખ ૧૧-૯-૨૦૦૪ ને ચોથા શનિવારના રોજ શ્રી ગુમાનદેવ હનુમાનજી મંદિર ખાતે પ્રતિ વર્ષની માફક ધાર્મિક જાહેર મેળો ભરાશે. આ મેળામાં ઘણી મોટી સંખ્યામાં લોકો એકત્રીત થશે. અને મેળામાં ઘાસ, કામળા, વાંસ, વિગેરેથી માંડવા તૈયાર કરવામાં આવશે. તેને અનુલક્ષીને સદરહુ મેળા દરમ્યાન કાયદો અને વ્યવસ્થાની જાળવણી તથા જાહેર જનતાની સલામતી માટે તેવા વિસ્તારમાં દારૂખાનું ફોડવા પર પ્રતિબંધ મુકવા પોલીસ અધિક્ષકશ્રી, ભરૂચે ઉક્ત આમુખ (૧)ના પત્રથી દરખાસ્ત કરી છે. જેના અનુસંધાને ગુમાનદેવ વિસ્તારની હદમાં તારીખ ૧૦મી સપ્ટેમ્બર, ૨૦૦૪ થી તારીખ ૧૨મી સપ્ટેમ્બર, ૨૦૦૪ સુધીના દિવસો દરમ્યાન દારૂખાનું ફોડવા પર પ્રતિબંધ મુકવાનું આવશ્યક જણાય છે.

વાસ્તે હું, એમ. એસ. ઠક્કર, અધિક જિલ્લા મેજિસ્ટ્રેટ, ભરૂચ સને ૧૯૫૧નાં મુંબઈ પોલીસ અધિનિયમની કલમ-૩૩(૧)(યુ) અન્વયે મને મળેલ સત્તાની રૂએ ફરમાવું છું કે, ઉપરાંકત મેળાના દિવસો દરમ્યાન ગુમાનદેવ વિસ્તારની હદમાં કોઈપણ વ્યકિતએ કોઈપણ પ્રકારનું દારૂખાનું ફોડવું નહીં.

આ હુકમના ઉલ્લંઘન કરનાર ઉક્ત કાયદાની કલમ-૧૩૧ પ્રમાણે સજા અને દંડને પાત્ર થશે.

આજ તારીખ ૩જી માહે સપ્ટેમ્બર, ૨૦૦૪ના રોજ મારી સહી તથા સિક્કો કરી આપ્યો છે.

વાંચ્યો : પોલીસ અધિક્ષકશ્રી ભરૂચના પત્ર ક્રમાંક એલઆઈબી/જન્માષ્ટમી/૧૫૫૭/૨૦૦૪, તારીખ ૨૫-૮-૨૦૦૪.

હુકમ

સને ૧૯૫૧ના મુંબઈ પોલીસ અધિનિયમની કલમ-૩૩ (૧) બી અન્વયે.

ક્રમાંક પીઓએલ/વશી/૭૭૭૩ થી ૭૭૮૫/૨૦૦૪.—શ્રાવણ માસ નિમિત્તે આગામી તારીખ ૧૧-૯-૨૦૦૪ ના રોજ શ્રી ગુમાનદેવ હનુમાનજી મંદિર ખાતે પ્રતિ વર્ષની માફક ધાર્મિક જાહેર મેળો ભરાશે. આ મેળામાં ઘણી મોટી સંખ્યામાં લોકો એકત્રીત થશે. અને મેળામાં ઘાસ, કામળા, વાંસ, વિગેરેથી માંડવા તૈયાર કરવામાં આવશે. તેને અનુલક્ષીને સદરહુ મેળા દરમ્યાન કાયદો અને વ્યવસ્થાની જાળવણી તથા જાહેર જનતાની સલામતી માટે તેવા વિસ્તારમાં વાહન વ્યવહાર ઉપર અંશતઃ નિયંત્રણ મુકવા અંગેનું જાહેરનામું બહાર પાડવા પોલીસ અધિક્ષકશ્રી, ભરૂચે ઉક્ત આમુખ (૧)ના પત્રથી દરખાસ્ત કરી છે. જેના અનુસંધાને ગુમાનદેવ વિસ્તારની હદમાં તારીખ ૧૧મી સપ્ટેમ્બર, ૨૦૦૪ના રોજ મંદિરની સામેના રાષ્ટ્રીય ધોરી માર્ગ પરથી ચાર પૈડાથી વધુ પૈડાવાળા વાહનોને પસાર નહિ થવા અને નક્કી કરેલ ડાયવર્ઝન રૂટ પરથી પસાર થાય તે માટેનું પ્રતિબંધીત જાહેરનામું પ્રસિદ્ધ કરવું આવશ્યક જણાય છે.

INDEX

વાસ્તે હું, એમ. એસ. ઠક્કર, અધિક જિલ્લા મેજિસ્ટ્રેટ, ભરૂચને સને ૧૯૫૧નાં મુંબઈ પોલીસ અધિનિયમની કલમ-૩૩(૧)(બી) અન્વયે મને મળેલ સત્તાની રૂએ ફરમાવું છું કે, શ્રાવણ માસના છેલ્લા શનિવારે એટલે કે તારીખ ૧૧મી સપ્ટેમ્બર, ૨૦૦૪ના રોજ હનુમાનજી મંદિર ખાતે મેળો ભરાનાર હોય, તેથી મંદિરની સામે આવેલ રાષ્ટ્રીય ધોરી માર્ગ પરથી પસાર થતા ચાર પૈડાથી વધુ પૈડાવાળા વાહનો માટે તારીખ ૧૧મી સપ્ટેમ્બર, ૨૦૦૪ના રોજ કલાક ૦૦-૦૦ થી ૨૪-૦૦ સુધીના સમય માટે તેવા વાહનોના પસાર થવા પર પ્રતિબંધ ફરમાવવામાં આવે છે. તથા તેવા વાહનોને સદરહુ દિવસ દરમ્યાન રાજપીપળા-ઝઘડીયા તરફથી આવતા ચાર પૈડાથી વધુ પૈડાવાળા વાહનો ઝઘડીયા-વાલીયા ચોકડી થઈ સેલોદ, ફુલવાડી તથા કપલસાડી ગામ પરથી પસાર થવા અને અંકલેશ્વર તથા ભરૂચ તરફથી આવતા વાહનો ગુમાનદેવ ત્રણ રસ્તાથી કપલસાડી ગામ થઈ ફુલવાડી જી.આઈ.ડી.સી. ઝઘડીયા વાલીયા ત્રણ રસ્તા પરથી પસાર થવા અંગેનું ડાયવર્ઝન આપવામાં આવે છે. જેથી તેવા ડાયવર્ઝન પરથીજ ચાર પૈડાથી વધુ પૈડાવાળા વાહનો આવ-જા કરી શકશે. આ પ્રતિબંધ જી.એસ.આર.ટી.સી. દ્વારા ચાલતી એસ. ટી. બસોને લાગુ પડશે નહીં.

આ હુકમનું ઉલ્લંઘન કરનાર સામે કાયદેસરના પગલા ભરવામાં આવશે.

આજ તારીખ ૩જી સપ્ટેમ્બર, સને ૨૦૦૪ના રોજ મારી સહી તથા કચેરીનો સિક્કો કરી આપ્યો.

એમ. એસ. ઠક્કર,
અધિક જિલ્લા મેજિસ્ટ્રેટ,
ભરૂચ.

જાહેરનામું

મુંબઇ પોલીસ અધિનિયમ, ૧૯૫૧ની કલમ-૩૩(૩)(ઘ)(ખ).

નંબર ડીસીબી/એમએજી/રજી.૫૧/૨૦૦૪.-મુંબઈ પોલીસ અધિનિયમ, ૧૯૫૧ (સને ૧૯૫૧ના મુંબઈ અધિનિયમ-૨૨)ની કલમ-૩૩ (૩) (ઘ) (ખ) પ્રમાણે મને મળેલ સત્તાની રૂએ હું, શ્રી જે. સી. ચુડાસમા, અધિક જિલ્લા મેજિસ્ટ્રેટ, વલસાડ, આગામી ૧૭૯-ધરમપુર (એસ.ટી) વિધાનસભાની પેટા ચુંટણી તથા ચુંટણીની આચાર સંહિતા અને નિર્વાચન આયોગની સુચનાઓને ધ્યાનમાં રાખી કાયદો અને વ્યવસ્થાની જાળવણી માટે, જાહેર સ્થળોની સુરક્ષા અને સલામતી માટે, મુકત અને ન્યાયી વિધાનસભાની ચુંટણી માટે, જાહેર હિતમાં વલસાડ જિલ્લામાં આવેલ સમગ્ર વિસ્તારમાં કોઇપણ વ્યકિત, સંસ્થા કે મંડળી કે રાજકીય પક્ષ, બીન રાજકીય પક્ષ તથા અર્ધ રાજકીય પક્ષ તથા આગામી ૧૭૯-ધરમપુર (એસ.ટી) વિધાનસભાની પેટા ચુંટણીના ભાવી ઉમેદવારોને તારીખ ૯મી સપ્ટેમ્બર, ૨૦૦૪ થી તારીખ ૧૫મી ઓકટોબર, ૨૦૦૪ સુધી નીચે જણાવેલ કૃત્યો કરવા ઉપર પ્રતિબંધ ફરમાવું છું.

(એ) ચુંટણી પ્રચાર અર્થે કોઈ ઉમેદવારોએ, રાજકીય પક્ષોએ કે તેમના ટેકેદારોએ કોઈ કટઆઉટ, દરવાજા (Gates) કે કમાનો (Arches) ઉભા કરવા નહીં.

(બી) જાહેર કે ખાનગી મકાનોની દિવાલો પર સુત્રો લખવા, પોસ્ટરો ચોટાડવા, પ્રચાર સામગ્રી ચોટાડવા અંગે પ્રવર્તમાન સ્થાનિક કાયદાઓનો ચુસ્તપણે અમલ કરવો. તથા સ્થાનિક કાયદાનુસાર સબંધિત સત્તાધિકારીની પરવાનગી જરૂરી હોય તેવા પ્રસંગે આવી પરવાનગી મેળવેલ હોવી જોઇએ.

(સી) ખાનગી સ્થળોએ, માલીકની પરવાનગી હોય તો પણ હોર્ડીંગ્સ પ્રદર્શીત કરવાની મંજુરી આપી શકાશે નહીં.

(ડી) જાહેર સ્થળોએ સ્થાનિક સત્તાધિકારીની મંજુરી પ્રમાણે ચુકવણીથી ચુંટણી પ્રચાર માટે હોર્ડીંગ્સ પ્રદર્શીત કરવાની મંજુરી આપી શકાશે. પરંતુ ચુંટણીની જાહેરાત પછી આવી જગ્યા કે હોર્ડીંગ્સની સાઈઝ વિસ્તારી શકાશે નહીં કે ઘટાડી શકાશે નહીં.

(ઈ) આ અંગેનો ખર્ચ જે તે વિસ્તારમાં હોર્ડીંગ્સ વિગેરે મુકેલ હોય તદ્અનુસાર ઉમેદવારોના ચુંટણી ખર્ચમાં યોગ્ય સ્થળે દર્શાવવાનો રહેશે.

મુંબઇ પોલીસ અધિનિયમ,૧૯૫૧ની કલમ-૩૩(૩)(ઘ)(ખ)ની જોગવાઈનો ભંગ અથવા ઉલ્લંઘન કરનારની સામે આજ કાયદાની કલમ-૧૩૧ હેઠળ સજા અગર દંડ અથવા બન્ને પ્રકારની કાર્યવાહી કરવામાં આવશે.

આજ તારીખ ૮મી સપ્ટેમ્બર, ૨૦૦૪ ના રોજ મારી સહી અને સિક્કો કરી આપવામાં આવ્યો છે.

પ્રાથમિક જાહેરનામું

નંબર ડીસીબી/એમએજી/બીપીએ/રજી.૫૨/૨૦૦૪.—મુંબઈ પોલીસ અધિનિયમ, ૧૯૫૧ની કલમ-૩૩ (૧) બી હેઠળ પ્રદર્શિત કરવા ધારેલા જાહેરનામાનો નીચેનો મુસદ્દો સદરહુ કાયદાની કલમ-૩૩(૬) થી ઠરાવ્યા પ્રમાણે પ્રસિદ્ધ કરવામાં આવે છે. અને નોટીશ આપવામાં આવે છે કે, સદરહુ મુસદ્દો રાજ્યપત્રમાં તે પ્રસિદ્ધ થયાની તારીખથી ૩૦ દિવસ પુરા થયા પછી જિલ્લા મેજીસ્ટ્રેટ, વલસાડ કોઈ પણ વાંધા સુચનો વિચારણામાં લેશે નહિં. ઉપરોકત મુદત પુરી થાય તે પહેલાં સદરહુ મુસદ્દાના સબંધમાં કોઈ વ્યકિત પાસેથી જે કોઈ વાંધા અથવા સુચનો જિલ્લા મેજીસ્ટ્રેટશ્રી વલસાડને મળશે તેના ઉપર તેઓ વિચારણા કરશે.

મુસદ્દો

મુંબઈ પોલીસ અધિનિયમ ૧૯૫૧ની કલમ-૩૩(૧) બી હેઠળ મને મળેલી સત્તાની રૂએ વલસાડ જિલ્લાના અધિક જિલ્લા મેજીસ્ટ્રેટ આથી નીચેના નિયમો કરે છે.

(૧) વલસાડ જિલ્લાના પારડી તાલુકામાં નીચે મુજબના સ્થળે "સાયલન્સ ઝોન" તથા "નો હોકર્સ ઝોન" નક્કી કરવાનું આથી ઠરાવવામાં આવે છે.

અ. નં.	સ્થળનું નામ
૧.	"પારડી તાલુકાના ઉદવાડા ફાયર ટેમ્પલ-આતશ બહેરામવાળા રસ્તો.

INDEX

ઉપરોકત નિર્ણય જાહેર જનહિતમાં ટ્રાફિક નિયમન માટે અને કાયદો અને વ્યવસ્થાની જાળવણી માટે ''સાયલન્સ ઝોન'' તથા ''નો હોકર્સ ઝોન'' જાહેર કરવાનું ઉચિત જણાયેલ છે.

વલસાડ, તારીખ ૮મી સપ્ટેમ્બર, ૨૦૦૪.

જે. સી. ચુડાસમા,
અધિક જિલ્લા મેજીસ્ટ્રેટ,
વલસાડ.

હુકમ

મુંબઇ પોલીસ અધિનિયમ-૧૯૫૧ની કલમ-૩૭ (૩) અન્વયેનો જાહેર.

ક્રમાંક. ઉ/મકપ/પલસ/મજસ/વશી/૪૭૪૩-૪૭૮૧/૨૦૦૪.- જિલ્લામાં કાયદો અને વ્યવસ્થા, જાહેર વ્યવસ્થા યોગ્ય રીતે જળવાય રહે તે માટે મુંબઈ પોલીસ અધિનિયમ, ૧૯૫૧ (સને ૧૯૫૧ના ૨૨મા) કલમ ૩૭ (૩) હેઠળનું જાહેરનામું બહાર પાડવુ જરૂરી જણાય છે.

જેથી મુંબઈ પોલીસ અધિનિયમ, ૧૯૫૧ની કલમ-૩૭ (૩) અન્વયે મળેલ સત્તાની રૂએ હું, આર. એમ. પગી, (જી.એ.એસ.) અધિક જિલ્લા મેજીસ્ટ્રેટ પંચમહાલ ગોધરા, આથી ફરમાવું છું કે, સમગ્ર પંચમહાલ જિલ્લામાં તારીખ ૬ઠ્ઠી સપ્ટેમ્બર, ૨૦૦૪થી તારીખ ૨૦મી સપ્ટેમ્બર, ૨૦૦૪ (બંન્ને દિવસો સહ) સુધી ચાર કરતાં વધુ માણસોએ ભેગા થવું નહીં, કોઈ સભા ભરવી નહીં કે બોલાવવી નહીં અથવા કોઈ સરઘસ કાઢવું નહીં

સભા/સરઘસ અંગે પરવાનગી આપવા અધિકૃત અધિકારી તેઓના અધિકાર પરત્વે કાયદો અને વ્યવસ્થાની પરિસ્થિતિ લક્ષમાં રાખી ગુણદોષ વિચારણામાં લઈ નિર્ણય કરી શકશે.

આ હુકમનો ભંગ અથવા ઉલ્લંઘન કરનારને મુંબઈ પોલીસ અધિનિયમ, ૧૯૫૧ની કલમ ૧૩૫ (૩) અને ભારતનાં ફોજદારી અધિનિયમની કલમ-૧૮૮ મુજબ સજા થશે.

આજ તારીખ ૬ઠ્ઠી સપ્ટેમ્બર, ૨૦૦૪ના રોજ મારી સહી તથા કચેરીનો સિક્કો કર્યો.

આર. એમ. પગી,
અધિક જિલ્લા મેજિસ્ટ્રેટ,
પંચમહાલ, ગોધરા.

જાહેરનામું

સને ૧૯૫૧ના મુંબઈ પોલીસ અધિનિયમની કલમ-૩૭ (૪) હેઠળનું.

નં. પલસ/ફાયરીંગ/શેરુલા/વશી/૩૩૬૯૬-૩૩૬૯૭/૨૦૦૪.- ડેપ્યુટી કમાન્ડન્ટશ્રી, સી.આઈ.એસ.એફ.યુનિટ, એન.ટી.પી.સી./ કે.જી.પી.પી, કવાસ (સુરત)નાનો ફાયરીંગ પ્રેકટીસ કાર્યક્રમ તારીખ ૧૮મી સપ્ટેમ્બર, ૨૦૦૪થી તા. ૧૯મી સપ્ટેમ્બર, ૨૦૦૪ સુધી શેરુલા ખાતેના ફાયરીંગ બટ ખાતે રાખવામાં આવેલ છે. સબબ આ વિસ્તારની હદમાં તથા આજુબાજુ રહેતી પ્રજાજનોની સલામતી ખાતર હું, જે. બી. વોરા, અધિક જિલ્લા મેજિસ્ટ્રેટ, સુરત સને ૧૯૫૧ના મુંબઈ પોલીસ અધિનિયમની કલમ-૩૭ (૪) મુજબ મળેલ અધિકારની રૂએ ફરમાવું છું કે, સોનગઢ તાલુકાના ઉકાઈ શેરુલા ફાયરીંગ બટ ઉપર તા. ૧૮મી સપ્ટેમ્બર, ૨૦૦૪થી તા. ૧૯મી સપ્ટેમ્બર, ૨૦૦૪ સુધી ગોળીબાર પ્રેકટીસનો કાર્યક્રમ રાખેલ હોય, સદરહુ વિસ્તારના આજુબાજુ રહેતા તથા બહારની કોઈપણ અનઅધિકૃત વ્યક્તિઓ તેમજ ચરાવવામાં આવતા ઢોર, ઢાંખર વિગેરેએ સદરહુ ફાયરીંગ બટ વિસ્તારોની આજુબાજુની ૧૦૦ મીટર વિસ્તારમાં તારીખ ૧૮મી સપ્ટેમ્બર, ૨૦૦૪થી તારીખ ૧૯મી સપ્ટેમ્બર, ૨૦૦૪ સુધી પ્રવેશ કરવો નહીં તથા તે વિસ્તરમાં હરવું ફરવું નહીં.

આ હુકમનો ભંગ કરનાર ઈન્ડીયન પીનલ કોડની કલમ-૧૮૮ મુજબ શિક્ષાને પાત્ર થશે.

આજ તારીખ ૨જી સપ્ટેમ્બર, ૨૦૦૪ના રોજ મારી સહી સિક્કો કરી આપ્યો.

જાહેરનામું

મુંબઇ પોલીસ અધિનિયમ-૧૯૫૧ (સને ૧૯૫૧નો ૨૨મો)ની કલમ-૩૭ (૩) અન્વયે.

નંબર એમએજી/વશી/૩૩૮૦૪ થી ૩૩૮૭૫/૨૦૦૪.-આગામી તારીખ ૭મી સપ્ટેમ્બર, ૨૦૦૪ તથા તા. ૮મી સપ્ટેમ્બર, ૨૦૦૪ના રોજ-''જન્માષ્ટમી'' તહેવાર તથા તારીખ ૧૮મી સપ્ટેમ્બર, ૨૦૦૪ના રોજ ''ગણેશ ઉત્સવ'' ઉજવનાર હોય તારીખ ૫મી સપ્ટેમ્બર, ૨૦૦૪થી તારીખ ૧૯મી સપ્ટેમ્બર, ૨૦૦૪ સુધી (બંને દિવસો સહિત) દરમ્યાન થનાર ઉજવણી અન્વયે સુરત જિલ્લામાં કાયદો અને વ્યવસ્થા જળવાઈ રહે તે હેતુથી જિલ્લા મેજિસ્ટ્રેટ સુરતના હકુમત હેઠળનાં સુરત (રૂરલ) જિલ્લામાં જાહેર શાંતિ અને સલામતી જાળવવા સારૂં માણસોનું સરઘસ કાઢવાની તેમજ સભા ભરવાની મનાઈ ફરમાવવાનું જરૂર જણાયું છે.

વાસ્તે હું, જે. બી. વોરા, અધિક જિલ્લા મેજિસ્ટ્રેટ, સુરત મુંબઈ પોલીસ અધિનિયમ-૧૯૫૧ (સને ૧૯૫૧ની ૨૨)માંની કલમ-૩૭ની પેટા કલમ(૩)થી મને મળેલ સત્તાની રૂએ ફરમાવું છું કે, સુરત (રૂરલ) જિલ્લામાં તારીખ ૫મી સપ્ટેમ્બર, ૨૦૦૪થી તારીખ ૧૯મી સપ્ટેમ્બર, ૨૦૦૪ સુધી (બંને દિવસો સુધ્ધા) ચાર કરતાં વધુ માણસોની કોઈ સભા કરવી કે બોલાવવી નહીં કે સરઘસ કાઢવું નહીં તેમજ ચારથી વધુ વ્યક્તિઓએ ભેગા થવું નહીં અથવા સરઘસ કાઢવું નહીં.

અપવાદ :

(૧) આ હુકમ લગ્નના વરઘોડા, સીનેમા, ટાઉનહોલ, સ્મશાનયાત્રા કે એસ.ટી. બસમાં મુસાફરી કરવા માંગતા મસ્જિદ, દેવળમાં પ્રાર્થના માટે જતી બોનોફાઈડ વ્યક્તિઓને લાગુ પડશે નહીં.

(૨) એકઝીક્યુટીવ મેજિસ્ટ્રેટશ્રીની પરવાનગી મેળવીને ભરાતી સભાને લાગુ પડશે નહીં.

(૩) આ હુકમનો ભંગ અથવા ઉલ્લંઘન કરનારા મુંબઈ પોલીસ અધિનિયમ-૧૯૫૧ (સને ૧૯૫૧નો ૨૨મો) ની કલમ-૧૩૫(૩) મુજબ અથવા ભારતના ફોજદારી અધિનિયમ-૧૮૬૨ની કલમ-૧૮૮ અનુસાર સજાને પાત્ર થશે.

આથી હું. જે. બી. વોરા, અધિક જિલ્લા મેજિસ્ટ્રેટ, સુરત, ફરમાવું છું કે, આ હુકમ નિર્દિષ્ટ કરેલ વિસ્તારોમાં વર્તમાન પત્રો દ્વારા તેની જાહેરાત કરી પ્રસિદ્ધ કરવો.

આજ તારીખ ૩જી સપ્ટેમ્બર, ૨૦૦૪ના રોજ મારી સહી સિક્કો કરી આપ્યા.

જાહેરનામું

સને ૧૯૫૧ના મુંબઇ પોલીસ અધિનિયમની કલમ -૩૭ (૧) (૨) અન્વયે.

નંબર એમએજી/વશી/૩૩૮૭૬ થી ૩૩૯૪૫/૨૦૦૪.-આગામી તારીખ ૭મી સપ્ટેમ્બર, ૨૦૦૪ તથા તારીખ ૮મી સપ્ટેમ્બર, ૨૦૦૪ના રોજ-''જન્માષ્ટમી'' તહેવાર તથા તા. ૧૮મી સપ્ટેમ્બર, ૨૦૦૪ના રોજ ''ગણેશ ઉત્સવ'' ઉજવનાર હોય તારીખ ૫મી સપ્ટેમ્બર, ૨૦૦૪થી તારીખ ૧૯મી સપ્ટેમ્બર, ૨૦૦૪ સુધી (બંને દિવસો સહિત) સુરત જિલ્લામાં કાયદો અને વ્યવસ્થાની પરિસ્થિતિ તથા જાહેર સૂલેહ શાંતિ અને સલામતી જાળવવાની જરૂર છે. તેવું મને જણાયું છે.

જે અર્થે મુંબઈ પોલીસ અધિનિયમ-૧૯૫૧ (સને ૧૯૫૧ના ૨૨માં અધિનિયમ) ની કલમ-૩૭ ની પેટા કલમ (૧) (૨) અન્વયે મને મળેલા અધિકારની રૂએ હું, જે. બી. વોરા, અધિક જિલ્લા મેજિસ્ટ્રેટ, સુરત આથી ફરમાવું છું કે, જિલ્લા મેજિસ્ટ્રેટ, સુરતની હકુમત હેઠળના સમગ્ર સુરત (રૂરલ) જિલ્લામાં તારીખ ૫મી સપ્ટેમ્બર, ૨૦૦૪થી તારીખ ૧૯મી સપ્ટેમ્બર, ૨૦૦૪ સુધી (બંને દિવસો સહિત) કોઈપણ વ્યક્તિએ.

(ક) શસ્ત્રો, દંડા, તલવાર, સોટા, ઘોડા, બંદુક, છરા, લાકડા કે લાકડી, લાઠી, શારીરિક ઈજા પહોંચાડી શકાય તેવું બીજું કોઈ પણ સાધન સાથે લઈ જવું નહીં.

(ખ) કોઈપણ ક્ષયકારી પદાર્થ અથવા સ્ફોટક પદાર્થ સાથે લઈ જવા નહીં.

(ગ) પથ્થરો અથવા ફેંકી શકાય તેવી બીજી વસ્તુઓનો ફેંકવાના કે ધકેલવાના શસ્ત્રો અથવા સાધનો સાથે લઈ જવા નહીં એકઠા કરવા નહીં તથા તૈયાર કરવા નહીં.

(ઘ) મનુષ્યો અથવા શબ અથવા આકૃતિઓ અથવા પૂતળા દેખાડવા નહીં.

(ચ) જેનાથી સુરૂચિનો અથવા નિતિનો ભંગ થાય તેવું ભાષણ કરવું નહીં તેવા હાવભાવ કરવા નહીં તથા તેવી ચેષ્ટા કરવી નહીં તથા તેવા ચિત્રો, પત્રિકા કે પ્લેકાર્ડ અથવા બીજા કોઈ પદાર્થ અથવા વસ્તુ તૈયાર કરવી નહીં બતાવવી નહીં અથવા તેનો ફેલાવો કરવો નહીં.

(છ) કોઈ સરઘસમાં જલતી અથવા પેટાવેલી મશાલ લઈ જવી નહીં.

(જ) લોકોને અપમાન કરવાના ઈરાદાથી જાહેરમાં બુમો પાડવી નહીં. ગીતો ગાવા નહીં કે વાદ્ય વગાડવું નહીં.

આ હુકમ નીચે દર્શાવેલ વ્યક્તિ/વ્યક્તિઓને લાગુ પડશે નહીં.

(૧) સરકારી નોકર કે કામ કરતી કોઈપણ વ્યકિતને કે જેને ઉપરી અધિકારીએ સરકારી ફરજ બજાવવા, આવું કોઈ હથિયાર લઈ જવાની આજ્ઞા આપેલ હોય.

(૨) જિલ્લા મેજિસ્ટ્રેટશ્રી, સુરત, જિલ્લા પોલીસ વડાશ્રી, (રૂરલ) સુરતે અધિકૃત કરેલા અધિકારી કે કર્મચારી કે પોલીસ અધિકારીને તથા જેને શારીરિક અશકિતને કારણે લાકડી, લાઠી લઈ જવાની જરૂરીયાત હોય તેવી વ્યકિત/વ્યક્તિઓ.

આ હુકમનો ભંગ કરનાર અથવા ઉલ્લંઘન કરનાર મુંબઈ પોલીસ અધિનિયમ-૧૯૫૧ની (સને ૧૯૫૧ના ૨૨મા)ની કલમ-૧૩૫(૩) મુજબ અથવા ભારતીય દંડ સંહિતાની કલમ-૧૮૮ મુજબ શિક્ષાને પાત્ર થશે.

આજ રોજ તારીખ ૩જી સપ્ટેમ્બર, ૨૦૦૪ના રોજ મારી સહી અને સિક્કો કરી આપ્યો છે.

જે. બી. વોરા,
અધિક જિલ્લા મેજિસ્ટ્રેટ,
સુરત.

જાહેરનામું

મુંબઈ પોલીસ અધિનિયમ, ૧૯૫૧ની કલમ -૩૭ (૧) હેઠળ.

ક્રમાંક મકડ/પી.ઓ.એલ./વશી/૨૨૬૯-૨૨૭૮/૨૦૦૪.-મુંબઈ પોલીસ અધિનિયમ-૧૯૫૧ (સને ૧૯૫૧નો ૨૨માં) અધિનિયમની કલમ-૩૭ (૧) પ્રમાણે મને મળેલ સત્તાની રૂએ હું, સી. બી. બલાત, અધિક જિલ્લા મેજિસ્ટ્રેટ ડાંગ, જન્માષ્ટમીનાં તહેવારને અનુલક્ષીને જિલ્લામાં જાહેર સૂલેહ શાંતિ કાયદો અને વ્યવસ્થાની પરિસ્થિતિ જાળવવા સારું જરૂરી જણાતાં ફરમાવું છું કે, ડાંગ જિલ્લામાં સમગ્ર વિસ્તારમાં કોઈપણ સમય માટે તારીખ ૧લી સપ્ટેમ્બર, ૨૦૦૪થી તા. ૧૫મી સપ્ટેમ્બર, ૨૦૦૪ના સમય માટે નીચેના કૃત્યો કરવા પર પ્રતિબંધ ફરમાંવું છું.

(ક) શસ્ત્રો, દંડા, ભાલા, સોટા, ચપ્પુ, છરી, લાકડી અથવા શારીરિક હિંસા પહોંચાડવામાં ઉપયોગી થઈ શકે તેવી બીજી ચીજો.

(ખ) કોઈપણ ક્ષયધર્મી અથવા સ્ફોટક પદાર્થ લઈ જવાની.

(ગ) પથ્થરો અથવા બીજા શસ્ત્રો અથવા સાધનો લઈ જવાની, એકઠા કરવાની, તથા તૈયાર કરવાની.

(ઘ) કોઈપણ સરઘસમાં જલતી અથવા પેટાવેલી મશાલ લઈ જવાની.

(ચ) વ્યક્તિઓ અથવા તેના શબ અથવા આકૃતિઓ અથવા પુતળા દેખાડવાની.

INDEX

(છ) અપમાન કરવાના ઈરાદાથી બિભત્સ સુત્રો પોકારવાની, અશ્લીલ ગીતો ગાવાની તથા વાદ્ય વગાડવાની અથવા ટોળામાં ફરવાની.

(જ) જેનાથી સુરૂચિ અથવા નિતિનો ભંગ થાય તેવું ભાષણ કરવાની તેવા હાવભાવ કરવાની તેવી ચેષ્ટા કરવાની તથા ચિત્રો, પત્રિકા, બોર્ડ અથવા બીજા કોઈપણ પદાર્થ અથવા વસ્તુ તૈયાર કરવા બતાવવા તથા ફેલાવો કરવાની.

આ હુકમનો ખંડ (ક)નીચેના વ્યક્તિઓને લાગુ પડશે નહીં.

(૧) સરકારી નોકરી કે કામ કરતી વ્યકિતઓ કે જેને તેના ઉપરી અધિકારીએ આવું કોઈપણ હથિયાર લઈ જવા ફરમાવ્યું હોય તે વ્યક્તિઓ.

(૨) જિલ્લા પોલીસ અધિકારીશ્રી, ડાંગ અથવા તેણે અધિકૃત કરેલ કોઈપણ પોલીસ અધિકારીએ જેને શારીરિક અશકિતના કારણે લાઠી લઈ જવાની પરવાનગી આપી હોય તેવી વ્યક્તિઓ.

(૩) જિલ્લા મેજિસ્ટ્રેટ આ અર્થે અધિકૃત કરે તેવી બીજી વ્યક્તિઓ.

આ જાહેરનામાના કોઈપણ ખંડનો ભંગ અથવા ઉલ્લંઘન કરનારને સને ૧૯૫૧ના મુંબઈ પોલીસ અધિનિયમ-૧૯૫૧ (સને ૧૯૫૧ના ૨૨માં)ના કાયદાની કલમ-૧૩૫(૧) મુજબ ઓછામાં ઓછી ચાર માસની અને વધુ એક વર્ષની કેદની સજા થશે.

આજ તારીખ ૩૧મી ઓગસ્ટ, ૨૦૦૪ના રોજ મારી સહી કરી સિક્કો કરી આપેલ છે.

જાહેરનામું

મુંબઈ પોલીસ અધિનિયમ, ૧૯૫૧ની કલમ -૩૭ (૩) હેઠળ.

ક્રમાંક મકડ/પી.ઓ.એલ./વશી/૨૨૭૯-૨૨૮૮/૨૦૦૪.- જિલ્લામાં જન્માષ્ટમીનાં તહેવારને અનુલક્ષીને જાહેર સુલેહ શાંતિ, કાયદો અને વ્યવસ્થાની પરિસ્થિતિને જાળવવા સારુ જરૂરી જણાતાં મુંબઈ પોલીસ અધિનિયમ-૧૯૫૧ (સને ૧૯૫૧ના ૨૨માં) ની કલમ-૩૭ (૩) અન્વયે મને મળેલ સત્તાની રૂએ હું, સી. બી. બલાત, અધિક જિલ્લા મેજિસ્ટ્રેટ, ડાંગ, ફરમાવું છું કે, ડાંગ જિલ્લામાં સમગ્ર વિસ્તારમાં કોઈપણ સમય માટે તારીખ ૧લી સપ્ટેમ્બર, ૨૦૦૪થી તા. ૧૫મી સપ્ટેમ્બર, ૨૦૦૪ના સમય માટે ચાર કરતા વધુ માણસોની કોઈ સભા ભરવી નહીં કે બોલાવવી નહીં, કે સરઘસ કાઢવું નહીં, તેમજ ચાર કરતા વધુ વ્યક્તિઓ એકત્ર/ભેગા થવું નહીં.

વધુમાં હું, આદેશ કરૂં છું કે, આ હુકમ નીચેનાઓને લાગુ પડશે નહીં.

(૧) ફરજ પર સરકારી નોકરી અથવા રોજગારમાં હાથ હોય તેવી વ્યક્તિઓ.

(૨) ફરજ પર હોય તેવી ગૃહ રક્ષક દળની વ્યક્તિઓ.

(૩) કોઈ લગ્નના વરઘોડાને અથવા સ્મશાન યાત્રાને.

(૪) મંદિર, મસ્જિદ, દેવળમાં પ્રાર્થના કરતી બોનાફાઈડ વ્યક્તિઓ.

(૫) એસ.ટી. બસમાં મુસાફરી કરવા માંગતા વ્યક્તિઓ.

(૬) અત્રેથી આપવામાં આવેલ ખાસ કિસ્સા તરીકેની પરવાનગી.

સદરહુ હુકમનો ભંગ કરનાર કોઈપણ વ્યક્તિ સદરહુ અધિનિયમની કલમ-૧૩૫ (૩) તથા ભારતના ફોજદારી અધિનિયમ-૧૮૬૦ની કલમ-૧૮૮ હેઠળ શિક્ષાને પાત્ર ઠરશે.

આજ તારીખ ૩૧મી ઓગસ્ટ, ૨૦૦૪ના રોજ મારી સહી કરી સિક્કો કરી આપેલ છે.

સી. બી. બલાત,
અધિક જિલ્લા મેજિસ્ટ્રેટ,
ડાંગ-આહવા.

કલેકટર અને જિલ્લા મેજિસ્ટ્રેટ દ્વારા
જાહેરનામું

ક્રમાંક એમઈડી/કોલેરા/વશી/૨૭૪૮ થી ૨૭૫૫/૨૦૦૪.-મુખ્ય જિલ્લા આરોગ્ય અધિકારીશ્રી, જિલ્લા પંચાયતના પત્ર નંબર જી. પં. જા.આ.ઈ.પી.સી. કોલેરા-૯૨૬ જાહેરનામું તારીખ ૨૭મી ઓગસ્ટ, ૨૦૦૪થી જિલ્લાના નીચે જણાવેલ વિસ્તારને કોલેરાગ્રસ્ત/કોલેરા ભયગ્રસ્ત વિસ્તાર તરીકે જાહેર કરવા વિનંતી નિવેદન કરેલ છે.

ઉક્ત નિવેદન વિચારણામાં લઈને ઈ.પી.ડી. એક્ટ ૧૮૯૭ની કલમ-૨ અન્વયે કોલેરા રેગ્યુલેશન બહાર પાડેલ છે. તેની જોગવાઈ હેઠળ હું, રાજીવ ટોપનો (આઈ.એ.એસ.) કલેક્ટર અને જિલ્લા મેજિસ્ટ્રેટશ્રી, ભરૂચ નીચે જણાવેલ પરિશિષ્ટના કોલમ નંબર ૧માં જણાવ્યા મુજબના વિસ્તારને કોલેરાગ્રસ્ત તરીકે અને કોલમ નંબર ૨માં જણાવેલ વિસ્તારને કોલેરા ભયગ્રસ્ત વિસ્તાર તરીકે જાહેર કરૂં છું તથા કોલમ નંબર ૩માં જણાવેલ અધિકારીને કોલેરા નિયંત્રણ અધિકારી તરીકે તેમના સામે જણાવેલ વિસ્તાર માટે નિમણુંક કરૂ છું

કોલેરાગ્રસ્ત વિસ્તાર	કોલેરા ભયગ્રસ્ત વિસ્તાર	કોલેરા નિયંત્રણ અધિકારી તરીકે નિમણુંક થયેલ અધિકારી.
અંકલેશ્વર શહેર	અંકલેશ્વર તાલુકો	મામલતદારશ્રી અંકલેશ્વર

આ જાહેરનામું પ્રસિધ્ધ થયાની તારીખથી ૩ (ત્રણ) માસ સુધી અમલમાં રહેશે.

ભરૂચ, તારીખ ૩જી સપ્ટેમ્બર, ૨૦૦૪.

રાજીવ ટોપનો,
કલેકટર અને જિલ્લા મેજિસ્ટ્રેટ,
ભરૂચ.

BY COLLECTOR
Notification

The Bombay Tenancy and Agricultural Lands Act 1948 and Gujarat Agricultural Lands Ceiling Act 1960.

No. U/MKVL/CH/TNC/Ceiling/Ws-2479 to 85/2004.- In exercise of the powers conferred by sub section (1 of section 67 of the B. T. & A. L. Act, 1948 (Bombay Act

INDEX

No. LXVII of 1948) delegated to him under the Govt. Resolution Revenue and Agricultural Department No. TNC/ 1064/96592/J, dated 9th October, 1964, the Collector of Valsad is hereby pleased to fix the jurisdiction of the below mentioned Agricultural Lands Tribunal and Mamlatdar Appointed under the above Acts to exercise the powers and to perform the duties and functions of the Tribunal in the Talukas shown Col. 4 below.

Sr. No.	Name of the officer	Designation	Talukas under Jurisdiction
1	2	3	4
1	Shri A. A. Chaudhari	Mamlatdar & Agricultural Lands Tribunal Umbergaon	Valsad, Pardi Dharampur Umbergaon Kaprada.

Valsad, 9th September, 2004

VATSALA VASUDEVA,
Collector, Valsad.

કલેક્ટર દ્વારા

જાહેરનામું

મુંબઈ ગણોત વહીવટ અને ખેતીની જમીનો બાબતમાં અધિનિયમ-૧૯૪૮ તથા ધી ગુજરાત ખેત જમીન અધિનિયમ-૧૯૬૦.

ક્રમાંક ઉ/મકવલ/સીએચ/ગણોત/સીલીંગ/વશી/૨૪૭૯ થી૮૫/ ૨૦૦૪.-સને ૧૯૪૮નાં મુંબઈના ગણોત વહીવટ અને ખેતીની જમીનો બાબતનાં અધિનિયમ (મુંબઈનો ક્રમાંક ૬૭-૧૯૪૮)ની કલમ-૬૭ની પેટા કલમ (૧) અન્વયે રાજ્ય સરકારશ્રીના મહેસુલ અને ખેતીવાડી ખાતાના ઠરાવ ક્રમાંક ટી.એન.સી.-૧૦૬૪-૯૬૫૯૨-જ, તા. ૯મી ઓકટોબર, ૧૯૬૪થી કલેક્ટરશ્રીને મળેલા અધિકારોની રૂએ, વલસાડ જિલ્લાના કલેક્ટર નીચે જણાવેલા તાલુકાના હકુમતવાળા પ્રદેશો નક્કી કરે છે. અને નીચે જણાવેલા મામલતદાર અને કૃષિપંચશ્રીને તેમની સામે કોલમ નંબર ૪માં જણાવેલા તાલુકામાં ઉપરોક્ત બંને કાયદાઓ હેઠળ ન્યાયાધિકરણની ફરજો બજાવવા નિયુક્ત કરે છે.

અ.નં.	અધિકારીશ્રીનું નામ	હોદ્દો	હકુમતવાળા તાલુકા
૧	૨	૩	૪
૧	શ્રી એ. એ. ચૌધરી	મામલતદાર અને કૃષિપંચશ્રી ઉમરગામ	વલસાડ પારડી ધરમપુર, ઉમરગામ કપરાડા

વલસાડ, તારીખ ૯મી સપ્ટેમ્બર, ૨૦૦૪.

વત્સલા વાસુદેવા,
કલેક્ટર, વલસાડ

INDEX

જિલ્લા રજીસ્ટ્રાર દ્વારા
નોંધણી પ્રમાણપત્ર

ક્રમાંક નંબર નધણ/૪૯૦૨/ક-૨/૫૩૫/૧૪૫૬૮/ઘ-૨૦૯૭૭/સને ૨૦૦૪.-આથી પ્રમાણપત્ર આપવામાં આવે છે કે, શ્રી કલાસાગર-૪ (વેજલપુર) કો. ઓપ. હાઉ. સો. લી. સ્થળ અમદાવાદ શહેર, તાલુકો સીટી, જિલ્લો અમદાવાદ.

સને ૧૯૬૨ના ગુજરાતના કાયદા ૧૦ (ગુજરાત સહકારી મંડળીઓનો કાયદો સને ૧૯૬૧)ની કલમ-૯ મુજબ આજરોજ નોંધવામાં આવેલ છે.

અમદાવાદ, તારીખ ૧લી સપ્ટેમ્બર, ૨૦૦૪.

ક્રમાંક નંબર નધણ/૪૯૦૫/ક-૨/૫૩૭/ઘ-૨૦૯૭૮/સને ૨૦૦૪.-આથી પ્રમાણપત્ર આપવામાં આવે છે કે, શ્રી નાગેશ્વરી કો. ઓપ. હાઉ. શોપ્સ એન્ડ ઓફિસીસ સોસા. લી. સ્થળ અમદાવાદ શહેર, તાલુકો સીટી, જિલ્લો અમદાવાદ.

સને ૧૯૬૨ના ગુજરાતના કાયદા ૧૦ (ગુજરાત સહકારી મંડળીઓનો કાયદો સને ૧૯૬૧)ની કલમ-૯ મુજબ આજરોજ નોંધવામાં આવેલ છે.

અમદાવાદ, તારીખ ૨જી સપ્ટેમ્બર, ૨૦૦૪.

ક્રમાંક નંબર નધણ/૪૯૦૪/ક-૨/૫૪૮/૧૪૬૩૪/ઘ-૨૦૯૭૯/સને ૨૦૦૪.-આથી પ્રમાણપત્ર આપવામાં આવે છે કે, શ્રી યશ બંગલોઝ કો. ઓપ. હાઉસીંગ સોસા. લી. સ્થળ અમદાવાદ શહેર, તાલુકો સીટી, જિલ્લો અમદાવાદ.

સને ૧૯૬૨ના ગુજરાતના કાયદા ૧૦ (ગુજરાત સહકારી મંડળીઓનો કાયદો સને ૧૯૬૧)ની કલમ-૯ મુજબ આજરોજ નોંધવામાં આવેલ છે.

અમદાવાદ, તારીખ ૪થી સપ્ટેમ્બર, ૨૦૦૪.

બી. એમ. જોષી,
જિલ્લા રજિસ્ટ્રાર,
સહકારી મંડળીઓ (શહેર),
અમદાવાદ.

નંબર ભ-/નધણ/૩૯૧૩/ક-૩/૯૨૧/૫૫૨૭/૨૦૦૪.-આથી જાહેર કરે છે કે, ધરતી ગ્રાહક સહકારી ભંડાર લી. મર્યાદિત સ્થળ સાણંદ, તાલુકો સાણંદ, જિલ્લો અમદાવાદ.

સને ૧૯૬૧નો ગુજરાત કાયદો (ગુજરાત સહકારી મંડળીઓનો કાયદો ૧૯૬૧)ની કલમ-૯ અન્વયે આજરોજ નોંધવામાં આવી છે.

અમદાવાદ, તારીખ ૨૩મી ઓગષ્ટ, ૨૦૦૪.

નંબર ઘ-નધણ/૦૧/ક-૩/૯૮૪/૨૧૧૫૦/૨૦૦૪.-આથી જાહેર કરે છે કે, શાલીન (શીલજ) કો. ઓપ. હાઉસીંગ સોસાયટી લી. મર્યાદિત સ્થળ શીલજ, તાલુકો દસક્રોઇ, જિલ્લો અમદાવાદ.

સને ૧૯૬૧નો ગુજરાત કાયદો (ગુજરાત સહકારી મંડળીઓનો કાયદો ૧૯૬૧)ની કલમ-૯ અન્વયે આજરોજ નોંધવામાં આવી છે.

અમદાવાદ, તારીખ ૪થી સપ્ટેમ્બર, ૨૦૦૪.

નંબર નધણ/૩૯૮૨/ક-૩/૯૮૨/ઉ-૧૨૭૫૮/૨૦૦૪.-આથી જાહેર કરે છે કે, રામકૃષ્ણ પરમહંસ મજુર કામદાર સહકારી મંડળી લી. મર્યાદિત સ્થળ વેડા, તાલુકો કલોલ, જિલ્લો ગાંધીનગર.

સને ૧૯૬૧નો ગુજરાત કાયદો (ગુજરાત સહકારી મંડળીઓનો કાયદો ૧૯૬૧)ની કલમ-૯ અન્વયે આજરોજ નોંધવામાં આવી છે.

અમદાવાદ, તારીખ ૪થી સપ્ટેમ્બર, ૨૦૦૪.

નંબર ઉ-૧૨૭૫૯/નધણ/૩૯૯૧/ક-૩/૯૯૨/૨૦૦૪.-આથી જાહેર કરે છે કે, ચામુંડા મજુર કામદાર સહકારી મંડળી લી. મર્યાદિત સ્થળ સચાણા, તાલુકો વિરમગામ, જિલ્લો અમદાવાદ.

સને ૧૯૬૧નો ગુજરાત કાયદો (ગુજરાત સહકારી મંડળીઓનો કાયદો ૧૯૬૧)ની કલમ-૯ અન્વયે આજરોજ નોંધવામાં આવી છે.

અમદાવાદ, તારીખ ૬ઠ્ઠી સપ્ટેમ્બર, ૨૦૦૪.

નંબર નધણ/૩૯૯૫/ક-૩/૧૦૦૮/ઘ-૨૧૧૫૧/૨૦૦૪.-આથી જાહેર કરે છે કે, અર્હમ કો. ઓપ. હાઉસીંગ સોસાયટી લી., મર્યાદિત સ્થળ થલતેજ, તાલુકો દસક્રોઇ, જિલ્લો અમદાવાદ.

સને ૧૯૬૧નો ગુજરાત કાયદો (ગુજરાત સહકારી મંડળીઓનો કાયદો ૧૯૬૧)ની કલમ-૯ અન્વયે આજરોજ નોંધવામાં આવી છે.

અમદાવાદ, તારીખ ૯મી સપ્ટેમ્બર, ૨૦૦૪.

નંબર નધણ/૩૯૯૩/ક-૩/૧૦૦૯/ઘ-૨૧૧૫૨/૨૦૦૪.-આથી જાહેર કરે છે કે, જાનકી (ચાંદખેડા) કો. ઓપ. હાઉસીંગ સોસાયટી લી., મર્યાદિત સ્થળ ચાંદખેડા, તાલુકો ગાંધીનગર, જિલ્લો ગાંધીનગર.

સને ૧૯૬૧નો ગુજરાત કાયદો (ગુજરાત સહકારી મંડળીઓનો કાયદો ૧૯૬૧)ની કલમ-૯ અન્વયે આજરોજ નોંધવામાં આવી છે.

અમદાવાદ, તારીખ ૯મી સપ્ટેમ્બર, ૨૦૦૪.

નંબર નધણ/૩૯૮૩/ક-૩/૧૦૦૬/ઉ-૧૨૭૬૦/૨૦૦૪.-આથી જાહેર કરે છે કે, અમરદીપ મજુર કામદાર સહકારી મંડળી લી. મર્યાદિત સ્થળ ધોળકા, તાલુકો ધોળકા, જિલ્લો અમદાવાદ.

સને ૧૯૬૧નો ગુજરાત કાયદો (ગુજરાત સહકારી મંડળીઓનો કાયદો ૧૯૬૧)ની કલમ-૯ અન્વયે આજરોજ નોંધવામાં આવી છે.

અમદાવાદ, તારીખ ૯મી સપ્ટેમ્બર, ૨૦૦૪.

એ. બી. પટેલ,
જિલ્લા રજિસ્ટ્રાર,
સહકારી મંડળીઓ (રૂરલ),
અમદાવાદ

INDEX

નંબર ઉ-૧૨૧૯૮/નધણ/૦૧/ક-૨/૬૧૦ થી ૬૧૪/૨૦૦૪.– આથી જાહેર કરે છે કે ધી જીવન જ્યોત મજુર કામદાર સ. મં. લી. મર્યાદિત સ્થળ શિર, તાલુકો વાલીયા, જિલ્લો ભરૂચ.

સને ૧૯૬૧નો ગુજરાત કાયદો (ગુજરાત સહકારી મંડળીઓનો કાયદો ૧૯૬૧)ની કલમ-૯ અન્વયે આજરોજ નોંધવામાં આવી છે.

ભરૂચ, તારીખ ૧૩મી ઓગસ્ટ, ૨૦૦૪.

વંચાણે લીધા :–

(૧) સહકારી અધિકારીશ્રી (ફડચો), લગત કચેરીની તારીખ ૩૧-૮-૦૪ ના પત્ર નં. ફડચ/૦૧/૩૦૯ થી મળેલ દરખાસ્ત.

હુકમ

સે. નં. ઉખસ/ફડચ/૦૧/ખ-૨/૨૭૦/૨૦૦૪.–ધી વન વિકાસ સહકારી મંડળી લી. સહકારી મંડળી લીમીટેડ મુકામ પીપરીપાન તાલુકો ઝઘડીયા જિલ્લા ભરૂચ કે જે તારીખ ૨૪-૯-૧૯૯૮ ના નોંધણી નંબર સે-૩૦૩૬૨ થી નોંધવામાં આવી હતી. જે અત્રેની કચેરીનાં અંતિમ આદેશ ક્રમાંક સે. નં. ઉખસ/ફડચ/ખ-૨/ફ-૧૫૪૫૭/૧૩૫ થી ૧૩૯/૦૪ તારીખ ૩૧મી માર્ચ, ૨૦૦૪ થી આટોપી લેવામાં આવી હતી. તેની ફડચાની તમામ કાર્યવાહીઓ.

સને ૧૯૬૧ ના ગુજરાત સહકારી મંડળીઓના અધિનિયમની કલમ-૧૧૪(૨) આધિન સમાપ્ત જાહેર કરવામાં આવે છે અને સદરહુ અધિનિયમની કલમ-૨૦(૧) અન્વયે સદરહુ મંડળીની નોંધણી આથી રદ કરવામાં આવે છે.

ભરૂચ, તારીખ ૩૧મી ઓગસ્ટ, ૨૦૦૪.

વંચાણે લીધા :–

(૧) સહકારી અધિકારીશ્રી (ફડચો), લગત કચેરીની તારીખ ૩૧-૮-૦૪ ના પત્ર નં. ફડચ/૦૧-૩૧૦ થી મળેલ દરખાસ્ત.

હુકમ

સે. નં. ઉખસ/ફડચ/૦૧/ખ-૨/૨૭૧/૨૦૦૪.–ધી સર્વોદય ખેતી પિયત સહકારી મંડળી લીમીટેડ મુકામ ઈખર તાલુકો આમોદ જિલ્લા ભરૂચ કે જે તારીખ ૩૦-૪-૧૯૬૪ ના નોંધણી નંબર ખે-૪૧૩થી નોંધવામાં આવી હતી. જે અત્રેની કચેરીનાં અંતિમ આદેશ ક્રમાંક સે. નં. ઉખસ/ફડચ/ખ-૨/૫૮, તારીખ ૨૨મી ફેબ્રુઆરી, ૨૦૦૧ થી આટોપી લેવામાં આવી હતી. તેની ફડચાની તમામ કાર્યવાહીઓ.

સને ૧૯૬૧ ના ગુજરાત સહકારી મંડળીઓના અધિનિયમની કલમ-૧૧૪(૨) આધિન સમાપ્ત જાહેર કરવામાં આવે છે અને સદરહુ અધિનિયમની કલમ-૨૦(૧) અન્વયે સદરહુ મંડળીની નોંધણી આથી રદ કરવામાં આવે છે.

ભરૂચ, તારીખ ૩૧મી ઓગસ્ટ, ૨૦૦૪.

આર. એમ. આસોડીયા,
જિલ્લા રજિસ્ટ્રાર,
સહકારી મંડળીઓ, ભરૂચ.

વંચાણે લીધા :–

(૧) અત્રેની કચેરીના તા. ૨૨-૭-૦૪ ના પત્ર ક્રમાંક ઉખસ/ફડચ/૦૧/ખ/૭૮૪/૨૦૦૪થી ફડચાનો વચગાળાનો આદેશ.

(૨) ગુજરાત સહકારી મંડળીઓ અધિનિયમ, ૧૯૬૧ની કલમ-૧૦૭ની જોગવાઈઓ.

હુકમ

જા. નં. ઉખસ/ફડચ/૧૬૦૦૪/ખ/૯૮૮/૨૦૦૪.–શ્રી સિધ્ધેશ્વરી કન્ઝ્યુમર્સ કો. ઓપ. સોસાયટી લી., મું. સાંથલ, તા.જી. મહેસાણાને અત્રેની કચેરીના આમુખ-૧ના તારીખ ૨૨મી જુલાઈ, ૨૦૦૪ના હુકમ ક્રમાંક ઉખસ/ફડચ/૦૧/ખ/૭૮૪/૨૦૦૪થી ફડચામાં લઈ જવાનો વચગાળાનો આદેશ આપવામાં આવેલ છે. જેને આથી ધી ગુજરાત સહકારી મંડળીઓ અધિનિયમ, ૧૯૬૧ની કલમ-૧૦૭ની જોગવાઈ હેઠળ મંડળીને ફડચામાં લઈ જવાનો અંતિમ આદેશ આપવામાં આવે છે અને આ અંગે નિમાયેલ ફડચા અધિકારીશ્રી, સહકારી અધિકારી (ફડચો) મહેસાણાએ ફડચાની કામગીરી આ આદેશની તારીખથી ૩ (ત્રણ) વર્ષમાં પૂર્ણ કરવાની રહેશે. તેમજ, ફડચા ફી નિયમ ધોરણે સરકારશ્રીમાં જમા કરાવવાની રહેશે.

મહેસાણા, તારીખ ૧લી સપ્ટેમ્બર, ૨૦૦૪.

વંચાણે લીધા :–

(૧) અત્રેની કચેરીના તા. ૨૨-૭-૦૪ ના પત્ર ક્રમાંક ઉખસ/ફડચ/૦૧/ખ/૭૮૩/૨૦૦૪થી ફડચાનો વચગાળાનો આદેશ.

(૨) ગુજરાત સહકારી મંડળીઓ અધિનિયમ, ૧૯૬૧ની કલમ-૧૦૭ની જોગવાઈઓ.

હુકમ

જા. નં. ઉખસ/ફડચ/૧૬૦૦૫/ખ/૯૮૮/૨૦૦૪.–શ્રી કાગાશિયા કો. ઓપ. હાઉસીંગ સોસાયટી લી., મું. વાલમ, તા. વિસનગર, જિ. મહેસાણાને અત્રેની કચેરીના આમુખ-૧ના તારીખ ૨૨મી જુલાઈ, ૨૦૦૪ના હુકમ ક્રમાંક ઉખસ/ફડચ/૦૧/ખ/૭૮૩/૨૦૦૪થી ફડચામાં લઈ જવાનો વચગાળાનો આદેશ આપવામાં આવેલ છે. જેને આથી ધી ગુજરાત સહકારી મંડળીઓ અધિનિયમ, ૧૯૬૧ની કલમ-૧૦૭ની જોગવાઈ હેઠળ મંડળીને ફડચામાં લઈ જવાનો અંતિમ આદેશ આપવામાં આવે છે અને આ અંગે નિમાયેલ ફડચા અધિકારીશ્રી,

INDEX

સહકારી અધિકારી (ફડચો) મહેસાણાએ ફડચાની કામગીરી આ આદેશની તારીખથી ૩ (ત્રણ) વર્ષમાં પૂર્ણ કરવાની રહેશે. તેમજ ફડચા ફી નિયત ધોરણે સરકારશ્રીમાં જમા કરાવવાની રહેશે.

મહેસાણા, તારીખ ૧લી સપ્ટેમ્બર, ૨૦૦૪.

વંચાણે લીધા :—

(૧) અત્રેની કચેરીના તા. ૨૨-૭-૦૪ ના પત્ર ક્રમાંક ઉખસ/ફડચ/૦૧/ખ/૭૮૧/૨૦૦૪થી ફડચાનો વચગાળાનો આદેશ.

(૨) ગુજરાત સહકારી મંડળીઓ અધિનિયમ, ૧૯૬૧ની કલમ-૧૦૭ની જોગવાઈઓ.

હુકમ

જા. નં. ઉખસ/ફડચ/૧૬૦૦૬/ખ/૯૯૦/૨૦૦૪.—શ્રી જલારામ કો. ઓપ. હાઉસીંગ સોસાયટી લી., મું. તા. વિજાપુર, જિ. મહેસાણાને અત્રેની કચેરીના આમુખ-૧ના તારીખ ૨૨મી જુલાઈ, ૨૦૦૪ના હુકમ ક્રમાંક ઉખસ/ફડચ/૦૧/ખ/૭૮૧/૨૦૦૪થી ફડચામાં લઇ જવાનો વચગાળાનો આદેશ આપવામાં આવેલ છે. જેને આથી ધી ગુજરાત સહકારી મંડળીઓ અધિનિયમ, ૧૯૬૧ની કલમ-૧૦૭ની જોગવાઈ હેઠળ મંડળીને ફડચામાં લઈ જવાનો અંતિમ આદેશ આપવામાં આવે છે અને આ અંગે નિમાયેલ ફડચા અધિકારીશ્રી, સહકારી અધિકારી (ફડચો) મહેસાણાએ ફડચાની કામગીરી આ આદેશની તારીખથી ૩ (ત્રણ) વર્ષમાં પૂર્ણ કરવાની રહેશે. તેમજ ફડચા ફી નિયત ધોરણે સરકારશ્રીમાં જમા કરાવવાની રહેશે.

મહેસાણા, તારીખ ૧લી સપ્ટેમ્બર, ૨૦૦૪.

વંચાણે લીધા :—

(૧) અત્રેની કચેરીના તા. ૨૨-૭-૦૪ ના પત્ર ક્રમાંક ઉખસ/ફડચ/૦૧/ખ/૭૮૨/૨૦૦૪થી ફડચાનો વચગાળાનો આદેશ.

(૨) ગુજરાત સહકારી મંડળીઓ અધિનિયમ, ૧૯૬૧ની કલમ-૧૦૭ની જોગવાઈઓ.

હુકમ

જા. નં. ઉખસ/ફડચ/૧૬૦૦૭/ખ/૯૯૧/૨૦૦૪.—શ્રી દેલા આંબેડકર કો. ઓપ. હાઉસીંગ સોસાયટી લી., મું. દેલા, તા. જિ. મહેસાણાને અત્રેની કચેરીના આમુખ-૧ના તારીખ ૨૨મી જુલાઈ, ૨૦૦૪ના હુકમ ક્રમાંક ઉખસ/ફડચ/૦૧/ખ/૭૮૨/૨૦૦૪થી ફડચામાં લઈ જવાનો વચગાળાનો આદેશ આપવામાં આવેલ છે. જેને આથી ધી ગુજરાત સહકારી મંડળીઓ અધિનિયમ, ૧૯૬૧ની કલમ-૧૦૭ની જોગવાઈ હેઠળ મંડળીને ફડચામાં લઈ જવાનો અંતિમ આદેશ આપવામાં આવે છે અને આ અંગે નિમાયેલ ફડચા અધિકારીશ્રી, સહકારી અધિકારી (ફડચો) મહેસાણાએ ફડચાની કામગીરી આ આદેશની તારીખથી ૩ (ત્રણ) વર્ષમાં પૂર્ણ કરવાની રહેશે. તેમજ ફડચા ફી નિયત ધોરણે સરકારશ્રીમાં જમા કરાવવાની રહેશે.

મહેસાણા, તારીખ ૧લી સપ્ટેમ્બર, ૨૦૦૪.

વંચાણે લીધા :—

(૧) અત્રેની કચેરીના તા. ૮-૭-૦૪ ના પત્ર ક્રમાંક ખવમ/ફડચ/૦૧/ગ/૩૩૧/૨૦૦૪થી ફડચાનો વચગાળાનો આદેશ.

(૨) ગુજરાત સહકારી મંડળીઓ અધિનિયમ, ૧૯૬૧ની કલમ-૧૦૭ની જોગવાઈઓ.

હુકમ

જા. નં. ઉખસ/ફડચ/૧૬૦૦૮/ખ/૯૯૨/૨૦૦૪.—શ્રી મંડાલી જૂથ તેલીબીયાં ઉત્પાદક સહકારી મંડળી લી., મું. મંડાલી, તા. ખેરાલુ, જિ. મહેસાણાને અત્રેની કચેરીના આમુખ-૧ના તારીખ ૮મી જુલાઈ, ૨૦૦૪ના હુકમ ક્રમાંક ખવમ/ફડચ/૦૧/ખ/૩૩૧/૨૦૦૪થી ફડચામાં લઇ જવાનો વચગાળાનો આદેશ આપવામાં આવેલ છે. જેને આથી ધી ગુજરાત સહકારી મંડળીઓ અધિનિયમ, ૧૯૬૧ની કલમ-૧૦૭ની જોગવાઈ હેઠળ મંડળીને ફડચામાં લઈ જવાનો અંતિમ આદેશ આપવામાં આવે છે અને આ અંગે નિમાયેલ ફડચા અધિકારીશ્રી, સહકારી અધિકારી (ફડચો) મહેસાણાએ ફડચાની કામગીરી આ આદેશની તારીખથી ૩ (ત્રણ) વર્ષમાં પૂર્ણ કરવાની રહેશે. તેમજ, ફડચા ફી નિયત ધોરણે સરકારશ્રીમાં જમા કરાવવાની રહેશે.

મહેસાણા, તારીખ ૧લી સપ્ટેમ્બર, ૨૦૦૪.

વંચાણે લીધા :—

(૧) અત્રેની કચેરીના હુકમ ક્રમાંક ઉખસ/ફડચ/૧૩૦૦૬/ખ/૧૧૫૯/૨૦૦૧, તા. ૧૨-૧૦-૨૦૦૧થી ફડચાનો અંતિમ આદેશ.

(૨) તલાટી-કમ-મંત્રીશ્રી, ગ્રામ પંચાયત, ખદલપુરનું તા. ૨૦-૭-૦૪નું મરણનું પ્રમાણપત્ર.

સુધારા હુકમ

જા. નં. ઉખસ/ફડચ/૦૧/ખ/૧૦૦૦/૨૦૦૪.—શ્રી ચાચરીયા પિયત સહકારી મંડળી લી., મું. ચાચરીયા, તા. ખેરાલુ, જિ. મહેસાણાને અત્રેની કચેરીના હુકમ નં. ઉખસ/ફડચ/૧૩૦૦૬/ખ/૧૧૫૯/૨૦૦૧, તારીખ ૧૨મી ઓક્ટોબર, ૨૦૦૧થી ફડચામાં લઈ જવાનો અંતિમ આદેશ કરવામાં આવેલ છે. જેમાં નિમાયેલ ફડચા અધિકારીશ્રી સી. પી. પટેલ, મદદનીશ સહકારી અધિકારી લગત જિલ્લા રજિસ્ટ્રાર, સ. મં. મહેસાણાનું તારીખ ૧૪મી જુલાઈ, ૨૦૦૪ના રોજ આકસ્મિક નિધન થતાં, તેઓની જગ્યાએ ફડચા અધિકારી તરીકે સહકારી અધિકારી (ફડચો), મહેસાણાની નિમણુંક કરવામાં આવે છે.

મહેસાણા, તારીખ ૨જી સપ્ટેમ્બર, ૨૦૦૪.

વંચાણે લીધા :—

(૧) અત્રેની કચેરીના પત્ર ક્રમાંક ઉખસ/ફડચ/૧૩૦૨૨/ખ/૧૨૪/૨૦૦૨, તા. ૧૮-૧-૨૦૦૨થી ફડચાનો અંતિમ આદેશ.

(૨) તલાટી-કમ-મંત્રીશ્રી, ગ્રામ પંચાયત, ખદલપુરનું તા. ૨૦-૭-૦૪નું મરણનું પ્રમાણપત્ર.

INDEX

સુધારા હુકમ

જા.નં. ઉખસ/ફડચ/૦૧/ખ/૧૦૦૧/૨૦૦૪.–શ્રી ઓ.એન.જી.સી. નગર કો. ઓપ. કન્ઝ્યુમર્સ સોસાયટી લી., મું. તા. મહેસાણા, જિ. મહેસાણાને અત્રેની કચેરીના હુકમ નં. ઉખસ/ફડચ/૧૩૦૨૨/ખ/૧૨૪/ ૨૦૦૨, તારીખ ૧૮મી જાન્યુઆરી, ૨૦૦૨થી ફડચામાં લઇ જવાનો અંતિમ આદેશ કરવામાં આવેલ છે. જેમાં નિમાયેલ ફડચા અધિકારીશ્રી સી. પી. પટેલ, મદદનીશ સહકારી અધિકારી લગત જિલ્લા રજિસ્ટ્રાર, સ. મં., મહેસાણાનું તારીખ ૧૪મી જુલાઇ, ૨૦૦૪ના રોજ આકસ્મિક નિધન થતાં, તેઓની જગ્યાએ ફડચા અધિકારી, તરીકે સહકારી અધિકારી (ફડચો), મહેસાણાની નિમણુંક કરવામાં આવે છે.

મહેસાણા, તારીખ ૨જી સપ્ટેમ્બર, ૨૦૦૪.

વંચાણે લીધા :–

(૧) અત્રેની કચેરીના હુકમ ક્રમાંક ઉખસ/ફડચ/૧૨૯૯૬/ખ/૮૦૬/ ૨૦૦૧, તા. ૨૯-૮-૨૦૦૧થી ફડચાનો અંતિમ આદેશ.

(૨) તલાટી-કમ-મંત્રીશ્રી, ગ્રામ પંચાયત, ખદલપુરનું તા. ૨૦-૭-૦૪નું મરણનું પ્રમાણપત્ર.

સુધારા હુકમ

જા. નં. ઉખસ/ફડચ/૦૧/ખ/૧૦૦૨/૨૦૦૪.–શ્રી કેસીમ્પા (શે) જૂથ તેલીબીયા ઉત્પાદક સહકારી મંડળી લી., મું. કેસીમ્પા, તા. ખેરાલુ, જિ. મહેસાણાને અત્રેની કચેરીના હુકમ નં. ઉખસ/ફડચ/૧૨૯૯૬/ખ/ ૮૦૬/૨૦૦૧, તારીખ ૨૯મી ઓગસ્ટ, ૨૦૦૧થી ફડચામાં લઇ જવાનો અંતિમ આદેશ કરવામાં આવેલ છે. જેમાં નિમાયેલ ફડચા અધિકારીશ્રી સી. પી. પટેલ, મદદનીશ સહકારી અધિકારી લગત જિલ્લા રજિસ્ટ્રાર, સ. મં., મહેસાણાનું તારીખ ૧૪મી જુલાઇ, ૨૦૦૪ના રોજ આકસ્મિક નિધન થતાં, તેઓની જગ્યાએ ફડચા અધિકારી તરીકે સહકારી અધિકારી (ફડચો), મહેસાણાની નિમણુંક કરવામાં આવે છે.

મહેસાણા, તારીખ ૨જી સપ્ટેમ્બર, ૨૦૦૪.

વંચાણે લીધા :–

(૧) અત્રેની કચેરીના હુકમ ક્રમાંક ઉખસ/ફડચ/૧૫૦૮૯/ખ/૨૫૧૫/ ૨૦૦૩, તા. ૧૮-૯-૨૦૦૩થી ફડચાનો અંતિમ આદેશ.

(૨) તલાટી-કમ-મંત્રીશ્રી, ગ્રામ પંચાયત, ખદલપુરનું તા. ૨૦-૭-૦૪નું મરણનું પ્રમાણપત્ર.

હુકમ

જા. નં. ઉખસ/ફડચ/૦૧/ખ/૧૦૦૩/૨૦૦૪.–શ્રી સરસાવ તેલીબીયાં ઉત્પાદક સહકારી મંડળી લી., મું. સરસાવ, તા. કડી, જિ. મહેસાણાને અત્રેની કચેરીના હુકમ નં. ઉખસ/ફડચ/૧૫૦૮૯/ખ/૨૫૧૫/ ૨૦૦૩, તારીખ ૧૮મી સપ્ટેમ્બર, ૨૦૦૩થી ફડચામાં લઇ જવાનો અંતિમ આદેશ કરવામાં આવેલ છે. જેમાં નિમાયેલ ફડચા અધિકારીશ્રી સી. પી. પટેલ, મદદનીશ સહકારી અધિકારી લગત જિલ્લા રજિસ્ટ્રાર, સ. મં., મહેસાણાનું તારીખ ૧૪મી જુલાઇ, ૨૦૦૪ના રોજ આકસ્મિક નિધન થતાં, તેઓની જગ્યાએ ફડચા અધિકારી, તરીકે સહકારી અધિકારી (ફડચો), મહેસાણાની નિમણુંક કરવામાં આવે છે.

મહેસાણા, તારીખ ૨જી સપ્ટેમ્બર, ૨૦૦૪.

વંચાણે લીધા :–

(૧) અત્રેની કચેરીના હુકમ ક્રમાંક ઉખસ/ફડચ/૧૩૦૨૩/ખ/૨૩૨/ ૨૦૦૨, તા. ૧૪-૨-૨૦૦૨થી ફડચાનો અંતિમ આદેશ.

(૨) તલાટી-કમ-મંત્રીશ્રી, ગ્રામ પંચાયત, ખદલપુરનું તા. ૨૦-૭-૦૪નું મરણનું પ્રમાણપત્ર.

સુધારા હુકમ

જા. નં. ઉખસ/ફડચ/૦૧/ખ/૧૦૦૪/૨૦૦૪.–શ્રી ખેરવા જૂથ તેલીબીયાં ઉત્પાદક સહકારી મંડળી લી., મું. ખેરવા, તા. જિ. મહેસાણાને અત્રેની કચેરીના હુકમ નં. ઉખસ/ફડચ/૧૩૦૨૩/ખ/૨૩૨/ ૨૦૦૨, તારીખ ૧૪મી ફેબ્રુઆરી, ૨૦૦૨થી ફડચામાં લઇ જવાનો અંતિમ આદેશ કરવામાં આવેલ છે. જેમાં નિમાયેલ ફડચા અધિકારીશ્રી સી. પી. પટેલ, મદદનીશ સહકારી અધિકારી લગત જિલ્લા રજિસ્ટ્રાર, સ. મં., મહેસાણાનું તારીખ ૧૪મી જુલાઇ, ૨૦૦૪ના રોજ આકસ્મિક નિધન થતાં, તેઓની જગ્યાએ ફડચા અધિકારી તરીકે સહકારી અધિકારી (ફડચો), મહેસાણાની નિમણુંક કરવામાં આવે છે.

મહેસાણા, તારીખ ૨જી સપ્ટેમ્બર, ૨૦૦૪.

વંચાણે લીધા :–

(૧) અત્રેની કચેરીના હુકમ ક્રમાંક ઉખસ/ફડચ/૧૩૦૦૩/ખ/૮૯૪/ ૨૦૦૧, તા. ૪-૯-૨૦૦૧થી ફડચાનો અંતિમ આદેશ.

(૨) તલાટી-કમ-મંત્રીશ્રી, ગ્રામ પંચાયત, ખદલપુરનું તા. ૨૦-૭-૦૪નું મરણનું પ્રમાણપત્ર.

સુધારા હુકમ

જા. નં. ઉખસ/ફડચ/૦૧/ખ/૧૦૦૫/૨૦૦૪.–શ્રી પુદગામ તેલીબીયાં ઉત્પાદક સહકારી મંડળી લી., મું. પુદગામ , તા. વિસનગર, જિ. મહેસાણાને અત્રેની કચેરીના હુકમ નં. ઉખસ/ફડચ/૧૩૦૦૩/ખ/ ૮૯૪/૨૦૦૧, તારીખ ૪થી સપ્ટેમ્બર, ૨૦૦૧થી ફડચામાં લઇ જવાનો અંતિમ આદેશ કરવામાં આવેલ છે. જેમાં નિમાયેલ ફડચા અધિકારીશ્રી સી. પી. પટેલ, મદદનીશ સહકારી અધિકારી, લગત જિલ્લા રજિસ્ટ્રાર, સ. મં. મહેસાણાનું તારીખ ૧૪મી જુલાઇ, ૨૦૦૪ના રોજ આકસ્મિક નિધન થતાં, તેઓની જગ્યાએ ફડચા અધિકારી તરીકે સહકારી અધિકારી (ફડચો), મહેસાણાની નિમણુંક કરવામાં આવે છે.

મહેસાણા, તારીખ ૨જી સપ્ટેમ્બર, ૨૦૦૪.

વંચાણે લીધા :-

(૧) અત્રેની કચેરીના પત્ર ક્રમાંક : ઉખસ/ફડચ/૧૩૪૦૯/ખ/૨૦૭૩/૦૩, તારીખ ૨૭-૯-૦૩ થી ફડચાનો અંતિમ આદેશ.

(૨) તલાટી-કમ-મંત્રી શ્રી, ગ્રામ પંચાયત, ખદલપુરનું તારીખ ૨૦-૭-૦૪ નું મરણનું પ્રમાણપત્ર.

સુધારા હુકમ

જા. ન. ઉખસ/ફડચ/૦૧/ખ/૧૦૦૬/૨૦૦૪.–શ્રી નર્મદા કો. ઓપ. હાઉસીંગ સોસાયટી લી., મુ. તા. મહેસાણા, જિ. મહેસાણાને અત્રેની કચેરીના હુકમ નં. ઉખસ/ફડચ/૧૩૪૦૯/ખ/૨૦૭૩/૨૦૦૩, તારીખ ૨૭-૯-૦૩ થી ફડચામાં લઇ જવાનો અંતિમ આદેશ કરવામાં આવેલ છે. જેમાં નિમાયેલ ફડચા અધિકારીશ્રી સી. પી. પટેલ, મદદનીશ સહકારી અધિકારી લગત જિલ્લા રજિસ્ટ્રાર, સ. મં., મહેસાણાનુ તારીખ ૧૪-૭-૨૦૦૪ ના રોજ આકસ્મિક નિધન થતાં, તેઓની જગ્યાએ ફડચા અધિકારી તરીકે સહકારી અધિકારી (ફડચો), મહેસાણાની નિમણુંક કરવામાં આવે છે.

મહેસાણા, તારીખ ૨જી સપ્ટેમ્બર, ૨૦૦૪.

વંચાણે લીધા :-

(૧) અત્રેની કચેરીના પત્ર ક્રમાંક : ઉખસ/ફડચ/૧૩૪૧૦/ખ/૨૪૨૭/૨૦૦૨, તારીખ ૧૭-૧૨-૦૨ થી ફડચાનો અંતિમ આદેશ.

(૨) તલાટી-કમ-મંત્રી શ્રી, ગ્રામ પંચાયત, ખદલપુરનું તારીખ ૨૦-૭-૦૪ નું મરણનું પ્રમાણપત્ર.

સુધારા હુકમ

જા. ન. ઉખસ/ફડચ/૦૧/ખ/૧૦૦૮/૨૦૦૪.–શ્રી આદર્શ ગૃપ મજૂર અને કામદાર સહકારી મંડળી લી., મુ. ઝુલાસણ, તા. કડી, જિ. મહેસાણાને અત્રેની કચેરીના હુકમ નં. ઉખસ/ફડચ/૧૩૪૧૦/ખ/૨૪૨૭/૨૦૦૨, તારીખ ૧૭-૧૨-૦૨ થી ફડચામાં લઇ જવાનો અંતિમ આદેશ કરવામાં આવેલ છે. જેમાં નિમાયેલ ફડચા અધિકારીશ્રી સી. પી. પટેલ, મદદનીશ સહકારી અધિકારી લગત જિલ્લા રજિસ્ટ્રાર, સ. મં., મહેસાણાનુ તારીખ ૧૪-૭-૨૦૦૪ ના રોજ આકસ્મિક નિધન થતાં, તેઓની જગ્યાએ ફડચા અધિકારી તરીકે સહકારી અધિકારી (ફડચો), મહેસાણાની નિમણુંક કરવામાં આવે છે.

મહેસાણા, તારીખ ૨જી સપ્ટેમ્બર, ૨૦૦૪.

વંચાણે લીધા :-

(૧) અત્રેની કચેરીના પત્ર ક્રમાંક : ઉખસ/ફડચ/૧૩૪૦૭/ખ/૨૦૭૧/૨૦૦૨, તારીખ ૨૭-૯-૦૨ થી ફડચાનો અંતિમ આદેશ.

(૨) તલાટી-કમ-મંત્રીશ્રી, ગ્રામ પંચાયત, ખદલપુરનું તારીખ ૨૦-૭-૦૪ નું મરણનું પ્રમાણપત્ર.

સુધારા હુકમ

જા. ન. ઉખસ/ફડચ/૦૧/ખ/૧૦૦૭/૨૦૦૪.–શ્રી રામનગર (કોટડી) સેવા સહકારી મંડળી લી., મુ. રામનગર (કોટડી), તા. વિજાપુર, જિ. મહેસાણાને અત્રેની કચેરીના હુકમ નં. ઉખસ/ફડચ/૧૩૪૦૭/ખ/૨૦૭૧/૨૦૦૨, તારીખ ૨૭-૯-૦૨ થી ફડચામાં લઇ જવાનો અંતિમ આદેશ કરવામાં આવેલ છે. જેમાં નિમાયેલ ફડચા અધિકારીશ્રી સી. પી. પટેલ, મદદનીશ સહકારી અધિકારી લગત જિલ્લા રજિસ્ટ્રાર, સ. મં., મહેસાણાનુ તારીખ ૧૪-૭-૨૦૦૪ ના રોજ આકસ્મિક નિધન થતાં, તેઓની જગ્યાએ ફડચા અધિકારી તરીકે સહકારી અધિકારી (ફડચો), મહેસાણાની નિમણુંક કરવામાં આવે છે.

મહેસાણા, તારીખ ૨જી સપ્ટેમ્બર, ૨૦૦૪.

વંચાણે લીધા :-

(૧) અત્રેની કચેરીના પત્ર ક્રમાંક : ઉખસ/ફડચ/૧૨૯૯૯/ખ/૮૯૦/૨૦૦૧, તારીખ ૪-૯-૦૧ નો ફડચાનો અંતિમ આદેશ.

(૨) તલાટી-કમ-મંત્રીશ્રી, ગ્રામ પંચાયત, ખદલપુરનું તારીખ ૨૦-૭-૦૪ નું મરણનું પ્રમાણપત્ર.

સુધારા હુકમ

જા. ન. ઉખસ/ફડચ/૦૧/ખ/૧૦૦૯/૨૦૦૪.–શ્રી કેસીમ્પા પોલ્ટ્રી ફાર્મ સહકારી મંડળી લી., મુ. કેસીમ્પા, તા. ખેરાલુ, જિ. મહેસાણાને અત્રેની કચેરીના હુકમ નં. ઉખસ/ફડચ/૧૨૯૯૯/ખ/૮૯૦/૨૦૦૧, તારીખ ૪-૯-૦૧ થી ફડચામાં લઇ જવાનો અંતિમ આદેશ કરવામાં આવેલ છે. જેમા નિમાયેલ ફડચા અધિકારીશ્રી સી. પી. પટેલ, મદદનીશ સહકારી અધિકારી લગત જિલ્લા રજિસ્ટ્રાર, સ. મં., મહેસાણાનુ તારીખ ૧૪-૭-૨૦૦૪ ના રોજ આકસ્મિક નિધન થતાં, તેઓની જગ્યાએ ફડચા અધિકારી તરીકે સહકારી અધિકારી (ફડચો), મહેસાણાની નિમણુંક કરવામાં આવે છે.

મહેસાણા, તારીખ ૨જી સપ્ટેમ્બર, ૨૦૦૪.

વંચાણે લીધા :-

(૧) અત્રેની કચેરીના પત્ર ક્રમાંક : ઉખસ/ફડચ/૧૩૪૧૭/ખ/૨૮૩/૦૩, તારીખ ૨૭-૧-૦૩ થી ફડચાનો અંતિમ આદેશ.

(૨) તલાટી-કમ-મંત્રી શ્રી, ગ્રામ પંચાયત 'અ' ખદલપુરનું તારીખ ૨૦-૭-૦૪ નું મરણનું પ્રમાણપત્ર.

સુધારા હુકમ

જા. નં. ઉખસ/ફડચ/૦૧/ખ/૯૯૫/૨૦૦૪.–શ્રી કાદમ્બરી કો. ઓપ. હાઉસીંગ સોસાયટી લી., મુ. તા. મહેસાણા, જિ. મહેસાણાને અત્રેની કચેરીના હુકમ નં. ઉખસ/ફડચ/૧૩૪૧૭/ખ/૨૮૩/૨૦૦૩, તારીખ ૨૭-૧-૦૩ થી ફડચામાં લઈ જવાનો અંતિમ આદેશ કરવામાં આવેલ છે. જેમાં નિમાયેલ ફડચા અધિકારીશ્રી સી. પી. પટેલ, મદદનીશ સહકારી અધિકારી લગત જિલ્લા રજિસ્ટ્રાર, સ. મં., મહેસાણાનુ તારીખ ૧૪-૭-૨૦૦૪ ના રોજ આકસ્મિક નિધન થતાં, તેઓની જગ્યાએ ફડચા અધિકારી તરીકે સહકારી અધિકારી (ફડચો), મહેસાણાની નિમણુંક કરવામાં આવે છે.

મહેસાણા, તારીખ ૨જી સપ્ટેમ્બર, ૨૦૦૪.

વંચાણે લીધા :-

(૧) અત્રેની કચેરીના પત્ર હુકમ : ઉખસ/ફડચ/૧૨૯૯૭/ખ/૮૧૦/૨૦૦૧, તારીખ ૨૯-૮-૦૧ થી ફડચાનો અંતિમ આદેશ.

(૨) તલાટી-કમ-મંત્રી શ્રી, ગ્રામ પંચાયત, ખદલપુરનું તારીખ ૨૦-૭-૦૪ નું મરણનું પ્રમાણપત્ર.

સુધારા હુકમ

જા. નં. ઉખસ/ફડચ/૦૧/ખ/૯૯૭/૨૦૦૪.–શ્રી રંડાલા જૂથ તેલીબીયા ઉત્પાદક સહકારી મંડળી લી., મુ. રંડાલા તા. વિસનગર, જિ. મહેસાણાને અત્રેની કચેરીના હુકમ નં. ઉખસ/ફડચ/૧૨૯૯૭/ખ/૮૧૦/૨૦૦૧, તારીખ ૨૯-૮-૦૧ થી ફડચામાં લઈ જવાનો અંતિમ આદેશ કરવામાં આવેલ છે. જેમાં નિમાયેલ ફડચા અધિકારીશ્રી સી. પી. પટેલ, મદદનીશ સહકારી અધિકારી લગત જિલ્લા રજિસ્ટ્રાર, સ. મં., મહેસાણાનુ તારીખ ૧૪-૭-૨૦૦૪ ના રોજ આકસ્મિક નિધન થતાં, તેઓની જગ્યાએ ફડચા અધિકારી તરીકે સહકારી અધિકારી (ફડચો), મહેસાણાની નિમણુંક કરવામાં આવે છે.

મહેસાણા, તારીખ ૨જી સપ્ટેમ્બર, ૨૦૦૪.

વંચાણે લીધા :-

(૧) અત્રેની કચેરીના પત્ર ક્રમાંક : ઉખસ/ફડચ/૧૩૪૧૩/ખ/૧૦૧/૨૦૦૩, તારીખ ૮-૧-૨૦૦૩ થી ફડચાનો અંતિમ આદેશ.

(૨) તલાટી-કમ-મંત્રીશ્રી, ગ્રામ પંચાયત, ખદલપુરનું તારીખ ૨૦-૭-૦૪ નું મરણનું પ્રમાણપત્ર.

સુધારા હુકમ

જા. નં. ઉખસ/ફડચ/૦૧/ખ/૯૯૬/૨૦૦૪.–શ્રી વિનોદ વિહાર કો. ઓપ. હાઉસીંગ સોસાયટી લી., મુ. દેદીયાસણ, તા. જિ. મહેસાણાને અત્રેની કચેરીના હુકમ નં. ઉખસ/ફડચ/ ૧૩૪૧૩/ખ/૧૦૧/૨૦૦૩, તારીખ ૮-૧-૦૩ થી ફડચામાં લઈ જવાનો અંતિમ આદેશ કરવામાં આવેલ છે. જેમાં નિમાયેલ ફડચા અધિકારીશ્રી સી. પી. પટેલ, મદદનીશ સહકારી અધિકારી લગત જિલ્લા રજિસ્ટ્રાર, સ. મં., મહેસાણાનુ તારીખ ૧૪-૭-૨૦૦૪ ના રોજ આકસ્મિક નિધન થતાં, તેઓની જગ્યાએ ફડચા અધિકારી તરીકે સહકારી અધિકારી (ફડચો), મહેસાણાની નિમણુંક કરવામાં આવે છે.

મહેસાણા, તારીખ ૨જી સપ્ટેમ્બર, ૨૦૦૪.

વંચાણે લીધા :-

(૧) અત્રેની કચેરીના પત્ર હુકમ : ઉખસ/ફડચ/૧૨૯૯૩/ખ/૮૦૫/૨૦૦૧, તારીખ ૨૯-૮-૦૧ થી ફડચાનો અંતિમ આદેશ.

(૨) તલાટી-કમ-મંત્રીશ્રી, ગ્રામ પંચાયત, ખદલપુરનું તારીખ ૨૦-૭-૦૪ નું મરણનું પ્રમાણપત્ર.

સુધારા હુકમ

જા. નં. ઉખસ/ફડચ/૦૧/ખ/૯૯૮/૨૦૦૪.–શ્રી કરલી જૂથ તેલીબીયા ઉત્પાદક સહકારી મંડળી લી., મુ. કરલી, તા. ઊંઝા, જિ. મહેસાણાને અત્રેની કચેરીના હુકમ નં. ઉખસ/ફડચ/૧૨૯૯૩/ખ/૮૦૫/૨૦૦૧, તારીખ ૨૯-૮-૦૧ થી ફડચામાં લઈ જવાનો અંતિમ આદેશ કરવામાં આવેલ છે. જેમા નિમાયેલ ફડચા અધિકારીશ્રી સી. પી. પટેલ, મદદનીશ સહકારી અધિકારી લગત જિલ્લા રજિસ્ટ્રાર, સ. મં., મહેસાણાનુ તારીખ ૧૪-૭-૨૦૦૪ ના રોજ આકસ્મિક નિધન થતાં, તેઓની જગ્યાએ ફડચા અધિકારી તરીકે સહકારી અધિકારી (ફડચો), મહેસાણાની નિમણુંક કરવામાં આવે છે.

મહેસાણા, તારીખ ૨જી સપ્ટેમ્બર, ૨૦૦૪.

વંચાણે લીધા :-

(૧) અત્રેની કચેરીના હુકમ ક્રમાંક : ઉખસ/ફડચ/૧૫૦૮૪/ખ/૨૩૪૬/૨૦૦૩, તારીખ- ૨૩-૮-૦૩ થી ફડચાનો અંતિમ આદેશ.

(૨) તલાટી-કમ-મંત્રીશ્રી, ગ્રામ પંચાયત, ખદલપુરનું તારીખ ૨૦-૭-૦૪ નું મરણનું પ્રમાણપત્ર.

સુધારા હુકમ

જા. નં. ઉખસ/ફડચ/૦૧/ખ/૯૯૯/૨૦૦૪.—શ્રી વડુ તેલીબીયા ઉત્પાદક સહકારી મંડળી લી., મુ. વડુ, તા. કડી, જિ. મહેસાણાને અત્રેની કચેરીના હુકમ નં. ઉખસ/ફડચ/૧૫૦૮૪/ ખ/૨૩૪૬/૨૦૦૩, તારીખ ૨૩-૮-૦૩ થી ફડચામાં લઇ જવાનો અંતિમ આદેશ કરવામાં આવેલ છે. જેમાં નિમાયેલ ફડચા અધિકારીશ્રી સી. પી. પટેલ, મદદનીશ સહકારી અધિકારી લગત જિલ્લા રજિસ્ટ્રાર, સ. મં., મહેસાણાનુ તારીખ ૧૪-૭-૨૦૦૪ ના રોજ આકસ્મિક નિધન થતાં, તેઓની જગ્યાએ ફડચા અધિકારી તરીકે સહકારી અધિકારી (ફડચો), મહેસાણાની નિમણુંક કરવામાં આવે છે.

મહેસાણા, તારીખ ૨જી સપ્ટેમ્બર, ૨૦૦૪.

એચ. એન. પટેલ,
જિલ્લા રજિસ્ટ્રાર,
સહકારી મંડળીઓ, મહેસાણા.

વંચાણે લીધા :-

(૧) અત્રેની કચેરીના તારીખ ૫-૭-૨૦૦૪ નાં હુકમ નંબર : ઉખસ/ફડચ/૦૧/ખ-૧/૧૦૯૬/૨૦૦૪ થી કરવામાં આવેલ ફડચા અંગેનો વચગાળાનો આદેશ.

(૨) ધી ધરમોડા સેવા સહકારી મંડળી લિ. મુ. ધરમોડા તાલુકો ચાણસ્મા જિ. પાટણ તરફથી તારીખ ૨૦-૭-૨૦૦૪ ના પત્રથી કરવામાં આવેલ રજુઆત.

(૩) ધી ગુજરાત રાજ્ય સહકારી મંડળી અધિનિયમ, ૧૯૬૧ની કલમ ૧૦૭ ની પેટા કલમ (૩) મુજબની જોગવાઈઓ.

હુકમ

જા. નં. ઉખસ/ફડચ/૦૧/ખ-૧/૧૭૩૯/૨૦૦૪.—ધી ધરમોડા સેવા સહકારી મંડળી લિ. મુ. ધરમોડા તા. ચાણસ્મા જિ. પાટણ નોંધણી નંબર ૧૫૩૭૯ તારીખ ૩૦-૫-૧૯૫૮ ને અત્રેની કચેરીના આમુખ (૧) વાળા હુકમથી ફડચામાં લઇ જવાનો વચગાળાનો આદેશ આપવામાં આવેલ છે. જે હુકમ સામે મંડળીના આમુખ (૨) વાળા પત્રથી કરવામાં આવેલ રજુઆત ધ્યાને લેતાં મંડળીને ચાલુ રાખવા માટે " ધિ ગુજરાત રાજ્ય સહકારી મંડળી અધિનિયમ, ૧૯૬૧ ની કલમ-૧૦૭ ની પેટા કલમ(૩)" હેઠળ આમુખ (૧) થી કરવામાં આવેલ **ફડચા અંગેનો વચગાળાનો હુકમ રદ કરતો હુકમ કરવામાં આવે છે.**

પાટણ, તારીખ ૧લી સપ્ટેમ્બર, ૨૦૦૪.

કે. પી. ત્રિવેદી,
જિલ્લા રજિસ્ટ્રાર,
સહકારી મંડળીઓ, પાટણ.

વંચાણે લીધા :-

(૧) અત્રેની કચેરીના તારીખ ૧૫-૧૨-૨૦૦૩ ના હુકમ ક્રમાંક : ફડચ/ફ-૧૫૨૧૦/ઘ. ૨/૪૭૫/૨૦૦૩.

(૨) સહકારી અધિકારી (ફડચા નં. ૧) લગત કચેરીનો તારીખ ૨૬-૭-૨૦૦૪ ના હુકમ ક્રમાંક : ફડચ/૩૩૨/૨૦૦૪.

સુધારા હુકમ

જા. નં. ફડચ/૦૧/ઘ. ૨/૪૦૯/૨૦૦૪.—આથી ઉપરોક્ત વંચાણે લીધેલ આમુખ-૧ માં જણાવેલ હુકમ અન્વયે ધી કડુલી સહયોગી વનવિકાસ સહકારી મંડળી લી., કડુલી, તા. નસવાડી, જિ. વડોદરાનો અંતિમ હુકમ કરવામાં આવેલ હતો. પરંતુ આમુખ-૨ માં જણાવ્યા મુજબ ફડચા અધિકારીની સ્થળ તપાસમાં કુટબી સહયોગી વનવિકાસ સહકારી મંડળી લી., કુટબી, તા. કવાંટ હોઇ આમુખ-૧ માં જણાવેલ મંડળીનું નામ કુટબી સહયોગી વનવિકાસ, સહકારી મંડળી લી., કુટબી. તા. કવાંટ, સુધારો કરવામાં આવે છે, જેની નોંધ લેવી.

વડોદરા, તારીખ ૬ઠ્ઠી સપ્ટેમ્બર, ૨૦૦૪.

વંચાણે લીધા :-

(૧) આ કચેરીના હુકમ નંબર ફડચ/ફ-૧૩૮૩૮/ઘ-૨/૩૮૫ તારીખ ૧૨-૧૧-૨૦૦૩.

(૨) સને ૧૯૬૧ના ગુજરાત સહકારી મંડળીના કાયદાની કલમ-૧૦૮ની જોગવાઈઓ.

સુધારા હુકમ

જા. નં. ફડચ/૦૧/ઘ-૨/૪૧૧/૨૦૦૪.—ધી તરસાલી નાગરિક સહકારી ક્રેડીટ મંડળી લી., વડોદરા, તા. વડોદરા ને આમુખ (૧) માં જણાવેલ હુકમથી ફડચામાં લઇ જઇ, ફડચા અધિકારી ફડચા નં. ૧ લગત કચેરીની કરેલ નિમણુંક રદ કરી આમુખ (૨) માં જણાવેલ કલમ-૧૦૮ અન્વયે ફડચા અધિકારી તરીકે ધી બરોડા સેન્ટ્રલ કો. ઓપ. બેન્ક લી., વડોદરાની આથી નિમણુંક કરવામાં આવે છે.

વડોદરા, તારીખ ૬ઠ્ઠી સપ્ટેમ્બર, ૨૦૦૪.

INDEX

વંચાણે લીધા :

(૧) આ કચેરીના તારીખ ૭-૧૧-૨૦૦૩ ના હુકમ ક્રમાંક ફડચ/૦૧/ ધ-૨/૩૫૯/૨૦૦૩.

(૨) સને ૧૯૬૧ના ગુજરાત સહકારી મંડળીઓના કાયદાની કલમ-૧૦૭ (૩) ની જોગવાઇઓ.

અંતિમ હુકમ

જા. નં. ફડચ/૦૧/ધ-૨/ફ/૧૫૮૪૦/૪૧૩/૨૦૦૪.– ધી મકરપુરા કો. ઓ. કન્ઝુમર્સ સોસાયટી લિ. મું. મકરપુરા રોડ તા. વડોદરા જિ. વડોદરા, નોંધણી ક્રમાંક ભ-૪૫૧૧ તારીખ ૨૭-૧૦-૧૯૯૯ થી નોંધાયેલ સહકારી મંડળી છે, જેને ૧૯૬૧ના ગુજરાત સહકારી મંડળીઓના કાયદાની કલમ-૧૦૭ (૧) (ક) (ગ) (૨) (૪) અન્વયે આમુખ (૧) માં જણાવેલ પ્રાથમિક હુકમથી ફડચામાં લઇ જઇ, સદર હુકમ સામે વાંધા-સૂચનોની રજુઆત કરવા માટે એક માસની તક આપવામાં આવતા છતાં તે પરત્વે મંડળી તરફથી કોઇ રજુઆત કરવામાં આવેલ ન હોય, આમુખ (૨) માં જણાવેલ કલમ-૧૦૭ (૩) અન્વયે, સદરહું મંડળીને ફડચામાં લઇ જવાનો પ્રાથમિક હુકમ આથી કાયમ કરવામાં આવે છે, અને ફડચા અધિકારી તરીકે શ્રી સહકારી અધિકારી ફડચા નં. ૪ લગત કચેરીની નિમણુંક કરવામાં આવે છે.

(૨) ફડચા અધિકારીએ મંડળીની ફડચાની કાર્યવાહી ૩ વર્ષની મુદતમાં પૂર્ણ કરવાની રહેશે.

(૩) ફડચા અધિકારીએ સદરહું મંડળીનો હવાલો દિન-૧૫માં મેળવી લઇ, મંડળીના દેવા-લેણાંની ખાત્રી કરી, સૌપ્રથમ સરકારી બાકી લેણાં, ઓડીટ ફી, સરકારી લોન, વ્યાજ, દંડનીય વ્યાજ, શેર ફાળાની ચુકવણી કરવા સુચના છે.

વડોદરા, તારીખ ૮મી સપ્ટેમ્બર, ૨૦૦૪.

વંચાણે લીધા :

(૧) આ કચેરીના તારીખ ૨૮-૧૧-૨૦૦૩ ના હુકમ ક્રમાંક ફડચ/ ૦૧/ધ-૨/૪૧૬/૨૦૦૩.

(૨) સને ૧૯૬૧ના ગુજરાત સહકારી મંડળીઓના કાયદાની કલમ-૧૦૭ (૩) ની જોગવાઇઓ.

અંતિમ હુકમ

જા. નં. ફડચ/૦૧/ધ-૨/ફ/૧૫૮૪૧/૪૧૪/૨૦૦૪.– ધી વઘાચ ગૃપ વિવિધ કાર્યકારી સહકારી મંડળી લિ. મું. વઘાચ તા. નસવાડી જિ. વડોદરા, નોંધણી ક્રમાંક સે-૧૭૭૪૬ તારીખ ૨૩-૧૧-૧૯૫૫ થી નોંધાયેલ સહકારી મંડળી છે, જેને ૧૯૬૧ના ગુજરાત સહકારી મંડળીઓના કાયદાની કલમ-૧૦૭ (૧) (ક) (ગ) (૨) (૪) અન્વયે આમુખ (૧) માં જણાવેલ પ્રાથમિક હુકમથી ફડચામાં લઇ જઇ, સદર હુકમ સામે વાંધા-સૂચનોની રજુઆત કરવા માટે એક માસની તક આપવામાં આવતાં છતાં તે પરત્વે મંડળી તરફથી કોઇ રજુઆત કરવામાં આવેલ ન હોય, આમુખ (૨) માં જણાવેલ કલમ-૧૦૭ (૩) અન્વયે, સદરહું મંડળીને ફડચામાં લઇ જવાનો પ્રાથમિક હુકમ આથી કાયમ કરવામાં આવે છે, અને ફડચા અધિકારી તરીકે શ્રી સહકારી અધિકારી, ફડચા નં. ૪ લગત કચેરીની નિમણુંક કરવામાં આવે છે.

(૨) ફડચા અધિકારીએ મંડળીની ફડચાની કાર્યવાહી ૩ વર્ષની મુદતમાં પૂર્ણ કરવાની રહેશે.

(૩) ફડચા અધિકારીએ સદરહું મંડળીનો હવાલો દિન-૧૫માં મેળવી લઇ, મંડળીના દેવા-લેણાંની ખાત્રી કરી, સૌપ્રથમ સરકારી બાકી લેણાં, ઓડીટ ફી, સરકારી લોન, વ્યાજ, દંડનીય વ્યાજ, શેર ફાળાની ચુકવણી કરવા સુચના છે.

વડોદરા, તારીખ ૮મી સપ્ટેમ્બર, ૨૦૦૪.

ડી. જી. દલાલ,
જિલ્લા રજિસ્ટ્રાર,
સહકારી મંડળીઓ, વડોદરા.

વાંચ્યો :-

(૧) ફડચા અધિકારીશ્રી, કચેરીના તારીખ ૨૫-૮-૨૦૦૪ ના પત્ર નંબર ની દરખાસ્ત.

(૨) સબ ઓડીટરશ્રી. સ. મં. સદર કચેરીનો ઓડીટ અંગેનો ઓડીટમેમો.

હુકમ

ક્રમાંક ફડચ/૦૧/ખ.-૧/૭૯૭/૨૦૦૪.–ધી લીલેસરા મત્સ્ય ઉછેર સહકારી મંડળી લી., લીલેસરા ફડચામાં મુ. લીલેસરા તા. ગોધરા, જિ. પંચમહાલની નોંધણી તારીખ ૧૪-૩-૧૯૯૧ ના રોજથી નોંધણી નં. ૨૫૦૫૧ થી સહકારી કાયદા હેઠળ નોંધવામાં આવી હતી. મંડળીનું કામકાજ આટોપી લેવાનો અત્રેનો આદેશ અત્રેની કચેરીના ક્રમાંક ફડચ/૦૧/ખ-૩/૩૩૭/૦૪ તારીખ ૩૧-૩-૦૪ થી કરવામાં આવેલી હતી જે અનુસાર સદરહું મંડળીના ફડચા અધિકારીની દરખાસ્ત મુજબ મંડળીની ફડચાની કાર્યવાહી પુર્ણ થયેલ હોઇ સને. ૧૯૬૧ની ગુજરાત સહકારી મંડળીઓના અધિનિયમની કલમ-૨૦ ની જોગવાઇઓ અનુસાર તેમજ સદર કલમથી મળેલ અધિકારીની રુએ સદર મંડળીની નોંધણી રદ કરવામાં આવે છે.

આ હુકમની તારીખથી મજકુર મંડળીનું સંસ્થા તરીકેનું અસ્તિત્વ નાબુદ થયેલ ગણાશે.

ગોધરા, તારીખ ૩૧મી ઓગસ્ટ, ૨૦૦૪.

સે. ક્રમાંક : ઉખસ/નધણ/મસમ/ખ.-૨/૪૩૧/ઉ. ૧૨૧૫૦/૨૦૦૪.–જિલ્લા રજીસ્ટ્રાર સહકારી મંડળીઓ, ગોધરા આથી જાહેર કરે છે કે, ધી જયગુરૂદેવ મજુર કામદાર અને કારીગર સહકારી મંડળી લી. હાલોલ મર્યાદીત સ્થળ : હાલોલ, તાલુકો હાલોલ, જિ. પંચમહાલ સને ૧૯૬૨ નો ગુજરાત કાયદો (ગુજરાત સહકારી મંડળીઓનો કાયદો ૧૯૬૧) ની કલમ-૯ અન્વયે આજરોજ નોંધવામાં આવી છે.

ગોધરા, તારીખ ૪થી સપ્ટેમ્બર, ૨૦૦૪.

ક્રમાંક ઉખસ/નધણ/દઅમ/ખ.-૨/૪૩૭/સે. ૩૩૬૦૯/ ૨૦૦૪.–જિલ્લા રજીસ્ટ્રાર સહકારી મંડળીઓ, ગોધરા આથી જાહેર કરે છે કે, ધી જાનવડ દુધ ઉત્પાદક સહકારી મંડળી લી. જાનવડ મર્યાદીત સ્થળ : જાનવડ, તાલુકો સંતરામપુર, જિ. પંચમહાલ સને ૧૯૬૨ નો ગુજરાત કાયદો (ગુજરાત સહકારી મંડળીઓનો કાયદો ૧૯૬૧) ની કલમ-૯ અન્વયે આજરોજ નોંધવામાં આવી છે.

ગોધરા, તારીખ ૪થી સપ્ટેમ્બર, ૨૦૦૪.

જે. જી. પંડ્યા,
જિલ્લા રજિસ્ટ્રાર,
સહકારી મંડળીઓ, ગોધરા.

સરકારી મુદ્રણાલય, વડોદરા.

INDEX

REGISTERED No. G-BA-14-E

©

सत्यमेव जयते

The Gujarat Government Gazette

[PUBLISHED BY AUTHORITY]

Vol. XLV] THURSDAY, SEPTEMBER 30, 2004 / ASVINA 8, 1926 [No. 40

Separate paging is given in each part of the Supplement to the Central Gazette and central section in order that it may be filed as a separate compilation

PART I

SUPPLEMENT TO THE CENTRAL GAZETTE AND CENTRAL SECTION

Part I, Part I-A, Part I-B and Part I-L

		Pages			Pages
Part-1	Government Notifications, Appointment, Promotion, Leave of Absence, Rules and Order (other than those published in Part I-A, IV-A, IV-B and IV-C) pertaining only to the Supplement to the Central Gazette.	1039-1056	Part I-B	Government Notifications, Published under Land Acquisition Act only.	537-558
Part I-A	Orders and Notifications, other than those published in Part IV-B, order the Bombay Local Boards, Village Panchayats, Municipal Boroughs, District Municipal Primary Education and Local Fund Audit Act, pertaining only to the Supplement to the Central Gazette.	40	Part I-L	Notifications and Orders, Awards, other than those published in Parts I, IV-A, IV-B and IV-C) under Central Industrial Disputes Act, and Gujarat Industrial Relations Act.	4905-5016

MISCELLANEOUS NOTIFICATIONS, APPOINTMENTS, ETC.

પોલીસ કમિશનર દ્વારા

હુકમ

ફોજદારી કાર્યરીતિ અધિનિયમ, ૧૯૭૩ની કલમ-૧૪૪ અન્વયે કાઢેલ.

ક્રમાંક એસ.બી / જાહેરનામું / ૩૪૧૩ / ૨૦૦૪.—આગામી ગણેશોત્સવના તહેવારની ઉજવણી દરમ્યાન જાહેર રોડ ઉપર એટલે કે ગણેશજીની પ્રતિમાના વિસર્જનના દિવસે ગણેશજીના સરઘસ મોટા પ્રમાણોમાં માંડવી, ચાર દરવાંજા વિસ્તારમાં નીકળતા હોય અને મોટી સંખ્યામાં જનસમુદાય એકત્રીત થતુ હોય ટેઈલર ઉપર ગણેશજીની પ્રતિમાઓ મુકી લઈ જવાથી જનસમુદાય તથા બીજા ગણેશજીના સરઘસમાં અડચણરૂપ ઉભી થાય છે, કાયદો અને વ્યવસ્થામાં સરળતા રહે તે માટે ચાર વ્હીલ કરતા વધુ વ્હીલના ટેઈલર ઉપર ગણેશજીની પ્રતિમાઓ રાખી નહિ લઈ જવા માટે પ્રતિબંધ મુકવો જરૂરી બને છે.

વાસ્તે હું, સુધીર સિન્હા, પોલીસ કમિશનર, વડોદરા શહેર, ગુજરાત સરકારના ગૃહ વિભાગના તારીખ ૮મી નવેમ્બર, ૧૯૮૨ના

INDEX

નોટીફીકેશન નંબર જીજી/૪૨૨/સી.આર.સી./૧૦૮૨/૧૦૮૦/એમ. અન્વયે જે ફોજદારી કાર્યરીતી અધિનિયમન, ૧૯૭૩ની કલમ-૨૦ નીચેની પેટા-કલમ (૧) નીચે બહાર પાડવામાં આવેલ છે. અને જેનું પુનરાવર્તન ગુજરાત સરકારના ગૃહ વિભાગના તારીખ ૭મી જાન્યુઆરી, ૧૯૮૯થી બહાર પાડવામાં આવેલ સંકલીત જાહેરનામાં નં. જીજી/૬/ફકઅ/૧૦૮૮/૬૭૫૦/મ. માં થયેલ છે. જેમાં વડોદરા શહેરના પોલીસ કમિશનરશ્રી, નાયબ પોલીસ કમિશનરશ્રી અને સુપ્રિ. ઓફ પોલીસ (મદદનીશ પોલીસ કમિશનરશ્રીઓ) ને એક્ઝી. મેજિ. તરીકે જાહેર કરવામાં આવેલા છે. તેમજ તેઓને ક્રિમીનલ પ્રોસીજર કોડની કલમ-૧૪૪ના અધિકારનો ઉપયોગ કરવા ખાસ અધિકૃત કરવામાં આવેલ છે. તે અધિકારની રૂએ નીચે જણાવેલ વિસ્તારોમાં તારીખ ૨૭મી સપ્ટેમ્બર, ૨૦૦૪ કલાક ૦૦-૦૦ થી તારીખ ૨૮મી સપ્ટેમ્બર, કલાક ૦૭-૦૦ સુધી નીચેના કૃત્યો કરવા પર પ્રતિબંધ ફરમાવું છું.

કૃત્યો :

(૧) ગણેશ વિસર્જનના દિવસે ચાર વ્હીલ કરતા વધુ વ્હીલના ટેઈલર ઉપર ગણેશજીની પ્રતિમા રાખી નહિ લઈ જવા ઉપર.

વિસ્તાર :

વડોદરા શહેર પોલીસ કમિશનરની હકુમત હેઠળનો વિસ્તાર માંડવી ચાર દરવાજા વચ્ચે (૧) પાણીગેટ દરવાજાથી માંડવી થઈ લહેરીપુરા દરવાજા સુધી (૨) ગેંડીગેટ દરવાજાથી માંડવી થઈ લહેરીપુરા દરવાજા સુધી (૩) ચાંપાનેર દરવાજાથી માંડવી થઈ લહેરીપુરા દરવાજા સુધી.

આ હુકમનો ભંગ કરનાર અથવા ઉલ્લંઘન કરનાર ભારતના ફોજદારી અધિનિયમન, ૧૮૬૦ની કલમ-૧૮૮ હેઠળ શિક્ષાને પાત્ર છે.

આજ તારીખ ૧૪મી માહે સપ્ટેમ્બર, ૨૦૦૪ના રોજ મારી સહી અને સિક્કો કરી આપેલ છે.

જાહેરનામું

સને ૧૯૫૧ના મુંબઈ પોલીસ અધિનિયમની કલમ-૩૩ની પેટા-કલમ(૧) (બ) હેઠળનો નિયમ.

ક્રમાંક ટફક/રી. સ્ટેન્ડ/જાહેરનામું/૧૬૧૧/૦૪.-મુંબઈ પોલીસ અધિનિયમ (સને ૧૯૫૧ના મુંબઈના ૨૨માંની) કલમ-૩૩ની પેટા-કલમ(૧) (બ) હેઠળ મળેલ સત્તાની રૂએ વડોદરા મહાનગર પાલીકાની હદ વિસ્તારમાં આવેલ માંજલપુર ગામના ચોરા પાસે ઓટોરીક્ષા ચાલકો પોતાની ઓટોરીક્ષાઓ વ્યવસ્થીત પાર્ક કરી શકે અને માંજલપુર ગામના રહીશોને આ ઓટોરીક્ષા સ્ટેન્ડથી ત્વરીત રીક્ષા સગવડ મળી રહે અને રીક્ષા ચાલકો પોતાની ઓટોરીક્ષા આડેધડ પાર્ક ન કરે અને ટ્રાફીકને અવરોધ ન થાય, તેમજ વાહન વ્યવહાર સલામત રીતે સરળતાથી પસાર થાય, અને તેને સમાંન્તર ઓટોરીક્ષા માલિકોને નવીન રીક્ષા સ્ટેન્ડ મળી રહે, તે રીતે નવીન ઓટોરીક્ષા સ્ટેન્ડ નક્કી કરવા અંગે પ્રાથમીક જાહેરનામાંનો મુસદ્દો તમામની જાણ માટે પ્રસિદ્ધ કરવામાં આવે છે. સદરહુ જાહેરનામું ગુજરાત સરકારશ્રીના ગેજેટમાં પ્રસિદ્ધ થયાની તારીખથી બે માસ સુધીમાં લાગતા વળગતાઓ તરફથી વાંધા સૂચનો હોય તો, પોલીસ કમિશનરશ્રી, વડોદરા શહેરનાઓને લેખિતમાં મોકલવામાં આવશે તો તે અંગે યોગ્ય વિચારણા કરવામાં આવશે.

પ્રાથમીક જાહેરનામાનો મુસદ્દો

મુંબઈ પોલીસ અધિનિયમ, સને ૧૯૫૧ના મુંબઈના ૨૨માંની કલમ-૩૩ની પેટા કલમ(૧) (બી) હેઠળ મળેલ સત્તાની રૂએ હું, સુધીર સિન્હા, પોલીસ કમિશનર, વડોદરા શહેર, વડોદરા શહેર પોલીસ કમિશનરેટના હદ વિસ્તારમાં આવેલ નીચે જણાવેલ જગ્યાએ નવીન ઓટોરીક્ષા સ્ટેન્ડ નક્કી કરી ઓટોરીક્ષા ઉભી રાખવા નિયમ કરું છું.

રીક્ષા સ્ટેન્ડની જગ્યા	રીક્ષાની સંખ્યા
માંજલપુર ગામના ચોરા પાસે વિર એવન્યુ એપાર્ટમેન્ટની બાજુમાં આવેલ મગનભાઈ પટેલના કમ્પાઉન્ડ વોલના આગળના ભાગે મ્યુ. કોર્પો.ની જગ્યામાં આગળ-પાછળ સીંગલ લાઈનમાં ઉભી રહેશે.	૧૦

ઉપરોકત સ્થળે હંગામી ધોરણે બે માસ માટે હંગામી રીક્ષા સ્ટેન્ડ તરીકે આથી જાહેર કરવામાં આવે છે. જેને કાયમી રીક્ષા સ્ટેન્ડ તરીકે જાહેર કરવા માટે આખરી જાહેરનામું વાંધા સુચનો જોઈ યોગ્ય વિચારણાના અંતે કરવામાં આવશે.

મેં આજ રોજ તારીખ ૧૬મી માહે સપ્ટેમ્બર, ૨૦૦૪ના રોજ મારી સહી અને સિક્કો કરેલ છે.

સુધીર સિન્હા,
પોલીસ કમિશનર,
વડોદરા શહેર, વડોદરા.

BY DISTRICT JUDGE

Notification

Read : (1) This Office Notification No. B/8/3/1/2004, dated 21-8-2004.

No. B/8/3/02/2004.– The District Judge, Gandhinagar is pleased to declare Monday, August 30, 2004. as a holiday for the District Court and Courts subordinate to it in the District of Gandhinagar and their offices on account RAKSHABANDHAN and in lieu thereof 2nd Saturday, September 11, 2004, will be a working Saturday for the District Court and the subordinate Courts of Gandhinagar District and their offices.

Gandhinagar , 27th August, 2004.

K. J. THAKER,
District Judge,
Gandhinagar.

જિલ્લા મેજિસ્ટ્રેટ દ્વારા

હુકમ

મુંબઈ પોલીસ અધિનિયમ, ૧૯૫૧ની કલમ-૩૩ (૧) મુજબનો.

નં. પીઓએલ/૨/જાહેરનામા/એસઆર/૩૯/૨૦૦૪.–આગામી ઓકટોબર, ૨૦૦૪ના માસમાં યોજાનાર બોરસદ વિધાનસભા

પેટા-ચૂંટણી સંદર્ભે ચૂંટણી પ્રક્રિયા દરમ્યાન રાજકીય પક્ષો/ઉમેદવારો વિશાળ કટ આઉટ, જાહેરાત, આઈટમો, બેનર્સ વિગેરે દ્વારા પૈસાની તાકાતનો આડંબર યુકત પ્રદર્શન ન કરે તે હેતુથી ભારતના ચૂંટણી પંચે નક્કી કરેલ આચાર સંહિતા મુજબ નિયમન કરવું જરૂરી હોય હું, આર. બી. દવે, આઈ.એ.એસ., જિલ્લા મેજીસ્ટ્રેટ, આણંદ તે મુંબઈ પોલીસ અધિનિયમ-૧૯૫૧ની કલમ-૩૩ (૧)(ડીએ)(ડીબી) થી મને મળેલ સત્તાની રૂઈએ સમગ્ર આણંદ જિલ્લામાં આગામી બોરસદ વિધાનસભા પેટા-ચુંટણીના સંદર્ભે, ચૂંટણી લક્ષી જાહેરાત, પાટીયા, બેનર્સ, કટઆઉટ મુકવા માટે નીચે મુજબના નિયમો કરવા હુકમ કરૂં છું.

(૧) કોઈપણ રાજકીય પક્ષ/ઉમેદવાર/સંસ્થા અથવા વ્યકિત દ્વારા કટ આઉટ, હોર્ડીંગ્સ, બેનર્સ, તોરણો, ધ્વજ, પતાકા વિગેરે કોઈપણ જાહેર જગ્યાએ તેમજ જાહેર રસ્તા ઉપર મુકી શકાશે નહી. એટલે કે સરકાર, નગરપાલિકા કે સ્થાનિક સ્વરાજ્યની સંસ્થાઓ વિગેરે હસ્તકની જાહેર જગ્યાએ (આવી જગ્યા કે મિલ્કત ભાડે આપી હશે તો પણ) મુકી શકાશે નહીં.

(૨) જો કટ આઉટ, હોર્ડીંગ્સ વિગેરે ખાનગી મિલ્કતની જગ્યાએ મુકવામાં આવે તો નીચે દર્શાવેલ શરતોનું પાલન થવું જોઈશે અને તો જ ખાનગી માલિકીની જગ્યાએ આવા કટ આઉટ / જાહેરાત / પાટીયાં / બેનર્સ મુકી શકાશે.

(૧) હોર્ડીંગ્સની સાઈઝ ૧૫ ફુટ થી વધારે હોવી જોઈએ નહીં.

(૨) કટ આઉટની ઉંચાઈ ૮ ફુટ થી વધારે હોવી જોઈએ નહીં.

(૩) કટ આઉટ, જાહેરાત, પાટીયાં, બેનર્સ વિગેરે કોઈ સ્થળે મુકતા તે અંગેની જાણ સંબંધીત મદદનીશ ચૂંટણી અધિકારીશ્રીને કરવાની રહેશે. તથા તેમની મંજુરી મેળવી લેવાની રહેશે.

(૪) મદદનીશ ચૂંટણી અધિકારીની પુર્વ મંજુરી મેળવ્યા બાદ જો તે રાજકીય પક્ષ/ઉમેદવાર અથવા કોઈ વ્યકિતએ ખાનગી જગ્યામાં કટ આઉટ, જાહેરાત, પાટીયાં, બેનર્સ વિગેરે મુકયા હશે તે જગ્યાના માલિકની લેખિત મંજુરી લીધેલ હોવી જોઈએ, આ મંજુરી જિલ્લા ચૂંટણી અધિકારી, ચૂંટણી અધિકારી, મદદનીશ ચૂંટણી અધિકારી, પોલીસ અધિકારી અથવા આ અંગે અધિકૃત કરેલ કોઈપણ અધિકારી જોવા માગે ત્યારે તેઓ સમક્ષ રજુ કરવાની રહેશે.

(૫) આ અંગેનો ખર્ચ જે વિસ્તારમાં હોર્ડીંગ્સ, કટ આઉટ વિગેરે મુકેલ હોઈ તે વિસ્તારના સંબંધકર્તા ઉમેદવારના ચૂંટણી ખર્ચમાં દર્શાવવાનો રહેશે.

આ જાહેરનામાંનો અમલ તારીખ ૧૦મી સપ્ટેમ્બર, ૨૦૦૪ થી ચૂંટણી પ્રક્રિયા પુર્ણ થાય ત્યાં સુધી કરવાનો રહેશે.

કોઈ રાજકીય પક્ષ/ઉમેદવાર અથવા કોઈ વ્યકિત દ્વારા ઉકત નિયમોનો ભંગ કરી ચૂંટણી લક્ષી કટ આઉટ, જાહેરાત, પાટીયાં અથવા બેનર્સ પ્રદર્શિત કરવામાં આવશે તો તે ભારતીય ફોજદારી ધારાની કલમ-૧૮૮ તથા ૧૭૧ મુજબ શિક્ષાને પાત્ર ઠરશે.

આજ રોજ તારીખ ૧૦મી સપ્ટેમ્બર, ૨૦૦૪ના રોજ મારી સહી તથા કચેરીનો સિક્કો કરી હુકમ ઈસ્યુ કરવામાં આવ્યો.

જાહેરનામું

લોક પ્રતિનિધિત્વ અધિનિયમ, ૧૯૫૧ની કલમ-૧૨૭ (ક) અન્વયે.

નં. પીઓએલ/૨/ચૂંટણી/એસઆર/૪૧/૨૦૦૪.—આગામી ૧૩મી ઓકટોબર, ૨૦૦૪ના રોજ બોરસદ વિધાનસભાની પેટા-ચૂંટણી-૨૦૦૪ યોજાનાર હોઈ, ચૂંટણીને લગતા ચોપાનીયાં, ભીંતપત્રો વગેરેના મુદ્રણ અને પ્રકાશન માટે લોક પ્રતિનિધિત્વ અધિનિયમ, ૧૯૫૧ની કલમ-૧૨૭ (ક) ની જોગવાઈઓ મુજબ નિયંત્રણો અમલમાં મુકવાનું જરૂરી જણાતું હોઈ હું, આર. બી. દવે, આઈ.એ.એસ., જિલ્લા મેજીસ્ટ્રેટ, આણંદ નીચેની વિગતે પ્રતિબંધ મુકવા હુકમ કરૂં છું.

(૧) કોઈપણ વ્યકિત, જેના પર તેના મુદ્રક અને પ્રકાશનના નામ અને સરનામા હોય એવા ચૂંટણીને લગતા ચોપાનીયાં કે ભીંતપત્રો છાપી કે પ્રસિદ્ધ કરી શકાશે નહીં અથવા છપાવી કે પ્રસિદ્ધ કરાવી શકાશે નહીં.

(૨) કોઈપણ વ્યકિત ચૂંટણીને લગતા ચોપાનીયાં કે ભીંતપત્રો છાપી શકશે નહીં કે છપાવવાની વ્યવસ્થા કરી શકશે નહીં, સિવાય કે,

(ક) તેમના સહીવાળા અને તેને અંગત રીતે ઓળખતા હોય એવા બે વ્યકિતઓએ શાખ કરેલ, પ્રકાશકની ઓળખ અંગેના એકરારની બે નકલ તેણે મુદ્રકને આપી હોય, અને

(ખ) લખાણ છપાયા પછી મુદ્રકે યોગ્ય સમયની અંદર લખાણની એક નકલ સાથે એકરારપત્રની એક નકલ નીચેનાને મોકલી હોય,

(૧) ગુજરાત રાજ્યના પાટનગરમાં છપાવવામાં આવ્યુ હોય ત્યારે મુખ્ય ચૂંટણી અધિકારીને, અને

(૨) બીજે પ્રસંગે, તે જે જિલ્લામાં છપાવવામાં આવ્યું હોય તે જિલ્લાના જિલ્લા મેજીસ્ટ્રેટને.

(૩) આ કલમ પુરતુ,

(ક) હાથે નકલો કરવા સિવાય લખાણની વધુ નકલો કાઢવાની કોઈપણ પ્રક્રિયા મુદ્રણ ગણાશે અને "મુદ્રક" એ શબ્દનો તે પ્રમાણે અર્થ થશે અને

(ખ) "ચૂંટણીને લગતુ ચોપાનીયું અથવા ભીંતપત્ર" એટલે ઉમેદવાર કે ઉમેદવારના જુથના ચૂંટણીની તકો વધારવા કે અસર પહોંચાડવા માટે વહેંચવામાં આવેલ હોઈ છાપેલું ચોપાનીયું, હેન્ડબીલ, સુત્ર, પાટિયુ અથવા ચૂંટણીને લગતુ ભીંતપત્ર એવો અર્થ થાય છે. પરંતુ, માત્ર ચૂંટણી સભાના તારીખ, સમય, સ્થળ અને બીજી વિગતો આપતા અથવા ચૂંટણી એજન્ટ કે કાર્યકરોને કામકાજ અંગેની સુચનાઓ આપતા હેન્ડબીલ, સુત્ર પાટીયાં અથવા ભીંતપત્રોનો તેમાં સમાવેશ થતો નથી.

(૪) પેટા-કલમ (૧) અથવા પેટા-કલમ (૨) ની કોઈપણ જોગવાઈનો ભંગ કરનાર વ્યકિત છ માસ સુધીની કેદ અથવા બે હજાર રૂપિયા સુધીના દંડની અથવા બંને શિક્ષાને પાત્ર થશે.

આજ તારીખ ૧૦મી સપ્ટેમ્બર, ૨૦૦૪ના રોજ મારી સહી તથા કચેરીનો સિક્કો કરવામાં આવ્યા.

આર. બી. દવે,
જિલ્લા મેજિસ્ટ્રેટ, આણંદ.

INDEX

અધિક જિલ્લા મેજિસ્ટ્રેટ દ્વારા

હુકમ

મુંબઈ પોલીસ અધિનિયમ, ૧૯૫૧ (સને ૧૯૫૧નો મુંબઈ અધિનિયમ નં. ૨૨) ની કલમ ૩૭ (૧) મુજબનો.

નં. ડીસી/પીઓએલ/એમએજી/એસ.આર./૩૩/૨૦૦૪.—આગામી દિવસોમાં જન્માષ્ટમીનો તહેવાર હોવાથી તથા હાલમાં શ્રાવણ માસ ચાલતો હોઈ કાયદો અને વ્યવસ્થાની જાળવણી વાસ્તે હું શ્રીમતી ઉર્મિલા ડી. પટેલ, અધિક જિલ્લા મેજિસ્ટ્રેટ, અમદાવાદ જિલ્લો, અમદાવાદ, મુંબઈ પોલીસ અધિનિયમ, ૧૯૫૧ (સને ૧૯૫૧નો મુંબઈ અધિનિયમ નં. ૨૨) ની કલમ-૩૭(૧) થી મને મળેલ અધિકારની રૂઈએ નીચે જણાવેલ વિસ્તારોમાં તારીખ ૫મી સપ્ટેમ્બર, ૨૦૦૪થી તારીખ ૨૦મી સપ્ટેમ્બર, ૨૦૦૪ સુધી નીચેના કૃત્યો ઉપર પ્રતિબંધ ફરમાવું છું.

કૃત્યો :–

(૧) શસ્ત્રો, દંડા, તલવાર, સોટી, બંદુક, ખંજર, અસ્ત્રો, સળગતી મશાલ તથા સામાન્ય રીતે રામપુરી બનાવટનું કોઈપણ જાતનું ચપ્પુ કે જેને અઢી ઈંચથી વધારે લાંબુ અને છેડેથી અણીવાળુ પડતું હોય તેવું ચપ્પુ ત્રણ ઈંચથી વધારે લંબાણ ધરાવતું અણીવાળું ઘાતક, શસ્ત્ર સાથે રાખી ફરવાની મનાઈ ફરમાવું છું તેમજ લાકડી, લાઠી અથવા શારીરિક નુકસાન પહોંચાડવા ઉપયોગ થઈ શકે તેવી બીજી કોઈ ચીજો લઈ જવાની,

(૨) કોઈપણ રીતે શરીરને હાનીકારક એવી કોઈપણ ક્ષયકારી પદાર્થ સ્ફોટક પદાર્થો સાથે રાખી ફરવાનું,

(૩) પત્થરો અથવા બીજા શસ્ત્રો ફેંકવાના અથવા નાંખવાના યંત્રો અથવા સાધનો લઈ જવાની, એકઠાં કરવાની, તૈયાર કરવાની,

(૪) સળગતી મશાલ અગર સળગાયેલી મશાલ સરઘસ સાથે રાખવાની,

(૫) વ્યક્તિઓ અથવા તેના શબ અથવા આકૃતિઓ અથવા પૂતળા દેખાડવાની,

(૬) લોકોએ બુમો પાડવાની, ગીતો ગાવાની તેમજ વાજાં વગાડવાની,

(૭) જે છટાદાર ભાષણ આપવાથી, ચાળા પાડવાથી, અથવા નકલ કરવાની તથા ચિત્રો, નિશાનીઓ જાહેરખબરો, અથવા બીજા કોઈ પદાર્થો અથવા વસ્તુઓ તૈયાર કરવાથી, દેખાડવાથી અથવા તેનો ફેલાવો કર્યાથી આવા અધિકારીઓના અભિપ્રાયો પ્રમાણે સુરૂચિ અથવા પ્રતિષ્ઠાઓનો ભંગ થતો હોય તેનાથી રાજ્યની સલામતી જોખમાતી હોય તેવા પરિણામે રાજ્ય ઉથલી પડવાનો સંભવ હોય તેવા છટાદાર ભાષણ આપવાની ચાળા વિગેરે અને તે ચિત્રો નિશાનીઓ વિગેરે તૈયાર કરાવવાની,

વિસ્તાર : અમદાવાદ (ગ્રામ્ય) જિલ્લાના સરખેજ, કણભા, અસલાલી, ધંધુકા, ધોલેરા, રાણપુર, બરવાળા, ધોળકા, બાવળા, બગોદરા, કેઠ, સાણંદ, વિરમગામ ટાઉન, વિરમગામ રૂરલ, વિઠ્ઠલાપુર, માંડલ અને દેત્રોજ પોલીસ સ્ટેશન વિસ્તાર.

અપવાદ : આ હુકમનો ખંડ–૧ નીચેની વ્યક્તિઓને લાગુ પડશે નહિ.

(૧) સરકારી નોકરીમાં અથવા કામગીરીમાં હોય તેમજ તે ઉપરી અધિકારીશ્રીએ આવા કોઈપણ હથિયાર સાથે લઈ જવાનું ફરમાવ્યુ હોય અથવા કોઈપણ હથિયાર લઈ જવાની જેની ફરજ હોય તેમને.

(૨) સરકારી નોકરો કે જેઓને પોતાની ફરજ અંગે પ્રતિબંધિત હથિયાર જેવા કે સંગીન વિગેરે સાથે રાખવા પડતા હોય તેમને લાગુ પડશે નહિં.

(૩) જિલ્લા મેજિસ્ટ્રેટશ્રી, અધિક જિલ્લા મેજિસ્ટ્રેટશ્રી, સબ-ડીવીઝનલ મેજિસ્ટ્રેટશ્રી, એકઝીકયુટીવ મેજિસ્ટ્રેટશ્રી, પોલીસ અધિક્ષકશ્રી અથવા જેને અધિકૃત કરેલા હોય તેવા કોઈપણ પોલીસ અધિકારીશ્રીઓએ જેને શારીરિક અશક્તિના કારણે લાઠી અથવા લાકડી સાથે રાખવાની પરવાનગી આપેલી હોય તે વ્યક્તિઓને લાગુ પડશે નહિં.

આ જાહેરનામાનો કે કોઈપણ ખંડનો ભંગ કે ઉલ્લંઘન કરનાર મુંબઈ પોલીસ અધિનિયમ, ૧૯૫૧ની કલમ-૧૩૫ની પેટા કલમ-૧ હેઠળ ઓછામાં ઓછી ચાર મહિના અને વધુમાં વધુ એક (૧) એક વર્ષની કેદની અને દંડની તથા ભારતના ફોજદારી અધિનિયમ (સને ૧૮૬૦નો અધિનિયમ-૪૫) ની કલમ-૧૮૮ અન્વયે શિક્ષાને પાત્ર થશે.

આજરોજ તારીખ ૪થી સપ્ટેમ્બર, ૨૦૦૪ના રોજ મારી સહી સિક્કા કરી આપેલ છે.

હુકમ

મુંબઈ પોલીસ અધિનિયમ, ૧૯૫૧ (સને ૧૯૫૧નો મુંબઈ અધિનિયમ નં. ૨૨) ની કલમ ૩૭(૩) મુજબનો.

નંબર ડીસી/પીઓએલ/એમએજી/એસઆર ૩૪/૨૦૦૪.- આગામી દિવસોમાં જન્માષ્ટમીનો તહેવાર હોવાથી તથા શ્રાવણ માસ ચાલતો હોઈ અમદાવાદ (ગ્રામ્ય) જિલ્લામાં કાયદો અને વ્યવસ્થાની જાળવણી વાસ્તે હું, શ્રીમતી ઉર્મિલા ડી. પટેલ, અધિક જિલ્લા મેજિસ્ટ્રેટ, અમદાવાદ જિલ્લો, અમદાવાદ, મુંબઈ પોલીસ અધિનિયમ, ૧૯૫૧ની (સને-૧૯૫૧નો મુંબઈ અધિનિયમ, નં. ૨૨)ની કલમ ૩૭(૩) થી મને મળેલ સત્તાની રૂએ ફરમાવું છું કે, નીચેની અનુસુચિમાં દર્શાવેલ વિસ્તારોમાં તારીખ ૫મી સપ્ટેમ્બર, ૨૦૦૪ થી તારીખ ૨૦મી સપ્ટેમ્બર, ૨૦૦૪ સુધી ચાર કરતાં વધારે માણસોએ ભેગા થવું નહીં અગર કોઈ સભા કરવી કે બોલાવવી નહીં તેમજ કોઈ સરઘસ કાઢવું નહીં.

વિસ્તાર : અમદાવાદ (ગ્રામ્ય) જિલ્લાના સરખેજ, કણભા, અસલાલી, ધંધુકા, ધોલેરા, રાણપુર, બરવાળા, ધોળકા, બાવળા, બગોદરા, કેઠ, સાણંદ, વિરમગામ ટાઉન, વિરમગામ રૂરલ, વિઠ્ઠલાપુર, માંડલ અને દેત્રોજ પોલીસ સ્ટેશન વિસ્તાર.

ખુલાસો : આ વિસ્તારમાં રસ્તાઓ, રસ્તાઓની ફુટપાથો, ગલીઓ તથા પેટા-ગલીઓનો સમાવેશ પણ થાય છે.

અપવાદ : આ હુકમ જે માણસ સરકારી નોકરીમાં અથવા કામગીરીમાં હોય તેમજ હોમગાર્ડઝ જેવી ફરજ ઉપર હોય તથા ધાર્મિક અગર મરણોત્તર અથવા તો તે અંગેની અધિકૃત સત્તાધિકારીની પાસેથી મંજુરી મેળવી હોય તેવા સભા સરઘસોને લાગુ પડશે નહીં.

આ હુકમનો ભંગ અથવા ઉલ્લંઘન કરનાર મુંબઈ પોલીસ અધિનિયમ, ૧૯૫૧ની કલમ ૧૩૫ ની પેટા-કલમ-(૩) હેઠળ અને ભારતના ફોજદારી અધિનિયમ (સને ૧૮૬૦નો અધિનિયમ ૪૫) ની કલમ-૧૮૮ મુજબ શિક્ષાને પાત્ર થશે.

આજ તારીખ ૪થી સપ્ટેમ્બર, ૨૦૦૪ના રોજ મારી સહી અને સિક્કો કરી આપ્યા.

હુકમ

મુંબઈ પોલીસ અધિનિયમ, ૧૯૫૧ કલમ-૩૩ (૧) (એમ) અન્વયે.

નંબર ડીસી/એમએજી/પીઓએલ/એસઆર ૩૫/૨૦૦૪.- અમદાવાદ જિલ્લાના દેત્રોજ તાલુકાના ઓઢવ ગામે આવેલ દેવસર તળાવમાંથી અસામાજિક તત્વો દ્વારા માછલાં પકડવાની પ્રવૃત્તિ કરવામાં આવી રહેલ છે. તળાવના કાંઠે ગૌતમેશ્વર મહાદેવનું પ્રાચીન મંદીર આવેલ હોવાથી દર્શનાર્થે આવેલા લોકોની ધાર્મિક લાગણી દુભાય છે. આ તળાવના પાણીનો ઉપયોગ ગામ લોકો ન્હાવા-ધોવા તથા પીવા માટે કરતા હોવાથી માછલાં પકડવાની પ્રવૃત્તિ અટકાવવાનું જરુરી જણાય છે. આથી હું શ્રીમાતિ ઉર્મિલાબેન ડી. પટેલ, અધિક જિલ્લા મેજીસ્ટ્રટ, મુંબઇ પોલીસ અધિનિયમ, ૧૯૫૧ ની કલમ-૩૩ ની પેટા-કલમ (૧) (એમ) અન્વયે મળેલ અધિકારની રુએ અમદાવાદ જિલ્લાના દેત્રોજ તાલુકાના ઓઢવ ગામે આવેલ દેવસર તળાવમાંથી માછલાં પકડવા તથા મારવાની પ્રવૃત્તિ પર કાયમી ધોરણે પ્રતિબંધ મુકવા હુકમ કરું છું.

કોઇપણ વ્યક્તિ ઉપરોક્ત હુકમનું ઉલ્લંઘન કરશે તો મુંબઈ પોલીસ અધિનિયમ, ૧૯૫૧ની કલમ ૧૩૧ તથા આઇ.પી.સી. ની કલમ-૧૮૮ મુજબ શિક્ષાને પાત્ર થશે.

આજ તારીખ ૧૧મી સપ્ટેમ્બર, ૨૦૦૪ના રોજ મારી સહી અને સિક્કો કરી આપ્યા.

શ્રીમતિ ઉર્મિલા ડી. પટેલ,
અધિક જિલ્લા મેજિસ્ટ્રેટ,
અમદાવાદ.

જાહેરનામું

મુંબઇ પોલીસ અધિનિયમ, ૧૯૫૧ની કલમ-૩૩(૧) (સી) અન્વયે.

નં. ડી/એમએજી/૧/જા.ના./વશી/૩૨૯૫૪/૨૦૦૪.– બનાસકાંઠા જિલ્લાના પાલનપુર શહેરમાં તારીખ ૭મી સપ્ટેમ્બર, ૨૦૦૪ના રોજ જન્માષ્ટમીના તહેવાર પ્રસંગે શોભાયાત્રા ક. ૧૪-૦૦ વાગે બીજેશ્વર કોલોની, અંબાજી માતા મંદિર તથા શંકર ભગવાનનાં મંદિરથી નીકળી જુના ટેલીફોન એક્ષચેન્જ, દિલ્હી ગેટ, સીટી પોલીસ સ્ટેશન, સિમલા ગેટ, રેલ્વે સ્ટેશન, કિર્તીસ્તંભ, અંબાજી માતાના મંદિરે, અમીરરોડ, સંજય ચોક, ગઠામણ પેટ્રોલ પંપ થઈ વેરાઈમાતાના મંદિર, હનુમાન શેરીથી પત્થર સડક, મોટી બજાર ટાવર, છુવારાફળી, મસ્જિદ ત્રણ બત્તિ થઈ હુસેની ચોક, નાની બજાર ચોક, કમાલપુરા, વડલીવાળા પરામાં થઈ બિજેશ્વર કોલોનીએ ક. ૨૦-૦૦ વાગે પરત આવનાર છે.

આ શોભાયાત્રામાં હાથી, ઘોડા, ઉંટલારી, રથ, ઢોલ, શરણાઈ, મશક, અને મોટી સંખ્યામાં જન મેદની સામેલ થાય છે. જેથી આ શોભા યાત્રા દરમ્યાન અકસ્માત ન સર્જાય અને કાયદો અને વ્યવસ્થા જળવાઈ રહે તે સારૂં તેમજ શોભાયાત્રાને વાહન વ્યવહાર અડચણરૂપ ના થાય તે સારૂં ઉપર મુજબ જણાવેલ શોભાયાત્રાના રૂટ ઉપર વાહનોની અવર જવરથી જાહેર અવ્યવસ્થા ઉભી થવાની સંભાવના છે. જેથી મુંબઈ પોલીસ અધિનિયમ, ૧૯૫૧ (૨૨ માં)ની કલમ ૩૩ (૧)ના ખંડ (સી) અન્વયે મળેલ સત્તાની રૂએ હું એ. એસ. પટેલ, અધિક જિલ્લા મેજિસ્ટ્રેટ, બનાસકાંઠા પાલનપુર તારીખ ૭મી સપ્ટેમ્બર, ૨૦૦૪ના રોજ કલાક ૧૦-૦૦થી સાંજના ૨૦-૦૦ કલાક દરમ્યાન ઉપર જણાવેલ શોભાયાત્રાના રૂટમાં ત્રણ વ્હીલ તેમજ ચાર વ્હીલના વાહનો જેવા કે રીક્ષા, જીપ, ટ્રક, ટેમ્પો, મેટાડોર, ઉંટલારી વિગેરે વાહનો ફેરવવા ઉપર પ્રતિબંધ ફરમાવું છું. આ પ્રતિબંધ શોભાયાત્રા પસાર થવાના સમય પુરતો પોલીસ નિયંત્રણ મુજબ રહેશે.

આજ તા. ૩જી સપ્ટેમ્બર, ૨૦૦૪ના રોજ મારી સહી તેમજ કોર્ટનો સિક્કો કરી આપ્યો.

એ. એસ. પટેલ,
અધિક જિલ્લા મેજિસ્ટ્રેટ,
બનાસકાંઠા, પાલનપુર.

હુકમ

મુંબઈ પોલીસ અધિનિયમ, ૧૯૫૧ ની કલમ ૩૭ (૧) અન્વયે કાઢેલો.

નં. ડીસીબી/એમએજી/બીપીએ/રજી. ૫૩/૨૦૦૪.–મુંબઈ પોલીસ અધિનિયમ (સને ૧૯૫૧નાં ૨૨મા) અધિનિયમની કલમ–૩૭(૧) પ્રમાણે મને મળેલ સત્તાની રૂએ હું જે. સી. ચુડાસમા, અધિક જિલ્લા મેજિસ્ટ્રેટ, વલસાડ, ગણેશ ચતુર્થીનો તહેવાર તથા ૧૭૯-ધરમપુર (એસ.ટી.) વિધાનસભા મતદાર વિભાગની પેટા ચુંટણીઓ પુર્વેની પરિસ્થિતિને ધ્યાને લેતા આ જિલ્લામાં જાહેર શાંતિ, કાયદો અને વ્યવસ્થાની પરિસ્થિતિ જાળવવા સારૂ જરૂરી જણાતાં ફરમાવું છું કે, વલસાડ જિલ્લાના સમગ્ર વિસ્તારમાં કોઈ પણ સમય માટે નીચે જણાવેલ તારીખ ૧૮મી સપ્ટેમ્બર, ૨૦૦૪થી તારીખ ૧લી ઓકટોબર, ૨૦૦૪

સુધીનાં સમય માટે કૃત્યો કરવા ઉપર પ્રતિબંધ ફરમાવું છું.

કૃત્યો :–

(ક) શસ્ત્રો, દંડા, તલવાર, ભાલા, સોટા, બંદુક, ચપ્પુ, છરા, લાકડી અથવા શારીરિક હિંસા પહોંચાડવામાં ઉપયોગ થઈ શકે તેવી બીજી કોઈ ચીજો લઈ જવાની મનાઈ;

(ખ) સ્ફોટક પદાર્થ લઈ જવાની;

(ગ) કોઈપણ સરઘસમાં જલતી અથવા પેટાવેલી મશાલ લઈ જવાની;

(ઘ) વ્યક્તિઓ અથવા તેના શબ અથવા આકૃતિઓ અથવા પૂતળા દેખાડવાની;

(ચ) અપમાન કરવાના ઈરાદાથી બિભત્સ સુત્રો પોકારવાની, અશ્લિલ ગીતો ગાવાની અથવા ટોળામાં ફરવાની;

(છ) જેનાથી સુરૂચિ અથવા નિતિનો ભંગ થાય તેવું ભાષણ કરવાની તેવા હાવભાવ કરવાની તેવી ચેષ્ટા કરવાની તથા ચિત્રો, પત્રિકા, બોર્ડ અથવા બીજી કોઈપણ પદાર્થ અથવા વસ્તુ તૈયાર કરવા બતાવવા તથા ફેલાવો કરવાની.

આ હુકમ ખંડ(ક) નીચેની વ્યક્તિઓને લાગુ પડશે નહિ.

(૧) સરકારી નોકર કે કામ કરતી વ્યકિતઓ કે જેનાં ઉપરી અધિકારીએ આવું કોઈપણ હથિયાર લઈ જવાની ફરજ હોય.

(૨) જિલ્લા પોલીસ અધિકારીશ્રી,વલસાડે અથવા તેણે અધિકૃત કરેલ કોઈપણ પોલીસ અધિકારીએ જેને શારિરીક અશકિતને કારણે લાઠી લઈ જવાની પરવાનગી આપી હોય તે વ્યકિત.

(૩) જિલ્લા મેજિસ્ટ્રેટશ્રી, આ અર્થે ખાસ અધિકૃત કરે તેવી બીજી વ્યકિતએ.

આ જાહેરનામાના કોઈ ખંડનો ભંગ અથવા ઉલ્લંઘન કરનારને સને ૧૯૫૧ના મુંબઈ પોલીસ અધિનિયમ (સને ૧૯૫૧ના ૨૨માં) ના કાયદાની કલમ-૧૩૫ (૧) મુજબ ઓછામાં ઓછી ચાર માસની અને વધુમાં વધુ એક વર્ષ સુધી કેદની સજા થશે.

આજરોજ તારીખ ૧૭મી સપ્ટેમ્બર, ૨૦૦૪ના રોજ મારી સહી કરી મુદ્રા કરી આપી છે.

હુકમ

મુંબઈ પોલીસ અધિનિયમ, ૧૯૫૧ની કલમ-૩૭(૩) અન્વયે કરેલો.

નંબર ડીસીબી/એમએજી/બીપીએ/રજી. ૫૪/૨૦૦૪.–મુંબઈ પોલીસ અધિનિયમ, (સને ૧૯૫૧નાં ૨૨માં) અધિનિયમની કલમ–૩૭(૩) પ્રમાણે મને મળેલ સત્તાની રૂએ હું જે. સી. ચુડાસમા, અધિક જિલ્લા મેજિસ્ટ્રેટ, વલસાડ, ગણેશ ચતુર્થીનો તહેવાર તથા ૧૭૯-ધરમપુર (એસ.ટી.) વિધાનસભા મતદાર વિભાગની પેટા ચુંટણીઓ પુર્વેની પરિસ્થિતિને ધ્યાને લેતાં આ જિલ્લામાં જાહેર શાંતિ સલામતિ જાળવવા સારૂં માણસોનું સરઘસ કાઢવાની તેમજ સભા ભરવાની મનાઈ ફરમાવવાની જરૂર જણાય છે.

વાસ્તે હું, જે. સી. ચુડાસમા, અધિક જિલ્લા મેજિસ્ટ્રેટ, વલસાડ મુંબઈ પોલીસ અધિનિયમ, ૧૯૫૧ (સને ૧૯૫૧નો ૨૨મો) ની કલમ-૩૭ ની પેટા કલમ-૩ થી મને મળેલ સત્તાની રૂએ ફરમાવું છું કે, સક્ષમ અધિકારીની મંજુરી વિના વલસાડ જિલ્લામાં તારીખ ૧૮મી સપ્ટેમ્બર ૨૦૦૪થી તારીખ ૧લી ઓકટોબર, ૨૦૦૪ સુધી અન અધિકૃત રીતે ગેરકાયદેસર રીતે ચાર કરતાં વધુ માણસોની કોઈ સભા કરવી કે બોલાવવી નહીં, સરઘસ કાઢવું નહીં.

આ હુકમ લગ્નના વરઘોડા કે સ્મશાન યાત્રા કે એસ.ટી. બસમાં રેલ્વેમાં મુસાફરી કરવા માંગતા, મંદિર, મસ્જિદ, દેવળમાં પ્રાર્થના માટે જતી અગર સક્ષમ અધિકારીશ્રીની લેખિત પરવાનગી મેળવનાર બોનોફાઈડ વ્યક્તિઓને લાગુ પડશે નહી.

આ હુકમનો ભંગ અથવા ઉલ્લંઘન કરનારને મુંબઈ પોલીસ અધિનિયમ, ૧૯૫૧ (સને ૧૯૫૧નો ૨૨મો) ની કલમ-૧૩૫(૩) મુજબ અથવા ભારતીય ફોજદારી અધિનિયમ, ૧૮૬૦ની કલમ-૧૮૮ અનુસાર સજાને પાત્ર થશે.

આજરોજ તારીખ ૧૭મી સપ્ટેમ્બર, ૨૦૦૪ના રોજ મારી સહી કરી મુદ્રા કરી છે.

જે. સી. ચુડાસમા,
અધિક જિલ્લા મેજિસ્ટ્રેટ,
વલસાડ.

જાહેરનામું

મુંબઈ પોલીસ અધિનિયમ, ૧૯૫૧ ની કલમ ૩૭ (૧) અન્વયે કાઢેલ

નં. ડીસીબી/એમએજી/બીપીએ/રજી. ૧૫/૨૦૦૪.–મુંબઈ પોલીસ અધિનિયમ (સને ૧૯૫૧નાં ૨૨મા) અધિનિયમની કલમ–૩૭(૧ પ્રમાણે મને મળેલ સત્તાની રૂએ હું જે. બી. પટેલ, અધિક જિલ્લા મેજિસ્ટ્રેટ, નવસારી, તા. ૧૮મી સપ્ટેમ્બર, ૨૦૦૪ના રોજ જૈન સંવત્સરી તથા ગણેશ ચતુર્થી અને તા. ૨૭મી સપ્ટેમ્બર, ૨૦૦૪નાં રોજ અનંત ચૌદશના તહેવાર તેમજ પ્રવર્તમાન પરિસ્થિતિને લક્ષમાં રાખી નવસારી જિલ્લામાં સમગ્ર વિસ્તારમાં કોઈપણ વ્યક્તિઓએ જાહેર શાંતિ અને સલામતી તથા કાયદો વ્યવસ્થાની પરિસ્થિતિ જાળવવા સારૂં જરૂર જણાતાં ફરમાવું છું કે તારીખ ૧૫મી સપ્ટેમ્બર, ૨૦૦૪થી તારીખ ૨૮મી સપ્ટેમ્બર, ૨૦૦૪ સુધી (બંને દિવસો શુદ્ધા)ના સમય માટે નીચે જણાવેલા કૃત્યો કરવા ઉપર પ્રતિબંધ ફરમાવું છું.

કૃત્યો :–

(ક) શસ્ત્રો, દંડા, તલવાર, ભાલા, સોટા, બંદુક, ચપ્પુ, છરા, લાકડી અથવા શારીરિક હિંસા પહોંચાડવામાં ઉપયોગ થઈ શકે તેવી બીજી કોઈ ચીજો લઈ જવાની મનાઈ;

(ખ) પથ્થરો અથવા બીજા શસ્ત્રો અથવા સાધનો સાથે લઈ જવા એકઠા કરવાની તથા તૈયારી કરવાની,

(ગ) કોઈપણ સ્ફોટક પદાર્થ લઈ જવાની મનાઈ,

INDEX

(ઘ) કોઈપણ સરઘસમાં જલતી અથવા પેટાવેલી મસાલ લઈ જવાની,

(ચ) વ્યકિતઓ અથવા તેના સબ અથવા આકૃતિઓ અથવા પૂતળા દેખાડવાની,

(છ) લોકોને બુમ પાડવાની, ગીતો ગાવાની તથા વાદ્ય વગાડવાની, અપમાન કરવાના ઈરાદાથી બિભત્સ સુત્રો પોકારવાની, અશ્લીલ ગીતો ગાવાની અથવા ટોળામાં ફરવાની,

(જ) જેનાથી સુરૂચિ અથવા નિતિનો ભંગ થાય તેવું ભાષણ કરવાની તેવા હાવભાવ કરવાની તેવી ચેષ્ટા કરવાની તથા ચિત્રો, પત્રિકા, પ્લેકાર્ડો અથવા બીજા કોઈપણ પદાર્થ અથવા વસ્તુ તૈયાર કરવા બનાવવા તથા ફેલાવો કરવાની.

આ હુકમ ખંડ(ક) થી (ઝ) નીચેની વ્યક્તિઓને લાગુ પડશે નહિ.

(૧) સરકારી નોકરી કે કામ કરતી વ્યકિતઓ કે જેને ઉપરી અધિકારીએ પોતાની ફરજના ભાગ રૂપે સોંપ્યા બદલ આવું કોઈપણ હથિયાર લઈ જવાનું હોય અથવા એવું કોઈપણ હથિયાર લઈ જવાની ફરજ હોય,

(૨) જિલ્લા પોલીસ અધિકારીશ્રી, નવસારી અથવા તેણે અધિકૃત કરેલા હોઈ, પોલીસ અધિકારીએ જેને શારિરીક અશકિતને કારણે લાઠી લઈ જવાની પરવાનગી આપી હોય તેવી વ્યકિત.

(૩) જિલ્લા મેજિસ્ટ્રેટશ્રી આ અર્થે ખાસ અધિકૃત કરે તેવી બીજી વ્યકિતઓ.

આ જાહેરનામાના કોઈ ખંડનો ભંગ અથવા ઉલ્લંઘન કરનારને સને ૧૯૫૧ના મુંબઈ પોલીસ અધિનિયમ (સને ૧૯૫૧ના ૨૨માં) ના કાયદાની કલમ-૧૩૫ (૧) મુજબ ઓછામાં ઓછી ચાર માસની અને વધુમાં વધુ એક વર્ષ સુધી કેદની સજા થશે અને દંડની પણ સજા થશે.

હું આ હુકમ ઉપર નિર્દિષ્ટ કરેલા વિસ્તારમાં સહેલાઈથી દેખી શકાય તેવી જગ્યાએ તેની નકલ ચોંટાડીને સદરહુ વિસ્તારમાં જાહેર કરીને પ્રસિદ્ધ કરવાનું આથી ફરમાવું છું.

આજરોજ તારીખ ૧૪મી સપ્ટેમ્બર, ૨૦૦૪ના રોજ મારી સહી કરી મુદ્રા કરી આપી છે.

જે. બી. પટેલ,
અધિક જિલ્લા મેજિસ્ટ્રેટ,
નવસારી.

હુકમ

ક્રિમીનલ પ્રોસીજર કોડ ૧૯૭૩ની કલમ-૧૪૪ હેઠળનો જાહેર

નંબર ૩/મકપ/પલસ/મજસ/વશી/૪૯૦૫-૪૯૪૨/૨૦૦૪.- પંચમહાલ જિલ્લામાં તા. ૧૮મી સપ્ટેમ્બર, ૨૦૦૪થી ગણપતિ ઉત્સવની ઉજવણી થનાર છે તથા તા. ૨૮મી સપ્ટેમ્બર, ૨૦૦૪ સુધીમાં જુદી જુદી તારીખોએ જુદા જુદા સ્થળે વિસર્જન થનાર છે. સાર્વજનિક સ્થળોએ ગણપતિ સ્થાપના કરી જાહેર કાર્યક્રમ રાખવામાં આવે છે. સામાન્ય રીતે ગણપતિ વિસર્જન અંગે શોભાયાત્રાઓ કાઢવામાં આવે છે. આ પ્રસંગો દરમ્યાન થતા નાચગાનમાં જુદા જુદા પ્રકારનાં રંગો, ગુલાલ, અબીલ વિગેરે પદાર્થોનું બહોળા પાયે ઉપયોગ થાય છે. તેથી શરીરનાં કોમળ ભાગો અને મુખ્યત્વે આંખોને હાની પહોંચવાની શક્યતાઓ રહેલી છે. જેથી આવી મુશ્કેલીઓ નિવારવા માટે આંખ તેમજ શરીરને હાની કરે તેવા પાવડર પદાર્થ કે ભૂકીનાં વિતરણ, વેચાણ અને છંટકાવ અટકાવવો જરુરી છે.

આથી હું આર. એમ. પગી (જી. એ.એસ.) અધિક જિલ્લા મેજીસ્ટ્રેટ, પંચમહાલ, ગોધરા, સને ૧૯૭૩નાં ક્રિમીનલ પ્રોસીજર કોડની કલમ-૧૪૪ મુજબ પંચમહાલ જિલ્લાના કોઈ પણ સ્થળે આંખ તેમજ શરીરને નુકશાન કરે તેવા પદાર્થના વેચાણ, વિતરણ ઉપયોગ ઉપર તા. ૨૨મી સપ્ટેમ્બર, ૨૦૦૪ થી તા. ૨૮મી સપ્ટેમ્બર, ૨૦૦૪ સુધી (બન્ને દિવસો સહિત) પ્રતિબંધ ફરમાવું છું. તેમજ ગણપતિ વિસર્જનની શોભાયાત્રા દરમ્યાન કોઈ પણ વ્યકિતએ આવો આંખ તેમજ શરીરને હાની પહોંચાડે તેવો પાવડર કે ભુકો કે પદાર્થ પોતાની પાસે રાખવો નહીં કે તેનો ઉપયોગ કરવો નહીં.

આ હુકમનો ભંગ અથવા ઉલ્લંઘન કરનાર ઈસમ ભારતના ફોજદારી અધિનિયમની કલમ-૧૮૮ મુજબ શિક્ષાને પાત્ર થશે.

આજ તારીખ તા. ૧૧મી સપ્ટેમ્બર, ૨૦૦૪ ના રોજ મારી સહી તથા કચેરીનો સિક્કો કર્યો.

આર. એમ. પગી,
અધિક જિલ્લા મેજિસ્ટ્રેટ,
પંચમહાલ, ગોધરા.

જાહેરનામું

સને ૧૯૫૧ના મુંબઈ પોલીસ અધિનિયમની કલમ-૩૭(૪) હેઠળનું

નંબર પલસ/ફાયરીંગ/શેરૂલા/વશી/૩૩૭૫૭/૨૦૦૪.–ડેપ્યુટી કમાન્ડન્ટશ્રી, સી. આઈ. એસ. એફ. યુનિટ, યુ.ટી.પી.એસ. ઉકાઈ (ગુજરાત)નાનો ફાયરીંગ પ્રેકટીસ કાર્યક્રમ તા. ૨૦મી સપ્ટેમ્બર, ૨૦૦૪ થી તા. ૨૨મી સપ્ટેમ્બર, ૨૦૦૪ સુધી શેરૂલા ખાતે ફાયરીંગ બટ ખાતે રાખવામાં આવેલ છે. સબબ આ વિસ્તારની હદમાં તથા આજુબાજુ રહેતી પ્રજાજનોની સલામતી ખાતર હુ. જે. બી. વોરા, અધિક જિલ્લા મેજિસ્ટ્રેટ સુરત સને ૧૯૫૧ના મુંબઈ પોલીસ અધિનિયમની કલમ-૩૭(૪) મુજબ મળેલ અધિકારની રૂએ ફરમાવું છું કે, સોનગઢ તાલુકાના ઉકાઈ શેરૂલા ફાયરીંગ બટ ઉપર તારીખ ૨૦મી સપ્ટેમ્બર, ૨૦૦૪ થી તારીખ ૨૨મી સપ્ટેમ્બર, ૨૦૦૪ સુધી ગોળીબાર પ્રેકટીસનો કાર્યક્રમ રાખેલ હોય, સદરહુ વિસ્તારના આજુબાજુ રહેતા તથા બહારની કોઈ પણ અનઅધિકૃત વ્યકિતઓ તેમજ ચરાવવામાં આવતા ઢોર, ઢાંખર વિગેરેએ સદરહુ ફાયરીંગ બટ વિસ્તારોની આજુબાજુની ૧૦૦ મીટર વિસ્તારમાં તા. ૨૦મી સપ્ટેમ્બર, ૨૦૦૪ થી તા. ૨૨મી સપ્ટેમ્બર, ૨૦૦૪ સુધી પ્રવેશ કરવો નહીં તથા તે વિસ્તારમાં ફરવું નહીં.

આ હુકમનો ભંગ કરનાર ઈન્ડીયન પીનલ કોડની કલમ-૧૮૮ મુજબ શિક્ષાને પાત્ર થશે.

આજ તારીખ ૧૩મી સપ્ટેમ્બર, ૨૦૦૪ના રોજ મારી સહી સિક્કો કરી આપ્યો.

જે. બી. વોરા,
અધિક જિલ્લા મેજિસ્ટ્રેટ,
વલસાડ.

કલેક્ટર અને જિલ્લા મેજિસ્ટ્રેટ દ્વારા

જાહેરનામું

ક્રમાંક એમઈડી/કોલેરા/વશી/૨૯૫૭/૨૦૦૪.-મુખ્ય જિલ્લા આરોગ્ય અધિકારીશ્રી, જિલ્લા પંચાયત, નર્મદાના પત્ર ક્રમાંક/જિપંન/જા.આ/ઈપીસી/૧૯૬/૦૪ તારીખ ૧૪મી સપ્ટેમ્બર, ૨૦૦૪ થી જિલ્લાના નીચે જણાવેલ વિસ્તારને કોલરાગ્રસ્ત/કોલેરા ભયગ્રસ્ત વિસ્તાર તરીકે જાહેર કરવા વિનંતી/નિવેદન કરેલ છે.

ઉક્ત નિવેદન વિચારણામાં લઈને ઈ.પી.ડી. એક્ટ ૧૮૯૭ની કલમ-૨ અન્વયે કોલેરા રેગ્યુલેશન બહાર પાડેલ છે. તેની જોગવાઈ હેઠળ હું, ડી. જી. ઝાલાવાડીયા, આઈ.એ.એસ. કલેકટર અને જિલ્લા મેજિસ્ટ્રેટશ્રી, નર્મદા નીચે જણાવેલ પરિશિષ્ટના કોલમ-૧માં જણાવ્યા મુજબના વિસ્તારને કોલેરાગ્રસ્ત તરીકે, કોલમ નં. ૨માં જણાવેલા વિસ્તારને કોલેરા ભયગ્રસ્ત વિસ્તાર તરીકે જાહેર કરૂં છું તથા કોલમ નં. ૩માં જણાવેલ અધિકારીને કોલેરા નિયંત્રણ અધિકારી તરીકે તેમનાં નામ સામે જણાવેલ વિસ્તાર માટે નિમણુંક કરૂં છું.

કોલેરાગ્રસ્ત વિસ્તાર	કોલેરા ભયગ્રસ્ત વિસ્તાર	કોલેરા નિયંત્રણ અધિકારી તરીકે નિમણુંક થયેલ અધિકારી
૧	૨	૩
મોજે ગામ આંબાવાડી તા.દેડીયાપાડા જિ. નર્મદા	આંબાવાડી ગામ, પેટા પરા અને તેના આજુબાજુના ૮ કિ.મી વિસ્તારના ગામો	મામલતદારશ્રી, દેડીયાપાડા

આ જાહેરનામું પ્રસિદ્ધ થયાની તારીખથી ૩ (ત્રણ) માસ સુધી અમલમાં રહેશે.

નર્મદા-રાજપીપલા, તારીખ ૧૪મી સપ્ટેમ્બર, ૨૦૦૪.

જાહેરનામું

ક્રમાંક એમઈડી/કોલેરા/વશી/૨૯૫૯/૨૦૦૪.-મુખ્ય જિલ્લા તબીબી અધિકારી સહ સીવીલ સર્જનશ્રી, જનરલ હોસ્પિટલ, રાજપીપલાના પત્ર ક્રમાંક/4099/Cholera/04 તારીખ ૧૪મી સપ્ટેમ્બર, ૨૦૦૪ થી જિલ્લાના નીચે જણાવેલ વિસ્તારને કોલરાગ્રસ્ત/કોલેરા ભયગ્રસ્ત વિસ્તાર તરીકે જાહેર કરવા વિનંતી/નિવેદન કરેલ છે.

ઉક્ત નિવેદન વિચારણામાં લઈને ઈ.પી.ડી. એક્ટ ૧૮૯૭ની કલમ-૨ અન્વયે કોલેરા રેગ્યુલેશન બહાર પાડેલ છે. તેની જોગવાઈ હેઠળ હું, ડી. જી. ઝાલાવાડીયા, આઈ.એ.એસ. કલેકટર અને જિલ્લા મેજિસ્ટ્રેટશ્રી, નર્મદા નીચે જણાવેલ પરિશિષ્ટના કોલમ-૧માં જણાવ્યા મુજબના વિસ્તારને કોલેરાગ્રસ્ત તરીકે, કોલમ નં. ૨માં જણાવેલા વિસ્તારને કોલેરા ભયગ્રસ્ત વિસ્તાર તરીકે જાહેર કરૂં છું તથા કોલમ નં. ૩માં જણાવેલ અધિકારીને કોલેરા નિયંત્રણ અધિકારી તરીકે તેમનાં નામ સામે જણાવેલ વિસ્તાર માટે નિમણુંક કરૂં છું.

કોલેરાગ્રસ્ત વિસ્તાર	કોલેરા ભયગ્રસ્ત વિસ્તાર	કોલેરા નિયંત્રણ અધિકારી તરીકે નિમણુંક થયેલ અધિકારી
૧	૨	૩
રાજપીપલા શહેર	રાજપીપલા શહેર અને તેના આજુબાજુના ૮ કિ.મી વિસ્તારના ગામો	મામલતદારશ્રી, નાંદોદ

આ જાહેરનામું પ્રસિદ્ધ થયાની તારીખથી ૩ (ત્રણ) માસ સુધી અમલમાં રહેશે.

નર્મદા-રાજપીપલા, તારીખ ૧૪મી સપ્ટેમ્બર, ૨૦૦૪.

ડી. જી. ઝાલાવાડીયા,
કલેકટર અને જિલ્લા મેજિસ્ટ્રેટ,
નર્મદા-રાજપીપલા.

જાહેરનામું

નંબર ઉ/મકપ/તબીબી/વશી/૨૬૦૪/૨૦૦૪.-પંચમહાલ જિલ્લાના નીચે જણાવેલ તાલુકાના ગામમાં કોલેરા પોઝીટીવનો કેસ નોંધાયેલ હોવાથી મુખ્ય જિલ્લા આરોગ્ય અધિકારીશ્રી પંચમહાલ ગોધરાએ તેઓના પત્ર નં. નિરોગ/ટેક/કોલેરા/ટ/વશી-૫૦૬૯ તારીખ ૬ઠ્ઠી સપ્ટેમ્બર, ૨૦૦૪ થી નીચે જણાવેલ ગામને કોલેરાગ્રસ્ત જાહેર કરવા માંગણી કરેલી છે.

તાલુકાનું નામ	ગામનું નામ	રિમાર્કસ
(૧) કાલોલ	ખંડોળી	કોલેરા ગ્રસ્ત

ઉપરોક્ત સંજોગોમાં જાહેર આરોગ્યની સલામતીનાં પગલાં લેવા જરૂરી જણાય છે. વાસ્તે હું બ્રહ્મભટ્ટ ડી. એચ., આઈ.એ.એસ. કલેકટર અને જિલ્લા મેજિસ્ટ્રેટ પંચમહાલ ગોધરા કોલેરા રેગ્યુલેશન એક્ટની કલમ-૨ અને કલમ-૩ અન્વયે મળેલ અધિકારની રૂએ નીચે જણાવેલ ગામને કોલેરા ગ્રસ્ત વિસ્તાર તરીકે જાહેર કરૂં છું.

કોલેરા ગ્રસ્ત ગામનું નામ

ખંડોલી, તા. કાલોલ, જિ. પંચમહાલ

મામલતદારશ્રી કાલોલને, કાલોલ તાલુકાના વિસ્તાર માટે કોલેરા નિયંત્રણ અધિકારી તરીકે અગાઉના જાહેરનામાં નંબર ઉ/મકપ/તબીબી/વશી/૨૪૫૨-૬૦ તારીખ ૨૨મી ઓગસ્ટ, ૨૦૦૪ મુજબ નિયુક્ત કરેલ છે. તેઓશ્રીએ કોલેરા રેગ્યુલેશન એક્ટ મુજબ નિયમોનુસાર પગલાં લેવા જરૂરી કાર્યવાહી કરવી.

આ જાહેરનામું બહાર પાડ્યાની તારીખથી ત્રણ માસ સુધી અમલમાં રહેશે.

પંચમહાલ ગોધરા, તારીખ ૮મી સપ્ટેમ્બર, ૨૦૦૪.

જાહેરનામું

નંબર ઉ/મકપ/તબીબી/વશી/૨૭૯૪/૨૦૦૪.-પંચમહાલ જિલ્લાના નીચે જણાવેલ તાલુકાના ગામમાં કોલેરા પોઝીટીવનો કેસ નોંધાયેલ હોવાથી મુખ્ય જિલ્લા આરોગ્ય અધિકારીશ્રી પંચમહાલ ગોધરાએ તેઓના પત્ર નં. નિરોગ/ટેક/કોલેરા/ટ/વશી-૫૨૮૨, તારીખ ૧૧મી સપ્ટેમ્બર, ૨૦૦૪ થી નીચે જણાવેલ ગામને કોલેરાગ્રસ્ત તથા સમગ્ર ઘોઘંબા તાલુકાને કોલેરા ભયગ્રસ્ત જાહેર કરવા માંગણી કરેલી છે.

તાલુકાનું નામ	ગામનું નામ	રિમાર્કસ
(૧) ઘોઘંબા	નાથપુરા	કોલેરા ગ્રસ્ત
(૨) ઘોઘંબા	સમગ્ર તાલુકા વિસ્તાર શહેરી વિસ્તાર સહિત	કોલેરા ભયગ્રસ્ત

ઉપરોક્ત સંજોગોમાં જાહેર આરોગ્યની સલામતીનાં પગલાં લેવા જરૂરી જણાય છે. વાસ્તે હું બ્રહ્મભટ્ટ ડી. એચ., આઇ.એ.એસ., કલેકટર અને જિલ્લા મેજિસ્ટ્રેટ પંચમહાલ ગોધરા, કોલેરા રેગ્યુલેશન એક્ટની કલમ-૨ અને કલમ-૩ અન્વયે મળેલ અધિકારની રૂએ નીચે જણાવેલ ગામને કોલેરા ગ્રસ્ત અને કોલેરા ભયગ્રસ્ત વિસ્તાર તરીકે જાહેર કરૂં છું.

કોલેરા ગ્રસ્ત ગામનું નામ	કોલેરા ભયગ્રસ્ત તાલુકાનું નામ
નાથપુરા, તા. ઘોઘંબા,	સમગ્ર ઘોઘંબા તાલુકો શહેરી વિસ્તાર સહિત

મામલતદારશ્રી ઘોઘંબાને, ઘોઘંબા તાલુકાના વિસ્તાર માટે કોલેરા નિયંત્રણ અધિકારી તરીકે નિયુક્ત કરૂં છું. તેઓશ્રીએ કોલેરા રેગ્યુલેશન એક્ટ મુજબ નિયમોનુસાર પગલાં લેવા જરૂરી કાર્યવાહી કરવી.

આ જાહેરનામું બહાર પાડ્યાની તારીખથી ત્રણ માસ સુધી અમલમાં રહેશે.

પંચમહાલ ગોધરા, તારીખ ૧૩મી સપ્ટેમ્બર, ૨૦૦૪.

બ્રહ્મભટ્ટ ડી. એચ.,
કલેકટર અને જિલ્લા મેજિસ્ટ્રેટ,
પંચમહાલ ગોધરા.

એકઝીક્યુટીવ મેજિસ્ટ્રેટ દ્વારા

જાહેરનામું

મુંબઈ પોલીસ અધિનિયમની કલમ-૮૫ મુજબ બિનવારસી મુદ્દામાલ અંગેનું.

નં. એમ.એ.જી./બિનવારસી/મુદ્દામાલ/વશી./૬૭૧૨ થી ૩૫.– આથી જાહેર જનતાને જણાવવામાં આવે છે કે, આ સાથેના લીસ્ટમાં જણાવ્યાં મુજબ મુદ્દામાલ બિનવારસી મિલકત તરીકે કબજો કરી અત્રેની કોર્ટમાં તેના નિકાલ માટે મોકલી આપેલ છે. સદરહું મિલકત અંગે જે કોઈ ઈસમ પોતાના હક્ક દાવો ધરાવતાં હોય તો તે ઈસમોએ જાહેરનામું પ્રસિદ્ધ થયાની તારીખથી છ માસની અંદર રજા સિવાયના દિવસે સવારે ૧૦-૩૦ થી સાંજના ૬-૧૦ વાગ્યા સુધી કચેરી સમય દરમ્યાન આવી પોતાનો હક્ક દાવો સાબિત કરી જવા વિનંતી છે.

જાહેરનામાની મુદત પુરી થયા પછી આ મિલકત અંગેનો હક્ક દાવો ગ્રાહ્ય રાખવામાં આવશે નહીં અને મિલકત સરકારશ્રીની ગણી જાહેર હરાજીથી નિકાલ કરવામાં આવશે જેની નોંધ લેવી.

બિનવારસી મુદ્દામાલની વિગત :

આઈટમ નંબર/ તારીખ		મુદ્દામાલની વિગત	કિંમત
૧		૨	૩
૧૧૯૪ / ૨૯-૧૧-૨૦૦૪	૧.	એક નાની સુટકેશ ઓરીએન્ટ કંપનીની લોક તુટેલ ખાખીજેવા રંગની ખાલી હાલતમાં.	૧૦૦/-
	૨.	એક સુટકેશ ક્રીમ કલરની ખાલી સ્નોવાઈટ કંપનીની માર્કાવાળી જેનું લોક તૂટેલ છે.	૧૫૦/-
	૩.	એક સુટકેશ આછા સલેટીયા રંગની માર્સેલ કંપનીના માર્કા લેબલવાળી જે ખાલી છે.	૧૫૦/-
	૪.	એક સુટકેશ જુની લીલા રંગની મોટી સાઈઝની લોકના નાકે પિત્તળનું તાળું બંધ હાલતમાં લાગેલ છે તે નકુચો તૂટેલ છે તે ખાલી સુટકેશ.	૫૦/-
	૫.	એક સુટકેશ કથ્થાઈ કોરીરંગની સફારી કંપનીના માર્કાવાળી ખાલી છે. તે લોક તૂટેલું છે.	૧૦૦/-
	૬.	સાડી નંગ ૨ તેર જુદા જુદા રંગની ફેન્સી કાપડની નવીન તથા જુની.	૧૩૦૦/-
	૭.	નવા બ્લાઉઝ (કબજા) તથા જુના બ્લાઉઝ વીસ જુદા જુદા રંગના બ્લાઉઝ જુના તથા નવા.	૨૫૦/-
	૮.	એક ચાદર પીળા રંગની કાળી ડિઝાઈનવાળી તે નવી છે.	૨૫/-
	૯.	એક નમાજ પઢવાનું પાથરણું કોટન કાપડનું.	૨૫/-
	૧૦.	ત્રણ સફેદ રંગના પોલીસ્ટર કાપડના લેંઘા જુના તથા વપરાયેલ તથા બે જબ્બા સફેદ રંગના એક બુશર્ટ.	૬૦/-

INDEX

૧		૨	૩
	૧૧.	ચાર પેન્ટ જુદા જુદા રંગના જુના વપરાયેલ.	૧૦૦/-
	૧૨.	બે ઓપન શર્ટ જુદા જુદા રંગના જુના.	૧૦/-
	૧૩.	ત્રણ બુશર્ટ જુદા જુદા રંગના જુના.	૩૦/-
	૧૪.	એકગરમ સ્વેટર આખી બાયનું આછા સલેટીયા રંગનું જુનું.	૧૦/-
	૧૫.	બે સફેદ ધોતી જુની	૫/-
	૧૬.	એક મફલર ગરમ કથ્થાઈ કલરનું.	૧૦/-
	૧૭.	એક જુની બનીયન સફેદ રંગની	૨/-
	૧૮.	ચાર રૂમાલ એક લાલ તથા ત્રણ સફેદ જુના.	૧૦/-
૧૨/૯૪ ૩૧-૫-૧૯૯૦	૧.	રાજદુત કંપનીનું મોટર સાયકલ જુનું વપરાયેલ કાળા રંગનું નં. જી. એ. એફ. ૬૯૭૭ છે.	૭૦૦૦/-
૧૩/૯૪ ૩૦-૧૨-૧૯૯૪	૧.	સુન્ધા માતાનો ફોટો મઢાવેલો તુટેલી હાલતમાં.	૦૦-૦૦
	૨.	સફેદ કવરમાં ૯ ફોટાઓ જુદા જુદા ડ્રેસના પડાવેલ.	૦૦-૦૦
	૩.	સફેદ આખીબોયનું શર્ટ પોકેટ ઉપર કાળા રંગની આકૃતિ.	૦૦-૦૦
	૪.	જાંગીયો આસમાની કલરનો	૦૦-૦૦
	૫.	દાઢી બનાવવાનું બ્રશ, ચેક્સવાળું, લોખંડની ચેન, પાલ્મોલીવ ટ્યુબ, નાનો કાંચ જે તમામ પરચુરણ.	૦૦-૦૦
	૬.	બનાવટી અલગ-અલગ કલર-વાળા હાર.	૦૦-૦૦
	૭.	એક મિલેટ્રી કલરવાળી VIP સુટકેશ તુટેલી હાલતમાં.	૧૫/-
૨/૯૫ ૩-૧૧-૧૯૯૫	૧.	એક જુની સાયકલ T ૧૯૮૮૯૪ના ફ્રેમના માર્કોવાળી.	૨૫૦/-
૩/૯૫ ૩-૧૧-૧૯૯૫	૧.	આશરે ૭ાા લાંબી લાકડાની વળી-૪ કિંમત આ. ૨૦/- × ૪	૮૦/-
૧/૯૮ ૧૯-૩-૧૯૯૮	૧.	એટલસ કંપનીની વપરાયેલ જેનો ચેસીસ નં. F ૫૮૦૮૯૪ લોક વગરની.	૮૦૦/-
૧/૦૪ ૧૩-૭-૨૦૦૪	૧.	બજાજ ચેતક સ્કુટર નંબર નથી.	૫૦૦૦/-
૨/૦૪ ૧૩-૭-૨૦૦૪	૧.	હીરો હોન્ડા નંબર પ્લેટ નથી પેટ્રોકલની ટાંકી ઉપર સફેદ, લાલ, કાળા રંગના પટાવાળું.	૧૦૦૦૦/-
૩/૦૪ ૧૭-૮-૨૦૦૪	૧.	સ્કુટર નં. જીબીએક્સ ૮૬૦૪.	૩૦૦૦/-

પાલનપુર, તારીખ ૮મી સપ્ટેમ્બર, ૨૦૦૪.

સહી (અવાચ્ય),
એક્ઝીક્યુટીવ મેજિસ્ટ્રેટ,
પાલનપુર.

મામલતદાર અને કોલેરા નિયંત્રણ અધિકારી દ્વારા

જાહેરનામું

નં. એમઇડી/વશી/૧૫૯૦/૨૦૦૪.-પંચમહાલ જીલ્લાના કાલોલ તાલુકામાં કોલેરાના ચેપી રોગનો વાવર ફેલાય તેવી સંભાવના છે. કાલોલ તાલુકામાં ચેપીરોગ પ્રસરે નહી તે હેતુથી મે. કલેક્ટર અને જીલ્લા મેજીસ્ટ્રેટ સાહેબ, પંચમહાલ ગોધરાના જાહેરનામાં નંબર/મકપ/તબીબી/વશી/૨૪૫૨-૬૦. તા. ૨૨મી ઓગસ્ટ, ૨૦૦૪થી કોલેરા નિયંત્રણ અધિકારી તરીકે મામલતદાર કાલોલની નિમણૂંક કરવામાં આવી છે.

જે અન્વયે કાલોલ તાલુકાના ખડકી ગામને કોલેરાગ્રસ્ત તરીકે જાહેર કરવામાં આવે છે. તથા કાલોલ તાલુકાનો વિસ્તાર (શહેરી વિસ્તાર સહીત)ને કોલેરા ભયગ્રસ્ત વિસ્તાર તરીકે જાહેર કરવામાં આવે છે.

વાસ્તે હું પી. કે. વસૈયા મામલતદાર અને કોલેરા નિયંત્રણ અધિકારી કાલોલ કોલેરાના રોગના નિયંત્રણ માટે તથા તેનો ફેલાવો થતો અટકાવવા માટે નીચે મુજબના આદેશનો તાત્કાલીક અમલ કરવા ફરમાવું છું.

(૧) કાલોલ તાલુકામાં આવેલ તમામ પ્રાથમિક શાળાઓ, હાઇસ્કુલો અને છાત્રાલયોમાં બાળકોને પીવાનું પાણી પુરૂં પાડવાની ટાંકી તથા પાઇપ સંપૂર્ણપણે સાફ કરી પીવાના પાણીની ટાંકીમાં જંતુનાશક દવા નાંખી સ્વચ્છ પાણી પુરૂં પાડવાની વ્યવસ્થા જે તે શાળા, છાત્રાલયોમાં સંચાલકો તથા આચાર્યશ્રીઓએ કરવી તથા આ બાબતનું પ્રમાણપત્ર જે તે વિભાગના મેડીકલ ઓફીસરશ્રી પાસેથી મેળવી અત્રે રજુ કરવાનું રહેશે.

(૨) શાળા/છાત્રાલયોની બહાર કે કંમ્પાઉન્ડમાં ખાણાપીણાંની ચીજવસ્તુઓ ના વેચાય તે માટે આચાર્યશ્રીઓએ કાળજી લેવી અને જરૂર જણાયે અત્રે જાણ કરવામાં આવે.

(૩) કાલોલ તાલુકામાં આવેલ તમામ ખાનગી હોસ્પીટલો, નર્સીંગ હોમો., પ્રાઇવેટ પ્રેકટીશનરો, રક્તદાન કેન્દ્રો અને લેબોરેટરીઓ વિગેરેને તેમના દ્વારા દર્દીઓને ઇન્જેકશન આપવા માટે

INDEX

વાપરવામાં આવતી સીરીજ તથા સોય તેમજ લોહી લેવા માટે કે લેબારેટરી તપાસમાં વાપરવામાં આવતી સીરીજ કે સોયનો ઉપયોગ કરતાં પહેલાં તેની ઓટો કલીન અથવા ઓછામાં ઓછી ૧૫ મિનિટ સુધી પાણીમાં ઉકાળી ફરજીયાત રીતે રાખીને વાપરવાનું રહેશે.

(૪) તાલુકામાં તમામ ખાણી-પીણીના સ્થળે અને પીવાના પાણી માટેની કોઠીઓ અથવા માટલાં રાખી શકશે નહી, અને જાહેર પાણીની પરબો પર પાણીના ઘડા, કોઠી અને માટલા રાખી શકશે નહી. તેમજ ખુલ્લો ઉઘાડો કે વાસી કોઈપણ જાતનો ખોરાક પણ વેચી શકશે નહી.

(૫) કોલેરા રોગ પ્રતિબંધક રસી મુકવાની કામગીરી મેડીકલ ઓફીસરશ્રી તરફથી હાથ ધરવામાં આવશે.

(૬) નાના બાળકોને જાહેર સ્થળોએ ખુલ્લામાં ઝાડે બેસાડવા નહી અને મળમૂત્ર મારફતે રોગનો ફેલાવો થતો હોઈ મળમૂત્ર જાહેર કે ખુલ્લી જગામાં નાખવું નહી.

(૭) કાલોલ તાલુકામાં ખાનગી હોસ્પીટલોમાં કોલેરાના રોગના દર્દી તરીકે દાખલ કરી શકાશે નહી. અને આવા દર્દીઓને પંચમહાલ જીલ્લામાં આવેલ સરકારી દવાખાના કે હોસ્પીટલોમાં દાખલ થવા માટે મોકલવાના રહેશે.

(૮) પીવા માટેનું પાણી સપ્લાય કરતી સંસ્થાઓએ ક્લોરીનેશન કરીને જ પાણી પુરૂં પાડવું.

ઉપરોક્ત સુચનાઓનું ઉલ્લંઘન કરનાર સામે કાયદાની જોગવાઈ હોઠળ પગલાં લેવામાં આવશે.

આ હુકમનો અમલ થયા તારીખથી છ માસની મુદત સુધીમાં અમલમાં રહેશે.

પી. કે. વસૈયા,
મામલતદાર અને કોલેરા નિયંત્રણ અધિકારી,
કાલોલ.

INDEX

જિલ્લા રજિસ્ટ્રાર દ્વારા

નોંધણીનું પ્રમાણપત્ર

ક્રમાંક નધણ/૪૯૦૬/ક-ર/૫૭૬/૧૪૮૩૬/સે. ૩૩૧૫૩/સને ૨૦૦૪.—આથી પ્રમાણપત્ર આપવામાં આવે છે કે, શ્રી આર્યન કો. ઓપ. હાઉસીંગ સર્વિસ સોસાયટી લી., સ્થળ અમદાવાદ શહેર, તાલુકો, સીટી, જીલ્લો, અમદાવાદને

સને ૧૯૬૨ના ગુજરાતના કાયદા-૧૦ (ગુજરાત સહકારી મંડળીઓનો કાયદો સને ૧૯૬૧)ની કલમ-૯ મુજબ આજરોજ નોંધવામાં આવેલ છે.

અમદાવાદ, તારીખ ૧૩મી સપ્ટેમ્બર, ૨૦૦૪.

નોંધણીનું પ્રમાણપત્ર

ક્રમાંક નધણ/૪૮૯૭/ક-ર/૫૭૪/૧૪૮૩૭/ઘ-૨૦૯૮૦/સને ૨૦૦૪.—આથી પ્રમાણપત્ર આપવામાં આવે છે કે, શ્રી શાયોના શ્રી હરિ કો. ઓપ. હાઉસીંગ સોસાયટી લી., સ્થળ અમદાવાદ શહેર, તાલુકો, સીટી, જીલ્લો, અમદાવાદને

સને ૧૯૬૨ના ગુજરાતના કાયદા-૧૦ (ગુજરાત સહકારી મંડળીઓનો કાયદો સને ૧૯૬૧)ની કલમ-૯ મુજબ આજરોજ નોંધવામાં આવેલ છે.

અમદાવાદ, તારીખ ૧૩મી સપ્ટેમ્બર, ૨૦૦૪.

નોંધણીનું પ્રમાણપત્ર

ક્રમાંક નધણ/૪૯૦૭/ક-ર/૫૭૯/૧૪૮૩૮/ઘ-૨૦૯૮૧/સને ૨૦૦૪.—આથી પ્રમાણપત્ર આપવામાં આવે છે કે, શ્રી દેવનંદન (શ્રીજી બાપા) કોમર્શિયલ કો. ઓપ. હાઉસીંગ સોસાયટી લી., સ્થળ અમદાવાદ શહેર, તાલુકો, સીટી, જીલ્લો, અમદાવાદને

સને ૧૯૬૨ના ગુજરાતના કાયદા-૧૦ (ગુજરાત સહકારી મંડળીઓનો કાયદો સને ૧૯૬૧)ની કલમ-૯ મુજબ આજરોજ નોંધવામાં આવેલ છે.

અમદાવાદ, તારીખ ૧૪મી સપ્ટેમ્બર, ૨૦૦૪.

નોંધણીનું પ્રમાણપત્ર

ક્રમાંક નધણ/૪૯૦૮/ક-ર/૫૮૧/૧૪૮૩૯/ઘ-૨૦૯૮૨/સને ૨૦૦૪.—આથી પ્રમાણપત્ર આપવામાં આવે છે કે, ન્યુ પાર્શ્વનાથ (નવરંગપુરા) કો. ઓપ. હાઉસીંગ સોસાયટી લી., સ્થળ અમદાવાદ શહેર, તાલુકો, સીટી, જીલ્લો, અમદાવાદને

સને ૧૯૬૨ના ગુજરાતના કાયદા-૧૦ (ગુજરાત સહકારી મંડળીઓનો કાયદો સને ૧૯૬૧)ની કલમ-૯ મુજબ આજરોજ નોંધવામાં આવેલ છે.

અમદાવાદ, તારીખ ૧૪મી સપ્ટેમ્બર, ૨૦૦૪.

બી. એમ. જોષી,
જિલ્લા રજિસ્ટ્રાર,
સહકારી મંડળીઓ (શહેર)
અમદાવાદ.

નં. નધણ/૩૯૯૬/ક-૩/૧૦૧૮/ઘ-૨૧૧૫૩/૨૦૦૪.—આથી જાહેર કરે છે કે, દર્શન બંગલોઝ કો. ઓપ. હાઉસીંગ સોસાયટી લી., મર્યાદિત સ્થળ મોટેરા તાલુકો ગાંધીનગર જીલ્લો ગાંધીનગર.

સને ૧૯૬૧નો ગુજરાત કાયદો, (ગુજરાત સહકારી મંડળીઓનો કાયદો ૧૯૬૧) ની કલમ-૯ અન્વયે આજરોજ નોંધવામાં આવી છે.

અમદાવાદ, તારીખ ૧૦મી સપ્ટેમ્બર, ૨૦૦૪.

નં. નધણ/૪૦૦૨/ક-૩/૧૦૪૩/ઘ-૨૧૧૫૪/૨૦૦૪.—આથી જાહેર કરે છે કે, વિશ્વાસ (ગોતા) કો. ઓપ. હાઉસીંગ સોસાયટી લી., મર્યાદિત સ્થળ ગોતા, તાલુકો દસક્રોઈ, જીલ્લો અમદાવાદ.

સને ૧૯૬૧નો ગુજરાત કાયદો, (ગુજરાત સહકારી મંડળીઓનો કાયદો ૧૯૬૧) ની કલમ-૯ અન્વયે આજરોજ નોંધવામાં આવી છે.

અમદાવાદ, તારીખ ૧૪મી સપ્ટેમ્બર, ૨૦૦૪.

નં. નધણ/૪૦૦૧/ક-૩/૧૦૪૪/ઘ-૨૧૧૫૫/૨૦૦૪.—આથી જાહેર કરે છે કે, વાસું (ગોતા) કો. ઓપ. હાઉસીંગ સોસાયટી લી., મર્યાદિત સ્થળ ગોતા, તાલુકો દસક્રોઈ, જીલ્લો અમદાવાદ.

સને ૧૯૬૧નો ગુજરાત કાયદો, (ગુજરાત સહકારી મંડળીઓનો કાયદો ૧૯૬૧) ની કલમ-૯ અન્વયે આજરોજ નોંધવામાં આવી છે.

અમદાવાદ, તારીખ ૧૪મી સપ્ટેમ્બર, ૨૦૦૪.

નં. નધણ/૪૦૦૦/ક-૩/૧૦૪૬/ઘ-૨૧૧૫૬/૨૦૦૪.—આથી જાહેર કરે છે કે, સૃષ્ટિ કો. ઓપ. હાઉસીંગ સોસાયટી લી., મર્યાદિત સ્થળ મોટેરા, તાલુકો ગાંધીનગર, જીલ્લો ગાંધીનગર.

સને ૧૯૬૧નો ગુજરાત કાયદો, (ગુજરાત સહકારી મંડળીઓનો કાયદો ૧૯૬૧) ની કલમ-૯ અન્વયે આજરોજ નોંધવામાં આવી છે.

અમદાવાદ, તારીખ ૧૫મી સપ્ટેમ્બર, ૨૦૦૪.

નં. નધણ/૩૯૯૨/ક-૩/૧૦૪૭/ઉ-૧૨૭૬૧/૨૦૦૪.—આથી જાહેર કરે છે કે, આદ્ય શક્તિ વિજય મજુર કામદાર સહકારી મંડળી લી. મર્યાદિત સ્થળ ભાત તાલુકો દસક્રોઈ જીલ્લો અમદાવાદ.

સને ૧૯૬૧નો ગુજરાત કાયદો, (ગુજરાત સહકારી મંડળીઓનો કાયદો ૧૯૬૧) ની કલમ-૯ અન્વયે આજરોજ નોંધવામાં આવી છે.

અમદાવાદ, તારીખ ૧૬મી સપ્ટેમ્બર, ૨૦૦૪.

એ. બી. પટેલ,
જિલ્લા રજિસ્ટ્રાર, સ. મં. (રૂરલ),
અમદાવાદ.

નંબર ઉખસ/નધણ/૦૧/ચ/૭૪૯/ઉ-૧૨૫૯૦/૨૦૦૪.-આથી જાહેર કરે છે કે, ગુરૂકૃપા મ. અને કામદારોની સહકારી મંડળી લી. મુ. ધનોરી, તા. વલસાડ, જી. વલસાડ.

સને-૧૯૬૧ નાં ગુજરાત સહકારી મંડળી અધિનિયમની કલમ-૯ અન્વયે આજરોજ નોંધવામાં આવી છે.

વલસાડ, તારીખ ૧૪મી સપ્ટેમ્બર, ૨૦૦૪.

નંબર ઉખસ/નધણ/૦૧/ચ/૭૫૩/સે-૩૫૩૮૬/૨૦૦૪.—આથી જાહેર કરે છે કે, અભોલી ઓર્ગેનિક્સ પ્રા. લી. એમ્પ. ક્રેડિટ એન્ડ કન્ઝુ. સહકારી મંડળી લી. મુ. વાપી, તા. પારડી, જી. વલસાડ.

સને-૧૯૬૧ નાં ગુજરાત સહકારી મંડળી અધિનિયમની કલમ-૯ અન્વયે આજરોજ નોંધવામાં આવી છે.

વલસાડ, તારીખ ૧૫મી સપ્ટેમ્બર, ૨૦૦૪.

(સહી) અવાચ્ય,
જિલ્લા રજિસ્ટ્રાર,
સહકારી મંડળીઓ, વલસાડ.

વંચાણમાં લીધા :-

ધી રામનગર (પી) જનતા ગ્રાહક સ. મં. લી. મુ. તાબે-પાડગોલ, તા. પેટલાદ ને ફડચામાં લઈ જવાનો વચગાળાનો હુકમ ક્રમાંક ફડચ/૦૧/ચ/૬૭૯/૨૦૦૪ તા. ૫/૮/૦૪.

હુકમ

જા.નં. ફડચ/૦૧/ચ-૮૦૩/ફ-૧૫૪૪૧/૨૦૦૪.-ધી રામનગર(પી) જનતા ગ્રાહક સ. મં. લી. મુ. તાબે-પાડગોલ તા. પેટલાદ જિ. આણંદ શ્રી મદદનીશ જિલ્લા રજિસ્ટ્રાર, સહકારી મંડળીઓ જિ. પં. આણંદ/નડીઆદની ઓફીસનો નોંધણી નંબર - તા. ૨૯-૮-૨૦૦૦થી નોંધવામાં આવી હતી તે મંડળીને સને ૧૯૬૧ ના ગુજરાત રાજ્ય સહકારી મંડળીઓના કાયદાની કલમ ૧૦૭ અન્વયે ફડચામાં લઈ જવાનો હુકમ કરવામાં આવે છે અને સદરહુ મંડળીના ફડચા અધિકારી તરીકે શ્રી સહ. અધિ. (ફડચો) લગત જીલ્લા રજી. સ. મં. આણંદની સદર કાયદાની કલમ ૧૦૮ (૩) હેઠળ નિમણુંક કરવામાં આવે છે અને તેમના મહેનતાણાની રકમ નિયમ મુજબ સહકારી તીજોરીમાં "૦૪૨૫ સહકાર" સદરે જમા કરાવવી ફડચાનું કામકાજ ત્રણ વર્ષમાં પુરૂં કરવું.

આણંદ, તારીખ ૧૪મી સપ્ટેમ્બર, ૨૦૦૪.

વંચાણમાં લીધા :-

લીંબાલી ગ્રાહક સ. મં. લી. મુ. લીંબાલી, તા. સોજીત્રા ને ફડચામાં લઈ જવાનો વચગાળાનો હુકમ ક્રમાંક ફડચ/૦૧/ચ/૬૭૮/૨૦૦૪ તા. ૫/૮/૦૪.

હુકમ

જા.નં. ફડચ/૦૧/ચ-૮૦૪/ફ-૧૫૪૪૨/૨૦૦૪.-લીંબાલી ગ્રાહક સ. મં. લી. મુ. લીંબાલી, તા. સોજીત્રા જિ. આણંદ શ્રી મદદનીશ જિલ્લા રજિસ્ટ્રાર, સહકારી મંડળીઓ જિ. પં. આણંદ/નડીઆદની ઓફીસનો નોંધણી નંબર ભં.-૩૪૩૨ તા. ૩૧મી માર્ચ, ૮૬ થી નોંધવામાં આવી હતી તે મંડળીને સને ૧૯૬૧ ના ગુજરાત રાજ્ય સહકારી મંડળીઓના કાયદાની કલમ ૧૦૭ અન્વયે ફડચામાં લઈ જવાનો હુકમ કરવામાં આવે છે અને સદરહુ મંડળીના ફડચા અધિકારી તરીકે શ્રી સહ. અધિ. (ફડચો) લગત જીલ્લા રજી. સ. મં. આણંદની સદર કાયદાની કલમ ૧૦૮ (૩) હેઠળ નિમણુંક કરવામાં આવે છે અને તેમના મહેનતાણાની રકમ નિયમ મુજબ સહકારી તીજોરીમાં "૦૪૨૫ સહકાર" સદરે જમા કરાવવી ફડચાનું કામકાજ ત્રણ વર્ષમાં પુરૂં કરવું.

આણંદ, તારીખ ૧૪મી સપ્ટેમ્બર, ૨૦૦૪.

સી. બી. કોટેચા,
જિલ્લા રજિસ્ટ્રાર,
સહકારી મંડળીઓ, આણંદ.

વંચાણે લીધા :-

(૧) શ્રી ઓડિટર ગ્રેડ-૨, સ. મં. (પ્રમાણિત-૧), મહેસાણા એ તા. ૧/૪/૦૧ થી તા. ૩૧/૩/૦૨ સુધીના કરેલ અન્વેષણ નોંધ.

(૨) અત્રેની કચેરીના પત્ર ક્રમાંક : ઉખસ/ફડચ/૦૧/ખ/૧૭૯/૨૦૦૪. તા. ૨૦-૨-૨૦૦૪થી પાઠવેલ કારણદર્શક નોટીસ.

(૩) અત્રેની કચેરીના પત્ર ક્રમાંક : ઉખસ/ફડચ/૦૧/ખ/૧૧૮૬/૨૦૦૪. તા. ૫-૮-૨૦૦૪ થી રજુઆત કરવા પાઠવેલ વધુ એક તક.

(૪) ગુજરાત સહકારી મંડળીઓના અધિનિયમ-૧૯૬૧ અન્વયેની કલમ-૧૦૭ ની જોગવાઈઓ.

પ્રસ્તાવના

જા. નં. ઉખસ/ફડચ/૦૧/ખ/૧૩૦૯/૨૦૦૪.-ધી ગુજરાત સહકારી મંડળીઓ અધિનિયમ-૧૯૬૧ અન્વયે શ્રી રણેલા ગોપાલક ગોણોતિયાઓની ખેતી સહકારી મંડળી લી., મુ. રણેલા, તા. બેચરાજી, જી. મહેસાણા નોંધણી નં. એફ-૫૫૭, તા. ૨૫મી માર્ચ, ૧૯૫૭ થી નોંધાયેલ સહકારી સંસ્થા છે. (જેનો હવે પછી અહીયાં "મંડળી" તરીકે ઉલ્લેખ કરાયેલ છે.)

ઉપરોક્ત આમુખ-૧ માં જણાવ્યા મુજબ સદર મંડળીનું તા. ૧લી એપ્રિલ, ૦૧ થી તા. ૩૧મી માર્ચ, ૦૨ સુધીના સમયનું અન્વેષણ ઓડિટર ગ્રેડ-૨, સ. મં. (પ્રમાણિત-૧) મહેસાણા દ્વારા કરવામાં આવેલ. જેમાં જણાવેલ ક્ષતિઓને આધીન અત્રેની કચેરીના પત્ર ક્રમાંક : ઉખસ/ફડચ/૦૧/ખ/૧૭૯/૨૦૦૪. તા. ૨૦મી ફેબ્રુઆરી, ૨૦૦૪ થી કારણદર્શક નોટીસ પાઠવેલ હતી. જેમાં જણાવેલ મુદ્દાઓની વાસ્તવિક દુરસ્તી કરવા તા. ૧૨મી માર્ચ, ૦૪ ના રોજ સુનાવણી રાખવામાં આવેલ. સુનાવણી સમયે મંડળીના પ્રતિનિધિઓ હાજર રહી લેખિત રજુઆત કરેલ. કારણદર્શક નોટીસના સમર્થનમાં કરેલ લેખિત રજુઆત જોતાં, કારણદર્શક નોટીસના મુદ્દાઓની વાસ્તવિક દુરસ્તી ન થતાં. પુનઃ તા. ૫મી ઓગસ્ટ, ૨૦૦૪ ના પત્રાંક : ઉખસ/ફડચ/૦૧/

ખ/૧૧૮૬/૨૦૦૪ થી કારણદર્શક નોટીસ પાઠવી મુદ્દા નં. ૧ થી ૮ અંગે સ્પષ્ટતા કરવા તા. ૧૬મી ઓગસ્ટ, ૨૦૦૪ ના રોજ સુનાવણી રાખતાં મંડળીના પ્રતિનિધિઓ સુનાવણી સમયે હાજર રહી તારીખ ૧૬મી ઓગસ્ટ, ૨૦૦૪ ના પત્રથી લેખિત રજુઆત કરેલ જે લેખિત રજુઆત ધ્યાને લેતાં, મંડળીએ કોઈ વાસ્તવિક પૂર્તતા/ સ્પષ્ટતા કરેલ નથી.

આમ, મંડળીને રજુઆત કરવા અત્રેથી વ્યાજબી તકો પુરી પાડવા છતાં, મંડળીની સંચાલકો દ્વારા મંડળી પ્રવૃત્તિમય બને તે અંગે કોઈ કાર્યવાહી હાથ ધરાવેલ નથી.

વધુમાં, આ કચેરી દ્વારા આ અગાઉ તા. ૨૩મી ડીસેમ્બર, ૨૦૦૨ ના પત્રાંક ઉખસ/ ફડચ/ ૦૧/ ખ/ ૨૪૭૩/ ૦૨ અન્વયે આજ કારણોસર કારણદર્શક નોટીસ આપવામાં આવેલ. જે અંગે મંડળીએ જે તે સમયની લેખિત રજુઆત ધ્યાનમાં લઈ તા. ૨૯મી જાન્યુઆરી, ૨૦૦૩ ના પત્રાંક : ઉખસ/ ફડચ/ ૦૧/ ખ/ ૨૯૮/ ૦૩ થી મંડળી અર્થક્ષમ અને કાર્યરત બને તે શરતે તક સ્વરૂપે એક તક આપી કારણદર્શક નોટીસ પરત ખેંચેલ હતી. તેમ છતાં, મંડળી દ્વારા આ બાબતે કોઈ કાર્યવાહી હાથ ધરવામાં આવેલ નથી.

આમ, ઉપરોક્ત તમામ બાબતોને જોતાં સદર મંડળીને નીચેના કારણોસર ફડચામાં લઈ જવી કાનૂની રીતે વ્યાજબી જણાય છે.

(૧) તા. ૧લી એપ્રિલ, ૨૦૦૧ થી તા. ૩૧મી માર્ચ, ૨૦૦૨ ની ઓડિટ નોંધ જોતાં, મંડળીનો છેલ્લા પાંચ વર્ષનો ઓડિટ વર્ગ- "ડ" છે.

(૨) મંડળીના પેટાનિયમ મુજબ દર માસે એક વખત વ્યવસ્થાપક કમિટિની બેઠક મળવી જોઈએ વર્ષ દરમ્યાન આવી ફક્ત-૬ બેઠકો જ મળેલ છે. જેનાથી ફલિત થાય છે કે, વ્ય. કમીટી કે સભાસદોને મંડળી ચલાવવામાં કોઈ રસ નથી.

(૩) મંડળીનો વહીવટ સહકારી કાયદા-કાનૂન અને પેટાનિયમ મુજબ ચલાવવામાં પ્રમુખ/ મંત્રી તથા વ્ય. કમીટી સભ્યો નિષ્ફળ નિવડેલ છે. મંડળીને પુરતી વ્યાજબી તક આપવા છતાં, પેટાનિયમના ઉદ્દેશો મુજબની કોઈ કામગીરી થયેલ છે.

(૪) મંડળી છેલ્લા ૩ વર્ષથી સ્થગિત અવસ્થામાં છે. મંડળી પેટાનિયમમાં જણાવેલ ઉદ્દેશો મુજબની કોઈ કામગીરી કરતી નથી.

(૫) મંડળી અર્થક્ષમ બની શકે તેમ જણાતું નથી.

(૬) અત્રેના તા. ૨૩મી ડીસેમ્બર, ૨૦૦૨ ના પત્રાંક : ઉખસ/ ફડચ/ ૦૧/ ખ/ ૨૪૭૩/ ૦૨ અન્વયે મંડળીને ફડચામાં લઈ જવા કારણદર્શક નોટીસ પાઠવેલ હતી. મંડળીની રજુઆતને ધ્યાને લઈ તા. ૨૯મી જાન્યુઆરી, ૨૦૦૩ ના પત્રાંક : ઉખસ/ફડચ/ ૦૧/ ખ/ ૨૯૮/ ૦૩ થી મંડળી કાર્યરત બને તે માટે આગામી ઓડિટ સુધીમાં વાસ્તવિક પૂર્તતા કરવા તથા પેટાનિયમ મુજબની કામગીરી કરવા તક સ્વરૂપે તક આપી કારણદર્શક નોટીસ પરત ખેંચેલ હતી. તેમ છતાં, આજ સુધી મંડળી કાર્યરત બનેલ નથી કે, પેટાનિયમમાં જણાવેલ ઉદ્દેશો મુજબની કામગીરી કરેલ નથી.

ઉપરોક્ત આમુખ તેમજ પ્રસ્તાવનાની વિગતો ધ્યાને લેતાં, નીચે મુજબ ફડચાનો વચગાળાનો આદેશ કરવામાં આવે છે.

વચગાળાનો આદેશ

શ્રી રણેલા ગોપાલક ગોણોતિયાઓની ખેતી સહકારી મંડળી લી., મુ. રણેલા, તા. બેચરાજી, જી. મહેસાણાની સહકારી કાયદા આધીન રજીસ્ટર્ડ નં. એફ-૫૫૭, તા. ૨૫મી માર્ચ, ૧૯૫૭ થી નોંધવામાં આવેલ તેને ધી ગુજરાત સહકારી મંડળીઓ અધિનિયમ-૧૯૬૧ ની કલમ ૧૦૭(૧) ના ખંડ : ક, ગ, (૨) (૪) અન્વયે આથી ફડચામાં લઈ જવામાં આવે છે તથા સદરહુ કાયદાની કલમ-૧૦૮ (૧) અન્વયે ફડચા અધિકારી તરીકે સહકારી અધિકારી, (ફડચો), મહેસાણાની નિમણુંક કરવામાં આવે છે.

નોંધ : ઉપરોક્ત વચગાળાના હુકમ સામે મંડળીને કોઈ રજુઆત કે ખુલાસો કરવો હોય તો, સદર હુકમ નીકળ્યા તારીખથી એક માસની મુદતમાં આ કચેરીને મોકલી આપવાનું જણાવવામાં આવે છે.

મહેસાણા, તારીખ ૧૫મી સપ્ટેમ્બર, ૨૦૦૪.

એચ. એન. પટેલ,
જિલ્લા રજિસ્ટ્રાર,
સહકારી મંડળીઓ, મહેસાણા.

વંચાણે લીધા :—

(૧) મંડળીના તારીખ ૨૬-૪-૦૪ થી આવેલ નોંધણી રદની દરખાસ્ત.

(૨) અત્રેની કચેરીના તારીખ ૩૦-૬-૦૪ ના જા. નં. ફડચ/૦૧/ ઘ-૨/૨૬૯/૦૪.

(૩) અત્રેની કચેરીના તારીખ ૨૧-૭-૦૪ના જા. નં. ફડચ/૦૧/ ઘ-૨/૩૧૪/૦૪.

હુકમ

જા. નં. ૧૩૩૧૨/ફડચ/૦૧/ઘ-૨/૪૩૦/૨૦૦૪.-ધી પવનવીર કો. ઓ. હાઉસીંગ સર્વીસ સોસાયટી લી., મુ વડોદરા ની નોંધણી ક્રમાંક : સે-૩૩૭૩૫ તા. ૯-૧-૨૦૦૩ થી કરવામાં આવેલ હતી. આમુખ-૧ માં જણાવ્યા મુજબ મંડળીના હોદેદારો તેમજ સભાસદોએ વાર્ષિક સાધારણ સભામાં નક્કી કર્યા મુજબ મંડળી બંધ કરવા નિર્ણય કરેલ હોઈ નોંધણી રદની દરખાસ્ત કરેલ.

આમુખ (૨) અને (૩) માં જણાવ્યા મુજબ મંડળીને સાંભળવાની તક આપવામાં આવેલ હતી. પરંતુ નિયત તારીખોએ મંડળીના હોદેદારો સુનાવણી અર્થે હાજર રહેલ નથી. જેથી મંડળીના હોદેદારો સુનાવણી અર્થે હાજર રહેલ નથી. જેથી મંડળીના હોદેદારોને મંડળી ચલાવવામાં રસ નથી તેમ જણાય છે. જેથી સને ૧૯૬૧ના ગુજરાત સહકારી કાયદાની કલમ-૨૦ અન્વયે સદરહુ મંડળીની નોંધણી રદ કરવામાં આવે છે. આ હુકમની તારીખથી સદરહુ મંડળી બંધ કરવામાં આવેલી છે, એમ ગણાશે.

વડોદરા, તારીખ ૧૫મી સપ્ટેમ્બર, ૨૦૦૪.

INDEX

જાવક નંબર/૧૩૨૯૭/નધણ/ગ-૨/સે/૩૩૭૮૯/૩૬૨/૦૪.—પારૂલ વિવિધ સંસ્થાઓના કર્મચારીઓની કો. ઓપ. ક્રેડીટ સોસા. લી., મર્યાદિત સ્થળ વડોદરા, તાલુકો વડોદરા, જિલ્લો વડોદરા.

સને ૧૯૬૨નો ગુજરાત કાયદો (ગુજરાત સહકારી મંડળીઓનો કાયદો ૧૯૬૧)ની કલમ-૯ અન્વયે આજરોજ નોંધવામાં આવી છે.

વડોદરા, તારીખ ૧૫મી સપ્ટેમ્બર, ૨૦૦૪.

દિપક દલાલ,
જિલ્લા રજિસ્ટ્રાર,
સહકારી મંડળીઓ, વડોદરા.

નંબર સે-દુ/૩૫૨૫૫/નધણ/૦૧/ખ-૧/૩૭૪/૨૦૦૪.—આથી જાહેર કરે છે કે ધી મોટી દેવરૂપણ દુધ ઉત્પાદક સહકારી મંડળી લી., મોટી દેવરૂપણ મર્યાદિત સ્થળ મોટી દેવરૂપણ, તાલુકો સાગબારા, જિલ્લો નર્મદા.

સને ૧૯૬૧નો ગુજરાત કાયદો (ગુજરાત સહાકારી મંડળીઓનો કાયદો ૧૯૬૧)ની કલમ-૯ અન્વયે આજરોજ નોંધવામાં આવી છે.

નર્મદા, તારીખ ૨૬મી ઓગસ્ટ, ૨૦૦૪.

વંચાણે લીધા :—

(૧) અત્રેની કચેરીના સહ. અધિકારી (ગ્રાહક) લગત કચેરીનો સહકારી કાયદાની કલમ-૧૦૭ હેઠળ કાર્યવાહી કરવાનો રીપોર્ટ.

વચગાળાનો આદેશ

ક્રમાંક ફડચ/૦૧/ક/૨૦૦ થી ૨૦૫/૨૦૦૪.—ધી સાંકવા ગૃપ મજુર કામદાર સ. મં. લિ., મુ. સાંકવા, તા. નાંદોદ, જિ. નર્મદા, નોંધણી ઉ-૨૮૦૫ નો તા. ૧૧-૬-૯૪ થી નોંધવામાં આવેલ હતી. સદર મંડળીને ગુજરાત રાજ્યની સહકારી મંડળીઓના કાયદો સને ૧૯૬૧ ના અધિનિયમની કલમ ૧૦૭ (૧) (ક) (ખ)(ગ) (૧) (૨) (૩) (૪) (૫) (ગ) (૨) (૩) અન્વયે આથી સદર મંડળીના ફડચા અધિકારી તરીકે સહકારી અધિકારી ફડચો-૧-૨ લગત કચેરી શ્રી એમ. એસ. વસાવા, સ. અ. નર્મદાની નિમણુંક કરવામાં આવે છે.

આ આદેશની સામે સદર મંડળીએ કોઈ રજુઆત કરવાંની હોય તો નીચે સહી કરનાર અધિકારીશ્રી ને એક/બે માસની અંદર કરવાનો રહેશે. જો ઉપરોક્ત મુદતના સમયમાં સદર મંડળી તરફથી મંડળીને ફડચામાં નહી જવા અંગે કોઈપણ જાતની રજુઆત અત્રેની કચેરીએ નહિ કરવામાં આવે તો આ આદેશ અંગે મંડળીને કોઈ વાંધો રજુઆત કરવાની નથી એમ માનીને લેખીત વચગાળાનો આદેશ મુદત પુરી થયેથી કાયમ કરવામાં આવશે.

નર્મદા, તારીખ ૧૩મી સપ્ટેમ્બર, ૨૦૦૪.

સહી (અવાચ્ય),
જિલ્લા રજિસ્ટ્રાર,
સહકારી મંડળીઓ, નર્મદા.

મદદનીશ જિલ્લા રજિસ્ટ્રાર દ્વારા

નંબર સે/૩૦૩૮૯-૨૦૦૪.-મદદનીશ જિલ્લા રજિસ્ટ્રાર, સહકારી મંડળીઓ, જિ. પં., ભરૂચ, આથી જાહેર કરે છે કે ધી પેપ્સીના કર્મચારી ધિરાણ સહકારી મંડળી લી., મર્યાદિત સ્થળ ઝગડીયા, તાલુકો ઝગડીયા, જિલ્લો ભરૂચ.

(સને ૧૯૬૨નો ગુજરાતનો કાયદો ૧૦) ગુજરાત સહકારી મંડળીઓનો કાયદો ૧૯૬૧ની કલમ-૯ (૧)(અ) અન્વયે આજરોજ નોંધવામાં આવી છે.

ભરૂચ, તારીખ ૯મી સપ્ટેમ્બર, ૨૦૦૪.

નંબર ખે/૬૩૬૧-૨૦૦૪.-મદદનીશ જિલ્લા રજિસ્ટ્રાર, સહકારી મંડળીઓ, જિ. પં., ભરૂચ, આથી જાહેર કરે છે કે દેવાળા માર. નર્મદા સિંચાઈ સહકારી મંડળી લી., મર્યાદિત સ્થળ દેવલા, તાલુકો જંબુસર, જિલ્લો ભરૂચ.

(સને ૧૯૬૨નો ગુજરાતનો કાયદો ૧૦) ગુજરાત સહકારી મંડળીઓનો કાયદો ૧૯૬૧ની કલમ-૯ (૧) (અ) અન્વયે આજરોજ નોંધવામાં આવી છે.

ભરૂચ, તારીખ ૯મી સપ્ટેમ્બર, ૨૦૦૪.

નંબર ખે/૬૩૬૨-૨૦૦૪.-મદદનીશ જિલ્લા રજિસ્ટ્રાર, સહકારી મંડળીઓ, જિ. પં., ભરૂચ, આથી જાહેર કરે છે કે ઉમરા મા. નર્મદા સિંચાઈ સહકારી મંડળી લી., મર્યાદિત સ્થળ ઉમરા, તાલુકો જંબુસર, જિલ્લો ભરૂચ.

(સને ૧૯૬૨નો ગુજરાતનો કાયદો ૧૦) ગુજરાત સહકારી મંડળીઓનો કાયદો ૧૯૬૧ની કલમ-૯ (૧) (અ) અન્વયે આજરોજ નોંધવામાં આવી છે.

ભરૂચ, તારીખ ૯મી સપ્ટેમ્બર, ૨૦૦૪.

નંબર ખે/૬૩૬૩-૨૦૦૪.-મદદનીશ જિલ્લા રજિસ્ટ્રાર, સહકારી મંડળીઓ, જિ. પં., ભરૂચ, આથી જાહેર કરે છે કે ભદકોદરા મા-૩. નર્મદા સિંચાઈ સહકારી મંડળી લી., મર્યાદિત સ્થળ ભડકોદરા, તાલુકો જંબુસર, જિલ્લો ભરૂચ.

(સને ૧૯૬૨નો ગુજરાતનો કાયદો ૧૦) ગુજરાત સહકારી મંડળીઓનો કાયદો ૧૯૬૧ની કલમ-૯ (૧) (અ) અન્વયે આજરોજ નોંધવામાં આવી છે.

ભરૂચ, તારીખ ૯મી સપ્ટેમ્બર; ૨૦૦૪.

નંબર ખે/૬૩૬૪-૨૦૦૪.-મદદનીશ જિલ્લા રજિસ્ટ્રાર, સહકારી મંડળીઓ, જિ. પં., ભરૂચ, આથી જાહેર કરે છે કે વાતરસા મા-૧, નર્મદા સિંચાઈ સહકારી મંડળી લી., મર્યાદિત સ્થળ વાતરસા, તાલુકો આમોદ, જિલ્લો ભરૂચ.

(સને ૧૯૬૨નો ગુજરાતનો કાયદો ૧૦) ગુજરાત સહકારી મંડળીઓનો કાયદો ૧૯૬૧ની કલમ-૯ (૧) (અ) અન્વયે આજરોજ નોંધવામાં આવી છે.

ભરૂચ, તારીખ ૯મી સપ્ટેમ્બર, ૨૦૦૪.

નંબર ખે/૬૩૬૫-૨૦૦૪.-મદદનીશ જિલ્લા રજિસ્ટ્રાર, સહકારી મંડળીઓ, જિ. પં., ભરૂચ, આથી જાહેર છે કે સીંગરણા મા. નર્મદા સિંચાઈ સહકારી મંડળી લી., મર્યાદિત સ્થળ સીંગરણા, તાલુકો જંબુસર, જિલ્લો ભરૂચ.

(સને ૧૯૬૨નો ગુજરાતનો કાયદો ૧૦) ગુજરાત સહકારી મંડળીઓનો કાયદો ૧૯૬૧ની કલમ-૯ (૧) (અ) અન્વયે આજરોજ નોંધવામાં આવી છે.

ભરૂચ, તારીખ ૯મી સપ્ટેમ્બર, ૨૦૦૪.

નંબર ખે/૬૩૬૬-૨૦૦૪.-મદદનીશ જિલ્લા રજિસ્ટ્રાર, સહકારી મંડળીઓ, જિ. પં. ભરૂચ, આથી જાહેર કરે છે કે બકરપોર ટીમ્બી મા. નર્મદા સિંચાઈ સહકારી મંડળી લી., મર્યાદિત સ્થળ બકરપોર ટીમ્બી, તાલુકો જંબુસર, જિલ્લો ભરૂચ.

(સને ૧૯૬૨નો ગુજરાતનો કાયદો ૧૦) ગુજરાત સહકારી મંડળીઓનો કાયદો ૧૯૬૧ની કલમ-૯ (૧) (અ) અન્વયે આજરોજ નોંધવામાં આવી છે.

ભરૂચ, તારીખ ૯મી સપ્ટેમ્બર, ૨૦૦૪.

નંબર ખે/૬૩૬૭-૨૦૦૪.-મદદનીશ જિલ્લા રજિસ્ટ્રાર, સહકારી મંડળીઓ, જિ. પં., ભરૂચ, આથી જાહેર કરે છે કે મદાફર-મા. નર્મદા સિંચાઈ સહકારી મંડળી લી., મર્યાદિત સ્થળ મદાફર, તાલુકો જંબુસર, જિલ્લો ભરૂચ.

(સને ૧૯૬૨નો ગુજરાતનો કાયદો ૧૦) ગુજરાત સહકારી મંડળીઓનો કાયદો ૧૯૬૧ની કલમ-૯ (૧) (અ) અન્વયે આજરોજ નોંધવામાં આવી છે.

ભરૂચ, તારીખ ૯મી સપ્ટેમ્બર, ૨૦૦૪.

નંબર ખે/૬૩૬૮-૨૦૦૪.-મદદનીશ જિલ્લા રજિસ્ટ્રાર, સહકારી મંડળીઓ, જિ. પં., ભરૂચ, આથી જાહેર કરે છે કે ઉમરા-મા. નર્મદા સિંચાઈ સહકારી મંડળી લી., મર્યાદિત સ્થળ ઉમરા, તાલુકો જંબુસર, જિલ્લો ભરૂચ.

(સને ૧૯૬૨નો ગુજરાતનો કાયદો ૧૦) ગુજરાત સહકારી મંડળીઓનો કાયદો ૧૯૬૧ની કલમ-૯ (૧) (અ) અન્વયે આજરોજ નોંધવામાં આવી છે.

ભરૂચ, તારીખ ૯મી સપ્ટેમ્બર, ૨૦૦૪.

નંબર ખે/૬૩૬૯-૨૦૦૪.-મદદનીશ જિલ્લા રજિસ્ટ્રાર, સહકારી મંડળીઓ, જિ. પં., ભરૂચ, આથી જાહેર કરે છે કે મદાફર ટંકારી ડીસ્ટ્રી. મા. નર્મદા સિંચાઈ સહકારી મંડળી લી., મર્યાદિત સ્થળ મદાફર, તાલુકો જંબુસર, જિલ્લો ભરૂચ.

(સને ૧૯૬૨નો ગુજરાતનો કાયદો ૧૦) ગુજરાત સહકારી મંડળીઓનો કાયદો ૧૯૬૧ની કલમ-૯ (૧) (અ) અન્વયે આજરોજ નોંધવામાં આવી છે.

ભરૂચ, તારીખ ૯મી સપ્ટેમ્બર, ૨૦૦૪.

નંબર ખે/૬૩૭૦-૨૦૦૪.-મદદનીશ જિલ્લા રજિસ્ટ્રાર, સહકારી મંડળીઓ, જિ. પં., ભરૂચ, આથી જાહેર કરે છે કે પાંચપીપલા મા. નર્મદા સિંચાઈ સહકારી મંડળી લી., મર્યાદિત સ્થળ પાંચપીપલા, તાલુકો જંબુસર, જિલ્લો ભરૂચ.

(સને ૧૯૬૨નો ગુજરાતનો કાયદો ૧૦) ગુજરાત સહકારી મંડળીઓનો કાયદો ૧૯૬૧ની કલમ-૯ (૧) (અ) અન્વયે આજરોજ નોંધવામાં આવી છે.

ભરૂચ, તારીખ ૯મી સપ્ટેમ્બર, ૨૦૦૪.

નંબર ખે/૬૩૭૧-૨૦૦૪.-મદદનીશ જિલ્લા રજિસ્ટ્રાર, સહકારી મંડળીઓ, જિ. પં., ભરૂચ, આથી જાહેર કરે છે કે ધી કલક-મા-૧, નર્મદા સિંચાઈ સહકારી મંડળી લી., મર્યાદિત સ્થળ કલક, તાલુકો જંબુસર, જિલ્લો ભરૂચ.

(સને ૧૯૬૨નો ગુજરાતનો કાયદો ૧૦) ગુજરાત સહકારી મંડળીઓનો કાયદો ૧૯૬૧ની કલમ-૯ (૧) (અ) અન્વયે આજરોજ નોંધવામાં આવી છે.

ભરૂચ, તારીખ ૧૩મી સપ્ટેમ્બર, ૨૦૦૪.

નંબર ખે/૬૩૭૨-૨૦૦૪.-મદદનીશ જિલ્લા રજિસ્ટ્રાર, સહકારી મંડળીઓ, જિ. પં., ભરૂચ, આથી જાહેર કરે છે કે વરેડીયા-સેગવા, મા. નર્મદા સિંચાઈ સહકારી મંડળી લી., મર્યાદિત સ્થળ વરેડીયા, તાલુકો ભરૂચ, જિલ્લો ભરૂચ.

(સને ૧૯૬૨નો ગુજરાતનો કાયદો ૧૦) ગુજરાત સહકારી મંડળીઓનો કાયદો ૧૯૬૧ની કલમ-૯ (૧) (અ) અન્વયે આજરોજ નોંધવામાં આવી છે.

ભરૂચ, તારીખ ૧૩મી સપ્ટેમ્બર, ૨૦૦૪.

INDEX

નંબર ખે/૬૩૭૩-૨૦૦૪.-મદદનીશ જિલ્લા રજિસ્ટ્રાર, સહકારી મંડળીઓ, જિ. પં., ભરૂચ, આથી જાહેર કરે છે કે ધી દહરી, મા-૧, નર્મદા સિંચાઈ સહકારી મંડળી લી., મર્યાદિત સ્થળ દહરી, તાલુકો જંબુસર, જિલ્લો ભરૂચ.

(સને ૧૯૬૨નો ગુજરાતનો કાયદો ૧૦) ગુજરાત સહકારી મંડળીઓનો કાયદો ૧૯૬૧ની કલમ-૯ (૧) (અ) અન્વયે આજરોજ નોંધવામાં આવી છે.

ભરૂચ, તારીખ ૧૩મી સપ્ટેમ્બર, ૨૦૦૪.

નંબર ખે/૬૩૭૪-૨૦૦૪.-મદદનીશ જિલ્લા રજિસ્ટ્રાર, સહકારી મંડળીઓ, જિ. પં., ભરૂચ, આથી જાહેર કરે છે કે ધી માલપુર ટેઈલ, મા., નર્મદા સિંચાઈ સહકારી મંડળી લી., મર્યાદિત સ્થળ માલપુર, તાલુકો જંબુસર, જિલ્લો ભરૂચ.

(સને ૧૯૬૨નો ગુજરાતનો કાયદો ૧૦) ગુજરાત સહકારી મંડળીઓનો કાયદો ૧૯૬૧ની કલમ-૯ (૧) (અ) અન્વયે આજરોજ નોંધવામાં આવી છે.

ભરૂચ, તારીખ ૧૩મી સપ્ટેમ્બર, ૨૦૦૪.

નંબર સા/૩૬૭૭-૨૦૦૪.-મદદનીશ જિલ્લા રજિસ્ટ્રાર, સહકારી મંડળીઓ, જિ. પં., ભરૂચ, આથી જાહેર કરે છે કે ધી મેઘમલ્હાર કો. ઓ. હા. સર્વીસ સો. લી., મર્યાદિત સ્થળ મકતમપુર, તાલુકો ભરૂચ, જિલ્લો ભરૂચ.

(સને ૧૯૬૨નો ગુજરાતનો કાયદો ૧૦) ગુજરાત સહકારી મંડળીઓનો કાયદો ૧૯૬૧ની કલમ-૯ (૧) (અ) અન્વયે આજરોજ નોંધવામાં આવી છે.

ભરૂચ, તારીખ ૧૩મી સપ્ટેમ્બર, ૨૦૦૪.

નંબર ઉ/૧૨૩૯૪-૨૦૦૪.-મદદનીશ જિલ્લા રજિસ્ટ્રાર, સહકારી મંડળીઓ, જિ. પં., ભરૂચ, આથી જાહેર કરે છે કે ધી સર્વોદય મહીલા વિવિધ ઔદ્યોગિક સ. મં. લી., મર્યાદિત સ્થળ વાગરા, તાલુકો વાગરા, જિલ્લો ભરૂચ.

(સને ૧૯૬૨નો ગુજરાતનો કાયદો ૧૦) ગુજરાત સહકારી મંડળીઓનો કાયદો ૧૯૬૧ની કલમ-૯ (૧) (અ) અન્વયે આજરોજ નોંધવામાં આવી છે.

ભરૂચ, તારીખ ૧૩મી સપ્ટેમ્બર, ૨૦૦૪.

નંબર ઉ/૧૨૩૯૫-૨૦૦૪.-મદદનીશ જિલ્લા રજિસ્ટ્રાર, સહકારી મંડળીઓ, જિ. પં., ભરૂચ, આથી જાહેર કરે છે કે ધી અડોલ વિભાગ વિવિધ ઔદ્યોગિક ઉત્પાદક સ. મં. લી., મર્યાદિત સ્થળ અડોલ, તાલુકો ભરૂચ, જિલ્લો ભરૂચ.

(સને ૧૯૬૨નો ગુજરાતનો કાયદો ૧૦) ગુજરાત સહકારી મંડળીઓનો કાયદો ૧૯૬૧ની કલમ-૯ (૧) (અ) અન્વયે આજરોજ નોંધવામાં આવી છે.

ભરૂચ, તારીખ ૧૩મી સપ્ટેમ્બર, ૨૦૦૪.

નંબર સા/૩૬૭૬-૨૦૦૪.-મદદનીશ જિલ્લા રજિસ્ટ્રાર, સહકારી મંડળીઓ, જિ. પં., ભરૂચ, આથી જાહેર કરે છે કે ધી મહાદેવ લેન્ડ લુઝર્સ કો. ઓ. સ. મં. લી., મર્યાદિત સ્થળ લુવારા, તાલુકો વાગરા, જિલ્લો ભરૂચ.

(સને ૧૯૬૨નો ગુજરાતનો કાયદો ૧૦) ગુજરાત સહકારી મંડળીઓનો કાયદો ૧૯૬૧ની કલમ-૯ (૧) (અ) અન્વયે આજરોજ નોંધવામાં આવી છે.

ભરૂચ, તારીખ ૧૩મી સપ્ટેમ્બર, ૨૦૦૪.

એસ. આર. રાઠવા,
મદદનીશ જિલ્લા રજિસ્ટ્રાર,
સહકારી મંડળીઓ., જિ. પં., ભરૂચ.

જાહેરનામું

ક્રમાંક સે/૩૫૧૯૪/સહક/નધણ/વશી/૪૬૬ થી ૪૭૪/૨૦૦૪.- સાબરકાંઠા જિલ્લા પંચાયત આથી જાહેર કરે છે કે, ધી જાલમખાંટના મુવાડા, સેવા સહકારી મંડળી લીમીટેડ, મર્યાદિત સ્થળ જાલમખાંટના મુવાડા, તાલુકા માલપુર, જિલ્લો સાબરકાંઠા.

સને ૧૯૬૧ના ગુજરાત સહકારી મંડળીઓના અધિનિયમો, કલમ-૯ અન્વયે આજરોજ નોંધવામાં આવી છે.

હિંમતનગર, તારીખ ૨૨મી જુલાઇ, ૨૦૦૪.

જાહેરનામું

ક્રમાંક સે/૩૫૧૯૫/સહક/નધણ/વશી/૪૭૫ થી ૪૮૩/૨૦૦૪.- સાબરકાંઠા જિલ્લા પંચાયત આથી જાહેર કરે છે કે, ધી ભેમપોડા સેવા સહકારી મંડળી લીમીટેડ, મર્યાદિત સ્થળ ભેમપોડા, તાલુકો માલપુર, જિલ્લો સાબરકાંઠા.

સને ૧૯૬૧ના ગુજરાત સહકારી મંડળીઓના અધિનિયમો, કલમ-૯ અન્વયે આજરોજ નોંધવામાં આવી છે.

હિંમતનગર, તારીખ ૨૨મી જુલાઇ, ૨૦૦૪.

જાહેરનામું

ક્રમાંક સે/૩૫૧૯૬/સહક/નધણ/વશી/૪૮૪ થી ૪૯૨/૨૦૦૪.-સાબરકાંઠા જિલ્લા પંચાયત આથી જાહેર કરે છે કે, ધી સુરજપુર સેવા સહકારી મંડળી લીમીટેડ, મર્યાદિત સ્થળ સુરજપુર, તાલુકો માલપુર, જિલ્લો સાબરકાંઠા.

સને ૧૯૬૧ના ગુજરાત સહકારી મંડળીઓના અધિનિયમો, કલમ-૯ અન્વયે આજરોજ નોંધવામાં આવી છે.

હિંમતનગર, તારીખ ૨૨મી જુલાઇ, ૨૦૦૪.

જાહેરનામું

ક્રમાંક સે/૩૫૧૯૭/સહક/નધણ/વશી/૪૯૩ થી ૫૦૧/૨૦૦૪.-સાબરકાંઠા જિલ્લા પંચાયત આથી જાહેર કરે છે કે, ધી ટુડોર ઈન્ડીયા કર્મચારી ક્રેડીટ સહકારી મંડળી લીમીટેડ, મર્યાદિત સ્થળ કમાલપુર, તાલુકો પ્રાંતિજ, જિલ્લો સાબરકાંઠા.

સને ૧૯૬૧ના ગુજરાત સહકારી મંડળીઓના અધિનિયમો, કલમ-૯ અન્વયે આજરોજ નોંધવામાં આવી છે.

હિંમતનગર, તારીખ ૨૨મી જુલાઇ, ૨૦૦૪.

જાહેરનામું

ક્રમાંક ઉ/૬૪૧૧/સહક/નધણ/વશી/૫૦૨ થી ૫૧૦/૨૦૦૪.-સાબરકાંઠા જિલ્લા પંચાયત આથી જાહેર કરે છે કે, ધી ડાભીપુરા મત્સ્યોદ્યોગ સહકારી મંડળી લીમીટેડ, મર્યાદિત સ્થળ ડાભીપુરા, તાલુકો ખેડબ્રહ્મા, જિલ્લો સાબરકાંઠા.

સને ૧૯૬૧ના ગુજરાત સહકારી મંડળીઓના અધિનિયમો, કલમ-૯ અન્વયે આજરોજ નોંધવામાં આવી છે.

હિંમતનગર, તારીખ ૨૨મી જુલાઇ, ૨૦૦૪.

જાહેરનામું

ક્રમાંક ખે/૫૫૩૪/સહક/નધણ/વશી/૫૧૧ થી ૫૧૯/૨૦૦૪.-સાબરકાંઠા જિલ્લા પંચાયત આથી જાહેર કરે છે કે, ધી ચામુંડા વૃક્ષ ઉત્પાદન સહકારી મંડળી લીમીટેડ, મર્યાદિત સ્થળ મઉ, તાલુકો ભીલોડા, જિલ્લો સાબરકાંઠા.

સને ૧૯૬૧ના ગુજરાત સહકારી મંડળીઓના અધિનિયમો, કલમ-૯ અન્વયે આજરોજ નોંધવામાં આવી છે.

હિંમતનગર, તારીખ ૨૨મી જુલાઇ, ૨૦૦૪.

જાહેરનામું

ક્રમાંક સહક/નધણ/વશી/૫૧૯ થી ૫૨૨/૨૦૦૪.-સાબરકાંઠા જિલ્લા પંચાયત આથી જાહેર કરે છે કે, ધી ગુરૂકૃપા કો.ઓ. હાઉસીંગ સોસાયટી લીમીટેડ, હડીપુરા, તાલુકો બાયડ, જિલ્લો સાબરકાંઠા.

સને ૧૯૬૧ના ગુજરાત સહકારી મંડળીઓના અધિનિયમ, કલમ-૯ અન્વયે નોંધણી નંબર ઘ/૭૭૮૦, તા.૧૧મી નવેમ્બર, ૧૯૮૨થી નોંધાયેલ ત્યારબાદ તા. ૧૯મી નવેમ્બર, ૨૦૦૧થી ફડચામાં લઇ જવામાં આવેલ જેને ૧૯૬૧ના ગુજરાત સહકારી મંડળીઓના અધિનિયમ, કલમ-૧૧૯ હેઠળ પુનઃજીવીત કરવામાં આવી.

હિંમતનગર, તારીખ ૨૨મી જુલાઇ, ૨૦૦૪.

(સહી) અવાચ્ય,
મદદનીશ જિલ્લા રજિસ્ટ્રાર,
સહકારી મંડળીઓ,
સા. કાં. જિલ્લા પંચાયત, હિંમતનગર.

સરકારી મુદ્રણાલય, વડોદરા.

REGISTERED No. G-BA-14-E

©

सत्यमेव जयते

The Gujarat Government Gazette

[PUBLISHED BY AUTHORITY]

Vol. XLV] THURSDAY, OCTOBER 7, 2004 / ASVINA 15, 1926 [No. 41

Separate paging is given in each part of the Supplement to the Central Gazette and central section in order that it may be filed as a separate compilation

PART I

SUPPLEMENT TO THE CENTRAL GAZETTE AND CENTRAL SECTION

Part I, Part I-A, Part I-B and Part I-L

		Pages			Pages
Part-1	Government Notifications, Appointment, Promotion, Leave of Absence, Rules and Order (other than those published in Part I-A, IV-A, IV-B and IV-C) pertaining only to the Supplement to the Central Gazette.	1057-1074	Part I-B	Government Notifications, Published under Land Acquisition Act only.	559-569
Part I-A	Orders and Notifications, other than those published in Part IV-B, order the Bombay Local Boards, Village Panchayats, Municipal Boroughs, District Municipal Primary Education and Local Fund Audit Act, pertaining only to the Supplement to the Central Gazette.	41	Part I-L	Notifications and Orders, Awards, other than those published in Parts I, IV-A, IV-B and IV-C) under Central Industrial Disputes Act, and Gujarat Industrial Relations Act.	5017-5142

MISCELLANEOUS NOTIFICATIONS, APPOINTMENTS, ETC.

પોલીસ કમિશનર દ્વારા

હુકમ

મુંબઈ પોલીસ અધિનિયમ, સને ૧૯૫૧ના ૨૨માં અધિનિયમની કલમ ૩૭(૩) મુજબનો.

નંબર ઉ/ગપક/વિ. શા./૮૩૬/૨૦૦૪.- અમદાવાદ શહેર પોલીસ કમિશનર હકુમત વિસ્તારમાં જાહેર વ્યવસ્થા જાળવવાની જરૂર જણાય છે.

વાસ્તે હું, કે. આર. કૌશિક, પોલીસ કમિશ્નર, અમદાવાદ શહેર, મુંબઈ પોલીસ અધિનિયમ, સને ૧૯૫૧ના ૨૨માં અધિનિયમની કલમ ૩૭(૩) થી મને મળેલ સત્તાની રૂએ ફરમાવું છું કે, નીચે જણાવેલ વિસ્તારમાં તારીખ ૧૬મી સપ્ટેમ્બર, ૨૦૦૪ના કલાક ૦૦-૦૦ થી તારીખ ૩૦મી સપ્ટેમ્બર, ૨૦૦૪ના કલાક ૨૪-૦૦ સુધી ચાર કરતાં વધારે માણસોએ ભેગા થવું નહીં અગર કોઈ સભા ભરવી કે બોલાવવી નહીં તેમજ કોઈ સરઘસ કાઢવું નહીં.

વિસ્તાર : અમદાવાદ શહેર પોલીસ કમિશ્નરની હકુમત હેઠળનો સમગ્ર વિસ્તાર.

અપવાદ : આ હુકમ જે વ્યકિત સરકારી ફરજ અથવા કામગીરીમાં હોય તેમજ હોમગાર્ડઝ જેવો ફરજ ઉપર હોય તેઓ તથા સ્મશાનયાત્રા અને લગ્નના વરઘોડાને લાગુ પડતો નથી.

આ હુકમનો ભંગ કરનાર અથવા ઉલ્લંઘન કરનાર સને ૧૯૫૧ના મુંબઈ પોલીસ અધિનિયમની કલમ ૧૩૫ ની પેટા-કલમ-(૩) હેઠળ અને ભારતના ફોજદારી અધિનિયમ સને ૧૮૬૦ની કલમ-૧૮૮ મુજબ શિક્ષાને પાત્ર થશે.

આજ તારીખ ૧૩મી માહે સપ્ટેમ્બર, ૨૦૦૪ના રોજ મારી સહી અને સિક્કો કરી આપ્યા.

કે. આર. કૌશીક,
પોલીસ કમિશ્નર,
અમદાવાદ શહેર.

હુકમ

ફોજદારી કાર્યરીતી અધિનિયમ, ૧૯૭૩ ની કલમ ૧૪૪ અન્વયે કાઢેલો.

ક્રમાંક ઉ/ગપક/વિશેષ શાખા/એસ.બી./જાહેરનામું/૨૬/૨૦૦૪.- આગામી ગણેશોત્સવના તહેવારના ઉજવણી દરમ્યાન જાહેર જગ્યાઓએ એટલે કે, ગણેશની સ્થાપનાનાં સ્થળોએ તેમજ વિસર્જનના દિવસે ગણેશજીના સરઘસના સમયે જતાં આવતાં રાહદારીઓ તથા વાહનોમાં તથા વાહનો ઉપર જતાં આવતા શખ્સો ઉપર તેમજ મકાન કે મિલ્કત ઉપર દર્શનાર્થે ઉભા રહેલ જનતા ઉપર સફેદ પાવડર, કોરો, પાણી કે અન્ય પદાર્થોમાં મિશ્રિત કરી પ્લાસ્ટીકની નાની થેલીઓ ભરી છુટી ફેંકવામાં તથા લગાડવામાં આવે છે.

ગણેશ ઉત્સવના સમયે વપરાતો પાવડર જાહેર જનતા ઉપર ફેંકવાના, લગાડવાનાં કૃત્યથી જાહેર જનતાને ત્રાસ અથવા ઈજા થવાની તથા બખેડો કે હુલ્લડો થવાની પુરતી શકયતાઓ છે.

જેથી હું, વી. કે. ગુપ્તા (આઈ. પી. એસ.), પોલીસ કમિશ્નર, સુરત શહેર, ફોજદારી કાર્યરીતી અધિનિયમ સને ૧૯૭૩ની કલમ ૧૪૪ અન્વયે મને મળેલ સત્તાની રૂએ ફરમાવું છું કે, સુરત શહેરના પોલીસ કમિશ્નરશ્રીની હકુમત હેઠળના સમગ્ર વિસ્તારમાં તારીખ ૨૨મી સપ્ટેમ્બર, ૨૦૦૪ના કલાક ૦૦-૦૦ થી તારીખ ૨૭મી સપ્ટેમ્બર, ૨૦૦૪ના કલાક ૨૪-૦૦ સુધી કોઈપણ વ્યકિતઓએ ગણેશજીની સ્થાપનાનાં સ્થળોએ તેમજ ગણપતિ વિસર્જનના સરઘસ સમયે જાહેર જગ્યાએ આવતાં જતાં રાહદારીઓ ઉપર તથા વાહનોમાં તથા વાહનો ઉપર જતાં આવતાં શખ્સો ઉપર કે મકાનો તથા મિલ્કત ઉપર હાજર રહેલા શખ્સો ઉપર સફેદ પાવડર, છુટો પ્રવાહી કે અન્ય તૈલી પદાર્થ સાથે ભેળવી છુટો કે પ્લાસ્ટીકની થેલીમાં ભરી ફેંકવું નહી. તેમજ હાથમાં લઈ વ્યકિતઓને રોકી લગાડવો નહીં.

આ હુકમનો ભંગ કરનાર અગર ઉલ્લંઘન કરનાર ભારતીય ફોજદારી અધિનિયમ ૧૮૬૦ની કલમ-૧૮૮ મુજબ શિક્ષાને પાત્ર થશે..

આજરોજ તારીખ ૨૦મી સપ્ટેમ્બર, ૨૦૦૪ના રોજ મારા સહી સિક્કો કરી આપેલ છે.

જાહેરનામું

સને ૧૯૫૧ મુંબઇ પોલીસ અધિનિયમની કલમ-૩૩(૧), બી મુજબનું.

નંબર ઉ/ગપક/જાહેરનામુ/વશી/૨૫૩૫/૨૦૦૪.- આગામી તારીખ ૨૭મી સપ્ટેમ્બર, ૨૦૦૪ના રોજ સુરત શહેરમાં યોજવામાં આવનાર ગણપતિ વિસર્જન યાત્રાના રૂટ ઉપર વિસર્જન યાત્રાની સરળતા માટે તથા જાહેર વ્યવસ્થાની જાળવણી ખાતર અન્ય તમામ વાહન વ્યવહારોના ટ્રાફિક ઉપર નિયંત્રણ રાખવાની આવશ્યકતા જરૂરી બનતી હોવાથી હું વિનીત કુમાર ગુપ્તા (આઈ.પી.એસ.) પોલીસ કમિશનર સુરત શહેર મુંબઇ પોલીસ અધિનિયમની સને ૧૯૫૧ની કલમ-૩૩(૧) (બી) મુજબ મને મળેલ સત્તાની રૂએ આથી ફરમાવું છું કે,

તારીખ ૨૭મી સપ્ટેમ્બર, ૨૦૦૪ના રોજ ગણપતિ વિસર્જન યાત્રા દરમ્યાન કલાક ૮-૦૦ થી વિસર્જન કાર્ય પૂર્ણ થાય ત્યાં સુધીના સમય માટે નીચે જણાવેલ માર્ગોનો વાહન વ્યવહાર માટે બંધ રહેશે અને બંધ કરેલા માર્ગોનો વાહન વ્યવહાર અન્ય વૈકલ્પીક માર્ગોથી પસાર થશે.

અનુ. નંબર	બંધ કરેલ માર્ગો	સૂચવેલ વૈકલ્પીક માર્ગ વ્યવસ્થા
૧	૨	૩
૧	દિલ્હી ગેટથી સીનેમા રોડ થઇ ચોક બજાર તરફ જતો ટ્રાફિક દિલ્હી ગેટ પોલીસ ચોકી પાસેથી બંધ કરવામાં આવશે.	આ રસ્તો ટ્રાફિક દિલ્હી ગેટથી રીંગરોડના માર્ગે આગળ જઇ શકશે.
૨	હોપપુલથી આવતો તેમજ ચોકબજાર ગાંધીજીની પ્રતિમા તરફ જતો રસ્તો વાહન વ્યવહાર માટે બંધ રહેશે તેમજ રાંદેર અડાજણ તરફથી સ્વામી વિવેકાનંદ બ્રીજનો રસ્તો વાહનવ્યવહાર માટે અડાજણ તરફથી બંધ રહેશે.	આ રસ્તાનો ટ્રાફિક સરદાર બ્રીજથી જશે.
૩	સાગર હોટલથી ગાંધીજીની પ્રતિમા તરફ આવતો રસ્તો જુની સીવીલ હોસ્પીટલ પાસેથી બંધ રહેશે.	-

INDEX

૧	૨	૩
૪	ચોક સર્કલથી ચોક પો. સ્ટે. (એસ.એમ.સી. કચેરી) તરફ જવાનો રસ્તો વાહનો તથા ગણપતિ માટે બંધ રહેશે.	-
૫	રૂખમાબાઇ હોસ્પીટલથી નાણાવટ તરફ જતો રસ્તો (પ્રતાપ પ્રેસ)ની ગલી વાહનો માટે બંધ રહેશે.	-
૬	મોહન મીઠાઇવાલા ગલી લીમડાશેરી આગળ આવેલ બન્ને ગલીઓ લાલગેટ સામે મુસા ચશ્મા ઘરની ગલી, લાબેલા સ્ટોર્સ સામે ચૌટાબજારમાં જવાનો રસ્તો રુખમાબાઇ હોસ્પીટલ સામેની ગલી પાણીની ભીંત સલીમ-ભાઈ સોપારીવાલા ઘર તરફ જતી ગલી, સીલ્ક હાઉસની ગલી તથા સુરદાર મ્યુઝીયમ તરફ જવાનો રસ્તો વાહન તથા ગણપતિ માટે બંધ રહેશે.	-
૭	જુની લાલગેટથી સોદાગર વાડ તથા નાણાવટ તરફ જવાનો રસ્તો તેમજ ચોકી પાછળની ખાલી જગ્યા વાહન વ્યવહાર અને ગણપતિ માટે બંધ રહેશે.	-
૮	નવસારી બજાર ચાર રસ્તાથી ડી.કે.એમ. સર્કલ થઇ કોટ સફીલ રોડ થઇ ભાગળ સુધીનો રસ્તો વાહન વ્યવહાર માટે બંધ રહેશે.	(૧) નવસારી બજાર ચાર રસ્તાથી હનુમાન ચાર રસ્તા ગોપીપુરા ચોકી ખપાટીયા ચકલા ચૌટા-પુલ નીચે થઇ નાણાવટ થઇ મહાનગર પાલિકાના રસ્તે જશે. (૨) નવસારી બજાર ચાર રસ્તા તરફથી આવતો ટ્રાફિક રાજેશ્રી હોલ ઢેડ તલાવડી કૈલાશ નગર મજુરાગેટથી રીંગરોડ જશે.
૯	નવાપુરા, કરવા રોડથી એર ઈન્ડીયા તરફનો રસ્તો ચાર રસ્તાથી બંધ કરવામાં આવશે.	-
૧૦	સૈયદપુરા પંપીગસ્ટેશનથી હરીજનવાસ, રાણીતળાવ, બસસ્ટેન્ડ ભાજીવાળી-પોળ ભાગળ તરફ આવતા ડાબા તરફની તમામ ગલીઓ બેરી કેટીંગ કરવાથી બંધ રહેશે.	-
૧૧	કાસકીવાડ બસ સ્ટેન્ડથી કળજુગ મહોલ્લો તરફ જતો રસ્તો તેમજ કળજુગ મહોલ્લો શરૂ થાય તેના નાકાથી ભવાની મંદિર તરફ જતો રસ્તો વાહન તથા ગણપતિ માટે બંધ રહેશે.	-
૧૨	રૂવાળા ટેકરાથી શાકભાજી માર્કેટ તરફનો રસ્તો રૂવાલા ટેકરાથી ગણપતિ માટે બંધ રહેશે.	-
૧૩	ભવાની મંદિરથી ગલેમંડી તરફ જવાનો રસ્તો વાહન વ્યવહાર માટે બંધ રહેશે. અને રૂવાળા ટેકરા તરફ પણ જઈ શકશે નહી.	-
૧૪	ગોળવાળા ચકલાના પશ્ચિમ તરફનો રસ્તો વાહનો તથા ગણપતિ માટે બંધ રહેશે.	-
૧૫	રૂવાળા ટેકરાથી ભાગળ આવતો રસ્તો બન્ને બાજુ ગણપતિ તથા વાહનો માટે બંધ રહેશે.	-
૧૬	ડી.કે.એમ. સર્કલથી મુલ્લાજીની દેવડી તરફ જવાનો રસ્તો બંધ રહેશે.	-
૧૭	હોટલ સમ્રાટની બાજુમા ડાંગી શેરી તરફ જતો રસ્તો ટ્રાફિક અને ગણપતિ માટે બંધ રહેશે.	-
૧૮	જુની ગલેમડી પોલીસ ચોકીથી પાણીની ટાંકી તરફ આવતો દારૂખાના રોડ જુની ગલેમડી ગેટથી બંધ રહેશે.	-
૧૯	ગોવાલક તરફતી ખરવરનગર તરફ આવતો રસ્તો બંધ રહેશે.	-

૧	૨	૩
૨૦	મક્કાઇપુલ સર્કલથી નાનપુરા ટીમલીયાવાડ થઇ અઠવાગેટ તરફ જતો રસ્તો વાહનવ્યવહાર માટે બંધ રહેશે અને મક્કાઇ પુલ સર્કલથી અઠવા-ગેટ સુધીની જમણી બાજુનો તથા ડાબી બાજુની તમામ ગલીઓ પણ વાહન વ્યવહાર માટે બંધ રહેશે. અને ત્રણ ફુટ કે ત્રણ ફુટથી નાની ગણપતિ મુર્તિનું વિસર્જન નાવડી ઓવારા કરવાનું હોય ડચ ગાર્ડનવાળો રસ્તો ગણપતિ માટે ખુલ્લો રહેશે. વાહનવ્યવહાર માટે બંધ રહેશે. (૧) જમણી બાજુની ગલીઓ :- ૧. ગોલંદાઝ સ્ટ્રીટ, ૨. કંઠાગલી, ૩. ખરાદી શેરી, ૪. ધોબી શેરી, ૫. કાકાજી સ્ટ્રીટ, ૬. ડૉકટર માણેકની શેરી, ૭. અથુગર મહોલ્લો, ૮. જૈન મંદિરની ગલી. (૨) ડાબી બાજુની ગલીઓ :- ૧. શંકર ધોબીની શેરી, ૨. બારા હજારી મહોલ્લો, ૩. જમરૂખ ગલી, ૪. માછીવાડ તરફ જવાનો નવો રોડ, ૫. ધર્મેન્દ્ર શુઝની ગલી, ૬. ગોરધનવાડ, ૭. મારવાડી મહોલ્લો, ૮. ટીમલીયા-વાડ, એલ.આઇ.સી. થી કાદરશાહની નાળ તરફ જતો રસ્તો, ૯. ગાંધી સ્મૃતિ તરફ જતો રોડ, ૧૦. કૈલાશ હોટલની ગલી, ૧૧. મયુર ફર્નીચરની ગલી, ૧૨. આન્ધ્ર બેંકની ગલી.	-
૨૧	કુવાડા ત્રણ રસ્તાથી ડુમસ મોટી ફળી ઓવારા સુધીનો રસ્તો ગણપતિ સિવાયના વાહનો માટે બંધ રહેશે. તથા લંગરથી ડુમસ મોટી ફળિયુ ઓવારા તરફ પણ વાહનો આવી શકશે નહી.	ડુમસ ઓવારા ઉપર ગણેશ વિસર્જન કર્યા બાદ ખાલી વાહનો ડુમસ મોટી બજાર થઇ લંગર થઇ સુરત ડુમસ રોડ ઉપર આવશે.
૨૨	ઉધના દરવાજા ચાર રસ્તા ઉપર ઉધના તરફથી આવતો રસ્તો ચાર રસ્તાથી બંધ કરવામાં આવશે.	રીંગરોડ ઉપર જવા માંગતા વાહનોએ ફ્રી લેફટમાંથી રીંગરોડ ઉપર જવાનું રહેશે. તથા ટેક્ષટાઇલ માર્કેટ તરફ જવા માંગતા વાહનોએ પણ ફ્રી લેફટમાંથી રીંગરોડ ઉપર આવી કડીવાળા સર્કલથી યુ ટર્ન લેવાનો રહેશે.
૨૩	સબજેલની સામે પ્રાઇમ બેન્ક સર્કલના બન્ને ગેપ બંધ કરવામાં આવશે.	વાહન ચાલકોએ ઉધના દરવાજા તથા કડીવાળા સર્કલથી યુ ટર્ન લેવાનો રહેશે.
૨૪	આઠવા ગેટથી ડુમસ રોડ તથા ડુમ્મસથી અઠવાગેટ રોડ ઉપર ગણપતિ સિવાયના ભારે વાહનો અવર જવર કરી શકશે નહી.	-
૨૫	હજીરા વિસ્તારના ભારે વાહનોએ ઓ.એન.જી.સી. ચાર રસ્તાથી સચીન મગદલ્લા રોડ કે ઓલપાડ તરફ જનાર વાહનો ઓ.એન.જી.સી. ચાર રસ્તાથી ભેસાણ ચોકડી શ્રીરામ પેટ્રોલપંપ થઇ, સારોલી થઇ, ઓલપાડ જવાનું રહેશે. સચીન મગદલ્લા તરફ જનાર વાહનો ઓ.એન.જી.સી. ચાર રસ્તાથી એસ. કે. નગર થઇ સચીન મગદલ્લા રોડ તરફથી જશે. તેમજ સચીન તરફથી આવતા ભારે વાહનો પણ સચીન મગદલ્લા રોડ એસ. કે. નગર સર્કલ થઇ ઓ.એન.જી.સી. ચાર રસ્તા જશે.	-

સરકારી સેવાના આવશ્યક વાહનો, પોસ્ટલ વાહનો, ફાયર બ્રીગેડ, એમ્બ્યુલન્સ વાહનોને ઉપરોકત જાહેરનામામાંથી મુકતી આપવામાં આવે છે.

સદર જાહેરનામાનો ભંગ કે ઉલ્લંઘન કરનાર વ્યકિત મુંબઇ પોલીસ અધિનિયમની કલમ-૧૩૧ હેઠળ શિક્ષાને પાત્ર થશે.

આજરોજ તારીખ ૨૧મી સપ્ટેમ્બર, ૨૦૦૪ના રોજ મારી સહી સીક્કા કરી આપવામાં આવેલ છે.

વિનીતકુમાર ગુપ્તા,
પોલીસ કમિશનર,
સુરત શહેર.

INDEX

BY DISTRICT JUDGE

Read :- (1) The Government Notification, Legal Department, No. GK/2004/10/SPC/102003/ U.O-329/D, dated 21-6-2004, under the Electricity Act, 2003.

(2) This Office Order No. CA. 4/1400/2004, dated 3-8-2004.

(3) The Honourable High Court of Gujarat, letter No. A.0727/2003, dated 14-9-2004.

Order

No. CA.4/1740/2004.-The Government of Gujarat, has constituted a Special Court for each District consisting of Additional District and Sessions Judge and for the city of Ahmedabad consisting of City Civil and Sessions Judge for the purposes of providing speedy trial of offences referred to in Section 135 to 139 of the Electricity Act, 2003 vide Notification cited in the preamble at Sr. No. 1.

In view of the direction issued by the Honourable High Court of Gujarat vide letted cited in the preamble at Sr. No. 3, I, is hereby nominate Mr. D. D. Rajput, Joint District Judge and Presiding Officer, 9th Fast Track Court, Bharuch, to preside over a special Court constituted under Section 153 of the Electricity Act, 2003, for the purpose of speedy trial of offences referred to in Sections 135 to 139 of the Electricity Act, 2003, arising from the jurisdiction of Bharuch Judicial District, for the period upto 20th June, 2005 or till further order.

Bhruch, Date 20th September, 2004.

K. C. BRAHMBHATT,
District Judge,
Bharuch.

Notification

No. ADM/10/1180/2004.—The result of the Departmental Examinations for the members of Staff of the Judicial department, held on July 5 and 6, 2004, in the District Court, Valsad is hereby declared as under :-

I

HIGHER STANDARD DEPARTMENTAL EXAMINATION

1. The following examinee who appeared in all the paper is declared successful in the Higher Standard Departmental Examination.

Name

1. Mr. R. J. PAREKH,
Assitant,
District Court, Valsad.

2. The following examinees who appeared with exemption obtained in one or more than one papers in previous attempts, are declared successful in the Higher Standard Departmental Examination.

1. Mr. M. S. DHOON,
Assistant,
District Court, Valsad.
2. Mr. M. B. PANDE,
Assistant,
Chief Judicial Magistrate Court,
Valsad.

3. Following examinees appeared at the Higher Standard Departmental Examination are not succeeded, but as they have obtained 50 percent or more, of the total marks, in the papers shown against their names, are exempted from appearing for the same paper again.

Name	Paper No.
1. Mr. V. K. Patel, Assistant, Civil Court, Pardi.	I

II

LOWER STANDARD DEPARTMENTAL EXAMINATION

1. The following examinee who appeared in all the paper is declared successful in the Lower Standard Departmental Examination.

	Name
1.	Miss P. C. MAISURIA
2.	Mr. M. P. MAKWAN
3.	Mr. J. T. RANA
4.	Mr. G. M. PARMAR
5.	Mr. M. M. PATEL
6.	Mr. P. V. PATEL
7.	Mr. S. M. RANA
8.	Mrs. K. P. PATEL
9.	Miss N. C. HALPATI
10.	Mr. P. C. CHAUDHRI
11.	Mr. H. N. PATEL

2. The following examinees who appeared with exemption obtained in one or more than one papers in privious attempts, are declared successful in the Lower Standard Departmental Examination.

1. Mr. S. K. PATEL
2. Miss S. M. RATHOD
3. Mrs. A. G.. PATEL
4. Mrs. S. P. TANDEL

LOWER STANDARD DEPARTMENTAL EXAMINATION

1. Following examinees appeared at the Lower Standared Departmental Examination are not succeeded,

INDEX

but as they have obtained 50 percent or more, of the total marks, in the papers shown against their names, are exempted from appearing for the same paper again.

	Name		Paper No.
1.	Mr. S. G. AHIR	III.	TYPING TEST
2.	Mr. K. J. TARMATA	II.	TYPING TEST
3.	Mrs. M. C. PATEL	II.	TYPING TEST
4.	Mrs. L. G. PATEL	II	TYPING TEST
5.	Mr. V. J. PATEL	II	TYPING TEST
6.	Mr. S. S. DHIMMAR		TYPING TEST

Valsad, 6th August, 2004.

B. D. SONI,
District Judge,
Valsad.

જિલ્લા ન્યાયાધીશ દ્વારા

અધિસૂચના

ક્રમાંક વહીવટી/૧૦/૧૧૮૦/૨૦૦૪.-સને ૨૦૦૪ના જુલાઈ મહિનાની ૫ અને ૬ તારીખે વલસાડ ડિસ્ટ્રિક્ટ કોર્ટમાં લેવાયેલ ન્યાયખાતાના કર્મચારીગણના માટે નિયત થયેલ ખાતાકીય પરીક્ષાઓના પરિણામ નીચે મુજબ છે.

૧. ઉચ્ચ શ્રેણી ખાતાકીય પરીક્ષા :-

૧. બધા પ્રશ્નપત્રોમાં બેઠેલા આ નીચે જણાવેલ પરીક્ષાર્થીને, ઉચ્ચ શ્રેણી ખાતાકીય પરીક્ષામાં ઉત્તીર્ણ થયેલ જાહેર કરવામાં આવે છે.

નામ

૧. શ્રી આર. જે. પારેખ,
આસીસ્ટન્ટ,
ડિસ્ટ્રિક્ટ કોર્ટ, વલસાડ.

૨. નીચેના પરીક્ષાર્થીઓ કે જેઓ આ પરીક્ષામાં તેમના અગાઉના પ્રયત્નમાં એક અથવા એકથી વધુ પ્રશ્નપત્રોમાં બેસવામાંથી મેળવેલ મુક્તિ લઈને બેઠા હતા. તેઓને પણ ઉચ્ચ શ્રેણી ખાતાકીય પરીક્ષામાં ઉત્તીર્ણ થયેલ જાહેર કરવામાં આવે છે.

નામ

૧. શ્રી એમ. એસ. ધુન,
આસીસ્ટન્ટ,
ડિસ્ટ્રિક્ટ કોર્ટ, વલસાડ.

૨. શ્રી એમ. બી. પાંડે,
આસીસ્ટન્ટ,
ચીફ જ્યુડીશીયલ મેજીસ્ટ્રેટ કોર્ટ, વલસાડ.

૩. નીચે મુજબના પરીક્ષાર્થીઓ જેઓ ઉચ્ચ શ્રેણી ખાતાકીય પરીક્ષામાં ઉપસ્થિત રહ્યા હતાં અને જેઓ પરીક્ષામાં અનુર્તીણ થયા છે. પરંતુ તેઓએ તેમના નામની સામે દર્શાવેલ પ્રશ્નપત્રોમાં ૫૦ ટકા કે તેથી વધુ ગુણ કુલ ગુણમાંથી મેળવેલા હોય, તેઓને તે જ પ્રશ્નપત્રમાં ફરી ઉપસ્થિત રહેવા માટે મુક્તિ આપવામાં આવે છે.

	નામ	પેપર નંબર
૧.	શ્રી વી. કે. પટેલ આસીસ્ટન્ટ, સીવીલ કોર્ટ, પારડી,	પ્રથમ

૨. નિમ્ન શ્રેણી ખાતાકીય પરીક્ષા :

૧. બધા પ્રશ્નપત્રોમાં બેઠેલા આ નીચે જણાવેલ પરીક્ષાર્થીને, નિમ્ન શ્રેણી ખાતાકીય પરીક્ષામાં ઉત્તીર્ણ થયેલ જાહેર કરવામાં આવે છે.

નામ

૧. કુ. પી. સી. મૈસુરીયા, આસીસ્ટન્ટ,
૨. શ્રી એમ. પી. મેકવાન, આસીસ્ટન્ટ,
૩. શ્રી જે. ટી. રાણા, આસીસ્ટન્ટ,
૪. શ્રી જી. એમ. પરમાર, આસીસ્ટન્ટ,
૫. શ્રી એમ. એમ. પટેલ, આસીસ્ટન્ટ,
૬. શ્રી પી. વી. પટેલ, આસીસ્ટન્ટ,
૭. શ્રી એસ. એમ. રાણા, આસીસ્ટન્ટ,
૮. શ્રીમતી કે. પી. પટેલ, આસીસ્ટન્ટ,
૯. કુ એન. સી. હળપતી, આસીસ્ટન્ટ,
૧૦. શ્રી પી. સી. ચૌધરી, આસીસ્ટન્ટ,
૧૧. શ્રી એચ. એન. પટેલ, આસીસ્ટન્ટ,

૨. નીચેના પરીક્ષાર્થીઓ કે જેઓ આ પરીક્ષામાં તેમના અગાઉના પ્રયત્નમાં એક અથવા એકથી વધુ પ્રશ્નપત્રોમાં બેસવામાંથી મેળવેલ મુક્તિ લઈને બેઠા હતા. તેઓને પણ નિમ્ન શ્રેણી ખાતાકીય પરીક્ષામાં ઉત્તીર્ણ થયેલ જાહેર કરવામાં આવે છે.

નામ

૧. શ્રી એસ. કે. પટેલ, આસીસ્ટન્ટ,
૨. કુ. એસ. એમ. રાઠોડ, આસીસ્ટન્ટ,
૩. શ્રીમતી એ. જી. પટેલ, આસીસ્ટન્ટ,
૪. શ્રીમતી એસ. પી. ટંડેલ, આસીસ્ટન્ટ,

૩. નીચે મુજબના પરીક્ષાર્થીઓ જેઓ નિમ્ન શ્રેણી ખાતાકીય પરીક્ષામાં ઉપસ્થિત રહ્યા હતાં અને જેઓ પરીક્ષામાં અનુઉત્તીર્ણ થયા છે. પરંતુ તેઓએ તેમના નામની સામે દર્શાવેલ પ્રશ્નપત્રોમાં ૫૦ ટકા કે તેથી વધુ ગુણ, કુલ ગુણમાંથી મેળવેલા હોય, તેઓને તે જ પ્રશ્નપત્રમાં ફરીથી ઉપસ્થિત રહેવા માટે મુક્તિ આપવામાં આવે છે.

	નામ	પેપર નંબર
૧.	શ્રી એસ. જી. આહીર, આસી.	ત્રીજુ અને ટાઈપીંગ ટેસ્ટ
૨.	શ્રી કે. જે. ટરમટા, આસી.	બીજુ અને ટાઈપીંગ ટેસ્ટ
૩.	શ્રીમતી એમ. સી. પટેલ, આસી.	બીજું અને ટાઈપીંગ ટેસ્ટ
૪.	શ્રીમતી એલ. જી. પટેલ, આસી.	બીજું અને ટાઈપીંગ ટેસ્ટ
૫.	શ્રી વી. જે. પટેલ, આસી.	બીજું અને ટાઈપીંગ ટેસ્ટ
૬.	શ્રી એસ. એસ. ઢીમ્બર, આસી.	ટાઈપીંગ ટેસ્ટ

વલસાડ, તારીખ, ૬ઠ્ઠી ઓગષ્ટ, ૨૦૦૪.

બી. ડી. સોની,
જિલ્લા ન્યાયાધીશ,
વલસાડ.

INDEX

Notification

No. B/7/1/1230/2004.– The following Assistants serving in the District Court and subordinate Courts in the Judicial District of Sabarkantha who have appeared in the Higher and Lower Standard Departmental Examination held on 5th and 6th July, 2004 are declared successful.

I

HIGHER STANDARD EXAMINATION:

1. Mr. D. J. Bhati, Assistant, Civil Court (J. D.), Idar.
2. Mr. L. M. Rajan, Assistant, District Govt. Pleader Office, Himatnagar.

II

LOWER STANDARD EXAMINATION:

1. Mr. R. R. Dave, Assistant, District Court, Himatnagar.
2. Mr. M. U. Mirza, Assistant, 2nd Joint Civil Court, (J. D.), Modasa.
3. Mr. P. B. Jadav, Assistant, Taluka Legal Aid Commitee, Civil Court (S. D.), Himatnagar.
4. Mr. B. R. Bhatt, Assistant, Civil Court, (S. D.), Himatnagar.
5. Mrs. S. A. Parmar, Assistant, at present transferred in the Gandhinagar District Court, Gandhinagar.
6. Mr. D. I. Sharma, , Assistant, District Court, Himatnagar.

Himatnagar., 20th September 2004.

D. R. SHAH,
District Judge,
Sabarkantha, Himatnagar.

જાહેરનામું

જાવક નંબર બી/૭/૧/૧૨૩૦/૨૦૦૪.– સાબરકાંઠા જિલ્લામાં તારીખ ૫મી અને ૬ઠ્ઠી જુલાઈ, સને ૨૦૦૪ના રોજ લેવાયેલી ન્યાય ખાતાની ખાતાકીય ઉચ્ચ અને નિમ્ન શ્રેણીમાં પરીક્ષામાં બેસેલ ઉમેદવારો પૈકી નીચે જણાવેલ ઉમેદવારો ઉક્ત પરીક્ષામાં ઉત્તીર્ણ થયેલ જાહેર કરવામાં આવે છે.

ઉચ્ચ શ્રેણીની પરીક્ષા :

૧. શ્રી ડી. જે. ભાટી, આસીસ્ટન્ટ, સીવીલ કોર્ટ (જુ. ડી.), ઈડર.

૨. શ્રી એલ. એમ. રાજન, આસીસ્ટન્ટ, ડીસ્ટ્રીક્ટ ગવર્નમેન્ટ પ્લીડર ઓફીસ, હિંમતનગર.

નિમ્ન શ્રેણીની પરીક્ષા :

૧. શ્રી આર. આર. દવે, આસીસ્ટન્ટ, ડીસ્ટ્રીક્ટ કોર્ટ, હિંમતનગર.

૨. શ્રી એમ. યુ. મીર્ઝા, આસીસ્ટન્ટ, બીજો જો. સીવીલ કોર્ટ (જુ. ડી.), મોડાસા.

૩. શ્રી પી. બી. જાદવ, આસીસ્ટન્ટ, તાલુકા કાનૂની સહાય સમિતિ, સીવીલ કોર્ટ, (સી. ડી.), હિંમતનગર.

૪. શ્રી બી. આર. ભટ્ટ, આસીસ્ટન્ટ, સીવીલ કોર્ટ, (સી. ડી.), હિંમતનગર.

૫. શ્રી એસ. એ. પરમાર, આસીસ્ટન્ટ, ડીસ્ટ્રીક્ટ કોર્ટ, ગાંધીનગર હાલ બદલી થયેલ છે.

૬. શ્રી ડી. આઈ. શર્મા, આસીસ્ટન્ટ, ડીસ્ટ્રીક્ટ કોર્ટ, હિંમતનગર.

હિંમતનગર, તારીખ ૨૦મી સપ્ટેમ્બર, ૨૦૦૪.

ડી. આર. શાહ,
જિલ્લા ન્યાયાધીશ,
સાબરકાંઠા, હિંમતનગર.

INDEX

જિલ્લા મેજિસ્ટ્રેટે દ્વારા

હુકમ

ક્રિમીનલ પ્રોસીજર કોડની કલમ-૧૪૪ હેઠળ.

નંબર ડીસીબી/એમએજી/વિધાન ચૂંટણી/રજિ. ૫૫/૨૦૦૪.- ૧૭૯-ધરમપુર (એસ.ટી) વિધાનસભા મત વિભાગની પેટા-ચૂંટણી તારીખ ૧૩મી ઓક્ટોબર, ૨૦૦૪ના રોજ યોજનાર છે. આ ચૂંટણીના સરળ સંચાલન, આચાર સંહિતાની સૂચનાઓ ધ્યાનમાં રાખી મતદાનના દિવસે, મતદાન મથકની આસપાસના ૧૦૦ મીટરના વિસ્તારની અંદર તેમજ મતગણતરીના દિવસે મતગણતરી કેન્દ્રના વિસ્તારમાં સેલ્યુલર ફોન, કોર્ડલેસ ફોન, વાયરલેસ સેટ, પેજર સાથે રાખવા તથા તેના ઉપયોગ ઉપર પ્રતિબંધ મુકવાનું જરૂરી જણાય છે.

તેથી હું, વત્સલા વાસુદેવા, આઈ. એ.એસ. જિલ્લા મેજિસ્ટ્રેટ, વલસાડ, ફોજદારી કાર્યરીતી અધિનિયમ, ૧૯૭૩ની કલમ-૧૪૪ મુજબ મને મળેલી સત્તાની રૂએ આથી ફરમાવું છું કે, વલસાડ જિલ્લામાં મતદાનના દિવસે તારીખ ૧૩મી ઓક્ટોબર, ૨૦૦૪ના રોજ મતદાન મથકની આસપાસના ૧૦૦ મીટરનાં વિસ્તારની અંદર તેમજ મતગણતરીના દિવસે ૧૬મી ઓક્ટોબર, ૨૦૦૪ના રોજ મતગણતરી પૂર્ણ થાય ત્યાં સુધી મતગણતરી કેન્દ્રના સમગ્ર વિસ્તારમાં સેલ્યુલર ફોન, કોર્ડલેસ ફોન, વાયરલેસ સેટ, પેજર સાથે રાખવા તથા તેના ઉપયોગ ઉપર પ્રતિબંધ મુકવામાં આવે છે.

ઉપરોક્ત હુકમનો ભંગ કર્યે ભારતીય દંડ સંહિતાની કલમ-૧૮૮ હેઠળ કસુરવાર સામે પગલાં લેવા કાયદેસરની કાર્યવાહી કરવામાં આવશે.

આ હુકમ નીચે જણાવેલ વ્યક્તિઓને લાગુ પડશે નહીં.

(૧) ચુંટણી પ્રક્રિયા સાથે સંકળાયેલ ચૂંટણી અધિકારીશ્રી, મદદનીશ ચૂંટણી અધિકારીશ્રી તથા ચૂંટણી ફરજ પરના તમામ અધિકૃત વ્યક્તિઓ તથા ચૂંટણી સાથે સંકળાયેલ પોલીસ અધિકારીઓ.

(૨) જિલ્લા મેજિસ્ટ્રેટ અથવા ચૂંટણી અધિકારી/મદદનીશ ચૂંટણી અધિકારીશ્રી આ અર્થે અધિકૃત કરે તેવી બીજી વ્યક્તિઓ.

(૩) ચૂંટણી પંચ દ્વારા અધિકૃત અધિકારીશ્રીઓ.

આજ તારીખ ૨૦મી સપ્ટેમ્બર, ૨૦૦૪નાં રોજ મારી સહી તથા મુદ્રા કરી આપી છે.

હુકમ

ક્રિમીનલ પ્રોસીજર કોડની કલમ-૧૪૪ હેઠળ.

નંબર ડીસીબી/એમએજી/વિધાન ચૂંટણી/રજિ. ૫૬/૨૦૦૪.- વલસાડ જિલ્લામાં તારીખ ૧૩મી ઓક્ટોબર, ૨૦૦૪ના રોજ ૧૭૯-ધરમપુર (એસ.ટી) વિધાનસભા મત વિભાગની પેટા-ચૂંટણી યોજાનાર છે. આ ચુંટણીના સરળ સંચાલન, આચાર સંહિતા અંગે ચૂંટણી પંચના આદેશ ક્રમાંક ૭/ઈએલસી/સીઓસી/વાહનોના દુરપયોગ ઉપર નિયંત્રણ તારીખ ૨૫મી એપ્રિલ, ૧૯૯૫ની સૂચનાઓ ધ્યાનમાં રાખી મતદાનના દિવસે કાયદો અને વ્યવસ્થા જાળવણી અર્થે મતદાન મથકે અવર જવર માટે વાહનોના ઉપયોગ ઉપર પ્રતિબંધ મુકવાનું જરૂરી જણાય છે.

તેથી હું, વત્સલા વાસુદેવા, આઈ. એ.એસ. જિલ્લા મેજિસ્ટ્રેટ, વલસાડ, ફોજદારી કાર્યરીતી અધિનિયમ, ૧૯૭૩ની કલમ-૧૪૪ મુજબ મને મળેલી સત્તાની રૂએ આથી ફરમાવું છું કે, વલસાડ જિલ્લામાં મતદાનના દિવસે તારીખ ૧૩મી ઓક્ટોબર, ૨૦૦૪ના રોજ નીચે જણાવેલ કૃત્ય કરવા પર નિયંત્રણ ફરમાવું છું.

(૧) મતદાનના દિવસે ઉમેદવાર પોતાના ઉપયોગ માટે એક વાહન તથા મતદાર વિભાગમાં મતદાનની તારીખે ચૂંટણી એજન્ટ અથવા તેના કાર્યકરો અથવા પક્ષીય કાર્યકરો માટે એક જ વાહન ચૂંટણી અધિકારી દ્વારા આપેલ પરમીટ ધારણ કરેલું વાપરી શકશે.

(૨) વાહન ઉપર પરમીટ નંબર પ્રદર્શિત કરવાનું રહેશે.

(૩) આ પ્રતિબંધ સરકારી અધિકારીઓ કે જે ચૂંટણી પ્રક્રિયામાં સંકળાયેલ છે તેઓને લાગું પડશે નહીં.

(૪) ઉમેદવાર/મતદાન એજન્ટ/પક્ષીય કાર્યકરો આવા પરમીટ ધારણ કરેલ વાહનોનો ઉપયોગ ચૂંટણી કાર્યના સમય દરમ્યાન મતદારોને લાવવા લઈ જવા માટે અસામાજિક તત્વોની હેરફેર માટે, ગેરકાયદેસર હથિયોરોની હેરફેર માટે કરી શકાશે નહીં.

(૫) કોઈપણ વ્યક્તિ પોતાના કોઈપણ પ્રકારના વાહનોમાં મતદારોની હેર ફેરી કે તેવા હેતુસર વાહનનો ઉપયોગ કરી શકાશે નહીં. વાહનનો પોતાના અને ફક્ત કુટુંબની વ્યક્તિઓ પુરતો મર્યાદિત ઉપયોગ કરી શકાશે.

આજ તારીખ ૨૦મી સપ્ટેમ્બર, ૨૦૦૪નાં રોજ મારી સહી તથા મુદ્રા કરી આપેલ છે.

હુકમ

ક્રિમીનલ પ્રોસીજર કોડની કલમ-૧૪૪ હેઠળ.

નંબર ડીસીબી/એમએજી/વિધાન ચૂંટણી/રજિ. ૫૭/૨૦૦૪.- ૧૭૯-ધરમપુર (એસ.ટી) વિધાનસભાની મત વિભાગની પેટા-ચૂંટણી તારીખ ૧૩-૧૦-૨૦૦૪ના રોજ યોજાનાર છે. આ ચૂંટણીના સરળ સંચાલન, આચાર સંહિતાની સૂચનાઓ ધ્યાનમાં રાખી મતદાનના દિવસે, મતદાન મથક ઉપર મતદારો માટે અવરોધો ઉભા થાય છે અને વિવિધ પક્ષોના કાર્યકરો વચ્ચે અથડામણ થાય છે અને કાયદો અને વ્યવસ્થાના પ્રશ્નો ઉભા થાય છે અને એ રીતે ચૂંટણીના મુક્ત, ન્યાયી અને સરળ સંચાલનમાં ઘણી મુશ્કેલીઓ ઉભી થાય છે આ માટે મતદાન મથકથી ૨૦૦ મીટરની અંદર કોઈ ટેબલ કે ખુરશીઓ કે કોઈ મંડપ કે તાડપત્રીના ટુકડાની કે છત્રીની વ્યવસ્થા કરવા ઉપર પ્રતિબંધ મુકવાનું જરૂરી જણાય છે.

તેથી હું, વત્સલા વાસુદેવા, આઈ. એ.એસ. જિલ્લા મેજિસ્ટ્રેટ, વલસાડ, ફોજદારી કાર્યરીતી અધિનિયમ-૧૯૭૩ની કલમ-૧૪૪ મુજબ મને મળેલી સત્તાની રૂએ આથી ફરમાવું છું કે, વલસાડ જિલ્લામાં

INDEX

મતદાનના દિવસે તારીખ ૧૩-૧૦-૨૦૦૪ના રોજ મતદાન મથકની ૨૦૦ મીટરની અંદર કોઈ ટેબલ કે ખુરશીઓ કે કોઈ મંડપ કે તાડપત્રીના ટુકડાની કે છત્રીની વ્યવસ્થા કરવા ઉપર પ્રતિબંધ મકવામાં આવે છે.

આ હુકમ નીચેની વ્યક્તિઓને લાગુ પડશે નહીં.

(અ) ફરજ પરના ચૂંટણી અધિકારી, મદદનીશ ચૂંટણી અધિકારી, નોડલ અધિકારી, પોલીસ અધિકારી, ચૂંટણી પંચે અધિકૃત કરેલ અધિકારીશ્રીઓ.

(બ) સરકારી ફરજના ભાગરૂપે કાર્યવાહી કરતા અધિકારીશ્રીઓ અથવા તેઓને મદદ કરતા એજન્સીઓ.

ઉપરોક્ત હુકમનો ભંગ કર્યે ભારતીય દંડ સંહિતાની કલમ-૧૮૮ હેઠળ કસુરવાર સામે પગલાં લેવા કાયદેસરની કાર્યવાહી કરવામાં આવશે.

આજ તારીખ ૨૦મી સપ્ટેમ્બર, ૨૦૦૪નાં રોજ મારી સહી તથા મુદ્રા કરી આપી છે.

વત્સલા વાસુદેવા,
જિલ્લા મેજિસ્ટ્રેટ, વલસાડ.

અધિક જિલ્લા મેજિસ્ટ્રેટ દ્વારા

જાહેરનામું

સને ૧૯૫૧નાં મુંબઈ પોલીસ અધિનિયમની કલમ-૩૩ (૧) (બી) અન્વયે.

ક્રમાંક/પીઓએલ/વશી/૮૦૫૯ થી ૮૦૯૯/૨૦૦૪.-ભરૂચ જિલ્લામાં પ્રતિવર્ષની માફક ચાલુ વર્ષે પણ તારીખ ૨૨મી સપ્ટેમ્બર, ૨૦૦૪ થી તારીખ ૨૭મી સપ્ટેમ્બર, ૨૦૦૪ સુધી ગણેશજીની મૂર્તિઓનું વિસર્જન કરવામાં આવનાર છે. સદર શોભાયાત્રામાં આજુબાજુના ગામોમાંથી મોટા પ્રમાણમાં જનસમુદાય એકત્રીત થશે. અનુભવે જણાવેલ છે કે, ગણેશજીના વિસર્જનની શોભાયાત્રામાં જોડાયેલ તથા અન્ય લોકો દ્વારા ઝટપટ પાવડરનો છૂટથી ઉપયોગ થાય છે. ઝટપટ પાવડરમાં સમાવિષ્ટ ઝેરી કેમીકલ્સનાં કારણે વિપરિત અસર થાય છે. જેથી ગણેશજીની મૂર્તિઓની શોભાયાત્રા દરમ્યાન ઝટપટ પાવડરનાં ઉપયોગ પર પ્રતિબંધ મુકવો આવશ્યક જણાય છે.

વાસ્તે હું, એમ. એસ. ઠક્કર, અધિક જિલ્લા મેજિસ્ટ્રેટ, ભરૂચને ૧૯૫૧નાં મુંબઈ પોલીસ અધિનિયમની કલમ-૩૩ (૧) (બી) અન્વયે મને મળેલ સત્તાની રૂએ ફરમાવું છું કે, ભરૂચ જિલ્લામાં તારીખ ૨૨મી સપ્ટેમ્બર, ૨૦૦૪ થી તારીખ ૨૭મી સપ્ટેમ્બર, ૨૦૦૪ દરમ્યાન ગણેશજીની શોભાયાત્રા નિકળનાર છે. જેમાં ઝટપટ પાવડરના ઉપયોગ પર પ્રતિબંધ મુકવા આથી ફરમાવું છું.

આ હુકમનું ઉલ્લંઘન કરનાર ઉક્ત કાયદાની કલમ-૧૩૧ પ્રમાણે સજાને અને દંડને પાત્ર થશે.

આજ તારીખ ૧૪મી સપ્ટેમ્બર, સને ૨૦૦૪નાં રોજ મારી સહી તથા સિક્કો કરી આપ્યો છે.

જાહેરનામું

ક્રમાંક/એમએજી/પીઓએલ/વશી/૮૧૦૦ થી ૮૧૦૬/૨૦૦૪.-અંકલેશ્વર શહેરમાં ગણેશ વિસર્જન તહેવાર અંગે ચૌટા બજાર વિસ્તારમાં રાબેતા મુજબ તારીખ ૨૭મી સપ્ટેમ્બર, ૨૦૦૪ ના રોજ સવારના ૧૧-૦૦ કલાકથી રાત્રીના ૦૮-૦૦ કલાકના સમય દરમ્યાન ગણેશ વિસર્જનના સંદર્ભે શોભાયાત્રા નિકળનાર હોવાથી અને તેમાં મોટી સંખ્યામાં લોકો એકત્રીત થનાર હોય, જાહેર જનતાની સલામતી માટે તારીખ ૨૭મી સપ્ટેમ્બર, ૨૦૦૪ને સોમવારનાં રોજ વાહન વ્યવહાર ઉપર અંશતઃ નિયંત્રણ મુકવાની આવશ્યકતા જણાય છે.

વાસ્તે હું, એમ. એસ. ઠક્કર, અધિક જિલ્લા મેજિસ્ટ્રેટ, ભરૂચને ૧૯૫૧નાં મુંબઈ પોલીસ અધિનિયમની કલમ-૩૩ (૧) (બી) અન્વયે મને મળેલ સત્તાની રૂએ ફરમાવું છું કે, અંકલેશ્વર શહેરમાં નીચે જણાવેલ વિસ્તારમાં તારીખ ૨૭મી સપ્ટેમ્બર, ૨૦૦૪ ને સોમવારનાં દિવસે સવારના ૧૧-૦૦ કલાકથી રાત્રીના ૦૮-૦૦ કલાક સુધી નીચે જણાવેલ માર્ગો ઉપર તમામ પ્રકારના વાહન વ્યવહાર બંધ રહેશે. આ હુકમ પોલીસ કે બીજા સરકારી અધિકારી કે જે પોતાની ફરજો અંગે બંદોબસ્ત માટે વાહન લઈને ફરતા હશે તેઓને બંધનકર્તા રહેશે નહીં.

વિસ્તાર :

(૧) અંકલેશ્વર-હાંસોટ જતા રોડ પૈકી પિરામણનાકાથી ભરૂચી નાકાનો રસ્તો.

(૨) હાંસોટથી અંકલેશ્વર આવતો રોડ પૈકી ભરૂચી નાંકાથી પિરામણનાકા સુધીનો રસ્તો.

સદર માર્ગ બંધ થવાથી પિરામણનાકાથી સુરતી ભાગોળ થઈ, કાગદીવાડ કસ્બાતીવાડ થઈ સર્વોદય નગર થઈ એશીયાદ નગર થઈ જકાતનાકા થઈ હાંસોટ તરફ વાહન વ્યવહાર ચાલુ રહેશે.

ઉપરોક્ત માર્ગો ઉપરથી પસાર થતા ગણપતિ વિસર્જનના સરઘસમાં ગણપતિની મૂર્તિ બેસાડેલ ગોઠવેલ હોય તેવા વાહનોને પણ સમય પુરતી જ મુક્તિ રહેશે.

આ હુકમનું ઉલ્લંઘન કરનાર સામે કાયદેસરના પગલા ભરવામાં આવશે.

આજ તારીખ ૧૪મી સપ્ટેમ્બર, સને ૨૦૦૪નાં રોજ મારી સહી તથા સિક્કો કરી આપ્યો છે.

જાહેરનામું

ક્રમાંક/એમએજી/પીઓએલ/વશી/૮૧૦૭ થી ૮૧૧૪/૨૦૦૪.-ભરૂચ શહેરમાં ગણેશ વિસર્જન તહેવાર અંગે સોનેરી મહેલ વિસ્તારમાં રાબેતા મુજબ તારીખ ૨૭મી સપ્ટેમ્બર, ૨૦૦૪નાં રોજ સવારના ૦૯-૦૦ કલાકથી રાત્રીના ૦૮-૦૦ કલાકના સમય દરમ્યાન ગણેશ વિસર્જનના સંદર્ભે શોભાયાત્રા નિકળનાર હોવાથી અને તેમાં મોટી સંખ્યામાં લોકો એકત્રીત થનાર હોય, જાહેર જનતાની સલામતી માટે તારીખ ૨૭મી સપ્ટેમ્બર, ૨૦૦૪ને સોમવારનાં રોજ વાહન વ્યવહાર ઉપર અંશતઃ નિયંત્રણ મુકવાની આવશ્યકતા જણાય છે.

વાસ્તે હું, એમ. એસ. ઠક્કર, અધિક જિલ્લા મેજિસ્ટ્રેટ, ભરૂચને ૧૯૫૧નાં મુંબઈ પોલીસ અધિનિયમની કલમ-૩૩ (૧) (બી) અન્વયે મને મળેલ સત્તાની રૂએ ફરમાવું છું કે, ભરૂચ શહેરમાં નીચે જણાવેલ વિસ્તારમાં તારીખ ૨૭મી સપ્ટેમ્બર, ૨૦૦૪ને સોમવારનાં દિવસે સવારના ૦૯-૦૦ કલાકથી રાત્રીના ૦૮-૦૦ કલાક સુધી નીચે જણાવેલ માર્ગો ઉપર તમામ પ્રકારના વાહન વ્યવહાર બંધ રહેશે. આ હુકમ પોલીસ કે બીજા સરકારી અધિકારી કે જે પોતાની ફરજો અંગે બંદોબસ્ત માટે વાહન લઈને ફરતા હશે તેઓને બંધનકર્તા રહેશે નહીં.

વિસ્તાર :

(૧) પાંચબત્તીથી સોનેરી મહેલ સુધી.

(૨) લલ્લુભાઈ ચકલાથી ભોઈવાડ સોનેરી મહેલ સુધી.

(૩) કતોપોર સ્લોપથી કોઠી થઈ સોનેરી મહેલ સુધી.

(૪) હાજીખાના બજાર ત્રણ રસ્તાથી સોનેરી મહેલ સુધી.

(૫) લાલબજાર લલ્લુભાઈ ચકલા સુધીનો માર્ગ.

(૬) મોટા ચાર રસ્તાથી વેજલપોર નાના ચારરસ્તા તરફ.

ઉપરોક્ત માર્ગો ઉપરથી પસાર થતા ગણપતિ-વિસર્જનની શોભાયાત્રા ગણપતિની મૂર્તિ બેસાડેલ ગોઠવેલ હોય તેવા વાહનોને પણ આ સમય પુરતી જ મુક્તિ રહેશે.

આ હુકમનું ઉલ્લંઘન કરનાર સામે કાયદેસરના પગલા ભરવામાં આવશે.

આજ તારીખ ૧૪મી સપ્ટેમ્બર, સને ૨૦૦૪નાં રોજ મારી સહી તથા સિક્કો કરી આપ્યો છે.

એમ. એસ. ઠક્કર,
અધિક જિલ્લા મેજિસ્ટ્રેટ,
ભરૂચ.

હુકમ

મુંબઈ પોલીસ અધિનિયમ, ૧૯૫૧ની કલમ-૩૭(૩) અન્વયેનો જાહેર

ક્રમાંક ઉ/મકપ/પલસ/મજસ/વશી/૬૦૧૯ થી ૬૦૫૬/૨૦૦૪.- જિલ્લામાં કાયદો અને વ્યવસ્થા, જાહેર વ્યવસ્થા યોગ્ય રીતે જળવાય રહે તે માટે મુંબઇ પોલીસ અધિનિયમ, ૧૯૫૧ (સને ૧૯૫૧ના ૨૨મા) કલમ-૩૭(૩) હેઠળનું જાહેરનામું બહાર પાડવું જરૂરી જણાય છે.

જેથી મુંબઇ પોલીસ અધિનિયમ, ૧૯૫૧ની કલમ-૩૭(૩) અન્વયે મળેલ સત્તાની રૂએ હું, આર. એમ. પગી, (જી.એ.એસ.), અધિક જિલ્લા મેજિસ્ટ્રેટ, પંચમહાલ ગોધરા, આથી ફરમાવું છું કે, સમગ્ર પંચમહાલ જિલ્લામાં તારીખ ૨૧મી સપ્ટેમ્બર, ૨૦૦૪ થી તા. ૫મી ઓકટોબર, ૨૦૦૪ (બન્ને દિવસો સહ) સુધી ચાર કરતાં વધુ માણસોએ ભેગા થવું નહી, કોઇ સભા ભરવી નહી કે બોલાવવી નહી અથવા કોઇ સરઘસ કાઢવું નહી.

સભા/સરઘસ અંગે પરવાનગી આપવા અધિકૃત અધિકારી તેઓના અધિકાર પરત્વે કાયદો અને વ્યવસ્થાની પરિસ્થિતિ લક્ષમાં રાખી ગુણદોષ વિચારણામાં લઇ નિર્ણય કરી શકશે.

આ હુકમનો ભંગ અથવા ઉલ્લંઘન કરનારને મુંબઇ પોલીસ અધિનિયમ, ૧૯૫૧ની કલમ-૧૩૫(૩) અને ભારતનાં ફોજદારી અધિનિયમની કલમ-૧૮૮ મુજબ સજા થશે.

આજ તારીખ ૨૦મી સપ્ટેમ્બર, ૨૦૦૪ના રોજ મારી સહી તથા કચેરીનો સિક્કો કર્યો.

જાહેરનામું

મુંબઈ પોલીસ અધિનિયમ, ૧૯૫૧ની કલમ-૩૩(૧) (ખ) મુજબનું.

નંબર ઉ/મકપ/પલસ/વશી/૬૦૮૦ થી ૬૧૦૦/ ૨૦૦૪.-ગોધરા શહેરમાં તારીખ ૨૩મી સપ્ટેમ્બર, ૨૦૦૪ના રોજ ગણપતિ શોભાયાત્રા નિકળી વિસર્જન કાર્યક્રમ થનાર છે. આ સંદર્ભમાં કાયદો અને વ્યવસ્થાની જાળવણી અર્થે ફલેગમાર્ચ પણ યોજાનાર છે. શોભાયાત્રામાં ઘણી મોટી સંખ્યામાં લોકો જોડાનાર હોય, શોભાયાત્રાના રૂટમાં લોકોને ભય, હરકત, અગવડ, ન પડે તે માટે ટ્રાફીક નિયમન કરવું જરૂરી જણાય છે.

આથી મુંબઇ પોલીસ અધિનિયમ, ૧૯૫૧ની કલમ-૩૩(૧)(ખ) અન્વયે મળેલ અધિકારની રૂએ હું, આર. એમ. પગી, (જી.એ.એસ.), અધિક જિલ્લા મેજિસ્ટ્રેટ, પંચમહાલ ગોધરા, આથી ફરમાવું છું કે, ગોધરા શહેરના એલ.આઈ.સી રોડથી વિશ્વકર્મા ચોક, જુની પોસ્ટ ઓફીસ, પોલીસ ચોકી નંબર ૧ સુધીનો રસ્તો અને નીચવાસ બજાર થઈ, પોલીસ ચોકી નંબર ૨ થી પટેલવાડા, રાણી મસ્જીદ, પોલીસ ચોકી નંબર ૩ પોલીસ ચોકી નંબર ૭, સ્ટેશન રોડ, જુના બસસ્ટેન્ડ, પીંપુટકર ચોક, રણછોડજી મંદિર, રામજી મંદિર, વિસર્જન સુધીનો શોભાયાત્રા રૂટ મુજબનો રસ્તો અને વિસર્જન સ્થળ વિસ્તારમાં બે પૈડાવાળા, ચાર પૈડાવાળા અને તેથી વધુ પૈડાવાળા તમામ વાહનોના પ્રવેશ ઉપર તારીખ ૨૨મી સપ્ટેમ્બર, ૨૦૦૪, કલાક ૧૩-૦૦ થી તારીખ ૨૩મી સપ્ટેમ્બર, ૨૦૦૪, કલાક ૨૪-૦૦ સુધી પ્રતિબંધ ફરમાવું છું.

આ હુકમ શોભાયાત્રામાં જોડાતા શ્રી ગણપતિની મૂર્તિ સાથેના વાહનો કે જેને એસ.ડી.એમ. શ્રી ગોધરાએ પરવાનગી આપેલ હોય તે તેમજ કાયદો અને વ્યવસ્થાના કામે રોકાયેલ વાહનોને લાગુ પડશે નહિં.

આ હુકમનું ઉલ્લંઘન કરનાર ઈસમ ભારતના ફોજદારી અધિનિયમની કલમ-૧૮૮ મુજબ શિક્ષાને પાત્ર થશે.

આજ તારીખ ૨૧મી સપ્ટેમ્બર, ૨૦૦૪ ના રોજ મારી સહી તથા કચેરીનો સિક્કો કર્યો.

આર. એમ. પગી,
અધિક જિલ્લા મેજિસ્ટ્રેટ,
પંચમહાલ ગોધરા.

INDEX

જાહેરનામું

મુંબઈ પોલીસ અધિનિયમ, ૧૯૫૧ની કલમ-૩૭(૧) હેઠળ.

ક્રમાંક મકડ/પીઓએલ/વશી/૨૩૮૧ થી ૨૩૯૦/૨૦૦૪.-મુંબઈ પોલીસ અધિનિયમ, ૧૯૫૧ (સને ૧૯૫૧નો ૨૨માં) અધિનિયમની કલમ-૩૭(૧) પ્રમાણે મને મળેલ સત્તાની રૂએ હું, સી. બી. બલાત, અધિક જિલ્લા મેજિસ્ટ્રેટ, ડાંગ ગણેશ ઉત્સવના તહેવારને અનુલક્ષીને જિલ્લામાં જાહેર સુલેહ શાંતિ કાયદો અને વ્યવસ્થાની પરિસ્થિતિ જાળવવા સારૂં જરૂરી જણાતાં ફરમાવું છું કે, ડાંગ જિલ્લામાં સમગ્ર વિસ્તારમાં કોઈ પણ સમય માટે તારીખ ૧૬મી સપ્ટેમ્બર, ૨૦૦૪ થી તારીખ ૩૦મી સપ્ટેમ્બર, ૨૦૦૪ના સમય માટે નીચેના કૃત્યો કરવા પર પ્રતિબંધ ફરમાવું છું.

(ક) શસ્ત્રો, દંડા, ભાલા, સોટા, ચપ્પુ, છરી, લાકડી અથવા શારીરિક હિંસા પહોંચાડવામાં ઉપયોગી થઈ શકે તેવી બીજી ચીજો.

(ખ) કોઈપણ ક્ષયધર્મિ અથવા સ્ફોટક પદાર્થ લઈ જવાની.

(ઘ) કોઈ પણ સરઘસમાં ઝલતી અથવા પેટાવેલી મસાલ લઈ જવાની.

(ચ) વ્યક્તિઓ અથવા તેના શબ અથવા આકૃતિઓ અથવા પુતળા દેખાડવાની.

(છ) અપમાન કરવાના ઈરાદાથી બિભત્સ સુત્રો પોકારવાની, અશ્લિલ ગીતો ગાવાની. તથા વાદ્ય વગાડવાની અથવા ટોળામાં ફરવાની.

(જ) જેનાથી સુરૂચિ અથવા નીતિનો ભંગ થાય તેવું ભાષણ કરવાની તેવા હાવભાવ કરવાની તેવી ચેષ્ટા કરવાની તથા ચિત્રો, પત્રિકા, બોર્ડ અથવા બીજા કોઈપણ પદાર્થ અથવા વસ્તુઓ તૈયાર કરવા બતાવવા તથા ફેલાવો કરવાની.

આ હુકમનો ખંડ (ક) નીચેની વ્યક્તિઓને લાગુ પડશે નહી.

(૧) સરકારી નોકરી કે કામ કરતી કોઈ વ્યક્તિઓ કે જેને તેના ઉપરી અધિકારીએ આવું કોઈપણ હથિયાર લઈ જવા ફરમાવ્યું હોય તે વ્યકિતઓ.

(૨) જિલ્લા પોલીસ અધિકારીશ્રી, ડાંગ અથવા તેણે અધિકૃત કરેલ કોઈપણ અધિકારીએ જેને શારીરીક અશક્તિના કારણે લાઠી લઈ જવાની પરવાનગી આપી હોય તેવી વ્યક્તિઓ.

(૩) જિલ્લા મેજિસ્ટ્રેટ આ અર્થે અધિકૃત કરે તેવી બીજી વ્યક્તિઓ.

આ જાહેરનામાનાં કોઈપણ ખંડનો ભંગ અથવા ઉલ્લંઘન કરનારને સને ૧૯૫૧ના મુંબઈ પોલીસ અધિનિયમ, (સને ૧૯૫૧નાં ૨૨માં) ના કાયદાની કલમ-૧૩૫(૧) મુજબ ઓછામાં ઓછી ચાર માસની અને વધુ એક વર્ષની કેદની સજા થશે.

આજ તારીખ ૧૫મી સપ્ટેમ્બર, ૨૦૦૪ ના રોજ મારી સહી કરી સિક્કો કરી આપેલ છે.

જાહેરનામું

મુંબઈ પોલીસ અધિનિયમ, ૧૯૫૧ની કલમ-૩૭(૩) હેઠળ.

ક્રમાંક મકડ/પીઓએલ/વશી/૨૩૯૧ થી ૨૪૦૦/૨૦૦૪.- જિલ્લામાં ગણેશ ઉત્સવનાં તહેવારને અનુલક્ષીને જાહેર સુલેહ શાંતિ કાયદો અને વ્યવસ્થાની પરિસ્થિતિને જાળવવા સારૂ જરૂરી જણાતાં મુબઈ પોલીસ અધિનિયમ, ૧૯૫૧ (સને ૧૯૫૧ના ૨૨માં)ની કલમ-૩૭(૩) અન્વયે મને મળેલ સત્તાની રૂએ હું, સી. બી. બલાત, અધિક જિલ્લા મેજિસ્ટ્રેટ ડાંગ ફરમાવું છું કે, ડાંગ જિલ્લામાં સમગ્ર વિસ્તારમાં કોઈપણ સમય માટે તારીખ ૧૬મી સપ્ટેમ્બર, ૨૦૦૪ થી તારીખ ૩૦મી સપ્ટેમ્બર, ૨૦૦૪ના સમય માટે ચાર કરતા વધુ માણસોની કોઈ સભા ભરવી નહીં કે બોલાવવી નહીં, કે સરઘસ કાઢવું નહીં, તેમજ ચાર કરતા વધુ વ્યક્તિઓ એકત્ર/ભેગા થવું નહીં.

વધુમાં હું, આદેશ કરૂ છું કે, આ હુકમ નીચેનાઓને લાગુ પડશે નહીં.

(૧) ફરજ પર સરકારી નોકરી અથવા રોજગારમાં હોય તેવી વ્યક્તિઓ.

(૨) ફરજ પર હોય તેવી ગૃહ રક્ષક દળની વ્યક્તિઓ.

(૩) કોઈ લગ્નના વરઘોડાને અથવા સ્મશાનયાત્રાને.

(૪) મંદિર મસ્જિદ, દેવળમાં પ્રાર્થના કરતી બોનાફાઈડ વ્યક્તિઓ.

(૫) એસ.ટી. બસમાં મુસાફરી કરવા માંગતા વ્યક્તિઓ.

(૬) અત્રેથી આપવામાં આવેલ ખાસ કિસ્સા તરીકેની પરવાનગી.

સદરહુ હુકમનો ભંગ કરનાર કોઈપણ વ્યક્તિ સદરહુ અધિનિયમની કલમ-૧૩૫(૩)તથા ભારતના ફોજદારી અધિનિયમ-૧૮૬૦ની કલમ-૧૮૮ હેઠળ શિક્ષાને પાત્ર ઠરશે.

આજ તારીખ ૧૫મી સપ્ટેમ્બર, ૨૦૦૪ ના રોજ મારી સહી કરી સિક્કો કરી આપેલ છે.

સી. બી. બલાત,
અધિક જિલ્લા મેજિસ્ટ્રેટ,
ડાંગ-આહવા.

INDEX

જિલ્લા રજિસ્ટ્રાર દ્વારા

વંચાણે લીધા :-

(૧) સને ૧૯૬૧ના ગુજરાત સહકારી મંડળીઓના અધિનિયમની કલમ-૧૦૭ અને ૧૦૮ ની જોગવાઈઓ.

(૨) સહકારશ્રીના ખેતી વન અને સહકાર વિભાગના ઠરાવ ક્રમાંક ઘખ/૨૭૭/ડી.ડી.સી./૧૧૬૮/૧૮૪૯૬/બી તા. ૨૭-૫-૧૯૬૮.

(૩) સ્પેશીયલ ઓડીટર મિલ્ક અમદાવાદના તારીખ ૧૨-૪-૨૦૦૪નો પત્ર તથા સબ-ઓડીટર સહકારી મંડળી (દુધ) અમદાવાદ તારીખ ૧-૧-૨૦૦૪નો ખાસ અહેવાલ.

(૪) અત્રેની તારીખ ૩૦-૪-૨૦૦૪ની કારણદર્શક નોટીસ.

જા. નં. ઉખસ/ફડચ/ચ.૩/૮૧૮/૨૦૦૪.-ઉપર દર્શાવેલ ક્રમાંક-૩થી નીચે સહી કરનારને ધ્યાન ઉપર આવ્યા મુજબ ધી ગુંદીપાની મુવાડા દુધ ઉત્પાદક સહકારી મંડળી લી., મું. ગુંદીપાની મુવાડા, તાલુકા દહેગામ મંડળીના નોંધાયેલા પેટા કાયદા મુજબના ઉદ્દેશ્યો અનુસાર કામકાજ સ્થગિત થઈ ગયેલ છે અને આર્થિક રીતે ટકી શકે તેમ નથી તે નીચેના સંજોગો ઉપરથી સ્પષ્ટ થાય છે.

(૧) મંડળી તારીખ ૧-૭-૧૯૯૮થી બંધ અવસ્થામાં છે. પેટા નિયમ મુજબની દુધ ખરીદ વેચાણની કે અન્ય કોઈ પ્રવૃત્તિ કામગીરી કરેલ નથી.

(૨) પાંચ વર્ષથી ઓડીટ નોંધણી દુરસ્ત કરી દુરસ્તી રીપોર્ટ મોકલેલ નથી.

(૩) મંડળીના ઓડીટ દરમ્યાન મંડળીની કોઈ વ્યવસ્થાપક કમિટિ અસ્તિત્વમાં નથી. એક પણ બેઠક બોલાવેલ નથી.

(૪) મંડળીએ વાર્ષિક સાધારણ સભા બોલાવેલ નથી. સહ. કાયદાની કલમ-૭૭ નો ભંગ કરેલ છે.

(૫) મંડળી છેલ્લા પાંચ વર્ષથી સ્થગિત અવસ્થામાં છે. મંડળીના સરવૈયામાં રૂા. ૫૫૪૯/-ની ખોટ છે.

(૬) મંડળીનો ઘણા સમયથી ઓડીટ વર્ગ ડ છે.

ઉપરના સંજોગો ધ્યાને લેતા ઉક્ત મંડળીને સહકારી કાયદાની કલમ-૧૦૭ હેઠળ ઓટોપી લેવાનું અનિવાર્ય જણાતા નીચે મુજબ આદેશ કરવામાં આવે છે.

વચગાળાનો આદેશ

આથી હું, એ. બી. પટેલ, જિલ્લા રજિસ્ટ્રાર, સહકારી મંડળી (રૂરલ) અમદાવાદ મને મળેલ અધિકારની રૂઈએ ધી ગુંદીપાની મુવાડા દુધ ઉત્પાદક સહકારી મંડળી લી., મુકામ ગુંદીપાની મુવાડા કે જેનો નોંધણી ક્રમાંક ૮૦૭૪ તારીખ ૧૪-૭-૧૯૮૭ છે, તે મંડળીને ગુજરાત રાજ્ય સહકારી મંડળીઓના અધિનિયમ, ૧૯૬૧ની કલમ-૧૦૭ અન્વયે આટોપી લેવા વચગાળાનો આદેશ કરૂં છુ. અને આજ અધિનિયમની કલમ-૧૦૮(૧) અન્વયે મંડળીને આટોપી લેવાની કામગીરી સાથે ફડચા અધિકારી તરીકે શ્રી એ. બી. કોરડીયા, ફડચા અધિકારી નં.- ૧ લગત જિલ્લા રજિસ્ટ્રાર સહકારી મંડળી (રૂરલ) અમદાવાદની નિયુક્ત કરૂં છું આ આદેશની જાણ મંડળીના અધિકૃત હોદ્દેદારોને નોંધાયેલ ટપાલથી કરવામાં આવેલ છે અને મંડળીને જો કોઈ ખુલાસો કે રજુઆત કરવી હોય તો તે નીચે સહી કરનારને આ આદેશ થયાના તારીખથી માસ એકમાં લેખિત/મૌખિક /રૂબરૂ કે અધિકૃત પ્રતિનિધિ મારફત કરવા આથી તક આપવામાં આવે છે, ઉક્ત મુદત દરમ્યાન મંડળી તરફથી કોઈપણ ખુલાસો રજુઆત થશે નહીં. તો મુદત વીત્યેથી મંડળીને આટોપી લેવાનો અંતિમ આદેશ કરવામાં આવશે જેની નોંધ લેવી.

અમદાવાદ, તારીખ ૧૭મી સપ્ટેમ્બર, ૨૦૦૪.

વંચાણે લીધા :-

(૧) સને ૧૯૬૧ના ગુજરાત સહકારી મંડળીઓના અધિનિયમની કલમ-૧૦૭ અને ૧૦૮ની જોગવાઈઓ.

(૨) સહકારશ્રીના ખેતી વન અને સહકાર વિભાગના ઠરાવ ક્રમાંક ઘખ/૨૭૭/ડી.ડી.સી./૧૧૬૮/૧૮૪૯૬/બી તા. ૨૭-૫-૧૯૬૮.

(૩) સ્પેશીયલ ઓડીટર મિલ્ક અમદાવાદના તારીખ ૧૨-૪-૨૦૦૪નો પત્ર તથા સબ-ઓડીટર સહકારી મંડળી (દુધ) વિરમગામ તારીખ ૧-૪-૨૦૦૪નો ખાસ અહેવાલ.

(૪) અત્રેની તારીખ ૧૩-૫-૨૦૦૪ની કારણદર્શક નોટીસ.

જા. નં. ઉખસ/ફડચ/ચ.૩/૮૧૯/૨૦૦૪.-ઉપર દર્શાવેલ ક્રમાંક-૩થી નીચે સહી કરનારને ધ્યાન ઉપર આવ્યા મુજબ ધી બહુચર કુકવાવ દુધ ઉત્પાદક સહકારી મંડળી લી., મું. કુકવાવ, તાલુકા દસ્ત્રોજ મંડળીના નોંધાયેલા પેટા કાયદા મુજબના ઉદ્દેશ્યો અનુસાર કામકાજ સ્થગિત થઈ ગયેલ છે અને આર્થિક રીતે ટકી શકે તેમ નથી તે નીચેના સંજોગો ઉપરથી સ્પષ્ટ થાય છે.

(૧) મંડળીનો છેલ્લા પાંચ વર્ષથી ઓડીટ વર્ગ ડ છે.

(૨) મંડળીએ છેલ્લા પાંચ વર્ષથી ઓડીટ અહેવાલની ક્ષતિઓની દુરસ્તી નકારી સહકારી કાયદાની કલમ-૮૫નો ભંગ કરેલ છે.

(૩) મંડળીએ છેલ્લા ૨ વર્ષથી વાર્ષિક સાધારણ સભા બોલાવેલ નથી તથા વ્યવસ્થાપક કમિટિની એક પણ બેઠક બોલાવેલ નથી. કલમ-૭૭નો ભંગ કરેલ છે.

(૪) મંડળી તારીખ ૧૧-૭-૨૦૦૧થી તદ્દન સ્થગિત છે અને પેટા નિયમ મુજબની દુધ ખરીદ વેચાણની કોઈ પણ પ્રકારની પ્રવૃત્તિ કરતી નથી.

(૫) મંડળીએ રાખવાના અગત્યના રજિસ્ટરો જેવાં કે સભાસદ રજિસ્ટર, શેર ખાતાવહી રોકાણ રજિસ્ટર, ડેરી રજિસ્ટર વિગેરે નિભાવેલ નથી.

ઉપરના સંજોગો ધ્યાને લેતા ઉક્ત મંડળીને સહકારી કાયદાની કલમ-૧૦૭ હેઠળ ઓટોપી લેવાનું અનિવાર્ય જણાતા નીચે મુજબ આદેશ કરવામાં આવે છે.

વચગાળાનો આદેશ

આથી હું, એ. બી. પટેલ, જિલ્લા રજિસ્ટ્રાર, સહકારી મંડળી (રૂરલ) અમદાવાદ મને મળેલ અધિકારની રૂઈએ ધી બહુચર કુકવાવ દુધ ઉત્પાદક સહકારી મંડળી લી., મુકામ કુકવાવ કે જેનો નોંધણી ક્રમાંક સે.દુ ૩૯૩૧ તારીખ ૨૨-૧૦-૧૯૭૬ છે, તે મંડળીને ગુજરાત રાજ્ય સહકારી મંડળીઓના અધિનિયમ, ૧૯૬૧ની કલમ-૧૦૭ અન્વયે આટોપી લેવાની કામગીરી સાથે ફડચા અધિકારી તરીકે શ્રી વી. એચ. રાજપુત ફડચા અધિનિયમ નંબર ૨ લગત જિલ્લા રજિસ્ટ્રાર સહકારી મંડળી (રૂરલ) અમદાવાદની નિયુક્ત કરૂં છું. આ આદેશની જાણ મંડળીના અધિકૃત હોદ્દેદારોને નોંધાયેલ ટપાલથી કરવામાં આવેલ છે અને મંડળીને જો કોઈ ખુલાસો કે રજુઆત કરવી હોય તો તે નીચે સહી કરનારને આ આદેશ થયાના તારીખથી માસ એકમાં લેખિત/ મૌખિક/રૂબરૂ કે અધિકૃત પ્રતિનિધિ મારફત કરવા આથી તક આપવામાં આવે છે, ઉક્ત મુદત દરમ્યાન મંડળી તરફથી કોઈપણ ખુલાસો રજુઆત થશે નહીં તો મુદત વીત્યેથી મંડળીને આટોપી લેવાનો અંતિમ આદેશ કરવામાં આવશે જેની નોંધ લેવી.

અમદાવાદ, તારીખ ૧૭મી સપ્ટેમ્બર, ૨૦૦૪.

એ. બી. પટેલ,
જિલ્લા રજિસ્ટ્રાર સહકારી મંડળીઓ,
(રૂરલ) અમદાવાદ.

હુકમ

વાંચ્યો :

(૧) શ્રી આર.ડી. પટેલ. સહકારી અધિકારી ફડચા લગત જી. રજી. અને ફડચા અધિકારી સહકારી મંડળી નવસારી શ્રીફુડવેલ મત્સ્ય ઉછેર સહકારી મંડળી લિ. ફડચામાંને તારીખ ૨૬-૪-૨૦૦૪નો અહેવાલ.

(૨) શ્રી જિલ્લા સજિસ્ટ્રાર સહકારી મંડળીઓ નવસારીના તારીખ ૨૦-૭-૨૦૦૨નાં હુકમ ક્રમાંક ઉખસ/ફડચ/૧૨૭૭૯/ખ-૩/ ૫૫૩થી કરેલ મંડળીનો ફડચાનો કાયમી આદેશ.

(૩) શ્રી સબ ઓડીટર સહકારી મંડળીનો તારીખ ૧-૭-૧૯૯૯થી તારીખ ૩૦-૬-૨૦૦૩ સુધીનો છેવટનો અન્વેષણ અહેવાલ.

આદેશ

જા. નં. ઉખસ/ફડચ/નધણ/૦૧/ખ-૩/૭૬૩/૨૦૦૪.-શ્રી ફુડવેલ મત્સ્ય ઉછેર સહકારી મંડળી લિ., મુકામ ફુડવેલ, તાલુકા ચીખલી જિલ્લો નવસારી કે જેને સહકારી મંડળીઓના કાયદા અન્વયે નોંધણી ક્રમાંક ૧૨૭૭૯ તા. ૮-૬-૧૯૬૪થી નોંધવામાં આવી હતી. તેને ઉપરોક્ત આદેશથી ફડચામાં લઈ જવામાં આવી હતી ફડચાનું કામ સંપૂર્ણ થઈ ગયું હોવાનું ફડચા અધિકારીશ્રીએ ઉપરોક્ત પત્રથી જણાવેલ છે. આથી સને ૧૯૬૧ના ગુજરાત સહકારી મંડળીઓના અધિનિયમની કલમ-૧૧૪(૨) અન્વયે ફડચાની કાર્યવાહી સમાપ્ત થયેલ જાહેર કરવામાં આવે છે અને એજ કાયદાની કલમ-૨૦ અન્વયે નોંધણી રદ કરવામાં આવે છે. મંડળી આ આદેશની તારીખથી બંધ થયેલી ગણાશે.

નવસારી, તારીખ ૧૬મી સપ્ટેમ્બર, ૨૦૦૪.

હુકમ

વાંચ્યો :

(૧) શ્રી આર. ડી. પટેલ. સહકારી અધિકારી ફડચા લગત જિ. રજિસ્ટ્રાર અને ફડચા અધિકારી સહકારી મંડળી નવસારી શ્રી કસ્બા માઈનોર પિયત સહકારી મંડળી લિ., ફડચામાંને તારીખ ૩૧-૮-૨૦૦૪નો અહેવાલ.

(૨) શ્રી જિલ્લા સજિસ્ટ્રાર સહકારી મંડળીઓ નવસારીના તારીખ ૨૪-૧૨-૨૦૦૩નાં હુકમ ક્રમાંક ઉખસ/ફડચ/ખે-૧૦૭૫/ખ-૩/ ૬૨૬/૦૩થી કરેલ મંડળીનો ફડચાનો કાયમી આદેશ.

(૩) શ્રી ઓડીટર સહકારી મંડળીનો તારીખ ૧-૪-૨૦૦૨થી તારીખ ૧૬-૭-૨૦૦૪ સુધીનો છેવટનો અન્વેષણ અહેવાલ.

આદેશ

જા. નં. ઉખસ/ફડચ/નધણ/૦૧/ખ-૩/૭૬૯/૨૦૦૪.-શ્રી કસ્બા માઈનોર પિયત સહકારી મંડળી લિ., મુકામ તાલુકા જલાલપોર જિલ્લો નવસારી કે જેને સહકારી મંડળીઓના કાયદા અન્વયે નોંધણી ક્રમાંક ખે-૧૦૭૫ તા. ૨-૯-૧૯૯૭થી નોંધવામાં આવી હતી. તેને ઉપરોક્ત આદેશથી ફડચામાં લઈ જવામાં આવી હતી ફડચાનું કામ સંપૂર્ણ થઈ ગયું હોવાનું ફડચા અધિકારીશ્રીએ ઉપરોક્ત પત્રથી જણાવેલ છે. આથી સને ૧૯૬૧ના ગુજરાત સહકારી મંડળીઓના અધિનિયમની કલમ-૧૧૪ (૨) અન્વયે ફડચાની કાર્યવાહી સમાપ્ત થયેલ જાહેર કરવામાં આવે છે અને એજ કાયદાની કલમ-૨૦ અન્વયે નોંધણી રદ કરવામાં આવે છે. મંડળી આ આદેશની તારીખથી બંધ થયેલી ગણાશે.

નવસારી, તારીખ ૧૬મી સપ્ટેમ્બર, ૨૦૦૪.

સુનિલકુમાર,
જિલ્લા રજિસ્ટ્રાર સહકારી મંડળીઓ,
નવસારી.

નં. નધણ/સે.દૂ./૩૩૩૩૧/૧૧૫૫/૦૧/ખ/૩૮૩/૨૦૦૪.-આથી જાહેર કરે છે કે, વડધરા (સુલતાનપૂરા) દૂધ ઉત્પાદક સહ. મંડળી લી., મર્યાદિત સ્થળ વડધરા, તાલુકો કપડવંજ, જિલ્લો ખેડા.

સને ૧૯૬૧નો ગુજરાત કાયદો (ગુજરાત સહકારી મંડળીઓનો કાયદો ૧૯૬૧)ની કલમ ૯ અન્વયે આજરોજ નોંધવામાં આવી છે.

નડીઆદ, તારીખ ૧૫મી સપ્ટેમ્બર, ૨૦૦૪.

વંચાણે લીધા :-

(૧) શ્રી સહેલી ગ્રાહક સહકારી ભંડાર લી. સ. મં. લિ. બાલાશિનોરના ફડચા અધિકારીશ્રીનો તા. ૨૯-૬-૦૪નો પત્ર નં. ફડચ/૦૧/જ/ ૧૪૧/૦૪.

(૨) ગુજરાત સહકારી મંડળીઓનો કાયદો, ૧૯૬૧ની કલમ-૨૦ અને ૧૧૪ (૨).

(૩) સરકારશ્રીના કૃષિ સહકાર અને ગ્રામ વિકાસ વિભાગ, સચિવાલય, ગાંધીનગરના તારીખ ૩૦-૩-૯૧ના જાહેરનામા ક્રમાંક જી.એચ.કે.એચ-૨૪-૯૧/ડી.ડી.સી./૧૧૮૮/૩૨૦૪/જે.

હુકમ

જા. નં. નધણ/ફડચ/ખ/૪૦૦/૨૦૦૪.-શ્રી સહેલી ગ્રાહક સહકારી ભંડાર લી. મુ. બાલાશિનોર તાલુકા બાલશિનોર જિલ્લા ખેડા શ્રી મદદનીશ જિલ્લા રજિસ્ટ્રાર, સહકારી મંડળીઓ જી. પં. નડીઆદની ઓફીસનો નોંધણી નંબર ભ-૪૬૮૭ તા. ૨૬-૧૦-૯૯ થી નોંધવામાં આવી હતી જેને શ્રી જિલ્લા રજિસ્ટ્રાર, સહકારી મંડળીઓ, નડીઆદના હુકમ નંબર ઉખસ/ક.જ./ફડચા/ગ-૨/૪૮/૦૪, તારીખ ૨૩-૧-૦૪ થી ફડચામાં લઈ જવામાં આવી હતી તેની ફડચાની કાર્યવાહીઓ સને ૧૯૬૧ના ગુજરાત સહકારી મંડળીઓના અધિનિયમ (ગુજરાત અધિનિયમ નં. ૧૦ સને ૧૯૬૨)ની કલમ ૧૧૪ (૨) અન્વયે આથી સમાપ્ત કરવામાં આવે છે અને સદર મંડળીની નોંધણી સને ૧૯૬૧ના ગુજરાત સહકારી મંડળીઓના કાયદાની કલમ ૨૦ હેઠળ રદ કરવામાં આવે છે. અને તેથી આ હુકમની તારીખથી બંધ કરવામાં આવી છે એમ ગણાશે.

નડીઆદ, તારીખ ૨૦મી સપ્ટેમ્બર, ૨૦૦૪.

વંચાણે લીધા :-

(૧) શ્રી મહેમદાવાદ તાલુકા હરિજન સંયુક્ત ખેતી સ. મં. લિ. મહેમદાવાદના ફડચા અધિકારીશ્રીનો તા. ૨૪-૩-૦૪નો પત્ર નં. ફડચ/૦૧/જ/૬૨/૦૪.

(૨) ગુજરાત સહકારી મંડળીઓનો કાયદો, ૧૯૬૧ની કલમ-૨૦ અને ૧૧૪ (૨).

(૩) સરકારશ્રીના કૃષિ સહકાર અને ગ્રામ વિકાસ વિભાગ, સચિવાલય, ગાંધીનગરના તારીખ ૩૦-૩-૯૧ના જાહેરનામા ક્રમાંક જી.એચ.કે.એચ-૨૪-૯૧/ડી.ડી.સી./૧૧૮૮/૩૨૦૪/જે.

હુકમ

જા. નં. નધણ/ફડચ/ખ/૪૦૧/૨૦૦૪.-શ્રી મહેમદાવાદ તાલુકા હરિજન સંયુક્ત ખેતી સ. મં. લિ. મુ. મહેમદાવાદ તાલુકા મહેમદાવાદ જિલ્લા ખેડા શ્રી મદદનીશ જિલ્લા રજિસ્ટ્રાર, સહકારી મંડળીઓ જિ. પં. નડીઆદની ઓફીસનો નોંધણી નંબર ખે-૨૪૯૪, તા. ૧-૧૧-૮૩ થી નોંધવામાં આવી હતી જેને શ્રી જિલ્લા રજિસ્ટ્રાર, સહકારી મંડળીઓ, નડીઆદના હુકમ નંબર ઉખસ/ક.જ./ફડચા/ગ-૨/૯૯૩, તારીખ ૫-૮-૯૪ થી ફડચામાં લઈ જવામાં આવી હતી તેની ફડચાની કાર્યવાહીઓ સને ૧૯૬૧ના ગુજરાત સહકારી મંડળીઓના અધિનિયમ (ગુજરાત અધિનિયમ નં. ૧૦ સને ૧૯૬૨)ની કલમ ૧૧૪ (૨) અન્વયે આથી સમાપ્ત કરવામાં આવે છે અને સદર મંડળીની નોંધણી સને ૧૯૬૧ના ગુજરાત સહકારી મંડળીઓના કાયદાની કલમ ૨૦ હેઠળ રદ કરવામાં આવે છે. અને તેથી આ હુકમની તારીખથી બંધ કરવામાં આવી છે એમ ગણાશે.

નડીઆદ, તારીખ ૨૦મી સપ્ટેમ્બર, ૨૦૦૪.

વંચાણે લીધા :-

(૧) શ્રી વણોતી ગૃપ તમાકુ ઉત્પાદક સ. મં. લિ. વણોતીના ફડચા અધિકારીશ્રીનો તા. ૨૩-૬-૦૪નો પત્ર નં. ફડચ/૦૧/જ/ ૧૩૭/૦૪.

(૨) ગુજરાત સહકારી મંડળીઓનો કાયદો, ૧૯૬૧ની કલમ-૨૦ અને ૧૧૪ (૨).

(૩) સરકારશ્રીના કૃષિ સહકાર અને ગ્રામ વિકાસ વિભાગ, સચિવાલય, ગાંધીનગરના તારીખ ૩૦-૩-૯૧ના જાહેરનામા ક્રમાંક જી.એચ.કે.એચ-૨૪-૯૧/ડી.ડી.સી./૧૧૮૮/૩૨૦૪/જે.

હુકમ

જા. નં. નધણ/ફડચ/ખ/૪૦૨/૨૦૦૪.-શ્રી વણોતી તમાકુ ઉત્પાદક સ. મં. લી. મુ. વણોતી તાલુકા ઠાસરા જીલ્લા ખેડા શ્રી મદદનીશ જિલ્લા રજિસ્ટ્રાર, સહકારી મંડળીઓ જિ. પં. નડીઆદની ઓફીસનો નોંધણી નંબર સે-૨૧૨૩૮, તા. ૧૪-૧૦-૮૫ થી નોંધવામાં આવી હતી જેને શ્રી જિલ્લા રજિસ્ટ્રાર, સહકારી મંડળીઓ, નડીઆદના હુકમ નંબર ઉખસ/ક.જ./ફડચા/ગ-૨/૧૧૨/૦૪, તારીખ ૯-૨-૦૪ થી ફડચામાં લઈ જવામાં આવી હતી તેની ફડચાની કાર્યવાહીઓ સને ૧૯૬૧ના ગુજરાત સહકારી મંડળીઓના અધિનિયમ (ગુજરાત અધિનિયમ નં. ૧૦ સને ૧૯૬૨)ની કલમ ૧૧૪ (૨) અન્વયે આથી સમાપ્ત કરવામાં આવે છે અને સદર મંડળીની નોંધણી સને ૧૯૬૧ના ગુજરાત સહકારી મંડળીઓના કાયદાની કલમ ૨૦ હેઠળ રદ કરવામાં આવે છે. અને તેથી આ હુકમની તારીખથી બંધ કરવામાં આવી છે એમ ગણાશે.

નડીઆદ, તારીખ ૨૦મી સપ્ટેમ્બર, ૨૦૦૪.

વંચાણે લીધા :-

(૧) શ્રી વણસોલી દૂધ ઉત્પાદક સ. મં. લિ. વણસોલીના ફડચા અધિકારીશ્રીનો તા. ૩૧-૭-૦૪નો પત્ર નં. ફડચ/૦૧/જ/૧૭૨/ ૦૪.

(૨) ગુજરાત સહકારી મંડળીઓનો કાયદો, ૧૯૬૧ની કલમ-૨૦ અને ૧૧૪ (૨).

(૩) સરકારશ્રીના કૃષિ સહકાર અને ગ્રામ વિકાસ વિભાગ, સચિવાલય, ગાંધીનગરના તારીખ ૩૦-૩-૯૧ના જાહેરનામા ક્રમાંક જી.એચ.કે.એચ-૨૪-૯૧/ડી.ડી.સી./૧૧૮૮/૩૨૦૪/જે.

હુકમ

જા. નં. નધણ/ફડચ/ખ/૪૦૩/૨૦૦૪.-શ્રી વણસોલી દૂધ ઉત્પાદક સહકારી મંડળી લી. મુ."વણસોલી, તાલુકા મહેમદાવાદ, જિલ્લા ખેડા શ્રી મદદનીશ જિલ્લા રજિસ્ટ્રાર, સહકારી મંડળીઓ જિ. પં. નડીઆદની

INDEX

ઓફીસનો નોંધણી નંબર સે.દુ.-૪૪૨૦, તા. ૩૦-૭-૬૩ થી નોંધવામાં આવી હતી જેને શ્રી જિલ્લા રજિસ્ટ્રાર, સહકારી મંડળીઓ, નડીઆદના હુકમ નંબર ઉખસ/ક.જ./ફડચા/ગ-૨/૧૨૬/૯૯, તારીખ ૩૦-૩-૯૯ થી ફડચામાં લઈ જવામાં આવી હતી તેની ફડચાની કાર્યવાહીઓ સને ૧૯૬૧ના ગુજરાત સહકારી મંડળીઓના અધિનિયમ (ગુજરાત અધિનિયમ નં. ૧૦ સને ૧૯૬૨)ની કલમ ૧૧૪ (૨) અન્વયે આથી સમાપ્ત કરવામાં આવે છે અને સદર મંડળીની નોંધણી સને ૧૯૬૧ના ગુજરાત સહકારી મંડળીઓના કાયદાની કલમ ૨૦ હેઠળ રદ કરવામાં આવે છે. અને તેથી આ હુકમની તારીખથી બંધ કરવામાં આવી છે એમ ગણાશે.

નડીઆદ, તારીખ ૨૦મી સપ્ટેમ્બર, ૨૦૦૪.

વંચાણમાં લીધા :-

(૧) સોમનાથ કો. ઓપ. હાઉસીંગ સ. મં. લી. મુ. કઠલાલ તા. કઠલાલને ફડચામાં લઈ જવાનો વચગાળાનો હુકમ

(૨) ક્રમાંક ફડચ/૦૧/ગ-૨/૨૯૮/૨૦૦૪, તારીખ ૨૬-૫-૨૦૦૪ તથા આખરી તક જા. નં. ફડચ/૦૧/ગ-૨/૪૫૧/૨૦૦૪, તારીખ ૨૪-૮-૨૦૦૪.

હુકમ

જા. નં. ઉખસ/કજ/ફડચા/ગ-૨/૪૮૯/૨૦૦૪.-સોમનાથ કો. ઓપ. હાઉસીગં સં. મં. લી. મુકામ કઠલાલ, તાલુકો કઠલાલ, જિલ્લો ખેડાને શ્રી મદદનીશ જિલ્લા રજિસ્ટ્રાર સહકારી મંડળીઓ જિલ્લા પં. નડીઆદની ઓફીસના નોંધ નંબર ઘ-૯૦૧૭ તા. ૪-૧૦-૧૯૮૨ થી નોંધવામાં આવી હતી. તે મંડળીને સને ૧૯૬૧ના ગુજરાત રાજ્ય સહકારી મંડળીઓના કાયદાની કલમ ૧૦૭ અન્વયે ફડચામાં લઈ જવાનો હુકમ કરવામાં આવે છે અને સદરહુ મંડળીના ફડચા અધિકારી તરીકે શ્રી સહકારી અધિકારી (ફડચા) સદર કચેરીની સદર કાયદાની કલમ ૧૦૮ (૩) હેઠળ નીમણુંક કરવામાં આવે છે અને તેમના મહેનતાણાની રકમ નિયમ મુજબ સરકારી તીજોરીમાં "૦૪૨૫ સહકાર" સદરે જમા કરાવવી ફડચાનું કામકાજ ત્રણ વર્ષમાં પુરું કરવું.

નડીઆદ, તારીખ ૨૦મી સપ્ટેમ્બર, ૨૦૦૪.

વંચાણમાં લીધા :-

(૧) નડીઆદ ગોદી કામદાર મજૂર સ. મં. લી. મુ. નડીઆદ તા. નડીઆદને ફડચામાં લઈ જવાનો વચગાળાનો હુકમ

(૨) ક્રમાંક ફડચ/૦૧/ગ-૨/૪૩૭/૨૦૦૪, તારીખ ૧૭-૮-૨૦૦૪

હુકમ

જા. નં. ઉખસ/કજ/ફડચા/ગ-૨/૪૯૦/૨૦૦૪.-નડીઆદ ગોદી કામદાર મજૂર સં. મં. લી. મુ. નડીઆદ, તાલુકો નડીઆદ, જિલ્લો ખેડાને શ્રી મદદનીશ જિલ્લા રજિસ્ટ્રાર સહકારી મંડળીઓ જીલ્લા પં. નડીઆદની ઓફીસના નોંધ નંબર ૨૩૪૨ તા. ૨૫-૨-૧૯૯૩ થી નોંધવામાં આવી હતી. તે મંડળીને સને ૧૯૬૧ના ગુજરાત રાજ્ય સહકારી મંડળીઓના કાયદાની કલમ ૧૦૭ અન્વયે ફડચામાં લઈ જવાનો હુકમ કરવામાં આવે છે અને સદરહુ મંડળીના ફડચા અધિકારી તરીકે શ્રી સહકારી અધિકારી (ફડચા) લગત જિલ્લા રજિ. સ. મં. નડીઆદની સદર કાયદાની કલમ ૧૦૮ (૩) હેઠળ નીમણુંક કરવામાં આવે છે અને તેમના મહેનતાણાની રકમ નિયમ મુજબ સરકારી તીજોરીમાં "૦૪૨૫ સહકાર" સદરે જમા કરાવવી ફડચાનું કામકાજ ત્રણ વર્ષમાં પુરું કરવું.

નડીઆદ, તારીખ ૨૦મી સપ્ટેમ્બર, ૨૦૦૪.

વંચાણમાં લીધા :-

(૧) નાયકા દશક્રોષી વિભાગ પેડી પપલોટ ડાંગર રૂપાન્તર કરનારી સ. મં. લી. મુ. નાયકા તા. જિ. ખેડાને ફડચામાં લઈ જવાનો વચગાળાનો હુકમ

(૨) ક્રમાંક ફડચ/૦૧/ગ-૨/૪૩૮/૨૦૦૪, તારીખ ૧૭-૮-૨૦૦૪.

હુકમ

જા. નં. ઉખસ/કજ/ફડચા/ગ-૨/૪૯૧/૨૦૦૪.-નાયકા દશક્રોષી વિભાગ પેડી પાપલોટ ડાંગર રૂપાન્તર કરનારી સ. મં. લી. મુકામ નાયકા તાલુકો ખેડા જિલ્લા ખેડાને શ્રી મદદનીશ જિલ્લા રજિસ્ટ્રાર સહકારી મંડળીઓ જિલ્લા પં. નડીઆદની ઓફીસના નોંધ નંબર ૧૫૭૧૧ તા. ૫-૧૧-૧૯૫૯ થી નોંધવામાં આવી હતી. તે મંડળીને સને ૧૯૬૧ના ગુજરાત રાજ્ય સહકારી મંડળીઓના કાયદાની કલમ ૧૦૭ અન્વયે ફડચામાં લઈ જવાનો હુકમ કરવામાં આવે છે અને સદરહુ મંડળીના ફડચા અધિકારી તરીકે શ્રી સહકારી અધિકારી (ફડચા) લગત સદર કચેરીની સદર કાયદાની કલમ ૧૦૮ (૩) હેઠળ નીમણુંક કરવામાં આવે છે અને તેમના મહેનતાણાની રકમ નિયમ મુજબ સરકારી તીજોરીમાં "૦૪૨૫ સહકાર" સદરે જમા કરાવવી ફડચાનું કામકાજ ત્રણ વર્ષમાં પુરું કરવું.

નડીઆદ, તારીખ ૨૦મી સપ્ટેમ્બર, ૨૦૦૪.

વંચાણમાં લીધા :-

(૧) અમરાપુરા (એસ. ૨૬) પિયત સ. મં. લી. મુ. અમરાપુરા તા. મહેમદાવાદને ફડચામાં લઈ જવાનો વચગાળાનો હુકમ

(૨) ક્રમાંક ફડચ/૦૧/ગ-૨/૪૩૯/૨૦૦૪, તારીખ ૧૭-૮-૨૦૦૪.

હુકમ

જા. નં. ઉખસ/કજ/ફડચા/ગ-૨/૪૯૨/૨૦૦૪.-અમરાપુરા (એસ. ૨૬) પિયત સ. મં. લી. મુકામ અમરાપુરા, તાલુકો મહેમદાવાદ, જિલ્લા ખેડાને શ્રી મદદનીશ જિલ્લા રજિસ્ટ્રાર સહકારી મંડળીઓ જિલ્લા પં. નડીઆદની ઓફીસના નોંધ નંબર ૩૪૨૪ તા. ૧૯-૭-૧૯૯૧ થી નોંધવામાં આવી હતી. તે મંડળીને સને ૧૯૬૧ના ગુજરાત રાજ્ય

સહકારી મંડળીઓના કાયદાની કલમ ૧૦૭ અવન્યે ફડચામાં લઈ જવાનો હુકમ કરવામાં આવે છે અને સદરહુ મંડળીના ફડચા અધિકારી તરીકે શ્રી સહકારી અધિકારી (ફડચા) લગત સદર કચેરીની સદર કાયદાની કલમ ૧૦૮ (૩) હેઠળ નીમણુંક કરવામાં આવે છે અને તેમના મહેનતાણાની રકમ નિયમ મુજબ સરકારી તીજોરીમાં ''૦૪૨૫ સહકાર'' સદરે જમા કરાવવી ફડચાનું કામકાજ ત્રણ વર્ષમાં પુરું કરવું.

નડીઆદ, તારીખ ૨૦મી સપ્ટેમ્બર, ૨૦૦૪.

વંચાણમાં લીધા :-

(૧) રોહિસા કૃષિ પિયત સ. મં. લી. મુ. રોહિસા તા. મહેમદાવાદને ફડચામાં લઈ જવાનો વચગાળાનો હુકમ

(૨) ક્રમાંક ફડચ/૦૧/ગ-૨/૪૪૦/૨૦૦૪, તારીખ ૧૭-૮-૨૦૦૪.

હુકમ

જા. નં. ઉખસ/કજ/ફડચ/ગ-૨/૪૯૩/૨૦૦૪.-રોહિસા કૃષિ પિયત સ. મં. લી. મુકામ રોહિસા, તાલુકો મહેમદાવાદ, જિલ્લો ખેડાને શ્રી મદદનીશ જિલ્લા રજિસ્ટ્રાર સહકારી મંડળીઓ જિલ્લા પં. નડીઆદની ઓફીસના નોંધ નંબર ૩૪૦૮ તા. ૨૮-૩-૧૯૯૧ થી નોંધવામાં આવી હતી. તે મંડળીને સને ૧૯૬૧ના ગુજરાત રાજ્ય સહકારી મંડળીઓના કાયદાની કલમ ૧૦૭ અન્વયે ફડચામાં લઈ જવાનો હુકમ કરવામાં આવે છે અને સદરહુ મંડળીના ફડચા અધિકારી તરીકે શ્રી સહકારી અધિકારી (ફડચા) લગત સદર કચેરીની સદર કાયદાની કલમ ૧૦૮ (૩) હેઠળ નીમણુંક કરવામાં આવે છે અને તેમના મહેનતાણાની રકમ નિયમ મુજબ સરકારી તીજોરીમાં ''૦૪૨૫ સહકાર'' સદરે જમા કરાવવી ફડચાનું કામકાજ ત્રણ વર્ષમાં પુરું કરવું.

નડીઆદ, તારીખ ૨૦મી સપ્ટેમ્બર, ૨૦૦૪.

વંચાણમાં લીધા :-

(૧) પીજ વિભાગ તમાકુ સ. મં. લી. મુ. પીજ, તા. નડીઆદને ફડચામાં લઈ જવાનો વચગાળાનો હુકમ.

(૨) ક્રમાંક ફડચ/૦૧/ગ-૨/૪૩૨/૨૦૦૪, તારીખ ૧૭-૮-૨૦૦૪.

હુકમ

જા. નં. ઉખસ/કજ/ફડચા/ગ-૨/૪૯૪/૨૦૦૪.-પીજ વિભાગ તમાકુ ઉત્પાદક સ. મં. લી. મુકામ પીજ, તાલુકો નડીઆદ, જિલ્લો ખેડાને શ્રી મદદનીશ જિલ્લા રજિસ્ટ્રાર સહકારી મંડળીઓ જિલ્લા પં. નડીઆદની ઓફીસના નોંધ નંબર સે-૨૨૬૧૨ તા. ૨૭-૧૦-૧૯૮૭ થી નોંધવામાં આવી હતી. તે મંડળીને સને ૧૯૬૧ના ગુજરાત રાજ્ય સહકારી મંડળીઓના કાયદાની કલમ ૧૦૭ અન્વયે ફડચામાં લઈ જવાનો હુકમ કરવામાં આવે છે અને સદરહુ મંડળીના ફડચા અધિકારી તરીકે શ્રી સહકારી અધિકારી (ફડચા) લગત જિલ્લા રજિ. સ. મં. નડીઆદની સદર કાયદાની કલમ ૧૦૮ (૩) હેઠળ નીમણુંક કરવામાં આવે છે અને તેમના મહેનતાણાની રકમ નિયમ મુજબ સરકારી તીજોરીમાં ''૦૪૨૫ સહકાર'' સદરે જમા કરાવવી ફડચાનું કામકાજ ત્રણ વર્ષમાં પુરું કરવું.

નડીઆદ, તારીખ ૨૦મી સપ્ટેમ્બર, ૨૦૦૪.

વંચાણમાં લીધા :-

(૧) પાલૈયા સેવા સ. મં. લી. મુ. પાલૈયા, તા. ઠાસરાને ફડચામાં લઈ જવાનો વચગાળાનો હુકમ

(૨) ક્રમાંક ફડચ/૦૧/ગ-૨/૪૩૪/૨૦૦૪, તારીખ ૧૭-૮-૨૦૦૪.

હુકમ

જા. નં. ઉખસ/કજ/ફડચા/ગ-૨/૪૯૫/૨૦૦૪.-પાલૈયા સેવા સહકારી મંડળી લી. મુકામ પાલૈયા, તાલુકો ઠાસરા, જિલ્લો ખેડાને શ્રી મદદનીશ જિલ્લા રજિસ્ટ્રાર સહકારી મંડળીઓ જિલ્લા પં. નડીઆદની ઓફીસના નોંધ નંબર ૧૬૦૭૯ તા. ૨૯-૮-૧૯૭૫ થી નોંધવામાં આવી હતી. તે મંડળીને સને ૧૯૬૧ના ગુજરાત રાજ્ય સહકારી મંડળીઓના કાયદાની કલમ ૧૦૭ અન્વયે ફડચામાં લઈ જવાનો હુકમ કરવામાં આવે છે અને સદરહુ મંડળીના ફડચા અધિકારી તરીકે શ્રી ધી ખેડા જિલ્લા મધ્યસ્થ સહકારી બેંક લી. નડીઆદની સદર કાયદાની કલમ ૧૦૮ (૩) હેઠળ નીમણુંક કરવામાં આવે છે અને તેમના મહેનતાણાની રકમ નિયમ મુજબ સરકારી તીજોરીમાં ''૦૪૨૫ સહકાર'' સદરે જમા કરાવવી ફડચાનું કામકાજ ત્રણ વર્ષમાં પુરું કરવું.

નડીઆદ, તારીખ ૨૦મી સપ્ટેમ્બર, ૨૦૦૪.

વંચાણમાં લીધા :-

(૧) ખેડા જિલ્લા મત્સ્ય બીજ ઉછેર સ. મં. લી. મુ. ડભાણ, તા. નડીઆદને ફડચામાં લઈ જવાનો વચગાળાનો હુકમ

(૨) ક્રમાંક ફડચ/૦૧/ગ-૨/૪૩૩/૨૦૦૪, તારીખ ૧૭-૮-૨૦૦૪.

હુકમ

જા. નં. ઉખસ/કજ/ફડચા/ગ-૨/૪૯૬/૨૦૦૪.-ખેડા જિલ્લા મત્સ્ય બીજ ઉછેર સ. મં. લી. મુકામ ડભાણ, તાલુકો નડીઆદ, જિલ્લો ખેડાને શ્રી મદદનીશ જિલ્લા રજિસ્ટ્રાર સહકારી મંડળીઓ જિલ્લા પં. નડીઆદની ઓફીસના નોંધ નંબર ૨૬૨૫૫ તા. -- થી નોંધવામાં આવી હતી. તે મંડળીને સને ૧૯૬૧ના ગુજરાત રાજ્ય સહકારી મંડળીઓના કાયદાની કલમ ૧૦૭ અન્વયે ફડચામાં લઈ જવાનો હુકમ કરવામાં આવે છે અને સદરહુ મંડળીના ફડચા અધિકારી તરીકે શ્રી સહકારી અધિકારી (ફડચા) લગત જિલ્લા રજિ. સ. મં. નડીઆદની સદર કાયદાની કલમ ૧૦૮ (૩) હેઠળ નીમણુંક કરવામાં આવે છે અને

તેમના મહેનતાણાની રકમ નિયમ મુજબ સરકારી તીજોરીમાં ''૦૪૨૫ સહકાર'' સદરે જમા કરાવવી ફડચાનું કામકાજ ત્રણ વર્ષમાં પુરું કરવું.

નડીઆદ, તારીખ ૨૦મી સપ્ટેમ્બર, ૨૦૦૪.

એચ. એન. દરજી,
જિલ્લા રજિસ્ટ્રાર, સહકારી મંડળીઓ,
નડિયાદ.

વંચાણે લીધા :

(૧) આ કચેરીના હુકમ ક્રમાંક : ફડચ/ફ-૧૫૨૫૦/ધ-૨/૮૫, તા. ૪-૩-૨૦૦૪.

(૨) વડોદરા જિલ્લા દૂધ ઉત્પાદક સંઘ લી. ના તા. ૨૨-૩-૨૦૦૪નો પત્ર.

(૩) ફડચા અધિકારી નં. ૨, સ. મં. વડોદરાના તા. ૨૧-૬-૨૦૦૪ના જા. ક્ર. ફડચ/૦૨/૧૪૮/૦૪.

(૨) ગુજરાત સહકારી મંડળીઓ અધિનિયમ, ૧૯૬૧ની કલમ-૧૯ તેમજ નિયમ-૧૦.

હુકમ

જા. નં. ફડચ/૦૧/ધ-૨/૪૧૨/૧૩૨૨૩/૨૦૦૪.- ધી રોપા દૂધ ઉત્પાદક સહકારી મંડળી લી., તા. કરજણ, જિ. વડોદરાને અમુખ (૧)ના હુકમથી ફડચામાં લઈ જવા માટે હુકમ કરેલ હતો અને ફડચા અધિકારી તરીકે સહકારી અધિકારી ફડચા નં. ૨ની નિમણુંક કરવામાં આવેલ હતી.

મંડળીના સભાસદો તરફથી મંડળીને પુનઃજિવીત કરવા રજુઆત થતાં તેમજ વડોદરા જિલ્લા દૂધ ઉત્પાદક સંઘ લી., વડોદરાના આમુખ (૨)માં જણાવેલ પત્રથી મંડળીને પુનઃજિવીત કરવાની ભલામણ કરતા તથા સહકારી અધિકારી ફડચા નં. ૨ લગત કચેરીના આમુખ (૩)માં જણાવેલ પત્રથી મંડળીને જે તે સ્થિતિમાં પુનઃજિવીત કરવા ભલામણ સહની દરખાસ્ત અત્રેની કચેરીને મળતા મંડળી સભાસદોના હિતમાં અને સહકારી પ્રવૃત્તિને વેગ મળે તે હેતુથી મંડળીને પુનઃજિવીત કરવા નિર્ણય લીધેલ છે, તે અન્વયે ધી રોપા દૂધ ઉત્પાદક સહકારી મંડળી લી., રોપા, તા. કરજણ, જિ. વડોદરાને સહકારી કાયદાની કલમ-૧૯ તેમજ નિયમ-૧૦ હેઠળ પ્રાપ્ત થતી સત્તાની રૂએ મંડળીને જે તે સ્થિતિમાં પુનઃજિવીત કરવા આથી હુકમ કરવામાં આવે છે.

વડોદરા, તારીખ ૮મી સપ્ટેમ્બર, ૨૦૦૪.

વંચાણે લીધા :

(૧) આ કચેરીના હુકમ ક્રમાંક : ફડચ/ફ-૧૫૨૪૬/ધ-૨/૯૨, તા. ૪-૩-૨૦૦૪.

(૨) ફડચા અધિકારી નં. ૩, સ. મં. વડોદરાના તા. ૩૧-૮-૨૦૦૪ના જા. ક્ર. ફડચા/૦૧/૦૩/૪૦૯/૦૪.

(૩) ગુજરાત સહકારી મંડળીઓ અધિનિયમ, ૧૯૬૧ની કલમ-૧૯ તેમજ નિયમ-૧૦.

હુકમ

જા. નં. ફડચ/૦૧/ધ-૨/૪૧૮/૧૩૨૧૫/૨૦૦૪.- ધી મયુર મજૂર અને કામદારોની બાંધકામ સહકારી મંડળી લી., મુ. સામંતપુરા, તા. સાવલી, જિ. વડોદરાને અમુખ (૧)ના હુકમથી ફડચામાં લઈ જવા માટે હુકમ કરેલ હતો અને ફડચા અધિકારી તરીકે સહકારી અધિકારી ફડચા નં. ૩ની નિમણુંક કરવામાં આવેલ હતી.

મંડળીના સભાસદો તરફથી મંડળીને પુનઃજિવીત કરવા રજુઆત થતાં તેમજ સહકારી અધિકારી ફડચા નં. ૩ લગત કચેરીના આમુખ (૨)માં જણાવેલ પત્રથી મંડળીને જે તે સ્થિતિમાં પુનઃજિવીત કરવા ભલામણ સહની દરખાસ્ત અત્રેની કચેરીને મળતા મંડળી સભાસદોના હિતમાં અને સહકારી પ્રવૃત્તિને વેગ મળે તે હેતુથી મંડળીને પુનઃજિવીત કરવા નિર્ણય લીધેલ છે, તે અન્વયે ધી મયુર મજુર અને કામદારોની બાંધકામ સહકારી મંડળી લી., મું. સામંતપુરા, તા. સાવલી, જિ. વડોદરાને સહકારી કાયદાની કલમ-૧૯ તેમજ નિયમ-૧૦ હેઠળ પ્રાપ્ત થતી સત્તાની રૂએ મંડળીને જે તે સ્થિતિમાં પુનઃજિવીત કરવા આથી હુકમ કરવામાં આવે છે.

વડોદરા, તારીખ ૯મી સપ્ટેમ્બર, ૨૦૦૪.

વંચાણે લીધો :

(૧) શ્રી સહકારી અધિકારી ફડચા નં. ૨, વડોદરા લગત સદર કચેરીની તારીખ ૨૮-૬-૦૪ની નોંધણી રદની દરખાસ્ત.

હુકમ

જા. નં. ફડચા/૦૧/ધ-૨/૪૨૩/૧૩૨૪૮/૨૦૦૪.- ધી જયભારત સામુદાયીક ખેતી સહકારી મંડળી લી., મુ. ચોકારીની નોંધણી ક્રમાંક સે-૨૪૮૧, તારીખ ૧૫મી ફેબ્રુઆરી, ૧૯૮૭થી કરવામાં આવી હતી. જિલ્લા રજિસ્ટ્રાર સહકારી મંડળીઓ વડોદરાના હુકમ નંબર ફડચા/ફ/૧૫૨૦૨/ધ-૨/૧૪૫/૨૦૦૩, તારીખ ૯મી ડીસેમ્બર, ૨૦૦૩થી ફડચામાં લઈ જવામાં આવા હતી. સદરહુ મંડળીની ફડચા અંગેની કામગીરી સંપૂર્ણ થઈ ગયેલ હોવાથી તેમજ તે અંગે હવે કાંઈ કરવાનું રહેતું ન હોવાથી ફડચા અધિકારીએ નોંધણી રદ કરવા માટે નિવેદન આપેલ છે. જેથી સને ૧૯૬૧ના ગુજરાત સહકારી મંડળીઓના કાયદાની કલમ ૧૧૪(૨) અન્વયે ફડચાની કામગીરી સમાપ્ત થયેલી જાહેર કરવામાં આવે છે. અને સદરહુ મંડળીની નોંધણી સદરહુ કાયદાની કલમ-૨૦ અન્વયે રદ કરવામાં આવે છે. આ હુકમની તારીખથી સદરહુ મંડળી બંધ કરવામાં આવેલી છે એમ ગણાશે.

વડોદરા, તારીખ ૧૩મી સપ્ટેમ્બર, ૨૦૦૪.

વંચાણે લીધો :

(૧) શ્રી સહકારી અધિકારી ફડચા નં. ૧, વડોદરા લગત કચેરીના નંબર ફડચ/૦૧/૮૯/૨૦૦૪, તારીખ ૯-૨-૦૪ની નોંધણી રદની દરખાસ્ત.

હુકમ

જા. નં. ફડચા/૦૧/ઘ-૨/૪૨૪/૧૩૨૫૮/૨૦૦૪.- ધી સારીંગ ખેતી પિયત સહકારી મંડળી લી., મુ. સારીંગ, તા. કરજણની નોંધણી ક્રમાંક સે-૩૫૬, તારીખ ૧૯મી જાન્યુઆરી, ૧૯૬૩થી કરવામાં આવી હતી. જિલ્લા રજિસ્ટ્રાર સહકારી મંડળીઓ વડોદરાના હુકમ નંબર ફડચા/ફ/૮૫૬૭/૦૧/સ-૧/૪૭૬૭, તારીખ ૧૦મી ઓગસ્ટ, ૧૯૮૮થી ફડચામાં લઈ જવામાં આવી હતી. સદરહુ મંડળીની ફડચા અંગેની કામગીરી સંપૂર્ણ થઈ ગયેલ હોવાથી તેમજ તે અંગે હવે કાંઈ કરવાનું રહેતું ન હોવાથી ફડચા અધિકારીએ નોંધણી રદ કરવા માટે નિવેદન આપેલ છે. જેથી સને ૧૯૬૧ના ગુજરાત સહકારી મંડળીઓના કાયદાની કલમ ૧૧૪(૨) અન્વયે ફડચાની કામગીરી સમાપ્ત થયેલી જાહેર કરવામાં આવે છે. અને સદરહુ મંડળીની નોંધણી સદરહુ કાયદાની કલમ-૨૦ અન્વયે રદ કરવામાં આવે છે. આ હુકમની તારીખથી સદરહુ મંડળી બંધ કરવામાં આવેલી છે, એમ ગણાશે.

વડોદરા, તારીખ ૧૩મી સપ્ટેમ્બર, ૨૦૦૪.

વંચાણે લીધો :

(૧) શ્રી સહકારી અધિકારી ફડચા નં. ૪, બરોડા સેન્ટ્રલ કો. ઓપરેટીવ બેન્ક લી., વડોદરાના જાવક નંબર ફડચ/૦૪/ફ-૪/ ૨૪/૨૦૦૪, તારીખ ૨૯-૧-૦૪ની નોંધણી રદની દરખાસ્ત.

હુકમ

જા. નં. ફડચ/૦૧/ઘ-૨/૪૨૫/૧૩૨૬૪/૨૦૦૪.- ધી ખરેડા ગૃપ વિવિધ કાર્યકારી સહકારી મંડળી લી., મુ. ખરેડા, તા. નસવાડી, જિ. વડોદરાની નોંધણી ક્રમાંક સે-૨૮૮૬, તારીખ ૧૨મી ઓગસ્ટ, ૧૯૬૮થી કરવામાં આવી હતી. જિલ્લા રજિસ્ટ્રાર સહકારી મંડળીઓ વડોદરાના હુકમ નંબર ફડચ/ફ/૧૨૬૮૨/ઘ-૨/૭૯, તારીખ ૭મી માર્ચ, ૨૦૦૧થી ફડચામાં લઈ જવામાં આવી હતી. સદરહુ મંડળીની ફડચા અંગેની કામગીરી સંપૂર્ણ થઈ ગયેલ હોવાથી તેમજ તે અંગે હવે કાંઈ કરવાનું રહેતું ન હોવાથી ફડચા અધિકારીએ નોંધણી રદ કરવા માટે નિવેદન આપેલ છે. જેથી સને ૧૯૬૧ના ગુજરાત સહકારી મંડળીઓના કાયદાની કલમ ૧૧૪(૨) અન્વયે ફડચાની કામગીરી સમાપ્ત થયેલી જાહેર કરવામાં આવે છે. અને સદરહુ મંડળીની નોંધણી સદરહુ કાયદાની કલમ-૨૦ અન્વયે રદ કરવામાં આવે છે. આ હુકમની તારીખથી સદરહુ મંડળી બંધ કરવામાં આવેલી છે એમ ગણાશે.

વડોદરા, તારીખ ૧૩મી સપ્ટેમ્બર, ૨૦૦૪.

ડી. જી. દલાલ,
જિલ્લા રજિસ્ટ્રાર,
સહકારી મંડળીઓ, વડોદરા.

વાંચ્યો :-

(૧) અત્રેની કચેરીના વચગાળાનો હુકમ જા. નં. ફડચ/૦૧/ખ-૩/ ૭૭૪, તા. ૧૩-૭-૨૦૦૧.

(૨) અત્રેની કચેરીના હુકમ નં. ફડચ/૦૧/ખ-૩/૮૫૩, તા. ૨૭-૮-૦૧.

(૩) ઈન. મેનેજરશ્રી, પંચમહાલ ડીસ્ટ્રીકટ કો.ઓપ. બેંક લી.ના પત્ર ક્રમાંક વી.એસ./ફડચ/૫૦/૨૪૩, તા. ૨૭-૮-૨૦૦૪.

સુધારો

જા.નં. ફડચ/૦૧/ખ-૧/૮૪૮/૦૪.- ક્રમાંક-૧માં અત્રેની કચેરીના હુકમથી ગોધરા તાલુકા પૂર્વ વિભાગ પ્રાથમિક શિક્ષકોની ધિરાણ અને ગ્રાહક મંડળી લી., મુ. પો. સંતરોડને ફડચામાં લઇ જવા માટેના વચગાળાના આદેશમાં સદરહુ મંડળીના ફડચા અધિકારી તરીકે ધી પંચમહાલ જિલ્લા સહકારી બેંક લી.ની જ નિમણુંક કરવામાં આવેલ હતી. પરંતુ અંતિમ આદેશમાં આ મંડળીના ફડચા અધિકારી તરીકે સહકારી અધિકારી (ફડચા) સદર કચેરીની નિમણુંક કરવામાં આવેલ હતી. જેમાં સુધારો કરી આ મંડળીના ફડચા અધિકારી તરીકે ''ધી પંચમહાલ જિલ્લા સહકારી બેંક લી., ગોધરા'' ની નિમણુંક કરવામાં આવે છે.

અન્ય શરતો યથાવત રહેશે.

ગોધરા, તારીખ ૨૧મી સપ્ટેમ્બર, ૨૦૦૪.

જે. જી. પંડયા,
જિલ્લા રજિસ્ટ્રાર,
સહકારી મંડળીઓ, ગોધરા.

મેનેજર (કે.વી.સી.આઇ.) અને

જિલ્લા રજિસ્ટ્રાર દ્વારા

નંબર જીઉકે/સુ/નધણ/૧૮૯/ઉ.-૬૫૬૫/૨૦૦૪.-આથી જાહેર કરે છે કે શ્રી લક્ષ્મીનારાયણ ઈન્ડસ્ટ્રીયલ કો.ઓપ. સર્વિસ સો.લી., મર્યાદિત સ્થળ ખટોદાર, તાલુકો ચોર્યાસી, જિલ્લો સુરત.

સને ૧૯૬૧નો ગુજરાત કાયદો (ગુજરાત સહકારી મંડળીઓનો કાયદો ૧૯૬૧)ની કલમ-૯ અન્વયે આજરોજ નોંધવામાં આવી છે.

સુરત, તારીખ ૧૭મી સપ્ટેમ્બર, ૨૦૦૪.

એચ. એચ. વાઢેર,
મેનેજર, (કે.વી.સી.આઈ.) અને
જિલ્લા રજિસ્ટ્રાર, સહકારી મંડળીઓ,
(ઉદ્યોગ) જિલ્લા ઉદ્યોગ કેન્દ્ર,
સુરત.

સરકારી મુદ્રણાલય, વડોદરા.

REGISTERED No. G-BA-14-E

©

सत्यमेव जयते

The Gujarat Government Gazette

[PUBLISHED BY AUTHORITY]

Vol. XLV] THURSDAY, OCTOBER 14, 2004 / ASVINA 22, 1926 [No. 42

Separate paging is given in each part of the Supplement to the Central Gazette and central section in order that it may be filed as a separate compilation

PART I

SUPPLEMENT TO THE CENTRAL GAZETTE AND CENTRAL SECTION

Part I, Part I-A, Part I-B and Part I-L

		Pages
Part-I	Government Notifications, Appointment, Promotion, Leave of Absence, Rules and Order (other than those published in Part I-A, IV-A, IV-B and IV-C) pertaining only to the Supplement to the Central Gazette.	1075-1102
Part I-A	Orders and Notifications, other than those published in Part IV-B, order the Bombay Local Boards, Village Panchayats, Municipal Boroughs, District Municipal Primary Education and Local Fund Audit Act, pertaining only to the Supplement to the Central Gazette.	42
Part I-B	Government Notifications, Published under Land Acquisition Act only.	571
Part I-L	Notifications and Orders, Awards, other than those published in Parts I, IV-A, IV-B and IV-C) under Central Industrial Disputes Act, and Gujarat Industrial Relations Act.	5143-5215

MISCELLANEOUS NOTIFICATIONS, APPOINTMENTS, ETC.

પોલીસ કમિશનર દ્વારા

જાહેરનામું

ક્રમાંક નં. ઉ/ગપક/૧૪૮/૦૪.-૧૯૫૧ના મુંબઈના પોલીસ ધારા ૧૯૫૧ (એકટ નં. ૨૨ ઓફ ૧૯૫૧)ના વિભાગ-૨ના પેટા નિયમ (૩) માં નિર્દિષ્ટ કર્યા મુજબ તથા ગુજરાત સરકારના સાયન્સ એન્ડ ટેકનોલોજી વિભાગના ગેઝેટ તા. ૨૪-૬-૦૪ના જાહેરનામાં ક્રમાંક જીએસટી / ૨૦૦૪ / ૦૧ / સીવાયસી / ૨૦૦૩ / જીઓઆઈ / ૩ / ડીએસટી ને વંચાણમાં લઈને તે હેઠળ આપવામાં આવેલ સત્તાની રૂએ હું કે. આર. કૌશીક, પોલીસ કમિશનર, અમદાવાદ શહેર, સાયબર કાફે ચલાવવા માટે અમદાવાદ શહેર વિસ્તારના પરવાના આપવાના તેમજ તેમના નિયમન કરવા માટેના નીચે દર્શાવેલ નિયમો ઘડવામાં આવે છે.

સાયબર કાફેની વ્યાખ્યા :

ધી ગુજરાત ઈન્ફોરમેશન્ ટેકનોલોજી રૂલ્સ હેઠળ ઘડવામાં આવે છે. તેમજ ઈન્ફોરમેશન ટેકનાલોજી એકટ ૨૦૦૦ હેઠળ આવરી લેવામાં આવેલ છે.

સાયબર કાફેની વ્યાખ્યા મુંબઈ પોલીસ અધિનિયમ ૧૯૫૧ એકટ નં. ૨૨ ઓફ ૧૯૫૧ના સેકશન-૨ પેરા- સબ સેકશન-૯ મુજબ જાહેર મનોરંજન માટેની જગ્યા ઠરાવવામાં આવેલ છે. આ સાયબર કાફેનું સ્થળ એટલે કે કોઈ પણ નામે ચાલતુ એવું સાહસ/સંસ્થા કાફે કે જ્યાં જાહેર જનતા કોઈપણ સ્વરૂપે ઈન્ટરનેટનું ઉપયોગ જરૂરી નિયંત્રણો સાથે વિના મુલ્યે કે તેના માટે જરૂરી ચુકવણી કરીને કોઈપણ રચનાત્મક કે આનંદ પ્રમોદ/મનોરંજન કરતી હોય.

સાયબર કાફે માલિકની જવાબદારી :

(૧) કોઈપણ કાફે માલિક કે તેનો અધિકૃત કર્મચારી તેને સંતોષ થાય તેટલા જરૂરી પુરાવા રજુ કર્યેથી લોગ રજીસ્ટર શિડયુલ-૩ (નમુના મુજબનું)માં નોંધ કરીને કાફેમાં બ્રાઉઝરને ઈન્ટરનેટનો ઉપયોગ કરવા દેશે.

(૨) શિડયુલ મુજબ લોગ રજીસ્ટર કાફે માલિકે નિભાવવાનું રહેશે અને લઘુત્તમ ત્રણ વર્ષ સુધી તેની જાળવણી ફરજીયાત કરવાની રહેશે.

(૩) કાફેના દરેક કોમ્પ્યુટર સેફટી સોફટવેરથી સજ્જ રહેશે જેથી કોઈ વ્યક્તિ અશ્લિલ વેબસાઈટો, આંતકવાદી પ્રવૃત્તિઓ કે વાંધાજનક વેબસાઈટનો ઉપયોગ કરી શકે નહીં.

(૪) ઈન્ટરનેટ સર્વિસ પ્રોવાઈડરનું પ્રમાણપત્ર, ઈન્ટરનેટ પ્રોટો કોલ એડ્રેસ, કુલ બેન્ડ વિડથ, ઈન્ટરનેટ સર્વિસ પ્રોવાઈડર વિડીયો કોન્ફરન્સી ઈન્ટરનેટ પ્રોટોકોલ ટેલીફોનની વિગત લાયસન્સીંગ અધિકારીને અરજી સાથે આપવાની રહેશે.

(૫) કાફે માલિકે જરૂરી સ્ટેમ્પ પેપર ઉપર બાંહેધરી તથા બોન્ડ આપવાના રહેશે. તેમાં સમય મર્યાદા દર્શાવેલ હોય તો તે પુર્ણ થતા પહેલા ત્યારબાદ ના વધુ સમયના રજુ કરવાના રહેશે.

(૬) કોમ્પ્યુટરના સ્ટોરેજ મીડીયા/હાર્ડવેરની વિગત લાયસન્સીંગ અધિકારીને આપવાની રહેશે. આ સાધનોમાં તબદીલ રીપેરીંગની જાણ લાયસન્સીંગ અધિકારીને કોડ બનાવટ અને નંબર સાથે તુરત કરવાની રહશે.

(૭) કાફે માલીકે નીચે મુજબની બેક-અપની ૬ માસ સુધી સાચવણી જાળવણી નીચે મુજબ કરવાની રહેશે.

(૧) ઈન્ટરનેટ બ્રાઉઝરની

(૨) વેબ સાઈટનો ઈતિહાસ

(૩) ઈન્ટરનેટ કુકીઝ

(૪) મોર્ડન લોગ્સ

(૫) ઈન્ટરનેટ ડાઉન લોડ

(૬) પ્રોક્ષી લોગ

(૭) નેટવર્ક સોફટવેરના ઉપયોગથી ઉદભવતા બીજા લોગ.

વ્યક્તિગત ઓળખ :

કાફેની મુલાકાત લેતા દરેક બ્રાઉઝરે ફોટા સાથેનું (આઈ. કાર્ડ, પાસપોર્ટ કે મતદાર યાદી કાર્ડ કે પાન કાર્ડ કે ડ્રાઈવીંગ લાયસન્સ) આ પૈકી કોઈ એક ઓળખ માટે રજુ કરવાનું રહેશે.

II ફોટા સાથેના કે કાર્ડ વગરના બાળક સાથેની પુખ્ત ઉંમરની વ્યક્તિએ આ મુજબની પોતાની ઓળખ આપેથી કાફેમાં પ્રવેશ અપાશે.

III આ મુજબની ફોટા સાથેની કોઈપણ ઓળખ રજુ ન કરનાર બ્રાઉઝરને કાફે મેનેજમેન્ટને સંતોષ થાય તો કોમ્પ્યુટર ઉપરના વેબ કેમરોથી ફોટા પાડી હોડીક્સ ખાતે સ્ટોર કરી આ ફોટા લો એન્ફોર્સમેન્ટ એજેન્સીઓએ ચકાસણી માટે માંગ્યેથી રજુ કરવાના રહેશે. જો બ્રાઉઝ તે માટે સહમત ન થાય તો તેને ઈન્ટરનેટનો ઉપયોગ કરવા આપવા દેવાશે નહીં.

(૮) કોઈપણ વ્યક્તિગત જરૂરી ઓળખપત્ર કે ફોટા સાથેની વિગત રજુ ન કરનારને ઈન્ટરનેટનો ઉપયોગ કાફે ખાતે કરવા દેવાશે નહીં.

(૯) કાફેની/કોમ્પ્યુટરની તમામ ઘડિયાલો ભારતીય સમય પ્રમાણે સેટ કરી ચાલુ રાખવાની રહેશે.

(૧૦) શિડયુલ મુજબનું લોગ રજીસ્ટર લઘુતમ એક વર્ષ સુધી જાળવવાનું રહેશે.

(૧૧) (કાયદાની જાળવણી કરતી) અધિકૃત એજેન્સીઓ દ્વારા આ સ્થળની તપાસણી દરમ્યાન નિયમોનું પાલન થાય છે કે કેમ ? તે ચકાસી શકશે અને જરૂરી ચકાસણી માટે સાયબર કાફે સંચાલકોએ સહકાર આપવાનો રહેશે.

(૧૨) ટેકનાલોજીમાં અવારનવાર આવતા આધુનિક પરિવર્તનના સમય સંજોગોને અનુલક્ષીને લાયસન્સીંગ અધિકારીને આ નિયમોમાં ફેરફાર સુધારા વધારા કરવાનો હક્ક અબાધીત રહેશે.

(૧૩) લાયસન્સીંગ અધિકારી જો કાફેની જગ્યા અંગે તથા તેનાથી જતા જાહેરહિતના વિવાદ અસુવિધા, અગવડ જોખમ ભય નુકશાન કે અન્ય નાગરિકોને થતા નુકશાન કે ઉભા થતા ટ્રાફિક અવરોધ કે રાષ્ટ્રીય હિતને થતુ નુકસાન કે કાયદાકીય જોગવાઈનો અમલ કરવાનાં થતાં અસુવિધાને ધ્યાને લઈને ખાસ કિસ્સા તરીકે પગલાં લઈ ખાસ શરતો અને નિયમો દાખલ કરવાનો હક્ક અબાધીત રહેશે. અને રાષ્ટ્રીય હીત તથા કાયદા અને વ્યવસ્થાની સ્થિતીને અનુલક્ષીને પરવાનો આપવાની માંગણી નકારી શકાશે.

(૧૪) (સાયબર કાફેના સંચાલક માલિક કે નોકર દ્વારા) શરતોનો ભંગ કરનાર વ્યક્તિ શિક્ષાને પાત્ર ગણાશે. (કાફેના અધિકૃત વ્યક્તિ કે નોકરનું કૃત્ય કાફે સંચાલક/માલિકને બંધનકર્તા રહેશે.)

(૧૫) દરેક ખુલ્લા કોમ્પ્યુટરોના સ્કીન બહારની બાજુ એટલે કે કાફેના પ્રવેશતા જ દેખાય તે રીતે રાખવાના રહેશે.

(૧૬) શૈક્ષણિક સંસ્થા/હોસ્પીટલ/ધાર્મિક સ્થળના ૫૦૦ મીટરના એરીયામાં સાયબર કાફે ચલાવા માટે પરવાનગી આપવામાં આવશે નહીં.

(૧૭) જો કાફેમાં નાના પાર્ટીશન હોય તો બાળકોને પાર્ટીશનવાળા ભાગમાં નેટનો ઉપયોગ કરવા મંજુરી આપવી નહીં અને પાર્ટીશનની ઉંચાઈ ૧૩૦ સે. મી. થી વધારે રાખી શકાશે નહીં.

(૧૮) (અ) લાયસન્સીંગ અધિકારીએ ૩૧ ડિસેમ્બર સુધીના પુરા થતા કેલેન્ડર વર્ષ માટે પરવાના આપવાના તથા રિન્યુ કરવાના રહેશે.

(બ) પરવાનાની તારીખ પુર્ણ થતા પહેલા રિન્યુ માટે અરજી ૧ માસ પહેલા કરવાની રહેશે. ત્યારબાદ એટલે કે ૩૧ ડિસેમ્બરના સમય સુધી અરજી ન કરવાને કારણે પરવાનો અમલમાં રહેતો બંધ થશે અને તે રદબાતલ ગણાશે. નવી અરજી કર્યેથી નવો પરવાનો મેળવવા કાર્યવાહી સાયબર કાફે સંચાલકે નવેસરથી કરવાની રહેશે.

(ક) પરવાના માટે જરૂરી ફીનું ધોરણ અમદાવાદ શહેર કમિશનરેટ એરીયા પુરતુ નીચે મુજબનું રહેશે.

નવા પરવાના ફી	રૂા. ૫૦૦/-
વાર્ષિક રીન્યુ ફી	રૂા. ૨૫૦/-

આ પરવાના જરૂરી દસ્તાવેજો સંતોષકારક રીતે રજુ કરેલ જણાયેથી ૨ વર્ષ માટે જરૂરી ફી તથા લેખિત બાંહેધરી જરૂરી રીન્યુ ફી લઈને રીન્યુ થઈ શકશે.

નિયમોમાં મુદત પછીની લેઈટ ફીની કે લેઈટ રીન્યુઅલની કોઈ જોગવાઈ રાખવામાં આવતી નથી.

અરજદારની નવી માંગણી નામંજુર કે પરવાનો રદ કરવા માટેની અરજી માટે અપીલ ઓથોરીટી સરકારશ્રીના સાયન્સ એન્ડ ટેકનાલોજી વિભાગને દિન-૩૦ની મર્યાદામાં કરી શકાશે.

સાયબર કાફેમાં આહારગૃહ/ખાણીપીણી ચીજો માટે અલગ આહારગૃહ નોંધણી પ્રમાણપત્ર મેળવવાનું ફરજીયાત રહેશે.

આ જાહેરનામાનું ભંગ કરનાર ભારતીય ફોજદારી ધારા ૧૮૬૦ની કલમ ૧૮૮ તથા મુંબઈ પોલીસ અધિનિયમ ૧૯૫૧ની ૧૩૧ની જોગવાઈઓ હેઠળ શિક્ષાને પાત્ર રહેશે. આ જાહેરનામાંનો અમલ તારીખ ૬-૧૦-૨૦૦૪થી કરવાનો રહેશે.

આજ રોજ તા. ૨૧મી સપ્ટેમ્બર, ૨૦૦૪ના રોજ સહી સિક્કો કરી આપ્યો.

કે. આર. કૌશીક
પોલીસ કમિશનર,
અમદાવાદ શહેર.

જાહેરનામું

ફોજદારી કાર્યરીતી અધિનિયમ, ૧૯૭૩ ની કલમ ૧૪૪ અન્વયે કાઢેલ.

ક્રમાંક. એસ.બી/જાહેરનામું/૩૬૩૭/૨૦૦૪.—વડોદરા શહેરની વર્તમાન પરિસ્થિતિને લક્ષમાં લઈ જાહેર શાંતી અને સલામતી જાળવવા પગલાં લેવા જરૂરી છે. તેમજ વડોદરા શહેરમાં કોઈપણ પ્રકારના સુલેહ શાંતીનો ભંગ ન થાય અને જાહેર સલામતી અને કાયદો અને વ્યવસ્થા જળવાઈ રહે તે માટે નીચે જણાવ્યા મુજબ પ્રતિબંધ મુકવાની જરૂર જણાય છે.

વડોદરા શહેર પોલીસ કમિશનરની હકુમત હેઠળના વિસ્તારોમાં કોઈ પણ પ્રકારનો સુલેહ શાંતીનો ભંગ ન થાય અને જાહેર સલામતી તથા કાયદો અને વ્યવસ્થા જળવાઈ રહે તે માટે ચાર કરતાં વધારે માણસોના ભેગા થવા પર, કોઈ સભા બોલાવવા, સરઘસ કાઢવા ઉપર પ્રતિબંધ મુકવાની જરૂર જણાય છે.

વાસ્તે હું સુધીર સિન્હા, પોલીસ કમિશનર, વડોદરા શહેર, ગુજરાત સરકારના ગૃહ વિભાગના તા. ૮-૧૧-૮૨ના નોટીફિકેશન નંબર જીજી/૪૨૨/સી.આર.સી./૧૦૮૨/૧૦૮૦/એમ. અન્વયે જે ફોજદારી કાર્યરીતી અધિનિયમન ૧૯૭૩ની કલમ ૨૦ નીચેની પેટા કલમ (૧) નીચે બહાર પાડવામાં આવેલ છે. અને જેનું પુનરાવર્તન ગુજરાત સરકારના ગૃહ વિભાગના તા. ૭-૧-૧૯૮૯ થી બહાર પાડવામાં આવેલ સંકલીત જાહેરનામાં નં. જીજી/૬/ફકઅ/૧૦૮૮/૬૭૫૦/ મ.માં થયેલ છે. જેમાં વડોદરા શહેરના પોલીસ કમિશનરશ્રી, નાયબ પોલીસ કમિશનરશ્રી અને સુપ્રી. ઓફ પોલીસ (મદદનીશ પોલીસ કમિશનરશ્રીઓ)ને એક્ઝી. મેજી. તરીકે જાહેર કરવામાં આવેલ છે. તેમજ તેઓને ક્રિમીનલ પ્રોસીજર કોડની કલમ-૧૪૪ના અધિકારનો ઉપયોગ કરવા ખાસ અધિકૃત કરવામાં આવેલા છે. તે અધિકારની રૂએ નીચે જણાયેલ વિસ્તારોમાં તારીખ ૧લી ઓક્ટોબર, ૨૦૦૪ કલાક ૦૦:૦૦ થી તારીખ ૩૦મી નવેમ્બર, ૨૦૦૪ કલાક ૨૪-૦૦ સુધી નીચેના કૃત્યો કરવા પર પ્રતિબંધ ફરમાવું છું.

પ્રતિબંધિત કૃત્યો :–

(૧) ચાર કરતા વધારે માણસોના ભેગા થવા પર કોઈ સભા બોલાવવાનું કે સરઘસ કાઢવા ઉપર

વિસ્તાર અને અમલવારીના પીરિયડ :-

વડોદરા શહેર પોલીસ કમિશનરની હકુમત હેઠળનો સમગ્ર વિસ્તાર આ હુકમનું અમલ તારીખ ૧લી ઓક્ટોબર ૨૦૦૪ થી તારીખ ૩૦મી નવેમ્બર ૨૦૦૪ સુધી કરવાનો રહેશે.

અપવાદ :-

જે માણસ સરકારી ફરજ અથવા કામગીરીમાં હોય તેમજ હોમગાર્ડ કે અન્ય સરકારી અથવા અર્ધ સરકારી એજન્સી કે જેઓ કાયદેસરની ફરજ પર હોય તેવો તથા સ્મશાન યાત્રા અને લગ્નના વરઘોડાને લાગુ પડશે નહીં.

આ હુકમનો ભંગ કરનાર અથવા ઉલ્લંઘન કરનાર ભારતના ફોજદારી અધિનિયમન ૧૮૬૦ની કલમ ૧૮૮ હેઠળ શિક્ષાને પાત્ર છે.

આજ તારીખ ૨૯મી સપ્ટેમ્બર, ૨૦૦૪ના રોજ મારી સહી અને સિક્કો કરી આપેલ છે.

જાહેરનામું

ફોજદારી કાર્યરીતી અધિનિયમ, ૧૯૭૩ ની કલમ ૧૪૪ અન્વયે કાઢેલ.

ક્રમાંક. એસ.બી/જાહેરનામું/૩૬૩૮/૨૦૦૪.—વડોદરા શહેરની વર્તમાન પરિસ્થિતિને લક્ષમાં લઈ જાહેર શાંતી અને સલામતી જાળવવા અને પ્રદુષણ રહિત વાતાવરણ રાખવા પગલાં લેવા જરૂરી છે. તેમજ વડોદરા શહેરમાં કોઈપણ પ્રકારના સુલેહ શાંતીનો ભંગ ન થાય અને જાહેર સલામતી અને કાયદો અને વ્યવસ્થા જળવાઈ રહે અને સ્વચ્છ વાતાવરણ રહે તે માટે નીચે જણાવ્યા મુજબ તાત્કાલીક પ્રતિબંધ મુકવાની જરૂર જણાય છે.

પ્રાઈવેટ સીક્યુરીટી એજેન્સીના માણસો લાયસન્સવાળા હથિયારો જાહેર જગ્યામાં લઈ ફરે છે અને લોનના હપ્તા ઉધરાવવા, જમીનના વિવાદોમાં જઈ લાયસન્સવાલા હથિયારોનું ઉપયોગ પણ કરે છે આવા ઘણા ખરા હથિયારો બીજા રાજ્યોમાંથી ઓલ ઈન્ડીયા લાયસન્સ મેળવી વડોદરામાં મુખ્યત્વે ઉપયોગ કરે છે. લાયસન્સવાળા હથિયારો સાથે કરેલ ગુનાઓમાં કેટલીક ફરીયાદો પણ દાખલ થયેલ છે. જેથી પ્રાઈવેટ સિક્યુરીટી એજન્સીના માણસો જાહેર જગ્યામાં લાયસન્સવાળા હથિયારો લઈ ફરે નહિ તે જરૂરી છે.

વાસ્તે હું સુધીર સિન્હા, પોલીસ કમિશનર, વડોદરા શહેર, ગુજરાત સરકારના ગૃહ વિભાગના તા. ૮-૧૧-૮૨ના નોટીફિકેશન નંબર જીજી/૪૨૨/સી.આર.સી./૧૦૮૨/૧૦૮૦/એમ. અન્વયે જે ફોજદારી કાર્યરીતી અધિનિયમ ૧૯૭૩ની કલમ ૨૦ નીચેની પેટા કલમ (૧) નીચે બહાર પાડવામાં આવેલ છે. અને જેનું પુનરાવર્તન ગુજરાત સરકારના ગૃહ વિભાગના તા. ૭-૧-૧૯૮૯ થી બહાર પાડવામાં આવેલ સંકલીત જાહેરનામાં નં. જીજી/૬/ફકઅ/૧૦૮૮/૬૭૫૦/મ.માં થયેલ છે. જેમાં વડોદરા શહેરના પોલીસ કમિશનરશ્રી, નાયબ પોલીસ કમિશનરશ્રી અને સુપ્રી. ઓફ પોલીસ (મદદનીશ પોલીસ કમિશનરશ્રીઓ)ને એકઝી. મેજી. તરીકે જાહેર કરવામાં આવેલ છે. તેમજ તેઓને ક્રિમીનલ પ્રોસીજર કોડની કલમ-૧૪૪ના અધિકારનો ઉપયોગ કરવા ખાસ અધિકૃત કરવામાં આવેલ છે. તે અધિકારની રૂએ નીચે જણાવેલ વિસ્તારોમાં તારીખ ૧લી ઓક્ટોબર, ૨૦૦૪ કલાક ૦૦:૦૦ થી તારીખ ૩૦મી નવેમ્બર, ૨૦૦૪ કલાક ૨૪-૦૦ સુધી નીચેના કૃત્યો કરવા પર પ્રતિબંધ ફરમાવવામાં આવેલ છે.

પ્રતિબંધિત કૃત્યો :–

(ક) શસ્ત્રો, ડંડા, લાકડી, લાઠી, તલવાર, ભાલા, સોટા, ખંજર તથા ચપ્પા સાથે રાખીને ફરવાની મનાઈ ફરમાવું છું.

(ખ) સ્ફોટક પદાર્થ લઈ જવાની.

(ગ) બીજા શસ્ત્રો લઈ જવાની.

(ઘ) સરઘસ સાથે સળગતી મશાલ રાખવાની.

(ચ) વ્યક્તિઓના પુતળા બાળવાની.

(છ) રાત્રે ૧૨ થી સવારે ૬ વચ્ચે ખુલ્લી જગ્યામાં લાઉડસ્પીકર વગાડવાની અને પબ્લિક એડ્રેસ સિસ્ટમ વાપરવાની.

(જ) પ્રાઈવેટ સિક્યુરીટી એજન્સીના સંચાલક અને કર્મચારી લાયસન્સવાળા હથિયારો લઈ જાહેર જગ્યામાં જઈ શકશે નહિ.

વિસ્તાર અને અમલવારીના પીરિયડ :-

વડોદરા શહેર પોલીસ કમિશનરની હકુમત હેઠળનો સમગ્ર વિસ્તાર આ હુકમનું અમલ તારીખ ૧લી ઓક્ટોબર ૨૦૦૪ થી તારીખ ૩૦મી નવેમ્બર ૨૦૦૪ સુધી કરવાનો રહેશે.

અપવાદ :-

(૧) સરકારી અથવા અર્ધ સરકારી નોકરી અથવા કામગીરીમાં હોય તેમને જેના ઉપરી અધિકારીઓએ આવી કોઈ હથિયાર લઈ જવા ફરમાવ્યુ હોય અથવા કોઈ હથિયાર લઈ જવાની જેની ફરજ હોય તેમને.

આ હુકમનો ભંગ કરનાર અથવા ઉલ્લંઘન કરનાર ભારતના ફોજદારી અધિનિયમ ૧૮૬૦ની કલમ ૧૮૮ હેઠળ શિક્ષાને પાત્ર છે.

આજ તારીખ ૨૯મી સપ્ટેમ્બર, ૨૦૦૪ના રોજ મારી સહી અને સિક્કો કરી આપેલ છે.

સુધીર સિન્હા,
પોલીસ કમિશનર,
વડોદરા શહેર
વડોદરા.

BY DISTRICT JUDGE

Read : (1) The Government Notification, Legal department No.GK/2004/10/SPC/102003/U. O.- 329/D, dated 21-06-2004, under the Electricity Act, 2003.

(2) The Hon'ble High Court of Gujarat, letter No. A.0727/2003, dated 14-09-2004.

Order

No.B.1/ADM/280 of 2004.–In view of the Government Notification, dated 21-06-2004, cited in the preamble at Sr. No. 1, the Government of Gujarat has constituted a Special Court for District consisting of Additional District and sessions Judge and for the city of Ahmedabad constisting of City Civil and Sessions Judge for the purpose of providing speedy trial of offences referred to in section 135 to 139 of the Electricity Act. 2003.

As per the direction issued by the Hon'ble High Court of Gujarat letter, dated 14th September, 2004, cited in the preamble at Sr.No. 2, the undersigned hereby nominate Mr. A. N.Vakil, Joint District Judge and Additional Sessions Judge, Mahesana to preside over a Special Court constituted under Section 153 of the Electricity Act, 2003, for the purpose of speedy trial of offences reffered to in Sections 135 to 139 of the Electricity Act, 2003, arising from the Jurisdiction of Mahesana Judicial District, for the period upto 29th June, 2005.

Mahesana, 29th September, 2004.

R. H. SHARMA,
District Judge,
Mahesana.

Notification

No. 7 of 2004.—In pursuance of the Instructions contained in paragraph-629, Chapter XXI, Civil Manual, Volume-I, 1960 and with the previous permission of the High Court of Gujarat, Ahmedabad at Sola the District Judge, Dahod, is hereby pleased to notify that all the Civil Courts in the District of Dahod shall remain closed during the Diwali vacation for **ONE WEEK**, from Thursday 18th November, 2004 to Wednesday 24th November, 2004 (both days inclusive).

INDEX

The office of the Nazir and the Record Keeper, District Court, Dahod, and the offices of the Nazir of the Subordinate Courts in the District shall, however remain open for urgent work, which will be received during the Vacation.

Dahod, 20th September, 2004.

Read : (1) The Government Notification, Legal Department No.GK/2004/10/SPC/102003/U. O.- 329/ D, dated 21-06-2004, under the Electricity Act, 2003.

(2) The Hon'ble High Court of Gujarat, letter No. A.0727/2003, dated 14-09-2004.

Notification

No. 8 of 2004.—The Government of Gujarat, has constituted a Special Court for each District consisting of Additional District and Sessions Judge and for the city of Ahmedabad consisting of City Civil and Sessions Judge for the purposes of providing speedy trial of offences reffered to in Section-135 to 139 of the Electricity Act, 2003 vide Notification cited in the preamble at sr. No. 1.

In view of the direction issued by the Hon'ble High Court of Gujarat vide letter cited in the preamble at Sr. No.2, I, hereby nominate the Joint District Judge and Additional Sessions Judge, Dahod, to preside over a Special Court constituted under Section-153 of the Electricity Act, 2003, for the purpose of speedy trial of offences reffered to in Sections-135 to 139 of the Electricity act, 2003, arising from the jurisdiction of Dahod Judicial District, for the period upto 20th June, 2005 or till further order.

Dahod, 28th September, 2004.

R. M. PARMAR,
District Judge,
Dahod.

જિલ્લા મેજિસ્ટ્રેટ દ્વારા

જાહેરનામું

સને ૧૯૫૧ના મુંબઈ પોલીસ અધિનિયમની કલમ-૩૩(૧)(બી) મુજબનું.

ક્રમાંક : એમએજી/જાહેરનામું/ટ્રાફીક/વશી/૭૧૬૬ થી ૭૧૮૧/ ૨૦૦૪.-હારીજ નગરપાલિકા, (બરો) વિસ્તારમાં વાજપાઈ નગર વિકાસ યોજનાના પ્રથમ તબક્કા અન્વયે બાકી કામ પૈકી હાઈવેથી ડૉ. કે. જી. પટેલની દવાખાના સુધીની રોડનું કામ ચાલુ કરવાનું હોવાથી સદરહું રોડ ઉપરથી પસાર થતો ટ્રાફીક બંધ કરવાની તેમજ તેની જગ્યાએ ડાયર્વઝન આપવાની જરૂરીયાત જણાય છે.

વાસ્તે હું, જે. ડી. ભાડ (આઈ.એ.એસ.) જિલ્લા મેજિસ્ટ્રેટ, પાટણ, મુંબઈ પોલીસ અધિનિયમ (સને ૧૯૫૧ના ૨૨માં)ની કલમ-૩૩ની પેટા કલમ (૧) ના ખંડ (બી) અન્વયે મને મળેલ સત્તાની રૂઈએ ફરમાવું છું કે,

હારીજ નગરપાલિકા (બરો) માં હાઈવેથી ડૉ. કે. જી. પટેલના દવાખાના વાળા રોડ ઉપરથી પસાર થતો ટ્રાફીક બંધ કરવામાં આવે છે.અને ઉક્ત વાહનો નીચે પ્રમાણેના રસ્તાથી વહન કરી શકશે.

(૧) મહેસાણા તરફથી આવતા વાહનો :-હાઈવેથી વણઝારાવાસ આગળ થઈ સોમનાથ નગરથી મુખ્ય બજાર રોડ.

નાના સાધનો માટે : હાઈવેથી સ્મશાન રોડથી મુખ્ય બજાર રોડ.

(૨) લોટેશ્વર રોડથી ગઢવી અખેરાજભાઈના ખેતરમાંથી ગોકુલનગર થઈ મુખ્ય બજાર રોડ.

ઉક્ત જાહેરનામું તા. ૨જી ઓક્ટોબર, ૨૦૦૪ થી ૨૨મી ઓક્ટોબર,૨૦૦૪ સુધી અમલમાં રહેશે.

સદરહુ જાહેરનામા/નિયમોનું ઉલ્લંઘન કરનાર ઈસમ/વ્યકિત/ સંસ્થા મુંબઈ પોલીસ અધિનિયમ, ૧૯૫૧ની કલમ ૧૩૧ હેઠળ શિક્ષાને પાત્ર થશે.

આજ તારીખ ૨૮મી સપ્ટેમ્બર, ૨૦૦૪ના રોજ મારી સહી તથા સિક્કો કરી આપ્યો.

જે. ડી. ભાડ,
જિલ્લા મેજિસ્ટ્રેટ,
પાટણ.

હુકમ

સને ૧૯૫૧ના મુંબઈ પોલીસ અધિનિયમની કલમ-૩૩(૧)(બી) હેઠળનો.

નંબર એમએજી/વશી/૧૫૯૧/૨૦૦૪.-વિધાનસભા મતદાર વિભાગની પેટા ચુંટણીઓ-૨૦૦૪ના જાહેર થયેલા કાર્યક્રમ મુજબ ૧૦૩-ખેડબ્રહ્મા (અ.જ.જા.) વિધાનસભા મતદાર વિભાગની પેટા ચુંટણીનું મતદાન તારીખ ૧૩મી ઓક્ટોબર, ૨૦૦૪ના રોજ યોજાનાર છે. અને ચુંટણીની તમામ પ્રક્રિયા તારીખ ૨૫મી ઓક્યોબર, ૨૦૦૪ના રોજ પૂરી થનાર છે. ભારતના ચુંટણી પંચના તારીખ ૨૧મી સપ્ટેમ્બર, ૧૯૯૪ના આદેશ ક્રમાંક : ૪૬૪/એલએન્ડઓ/૦૨/૯૪થી ત્રણથી વધુ વાહનોના કાફલામાં મોટરકાર કે અન્ય વાહનોની અવર-જવર અંગે સુચનાઓ આપેલ છે.

૧૦૩-ખેડબ્રહ્મા વિધાનસભા મતદાર વિભાગની પેટા ચુંટણી દરમિયાન ચુંટણીપ્રચાર કે અન્ય હેતુથી રાજકીયપક્ષો, ઉમેદવારો તથા લોકોના વાહનો જાહેર રસ્તા ઉપર મોટી સંખ્યામાં એક જ સાથે ફરે તો લોકોમાં ભય પેદા થાય, ટ્રાફીકને અડચણ ઉભી થાય. વધુમાં ચુંટણી પ્રક્રિયાદરમિયાન તમામ રાજકીયપક્ષો અને ઉમેદવારો દ્વારા જાહેર રસ્તાઓ ઉપર મોટા પ્રમાણમાં વાહનો ગાડીઓમાં સવાર થઈને જનારાને કારણે, સાઈકલ ઉપર જનાર અથવા ચાલતા જનારને અગવડ ઉભી થવા સંભવ છે. જે ઉપર નિયંત્રણ રાખવું જરૂરી છે.

INDEX

વાસ્તે હું, બી.એચ. ઘોડાસરા, આઈ.એ.એસ., જિલ્લા મેજિસ્ટ્રેટ, સાબરકાંઠા, મુંબઈ પોલીસ અધિનિયમ-૧૯૫૧ની કલમ-૩૩ (૧) (બી) હેઠળ મને મળેલ સત્તાની રૂઈએ ફરમાવું છું કે,

(૧) સાબરકાંઠા જિલ્લામાં જાહેર રસ્તાઉપર ત્રણથી વધુ વાહનોના કાફલામાં મોટરકાર/અન્ય વાહનો ઉપર અવર-જવર કરવા દેવામાં આવશે નહીં.

આ હુકમ નીચેના વાહન ધારકોને લાગુ પડશે નહીં.

(૧) મેજિસ્ટ્રેટ અને પોલીસના વાહનો.

(૨) ચુંટણી કામે જતા સરકારી વાહનોને.

(૩) સક્ષમ અધિકારી દ્વારા ચુંટણી કામે સંપાદન કરવામાં આવેલ વાહનોને.

આ હુકમનો ભંગ/ઉલ્લંઘન કરનાર મુંબઈ પોલીસ અધિનિયમ, ૧૯૫૧ની કલમ ૧૩૧ તથા ભારતીય દંડસંહિતાની કલમ-૧૮૮ હેઠળ શિક્ષાને પાત્ર થશે.

આ હુકમ તારીખ ૨૫મી ઓક્ટોબર, ૨૦૦૪ સુધી અમલમાં રહેશે.

આજ તારીખ ૨૨મી સપ્ટેમ્બર, ૨૦૦૪ના રોજ મારી સહી કરી સિક્કો કરવામાં આવ્યો.

હુકમ

મુંબઈ પોલીસ અધિનિયમ, ૧૯૫૧ની કલમ-૩૩ (૧) (આર) (૩) અન્વયે કરેલ.

નંબર એમએજી/વશી/૧૫૯૨-૨૦૦૪.– વિધાનસભા મતદાર વિભાગની પેટા ચુંટણીઓ-૨૦૦૪ના જાહેર થયેલ કાર્યક્રમ મુજબ ૧૦૩-ખેડબ્રહ્મા (અ.જ.જા.) વિધાનસભા મતદાર વિભાગની પેટા ચુંટણીનું મતદાન તા. ૧૩મી ઓક્ટોબર, ૨૦૦૪ના રોજ યોજાનાર છે. અને ચુંટણીની તમામ પ્રક્રિયા તા. ૨૫મી ઓક્ટોબર, ૨૦૦૪ના રોજ પૂરી થનાર છે. ભારતના નિર્વાચન આયોગએ બંધારણની કલમ-૩૨૪ હેઠળ તેમને મળેલ સત્તાની રૂએ આપેલ આદેશ ક્રમાક :૩-૮-૯૪/જે.એસ-૨ તા. ૧૩મી ઓક્ટોબર, ૧૯૯૪ના પારા નં. ૩.૩ અને ૩.૫માં આપેલ સુચનાઓ મુજબ ચુંટણી જાહેર થયા પછી લાઉડસ્પીકરના ઉપયોગ ઉપર નિયંત્રણ રાખવા જણાવેલ છે.

ચૂંટણી પ્રક્રિયા દરમિયાન રાજકીય પક્ષો, ઉમેદવારો અને તેમના કાર્યકર્તાઓ સમર્થકો, ચૂંટણી પ્રચાર ઝુંબેશ માટે લાઉડસ્પીકરના ઉપયોગ મોટા પાયે કરે છે. આ લાઉડ સ્પીકરનો ઉપયોગ ફક્ત નિયત મંચ ઉપર નહી પરંતુ ટ્રક, ટેમ્પો, કાર, જીપ, ટેક્ષીવાન, ત્રણ પૈડાવાળા વાહનો, સ્કુટરો, સાયકલ, રીક્ષા વગેરે જેવા વાહનો ઉપર ગોઠવીને પણ તેનો ઉપયોગ કરવામાં આવે છે. ખુબ જ ઉંચા અવાજે પ્રચાર કરતા લાઉડ સ્પીકરો સાથેના આ વાહનો તમામ માર્ગોએ, શેરીઓ અને ગલીઓમાં ફરે છે. તેમજ જુદા જુદા ગામોએ વસવાટોને મહોલ્લાએ, વસાહતો અને લત્તાઓમાં પણ પહોંચે છે. આના કારણે પ્રદુષણ થાય છે. અને આમ જનતાની શાંતિમાં ખલેલ પહોંચે છે. અભ્યાસ કરતા વિદ્યાર્થીઓ પર આની ખુબ જ પ્રતિકુળ અસર પડે છે. કારણ કે વહેલી સવારથી લાઉડસ્પીકરો વગાડવાનું શરૂ થઈ જાય છે. અને તે ખુબ જ મોડી રાત સુધી વગાડવામાં આવે છે. આના પરિણામે વિદ્યાર્થીઓનો અભ્યાસ બગડે છે. વૃદ્ધો, અશક્ત અને માંદાઓને પણ ઉંચા અવાજથી ખુબ જ તકલીફ પડે છે. સામાન્ય પ્રજાને ખુબ જ હરકત, અગવડ, ત્રાસ, જોખમ અને ભય થાય છે. જેથી ચૂંટણી પ્રક્રિયા દરમિયાન લાઉડસ્પીકર બેફામ અને મનસ્વી રીતે વગાડવા ઉપર પ્રતિબંધ મુકવાનું જરૂરી રહે છે.

જેથી હું, શ્રી બી. એચ. ઘોડાસરા, (આઈ. એ. એસ.), જિલ્લા મેજિસ્ટ્રેટ, સાબરકાંઠા, મુંબઈ પોલીસ અધિનિયમ, ૧૯૫૧ની કલમ-૩૩ (૧) (આર) (૩) થી મને મળેલ સત્તાની રૂએ ફરમાવું છું કે,

(૧) ચૂંટણી પ્રચારના કોઈપણ હેતુ માટે જાહેરસભા કે સરઘસના હેતુસર કોઈપણ પ્રકારના વાહનો ઉપર ગોઠવેલ લાઉડસ્પીકરનો જિલ્લાના કોઈપણ વિસ્તારમાં રાત્રીના ૧૦-૦૦ થી સવારના ૬-૦૦ કલાક સુધી ઉપયોગ થઈ શકાશે નહી.

(૨) કોઈ જાહેર સભા કે સરઘસના હેતુસર સવારે ૬-૦૦ વાગ્યાથી રાત્રિના ૧૦-૦૦ કલાક સુધી લાઉડસ્પીકરનો ઉપયોગ કરવાનો હોય તો તેને માટે સંબંધીત સરકારી સત્તાધિકારીની અગાઉથી લેખિત પરવાનગી લેવાની રહેશે. આવી પરવાનગી આપતી વખતે સંબધીત સરકારી સત્તાધિકારીએ જાતે ખાતરી કરીને પરવાનગીને લીધે જાહેર શાંતિ જોખમાય નહી તે સુનિશ્ચિત કરીને આવી પરવાનગી આપશે. અને લાઉડસ્પીકરના ઉપયોગની પરવાનગી માટે કલાકો નક્કી કરવાના રહેશે.

(૩) ચૂંટણી પ્રચાર માટે જાહેર મંચ ઉપર અથવા વાહનો દ્વારા કરતાં લાઉડ સ્પીકરના ઉપયોગ માટે સક્ષમ અધિકારીની લેખિત પરવાનગી પ્રથમ લેવાની રહેશે. ફરતા વાહનોમાં ગોઠવેલ લાઉડસ્પીકર માટે ઉપયોગમાં કરવામાં આવતી અરજીમાં વાહનોના પ્રકાર અને રજીસ્ટ્રેશન નંબર લખવાનો રહેશે. જે વાહન માટે પરવાનગી આપી હોય તે વાહન ચાલકે પરવાનગીનો હુકમ વાહન સાથે રાખવો પડશે.

(૪) સક્ષમ અધિકારી દ્વારા ફરતાં વાહનો ઉપર ગોઠવેલ લાઉડસ્પીકરના ઉપયોગ માટે જ પરવાનગી પત્ર (પરમીટ) આપવામાં આવે તેમાં વાહનનો પ્રકાર અને રજીસ્ટ્રેશન નંબર લખવાના રહેશે.

(૫) ફરતાં વાહનો ઉપર આવા નિયત સ્થળે ગોઠવવામાં આવેલ કોઈ લાઉડ સ્પીકરના ઉપયોગ માટે આવી પરવાનગી પરમીટ મેળવ્યા પછી તેનો ઉપયોગ કરનારે તે વિસ્તારના પોલીસ મથકને તેમજ સંબંધીત મતદાર વિભાગના ચૂંટણી અધિકારીશ્રી અથવા મદદનીશ ચૂંટણી અધિકારીને તેમના દ્વારા મેળવેલ પરવાનગી પત્ર પરમીટની સંપૂર્ણ અને લેખિતમાં જાણ કરવાની રહેશે.

સદર આદેશનો ભંગ કરનાર ભારતીય દંડ સંહિતાની કલમ-૧૮૮ હેઠળ સજાને પાત્ર થશે.

આ હુકમ તા. ૨૫મી ઓક્ટોબર, ૨૦૦૪ સુધી અમલમાં રહેશે.

આજ તા. ૨૨મી સપ્ટેમ્બર, ૨૦૦૪ના રોજ મારી સહી કરી સિક્કો કરવામાં આવ્યો.

INDEX

હુકમ

મુંબઈ પોલીસ અધિનિયમ, ૧૯૫૧ની કલમ-૩૭ (૧) (એફ) અન્વયેનો.

નંબર એમએજી/વશી/૧૫૯૩-૨૦૦૪.– વિધાનસભા મતદાર વિભાગની પેટા ચુંટણીઓ-૨૦૦૪ના જાહેર થયેલ કાર્યક્રમ મુજબ ૧૦૩-ખેડબ્રહ્મા (અ.જ.જા.) વિધાનસભા મતદાર વિભાગની પેટા ચુંટણીનું મતદાન તા. ૧૩મી ઓક્ટોબર, ૨૦૦૪ના રોજ યોજાનાર છે. અને ચુંટણીની તમામ પ્રક્રિયા તા. ૨૫મી ઓક્ટોબર, ૨૦૦૪ના રોજ પૂરી થનાર છે. ભારતના ચુંટણીપંચ દ્વારા તેમના તા. ૨જી સપ્ટેમ્બર, ૯૪ના આદેશ નં. ૩/૯/એચ/૦૦૮/૯૪/જેએસ-૨/૫૧૫૨ થી થયેલ સુચના મુજબ ચુંટણી જાહેર થયા પછી ચુંટણીને લગતા ચોપાનીયા, ભીંતપત્રો વિગેરેના મુદ્રણ અને પ્રકાશનોને લોક પ્રતિનિધિત્વ અધિનિયમ ૧૯૫૧ની કલમ-૧૨૭(ક) ની જોગવાઈઓ લાગુ પડે છે. જેથી ચુંટણીને લગતા ચોપાનીયા, ભીંતપત્રો વિગેરેના મુદ્રણ ઉપર નિયંત્રણ રાખવું આવશ્યક છે.

૧૦૩-ખેડબ્રહ્મા વિધાનસભા મતદાર વિભાગની પેટા ચુંટણી દરમિયાન રાજકીયપક્ષો અને ઉમેદવારો તરફથી ચુંટણીને લગતા ચોપાનીયા, ભીંતપત્રો વિગેરે છપાવવામાં આવે છે. આ ચોપાનીયા ભીંતપત્રો વિગેરે પર મુદ્રક કે પ્રકાશકનું નામ અને સરનામુ છપાવવાની ખાસ આવશ્યકતા છે.

જેથી હું, શ્રી બી. એચ. ઘોડાસરા, આઈ. એ. એસ., જિલ્લા મેજિસ્ટ્રેટ, સાંબરકાંઠા, મુંબઈ પોલીસ અધિનિયમ, ૧૯૫૧ની કલમ-૩૭ (૧)(એફ) થી મને મળેલ સત્તાની રૂએ નીચે મુજબ હુકમ કરું છું કે,

(૧) કોઈપણ વ્યક્તિ જેના પર મુદ્રક અને પ્રકાશનો નામ અને સરનામા ન હોય એવા ચુંટણીને લગતો ચોપાનીયા કે ભીંતપત્રો, હેન્ડબીલ, પ્લેકાર્ડ, છાપી કે પ્રસિધ્ધ કરી શકશે નંહી, અથવા છપાવી કે પ્રસિધ્ધ કરાવી શકશે નહી.

(૨) કોઈપણ વ્યક્તિ ચુંટણીને લગતો ચોપાનીયાં કે ભીંતપત્રો છાપી શકશે નહી, કે છપાવવાની વ્યવસ્થા કરી શકશે નહી, સિવાય કે,

(૩) તેની સહીવાળા અને તેની અંગત રીતે ઓળખતી હોય તેવી વ્યક્તિઓને શાખ કરેલ પ્રકાશની ઓળખ અંગેના એકરારની બે નકલ મુદ્રકને આપી હોય.

(૪) ઉમેદવારો તરફથી પ્રચાર માટે હેન્ડબીલ, પ્લેકાર્ડ, પોસ્ટર, ચોપાનીયાં ભીંતપત્રો વિગેરે સાહિત્ય છાપવામાં આવે ત્યારે જે તે પ્રેસના માલીક કે મુદ્રકે આવા સાહિત્ય ઉપર પોતાનું નામ, મુદ્રકનું નામ સરનામું તથા છાપેલ સાહિત્યની સંખ્યા લખવાની રહેશે.

લોક પ્રતિનિધિત્વ ધારાની કલમ-૧૨૭(ક) હેઠળ આવુ સાહિત્ય છાપનારે તેની ૪ (ચાર) નકલ જિલ્લા મેજિસ્ટ્રેટ, સાંબરકાંઠાને મોકલી આપવાની રહેશે. તેમજ તે અંગે નિયત જોડાણમાં જિલ્લા મેજિસ્ટ્રેટ ને લેખિતમાં જાહેરાત કરવાની રહેશે. આ સૂચનાનો તમામ પ્રિન્ટીંગ પ્રેસના માલીકો/મુદ્રકોએ ચુસ્તપણે અમલ કરવાનો રહેશે.

સદર હુકમ તા. ૨૫મી ઓક્ટોબર, ૨૦૦૪ સુધી અમલમાં રહેશે.

આજ તા. ૨૨મી સપ્ટેમ્બર, ૨૦૦૪ના રોજ મારી સહી કરી સિક્કો કરવામાં આવ્યો.

હુકમ

ફોજદારી કાર્યરીતી અધિનિયમ, ૧૯૭૩ની કલમ-૧૪૪ અન્વયે.

નંબર એમએજી/વશી/૧૫૯૪-૨૦૦૪.– વિધાનસભા મતદાર વિભાગની પેટા ચુંટણીઓ-૨૦૦૪ના જાહેર થયેલ કાર્યક્રમ મુજબ ૧૦૩-ખેડબ્રહ્મા (અ.જ.જા.) વિધાનસભા મતદાર વિભાગની પેટા ચુંટણીનું મતદાન તા. ૧૩મી ઓક્ટોબર, ૨૦૦૪ના રોજ યોજાનાર છે. અને ચુંટણીની તમામ પ્રક્રિયા તા. ૨૫મી ઓક્ટોબર, ૨૦૦૪ના રોજ પૂરી થનાર છે. ચુંટણીપંચ દ્વારા મતદાન કેન્દ્રો તથા મતગણતરી મથકની અંદર અને નજીક ૧૦૦ મીટરની ત્રિજ્યામાં (પરિમિતિ) કોઈપણ વ્યક્તિ સેલફોન લઈ જવા અંગે પ્રતિબંધ મુકવા જરૂરી આદેશ બહાર પાડેલ છે.

સબબ મુક્ત અને ન્યાયી રીતે ચુંટણી યોજાય તેમજ ચુંટણી પ્રક્રિયા દરમિયાન સુલેહશાંતિનો ભંગ થતો અટકાવી શકાય તેમજ મતદાન કેન્દ્રો ખાતે મતદાનના દિવસે ચુંટણી પ્રચાર થતો અટકાવવા તેમજ મતગણતરી મથકોએ મતગણતરીના દિવસે મતગણતરી પુરી થાય ત્યાં સુધી કાયદો-વ્યવસ્થા જાળવવા મતદાન કેન્દ્રો અને મતગણતરી મથકોની અંદર તથા તેની ૧૦૦ મીટરની ત્રિજ્યા (પરિમિતિ)માં કોઈપણ વ્યક્તિને સેલ્યુલર / મોબાઈલ ફોન, પેજર, કોર્ડલેસ ફોન અથવા વાયરલેસ સેટ / વોકીટોકી સાથે પ્રવેશવા ઉપર પ્રતિબંધ મુકવો આવશ્યક છે.

વાસ્તે, હું,શ્રી બી. એચ. ઘોડાસરા, આઈ. એ. એસ., જિલ્લા મેજિસ્ટ્રેટ, સાંબરકાંઠા, ફોજદારી કાર્યરીતી અધિનિયમ, ૧૯૭૩ની કલમ-૧૪૪ થી મને મળેલ સત્તાની રૂએ નીચે મુજબ હુકમ કરૂં છું કે,

૧૦૩-ખેડબ્રહ્મા વિધાનસભા મતદાર વિભાગની પેટા ચુંટણી અન્વયે સાબરકાંઠા જિલ્લાના ખેડબ્રહ્મા તથા વિજયનગર તાલુકાના મતદાન મથકોએ તેમજ હિંમતનગર ખાતેના મતગણતરી મથકની અંદર તથા તેની ૧૦૦ મીટરની ત્રિજ્યામાં કોઈપણ વ્યક્તિ મતદાન અને મતગણતરીના દિવસોએ સેલ્યુલર/મોબાઈલ ફોન, પેજર, કોર્ડલેસ ફોન અથવા વાયરલેસ સેટ/વોકીટોકી સેટ સાથે લઈ શકશે નહી, અથવા તેનો ઉપયોગ કરી શકશે નહી.

સદર આદેશ કાયદો-વ્યવસ્થાનો ચાર્જ સંભાળતા અધિકારીશ્રીઓ/સુરક્ષા કર્મચારીઓ, ચુંટણી પંચે નીમેલા નિરીક્ષકો, મતદાન અધિકારીઓ, અને મતગણતરી અધિકારીઓને લાગુ પડશે નહી.

સદર આદેશનો ભંગ કરી જો કોઈ વ્યક્તિ પાસે સેલ્યુલર/મોબાઈલ ફોન, પેજર, કોર્ડલેસ ફોન અથવા વાયરલેસ સેટ/વોકીટોકી સેટ જેવા સાધનો મળી આવશે તો સ્થળ પરના સુરક્ષા અધિકારીઓ સાધનો જપ્ત કરી શકશે.

સદર આદેશનો ભંગ કરનાર ભારતીય દંડ સંહિતાની કલમ-૧૮૮ હેઠળ સજાને પાત્ર થશે.

આ હુકમ તા. ૨૫મી ઓક્ટોબર, ૨૦૦૪ સુધી અમલમાં રહેશે.

આજ તા. ૨૨મી સપ્ટેમ્બર, ૨૦૦૪ ના રોજ મારી સહી કરી સિક્કો કરવામાં આવ્યો.

INDEX

હુકમ

ફોજદારી કાર્યરીતી અધિનિયમ, ૧૯૭૩ની કલમ-૧૪૪ અન્વયે.

નંબર એમએજી/વશી/૧૫૯૫-૨૦૦૪.– વિધાનસભા મતદાર વિભાગની પેટા ચુંટણીઓ-૨૦૦૪ના જાહેર થયેલ કાર્યક્રમ મુજબ ૧૦૩-ખેડબ્રહ્મા (અ.જ.જા.) વિધાનસભા મતદાર વિભાગની પેટા ચુંટણીનું મતદાન તા. ૧૩મી ઓક્ટોબર, ૨૦૦૪ના રોજ યોજાનાર છે. અને ચુંટણીની તમામ પ્રક્રિયા તા. ૨૫મી સપ્ટેમ્બર, ૨૦૦૪ના રોજ પૂરી થનાર છે. મુખ્ય ચુંટણી અધિકારી, ગાંધીનગરના તા. ૨૯મી જાન્યુઆરી, ૧૯૯૮ ના પરિપત્ર નં. ઈએલસી/૧૦૯૮/૭૬(૨) છ, મુજબ ચુંટણી પ્રક્રિયા દરમિયાન વિશાળ કટઆઉટ, પાટીયો, બેનર વિગેરે મુકવા ઉપર જરૂરી નિયંત્રણ રાખવુ જરૂરી જણાયેલ છે.

ચુંટણી દરમિયાન રાજકીયપક્ષો અને ઉમેદવારો દ્વારા જાહેર માર્ગની બંને બાજુ વાહનવ્યવહારથી ધમધમતા ચાર રસ્તા, શેરીઓ, નાકા, જાહેરમાર્ગ, માલીકીના મકાનો વિગેરે ઉપર વિશાળ પોસ્ટરો, બેનર, રાજકીય અગ્રણીઓના કટઆઉટ વિગેરે ઉભા કરવામાં આવશે, પ્રદર્શિત કરવામાં આવશે. એજ રીતે સરકારી અથવા સ્થાનિક સ્વરાજયની સંસ્થાના મકાનો તથા વીજળી/ટેલીફોનના થાંભલા જેવી સરકારી મિલકતો, ભીંતસૂત્રો, ધ્વજા, પતાકા, ભીંતચિત્રો, વિગેરે ઉભા કરે છે. અથવા મુકવામાં આવે છે. આના લીધે ટ્રાફીકની સમસ્યા ઉભી થવા સંભવ છે. તેમજ રાહદારીઓની અસલામતી વધે છે. જાહેર રસ્તાઓ અથવા સાર્વજનિક જગાનો અયોગ્ય ઉપયોગ થવા સંભવ છે. જેથી આ માટે જરૂરી કાર્યવાહી કરવાનું જરૂરી જણાય છે.

વાસ્તે, આગામી ૧૦૩-ખેડબ્રહ્મા વિધાનસભા મતદાર વિભાગની પેટા ચુંટણી-૨૦૦૪ની પ્રક્રિયા દરમ્યાન વિશાળ કટઆઉટ, જાહેરાત, પાટીયા, બેનર વિગેરે મુકવા ઉપર પ્રતિબંધ મુકવા માટે હું, શ્રી બી. એચ. ઘોડાસરા, આઈ. એ. એસ., જિલ્લા મેજિસ્ટ્રેટ, સાંબરકાંઠા, ફોજદારી કાર્યરીતી અધિનિયમ, ૧૯૭૩ની કલમ-૧૪૪થી ને મળેલ સત્તાની રૂએ નીચે મુજબ હુકમ કરૂં છું.

(૧) રાજ્ય સરકારના નગરપાલિકાઓ અથવા સરકારી બોર્ડ, નિગમો, પંચાયતની માલીકીના રસ્તાઓ, માર્ગો, મકાનો અથવા અન્ય કોઈ જાહેર જગાએ ઉપર કોઈપણ રાજકીયપક્ષ અથવા વિધાનસભાના ઉમેદવાર દ્વારા અથવા આવા ઉમેદવારો માટે કોઈ મંડળ, સંગઠન અથવા વ્યક્તિ દ્વારા સમાચાર બોર્ડ અથવા જાહેર નોટીસ ન હોય એવા કોઈપણ પ્રકારના કટઆઉટ, જાહેરાત, પાટીયા, પોસ્ટર, ધજા, પતાકા, બેનર્સ મુકી શકાશે નહી કે દિવાલો ઉપર ચિત્રો દોરાવી શકાશે નહી કે કમાનો દરવાજા ઉભા કરી શકાશે નહી, આવી આ મિલકત ભાડે આપી હશે તો પણ મુકી શકાશે નહી.

(૨) સમાચાર બોર્ડ અથવા કટઆઉટ, જાહેરાત, પાટીયા, પોસ્ટર, ધજા, પતાકા, બેનર્સ, ખાનગી માલીકીની જગામાં મુકવા માગતા હોય તો લોકસભાના ઉમેદવાર, ઉમેદવાર માટેના કોઈ મંડળ, સંગઠન અથવા વ્યક્તિને નીચેની શરતોને પાલન કરવાની શરતે મુકી શકશે કે ઉભા કરી શકશે.

(૧) હોર્ડીંગ્સની સાઈઝ ૧૫' ફુટ × ૮' ફુટથી વધારે હોવી જોઈએ નહી.

(૨) કટઆઉટની ઉંચાઈ - ૮'' ફુટથી વધવી જોઈએ નહી.

(૩) જે તે રાજકીય પક્ષ/ઉમેદવાર ખાનગી જગાએ કટઆઉટ, જાહેરાત, પાટીયા, બેનર્સ મુક્યા હશે તે જગાના માલીકની લેખિત મંજૂરી લીધેલ હોવી જોઈએ. આ મંજુરી જિલ્લા ચુંટણી અધિકારી/ચુંટણી અધિકારી, પોલીસ અધિકારી જ્યારે માગશે ત્યારે તેઓ સમક્ષ રજુ કરવાની રહેશે.

(૪) કટઆઉટ, જાહેરાત, ભીંતસુત્રો, પાટીયા, બેનર વિગેરે કોઈક સ્થળે મુકતા પહેલા તે અંગેની જાણ જિલ્લા ચુંટણી અધિકારી, ચુંટણી અધિકારી અને જિલ્લા પોલીસ અધિકારીને કરવાની રહેશે.

(૫) ખાનગી મિલકતોમાં હોર્ડીંગ્સ, કટઆઉટ વિગેરે મુકવા સ્થાનિક કાયદા અનુસાર, સંબંધીત સત્તાધિકારીની પરવાનગી જરૂરી હોય તેવા પ્રસંગે આવી પરવાનગી મેળવી લીધેલ હોવી જોઈએ.

આ હુકમનો ભંગ બદલ/ઉલ્લંઘન કરનારને ભારતીય દંડ સંહિતાની કલમ-૧૮૮ હેઠળ સજાને પાત્ર થશે.

આ હુકમ તારીખ ૨૫મી ઓક્ટોબર, ૨૦૦૪ સુધી અમલમાં રહેશે.

આજ તારીખ ૨૨મી સપ્ટેમ્બર, ૨૦૦૪ના રોજ મારી સહી કરી સિક્કો કરવામાં આવ્યો.

હુકમ

ફોજદારી કાર્યરીતી અધિનિયમ, ૧૯૭૩ની કલમ-૧૪૪ અન્વયે.

નંબર એમએજી/વશી/૧૫૯૬-૨૦૦૪.– વિધાનસભા મતદાર વિભાગની પેટા ચુંટણીઓ-૨૦૦૪ના જાહેર થયેલ કાર્યક્રમ મુજબ ૧૦૩-ખેડબ્રહ્મા (અ.જ.જા.) વિધાનસભા મતદાર વિભાગની પેટા ચુંટણીનું મતદાન તા. ૧૩મી ઓક્ટોબર, ૨૦૦૪ના રોજ યોજાનાર છે. અને ચુંટણીની તમામ પ્રક્રિયા તા. ૨૫મી ઓક્ટોબર, ૨૦૦૪ના રોજ પૂરી થનાર છે. ચુંટણીપંચ દ્વારા હથિયારો અંગે જરૂરી સુચના તેમના તા. ૧૩મી માર્ચ, ૧૯૯૬ના હુકમ નં. ૪૬૪/૯૬/એલ એન્ડ ઓ/ પીએલએન-૧થી બહાર પાડેલ છે.

૧૦૩-ખેડબ્રહ્મા વિધાનસભા મતદાર વિભાગની પેટા ચુંટણી દરમિયાન જિલ્લાની કાયદો/વ્યવસ્થાની પરિસ્થિતી જળવાઈ રહે તે માટે જરૂરી પ્રબંધ કરવો આવશ્યક જણાય છે. મુક્ત, ન્યાયી અને શાંતિપૂર્ણ ચુંટણી યોજાય તેમજ ચુંટણી પ્રક્રિયા દરમિયાન લોકોની સલામતી રહે, સુલેહશાંતિનો ભંગ થતો અટકાવી શકાય તે હેતુસર જિલ્લામાં આવેલ તમામ હથિયાર પરવાનેદારોને હથિયારો સાથે હરવા ફરવા ઉપર પ્રતિબંધ મુકવો આવશ્યક જણાય છે. તેમજ ૧૦૩-ખેડબ્રહ્મા વિધાનસભા મતદાર વિભાગના ખેડબ્રહ્મા અને વિજયનગર તાલુકાના તમામ હથિયાર પરવાનેદારોના હથિયાર તાકીદની અસરથી સંબંધિત પોલીસ સ્ટેશને જમા લેવાનું ઉચિત જણાય છે.

INDEX

જેથી હું, શ્રી બી. એચ. ઘોડાસરા, આઈ. એ. એસ. જિલ્લા મેજિસ્ટ્રેટ, સાંબરકાંઠા ફોજદારી કાર્યરીતી અધિનિયમ-૧૯૭૩ની કલમ-૧૪૪ થી મને મળેલ સત્તાની રૂએ ફરમાવું છું કે,

(૧) સાબરકાંઠા જિલ્લાના ૧૦૩-ખેડબ્રહ્મા વિધાનસભા મતદાર વિભાગના ખેડબ્રહ્મા, વિજયનગર તાલુકાના તમામ હથિયાર પરવાનેદારોના હથિયાર તાકીદની અસરથી સંબંધિત પોલીસ સ્ટેશને જમા લેવા અને જિલ્લા બહારથી મેળવેલ હથિયાર પરવાના ધારણ કરનાર વ્યક્તિઓ કે જેઓ હાલ અત્રેના જીલ્લાના ખેડબ્રહ્મા, વિજયનગર તાલુકામાં વસવાટ કરતા હોય તેમણે પણ પોતાનું હથિયાર સંબંધિત પોલીસ સ્ટેશને જમા કરાવવાનું રહેશે.

(૨) સાંબરકાંઠા જિલ્લાના ખેડબ્રહ્મા વિજયનગર તાલુકા સિવાયના વિસ્તારના હથિયાર પરવાનેદારો અને જિલ્લા બહારથી મેળવેલ હથિયાર પરવાના ધારણ કરનાર વ્યક્તિઓએ સાંબરકાંઠાના સમગ્ર વિસ્તારમાં શસ્ત્ર અધિનિયમ ૧૯૫૯ની કલમ-૨ની વ્યાખ્યામાં આવતુ કોઈપણ હથિયાર ધારણ કરી ફરવુ નહી, તેમજ હથિયાર પોતાના રહેઠાણના સ્થળે પોતાની સેફ કસ્ટડીમાં રાખવા.

ચુંટણીની પ્રક્રિયા શરૂ થયેલ હોઈ યોગ્ય સમયમાં નોટીસ બજાવી શકાય તેમ ન હોઈ અને સુનાવણી આપવાનુ શક્ય ન હોઈ ઉપર પેરામાં જણાવેલ હુકમ હું ફોજદારી કાર્યરીતી અધિનિયમ, ૧૯૭૩ ની કલમ-૧૪૪ હેઠળ જાહેર કરું છું.

સદર, આદેશ, કાયદો અને વ્યવસ્થા ચાર્જ સંભાળતા અધિકારીશ્રીઓ, સુરક્ષા કર્મચારીઓ, ચુંટણીપંચે નીમેલા નિરીક્ષકોને લાગુ પડશે નહી.

સદર આદેશનો ભંગ કરનાર ભારતીય દંડ સંહિતાની કલમ-૧૮૮ હેઠળ સજાને પાત્ર થશે.

આ હુકમ તારીખ ૨૫મી ઓક્ટોબર, ૨૦૦૪ સુધી અમલમાં રહેશે.

આજ તારીખ ૨૨મી સપ્ટેમ્બર, ૨૦૦૪ના રોજ મારી સહી કરી સિક્કો કરવામાં આવ્યો.

બી. એચ. ઘોડાસરા,
જિલ્લા મેજિસ્ટ્રેટ,
સાબરકાંઠા-હિંમતનગર.

અધિક જિલ્લા મેજિસ્ટ્રેટ દ્વારા

હુકમ

મુંબઈ પોલીસ અધિનિયમ, ૧૯૫૧ની કલમ-૩૭ (૩) અન્વયે કાઢેલો.

ક્રમાંક એમએજી/પીઓએલ/વશી/૨૭૨૬/૪૫/૨૦૦૪.-આગામી મહીનામાં હિન્દુ ધર્મના ધાર્મિક તહેવારો આવતા હોવાથી જિલ્લામાં કાયદો અને વ્યવસ્થાની પરિસ્થિતિ યોગ્ય રીતે જળવાઈ રહે તે જોવાની ખૂબ જ જરૂરીયાત છે. જાહેર વ્યવસ્થા જાળવવાના હેતુ માટે નીચે જણાવેલ વિસ્તારમાં (જેનો આમાં સદરહુ વિસ્તાર તરીકે ઉલ્લેખ કરેલ છે) કોઈ મંડળી બનાવી, સરઘસ કાઢવાની મનાઈ ફરમાવવાનું જરૂરી જણાય છે. જેથી હવે મુંબઇ પોલીસ અધિનિયિમ, ૧૯૫૧ની કલમ-૩૭(૩) થી મને મળેલ સત્તાની રૂએ હું, એમ. એસ. ઠક્કર, અધિક જિલ્લા મેજિસ્ટ્રેટ, ભરૂચ, આથી સદરહુ વિસ્તારમાં તા. ૨૨મી સપ્ટેમ્બર, ૨૦૦૪ના કલાક ૬-૦૦ થી તા. ૬ઠ્ઠી ઓક્ટોબર, ૨૦૦૪ના રાત્રીના ૨૪-૦૦ કલાક સુધીની મુદત માટે ચાર કરતા વધુ વ્યક્તિઓને એકી સાથે કોઈપણ જગ્યાએ ભેગા થવા કોઈ મંડળી, રેલી કે સરઘસ કાઢવા માટે મનાઈ ફરમાવું છું.

વિસ્તાર :- "ભરૂચ જિલ્લાનો સમગ્ર મહેસુલી વિસ્તાર"

વધુમાં હું આદેશ કરૂં છું કે, આ હુકમ નીચેનાઓને લાગુ પડશે નહિ.

(૧) ફરજ પર સરકારી નોકરીમાં અથવા રોજગારમાં હોય તે વ્યકિતને.

(૨) ફરજ પર હોય તેવી ગૃહ રક્ષક દળની વ્યકિતઓ.

(૩) કોઈ લગ્નના વરઘોડાને તથા સ્મશાનયાત્રાને.

(૪) અત્રેથી આપવામાં આવેલ ખાસ કિસ્સા તરીકેની પરવાનગીને.

સદરહુ હુકમનો ભંગ કે ઉલ્લંઘન કરનાર કોઈપણ વ્યકિત સદરહુ અધિનિયમની કલમ-૧૩૫ની પેટા કલમ-૩ તથા ભારતીય દંડ સંહિતા, ૧૮૬૦ના પ્રકરણ ૧૦ની કલમ-૧૮૮ હેઠળ શિક્ષાને પાત્ર ઠરશે.

આજ તારીખ ૨૧મી સપ્ટેમ્બર, ૨૦૦૪ના રોજ મારી સહી તથા સિક્કો કરી આપ્યો.

હુકમ

મુંબઈ પોલીસ અધિનિયમ ૧૯૫૧ની કલમ-૩૭ (૧) અન્વયે કાઢેલો.

ક્રમાંક એમએજી/પીઓએલ/વશી/૨૭૪૯/૬૮/૨૦૦૪.-આગામી મહીનામાં હિન્દુ ધર્મના ધાર્મિક તહેવારો આવતા હોવાથી જિલ્લામાં કાયદો અને વ્યવસ્થાની પરિસ્થિતિ યોગ્ય રીતે જળવાઈ રહે તે જોવાની ખૂબ જ જરૂરીયાત છે. જાહેર વ્યવસ્થા જાળવવાના હેતુ માટે તેમજ જાહેર સુલેહ શાંતિ જાળવવાના હેતુથી હું, એમ. એસ. ઠક્કર, અધિક જિલ્લા મેજિસ્ટ્રેટ, ભરૂચ, મુંબઈ પોલીસ અધિનિયિમ, ૧૯૫૧ની કલમ-૩૭(૧) થી મને મળેલ સત્તાની રૂએ નીચે જણાવેલ વિસ્તારમાં તા. ૨૨મી સપ્ટેમ્બર, ૨૦૦૪ના કલાક ૬-૦૦ થી તા. ૨૧મી ઓક્ટોબર, ૨૦૦૪ના રાત્રીના ૨૪-૦૦ કલાક સુધીની મુદત માટે નીચેના કૃત્યો નહી કરવા ફરમાવું છું.

(૧) હથિયાર, તલવાર, ધોકા, બંદુક, છરા સળગતિ મશાલ કે અન્ય બીજા હથિયાર કે જેનાથી શારીરિક ઈજા કરી શકાય તે સાથે રાખી ફરવાનું.

(૨) કોઈપણ ક્ષયકારી પદાર્થ અથવા સ્ફોટક પદાર્થ સાથે રાખી ફરવાનું.

(૩) પત્થરો અથવા ફેંકી શકાય તેવી બીજી વસ્તુઓ અથવા તે વસ્તુઓ ફેંકવાના, ધકેલવાના યંત્રો સાથે લઇ જવા તથા તૈયાર કરવાનું.

(૪) મનુષ્યોની આકૃતિઓ અથવા પુતળા દેખાડવાનું.

(૫) અપમાનિત કરવાના અથવા જાહેર કરવાના ઇરાદાથી જાહેર બિભત્સ સુત્રો પોકારવાનું, અશ્લિલ ગીતો ગાવાનું અથવા ટોળામાં ફરવાનું.

(૬) જે છટાદાર ભાષણ આપવાની, ચાળા પાડવાની, અથવા નકલ કરવાની તથા ચિત્રો, નિશાનીઓ, જાહેર ખબરો, અથવા બીજા કોઇ પદાર્થ અથવા વસ્તુઓ તૈયાર કરવાની, દેખાડવાની, અથવા તેનો ફેલાવો કરવાથી આવા અધિકારીના અભિપ્રાય પ્રમાણે સુરૂચિ અથવા નીતિનો ભંગ થતો હોય અથવા જેનાથી રાજ્યની સલામતી જોખમાતી હોય અથવા જેને પરિણામે રાજ્ય ઉથલી પડવાનો સંભવ હોય તેવા છટાદાર ભાષણ આપવાની કે ચાળા વિગેરે કરવાની અને ચિત્રો, નિશાનીઓ તૈયાર કરવાની, દેખાડવાની, અથવા તેનો ફેલાવો કરવાની.

વિસ્તાર :- ''ભરૂચ જિલ્લાનો સમગ્ર મહેસુલી વિસ્તાર.''

અપવાદ :-

(૧) આ જાહેરનામું ધાર્મિક વિધિ કે મરણોત્તર ક્રિયાને લાગુ પડશે નહી.

(૨) ફરજ પરના સરકારી કર્મચારી કે જેને ફરજ પર હથિયાર લઇ જવાનું, ધારણ કરવાનું હોય તેને લાગુ પડશે નહી.

(૩) જિલ્લા મેજિસ્ટ્રેટ ભરૂચ, અધિક જિલ્લા મેજિસ્ટ્રેટ, એકઝીકયુટીવ મેજિસ્ટ્રેટ, ભરૂચ, જંબુસર, આમોદ, વાગરા, અંકલેશ્વર, હાંસોટ, વાલીયા, ઝઘડીયાએ જેઓને શારીરિક અશકિત છે તેવા કારણોસર લાકડી/સોટી રાખવાની પરવાનગી આપી હોય તેઓને લાગુ પડશે નહી.

(૪) ફાયરબ્રિગેડ, એમ્બ્યુલન્સ, અથવા સરકારી કામે પ્રવાસ કરતા વાહનોને આ પ્રતિબંધ લાગુ પડશે નહી.

(૫) અત્રેથી આપવામાં આવેલ ખાસ કિસ્સા તરીકેની પરવાનગી ધરાવનારાઓને આ પ્રતિબંધ લાગુ પડશે નહી.

સદરહુ હુકમનો ભંગ કે ઉલ્લંઘન કરનાર કોઇપણ વ્યકિત સદરહુ અધિનિયમની કલમ-૧૩૫ની પેટા કલમ-૩ તથા ભારતીય દંડ સંહિતા, ૧૮૬૦ના પ્રકરણ ૧૦ની કલમ-૧૮૮ હેઠળ શિક્ષાને પાત્ર ઠરશે.

આજ તારીખ ૨૧મી સપ્ટેમ્બર, ૨૦૦૪ના રોજ મારી સહી તથા સિક્કો કરી આપ્યો.

એમ. એસ. ઠક્કર,
અધિક જિલ્લા મેજિસ્ટ્રેટ,
ભરૂચ.

હુકમ

મુંબઈ પોલીસ અધિનિયમ ૧૯૫૧ની કલમ-૩૩ (૧)(ખ) અન્વયેનો.

નંબર ડીસીબી/એમએજી/વશી/૩૩૭૫ થી ૩૩૯૪/રજિ. નં. ૪/૨૦૦૪.- તા. ૨૭મી સપ્ટેમ્બર, ૨૦૦૪ના રોજ અનંત ચૌદશના દિવસે નવસારી જિલ્લામાં ગણપતિ વિસર્જન થનાર છે. આ દિવસે જિલ્લામાં આ સમય દરમિયાન જાહેર જનતા મોટી સંખ્યામાં એકત્રિત થાય તેવી સંભાવના હોય તેમજ વાહનોની અવર જવરથી ટ્રાફિક નિયમનને અસર થવા સંભાવના હોય આ અંગે ટ્રાફિક નિયમન માટે અને જાહેર જનતાના હિતમાં સલામતીના પગલાં લેવા મને જરૂરી જણાયું છે.

સબબ, મુંબઇ પોલીસ અધિનિયમ, ૧૯૫૧ (સને ૧૯૫૧ના ૨૨મો) ની કલમ-૩૩ની પેટા કલમ-(૧)ના કલોઝ (ખ)થી મને મળેલ સત્તાની રૂએ હું, જે. બી. પટેલ, અધિક જિલ્લા મેજિસ્ટ્રેટ, નવસારી, નીચે જણાવ્યા પ્રમાણે વાહનોની અવર-જવર માટે આથી મનાઇ ફરમાવું છું.

(૧) સ્ટેશનથી ટાવર તથા જુનાથાણાથી ટાવર પ્રજાપતિ આશ્રમથી લાયબ્રેરી તથા ટાવરથી વિરાવળ નાકા તા. ૨૭મી સપ્ટેમ્બર, ૨૦૦૪ના રોજ સવારના ૧૦-૦૦ કલાકથી ગણપતિ વિસર્જન પૂર્ણ થાય ત્યાં સુધીના સમય માટે ભારે વાહનો તેમજ ટુ વ્હીલર માટેનાં વાહન વ્યવહાર માટે પ્રતિબંધ ફરમાવવામાં આવે છે.

(૨) એસ. ટી. ડેપોથી પસાર થતા વાહનો માર્કેટ, આશાનગર થઇ રેલ્વે સ્ટેશન તરફ તેમજ સુરત જવા વાહન વ્યવહાર ઝવેરી સડકનાં બદલે લુન્સીકુઇ, દશેરા ટેકરી, કાલીયાવાડી થઇ ને. હા. નં. ૮ ગ્રીડ તરફ જશે.

(૩) સુરત તરફથી આવતા વાહનો કસ્બા, ધોળીપીપળા થઇ નેશનલ હાઇવે નં. ૮ ગ્રીડ ઉપર થઇ કાલીયાવાડી, દશેરાટેકરી થઇ નવસારીમાં દાખલ થઇ શકશે.

ઉપરોકત હુકમનો અનાદર કરનાર કે ભંગ કરનાર મુંબઇ પોલીસ અધિનિયમ, ૧૯૫૧ની (સને ૧૯૫૧નો ૨૨મો માં) કલમ-૧૩૧માં ઠરાવ્યા મુજબની શિક્ષાને પાત્ર ઠરશે.

આ હુકમ તારીખ ૨૭મી સપ્ટેમ્બર, ૨૦૦૪થી આ દિવસે ગણપતિ વિસર્જન પૂર્ણ થાય ત્યાં સુધી અમલમાં રહેશે.

નવસારી, તારીખ ૨૪મી સપ્ટેમ્બર, ૨૦૦૪.

જાહેરનામું

મુંબઈ પોલીસ અધિનિયમ, ૧૯૫૧ની કલમ-૩૭ (૧) અન્વયે કાઢેલ.

નંબર ડીસીબી/એમએજી/બી.પી.એ./રજી-૧૬/૨૦૦૪.-મુંબઈ પોલીસ અધિનિયમ, ૧૯૫૧ (સને. ૧૯૫૧ના ૨૨માં)અધિનિયમની કલમ-૩૭(૧) પ્રમાણે મને મળેલ સત્તાની રૂએ હું, જે. બી. પટેલ, અધિક જિલ્લા મેજિસ્ટ્રેટશ્રી, નવસારી, તારીખ ૨જી ઓકટોબર, ૨૦૦૪ના રોજ મહાત્મા ગાંધીનો જન્મદિવસ તથા તેમજ પ્રવર્તમાન પરિસ્થિતિને લક્ષમાં રાખી નવસારી જિલ્લામાં સમગ્ર વિસ્તારમાં કોઇપણ વ્યકિતઓએ જાહેર શાંતિ અને સલામતિ તથા કાયદો

વ્યવસ્થાની પરિસ્થિતિ જાળવવા સારૂ જરૂરી જણાતાં ફરમાવું છું કે, તારીખ ૧લી ઓકટોબર, ૨૦૦૪ થી તારીખ ૧૧મી ઓકટોબર, ૨૦૦૪ સુધી (બંને દિવસો સુધ્ધાં) ના સમય માટે નીચે જણાવેલા કૃત્યો કરવા ઉપર પ્રતિબંધ ફરમાવું છું :-

કૃત્યો :-

(ક) શસ્ત્રો, દંડા, તલવાર, ભાલા, સોટાં, બંદુક, ચપ્પુ, છરા, લાકડી અથવા શારિરિક હિંસા પહોંચાડવામાં ઉપયોગ થઇ શકે તેવી બીજી ચીજો લઇ જવાની મનાઇ.

(ખ) પથ્થરો અથવા બીજા શસ્ત્રો અથવા સાધનો સાથે લઇ જવાની એકઠા કરવાની તથા તૈયાર કરવાની.

(ગ) કોઇપણ સ્ફોટક પદાર્થ લઇ જવાની મનાઇ.

(ઘ) કોઇપણ સરઘસમાં જલતી અથવા પેટાવેલી મસાલ લઇ જવાની.

(ચ) વ્યકિતઓ અથવા તેના શબ અથવા આકૃતિઓ અથવા પૂતળાં દેખાડવાની.

(છ) લોકોને બુમ પાડવાની, ગીતો ગાવાની તથા વાદ્ય વગાડવાની, અપમાન કરવાના ઈરાદાથી બિભત્સ સુત્રો, પોકારવાની અશ્લીલ ગીતો ગાવાની અથવા ટોળામાં ફરવાની.

(ઝ) જેનાથી સુરૂચિ અથવા નીતિનો ભંગ થાય તેવું ભાષણ કરવાની તેવા હાવભાવ કરવાની તેવી ચેષ્ટા કરવાની તથા ચિત્રો, પત્રિકા, પ્લેકાર્ડો અથવા બીજા કોઇપણ પદાર્થ અથવા વસ્તુ તૈયાર કરવા બનાવવા તેનો ફેલાવો કરવાની.

આ હુકમ ખંડ (ક) થી (ઝ) નીચેની વ્યકિતઓને લાગુ પડશે નહિં.

(૧) સરકારી નોકરી કે કામ કરતી વ્યકિતઓ કે જેને તેના ઉપરી અધિકારીએ પોતાની ફરજના ભાગ રૂપે સોંપ્યા બદલ આવું કોઇપણ હથિયાર લઇ જવાનું હોય અથવા એવું કોઇપણ હથિયાર લઇ જવાની ફરજ હોય,

(૨) જિલ્લા પોલીસ અધિકારીશ્રી, નવસારી અથવા તેણે અધિકૃત કરેલા હોઇ, પોલીસ અધિકારીએ જેને શારિરિક અશકિતને કારણે અથવા લાઠી લઇ જવાની પરવાનગી આપી હોય તેવી વ્યકિત.

(૩) જિલ્લા મેજીસ્ટ્રેટશ્રી આ અર્થે ખાસ અધિકૃત કરે તેવી બીજી વ્યકિતઓ.

આ જાહેરનામાંના કોઇ ખંડનો ભંગ અથવા ઉલ્લંઘન કરનારને સને ૧૯૫૧ નાં મુંબઇ પોલીસ અધિનિયમ-૧૯૫૧ ના ૨૨માં કાયદાની કલમ-૧૩૫ (૧) મુજબ ઓછામાં ઓછી ચાર માસની અને વધુમાં વધુ એક વર્ષ સુધીની કેદની સજા થશે. અને દંડની પણ સજા થશે.

આજ રોજ તારીખ ૩૦મી સપ્ટેબર, ૨૦૦૪ના રોજ મારી સહી કરી મુદ્રા કરી છે.

જે. બી. પટેલ,
અધિક જિલ્લા મેજિસ્ટ્રેટ,
નવસારી.

હુકમ

મુંબઈ પોલીસ અધિનિયમ ૧૯૫૧ની કલમ-૩૭ (૩) અન્વયેનો જાહેર.

ક્રમાંક ઉ/મકપ/મજસ/વશી/૬૨૩૬ થી ૬૨૫૬/૨૦૦૪.- પંચમહાલ જિલ્લાના સંતરામપુર ખાતે સંતરામપુર પોલીસ સ્ટેશનની હદમાં સંતરામપુર ટાઉન તથા પ્રતાપપુરા વિસ્તારમાં રવાડીનો મેળો તા. ૨૮મી સપ્ટેમ્બર, ૨૦૦૪ થી તા. ૨જી ઓકટોબર, ૨૦૦૪ સુધી રાત દિવસ દરમ્યાન ભરાનાર છે. આ મેળામાં પંચમહાલ-દાહોદ-સાંબરકાંઠા જિલ્લાઓ ઉપરાંત રાજસ્થાન, મધ્યપ્રદેશ રાજ્યોમાંથી ઘણા મોટા પ્રમાણમાં માનવ મેદની એકત્ર થાય તેમ છે. સંતરામપુર સુકી નદીનો પુલ જર્જરીત હોઇ કોઇ મોટી દુર્ઘટના થતી અટકાવવા, તેમજ ઈલેકટ્રીક સીટી બોર્ડ દ્વારા વીજ કાપના કારણે વારંવાર લાઇટો બંધ થવાથી શરીર સંબંધી અને મિલ્કત સંબંધી ગુન્હાઓ બનવાની શકયતાઓ રહે છે. આથી જાહેર વ્યવસ્થા જાળવી રાખવા, સદરહુ ''રવાડી'' ના મેળામાં લોકોને એકત્ર થતા રોકવા માટે મુંબઇ પોલીસ અધિનિયમ, ૧૯૫૧ની કલમ-૩૭ (૩) હેઠળ પ્રતિબંધ મુકવા જાહેરનામું બહાર પાડવું જરૂરી જણાય છે.

આથી મુંબઇ પોલીસ અધિનિયમ, ૧૯૫૧ની કલમ-૩૭(૩) અન્વયે મળેલ સત્તાની રૂએ હું, આર. એમ. પગી, (જી.એ.એસ.) અધિક જિલ્લા મેજિસ્ટ્રેટ, પંચમહાલ, ગોધરા, આથી ફરમાવું છું કે, તા. ૨૮મી સપ્ટેમ્બર, ૨૦૦૪ થી તારીખ ૨જી ઓકટોબર, ૨૦૦૪ (બંને દિવસો સહ) સુધી સંતરામપુર ટાઉન તથા પ્રતાપપુરા સ્થળે ''રવાડી'' ના મેળા માટે લોકોએ એકત્ર થવું નહિ.

આ હુકમનું ઉલ્લંઘન કરતા શખ્સ ઈન્ડીયન પીનલ કોડની કલમ-૧૮૮ અને મુંબઇ પોલીસ અધિનિયમ ૧૯૫૧ની કલમ-૧૩૫ મુજબ શિક્ષાને પાત્ર થશે.

આજ તારીખ ૨૭મી સપ્ટેમ્બર, ૨૦૦૪ના રોજ મારી સહી કરી, કચેરીનો સિકકો કર્યો.

હુકમ

મુંબઈ પોલીસ અધિનિયમ ૧૯૫૧ની કલમ-૩૭ (૩) હેઠળ જાહેર.

ક્રમાંક ઉ/મકપ/મજસ/વશી/૬૨૭૮/૨૦૦૪.- અત્રેના તારીખ ૨૭મી સપ્ટેમ્બર, ૨૦૦૪ના જાહેર હુકમ ક્રમાક ઉ/મકપ/મજસ/વશી/૬૨૩૬-૬૨૫૬ થી સંતરામપુર ખાતે રવાડીના મેળા માટે લોકોને એકત્ર થવા ઉપર સદર જાહેરનામામાં જણાવેલ કારણસર પ્રતિબંધ ફરમાવેલ છે. ચીફ ઓફીસરશ્રી નગરપાલીકા સંતરામપુરે તેમના તારીખ ૨૭મી સપ્ટેમ્બર, ૨૦૦૪ના પત્રની સાથે નાયબ કાર્યપાલક ઈજનેરશ્રી માર્ગ અને મકાન વિભાગ લુણાવડાના તારીખ ૨૭મી સપ્ટેમ્બર, ૨૦૦૪ના પત્રની નકલ મોકલી આપી સંતરામપુર સુકી નદીના પુલ સક્ષમ અને સંપૂર્ણપણે સુરક્ષિત હોવાનું જણાવી તેમજ ઈલેકટ્રીકસીટી માટે જી.ઈ.બી.એ જરૂરી વ્યવસ્થા કરવા જણાવેલ હોવાનું જણાવી ઉકત જાહેરનામું રદ કરવા વિનંતી કરેલ છે. આ પરત્વે પોલીસ અધિક્ષકશ્રી ગોધરાનો પુનઃ અહેવાલ માંગતા તેઓએ તારીખ ૨૮મી સપ્ટેમ્બર, ૨૦૦૪ના પત્ર ક્રમાંક એલઆઈબી/રવાડી મેળો/૧૯૬૩/૦૪ થી જણાવેલ છે કે સુકી નદી પર બાંધવામાં આવેલ પુલ જો મેળાના ટ્રાફિક ભારણ માટે સક્ષમ અને સંપૂર્ણપણે સુરક્ષિત હોય, તેમજ જો આ મેળાના સમય દરમિયાન વિજળી પુરવઠો સતત ચાલુ રાખવા જી.ઈ.બી. તરફથી

INDEX

ખાતરી આપવામાં આવે તો આ બંને મુદ્દા ઉપર આ મેળો બંધ રાખવાનું જરૂરી જણાતું નથી.

કાર્યપલાક ઈજનેરશ્રી (સંચાલન અને નિભાવ) ગુજરાત વિદ્યુત બોર્ડ, દાહોદે તારીખ ૨૮મી સપ્ટેમ્બર, ૨૦૦૪ના પત્ર નંબર દાહોદ/ટેક/૫૪૦૯ થી જણાવેલ છે કે સંતરામપૂર અર્બન વિસ્તારને સામાન્ય સંજોગોમાં ૨૪-૦૦ કલાક સતત વિજ પૂરવઠો પુરો પાડવામાં આવે છે અને તે પ્રમાણે રવાડીના મેળામાં સતત વિજ પુરવઠો પુરો પાડવા પુરતી કોશીશ કરવામાં આવશે.

ઉપરોક્ત હકીકતોએ અત્રેનું તારીખ ૨૭મી સપ્ટેમ્બર, ૨૦૦૪નું જાહેરનામું ક્રમાંક ઉ/મકપ/મજસ/વશી ૬૨૩૬-૬૨૫૬ આથી પાછું ખેંચી લેવામાં આવે છે.

આજ તારીખ ૨૮મી સપ્ટેમ્બર, ૨૦૦૪ના રોજ મારી સહી તથા કચેરીનો સિક્કો કર્યો.

આર. એમ. પગી,
અધિક જિલ્લા મેજિસ્ટ્રેટ,
પંચમહાલ-ગોધરા.

કલેક્ટર દ્વારા

વંચાણમાં લીધા :-

(૧) અત્રેના હુકમ નં. ઈ./પુરવઠા/કસન/ભાવ/વશી/૫૧૯૩ થી ૫૨૩૨, તા. ૩૧-૭-૦૩.

(૨) બનાસકાંઠા પેટ્રો. એસો.ના પત્ર નં. ૩૫/૨૦૦૩-૨૦૦૪, તા. ૪-૩-૦૪ તથા પત્ર નં. ૨/૦૪,૦૫, તા. ૨૪-૬-૦૪ તથા પત્ર નં. ૩/૦૪-૦૫, તા. ૨૯-૬-૦૪ તથા પત્ર નં. ૪/૦૪-૦૫, તા. ૨-૮-૦૪ તથા પત્ર નં.૬/૦૪-૦૫, તા.૨૦-૮-૦૪.

(૩) ધી કેરોસીન (રીસ્ટ્રીકેશન ઓન યુઝ એન્ડફીકસેશન ઓફ સીલીંગ પ્રાઈઝ ઓર્ડર) ૧૯૯૩.

(૪) સરકારશ્રીના અન્ન ના. પુ. અને ગ્રા.બા. વિભાગ ગાંધીનગરના ઠરાવ નં. કસન/૧૬૯૮-૧૦૮૬-બ, તા. ૧૦-૫-૯૯.

(૫) બનાસકાંઠા જિલ્લા કેરોસીન પરીવહન ખર્ચ નક્કી કરવા માટેની સમિતિની તા. ૩૧-૮-૦૪ની બેઠકની કાર્યવાહી નોંધ.

હુકમ

નંબર ઈ./પુરવઠા/કસન/ભાવ/વશી/૧૧૦૬૮ થી ૧૧૧૦૭/૨૦૦૪.-આમુખ ૧માં જણાવેલ હુકમથી આ જિલ્લામાં જુદા જુદા કેન્દ્રો માટે કેરોસીન એજન્ટો જથ્થા બંધ વિક્રેતાઓ/છુટક વિક્રેતાઓ/ફેરીયાઓના સિધ્ધપુર (સુજાણપુર ડેપો) થી પ્રાપ્ત થતા કેરોસીનના ભાવો ઠરાવેલ હતા.

મંત્રીશ્રી બનાસકાંઠા પેટ્રોલિયમ એસોશીએશને ડીઝલના ભાવમાં વધારો થયેલ હોઈ તેના કારણે અન્ય પરિવહન દરને અસર કરતાં અન્ય પરિબળોમાં થયેલ ભાવ વધારો ધ્યાને લઈ કેરોસીન પરિવહન દર પ્રતિ કિ. મી./કી. લી. રૂા. ૧.૧૯ પૈસા જે અગાઉ નક્કી થયેલ છે તેમાં નવીન જાહેરનામું બહાર પાડી પોષણ ક્ષમ ભાવો નક્કી કરવા વિનંતી કરેલ છે.

મંત્રીશ્રી બ. કાં.પેટ્રોલિયમ એસોશીએશનની માંગણી પરત્વે વિચારણા કરવા આમુખ ૪માં જણાવેલ સરકારશ્રીના અન્ન ના. પુ. અને ગ્રા. બા.વિભાગના તારીખ ૧૦મી મે,૧૯૯૯ના ઠરાવથી જણાવ્યા મુજબ કેરોસીન પરિવહન દર નક્કી કરવા માટે જિલ્લામાં જે સમિતિની રચના કરવા ઠરાવેલ છે તે સમિતિની બેઠક બોલાવવાનું નક્કી કરવામાં આવ્યું.

સરકારશ્રીના અન્ન ના. પુ. અને ગ્રા. બા. વિભાગના તારીખ ૧૦મી મે, ૧૯૯૯ના ઠરાવથી નક્કી થયેલ સમિતિની બેઠક કેરોસીન પરિવહન ખર્ચ નક્કી કરવા માટે તારીખ ૩૧મી ઓગસ્ટ, ૨૦૦૪ના રોજ બોલાવવામાં આવી. બેઠકમાં આજની તારીખે ડીઝલનો ભાવ પ્રતિ લી. રૂા.૨૭.૬૨ પૈસા થયેલ છે. તેથી ડીઝલનો પ્રતિ લી.નો ભાવ રૂા. ૨૧.૯૨ પૈસા ધ્યાને લઈ આમુખ-૧ના તારીખ ૩૧મી જુલાઈ, ૨૦૦૩ના હુકમથી કેરોસીન પરિવહન દર માટે જે ભાવો નક્કી થયેલ છે. તેની સાથે સરખામણી કરતાં ડીઝલમાં પ્રતિ લીટરે રૂા.૫.૭૦ પૈસાનો ભાવ વધારો થયેલ હોઈ પેટ્રોલિયમ એસોશીએશનની માંગણી વ્યાજબી હોવાનું જણાતા તેમજ રાજયના અન્ય જિલ્લાઓના ભાવોની સરખામણી કરતાં પ્રવર્તમાન પરિવહન દર પ્રતિ કી. મી./કી. લી. ના રૂા.૧.૧૯ પૈસામાં રૂા. ૦.૧૩ પૈસાનો વધારો કરી રૂા. ૧.૩૨પૈસા નક્કી કરવા જિલ્લા કક્ષાની પરિવહન દરની સમિતિમાં સર્વાનુમતે ઠરાવવામાં આવેલ છે. જેથી ટ્રાન્સપોર્ટ ચાર્જ ટુંકા અંતર માટે (૧૭૦ કી.મી. સુધીમાં) રૂા. ૨૨૪.૪૦ પૈસા અને તેથી વધુ અંતર માટે પ્રતિ કી. મી./કી. લી. રૂા. ૧.૩૨ પૈસા મુજબ નક્કી કરવા સર્વાનુમતે ઠરાવવામાં આવ્યું. તેમજ કેરોસીનની ખનીજ કિંમત તારીખ ૧૯મી ઓગસ્ટ, ૨૦૦૪ થી રૂા. ૮,૨૩૩.૯૮ પૈસા થયેલ હોઈ તે કિંમત ધ્યાને લઈ ધી કેરોસીન (વપરાશ પર નિયંત્રણ અને અધિકતમ કિંમત નક્કી કરવા બાબતના) આદેશ -૧૯૯૩ અન્વયે મને મળેલ સત્તાની રૂએ હું, શ્રી આર. આર. ચૌહાણ (આઈ.એ.એસ.), કલેકટર, બનાસકાંઠા, કેરોસીન એજન્ટ તથા જથ્થાબંધ વિક્રેતાઓને તથા છુટક વિક્રેતાઓએ ગ્રાહકોને વેચાણ કરવાના કમીશન સાથેના ભાવો કેન્દ્રવાર નીચે પ્રમાણે આ સાથેની શરતોને આધીન રહી ને ઠરાવું છું.

અનુ નંબર	સ્થળનું નામ	કેરોસીન એજન્ટે છુટક વિક્રેતા/ફેરીયાને ધંધાના સ્થળે ડીલીવરી આપવાના ૧ કી. લી.ના ભાવ	છુટક વિક્રેતા/ફેરીયાએ વાપરનાર વર્ગ ગ્રાહકને વેચાણ કરવાનો ૧ લી. કેરોસીનનો ભાવ
૧	૨	૩	૪
		રૂા. પૈસા	રૂા. પૈસા
૧	પાલનપુર	૮૭૬૫.૧૮	૮.૯૫
૨	ડીસા	૮૭૬૫.૧૮	૮.૯૫
૩	ભીલડી	૮૭૬૫.૧૮	૮.૯૫
૪	ધાનેરા	૮૭૮૮.૯૪	૯.૦૦
૫	દિયોદર	૮૮૨૩.૨૬	૯.૦૦
૬	ભાભર	૮૮૭૬.૦૬	૯.૦૫
૭	શિહોરી	૮૮૦૪.૭૮	૯.૦૦

INDEX

૧	૨	૩	૪
		રૂા. પૈસા	રૂા. પૈસા
૮	થરા	૮૮૪૧.૭૪	૯.૦૫
૯	થરાદ	૮૮૪૯.૬૬	૯.૦૫
૧૦	વડગામ	૮૭૬૫.૧૮	૮.૯૫
૧૧	વાવ	૮૮૮૨.૬૬	૯.૧૦
૧૨	દાંતા	૮૭૬૫.૧૮	૮.૯૫

શરતો :

(૧) આ ભાવોનો અમલ હુકમની તારીખથી કરવાનો રહેશે. તેમજ આ ભાવો અમલમાં આવતાં આગાઉના ભાવો રદ ગણાશે.

(૨) આ ભાવોમાં ટ્રાન્સપોર્ટ ચાર્જ ટુંકા અંતર માટે(૧૭૦ કી.મી.) પ્રતિ કી. લીટરે રૂા. ૨૨૪.૪૦ પૈસા તેમજ વધુ અંતર માટે પ્રતિ કી. લી./કી. મી. એ રૂા. ૧.૩૨ પૈસા ગણવામાં આવેલ છે.

(૩) ડીલરે/રીટેલરે/ફેરીયાએ ધંધાના સ્થળે કેરોસીનનો જથ્થો ઉતારવા માટે ૧ કી.લી.ના રૂા. ૬૨.૫૦ પૈસા ટ્રાન્સપોર્ટ ચાર્જની ગણતરી આ ભાવમાં કરવામાં આવેલ છે. તેથી ડેપો પરથી કેરોસીન અનીવાર્ય કિસ્સામાં વિતરણ કરવામાં આવે તેવા સંજોગોમાં ટ્રાન્સપોર્ટ ચાર્જમાંથી આ રકમ બાદ આપવાની રહેશે.

(૪) ઈતર ખર્ચ એજન્ટ કક્ષાએ રૂા. ૪૦.૩૦ પૈસા તથા કમીશનના રૂા. ૨૦૪ ગણવામાં આવેલ છે. જ્યારે છુટક વિતરણ કરવામાં છુટક વિક્રેતા/ફેરીયા કક્ષાએ ઈતર ખર્ચ રૂા. ૩૪ તથા કમીશનના રૂા. ૧૬૩ પ્રતિ કી. લી.એ ગણવામાં આવેલ છે.

(૫) એજન્ટે કેરોસીનનો જથ્થો છુટક વિક્રેતા/ફેરીયાના ધંધાના સ્થળે ઉતારવાનો રહેશે.

(૬) ઉપર મુજબના ભાવોમાં તમામ સ્ટેજે અપાતાં કમીશનનો સમાવેશ કરવામાં આવેલ છે.

(૭) ઉપર્યુક્ત ઠરાવેલ ભાવથી ડીલર/છુટક વિક્રેતા/ફેરીયાઓ વધારે ભાવો લઈ શકશે નહિ.

(૮) કેરોસીના વેપાર કરતા ડીલર/છૂટક વિક્રેતાએ ધંધાના સ્થળે ભાવો પ્રદર્શીત કરવાના રહેશે.

(૯) તમામ કેરોસીન એજન્ટોએ ટેન્કર સિધ્ધપુરથી વાયા પાલનપુર થઈને પસાર કરવાના રહેશે.

(૧૦) ઉપરના ભાવો સિધ્ધપુર ટર્મિનલ પોઈન્ટથી સપ્લાય થતા કેરોસીનને લાગુ પડશે.

કેરોસીન એજન્ટોએ છુટક વિક્રેતાઓના ધંધાના સ્થળે કેરોસીનની ડીલીવરી આપવાના ૧ કીલોલીટરના ભાવ

અનુ. નંબર	ડીલરનું ધંધાનું સ્થળ	ઑઈલ ડેપો સિદ્ધપુરના ૧ કીલોના ભાવ	ડીલરનું કમીશન ઈતરખર્ચ સહિત કમિશન ૨૦૪-૦૦ ઈતરખર્ચ ૪૦-૩૦ ૨૪૪-૩૦	સિદ્ધપુર ટર્મિનલથી ડીલરના ધંધાના સ્થળના કી.મી. (આવવા-જવાના)	૧ કીલોમીટર/ ૧ કીલો લીટરના રૂા. ૧-૩૨ પૈસા મુજબ ટ્રાન્સપોર્ટ ચાર્જ ટુંકા અંતર માટે રૂા. ૨૨૪-૪૦	ડીલરે રીટેલરના ધંધાના સ્થળે કેરોસીનનો જથ્થો ઉતારવા પેટે	એજન્ટે વિક્રેતાના ધંધાના સ્થળે વેચાણ કરવાનો ૧ કીલોના ભાવ
૧	૨	૩	૪	૫	૬	૭	૮
૧	પાલનપુર	૮૨૩૩.૯૮	૨૪૪.૩૦	૬૦	૨૨૪.૪	૬૨.૫૦	૮૭૬૫.૧૮
૨	ડીસા	૮૨૩૩.૯૮	૨૪૪.૩૦	૧૨૦	૨૨૪.૪	૬૨.૫૦	૮૭૬૫.૧૮
૩	ભીલડી	૮૨૩૩.૯૮	૨૪૪.૩૦	૧૬૧	૨૨૪.૪	૬૨.૫૦	૮૭૬૫.૧૮
૪	ધાનેરા	૮૨૩૩.૯૮	૨૪૪.૩૦	૧૮૮	૨૪૮.૧૬	૬૨.૫૦	૮૭૮૮.૯૪
૫	દિયોદર	૮૨૩૩.૯૮	૨૪૪.૩૦	૨૧૪	૨૮૨.૪૮	૬૨.૫૦	૮૮૨૩.૨૬
૬	ભાભર	૮૨૩૩.૯૮	૨૪૪.૩૦	૨૫૪	૩૩૫.૨૮	૬૨.૫૦	૮૮૭૬.૦૬
૭	શીહોરી	૮૨૩૩.૯૮	૨૪૪.૩૦	૨૦૦	૨૬૪.૦૦	૬૨.૫૦	૮૮૦૪.૭૮
૮	થરા	૮૨૩૩.૯૮	૨૪૪.૩૦	૨૨૮	૩૦૦.૯૬	૬૨.૫૦	૮૮૪૧.૭૪
૯	થરાદ	૮૨૩૩.૯૮	૨૪૪.૩૦	૨૩૪	૩૦૮.૮૮	૬૨.૫૦	૮૮૪૯.૬૬
૧૦	વડગામ	૮૨૩૩.૯૮	૨૪૪.૩૦	૩૩	૨૨૪.૪	૬૨.૫૦	૮૭૬૫.૧૮
૧૧	વાવ	૮૨૩૩.૯૮	૨૪૪.૩૦	૨૫૯	૩૪૧.૮૮	૬૨.૫૦	૮૮૮૨.૬૬
૧૨	દાંતા	૮૨૩૩.૯૮	૨૪૪.૩૦	૧૩૬	૨૨૪.૪	૬૨.૫૦	૮૭૬૫.૧૮

INDEX

કેરોસીન છુટક વિક્રેતાએ ઘરઘથ્થું વાપરનાર ગ્રાહકોને વહેંચણી કરવાના ૧ લીટરના ભાવ

અનુ. નંબર	ડીલરનું ધંધાનું સ્થળ	૧ કિલો લીટરના કેરોસીન છુટક વિક્રેતા/ફેરિયાની ખરીદ કિંમત	છુટક વિક્રેતા/ફેરિયા ઈતરખર્ચ સહિત કમિશન ૧૬૩-૦૦ ઈતરખર્ચ ૩૪-૩૦ ૧૯૭-૦૦	કોલમ ૩ અને ૪નો સરવાળો	છુટક વિક્રેતા/ પરવાનેદારની પડતર કિંમત સાથે ૧ લીટરનો ભાવ	છુટક વિક્રેતા/ ફેરિયાએ ગ્રાહક (વાપરનાર)ને વેચાણ કરવાનો ભાવ રાઉન્ડ ફિગરમાં
૧	૨	૩	૪	૫	૬	૭
૧	પાલનપુર	૮૭૬૫.૧૮	૧૯૭.૦૦	૮૯૬૨.૧૮	૮.૯૬	૮.૯૫
૨	ડીસા	૮૭૬૫.૧૮	૧૯૭.૦૦	૮૯૬૨.૧૮	૮.૯૬	૮.૯૫
૩	ભીલડી	૮૭૬૫.૧૮	૧૯૭.૦૦	૮૯૬૨.૧૮	૮.૯૬	૮.૯૫
૪	ધાનેરા	૮૭૮૮.૯૪	૧૯૭.૦૦	૮૯૮૫.૯૪	૮.૯૯	૯.૦૦
૫	દિયોદર	૮૮૨૩.૨૬	૧૯૭.૦૦	૯૦૨૦.૨૬	૯.૦૨	૯.૦૦
૬	ભાભર	૮૮૭૬.૦૬	૧૯૭.૦૦	૯૦૭૩.૦૬	૯.૦૭	૯.૦૫
૭	શીહોરી	૮૮૦૪.૭૮	૧૯૭.૦૦	૯૦૦૧.૭૮	૯.૦૦	૯.૦૦
૮	થરા	૮૮૪૧.૭૪	૧૯૭.૦૦	૯૦૩૮.૭૪	૯.૦૪	૯.૦૫
૯	થરાદ	૮૮૪૯.૬૬	૧૯૭.૦૦	૯૦૪૬.૬૬	૯.૦૫	૯.૦૫
૧૦	વડગામ	૮૭૬૫.૧૮	૧૯૭.૦૦	૮૯૬૨.૧૮	૮.૯૬	૮.૯૫
૧૧	વાવ	૮૮૮૨.૬૬	૧૯૭.૦૦	૯૦૭૯.૬૬	૯.૦૮	૯.૧૦
૧૨	દાંતા	૮૭૬૫.૧૮	૧૯૭.૦૦	૮૯૬૨.૧૮	૮.૯૬	૮.૯૫

પાલનપુર, તારીખ ૨૩મી સપ્ટેમ્બર, ૨૦૦૪.

આર. આર. ચૌહાણ,
કલેકટર બનાસકાંઠા,
પાલનપુર.

એકઝીક્યુટીવ મેજિસ્ટ્રેટ દ્વારા

જાહેરનામું

મુંબઇ પોલીસ અધિનિયમની કલમ-૮૫ મુજબ.

નંબર એમએજી/બિન વારસી/મુદ્દામાલ/વશી/૬૯૮૨ થી ૭૦૬૬/૨૦૦૪.- આથી જાહેર જનતાને જણાવવામાં આવે છે કે આ સાથેના પરિશિષ્ટિ-૧, ૨ અને ૩માં જણાવ્યા મુજબ મુદ્દામાલ બિનવારસી મિલકત તરીકે કબજો કરી નિકાલ માટે અત્રેની કોર્ટનાં મોકલી આપેલ છે. જે પૈકી પરિશિષ્ટ ૧ અને ૨ નો મુદ્દામાલ પોલીસ ઈન્સ. શ્રી પાલનપુર શહેર, પાલનપુરની કચેરીએ છે જયારે પરિશિષ્ટ ૩ વાળો જથ્થો અત્રે મોકલી આપેલ છે. સદરહુ મિલકત અંગે જે કોઈ ઈસમ પોતાના હક્ક દાવો ધરાવતા હોય તો તે ઈસમોએ જાહેરનામુ પ્રસિદ્ધ થયાની તારીખથી છ માસની અંદર રજા સિવાયના દિવસે સવારે ૧૦-૩૦ થી સાંજના ૬-૧૦ વાગ્યા સુધી કચેરી સમય દરમ્યાન આવી પોતાનો હક્ક દાવો સાબિત કરી લઈ જવા વિનંતી છે.

જાહેરનામાની મુદત પુરી થયા પછી આ મિલકત અંગેનો હક્કદાવો ગ્રાહ્ય રાખવામાં આવશે નહીં અને મિલકત સરકારશ્રીની ગણી જાહેર હરાજીથી નિકાલ કરવામાં આવશે જેની નોંધ લેવી.

પરિશિષ્ટ - ૧

પાલનપુર શહેર પોલીસ સ્ટેશનના જનરલ મુદ્દામાલ પૈકી સાયકલોનું લીસ્ટ

અનુ. નંબર	મુ. પા. નંબર	ગુ. ર. નંબર	વિગત	સંખ્યા	કિંમત રૂા. પૈસા
૧	૨	૩	૪	૫	૬
૧	મુ.પા. નં. ૩૦૦/૮૩, ૨૪-૯-૮૩	જા. જોગ નં. ૧૦/૮૩ ૨૪-૯-૮૩	(૧) હીરો કંપનીની જુના જેવી સાયકલ જેનો ફ્રેમ નં. H.W. ૩૪૨૫૪ છે જેના સ્પેર પાર્ટ જુદા જુદા છે તે	એક/૧	૫૦/-

INDEX

૧	૨	૩	૪	૫	૬
૨	મુ.પા. નં. ૧૦૪/૮૫, ૨૮-૩-૮૫	CRPC ૧૦૨ મુજબ	(૧) સાયકલ એક કાળા રંગની જેની ફ્રેમ ઉપર અંગ્રેજીમાં હીરો તથા સ્ટેરીંગ ઉપર હીરો જેટ લખેલ છે જેનો ફ્રેમ નં. HH 145161 છે. કાળા રંગની જુની ચાલુ હાલતમાં છે તે.	એક/૧	૨૦૦/-
૩	મુ.પા. નં. ૧૦૫/૮૫ ૨૮-૩-૮૫	CRPC ૧૦૨ મુજબ	(૧) સાયકલ એક કાળા રંગની જેની કાળા રંગની જેની ફ્રેમ ઉપર એવન લખેલ છે તે ફ્રેમ નં. Z 237765 કેરીયરવાળી કાળા સીટની ચાલુ વપરાશની જુની છે તે.	એક/૧	૫૦/-
૪	મુ.પા. નં. ૧૧૬/૮૫ ૨-૪-૮૫	CRPC ૧૦૨ મુજબ	(૧) સાયકલ એક ફ્રેમ લેડીઝ એટલાસ લખેલ છે, તેના ફ્રેમ નં. BD ૮૮૦૫૩ છે તે.	એક/૧	૫૦/-
			(૨) સાયકલની એક ફ્રેમ કાળા રંગની હીરો માર્કાની જેનો ફ્રેમ નં. LPK ૪૫૦૫૧ છે તે.	એક/૧	૧૦/-
			(૩) એક સાયકલ હીરો કંપનીની એના ઉપર પાર્ટ ખોલેલા છે ૧થી ૬ સપ્લાય ફ્રેમ નં. ૨૦૩૮૨ છે તે.	એક/૧	૨૦૦/-
૫	મુ.પા. નં. ૨૦૯/૮૫ ૨૬-૬-૮૫	જા. જોગ એન્ટ્રીંગ	(૧) સાયકલ કાળા રંગની બાવીસની સાઇઝની હીરો કંપનીની જુની જેના પાછળ રીગલ ૧ લેવા છે, જેના ફ્રેમ નં. H.W. ૨૦૪૩૪ છે તે.	એક/૧	૨૦૦/-
૬	મુ.પા. નં. ૧૨૬/૮૬ ૨૨-૩-૮૬	સ્ટે. ડા. એ.નં. ૯/૮૬ CRPC ૧૦૨ મુજબ	(૧) એક એટલાસ સાયકલ કાળારંગની ફ્રેમ નં. BN ૦૮૯૫૪૯ છે તે.	એક/૧	૧૦૦/-
૭	મુ.પા. નં. ૧૨૧/૮૭ ૨-૪-૮૭	CRPC ૧૦૨ મુજબ	(૧) એટલાસ કંપનીની સાયકલ એક કાળા લીલા રંગ જેવી સીટવાળી તથા લાલ રંગની છે જેનો ફ્રેમ નં. BC ૧૧૨૬૨ છે તે.	એક/૧	૨૦૦/-
૮	મુ.પા. નં. ૩૩૦/૮૮ ૮-૧૦-૮૮	CRPC ૧૦૨ મુજબ	(૧) સાયકલ એક હીરો કંપનીની ૨૨ સાઇઝ ચે. નં. E ૦૮૪૮૦૦ છે તે.	એક/૧	૨૫૦/-
૯	મુ.પા. નં. ૪૪/૮૯ ૧/૨	જા. જોગ નં. ૨૨/૮૫ ૧/૨	(૧) એક એટલાસ કંપનીની સાયકલ લીલા કલરની જે ફ્રેમ નં. BY ૩૧૯૦૭૫ છે તે.	એક/૧	૧૦૦/-
૧૦	મુ.પા. નં. ૧૦૭/૮૫	CRPC ૧૦૨ મુજબ	(૧) એક સાયકલ એટલાસ કંપનીની માર્કો વાળી છે તે.	એક/૧	૨૦૦/-
૧૧	મુ.પા. નં. ૧૧૦/૮૪	CRPC ૧૦૨ મુજબ	(૧) એક સાયકલ કાળા રંગની જુની ચાલુ હાલતમાં છે તે કંપની નથી	એક/૧	૨૦૦/-
૧૨	મુ.પા. નં. ૫૪/૯૧ ૨૬-૨-૯૧	સ્ટે ડા. એન્ટ્રીનં ૨૪/૯૧	(૧) એક સાયકલ કાળા કલરની જેનો ફ્રેમ નં. BA ૨૯૫૦૯૯ છે તે.	એક/૧	૪૦૦/-
૧૩	મુ.પા. નં. ૫૪/૯૧ ૨૬-૨-૯૧	સ્ટે ડા. એન્ટ્રીનં ૨૪/૯૧	(૧) એક સાયકલ કાળા રંગની ગોલ્ડ લાઇન કંપનીની છે તે.	એક/૧	૨૦૦/-
			(૨) એક સાયકલ કાળા કલરની જેનો ફ્રેમ નં. CB ૪૪૧૬૬૪ છે તે.	એક/૧	૫૦૦/-

૧	૨	૩	૪	૫	૬
			(૩) એક સાયકલ કાળા કલરની હરક્યુલર કંપનીની છે તે.	એક/૧	૫૦૦/-
			(૪) એક સાયકલ કાળા કલરની જેનો ફ્રેમ નં. BA ૩૭૫૯૦૯ છે તે.	એક/૧	૫૦૦/-
			(૫) એક લેડીઝ સાયકલ પોપ્યુલર કંપનીની ઉદા કલરની છે તે.	એક/૧	૭૦૦/-
૧૪	મુ.પા. નં. ૨૦૭/૯૧ ૬-૭-૯૧	જા. જોગ નં. ૧૧/૯૧ ૬-૭-૯૧ CRPC ૧૦૨	(૧) એક લેડીઝ લાલ કલરની સાયકલ જેનો ફ્રેમ નં. ૪૬૫૫૨ છે તે. જુની.	એક/૧	૫૦૦/-
૧૫	મુ.પા. નં. ૨૦૮/૯૧ ૭-૭-૯૧	જા. જોગ નં. ૧૪/૯૧ CRPC ૧૦૨	(૧) એક કાળા કલરની એટલાસ કંપનીની બાવીસ સાઇઝની સાયકલ જેનો ફ્રેમ નં. BF ૫૦૧૫૩ છે તે.	એક/૧	૪૦૦/-
૧૬	મુ.પા. નં. ૨૯૫/૯૧ ૧૦-૧૦-૯૧	જા. જોગ નં. ૧૦/૯૧ ૧૦-૧૦-૯૧	(૧) એક સાયકલ હરક્યુલર કંપનીની કાળા રંગની ૨૨'ની સાઇઝની કેરીયર ઉપર શાહ ધીરજલાલ રસીકલાલ નામ લખેલ છે. તે ફ્રેમ નં. GM ૩૦૦૮ છે તે.	એક/૧	૩૦૦/-
			(૨) એક સાયકલ એટલાસ કંપનીની કાળા કલરની ફ્રેમ નં. CC ૨૬૭૭૬૫ છે તે.	એક/૧	૪૦૦/-
			(૩) એક સાયકલ એટલાસ કંપનીની જુની જેનો કાળા રંગ ઉખડી ગયેલ છે. જેથી લાલ પડતો દેખાય છે ફ્રેમ નં. BB ૫૯૧૪૦૨ છે તે.	એક/૧	૭૦૦/-
૧૭	મુ.પા. નં. ૨૯૬/૯૧ ૧૦-૧૦-૯૧	જા. જોગ નં. સ્ટેન્ડા ૧૦/૯૧ ૧૦-૧૦-૯૧	(૧) એક સાયકલ એટલાસ કંપનીની જુની કાળા સીટ વાળી ચાલુ હાલતમાં ફ્રેમ નં. BM ૧૨૧૫૦૨ છે તે.	એક/૧	૨૦૦/-
૧૮	મુ.પા. નં. ૨૯૭/૯૧ ૧૦-૧૦-૯૧	જા. જોગ નં. ૧૦/૯૧ ૧૦-૧૦-૯૧	(૧) એક સાયકલ હીરો કંપનીની ૨૨" સાઇઝની કાળા રંગની કાળી સીટ લીલા કવરવાળા સીટ ફ્રેમ નં. ૧૫૦૨૬૮૮ અંગ્રેજી છે તે.	એક/૧	૩૦૦/-
૧૯	મુ.પા. નં. ૩૨૫/૯૧ ૨૫-૧૧-૯૧	જા. જોગ નં. ૧૦/૯૧ ૧૦-૧૦-૯૧	(૧) કંપનીની કાળા કલરની સાયકલ જેની સીટ લીલા કલરની જેનો ફ્રેમ નં. BI-685736નું છે.	એક/૧	૫૦/-
૨૦	મુ.પા. નં. ૩૧/૯૪ ૯-૧-૯૪	સ્ટે. ડા. એન્ટ્રી નં. ૧૮/૯૪ CRPC ૧૦૨	(૧) એક એટલાસ કંપનીની સીટ લીલા રંગની છે સીટની નીચે બોડી ઉપર ફ્રેમ નંબર અંગ્રેજીમાં લખેલ છે અને નંબર નાખેલ છે પ્રથમ B.D.h થાય છે.	એક/૧	૧૦૦૦/-
૨૧	મુ.પા. નં. ૩૭/૯૪ ૧૫-૧-૯૪	સ્ટે. ડા. એન્ટ્રી નં. ૮/૯૪ CRPC ૧૦૨	(૧) એટલાસ કંપનીની સાયકલ જેના હેન્ડ ઉપર હીરો ૭૯ અંગ્રેજીમાં લખેલ છે જેનો ફ્રેમ નં. CB ૯૫૩૬૯૭ છે તે.	એક/૧	૨૫૦/-
૨૨	મુ.પા. નં. ૫/૯૪ ૧૨-૧-૯૪	સ્ટે. ડા. ૮/૯૪	(૧) એક સાયકલ BSA મરૂન કલરની સીટ વાળી ચાલુ હાલતની જેનો ફ્રેમ નં. ૩૬૪૦૩૨૨ છે તે.	એક/૧	૧૩૦૦/-
૨૩	મુ.પા. નં. ૯૩/૯૪ ૧૫-૨-૯૪	સ્ટે. ડા. એન્ટ્રી નં. ૧૧/૯૪	(૧) એક સાયકલ લાલ કલરની જેને ચે. નં. ઘસી નાખેલ છે તે.	એક/૧	૭૦૦/-

INDEX

૧	૨	૩	૪	૫	૬
૨૪	મુ.પા. નં. ૯૪/૯૪ ૧૫-૨-૯૪	સ્ટે. ડા. એન્ટ્રી નં. ૧૧/૯૪	(૧) એક સાયકલ કાળા કલરની હીરો કંપનીની જુની ચે.નં. ૧૭૫૧૧૦ છે તે.	એક/૧	૫૦૦/-
૨૫	મુ.પા. નં. ૯૫/૯૪ ૧૫-૨-૯૪	સ્ટે. ડા. એન્ટ્રી નં. ૧૧/૯૪	(૧) એક સાયકલ કાળા કલરની હીરો કંપની ચે.નં. BJ ૫૭૪૫૪ છે તે.	એક/૧	૪૦૦/-
૨૬	મુ.પા. નં. ૩૮૧/૯૪ ૧-૧૦-૯૪	સ્ટે. ડા. એન્ટ્રી નં. ૬/૯૪ ૧-૧૦-૯૪	(૧) એક સાયકલ હીરો જેટ ગર્વન્ડર ઉપર લખેલ છે ફ્રેમ નં. ૧૫૦૨૧૬૪ લખેલ છે.	એક/૧	૪૦૦/-
૨૭	મુ.પા. નં. ૨/૯૭ ૩-૧-૯૭	સ્ટે. ડા. એન્ટ્રી નં. ૧૭/૯૬ ૩-૧-૯૬	(૧) એક સાયકલ હીરો કંપનીની જેનો ફ્રેમ નં. Y ૭૫૪૨૬૧ છે પંખા ઉપર અંગ્રેજીમાં P. C. Parmar નામ લાલ કલરથી લખેલ છે.	એક/૧	૪૦૦/-
૨૮	મુ.પા. નં. ૯૦/૯૮ ૮-૪-૯૮	સ્ટે. ડા. એન્ટ્રી નં. ૧૩/૯૮ CRPC ૧૦૨	(૧) એક હીરો કંપનીની લીલા કલરની સાયકલ જેનો ફ્રેમ નંબર DR ૪૪૯૨૦ છે તે.	એક/૧	૩૦૦/-
			(૨) એક લાલ કલરની લેડીઝ સાયકલ હરક્યુલર કંપનીની જેનો ફ્રેમ નં. NPO ૧૩૫૫ છે તે.	એક/૧	૬૦૦/-

પરિશિષ્ટ - ૨

બિનવારસી મુદ્દામાલની વિગત

અનુ. નંબર ૧	મુ. પા. નંબર ૨	ગુ. ર. નંબર ૩	મુદ્દામાલની વિગત ૪	સંખ્યા ૫	કિંમત રૂા. પૈસા ૬
૧	૪/૦૩ ૧૦-૧-૦૩	જા. જો. એ. નં. ૮/૦૩ એ.નં. ૨૪/૦૩ તા. ૧૦-૧-૦૩	(૧) એક મારૂતી વાન જી. જે. ૨ કે ૫૪૦૧ ની છે.	એક/૧	૪૦,૦૦૦/-
૨	૧૦/૦૩ ૧૪-૧-૦૩	સ્ટે. ડા. એ. નં. ૨૨/૦૩ ૧૪-૧-૦૩ સી.આર.પી.સી. ૧૦૨ મુજબ	(૧) એક સ્કુટર સિલ્વર કલરનું જેના આગળ-પાછળ જી.આર. એલ. ૬૩૫૭ નંબર લખેલ છે તે તથા ત બજાજ ૧૫૦ કંપનીનું જેમાં એન્જીન એ/સી ૪૭૧૩ લખેલ છે તે સ્પેર વીલ સાથે	એક સ્કુટર બજાજ કંપની/૧	૧૦,૦૦૦/-
૩	૧૧૮/૦૩ ૧૧/૮/૦૩	સ્ટે. ડા. એ. ૨૧/૦૩ ૧૧/૮/૦૩	(૧) બજાજ સુપર કંપનીનું સ્કુટર નં. જી.જે. ૧ ડીએફ. ૨૦૩૩ ચેસીસ નં. સી.એ.એલ. ૧૩ આર. સી. ૦૫૬૭૨.	એક/૧	૨૫,૦૦૦/-
૪	૧૩૨/૦૩ ૧૧/૯/૦૩	જા. એ. નં. ૧૩૨/૦૩ સી.આર.પી.સી ૧૦૨ મુજબ	એક બીનવારસી નંબર વગરની રિક્ષા ચે. નં. ૨૨ ઓ.બી. એફ. એફ.ડી ૬૭૯૭૯ તથા એ. નં. ૨૨૯ બી. એફ. ૦૭૧૯૪૨ તેનું હુડ તથા કવર વગરની પીળા પટાવાળી ડાબી સાઈડ ગુજરાતીમાં મમત લખેલ છે તે.	એક/૧	૪૦,૦૦૦/-
૫	૧૩૮/૦૩ ૧૮/૯/૦૩	જા. જો. ૧૩૬/૦૩ સી.પી.સી. ૧૦૨ મુજબ	(૧) એક બજાજ સુપર સ્કુટર જૂના જેવું જે નંબર પ્લેટ વગરનું ગ્રે રંગનું એન્જીન નં. ૦૫ એમ.બી. ઈ.ઈ. ૨૬૦૯૬ તથા ચે. નં. ૦૫ એફ. બી. ઈ. ઈ. ૫૫૪૦૮નું છે તે.	એક/૧	૧૦,૦૦૦/-

INDEX

૧	૨	૩	૪	૫	૬
૬	૨૩/૦૨ ૨૯/૧/૦૩	સ્ટે. ડા. એ. ૩૪/૦૩ ૨૯/૧/૦૩ ૨૦/૫૦	(૧) એક પાઈલોટ બેન્જ કંપનીની ઓટોમેટીક ચાર્જીંગ બેટરી નંગ-૧ (૨) એક સીડી કંપનીનું સીડી પ્લેયર, ૧ એલીમીટર તથા વાયર સાથે (૩) સીડી કેસેટ નંગ ૧૨ (૪) એક બ્લેક એન્ડ વ્હાઈટ ટી.વી. પોર્ટેબલ પાઈલોટ કંપનીનું ૦૦૩	એક/૧ એક/૧ બાર/૧૨ એક/૧	૫૦૦/- ૧૫૦૦/- ૬૦૦/- ૧૦૦૦/-
૭	૬૭/૦૩ ૧૫/૪/૦૩	સ્ટે. ડા. એ. નં. ૩૨/૦૩ ક. ૨૧/૧૦ સી.આર.પી.સી. ૧૦૨ મુજબ	(૧) એક થેલી મેણીયાની જેમાં ઇલેક્ટ્રીક મોટર જેના ઉપર ૫૦ હોર્જી પા. એરોમાં ૦૩૭ કે. ડબ્લુ. ૧૦-૩ એચ.પી. બોક્સ એલએસ-૫૦ લખેલ છે તે.	એક/૧	૧૫૦૦૦/-
૮	૬૮/૦૩ ૧૫/૪/૦૩	સ્ટે. ડા. એ. નં. ૩૩/૦૩ ક.૨૧/૧૫ સી.આર. પી.સી. ૧૦૨ મુજબ	(૧) એક થેલી મેણીયાની થેલી જેનાં ઇલેક્ટ્રીક મોટર જેના ઉપર અંગ્રેજીમાં કોઠારી મીમી ઓજે બ્લોક ૫૪૫ સેટના એચ. પી. એસ. આર ૮૫૦ ટોટલ ૬૨૨ લખેલ છે તે.	એક/૧	૧૫૦૦૦/-
૯	૯૦/૦૩ ૭/૬/૦૩	જા. જોગ નં. ૯૭/૦૩ સ્ટે.ડા. એ. નં. ૨૯/૦૩ ક. ૨૩/૩૦	એક સ્ટવ સફેદ કલરનો છે દીવેટવાળો વિકાસ કંપનીનો જુનો જેમાં આશરે એક લીટર જેટલુ કેરોસીન છે તે.	એક/૧	૫૦/-
૧૦	૧૨૨/૦૩ ૧૮/૮/૦૩	જા. જોગ ૧૨૨/૦૩ ૧૮/૮/૦૩	(૧) એક દીવેટવાળો સાગર કંપનીનો પ્રાયમસ જુનો કાટ ખાધેલ જેના ઉપર સ્ક્રુ વગર જે ઢાંકણ વગરનો છે તે.	એક/૧	૫/-
૧૧	૧૨૮/૦૩ ૨૯/૮/૦૩	સ્ટે. ડા. એ. નં. ૨૯/૦૩ સી.આર.પી.સી. ૧૦૨ ૪૧-૧ ડી મુજબ	(૧) એક નોકીયા કંપનીનો બ્લ્યુ કલરનો મોબાઈલ ફોન ૫૧૧૦ જેનો કાર્ડ નં. ૯૮૦૫૨૮૧૧૮૨-૨૦૦૬ જેનો નં. ૯૮૨૪૩૫૫૯૪૮ છે તે (૨) એક સફેદ કાગળનું પડીકું જેમાં હીરા નંગ-૩ છે તે ઉપરોક્ત મુદ્દામાલ એક કાગળના કવરમાં સીલ બંધ છે તે.	એક/૧ એક/૧	૨૦૦૦/- ૧૦૦૦/-
૧૨	૧૬૮/૦૩ ૧૫/૧૧/૦૩	જા. એ. નં. ૧૪૯/૦૩ સ્ટેડા. એ. નં. ૨૪/૦૩ ક ૧૬/૪૫ સી.આર. પી.સી. ૧ ૦૨૪૧ (૧) ડી મુજબ	(૧) પેનટેક્ષ કંપની મેઈડ ઈન જાપાન ફ્લેસ સાથેના રેક્ઝીનના ચેનવાળી બોક્ષ સાથે કેમેરો	દશ/૧૦	૧૨૦૦૦/-

પરિશિષ્ટ - ૩

બિનવારસી મુદ્દામાલની વિગત

અનુ. નંબર	આઈટમ નંબર	મુદ્દામાલની વિગત	કિંમત રૂા. પૈસા
૧	૨	૩	૪
૧	૪/૦૪ ૪/૯/૦૪	સ્કુટર નં. જીબીએક્સ/૮૬૦૪	રૂા. ૩૦૦૦-૦૦

પાલનપુર, તારીખ ૧૬મી સપ્ટેમ્બર, ૨૦૦૪

(સહી) અવાચ્ય,
એક્ઝીક્યુટીવ મેજિસ્ટ્રેટ,
પાલનપુર.

INDEX

મામલતદાર અને કોલેરા નિયંત્રણ અધિકારી દ્વારા

જાહેરનામું

નંબર એમઈડી/વશી/૧૬૭૮/૨૦૦૪.–પંચમહાલ જીલ્લાના કાલોલ તાલુકામાં કોલેરાના ચેપી રોગનો વાવર ફેલાય તેવી સંભાવના છે. કાલોલ તાલુકામાં ચેપીરોગ પ્રસરે નહી તે હેતુથી મે. કલેકટર અને જિલ્લા મેજિસ્ટ્રેટ સાહેબ, પંચમહાલ ગોધરાના જાહેરનામાં નંબર ઉ/મકપ/તબીબી/વશી/૨૬૦૪, તારીખ ૮મી સપ્ટેમ્બર, ૨૦૦૪ થી કાલોલ તાલુકાના ખંડોળી ગામે કોલેરાના પોઝીટીવ કેસો નોંધાયેલ હોય કોલેરા નિયંત્રણ અધિકારી તરીકે મામલતદાર કાલોલની નિમણૂંક કરવામાં આવી છે.

જે અન્વયે કાલોલ તાલુકાના ખંડોળી ગામને કોલેરાગ્રસ્ત તરીકે જાહેર કરવામાં આવે છે. તથા કાલોલ તાલુકાનો વિસ્તાર (શહેરી વિસ્તાર સહીત) ને કોલેરા ભયગ્રસ્ત વિસ્તાર તરીકે જાહેર કરવામાં આવે છે.

વાસ્તે હું પી. કે. વસૈયા, મામલતદાર અને કોલેરા નિયંત્રણ અધિકારી, કાલોલ કોલેરાના રોગના નિયંત્રણ માટે તથા તેનો ફેલાવો થતો અટકાવવા માટે નીચે મુજબના આદેશનો તાત્કાલીક અમલ કરવા ફરમાવું છું.

(૧) કાલોલ તાલુકામાં આવેલ તમામ પ્રાથમિક શાળાઓ, હાઈસ્કુલો અને છાત્રાલયોમાં બાળકોને પીવાનું પાણી પુરૂં પાડવાની ટાંકી તથા પાઈપ સંપૂર્ણપણે સાફ કરી પીવાના પાણીની ટાંકીમાં જંતુનાશક દવા નાંખી સ્વચ્છ સ્વચ્છ પાણી પુરૂં પાડવાની વ્યવસ્થા જે તે શાળા, છાત્રાલયોમાં સંચાલકો તથા આચાર્યશ્રીઓએ કરવી તથા આ બાબતનું પ્રમાણપત્ર જે તે વિભાગના મેડીકલ ઓફીસરશ્રી પાસેથી મેળવી અત્રે રજુ કરવાનું રહેશે.

(૨) શાળા/છાત્રાલયોની બહાર કે કંમ્પાઉન્ડમાં ખાણાપીણાંની ચીજવસ્તુઓ ના વેચાય તે માટે આચાર્યશ્રીઓએ કાળજી લેવી અને જરૂર જણાયે અત્રે જાણ કરવામાં આવે.

(૩) કાલોલ તાલુકામાં આવેલ તમામ ખાનગી હોસ્પીટલો, નર્સીંગ હોમો., પ્રાઈવેટ પ્રેકટીશનરો,રક્તદાન કેન્દ્રો અને લેબોરેટરીઓ વિગેરેને તેમના દ્વારા દર્દીઓને ઈન્જેકશન આપવા માટે વાપરવામાં આવતી સીરીજ તથા સોય તેમજ લોહી લેવા માટે કે લેબોરેટરી તપાસમાં વાપરવામાં આવતી સીરીજ કે સોયનો ઉપયોગ કરતાં પહેલાં તેની ઓટો કલીન અથવા ઓછામાં ઓછી ૧૫ મિનિટ સુધી પાણીમાં ઉકાળી ફરજીયાત રીતે રાખીને વાપરવાનું રહેશે.

(૪) તાલુકામાં તમામ ખાણી-પીણીના સ્થળે અને પીવાના પાણી માટેની કોઠીઓ અથવા માટલાં રાખી શકશે નહી, અને જાહેર પાણીની પરબો પર પાણીના ઘડા, કોઠી અને માટલા રાખી શકશે નહીં તેમજ ખુલ્લો ઉઘાડો કે વાસી કોઈપણ જાતનો ખોરાક પણ વેચી શકાશે નહી.

(૫) કોલેરા રોગ પ્રતિબંધક રસી મુકવાની કામગીરી મેડીકલ ઓફીસરશ્રી તરફથી હાથ ધરવામાં આવશે.

(૬) નાના બાળકોને જાહેર સ્થળોએ ખુલ્લામાં ઝાડે બેસાડવા નહીં અને મળમૂત્ર મારફતે રોગનો ફેલાવો થતો હોઈ મળમૂત્ર જાહેર કે ખુલ્લા જગામાં નાખવું નહીં.

(૭) કાલોલ તાલુકામાં ખાનગી હોસ્પીટલોમાં કોલેરાના રોગના દર્દીઓને અંદરના દર્દી તરીકે દાખલ કરી શકાશે નહીં. અને આવા દર્દીઓને પંચમહાલ જીલ્લામાં આવેલ સરકારી દવાખાના કે હોસ્પીટલોમાં દાખલ થવા માટે મોકલવાના રહેશે.

(૮) પીવા માટેનું પાણી સપ્લાય કરતી સંસ્થાઓએ કલોરીનેશન કરીને જ પાણી પુરૂં પાડવું.

ઉપરોક્ત સુચાઓનું ઉલંઘન કરનાર સામે કાયદાની જોગવાઈ હેઠળ પગલાં લેવામાં આવશે.

આ હુકમનો અમલ હુકમ થયા તારીખથી ત્રણ માસની મુદત સુધીમાં અમલમાં રહેશે.

કાલોલ, તારીખ ૯મી સપ્ટેમ્બર, ૨૦૦૪.

પી. કે. વસૈયા,

મામલતદાર અને કોલેરા નિયંત્રણ અધિકારી,

કાલોલ.

INDEX

જિલ્લા રજીસ્ટ્રાર દ્વારા

નંબર નધણ/૩૯૭૪/ક-૩/૧૦૭૪/સે-૩૫૩૪૫/૨૦૦૪.-આથી જાહેર કરે છે કે, શ્રી મુલસાણા દુધ ઉત્પાદક સહકારી મંડળી લી., મર્યાદિત સ્થળ મુલસાણા, તાલુકો કલોલ, જિલ્લો ગાંધીનગર

સને ૧૯૬૧નો ગુજરાત કાયદો (ગુજરાત સહકારી મંડળીઓનો કાયદો ૧૯૬૧)ની કલમ-૯ અન્વયે આજરોજ નોંધવામાં આવી છે.

અમદાવાદ, તારીખ ૨૭મી સપ્ટેમ્બર, ૨૦૦૪.

એ. બી. પટેલ,
જિલ્લા રજિસ્ટ્રાર,
સહકારી મંડળીઓ (રૂરલ),
અમદાવાદ

વાંચ્યો :-

(૧) અત્રેની કાર્યાલયનો તા.૧૭-૬-૧૯૯૯નો હુકમ ઉખસ/ફડચ/એફ-૪૮૪/ક-૭/૮૪૯/૦૪.

(૨) ફડચા અધિકારીનો તા. ૧૬-૯-૦૪નો અહેવાલ.

આદેશ

જા. નંબર ઉખસ/ફડચ/૦૧/૭૬૬/૨૦૦૪.-શ્રી અંબાચ વિભાગ ગણોતિયા સહકારી ખેતી મંડળી લિ., અંબાચ, તાલુકા પારડી, જિલ્લો વલસાડ, કે જેને આ કાર્યાલયના ઉપરોક્ત આદેશ અન્વયે ફડચામાં લઈ જવાનો હુકમ આટોપી લેવાનો હુકમ કરવામાં આવેલ હતો. સદર મંડળીની ફડચાની કામગીરી તા. ૨૦-૧૨-૦૨ સુધીમાં પૂર્ણ કરવાની હતી. પરંતુ તેના નિયત સમયમાં તેવી કામગીરી પૂર્ણ થવા પામી નથી. ફડચા અધિકારીના આમુખ-૨વાળા અહેવાલને ધ્યાને લઈ ગુજરાત સહકારી મંડળીઓના સને ૧૯૬૧ના કાયદાની કલમ-૧૧૪ની જોગવાઈ તથા મળેલ સત્તાની રૂએ હું, શ્રી પી. એન. નિનામા, જિલ્લા રજિસ્ટ્રાર, સહકારી મંડળી, વલસાડ, સદર મંડળીની આટોપી લેવાની તમામ કાર્યવાહી પૂર્ણ કરવા માટે તા. ૨૦-૧૨-૦૨ થી તા. ૧૯-૧૨-૦૫ સુધીની મુદત આપું છું. સદર મુદત દરમ્યાન ફડચા અધિકારીએ તમામ કાર્યવાહી પૂર્ણ કરી નોંધણી રદ કરવાની દરખાસ્ત રજુ કરવા સુચના કરૂં છું.

વલસાડ, તારીખ ૨૮મી સપ્ટેમ્બર, ૨૦૦૪.

પી. એન. નિનામા,
જિલ્લા રજિસ્ટ્રાર,
સહકારી મંડળીઓ,
વલસાડ.

વંચાણે લીધાં :-

(૧) અત્રેની કચેરીની તા.૨૩-૬-૨૦૦૪ની કારણદર્શક નોટિસ ક્રમાંક ફડચ/૦૧/ખ-૩/૫૯૫/૦૪.

(૨) તા.૧-૭-૦૪ મંડળીનો પત્ર.

શ્રી જલાલપોર, દુધ ઉત્પાદક સહકારી મંડળી લી., જલાલપોર તાલુકો જલાલપોર જિલ્લો નવસારીને, નીચે જણાવેલ કારણોસર, ગુજરાત સહકારી મંડળીઓના સને ૧૯૬૧ના અધિનિયમની કલમ-૧૦૭ (૧) નાં પેટા ખંડ (ક) (ગ) (૨) (૪) હેઠળ આટોપી લેવા ફડચામાં લઈ જવા આમુખ-૧થી કારણદર્શક નોટિસ આપી રજુઆત કરવાની જરૂરી તક આપવામાં આવેલ. પરંતુ મંડળી તરફથી તેવી કોઈ રજુઆત અત્રે કરવામાં આવેલ આમુખ-૨થી કરેલ રજુઆત જણાવેલ કારણો સાથે સુસંગત, વ્યાજબી તથા આધારભૂત નથી. જેથી માન્ય રાખી શકાય નહિં.

(૧) મંડળી દુધ સંપાદનની મુખ્ય કામગીરી કરતી નથી.

(૨) સ્થગિત અવસ્થામાં છે.

આદેશ

ક્રમાંક ઉખસ-ફડચ/નધણ/૦૧/ખ-૩/૭૮૪/૨૦૦૪.-શ્રી જલાલપોર દુધ ઉત્પાદક સહકારી મંડળી લી., જલાલપોર, તાલુકા જલાલપોર, જિલ્લો નવસારી કે જેની નોંધણી સહકારી કાયદા હેઠળ નોંધણી ક્રમાંક ૨૪૮૪૧, તા.૩૧-૩-૧૯૯૦થી થયેલ છે, તેને ૧૯૬૧ના ગુજરાત સહકારી મંડળીઓના અધિનિયમની કલમ ૧૦૭ (૧)ના પેટા ખંડ (ક) (ગ) (૨) (૪) અન્વયે ફડચામાં લઈ જવા વચગાળાનો હુકમ કરૂં છું અને ફડચા અધિકારી તરીકે શ્રી કચેરીના સહકારી અધિકારી (ફડચા)ની નિમણુંક કરૂં છું. આ વચગાળાના હુકમ સામે મંડળીએ જે કંઈ રજુઆત કે ખુલાસો કરવો હોય તો તે આ હુકમ નીકળ્યા તારીખથી એક માસની મુદતમાં આ કચેરીને મોકલી આપવા મંડળીને જણાવવામાં આવે છે.

નવસારી, તારીખ ૨૭મી સપ્ટેમ્બર, ૨૦૦૪.

વંચાણે લીધાં :-

(૧) અત્રેની કચેરીની તા.૨૩-૬-૨૦૦૪ની કારણદર્શક નોટિસ ક્રમાંક ફડચ/૦૧/ખ-૩/૫૯૬/૦૪.

શ્રી દેસરા દુધ ઉત્પાદક સહકારી મંડળી લી., દેસરા, તાલુકા ગણદેવી, જિલ્લો નવસારીને, નીચે જણાવેલ કારણોસર, ગુજરાત સહકારી મંડળીઓના સને ૧૯૬૧ના અધિનિયમની કલમ-૧૦૭ (૧) નાં પેટા ખંડ (ક) (ગ) (૨) (૪) હેઠળ આટોપી લેવા ફડચામાં લઈ જવા આમુખ-૧થી કારણદર્શક નોટિસ આપી રજુઆત કરવાની જરૂરી તક આપવામાં આવેલ. પરંતુ મંડળી તરફથી તેવી કોઈ રજુઆત અત્રે કરવામાં આવેલ. આમુખ-૨થી કરેલ રજુઆત જણાવેલ કારણો સાથે સુસંગત, વ્યાજબી તથા આધારભૂત નથી. જેથી માન્ય રાખી શકાય નહિં.

(૧) મંડળી દુધ ઉત્પાદકની મુખ્ય કામગીરી કરતી બંધ થયેલ છે.

(૨) મંડળી સ્થગિત અવસ્થામાં છે.

આદેશ

ક્રમાંક ઉખસ-ફડચ/નધણ/૦૧/ખ-૩/૭૯૨/૨૦૦૪.-શ્રી દેસરા દુધ ઉત્પાદક સહકારી મંડળી લી., દેસરા, તાલુકો ગણદેવી, જિલ્લો નવસારી, કે જેની નોંધણી સહકારી કાયદા હેઠળ નોંધણી ક્રમાંક ૨૨૮૦૭ તા.૩૧-૩-૧૯૮૭થી થયેલ છે, તેને ૧૯૬૧ના ગુજરાત સહકારી મંડળીઓના અધિનિયમની કલમ ૧૦૭ (૧)ના પેટા ખંડ (ક) (ગ) (૨) (૪) અન્વયે ફડચામાં લઈ જવા વચગાળાનો હુકમ કરૂં છું અને

ફડચા અધિકારી તરીકે શ્રી કચેરીના સહકારી અધિકારી (ફડચા)ની નિમણુંક કરૂં છું. આ વચગાળાના હુકમ સામે મંડળીએ જે કંઈ રજુઆત કે ખુલાસો કરવો હોય તો તે આ હુકમ નીકળ્યા તારીખથી એક માસની મુદતમાં આ કચેરીને મોકલી આપવા મંડળીને જણાવવામાં આવે છે.

નવસારી, તારીખ ૨૭મી સપ્ટેમ્બર, ૨૦૦૪.

વંચાણે લીધાં :-

(૧) અત્રેની કચેરીની તા.૨૧-૬-૨૦૦૪ની કારણદર્શક નોટિસ ક્રમાંક ફડચ/૦૧/ખ-૩/૫૯૮/૦૪.

શ્રી અગાસી દુધ ઉત્પાદક સહકારી મંડળી લી., અગાસી, તાલુકો ચીખલી, જિલ્લો નવસારીને, નીચે જણાવેલ કારણોસર, ગુજરાત સહકારી મંડળીઓના સને ૧૯૬૧ના અધિનિયમની કલમ-૧૦૭ (૧) નાં પેટા ખંડ (ક) (ગ) (૨) (૪) હેઠળ આટોપી લેવા ફડચામાં લઈ જવા આમુખ-૧થી કારણદર્શક નોટિસ આપી રજુઆત કરવાની જરૂરી તક આપવામાં આવેલ પરંતુ મંડળી તરફથી તેવી કોઈ રજુઆત અત્રે કરવામાં આવેલ. આમુખ-૨થી કરેલ રજુઆત જણાવેલ કારણો સાથે સુસંગત, વ્યાજબી તથા આધારભૂત નથી. જેથી માન્ય રાખી શકાય નહિં.

(૧) સ્થગિત અવસ્થામાં જણાયેલ છે.

(૨) પ્રવૃત્તિ બંધ હોવાનું જણાયેલ છે.

આદેશ

ક્રમાંક ઉખસ-ફડચ/નધણ/૦૧/ખ-૩/૮૦૦/૨૦૦૪.-શ્રી અગાસી દુધ ઉત્પાદક સહકારી મંડળી લી., અગાસી, તાલુકો ચીખલી, જિલ્લો નવસારી, કે જેની નોંધણી સહકારી કાયદા હેઠળ નોંધણી ક્રમાંક ૧૬૦૭૫, તા.૫-૩-૧૯૭૯થી થયેલ છે, તેને ૧૯૬૧ના ગુજરાત સહકારી મંડળીઓના અધિનિયમની કલમ ૧૦૭ (૧)ના પેટા ખંડ (ક) (ગ) (૨) (૪) અન્વયે ફડચામાં લઈ જવા વચગાળાનો હુકમ કરૂં છું અને ફડચા અધિકારી તરીકે શ્રી કચેરીના સહકારી અધિકારી (ફડચા)ની નિમણુંક કરૂં છું. આ વચગાળાના હુકમ સામે મંડળીએ જે કંઈ રજુઆત કે ખુલાસો કરવો હોય તો તે આ હુકમ નીકળ્યા તારીખથી એક માસની મુદતમાં આ કચેરીને મોકલી આપવા મંડળીને જણાવવામાં આવે છે.

નવસારી, તારીખ ૨૭મી સપ્ટેમ્બર, ૨૦૦૪.

વંચાણે લીધાં :-

(૧) અત્રેની કચેરીની તા.૨૩-૬-૨૦૦૪ની કારણદર્શક નોટિસ ક્રમાંક ફડચ/૦૧/ખ-૩/૫૯૭/૦૪.

(૨) તા. ૩-૭-૨૦૦૪નો મંડળીનો પત્ર.

શ્રી થાલા દુધ ઉત્પાદક સહકારી મંડળી લી., થાલા, તાલુકો ચીખલી, જિલ્લો નવસારીને, નીચે જણાવેલ કારણોસર, ગુજરાત સહકારી મંડળીઓના સને ૧૯૬૧ના અધિનિયમની કલમ-૧૦૭ (૧) ના પેટા ખંડ (ક) (ગ) (૨) (૪) હેઠળ આટોપી લેવા ફડચામાં લઈ જવા આમુખ-૧થી કારણદર્શક નોટિસ આપી રજુઆત કરવાની જરૂરી તક આપવામાં આવેલ પરંતુ મંડળી તરફથી તેવી કોઈ રજુઆત અત્રે કરવામાં આવેલ આમુખ-૨થી કરેલ રજુઆત જણાવેલ કારણો સાથે સુસંગત, વ્યાજબી તથા આધારભૂત નથી. જેથી માન્ય રાખી શકાય નહિં.

(૧) મંડળી દુધ સંપાદનની મુખ્ય કામગીરી કરતી નથી.

(૨) સ્થગિત અવસ્થામાં છે.

આદેશ

ક્રમાંક ઉખસ-ફડચ/નધણ/૦૧/ખ-૩/૮૦૮/૨૦૦૪.-શ્રી થાલા દુધ ઉત્પાદક સહકારી મંડળી લી., થાલા, તાલુકો ચીખલી, જિલ્લો નવસારી, કે જેની નોંધણી સહકારી કાયદા હેઠળ નોંધણી ક્રમાંક ૨૪૧૯૨, તા.૨૮-૩-૧૯૮૯થી થયેલ છે, તેને ૧૯૬૧ના ગુજરાત સહકારી મંડળીઓના અધિનિયમની કલમ ૧૦૭ (૧)ના પેટા ખંડ (ક) (ગ) (૨) (૪) અન્વયે ફડચામાં લઈ જવા વચગાળાનો હુકમ કરૂં છું અને ફડચા અધિકારી તરીકે શ્રી કચેરીના સહકારી અધિકારી (ફડચા)ની નિમણુંક કરૂં છું. આ વચગાળાના હુકમ સામે મંડળીએ જે કંઈ રજુઆત કે ખુલાસો કરવો હોય તો તે આ હુકમ નીકળ્યા તારીખથી એક માસની મુદતમાં આ કચેરીને મોકલી આપવા મંડળીને જણાવવામાં આવે છે.

નવસારી, તારીખ ૨૭મી સપ્ટેમ્બર, ૨૦૦૪.

વંચાણમાં લીધા :-

(૧) અત્રેની કચેરીની તા.૨૩-૬-૨૦૦૪ની કારણદર્શક નોટિસ ક્રમાંક ફડચ/૦૧/ખ-૩/૫૯૯/૦૪.

(૨) તા. ૫-૭-૨૦૦૪નો મંડળીનો પત્ર.

શ્રી ઢોલુમ્બર દુધ ઉત્પાદક સહકારી મંડળી લી., ઢોલુમ્બર, તાલુકો ચીખલી, જિલ્લો નવસારીને, નીચે જણાવેલ કારણોસર, ગુજરાત સહકારી મંડળીઓના સને ૧૯૬૧ના અધિનિયમની કલમ-૧૦૭ (૧) નાં પેટા ખંડ (ક) (ગ) (૨) (૪) હેઠળ આટોપી લેવા ફડચામાં લઈ જવા આમુખ-૧થી કારણદર્શક નોટિસ આપી રજુઆત કરવાની જરૂરી તક આપવામાં આવેલ પરંતુ મંડળી તરફથી તેવી કોઈ રજુઆત અત્રે કરવામાં આવેલ આમુખ-૨થી કરેલ રજુઆત જણાવેલ કારણો સાથે સુસંગત, વ્યાજબી તથા આધારભૂત નથી. જેથી માન્ય રાખી શકાય નહિં.

(૧) મંડળી દુધ સંપાદનની મુખ્ય કામગીરી કરતી નથી.

(૨) સ્થગિત અવસ્થામાં છે.

આદેશ

ક્રમાંક ઉખસ-ફડચ/નધણ/૦૧/ખ-૩/૮૧૬/૨૦૦૪.-શ્રી ઢોલુમ્બર દુધ ઉત્પાદક સહકારી મંડળી લી., ઢોલુમ્બર, તાલુકો ચીખલી, જિલ્લો નવસારી, કે જેની નોંધણી સહકારી કાયદા હેઠળ નોંધણી ક્રમાંક ૧૯૩૫૬ તા.૧૯-૩-૧૯૮૪થી થયેલ છે, તેને ૧૯૬૧ના ગુજરાત

સહકારી મંડળીઓના અધિનિયમની કલમ ૧૦૭ (૧)ના પેટા ખંડ (ક) (ગ) (૨) (૪) અન્વયે ફડચામાં લઈ જવા વચગાળાનો હુકમ કરૂં છું અને ફડચા અધિકારી તરીકે શ્રી કચેરીના સહકારી અધિકારી (ફડચા)ની નિમણુંક કરૂં છું. આ વચગાળાના હુકમ સામે મંડળીએ જે કંઈ રજુઆત કે ખુલાસો કરવો હોય તો તે આ હુકમ નીકળ્યા તારીખથી એક માસની મુદતમાં આ કચેરીને મોકલી આપવા મંડળીને જણાવવામાં આવે છે.

નવસારી, તારીખ ૨૭મી સપ્ટેમ્બર, ૨૦૦૪.

વંચાણે લીધાં :-

(૧) અત્રેની કચેરીની તા.૨૧-૬-૨૦૦૪ની કારણદર્શક નોટિસ ક્રમાંક ફડચ/૦૧/ખ-૩/૬૦૧/૦૪.

શ્રી મ. સ. બારોલીયા, ફ. ખરોલી દુધ ઉત્પાદક સહકારી મંડળી લી., ખરોલી, તાલુકો ચીખલી, જિલ્લો નવસારીને, નીચે જણાવેલ કારણોસર, ગુજરાત સહકારી મંડળીઓના સને ૧૯૬૧ના અધિનિયમની કલમ-૧૦૭ (૧) નાં પેટા ખંડ (ક) (ગ) (૨) (૪) હેઠળ આટોપી લેવા ફડચામાં લઈ જવા આમુખ-૧થી કારણદર્શક નોટિસ આપી રજુઆત કરવાની જરૂરી તક આપવામાં આવેલ પરંતુ મંડળી તરફથી તેવી કોઈ રજુઆત અત્રે કરવામાં આવેલ આમુખ-૨થી કરેલ રજુઆત જણાવેલ કારણો સાથે સુસંગત, વ્યાજબી તથા આધારભૂત નથી. જેથી માન્ય રાખી શકાય નહિં.

(૧) સ્થગિત અવસ્થામાં જણાયેલ છે.

(૨) પ્રવૃત્તિ બંધ હોવાનું જણાયેલ છે.

આદેશ

ક્રમાંક ઉખસ-ફડચ/નધણ/૦૧/ખ-૩/૮૨૪/૨૦૦૪.-શ્રી મ. સ.બારોલીયા ફ. ખરોલી દુધ ઉત્પાદક સહકારી મંડળી લી., ખરોલી, તાલુકો ચીખલી, જિલ્લો નવસારી, કે જેની નોંધણી સહકારી કાયદા હેઠળ નોંધણી ક્રમાંક ૨૮૨૫૬ તા.૩૧-૧-૧૯૯૬થી થયેલ છે, તેને ૧૯૬૧ના ગુજરાત સહકારી મંડળીઓના અધિનિયમની કલમ ૧૦૭ (૧)ના પેટા ખંડ (ક) (ગ) (૨) (૪) અન્વયે ફડચામાં લઈ જવા વચગાળાનો હુકમ કરૂં છું અને ફડચા અધિકારી તરીકે શ્રી કચેરીના સહકારી અધિકારી (ફડચા)ની નિમણુંક કરૂં છું. આ વચગાળાના હુકમ સામે મંડળીએ જે કંઈ રજુઆત કે ખુલાસો કરવો હોય તો તે આ હુકમ નીકળ્યા તારીખથી એક માસની મુદતમાં આ કચેરીને મોકલી આપવા મંડળીને જણાવવામાં આવે છે.

નવસારી, તારીખ ૨૭મી સપ્ટેમ્બર, ૨૦૦૪.

વંચાણે લીધાં :-

(૧) અત્રેની કચેરીની તા.૨૩-૬-૨૦૦૪ની કારણદર્શક નોટિસ ક્રમાંક ફડચ/૦૧/ખ-૩/૬૦૨/૦૪.

(૨) ૫-૭-૦૪ અને૯-૮-૦૪નો મંડળીનો પત્ર.

શ્રી સારવણી દુધ ઉત્પાદક સહકારી મંડળી લી., સારવણી, તાલુકો ચીખલી, જિલ્લો નવસારીને, નીચે જણાવેલ કારણોસર, ગુજરાત સહકારી મંડળીઓના સને ૧૯૬૧ના અધિનિયમની કલમ-૧૦૭ (૧) નાં પેટા ખંડ (ક) (ગ) (૨) (૪) હેઠળ આટોપી લેવા ફડચામાં લઈ જવા આમુખ-૧થી કારણદર્શક નોટિસ આપી રજુઆત કરવાની જરૂરી તક આપવામાં આવેલ પરંતુ મંડળી તરફથી તેવી કોઈ રજુઆત અત્રે કરવામાં આવેલ આમુખ-૨થી કરેલ રજુઆત જણાવેલ કારણો સાથે સુસંગત, વ્યાજબી તથા આધારભૂત નથી. જેથી માન્ય રાખી શકાય નહિં.

(૧) મંડળી દુધ ઉત્પાદનની મુખ્ય કામગીરી કરતી નથી.

(૨) સ્થગિત અવસ્થામાં છે.

આદેશ

ક્રમાંક ઉખસ-ફડચ/નધણ/૦૧/ખ-૩/૮૩૨/૨૦૦૪.-શ્રી સારવણી દુધ ઉત્પાદક સહકારી મંડળી લી., સારવણી, તાલુકો ચીખલી, જિલ્લો નવસારી, કે જેની નોંધણી સહકારી કાયદા હેઠળ નોંધણી ક્રમાંક ૧૭૦૭૬ તા.૧૬-૧૦-૧૯૭૯થી થયેલ છે, તેને ૧૯૬૧ના ગુજરાત સહકારી મંડળીઓના અધિનિયમની કલમ ૧૦૭ (૧)ના પેટા ખંડ (ક) (ગ) (૨) (૪) અન્વયે ફડચામાં લઈ જવા વચગાળાનો હુકમ કરૂં છું અને ફડચા અધિકારી તરીકે શ્રી કચેરીના સહકારી અધિકારી (ફડચા)ની નિમણુંક કરૂં છું. આ વચગાળાના હુકમ સામે મંડળીએ જે કંઈ રજુઆત કે ખુલાસો કરવો હોય તો તે આ હુકમ નીકળ્યા તારીખથી એક માસની મુદતમાં આ કચેરીને મોકલી આપવા મંડળીને જણાવવામાં આવે છે.

નવસારી, તારીખ ૨૭મી સપ્ટેમ્બર, ૨૦૦૪.

વંચાણે લીધાં :-

(૧) અત્રેની કચેરીની તા.૨૧-૬-૨૦૦૪ની કારણદર્શક નોટિસ ક્રમાંક ફડચ/૦૧/ખ-૩/૬૦૩/૦૪.

શ્રી મ. સ. ખૂંધ પોંકડા દુધ ઉત્પાદક સહકારી મંડળી લી., ખૂંધ પોંકડા, તાલુકો ચીખલી, જિલ્લો નવસારીને, નીચે જણાવેલ કારણોસર, ગુજરાત સહકારી મંડળીઓના સને ૧૯૬૧ના અધિનિયમની કલમ-૧૦૭ (૧) નાં પેટા ખંડ (ક) (ગ) (૨) (૪) હેઠળ આટોપી લેવા ફડચામાં લઈ જવા આમુખ-૧થી કારણદર્શક નોટિસ આપી રજુઆત કરવાની જરૂરી તક આપવામાં આવેલ પરંતુ મંડળી તરફથી તેવી કોઈ રજુઆત અત્રે કરવામાં આવેલ આમુખ-૨થી કરેલ રજુઆત જણાવેલ કારણો સાથે સુસંગત, વ્યાજબી તથા આધારભૂત નથી. જેથી માન્ય રાખી શકાય નહિં.

(૧) સ્થગિત અવસ્થામાં જણાયેલ છે.

(૨) પ્રવૃત્તિ બંધ હોવાનું જણાયેલ છે.

આદેશ

ક્રમાંક ઉખસ-ફડચ/નધણ/૦૧/ખ-૩/૮૪૦/૨૦૦૪.-શ્રી મ. સ. ખૂંધ પોંકડા દુધ ઉત્પાદક સહકારી મંડળી લી., ખૂંધ પોંકડા, તાલુકો ચીખલી, જિલ્લો નવસારી, કે જેની નોંધણી સહકારી કાયદા હેઠળ નોંધણી ક્રમાંક ૨૯૬૨૨ તા.૧૬-૧૨-૧૯૯૭થી થયેલ છે, તેને ૧૯૬૧ના ગુજરાત સહકારી મંડળીઓના અધિનિયમની કલમ ૧૦૭ (૧)ના પેટા ખંડ (ક) (ગ) (૨) (૪) અન્વયે ફડચામાં લઈ જવા વચગાળાનો હુકમ કરૂં છું અને ફડચા અધિકારી તરીકે શ્રી કચેરીના સહકારી અધિકારી (ફડચા)ની નિમણુંક કરૂં છું. આ વચગાળાના હુકમ સામે મંડળીએ જે કંઈ રજુઆત કે ખુલાસો કરવો હોય તો તે આ હુકમ નીકળ્યા તારીખથી એક માસની મુદતમાં આ કચેરીને મોકલી આપવા મંડળીને જણાવવામાં આવે છે.

નવસારી, તારીખ ૨૭મી સપ્ટેમ્બર, ૨૦૦૪.

વંચાણે લીધો :-

(૧) અત્રેની કચેરીની તા.૨૧-૬-૨૦૦૪ની કારણદર્શક નોટિસ ક્રમાંક ફડચ/૦૧/ખ-૩/૬૦૪/૦૪.

શ્રી ઝરી દુધ ઉત્પાદક સહકારી મંડળી લી., ઝરી, તાલુકો વાંસદા, જિલ્લો નવસારીને, નીચે જણાવેલ કારણોસર, ગુજરાત સહકારી મંડળીઓના સને ૧૯૬૧ના અધિનિયમની કલમ-૧૦૭ (૧) નાં પેટા ખંડ (ક) (ગ) (૨) (૪) હેઠળ આટોપી લેવા ફડચામાં લઈ જવા આમુખ-૧થી કારણદર્શક નોટિસ આપી રજુઆત કરવાની જરૂરી તક આપવામાં આવેલ પરંતુ મંડળી તરફથી તેવી કોઈ રજુઆત અત્રે કરવામાં આવેલ આમુખ-૨થી કરેલ રજુઆત જણાવેલ કારણો સાથે સુસંગત, વ્યાજબી તથા આધારભૂત નથી. જેથી માન્ય રાખી શકાય નહિં.

(૧) મંડળી દુધ સંપાદનની મુખ્ય કામગીરી કરતી નથી.

(૨) સ્થગિત અવસ્થામાં છે.

આદેશ

ક્રમાંક ઉખસ-ફડચ/નધણ/૦૧/ખ-૩/૮૪૮/૨૦૦૪.-શ્રી ઝરી દુધ ઉત્પાદક સહકારી મંડળી લી., ઝરી, તાલુકો વાંસદા, જિલ્લો નવસારી, કે જેની નોંધણી સહકારી કાયદા હેઠળ નોંધણી ક્રમાંક ૧૪૧૭૩, તા.૯-૨-૧૯૭૭થી થયેલ છે, તેને ૧૯૬૧ના ગુજરાત સહકારી મંડળીઓના અધિનિયમની કલમ ૧૦૭ (૧)ના પેટા ખંડ (ક) (ગ) (૨) (૪) અન્વયે ફડચામાં લઈ જવા વચગાળાનો હુકમ કરૂં છું અને ફડચા અધિકારી તરીકે શ્રી કચેરીના સહકારી અધિકારી (ફડચા)ની નિમણુંક કરૂં છું. આ વચગાળાના હુકમ સામે મંડળીએ જે કંઈ રજુઆત કે ખુલાસો કરવો હોય તો તે આ હુકમ નીકળ્યા તારીખથી એક માસની મુદતમાં આ કચેરીને મોકલી આપવા મંડળીને જણાવવામાં આવે છે.

નવસારી, તારીખ ૨૭મી સપ્ટેમ્બર, ૨૦૦૪.

વંચાણે લીધો :-

(૧) અત્રેની કચેરીની તા.૨૧-૬-૨૦૦૪ની કારણદર્શક નોટિસ ક્રમાંક ફડચ/૦૧/ખ-૩/૬૦૮/૦૪.

શ્રી મ. સ. ખડકીયા દુધ ઉત્પાદક સહકારી મંડળી લી., ખડકીયા, તાલુકો વાંસદા, જિલ્લો નવસારીને, નીચે જણાવેલ કારણોસર, ગુજરાત સહકારી મંડળીઓના સને ૧૯૬૧ના અધિનિયમની કલમ-૧૦૭ (૧) નાં પેટા ખંડ (ક) (ગ) (૨) (૪) હેઠળ આટોપી લેવા ફડચામાં લઈ જવા આમુખ-૧થી કારણદર્શક નોટિસ આપી રજુઆત કરવાની જરૂરી તક આપવામાં આવેલ પરંતુ મંડળી તરફથી તેવી કોઈ રજુઆત અત્રે કરવામાં આવેલ આમુખ-૨થી કરેલ રજુઆત જણાવેલ કારણો સાથે સુસંગત, વ્યાજબી તથા આધારભૂત નથી. જેથી માન્ય રાખી શકાય નહિ.

(૧) મંડળી દુધ સંપાદનની મુખ્ય કામગીરી કરતી નથી.

(૨) સ્થગિત અવસ્થામાં છે.

આદેશ

ક્રમાંક ઉખસ-ફડચ/નધણ/૦૧/ખ-૩/૮૫૬/૨૦૦૪.-શ્રી મ. સ. ખડકીયા દુધ ઉત્પાદક સહકારી મંડળી લી., ખડકીયા, તાલુકો વાંસદા, જિલ્લો નવસારી, કે જેની નોંધણી સહકારી કાયદા હેઠળ નોંધણી ક્રમાંક ૨૮૦૩૬ તા.૨૫-૮-૧૯૯૫થી થયેલ છે, તેને ૧૯૬૧ના ગુજરાત સહકારી મંડળીઓના અધિનિયમની કલમ ૧૦૭ (૧)ના પેટા ખંડ (ક) (ગ) (૨) (૪) અન્વયે ફડચામાં લઈ જવા વચગાળાનો હુકમ કરૂં છું અને ફડચા અધિકારી તરીકે શ્રી કચેરીના સહકારી અધિકારી (ફડચા)ની નિમણુંક કરૂં છું. આ વચગાળાના હુકમ સામે મંડળીએ જે કંઈ રજુઆત કે ખુલાસો કરવો હોય તો તે આ હુકમ નીકળ્યા તારીખથી એક માસની મુદતમાં આ કચેરીને મોકલી આપવા મંડળીને જણાવવામાં આવે છે.

નવસારી, તારીખ ૨૭મી સપ્ટેમ્બર, ૨૦૦૪.

વંચાણે લીધો :-

(૧) અત્રેની કચેરીની તા.૨૧-૬-૨૦૦૪ની કારણદર્શક નોટિસ ક્રમાંક ફડચ/૦૧/ખ-૩/૬૦૭/૦૪.

શ્રી મ. સ. ઉમરકુઈ દુધ ઉત્પાદક સહકારી મંડળી લી., ઉમરકુઈ, તાલુકો વાંસદા, જિલ્લો નવસારીને, નીચે જણાવેલ કારણોસર, ગુજરાત સહકારી મંડળીઓના સને ૧૯૬૧ના અધિનિયમની કલમ-૧૦૭ (૧) નાં પેટા ખંડ (ક) (ગ) (૨) (૪) હેઠળ આટોપી લેવા ફડચામાં લઈ જવા આમુખ-૧થી કારણદર્શક નોટિસ આપી રજુઆત કરવાની જરૂરી તક આપવામાં આવેલ પરંતુ મંડળી તરફથી તેવી કોઈ રજુઆત અત્રે કરવામાં આવેલ આમુખ-૨થી કરેલ રજુઆત જણાવેલ કારણો સાથે સુસંગત, વ્યાજબી તથા આધારભૂત નથી. જેથી માન્ય રાખી શકાય નહિ.

(૧) મંડળી દુધ સંપાદનની મુખ્ય કામગીરી કરતી નથી.

(૨) સ્થગિત અવસ્થામાં છે.

આદેશ

ક્રમાંક ઉખસ-ફડચ/નધણ/૦૧/ખ-૩/૮૬૪/૨૦૦૪.-શ્રી મ. સ. ઉમરકુઈ દુધ ઉત્પાદક સહકારી મંડળી લી., ઉમરકુઈ, તાલુકો વાંસદા, જિલ્લો નવસારી, કે જેની નોંધણી સહકારી કાયદા હેઠળ નોંધણી ક્રમાંક ૨૭૧૦૧, તા.૩૧-૩-૧૯૯૪થી થયેલ છે, તેને ૧૯૬૧ના ગુજરાત સહકારી મંડળીઓના અધિનિયમની કલમ ૧૦૭ (૧)ના પેટા ખંડ (ક) (ગ) (૨) (૪) અન્વયે ફડચામાં લઈ જવા વચગાળાનો હુકમ કરૂં છું અને ફડચા અધિકારી તરીકે શ્રી કચેરીના સહકારી અધિકારી (ફડચા)ની નિમણુંક કરૂં છું. આ વચગાળાના હુકમ સામે મંડળીએ જે કંઈ રજુઆત કે ખુલાસો કરવો હોય તો તે આ હુકમ નીકળ્યા તારીખથી એક માસની મુદતમાં આ કચેરીને મોકલી આપવા મંડળીને જણાવવામાં આવે છે.

નવસારી, તારીખ ૨૭મી સપ્ટેમ્બર, ૨૦૦૪.

વંચાણે લીધો :-

(૧) અત્રેની કચેરીની તા.૨૧-૬-૨૦૦૪ની કારણદર્શક નોટિસ ક્રમાંક ફડચ/૦૧/ખ-૩/૬૦૯/૦૪.

શ્રી માતા ફળિયા રાનવેરી કલ્લા દુધ ઉત્પાદક સહકારી મંડળી લી., રાનવેરી કલ્લા, તાલુકો ચીખલી, જિલ્લો નવસારીને, નીચે જણાવેલ કારણોસર, ગુજરાત સહકારી મંડળીઓના સને ૧૯૬૧ના અધિનિયમની કલમ-૧૦૭ (૧) નાં પેટા ખંડ (ક) (ગ) (૨) (૪) હેઠળ આટોપી લેવા ફડચામાં લઈ જવા આમુખ-૧થી કારણદર્શક નોટિસ આપી રજુઆત કરવાની જરૂરી તક આપવામાં આવેલ પરંતુ મંડળી તરફથી તેવી કોઈ રજુઆત અત્રે કરવામાં આવેલ આમુખ-૨થી કરેલ રજુઆત જણાવેલ કારણો સાથે સુસંગત, વ્યાજબી તથા આધારભૂત નથી. જેથી માન્ય રાખી શકાય નહિં.

(૧) મંડળી દુધ સંપાદનની મુખ્ય કામગીરી કરતી નથી.

(૨) સ્થગિત અવસ્થામાં છે.

આદેશ

ક્રમાંક ઉખસ-ફડચ/નધણ/૦૧/ખ-૩/૮૭૨/૨૦૦૪.-શ્રી માતા ફળિયા રાનવેરી કલ્લા દુધ ઉત્પાદક સહકારી મંડળી લી., રાનવેરી કલ્લા, તાલુકો ચીખલી, જિલ્લો નવસારી, કે જેની નોંધણી સહકારી કાયદા હેઠળ નોંધણી ક્રમાંક ૨૪૨૧૨ તા.૧૮-૯-૧૯૮૯થી થયેલ છે, તેને ૧૯૬૧ના ગુજરાત સહકારી મંડળીઓના અધિનિયમની કલમ ૧૦૭ (૧)ના પેટા ખંડ (ક) (ગ) (૨) (૪) અન્વયે ફડચામાં લઈ જવા વચગાળાનો હુકમ કરૂં છું અને ફડચા અધિકારી તરીકે શ્રી કચેરીના સહકારી અધિકારી (ફડચા)ની નિમણુંક કરૂં છું. આ વચગાળાના હુકમ સામે મંડળીએ જે કંઈ રજુઆત કે ખુલાસો કરવો હોય તો તે આ હુકમ નીકળ્યા તારીખથી એક માસની મુદતમાં આ કચેરીને મોકલી આપવા મંડળીને જણાવવામાં આવે છે.

નવસારી; તારીખ ૨૭મી સપ્ટેમ્બર, ૨૦૦૪.

વંચાણે લીધો :-

(૧) અત્રેની કચેરીની તા.૨૧-૬-૨૦૦૪ની કારણદર્શક નોટિસ ક્રમાંક ફડચ/૦૧/ખ-૩/૬૧૦/૦૪.

શ્રી મ.સ.માધા તળાવ કુકેરી દુધ ઉત્પાદક સહકારી મંડળી લી., કુકેરી, તાલુકો ચીખલી, જિલ્લો નવસારીને, નીચે જણાવેલ કારણોસર, ગુજરાત સહકારી મંડળીઓના સને ૧૯૬૧ના અધિનિયમની કલમ-૧૦૭ (૧) નાં પેટા ખંડ (ક) (ગ) (૨) (૪) હેઠળ આટોપી લેવા ફડચામાં લઈ જવા આમુખ-૧થી કારણદર્શક નોટિસ આપી રજુઆત કરવાની જરૂરી તક આપવામાં આવેલ પરંતુ મંડળી તરફથી તેવી કોઈ રજુઆત અત્રે કરવામાં આવેલ આમુખ-૨થી કરેલ રજુઆત જણાવેલ કારણો સાથે સુસંગત, વ્યાજબી તથા આધારભૂત નથી. જેથી માન્ય રાખી શકાય નહિ.

(૧) મંડળી દુધ સંપાદનની મુખ્ય કામગીરી કરતી નથી.

(૨) સ્થગિત અવસ્થામાં છે.

આદેશ

ક્રમાંક ઉખસ-ફડચ/નધણ/૦૧/ખ-૩/૮૮૦/૨૦૦૪.-શ્રી મ.સ.માધા તળાવ કુકેરી દુધ ઉત્પાદક સહકારી મંડળી લી., કુકેરી, તાલુકો ચીખલી, જિલ્લો નવસારી, કે જેની નોંધણી સહકારી કાયદા હેઠળ નોંધણી ક્રમાંક ૨૫૯૦૫ તા.૧૭-૯-૧૯૯૨થી થયેલ છે, તેને ૧૯૬૧ના ગુજરાત સહકારી મંડળીઓના અધિનિયમની કલમ ૧૦૭ (૧)ના પેટા ખંડ (ક) (ગ) (૨) (૪) અન્વયે ફડચામાં લઈ જવા વચગાળાનો હુકમ કરૂં છું અને ફડચા અધિકારી તરીકે શ્રી કચેરીના સહકારી અધિકારી (ફડચા)ની નિમણુંક કરૂં છું. આ વચગાળાના હુકમ સામે મંડળીએ જે કંઈ રજુઆત કે ખુલાસો કરવો હોય તો તે આ હુકમ નીકળ્યા તારીખથી એક માસની મુદતમાં આ કચેરીને મોકલી આપવા મંડળીને જણાવવામાં આવે છે.

નવસારી, તારીખ ૨૭મી સપ્ટેમ્બર, ૨૦૦૪.

વંચાણે લીધો :-

(૧) અત્રેની કચેરીની તા.૨૩-૬-૨૦૦૪ની કારણદર્શક નોટિસ ક્રમાંક ફડચ/૦૧/ખ-૩/૬૧૧/૦૪.

શ્રી મ.સ. કુંભારવાડ સોલધરા દુધ ઉત્પાદક સહકારી મંડળી લી., સોલધરા, તાલુકો ચીખલી, જિલ્લો નવસારીને, નીચે જણાવેલ કારણોસર, ગુજરાત સહકારી મંડળીઓના સને ૧૯૬૧ના અધિનિયમની કલમ-૧૦૭ (૧) નાં પેટા ખંડ (ક) (ગ) (૨) (૪) હેઠળ આટોપી લેવા ફડચામાં લઈ જવા આમુખ-૧થી કારણદર્શક નોટિસ આપી રજુઆત કરવાની જરૂરી તક આપવામાં આવેલ પરંતુ મંડળી તરફથી તેવી કોઈ રજુઆત અત્રે કરવામાં આવેલ આમુખ-૨થી કરેલ રજુઆત જણાવેલ કારણો સાથે સુસંગત, વ્યાજબી તથા આધારભૂત નથી. જેથી માન્ય રાખી શકાય નહિ.

(૧) મંડળી દુધ સંપાદનની મુખ્ય કામગીરી કરતી નથી.

(૨) સ્થગિત અવસ્થામાં છે.

INDEX

આદેશ

ક્રમાંક ઉખસ-ફડચ/નધણ/૦૧/ખ-૩/૮૮૮/૨૦૦૪.-શ્રી મ. સ. કુંભારવાડ સોલધરા દુધ ઉત્પાદક સહકારી મંડળી લી., સોલધરા, તાલુકો ચીખલી, જિલ્લો નવસારી, કે જેની નોંધણી સહકારી કાયદા હેઠળ નોંધણી ક્રમાંક ૨૯૬૨૯ તા.૩-૫-૧૯૯૮થી થયેલ છે, તેને ૧૯૬૧ના ગુજરાત સહકારી મંડળીઓના અધિનિયમની કલમ ૧૦૭ (૧)ના પેટા ખંડ (ક) (ગ) (૨) (૪) અન્વયે ફડચામાં લઈ જવા વચગાળાનો હુકમ કરૂં છું અને ફડચા અધિકારી તરીકે શ્રી કચેરીના સહકારી અધિકારી (ફડચા)ની નિમણુંક કરૂં છું. આ વચગાળાના હુકમ સામે મંડળીએ જે કંઈ રજુઆત કે ખુલાસો કરવો હોય તો તે આ હુકમ નીકળ્યા તારીખથી એક માસની મુદતમાં આ કચેરીને મોકલી આપવા મંડળીને જણાવવામાં આવે છે.

નવસારી, તારીખ ૨૭મી સપ્ટેમ્બર, ૨૦૦૪.

સુનિલકુમાર,
જિલ્લા રજિસ્ટ્રાર,
સહકારી મંડળીઓ,
નવસારી.

વંચાણે લીધા :-

(૧) શ્રી અભ્રિપુર સેવા સહકારી સ. મં. લિ., અભ્રિપુરના ફડચા અધિકારીશ્રીનો તા. ૮-૭-૦૪ નો પત્ર નં. કે.ડી.સી.સી. HO. ઈન્પે. ૦૪-૦૫-૯૪૧૭.

(૨) ગુજરાત સહકારી મંડળીઓનો કાયદો, ૧૯૬૧ની કલમ-૨૦ અને ૧૧૪ (૨).

(૩) સરકારશ્રીના કૃષિ સહકાર અને ગ્રામ વિકાસ વિભાગ, સચિવાલય, ગાંધીનગરના તા. ૩૦-૩-૧૯૯૧ના જાહેરનામાં ક્રમાંક : જી.એચ.કે.એચ.-૨૪-૯૧/ડી.ડી.સી. ૧૧૮૮/૩૨૦૪/જે.

હુકમ

જા. નંબર નધણ/ફડચ/ખ/૪૦૬/૨૦૦૪.–શ્રી અભ્રિપુર સેવા સહકારી મં. લી., મુ. અભ્રિપુર, તાલુકા કઠલાલ, જિલ્લા ખેડા, શ્રી મદદનીશ જિલ્લા રજીસ્ટ્રાર, સહકારી મંડળીઓ જી. પં. નડીયાદની ઓફીસનો નોંધણી નંબર સે. ૧૪૩ તારીખ ૫-૧૦-૧૯૬૪ થી નોંધવામાં આવી હતી જેને શ્રી જિલ્લા રજીસ્ટ્રાર, સહકારી મંડળીઓ, નડીયાદના હુકમ નંબર ઉ.ખ.સ./ક.જ./ફડચા/ગ-૨/૨૨ તારીખ ૬-૧-૧૯૯૭ થી ફડચામાં લઇ જવામાં આવી હતી તેની ફડચાની કાર્યવાહીઓ સને ૧૯૬૧ના ગુજરાત સહકારી મંડળીઓના અધિનિયમ [ગુજરાત અધિનિયમ નં. ૧૦ સને ૧૯૬૨] ની કલમ ૧૧૪ [૨] અન્વયે આથી સમાપ્ત કરવામાં આવે છે અને સદર મંડળીની નોંધણી સને ૧૯૬૧ ના ગુજરાત સહકારી મંડળીઓના કાયદાની કલમ-૨૦ હેઠળ રદ કરવામાં આવે છે અને તેથી આ હુકમની તારીખથી બંધ કરવામાં આવી છે એમ ગણાશે.

નડીયાદ, તારીખ ૨૯મી સપ્ટેમ્બર, ૨૦૦૪.

વંચાણે લીધા :-

(૧) શ્રી પાલી સેવા સહકારી મંડળી લી., સ. મં. લિ., પાલીના ફડચા અધિકારીશ્રીનો તા. ૧૨-૮-૦૪ નો પત્ર નં. કે.ડી.સી.સી. એચ. ઓ. ઈન્પે. ૦૪-૦૫-૮૮૬૩.

(૨) ગુજરાત સહકારી મંડળીઓનો કાયદો, ૧૯૬૧ની કલમ-૨૦ અને ૧૧૪ (૨).

(૩) સરકારશ્રીના કૃષિ સહકાર અને ગ્રામ વિકાસ વિભાગ, સચિવાલય, ગાંધીનગરના તા. ૩૦-૩-૧૯૯૧ના જાહેરનામાં ક્રમાંક : જી.એચ.કે.એચ.-૨૪-૯૧/ડી.ડી.સી. ૧૧૮૮/૩૨૦૪/જે.

હુકમ

જા. નંબર નધણ/ફડચ/ખ/૪૦૭/૨૦૦૪.–શ્રી પાલી સેવા સહકારી મંડલી લી., મુ. પાલી, તાલુકા ઠાસરા, જિલ્લા ખેડા, શ્રી મદદનીશ જિલ્લા રજીસ્ટ્રાર, સહકારી મંડળીઓ જી. પં., નડીયાદની ઓફીસનો નોંધણી નંબર ૧૩૦૯૧ તારીખ ૧૩-૩-૧૯૭૬ થી નોંધવામાં આવી હતી જેને શ્રી જિલ્લા રજિસ્ટ્રાર, સહકારી મંડળીઓ, નડીયાદના હુકમ નંબર ઉ.ખ.સ. / ક.જ. / ફડચા / ગ-૨ /૧૫૦ તારીખ ૧૬-૪-૧૯૯૬ થી ફડચામાં લઇ જવામાં આવી હતી તેની ફડચાની કાર્યવાહીઓ સને ૧૯૬૧ના ગુજરાત સહકારી મંડળીઓના અધિનિયમ [ગુજરાત અધિનિયમ નં. ૧૦ સને ૧૯૬૨] ની કલમ ૧૧૪ [૨] અન્વયે આથી સમાપ્ત કરવામાં આવે છે અને સદર મંડળીની નોંધણી સને ૧૯૬૧ ના ગુજરાત સહકારી મંડળીઓના કાયદાની કલમ-૨૦ હેઠળ રદ કરવામાં આવે છે. અને તેથી આ હુકમની તારીખથી બંધ કરવામાં આવી છે એમ ગણાશે.

નડીયાદ, તારીખ ૨૯મી સપ્ટેમ્બર, ૨૦૦૪.

વંચાણે લીધા :-

(૧) શ્રી ખોખરવાડા સેવા સહકારી સ. મં. લિ. ખોખરવાડાના ફડચા અધિકારીશ્રીનો તા. ૧૦-૮-૦૪ નો પત્ર નં. ૮૯૬૭ કે.ડી.સી.સી. એચ. ઓ. ઈન્પે. ૦૪-૦૫.

(૨) ગુજરાત સહકારી મંડળીઓનો કાયદો, ૧૯૬૧ની કલમ-૨૦ અને ૧૧૪ (૨).

(૩) સરકારશ્રીના કૃષિ સહકાર અને ગ્રામ વિકાસ વિભાગ, સચિવાલય, ગાંધીનગરના તા. ૩૦-૩-૧૯૯૧ના જાહેરનામાં ક્રમાંક : જી.એચ.કે.એચ.-૨૪-૯૧/ડી.ડી.સી. ૧૧૮૮/૩૨૦૪/જે.

હુકમ

જા. નંબર નધણ/ફડચ/ખ/૪૦૮/૨૦૦૪.–શ્રી ખોખરવાડા સેવા સહકારી મંડળી લી. મુ. ખોખરવાડા, તાલુકા કપડવંજ, જિલ્લા ખેડા શ્રી મદદનીશ જિલ્લા રજીસ્ટ્રાર, સહકારી મંડળીઓ જી. પં. નડીયાદની ઓફીસનો નોંધણી નંબર ૫૧૧૯ તારીખ ૨૨-૬-૧૯૨૭ થી નોંધવામાં

આવી હતી જેને શ્રી જિલ્લા રજીસ્ટ્રાર, સહકારી મંડળીઓ, નડીયાદના હુકમ નંબર ઉ.ખ.સ./ક.જ./ફડચા/ગ-૨/૬૮ તારીખ ૬-૨-૧૯૯૭ થી ફડચામાં લઈ જવામાં આવી હતી તેની ફડચાની કાર્યવાહીઓ સને ૧૯૬૧ના ગુજરાત સહકારી મંડળીઓના અધિનિયમ [ગુજરાત અધિનિયમ નં. ૧૦ સને ૧૯૬૨] ની કલમ ૧૧૪ [૨] અન્વયે આથી સમાપ્ત કરવામાં આવે છે અને સદર મંડળીની નોંધણી સને ૧૯૬૧ ના ગુજરાત સહકારી મંડળીઓના કાયદાની કલમ-૨૦ હેઠળ રદ કરવામાં આવે છે અને તેથી આ હુકમની તારીખથી બંધ કરવામાં આવી છે એમ ગણાશે.

નડીયાદ, તારીખ ૨૯મી સપ્ટેમ્બર, ૨૦૦૪.

વંચાણે લીધા :-

(૧) શ્રી રંગોલી સેવા સહકારી મંડળી સ. મં. લિ. રંગોલીના ફડચા અધિકારીશ્રીનો તા. ૨-૬-૦૪ નો પત્ર નં. ૩૮૨૩, એચ. ઓ. ઈન્વે. ૦૪-૦૫ રૂ.

(૨) ગુજરાત સહકારી મંડળીઓનો કાયદો, ૧૯૬૧ની કલમ-૨૦ અને ૧૧૪ (૨).

(૩) સરકારશ્રીના કૃષિ સહકાર અને ગ્રામ વિકાસ વિભાગ, સચિવાલય, ગાંધીનગરના તા. ૩૦-૩-૧૯૯૧ના જાહેરનામા ક્રમાંક : જી.એચ.કે.એચ.-૨૪-૯૧/ડી.ડી.સી. ૧૧૮૮/૩૨૦૪/જે.

હુકમ

જા. નંબર નધણ/ફડચ/ખ/૪૦૯/૨૦૦૪.—શ્રી રંગોલી સેવા સહકારી મંડલી લી. મુ. રંગોલી, તાલુકા બાલાશિનોર, જિલ્લા ખેડા, શ્રી મદદનીશ જિલ્લા રજીસ્ટ્રાર, સહકારી મંડળીઓ જી. પં.,નડીયાદની ઓફીસનો નોંધણી નંબર સે. ૧૨૩૩૭ તારીખ ૨૬-૯-૧૯૭૩ થી નોંધવામાં આવી હતી જેને શ્રી જિલ્લા રજીસ્ટ્રાર, સહકારી મંડળીઓ, નડીયાદના હુકમ નંબર ઉ.ખ.સ./ક.જ./ફડચા/ગ-૨/૨૯૭ તારીખ ૨૮-૫-૧૯૯૬ થી ફડચામાં લઈ જવામાં આવી હતી તેની ફડચાની કાર્યવાહીઓ સને ૧૯૬૧ના ગુજરાત સહકારી મંડળીઓના અધિનિયમ [ગુજરાત અધિનિયમ નં. ૧૦ સને ૧૯૬૨] ની કલમ ૧૧૪ (૨) અન્વયે આથી સમાપ્ત કરવામાં આવે છે અને સદર મંડળીની નોંધણી સને ૧૯૬૧ ના ગુજરાત સહકારી મંડળીઓના કાયદાની કલમ-૨૦ હેઠળ રદ કરવામાં આવે છે અને તેથી આ હુકમની તારીખથી બંધ કરવામાં આવી છે એમ ગણાશે.

નડીયાદ, તારીખ ૨૯મી સપ્ટેમ્બર, ૨૦૦૪.

વંચાણે લીધા :-

(૧) શ્રી સોનીપુર સેવા સહકારી સ. મં. લિ. સોનીપુરના ફડચા અધિકારીશ્રીનો તા. ૧૦-૮-૦૪ નો પત્ર નં. કે.ડી.સી.સી. એચ. ઓ. ઈન્વે. ૦૪-૦૫-૮૮૬૨.

(૨) ગુજરાત સહકારી મંડળીઓનો કાયદો, ૧૯૬૧ની કલમ-૨૦ અને ૧૧૪ (૨).

(૩) સરકારશ્રીના કૃષિ સહકાર અને ગ્રામ વિકાસ વિભાગ, સચિવાલય, ગાંધીનગરના તા. ૩૦-૩-૧૯૯૧ના જાહેરનામા ક્રમાંક : જી.એચ.કે.એચ.-૨૪-૯૧/ડી.ડી.સી. ૧૧૮૮/૩૨૦૪/જે.

હુકમ

જા.નંબર નધણ/ફડચ/ખ/૪૧૦/૨૦૦૪.—શ્રી સોનીપુર સેવા સહકારી મંડલી લી. મુ. સોનીપુર, તાલુકા ઠાસરા, જિલ્લા ખેડા, શ્રી મદદનીશ જિલ્લા રજીસ્ટ્રાર, સહકારી મંડળીઓ જી. પં., નડીયાદની ઓફીસનો નોંધણી નંબર ૨૬૨૩૨ તારીખ ૩૦-૧૦-૧૯૫૮ થી નોંધવામાં આવી હતી જેને શ્રી જિલ્લા રજીસ્ટ્રાર, સહકારી મંડળીઓ, નડીયાદના હુકમ નંબર ઉ.ખ.સ./ક.જ./ફડચા/ગ-૨/૨૯૬ તારીખ ૨૮-૫-૧૯૯૬ થી ફડચામાં લઈ જવામાં આવી હતી તેની ફડચાની કાર્યવાહીઓ સને ૧૯૬૧ના ગુજરાત સહકારી મંડળીઓના અધિનિયમ [ગુજરાત અધિનિયમ નં. ૧૦ સને ૧૯૬૨] ની કલમ ૧૧૪ (૨) અન્વયે આથી સમાપ્ત કરવામાં આવે છે અને સદર મંડળીની નોંધણી સને ૧૯૬૧ ના ગુજરાત સહકારી મંડળીઓના કાયદાની કલમ-૨૦ હેઠળ રદ કરવામાં આવે છે અને તેથી આ હુકમની તારીખથી બંધ કરવામાં આવી છે એમ ગણાશે.

નડીયાદ, તારીખ ૨૯મી સપ્ટેમ્બર, ૨૦૦૪.

એચ. એન. દરજી,
જિલ્લા રજીસ્ટ્રાર,
સહકારી મંડળીઓ, ખેડા જિલ્લો,
નડીઆદ.

વંચાણે લીધા :-

(૧) અત્રેની કચેરીના હુકમ ક્રમાંક સકક/જ/૧૧૮ તા. ૧૧/૦૩/૦૪ થી સંસ્થામાં વહીવટદારની કરેલ નિમણુંકનો હુકમ.

(૨) અત્રેની કચેરીની તા. ૯/૯/૦૪ ની વહીવટદારોની મીટીંગની કાર્યવાહી નોંધ.

પ્રસ્તાવના

જા. નંબર સકક/૦૧/થ/૫૨૨/૦૪.—આમુક (૧)માં જમાવેલ હુકમ નંબર અને તારીખથી ધી લક્ષ્મી કો. ઓપ. ક્રેડીટ સોસાયટી લી. બોરસદ, તાલુકા બોરસદ, જિ. આણંદમાં વહીવટદાર તરીકે શ્રી જી. સી. દેસાઈની નિમણુંક કરવામાં આવેલ. જે આમુખ (૨) મુજબ નિમણુંક રદ કરી નીચે મુજબનો હુકમ કરવામાં આવે છે.

હુકમ

આથી હું સી. બી. કોટેચા, જિલ્લા રજિસ્ટ્રાર, સહકારી મંડળીઓ, આણંદ, અને સને ૧૯૬૧ના ગુજરાત સહકારી મંડળીઓના

અધિનિયમની કલમ-૮૧ અન્વયે મળેલ અધિકારની રૂઇએ ધી લક્ષ્મી કો. ઓપ. ક્રેડીટ સોસાયટી લી. મું. બોરસદ, તા. બોરસદ, જિ. આણંદની સંસ્થાનો વહીવટ ચલાવવા સારું શ્રી જે. એમ. પટેલની વહીવટદાર તરીકે નિમણુંક કરું છું. સદર નિમણુંક વહીવટદાર ચાર્જ-સંભાળે તે તારીખથી ૧ વર્ષ સુધીનો રહેશે. વહીવટદારને માસિક મહેનતાણું રૂા. ૧૦૦૦/– (એક હજાર પુરા) નક્કી કરવામાં આવે છે.

આણંદ, તારીખ ૨૯મી સપ્ટેમ્બર, ૨૦૦૪.

વંચાણે લીધા :-

(૧) ગુજરાત સહકારી મંડળીઓના સહકારી કાયદાની કલમ-૮૧.

(૨) ખેડા જિલ્લા મધ્ય. સહ. બેંક લી. નડીયાદના પત્ર ક્રમાંક કેડીસીસી/ એચઓ/ઇન્સ્પે/ફ/જ-૦૫/૩૧૧૯ તા. ૨૦-૦૫-૦૪ થી મંડળીને ફડચામાં લઇ જવા બાબતેની માંગણી.

(૩) ધી જલુંધ સેવા સહકારી મંડળી લી. જલુંધ, તા. ખંભાતની ચેરમેન/સેક્રેટરીનું તા. ૧૨-૦૮-૦૪ નું નિવેદન.

(૪) ધી જલુંધ સેવા સહકારી મંડળી લી. જલુંધ, ખંભાતની વ્યવસ્થાપક કમિટીના તા. ૧૨-૦૮-૦૪ ના ઠરાવ નં. ૨ થી વહીવટદાર નિમવા કરેલ ઠરાવ.

પ્રસ્તાવના

નંબર સકક/૦૧/ફ/૫૨૯/૨૦૦૪.-ધી જલુંધ સેવા સહકારી મંડળી લી. જલુંધ, તા. ખંભાત (કે જેનો આ કામે હવે પછી મંડળી તરીકે ઉલ્લેખ કરવામાં આવેલ છે.) સને ૧૯૬૧ના ગુજરાત સહકારી મંડળી અધિનિયમ અન્વયે (કે જેનો આ કામે અધિનિયમ તરીકે ઉલ્લેખ કરવામાં આવેલ છે) નોંધાયેલી સેવા સહકારી મંડળી છે. જેનો વહીવટ મંડળીના મંજુર થયેલા પેટા નિયમોનુસાર તેમજ સહકારી કાયદા-કાનુન અને નિયમોનુસાર કરવાનો હોય છે. મંડળીના પેટાનિયમો કાયદા-કાનુન અને નિયમોથી લાદવામાં આવેલી ફરજો અને જવાબદારીઓ મંડળીઓના કાર્યવાહકોએ નિભાવવાની હોય છે.

ઉક્ત વંચાણે લીધેલ આમુખ (૨) મુજબ ધી ખેડા જિલ્લા મધ્ય. સહ. બેંક લી., નડીયાદે તા. ૨૦-૦૫-૨૦૦૪ ના પત્રથી નીચે મુજબના મુદ્દા જણાવી મંડળીને ફડચામાં લઇ જવા માંગણી કરેલ હતી.

૧. મંડળીના ૩૧-૩-૦૩ના સરવૈયા મુજબ બેંકલોન બાકી તથા ઈનબેલેન્સ મળી કુલ રૂા. ૯,૪૮,૪૧૭/– બેંકને ચુકવવાપાત્ર છે. જ્યારે સભાસદ બાકી રૂા. ૩૯,૬૨૮/– વસુલ કરવાપાત્ર થાય છે. આમ બેંકલોન સામે સભાસદ બાકી વચ્ચે રૂા. ૯,૦૮,૭૮૯/– નો ઘણો મોટો તફાવત પડે છે. આમ મંડળીની પરિસ્થિતિ ખુબ જ નબળી છે.

૨. તારીખ ૩૧-૩-૦૩ના રોજ મંડળીની એકત્રિત ખોટ રૂા. ૯,૯૪,૮૧૧.૯૧ છે. વસુલાત આવતી ન હોવાથી મંડળીની ખોટમાં ઉત્તરોત્તર વધારો થાય છે. અને મંડળીની આર્થિક સ્થિતિ નબળી પડતી જાય છે.

૩. મંડળીનો ઓડીટ વર્ગ "ક" છે. ઓડીટ/ઇન્સ્પેકશન મેમાની ખામીઓની વાસ્તવિક દુરસ્તી કરવામાં આવતી નથી.

૪. મંડળીની વ્ય. કમિટી અને ચેરમેન/સેક્રેટરી મંડળીની મુદતવીતી બાકી ધિરાણ વસુલાત બાબતે બિલકુલ નિષ્ક્રિય છે. મંડળીમાં છેલ્લા પાંચ વર્ષથી વસુલાત આવેલ નથી.

૫. મંડળીમાં ધિરાણ પ્રવૃતિ સ્થગિત હોવાથી વેપારમાં વહીવટી ખર્ચ વસુલ થાય છે. જેને કારણે ખોટમાં સતત વધારો થાય છે.

જેને કારણે અત્રેની કચેરીએથી ચેરમેનશ્રીને કારણદર્શક નોટીસ આપી તા. ૧૨-૮-૦૪ના રોજ સુનાવણી રાખવામાં આવેલ, જેથી ચેરમેન/સેક્રેટરી હાજર રહી આમુખ (૩) મુજબ લેખિત નિવેદન આપી જણાવેલ છે કે ખેડા જિલ્લા મધ્ય. સહ. બેંકનું લેણું વસુલ કરવા માટે મંડળીનો વહીવટ કરવા બેંકને વહીવટદાર તરીકે નિમવા વિનંતી કરેલ તેમજ આમુખ (૪) મુજબ તેમજ તા. ૧૨-૮-૦૪થી ઠરાવ નંબર-૨ થી ઠરાવ કરી તમામ કમિટી સભ્યોની સહી સાથે મંડળીના વહીવટદાર નિમવા ઠરાવ કરી ઠરાવની નકલ મોકલી આપેલ છે.

ઉપર જણાવેલ તમામ બાબતોને અનુલક્ષીને મંડળીના કમિટી સભ્યોએ મંડળીને ચાલુ રાખી મંડળીમાં વહીવટદાર નિમવા ઠરાવેલ હોઇ અધિનિયમની કલમ-૮૧ હેઠળની કાર્યવાહી કરવી, મંડળીના તથા મંડળીના સભાસદોના હિતમાં જણાતાં તેમજ ખેડા જિલ્લા મધ્ય. સહ. બેંક નડીયાદનું મંડળીમાં લેણું બાકી હોઇ મંડળીની હાલની વ્ય. કમિટીની જગ્યાએ વહીવટદારશ્રીની નિમણુંક કરવી ઉચિત જણાતાં નીચે મુજબનો હુકમ કરવામાં આવે છે.

હુકમ

આથી હું સી. બી. કોટેચા, જિલ્લા રજિસ્ટ્રાર, સહકારી મંડળીઓ, આણંદ, અને સને ૧૯૬૧ના ગુજરાત સહકારી મંડળીઓના અધિનિયમની કલમ-૮૧ અન્વયે મળેલ અધિકારની રૂઇએ જલુંધ સેવા સહકારી મંડળી લી. મું. જલુંધ, તા. ખંભાતની હાલની વ્ય. કમિટીને દૂર કરી મંડળીનો વહીવટ ચલાવવા સારૂ ધી ખેડા જિલ્લા મધ્ય. સહ. બેંક લી., નડીયાદની વહીવટદાર તરીકે નિમણુંક કરું છું. સદર નિમણુંકનો સમય ચાર્જ સંભાળ્યા તારીખથી ૧ વર્ષ માટેનો રહેશે.

આણંદ, તારીખ ૨૯મી સપ્ટેમ્બર, ૨૦૦૪.

સી. બી. કોટેચા,
જિલ્લા રજીસ્ટ્રાર,
સહકારી મંડળીઓ, આણંદ.

વંચાણે લીધા :-

(૧) મંડળીના તા. ૩૧-૫-૨૦૦૪ થી આવેલ નોંધણી રદની દરખાસ્ત.

(૨) અત્રેની કચેરીના તા. ૩૦-૬-૨૦૦૪ ના જા. નં. ફડચ/૦૧/ઘ-૨/૨૭૯/૦૪.

(૩) અત્રેની કચેરીના તા. ૨૧-૭-૨૦૦૪ ના જા. નં. ફડચ/૦૧/ઘ-૨/૩૧૯/૦૪.

INDEX

હુકમ

જા. નંબર ફડચ/૦૧/ગ-૧/૪૧૯/૨૦૦૪.—ધી ગુજરાત એક્સ. સર્વિસ મેન્સ કો. ઓપ. સર્વિસ સોસાયટી લી., વડોદરાની નોંધણી ક્રમાંક સે. ૨૪૪૪૦ સને ૧૯૯૦ થી કરવામાં આવેલ હતી. આમુખ (૧) માં જણાવ્યા મુજબ મંડળીના હોદ્દેદારો તેમજ સભાસદોએ વાર્ષિક સાધારણ સભામાં નક્કી કર્યા મુજબ મંડળી બંધ કરવા નિર્ણય કરેલ હોઇ, નોંધણી રદની દરખાસ્ત કરેલ.

આમુખ (૨) અને (૩) માં જણાવ્યા મુજબ મંડળીને સાંભળવાની તક આપવામાં આવેલ હતી, પરંતુ નિયત તારીખોએ મંડળીના હોદ્દેદારો સુનાવણી અર્થે હાજર રહેલ નથી. જેથી મંડળીના હોદ્દેદારોને મંડળી ચલાવવામાં રસ નથી તેમ જણાય છે. જેથી સને ૧૯૬૧ ના ગુજરાત સહકારી કાયદાની કલમ-૨૦ અન્વયે સદરહુ મંડળીની નોંધણી રદ કરવામાં આવે છે. આ હુકમની તારીખથી સદરહુ મંડળી બંધ કરવામાં આવેલી છે, એમ ગણાશે.

વડોદરા, તારીખ ૧૩મી સપ્ટેમ્બર, ૨૦૦૪.

ડી. જી. દલાલ,
જિલ્લા રજિસ્ટ્રાર,
સહકારી મંડળીઓ, વડોદરા.

નંબર નધણ/૦૧/ખ-૧/૪૨૮/સા-૩૮૧૫/૨૦૦૪.—આથી જાહેર કરે છે કે, ધી તેજકિરણ કો. ઓ. હાઉસીંગ સર્વિસ સોસાયટી લિમીટેડ સ્થળ રાધા સ્વામીકંપાઉન્ડ, હરસિધ્ધિ માતા મંદિર સામે, રાજપીપલા, તાલુકો નાંદોદ, જિલ્લો નર્મદા.

સને ૧૯૬૧નો ગુજરાત કાયદો (ગુજરાત સહકારી મંડળીઓનો કાયદો ૧૯૬૧) ની કલમ-૯ અન્વયે આજરોજ નોંધવામાં આવી છે.

નર્મદા, તારીખ ૧૫મી સપ્ટેમ્બર, ૨૦૦૪.

(સહી) અવાચ્ય,
જિલ્લા રજિસ્ટ્રાર,
સહકારી મંડળીઓ, નર્મદા.

ક્રમાંક ઉખસ/નધણ/દઅમ/ખ-૨/૪૫૭/સે-૩૩૬૧૦/૨૦૦૪.—જિલ્લા રજીસ્ટ્રાર સહકારી મંડળીઓ, ગોધરા આથી જાહેર કરે છે કે, ધી ખાતુ ડામોરની મુવાડી, દુધ ઉત્પાદક સહકારી મંડળી લી. ખાતુ ડામોરની મુવાડી મર્યાદીત સ્થળ ખાતુડામોરની મુવાડી, તાલુકો ખાનપુર, જિલ્લો પંચમહાલ.

સને ૧૯૬૨નો ગુજરાત કાયદો (ગુજરાત સહકારી મંડળીઓનો કાયદો ૧૯૬૧) ની કલમ-૯ અન્વયે આજરોજ નોંધવામાં આવી છે.

ગોધરા, તારીખ ૨૦મી સપ્ટેમ્બર, ૨૦૦૪.

જે. જી. પંડ્યા,
જિલ્લા રજિસ્ટ્રાર,
સહકારી મંડળીઓ, ગોધરા.

સરકારી મુદ્રણાલય, વડોદરા.

REGISTERED No. G-BA-14-E

©

सत्यमेव जयते

The Gujarat Government Gazette

[PUBLISHED BY AUTHORITY]

Vol. XLV] THURSDAY, OCTOBER 21, 2004 / ASVINA 29, 1926 [No. 43

Separate paging is given in each part of the Supplement to the Central Gazette and central section in order that it may be filed as a separate compilation

PART I

SUPPLEMENT TO THE CENTRAL GAZETTE AND CENTRAL SECTION

Part I, Part I-A, Part I-B and Part I-L

Part	Description	Pages
Part-I	Government Notifications, Appointment, Promotion, Leave of Absence, Rules and Order (other than those published in Part I-A, IV-A, IV-B and IV-C) pertaining only to the Supplement to the Central Gazette.	1103-1115
Part I-A	Orders and Notifications, other than those published in Part IV-B, order the Bombay Local Boards, Village Panchayats, Municipal Boroughs, District Municipal Primary Education and Local Fund Audit Act, pertaining only to the Supplement to the Central Gazette.	43
Part I-B	Government Notifications, Published under Land Acquisition Act only.	573-586
Part I-L	Notifications and Orders, Awards, other than those published in Parts I, IV-A, IV-B and IV-C) under Central Industrial Disputes Act, and Gujarat Industrial Relations Act.	5217-5249

MISCELLANEOUS NOTIFICATIONS, APPOINTMENTS, ETC.

પોલીસ કમિશનર દ્વારા

જાહેરનામું

મુંબઈ પોલીસ અધિનિયમ, સને ૧૯૫૧ ના ૨૨ માં અધિનિયમની કલમ ૩૭(૩) મુજબનું.

નંબર ઉ/ગપક/ વિ. શા./૮૩૭/૨૦૦૪.- અમદાવાદ શહેર પોલીસ કમિશનર હકુમત વિસ્તારમાં જાહેર વ્યવસ્થા જાળવવાની જરૂર જણાય છે.

વાસ્તે હું, કે. આર. કૌશિક, પોલીસ કમિશનર, અમદાવાદ શહેર, મુંબઈ પોલીસ અધિનિયમ, સને ૧૯૫૧ ના ૨૨માં અધિનિયમની કલમ ૩૭(૩) થી મને મળેલ સત્તાની રૂએ ફરમાવું છું કે, નીચે જણાવેલ વિસ્તારમાં તારીખ ૨જી ઓકટોબર, ૨૦૦૪ ના કલાક ૦૦-૦૦ થી તારીખ ૧૫મી ઓકટોબર, ૨૦૦૪ ના કલાક ૨૪-૦૦ સુધી ચાર કરતાં વધારે માણસોએ ભેગા થવું નહીં અગર કોઈ સભા ભરવી કે બોલાવવી નહીં તેમજ કોઈ સરઘસ કાઢવું નહીં. *

વિસ્તાર : અમદાવાદ શહેર પોલીસ કમિશનરની હકુમત હેઠળનો સમગ્ર વિસ્તાર.

અપવાદ : આ હુકમ જે વ્યક્તિ સરકારી ફરજ અથવા કામગીરીમાં હોય તેમજ હોમગાર્ડઝ જેઓ ફરજ પર હોય તેઓ તથા સ્મશાનયાત્રા અને લગ્નના વરઘોડાને લાગુ પડતો નથી.

આ હુકમનો ભંગ કરનાર અથવા ઉલ્લંઘન કરનાર સને ૧૯૫૧ ના મુંબઈ પોલીસ અધિનિયમની કલમ ૧૩૫ ની પેટા-કલમ-(૩) હેઠળ અને ભારતના ફોજદારી અધિનિયમ, સને ૧૮૬૦ ની કલમ-૧૮૮ મુજબ શિક્ષાને પાત્ર થશે.

આજ રોજ તારીખ ૨૭મી માહે સપ્ટેમ્બર, સને ૨૦૦૪ના રોજ મારી સહી અને સિક્કો કરી આપ્યો.

કે. આર. કૌશીક,
પોલીસ કમિશનર,
અમદાવાદ શહેર.

જાહેરનામું

ફોજદારી કાર્યરીતી અધિનિયમ, ૧૯૭૩ ની કલમ ૧૪૪ અન્વયે કાઢેલ.

ક્રમાંક લાયસન્સ/જાહેરનામું/સાયબર/૧૯૯૧૪/૨૦૦૪.- વડોદરા શહેરમાં હાલ સાઈબર કાફેની પ્રવૃત્તિ મોટાપાયે શરૂ થયેલ છે. આ સાયબર કાફેમાં કોમ્પ્યુટર ઉપર ઈન્ટરનેટની સુવિધા ભાડે આપવામાં આવે છે. આ સાયબર કાફેનાં સારા ઉપયોગ ઘણા છે. જેમાં વ્યક્તિ પોતાના ધંધાને લગતાં સંદેશાઓ તાત્કાલિક મોકલી તથા મેળવી શકે છે. તેમજ કોઈ પણ ધંધાને લગતી અથવા તો અભ્યાસને લગતી માહિતીઓ પણ મેળવી શકે છે. પરંતુ સાયબરકાફેનાં આવા સારા ઉપયોગ થવાની સાથે ગેરઉપયોગ પણ થવા સંભાવના છે. જેમાં સાયબરકાફેનાં સંચાલક દ્વારા ગ્રાહકને અશ્લિલ સાહિત્યને લગતી વેબ સાઈટ પુરી પાડી અશ્લિલ સાહિત્યનાં પ્રદર્શન માટેની સુવિધા કરી આપવામાં આવે છે. જે સમાજના ખાસ કરી યુવા માનસ પર ખુબ જ વિપરીત અસર પહોંચાડે છે. તેમજ સંચાલક દ્વારા સાયબરકાફેમાં અલગ કેબીન જેવી સુવિધાઓ પુરી પાડી ગ્રાહકને આવી અશ્લિલ વેબસાઈટ ખાનગીમાં જોઈ શકે તેવી સગવડતા કરી આપવામાં આવે છે અને એ રીતે આવી જનમાનસ ઉપર વિકૃતિ ફેલાવતી પ્રવૃત્તિને પ્રોત્સાહન આપે છે. આવી પ્રવૃત્તિ અટકાવવી ઘણી જ જરૂરી બની રહેલ છે.

વાસ્તે હું, સુધીર સિન્હા, પોલીસ કમિશનર, વડોદરા શહેર, ગુજરાત સરકારના ગૃહ વિભાગના તારીખ ૮મી નવેમ્બર, ૧૯૮૨ના નોટીફીકેશન નંબર જીજી/૪૨૨/સી.આર.સી./૧૦૮૨/૧૦૮૦/એમ, અન્વયે જે ફોજદારી કાર્યરીતિ અધિનિયમન ૧૯૭૩ની કલમ ૨૦ નીચેની પેટા-કલમ (૧) નીચે બહાર પાડવામાં આવેલ છે. અને જેનું પુનરાવર્તન ગુજરાત સરકારના ગૃહ વિભાગના તારીખ ૭મી જાન્યુઆરી, ૧૯૮૯થી બહાર પાડવામાં આવેલ સંકલીત જાહેરનામાં નંબર જીજી/૬/ફકઅ/૧૦૮૮/૬૭૫૦/મ. માં થયેલ છે. જેમાં વડોદરા શહેરના પોલીસ કમિશનરશ્રી, નાયબ પાલીસ કમિશનરશ્રી અને સુપ્રી. ઓફ પોલીસ (મદદનીશ પોલીસ કમિશનરશ્રીઓ) ને એકઝી. મેજી.તરીકે જાહેર કરવામાં આવેલ છે. તેમજ તેઓને ક્રિમીનલ પ્રોસીજર કોડની કલમ-૧૪૪ ના અધિકારનો ઉપયોગ કરવા ખાસ અધિકૃત કરવામાં આવેલા છે. તે અધિકારની રૂએ નીચે જણાયેલ વિસ્તારોમાં નીચેના કૃત્યો કરવા પર પ્રતિબંધ ફરમાવું છું.

કૃત્યો :

કોઈ પણ સાયબર કાફેના માલિક કે સંચાલક દ્વારા તેના ગ્રાહકો માટે સાયબર કાફેની જગ્યામાં અલગથી અપારદર્શી કેબીનની સુવિધા પુરી પાડવામાં આવશે નહીં.

આ હુકમ તારીખ ૫મી ઓક્ટોબર, ૨૦૦૪ કલાક ૦૦-૦૦ થી તારીખ ૩૦મી નવેમ્બર, ૨૦૦૪ કલાક ૨૪-૦૦ સુધી અમલમાં રહેશે.

વિસ્તાર :

વડોદરા શહેર પોલીસ કમિશનરની હકુમત હેઠળનો સમગ્ર વિસ્તાર.

આ હુકમનો ભંગ કરનાર અથવા ઉલ્લંઘન કરનાર ભારતના ફોજદારી અધિનિયમન, ૧૮૬૦ની કલમ-૧૮૮ હેઠળ શિક્ષાને પાત્ર છે.

આજ તારીખ ૪થી, માહે ઓકટોબર, ૨૦૦૪ના રોજ મારી સહી અને સિક્કો કરી આપેલ છે.

સુધીર સિન્હા,
પોલીસ કમિશનર,
વડોદરા શહેર, વડોદરા.

જાહેરનામું

મુંબઈ પોલીસ અધિનિયમ, ૧૯૫૧ની કલમ-૩૭ની પેટા-કલમ (૧) હેઠળ.

નંબર ઉ-ગપક/વશી/એસબી/જાહેરનામું/૨૭/૨૦૦૪.- સુરત શહેરમાં શાંતિ અને સલામતી જાળવવા પગલાં લેવા જરૂરી જણાતું હોવાથી વાસ્તે હું, વી. કે. ગુપ્તા, (આઈ.પી.એસ.), પોલીસ કમિશનર, સુરત શહેર, મુંબઈ પોલીસ અધિનિયમ, સને ૧૯૫૧ માંની કલમ-૩૭(૧) થી મને મળેલ સત્તાની રૂએ નીચે જણાવેલ વિસ્તારોમાં તારીખ ૫મી ઓકટોબર, ૨૦૦૪ કલાક ૦૦-૦૦ થી તારીખ ૩૧મી ઓકટોબર, ૨૦૦૪ કલાક ૨૪-૦૦ વાગ્યા સુધી નીચેના કૃત્યો ઉપર પ્રતિબંધ ફરમાવું છું.

(ક) શસ્ત્રો, દંડા, તલવાર, સોટી, લાકડી, ચપ્પુ અથવા શારીરિક ઈજા પહોંચાડવામાં ઉપયોગી થઈ શકે તેવી બીજી કોઈ ચીજ વસ્તુઓ લઈ જવાની,

(ખ) કોઈપણ સ્ફોટક અથવા ક્ષયધર્મી પદાર્થો લઈ જવાની,

(ગ) પત્થર અથવા બીજા શસ્ત્રો ફેંકવાના અથવા નાંખવાના યંત્રો અથવા સાધનો લઈ જવાની, એકઠાં કરવાની,

(ઘ) કોઈ સરઘસમાં જલતી અથવા પેટાવેલી મશાલ લઈ જવાની,

(ચ) વ્યક્તિઓ અથવા તેના શબો અથવા આકૃતિઓ અથવા પૂતળા દેખાડવાની,

(છ) લોકોએ બુમો પાડવાની, ગીતો ગાવાની અથવા વાદ્ય વગાડવાની,

INDEX

(જ) જે છટાદાર ભાષણ આપવાથી, ચાળા પાડવાથી, નકલ કરવાથી અથવા નિશાનીઓ, જાહેરખબરો અથવા બીજા પદાર્થ અથવા વસ્તુઓ તૈયાર કરવાની અથવા અધિકારીનાં અભિપ્રાય પ્રમાણે સુરૂચિ અથવા નિતીનો ભંગ થતો હોય અથવા તેનાથી રાજ્ય ઉથલી પડવાનો સંભવ હોય તેવા છટાદાર ભાષણ આપવાથી અથવા ચાળા વિગેરે કરવાથી, ભાષણ આપવાથી અથવા નિશાની, ચિન્હો તૈયાર કરવાની, દેખાડવાની અથવા તેનો ફેલાવો કરવાની.

વિસ્તાર : સુરત શહેર પોલીસ કમિશનરેટની હકુમત હેઠળનો સમગ્ર વિસ્તાર.

અપવાદ : આ હુકમનો ખંડ (ક) નીચેની વ્યક્તિઓને લાગુ પડશે નહિ.

(૧) સરકારી નોકરીમાં અથવા કામગીરીમાં હોય તેમને ઉપરી અધિકારીએ આવું કોઈ હથિયાર લઈ જવાનું ફરમાવ્યું હોય તે વ્યકિતઓને.

(૨) પોલીસ કમિશનર અથવા તેમણે અધિકૃત કરેલા કોઈપણ અધિકારીએ જેને અશક્તિનાં કારણે લાઠી અથવા લાકડી સાથે રાખવાની પરવાનગી આપી હોઈ તે વ્યક્તિઓને.

(૩) સીમ વિસ્તારોમાં ખેતર ઉપર જતાં ખેડૂતોને લાકડી એક સુરક્ષાનું સાધનરૂપ હોય જેથી સીમ વિસ્તારોમાં/પરા વિસ્તારોમાં લાકડીને છુટછાટ આપવામાં આવે છે.

આ જાહેરનામાનો કોઈપણ ખંડનો ભંગ કે ઉલ્લંઘન કરનારને ઓછામાં ઓછી ચાર માસની અને વધુમાં વધુ એક (૧) એક વર્ષની સજા કે દંડની રકમને મુંબઈ પોલીસ અધિનિયમ સને ૧૯૫૧ની કલમ-૧૩૫ મુજબ શિક્ષાને પાત્ર થશે.

આજરોજ તારીખ ૪થી ઓકટોબર, ૨૦૦૨નાં રોજ મારી સહી સિક્કા કરી આપેલ છે.

વિનિતકુમાર ગુપ્તા,
પોલીસ કમિશનર,
સુરત શહેર.

અધિક જિલ્લા મેજિસ્ટ્રેટ દ્વારા

જાહેરનામું

સને ૧૯૫૧ના મુંબઈ પોલીસ કાયદાની કલમ-૩૭ (૧) મુજબનું.

ક્રમાંક ડીબીપીએ/જાહેરનામુ/૧૦-૨૦૦૪/વશી/૩૮૧૫૩.– હાલમાં ભારતીય કિસાન સંઘ દ્વારા વીજળીના પ્રશ્ને વિદ્યુત બોર્ડની કચેરીએ ધરણાં તેમજ ભેગા થવાના કાર્યક્રમો રાખવામાં આવેલ છે. તેથી પ્રવર્તમાન પરિસ્થિતિ ધ્યાને રાખી તથા તારીખ ૧૫મી ઓકટોબર, ૨૦૦૪ થી તારીખ ૨૨મી ઓકટોબર, ૨૦૦૪ સુધી નવરાત્રી તેમજ દશેરાનો તહેવાર આવતા હોઈ જિલ્લાની કાયદો અને વ્યવસ્થાની પરિસ્થિતિ જળવાઈ રહે તે માટે સમગ્ર બનાસકાંઠા જિલ્લામાં નીચે જણાવેલ કૃત્યોની મનાઈ કરવાનું મને જરુરી લાગે છે.

કૃત્યો :

(ક) શસ્ત્રો, દંડા, તલવાર, ભાલા, ધોકા, છરી, લાકડી અથવા શારિરીક ઈજા પહોંચાડી શકાય તેવું કંઈપણ સાધન સાથે લઈ જવું નહીં.

(ખ) કોઈ ક્ષયકારી કે સ્ફોટક પદાર્થ સાથે લઈ જવો નહીં.

(ગ) પથ્થરો અથવા ફેંકી શકાય તેવી બીજી કોઈ વસ્તુઓ અથવા તો વસ્તુઓ ફેંકવાના ધકેલવાના યંત્રો અથવા સાધનો સાથે લઈ જવા નહીં, એકઠા કરવા નહીં.

(ઘ) મનુષ્યો અથવા શબો અથવા પુતળા દેખાડવા નહીં.

(ચ) અપમાન કરવાના અથવા જાહેર કરવાના ઈરાદાથી જાહેરમાં બિભત્સ સુત્રો, પોકારવા નહીં, અશ્લીલ ગીતો ગાવા નહીં.

(છ) અલંકારીક ભાષણો કરવાથી, ચાળા પાડવાથી, નકલ કરવાથી તથા છબીઓ બતાવવાથી અથવા તેનો ફેલાવો કરવાની રુચી અથવા નીતિનો ભંગ થતો હોય તેવું કરવાનું નહીં.

વાસ્તે હું, એ. એસ. પટેલ, અધિક જિલ્લા મેજિસ્ટ્રેટ, બનાસકાંઠા-પાલનપુર, મુંબઈ પોલીસ અધિનિયમ, ૧૯૫૧ (સને ૧૯૫૧ના મુંબઈના ૨૨મા) ની કલમ-૩૭ (૧) અન્વયે મને મળેલ સત્તાની રૂએ સમગ્ર બનાસકાંઠા વિસ્તારમાં સદરહુ કૃત્યો કરવાની મના કરુ છું.

આ હુકમ તારીખ ૬ઠ્ઠી ઓકટોબર, ૨૦૦૪ થી તારીખ ૩૦મી ઓકટોબર, ૨૦૦૪ સુધી (બન્ને દિવસો સહીત) અમલમાં રહેશે.

આ હુકમનો ખંડ (ક) નીચેની વ્યકિતઓને લાગુ પડશે નહી.

૧. સરકારી નોકરો કે કામ કરતી કોઈ વ્યક્તિ કે જે તે ઉપરી અધિકારીએ એવું કંઈપણ હથિયાર લઈ જવાનું ફરમાવ્યુ હોય અથવા આવું કોઈ હથીયાર લઈ જવાની ફરજ હોય.

૨. જિલ્લા મેજિસ્ટ્રેટ અથવા અધિક જિલ્લા મેજિસ્ટ્રેટ અથવા જિલ્લા પોલીસ અધિકારીશ્રીઓ તેમણે અધિકૃત કરેલા કોઈપણ પોલીસ અધિકારીશ્રી જે તે શારિરીક અશક્તિના કારણે અથવા લાઠી લઈ જવાની પરવાનગી આપી હોય તે વ્યક્તિઓ.

આજ રોજ તારીખ ૬ઠ્ઠી માહે ઓકટોબર, ૨૦૦૪ના રોજ મારી સહી તથા કોર્ટનો સીક્કો કર્યો.

એ. એસ. પટેલ,
અધિક જિલ્લા મેજિસ્ટ્રેટ,
બનાસકાંઠા, પાલનપુર.

જાહેરનામું

મુંબઈ પોલીસ અધિનિયમ, ૧૯૫૧ ની કલમ ૩૭ (૩) અન્વયે બહાર પાડેલ.

નંબર એમ.એ.જી./વશી/જાહેરનામું/૫૫૬૦ થી ૫૭૧૦/૨૦૦૪.– મુંબઈ પોલીસ અધિનિયમ, ૧૯૫૧ ની કલમ ૩૭ (૩) અન્વયે મને મળેલ સત્તાની રૂઈએ હું ડી. બી. શાહ, અધિક જિલ્લા મેજિસ્ટ્રેટ

INDEX

વડોદરા, આગામી તારીખ ૧૫મી ઓકટોબર, ૨૦૦૪ થી તારીખ ૨૧મી ઓકટોબર, ૨૦૦૪ સુધી નવરાત્રીનો તહેવાર તથા તારીખ ૨૨મી ઓકટોબર, ૨૦૦૪ના રોજ દશેરાનો તહેવાર ઉજવવામાં આવનાર હોઈ આ તહેવાર દરમ્યાન જિલ્લામાં કાયદો અને વ્યવસ્થાની જળવાઈ રહે તે સારૂ (પોલીસ કમિશનરશ્રી વડોદરા શહેરના હકુમત સિવાયનો વિસ્તાર એટલે કે) વડોદરા જિલ્લાના સમગ્ર ગ્રામ્ય વિસ્તારમાં સુલેહ શાંતિ અને સલામતી જાળવવી અત્યંત જરૂરી હોય, વ્યક્તિઓની મંડળી, સરઘસની મનાઈ કરવાનું મને જરૂરી જણાયું છે. તેથી હવે મુંબઈ પોલીસ અધિનિયમ, ૧૯૫૧ (સને ૧૯૫૧નાં મુંબઈના ૨૨માં) ની કલમ ૩૭ (૩) થી મને મળેલ સત્તાની રૂઈએ ઉપરોકત વિસ્તારોમાં તારીખ ૧લી ઓકટોબર, ૨૦૦૪ના રોજ ૦૦-૦૦ કલાકથી તારીખ ૩૧મી ઓકટોબર, ૨૦૦૪ના રોજ ૨૪-૦૦ કલાકના સમય દરમ્યાન :–

(૧) ચાર કરતાં વધુ વ્યક્તિઓએ ભેગા થવું નહીં,

(૨) સભા ભરવી નહીં કે બોલાવવી નહીં. વધુમાં હું એવો આદેશ કરૂં છું કે, આ હુકમ નીચેનાને લાગુ પડશે નહિ.

(૧) સરકારી નોકરીમાં અથવા રોજી પર હોય તે વ્યક્તિઓને.

(૨) કોઈ લગ્નના વરઘોડાને.

(૨) ફરજ પર હોય તેવી ગ્રામ રક્ષકદળની વ્યકિતઓને.

(૪) કોઈપણ સ્મશાનયાત્રાને.

(૫) કોઈપણ રાષ્ટ્રિય કાર્યક્રમને.

આ હુકમમાંથી સબ ડિવીઝનલ મેજિસ્ટ્રેટશ્રી તેઓના મુખ્ય મથકના વિસ્તાર માટે તથા તાલુકા એકઝીક્યુટીવ મેજિસ્ટ્રેટશ્રી, તેઓના તાલુકા વિસ્તાર માટે મુક્તિ આપી શકશે. એટલે કે સરઘસ તથા સભા અંગેની પરવાનગી અંગે સ્થાનિક પરિસ્થિતિ તથા પોલીસ ખાતાનો અભિપ્રાય મેળવી આપવાનો રહેશે. આ હુકમના કોઈપણ ખંડનો ભંગ અથવા ઉલ્લંઘન કરનાર સદરહુ અધિનિયમની કલમ-૧૩૫ની પેટા-કલમ (૩) મુજબ અને ભારતીય ફોજદારી અધિનિયમ, ૧૮૬૦ના (સને ૧૮૬૦નાં ૪૫ માં)ની કલમ-૧૮૮ મુજબ સજાને પાત્ર થશે.

આજ તારીખ ૩૦મી સપ્ટેમ્બર, ૨૦૦૪ના રોજ મારી સહી અને કચેરીનો સિક્કો કરી આપ્યો.

ડી. બી. શાહ,
અધિક જિલ્લા મેજિસ્ટ્રેટ,
વડોદરા.

હુકમ

મુંબઈ પોલીસ અધિનિયમ, ૧૯૫૧ની કલમ-૩૭ (૧) અન્વયે કાઢેલો.

નંબર ડીસીબી/એમએજી/બીપીએ/રજી. નં. ૫૮/૨૦૦૪.–મુંબઈ પોલીસ અધિનિયમ (સને ૧૯૫૧નાં ૨૨માં) અધિનિયમ કલમ-૩૭(૧) પ્રમાણે મને મળેલ સત્તાની રૂએ હું, જે.સી. ચુડાસમા, અધિક જિલ્લા મેજિસ્ટ્રેટ, વલસાડ નવરાત્રીનો તહેવાર તથા ૧૭૯–ધરમપુર (એસ.ટી) વિધાનસભા મતદાર વિભાગની પેટા ચુંટણીઓ પુર્વેની પરિસ્થિતિને ધ્યાને લેતા આ જિલ્લામાં જાહેર શાંતિ, કાયદો અને વ્યવસ્થાની પરિસ્થિતિ જાળવવા સારૂ જરૂરી જણાતાં ફરમાવું છું કે, વલસાડ જિલ્લાનાં સમગ્ર વિસ્તારમાં કોઈપણ સમય માટે નીચે જણાવેલ તા. ૦૪થી ઓકટોબર, ૨૦૦૪ થી તા. ૧૭મી ઓકટોબર, ૨૦૦૪ સુધીના સમય માટે કૃત્યો કરવા ઉપર પ્રતિબંધ ફરમાવું છું.

કૃત્યો :-

(ક) શસ્ત્રો, દંડા, તલવાર, ભાલા, સોટા, બંદુક, ચપ્પુ, છરા, લાકડી અથવા શારીરિક હિંસા પહોંચાડવામાં ઉપયોગ થઈ શકે તેવી બીજી ચીજો લઈ જવાની મનાઈ.

(ખ) સ્ફોટક પદાર્થ લઈ જવાની.

(ગ) કોઈપણ સરઘસમાં જલતી અથવા પેટાવેલી મશાલ લઈ જવાની.

(ઘ) વ્યકિતઓ અથવા તેના શબ અથવા આકૃતિઓ અથવા પૂતળા દેખાડવાની.

(ચ) અપમાન કરવાના ઈરાદાથી બિભસ્ત સુત્રો પોકારવાની, અશ્લિલ ગીતો ગાવાની અથવા ટોળામાં ફરવાની.

(છ) જેનાથી સુરૂચિ અથવા નીતિનો ભંગ થાય તેવું ભાષણ કરવાની તેવા હાવભાવ કરવાની તેવી ચેષ્ટા કરવાની તથા ચિત્રો, પત્રિકા, બોર્ડ અથવા બીજા કોઇપણ પદાર્થ અથવા વસ્તુ તૈયાર કરવા બતાવવા તથા ફેલાવો કરવાની.

આ હુકમનો ખંડ (ક) નીચેની વ્યકિતઓને લાગુ પડશે નહીં.

(૧) સરકારી નોકર કે કામ કરતી કોઈ વ્યકિતઓ કે જેના ઉપરી અધિકારીએ આવું કોઈપણ હથિયાર લઇ જવાની ફરજ હોઈ.

(૨) જિલ્લા પોલીસ અધિકારીશ્રી વલસાડે અથવા તેણે અધિકૃત કરેલ કોઈપણ પોલીસ અધિકારીએ જેને શારિરીક અશિકતને કારણે લાઠી લઈ જવાની પરવાનગી આપી હોઈ તે વ્યકિત.

(૩) જિલ્લા મેજિસ્ટ્રેટશ્રી, આ અર્થે ખાસ અધિકૃત કરે તેવી બીજી વ્યકિતએ આ જાહેરનામાના કોઈ ખંડનો ભંગ અથવા ઉલ્લંઘન કરનારને સને ૧૯૫૧ના મુંબઈ પોલીસ અધિનિયમ (સને ૧૯૫૧ના ૨૨માં) ના કાયદાની કલમ-૧૩૫(૧) મુજબ ઓછામાં ઓછી ચાર માસની અને વધુમાં વધુ એક વર્ષ સુધી કેદની સજા થશે.

આજ રોજ તારીખ ૪થી ઓકટોબર, ૨૦૦૪નાં રોજ મારી સહી કરી મુદ્રા કરી આપી છે.

હુકમ

મુંબઈ પોલીસ અધિનિયમ, ૧૯૫૧ની કલમ-૩૭ (૩) અન્વયે કારેલો.

નંબર ડીસીબી/એમએજી/બીપીએ/રજી. નં. ૫૯/૨૦૦૪.–મુંબઈ પોલીસ અધિનિયમ (સને ૧૯૫૧નાં ૨૨માં) અધિનિયમ કલમ-૩૭(૩)

INDEX

પ્રમાણે મને મળેલ સત્તાની રૂએ હું, જે.સી. ચુડાસમા, અધિક જિલ્લા મેજિસ્ટ્રેટ, વલસાડ નવરાત્રીનો તહેવાર તથા ૧૭૯–ધરમપુર (એસ.ટી) વિધાનસભા મતદાર વિભાગની પેટા ચુંટણીઓ પુર્વેની પરિસ્થિતિને ધ્યાને લેતા આ જિલ્લામાં જાહેર શાંતિ, સલામતી જાળવવા સારૂ માણસોનું સરઘસ કાઢવાની તેમજ સભા ભરવાની મનાઈ ફરમાવવાની જરૂર જણાય છે.

વાસ્તે હું, જે. સી. ચુડાસમા, અધિક જિલ્લા મેજીસ્ટ્રેટ, વલસાડ મુંબઈ પોલીસ અધિનિયમ, ૧૯૫૧ (સને ૧૯૫૧નો ૨૨મો) ની કલમ-૩૭ ની પેટા કલમ-૩થી મને મળેલ સત્તાની રૂએ ફરમાવું છું કે, સક્ષમ અધિકારીની મંજુરી વિના વલસાડ જિલ્લામાં તારીખ ૪મી ઓકટોબર, ૨૦૦૪ થી તા. ૧૭મી ઓકટોબર, ૨૦૦૪ સુધી અને અધિકૃત રીતે/ ગેરકાયદેસર રીતે ચાર કરતાં વધુ માણસોની કોઈ સભા કરવી કે બોલાવવી નહીં, સરઘસ કાઢવું નહી.

આ હુકમ લગ્નના વરઘોડા કે સ્મશાન યાત્રા કે એસ. ટી. બસમાં, રેલ્વેમાં મુસાફરી કરવા માંગતા, મંદિર, મસ્જિદ, દેવળમાં પ્રાર્થના માટે જતી, અગર સક્ષમ અધિકારીશ્રીની લેખિત પરવાનગી મેળવનાર બોનોફાઈડ વ્યકિતઓને લાગુ પડશે નહીં.

આ હુકમનો ભંગ અથવા ઉલ્લંઘન કરનારને મુંબઈ પોલીસ અધિનિયમ ૧૯૫૧ (સને ૧૯૫૧નો ૨૨મો) ની કલમ-૧૩૫(૩) મુજબ અથવા ભારતીય ફોજદારી અધિનિયમ ૧૮૬૦ની કલમ-૧૮૮ અનુસાર સજાને પાત્ર થશે.

આજ રોજ તારીખ ૪થી ઓકટોબર, ૨૦૦૪ના રોજ મારી સહી કરી મુદ્રા કરી છે.

જે. સી. ચુડાસમા,
અધિક જિલ્લા મેજિસ્ટ્રેટ,
વલસાડ.

હુકમ

મુંબઈ પોલીસ અધિનિયમ-૧૯૫૧ની કલમ-૩૭(૧) અન્વયેનો જાહેર.

ક્રમાંક ઉ/મકપ/પલસ/મજસ/વશી/૬૪૨૬-૬૪૬૩.–જિલ્લામાં તા. ૧૪મી ઓકટોબર, ૨૦૦૪ થી તા. ૨૨મી ઓકટોબર, ૨૦૦૪ નવરાત્રી, દશેરા તહેવારોની ઉજવણી હોય, અને જિલ્લામાં કાયદો અને વ્યવસ્થા, જાહેર સુલેહ શાંતિ યોગ્ય રીતે જળવાય રહે તે માટે મુંબઈ પોલીસ અધિનિયમ-૧૯૫૧ ની કલમ-૩૭(૧) હેઠળ જાહેરનામુ બહાર પાડવું જરૂરી જણાય છે.

આથી હું, આર. એમ. પગી (જી. એ. એસ.), અધિક જિલ્લા મેજિસ્ટ્રેટ, પંચમહાલ ગોધરા, મુંબઈ પોલીસ અધિનિયમ-૧૯૫૧ ની કલમ-૩૭(૧) અન્વયે મળેલ સત્તાની રૂએ આથી ફરમાવું છું કે, સમગ્ર પંચમહાલ જિલ્લાની હદમાં તારીખ ૧લી ઓકટોબર, ૨૦૦૪ થી તારીખ ૩૧મી ઓકટોબર, ૨૦૦૪ સુધી (બંને દિવસો સહીત)

(ક) શસ્ત્રો, દંડા, તલવાર, ધોકો, બંદુક, છરો, લાકડી કે લાઠી અથવા શારીરિક ઈજા પહોંચાડી શકાય તેવું બીજું કોઈપણ સાધન સાથે લઈ જવું નહીં.

(ખ) કોઈપણ ક્ષયકારી પદાર્થ અથવા સ્ફોટક પદાર્થ લઈ જવો નહીં.

(ગ) પથ્થર અથવા ફેંકી શકાય તેવી બીજી વસ્તુઓ અથવા વસ્તુઓ ફેંકવાની ધકેલવાના યંત્રો સાધનો લઈ જવાં એકઠા કરવા નહી તથા તૈયાર કરવા નહી. મનુષ્યો અથવા શબો અથવા આકૃતિઓ અથવા પુતળા દેખાડવા નહી તથા અપમાન કરવાના અથવા જાહેરમાં બિભસ્ત સુત્રો પોકારવા નહી, અશ્લિલ ગીતો ગાવા નહી.

(ઘ) જેનાથી સુરૂચિ અથવા નીતિનો ભંગ થાય તેવું ભાષણ કરવું નહી તેવા હાવભાવ કરવા નહી તેવી ચેષ્ટા કરવી નહી, તથા તેવા પત્રકો, પ્લેકાર્ડ અથવા બીજા કોઈપણ પદાર્થ અથવા વસ્તુઓ તૈયાર કરવી નહી, બતાવવા નહી અથવા તેનો ફેલાવો કરવો નહી.

આ હુકમનો ખંડ (ક) નીચેની વ્યકિતઓને લાગુ પડશે નહીં.

(૧) સરકારી નોકર કે કામ કરતી કોઈ વ્યકિતઓને જેના ઉપરી અધિકારીએ આવું કોઈપણ હથિયાર લઈ જવાનું ફરમાવ્યું હોય અથવા આવું હથિયાર લઈ જવાની જેની ફરજ હોય, પોલીસ સબ ઈન્સ્પેકટરશ્રી નીચેની પાયરીમાં ન હોય તેવા અધિકારીએ જેને શારીરિક અશકિતના કારણે લાકડી, લાઠી લઈ જવાની પરવાનગી આપી હોય તે વ્યકિતને.

આ હુકમનો ભંગ અથવા ઉલ્લંઘન કરનાર મુંબઈ પોલીસ અધિનિયમ–૧૯૫૧ની કલમ-૧૩૫(૩) અને ભારતના ફોજદારી અધિનિયમની કલમ-૧૮૮ મુજબ સજા થશે.

આજ રોજ તારીખ ૨૮મી સપ્ટેમ્બર, ૨૦૦૪ના રોજ મારી સહી તથા કચેરીનો સિક્કો કર્યો.

આર. એમ. પગી,
અધિક જિલ્લા મેજિસ્ટ્રેટ,
પંચમહાલ. ગોધરા.

હુકમ

મુંબઈ પોલીસ અધિનિયમ-૧૯૫૧ની કલમ-૩૭(૩) અન્વયેનો જાહેર.

ક્રમાંક ઉ/મકપ/પલસ/મજસ/વશી/૬૩૮૯-૬૪૨૩.–જિલ્લામાં કાયદો અને વ્યવસ્થા, જાહેર વ્યવસ્થા યોગ્ય રીતે જળવાય રહે તે માટે મુંબઈ પોલીસ અધિનિયમ, ૧૯૫૧ (સને ૧૯૫૧ના ૨૨માં) કલમ-૩૭(૩) હેઠળનું જાહેરનામું બહાર પાડવું જરૂરી જણાય છે.

જેથી મુંબઈ પોલીસ અધિનિયમ-૧૯૫૧ની કલમ-૩૭(૩) અન્વયે મળેલ સત્તાની રૂએ હું, સંજય કે. પટણી, (જી.એ.એસ.), અધિક જિલ્લા મેજિસ્ટ્રેટ, પંચમહાલ ગોધરા, આથી ફરમાવું છું કે, સમગ્ર પંચમહાલ જિલ્લામાં તા. ૬ઠ્ઠી ઓકટોબર, ૨૦૦૪ થી તા. ૨૦મી ઓકટોબર, ૨૦૦૪ (બંને દિવસો સહ)સુધી ચાર કરતાં વધુ માણસોએ ભેગા થવું નહી, કોઈ સભા ભરવી નહીં કે બોલાવવી નહીં અથવા કોઈ સરઘસ કાઢવું નહીં.

INDEX

સભા/સરઘસ અંગે પરવાનગી આપવા અધિકૃત અધિકારી તેઓના અધિકાર પરત્વે કાયદો અને વ્યવસ્થાની પરિસ્થિતિ લક્ષમાં રાખી ગુણદોષ વિચારણામાં લઈ નિર્ણય કરી શકશે.

આ હુકમનો ભંગ અથવા ઉલ્લંઘન કરનારને મુંબઈ પોલીસ અધિનિયમ-૧૯૫૧ની કલમ-૧૩૫(૩) અને ભારતના ફોજદારી અધિનિયમની કલમ-૧૮૮ મુજબ સજા થશે.

આજ રોજ તારીખ ૫મી ઓક્ટોબર, ૨૦૦૪ના રોજ મારી સહી તથા કચેરીનો સિક્કો કર્યો.

હુકમ

મુંબઈ પોલીસ અધિનિયમ, ૧૯૫૧ની કલમ-૩૩(૧)(૫) તથા ૩૭(૧) અન્વયે જાહેર.

નંબર ઉ/મકપ/પલસ/વશી/૬૪૬૪ થી ૬૫૦૧.– તા. ૧૪મી ઓક્ટોબર, ૨૦૦૪ થી તા. ૨૩મી ઓક્ટોબર, ૨૦૦૪ દરમ્યાન નવરાત્રિ, દશેરા તહેવારોની ઉજવણી થનાર હોઈ લોકહીત તેમજ જનતામાં શાંતિ જળવાય અને કાયદો, વ્યવસ્થા જળવાય રહે તે હેતુથી રસ્તામાં અથવા સાર્વજનીક જગ્યાઓમાં વાજીંત્ર વગાડવા અને ભૂંગળા અથવા ઘોઘાટ કરે તેવા બીજા સાધનો વગાડવા ઉપર નિયંત્રણ રાખવા અથવા તેની પાડોશમાંના રહેવાસીઓને અથવા આવજા કરનારાઓને હરકત, અગવડ, ત્રાસ, જોખમ, ભય અથવા નુકશાન થતું અટકાવવા માટે તેમજ સાર્વજનિક જગ્યાઓમાં લાઉડ સ્પીકરનો ઉપયોગ કરવા ઉપર નિયંત્રણ કરવાનું જાહેર હિતમાં તેમજ કાયદો અને વ્યવસ્થા જળવાય તે માટે જરૂરી જણાય છે. આ અર્થે નીચે મુજબ હુકમ કરવો યોગ્ય જણાય છે.

જેથી મુંબઈ પોલીસ અધિનિયમની કલમ-૩૩(૧)(૫) અને ૩૭(૧) અન્વયે હું, સંજય કે. પટણી, (જી.એ.એસ.), અધિક જિલ્લા મેજિસ્ટ્રેટ, પંચમહાલ ગોધરા, આથી ફરમાવું છું કે, સમગ્ર પંચમહાલ જિલ્લામાં તા. ૧૪મી ઓક્ટોબર, ૨૦૦૪ થી તા. ૨૩મી ઓક્ટોબર, ૨૦૦૪ (બંને દિવસો સહીત) રાત્રીના ૧૨-૦૦ કલાક પછી સૂર્યોદય સુધી રસ્તામાં અથવા સાર્વજનીક જગ્યાઓમાં અથવા તેની નજીકમાં વાજીંત્ર વગાડવા નહી ભૂંગળા, લાઉડસ્પીકર અથવા ઘોંઘાટ કરે તેવા બીજા સાધનો વગાડવા નહીં, પાડોશમાંના રહેવાસીઓને અથવા આવજા કરનારાઓને હરકત, અગવડ, ત્રાસ, જોખમ, ભય અથવા નુકશાન થાય તેવી પ્રવૃત્તિ કરવી નહી. તેમજ બુમો પાડવાની તેમજ ગીતો ગાવાની તથા વાદ્ય વગાડવાની પણ પ્રવૃત્તિ કરવી નહીં.

લાઉડ સ્પીકરનો ઉપયોગ સક્ષમ અધિકારીની પૂર્વ મંજુરી વગર કરવો નહિ.

આ હુકમનું ઉલ્લંઘન કરનાર ઈસમ ઈન્ડીયન પીનલ કોડની કલમ-૧૮૮ મુજબ શિક્ષાને પાત્ર થશે.

આજ તારીખ ૬ઠ્ઠી ઓક્ટોબર, ૨૦૦૪ના રોજ મારી સહી તથા કચેરીનો સિક્કો કર્યો.

જાહેરનામું

મુંબઈ પોલીસ અધિનિયમ ૧૯૫૧ની કલમ-૩૩(૧)(ખ) મુજબનું.

નંબર ઉ/મકપ/પલસ/વશી/૬૫૦૨ થી ૬૫૩૯.– પંચમહાલ જિલ્લાના પાવાગઢ યાત્રાધામ ખાતે તા. ૧૪મી ઓક્ટોબર, ૨૦૦૪ થી તા. ૨૩મી ઓક્ટોબર, ૨૦૦૪ દરમ્યાન નવરાત્રિ ઉત્સવની ઉજવણી થનાર છે. આ સમય દરમ્યાન યાત્રાળુઓ/લોકોની મોટી સંખ્યામાં અવર જવર પાવાગઢ યાત્રાધામ રહેનાર હોવાથી તેમજ પાવાગઢ તળેટીથી માંચી સુધીનો રસ્તો ખૂબજ વાંકો ચૂકો તથા ચઢાણ ઉતારાણવાળો તથા સાંકડો છે. જેથી લોકોની મોટી અવર જવર દરમ્યાન ટ્રાફીક નિયમન તથા અકસ્માત કે જાનહાનિ ના થાય તે માટે જાહેર હિતમાં પાવાગઢ તળેટીથી માંચી સુધીના રસ્તા ઉપર ભારે તેમજ હળવા વાહનો જેવાકે, ટ્રકો, ટેમ્પા, લકઝરી બસો, મેટાડોર, જીપો, ઓટોરીક્ષા વિગેરે તથા ઈંધણથી ચાલતા દ્વિચક્રી વાહનોની અવર જવર ઉપર તથા ચીજવસ્તુઓ સાથે અથવા ચીજ વસ્તુઓ વગર ગધેડા દોરી જનારાઓ ઉપર નિયંત્રણ કરવું જરૂરી જણાય છે.

આથી મુંબઈ પોલીસ, અધિનિયમ ૧૯૫૧ની કલમ-૩૩(૧)(ખ) અન્વયે મળેલ અધિકારની રૂએ હું, સંજય કે. પટણી, (જી.એ.એસ.), અધિક જિલ્લા મેજિસ્ટ્રેટ, પંચમહાલ ગોધરા, આથી ફરમાવું છું કે,

(૧) પાવાગઢ તળેટીથી માંચી જવાના માંચી સુધીના રસ્તા ઉપર ભારે તેમજ હળવા વાહનો જેવાકે, લકઝરી બસો, ટ્રક, ટેમ્પો, તેમજ મેટાડોર, જીપ, ટેક્ષી, ઓટોરીક્ષા વિગેરે તથા ઈંધણથી ચાલતા દ્વિચક્રી વાહનો વિગેરે વાહન ચાલકોએ તથા ચીજવસ્તુઓ સાથે અથવા ચીજ વસ્તુઓ વગર ગધેડા દોરી જનારાઓએ તા. ૧૪મી ઓક્ટોબર, ૨૦૦૪ થી તા. ૨૩મી ઓક્ટોબર, ૨૦૦૪ (બન્ને દિવસ સહિત) સુધીના સમયગાળા માટે અવર જવર કરવી નહીં.

(૨) ગધેડા ઉપર ચીજવસ્તુ સહિત કે ચીજવસ્તુ વગર દોરી જનારાઓએ તા. ૧૪મી ઓક્ટોબર, ૨૦૦૪ થી તા. ૨૩મી ઓક્ટોબર, ૨૦૦૪ સુધી (બન્ને દિવસો સહિત) માંચીથી દુધીયા તળાવ પાવાગઢ સુધીના રસ્તા ઉપર અવર જવર કરવી નહીં.

(૩) આ હુકમ એસ. ટી. બસો, સરકારી વાહનો તથા પીવાના પાણી અને તબીબી કામના વાહનોને લાગુ પડશે નહીં.

આ હુકમનો ભંગ અથવા ઉલ્લંઘન કરનાર ભારતના ફોજદારી અધિનિયમની કલમ-૧૮૮ મુજબ શિક્ષાને પાત્ર થશે.

આજ તારીખ ૬ઠ્ઠી ઓક્ટોબર, ૨૦૦૪ના રોજ મારી સહી તથા કચેરીનો સિક્કો કર્યો.

સંજય કે. પટણી,
અધિક જિલ્લા મેજિસ્ટ્રેટ,
પંચમહાલ-ગોધરા.

જાહેરનામું

સને ૧૯૫૧ ના મુંબઈ પોલીસ અધિનિયમની કલમ-૩૭(૪) હેઠળનું.

નંબર પલસ/ફાયરીંગ/શેરુલા/વશી. ૩૩૯૦૫/૨૦૦૪.- ડેપ્યુટી કમાન્ડન્ટશ્રી, સી. આઈ. એસ. એસ. એફ. યુનિટ, કે. એ. પી. એસ.

INDEX

કાકરાપાર, તા. વ્યારાનો ફાયરીંગ પ્રેકટીસ કાર્યક્રમ તારીખ ૨૭મી સપ્ટેમ્બર, ૨૦૦૪ થી ૨૮મી સપ્ટેમ્બર, ૨૦૦૪ સુધી શેરૂલા ખાતેના ફાયરીંગ બટ ખાતે રાખવામાં આવેલ છે. સબબ આ વિસ્તારની હદમાં તથા આજુબાજુ રહેતી પ્રજાજનોની સલામતી ખાતર હું જે. બી. વોરા, અધિક જિલ્લા મેજિસ્ટ્રેટ, સુરત સને ૧૯૫૧ના મુંબઇ પોલીસ અધિનિયમની કલમ-૩૭ (૪) મુજબ મળેલ અધિકારની રૂએ ફરમાવું છું કે, સોનગઢ તાલુકાના ઉકાઇ શેરુલા ફાયરીંગ બટ ઉપર તારીખ ૨૭મી સપ્ટેમ્બર, ૨૦૦૪ થી ૨૮મી સપ્ટેમ્બર, ૨૦૦૪ સુધી ગોળીબાર પ્રેકટીસનો કાર્યક્રમ રાખેલ હોય, સદરહું વિસ્તારના આજુબાજુ રહેતા તથા બહારની કોઇપણ અનઅધિકૃત વ્યક્તિઓ તેમજ ચરાવવામાં આવતા ઢોર, ઢાંઢર વિગેરેએ સદરહું ફાયરીંગ બટ વિસ્તારોની આજુબાજુ ૧૦૦ મીટર વિસ્તારમાં તારીખ ૨૭મી સપ્ટેમ્બર, ૨૦૦૪ થી ૨૮મી સપ્ટેમ્બર, ૨૦૦૪ સુધી પ્રવેશ કરવો નહી તથા તે વિસ્તારમાં હરવું ફરવું નહી.

આ હુકમનો ભંગ કરનાર ઇન્ડીયન પીનલ કોડની કલમ-૧૮૮ મુજબ શિક્ષાને પાત્ર થશે.

આજ તારીખ ૨૦મી સપ્ટેમ્બર, ૨૦૦૪ના રોજ મારી સહી સિક્કો કરી આપ્યો.

જાહેરનામું

ક્રીમીનલ પ્રોસીઝર કોડની કલમ-૧૪૪ હેઠળ.

નંબર એમએજી/ચૂંટણી બુથ/વશી. ૩૩૯૨૯/૨૦૦૪.- મુખ્ય નિર્વાચન અધિકારી, ગુજરાત રાજ્ય, ગાંધીનગર દ્વારા તારીખ ૨૫મી ઓગસ્ટ, ૨૦૦૪ ના રોજ ૧૬૪-વ્યારા વિધાનસભાની પેટા ચુંટણી-૨૦૦૪ અંગેનો કાર્યક્રમ જાહેર કરવામાં આવેલ છે. તદ્અનુસાર વિધાનસભાની પેટા ચૂંટણી અંગે મતદાન તારીખ ૧૩મી ઓકટોબર, ૨૦૦૪ ના રોજ સવારના ૮-૦૦ કલાકથી સાંજના ૫-૦૦ કલાક સુધી રાખવામાં આવેલ છે. મતદાન મથકે મતદારો શાંતિથી તેમના મત નોંધાવી શકે તે માટે મતદાન મથકથી ૨૦૦ મીટરના વિસ્તારમાં કાયદો અને વ્યવસ્થા જળવાઇ રહે તે માટે ભારતના ચુંટણી પંચ તરફથી પત્ર ક્રમાંક આઇએનએસટી/૯૮/પીએલએનઆઇ તારીખ ૧૨મી ફેબ્રુઆરી, ૧૯૯૮ તથા તારીખ ૧૪મી ફેબ્રુઆરી ૧૯૯૮ થી સુચનાઓ થઇ આવેલ છે. જેનો અમલ કરવો જરૂરી જણાય છે.

વાસ્તે હું, શ્રી જે. બી. વોરા, અધિક જિલ્લા મેજીસ્ટ્રેટ, સુરત ક્રીમીનલ પ્રોસીઝર કોડની કલમ-૧૪૪ થી મને મળેલ સત્તાની રૂએ ફરમાવું છું કે, સુરત પોલીસ કમિશનરશ્રીના હકુમત હેઠળના સુરત શહેરના વિસ્તાર સિવાયના સુરત જિલ્લાના ૧૬૪-(અજજા) વિધાનસભા મતદાન મંડળમાં સમાવિષ્ટ વિસ્તારમાં આવેલ દરેક મતદાન મથક/મથકોએ કોઇપણ રાજકીય પક્ષ, ઉમેદવાર તેના ચૂંટણી એજન્ટ, કાર્યકરો કે સમર્થકોએ કે અન્ય કોઇ વ્યક્તિએ.

૧ કોઇપણ મતદાન મથકથી ૨૦૦ મીટરની હદમાં મતદારોને મતદાર યાદીનો ક્રમ નંબર કાઢી આપવા કે કાપલી લખી આપવા માટે તેમના કેમ્પ ઉભા કરવા નહિ કે તેવી કોશિષ કરવી નહી.

૨ મતદાન મથકે એક થી વધુ મતદાન મથકો હોય તેમ છતાં દરેક ઉમેદવાર દીઠ ૨૦૦ મીટરની હદ બહાર ફક્ત ૧ (એક) કેમ્પ (જેમાં ૧ (એક) ટેબલ અને બે ખુરશી અને છાંયડા માટે છત્રી કે તાડપત્રી કે કંતાનથી (ઢાંકેલુ) બનાવવાનું રહેશે. બુથને ચારે બાજુ કંતાન વડે બંધ કરી શકાશે નહિં.

૩ જે ઉમેદવારને આવા કેમ્પ ઉભા કરવાની ઇચ્છા હશે તેઓએ સંબંધીત ચુંટણી અધિકારીને તે ક્યા ક્યા મતદાન મથકોએ આવા કેમ્પ ઉભા કરવા માંગે છે તેની યાદી આપી સ્થાનિક સત્તા મંડળ, (ગ્રામ પંચાયત/નગર પંચાયત/નગર પાલિકા) ની લેખિત પરવાનગી મેળવવાની રહેશે.

૪ આવા કેમ્પનો ઉપયોગ મતદારોને ઉમેદવારના નામ કે પ્રતિક કે પક્ષના નામ વગરની સફેદ કાગળ ઉપર ચુંટણી પંચે આપેલ સૂચનાં મુજબની કાપલી આપવા કરી શકાશે.

૫ ઉમેદવારોના કેમ્પ સાદા હોવા જોઇએ. તેની ઉપર કોઇ પોસ્ટર, વાવટા પ્રતીકો કે અન્ય પ્રચાર સામગ્રી પ્રદર્શીત કરી શકાશે નહિં. કેમ્પ ખાતે કોઇ ખાદ્ય સામગ્રી આપશે નહીં કે ટોળા ભેગાં કરી શકાશે નહિ.

૬ આવા કેમ્પ ઉપર મતદારોના ટોળા એકત્ર થવા દેશે નહિ કે મતદાન કરી આવેલ મતદારને ઉભા રહેવા દેશે નહિ.

૭ મતદારોને મતદાન મથકે પ્રવેશ કરવામાં અડચણ ઉભી થાય તેવું કોઇ કૃત્ય થવા દેશે નહિ.

૮ ૨૦૦ મીટરની હદમાં સેલ્યુલર ફોન્સ, કોર્ડલેસ ફોન્સ, વાયરલેસ સેટસ લઇ પ્રવેશ કરી શકાશે નહિ.

આ હુકમનો ભંગ કરનાર કે ઉલ્લંઘન કરનારને ભારતીય દંડ સંહિતાની કલમ-૧૮૮ મુજબ શિક્ષા થઇ શકશે. ઉપરાંત બુથ/ફોન કબજે લઇ શકાશે.

આ હુકમ જાહેરનામાની તારીખ થી તા. ૧૩મી ઓકટોબર, ૨૦૦૪ સુધી અમલમાં રહેશે.

આજ તારીખ ૨૦મી સપ્ટેમ્બર, ૨૦૦૪ના રોજ મારી સહી તથા સિક્કો કરી આપી પ્રસિધ્ધ કર્યુ.

હુકમ

ફોજદારી કાર્યરીતી અધિનિયમ, ૧૯૭૩ ની કલમ-૧૪૪ હેઠળ.

નંબર એમએજી/ચૂંટણી વાહન/વશી. ૩૩૯૬૦/૨૦૦૪.- આગામી ૧૬૪-વિધાનસભા મત વિભાગની પેટા ચૂંટણી-૨૦૦૪ અંતર્ગત મતદાન તારીખ ૧૩મી ઓકટોબર, ૨૦૦૪ ના રોજ થનાર છે. આ ચૂંણીના ઉમેદવારો અને રાજકીય પક્ષો તરફથી ચૂંટણી પ્રચાર માટે વાહનોનો બહોળો ઉપયોગ થનાર છે. આ સિવાય ઉમેદવારો તથા રાજકીય પક્ષો તરફથી બીન અધિકૃત રીતે મતદાનના દિવસે

INDEX

મતદારોને મતદાન મથકે લઇ જવા પરત લાવવા, વાહનોનો ઉપયોગ કરવાની સંભાવના છે. જેથી વાહનોના આવા દુરૂપયોગના કારણે પ્રતિસ્પર્ધીઓ વચ્ચે સંઘર્ષ, આક્ષેપો, પ્રતિ આક્ષેપો થવાની અને તેના કારણે ચૂંટણીની નિષ્પક્ષતા, જોખમાવાનો પુરો સંભવ છે. રાજ્યના ચૂંટણી પંચ તરફથી પણ ઉમેદવારો, રાજકીય પક્ષો માટે ચૂંટણી પ્રચાર માટે એક સાથે ત્રણ થી વધુ વાહનો લઇ જવા ઉપર તથા મતદાનના દિવસે મતદારોને મતદાન મથકે લાવવા, પરત લઇ જવાની ગેરકાયદેસરની સગવડ આપી મતદારને ઉપર અનઅધિકૃત દબાણ, પ્રલોભન આપવાનો પ્રતિબંધ ભારતીય ચૂંટણી પંચ તરફથી ફરમાવેલ છે.

વાસ્તે હું, શ્રી જે. બી. વોરા, (જી.એ.એસ.) અધિક કલેકટર અને અધિક જિલ્લા મેજીસ્ટ્રેટ, સુરત મને ફોજદારી કાર્યરીતી અધિનિયમ, ૧૯૭૩ની કલમ-૧૪૪ હેઠળ મળેલ સત્તાની રૂએ સુરત શહેર સિવાયના સુરત જિલ્લાના ૧૬૪-(અજજા) વિધાનસભા મતદાન મંડળમાં સમાવિષ્ટ વિસ્તાર માટે.

૧ કોઇપણ રાજકીય પક્ષો કે ઉમેદવાર કે તેના ચુંટણી એજન્ટ કે કાર્યકર ધ્વારા ચૂંટણી પ્રચાર માટે એક સાથે ત્રણ થી વધુ વાહનોનો ઉપયોગ કરવા સામે તથા

૨ મતદાનના દિવસે કોઇપણ રાજકીય પક્ષ કે ઉમેદવાર કે તેના ચૂંટણી એજન્ટ કે કાર્યકરના ધ્વારા મતદારોને મતદાન મથકે લઇ જવા તથા પરત લાવવા વાહન પુરૂ પાડવાની સગવડ આપી મતદાર ઉપર અનઅધિકૃત દબાણ/પ્રલોભન ઉભું કરવા સામે મનાઇ ફરમાવું છું. સદર પ્રતિબંધ ઉમેદવાર કે તેના ચૂંટણી એજન્ટના પોતાના ઉપયોગ માટે મતદાનના દિવસે ઉપયોગમાં લેવાનાર વાહન માટે લાગુ પડશે નહિ.

વાહનોમાં ટ્રક, ટેમ્પો, કાર, ટેક્ષી, વાન, ત્રણ પૈડાવાળા વાહનો, સ્કુટરો, રીક્ષા, મીની બસ, ટ્રેલર કે તે વિનાનું ટ્રેકટર, સ્ટેશન વેગન તેમજ યાંત્રિક શક્તિથી ચાલતા અન્ય વાહનોનો સમાવેશ થશે.

આ હુકમનું ઉલ્લંઘન કરનાર વ્યક્તિ ભારતીય દંડ સંહિતાની કલમ-૧૮૮ હેઠળ શિક્ષાત્મક પોલીસ કાર્યવાહી કરવાને પાત્ર ઠરશે. તેમજ દોષિત જાહેર થનારને એક માસની સાદી કેદ અથવા રૂા. ૨૦૦/- નો દંડ અથવા બન્ને સજા થઇ શકશે. ઉપરાંત આઇ. પી. સી. ચેપ્ટર-૯ (એ) મુજબ લોક પ્રતિનિધિત્વ અધિનિયમ-૧૯૫૧ ની કલમ-૧૩૩ હેઠળ તથા ભારતીય દંડ સંહિતાના પ્રકરણ-૯ (ક) (એ) હેઠળ શિક્ષાત્મક કાર્યવાહી થઇ શકશે.

આ હુકમ જાહેરનામાની તારીખથી તા. ૧૩મી ઓકટોબર, ૨૦૦૪ સુધી અમલમાં રહેશે.

આજ તારીખ ૨૦મી સપ્ટેમ્બર, ૨૦૦૪ના રોજ મારી સહી તથા સિક્કો કરી આપી જાહેર જનતાની જાણ તથા અમલ માટે પ્રસિધ્ધ કર્યો.

હુકમ

ફોજદારી કાર્યરીતી અધિનિયમ, ૧૯૭૩ ની કલમ-૧૪૪ હેઠળ.

નંબર એમએજી/ચૂંટણી મકાન મીલકત/વશી. ૩૩૯૯૦/થી ૩૪૦૧૯/૨૦૦૪.-આગામી ૧૬૪-વ્યારા (અ.જ.જા.) વિધાનસભા મત વિભાગની પેટા ચૂંટણી-૨૦૦૪ તારીખ ૧૩મી ઓકટોબર, ૨૦૦૪ ના રોજ થનાર છે. આ ચૂંટણીના સંદર્ભે હરીફ ઉમેદવારો રાજકીય પક્ષો પોતાના ચૂંટણી પ્રચાર માટે અધિકૃત વ્યક્તિ કે, તેઓના કાર્યકરો મારફતે જાહેર તથા ખાનગી મકાનોના અધિકૃત વ્યકિત કે, મકાન માલિકની પરવાનગી લીધા સિવાય ચૂંટણી લક્ષી પ્રચાર પત્રો ચોડીને, સુત્રો લખીને, નિશાની ચીતરીને ધજા, પતાકા લગાડીને મકાનોની દિવાલોને બગાડ કરે છે. રાજ્યના ચુંટણી પંચ તરફથી રાજકીય પક્ષો અને ઉમેદવારો માટે નિયત કરેલ આચાર સંહિતામાં રાજકીય પક્ષો અથવા ઉમેદવારો પોતાના કાર્યકરોને જાહેર કે ખાનગી મકાન, જમીન, કમ્પાઉન્ડ કે દિવાલનો જાહેર મિલ્કત ધરાવનાર અધિકૃત વ્યક્તિ અથવા માલીકની પરવાનગી વિના તેવી જમીન, મકાન, દિવાલ કે, કમ્પાઉન્ડ વોલનો ઉપયોગ ધ્વજ દંડ ઉભા કરવા, બેનરો લટકાવવા, નોટીસો ચોંટાડવા, સુત્રો લખવા વિગેરે કામે ઉપયોગમાં લઇ શકશે નહીં તે મુજબ સ્પષ્ટ જોગવાઇ કરેલ છે. જેથી આચાર સંહિતાની જોગવાઇનો અમલ કરવા અને લોકોની માલ, મિલ્કતને તેમની ઇચ્છા વિરૂધ્ધ થતું નુકશાન, હાની, બગાડ અટકાવવા માટે ફોજદારી કાર્યરીતી અધિનિયમની કલમ-૧૪૪ હેઠળ આદેશ કરવો ઉચિત જણાતું હોઇ, હું, જે. બી. વોરા, (જી. એ. એસ.) અધિક કલેકટર અને અધિક જિલ્લા મેજીસ્ટ્રેટ, સુરતનો ભારતીય ફોજદારી કાર્યરીતી અધિનિયમ-૧૯૭૩ ની કલમ-૧૪૪ હેઠળ મને મળેલ સત્તાની રૂએ સુરત શહેર સિવાયના સુરત જિલ્લાના ૧૬૪-(અજજા) વિધાનસભા મતદાર મંડળમાં સમાવિષ્ટ વિસ્તાર માટે રાજકીય પક્ષો તથા ઉમેદવારોને કે તેઓના કાર્યકરોને ઉપરોક્ત વિસ્તારમાં આવેલ કોઇ જાહેર કે ખાનગી મકાન, મીલકત, જમીન, દિવાલ કે કંપાઉન્ડનો તે મીલકત ધારણ કરનાર અધિકૃત વ્યક્તિ કે, માલીકની પરવાનગી સિવાય ચૂંટણી લક્ષી પ્રચાર માટે ધ્વજ/પતાકા લગાડવા, બેનરો લટકાવવા, નોટીસો ચોંટાડવા, સુત્રો/ નિશાનીઓ લખવા વિગેરે પ્રકારનું કોઇપણ ચૂંટણીલક્ષી પ્રચાર માટેનું કૃત્ય કરી મિલ્કતને હાની, નુકશાન કે બગાડ કરવો નહિ કે, કરવા દેવો નહિ.

જાહેર મકાન એ શબ્દ પ્રયોગ બાબતમાં જણાવવામાં આવે છે કે, આ શબ્દ પ્રયોગમાં મિલ્કત, ધોરીમાર્ગ અથવા માર્ગના મહત્વના ચાર રસ્તા, તેના ઉપર જાહેર જનતાના માર્ગદર્શન માટે અથવા માર્ગ/દિશા બતાવવા માટે મુકેલ સાઇન બોર્ડ, માઇલ સ્ટોન, રેલ્વે ફાટક તથા તેના ચેતવણીરૂપ નોટિસ બોર્ડ, રેલ્વે પ્લેટ ફોર્મ, બસ ટર્મીનલના કોઇપણ પ્રકારના બોર્ડ કે, જાહેર જનતાના સગવડ માટે પ્રદર્શીત કરેલ અન્ય કોઇપણ પ્રકારના બોર્ડનો સમાવેશ થશે. પરંતુ તેટલા પુરતો મર્યાદિત રહેશે નહિ.

ઉપરોકત હુકમનો ભંગ કર્યેથી ઇન્ડીયન પીનલ કોડની કલમ-૧૮૮ હેઠળ કસુરવાર સામે પગલાં લેવાં કાર્યવાહી કરવામાં આવેશે અને ગુન્હો સાબીત થયે એક માસની સાદી કેદ અથવા રૂા. ૨૦૦/- નો દંડ અથવા બન્ને સજા થઇ શકશે. આ ઉપરાંત ભારતીય દંડ સહિતાની કલમ-૪૨૫, ૪૨૬, ૪૨૭, ૪૩૩ વગેરે તથા ફોજદારી કાર્યરીતી અધિનિયમ, ૧૯૭૩ની કલમ-૧૩૩ હેઠળ શિક્ષાત્મક કાર્યવાહી થઇ શકશે.

આ હુકમ જાહેરનામાની તારીખથી તા. ૧૩મી ઓકટોબર, ૨૦૦૪ સુધી અમલમાં રહેશે.

આજ તારીખ ૨૦મી સપ્ટેમ્બર, ૨૦૦૪ના રોજ મારી સહી તથા સિક્કો કરી આપી જાહેર જનતાની જાણ તથા અમલ માટે પ્રસિધ્ધ કર્યો.

INDEX

જાહેરનામું

મુંબઈ પોલીસ અધિનિયમ, ૧૯૫૧ની કલમ-૩૩ (૧) આર-૩ અન્વયે.

નંબર એમએજી/ચૂંટણી લાઉડ સ્પીકર/વશી. ૩૪૦૨૦ થી ૩૪૦૪૯/૨૦૦૪.- મુખ્ય નિર્વાચન અધિકારી, ગુજરાત રાજ્ય ગાંધીનગર તરફથી આગામી ૧૬૪-વ્યારા (અજજા) વિધાનસભા મતવિભાગની પેટા ચુંટણી-૨૦૦૪ના જાહેર થયેલ કાર્યક્રમ મુજબ મતદાનની તારીખ ૧૩મી ઓકટોબર, ૨૦૦૪ નક્કી કરવામાં આવેલ છે. ભારતના નિર્વાચન આયોગે તેના આદેશ ક્રમાંક ૩/૮/૯૪/જે.એસ./II તારીખ ૧૩મી જાન્યુઆરી, ૧૯૯૪ માં આપેલ સુચનાઓ મુજબ ચુટણીમાં લાઉડ સ્પીકરના વ્યાપક ઉપયોગ ઉપર નિયંત્રણો રાખવા જરૂરી હોવાનું જણાવી લાઉડ સ્પીકરના ઉપયોગ માટે આદેશો કરેલ છે. જેનું પાલન કરવું જરૂરી છે.

ચૂંટણી દરમ્યાન રાજકીય પક્ષો, ઉમેદવારો તથા કાર્યકરો, સમર્થકો ચુંટણી પ્રચાર ઝુંબેશ માટે લાઉડ સ્પીકરનો ઉપયોગ મોટા ભાગે કરે છે. જે ફક્ત નિયત મંચ કે સભા સ્થળ ઉપરાંત ચૂંટણી પ્રચાર માટે ફરતા વાહનો ઉપર પણ લગાડી શહેર, મહોલ્લા, ગામો, ગલીઓમાં ફેરવવામાં આવે છે. જેનાં કારણે અવાજનું પ્રદુષણ, ઘોંઘોટના કારણે અભ્યાસ કરતાં વિદ્યાર્થીઓ, વૃધ્ધો, અશક્ત અને બીમાર વ્યક્તિઓને ત્રાસરૂપ થાય છે.

વાસ્તે હું, શ્રી જે. બી. વોરા, અધિક જિલ્લા મેજીસ્ટ્રેટ, સુરત મુંબઇ પોલીસ અધિનિયમ-૧૯૫૧ની કલમ-૩૩ (૧) આર (૩) થી મને મળેલ સત્તાની રૂએ ફરમાવું છું કે, સુરત પોલીસ કમિશનરશ્રીના અધિકાર ક્ષેત્ર સિવાયના સુરત જિલ્લાના ૧૬૪-(અજજા) વિધાનસભા મતદાર મંડળમાં સમાવિષ્ટ વિસ્તારમાં કોઇપણ રાજકીય પક્ષો, ઉમેદવાર કે તેના કાર્યકરો કે સમર્થકોએ.

૧ ચૂંટણી પ્રચારના કામે યોજાતી સભા/સરઘસ કે રેલીમાં લાઉડ સ્પીકરનો ઉપયોગ સવારના ૬-૦૦ કલાક પહેલાં અને રાત્રીના ૧૦-૦૦ કલાક પછી કરવો નહિ.

૨ ચૂંટણી પ્રચારના કામે વાહન ઉપર લગાડેલ ફરતા લાઉડ સ્પીકરનો ઉપયોગ સવારના ૬-૦૦ કલાક પહેલા અને રાત્રીના ૧૦-૦૦ કલાક પછી કરવો નહિ.

૩ સક્ષમ અધિકારીએ પરવાનગી આપેલ હોય તે સિવાય કોઇપણ સ્થળે લાઉડ સ્પીકરનો ઉપયોગ કરવો નહિ. સક્ષમ અધિકારીએ લાઉડ સ્પીકરનો ઉપયોગ માટે આપેલ પરવાનગીમાં સ્પષ્ટ નિર્દેશ કરેલ ન હોય તો પણ લાઉડ સ્પીકરનો ઉપયોગ સવારના ૬-૦૦ કલાક પહેલા અને રાત્રીના ૧૦-૦૦ કલાક પછી કરી શકાશે નહિ.

આ હુકમનું ઉલ્લઘન કરનારને મુંબઇ પોલીસ અધિનિયમ-૧૯૫૧ ની કલમ-૧૩૫ મુજબ શિક્ષાને પાત્ર થશે.

આ હુકમ જાહેરનામાની તારીખથી તા. ૧૩મી ઓકટોબર, ૨૦૦૪ સુધી અમલમાં રહેશે.

આજ તારીખ ૨૦મી સપ્ટેમ્બર, ૨૦૦૪ના રોજ મારી સહી તથા સિક્કો કરી આપી જાહેર જનતાની જાણ અને અમલ માટે પ્રસિધ્ધ કર્યુ.

જાહેરનામું

મુંબઈ પોલીસ અધિનિયમ, ૧૯૫૧ (સને ૧૯૫૧ નો ૨૨ મો)ની કલમ-૩૭ (૧) (૨) અન્વયે.

નંબર એમએજી/ચૂંટણી હથિયાર/વશી. ૩૪૦૫૦ થી ૩૪૦૭૯/૨૦૦૪.- આગામી ૧૬૪-વ્યારા (અજજા) વિધાનસભા મતવિભાગની પેટા ચૂંટણી-૨૦૦૪ના કારણે ઉમેદવારો તથા રાજકીય પક્ષો ધ્વારા તથા તેમના કાર્યકરો દ્વારા ચૂંટણી લક્ષી પ્રચાર માટે તીવ્ર સ્પર્ધા થનાર છે. જેનાં કારણે જાહેર સુલેહશાંતિનો તથા કોમી એખલાસનો ભંગ થવાના પ્રસંગો બનવા સંભવ હોઇ, આવા સંજોગોમાં કાયદો અને વ્યવસ્થા જળવાઇ રહે તે માટે મુંબઇ પોલીસ અધિનિયમ, ૧૯૫૧ની કલમ-૩૭ (૧) (૨) હેઠળ પગલાં લેવાં ઇચ્છનીય છે.

વાસ્તે હું, જે. બી. વોરા, અધિક જિલ્લા મેજીસ્ટ્રેટ, સુરત મને ઉક્ત અધિનિયમની કલમ-૩૭ (૧) હેઠળ મળેલ સત્તાની રૂએ ફરમાવું છું કે, સુરત જિલ્લાનાં પોલીસ કમિશનરશ્રી, સુરતના અધિકાર હેઠળના વિસ્તાર સિવાયના સુરત જિલ્લાના ૧૬૪-(અજજા) વિધાનસભા મતદાર મંડળમાં સમાવિષ્ટ વિસ્તારમાં કઇ પણ વ્યક્તિએ આ હુકમની તારીખથી તારીખ ૧૩મી ઓકટોબર, ૨૦૦૪ સુધીના સમયગાળા (બંને દિવસો સહિત) દરમ્યાન.

(૧) શસ્ત્રો, તલવાર, ભાલા, ધોકા, બંદુક, છરા, ચપ્પુ, લાકડી અથવા શારીરિક ઈજા પહોંચાડી શકાય તેવું કોઇ પણ યંત્ર, શસ્ત્ર કે સાધન સાથે લઇ જવું નહિ.

(૨) કોઈપણ ક્ષયકારી પદાર્થ અથવા સ્ફોટક પદાથ સાથે લઇ જવું નહિ.

(૩) પત્થરો અથવા ફેંકી શકાય તેવી બીજી વસ્તુઓને ફેંકવા કે નાંખવાના યંત્રો, શસ્ત્રો અથવા સાધન સાથે લઈ જવું નહિ.

(૪) મનુષ્યો અથવા આકૃતિઓ અથવા પુતળાં દેખાડવા નહિ.

(૫) જેનાથી સુરૂચિનો અથવા નીતિનો ભંગ થાય તેવું ભાષણ કરવું નહિ, તેવા હાવભાવ કે ચેષ્ટા કરવી નહિ, ચિત્રો, પત્રિકા, કે પ્લે કાર્ડ અથવા બીજા કોઇ પદાર્થ અથવા વસ્તુ તૈયાર કરવા નહિ અથવા તેનો ફેલાવો કરવો નહિ.

(૬) કોઇ સરઘસમાં જલતી અથવા પેટાવેલી મશાલ લઇ જવી નહિ.

(૭) લોકોને અપમાનિત કરવાના ઈરાદે જાહેરમાં બુમો પાડવી નહિ, ગીતો ગાવા નહી, કે વાદ્ય વગાડવું નહિ.

આ હુકમનો કોઈપણ મજકુર નીચેની વ્યક્તિ કે વ્યકિતઓને લાગુ પડશે નહી.

૧. સરકારી નોકર કે કામ કરતી કોઈપણ વ્યક્તિ કે જેને ઉપરી અધિકારીએ ચુંટણી કામગીરી કે સરકારી કામે આવું કોઇ હથિયાર લઈ જવા ફરમાવ્યું હોય અથવા આવું કોઈ હથિયાર લઈ જવાની જેમની ફરજ હોય.

૨. જિલ્લા મેજિસ્ટ્રેટશ્રીએ અથવા અથવા તેમના દ્વારા અધિકૃત કરેલ પોલિસ અધિકારી દ્વારા જેની શારિરીક, અશક્તતાને કારણે

શરીરને ટેકો આપવા લાકડી અથવા લાઠી લઇ જવાની પરવાનગી આપેલ હોય.-

આ જાહેરનામાની કોઇ સુચનાનો ભંગ થતો જણાશે તો તેવી વ્યક્તિ/વ્યક્તિઓ મુંબઇ પોલીસ અધિનિયમ-૧૯૫૧ ની કલમ-૧૩૫(૧) હેઠળ તથા ભારતીય દંડ સંહિતાની કલમ-૧૮૮ મુજબ શિક્ષાને પાત્ર થશે.

આજ રોજ તારીખ ૨૦મી સપ્ટેમ્બર, ૨૦૦૪ના રોજ મારી સહી તથા સિક્કો કરી આપી જાહેર જનતાની જાણ તથા અમલ માટે પ્રસિધ્ધ કર્યું.

જાહેરનામું

મુંબઈ પોલીસ અધિનિયમ, ૧૯૫૧ (સને ૧૯૫૧ નો ૨૨ મો) ની કલમ-૩૭ (૩) અન્વયે.

ક્રમાંક એમએજી/ચૂંટણી સભાસરઘસ/વશી. ૩૪૦૮૦ થી ૩૪૧૦૯/૨૦૦૪.- આગામી ૧૬૪-વ્યારા (અજજા) વિધાનસભા મત વિભાગની પેટા ચુંટણી-૨૦૦૪ના તારીખ ૧૩મી ઓકટોબર, ૨૦૦૪ ના રોજ યોજનાર છે. આ ચુંટણીમાં ઉમેદવારો તથા રાજકીય પક્ષો તરફથી ચુંટણી પ્રચાર માટે જાહેરસભાઓ તથા સરઘસો યોજાનાર છે. જેથી જાહેર સુલેહશાંતિ જાળવવા સારૂ સભા/સરઘસ ઉપર યોગ્ય પ્રતિબંધ મુકવો ઇચ્છનીય છે.

વાસ્તે હું જે. બી. વોરા, અધિક જિલ્લા મેજીસ્ટ્રેટ, સુરત મને ઉક્ત અધિનિયમની કલમ-૩૭ (૩) હેઠળ મળેલ સત્તાની રૂએ સુરત શહેરનાં પોલીસ કમિશનરશ્રીના હુકમત હેઠળના વિસ્તાર સિવાયના સુરત જિલ્લાના ૧૬૪-(અજજા) વિધાનસભા મતદાર મંડળમાં સમાવિષ્ટ વિસ્તાર માટે ફરમાવું છું કે, કોઇ પણ વ્યક્તિ/વ્યક્તિઓએ આ હુકમની તારીખથી તારીખ ૧૩મી ઓકટોબર, ૨૦૦૪ સુધીના સમયગાળા દરમ્યાન (બંને દિવસો સહિત) ચાર કે તેથી વધુ વ્યક્તિઓએ ભેગાં થવું નહી, કોઇ સભા કરવી કે, બોલાવવી નહીં કે સરઘસ કાઢવું નહીં.

આ હુકમનો કોઇપણ મજકુર નીચેના કીસ્સામાં લાગુ પડશે નહી.

(૧) લગ્નના વરઘોડા, સીનેમામાં, ટાઉન હોલમાં, સ્મશાન યાત્રામાં, એસ. ટી. બસમાં, રેલ્વેમાં મુસાફરી માટે કે મંદિર, મસ્જિદ કે દેવળમાં પ્રાર્થના માટેના શુધ્ધ આશયથી જતી વ્યક્તિઓને.

(૨) સક્ષમ અધિકારીશ્રીનું આપેલ સભા/સરઘસની પરવાનગીથી યોજાતી સભા કે સરઘસમાં જતી, ભાગ લેતી વ્યક્તિઓને.

આ હુકમનું ઉલ્લંઘન કરનાર વ્યક્તિ મુંબઇ પોલીસ અધિનિયમ, ૧૯૫૧ની કલમ-૧૩૫(૩) મુજબ તથા ભારતીય દંડ સંહિતાની કલમ-૧૮૮ હેઠળ સજાને પાત્ર ગણાશે.

આજ રોજ તારીખ ૨૦મી સપ્ટેમ્બર, ૨૦૦૪ના રોજ મારી સહી તથા સિક્કો મારી જાહેર જનતાની જાણ તથા અમલ માટે પ્રસિધ્ધ કર્યું.

જાહેરનામું

મુંબઈ પોલીસ અધિનિયમ, ૧૯૫૧ (સને ૧૯૫૧નો ૨૨મો)ની કલમ-૩૭(૩) અન્વયે.

નંબર એમએજી/વશી/૩૪૧૮૧૬-૨૫૦/૨૦૦૪.–તારીખ ૧૮મી સપ્ટેમ્બર, ૨૦૦૪નાં રોજ ગણપતિની પ્રતિમાનું સ્થાપન કરવામાં આવેલ છે. તથા તારીખ ૨૭મી સપ્ટેમ્બર, ૨૦૦૪નાં રોજ ગણેશજીની પ્રતિમાનું વિસર્જન કરવામાં આવનાર છે. જેથી ગણેશ ઉત્સવ તહેવારની ઉજવણી ખુબ જ શાંતિથી અને કોમી એખલાસ ભર્યા વાતાવરણમાં થાય તે હેતુથી તારીખ ૨૦મી સપ્ટેમ્બર, ૨૦૦૪ થી તારીખ ૨૯મી સપ્ટેમ્બર, ૨૦૦૪ સુધી (બંને દિવસો સહિત) દરમ્યાન થનાર ઉજવણી અન્વયે સુરત જિલ્લામાં કાયદો અને વ્યવસ્થા જળવાઈ રહે તે હેતુથી જિલ્લા મેજિસ્ટ્રેટ સુરતના હકુમત હેઠળનાં સુરત (રૂરલ) જિલ્લામાં જાહેર શાંતિ અને સલામતી જાળવવા સારૂં માણસોનું સરઘસ કાઢવાની તેમજ સભા ભરવાની મનાઈ ફરમાવવાનું જરૂર જણાય છે.

વાસ્તે હું, જે. બી. વોરા, અધિક જિલ્લા મેજિસ્ટ્રેટ, સુરત, મુંબઈ પોલીસ અધિનિયમ, ૧૯૫૧ (સને ૧૯૫૧નો ૨૨મો) ની કલમ–૩૭ ની પેટા કલમ-૩ થી મને મળેલ સત્તાની રૂએ ફરમાવું છું કે, સુરત (રૂરલ) જિલ્લામાં તારીખ ૨૦મી સપ્ટેમ્બર, ૨૦૦૪ થી તારીખ ૨૯મી સપ્ટેમ્બર, ૨૦૦૪ સુધી (બંને દિવસો સુદ્ધાં) ચાર કરતાં વધુ માણસોની કોઈ સભા કરવી કે બોલાવવી નહીં કે સરઘસ કાઢવું નહીં તેમજ ચારથી વધુ વ્યક્તિઓએ ભેગા થવું નહીં અથવા સરઘસ કાઢવું નહીં.

અપવાદ :-

(૧) આ હુકમ લગ્નના વરઘોડા, સીનેમા, ટાઉન હોલ, સ્મશાન યાત્રા કે એસ.ટી. બસમાં મુસાફરી કરવા માંગતા, મસ્જિદ, દેવળમાં પ્રાર્થના માટે જતી બોનોફાઈડ વ્યક્તિઓને લાગુ પડશે નહી.

(૨) એકઝીકયુટીવ મેજિસ્ટ્રેટશ્રીની પરવાનગી મેળવીને ભરાતી સભાને લાગુ પડશે નહીં.

(૩) આ હુકમનો ભંગ અથવા ઉલ્લંઘન કરનારા મુંબઈ પોલીસ અધિનિયમ, ૧૯૫૧ (સને ૧૯૫૧નો ૨૨મો) ની કલમ-૧૩૫(૩) મુજબ અથવા ભારતીય ફોજદારી અધિનિયમ, ૧૮૬૨ની કલમ-૧૮૮ અનુસાર સજાને પાત્ર થશે.

આજ તારીખ ૨૦મી સપ્ટેમ્બર, ૨૦૦૪ના રોજ મારી સહી કરી સિક્કા કરી આપ્યા.

જે. બી. વોરા,
અધિક જિલ્લા મેજિસ્ટ્રેટ,
સુરત.

INDEX

જિલ્લા રજિસ્ટ્રાર દ્વારા

નંબર નઘણ/૪૦૧૦/ક-૩/૧૧૧૯/ઘ-૨૧૧૫૭/૨૦૦૪.–આથી જાહેર કરે છે કે, ન્યુ સમર્થ કો. ઓપ. હાઉસીંગ સોસાયટી લી., મર્યાદિત સ્થળ મુ. ગોતા, તા. દસક્રોઈ, જિ. અમદાવાદને

સને ૧૯૬૧નો ગુજરાત કાયદો (ગુજરાત સહકારી મંડળીઓનો કાયદો ૧૯૬૧)ની કલમ-૯ અન્વયે આજરોજ નોંધવામાં આવી છે.

અમદાવાદ, તારીખ ૪થી ઓક્ટોબર, ૨૦૦૪.

એ. બી. પટેલ,
જિલ્લા રજિસ્ટ્રાર,
સહકારી મંડળીઓ., (રૂરલ),
અમદાવાદ.

વંચાણે લીધા :

(૧) ફડચા અધિકારીશ્રી ધી લેલાવા દુધ ઉત્પાદક સહકારી મં. લી. તા. ધાનેરી શ્રીને સહકારી અધિકારી (ફડચો) ન. જ. પાલનપુરની તા. ૬/૯/૨૦૦૪ ની દરખાસ્ત.

(૨) ધી ગુજરાત સહકારી મંડળીઓના અધિનિયમ ૧૯૬૧ની કલમ-૧૯ની જોગવાઈઓ.

પ્રસ્તાવના

જા. નં. ફડચ/૦૧/ગ/૧૮૮૧/૨૦૦૪.– ધી લેલાવા દુધ ઉત્પાદક સહકારી મં. લી. તા. ધાનેરીને આ કચેરીના તા. ૨૪/૩/૨૦૦૪ના હુકમ ક્રમાંક ફડચ-૦૧-ડી-૫૮૭-ફ-૧૫૧૭૪થી ફડચામાં લઈ જવાનો અને ફડચા અધિકારી તરીકે સહકારી અધિકારી ફડચો ન. જ. પાલનપુરની નિમણુંક કરતા હુકમો કરવામાં આવેલ હતા, એ મુજબ ફડચા અધિકારીશ્રીએ સદર મંડળીનો દફતરી ચાર્જ તા. ૧૫-૫-૨૦૦૪થી સંભાળી ફડચા મંડળીના બેંક ખાતા તબદીલ કરાવી ફડચાની કામગીરી શરૂ કરેલ હતી, પરંતુ મંડળીના કાર્યવાહકો/સભાસદોએ મંડળીને પુનઃજીવીત કરવા અરજીથી વિનંતી કરતાં જણાવેલ છે કે, મંડળીના કાર્યક્ષેત્રમાં લેલાવા ગામ છે. જે આધારે ફડચા અધિકારીશ્રીએ મારી અસાધારણ સભા બોલાવી મંડળીને પુનઃજીવીત કરવાનું ઠરાવેલ છે. મંડળીમાં સંઘ શેર રૂા. ૩૯૭૦૦/- ધરાવે છે. અને બેંક ચાલુ ખાતે પણ રકમ પડેલ છે. તેમજ મંડળીમાં દૈનિક ૨૦૦ થી ૩૦૦ લીટર દુધ આવે તેવી શકયતા છે. અને મંડળીમાં ખાણ દાણનો વેપાર કરવાની ખાત્રી આપેલ છે. આમ તમામ ઉદ્દેશો પુર્ણ કરવા ખાત્રી આપેલ છે. તેમના હીતોને અનુલક્ષીને ફડચા અધિકારીશ્રીએ મંડળીને પુનઃજીવીત કરવા ભલામણ કરેલ છે. જે ભલામણને ગ્રાહ્ય રાખી મંડળીને પુનઃજીવીત કરવાનું ઠરાવીને નીચે મુજબ હુકમ કરવામાં આવે છે.

હુકમ

ધી લેલાવા દુધ ઉત્પાદક સહકારી મં. લી. મુ. લેલાવા, તા. ધાનેરી જિ. બનાસકાંઠાને અત્રેની કચેરીના તા. ૨૪-૩-૨૦૦૪ના હુકમ ક્રમાંક ફડચ-૦૧-ગ-૫૮૭/ફ/૧૫૧૭૪થી મંડળીને ફડચામાં લઈ જવાનો હુકમ કરવામાં આવેલ હતો. આ હુકમ રદ કરી મંડળીને પુનઃજીવીત કરતો મુળ નોંધણી નંબર ૧૫૦૧૯ તા. ૧૮-૭-૭૭ ચાલુ રાખતાં અને ૧૯૬૧ના ગુજરાત સહકારી મંડળીઓના અધિનિયમની કલમ-૧૯ અન્વયે મંડળીને પુનઃજીવીતનો હુકમ કરવામાં આવે છે.

પાલનપુર, તારીખ ૨૭મી સપ્ટેમ્બર, ૨૦૦૪.

(સહી અવાચ્ય),
જિલ્લા રજિસ્ટ્રાર,
સહકારી મંડળીઓ, પાલનપુર.

નંબર નઘણ/૦૧/ક-૨/૭૧૭/સે/દુ/૩૫૩૨૮/૨૦૦૪.-આથી જાહેર કરે છે કે, જુના આસરમાં દુધ ઉત્પાદક સહકારી મંડળી મર્યાદિત સ્થળ જુના આસરમાં તાલુકો હાંસોટ જિલ્લો ભરૂચ.

સને ૧૯૬૧નો ગુજરાત કાયદો (ગુજરાત સહકારી મંડળીઓનો કાયદો ૧૯૬૧)ની કલમ-૯ અન્વયે આજરોજ નોંધવામાં આવી છે.

ભરૂચ, તારીખ ૩૦મી સપ્ટેમ્બર, ૨૦૦૪

નંબર નઘણ/૦૧/ક-૨/૭૨૩/સા-૩૯૨૪/૨૦૦૪.-આથી જાહેર કરે છે કે, સારથી કો. ઓ. હાઉસીંગ (સળેસ) સો. લી. મર્યાદિત સ્થળ પ્લોટ નં. ૨૯૦૨ જી.આઈ.ડી.સી., અંકલેશ્વર તાલુકો અંકલેશ્વર જિલ્લો ભરૂચ.

સને ૧૯૬૧નો ગુજરાત કાયદો (ગુજરાત સહકારી મંડળીઓનો કાયદો ૧૯૬૧)ની કલમ-૯ અન્વયે આજરોજ નોંધવામાં આવી છે.

ભરૂચ, તારીખ ૩૦મી સપ્ટેમ્બર, ૨૦૦૪

આર. એમ. આસોડીયા,
જિલ્લા રજિસ્ટ્રાર,
સહકારી મંડળીઓ, ભરૂચ.

વાંચ્યો :-

(૧) શ્રી સહકારી અધિકારીશ્રી ગ્રેડ-૨ અને ફડચા અધિકારી શ્રી મરલા વિભાગ વૃક્ષ ઉત્પાદક સહકારી મંડળી લિ. ફડચામાંને તા. ૧-૯-૨૦૦૪નો અહેવાલ.

(૨) શ્રી જિલ્લા રજિસ્ટ્રાર સહકારી મંડળીઓ વલસાડ તા. ૪-૨-૨૦૦૪ના હુકમ ક્રમાંક નઘણ/૦૧/ચ/૪૧૬/૧૧૬/૨૦૦૪થી કરેલ મંડળીનો ફડચાનો કાયમી આદેશ.

(૩) શ્રી સબઓડીટર સ. મં. નો તા. ૧-૪-૨૦૦૩થી તા. ૨૬-૮-૨૦૦૪ સુધીનો છેવટનો અન્વેષણ અહેવાલ.

આદેશ

ક્રમાંક ઉખસ/ફડચ/૦૧/૭૭૮/૨૦૦૪.- શ્રી મરલા વિભાગ વૃક્ષ ઉતપાદક સહકારી મંડળી લિ. મુ. મરલા તા. વલસાડ જી. વલસાડ કે જેને સહકારી મંડળીઓના કાયદા અન્વયે નોંધણી ક્રમાંક સે-૨૪૬૮૬ તા. ૬/૪/૯૨થી નોંધવામાં આવી હતી તેને ઉપરોક્ત આદેશથી ફડચામાં લઈ જવામાં આવી હતી. ફડચાનું કામ સંપૂર્ણ થઈ ગયુ હોવાનું ફડચા અધિકારીશ્રીએ ઉપરોક્ત પત્રથી જણાવેલ છે. આથી સને ૧૯૬૧ના ગુજરાત સહકારી મંડળીઓના અધિનિયમની કલમ-૧૧૪ (૨) અન્વયે

ફડચાની કાર્યવાહી સમાપ્ત થએલ જાહેર કરવામાં આવે છે. અને એજ કાયદાની કલમ-૨૦ અન્વયે રદ કરવામાં આવે છે અને મંડળી આ આદેશની તારીખથી બંધ થયેલી ગણાશે.

વલસાડ, તારીખ ૧લી ઓકટોબર, ૨૦૦૪.

વાંચ્યો :-

(૧) શ્રી સહકારી અધિકારીશ્રી ગ્રેડ-૨ અને ફડચા અધિકારી શ્રી તિથલ વિ. મજુર કામદાર સહકારી મંડળી લિ. ફડચામાંને તા. ૧-૯-૨૦૦૪નો અહેવાલ.

(૨) શ્રી જિલ્લા રજિસ્ટ્રાર સહકારી મંડળીઓ વલસાડ તા. ૨૦-૧૧-૨૦૦૦ના હુકમ ક્રમાંક ઉખસ/ફડચ/સા/૨૪૮૫૯/ક-૭/૬૯૭/૨૦૦૦થી કરેલ મંડળીનો ફડચાનો કાયમી આદેશ.

(૩) શ્રી સબઓડીટર સ. મં. નો તા. ૧-૭-૧૯૯૭થી તા. ૨૬-૮-૨૦૦૪ સુધીનો છેવટનો અન્વેષણ અહેવાલ.

આદેશ

ક્રમાંક ઉખસ/ફડચ/૦૧/૭૭૯/૨૦૦૪.- શ્રી તિથલ વિ. મજુર કામદાર સહકારી મંડળી લિ. મુ. તિથલ તા. વલસાડ જી. વલસાડ કે જેને સહકારી મંડળીઓના કાયદા અન્વયે નોંધણી ક્રમાંક સા-૨૪૮૫૯ તા. ૧૧/૨/૯૧થી નોંધવામાં આવી હતી તેને ઉપરોક્ત આદેશથી ફડચામાં લઈ જવામાં આવી હતી. ફડચાનું કામ સંપૂર્ણ થઈ ગયુ હોવાનું ફડચા અધિકારીશ્રીએ ઉપરોક્ત પત્રથી જણાવેલ છે. આથી સને ૧૯૬૧ના ગુજરાત સહકારી મંડળીઓના અધિનિયમની કલમ-૧૧૪ (૨) અન્વયે ફડચાની કાર્યવાહી સમાપ્ત થએલ જાહેર કરવામાં આવે છે અને એજ કાયદાની કલમ-૨૦ અન્વયે રદ કરવામાં આવે છે. અને મંડળી આ આદેશની તારીખથી બંધ થયેલી ગણાશે.

વલસાડ, તારીખ ૧લી ઓકટોબર, ૨૦૦૪.

વંચાણે લીધા :-

(૧) આ કચેરીનો તા. ૨૪/૩/૨૦૦૪નો આદેશ ક્રમાંક નધણ/૦૧/ચ/૪૩૧/૨૬૦/૨૦૦૪.

(૨) ફડચા અધિકારીશ્રી મોટા પોંઢા વૃક્ષ ઉત્પાદક સહકારી મંડળી લિ. બાલચોંઢી તા. કપરાડા (ફડચામાં)નો તા. ૧૩/૯/૨૦૦૪ની અરજી ક્રમાંક-ફડચ/૦૧/૪૮૧/૨૦૦૪.

(૩) ગુજરાત સહકારી મંડળીઓના સને ૧૯૬૧ના અધિનિયમની કલમ-૧૯.

જા. નં. નધણ/૦૧/૭૮૦/૨૦૦૪.- શ્રી મોટાપોંઢા વૃક્ષ ઉત્પાદક સ. મં. લી. બાલચોંઢી તા. કપરાડા જિ. વલસાડ સહકારી કાયદા હેઠળ નોંધણી ક્રમાંક સે-૨૧૬૬૧ તા. ૫/૧૦/૮૭થી નોંધવામાં આવી હતી. જેને આ કચેરીના આમુખ-૧વાળા તા. ૨૪/૩/૨૦૦૪ના હુકમથી ફડચામાં લઈ જવામાં આવી હતી. અને ફડચા અધિકારીશ્રીએ ચાર્જ સંભાળ્યો હતો. ત્યારબાદ મંડળીના સભાસદો તરફથી મંડળીને પુનઃજીવીત કરવા ફડચા અધિકીરીને રજુઆત કરતાં સભાસદોની માંગણી ધ્યાને લઈ ફડચા અધિકારીએ તા. ૧૩/૯/૨૦૦૪ના રોજ મંડળીને પુનઃજીવીત કરવાની ખાસ સામાન્ય સભા બોલાવતાં તે સભાસદોએ ઠરાવ નં. ૩થી સર્વાનુમતે મંડળીને પુનઃજીવીત કરવાની નિયમ-૧૦ મુજબનો નમુના-ડી અને તા. ૧૩/૯/૨૦૦૪થી આ કચેરીને ફડચા અધિકારીએ દરખાસ્ત કરી છે.

સાધારણ સભા બોલાવી પુનઃજીવીત કરવાની સભાસદોની માંગણી ધ્યાને લેતાં મંડળી પુનઃ જીવીત થઇ પોતાના અધિકારી સહિતના સભાસદોને રોજી રોટી પુરી પાડી શકે તે ધ્યાને લઈ નીચે મુજબ હુકમ કરું છું.

હુકમ

ગુજરાત સહકારી મંડળીઓનો કાયદો સને ૧૯૬૧ હેઠળ નોંધણી ક્રમાંક સે-૨૧૬૬૧ તા. ૫/૧૦/૮૭થી નોંધાયેલ અને જિલ્લા રજિસ્ટ્રાર સહકારી મંડળીઓ વલસાડનો હુકમ નં. નધણ/૦૧/ચ/૪૩૧/૨૬૦/૨૦૦૪થી ફડચામાં લઈ જવામાં આવેલ મોટોપોંઢા વૃક્ષ ઉત્પાદક સ. મં. લી. બાલચોંઢી તા. કપરાડા જિ. વલસાડને ગુજરાત સહકારી મંડળીઓના સને ૧૯૬૧ના અધિનિયમની કલમ-૧૯ હેઠળ નીચે જણાવેલ જોગવાઈઓને આધિન પુનઃજીવીત/પુનઃરચના કરવામાં આવે છે.

જોગવાઈઓ :-

(૧) લેણદારોનાં લ્હેણાં ઘટાડવામાં આવશે નહીં.

(૨) શેરરૂપી મુડીની કિંમત ઘટાડવામાં આવશે નહીં.

(૩) અસ્કયામતોનું ફરી મુલ્યાંકન કરવામા આવશે નહીં.

(૪) મંડળીની આર્થિક સ્થિતિ સરવૈયા મુજબની રહેશે.

(૫) નવી ચૂંટાયેલ વ્યવસ્થાપક કમીટી પોતાની સત્તા અને ફરજો મુજબ કામગીરી કરશે.

(૬) મંડળીને ફડચામાં લઈ જતાં પહેલાં જે પેટા નિયમ હતા તેમાં આ કચેરીની સુચનાનુસાર ફેરફાર કરવાનો રહેશે. સુધારો-વધારો કરવાનો રહેશે.

(૭) મંડળીમાં ફડચામાં જતાં પહેલા જે સભાસદો હતા તે ચાલુ રહેશે અને નવા સભાસદો બનાવી શકાશે.

વલસાડ, તારીખ ૧લી ઓકટોબર, ૨૦૦૪.

પી. એન. નિનામા,
જિલ્લા રજિસ્ટ્રાર,
સહકારી મંડળીઓ, વલસાડ.

જા. નંબર નધણ/સેદુ/૧૧૫૭/૦૧/ખ/૪૨૫/સેદુ/૩૩૩૩૩/૨૦૦૪.- આથી જાહેર કરે છે કે, બળિયાદેવ દુધ ઉત્પાદક સહકારી મંડળી લી. મર્યાદિત સ્થળ બળિયાદેવ તાલુકો બાલાશિનોર જિલ્લો ખેડા.

સને ૧૯૬૧નો ગુજરાત કાયદો (ગુજરાત સહકારી મંડળીઓનો કાયદો ૧૯૬૧)ની કલમ-૯ અન્વયે આજરોજ નોંધવામાં આવી છે.

નડીઆદ, તારીખ ૨૯મી સપ્ટેમ્બર, ૨૦૦૪

જા. નંબર ઉખસ/નધણ/સે-૩૩૨૪૫/૧૦૪૧/૨૦૦૪.-આથી જાહેર કરે છે કે, ધી દવાડા તેજાના અને તેલિબિયાં ઉત્પાદક સહકારી મંડળી લી. મર્યાદિત સ્થળ દવાડા તાલુકો મહેસાણા જિલ્લો મહેસાણા.

સને ૧૯૬૧નો ગુજરાત કાયદો (ગુજરાત સહકારી મંડળીઓનો કાયદો ૧૯૬૧)ની કલમ-૯ અન્વયે આજરોજ નોંધવામાં આવી છે.

મહેસાણા, તારીખ ૫મી ઓકટોબર, ૨૦૦૪

એચ. એન. પટેલ,
જિલ્લા રજિસ્ટ્રાર,
સહકારી મંડળીઓ,
મહેસાણા.

નંબર નધણ/૦૧/ક/૪૫૧ સે.દ્દ ૩૪૭૪૯/૨૦૦૪.-આથી જાહેર કરે છે કે, ધી પહાડીયોલ દુધ ઉત્પાદક સહકારી મંડળી લી. મર્યાદિત સ્થળ પહાડીયોલ તાલુકો ઈડર જિલ્લો સાબરકાંઠા.

સને ૧૯૬૧નો ગુજરાત કાયદો (ગુજરાત સહકારી મંડળીઓનો કાયદો ૧૯૬૧)ની કલમ-૯ અન્વયે આજરોજ નોંધવામાં આવી છે.

હિંમતનગર, તારીખ ૭મી ઓકટોબર, ૨૦૦૪.

(સહી અવાચ્ય)
જિલ્લા રજિસ્ટ્રાર,
સહકારી મંડળીઓ,
હિંમતનગર.

વંચાણે લીધા :

(૧) અત્રેની કચેરીના હુકમ ક્રમાંક ફડચ/ઉખસ/ખ/૬૧૫/૧૮૫૫/ ૨૦૦૪. તારીખ ૧૯-૭-૨૦૦૪થી કાયમી ફડચામાં લઈ જવાનો આદેશ.

(૨) શ્રી સુરત ડીસ્ટ્રીકટ કો-ઓ. બેન્ક લી. સુરતનો તા. ૨૦-૮-૨૦૦૪ના જા. નં. એડીવી/૧૩૮૫૩થી આવેલ પત્ર.

સુધારા હુકમ

જા. નં. ફડચ/ઉખસ/ખ/૮૦૨/૧૮૫૫/૨૦૦૪.- શ્રી સાતકાશી દુધ ઉત્પાદક સહકારી મંડળી લી. મુ. સાતકાશી તા. ઉંમરપાડા જિ. સુરતને ઉપરોક્ત સંદર્ભ-૧થી કાયમી ફડચામાં લઈ જવામાં આવેલ, જેના ફડચા અધિકારી તરીકે કચેરીના સહકારી અધિકારી ફડચા-૨, સુરતની નિમણુંક કરવામાં આવેલ હતી.

ઉકત સંદર્ભ-૨થી સુરત ડી. કો-ઓપ. બેન્ક લી. સુરત તરફથી રજુઆત થતાં સદરહુ મંડળીમાં બેન્કનું લેણું હોય સહકારી અધિકારી ફડચા નં. ૨ના બદલે સુરત ડી. કો-ઓપ. બેન્ક લી. સુરતની ફડચા અધિકારી તરીકે નિમણુંક કરવામાં આવે છે.

જેથી હવેથી ફડચા અધિકારી તરીકે સુરત ડી. કો-ઓપ. બેન્ક લી. સુરત રહેશે. જે મતલબનો સુધારો બહાર પાડવામાં આવે છે.

સુરત, તારીખ ૩૦મી સપ્ટેમ્બર, ૨૦૦૪.

વંચાણે લીધા :

(૧) અત્રેની કચેરીના હુકમ ક્રમાંક ફડચ/ઉખસ/૪૬૧/ખ/૨૦૦૪. તારીખ ૨૦-૫-૨૦૦૪થી મંડળીને ફડચામાં લઈ જવાનો આદેશ.

(૨) શ્રી સુરત ડીસ્ટ્રીકટ કો-ઓ. બેન્ક લી. સુરતનો તા. ૨૦-૮-૨૦૦૪ના જા. નં. એડીવી/૧૩૮૫૩થી આવેલ પત્ર.

સુધારા હુકમ

જા. નં. ફડચ/ઉખસ/ખ/૮૦૩/૧૮૪૭/૨૦૦૪.- શ્રી માંગરોળ દુધ ઉત્પાદક સહકારી મંડળી લી. મુ.માંગરોળ તા. માંગરોળ જિ. સુરતને ઉપરોક્ત સંદર્ભ-૧થી કાયમી ફડચામાં લઈ જવામાં આવેલ, જેના ફડચા અધિકારી તરીકે કચેરીના સહકારી અધિકારી ફડચા-૨, સુરતની નિમણુંક કરવામાં આવેલ હતી.

ઉકત સંદર્ભ-૨થી સુરત ડી. કો-ઓપ. બેન્ક લી. સુરત તરફથી રજુઆત થતાં સદરહુ મંડળીમાં બેન્કનું લેણું હોય સહકારી અધિકારી ફડચા નં. ૨ના બદલે સુરત ડી. કો-ઓપ. બેન્ક લી. સુરતની ફડચા અધિકારી તરીકે નિમણુંક કરવામાં આવે છે.

જેથી હવેથી ફડચા અધિકારી તરીકે સુરત ડી. કો-ઓપ. બેન્ક લી. સુરત રહેશે. જે મતલબનો સુધારો બહાર પાડવામાં આવે છે.

સુરત, તારીખ ૩૦મી ઓકટોબર, ૨૦૦૪.

નંબર નધણ/ઘ-૨૧૦૪૦/ઝ/૬૦૩/૨૦૦૪.- આથી જાહેર કરે છે કે, હરિજન શ્રમિક કો-ઓ. હાઉસીંગ સોસાયટી., લી. મર્યાદિત સ્થળ હરિપુરા કાંસકીવાડ, સુરત તાલુકો સીટી જિલ્લો સુરત.

સને ૧૯૬૧નો ગુજરાત કાયદો (ગુજરાત સહકારી મંડળીઓનો કાયદો ૧૯૬૧)ની કલમ-૯ અન્વયે આજરોજ નોંધવામાં આવી છે.

સુરત, તારીખ ૬ઠ્ઠી ઓકટોબર, ૨૦૦૪.

આર. આર. વઘાસીયા,
જિલ્લા રજિસ્ટ્રાર,
સહકારી મંડળીઓ,
સુરત.

સરકારી મુદ્રણાલય, વડોદરા.

INDEX

REGISTERED No. G-BA-14-E

©

सत्यमेव जयते

The Gujarat Government Gazette

[PUBLISHED BY AUTHORITY]

Vol. XLV] THURSDAY, OCTOBER 28, 2004 / KARTIKA 6, 1926 [No. 44

Separate paging is given in each part of the Supplement to the Central Gazette and central section in order that it may be filed as a separate compilation

PART I

SUPPLEMENT TO THE CENTRAL GAZETTE AND CENTRAL SECTION

Part I, Part I-A, Part I-B and Part I-L

		Pages			Pages
Part-I	Government Notifications, Appointment, Promotion, Leave of Absence, Rules and Order (other than those published in Part I-A, IV-A, IV-B and IV-C) pertaining only to the Supplement to the Central Gazette.	1117-1136	Part I-B	Government Notifications, Published under Land Acquisition Act only.	587-615
Part I-A	Orders and Notifications, other than those published in Part IV-B, order the Bombay Local Boards, Village Panchayats, Municipal Boroughs, District Municipal Primary Education and Local Fund Audit Act, pertaining only to the Supplement to the Central Gazette.	44	Part I-L	Notifications and Orders, Awards, other than those published in Parts I, IV-A, IV-B and IV-C) under Central Industrial Disputes Act, and Gujarat Industrial Relations Act.	5251-5347

MISCELLANEOUS NOTIFICATIONS, APPOINTMENTS, ETC.

પોલીસ કમિશનર દ્વારા
જાહેરનામું

સને ૧૯૫૧ના મુંબઈ પોલીસ અધિનિયમ (સને ૧૯૫૧ના મુંબઈનો ૨૨મો)ની કલમ-૩૩(૧) ડબલ્યુ મુજબ.

નંબર ઉ/ગપક/૧૫૦/૨૦૦૪.–સને ૧૯૫૧ના મુંબઈ પોલીસ અધિનિયમ (સને ૧૯૫૧ના મુંબઈનો ૨૨મો)ની કલમ-૩૩(૧) ડબલ્યુ થી અમદાવાદ શહેર પોલીસ કમિશનરના અધિકારના ક્ષેત્ર હેઠળ આવેલ તમામ નિવાસી હોટલો/ગેસ્ટ હાઉસ /બોર્ડીંગ હાઉસમાં આવતા ગ્રાહકો કે પ્રવાસી હોટલમાં રાત્રી રોકાણ કરે તેમના નામ સરનામા વગેરે વિગતનું પત્રક અત્રેના જાહેરનામા ક્રમાંક ગ/ઉપક/૧૦૩/૨૦૦૨, તા. ૨૭મી સપ્ટેમ્બર, ૨૦૦૨મુજબ દરરોજ સવારે ૧૧-૦૦ સુધી જે તે વિસ્તાર પો. સ્ટે. ખાતે જમા કરાવવાનો હુકમ કરાયેલ છે. જેનો ચુસ્તપણે અમલ કરવાનો રહેશે.પોલીસ સ્ટેશનના ''ઈ મેઈલ'' એડ્રેસીસ નીચે જણાવ્યા મુજબ છે.

વાસ્તે હું, કે. આર. કૌશિક, પોલીસ કમિશનર, અમદાવાદ શહેર, આવા પત્રકો હોટલ/ગેસ્ટ હાઉસના માલિકો બોર્ડીંગ હાઉસના માલિકો ઈચ્છે તો ઈ મેઈલ થી મોકલી જાણ કરી શકશે તેવો જાહેરનામામાં ઉમેરો કરું છું.

E-Mail :-

Satellite	polstn-sat-ahd@gujarat gov.in	Shahibaug	polstn-shaibaug-ahd@gujarat gov.in
Vejalpur	polstn-vej-ahd@gujarat gov.in	Dariyapur	polstn-dari-ahd@gujarat gov.in
Ellisbridge	polstn-ellis-ahd@gujarat gov.in	Meghaninagar	polstn-megha-ahd@gujarat gov.in
Navrangpura	polstn-navrang-ahd@gujarat gov.in	Naroda	polstn-naroda-ahd@gujarat gov.in
Sola	polstn-sola-ahd@gujarat gov.in	Sardarnagar	polstn-sardar-ahd@gujarat gov.in
Naranpura	polstn-naran-ahd@gujarat gov.in	Gomtipur	polstn-gomti-ahd@gujarat gov.in
Ghatlodia	polstn-gat-ahd@gujarat gov.in	Bapunagar	polstn-bapu-ahd@gujarat gov.in
Karanj	polstn-kar-ahd@gujarat gov.in	Rakhiyal	polstn-rakhi-ahd@gujarat gov.in
Shahpur	polstn-sha-ahd@gujarat gov.in	Amraiwadi	polstn-amrai-ahd@gujarat gov.in
Sabarmati	polstn-sabar-ahd@gujarat gov.in	Odhav	polstn-odhav-ahd@gujarat gov.in
Madhavpura	polstn-madhav-ahd@gujarat gov.in	Maninagar	polstn-mani-ahd@gujarat gov.in
Kalupur	polstn-kalu-ahd@gujarat gov.in	Vatva	polstn-vatva-ahd@gujarat gov.in
Sherkotda	polstn-sher-ahd@gujarat gov.in	Gidc Vatva	polstn-vatva-quidc-ahd@gujarat gov.in
G'haveli	polstn-gayak-ahd@gujarat gov.in	Kagdapith	polstn-kagdap-ahd@gujarat gov.in
Khadia	polstn-asto-ahd@gujarat gov.in	Danilimda	polstn-dani-ahd@gujarat gov.in

બીજો હુકમ ન થાય ત્યાં સુધી જાહેરનામું અમલમાં રહેશે.

આ જાહેરનામાનો ભંગ કરનાર મુંબઈ પોલીસ અધિનિયમની કલમ ૧૩૧ હેઠળ શિક્ષાને પાત્ર રહેશે.

આજ રોજ તારીખ ૬ઠ્ઠી માહે ઓકટોબર, સને ૨૦૦૪ એ મેં મારી સહી તથા સિક્કો કરી આપેલ છે.

જાહેરનામું

મુંબઈ પોલીસ અધિનિયમ, ૧૯૫૧ની કલમ-૩૩(એન), ૩૬(ઈ) (એ) અને ૩૮ મુજબના હુકમ.

ક્રમાંક ઉ/ગપક/જ/૬૫૬/૧૫૧/૨૦૦૪.—અમદાવાદ શહેર પોલીસ કમિશનર હકુમત હેઠળના વિસ્તારમાં જાહેર જનતાને થતી હેરાનગતી અટકાવવા માટે મુંબઈ પોલીસ અધિનિયમ, ૧૯૫૧ની કલમ-૩૩(૧) (એન), ૩૬(ઈ) (એ) ૩૭ (૩) અને ૩૮ હેઠળ મળેલ સત્તાની રૂએ હું કે. આર. કૌશિક, પોલીસ કમિશનર, અમદાવાદ શહેર આથી ફરમાવું છું કે, નીચે જણાવેલ વિસ્તારમાં તા. ૧૪-૧૦-૦૪ થી ૨૩-૧૦-૦૪ અને તા. ૨૮-૧૦-૦૪ સુધી કોઈપણ ખાનગી કે જાહેર સ્થળે રાત્રીના સમયે કલાક ૦૧-૩૦ વાગ્યા પછી કોઈપણ ગરબા, રાસ-ગરબા કે કાર્યક્રમ ચાલુ રાખી શકાશે નહિ તેમજ માઈક તથા લાઉડ સ્પીકરનો ઉપયોગ નોઈજ પોલ્યુશન (રેગ્યુલેશન એન્ડ કંટ્રોલ) રૂલ્સ ૨૦૦૦ની કલમ ૫(૨)ની જોગવાઈઓને આધીન ખાસ કિસ્સામાં રાત્રીના ૧૨ વાગ્યા સુધી કરવાનો રહેશે.

વિસ્તાર : અમદાવાદ શહેર પોલીસ કમિશનરની હકુમત હેઠળનો સમગ્ર વિસ્તાર.

ઉપરોકત હુકમનો ઉલ્લંઘન કરનાર મુંબઈ પોલીસ અધિનિયમ, સને ૧૯૫૧ની કલમ-૧૩૧, ૧૩૪, ૧૩૫, ૧૩૬ અને ઈપીકો કલમ-૧૧૮ મુજબ શિક્ષાને પાત્ર થશે.

આજરોજ તારીખ ૧૧મી ઓકટોબર, ૨૦૦૪નાં રોજ મારી સહી અને સિક્કાથી આપેલ છે.

હુકમ

ફોજદારી કાર્યરીતી અધિનિયમ, સને ૧૯૭૩ ની કલમ-૧૪૪ અન્વયે કાઢેલ.

ક્રમાંક ઉ/ગપક/જ/૬૫૬/૧૫૨/૨૦૦૪.—આગામી નવરાત્રી અને દશેરાના તહેવારો દરમ્યાન જાહેર જગ્યાઓએ આવતા જતા રાહદારીઓ અને વાહનોમાં જતા આવતા ઈસમોને રોકી બળજબરીથી પૈસા ઉઘરાવવાની તથા નવરાત્રીની ઉજવણી દરમ્યાન જાહેર ત્રાસ-દાયક કૃત્યોથી લોકોને અડચણ, ત્રાસ અથવા ઈજા થવાનો અથવા જાહેર સુલેહ શાંતીનો ભંગ થવાની તથા બખેડો કે હુલ્લડ થવાની પ્રબળ શક્યતા રહે છે. અને તેમ થતું અટકાવવું જરૂરી હોવાથી ફોજદારી કાર્યરીતી અધિનિયમ ૧૯૭૩ની કલમ-૧૪૪ મુજબ પગલા લેવા માટેના પુરતા કારણો અસ્તિત્વમાં હોવાનું મારૂં માનવું છે.

તેથી હું કે. આર. કૌશિક, પોલીસ કમિશનર અમદાવાદ શહેર ફોજદારી કાર્યરીતિ અધિનિયમ સને ૧૯૭૩ની કલમ-૧૪૪ હેઠળ મને મળેલ સત્તાની રૂએ ફરમાવું છું કે,

અમદાવાદ શહેર પોલીસ કમિશનરશ્રીની હકુમત હેઠળના સમગ્ર વિસ્તારમાં તા. ૧૪-૧૦-૦૪ થી ૨૩-૧૦-૦૪ દરમ્યાન કોઈપણ વ્યકિતએ કોઈપણ જાહેર જગ્યાએ આવતા જતા રાહદારીઓ કે વાહનોમાં જતાં આવતા શખ્સો યા ઈસમો પાસેથી નવરાત્રી કે દશેરા અંગે બળજબરીથી પૈસા ઉઘરાવવા નહી અથવા બીજા કોઈ ઈરાદાથી જાહેર રસ્તા ઉપર જતા આવતા રાહદારીઓ અથવા વાહનોને રોકવા નહી. નવરાત્રીની ઉજવણી દરમ્યાન કોઈ અશ્લિલ અરૂચિકર કે ત્રાસદાયક લેખાય તેવા કૃત્યો કરવા નહી.

ઉપરોકત હુકમનો ભંગ કરનાર ભારતીય ફોજદારી અધિનિયમ, સને ૧૯૬૦ ની કલમ-૧૮૮ મુજબ શિક્ષાને પાત્ર થશે. જે ગુન્હો ગૃહ વિભાગના જાહેરનામા ક્રમાંક જીજી/૩૬૫/એસીબી-૧/સીએલએ/ ૧૦૮૯/૧૯૭૨૬ તા. ૧૮-૧૨-૭૯ થી એક પોલીસ અધિકારનો અને બિન જામીન લાયક ગુન્હો જાહેર થયેલ છે.

આજ તારીખ ૧૧મી ઓકટોબર, ૨૦૦૪નાં રોજ મારી સહી અને સિક્કા કરી આપ્યા.

કે. આર. કૌશિક,
પોલીસ કમિશનર,
અમદાવાદ શહેર.

જાહેરનામું

નંબર ઉ/ગપક/ટફક/વાહન પાર્કીંગ પ્રતિબંધ/૨૬૯૪/૨૦૦૪.– સુરત શહેરમાં તાપી નદી ઉપર આવેલ સરદાર પુલ તથા નાનપુરા મક્કાઈપુલ પાસે આવેલ સ્વામી વિવેકાનંદ પુલ તથા નહેરૂબ્રીજ (હોપપુલ) ઉપર જાહેર રજાના દિવસોએ તથા અન્ય દિવસોમાં પ્રજાજનો પોતાના વાહનો લઈ શહેરમાં ફરવા માટે નીકળે છે. અને તે વાહનો પુલ ઉપર ગમે ત્યાં પાર્ક કરી વાહનો ઉભા રાખી ફરવા માટે નીકળી જાય છે. અને ઉપરોકત ત્રણે પુલ ઉપર વાહન વ્યવહાર પુષ્કળ પ્રમાણમાં રહેતો હોય અને પુલ ઉપર પાર્ક થતાં વાહનોથી ટ્રાફીકની અવરજવરને ખુબજ અડચણરૂપ થાય છે. અને તેના કારણે નાના મોટા અકસ્માતો પણ થતાં હોય છે. અને અમુક વખત ટ્રાફીક જામ પણ થતો હોય છે.

જેથી ઉપરોકત ત્રણે પુલ ઉપર ટ્રાફીકના સરળ સંચાલન તેમજ અકસ્માત નિવારવા તેમજ જાહેર જનતાની સલામતિ જળવાઈ રહે તે સારૂ લોક હિતમાં હું, વી. કે. ગુપ્તા (આઈ.પી.એસ.), પોલીસ કમિશનર, સુરત શહેર મુંબઈ પોલીસ અધિનિયમ, સને ૧૯૫૧ની કલમ ૩૩(૧)(બી) મુજબ મને મળેલ સત્તાની રૂએ ઉપરોકત ત્રણે પુલ ઉપર સમગ્ર દિવસ-રાત્રી દરમ્યાન કોઈપણ પ્રકારના વાહનો પાર્ક કરવા કે ઉભા રાખવા ઉપર પ્રતિબંધ અંગેનું નીચે મુજબનું જાહેરનામું પ્રસિદ્ધ કરૂં છું.

(૧) સરદાર પુલ ઉપર અઠવા સર્કલ થી ગુજરાત ગેસ સર્કલ સુધી સરદાર પુલના બન્ને સાઈડે કોઈપણ પ્રકારના વાહનો પાર્ક કરવા કે ઉભા રાખવા ઉપર પ્રતિબંધ.

(૨) નાનપુરા મક્કાઈપુલ સ્વામી વિવેકાનંદ પુલના રાંદેર બાપુનગરના છેડા સુધી તથા સ્વામી વિવેકાનંદ પુલના છેડે દત્તમંદિર સુધી પુલના બન્ને સાઈડે કોઈપણ પ્રકારના વાહનો પાર્ક કરવા કે ઉભા રાખવા ઉપર પ્રતિબંધ.

(૩) ચોકબજાર નહેરૂબ્રીજ (હોપપુલ) રાંદેર તરફ શીતલ ચાર રસ્તાથી પુલ ઉપરનો સમગ્ર વિસ્તાર ચોકબજાર કિલ્લાના છેડા સુધી કોઈપણ પ્રકારના વાહનો પાર્ક કરવા કે ઉભા રાખવા ઉપર પ્રતિબંધ ફરમાવું છું.

આજ રોજ તારીખ ૭મી ઓકટોબર, ૨૦૦૪નાં રોજ મારી સહી સિક્કા કરી આપવામાં આવેલ છે.

જાહેરનામું

ક્રમાંક ટફક/ઉ/અંબાજી રોડ/નવરાત્રં/જાહેરનામુ/૨૭૨૮/૨૦૦૪.– સુરત શહેરનાં અંબાજી માતાના મંદિર આગળ આગામી નવરાત્રીના દિવસોમાં તારીખ ૧૪મી ઓકટોબર, ૨૦૦૪ ના તથા ૨૭મી ઓકટોબર, ૨૦૦૪ તારીખ ૨૩મી ઓકટોબર, ૨૦૦૪ સુધી અને તારીખ ૨૧મી ઓકટોબર ૨૦૦૪ તથા તારીખ ૨૩મી ઓકટોબર, ૨૦૦૪ તથા ૨૭મી ઓકટોબર ૨૦૦૪ ના રોજ ઘણાં જ દર્શનાર્થીઓ અંબાજી માતાના મંદિરે દેવદર્શને આવતા હોય તે દિવસો દરમ્યાન લોકોનો ઘણો ઘસારો રહે તેવો સંભવ હોવાથી તેમજ અંબાજી રોડ ઘણો સાંકડો હોવાથી આ રોડ ઉપરનો ટ્રાફિક નવરાત્રીના દિવસોમાં પણ ચાલુ રાખવામાં આવે તો જાહેર જનતા માટે ટ્રાફિક દ્રષ્ટિએ ઘણી મુશ્કેલી ઉભી થાય તેમ છે અને યોગ્ય ટ્રાફિક નિયમન નહીં જળવાય તો અકસ્માત થવાની સંભાવના છે. જેથી કાયદો અને વ્યવસ્થાની પરિસ્થિતી અકબંધ રહે તે હેતુસર હું, વી. કે. ગુપ્તા, (આઈ.પી.એસ.), પોલીસ કમિશનર, સુરત શહેર મુંબઈ પોલીસ અધિનિયમ, સને ૧૯૫૧ની કલમ-૩૩ (૧) બી મુજબ મને મળેલ સત્તાની રૂએ ફરમાવું છું કે,

સુરત શહેરમાં આવેલ અંબાજી રોડના પુર્વમાં ચોર્યાસી ડેરી સામે માહીર વોચ કંપનીની દુકાન અને એન. એમ. લોન્ડ્રીથી તથા પશ્ચિમમાં જતો હવાડીયા ચકલા સુધીનો રોડ રોયલ ટેલર્સ તથા આવકાર જ્વેલર્સની દુકાન સુધીનો રોડ નવરાત્રીના દિવસો દરમ્યાન નીચે જણાવેલ તારીખોએ તેની સામે જણાવેલ સમય દરમ્યાન વાહન વ્યવહાર માટે બંધ રહેશે.

અનુ. નંબર	તારીખ	સમય
(૧)	તારીખ ૧૪મી ઓકટોબર, ૨૦૦૪ થી ઓકટોબર,૨૦૦૪	સવાર કલાક ૬- ૨૩મી ૩૦ થી૧૧-૦૦ સુધી. સાંજે કલાક ૧૭-૩૦ થી ૨૩-૦૦ સુધી.
(૨)	તારીખ ૨૧મી ઓકટોબર, ૨૦૦૪ના રોજ અષ્ટમી તથા તારીખ ૨૩મી ઓકટોબર, ૨૦૦૪ દુર્ગાપુજા નિમિત્તે.	સવાર કલાક ૬- ૩૦ થી૨૪-૦૦ સુધી.

(૩)	તારીખ ૨૭મી ઓક્ટોબર, ૨૦૦૪ના રોજ પુનમ-શરદપુર્ણિમા નીમિત્તે.	સાંજે કલાક ૧૮-૩૦ થી ૨૩-૩૦ સુધી.

વિકલ્પ :-ઉપરોક્ત તારીખોએ સામે જણાવેલ સમય દરમ્યાન વાહનો હવાડીયા ચકલા રસ્તાથી ઉત્તરે બાલાજી રોડ નાની છીપવાડ તથા દક્ષિણે આમલીરાન માકુભાઈ મુનસફની શેરી થઈને જઈ શકશે.

ઉપરોક્ત પ્રતિબંધમાંથી પોલીસના વાહનો, ફરજ ઉપરનાં અધિકારીઓના વાહનો, આગ બુઝાવવાનાં બંબાઓ, એમ્બ્યુલન્સ વાહનોને જાહેરનામાંમાંથી મુકિત આપવામાં આવે છે.

સદર જાહેનામાંનો ભંગ કે ઉલ્લંઘન કરનાર વ્યકિત મુંબઈ પોલીસ અધિનિયમ, સને ૧૯૫૧ની કલમ-૧૩૧ હેઠળ શિક્ષાને પાત્ર થશે.

આજરોજ તારીખ ૧૨મી ઓકટોબર, ૨૦૦૪નાં રોજ મારી સહી સિક્કા કરી આપવામાં આવેલ છે.

વિનીતકુમાર ગુપ્તા,
પોલીસ કમિશનર,
સુરત શહેર.

BY DISTRICT JUDGE

Read :-

1. High Court of Gujarat, Ahmedabad, Letter No. C. 2105/74, dated 18-04-1974.
2. Government of Gujarat, G. A. D. Resolution No. GS/2004-47-JSR/102004/4820/GH, dated 21-09-2004.
3. Letter No. 556/2004 received from the Civil Judge (J.D.), Vansda, dtd. 11-10-2004.

NOTIFICATION

No. ADM/2/894/2004.–The District and Sessions Judge, Navsari, is pleased to declare Wednesday, 13, October 2004, to be a public holiday, for the Court situated at Vansda, and the said Court and its office shall remained closed on account of Polly Day (Bye Election of Legislative Assembly) the other Courts in the District of Navsari shall function on the said day as usual.

Navasari, 12th. October, 2004.

B.U. JOSHI,
District Judge,
Navsari.

જિલ્લા ન્યાયાધીશ દ્વારા

વંચાણે લીધા :-

૧. ગુજરાત હાઈકોર્ટ, અમદાવાદનો પત્ર નં. સી. ૨૧૦૫/૭૪, તારીખ ૧૮-૦૪-૭૪.

૨. ગુજરાત સરકાર, સામાન્ય વહીવટ વિભાગનું જાહેરનામું નંબર ગસ/૨૦૦૪/૪૭/જસર/૧૦૨૦૦૪/૪૮૨૦/ઘ, તા. ૨૧-૦૯-૨૦૦૪.

૩. સીવીલ કોર્ટ, વાંસદાનો તારીખ ૧૧-૧૦-૨૦૦૪નો પત્ર ક્રમાંક ૫૫૬/૨૦૦૪.

જાહેરનામું

નંબર વહીવટી/૨/૮૯૪/૨૦૦૪.- ડીસ્ટ્રીકટ અને સેશન્સ જજ, નવસારીના જાહેર કરીએ છાએ કે, નવસારી જિલ્લાની ન્યાયિક હકુમતની વાંસદા મુકામેની સીવીલ કોર્ટ, તથા તેની કચેરી, વાંસદા-ધરમપુર વિભાગની વિધાનસભાની પેટા ચૂંટણીના મતદાન દિવસ નિમિત્તે તારીખ ૧૩મી ઓક્ટોબર સને ૨૦૦૪ને બુધવારના રોજ જાહેર રજા પાળશે. તે સિવાયની નવસારી જિલ્લાની અન્ય કોર્ટ તથા તેની સંલગ્ન કચેરીઓ રાબેતા મુજબ કાર્ય કરશે.

નવસારી, તા. ૧૨મી ઓક્ટોબર, ૨૦૦૪.

બી. યુ. જોષી,
જિલ્લા ન્યાયાધીશ,
નવસારી.

Read :-

1. Hon'ble High Court, Letter No. C/2105/74, Dated 18-04-1974 and 18-12-1984.
2. Government of Gujarat, G. A. D.Sachivalaya, Gandhinagar, Notification No. GS/2004/47/PHD-102004/4820/GH, dated 21st. September, 2004.

NOTIFICATION

No. Adm/1995/OF/2004.–The District Judge, Kheda at Nadiad is pleased to declare **Wednesday, October,** 13th 2004, to be a public holiday, for the Court of Civil Judges (Junior Division) and Judicial Magistrates, First Class situated at BORSAD and the said Courts and its offices shall remained closed on account of poll Day (Bye Election of Legisiative Assembly) the other Courts in the District of Kheda shall function on the said day as usual.

Kheda at Nadiad, 12th. October, 2004.

A. K. ASWANI,
District Judge,
Kheda at Nadiad.

Read :-

1. Government of Gujarat, General Administration Department Notification No. RHD/102004/4820/GH.dated 21st. September, 2004.

NOTIFICATION

No. B-10/1782/2004.- In the exercise of the power vested in the undersigned vide para 627 of Civil Manual and in view of the Government Notification cited in the preamble. The District Judge, Surat is pleased to declare

Wednesday, 13th October, 2004 /21 Ashwin, 1926 to be a public holiday for the Courts of Vyara, District Surat, On account of Election to the 164-Vyara (S.T.) Assembly Constituency in Gujarat.

Surat, 7th. October, 2004.

J. G. JOSHI,
District Judge,
Surat.

અધિક જિલ્લા મેજિસ્ટ્રેટ દ્વારા

જાહેરનામું

મુંબઈ પોલીસ અધિનિયમ, ૧૯૫૧ની કલમ-૩૩(૧) (ઘ) (ક) મુજબ.

નંબર ડી/એમએજી/૧/નવરાત્રિ/૩૮૯૬૩ થી ૩૯૦૨૩/૨૦૦૪.- આગામી નવરાત્રીની ઉજવણી તારીખ ૧૪-૧૦-૨૦૦૪ થી તારીખ ૨૨-૧૦-૨૦૦૪ સુધી થનાર છે. આ પવિત્ર તહેવારની ઉજવણી સમૃધ્ધ ભારતીય પરંપરાને અનુરૂપ હર્ષ ઉલ્લાસ પુર્ણ, શ્રદ્ધાપુર્ણ અને સદભાવના પુર્ણ વાતાવરણમાં જાહેર પ્રજાને કોઈપણ પ્રકારે અડચણ રૂપ થયા વગર થાય તે અતિ આવશ્યક છે.

નવરાત્રી પર્વ સમૃદ્ધ ભારતીય પરંપરાને અનુરૂપ હર્ષ ઉલ્લાસ પુર્ણ રીતે ઉજવવાનો તહેવાર છે. આ તહેવારની ઉજવણીમાં સમાજના તમામ વર્ગો તથા નાના બાળકોથી માંડી મોટી ઉંમરના સ્ત્રી પુરૂષો ભાગ લે છે. આ ઉત્સવની ઉજવણી દરમ્યાન ઉજવણીના જાહેર સ્થળે પાનમસાલા/બીડી/સીગારેટ/ગુટકા કે જેના સેવનથી જાહેર આરોગ્યને નુકશાન તથા બાળકોના માનસ પર મોટી અસર પાડવાનો પુરેપુરો સંભવ છે. જાહેર હિત તથા જાહેર સુખાકારી માટે આવી જાહેરાતો પર પ્રતિબંધ મુકવો અતિ આવશ્યક છે.

વાસ્તે હું, એ. એસ. પટેલ, અધિક જિલ્લા મેજિસ્ટ્રેટ બનાસકાંઠા, પાલનપુર મુંબઈ પોલીસ અધિનિયમ-૧૯૫૧ (૧૯૫૧ના ૨૨માં)ની કલમ-૩૩ (૧) (ઘ) (ક) મુજબ મને મળેલ સત્તાની રૂએ બનાસકાંઠા જિલ્લાના ગ્રામ્ય તેમજ શહેરી વિસ્તારમાં તા. ૧૪-૧૦-૨૦૦૪ થી તા. ૨૨-૧૦-૨૦૦૪ (નવરાત્રી આરંભથી અંત) સુધી યોજાનારા નવરાત્રી ઉત્સવમાં ઉજવણી દરમ્યાન ઉજવણીના જાહેર સ્થળે પાન, મસાલા, બીડી, સીગારેટ, ગુટકાની જાહેરાતો કરવા અને મુકવા પર સંપૂર્ણ પ્રતિબંધ ફરમાવું છું.

આ હુકમનો ભંગ કરવા બદલ મુંબઈ પોલીસ અધિનિયમ, ૧૯૫૧ની કલમ-૧૩૧ મુજબ તથા ફોજદારી અધિનિયમની કલમ-૧૮૮ મુજબ શિક્ષાને પાત્ર થશે.

આજ તારીખ ૧૧મી માહે ઓક્ટોબર, ૨૦૦૪ના રોજ મારી સહી તથા કોર્ટનો સિક્કો કરી આપ્યાં.

એ. એસ. પટેલ,
અધિક જિલ્લા મેજિસ્ટ્રેટ,
બનાસકાંઠા, પાલનપુર.

જાહેરનામુ

મુંબઈ પોલીસ અધિનિયમ, ૧૯૫૧ની કલમ-૩૩ (૧) ના ખંડ (સી) મુજબ.

નંબર ડીએમએજી/૧/નવરાત્રી/વશી/૩૯૦૨૪ થી ૩૯૦૮૪/૨૦૦૪.–તારીખ ૧૪/૧૦/૨૦૦૪ થી તારીખ ૨૨/૧૦/૨૦૦૪ સુધીના દરમ્યાન નવરાત્રિ ઉત્સવ યોજનાર છે. પાલનપુર શહેના સમગ્ર વિસ્તારમાં અલગ અલગ સ્થળોએ જાહેર જગ્યાઓ ઉપર ગરબાના કાર્યક્રમો થાય છે. જાહેર સ્થળોએ અને રસ્તાઓ ઉપર ગરબાના કાર્યક્રમો દરમ્યાન જીપ, રીક્ષા, સાયકલ, અને અન્ય વાહનોની અવર જવર અડચણરૂપ થાય છે. અને જેના કારણે સુલેહ શાંતિ જોખમાવવા સંભવ છે. આથી કાયદો અને વ્યવસ્થા તેમજ સુલેહ શાંતિ જળવાઈ રહે તે હેતુથી પાલનપુર શહેરમાં યોજનાર તમામ ગરબાના સ્થળની ૧૦૦ મીટરના વિસ્તારમાં તારીખ ૧૪મી ઓક્ટોબર, ૨૦૦૪ થી તારીખ ૨૨મી ઓક્ટોબર, ૨૦૦૪ (બંને દિવસો સહીત) રાત્રિના ૨૦-૦૦ કલાકથી સવારના ૨-૦૦ કલાક સુધી સાયકલ, સ્કુટર, રીક્ષા, જીપ કે કોઈપણ હળવા કે ભારે વાહનો ફેરવવા ઉપર હું એ. એસ. પટેલ, અધિક જીલ્લા મેજીસ્ટ્રેટ, બનાસકાંઠા, પાલનપુર મુંબઈ પોલીસ અધિનિયમ, ૧૯૫૧ (૨૨મા) ની કલમ-૩૩ (૧)ના ખંડ (સી) અન્વયે મળેલ સત્તાની રૂએ પ્રતિબંધ ફરમાવું છું.

આ પ્રતિબંધ સ્ટેટ હાઈવે ઉપરથી પસાર થતા વાહનોને લાગુ પડશે નહી. અંબાજી જતા વાહનો ગુરૂનાનક ચોકથી ટેકનીકલ સ્કુલ થઈ મીરાંગેટ થઈ જનતાનગર થઈ ચાર રસ્તા બારોબાર અંબાજી લઈ જઈ શકાશે.

વેપારી હેતુ માટેના ઉપયોગ, સિવાયની, કોઈ તાકીદની આવશ્યક સેવાઓ માટે વાહનનો ઉપયોગ કરી શકશે.

આજ રોજ તારીખ ૧૧મી માહે ઓક્ટોબર, ૨૦૦૪ના રોજ મારી સહી તથા કોર્ટનો સિક્કો કરી આપ્યો.

જાહેરનામુ

મુંબઈ પોલીસ અધિનિયમ, ૧૯૫૧ની કલમ-૩૩ (૧) આર (૩) મુજબ.

નંબર ડીએમએજી/૧/નવરાત્રી/વશી/૩૯૦૮૫ થી ૩૯૧૪૫/૨૦૦૪.–નવરાત્રિ પર્વની ઉજવણી તારીખ ૧૪મી ઓક્ટોબર, ૨૦૦૪ થી તારીખ ૨૨મી ઓક્ટોબર, ૨૦૦૪ સુધી થનાર છે. આ પવિત્ર તહેવારની ઉજવણી સમૃદ્ધ ભારતીય પરંપરાને અનુરૂપ હર્ષ ઉલ્લાસ પુર્ણ વાતાવરણમાં જાહેર પ્રજાને કોઈપણ પ્રકારે અડચણ રૂપ થયા વગર થાય તે અતિ આવશ્યક છે.

નવરાત્રિના તહેવારો દરમ્યાન મોડી રાત સુધી લાઉડ સ્પીકરના ઉપયોગથી થતા અવાજના પ્રદુષણથી ઉત્પન્ન થતી તકલીફોને ધ્યાનમાં લઈ જાહેર જનતાના વિવિધ વર્ગો દ્વારા સ્પીકરનો ઉપયોગ કરવા બાબત રજુઆતો મળે છે. ધ નોઈઝ પોલ્યુશન (રેગ્યુલેશન એન્ડ કંન્ટ્રોલ) રૂલ્સ-૨૦૦૦ ના નિયમ ૫ (૨) ની જોગવાઈઓ મુજબ સાંસ્કૃતિક અને ધાર્મિક તહેવારોના પ્રસંગે આખા વર્ષમાં ૧૫ દિવસથી વધુ નહીં તે રીતે માન્ય કરેલ શરતોને ધ્યાનમાં રાખી અવાઝ પ્રદુષણને નિયંત્રિત કરવા લાઉડ સ્પીકરના ઉપયોગની મંજુરી રાત્રિના ૧૦-૦૦ થી ૧૨-૦૦ વાગ્યા સુધી આપી શકાય છે.

વાસ્તે હું એ. એસ. પટેલ, અધિક જિલ્લા મેજિસ્ટ્રેટ, બનાસકાંઠા, પાલનપુર મુંબઈ પોલીસ અધિનિયમ, ૧૯૫૧ (૧૯૫૧ના ૨૨માં) ની કલમ-૩૩ (૧) (આર) (૩) મુજબ મને મળેલ સત્તાની રૂએ ધી નોઈઝ પોલ્યુશન (રેગ્યુલેશન એન્ડ કંટ્રોલ રુલ્સ-૨૦૦૦ ના નિયમ ૫ (૨) ની જોગવાઈઓ ધ્યાનમાં રાખો. સમગ્ર બનાસકાંઠા જીલ્લાના ગ્રામ્ય તેમજ શહેરી વિસ્તારમાં ૧૪મી ઓક્ટોબર, ૨૦૦૪ થી તારીખ ૨૨મી ઓક્ટોબર, ૨૦૦૪ (નવરાત્રિના આરંભથી અંત સુધી) યોજાનાર નવરાત્રિ ઉત્સવમાં રાત્રિના ૧૦-૦૦ થી ૧૨-૦૦ કલાક પછી ધ્વનિ વર્ધક યંત્રો દ્વારા રાસ-ગરબા ચાલુ રાખવા ઉપર સંપુર્ણ પ્રતિબંધ ફરમાવું છું.

આ હુકમનો ભંગ કરવા બદલ મુંબઈ પોલીસ અધિનિયમ, ૧૯૫૧ના કલમ ૧૩૩ મુજબ તથા ભારતના ફોજદારી અધિનિયમની કલમ-૧૮૮ મુજબ શિક્ષાને પાત્ર થશે.

આજ રોજ ૧૧મી માહે ઓક્ટોબર, ૨૦૦૪ના રોજ મારી સહી તથા કોર્ટનો સિક્કો કરી આપ્યો.

એ. એસ. પટેલ,
અધિક જિલ્લા મેજિસ્ટ્રેટ, બનાસકાંઠા,
પાલનપુર.

મુંબઈ પ્રોહીબીશન અધિનિયમ, ૧૯૪૯ની કલમ-૧૪૨ (૧) હેઠળ.

વાંચનમાં લીધું :-

(૧) ભારતના નિર્વાચન આયોગ નવી દિલ્હીના પત્ર ક્રમાંક : ૫૭૬/૧૪/૨૦૦૪/પીએલએન/૧ તા. ૨૩-૯-૨૦૦૪.

(૨) મુંબઈ પ્રોહીબીશન અધિનિયમ, ૧૯૪૯/કલમ-૧૪૨ (૧)

હુકમ

નંબર એમએજી/ચુંટણી/પ્રોહી/વશી/૩૪૬૩૮/૨૦૦૪.– આગામી ૧૬૪- વ્યારા (અ. જ. જા) વિધાનસભા મત વિભાગની પેટા ચુંટણી-૨૦૦૪ સંદર્ભમાં ચુંટણીઓમાં મતદારો નિર્ભયપણે પોતાનો મતાધિકારનો ઉપયોગ કરી શકે તથા ઉમેદવારો કે રાજકીય પક્ષોના તરફથી મતદારોને પ્રલોભન રૂપે દારૂ તેમજ નશાયુક્ત પદાર્થ આપે નહી અને ચુંટણીનું કામ નિષ્પક્ષ રીતે પાર પડે તે માટે જીલ્લામાં આવેલી કેફી પદાર્થોનું વેચાણ કરતી દુકાનો (લીકર શોપ) હોટલો રેસ્ટોરન્ટ, કલબો તથા બીજી સંસ્થાઓને દારૂનું વેચાણ કરવા સામે તારીખ ૧૧-૧૦-૨૦૦૪ નાં સાંજના ૫-૦૦ વાગ્યાથી તા. ૧૩-૧૦-૨૦૦૪ ના સાંજના ૫-૦૦ વાગ્યા સુધી તથા મતગણતરીના દિવસ એટલે કે તારીખ ૧૬મી ઓક્ટોબર, ૨૦૦૪ના દિવસેને ડ્રાય ડે તરીકે જાહેર કરવાનું મને જરૂરી જણાયું છે.

વાસ્તે, હું શ્રી જે. બી. વોરા, (જી. એ. એસ.) અધિક કલેક્ટર અને અધિક જિલ્લા મેજિસ્ટ્રેટ, સુરત, મને મુંબઈ પ્રોહીબીશન અધિનિયમ, ૧૯૪૯ ની કલમ-૧૪૨ (૧) હેઠળ મળેલ સત્તાની રૂએ સુરત જીલ્લામાં સમાવિષ્ટ ૧૬૪-વ્યારા (અ. જ. જા.) વિધાનસભા મતદાર વિભાગમાં આવેલ

૧. દુકાન, હોટલ, રેસ્ટોરન્ટ, કલબ વગેરેને.

૨. દુકાન, સ્ટાર હોટલ, રેસ્ટોરન્ટ અને હોટલ જેઓને દારૂ રાખવાનું અને પુરો પાડવાનું લાયસન્સ આપવામાં આવેલ હોય

૩. વ્યક્તિગત દારૂનો ઉપયોગ કે સંગ્રહ કરવા પરમીટ આપેલ હોય તેવી વ્યક્તિઓને

તારીખ ૧૧મી ઓક્ટોબર, ૨૦૦૪નાં સાંજના ૫-૦૦ કલાકથી તારીખ ૧૩મી ઓક્ટોબર, ૨૦૦૪ના સાંજના ૫-૦૦ વાગ્યા સુધી તથા તારીખ ૧૬મી ઓક્ટોબર, ૨૦૦૪ ના દિવસે દારૂ વેચાણ કરવા/પીરસવા પ્રતિબંધ ફરમાવું છું અને આ સમયગાળાને " ડ્રાય ડે " તરીકે જાહેર કરવા હુકમ કરૂ છું.

આ હુકમનું ઉલ્લંઘન કરનાર વ્યક્તિ સામે પ્રોહીબીશન કાયદા ઉપરાંત મુંબઈ પોલીસ એક્ટની કલમ-૧૩૫ તથા ભારતીય દંડ સંહીતાની કલમ-૧૮૮ મુજબ શિક્ષાત્મક કાર્યવાહી કરવાને પાત્ર ઠરશે.

આજ તારીખ ૮મી ઓક્ટોબર, ૨૦૦૪ના રોજ મારી સહી તથા સિક્કો મારી જાહેર જનતાની જાણ તથા અમલ માટે પ્રસિદ્ધ કર્યું.

જાહેરનામું

સને ૧૯૫૧ના મુંબઈના પોલીસ અધિનિયમની કલમ-૩૭ (૧) (૨) અન્વયેનું

નંબર એમએજી/વશી/૩૪૮૭૭/૨૦૦૪.– આગામી તારીખ ૧૩મી ઓક્ટોબર, ૨૦૦૪નાં રોજ ૧૬૪- વ્યારા (અ. જ. જા.) વિધાનસભા મત વિભાગની પેટા ચુંટણી યોજાનાર છે. તથા તારીખ ૧૪મી ઓક્ટોબર, ૨૦૦૪ થી નવરાત્રિ મહોત્સવ શરૂ થનાર છે. તેમજ તારીખ ૨૨-૧૦-૨૦૦૪ના રોજ દશેરાનો તહેવાર ઉજવાનાર હોય જેથી યોજાનાર ચુંટણી તથા તહેવારની ઉજવણી ખુજ જ શાંતિથી અને કોમી એખલાસ ભર્યા વાતાવરણમાં થાય તે હેતુથી તારીખ ૧૧-૧૦-૨૦૦૪ થી તારીખ ૨૫-૧૦-૨૦૦૪ સુધી (બંને દિવસો સહિત) સુરત જીલ્લામાં કાયદો અને વ્યવસ્થાની પરિસ્થિતી તથા જાહેર સુલેહ શાંતિ અને સલામતિ જાળવવાની જરૂર છે. તેવું મને જણાયું છે.

જે અર્થે મુંબઈ પોલીસ અધિનિયમ, ૧૯૫૧ (સને ૧૯૫૧ના ૨૨માં અધિનિયમ) ની કલમ-૩૭ પેટા કલમ (૧) (૨) અન્વયે મને મળેવા અધિકારની રૂએ હું, જે. બી. વોરા, અધિક જીલ્લા મેજીસ્ટ્રેટ, સુરત આથી ફરમાવું છું કે, જીલ્લા મેજીસ્ટ્રેટ, સુરતની હકુમત હેઠળના સમગ્ર સુરત (રૂરલ) જીલ્લામાં તારીખ ૧૧-૧૦-૨૦૦૪ થી તા. ૨૫-૧૦-૨૦૦૪ સુધી (બંને દિવસો સહિત) કોઈપણ વ્યક્તિએ.

(ક) શસ્ત્રો, દંડા, તલવાર, સોટા, ઘોડા, બંદુક, છરા, લાકડા કે લાકડી, લાઠી, શારીરીક ઈજા પહોંચાડી શકાય તેવું બીજું કોઈ પણ સાધન સાથે લઈ જવું નહી.

(ખ) કોઈપણ ક્ષયકારી પદાર્થ અથવા સ્ફોટક પદાર્થ સાથે લઈ જવા નહીં.

(ગ) પથ્થરો અથવા ફેંકી શકાય તેવી બીજી વસ્તુઓનો ફેંકવાના કે ધકેલવાના શસ્ત્રો અથવા સાધનો સાથે લઈ જવા નહીં એકઠા કરવા નહી તથા તૈયાર કરવા નહી.

(ઘ) મનુષ્યો અથવા શબ અથવા આકૃતિઓ અથવા પુતળા દેખાડવા નહીં.

(ચ) જેનાથી સુરૂચિનો અથવા નીતીનો ભંગ થાય તેવું ભાષણ કરવું નહી તેવા હાવભાવ કરવા નહીં તથા તેવી ચેષ્ટા કરવી નહી તથા તેવા ચિત્રો પત્રિકા કે પ્લે કાર્ડ અથવા બીજા કોઈ પદાર્થ અથવા વસ્તુ તૈયાર કરવી નહી બતાવવી નહી અથવા તેનો ફેલાવો કરવો નહી.

(છ) કોઈ સરઘસમાં જલતી અથવા પેટાવેલી મશાલ લઈ જવી નહી.

(જ) લોકોને અપમાન કરવાના ઈરાદાથી જાહેરમાં બુમો પાડવી નહી. ગીતે ગાવા નહી કે વાદ્ય વગાડવું નહીં.

આ હુકમ નીચે દર્શાવેલ વ્યક્તિ/વ્યક્તિઓને લાગુ પડશે નહી.

(૧) સરકારી નોકર કે કામ કરતી કોઈપણ વ્યક્તિને કે જેને ઉપરી અધિકારીએ સરકારી ફરજ બજાવવા, આવુ કોઈ હથિયાર લઈ જવાની આજ્ઞા આપેલ હોય,

(૨) જીલ્લા મેજીસ્ટ્રેટશ્રી, સુરત જીલ્લા પોલીસ વડાશ્રી, (રૂરલ) સુરતે અધિકૃત કરેલા અધિકારી કે કર્મચારી કે પોલીસ અધિકારીને તથા જેને શારીરીક અશક્તિને કારણે લાકડી, લાઠી લઈ જવાની જરૂરીયાત હોય તેવી વ્યક્તિ/વ્યક્તિઓ.

આજ રોજ તારીખ ૮મી ઓક્ટોબર, ૨૦૦૪ના રોજ મારી સહી અને સિક્કો કરી આપ્યો છે.

જે. બી. વોરા,
અધિક જિલ્લા મેજિસ્ટ્રેટ,
સુરત.

હુકમ

મુંબઈ પોલીસ અધિનિયમ, ૧૯૫૧ (સને ૧૯૫૧નો ૨૨માં) ની કલમ ૩૭ (૩) અન્વયે કાઢેલો.

નંબર એમએજી/વશી/૩૪૮૧૭/૨૦૦૪.-આગામી તા. ૧૩મી ઓક્ટોબર ૨૦૦૪ના રોજ ૧૬૪-વ્યારા (અ. જ. જા.) વિધાનસભા મત વિભાગની પેટા ચુંટણી યોજાનાર છે. તથા તારીખ ૧૪મી ઓક્ટોબર, ૨૦૦૪થી નવરાત્રી મહોત્સવ શરૂ થનાર છે. તેમજ તારીખ ૨૨મી ઓક્ટોબર, ૨૦૦૪ના રોજ દશેરાનો તહેવાર ઉજવાનાર હોય જેથી યોજાનાર ચુંટણી તથા તહેવારની ઉજવણી ખુબજ શાંતિથી અને કોમી એખલાસ ભર્યા વાતાવરણમાં થાય તે હેતુથી તારીખ ૧૧મી ઓકટોબર, ૨૦૦૪ થી ૨૫મી ઓકટોબર, ૨૦૦૪ સુધી (બને દિવસો સહિત) દરમ્યાન થનાર ઉજવણી અન્વયે સુરત જિલ્લામાં કાયદો અને વ્યવસ્થા જળવાઈ રહે તે હેતુથી જિલ્લા મેજિસ્ટ્રેટ સુરતના હકુમત હેઠળના સુરત (રૂરલ) જીલ્લામાં જાહેર શાંતિ અને સલામતી જાળવવા સારું માણસોનું સરઘસ કાઢવાની તેમજ સભા ભરવાની મનાઈ ફરમાવવાનું જરૂર જણાયું છે.

વાસ્તે હું, જે. બી. વોરા, અધિક જિલ્લા મેજિસ્ટ્રેટ, સુરત મુંબઈ પોલીસ અધિનિયમ-૧૯૫૧ (સને ૧૯૫૧ની ૨૨)માંની કલમ-૩૭ની પેટા કલમ (૩)થી મને મળેલ સત્તાની રૂએ ફરમાવું છું કે, સુરત (રૂરલ) જીલ્લામાં તા. ૧૧મી ઓકટોબર ૨૦૦૪થી તારીખ ૨૫મી ઓક્ટોબર ૨૦૦૪થી સુધી (બને દિવસો સુધ્ધા) ચાર કરતા વધુ માણસોની કોઈ સભા કરવી કે બોલાવવી નહી કે સરઘસ કાઢવું તેમજ ચારથી વધુ વ્યક્તિઓને ભેગા થવું નહી અથવા સરઘસ કાઢવું નહીં.

અપવાદ :-

(૧) આ હુકમ લગ્નના વરઘોડા, સીનેમા, ટાઉન, હોલ, સ્મશાન યાત્રા કે એસ. ટી. બસમાં મુસાફરી કરવા માંગતા મસ્જિદ, દેવળમાં પ્રાર્થના માટે જતી બોનોફાઈડ વ્યક્તિઓને લાગુ પડશે નહીં.

(૨) એક્ઝીક્યુટીવ મેજીસ્ટ્રેટશ્રીની પરવાનગી મેળવીને ભરાતી સભાને લાગુ પડશે નહી.

(૩) આ હુકમનો ભંગ અથવા ઉલ્લંઘન કરનારા મુંબઈ પોલીસ અધિનિયમ-૧૯૫૧ (સને ૧૯૫૧નો ૨૨ મો) ની કલમ-૧૩૫(૩) મુજબ અથવા ભારતના ફોજદારી અધિનિયમ-૧૮૬૨ની કલમ-૧૮૮ અનુસાર સજાને પાત્ર થશે.

આજ તારીખ ૮મી ઓકોટબર ૨૦૦૪ના રોજ મારી સહી કરી સિક્કા કરી આપ્યા.

જાહેરનામું

હુકમ

મુંબઈ પોલીસ અધિનિયમ-૧૯૫૧ ની કલમ ૩૭ (૪) અન્વયે કાઢેલો.

ક્રમાંક એમએજી/જાહેરનામું/૩૪૯૪૦૭/૨૦૦૪.-આગામી વિધાન સભા સામાન્ય ચુંટણી ૧૬૪ (અ.જ.જા.) અન્વયે તારીખ ૧૩મી ઓકટોબર, ૨૦૦૪ નાં રોજ ચુંટણી યોજાનાર છે. આ અંગે મત ગણતરી તા. ૧૬મી ઓકટોબર, ૨૦૦૪ના રોજ શ્રી આર. પી. ચૌહાણ આર્ટસ એન્ડ શ્રીમતી જે. કે. શાહ એન્ડ કે. ડી. શાહ કોમર્સ કોલેજ વ્યારા ખાતે સવારો ૮-૦૦ કલાકથી શરૂ થનાર છે. ઉપરોક્ત મત ગણતરી સમયે સુલેહ શાંતિ જળવાય રહે તેમજ કોઈ અનિચ્છનીય બનાવ ન બને તે હેતુસર મત ગણતરી સ્થળની આજુબાજુમાં ૧૦૦મીટર ઘેરાવામાં સેલ્યુલર ફોન, કોડલેસ ફોન, વાયરલેસ સેટ વિગેરેના વપરાશ ઉપર સંપૂર્ણ પ્રતિબંધ મૂકવો અનિવાર્ય જણાય છે.

જેથી હું, જે. બી. વોરા, અધિક જિલ્લા મેજિસ્ટ્રેટ, સુરત મુંબઈ પોલીસ અધિનિયમ ૧૯૫૧ની પેટા કલમ ૩૭ (૪) થી મને મળેલ સત્તાની રૂએ ફરમાવું છું કે, ઉપરોક્ત મતગણતરી કેન્દ્રની આસપાસ ૧૦૦ મીટરના ઘેરાવામાં તારીખ ૧૬મી ઓક્ટોબર, ૨૦૦૪ના રોજ સવારે ૮-૦૦ કલાકથી મતગણતરી પૂર્ણ થાય ત્યાં સુધી કોઈપણ વ્યક્તિ કે, રાજકીય પક્ષના કે, અપક્ષના કાર્યકરોને ૧૦૦ મીટરના ઘેરાવામાં સેલ્યુલર ફોન, કોડલેસ ફોન, વાયરલેસ સેટ લઈને હરવા ફરવાની કે, પ્રવેશ કરવાની કે તેનો ઉપયોગ કરવાની આથી મનાઈ ફરમાવું છું.

વધુમાં આદેશ કરું છું કે, આ હુકમ નીચેની વ્યક્તિઓને લાગુ પડશે નહી.

કાયદો અને વ્યવસ્થા તેમજ સલામતી વ્યવસ્થા સંભાળતા ફરજ પરના અધિકારીશ્રીઓ, ચુંટણી પંચ દ્વારા નિયુક્ત થયેલ નિરીક્ષકશ્રી અને મતગણતરીની કામગીરી સંભાળતા અધિકારીઓને આ સુચના લાગુ પડશે નહીં.

આ હુકમનો ભંગ અથવા ઉલ્લંઘન કરનાર ઈન્ડિયન પીનલ કોડની કલમ-૧૮૮ મુજબ શિક્ષાને પાત્ર થશે.

આજરોજ તારીખ ૧૨મી ઓક્ટોબર ૨૦૦૪ના રોજ મારી સહી અને સિક્કો કરી આપ્યો છે.

જે. બી. વોરા,
અધિક જિલ્લા મેજિસ્ટ્રેટ,
સુરત.

જાહેરનામું

હુકમ

મુંબઈ પોલીસ અધિનિયમ-૧૯૫૧ ની કલમ ૩૭ (૧) અન્વયે કાઢેલો.

ક્રમાંક મકડ/પી.ઓ.એલ./વશી/૨૬૨૬ થી ૨૬૩૫/૨૦૦૪.- મુંબઈ પોલીસ અધિનિયમ-૧૯૫૧(સને ૧૯૫૧નો ૨૨માં) અધિનિયમની કલમ ૩૭ (૧) પ્રમાણે મને મળેલ સત્તાની રૂએ હું. સી. બી. બલાત, અધિક જિલ્લા મેજીસ્ટ્રેટ, ડાંગ-આહવા આગામી નવરાત્રી, વિજયાદશમાં તથા શરદ પૂનમના તહેવારો તથા રમજાન માસને અનુલક્ષીને જિલ્લામાં જાહેર શાંતિ, કાયદો અને વ્યવસ્થાની પરિસ્થિતિ જાળવવા સારૂ જરૂરી ફરમાવું છું કે, ડાંગ જિલ્લામાં સમગ્ર વિસ્તારમાં કોઈપણ સમય માટે તારીખ ૧૪મી ઓક્ટોબર ૨૦૦૪ થી તારીખ ૨૯મી ઓક્ટોબર ૨૦૦૪ (બને દિવસો સહિત) ના સમય માટે નીચેના કૃત્યો કરવા પર પ્રતિબંધ ફરમાવું છું.

(ક) શસ્ત્રો, દંડા, ભાલા, સોટા, બંદુક, ચપ્પુ, છરી, લાકડી અથવા શારીરિક હિંસા પહોંચાડવામાં ઉપયોગ થઈ શકે તેવી બીજી ચીજો.

(ખ) કોઈપણ ક્ષયધર્મી અથવા સ્ફોટક પદાર્થ લઈ જવાની.

(ગ) પથ્થરો અથવા બીજા શસ્ત્રો અથવા સાધનો લઈ જવાની એકઠા કરવાની તથા તૈયાર કરવાની.

(ઘ) કોઈપણ સરઘસમાં જલતી અથવા પેટાવેલી મશાલ લઈ જવાની.

(ચ) વ્યક્તિઓ અથવા તેના શબ અથવા આકૃતિઓ અથવા પુતળા દેખાડવાની.

(છ) અપમાન કરવાના ઈરાદાથી બિભત્સ પોકારવાની, અશ્લીલ ગીતો ગાવાની તથા વાદ્ય વગાડવાની અથવા ટોળામાં ફરવાની.

(જ) જેનાથી સુરૂચિ અથવા નિતીનો ભંગ થાય તેવું ભાષણ કરવાની તેવા હાવભાવ કરવાની તેવી ચેષ્ઠા કરવાની તથા ચિત્રો, પત્રિકા, બોર્ડ અથવા બીજા કોઈપઅ પદાર્થ અથવા વસ્તુ તૈયાર કરવા બતાવાવા તથા ફેલાવો કરવાની.

આ હુકમ ખંડ (ક) નીચેના વ્યક્તિઓને લાગુ પડશે નહિ.

(૧) સરકારી નોકરીમાં કે કામ કરતી વ્યકિતઓ કે જેને તેનો ઉપરી અધિકારીએ આવું કોઈપણ હથિયાર લઈ જવા ફરમાવ્યું હોય તે વ્યક્તિઓ.

(૨) જિલ્લા પોલીસ અધિકારીશ્રી, ડાંગ અથવા તેણે અધિકૃત કરેલ કોઈપણ પોલીસ અધિકારીએ જેને શારિરીક અશકિતને કારણે અથવા લાઠી લઈ જવાની પરવાનગી આપી હોય તેવી વ્યકિતઓ;

(૩) જિલ્લા મેજિસ્ટ્રેટશ્રી, આ અર્થે ખાસ અધિકૃત કરે તેવી બીજી વ્યકિતઓ.

આ જાહેરનામાના કોઈ ખંડનો ભંગ અથવા ઉલ્લંઘન કરનારને સને ૧૯૫૧નાં મુંબઈ પોલીસ અધિનિયમ-૧૯૫૧ના ૨૨માં કાયદાની કલમ-૧૩૫ (૧) મુજબ ઓછામાં ઓછી ચાર માસની અને વધુ એક વર્ષની કેદની સજા થશે.

આજ રોજ તારીખ ૧૩મી ઓક્ટોબર, ૨૦૦૪નાં રોજ મારી સહી કરી સિક્કો કરી આપેલ છે.

જાહેરનામું

મુંબઈ પોલીસ અધિનિયમ-૧૯૫૧ ની કલમ ૩૭ (૩) હેઠળ.

ક્રમાંક/મકડ/પીઓએલ/વશી-૨૬૩૬ થી ૨૬૪૫/૨૦૦૪.- આગામી નવરાત્રી, વિજયાદશમી તથા શરદપૂનમના તહેવારો તથા રમજાન માસને અનુલક્ષીને જિલ્લામાં કાયદો અને વ્યવસ્થાની પરિસ્થિતિને જાળવવા સારૂ જરૂરી જણાતા મુંબઈ પોલીસ અધિનિયમ-૧૯૫૧ (સને ૧૯૫૧ના ૨૨માં)ની કલમ ૩૭(૩) અન્વયે મને મળેલ સત્તાની રૂએ હું સી. બી. બલાત, અધિક જિલ્લા મેજિસ્ટ્રેટ, ડાંગ-આહવા ફરમાવું છું કે, ડાંગ જિલ્લામાં સમગ્ર વિસ્તારમાં કોઈપણ સમય માટે તારીખ ૧૪મી ઓક્ટોબર, ૨૦૦૪ થી તારીખ ૨૯મી ઓક્ટોબર,

INDEX

૨૦૦૪ના સમય માટે ચાર કરતા વધુ માણસોની કોઈ સભા ભરવી નહી, કે સરઘસ કાઢવું નહી, તેમજ ચાર કરતા વધુ વ્યક્તિઓ એકત્ર/ભેગા થવું નહી.

વધુમાં હું આદેશ કરૂ છું કે, આ હુકમ નીચેનાઓને લાગુ પડશે નહી.

(૧) ફરજ પર સરકારી નોકરી અથવા રોજગારમાં હોય તેવી વ્યક્તિઓ.

(૨) ફરજ પર હોય તેવી ગૃહ રક્ષક દળની વ્યક્તિઓ.

(૩) કોઈ લગ્નના વરઘોડાને અથવા સ્મશાન યાત્રાને.

(૪) મંદિર, મસ્જિદ, દેવળમાં પ્રાર્થના કરતી બોનાફાઈડ વ્યક્તિઓ.

(૫) એસ. ટી. બસમાં મુસાફરી કરવા માંગતા વ્યક્તિઓ.

(૬) અત્રેથી આપવામાં આવેલ ખાસ કિસ્સા તરીકેની પરવાનગી.

સદર હુકમનો ભંગ કરનાર કોઈ પણ વ્યકિત સદરહુ અધિનિયમની કલમ-૧૩૫(૩) તથા ભારતના ફોજદારી અધિનિયમ-૧૮૬૦ની કલમ-૧૮૮ હેઠળ શિક્ષાને પાત્ર ઠરશે.

આજ તારીખ ૧૩મી ઓકટોબર ૨૦૦૪નાં રોજ મારી સહી કરી સિક્કો કરી આપેલ છે.

સી. બી. બલાત,
અધિક જિલ્લા મેજીસ્ટ્રેટ,
આહવા.

INDEX

જિલ્લા રજિસ્ટ્રાર દ્વારા

નં. નધણ/૩૯૯૪/ક-૩/૧૦૭૯/સે.-૩૫૩૪૬/૨૦૦૪.- આથી જાહેર કરે છે કે, ખોખરનેશ દૂધ ઉત્પાદક સ. મં. લી. મર્યાદિત સ્થળ ખોખરનેશ, તાલુકો રાણપુર, જિલ્લો અમદાવાદ.

સને ૧૯૬૧ નો ગુજરાત કાયદો (ગુજરાત સહકારી મંડળીઓનો કાયદો ૧૯૬૧)ની કલમ-૯ અન્વયે આજરોજ નોંધવામાં આવી છે.

અમદાવાદ, તા. ૨૮મી સપ્ટેમ્બર, ૨૦૦૪.

નં. નધણ/૪૦૧૧/ક-૩/૧૧૩૫/ઘ-૨૧૧૫૮/૨૦૦૪.- આથી જાહેર કરે છે કે, આકાશ (નારણપુરા) કો. ઓ. હાઉસીંગ સોસાયટી લી. મર્યાદિત સ્થળ સોલા, તાલુકો દસકોઈ, જિલ્લો અમદાવાદ.

સને ૧૯૬૧ નો ગુજરાત કાયદો (ગુજરાત સહકારી મંડળીઓનો કાયદો ૧૯૬૧)ની કલમ-૯ અન્વયે આજરોજ નોંધવામાં આવી છે.

અમદાવાદ, તા. ૭મી ઓકટોબર, ૨૦૦૪.

નં. નધણ/૪૦૦૯/ક-૩/૧૧૩૨/ઉ-૧૨૭૬૨/૨૦૦૪.- આથી જાહેર કરે છે કે, ફુલબાઈ મજુર કામદાર સહકારી મંડળી લી. મર્યાદિત સ્થળ રનોડા, તાલુકો ધોળકા, જિલ્લો અમદાવાદ.

સને ૧૯૬૧ નો ગુજરાત કાયદો (ગુજરાત સહકારી મંડળીઓનો કાયદો ૧૯૬૧)ની કલમ-૯ અન્વયે આજરોજ નોંધવામાં આવી છે.

અમદાવાદ, તા. ૭મી ઓકટોબર, ૨૦૦૪.

નં. નધણ/૪૦૦૮/ક-૩/૧૧૩૩/ઉ-૧૨૭૬૩/૨૦૦૪.- આથી જાહેર કરે છે કે, અનીશા મજુર કામદાર સહકારી મંડળી લી. મર્યાદિત સ્થળ થલતેજ, તાલુકો દસકોઈ, જિલ્લો અમદાવાદ.

સને ૧૯૬૧ નો ગુજરાત કાયદો (ગુજરાત સહકારી મંડળીઓનો કાયદો ૧૯૬૧)ની કલમ-૯ અન્વયે આજરોજ નોંધવામાં આવી છે.

અમદાવાદ, તા. ૭મી ઓકટોબર, ૨૦૦૪.

એ. બી. પટેલ,
જિલ્લા રજિસ્ટ્રાર,
સહકારી મડળીઓ, (રૂરલ),
અમદાવાદ.

નં. નધણ/૦૧/ક-૨/૭૪૪/ઘ-૨૦૪૩૭/૨૦૦૪.- આથી જાહેર કરે છે કે, ગોવિંદનિકેતન કો. ઓ. હા. સો. લી. મર્યાદિત સ્થળ જી. આઈ. ડી. સી., અંકલેશ્વર, રે. પ્લોટ નં. ૩૦૦૨/૪૮ થી ૩૦૦૨/૫૧ તાલુકો અંકલેશ્વર, જિલ્લો ભરૂચ.

સને ૧૯૬૧ નો ગુજરાત કાયદો (ગુજરાત સહકારી મંડળીઓનો કાયદો ૧૯૬૧)ની કલમ-૯ અન્વયે આજરોજ નોંધવામાં આવી છે.

ભરૂચ, તા. ૧૩મી ઓકટોબર, ૨૦૦૪.

આર. એમ. આસોડીયા,
જિલ્લા રજિસ્ટ્રાર,
સહકારી મડળીઓ,
ભરૂચ.

નં. નધણ/ સે. દૂ./૧૧૫૬/૦૧/ખ./સે. દૂ./૩૩૩૩૨/૨૦૦૪.- આથી જાહેર કરે છે કે, રોઝાવાડા દૂધ ઉત્પાદક સહકારી મંડળી લી. મર્યાદિત સ્થળ રોઝાવાડા, તાલુકો કપડવંજ, જિલ્લો ખેડા.

સને ૧૯૬૧ નો ગુજરાત કાયદો (ગુજરાત સહકારી મંડળીઓનો કાયદો ૧૯૬૧)ની કલમ-૯ અન્વયે આજરોજ નોંધવામાં આવી છે.

નડીયાદ, તા. ૨૯મી સપ્ટેમ્બર, ૨૦૦૪.

નં. નધણ / સે. દૂ./૧૧૫૮/૦૧/ખ./૪૩૬/સે. દૂ./૩૩૩૩૪/૨૦૦૪.- આથી જાહેર કરે છે કે, વડદલા દૂધ ઉત્પાદક સહકારી મંડળી લી. મર્યાદિત સ્થળ વડદલા, તાલુકો બાલાશિનોર, જિલ્લો ખેડા.

સને ૧૯૬૧ નો ગુજરાત કાયદો (ગુજરાત સહકારી મંડળીઓનો કાયદો ૧૯૬૧)ની કલમ-૯ અન્વયે આજરોજ નોંધવામાં આવી છે.

નડીયાદ, તા. ૬ઠ્ઠી ઓકટોબર, ૨૦૦૪.

એચ. એન. દરજી,
જિલ્લા રજિસ્ટ્રાર,
સહકારી મડળીઓ,
નડીયાદ.

વંચાણે લીધા :-

(૧) ગુજરાત સહકારી મંડળી અધિનિયમ, ૧૯૬૧ની કલમ-૮૧ની જોગવાઇ.

(૨) સ્પેશ્યલ ઓડીટરશ્રી મિલ્ક ઓડીટ ઓફિસ, વડોદરાનો તા, ૧૫-૭-૦૪નો ક્રમાંક અષણ/૧૩૧/ખ-૧/૨૩/૦૪ થી રજુ થયેલ ખાસ અહેવાલ.

(૩) અત્રેની કચેરીના તા. ૨-૮-૦૪ના જા.નં. વહટ/૦૧/ઘ-૧/૨૭૫/૦૪ થી આપેલ કારણદર્શક નોટીસ.

જા.નં. વહટ/૦૧/ઘ-૧/૩૬૮/૦૪.- ધી રવાલ દુધ ઉત્પાદક સહકારી મંડળી લી., મુ. રવાલ, તા, વાઘોડીયા, જિ. વડોદરાએ ગુજરાત સહકારી મંડળી અધિનિયમ, ૧૯૬૧ હેઠળ નોંધાયેલ સહકારી મંડળી છે. જેનો આ કામે હવે પછી ''મંડળી'' તરીકે ઉલ્લેખ કરવામાં આવેલ છે.

સદર મંડળીમાં સ્પેશ્યલ ઓડીટરશ્રી મિલ્ક ઓડીટ ઓફિસ, વડોદરાના આમુખ(૨) થી જણાવેલ ખાસ અહેવાલ મુજબ સદર મંડળીને વહીવટ હેઠળ લેવા માટે નીચેના કારણો જણાય છે.

(૧) મંડળીના સંચાલકોએ (૧) તા. ૧-૧૦-૦૩ થી ૩૧-૩-૦૩ (૨) તા. ૧-૪-૦૩ થી ૩૦-૬-૦૩ (૩) તા. ૧-૭-૦૩ થી ૩૦-૯-૦૩ તથા (૪) તા. ૧-૧૦-૦૩ થી ૩૧-૧૨-૦૩ સુધીના સમયના ઓડીટ મેમાના વારંવાર સુચનાઓ આપવા છતાં, દુરસ્તી અહેવાલ સાદર કરેલ નથી. મંડળીના સંચાલકોએ તેઓને સોંપેલ ફરજો બજાવવામાં ચૂક કરી, કલમ-૮૫નો ભંગ કરેલ છે.

(૨) મંડળીના મંત્રીશ્રીને પેટા નિયમ રજુ કરવા જણાવતા તેઓએ પેટા નિયમ નથી, તેમ જણાવી પેટા નિયમ રજુ કરેલ નથી, જે મંત્રીશ્રીની બેદરકારી છતી કરે છે.

(૩) મંડળીએ તા. ૨૭-૧૧-૨૦૦૦ની વાર્ષિક સાધારણ સભામાં ઠરાવ નં. ૩ થી જુના પેટા નિયમ રદ કરી, નવા પેટા નિયમ મંજુર કરવા માટેની દરખાસ્ત કરવા ઠરાવ કરેલ તે પ્રમાણે દરખાસ્ત કરેલ, પરંતુ દરખાસ્ત આપશ્રીની કચેરીની મંજુરી માટે આજદિન સુધી મોકલેલ નથી. અને તેમ કરીને મંડળીના મંત્રી તથા સંચાલકોએ બેદરકારી દાખવી છે તથા વાર્ષિક સાધારણ સભાના ઠરાવનો અમલ નહીં કરી, સભાસદોને અંધારામાં રાખ્યા છે.

(૪) પ્રાથમિક મંડળીઓમાં વ્યવસ્થાપક કમીટી ૧૧ સભ્યોની રાખવા તથા તેમાં ૧ અનુ. જાતિ અથવા જન જાતિના ઉમેદવારો માટે તથા ૧ નાના અથવા સિમાંત ખેડૂત માટે તેમજ ત્રણ જગ્યાઓ મહિલાઓ માટે અનામત રાખવા માટેની સરકારશ્રીની સુચનાઓ છે, તથા તે પ્રમાણે પેટા નિયમમાં સુધારો કરાવી લેવાની સુચનાઓ છે, છતાં મંડળીના સંચાલકોએ તેવી સુચનાનું પાલન નહીં કરી, સરકારશ્રીના અભિગમ વિરૂદ્ધ કામગીરી કરી રહ્યા છે.

(૫) વ્યવસ્થાપક કમિટિની મીટીંગ પ્રતિ માસે મળવી જોઇએ. એપ્રિલ-૦૩ તથા સપ્ટે.-૦૩ દરમ્યાન વ્યવસ્થાપક કમીટીની મીટીંગ મળી નથી. આમ, મંડળીના સંચાલકોને વ્યવસ્થાપક કમીટી નિયમિત બોલાવવામાં રસ જણાતો નથી.

(૬) મંડળીના પેટા નિયમ અનુસાર મંડળીની વ્યવસ્થાપક કમીટીએ મંડળીના હિસાબ તપાસવા જોઇએ રોકડ સિલકની ગણત્રી કરવી જોઇએ. રોજમેળમાં પ્રમુખ અથવા વ્યવસ્થાપક કમીટીના સભ્યને અધિકાર આપવો જોઇએ, જે કરેલ નથી. રોજમેળમાં ફકત મંત્રીશ્રી જ સહી કરે છે. પ્રમુખશ્રી સહી કરતા નથી.

(૭) પેટા નિયમ મુજબ વ્યવસ્થાપક કમીટીએ હિસાબ તપાસણી યાદી ધ્યાનમાં લેવી જોઇએ અને તેમાં કરેલ સુચનાઓનો અમલ કરવા તજવીજ કરવી જોઇએ તથા ઓડીટ મેમો મળ્યાની તારીખથી એક માસમાં દુરસ્તી અહેવાલ મોકલી આપવો જોઇએ, જેનો વ્યવસ્થાપક કમીટી જાણી બુઝીને અમલ કરતી નથી.

(૮) વ્યવસ્થાપક કમીટીએ મંડળીની સિલક, ચોપડા, સાધન-ઓજાર, માલસ્ટોક અંગે સ્પષ્ટ જવાબદારી નક્કી કરવી જોઇએ, જે કરી નથી.

(૯) વ્યવસ્થાપક કમીટીએ મંડળીની સિલક તથા સ્ટોકના નુકસાનીમાંથી બચવા માટે વિમો લેવો જોઇએ, જે લીધો નથી.

(૧૦) મંડળીએ મંત્રી સિવાયના કોઇ કર્મચારીઓના જામીનો લીધા નથી.

(૧૧) પ્રમુખશ્રી તથા મંત્રીશ્રીએ નિયત કરેલ સિલક કરતાં વધારની સિલક બેંકમાં જમા કરાવી દેવી જોઇએ,જેનો અમલ થતો નથી.

(૧૨) પ્રમુખશ્રીએ ઓછામાં ઓછી દર ત્રણ માસે એકવાર માલસ્ટોક, ઓજારો, ડેડસ્ટોકની ચકાસણી કરવી જોઇએ, જેનો અમલ થતો નથી. પરિણામે મંડળીમાં દાણ સ્ટોક વધુ પ્રમાણમાં હોવાની બાબતથી પ્રમુખશ્રી વાકેફ રહેતા નથી અથવા જાણીબુઝીને તેમ કરવામાં આવતું નથી.

(૧૩) ખર્ચના વાઉચરો ઉપર પ્રમુખશ્રી સહી કરતા નથી. રોજમેળ રોજેરોજ લખાતો નથી. દશ-દશ દિવસે લખવામાં આવે છે. સિલક શબ્દોમાં લખવામાં આવતી નથી.

(૧૪) દાણ ખરીદી સ્ટોકપત્રકમાં જે તે તારીખે જમા કરવામાં આવતી નથી તથા નિયમિત જે તે તારીખે રોજમેળમાં પણ જમાં ખર્ચ કરવામાં આવતી નથી.

(૧૫) જિલ્લા સહકારી સંઘની પરવાનગી મેળવ્યા સિવાય ધર્માદા ફંડમાંથી રૂા. ૧,૧૦૦/-ની ખુરશીઓ પ્રાથમિક શાળામાં આપેલ છે, જે અંગે પ્રાથમિક શાળાની પહોંચ પણ મેળવી નથી અને તેમ કરીને સહકારી મંડળીઓના કાયદાની કલમ-૭૦નો ભંગ કરેલ છે.

(૧૬) મંડળીમાં દાણનો સ્ટોક વધુ પડતો રહે છે, સ્ટોક પત્રકે દાણ સ્ટોક હોવા છતાં દાણની ખરીદી થાય છે જે બરાબર નથી. વધુમાં પેટા નિયમમાં સામાન્ય રીતે ઉધાર વેચાણની જોગવાઇ હોતી નથી. મંડળીએ કેટલાક સભાસદોને દાણ ઉપલક વેચાણ કરેલ છે. ઉપલક વેચાણ સંબંધે કોઇ ઉધાર બીલ કે કોઇ પહોંચ / વાઉચર આધાર લેવામાં આવતો નથી તથા નિયમિત દાણનો વકરો દુધ બીલમાંથી કપાત કરવામાં આવતો નથી, આ પદ્ધતિ અયોગ્ય છે. ઉપલક વેચાણ બંધ કરવા મંડળીને વારંવાર સુચનાઓ આપવા છતાં મંડળી ઉપલક વેચાણ ચાલુ રાખે છે. આમ મંડળીના સંચાલકો ઓડીટમાં કરેલ સુચનાનો અમલ કરતા નથી તથા મનસ્વી વહીવટ કરે છે, જે પદ્ધતિ જોખમી હોવાનુ અને ભવિષ્યમાં મંડળીને નુકસાન કારક નિવડવાનું જણાય છે. તપાસણીના સમયે મંડળી કુલ : ૬૯૧ ગુણ દાણ ઉપલક વેચાણ કર્યાની હકીકત ધ્યાને આવેલ છે.

(૧૭) મંડળી વડોદરા જિલ્લા સહકારી સંઘને શિક્ષણ ફંડ ચુકવતી નથી.

(૧૮) મંડળીમાં નબળા દુધની ખરીદી થાય છે તથા ગાયનું દુધ વધુ પ્રમાણમાં એસ. એન. એફ.માં ગયેલ છે, જેને અટકાવવા મંડળીના સંચાલકોએ કોઇ અસરકારક કામગીરી કરી નથી, પરિણામે મંડળીના દુધના ભાવો ઓછા મળતાં નુકસાન થવાનો સંભવ છે.

આમ, ઉપરોકત વિગતો જોતાં, મંડળીના કાર્યવાહકોને મંડળી ચલાવવામાં રસ હોવાનું જણાતું નથી, વારંવાર સુચનાઓ આપવા છતાં, તેઓ, તેઓની ફરજો, જવાબદારીઓ નિભાવવામાં નિષ્ફળ

...યેલ છે. મંડળીના સંચાલકો મંત્રીને કાયદા-કાનૂન તથા પેટા નિયમનું પાલન કરવાની ઇચ્છાવૃત્તિ હોવાનું જણાતું નથી. આથી દુધ ભરતા સભાસદોને ભવિષ્યમાં આર્થિક નુકસાન વેઠવુ પડે તેવી પરિસ્થિતિ સર્જાય તેમ હોઇ, સહકારી કાયદાની કલમ-૮૧ અન્વયે વહીવટદારની નિમણુંક કરવાનું તારણ ઉપસ્થિત થતાં અત્રેની કચેરીની તા. ૨-૮-૦૪ થી કારણદર્શક નોટીસથી તા. ૧૬-૮-૦૪ના રોજ હાજર રહી રજુઆત કરવાની તક આપવામાં આવેલ હતી. મંડળી તરફથી રૂબરૂમાં હાજર થઇ, જવાબ કરવા મુદત માંગતા તા. ૩૦-૮-૦૪ની મુદત આપેલ. સદર તારીખે મંડળી તરફથી લેખિતમાં રજુઆત કરેલ, પરંતુ તેઓએ કરેલ રજુઆત ગ્રાહ્ય રાખવાપાત્ર ન હોઇ મંડળીનો વહીવટ સહકારી કાયદા-કાનૂન અને પેટા નિયમ મુજબ ચાલતો ન હોઇ, ગુજરાત સહકારી મંડળી અધિનિયમ, ૧૯૬૧ની કલમ-૮૧ હેઠળ નીચે મુજબનો હુકમ કરવામાં આવે છે.

હુકમ

હું, ડી. જી. દલાલ, જિલ્લા રજિસ્ટ્રાર, સહકારી મંડળીઓ, વડોદરાને ગુજરાત સહકારી મંડળી અધિનિયમ, ૧૯૬૧ની કલમ-૮૧ અન્વયે પ્રાપ્ત થયેલ સત્તાની રૂએ ધી રવાલ દુધ ઉત્પાદક સહકારી મંડળી લી., મુ. રવાલ, તા. વાઘોડીયા, જિ. વડોદરાની વ્યવસ્થાપક કમીટીના સભ્યોને બરતરફ કરી, વડોદરા જિલ્લા સહકારી દુધ ઉત્પાદક સંઘ લી., વડોદરાની વહીવટદાર તરીકે મંડળીનો ચાર્જ સંભાળે તે તારીખથી એક વર્ષની મુદત માટે નિમણુંક કરૂં છું. તેઓએ નીચે જણાવેલ શરતો મુજબ કામગીરી કરવાની રહેશે.

(૧) મંડળીના રોજબરોજના કામકાજ અંગેનો ચાલુ ખર્ચ તેમજ વહીવટદારની મુસાફરી ખર્ચ રાબેતા મુજબ મંડળીના ભંડોળમાંથી પાડવાનો રહેશે.

(૨) નિમણુંક દરમ્યાન મંડળીની વ્યવસ્થાપક કમીટીના તમામ હક્કો ભોગવવા અને મંડળીની તમામ કામગીરી અત્રેથી દેખરેખ અને સંમતિ હેઠળ કરવાની રહેશે.

(૩) વહીવટદારે મંડળીનો પ્રગતિ અહેવાલ અને હિસાબી પત્રકો દર માસે આ કચેરીને રજુ કરવાના રહેશે તેમજ મંડળીના હિતમાં કામગીરી કરવાની રહેશે.

(૪) વહીવટદારશ્રીએ મંડળીનો વહીવટ કાયદા-કાનૂન અને પેટા નિયમ આધિન રહીને કરવાનો રહેશે.

(૫) મંડળીના કાર્યાલય પર નિયમિત હાજરી આપવાની રહેશે.

વડોદરા, તારીખ ૬ઠ્ઠી ઓકટોબર, ૨૦૦૪.

વંચાણે લીધા :-

(૧) ગુજરાત સહકારી મંડળી અધિનિયમ, ૧૯૬૧ની કલમ-૮૧ની જોગવાઇ.

(૨) અત્રેની કચેરીની ''જ-૧'' શાખાની તા. ૨-૭-૨૦૦૪ની કાર્યાલય નોંધ.

(૩) અત્રેની કચેરીની તા. ૧૬-૮-૦૪ની કારણદર્શક નોટીસ ક્રમાંક વહટ/૦૧/ધ-૧/૨૯૮/૨૦૦૪.

જા.નં. વહટ/૦૧/ધ-૧/૩૬૯/૦૪.- ધી પુડા દુધ ઉત્પાદક સહકારી મંડળી લી., પુડા, તા. ડભોઇ, જિ. વડોદરાએ ગુજરાત સહકારી મંડળી અધિનિયમ ૧૯૬૧ હેઠળ નોંધાયેલ સહકારી મંડળી છે, જેનો હવે પછી આ કામે ''મંડળી'' તરીકે ઉલ્લેખ કરવામાં આવેલ છે.

ઉપરોકત મંડળીના વહીવટ બાબતે સભાસદોની રજુઆતના સંદર્ભે આમુખ(૨)થી જણાવ્યા મુજબ મંડળીમાં નીચે જણાવેલ કારણોસર સહકારી કાયદની કલમ-૮૧ હેઠળ વહીવટદારની નિમણુંક કરવા નીચેના કારણો જણાય છે.

(૧) છેલ્લા ૧૧ વર્ષથી કોઇપણ સભાસદોને બોનસ આપવામાં આવતું નથી.

(૨) હાલ ચાલુ સાલે રૂા. ૩૫,૦૦૦/- જેટલી ભાવફેરની રકમ આવેલ છે, તેની જાણ કોઇ ગ્રાહકને કરેલ નથી કે પ્રમુખ ગ્રાહકોને ચુકવતા નથી.

(૩) ૧૧ વર્ષથી કોઇપણ વર્ષે સાધારણ સભા બોલાવવામાં આવતી નથી કે સભાસદોને જાણ કરવામાં આવતી નથી.

(૪) ૬૦ દિવસ દુધ ભરવા છતાં, નવીન સભાસદો બનાવવામાં આવતા નથી.

(૫) અમુક ખર્ચના ખોટા ઠરાવો કરી, બીલો બનાવી, મંડળીમાં ઉધારીને પ્રમુખશ્રી રૂપીયા ઉપાડી ચાઉ કરી જાય છે.

(૬) સ્થાનિક દુધ વેચાણની પાવતી આપવામાં આવતી નથી કે રજીસ્ટરમાં નોંધ કરવામાં આવતી નથી.

(૭) પ્રમુખશ્રી ચૂંટણીનું જાહેરનામું બહાર પાડયા સિવાય, જાતે જ પ્રમુખ બની જાય છે.

(૮) સભાસદ લાભાર્થીને વિમાના રૂા. ૨૦,૦૦૦/- બરોડા ડેરી દ્વારા મળે છે જેમાંથી રૂા. ૧૦,૦૦૦/- પ્રમુખશ્રી લાભાર્થી પાસેથી લઇ લે છે.

(૯) મશીન હોવા છતાં મશીન ઉપર દુધના ફેટ કાઢવામાં આવતા નથી. પ્રમુખશ્રી પોતાના દુધના ફેટ ઉંચા મુકે છે.

(૧૦) સભાસદના ભેંસના ફેટ ઉંચા હોવા છતાં, ઓછા મુકવામાં આવે છે.

(૧૧) પેમેન્ટ રજીસ્ટરમાં છેલ્લા ઘણા સમયથી સભાસદોની સહીઓ લેવામાં આવતી નથી અને દુધના હિસાબોમાં ભૂલો થતાં ઝઘડા થાય છે.

(૧૨) મંડળીનું ઓડીટ સ્થળ ઉપર ન થતાં, બાજુના ગામે કરી, ખામીઓ કાઢતા નથી. રૂપિયા લઇને જતા રહે છે, ભ્રષ્ટાચાર વધી રહેલ છે.

INDEX

(૧૩) જે તે સમયે અમુક સભ્યો કમી કરી, પોતાના ઘરના વ્યકિતને સભ્ય તરીકે નીમે છે, હાલ કમીટી સભ્યો પણ પોતાના ઘરના છે.

(૧૪) ભેંસોની લોનના નાણાંની વસુલાત મંડળી દ્વારા થયેલ છે, પરંતુ બેન્કમાં જમા થયેલ નથી.

આમ, ઉપરોકત વિગતો જોતાં મંડળીનો વહીવટ પેટા નિયમ અને કાયદા કાનૂન અનુસાર ચાલતો ન હોઇ, મંડળીના વહીવટકર્તા મનસ્વી રીતે વહીવટ ચલાવતા હોઇ, સભાસદોના હિતમાં સહકારી કાયદાની કલમ-૮૧ અન્વયે વહીવટદારની નિમણુંક કરવાનું તારણ ઉપસ્થિત થતાં, અત્રેની કચેરીની તારીખ ૧૬-૮-૨૦૦૪ની કારણદર્શક નોટીસથી તા. ૩૦-૮-૨૦૦૪ના રોજ હાજર રહી રજુઆત કરવાની તક આપવામાં આવેલ, પરંતુ સદર તારીખે રજા જાહેર થતાં, તારીખ ૨૦-૯-૨૦૦૪ના રોજ આપેલ તારીખે મંડળી તરફથી રૂબરૂ હાજર થઇ, મંડળીનો વહીવટ તેઓની જાણ બહાર થતો હોઇ, વહીવટ એકહથ્થું ચાલતો હોઇ મંડળીમાં વહીવટદાર નિમવા સંમતિ આપેલ, આથી મંડળીનો વહીવટ સહકારી કાયદા કાનુન અને પેટા નિયમ મુજબ ચાલતો ન હોઇ ગુજરાત સહકારી મંડળી અધિનિયમ, ૧૯૬૧ની કલમ-૮૧ હેઠળ નીચે મુજબનો હુકમ કરવામાં આવે છે.

હુકમ

હું, ડી. જી. દલાલ, જિલ્લા રજિસ્ટ્રાર, સહકારી મંડળીઓ, વડોદરાને ગુજરાત સહકારી મંડળી અધિનિયમ, ૧૯૬૧ની કલમ-૮૧ અન્વયે પ્રાપ્ત થયેલ સત્તાની રૂએ ધી પૂડા દુધ ઉત્પાદક સહકારી મંડળી લી., મુ. પુડા, તા. ડભોઇ, જિ. વડોદરાની વ્યવસ્થાપક કમીટીના સભ્યોને બરતરફ કરી, વડોદરા જિલ્લા સહકારી દુધ ઉત્પાદક સંઘ લી., વડોદરાની વહીવટદાર તરીકે મંડળીનો ચાર્જ સંભાળે તે તારીખથી એક વર્ષની મુદત માટે નિમણુંક કરૂં છું. તેઓએ નીચે જણાવેલ શરતો મુજબ કામગીરી કરવાની રહેશે.

(૧) મંડળીના રોજબરોજના કામકાજ અંગેનો ચાલુ ખર્ચ તેમજ વહીવટદારનો મુસાફરી ખર્ચ રાબેતા મુજબ મંડળીના ભંડોળમાંથી પાડવાનો રહેશે.

(૨) નિમણુંક દરમ્યાન મંડળીની વ્યવસ્થાપક કમીટીના તમામ હક્કો ભોગવવા અને મંડળીની તમામ કામગીરી અત્રેની દેખરેખ અને સંમતિ હેઠળ કરવાની રહેશે.

(૩) વહીવટદારે મંડળીનો પ્રગતિ અહેવાલ અને હિસાબી પત્રકો દર માસે આ કચેરીને રજુ કરવાના રહેશે. તેમજ મંડળીના હિતમાં કામગીરી કરવાની રહેશે.

(૪) વહીવટદારશ્રીએ મંડળીનો વહીવટ કાયદા-કાનૂન અને પેટા નિયમોને આધિન રહીને કરવાનો રહેશે.

(૫) મંડળીના કાર્યાલય પર નિયમિત સમયે હાજરી આપવાની રહેશે.

વડોદરા, તારીખ ૧૩મી ઓકટોબર, ૨૦૦૪.

ડી. જી. દલાલ,
જિલ્લા રજિસ્ટ્રાર,
સહકારી મંડળીઓ, વડોદરા.

સંયુકત નિયામક (ટેક્ષ.) કુટીર અને ગ્રામોદ્યોગ દ્વારા

વંચાણે લીધા :-

(૧) અત્રેની કચેરીનો તા. ૧૯-૮-૨૦૦૪નો આદેશ ક્રમાંક જીઉકે/વલડ/ફડચ/ઉ/૧૧૨૫૩/૧૧/૦૪.

જા. નં. ઉખસ/ફડચ/ઉ/૧૧૨૫૩/૨૪૧/૦૪.- શ્રી પિંપરી વિ. સુથારી કારીગરોની ઔદ્યોગિક સહકારી મંડળી લી., પિંપરી, તા. આહવા, જિ. ડાંગને આમુખ-૧ વાળા આ કચેરીના આદેશથી ગુજરાત સહકારી મંડળીઓના સને ૧૯૬૧ના અધિનિયમની કલમ-૧૦૭ (૧)ના પેટા ખંડ (ક) (૧) (ગ) (૨) (૪) અન્વયે ફડચામાં લઇ જવા વચગાળાનો હુકમ કરી, તેવા હુકમ સામે રજુઆત કરવાની યોગ્ય મુદત આપવામાં આવતા મંડળીએ આ કચેરીને કોઇ રજુઆત કરેલ નથી.

આદેશ

શ્રી પિંપરી વિ. સુથારી કારીગરોની ઔદ્યોગિક સહકારી મંડળી લી., પિંપરી, તા. આહવા, જિ. ડાંગ કે જેની નોંધણી સહકારી કાયદા હેઠળ નોંધણી ક્રમાંક ઉ/૧૧૨૫૩, તા. ૨૯-૯-૧૯૯૭ થી થયેલ છે. તેને અત્રેની કચેરીના આમુખ-૧ના તા. ૧૯-૮-૨૦૦૪ના હુકમ ક્રમાંક જીઉકે/વલડ/ફડચ/ઉ/૧૧૨૫૩/૧૧/૦૪ થી ફડચામાં લઇ જવાનો વચગાળાનો આદેશ આપવામાં આવેલ છે. જેને આથી ગુજરાત સહકારી મંડળીઓના અધિનિયમ ૧૯૬૧ની કલમ-૧૦૭ (૩) હેઠળ બહાલી આપતો મંડળીને ફડચામાં લઇ જવાનો અંતિમ આદેશ આપવામાં આવે છે. અને આ અંગે નિમાયેલ ફડચા અધિકારી શ્રીમતી સી. જે. ભાવસાર લગત જિલ્લા ઉદ્યોગ કેન્દ્ર, વલસાડે ફડચાની કામગીરી આ આદેશની તારીખથી નિયત મુદતમાં પૂર્ણ કરવાની રહેશે.

વલસાડ, તારીખ ૭મી ઓકટોબર, ૨૦૦૪.

વંચાણે લીધા :-

(૧) અત્રેની કચેરીનો તા. ૧૯-૮-૨૦૦૪નો આદેશ ક્રમાંક જીઉકે/વલડ/ફડચ/ઉ/૯૨૮૧/૮૮/૦૪.

જા. નં. ઉખસ/ફડચ/ઉ/૯૨૮૧/૨૪૮/૦૪.- શ્રી કેલિયા વિ. આદિ. હાથશાળ એન્ડ પાવરલુમ ઉત્પા. સહકારી મંડળી લી., કેલિયા, તા. વાંસદા, જિ. નવસારીને આમુખ-૧ વાળા આ કચેરીના આદેશથી ગુજરાત સહકારી મંડળીઓના સને ૧૯૬૧ના અધિનિયમની કલમ-૧૦૭ (૧)ના પેટા ખંડ (ક) (૧) (ગ) (૨) (૪) અન્વયે ફડચામાં લઇ જવા વચગાળાનો હુકમ કરી, તેવા હુકમ સામે રજુઆત કરવાની યોગ્ય મુદત આપવામાં આવતા મંડળીએ આ કચેરીને કોઇ રજુઆત કરેલ નથી.

આદેશ

શ્રી કેલિયા વિ. આદિ. હાથશાળા એન્ડ પાવરલૂમ ઉત્પા. સહકારી મંડળી લી., કેલિયા, તા. વાંસદા, જિ. નવસારી કે જેની નોંધણી

સહકારી કાયદા હેઠળ નોંધણી ક્રમાંક ઉ/૯૨૮૧, તા. ૧૬-૩-૧૯૯૫થી થયેલ છે. તેને અત્રેની કચેરીના આમુખ-૧ના તા. ૧૯-૮-૨૦૦૪ના હુકમ ક્રમાંક જીઉકે/વલડ/ફડચ/ઉ/૯૨૮૧/૮૮/૦૪ થી ફડચામાં લઇ જવાનો વચગાળાનો આદેશ આપવામાં આવેલ છે. જેને આથી ગુજરાત સહકારી મંડળીઓના અધિનિયમ ૧૯૬૧ની કલમ-૧૦૭ (૩) હેઠળ બહાલી આપતો મંડળીને ફડચામાં લઇ જવાનો અંતિમ આદેશ આપવામાં આવે છે. અને આ અંગે નિમાયેલ ફડચા અધિકારી શ્રીમતી સી. જે. ભાવસાર લગત જિલ્લા ઉદ્યોગ કેન્દ્ર વલસાડે ફડચાની કામગીરી આ આદેશની તારીખથી નિયત મુદતમાં પૂર્ણ કરવાની રહેશે.

વલસાડ, તારીખ ૭મી ઓકટોબર, ૨૦૦૪.

વંચાણે લીધા :-

(૧) અત્રેની કચેરીનો તા. ૧૯-૮-૨૦૦૪નો આદેશ ક્રમાંક જીઉકે/વલડ/ફડચ/ઉ/૯૨૬૨/૯૫/૦૪.

જા. નં. ઉખસ/ફડચ/ઉ/૯૨૬૨/૨૪૯/૦૪.- શ્રી કણભાઈ ઈંટ ઉત્પાદક સહકારી મંડળી લી., કણભાઈ, તા. ચીખલી, જિ. નવસારીને આમુખ-૧ વાળા આ કચેરીના આદેશથી ગુજરાત સહકારી મંડળીઓના સને ૧૯૬૧ના અધિનિયમની કલમ-૧૦૭ (૧)ના પેટા ખંડ (ક) (૧) (ગ) (૨) (૪) અન્વયે ફડચામાં લઇ જવા વચગાળાનો હુકમ કરી, તેવા હુકમ સામે રજુઆત કરવાની યોગ્ય મુદત આપવામાં આવતા મંડળીએ આ કચેરીને કોઇ રજુઆત કરેલ નથી.

આદેશ

શ્રી કણભાઈ ઈંટ ઉત્પાદક સહકારી મંડળી લી., કણભાઈ, તા. ચીખલી, જિ. નવસારી કે જેની નોંધણી સહકારી કાયદા હેઠળ નોંધણી ક્રમાંક ઉ/૯૨૬૨, તા. ૧૩-૭-૧૯૯૨થી થયેલ છે. તેને અત્રેની કચેરીના આમુખ-૧ના તા. ૧૯-૮-૨૦૦૪ના હુકમ ક્રમાંક જીઉકે/વલડ/ફડચ/ઉ/૯૨૬૨/૯૫/૦૪ થી ફડચામાં લઇ જવાનો વચગાળાનો આદેશ આપવામાં આવેલ છે. જેને આથી ગુજરાત સહકારી મંડળીઓના અધિનિયમ ૧૯૬૧ની કલમ-૧૦૭ (૩) હેઠળ બહાલી આપતો મંડળીને ફડચામાં લઇ જવાનો અંતિમ આદેશ આપવામાં આવે છે. અને આ અંગે નિમાયેલ ફડચા અધિકારી શ્રીમતી સી. જે. ભાવસાર લગત જિલ્લા ઉદ્યોગ કેન્દ્ર, વલસાડે ફડચાની કામગીરી આ આદેશની તારીખથી નિયત મુદતમાં પૂર્ણ કરવાની રહેશે.

વલસાડ, તારીખ ૭મી ઓકટોબર, ૨૦૦૪.

વંચાણે લીધા :-

(૧) અત્રેની કચેરીનો તા. ૧૯-૮-૨૦૦૪નો આદેશ ક્રમાંક જીઉકે/વલડ/ફડચ/ઉ/૧૦૪૭૮/૧૪૪/૦૪.

જા. નં. ઉખસ/ફડચ/ઉ/૧૦૪૭૮/૨૭૦/૦૪.- શ્રી રંભાસ વિ. આદિ. સિવણ કારીગરોની ઔદ્યોગિક સહકારી મંડળી લી., રંભાસ, તા. આહવા, જિ. ડાંગને આમુખ-૧ વાળા આ કચેરીના આદેશથી ગુજરાત સહકારી મંડળીઓના સને ૧૯૬૧ના અધિનિયમની કલમ-૧૦૭ (૧)ના પેટા ખંડ (ક) (૧) (ગ) (૨) (૪) અન્વયે ફડચામાં લઇ જવા વચગાળાનો હુકમ કરી, તેવા હુકમ સામે રજુઆત કરવાની યોગ્ય મુદત આપવામાં આવતા મંડળીએ આ કચેરીને કોઇ રજુઆત કરેલ નથી.

આદેશ

શ્રી રંભાસ વિ. આદિ. સિવણ કારીગરોની ઔદ્યોગિક સહકારી મંડળી લી., રંભાસ, તા. આહવા, જિ. ડાંગ કે જેની નોંધણી સહકારી કાયદા હેઠળ નોંધણી ક્રમાંક ઉ/૧૦૪૭૮, તા. ૧-૧૧-૧૯૯૩થી થયેલ છે. તેને અત્રેની કચેરીના આમુખ-૧ના તા. ૧૯-૮-૨૦૦૪ના હુકમ ક્રમાંક જીઉકે/વલડ/ફડચ/ઉ/૧૦૪૭૮/૧૪૪/૦૪ થી ફડચામાં લઇ જવાનો વચગાળાનો આદેશ આપવામાં આવેલ છે. જેને આથી ગુજરાત સહકારી મંડળીઓના અધિનિયમ ૧૯૬૧ની કલમ-૧૦૭ (૩) હેઠળ બહાલી આપતો મંડળીને ફડચામાં લઇ જવાનો અંતિમ આદેશ આપવામાં આવે છે. અને આ અંગે નિમાયેલ ફડચા અધિકારી શ્રીમતી સી. જે. ભાવસાર લગત જિલ્લા ઉદ્યોગ કેન્દ્ર, વલસાડે ફડચાની કામગીરી આ આદેશની તારીખથી નિયત મુદતમાં પૂર્ણ કરવાની રહેશે.

વલસાડ, તારીખ ૭મી ઓકટોબર, ૨૦૦૪.

વંચાણે લીધા :-

(૧) અત્રેની કચેરીનો તા. ૨૪-૮-૨૦૦૪નો આદેશ ક્રમાંક જીઉકે/વલડ/ફડચ/ઉ/૧૧૫૧/૧૫૨/૦૪.

જા. નં. ઉખસ/ફડચ/ઉ/૧૧૫૧/૨૬૩/૦૪.- શ્રી વલસાડ-પારડી વાંસ કામદાર સહકારી મંડળી લી., વલસાડ-પારડી, તા. વલસાડ, જિ. વલસાડને આમુખ-૧ વાળા આ કચેરીના આદેશથી ગુજરાત સહકારી મંડળીઓના સને ૧૯૬૧ના અધિનિયમની કલમ-૧૦૭ (૧)ના પેટા ખંડ (ક) (૧) (ગ) (૨) (૪) અન્વયે ફડચામાં લઇ જવા વચગાળાનો હુકમ કરી, તેવા હુકમ સામે રજુઆત કરવાની યોગ્ય મુદત આપવામાં આવતા મંડળીએ આ કચેરીને કોઇ રજુઆત કરેલ નથી.

આદેશ

શ્રી વલસાડ-પારડી વાંસ કામદાર સહકારી મંડળી લી., વલસાડ-પારડી, તા. વલસાડ, જિ. વલસાડ કે જેની નોંધણી સહકારી કાયદા હેઠળ નોંધણી ક્રમાંક ઉ/૧૧૫૧, તા. ૩-૧૧-૧૯૭૨થી થયેલ છે. તેને અત્રેની કચેરીના આમુખ-૧ના તા. ૨૪-૮-૨૦૦૪ના હુકમ ક્રમાંક જીઉકે/વલડ/ફડચ/ઉ/૧૧૫૧/૧૫૨/૦૪ થી ફડચામાં લઇ જવાનો વચગાળાનો આદેશ આપવામાં આવેલ છે. જેને આથી ગુજરાત સહકારી મંડળીઓના અધિનિયમ ૧૯૬૧ની કલમ-૧૦૭ (૩) હેઠળ બહાલી આપતો મંડળીને ફડચામાં લઇ જવાનો અંતિમ આદેશ આપવામાં આવે છે. અને આ અંગે નિમાયેલ ફડચા અધિકારી શ્રીમતી સી. જે. ભાવસાર લગત જિલ્લા ઉદ્યોગ કેન્દ્ર, વલસાડે ફડચાની કામગીરી આ આદેશની તારીખથી નિયત મુદતમાં પૂર્ણ કરવાની રહેશે.

વલસાડ, તારીખ ૭મી ઓકટોબર, ૨૦૦૪.

વંચાણે લીધા :-

(૧) અત્રેની કચેરીનો તા. ૧૯-૮-૨૦૦૪નો આદેશ ક્રમાંક જીઉકે/વલડ/ફડચ/ઉ/૯૨૭૭/૨૫/૦૪.

જા. નં. ઉખસ/ફડચ/ઉ/૯૨૭૭/૨૫૬/૦૪.- શ્રી મોટાપોંઢા વિ. મહિલા ઔદ્યોગિક સહકારી મંડળી લી., મોટાપોંઢા, તા. કપરાડા, જિ. વલસાડને આમુખ-૧ વાળા આ કચેરીના આદેશથી ગુજરાત સહકારી મંડળીઓના સને ૧૯૬૧ના અધિનિયમની કલમ-૧૦૭ (૧)ના પેટા ખંડ (ક) (૧) (ગ) (૨) (૪) અન્વયે ફડચામાં લઇ જવા વચગાળાનો હુકમ કરી, તેવા હુકમ સામે રજુઆત કરવાની યોગ્ય મુદત આપવામાં આવતા મંડળીએ આ કચેરીને કોઇ રજુઆત કરેલ નથી.

આદેશ

શ્રી મોટાપોંઢા વિ. મહિલા ઔદ્યોગિક સહકારી મંડળી લી., મોટાપોંઢા, તા. કપરાડા, જિ. વલસાડ કે જેની નોંધણી સહકારી કાયદા હેઠળ નોંધણી ક્રમાંક ઉ/૯૨૭૭, તા. ૧૪-૧૧-૧૯૯૪થી થયેલ છે. તેને અત્રેની કચેરીના આમુખ-૧ના તા. ૧૯-૮-૨૦૦૪ના હુકમ ક્રમાંક જીઉકે/વલડ/ફડચ/ઉ/૯૨૭૭/૨૫/૦૪ થી ફડચામાં લઇ જવાનો વચગાળાનો આદેશ આપવામાં આવેલ છે. જેને આથી ગુજરાત સહકારી મંડળીઓના અધિનિયમ ૧૯૬૧ની કલમ-૧૦૭ (૩) હેઠળ બહાલી આપતો મંડળીને ફડચામાં લઇ જવાનો અંતિમ આદેશ આપવામાં આવે છે. અને આ અંગે નિમાયેલ ફડચા અધિકારી શ્રીમતી સી. જે. ભાવસાર લગત જિલ્લા ઉદ્યોગ કેન્દ્ર, વલસાડે ફડચાની કામગીરી આ આદેશની તારીખથી નિયત મુદતમાં પૂર્ણ કરવાની રહેશે.

વલસાડ, તારીખ ૭મી ઓકટોબર, ૨૦૦૪.

વંચાણે લીધા :

(૧) અત્રેની કચેરીનો તા. ૧૮-૮-૨૦૦૪નો આદેશ ક્રમાંક જીઉકે/વલડ/ફડચ/ઉ/૧૧૨૬૫/૪/૨૦૦૪.

જા. નં. ઉખસ/ફડચ/ઉ/૧૧૨૬૫/૨૯૧/૨૦૦૪.– શ્રી આમસરપાડા વિ. હાથશાળ ઉત્પા. ઔદ્યોહિક સહકારી મંડળી લી. આમસરપાડા, તા. આહવા, જિલ્લો ડાંગને આમુખ-૧ વાળા આ કચેરીના આદેશથી ગુજરાત સહકારી મંડળીઓનાં સને ૧૯૬૧ના અધિનિયમની કલમ-૧૦૭ (૧)ના પેટા ખંડ (ક) (૧) (ગ) (૨) (૪) અન્વયે ફડચામાં લઈ જવા વચગાળાનો હુકમ કરી તેવા હુકમ સામે રજુઆત કરવાની યોગ્ય મુદત આપવામાં આવતાં મંડળીએ આ કચેરીએ કોઈ રજુઆત કરેલ નથી.

આદેશ

શ્રી આમસરપાડા વિ. હાથશાળ ઉત્પાદક ઔદ્યોગિક સહકારી મંડળી લી. આમસરપાડા, તા. આહવા, જિ. ડાંગ કે જેની નોંધણી સહકારી કાયદા હેઠળ નોંધણી ક્રમાંક ઉ-૧૧૨૬૫ તા. ૧૨-૭-૧૯૯૭થી થયેલ છે. તેને અત્રેની કચેરીનાં આમુખ-૧ના તા. ૧૯-૮-૨૦૦૪ના હુકમ ક્રમાંક જીઉકે/વલડ/ફડચ/ઉ/૧૧૨૬૫/૪/૨૦૦૪થી ફડચામાં લઈ જવાનો વચગાળાનો આદેશ આપવામાં આવેલ છે. જેને આથી ગુજરાત સહકારી મંડળીઓના અધિનિયમ ૧૯૬૧ની કલમ-૧૦૭ (૩) હેઠળ બહાલી આપતો મંડળીને ફડચામાં લઈ જવાનો અંતિમ આદેશ આપવામાં આવે છે. અને આ અંગે નિમાયેલા ફડચા અધિકારી શ્રીમતી સી. જે. ભાવસાર લગત જિલ્લા ઉદ્યોગ કેન્દ્ર વલસાડે ફડચાની કામગીરી આ આદેશની તારીખથી નિયત મુદતમાં પૂર્ણ કરવાની રહેશે.

વલસાડ, તારીખ ૭મી ઓકટોબર, ૨૦૦૪.

વંચાણે લીધા :

(૧) અત્રેની કચેરીના તા. ૧૯-૮-૨૦૦૪નો આદેશ ક્રમાંક જીઉકે/વલડ/ફડચ/ઉ/૧૦૪૮૬/૧૮/૨૦૦૪.

જા. નં. ઉખસ/ફડચ/ઉ/૧૦૪૮૬/૨૮૪/૧૯૩૧૭/૨૦૦૪.– શ્રી સુભાષચંદ્ર બોઝ કાર્પેન્ટરી ઉત્પાદક સહકારી મંડળી લી. ભીસ્યા, તા. આહવા, જિલ્લો ડાંગને આમુખ-૧ વાળા આ કચેરીના આદેશથી ગુજરાત સહકારી મંડળીઓનાં સને ૧૯૬૧ના અધિનિયમની કલમ-૧૦૭ (૧)ના પેટા ખંડ (ક) (૧) (ગ) (૨) (૪) અન્વયે ફડચામાં લઈ જવા વચગાળાનો હુકમ કરી તેવા હુકમ સામે રજુઆત કરવાની યોગ્ય મુદત આપવામાં આવતાં મંડળીએ આ કચેરીએ કોઈ રજુઆત કરેલ નથી.

આદેશ

શ્રી શ્રી સુભાષચંદ્ર બોઝ કાર્પેન્ટરી ઉત્પાદક સહકારી મંડળી લી. ભીસ્યા, તા. આહવા, જિ. ડાંગ કે જેની નોંધણી સહકારી કાયદા હેઠળ નોંધણી ક્રમાંક ઉ/૧૦૪૮૬-તા. ૨૮-૬-૧૯૯૪થી થયેલ છે. તેને અત્રેની કચેરીનાં આમુખ-૧ના તા. ૧૯-૮-૨૦૦૪ના હુકમ ક્રમાંક જીઉકે/વલડ/ફડચ/ઉ/૧૦૪૮૬/૧૮/૨૦૦૪થી ફડચામાં લઈ જવાનો વચગાળાનો આદેશ આપવામાં આવેલ છે. જેને આથી ગુજરાત સહકારી મંડળીઓના અધિનિયમ ૧૯૬૧ની કલમ-૧૦૭ (૩) હેઠળ બહાલી આપતો મંડળીને ફડચામાં લઈ જવાનો અંતિમ આદેશ આપવામાં આવે છે. અને આ અંગે નિમાયેલા ફડચા અધિકારી શ્રીમતી સી. જે. ભાવસાર લગત જિલ્લા ઉદ્યોગ કેન્દ્ર વલસાડે ફડચાની કામગીરી આ આદેશની તારીખથી નિયત મુદતમાં પૂર્ણ કરવાની રહેશે.

વલસાડ, તારીખ ૭મી ઓકટોબર, ૨૦૦૪.

વંચાણે લીધા :

(૧) અત્રેની કચેરીના તા. ૧૯-૮-૨૦૦૪નો આદેશ ક્રમાંક જીઉકે/વલડ/ફડચ/ઉ/૧૧૨૬૪/૬૭/૨૦૦૪.

જા. નં. ઉખસ/ફડચ/ઉ/૧૧૨૬૪/૨૭૭/૧૯૩૨૪/૨૦૦૪.– શ્રી જુન્નેર વિ. હાથશાળ ઉત્પાદક ઔદ્યોગિક સેવા સહકારી મંડળી લી. જુન્નેર, તા. આહવા, જિલ્લો ડાંગને આમુખ-૧ વાળા આ કચેરીના આદેશથી ગુજરાત સહકારી મંડળીઓનાં સને ૧૯૬૧ના અધિનિયમની કલમ-૧૦૭ (૧)ના પેટા ખંડ (ક) (૧) (ગ) (૨) (૪) અન્વયે ફડચામાં લઈ જવા વચગાળાનો હુકમ કરી તેવા હુકમ સામે રજુઆત કરવાની યોગ્ય મુદત આપવામાં આવતાં મંડળીએ આ કચેરીએ કોઈ રજુઆત કરેલ નથી.

INDEX

આદેશ

શ્રી જુન્નેર વિ. હાથશાળ ઉત્પાદક ઔદ્યોગિક સેવા સહકારી મંડળી લી. જુન્નેર, તા. આહવા, જિ. ડાંગ કે જેની નોંધણી સહકારી કાયદા હેઠળ નોંધણી ક્રમાંક ઉ ૧૧૨૬૪તા. ૧૨-૭-૧૯૯૯થી થયેલ છે. તેને અત્રેની કચેરીનાં આમુખ-૧ના તા. ૧૯-૮-૨૦૦૪ના હુકમ ક્રમાંક જીઉકે/વલડ/ફડચ/ઉ/૧૧૨૬૪/૬૭/૨૦૦૪થી ફડચામાં લઈ જવાનો વચગાળાનો આદેશ આપવામાં આવેલ છે. જેને આથી ગુજરાત સહકારી મંડળીઓના અધિનિયમ ૧૯૬૧ની કલમ-૧૦૭ (૩) હેઠળ બહાલી આપતો મંડળીને ફડચામાં લઈ જવાનો અંતિમ આદેશ આપવામાં આવે છે. અને આ અંગે નિમાયેલા ફડચા અધિકારી શ્રીમતી સી. જે. ભાવસાર લગત જિલ્લા ઉદ્યોગ કેન્દ્ર વલસાડે ફડચાની કામગીરી આ આદેશની તારીખથી નિયત મુદતમાં પૂર્ણ કરવાની રહેશે.

વલસાડ, તારીખ ૭મી ઓકટોબર, ૨૦૦૪.

વંચાણે લીધા :

(૧) અત્રેની કચેરીના તા. ૧૯-૮-૨૦૦૪નો આદેશ ક્રમાંક જીઉકે/વલડ/ફડચ/ઉ/૭૦૦૩/૮૧/૨૦૦૪.

જા. નં. ઉખસ/ફડચ/ઉ/૭૦૦૩/૩૧૨/૧૯૩૩૧/૨૦૦૪.– શ્રી મહાલ વિ. સિવણ કારીગરોની ઔદ્યોગિક સહકારી મંડળી લી. મહાલ, તા. આહવા, જિલ્લો ડાંગને આમુખ-૧ વાળા આ કચેરીના આદેશથી ગુજરાત સહકારી મંડળીઓનાં સને ૧૯૬૧ના અધિનિયમની કલમ-૧૦૭ (૧)ના પેટા ખંડ (ક) (૧) (ગ) (૨) (૪) અન્વયે ફડચામાં લઈ જવા વચગાળાનો હુકમ કરી તેવા હુકમ સામે રજુઆત કરવાની યોગ્ય મુદત આપવામાં આવતાં મંડળીએ આ કચેરીએ કોઈ રજુઆત કરેલ નથી.

આદેશ

શ્રી મહાલ વિ. સિવણ કારીગરોની ઔદ્યોગિક સહકારી મંડળી લી. મહાલ, તા. આહવા, જિ. ડાંગ કે જેની નોંધણી સહકારી કાયદા હેઠળ નોંધણી ક્રમાંક ઉ ૭૦૦૩ તા. ૧૦-૧૦-૧૯૯૨થી થયેલ છે. તેને અત્રેની કચેરીનાં આમુખ-૧ના તા. ૧૯-૮-૨૦૦૪ના હુકમ ક્રમાંક જીઉકે/વલડ/ફડચ/ઉ/૭૦૦૩/૮૧/૨૦૦૪થી ફડચામાં લઈ જવાનો વચગાળાનો આદેશ આપવામાં આવેલ છે. જેને આથી ગુજરાત સહકારી મંડળીઓના અધિનિયમ ૧૯૬૧ની કલમ-૧૦૭ (૩) હેઠળ બહાલી આપતો મંડળીને ફડચામાં લઈ જવાનો અંતિમ આદેશ આપવામાં આવે છે. અને આ અંગે નિમાયેલા ફડચા અધિકારી શ્રીમતી સી. જે. ભાવસાર લગત જિલ્લા ઉદ્યોગ કેન્દ્ર વલસાડે ફડચાની કામગીરી આ આદેશની તારીખથી નિયત મુદતમાં પૂર્ણ કરવાની રહેશે.

વલસાડ, તારીખ ૭મી ઓકટોબર, ૨૦૦૪.

વંચાણે લીધા :

(૧) અત્રેની કચેરીના તા. ૧૯-૮-૨૦૦૪નો આદેશ ક્રમાંક જીઉકે/વલડ/ફડચ/ઉ/૯૨૬૪/૧૪૫/૨૦૦૪.

જા. નં. ઉખસ/ફડચ/ઉ/૯૨૬૪/૩૦૫/૧૯૩૩૮/૨૦૦૪.– શ્રી મહિલા અકીક ઉત્પાદકોની સહકારી મંડળી લી. ઢોલુમ્બર, તા. ચીખલી, જિલ્લો નવસારીને આમુખ-૧ વાળા આ કચેરીના આદેશથી ગુજરાત સહકારી મંડળીઓનાં સને ૧૯૬૧ના અધિનિયમની કલમ-૧૦૭ (૧)ના પેટા ખંડ (ક) (૧) (ગ) (૨) (૪) અન્વયે ફડચામાં લઈ જવા વચગાળાનો હુકમ કરી તેવા હુકમ સામે રજુઆત કરવાની યોગ્ય મુદત આપવામાં આવતાં મંડળીએ આ કચેરીએ કોઈ રજુઆત કરેલ નથી.

આદેશ

શ્રી મહિલા અકીક ઉત્પાદકોની સહકારી મંડળી લી. ઢોલુમ્બર, તા. ચીખલી, જિલ્લો નવસારી કે જેની નોંધણી સહકારી કાયદા હેઠળ નોંધણી ક્રમાંક ઉ-૯૨૬૪ તા. ૪-૧-૧૯૯૩થી થયેલ છે. તેને અત્રેની કચેરીનાં આમુખ-૧ના તા. ૧૯-૮-૨૦૦૪ના હુકમ ક્રમાંક જીઉકે/વલડ/ફડચ/ઉ/૯૨૬૪/૧૪૫/૨૦૦૪થી ફડચામાં લઈ જવાનો વચગાળાનો આદેશ આપવામાં આવેલ છે. જેને આથી ગુજરાત સહકારી મંડળીઓના અધિનિયમ ૧૯૬૧ની કલમ-૧૦૭ (૩) હેઠળ બહાલી આપતો મંડળીને ફડચામાં લઈ જવાનો અંતિમ આદેશ આપવામાં આવે છે. અને આ અંગે નિમાયેલા ફડચા અધિકારી શ્રીમતી સી. જે. ભાવસાર લગત જિલ્લા ઉદ્યોગ કેન્દ્ર વલસાડે ફડચાની કામગીરી આ આદેશની તારીખથી નિયત મુદતમાં પૂર્ણ કરવાની રહેશે.

વલસાડ, તારીખ ૭મી ઓકટોબર, ૨૦૦૪.

વંચાણે લીધા :

(૧) અત્રેની કચેરીના તા. ૧૯-૮-૨૦૦૪નો આદેશ ક્રમાંક જીઉકે/વલડ/ફડચ/ઉ/૬૯૯૨/૧૨૪/૨૦૦૪.

જા. નં. ઉખસ/ફડચ/ઉ/૬૯૯૨/૨૯૮/૧૯૩૪૫/૨૦૦૪.– શ્રી ડાંગ જિલ્લા મહિલા ગ્રાહક ગૃહ ઉદ્યોગ સહકારી મંડળી લી. આહવા, તા. આહવા, જિલ્લો ડાંગને આમુખ-૧ વાળા આ કચેરીના આદેશથી ગુજરાત સહકારી મંડળીઓનાં સને ૧૯૬૧ના અધિનિયમની કલમ-૧૦૭ (૧)ના પેટા ખંડ (ક) (૧) (ગ) (૨) (૪) અન્વયે ફડચામાં લઈ જવા વચગાળાનો હુકમ કરી તેવા હુકમ સામે રજુઆત કરવાની યોગ્ય મુદત આપવામાં આવતાં મંડળીએ આ કચેરીએ કોઈ રજુઆત કરેલ નથી.

આદેશ

શ્રી ડાંગ જિલ્લા મહિલા ગ્રાહક ગૃહ ઉદ્યોગ સહકારી મંડળી લી. આહવા, તા. આહવા, જિલ્લો ડાંગ કે જેની નોંધણી સહકારી કાયદા હેઠળ નોંધણી ક્રમાંક ઉ ૬૯૯૨ તા. ૩૦-૮-૧૯૯૦થી થયેલ છે. તેને અત્રેની કચેરીનાં આમુખ-૧ના તા. ૧૯-૮-૨૦૦૪ના હુકમ ક્રમાંક જીઉકે/વલડ/ફડચ/ઉ/૬૯૯૨/૧૨૪/૨૦૦૪થી ફડચામાં લઈ જવાનો વચગાળાનો આદેશ આપવામાં આવેલ છે. જેને આથી ગુજરાત સહકારી મંડળીઓના અધિનિયમ ૧૯૬૧ની કલમ-૧૦૭ (૩) હેઠળ બહાલી આપતો મંડળીને ફડચામાં લઈ જવાનો અંતિમ આદેશ આપવામાં આવે છે. અને આ અંગે નિમાયેલા ફડચા અધિકારી

INDEX

શ્રીમતી સી. જે. ભાવસાર લગત જિલ્લા ઉદ્યોગ કેન્દ્ર વલસાડે ફડચાની કામગીરી આ આદેશની તારીખથી નિયત મુદતમાં પૂર્ણ કરવાની રહેશે.

વલસાડ, તારીખ ૭મી ઓકટોબર, ૨૦૦૪.

વંચાણે લીધા :

(૧) અત્રેની કચેરીના તા. ૨૪-૮-૨૦૦૪નો આદેશ ક્રમાંક જીઉકે/વલડ/ફડચ/ઉ/૩૦૦૦/૧૮૦/૨૦૦૪.

જા. નં. ઉખસ/ફડચ/ઉ/૩૦૦૦/૩૪૦/૧૯૩૫૨/૨૦૦૪.– શ્રી અટગામ વિ. આદિ મહિલા ગૃહ ઉદ્યોગ સહકારી મંડળી લી. અટગામ, તા. વલસાડ, જિલ્લો વલસાડને આમુખ-૧ વાળા આ કચેરીના આદેશથી ગુજરાત સહકારી મંડળીઓનાં સને ૧૯૬૧ના અધિનિયમની કલમ-૧૦૭ (૧)ના પેટા ખંડ (ક) (૧) (ગ) (૨) (૪) અન્વયે ફડચામાં લઈ જવા વચગાળાનો હુકમ કરી તેવા હુકમ સામે રજુઆત કરવાની યોગ્ય મુદત આપવામાં આવતાં મંડળીએ આ કચેરીએ કોઈ રજુઆત કરેલ નથી.

આદેશ

શ્રી અટગામ વિ. આદિ મહિલા ગૃહ ઉદ્યોગ સહકારી મંડળી લી. અટગામ, તા. વલસાડ, જિલ્લો વલસાડ કે જેની નોંધણી સહકારી કાયદા હેઠળ નોંધણી ક્રમાંક ઉ-૩૦૦૦ તા. ૨૪-૬-૧૯૮૫થી થયેલ છે. તેને અત્રેની કચેરીનાં આમુખ-૧ના તા. ૨૪-૮-૨૦૦૪ના હુકમ ક્રમાંક જીઉકે/વલડ/ફડચ/ઉ/૩૦૦૦/૧૮૦/૨૦૦૪થી ફડચામાં લઈ જવાનો વચગાળાનો આદેશ આપવામાં આવેલ છે. જેને આથી ગુજરાત સહકારી મંડળીઓના અધિનિયમ ૧૯૬૧ની કલમ-૧૦૭ (૩) હેઠળ બહાલી આપતો મંડળીને ફડચામાં લઈ જવાનો અંતિમ આદેશ આપવામાં આવે છે. અને આ અંગે નિમાયેલા ફડચા અધિકારી શ્રીમતી સી. જે. ભાવસાર લગત જિલ્લા ઉદ્યોગ કેન્દ્ર વલસાડે ફડચાની કામગીરી આ આદેશની તારીખથી નિયત મુદતમાં પૂર્ણ કરવાની રહેશે.

વલસાડ, તારીખ ૭મી ઓકટોબર, ૨૦૦૪.

વંચાણે લીધા :

(૧) અત્રેની કચેરીના તા. ૨૪-૮-૨૦૦૪નો આદેશ ક્રમાંક જીઉકે/વલડ/ફડચ/ઉ/૩૮૯૦/૧૫૯/૨૦૦૪.

જા. નં. ઉખસ/ફડચ/ઉ/૩૮૦૦/૩૩૩/૧૯૩૫૯/૨૦૦૪.– શ્રી ડાંગ જિલ્લા આદિ. સિવણ કારીગરોની ઔદ્યોગિક સહકારી મંડળી લી. આહવા, તા. આહવા, જિલ્લો ડાંગને આમુખ-૧ વાળા આ કચેરીના આદેશથી ગુજરાત સહકારી મંડળીઓનાં સને ૧૯૬૧ના અધિનિયમની કલમ-૧૦૭ (૧)ના પેટા ખંડ (ક) (૧) (ગ) (૨) (૪) અન્વયે ફડચામાં લઈ જવા વચગાળાનો હુકમ કરી તેવા હુકમ સામે રજુઆત કરવાની યોગ્ય મુદત આપવામાં આવતાં મંડળીએ આ કચેરીએ કોઈ રજુઆત કરેલ નથી.

આદેશ

શ્રી ડાંગ જિલ્લા આદિ. સિવણ કારીગરોની ઔદ્યોગિક સહકારી મંડળી લી. આહવા, તા. આહવા, જિલ્લો ડાંગ કે જેની નોંધણી સહકારી કાયદા હેઠળ નોંધણી ક્રમાંક ઉ-૩૮૯૦ તા. ૨૧-૫-૧૯૮૦થી થયેલ છે. તેને અત્રેની કચેરીનાં આમુખ-૧ના તા. ૨૪-૮-૨૦૦૪ના હુકમ ક્રમાંક જીઉકે/વલડ/ફડચ/ઉ/૩૮૯૦/૧૫૯/૨૦૦૪થી ફડચામાં લઈ જવાનો વચગાળાનો આદેશ આપવામાં આવેલ છે. જેને આથી ગુજરાત સહકારી મંડળીઓના અધિનિયમ ૧૯૬૧ની કલમ-૧૦૭ (૩) હેઠળ બહાલી આપતો મંડળીને ફડચામાં લઈ જવાનો અંતિમ આદેશ આપવામાં આવે છે. અને આ અંગે નિમાયેલા ફડચા અધિકારી શ્રીમતી સી. જે. ભાવસાર લગત જિલ્લા ઉદ્યોગ કેન્દ્ર વલસાડે ફડચાની કામગીરી આ આદેશની તારીખથી નિયત મુદતમાં પૂર્ણ કરવાની રહેશે.

વલસાડ, તારીખ ૭મી ઓકટોબર, ૨૦૦૪.

વંચાણે લીધા :

(૧) અત્રેની કચેરીના તા. ૨૪-૮-૨૦૦૪નો આદેશ ક્રમાંક જીઉકે/વલડ/ફડચ/ઉ/૨૩૫૩/૧૬૬/૨૦૦૪.

જા. નં. ઉખસ/ફડચ/ઉ/૨૩૫૩/૩૨૬/૧૯૩૬૬/૨૦૦૪.– શ્રી ચિંચાઈ વિભાગ વાંસકામ કારીગરોની સહકારી મંડળી લી. વલસાડ, તા. વલસાડ, જિલ્લો વલસાડને આમુખ-૧ વાળા આ કચેરીના આદેશથી ગુજરાત સહકારી મંડળીઓનાં સને ૧૯૬૧ના અધિનિયમની કલમ-૧૦૭ (૧)ના પેટા ખંડ (ક) (૧) (ગ) (૨) (૪) અન્વયે ફડચામાં લઈ જવા વચગાળાનો હુકમ કરી તેવા હુકમ સામે રજુઆત કરવાની યોગ્ય મુદત આપવામાં આવતાં મંડળીએ આ કચેરીએ કોઈ રજુઆત કરેલ નથી.

આદેશ

શ્રી ચિંચાઈ વિભાગ વાંસકામ કારીગરોની સહકારી મંડળી લી. ચિંચાઈ, તા. વલસાડ, જિલ્લો વલસાડ કે જેની નોંધણી સહકારી કાયદા હેઠળ નોંધણી ક્રમાંક ઉ ૨૩૫૩ તા. ૫-૬-૧૯૭૬થી થયેલ છે. તેને અત્રેની કચેરીનાં આમુખ-૧ના તા. ૨૪-૮-૨૦૦૪ના હુકમ ક્રમાંક જીઉકે/વલડ/ફડચ/ઉ/૨૩૫૩/૧૬૬/૨૦૦૪થી ફડચામાં લઈ જવાનો વચગાળાનો આદેશ આપવામાં આવેલ છે. જેને આથી ગુજરાત સહકારી મંડળીઓના અધિનિયમ ૧૯૬૧ની કલમ-૧૦૭ (૩) હેઠળ બહાલી આપતો મંડળીને ફડચામાં લઈ જવાનો અંતિમ આદેશ આપવામાં આવે છે. અને આ અંગે નિમાયેલા ફડચા અધિકારી શ્રીમતી સી. જે. ભાવસાર લગત જિલ્લા ઉદ્યોગ કેન્દ્ર વલસાડે ફડચાની કામગીરી આ આદેશની તારીખથી નિયત મુદતમાં પૂર્ણ કરવાની રહેશે.

વલસાડ, તારીખ ૭મી ઓકટોબર, ૨૦૦૪.

વંચાણે લીધા :

(૧) અત્રેની કચેરીના તા. ૨૪-૮-૨૦૦૪નો આદેશ ક્રમાંક જીઉકે/વલડ/ફડચ/ઉ/૯૨૮૦/૧૮૭/૨૦૦૪.

INDEX

જા. નં. ઉખસ/ફડચ/ઉ/૯૨૮૦/૩૧૯/૧૯૩૭૩/૨૦૦૪.– શ્રી આદિજાતિ હાથશાળ પાવરલૂમ વણાટ ઉત્પાદક સહકારી મંડળી લી. ઉમરકુઇ, તા. વાંસદા, જિલ્લો નવસારીને આમુખ-૧ વાળા આ કચેરીના આદેશથી ગુજરાત સહકારી મંડળીઓનાં સને ૧૯૬૧ના અધિનિયમની કલમ-૧૦૭ (૧)ના પેટા ખંડ (ક) (૧) (ગ) (૨) (૪) અન્વયે ફડચામાં લઈ જવા વચગાળાનો હુકમ કરી તેવા હુકમ સામે રજુઆત કરવાની યોગ્ય મુદત આપવામાં આવતાં મંડળીએ આ કચેરીએ કોઈ રજુઆત કરેલ નથી.

આદેશ

શ્રી આદિજાતિ હાથશાળ પાવરલૂમ વણાટ ઉત્પાદક સહકારી મંડળી લી. ઉમરકુઈ, તા. વાંસદા, જિલ્લો નવસારી કે જેની નોંધણી સહકારી કાયદા હેઠળ નોંધણી ક્રમાંક ઉ-૯૨૮૦ તા. ૧૬-૨-૧૯૯૫થી થયેલ છે. તેને અત્રેની કચેરીનાં આમુખ-૧ના તા. ૨૪-૮-૨૦૦૪ના હુકમ ક્રમાંક જીઉકે/વલડ/ફડચ/ઉ/૯૨૮૦/૧૮૭/૨૦૦૪થી ફડચામાં લઈ જવાનો વચગાળાનો આદેશ આપવામાં આવેલ છે. જેને આથી ગુજરાત સહકારી મંડળીઓના અધિનિયમ ૧૯૬૧ની કલમ-૧૦૭ (૩) હેઠળ બહાલી આપતો મંડળીને ફડચામાં લઈ જવાનો અંતિમ આદેશ આપવામાં આવે છે. અને આ અંગે નિમાયેલા ફડચા અધિકારી શ્રીમતી સી. જે. ભાવસાર લગત જિલ્લા ઉદ્યોગ કેન્દ્ર વલસાડે ફડચાની કામગીરી આ આદેશની તારીખથી નિયત મુદતમાં પૂર્ણ કરવાની રહેશે.

વલસાડ, તારીખ ૭મી ઓકટોબર, ૨૦૦૪.

વંચાણે લીધા :

(૧) અત્રેની કચેરીના તા. ૧૯-૮-૨૦૦૪નો આદેશ ક્રમાંક જીઉકે/વલડ/ફડચ/ઉ/૬૮૨૬/૩૯/૨૦૦૪.

જા. નં. ઉખસ/ફડચ/ઉ/૬૮૨૬/૩૫૪/૧૯૩૮૦/૨૦૦૪.– શ્રી ફડવેલ વિ. આદિ. કોરોટા રેશમ ઉદ્યોગ સહકારી મંડળી લી. ફડવેલ, તા. ચીખલી, જિલ્લો નવસારીને આમુખ-૧ વાળા આ કચેરીના આદેશથી ગુજરાત સહકારી મંડળીઓનાં સને ૧૯૬૧ના અધિનિયમની કલમ-૧૦૭ (૧)ના પેટા ખંડ (ક) (૧) (ગ) (૨) (૪) અન્વયે ફડચામાં લઈ જવા વચગાળાનો હુકમ કરી તેવા હુકમ સામે રજુઆત કરવાની યોગ્ય મુદત આપવામાં આવતાં મંડળીએ આ કચેરીએ કોઈ રજુઆત કરેલ નથી.

આદેશ

શ્રી ફડવેલ વિ. આદિ. કોરોટા રેશમ ઉદ્યોગ સહકારી મંડળી લી. ફડવેલ, તા. ચીખલી, જિલ્લો નવસારી કે જેની નોંધણી સહકારી કાયદા હેઠળ નોંધણી ક્રમાંક ઉ ૬૮૨૬ તા. ૧૭-૨-૧૯૮૮થી થયેલ છે. તેને અત્રેની કચેરીનાં આમુખ-૧ના તા. ૧૯-૮-૨૦૦૪ના હુકમ ક્રમાંક જીઉકે/વલડ/ફડચ/ઉ/૬૮૨૬/૩૯/૨૦૦૪થી ફડચામાં લઈ જવાનો વચગાળાનો આદેશ આપવામાં આવેલ છે. જેને આથી ગુજરાત સહકારી મંડળીઓના અધિનિયમ ૧૯૬૧ની કલમ-૧૦૭ (૩) હેઠળ બહાલી આપતો મંડળીને ફડચામાં લઈ જવાનો અંતિમ આદેશ આપવામાં આવે છે. અને આ અંગે નિમાયેલા ફડચા અધિકારી શ્રીમતી સી. જે. ભાવસાર લગત જિલ્લા ઉદ્યોગ કેન્દ્ર વલસાડે ફડચાની કામગીરી આ આદેશની તારીખથી નિયત મુદતમાં પૂર્ણ કરવાની રહેશે.

વલસાડ, તારીખ ૭મી ઓકટોબર, ૨૦૦૪.

વંચાણે લીધા :

(૧) અત્રેની કચેરીના તા. ૨૪-૮-૨૦૦૪નો આદેશ ક્રમાંક જીઉકે/વલડ/ફડચ/ઉ/૪૨૪૮/૩૪૭/૨૦૦૪.

જા. નં. ઉખસ/ફડચ/ઉ/૪૨૪૮/૩૪૭/૧૯૩૮૭/૨૦૦૪.– શ્રી આહવા વિ. વાંસકામ કારીગરોની ઔદ્યોગિક સહકારી મંડળી લી. આહવા, તા. આહવા, જિલ્લો ડાંગને આમુખ-૧ વાળા આ કચેરીના આદેશથી ગુજરાત સહકારી મંડળીઓનાં સને ૧૯૬૧ના અધિનિયમની કલમ-૧૦૭ (૧)ના પેટા ખંડ (ક) (૧) (ગ) (૨) (૪) અન્વયે ફડચામાં લઈ જવા વચગાળાનો હુકમ કરી તેવા હુકમ સામે રજુઆત કરવાની યોગ્ય મુદત આપવામાં આવતાં મંડળીએ આ કચેરીએ કોઈ રજુઆત કરેલ નથી.

આદેશ

શ્રી આહવા વિ. વાંસકામ કારીગરોની ઔદ્યોગિક સહકારી મંડળી લી. આહવા, તા. આહવા, જિલ્લો ડાંગ કે જેની નોંધણી સહકારી કાયદા હેઠળ નોંધણી ક્રમાંક ઉ-૪૨૪૮ તા. ૨૨-૫-૧૯૭૬થી થયેલ છે. તેને અત્રેની કચેરીનાં આમુખ-૧ના તા. ૨૪-૮-૨૦૦૪ના હુકમ ક્રમાંક જીઉકે/વલડ/ફડચ/ઉ/૪૨૪૮/૧૭૩/૨૦૦૪થી ફડચામાં લઈ જવાનો વચગાળાનો આદેશ આપવામાં આવેલ છે. જેને આથી ગુજરાત સહકારી મંડળીઓના અધિનિયમ ૧૯૬૧ની કલમ-૧૦૭ (૩) હેઠળ બહાલી આપતો મંડળીને ફડચામાં લઈ જવાનો અંતિમ આદેશ આપવામાં આવે છે. અને આ અંગે નિમાયેલા ફડચા અધિકારી શ્રીમતી સી. જે. ભાવસાર લગત જિલ્લા ઉદ્યોગ કેન્દ્ર વલસાડે ફડચાની કામગીરી આ આદેશની તારીખથી નિયત મુદતમાં પૂર્ણ કરવાની રહેશે.

વલસાડ, તારીખ ૭મી ઓકટોબર, ૨૦૦૪.

વંચાણે લીધા :

(૧) અત્રેની કચેરીના તા. ૧૯-૮-૨૦૦૪નો આદેશ ક્રમાંક જીઉકે/વલડ/ફડચ/ઉ/૨૩૧૦/૧૦૩/૨૦૦૪.

જા. નં. ઉખસ/ફડચ/ઉ/૨૩૧૦/૩૬૮/૧૯૩૯૪/૨૦૦૪.– શ્રી સુથારી કારીગરોની ઉત્પાદક સહકારી મંડળી લી. ખતલવાડા, તા. ઉંમરગામ, જિલ્લો વલસાડને આમુખ-૧ વાળા આ કચેરીના આદેશથી ગુજરાત સહકારી મંડળીઓનાં સને ૧૯૬૧ના અધિનિયમની કલમ-૧૦૭ (૧)ના પેટા ખંડ (ક) (૧) (ગ) (૨) (૪) અન્વયે ફડચામાં લઈ જવા વચગાળાનો હુકમ કરી તેવા હુકમ સામે રજુઆત કરવાની યોગ્ય મુદત આપવામાં આવતાં મંડળીએ આ કચેરીએ કોઈ રજુઆત કરેલ નથી.

INDEX

આદેશ

શ્રી સુથારી કારીગરોની ઉત્પાદક સહકારી મંડળી લી. ખતલવાડા, તા. ઉંમરગામ, જિલ્લો વલસાડ કે જેની નોંધણી સહકારી કાયદા હેઠળ નોંધણી ક્રમાંક ઉ-૨૩૧૦ તા. ૨૧-૧૨-૧૯૭૦થી થયેલ છે. તેને અત્રેની કચેરીનાં આમુખ-૧ના તા. ૧૯-૮-૨૦૦૪ના હુકમ ક્રમાંક જીઉકે/વલડ/ફડચ/ઉ/૨૩૧૦/૧૦૩/૨૦૦૪થી ફડચામાં લઈ જવાનો વચગાળાનો આદેશ આપવામાં આવેલ છે. જેને આથી ગુજરાત સહકારી મંડળીઓના અધિનિયમ ૧૯૬૧ની કલમ-૧૦૭ (૩) હેઠળ બહાલી આપતો મંડળીને ફડચામાં લઈ જવાનો અંતિમ આદેશ આપવામાં આવે છે. અને આ અંગે નિમાયેલા ફડચા અધિકારી શ્રીમતી સી. જે. ભાવસાર લગત જિલ્લા ઉદ્યોગ કેન્દ્ર વલસાડે ફડચાની કામગીરી આ આદેશની તારીખથી નિયત મુદતમાં પૂર્ણ કરવાની રહેશે.

વલસાડ, તારીખ ૭મી ઓકટોબર, ૨૦૦૪.

વંચાણે લીધા :

(૧) અત્રેની કચેરીના તા. ૧૯-૮-૨૦૦૪નો આદેશ ક્રમાંક જીઉકે/વલડ/ફડચ/ઉ/૯૨૫૪/૩૨/૨૦૦૪.

જા. નં. ઉખસ/ફડચ/ઉ/૯૨૫૪/૩૬૧/૧૯૪૦૧/૨૦૦૪.– શ્રી સાદડવેલ વિ. આદિ. રેશમ ઉદ્યોગ સહકારી મંડળી લી. સાદડવેલ, તા. ચીખલી, જિલ્લો નવસારીને આમુખ-૧ વાળા આ કચેરીના આદેશથી ગુજરાત સહકારી મંડળીઓનાં સને ૧૯૬૧ના અધિનિયમની કલમ-૧૦૭ (૧)ના પેટા ખંડ (ક) (૧) (ગ) (૨) (૪) અન્વયે ફડચામાં લઈ જવા વચગાળાનો હુકમ કરી તેવા હુકમ સામે રજુઆત કરવાની યોગ્ય મુદત આપવામાં આવતાં મંડળીએ આ કચેરીએ કોઈ રજુઆત કરેલ નથી.

આદેશ

શ્રી સાદડવેલ વિ. આદિ. રેશમ ઉદ્યોગ સહકારી મંડળી લી. સાદડવેલ, તા. ચીખલી, જિલ્લો નવસારી કે જેની નોંધણી સહકારી કાયદા હેઠળ નોંધણી ક્રમાંક ઉ-૯૨૫૪ તા. ૧૦-૫-૧૯૯૧થી થયેલ છે. તેને અત્રેની કચેરીનાં આમુખ-૧ના તા. ૧૯-૮-૨૦૦૪ના હુકમ ક્રમાંક જીઉકે/વલડ/ફડચ/ઉ/૯૨૫૪/૩૨/૨૦૦૪થી ફડચામાં લઈ જવાનો વચગાળાનો આદેશ આપવામાં આવેલ છે. જેને આથી ગુજરાત સહકારી મંડળીઓના અધિનિયમ ૧૯૬૧ની કલમ-૧૦૭ (૩) હેઠળ બહાલી આપતો મંડળીને ફડચામાં લઈ જવાનો અંતિમ આદેશ આપવામાં આવે છે. અને આ અંગે નિમાયેલા ફડચા અધિકારી શ્રીમતી સી. જે. ભાવસાર લગત જિલ્લા ઉદ્યોગ કેન્દ્ર વલસાડે ફડચાની કામગીરી આ આદેશની તારીખથી નિયત મુદતમાં પૂર્ણ કરવાની રહેશે.

વલડાડ, તારીખ ૭મી ઓકટોબર, ૨૦૦૪.

એ. એન. શાહ,
સંયુક્ત નિયામક (ટેક્ષ.)
કુટિર અને ગ્રામોદ્યોગ,
ગુજરાત રાજ્ય, ગાંધીનગર.

ભાગ-૧

અસાધારણ રાજ્યપત્રની યાદી

(ઉદ્યોગ, ખાણ અને ઉર્જા વિભાગ, સચિવાલય, ગાંધીનગરના તારીખ ૩૦મી જૂન, ૧૯૮૭ના ઠરાવ ક્રમાંક મદન/૧૦૮૫/૫૨૯૫/ડ ના આધારે)

તારીખ ૨, ૯, ૧૬, ૨૩ ૩૦ અને ૭, ૧૪, ૨૧, ૨૮ માહે સપ્ટેમ્બર, ઓકટોબર સને ૨૦૦૪ના રોજ પુરા થયેલા અઠવાડીયામાં નીચે જણાવેલ ગુજરાત સરકારના અસાધારણ રાજ્યપત્રો પ્રસિધ્ધ થયેલા છે.

અનુ. નંબર	અસાધારણ રાજ્યપત્રનો ક્રમાંક અને તારીખ	હોદ્દો
૧	૨	૩
૧	૧૩૮/૧૯-૮-૨૦૦૪	જિલ્લા મેજિસ્ટ્રેટ, સા. કાં., હિંમતનગર.
૨	૧૩૯/૨૦-૮-૨૦૦૪	અધિક જિલ્લા મેજિસ્ટ્રેટ, પાટણ.
૩	૧૪૦/૨૩-૮-૨૦૦૪	અધિક જિલ્લા મેજિસ્ટ્રેટ, આણંદ.
૪	૧૪૧/૨૫-૮-૨૦૦૪	અધિક જિલ્લા મેજિસ્ટ્રેટ, ખેડા-નડિયાદ.
૫	૧૪૨/૨૭-૮-૨૦૦૪	કલેકટર, ભરૂચ.
૬	૧૪૩/૨૭-૮-૨૦૦૪	જિલ્લા મેજિસ્ટ્રેટ, નર્મદા-રાજપીપલા.
૭	૧૪૪/૨૭-૮-૨૦૦૪	અધિક જિલ્લા મેજિસ્ટ્રેટ, સા. કાં. હિંમતનગર.
૮	૧૪૫/૩૧-૮-૨૦૦૪	પોલીસ કમિશ્નર, વડોદરા શહેર.
૯	૧૪૬/૩૧-૮-૨૦૦૪	અધિક જિલ્લા મેજિસ્ટ્રેટ, મહેસાણા.
૧૦	૧૪૭/૩-૯-૨૦૦૪	અધિક જિલ્લા મેજિસ્ટ્રેટ, વડોદરા.

૧	૨	૩
૧૧	૧૪૮/૯-૯-૨૦૦૪	અધિક જિલ્લા મેજિસ્ટ્રેટ, સા. કાં. હિંમતનગર.
૧૨	૧૪૯/૧૦-૯-૨૦૦૪	અધિક જિલ્લા મેજિસ્ટ્રેટ, આણંદ.
૧૩	૧૫૦/૧૦-૯-૨૦૦૪	જિલ્લા મેજિસ્ટ્રેટ, આણંદ.
૧૪	૧૫૧/૧૫-૯-૨૦૦૪	જિલ્લા મેજિસ્ટ્રેટ, આણંદ.
૧૫	૧૫૨/૧૫-૯-૨૦૦૪	અધિક જિલ્લા મેજિસ્ટ્રેટ, આણંદ.
૧૬	૧૫૩/૧૬-૯-૨૦૦૪	અધિક જિલ્લા મેજિસ્ટ્રેટ, ખેડા-નડિયાદ.
૧૭	૧૫૪/૨૦-૯-૨૦૦૪	જિલ્લા મેજિસ્ટ્રેટ, વડોદરા.
૧૮	૧૫૫/૨૦-૯-૨૦૦૪	જિલ્લા મેજિસ્ટ્રેટ, સાબરકાંઠા-હિંમતનગર.
૧૯	૧૫૬/૨૨-૯-૨૦૦૪	અધિક જિલ્લા મેજિસ્ટ્રેટ, સાબરકાંઠા-હિંમતનગર.
૨૦	૧૫૭/૨૩-૯-૨૦૦૪	જિલ્લા મેજિસ્ટ્રેટ, આણંદ
૨૧	૧૫૮/૨૩-૯-૨૦૦૪	અધિક જિલ્લા મેજિસ્ટ્રેટ, આણંદ.
૨૨	૧૫૯/૨૩-૯-૨૦૦૪	અધિક જિલ્લા મેજિસ્ટ્રેટ, ખેડા-નડિયાદ.
૨૩	૧૬૦/૨૩-૯-૨૦૦૪	અધિક જિલ્લા મેજિસ્ટ્રેટ, નર્મદા-રાજપીપલા.
૨૪	૧૬૧/૨૭-૯-૨૦૦૪	જિલ્લા મેજિસ્ટ્રેટ, સાબરકાંઠા-હિંમતનગર.
૨૫	૧૬૨/૨૭-૯-૨૦૦૪	પોલીસ કમિશ્નર, વડોદરા શહેર.
૨૬	૧૬૩/૨૮-૯-૨૦૦૪	જિલ્લા મેજિસ્ટ્રેટ, સાબરકાંઠા-હિંમતનગર.
૨૭	૧૬૪/૨૮-૯-૨૦૦૪	અધિક જિલ્લા મેજિસ્ટ્રેટ, મહેસાણા.
૨૮	૧૬૫/૨૯-૯-૨૦૦૪	જિલ્લા મેજિસ્ટ્રેટ, ખેડા-નડિયાદ.
૨૯	૧૬૬/૨૯-૯-૨૦૦૪	અધિક જિલ્લા મેજિસ્ટ્રેટ, ખેડા-નડિયાદ.
૩૦	૧૬૭/૧-૧૦-૨૦૦૪	અધિક જિલ્લા મેજિસ્ટ્રેટ, આણંદ.
૩૧	૧૬૮/૧-૧૦-૨૦૦૪	જિલ્લા મેજિસ્ટ્રેટ, આણંદ.
૩૨	૧૬૯/૪-૧૦-૨૦૦૪	કલેકટર, ભરૂચ.
૩૩	૧૭૦/૬-૧૦-૨૦૦૪	અધિક જિલ્લા મેજિસ્ટ્રેટ, નર્મદા - રાજપીપલા.
૩૪	૧૭૧/૮-૧૦-૨૦૦૪	અધિક જિલ્લા મેજિસ્ટ્રેટ, સાબરકાંઠા - હિંમતનગર.
૩૫	૧૭૨/૧૨-૧૦-૨૦૦૪	અધિક જિલ્લા મેજિસ્ટ્રેટ, ખેડા-નડિયાદ.
૩૬	૧૭૩/૧૩-૧૦-૨૦૦૪	જિલ્લા મેજિસ્ટ્રેટ, સાબરકાંઠા.
૩૭	૧૭૪/૧૩-૧૦-૨૦૦૪	પોલીસ અધિક્ષક, સાબરકાંઠા-હિંમતનગર.

સરકારી મુદ્રણાલય, વડોદરા.

INDEX

REGISTERED No. G-BA-14-E

©

सत्यमेव जयते

The Gujarat Government Gazette

[PUBLISHED BY AUTHORITY]

Vol. XLV] THURSDAY, NOVEMBER 4, 2004 / KARTIKA 13, 1926 [No. 45

Separate paging is given in each part of the Supplement to the Central Gazette and central section in order that it may be filed as a separate compilation

PART I

SUPPLEMENT TO THE CENTRAL GAZETTE AND CENTRAL SECTION

Part I, Part I-A, Part I-B and Part I-L

		Pages
Part-I	Government Notifications, Appointment, Promotion, Leave of Absence, Rules and Order (other than those published in Part I-A, IV-A, IV-B and IV-C) pertaining only to the Supplement to the Central Gazette.	1137-1160
Part I-A	Orders and Notifications, other than those published in Part IV-B, order the Bombay Local Boards, Village Panchayats, Municipal Boroughs, District Municipal Primary Education and Local Fund Audit Act, pertaining only to the Supplement to the Central Gazette.	45
Part I-B	Government Notifications, Published under Land Acquisition Act only.	617-682
Part I-L	Notifications and Orders, Awards, other than those published in Parts I, IV-A, IV-B and IV-C) under Central Industrial Disputes Act, and Gujarat Industrial Relations Act.	5349-5465

MISCELLANEOUS NOTIFICATIONS, APPOINTMENTS, ETC.

પોલીસ કમિશનર દ્વારા

જાહેરનામું

મુંબઈ પોલીસ અધિનિયમ સને ૧૯૫૧ના ૨૨માંની કલમ-૩૩ (બી) મુજબ.

ક્રમાંક ઉ/ગપક/૧૫૩/૨૦૦૪.– મુંબઈ પોલીસ અધિનિયમ સને ૧૯૫૧ના ૨૨માંની કલમ-૩૩ (બી) આધારે મળેલ સત્તાની રૂએ હું, કે. આર. કૌશિક, પોલીસ કમિશનર અમદાવાદ શહેર, અમદાવાદ શહેરમાં કાગડાપીઠ અને મણીનગર પોલીસ સ્ટેશન વિસ્તારમાં કાંકરીયા તળાવની આસપાસ તથા ફુટબોલ ગ્રાઉન્ડના નીચે જણાવેલ વિસ્તારોમાં ટ્રાફિક વાહન વ્યવહારની જાળવણીના હેતુસર તારીખ ૧૪મી ઓકટોબર, ૨૦૦૪ના રોજ કલાક ૧૭-૦૦ વાગ્યાથી તારીખ ૧૫મી ઓકટોબર, ૨૦૦૪ના રોજ કલાક ૨-૦૦ વાગ્યા સુધી યોજાનાર નવરાત્રી મહોત્સવ પ્રસંગે નીચે જણાવેલ વિસ્તારો ઉપર ''પ્રવેશ બંધ'' તથા નો પાર્કીંગ ઝોન, જાહેર કરવાનો હુકમ કરૂં છુ.

૧. આબાદ ડેરી પારસી અગીયારીથી કાંકરીયા તરફનો વાહન વ્યવહાર બંધ રહેશે. મણીનગર તરફ જવા માટે વાણીજ્ય ભવન-કાંકરીયા યાર્ડ થઈ દેડકી ગાર્ડનથી જઈ શકશે.

INDEX

૨. વાણીજ્ય-ભવન દિવાન બલુબાઈ સ્કુલથી કાંકરીયા ચોકી થઈ કાંકરીયા તરફ વાહન વ્યવહાર બંધ રહેશે.

૩. દેડકી ગાર્ડનથી કાંકરીયા તરફ તથા ખોખરા બ્રીજથી કાંકરીયા તરફ વાહન વ્યવહાર બંધ રહેશે.

૪. મચ્છીપીર ચાર રસ્તાથી બાલ વાટીકા-કાંકરીયા તરફ વાહન વ્યવહાર બંધ રહેશે.

૫. મચ્છીપીર છાપરાથી નગીનવાડી-કાંકીરયા તરફ જતો રસ્તો બંધ રહેશે.

૬. રામબાગ ચાર રસ્તાથી પુષ્પકુંજ સર્કલ તરફ વાહનો જઈ શકશે નહીં રામબાગ ચાર રસ્તાથી એલ. જી. કોર્નર મચ્છીપીર ચાર રસ્તા દેડકી ગાર્ડન થઈ ખોખરા તથા કાંકરીયા યાર્ડ વાણીજ્ય ભવન રસ્તે થઈ કાળુપુર તરફ જઈ શકાશે. રામબાગ ચાર રસ્તાથી ભૈરવનાથ રોડ થઈ શાહઆલમ ટોલનાકા તરફનો વાહન વ્યવહાર ચાલુ રહેશે.

૭. ભૈરવનાથ ચાર રસ્તાથી ઈદગાહ થઈ કાંકરીયા તરફ વાહનો જઈ શકશે નહીં.

૮. ગોરધન વાડી ટેકરાથી પુષ્પકુંજ સર્કલ તરફ વાહન વ્યવહાર બંધ રહેશે.

૯. ભુલાભાઈ ચાર રસ્તાથી ફુટબોલ ગ્રાઉન્ડ તરફ વાહન વ્યવહાર બંધ રહેશે.

૧૦. વેદ મંદિર રોડથી કાંકરીયા ફુટબોલ ગ્રાઉન્ડ તરફ વાહનો જઈ શકશે નહી.

૧૧. ઝોરાષ્ટીયન હોલથી ફુટબોલ ગ્રાઉન્ડ તરફ વાહનો જઈ શકશે નહી.

૧૨. ડી-૩ દવાખાનાથી ફુટબોલ ગ્રાઉન્ડ તરફ વાહનો જઈ શકશે નહી.

૧૩. જોગણી માતાના મંદિરથી પાઈલોટ ડેરી થઈ ફુટબોલ ગ્રાઉન્ડ તરફ જઈ શકાશે નહી.

નીચે જણાવેલ વિસ્તારો ''નો પાર્કીંગ ઝોન'' જાહેર કરવામાં આવે છે.

૧. રાયપુર દરવાજાથી કામેશ્વર મહાદેવ થઈ કાંકરીયા સુધીનો રોડ.

૨. ગીતા મંદિરથી મંજુરગામ ટી રોડ થી ભુલાભાઈ ચાર રસ્તાથી શાહઆલમ ટોલનાકા સુધીનો રોડ.

૩. બેહરામપુરા ચોકીથી વ્યાયામ શાળા સુધીનો રોડ.

૪. પારસી અગીયારીથી વ્યાયામ શાળા રોડ, વેદ મંદિર રોડ, જોગણી માતાના મંદિરથી દશેરા ગ્રાઉન્ડ સુધીનો રોડ, આમ્બેડકર બાગથી પાઈલોટ ડેરીથી ગોરધન વાડી ટેકરા સુધી તથા શાળા નં. ૫, ૬ થી પારસી અગીયારી રોડ તથા ઢોર બજાર ચાર રસ્તા સુધીનો રોડ.

પોલીસ ફાયર બ્રિગેડ તથા ઈમરજન્સી સેવાઓ તથા પાસ ધારકોને આ હુકમ લાગુ પડશે નહી.

સદરહુ હુકમમાં આજરોજ તા. ૧૨મી ઓકટોબર, ૨૦૦૪નાં રોજ મારી સહી સિક્કા કરી આપેલ છે.

જાહેરનામું

મુંબઈ પોલીસ અધિનિયમ, સને ૧૯૫૧ના ૨૨માં અધિનિયમની કલમ ૩૭(૩) મુજબનો.

નંબર ઉ/ગપક/વિ. શા./૮૩૮/૨૦૦૪.- અમદાવાદ શહેર પોલીસ કમિશનર હકુમત વિસ્તારમાં જાહેર વ્યવસ્થા જાળવવાની જરૂર જણાય છે.

વાસ્તે હું, કે. આર. કૌશિક, પોલીસ કમિશનર, અમદાવાદ શહેર, મુંબઈ પોલીસ અધિનિયમ, સને ૧૯૫૧ના ૨૨માં અધિનિયમની કલમ ૩૭(૩) થી મને મળેલ સત્તાની રૂએ ફરમાવું છું કે, નીચે જણાવેલ વિસ્તારમાં તારીખ ૧૬મી ઓકટોબર, ૨૦૦૪ના કલાક ૦૦-૦૦ થી તારીખ ૩૧મી ઓકટોબર, ૨૦૦૪ના કલાક ૨૪-૦૦ સુધી ચાર કરતાં વધારે માણસોએ ભેગા થવું નહીં અગર કોઈ સભા ભરવી કે બોલાવવી નહીં તેમજ કોઈ સરઘસ કાઢવું નહીં.

વિસ્તાર : અમદાવાદ શહેર પોલીસ કમિશનરની હકુમત હેઠળનો સમગ્ર વિસ્તાર.

અપવાદ : આ હુકમ જે વ્યકિત સરકારી ફરજ અથવા કામગીરીમાં હોય તેમજ હોમગાર્ડઝ જેવો ફરજ ઉપર હોય તેઓ તથા સ્મશાનયાત્રા અને લગ્નના વરઘોડાને લાગુ પડતો નથી.

આ હુકમનો ભંગ કરનાર અથવા ઉલ્લંઘન કરનાર સને ૧૯૫૧ના મુંબઈ પોલીસ અધિનિયમની કલમ ૧૩૫ ની પેટા-કલમ-(૩) હેઠળ અને ભારતના ફોજદારી અધિનિયમ સને ૧૮૬૦ની કલમ-૧૮૮ મુજબ શિક્ષાને પાત્ર થશે.

આજ તારીખ ૧૪ માહે ઓકટોબર સને ૨૦૦૪ના રોજ મારી સહી અને સિક્કો કરી આપ્યાં.

કે. આર. કૌશીક,
પોલીસ કમિશનર,
અમદાવાદ શહેર.

જાહેરનામું

ગુજરાત અસામાજિક પ્રવૃત્તિઓ અટકાવવા બાબત અધિનિયમ સને ૧૯૮૫ (પાસા) હેઠળના અટકાયતીને હાજર થવા ફરમાવવાનું સી.આર.પી.સી. કલમ-૮૨ હેઠળનું.

નંબર ઉ/ગપક/વશી/પીસીબી/પાસા/૬૮/જાહેરનામું/૨૦૦૪.- અમારા ધ્યાન ઉપર આવેલ છે કે, શ્રી જબરાજી ઉર્ફે જીવરાજી ડોંગાજી રાજપુત, ઉ.વ. ૩૨, ઉંચાઈ ૫'' × ૬'' શરીરે મધ્યમ બાધાનો, રંગે ઘઉવર્ણો, મોઢું લંબગોળ, જમણા ગાલ ઉપર તલનું નિશાન છે, તે રહેવાસી ન્યુ સરદાર માર્કેટની સામે, પારસી પંચાયત કંપાઉન્ડની બાજુમાં વરાછા, સુરત, મુળ ગામ બાલોતરા, તા. પચપદરા, જિ. બાડમેર (રાજસ્થાન)નાને ગુજરાત અસામાજિક પ્રવૃત્તિ પ્રતિબંધક અધિનિયમ, ૧૯૮૫ હેઠળ અટકાયત કરવા તારીખ ૨૨મી માર્ચ, ૨૦૦૪ના રોજ હુકમ કરવામાં આવેલ છે અને તે અટકાયતી હુકમની બજવણી આજદિન સુધી થઈ

INDEX

શકેલ નથી. હુકમની બજવણી કરનાર અધિકારીશ્રી તરફથી એવી માહિતી મળેલ છે કે સદરહુ શ્રી જબરાજી ઉર્ફે જીવરાજી ડોંગાજી રાજપુત મળી આવતો નથી અને તે પોતાની અટકાયત ટાળવા અર્થે નાસતો ફરે છે તેની ખાત્રી થયેલ છે.

આથી જાહેરનામું પ્રસિદ્ધ કરીને ફરમાવવામાં આવે છે કે, સદરહુ શ્રી જબરાજી ઉર્ફે જીવરાજી ડોંગાજી રાજપુત રહે. સરદાર માર્કેટની સામે પારસી પંચાયત કંપાઉન્ડની બાજુમાં વરાછા સુરતનાએ તેના વિરૂદ્ધના સદરહુ અટકાયતી હુકમની બજવણી માટે તારીખ ૧૪મી નવેમ્બર, ૨૦૦૪ ના રોજ કલાક ૧૧-૦૦ વાગ્યા સુધીમાં અમારી સમક્ષ બહુમાળી કંપાઉન્ડ નાનપુરા, સુરતમાં આવેલ અમારી કચેરીમાં હાજર રહેવું.

સુરત, તારીખ ૧૫મી ઓકટોબર, ૨૦૦૪.

જાહેરનામું

ગુજરાત અસામાજિક પ્રવૃત્તિઓ અટકાવવા બાબત અધિનિયમ સને ૧૯૮૫ (પાસા) હેઠળના અટકાયતીને હાજર થવા ફરમાવવાનું સી.આર.પી.સી. કલમ-૮૨ હેઠળનું.

નંબર ઉ/ગપક/વશી/પીસીબી/પાસા/૧૦૫/જાહેરનામું/૨૦૦૪.-અમારા ધ્યાન ઉપર આવેલ છે કે, શ્રી મનોહરસિંહ પૃથ્વીસિંહ સોલંકી, ઉ. વ. ૩૨, ઉંચાઈ ૫'' × ૫'' શરીરે મધ્યમ બાંધાનો, રંગે ઘંઉવર્ણ, મોઢું લંબગોળ, ગાલ ઉપર મસાનું નિશાન છે, તે રહેવાસી ઘર નં. ૮૯, વિક્રમનગર સોસાયટી, બોમ્બે માર્કેટ પાસે, વરાછા, સુરત, મુળ ગામ ધાણેરાવ, તા. દેસુરી, જિ. પાલી (રાજસ્થાન)નાને ગુજરાત અસામાજિક પ્રવૃત્તિઓ અટકાવવા બાબત અધિનિયમ, સને ૧૯૮૫ હેઠળ અટકાયત કરવા તારીખ ૧૫મી એપ્રિલ, ૨૦૦૪ના રોજ હુકમ કરવામાં આવેલ છે અને તે અટકાયતી હુકમની બજવણી આજદિન સુધી થઈ શકેલ નથી. હુકમની બજવણી કરનાર અધિકારીશ્રી તરફથી એવી માહિતી મળેલ છે કે, સદરહુ શ્રી મનોહરસિંહ પૃથ્વીસિંહ સોલંકી મળી આવતો નથી અને તે પોતાની અટકાયત ટાળવા અર્થે નાસતો ફરે છે તેની ખાત્રી થયેલ છે.

આથી જાહેરનામું પ્રસિદ્ધ કરીને ફરમાવવામાં આવે છે કે, સદરહુ શ્રી મનોહરસિંહ પૃથ્વીસિંહ સોલંકી, રહે. ઘર નં. ૮૯, વિક્રમનગર સોસાયટી, બોમ્બે માર્કેટ પાસે, વરાછા સુરતનાએ તેના વિરૂદ્ધના સદરહુ અટકાયતી હુકમની બજવણી માટે તારીખ ૧૪મી નવેમ્બર, ૨૦૦૪ના રોજ કલાક ૧૧-૦૦ વાગ્યા સુધીમાં અમારી સમક્ષ બહુમાળી કંપાઉન્ડ નાનપુરા, સુરતમાં આવેલ અમારી કચેરીમાં હાજર રહેવું.

સુરત, તારીખ ૧૫મી ઓકટોબર, ૨૦૦૪.

જાહેરનામું

સી.આર.પી.સી ૧૯૭૩ની કલમ-૧૪૪ (૧) અન્વયે

ક્રમાંક ગપક/ફટાકડા/૩૧૧૬૬/૨૦૦૪.-આગામી દિવાળીના તહેવાર દરમ્યાન શહેરમાં ફટાકડા દારૂખાના મોટા પ્રમાણમાં ફોડવામાં આવે છે. ચાલુ સાલે પણ દિવાળીના તહેવાર દરમ્યાન મોટા પ્રમાણમાં ફટાકડા દારૂખાનું ફોડાય તેવી શકયતા છે.

સુરત શહેર પોલીસ કમિશનરેટ વિસ્તારમાં આવેલ પેટ્રોલ પંપો તેમજ હજીરા ખાતે ઈન્ડીયન ઓઈલ કોર્પોરેશન, બી.પી.સી.એલ., આઈ.બી.પી. કંપની, એચ.પી.સી.એલ. ડેપો આવેલ છે. પુણા કુંભારીયા રોડ સરોલી ગામ નજીક હિન્દુસ્તાન પેટ્રોલીયમ કોર્પોરેશન પ્લાન્ટ અને એલ.પી.જી. ગેસ પ્લાન્ટ જેવા વાઈટલ ઈન્સ્ટોલેશન પ્લાન્ટ જેમાં પેટ્રોલ, ડીઝલ, પ્રવાહી ગેસનો જથ્થો રખાયેલ છે. તહેવારો દરમ્યાન ફોડતા ફટાકડા દારૂખાનાથી આ પેટ્રોલ પંપો તથા ડેપો વિગેરેનું મોટુ નુકસાન થવાની સંભાવના રહે છે. જેથી સુરત શહેરની જનતાને તે વિસ્તારમાં ફટાકડા/દારૂખાનું ફોડવા અને તે વિસ્તારમાં લઈ ફરવા ઉપર પ્રતિબંધ મુકવો મને જરૂરી જણાય છે.

જેથી હું, વી. કે. ગુપ્તા, આઈ.પી.એસ. પોલીસ કમિશનર, સુરત શહેર, ફોજદારી કાર્યરીતી અધિનિયમ સને ૧૯૭૩ની કલમ-૧૪૪ (૧) ની જોગવાઈ હેઠળ મને મળેલ સત્તાની રૂએ જાહેરનામુ બહાર પાડી ફરમાવું છું કે, આ જાહેરનામું બહાર પડયા તારીખ ૧૫મી ઓકટોબર, ૨૦૦૪ ના કલાક ૦૦-૦૦ થી તારીખ ૩૦-૧૧-૨૦૦૪ના કલાક ૨૪-૦૦ સુધીના સમય દરમ્યાન શહેરના તમામ પેટ્રોલપંપો હજીરા ખાતે આવેલ પેટ્રોલીયમ ડેપો તેમજ સરોલી ગામ નજીકના હિન્દુસ્તાન પેટ્રોલીયમ કોર્પોરેશનના એલ.પી.જી. બોટલીંગ પ્લાન્ટના ૧૦૦ મીટરના વિસ્તારમાં કોઈપણ વખતે ફટાકડા તથા દારૂગોળો ફોડી શકાશે નહી. ઉપરાંત સુરત શહેરના પોલીસ કમિશનરના બાકીના સમગ્ર વિસ્તારોમાં રાત્રે કલાક ૧૦-૦૦ થી સવારના કલાક ૦૬-૦૦ સુધી ફટાકડા તથા દારૂગોળો ફોડી શકાશે નહી.

એનેક્ષર 'એ'માં જણાવ્યા મુજબના સ્થળોને 'શાંત વિસ્તાર' (સાયલંસ ઝોન) તરીકે જાહેર કરેલ હોય અને તે ઉપરાંતના જે સ્થળોને 'શાંત વિસ્તાર' તરીકે જાહેર કરવામાં આવેલ તેની આજુબાજુના ૧૦૦ મીટરના વિસ્તારમાં કોઈ પણ સમયે ફટાકડા/દારૂગોળો ફોડી શકાશે નહિ.

નામદાર સુપ્રિમ કોર્ટ રીટપીટીશન સીવીલ નં. ૭૨/૧૯૯૮માં જે ચુકાદો આવેલ છે, તે ચુકાદાને અનુલક્ષીને નીચે મુજબની સુચનાઓનો અમલ કરવા સર્વે નાગરીકોને જણાવવામાં આવે છે.

(૧) ૧૨૪ ડેસીબલ (એ.આઈ.) યુનિટ અથવા ૧૪૫ ડેસીબલ (સી) પી. કે. યુનિટથી વધે નહી તેવા ફટાકડાનું ઉત્પાદન, વેચાણ કે વપરાશ કરવા પર પ્રતિબંધ ફરમાવવામાં આવેલ છે.

(૨) સંબંધિત સત્તાધિકારીઓએ જાહેર કરેલ ''શાંત વિસ્તારો''માં કોઈપણ સમયગાળા દરમિયાન ફટાકડા ફોડવા પર પ્રતિબંધ ફરમાવવામાં આવે છે. શાંત વિસ્તારોમાં એનેક્ષર 'એ' ઉપર દર્શાવવામાં આવેલ છે.

(૩) તદઉપરાંત ઝુમખામાં ફોડાતા ફટાકડાઓના કિસ્સાઓમાં આ મર્યાદા ઘટાડીને ૫લૌંગ ૧૦-જી-૧૦-એન ડેસીબલ એમ અવાજનો યુનિટ ઘટાડવામાં આવે છે. રાત્રીના કલાક ૧૦-૦૦ થી સવારના કલાક ૦૬-૦૦ દરમ્યાન ફટાકડા દારૂગોળો ફોડવા ઉપર પ્રતિબંધ ફરમાવવામાં આવે છે.

ઉપરોકત સુચનાઓનો સખ્ત અમલ ફરમાવવામાં આવે છે અને તેનું ઉલ્લંઘન કરનાર વિરૂદ્ધ ભારતીય ફોજદારી કાયદાની કલમ-૧૮૮ મુજબ પગલા લેવામાં આવશે.

INDEX

એનેક્ષર "એ"

સુરત શહેરમાં નીચેના વિસ્તારોને "શાંત વિસ્તાર" તરીકે જાહેર કરેલ છે.

(૧) અઠવા ગેટ પોલીસ ચોકીથી અઠવા લાઇન્સ ચોપાટીના પશ્ચિમ તરફના કોર્નર સુધી મજકુર વિસ્તારમાં દવાખાનું, કોલેજ વગેરે આવેલ હોય, સાયલંસ ઝોન. (જાહેરનામાં ક્રમાંક પી.ઓ.એલ. ૧૫૨૯/૭૭, તા. ૨૬/૬/૧૯૭૭)

(૨) બાલાજી રોડ પર આવેલ સુરત જનરલ હોસ્પિટલ, ઘર નં. ૯/૧૫૧૧ થી ઘર નં. ૯/૧૫૨૫ સુધી સાયલંસ ઝોન. (જાહેરનામા ક્રમાંક પી.ઓ.એલ., તા. ૧૬/૮/૧૯૭૭)

(૩) મીરઝા સ્વામી રોડ ઉપર ચીનીવાળાની પોળના નાકે થી તુર્કીવાળ જવાના રસ્તાની ઉપર મ્યુનિ. કોર્પોરેશનની ઓફિસ તથા મ્યુનિ. કોર્ટ તથા જીવન વિમા કોર્પોરેશનની ઓફિસ આવેલ હોય સાયલંસ ઝોન. (જાહેરનામાં ક્રમાંક પી.ઓ.એલ. તા. ૧/૨/૧૯૭૮)

(૪) પુતળીથી છાંપગર શેરી, કાળા મહેતાની શેરી તરફ જતા રસ્તો તથા છાપગર શેરી, ખાંગડ શેરીના કોર્નર ચાર રસ્તા વિસ્તારમાં મહાવીર જનરલ હોસ્પીટલ વિસ્તાર સાયલંસ ઝોન. (જાહેરનામાં ક્રમાંક પી.ઓ.એલ., તા. ૫/૧૨/૧૯૭૭)

(૫) નાનપુરા બહુમાળી કંપાઉન્ડમાં તથા આસપાસ વિવિધ કચેરીઓ આવેલ હોય, કંપાઉન્ડમાં તથા આસપાસથી દાખલ તથા વાહનો હોર્ન વગાડી મોટર વાહનોને રેસ કરી ઘોંઘાટ કરતા હોય તે ઉપર પ્રતિબંધ આ વિસ્તાર સાયલંસ ઝોન. (જાહેરનામાં ક્રમાંક ઉ/ગપક/ટફક/સા. ઝોન/બહુમાળી મકાન/૨૧૯૬૪/૮૩, તા. ૨૩/૧૧/૧૯૮૩)

આજરોજ તારીખ ૧૮મી ઓકટોબર, ૨૦૦૪ના રોજ મારા સહી સિક્કા કરી આપેલ છે.

વી. કે. ગુપ્તા,
પોલીસ કમિશનર,
સુરત શહેર.

BY DISTRICT JUDGE

Notification

No. Adm.1982 of 2004.– The following Assistants (Junior Clerks) working on the establishment of the Judicial District of Vadodara, are declared to have passed the Higher and Lower Standard Departmental Examinations of the Judicial Department held on 5th and 6th July, 2004, in the District Court, Vadodara, in pursuance of Paragraph 569 of the Civil Manual, 1960.

Their names are arranged in order of merits.

Sr. No. 1	Name of the Candidate with seat Number 2		Designation and Office in which working 3	Remarks 4
	HIGHER STANDARD DEPARTMENTAL EXAMINATION			
	PART - I			
	Candidates appearing in all papers.			
1.	Mr. M. J. Bhatt	(56)	Assistant, District Court, Vadodara.	
2.	Mr. A. M. Shah	(35)	Assistant, Civil Court, (S.D.) Vadodara.	
3.	Mr. A. V. Shah	(54)	Assistant, District Court, Vadodara.	
4.	Mr. U. S. Lele	(32)	Assistant, Civil Court, (S.D.) Vadodara.	
5.	Mr. M. B. Prajapati	(58)	Assistant, District Court, Vadodara.	
6.	Mrs. K. H. Brahmbhatt	(1)	Assistant, Civil Court, (S. D.) Vadodara	
7.	Miss H. K. Darji	(44)	Assistant, Civil Court, (J. D.) Savli.	
	PART - II			
	Candidates who obtained exemption in one or more than one paper in previous attempts :-			
1.	Mr. H. N. Joshi	(15)	Assistant Court of Chief Judi. Magi. Vadodara.	
2.	Mr. M. B. Vasava	(17)	Assistant Civil Court, (S. D.) Vadodara.	
3.	Mr. A. S. Vasava	(18)	Assistant Civil Court, (J. D.) Dabhoi.	
4.	Miss. Z. F. Pathan	(20)	Assistant Civil Court, (J. D.) Karjan.	
5.	Mr. V. B. Prajapati	(21)	Assistant Civil Court, (S.D.). Vadodara.	

INDEX

1	2		3	4
6.	Mr. R. S. Amin	(22)	Assistant Office of D.L.S.A., Vadodara.	
7.	Mr. R. H. Pradhan	(24)	Assistant District Court, Vadodara.	
8.	Mr. J. K. Surti	(33)	Assistant Civil Court, (S. D.) Vadodara.	
9.	Miss. A. R. Sinde	(40)	Assistant Civil Court, (J.D.) Savli.	
10.	Mr. H. R. Dodia	(48)	Assistant District Court, Vadodara.	

The following candidates, though fail at the Higher Standard Departmental Examination, are hereby exampted from appearing in the paper or papers shown against their names :-

				Paper Nos.
1.	Mrs. J. V. Thakkar	(7)	Assistant, Civil Court, (S.D.), Vadodara.	I, II & IV
2.	Mr. K. D. Bhatt	(8)	Assistant, Civil Court, (S.D.), Vadodara.	I & IV
3.	Mrs. M. N. Desai	(19)	Assistant, Civil Court, (S.D.), Vadodara.	III
4.	Miss M. C. Vasava	(30)	Assistant, Civil Court, (S.D.), Vadodara.	IV
5.	Mr. M. A. Sanchawala	(34)	Assistant, Civil Court, (S.D.), Vadodara.	I, II, III & IV
6.	Mrs. D. M. Patel	(36)	Assistant District Court, Vadodara.	I & IV.
7.	Mrs.J. J. Pandya	(39)	Assistant, Civil Court, (S.D.), Vadodara.	II.
8.	Mr. P. K. Panchal	(41)	Assistant District Court, Vadodara.	I, II & IV.
9.	Mrs. R. S. Mahagavkar	(42)	Assistant District Court, Vadodara.	I.
10.	Mrs. Pinky D. Shah	(45)	Assistant District Court, Vadodara.	I & IV.
11.	Mr. R. S. Vanikar	(51)	Assistant Judi. Magi. F. C. (Traffic Court), Vadodara.	I.
12.	Mrs. A. H. Joshi	(52)	Assistant Judi. Magi. F. C. (4th Court), Vadodara.	I.
13.	Mr. V. A. Thakkar	(53)	Assistant, Civil Court, (S.D.), Vadodara.	I.
14.	Mr. B. K. Sajanani	(55)	Assistant, District Court, Vadodara.	I & II.
15.	Mr. D. M. Vyas	(57)	Assistant, District Court, Vadodara.	I & II.
16.	Mrs. R. K. Shukla	(60)	Assistant, Civil Court, (S.D.), Vadodara, at present on deputation to High Court of Gujarat.	I & II.

LOWER STANDARD DEPARTMENTAL EXAMINATION

PART - I

Candidates appearing in all papers.

1.	Mr. M. B. Rathod	(14)	Assistant, Civil Court, (J. D.), Savli.
2.	Mr. A. M. Varia	(10)	Assistant, Judi. Magi. F. C. (3rd Court), Vadodara.
3.	Mr. V. S. Bhatt	(18)	Assistant, Civil Court, (J. D.), Savli.
4.	Mr. M. R. Vasava	(21)	Assistant, Judi. Magi. F. C. (2nd Court), Vadodara.

PART - II

Candidates who obtained exemption in one or more than one paper in previous attempts :-

1.	Mrs. G. N. Patel	(1)	Assistant, Court of Judge, Small Causes Court, Vadodara.
2.	Mr. Harish B. Vasava	(3)	Assistant, Civil Court, (J.D.), Padra.
3.	Mr. A. V. Rathwa	(6)	Assistant, Court of Joint District Judge, 4th Fast Track Court, Chhotaudepur.

1	2		3	4
4.	Mr. S. K. Shah	(11)	Assistant, Civil Court, (J. D.), Savli.	
5.	Miss. S. A. Kaptan	(15)	Assistant, Civil Court, (J. D.), Savli.	
6.	Mr. B. M. Makwana	(17)	Assistant, Civil Court, (J. D.), Savli.	

Following candidates, though fail at the Lower Standard Departmental Examination, are hereby examptted from appearing in the paper or papers shown against their names :-

1.	Mr. D.D. Rathwa,	(8)	Assistant, Civil Court (J. D.), Sankheda.	Type test
2.	Mr. M. C. Patel,	(20)	Assistant, District Court, Vadodara.	Paper - III

Vadodara, 22nd September, 2004.

J. C. UPADHYAYA,
District Judge,
Vadodara.

જિલ્લા ન્યાયાધીશ દ્વારા

જાહેરનામું

ક્રમાંક સી.બી. ૧૯૮૨ સને ૨૦૦૪.–વડોદરા જિલ્લાના ન્યાયખાતાનાં મહેકમના નીચે જણાવેલા આસીસ્ટન્ટની તારીખ ૫ અને ૬ જુલાઈ, ૨૦૦૪ના રોજ જિલ્લા ન્યાયાલય, વડોદરામાં સીવીલ મેન્યુઅલ ૧૯૬૦ના ફકરા-૫૬૯ અન્વયે લેવામાં આવેલી ન્યાયખાતાની ઉચ્ચ તથા નિમ્ન શ્રેણીની ખાતાકીય પરીક્ષાઓમાં ઉત્તીર્ણ થયેલાં જાહેર કરવામાં આવે છે, તેઓના નામ ગુણવત્તા પ્રમાણે ગોઠવવામાં આવેલાં છે.

અ. નં.	ઉમેદવારનું નામ તથા બેઠક નંબર		હોદ્દો તથા તેઓ જે કચેરીમાં કામ કરે છે તે કચેરીનું નામ	શેરો
૧	૨		૩	૪
			ઉચ્ચ શ્રેણીની ખાતાકીય પરીક્ષા	
			ભાગ - ૧	
			બધા પ્રશ્નપત્રોમાં બેઠા હોય તેવા ઉમેદવારો	
૧.	શ્રી એમ. જે. ભટ્ટ	(૫૬)	આસીસ્ટન્ટ, ડીસ્ટ્રીકટ કોર્ટ, વડોદરા.	
૨.	શ્રી એ. એમ. શાહ	(૩૫)	આસીસ્ટન્ટ, સીવીલ કોર્ટ, (સી.ડી.), વડોદરા.	
૩.	શ્રી એ. વી. શાહ	(૫૪)	આસીસ્ટન્ટ, ડીસ્ટ્રીકટ કોર્ટ, વડોદરા.	
૪.	શ્રી યુ. એસ. લેલે	(૩૨)	આસીસ્ટન્ટ, સીવીલ કોર્ટ, (સી.ડી.), વડોદરા.	
૫.	શ્રી એમ. બી. પ્રજાપતિ	(૫૮)	આસીસ્ટન્ટ, ડીસ્ટ્રીકટ કોર્ટ, વડોદરા.	
૬.	શ્રીમતિ કે. એચ. બ્રહ્મભટ્ટ	(૦૧)	આસીસ્ટન્ટ, સીવીલ કોર્ટ, (સી.ડી.), વડોદરા.	
૭.	કુ. એચ. કે. દરજી	(૪૪)	આસીસ્ટન્ટ, સીવીલ કોર્ટ, (જુ.ડી.), સાવલી.	
			ભાગ - ૨	
			અગાઉના પ્રયાસોમાં એક અથવા વધુ પ્રશ્નપત્રોમાં મુકિત મેળવી હોય તેવા ઉમેદવારો.	
૧.	શ્રી એચ. એન. જોષી	(૧૫)	આસીસ્ટન્ટ, ચીફ જ્યુડી. મેજી. કોર્ટ, વડોદરા.	
૨.	શ્રી એમ. બી. વસાવા	(૧૭)	આસીસ્ટન્ટ, સીવીલ કોર્ટ, (સી.ડી.), વડોદરા.	
૩.	શ્રી એ. એસ. વસાવા	(૧૮)	આસીસ્ટન્ટ, સીવીલ કોર્ટ, (જુ.ડી.), ડભોઈ.	

INDEX

૧	૨		૩	૪
૪.	કુ. ઝેડ. એફ. પઠાણ	(૨૦)	આસીસ્ટન્ટ, સીવીલ કોર્ટ, (જુ.ડી.), કરજણ.	
૫.	શ્રી વી. બી. પ્રજાપતિ	(૨૧)	આસીસ્ટન્ટ, સીવીલ કોર્ટ, (સી.ડી.), વડોદરા.	
૬.	શ્રી આર. એસ. અમીન	(૨૨)	આસીસ્ટન્ટ, ડીસ્ટ્રીકટ કોર્ટ, લીગલ સર્વિસીસ ઓથોરિટી, વડોદરા.	
૭.	શ્રીમતી આર. એચ. પ્રધાન	(૨૪)	આસીસ્ટન્ટ, ડીસ્ટ્રીકટ કોર્ટ, વડોદરા.	
૮.	શ્રી જે. કે. સુરતી	(૩૩)	આસીસ્ટન્ટ, સીવીલ કોર્ટ, (સી.ડી.), વડોદરા.	
૯.	કુ. એ. આર. શિંદે	(૪૦)	આસીસ્ટન્ટ, સીવીલ કોર્ટ, (જુ.ડી.), સાવલી.	
૧૦.	શ્રી એચ. આર. ડોડીયા	(૪૮)	આસીસ્ટન્ટ, ડીસ્ટ્રીકટ કોર્ટ, વડોદરા.	

નીચે જણાવેલા ઉમેદવારો ન્યાયખાતાની ઉચ્ચ શ્રેણીની ખાતાકીય પરીક્ષામાં અનુત્તિર્ણ થયેલાં હોવા છતાં તેઓને તેમના નામ સામે જણાવેલ પ્રશ્નપત્રોમાંથી મુકિત આપવામાં આવે છે.

				પેપર નંબર
૧.	શ્રી જે. વી. ઠક્કર	(૭)	આસીસ્ટન્ટ, સીવીલ કોર્ટ, (સી.ડી.), વડોદરા.	૧, ૨ અને ૪
૨.	શ્રીમતી કે. ડી. ભટ્ટ	(૮)	આસીસ્ટન્ટ, સીવીલ કોર્ટ, (સી.ડી.), વડોદરા.	૧ અને ૪
૩.	શ્રીમતી એમ. એન. દેસાઈ	(૧૯)	આસીસ્ટન્ટ, સીવીલ કોર્ટ, (સી.ડી.), વડોદરા.	૩
૪.	કુ. એમ. સી. વસાવા	(૩૦)	આસીસ્ટન્ટ, સીવીલ કોર્ટ, (સી.ડી.), વડોદરા.	૪
૫.	શ્રી એમ. એ. સંચાવાલા	(૩૪)	આસીસ્ટન્ટ, સીવીલ કોર્ટ, (સી.ડી.), વડોદરા.	૧, ૨, ૩ અને ૪
૬.	શ્રીમતી ડી. એમ. પટેલ	(૩૬)	આસીસ્ટન્ટ, ડીસ્ટ્રીકટ કોર્ટ, વડોદરા.	૧ અને ૪
૭.	શ્રીમતી જે. જે. પંડ્યા	(૩૯)	આસીસ્ટન્ટ, સીવીલ કોર્ટ, (સી.ડી.) વડોદરા.	૨
૮.	શ્રી પી. કે. પંચાલ	(૪૧)	આસીસ્ટન્ટ, ડીસ્ટ્રીકટ કોર્ટ, વડોદરા.	૧, ૨ અને ૪
૯.	શ્રીમતી આર. એસ. મહાગાંવકર	(૪૨)	આસીસ્ટન્ટ, ડીસ્ટ્રીકટ કોર્ટ, વડોદરા.	૧
૧૦.	શ્રીમતી પિન્કી ડી. શાહ	(૪૫)	આસીસ્ટન્ટ, ડીસ્ટ્રીકટ કોર્ટ, વડોદરા.	૧ અને ૪
૧૧.	શ્રી આર. એસ. વણીકર	(૫૧)	આસીસ્ટન્ટ, જ્યુડી. મેજી. ફ.ક., ટ્રાફીક કોર્ટ, વડોદરા.	૧
૧૨.	શ્રીમતી એ. એચ. જોષી	(૫૨)	આસીસ્ટન્ટ, જ્યુડી. મેજી. ફ.ક., ચોથી કોર્ટ, વડોદરા.	૧
૧૩.	શ્રી વી. એ. ઠક્કર	(૫૩)	આસીસ્ટન્ટ, સીવીલ કોર્ટ, (સી.ડી.), વડોદરા.	૧
૧૪.	શ્રી બી. કે. સજનાની	(૫૫)	આસીસ્ટન્ટ, ડીસ્ટ્રીકટ કોર્ટ, વડોદરા.	૧ અને ૨
૧૫.	શ્રી ડી. એમ. વ્યાસ	(૫૭)	આસીસ્ટન્ટ, ડીસ્ટ્રીકટ કોર્ટ, વડોદરા.	૧ અને ૨
૧૬.	શ્રીમતી આર. કે. શુકલા	(૬૦)	આસીસ્ટન્ટ, સીવીલ કોર્ટ, (સી.ડી.), વડોદરા.	૧ અને ૨

નિમ્ન શ્રેણીની ખાતાકીય પરીક્ષા

ભાગ - ૧
બધા પ્રશ્નપત્રોમાં બેઠા હોય તેવા ઉમેદવારો

૧.	શ્રી એમ. બી. રાઠોડ	(૧૪)	આસીસ્ટન્ટ, સીવીલ કોર્ટ, (જુ.ડી.), સાવલી.
૨.	શ્રી એ. એમ. વરીયા	(૧૦)	આસીસ્ટન્ટ, જ્યુડી. મેજી. ફ.ક., ત્રીજી કોર્ટ, વડોદરા.
૩.	શ્રી વી. એસ. ભટ્ટ	(૧૮)	આસીસ્ટન્ટ, સીવીલ કોર્ટ, (જુ.ડી.), સાવલી.
૪.	શ્રીમતી એમ. આર. વસાવા	(૨૧)	આસીસ્ટન્ટ, જ્યુડી. મેજી. ફ.ક., બીજી કોર્ટ, વડોદરા.

ભાગ - ૨

અગાઉના પ્રયાસોમાં એક અથવા વધુ પ્રશ્નપત્રોમાં મુકિત મેળવી હોય તેવા ઉમેદવારો.

૧	૨		૩	૪
૧.	શ્રીમતી જી. એન. પટેલ	(૧)	આસીસ્ટન્ટ, સ્મોલ કોઝ કોર્ટ, વડોદરા.	
૨.	શ્રી હરીશ બી. વસાવા	(૩)	આસીસ્ટન્ટ, સીવીલ કોર્ટ, (જુ.ડી.), પાદરા.	
૩.	શ્રી એ. વી. રાઠવા	(૬)	આસીસ્ટન્ટ, જો. ડીસ્ટ્રીકટ જજ, ફાસ્ટ ટ્રેક કોર્ટ, નં. ૪, છોટાઉદેપુર.	
૪.	શ્રી એસ. કે. શાહ	(૧૧)	આસીસ્ટન્ટ, સીવીલ કોર્ટ, (જુ.ડી.), સાવલી.	
૫.	કુ. એસ. એ. કપ્તાન	(૧૫)	આસીસ્ટન્ટ, સીવીલ કોર્ટ, (જુ.ડી.), સાવલી.	
૬.	શ્રી બી. એમ. મકવાણા	(૧૭)	આસીસ્ટન્ટ, સીવીલ કોર્ટ, (જુ.ડી.), સાવલી.	

નીચે જણાવેલા ઉમેદવારો ન્યાયખાતાની નિમ્ન શ્રેણીની ખાતાકીય પરીક્ષામાં અનુતિર્ણ થયેલાં હોવા છતાં તેઓને તેમના નામ સામે જણાવેલ પ્રશ્નપત્રોમાંથી મુકિત આપવામાં આવે છે.

				પેપર નંબર
૧.	શ્રી ડી. ડી. રાઠવા	(૮)	આસીસ્ટન્ટ, સીવીલ કોર્ટ, (જુ.ડી.), સંખેડા.	ટાઈપ ટેસ્ટ
૨.	શ્રી એમ. સી. પટેલ	(૨૦)	આસીસ્ટન્ટ, ડીસ્ટ્રીકટ કોર્ટ, વડોદરા.	૩

વડોદરા, તારીખ ૨૨મી સપ્ટેમ્બર, ૨૦૦૪.

જે. સી. ઉપાધ્યાય,
જિલ્લા ન્યાયાધીશ,
વડોદરા.

જિલ્લા મેજિસ્ટ્રેટ દ્વારા

જાહેરનામું

નં. ડી/એમએજી/બીપીએ/જા.ના./વશી/૨૦૦૪.— મુંબઈ પોલીસ અધિનિયમ, ૧૯૫૧ (મુંબઈના ૨૨માં)ની કલમ-૩૩ (૧) (ખ) મુજબ કાઢવા ધારેલા જાહેરનામાની નીચે મુજબનો મુસદો તેનાથી અસર થવાના સંભવ હોઈ તેવી સર્વે વ્યકિતઓની જાણ સારૂ સદરહુ કલમ-૩૩ની પેટા કલમ-(૧) નાં ખંડ (ખ)થી ઠરાવ્યા પ્રમાણે પ્રસિદ્ધ કર્યો છે, અને આથી નોટીસ આપવામાં આવે છે કે, સદરહું મુસદો જિલ્લા મેજિસ્ટ્રેટશ્રી, બનાસકાંઠા, પાલનપુર જે રાજયપત્રમાં પ્રસિદ્ધ થયાની તારીખથી એક મહીનો પુરો થયે ફેર વિચારણામાં લેશે.

ઉપરોક્ત મુદત પુરી થતાં પહેલાં સદરહુ મુસદાની સબંધમાં કોઈ વ્યકિત તરફથી જિલ્લા મેજિસ્ટ્રેટ બનાસકાંઠા, પાલનપુરને જે કોઈ વાંધા/સુચનો મળશે તેની ઉપર તેઓ વિચારણા કરશે.

જાહેરનામાનો મુસદો

નં. ડી/એમએજી/બીપીએ/જા.ના./વશી/૨૦૦૪.— મુંબઈ પોલીસ અધિનિયમ-૧૯૫૧ (મુંબઈના ૨૨માં)ની કલમ-૩૩ની પેટા કલમ-૧ના ખંડ (ખ)થી જિલ્લા મેજિસ્ટ્રેટશ્રી બનાસકાંઠાને મળેલ સત્તાની રૂએ પાલનપુર શહેરમાં નીચે જણાવેલ વિસ્તારોમાં તથા રસ્તાઓ ઉપર ભારે વાહનો જેવા કે ટ્રેકટરો, ટ્રકોની અવર-જવાર ઉપર સવારના ૯-૩૦ થી ૧૨-૦૦ તથા સાંજના ૧૬-૦૦ થી ૧૯-૦૦ સુધી પ્રવેશ થઈ શકશે નહીં.

(૧) પાલનપુર કોઝી સિનેમાથી ગઠામણ સર્કલ સુધીનો રસ્તો.

(૨) રેલ્વે પુલથી ગુરુનાનક ચોક, કમળ બિલ્ડીંગ, બસ સ્ટેન્ડ, રેલ્વે સ્ટેશન રોડ, અને કિર્તિસ્તંભ થઈ અંબાજી મંદિર સુધીનો રસ્તો.

(૩) રેલ્વે સ્ટેશનથી બારડપુરા, દિલ્હીગેટ, પથ્થર સડક સુધીનો રસ્તો.

(૪) ગઠામણ સર્કલથી સંજય ચોક, સીવીલ સુધી અને સંજય ચોકથી દિલ્હી ગેટ, ટેલીફોન એક્ષચેન્જ અને માનસરોવર રોડ અને બિજેશ્વર કોલોની સુધીનો વિસ્તાર.

(૫) નાની બજાર, મોટી બજાર અને ત્રણ બત્તી વિસ્તાર.

ઉપરોક્ત માર્ગો ઉપર/ વિસ્તારોમાં ભારે વાહનોની અવર-જવર પ્રવેશ સવારના ૯-૩૦ થી ૧૨-૦૦ તથા સાંજના ૧૬-૦૦ થી ૧૯-૦૦ સુધી થઇ શકશે નહી, તે માટે મનાઈ ફરમાવવામાં આવે છે.

INDEX

આ જાહેરનામુ અમલમાં આવ્યેથી અત્રેથી ઉક્ત વિસ્તારને લગતુ તા. ૧૭/૧૦/૯૮ના રોજ બહાર પાડવામાં આવેલ જાહેરનામુ રદ ગણાશે.

આજરોજ તા. ૧૫મી ઓકટોબર, ૨૦૦૪ના રોજ મારી સહી તથા કોર્ટનો સિક્કો કરી આપ્યો.

પી. આર. સોમપુરા,
જિલ્લા મેજિસ્ટ્રેટ, બનાસકાંઠા,
પાલનપુર.

અધિક જિલ્લા મેજિસ્ટ્રેટ દ્વારા

મુંબઈ પોલીસ અધિનિયમ, ૧૯૫૧ની કલમ-૩૩ (૧) (એકસ) મુજબ

જાહેરનામું

નં. ડી/એમએજી/૧/નવરાત્રી/પાર્ટીપ્લોટ/વશી/ ૩૯૭૬૮ થી ૩૯૮૨૮/૨૦૦૪.– આગામી નવરાત્રી પર્વની ઉજવણી તા. ૧૪મી ઓકટોબર, ૨૦૦૪ થી તા. ૨૧મી ઓકટોબર, ૨૦૦૪ સુધી થનાર છે. શક્તિની ઉપાસના લોકો નાતજાત તેમજ ગરીબ તવંગર ભેદભાવ વગર કરી શકે તે બાબત અતિ આવશ્યક છે.

બનાસકાંઠા જિલ્લાના કેટલાક સ્થળોએ નાંણાના બદલામાં ટીકીટ, પાસ, આમંત્રણ કાર્ડ વિગેરે ઈસ્યુ કરી નવરાત્રીના પ્રસંગે રાસ-ગરબાના જાહેર પવિત્ર તહેવારની ઉજવણીને કલુષિત કરવામાં આવે છે. કેટલીક વખત પાસ અને આમંત્રણ કાર્ડના ઓઠા હેઠળ ટીકીટની માફક જ નાણાં ઉઘરાવવામાં આવે છે. આવી પ્રવૃત્તિ કેટલીક વખત ધંધાદારી વ્યક્તિઓ, ધંધાદારી સંસ્થાઓ કરતી હોય છે. અને કેટલીક વખત પ્રતિષ્ઠિત કલબો કે અન્ય સંસ્થાઓના નેજા હેઠળ રાસ-ગરબાના આવા કાર્યક્રમો યોજીને પોતાના માટે મોટી રકમ એકત્ર કરે છે. નવરાત્રીના આ પવિત્ર અને ભક્તિસભર પર્વનું વ્યાપારીકરણ રોકવું અને દરેક નાગરીક નાત-જાતના ભેદભાવ વગર ભાગ લઈ શકે તેવું પ્રયોજન કરવું એ વહીવટી તંત્રની ફરજનો ભાગ છે. રાસ-ગરબાના કાર્યક્રમમાં દાખલ થવા માટે નાણાંના બદલામાં પ્રવેશ ટીકીટ, પાસ, આમંત્રણ કાર્ડ ઈસ્યુ થાય છે. જેને કારણે નવરાત્રી પર્વના ગરબાનું વ્યાપારીકરણ થતુ જોવા મળે છે. આ બદીને નાથવી ખુબ જ જરૂરી છે.

વાસ્તે હું એ. એસ. પટેલ, અધિક જિલ્લા મેજિસ્ટ્રેટ બનાસકાંઠા પાલનપુર મુંબઈ પોલીસ અધિનિયમ-૧૯૫૧ (સને ૧૯૫૧ના ૨૨માં)ની કલમ-૩૩ (૧) (એકસ) મુજબ મને મળેલ સત્તાની રૂએ ફરમાવું છું કે, બનાસકાંઠા જિલ્લામાં ગ્રામ્ય તેમજ શહેરી વિસ્તારમાં તારીખ ૧૪મી ઓકટોબર, ૨૦૦૪ થી તા. ૨૧મી ઓકટોબર, ૨૦૦૪ દરમ્યાન યોજાનાર નવરાત્રી ઉત્સવ પ્રસંગે રાસ-ગરબા ભક્તિ વંદનાના કાર્યક્રમો, પારંપારિક ગુજરાતી કે અન્ય લોક નૃત્યો અગર નવરાત્રીને અનુરૂપ બીજા એવા કોઈપણ કાર્યક્રમમાં નાણાના બદલામાં અગર બીજા કોઈ રીતે પ્રવેશ ટીકીટ, પાસ, આમંત્રણ કાર્ડ વિગેરે ઈસ્યુ કરવાની મનાઈ ફરમાવું છું. વધુમાં આ આદેશોમાં નીચેની બાબતોની સ્પષ્ટતા કરવામાં આવે છે.

(૧) સોસાયટી વિસ્તારમાં થતી નવરાત્રી કાર્યક્રમો તેમજ શેરી ગરબામાં થતાં ખર્ચને પહોંચી વળવા સ્વૈચ્છીક રીતે કોઈ દાન કે ભેટ આપવા માગે તો તે મેળવી શકાશે. જાહેરાતો દ્વારા નાણાં એકત્ર કરી શકાશે. બેનર્સ કાર્યક્રમના સ્થળે લગાવી શકાશે. પરંતુ કોઈ નાણાંના બદલામાં પ્રવેશ ટીકીટ, પાસ કે આમંત્રણ કાર્ડ ઈસ્યુ કરી શકાશે નહીં. એટલે કે આવા કાર્યક્રમમાં દરેક નાગરીક વિના મુલ્યે પ્રવેશ મેળવવા પાત્ર ગણાશે.

(૨) સોસાયટી વિસ્તારોમાં ગરબાના તથા શેરી ગરબાના આયોજકો પોતાના વિસ્તારમાં ચાલતા ગરબામાં ખલેલ ના પડે તે માટે લોકોને નિયત જગ્યાએ ઉભા રહેવાનું કે, બેસવાનું જણાવે તો યોગ્ય ગણાશે.

આ હુકમનો ભંગ અગર ઉલ્લંઘન કરનાર મુંબઈ પોલીસ અધિનિયમ-૧૯૫૧ની કલમ ૧૩૧ મુજબ તથા ભારતના ફોજદારી અધિનિયમની કલમ ૧૮૮ મુજબ શિક્ષાને પાત્ર થશે.

આજ તારીખ ૧૪મી ઓકટોબર, ૨૦૦૪ના રોજ મારી સહી તથા કોર્ટનો સિક્કો કરી આપ્યો.

એ. એસ. પટેલ,
અધિક જિલ્લા મેજિસ્ટ્રેટ,
બનાસકાંઠા, પાલનપુર.

કલેકટર દ્વારા

જાહેરનામું

નંબર જમન/એન.એ./આકાર/વશી.-૪૪૪૫/૨૦૦૪.–આ પૂર્વે સઘળા જાહેરનામા રદ કરીને સરકારશ્રીના તારીખ ૩૧મી માર્ચ, ૨૦૦૩ ના જાહેરનામાથી બીનખેતી રૂપાંતર કરના દરો સુધારેલ છે, જ્યારે જાહેરનામા નં. જી.એચ.એમ./૨૦૦૩/૭૧/એમ./એલ.આર.આર./૧૦-૨૦૦૨/ ૧૬૪૦ (૧) / ક તારીખ ૨૬મી ડિસેમ્બર, ૨૦૦૩ થી બીનખેતી આકારના દરો સુધારેલ છે, જે જોતા જમીન મહેસુલ નિયમ-૧૯૭૨ ના નિયમ-૮૧ મુજબ મને પ્રાપ્ત થયેલ અધિકારની રૂએ હું કલેકટર દાહોદ આથી જાહેર કરૂં છું કે, દાહોદ જિલ્લાના નીચે જણાવેલ ગામોનો બીનખેતી રૂપાંતર કર / ખેતી સિવાયનો ધારો સને ૨૦૦૩-૨૦૦૪ થી અમલમાં આવેલ છે અને તે માટે નીચે જણાવેલ ગામોને તે સામે જણાવેલ વર્ગમાં દાખલ કરવામાં આવે છે, તેની જાહેર જનતાને નોંધ લેવી.

INDEX

અ. નં.	તાલુકાનું નામ	ગામનું નામ	વર્ગ	ઉપયોગ			
				રહેઠાણ તથા સાર્વજનીક		ઔદ્યોગીક તથા અન્ય	
				રૂપાંતર કર (રૂા. પૈસા)	બીનખેતી આકાર (રૂા. પૈસા)	રૂપાંતર કર (રૂા. પૈસા)	બીનખેતી આકાર (રૂા. પૈસા)
૧	૨	૩	૪	૫-૧	૫-૨	૫-૩	૫-૪
૧	દાહોદ	દાહોદ (શહેર) અને તેની આજુબાજુનો ૧-કિ. મી. નો વિસ્તાર	બી	૧૦-૦૦	૦-૨૫	૩૦-૦૦	૦-૫૦
૨	દાહોદ	ઉપર સિવાયનો તમામ વિસ્તાર	સી	૨-૦૦	૦-૧૦	૬-૦૦	૦-૨૫
૩	ઝાલોદ	તાલુકાનો સમગ્ર વિસ્તાર	સી	૨-૦૦	૦-૧૦	૬-૦૦	૦-૨૫
૪	દે. બારીયા	તાલુકાનો સમગ્ર વિસ્તાર	સી	૨-૦૦	૦-૧૦	૬-૦૦	૦-૨૫
૫	ફતેપુરા	તાલુકાનો સમગ્ર વિસ્તાર	સી	૨-૦૦	૦-૧૦	૬-૦૦	૦-૨૫
૬	ગરબાડા	તાલુકાનો સમગ્ર વિસ્તાર	સી	૨-૦૦	૦-૧૦	૬-૦૦	૦-૨૫
૮	લીમખેડા	તાલુકાનો સમગ્ર વિસ્તાર	સી	૨-૦૦	૦-૧૦	૬-૦૦	૦-૨૫
૯	ધાનપુર	તાલુકાનો સમગ્ર વિસ્તાર	સી	૨-૦૦	૦-૧૦	૬-૦૦	૦-૨૫

દાહોદ, તારીખ ૪થી ઓકટોબર, ૨૦૦૪.

આર. આર. સોલંકી,
કલેકટર, દાહોદ.

જાહેરનામું

ક્રમાંક ઉ/મકડ/જમન/બખસ/૫૭૮૩-૫૮૧૨/(૧)/૨૦૦૪.– મુંબઇ જમીન મહેસુલ અધિનિયમ-૧૮૭૯ હેઠળ ઘડવામાં આવેલ ગુજરાત જમીન મહેસુલના નિયમ-૮૧(૧) હેઠળ તથા મહેસુલ વિભાગના તારીખ ૨૬મી ડિસેમ્બર, ૨૦૦૩ના જાહેરનામાં નંબર જી.એચ.એમ./૨૦૦૩/૭૧/એમ./ એલ.આર.આર./૧૦/૨૦૦૨/૧૬૪૦ (૧) કે અન્વયે ઉક્ત નિયમ હેઠળ મળેલ સત્તાની રૂએ ડાંગ જિલ્લાના (સાપુતારા સિવાયના) તમામ ૩૧૦ (ત્રણસો દસ) ગામોને C (સી) વર્ગના જાહેર કરૂં છું.

આહવા, તારીખ ૧૫મી ઓકટોબર, ૨૦૦૪.

જાહેરનામું

ક્રમાંક ઉ/મકડ/જમન/બખસ/૫૮૧૩-૫૮૪૨/(૨)/૨૦૦૪.– મુંબઇ જમીન મહેસુલ અધિનિયમ-૧૮૭૯ ની કલમ-૪૮ હેઠળ ઘડવામાં આવેલ જમીન મહેસુલના નિયમો ૮૧ (૧) હેઠળ પ્રસિધ્ધ કરેલ તારીખ ૧૫મી ઓકટોબર, ૨૦૦૪ ના જાહેરનામાં ક્રમાંક ઉ/મકડ/જમન/બખસ/૫૭૮૩-૫૮૧૨(૧) ૨૦૦૪ અન્વયે તથા તારીખ ૧૯મી જુલાઇ, ૧૯૯૯ ના અત્રેના જાહેરનામાં ક્રમાંક જમન-૧ બિનખેતી આકાર-વશી-૨૯૩૪ થી ૩૦૩૪-૧૯૯૯ તેમજ સરકારશ્રી મહેસુલ વિભાગના તારીખ ૨૬મી ડિસેમ્બર, ૨૦૦૩ના જાહેરનામા ક્રમાંક જી.એચ.એમ.-૨૦૦૩-૭૧-એમ-એલ.આર.આર.-૧૦-૨૦૦૨-૧૬૪૦ (૧) કે અન્વયે ડાંગ જિલ્લાના તમામ ગામો ૩૧૦ (સાપુતારા સિવાય) ને C (સી) વર્ગના જાહેર કરવામાં આવેલ છે. જેના બિનખેતી વિષયક આકારણી દરો નીચે મુજબ ઠરાવવામાં આવે છે. જેથી સને ૨૦૦૧ ની વસ્તી ગણતરીને આધારે બિનખેતી વિષયક આકારણીના નક્કી કરેલ દરો તારીખ ૧લી ઓગસ્ટ, ૨૦૦૩ ના અસરથી નીચે મુજબ ઠરાવવામાં આવે છે.

ગામનું નામ	રહેઠાણના ઉપયોગ તથા ચેરીટેબલ ઉપયોગ માટે પ્રતિ ચો. મી. દીઠ દર (પૈસામાં)	અન્ય ઉપયોગ માટે દર પ્રતિ ચો. મી. દીઠ (પૈસામાં)
૧	૨	૩
ડાંગ જિલ્લાના તમામ ગામો-૩૧૦ (ત્રણસો દસ) (સાપુતારા સિવાય)	૦.૧૦	૦.૨૫

આહવા, તારીખ ૧૫મી ઓકટોબર, ૨૦૦૪.

મમતા વર્મા,
કલેકટર ડાંગ,
આહવા.

INDEX

જિલ્લા રજિસ્ટ્રાર દ્વારા

નોંધણીનું પ્રમાણપત્ર

ક્રમાંક નધણ/૪૯૦૯/ક-૨/૬૨૫/ઘ-૨૦૯૮૩/સને ૨૦૦૪.– આથી પ્રમાણપત્ર આપવામાં આવે છે કે, શ્રી પુષ્પવિલા (ઘોડાસર) કો. ઓપ. હાઉસીંગ સોસાયટી લી., સ્થળ અમદાવાદ શહેર, તાલુકો સીટી, જિલ્લો અમદાવાદને સને ૧૯૬૨ના ગુજરાતના કાયદા-૧૦ (ગુજરાત સહકારી મંડળીઓનો કાયદો સને, ૧૯૬૧) ની કલમ-૯ મુજબ આજરોજ નોંધવામાં આવેલ છે.

અમદાવાદ, તારીખ ૭મી ઓકટોબર, ૨૦૦૪.

નોંધણીનું પ્રમાણપત્ર

ક્રમાંક નધણ/૪૯૧૪/ક-૨/૬૩૨/સે.-૩૩૧૫૪/સને ૨૦૦૪.– આથી પ્રમાણપત્ર આપવામાં આવે છે કે, શ્રી અમીધારા કો. ઓપ. હાઉસીંગ સર્વિસ સોસાયટી લી., સ્થળ અમદાવાદ શહેર, તાલુકો સીટી, જિલ્લો અમદાવાદને સને ૧૯૬૨ના ગુજરાતના કાયદા-૧૦ (ગુજરાત સહકારી મંડળીઓનો કાયદો સને, ૧૯૬૧) ની કલમ-૯ મુજબ આજરોજ નોંધવામાં આવેલ છે.

અમદાવાદ, તારીખ ૮મી ઓકટોબર, ૨૦૦૪.

નોંધણીનું પ્રમાણપત્ર

ક્રમાંક નધણ/૪૯૧૨/ક-૨/૬૩૦/ઘ-૨૦૯૮૪/સને ૨૦૦૪.– આથી પ્રમાણપત્ર આપવામાં આવે છે કે, શ્રી સ્વીસલેન્ડ કો. ઓપ. હાઉસીંગ સોસાયટી લી., વિભાગ-૧ સ્થળ અમદાવાદ શહેર, તાલુકો સીટી, જિલ્લો અમદાવાદને સને ૧૯૬૨ના ગુજરાતના કાયદા-૧૦ (ગુજરાત સહકારી મંડળીઓનો કાયદો સને, ૧૯૬૧) ની કલમ-૯ મુજબ આજરોજ નોંધવામાં આવેલ છે.

અમદાવાદ, તારીખ ૧૧મી ઓકટોબર, ૨૦૦૪.

નોંધણીનું પ્રમાણપત્ર

ક્રમાંક નધણ/૪૯૧૩/ક-૨/૬૩૧/ઘ-૨૦૯૮૫/સને ૨૦૦૪.– આથી પ્રમાણપત્ર આપવામાં આવે છે કે, શ્રી સ્વીસલેન્ડ કો. ઓપ. હાઉસીંગ સોસાયટી લી., વિભાગ-૨ સ્થળ અમદાવાદ શહેર, તાલુકો સીટી, જિલ્લો અમદાવાદને સને ૧૯૬૨ના ગુજરાતના કાયદા-૧૦ (ગુજરાત સહકારી મંડળીઓનો કાયદો સને, ૧૯૬૧) ની કલમ-૯ મુજબ આજરોજ નોંધવામાં આવેલ છે.

અમદાવાદ, તારીખ ૧૧મી ઓકટોબર, ૨૦૦૪.

નોંધણીનું પ્રમાણપત્ર

ક્રમાંક નધણ/૪૯૧૦/ક-૨/૬૫૧/ઘ-૨૦૯૮૬/સને ૨૦૦૪.– આથી પ્રમાણપત્ર આપવામાં આવે છે કે, શ્રી સુમધુર-I કો. ઓપ. હાઉસીંગ સોસાયટી લી., સ્થળ અમદાવાદ શહેર, તાલુકો સીટી, જિલ્લો અમદાવાદને સને ૧૯૬૨ના ગુજરાતના કાયદા-૧૦ (ગુજરાત સહકારી મંડળીઓનો કાયદો સને, ૧૯૬૧) ની કલમ-૯ મુજબ આજરોજ નોંધવામાં આવેલ છે.

અમદાવાદ, તારીખ ૧૪મી ઓકટોબર, ૨૦૦૪.

નોંધણીનું પ્રમાણપત્ર

ક્રમાંક નધણ/૪૯૧૫/ક-૨/૬૫૩/ઘ-૨૦૯૮૭/સને ૨૦૦૪.– આથી પ્રમાણપત્ર આપવામાં આવે છે કે, શ્રી ગંગોત્રી ટેનામેન્ટસ (નિકોલ) કો. ઓપ. હાઉસીંગ સોસાયટી લી., સ્થળ અમદાવાદ શહેર, તાલુકો સીટી, જિલ્લો અમદાવાદને સને ૧૯૬૨ના ગુજરાતના કાયદા-૧૦ (ગુજરાત સહકારી મંડળીઓનો કાયદો સને, ૧૯૬૧) ની કલમ-૯ મુજબ આજરોજ નોંધવામાં આવેલ છે.

અમદાવાદ, તારીખ ૧૪મી ઓકટોબર, ૨૦૦૪.

બી. એમ. જોષી,
જિલ્લા રજિસ્ટ્રાર,
સહકારી મંડળીઓ (શહેર),
અમદાવાદ.

નંબર નધણ/૪૦૦૬/ક-૩/૧૧૪૫/ભ-૫૫૩૨/૨૦૦૪.–આથી જાહેર કરે છે કે, રાજ કન્ઝ્યુમર્સ કો. ઓપ. સોસાયટી લી., મર્યાદિત સ્થળ લાંભા, તાલુકો દસક્રોઈ, જિલ્લો અમદાવાદ.

સને ૧૯૬૧નો ગુજરાત કાયદો (ગુજરાત સહકારી મંડળીઓનો કાયદો ૧૯૬૧) ની કલમ-૯ અન્વયે આજરોજ નોંધવામાં આવી છે.

અમદાવાદ, તારીખ ૧૧મી ઓકટોબર, ૨૦૦૪.

નંબર નધણ/૪૦૧૩/ક-૩/૧૧૪૪/ઘ-૨૧૧૫૯/૨૦૦૪.–આથી જાહેર કરે છે કે, સિલ્વરપાર્ક (વટવા)કો. ઓપ. હાઉ. સોસાયટી લી., મર્યાદિત સ્થળ વટવા, તાલુકો દસક્રોઈ, જિલ્લો અમદાવાદ.

સને ૧૯૬૧નો ગુજરાત કાયદો (ગુજરાત સહકારી મંડળીઓનો કાયદો ૧૯૬૧) ની કલમ-૯ અન્વયે આજરોજ નોંધવામાં આવી છે.

અમદાવાદ, તારીખ ૧૧મી ઓકટોબર, ૨૦૦૪.

નંબર નધણ/૩૯૯૦/ક-૩/૧૧૪૯/ઉ-૧૨૭૬૫/૨૦૦૪.–આથી જાહેર કરે છે કે, શક્તિકૃપા મજુર કામદાર સહકારી મંડળી લી., મર્યાદિત સ્થળ ઈન્દ્રોડા, તાલુકો ગાંધીનગર, જિલ્લો ગાંધીનગર.

સને ૧૯૬૧નો ગુજરાત કાયદો (ગુજરાત સહકારી મંડળીઓનો કાયદો ૧૯૬૧) ની કલમ-૯ અન્વયે આજરોજ નોંધવામાં આવી છે.

અમદાવાદ, તારીખ ૧૨મી ઓકટોબર, ૨૦૦૪.

નંબર નધણ/૪૦૧૫/ક-૩/૧૧૫૩/ધ-૨૧૧૬૦/૨૦૦૪.–આથી જાહેર કરે છે કે, ન્યુ રાજવીર કો. ઓપ. હાઉસીંગ સોસાયટી લી., મર્યાદિત સ્થળ બોપલ, તાલુકો દસક્રોઈ, જિલ્લો અમદાવાદ.

સને ૧૯૬૧નો ગુજરાત કાયદો (ગુજરાત સહકારી મંડળીઓનો કાયદો ૧૯૬૧) ની કલમ-૯ અન્વયે આજરોજ નોંધવામાં આવી છે.

અમદાવાદ, તારીખ ૧૩મી ઓક્ટોબર, ૨૦૦૪.

નંબર નધણ/૪૦૦૭/ક-૩/૧૧૫૬/સે-૩૫૩૪૭/૨૦૦૪.-આથી જાહેર કરે છે કે, ઓતમપુરા દુધ સહકારી મંડળી લી., મર્યાદિત સ્થળ ઓતમપુરા, તાલુકો દહેગામ, જિલ્લો ગાંધીનગર.

સને ૧૯૬૧નો ગુજરાત કાયદો (ગુજરાત સહકારી મંડળીઓનો કાયદો ૧૯૬૧)ની કલમ-૯ અન્વયે આજરોજ નોંધવામાં આવી છે.

અમદાવાદ, તારીખ ૧૪મી ઓક્ટોબર, ૨૦૦૪.

વંચાણે લીધા :–

(૧) સને ૧૯૬૧ના ગુજરાત સહકારી મંડળીઓના અધિનિયમની કલમ-૧૦૭ અને ૧૦૮ની જોગવાઈઓ.

(૨) સરકારશ્રીના ખેતી વન અને સહકાર વિભાગના ઠરાવ ક્રમાંક ઘખ/૨૭૭/ડી.ડી.સી./૧૧૬૮/૧૮૪૯૬/બી, તા. ૨૭-૫-૬૮.

(૩) સબ ઓડીટર સહકારી મંડળીઓ (દુધ) ધોળકા, તા. ૧-૧-૨૦૦૪નો ખાસ અહેવાલ.

(૪) અત્રેની તારીખ ૯-૪-૨૦૦૪ની કારણદર્શક નોટીસ તથા એત્રેનો પત્ર ક્રમાંક ફડચ/૦૧/ગ-૩/૭૫૭ તા. ૧૬-૮-૨૦૦૪. ઉપર દર્શાવેલ ક્રમાંક-૩થી નીચે સહી કરનારને ધ્યાન ઉપર આવ્યા મુજબ ધી સિધ્ધેશ્વર વૌઠા દુધ ઉત્પાદક સહકારી મંડળી લી. મુ. વૌઠા, તા. ધોળકા.

જાવક નંબર /ઉખસ/ફડચ/ગ-૩/૯૨૧/૨૦૦૪.મંડળીના નોંધાયેલા પેટા કાયદા મુજબના ઉદ્ધેશ્યો અનુસાર કામકાજ સ્થગિત થઇ ગયેલ છે. અને આર્થિક રીતે ટકી શકે તેમ નથી તે નીચેના સંજોગો ઉપરથી સ્પષ્ટ થાય છે.

(૧) મંડળીએ પોતાના પેટા નિયમ મુજબ દુધની વેપારી કામગીરી છેલ્લા ઘણા સમયથી કરતી નથી.

(૨) પેટા નિયમ વિરૂધ્ધ સસ્તા અનાજનું વેચાણ કામગીરી કરે છે.

(૩) તા. ૧-૪-૨૦૦૨થી ૩૧-૩-૨૦૦૩ સુધીમાં એક પણ વખત વ્ય. કમિટી બેઠક બોલાવેલ નથી.

(૪) તા. ૧-૪-૨૦૦૨ થી ૩૧-૩-૨૦૦૩ સુધીમાં વાર્ષિક સાધારણ સભા બોલાવેલ નથી. આ બાબતે મંજુરી મેળવેલ નથી.

(૫) મંડળીએ સને ૨૦૦૨-૨૦૦૩ના વર્ષમાં રૂા. ૨૦,૨૯૯/૮૧ની ખોટ કરેલ છે.

(૬) મંડળીના ઓડીટ નોંધણી લગભગ પાંચ વર્ષના દુરસ્તી અહેવાલ કરેલ નથી.

ઉપરના સંજોગો ધ્યાને લેતા ઉક્ત મંડળીને સહકારી કાયદાની કલમ-૧૦૭ હેઠળ આટોપી લેવાનું અનિવાર્ય જણાતા નીચે મુજબ આદેશ કરવામાં આવે છે.

વચગાળાનો આદેશ

આથી હું, એ. બી. પટેલ, જિલ્લા રજિસ્ટ્રાર, સહકારી મંડળીઓ (રૂરલ) અમદાવાદ મને મળેલ સત્તાની રૂઈએ ધી સિધ્ધેશ્વર વૌઠા દુધ ઉત્પાદક સહકરી મંડળી લી., મુ. વૌઠા, તા. ધોળકા કે જેનો નોંધણી ક્રમાંક ૩૩૬૯ તારીખ ૧૦-૮-૧૯૮૩ છે, તે મંડળીને ગુજરાત રાજ્ય સહકારી મંડળીઓના અધિનિયમ-૧૯૬૧ની કલમ ૧૦૭ અન્વયે આટોપી લેવા વચગાળાનો આદેશ કરું છું અને આજ અધિનિયમની કલમ-૧૦૮ (૧) અન્વયે મંડળીને આટોપી લેવાની કામગીરી સાથે ફડચા અધિકારી તરીકેશ્રી એ. બી. કોરડીયા, ફડચા અધિકારી નં. ૧ લગત જિલ્લા રજિસ્ટ્રાર સ. મં. (રૂરલ) અમદાવાદની નિયુક્ત કરું છું. આ આદેશની જાણ મંડળીના અધિકૃત હોદ્દેદારને નોંધાયેલ ટપાલથી કરવામાં આવેલ છે અને મંડળીને જો કોઈ ખુલાસો કે રજુઆત કરવી હોય તો તે નીચે સહી કરનારને આ આદેશ થયાના તારીખથી માસ એકમાં લેખિત/મૌખિક/રૂબરૂ કે અધિકૃત પ્રતિનિધિ મારફત કરવા આથી તક આપવામાં આવે છે, ઉકત મુદત દરમ્યાન મંડળી તરફથી કોઈપણ ખુલાસો રજુઆત થશે નહીં તો મુદત વીત્યેથી મંડળીને આટોપી લેવાનો અંતિમ આદેશ કરવામાં આવશે જેની નોંધ લેવી.

અમદાવાદ, તારીખ ૧૪મી ઓક્ટોબર, ૨૦૦૪.

વંચાણે લીધા :–

(૧) સને ૧૯૬૧ના ગુજરાત સહકારી મંડળીઓના અધિનિયમની કલમ-૧૦૭ અને ૧૦૮ની જોગવાઈઓ.

(૨) સરકારશ્રીના ખેતી વન અને સહકાર વિભાગના ઠરાવ ક્રમાંક ઘખ/૨૭૭/ડી.ડી.સી./૧૧૬૮/૧૮૪૯૬/બી, તા. ૨૭-૫-૬૮.

(૩) સ્પેશ્યલ ઓડીટર મિલ્ક અમદાવાદ તા. ૭-૬-૨૦૦૪નો પત્ર તથા સબ. ઓડીટર (બી. સા.) મિલ્ક ઓડીટ અમદાવાદનો તા. ૧-૫-૨૦૦૪નો ખાસ અહેવાલ.

(૪) અત્રેની તારીખ ૨૩-૭-૨૦૦૪ની કારણદર્શક નોટીસ ઉપર દર્શાવેલ ક્રમાંક-૩થી નીચે સહી કરનારને ધ્યાન ઉપર આવ્યા મુજબ ધી આંત્રોલી દુધ ઉત્પાદક સહકારી મંડળી લી. મુ. આંત્રોલી, તા. દહેગામ, જી. ગાંધીનગર.

જાવક નંબર ઉખસ/ફડચ/ગ-૩/૯૨૨/૨૦૦૪.-મંડળીના નોંધાયેલા પેટા કાયદા મુજબના ઉદ્ધેશ્યો અનુસાર કામકાજ સ્થગિત થઇ ગયેલ છે. અને આર્થિક રીતે ટકી શકે તેમ નથી તે નીચેના સંજોગો ઉપરથી સ્પષ્ટ થાય છે.

(૧) મંડળીનો છેલ્લા ત્રણ વર્ષનો ઓડીટ વર્ગ ડ છે.

(૨) મંડળીનો છેલ્લા ત્રણ વર્ષથી બંધ હાલતમા છે.

(૩) મંડળીની વ્ય. કમિટિ તથા સધારણ સભા એકપણ બોલાવેલ નથી.

(૪) છેલ્લા પાંચ વર્ષથી ઓડીટ નોંધણી દુરસ્તી અહેવાલ કરેલ નથી.

(૫) મંડળીના સભાસદોને તેમજ વ્ય. કમિટિના સભ્યોને મંડળી ચલાવવામાં રસ નથી.

(૬) મંડળી દુધ સંઘમાં દુધ ભરતી નથી.

ઉપરના સંજોગો ધ્યાને લેતા ઉક્ત મંડળીને સહકારી કાયદાની કલમ-૧૦૭ હેઠળ આટોપી લેવાનું અનિવાર્ય જણાતા નીચે મુજબ આદેશ કરવામાં આવે છે.

વચગાળાનો આદેશ

આથી હું, એ. બી. પટેલ, જિલ્લા રજિસ્ટ્રાર, સહકારી મંડળીઓ (રૂરલ) અમદાવાદ મને મળેલ અધિકારની રૂઇએ ધી આંત્રોલી દુધ ઉત્પાદક સહકરી મંડળી લી., મુ. આંગોલી, તા. દહેગામ, કે જેનો નોંધણી ક્રમાંક સે. દુ. ૧૦૯૮૭ તારીખ ૨૫-૪-૧૯૮૪ છે, તે મંડળીને ગુજરાત રાજય સહકારી મંડળીઓના અધિનિયમ-૧૯૬૧ની કલમ ૧૦૭ અન્વયે આટોપી લેવા વચગાળાનો આદેશ કરું છું અને આજ અધિનિયમની કલમ-૧૦૮ (૧) અન્વયે મંડળીને આટોપી લેવાની કામગીરી સાથે ફડચા અધિકારી તરીકેશ્રી એ. બી. કોરડીયા, ફડચા અધિકારી નં. ૧ લગત જિલ્લા રજિસ્ટ્રાર સ. મં. (રૂરલ) અમદાવાદની નિયુક્ત કરું છું. આ આદેશની જાણ મંડળીના અધિકૃત હોદેદારને નોંધાયેલ ટપાલથી કરવામાં આવેલ છે અને મંડળીને જો કોઈ ખુલાસો કે રજુઆત કરવી હોય તો તે નીચે સહી કરનારને આ આદેશ થયાના તારીખથી માસ એકમાં લેખિત/મૌખિક/રૂબરૂ કે અધિકૃત પ્રતિનિધિ મારફત કરવા આથી તક આપવામાં આવે છે, ઉકત મુદત દરમ્યાન મંડળી તરફથી કોઈપણ ખુલાસો રજુઆત થશે નહીં તો મુદત વીત્યેથી મંડળીને આટોપી લેવાનો અંતિમ આદેશ કરવામાં આવશે જેની નોંધ લેવી.

અમદાવાદ, તારીખ ૧૪મી ઓકટોબર, ૨૦૦૪.

એ. બી. પટેલ,
જિલ્લા રજિસ્ટ્રાર સહકારી મંડળીઓ,
(રૂરલ) અમદાવાદ.

વાંચ્યો :–

(૧) શ્રી સ. અ, ફડચા-૨ લગત જિ. રજિ. સહાકારી મંડળી અને ફડચા અધિકારી જોરાવાસઈ દુધ ઉત્પાદક સહકારી મંડળી લિ., ફડચામાંને તા. ૭-૧૦-૧૯૯૯નો અહેવાલ

(૨) શ્રી જિલ્લા રજિસ્ટ્રાર સહકારી મંડળીઓ વલસાડના તા. ૨૫-૬-૧૯૯૯નાં હુકમ ક્રમાંક ઉખસ-ફડચ-સેદુ-૨૩૪૪૧/ક-૭/૮૬૮/૯૯ થી કરેલ મંડળીનો ફડચાનો કાયમી આદેશ.

(૩) શ્રી સબઓડીટર સહકારી મંડળીનો તા. ૧-૭-૧૯૯૭ થી તા ૩૦-૬-૧૯૯૮ સુધીનો છેવટનો અન્વેષણ અહેવાલ.

આદેશ

ક્રમાંક ઉખસ/ફડચ/૦૧-૮૩૨/૨૦૦૪.–શ્રી જોરાવાસઈ દુધ ઉત્પાદક સહકારી મંડળી લિ., મુકામ જોરાવાસઈ તાલુકો વલસાડ જિલ્લો વલસાડ કે જેને સહકારી મંડળીઓના કાયદા અન્વયે નોંધણી ક્રમાંક સેદુ-૨૩૪૪૧તા. ૪-૨-૧૯૮૯થી નોંધવામાં આવી હતી તેને ઉપરોક્ત આદેશથી ફડચામાં લઈ જવામાં આવી હતી ફડચાનું કામ સંપૂર્ણ થઈ ગયાનું હોવાનું ફડચા અધિકીરીશ્રીએ ઉપરોક્ત પત્રથી જણાવેલ છે. આથી સને ૧૯૬૧ના ગુજરાત સહકારી મંડળીઓના અધિનિયમની કલમ-૧૧૪ (૨) અન્વયે ફડચાની કાર્યવાહી સમાપ્ત થયેલ જાહેર કરવામાં આવે છે. અને એજ કાયદાની કલમ ૨૦ અન્વયે નોંધણી રદ કરવામાં આવે છે. મંડળી આ આદેશની તારીખથી બંધ થયેલી ગણાશે.

વલસાડ, તારીખ ૧૪મી ઓકટોબર, ૨૦૦૪.

વાંચ્યો :–

(૧) શ્રી સ. અ, ફડચા-૧ લગત જિ. રજિ. સહાકારી મંડળી વલસાડ અને ફડચા અધિકારીશ્રી મ. સં. પડારીયા દુધ ઉત્પાદક સહકારી મંડળી લિ., ફડચામાંને તા. ૭-૭-૨૦૦૩નો અહેવાલ.

(૨) શ્રી જિલ્લા રજિસ્ટ્રાર સહકારી મંડળીઓ વલસાડના તા. ૨૭-૨-૨૦૦૩નાં હુકમ ક્રમાંક નધણ/૦૧/ક/૮૫/૦૩થી કરેલ મંડળીનો ફડચાનો કાયમી આદેશ.

(૩) શ્રી સબઓડીટર સહકારી મંડળીનો તા. ૧-૪-૨૦૦૧ થી તા ૩૧-૩-૨૦૦૨ સુધીનો છેવટનો અન્વેષણ અહેવાલ.

આદેશ

ક્રમાંક/ ઉખસ/ફડચ/૦૧-૮૮૩૩/૨૦૦૪.–શ્રી મ. સં. પડારીયા દુધ ઉત્પાદક સહકારી મંડળી લિ., મુકામ પડારીયા તાલુકો વલસાડ જિલ્લો વલસાડ કે જેને સહકારી મંડળીઓના કાયદા અન્વયે નોંધણી ક્રમાંક સેદુ-૨૩૧૧૯ તા. ૩૦-૩-૧૯૮૯થી નોંધવામાં આવી હતી તેને ઉપરોક્ત આદેશથી ફડચામાં લઈ જવામાં આવી હતી ફડચાનું કામ સંપૂર્ણ થઈ ગયાનું હોવાનું ફડચા અધિકારીશ્રીએ ઉપરોક્ત પત્રથી જણાવેલ છે. આથી સને ૧૯૬૧ના ગુજરાત સહકારી મંડળીઓના અધિનિયમની કલમ-૧૧૪ (૨) અન્વયે ફડચાની કાર્યવાહી સમાપ્ત થયેલ જાહેર કરવામાં આવે છે. અને એજ કાયદાની કલમ ૨૦ અન્વયે નોંધણી રદ કરવામાં આવે છે. મંડળી આ આદેશની તારીખથી બંધ થયેલી ગણાશે.

વલસાડ, તારીખ ૧૪મી ઓકટોબર, ૨૦૦૪.

વાંચ્યો :–

(૧) શ્રી ફડચા અધિકારી લગત જિ. રજિ. સહાકારી મંડળી વલસાડ અને ફડચા અધિકારીશ્રી વલસાડ શહેરી વિકાસ આદિ. વા. તથા વાહન વ્યવહાર સહકારી મંડળી લિ., ફડચામાંને તા. ૧-૧૨-૨૦૦૩નો અહેવાલ.

(૨) શ્રી જિલ્લા રજિસ્ટ્રાર સહકારી મંડળીઓ વલસાડના તા. ૩૦-૩-૨૦૦૨નાં હુકમ ક્રમાંક નધણ/૦૧/ક-૪/૨૩૪૩૫/૧૩૪/૦૨થી કરેલ મંડળીનો ફડચાનો કાયમી આદેશ.

(૩) શ્રી સબ-ઓડીટર સહકારી મંડળીનો તા. ૧-૭-૧૯૯૯થી તા ૩૦-૬-૨૦૦૦ સુધીનો છેવટનો અન્વેષણ અહેવાલ.

આદેશ

ક્રમાંક ઉખસ/ફડચ/૦૧-૮૩૪/૨૦૦૪.–શ્રી વલસાડ શહેરી વિકાસ આદિ. વા. તથા વાહનચાલક સહકારી મંડળી લિ., મુકામ વલસાડ, તાલુકો વલસાડ, જિલ્લો વલસાડ કે જેને સહકારી મંડળીઓના કાયદા અન્વયે નોંધણી ક્રમાંક ૨૩૪૩૫ તા. ૭-૧૧-૧૯૮૮થી નોંધવામાં આવી હતી તેને ઉપરોક્ત આદેશથી ફડચામાં લઈ જવામાં આવી હતી ફડચાનું કામ સંપૂર્ણ થઈ ગયું હોવાનું ફડચા અધિકારીશ્રીએ ઉપરોક્ત પત્રથી જણાવેલ છે. આથી સને ૧૯૬૧ના ગુજરાત સહકારી મંડળીઓના અધિનિયમની કલમ-૧૧૪ (૨) અન્વયે ફડચાની કાર્યવાહી સમાપ્ત થયેલ જાહેર કરવામાં આવે છે. અને એજ કાયદાની કલમ ૨૦ અન્વયે નોંધણી રદ કરવામાં આવે છે. મંડળી આ આદેશની તારીખથી બંધ થયેલી ગણાશે.

વલસાડ, તારીખ ૧૪મી ઓકટોબર, ૨૦૦૪.

(સહી) અવાચ્ય,
જિલ્લા રજિસ્ટ્રાર સહકારી મંડળીઓ,
વલસાડ.

વંચાણે લીધા :–

(૧) અત્રેના તા. ૧-૯-૦૪ ના પત્ર ક્રમાંક સખમ/૦૧/ગ/૩૪૮/૦૪થી મંડળીના વહીવટ બાબતે માગેલ માહિતીનો પત્ર.

(૨) બોરતવાડા ગોપાલક વિ. કા. સહકારી મંડળી લી., મુકામ બોરતવાડા તાલુકો હારીજ જિલ્લો પાટણ તરફથી તા. ૯-૯-૦૪ના રોજ મળેલ માહિતી તથા આધાર/પુરાવા.

(૩) અત્રેના તા. ૨૦-૯-૦૪ ના પત્ર ક્રમાંક સખમ/૦૧/ગ-૩૮૮/૦૪ થી પાઠવેલ કારણદર્શક નોટીસ.

(૪) બોરતવાડા ગોપાલક વિ. કા. સહકારી મંડળી લી., તાલુકો હારીજ તરફથી તા. ૭-૧૦-૦૪ના રોજ રજુ થયેલ જવાબ.

(૫) ગુજરાત સહકારી મંડળીઓના અધિનિયમ-૧૯૬૧ની જોગવાઈઓ

પ્રસ્તાવના

જા. નં. સખમ/૦૧/ગ-૪૫૪/૪૫૨૧/૨૦૦૪.–ધી બોરતવાડા ગોપાલક વિવિધ કાર્યકારી સહકારી મંડળી લી., મુકામ બોરતવાડા, તાલુકો હારીજ જિલ્લા પાટણએ ગુજરાત સહકારી મંડળીઓના અધિનિયમ-૧૯૬૧ અન્વયે નોંધાયેલ સહકારી મંડળી છે. (જેનો હવે પછી " મંડળી" તરીકે ઉલ્લેખ કરેલ છે.) સદર મંડળીના વહીવટ બાબતે આમુખ-૧માં જણાવેલ અત્રેના પત્રથી મંડળી પાસે આધાર/પુરવા સહ માહિતી માંગેલ. જે મંડળી તરફથી આમુખ-૨ની વિગેતે અત્રે તા. ૯-૯-૨૦૦૪ના રોજ રૂબરૂ રજુ કરવામાં આવેલ. અત્રે મળેલ માહિતી તથા પુરાવા/આધાર ચકાસતાં મંડળીની વ્યવસ્થાપક કમીટીએ સહકારી કાયદા-કાનૂન તથા પેટા નિયમોથી વિહિત કરેલ ફરજો બજાવવામાં વારંવાર કસુર કર્યાનું તથા બેદરકારી દાખવ્યાંનું જણાઈ આવતાં આમુખ-૩ની વિગતે મંડળીના તમામ વ્યવસ્થાપક કમીટી સભ્યોને ગુજરાત સહકારી મંડળીઓના અધિમિયમ-૧૯૬૧મી કલમ-૮૧ (૧) (એ) અન્વયે કેમ દુર ન કરવા ? તે અંગે રજિ. પો. એડી.થી કારણદર્શક નોટીસ પાઠવી દિન-૧૫મા સ્પષ્ટતા કરવા અને જો કોઈ મૌખિક કે લેખિત રજુઆત કરવાની હોય તો અત્રે તા. ૭-૧૦-૦૪ના રોજ ૧૩-૦૦ કલાકે ઉપસ્થિત રેહવા જણાવવામાં આવેલ હતું. કારણદર્શક નોટીસમાં નીચેના મુદ્દાઓનો સમાવેશ કરવામા આવેલ હતો.

(૧) સહકારી કાયદાની કલમ-૭૭ની જોવાઈ પ્રમાણે નાણાંકીય વર્ષ પુરૂ થયા બાદ ૯૦ દિવસમાં વાર્ષિક સાધારણ સભા બોલાવવી જોઈએ. મંડળીનું તા. ૩૧-૩-૦૨ નું વર્ષ પૂર્ણ થયા બાદ ૯૦ દિવસમાં એટલે કે, તા. ૩૦-૬-૦૨ સુધીમાં વા. સા. સભા બોલાવવની જોઈએ. જે ન બોલાવી મંડળીની વ્ય. કમીટીએ પોતાની ફરજોમાં બેદરકારી દાખવી સહકારી કાયદાની કલમ-૭૭નો ભંગ કરેલ છે.

(૨) તા. ૩-૩-૦૨ની વ્ય. કમીટીના ઠરાવ નં. ૩ થી થાપણો ઉપર વાર્ષિક ૧૮ ટકા પ્રમાણો વ્યાજ આપવાનું ઠરાવેલ છે. વ્યાજનો દર બેંક રેટ કરતાં વધુ આપી, મંડળીને આર્થિક નુકશાન કર્યાનું ફલિત થાય છે. જેથી મંડળીએ બેંક રેટ કરતાં વધુ વ્યાજ થાપણો ઉપર ચુકવી વ્ય. કમિટીએ મંડળી તથા સભાસદોના આર્થિક હિતને બાધ આવે તેવું કૃત્ય કર્યાનું જણાય છે.

(૩) મંડળીના પેટા-કાયદામાં જણાવેલ ઉદેશો બર લાવવા પ્રવૃત્તિ શરૂ કરવા વ્ય. કમિટિને સને ૨૦૦૧/૨૦૦૩ ના ઓડિટમાં સુચના આપવા છતાં કોઇ પ્રવૃત્તિ હાથ ધરેલ નહીં હોવાનું જણાય છે. જેથી વ્ય. કમિટિએ પેટા-નિયમના ઉદેશો મુજબની કામગીરી નહીં કરી પોતાની ફરજો બજાવવામાં બેદારકારી દાખવ્યાનું જણાઇ આવે છે.

(૪) મંડળી તરફથી તા. ૯-૯-૦૪ના રોજ અત્રે રજુ થયેલ માહિતી જોતાં, મંડળીમાં હાલ જે સભાસદો છે, તે પૈકી કેટલાક સભાસદો બીજી મંડળીમાં સભાસદ છે. તેમજ, અન્ય સંસ્થામાંથી પણ ધિરાણ મેળવતા હોવાનું જણાય છે. જે પેટા કાયદાને સુસંગત નથી. કેટલાક સભાસદો કાર્ય વિસ્તારમાં રહેતા પણ નથી.

(૫) મંડળીના છેલ્લા ૩ વર્ષના હિસાબી પત્રકો ચકાસતાં મંડળીએ સને ૨૦૦૧/૦૨ દરમ્યાન રૂા. ૧૬૭/-, સને ૨૦૦૩/૦૪ દરમ્યાન રૂા. ૭૦૦/- ની ખોટ કરેલ છે. તા. ૩૧-૩-૦૪ના અંતે રૂા. ૬૪૨/- એકત્રિત ખોટ રહેવા પામેલ છે. આમ, મંડળીએ સતત બે વર્ષ નુકશાનમાં કામ કરેલ છે. મંડળીને નુકશાનમાંથી બહાર લાવવા અને મંડળી આર્થિક રીતે સધ્ધર થાય તેવા કોઇ સક્રિય પ્રયત્નો વ્ય. કમીટીએ ન કરી પોતાની ફરજો બજાવવામાં બેદરકારી, નિષ્કાળજી દાખવેલ હોવાનું જણાઇ આવે છે.

(૬) મંડળીના ઉદેશો સભાસદોને ધિરાણ પુરૂ પાડવાનો છે, જે મંડળીએ પરીપૂર્ણ કરવા કોઇ નક્કર કાર્યવાહી કરેલ હોવાનું જણાતું નથી. સને ૨૦૦૧/૦૨, સને ૨૦૦૨/૦૩ દરમ્યાન ધિરાણની કોઇ કામગીરી કરેલ નથી. સને ૨૦૦૩/૦૪ દરમ્યાન રૂા. ૫૦૦૦/- અનામત લઇ રૂા. ૪૦૦૦/- ટૂંકી મુદત ધિરાણ દર્શાવેલ છે. જે ખરેખર હવાલો જ છે. વાસ્તવમાં કોઇ ધિરાણ કર્યાનું ફલિત થતું નથી.

(૭) સને ૨૦૦૨/૦૩, તથા સને ૨૦૦૩/૦૪ના વર્ષની વ્ય. કમીટી સભ્યોની યાદી જોતાં એક જ કુટુંબના અથવા નજીકના સગા હોવાનું જણાય છે. આમ, વ્ય. કમિટિ બહોળા સભાસદોના હિત માટે કાર્ય કરતી ન હોવાનું જણાય છે. વળી વ્ય. કમીટી સભ્યો સમાન હેતુવાળી મંડળી સાથે સંકળાયેલ હોવાનું મંડળીએ રજુ કરેલ માહિતી ઉપરથી ફલિત થાય છે.

(૮) મંડળીના કુલ ૫૨ સભાસદો પૈકી ૨૦થી વધુ સભાદો મંડળીમાંથી છુટા થવા માંગે છે. જેથી સભાસદોને મંડળીમાં વિશ્વાસ નથી તેવું ફલિત થાયછે.

(૯) મંડળીને આવકના સ્ત્રોત જણાતા નથી. માત્ર નજીવી વ્યાજની રકમની આવક થયેલ છે. જેથી મંડળી અર્થક્ષમ કે કાર્યક્ષમ બને તેવી કોઇ સંજોગો જણાતા નથી.

અત્રેની કારણદર્શક નોટીસની નકલ જિલ્લા મધ્યસ્થ સહકારી બેંકને મોકલી સહકારી કાયદાની કલમ-૮૧(૬)ની જોગવાઇઓ મુજબ રજુઆત સમયે અત્રે હાજર રહેવા જણાવેલ. પરંતુ, બેંક વતી કોઇ પ્રતિનિધિ અત્રે હાજર રહેલ નથી કે, કોઇ રજુઆત (લેખિતમાં) પણ કરેલ નથી.

અત્રેની કારણદર્શક નોટીસ સંદર્ભે મંડળીના પ્રમુખ/મંત્રીશ્રી અત્રે તારીખ ૭મી ઓકટોબર, ૨૦૦૪ના રોજ હાજર રહેલા અને નીચેની વિગતે જવાબ રજુ કરેલ છે.

(૧) સહકારી કાયદાની કલમ-૭૭ની જોગવાઈઓ પ્રમાણે મંડળીની સાધારણ સભા ૯૦ દિવસમાં ભરવી પડે. પરંતુ, તે સમયે અમો તે કાયદાથી અજાણ હતા અને તેનો ખુલાસો ઓડિટરશ્રી જોડે પણ કરેલ છે. હવે પછી નિયમ પ્રમાણે મંડળીની સાધારણ સભા ભરવા અમો ખાત્રી આપીએ છીએ.

(૨) તારીખ ૩જી માર્ચ, ૨૦૦૨ની વ્યવસ્થા કમીટીના ઠરાવથી થાપણો ઉપર ૧૮% વ્યાજનો ઠરાવ થયેલ છે. પરંતુ, અમોએ કોઈ ડીપોઝીટ ઉપર વ્યાજ આપેલ નથી. અને પ્રમુખશ્રીની ડીપોઝીટ સ્વીકારેલ. પરંતુ, તે વ્યાજ બિલકુલ મંડળીના ખર્ચમાં પાડયુ નથી. અને મંડળીના હિતને કોઈ નુકશાન પહોંચાડેલ નથી. હવે બેંક નિયમ મુજબ આપ સાહેબની સુચના મુજબ વ્યાજ દર ફરીથી નક્કી કરવામાં આવશે.

(૩) મંડળીના પેટા કાયદામાં જણાવેલ ઉદેશો બર લાવવા પ્રવૃત્તિ શરૂ કરવા અમોએ તે ટાઈમે બેંક સભાસદ નહીં બનેલ અને બેંક ધિરાણ મળેલ નહિં. પરંતુ હાલમાં બેંકના સભાસદ બનીને સભાસદોને બેંકનું ધિરાણ કરેલ છે. અને મંડળીના હિતમાં હશે તે કાર્યવાહી કરવામાં આવશે.

(૪) મંડળીમાં જે સભાસદોને ધિરાણ કરવામાં આવેલ છે, તે કોઈ બીજી મંડળીમાંથી ધિરાણ લીધેલ નથી અને બધા કાર્યક્ષેત્રની અંદર રહે છે. ખોટ બાબતે આપ સાહેબની સુચનાનો અમલ કરવામાં આવશે.

(૫) મંડળીને હવે બેંક તરફથી ધિરાણની વ્યવસ્થા થયેલ છે. તેથી, ખોટ નીકળી જશે અને મંડળી કાર્યક્ષમ થશે.

(૬) મંડળીએ બેંક ધિરાણ લઈ અને સભાસદોને ધિરાણ કરેલ છે. તે ટાઈમે મંડળી પાસે ભંડોળ હતું, તેનું ધિરાણ કરેલ છે.

(૭) મંડળીના સભાસદો ખેડૂત છે અને પશુપાલનનો ધંધો કરે છે. જે ખેડૂત છે અને પશુપાલનનો ધંધો કરે છે તેવા સભાસદો છે. એક કુટુંબના હોય તેવું નથી.

(૮) મંડળીના છુટા થવા માગતા સભાસદોને અસંતોષ છે, એવું અમારા ધ્યાન ઉપર આવ્યુ નથી અને આવી કોઈ જાણ મંડળીમાં કરેલ નથી.

(૯) મંડળીને હવે બેંક ધિરાણ મળેલ હોઈ, નાણાંકીય વ્યવસ્થા થયેલ હોઈ મંડળી ધિરાણ કરી અને બીજી વ્યવસ્થા કરી મંડળીના હિતનું અને નફો થાય તેવું ગોઠવણ કરશે.

આમ, મંડળી તરફથી ઉક્ત વિગતે રજુ થયેલ જવાબ તથા અત્રેની તારીખ ૨૦મી સપ્ટેમ્બર, ૨૦૦૪ની કારણદર્શક નોટીસના મુદ્દા ચકાસવાના રહે છે. જે અંગે નીચેની હકીકતો જણાયેલ છે.

(૧) મંડળીએ પોતાના હિસાબો તૈયાર કરવા માટે નકકી કરાયેલ તારીખ ૩૧ માર્ચ બાદ ત્રણ માસની મુદતમાં વાર્ષિક સાધારણ સભા સહકારી કાયદાની કલમ-૭૭ ની જોગવાઈઓ પ્રમાણે બોલાવવી જોઈએ, તેમ છતાં મંડળીએ તારીખ ૩૧મી માર્ચ, ૨૦૦૨ નું વર્ષ પૂર્ણ થયા બાદ વાર્ષિક સાધારણ સભા ન બોલાવી સહકારી કાયદાની કલમ-૭૭ નો ભંગ કર્યાનું સ્પષ્ટ ફલિત થાય છે.

(૨) મંડળીએ વ્યાજ નહીં ચુકવ્યાનું જણાવેલ છે. પરંતુ, પેટા કાયદાની જોગવાઈઓને સુસંગત ન રહીને થાપણો ઉપર ૧૮% વ્યાજ આપવાનું ઠરાવી, મંડળીના તથા સભાસદોના આર્થિક હિતને બાધ આવે તેવું કૃત્ય કર્યાનું ફલિત થાય છે.

(૩) મંડળીએ પેટાનિયમના ઉદેશો મુજબ ધિરાણ કામગીરી તથા વેપારી કામગીરી હાથ ન ધર્યાનું મંડળીએ રજુ કરેલ સને ૨૦૦૧-૨૦૦૨, ૨૦૦૨-૨૦૦૩ તથા સને ૨૦૦૩-૨૦૦૪ના હિસાબી પત્રકો ઉપરથી ફલિત થાય છે. આમ સતત ત્રણ વર્ષ સુધી વ્યવસ્થા કમીટીએ પોતાની ફરજો બજાવવામાં વારંવાર કસુર કરેલ છે.

(૪) મંડળીમાં હાલ જે ૬૭ સભાસદો છે, તે પૈકી ૨૫ સભાસદો ગામની સેવા સહકારી મંડળીમાં સભાસદ છે. અને ત્યાંથી પણ ધિરાણ મેળવતા હોવાનું અત્રે રજુ થયેલ માહિતી ઉપરથી ફલિત થાય છે.

(૫) તારીખ ૩૧મી માર્ચ, ૨૦૦૨ના રોજ રૂા. ૧૬૭/-, તારીખ ૩૧મી માર્ચ, ૨૦૦૪ના રોજ રૂા. ૭૦૦/- ની ખોટ કર્યાનું તથા તારીખ ૩૧મી માર્ચ, ૨૦૦૪ના રોજ એકત્રિત ખોટ રૂા. ૬૪૨/- હોવાનું મંડળીના રજુ થયેલ હિસાબી પત્રકો ઉપરથી ફલિત થાય છે. મંડળીએ નુકશાનમાંથી ઉગારવા વ્યવસ્થા કમીટીએ કોઈ નક્કર કાર્યવાહી હાથ ન ધરી પોતાની ફરજો બજાવવામાં સતત કસુર કર્યાનું ફલિત થાય છે.

(૬) મંડળીએ પેટા નિયમના ઉદેશો મુજબ સભાસદોને ઘાસચારા માટે ધિરાણ કરવું, ઢોર ખરીદવા ધિરાણ પુરું પાડવું, વગેરે

INDEX

મુખ્ય ઉદ્દેશો છે. છતાં મંડળીએ સને ૨૦૦૧-૨૦૦૨, તથા સને ૨૦૦૨-૨૦૦૩ દરમ્યાન કોઈજ ધિરાણની કામગીરી કરેલ નથી. સને ૨૦૦૩-૨૦૦૪ દરમ્યાન જે ધિરાણ રૂા. ૪૦૦૦/- દર્શાવેલ છે, તે માત્ર અનામત દર્શાવી હવાલો પાડવામાં આવેલ છે. આમ, સતત ત્રણ વર્ષ સુધી વ્યવસ્થાપક કમીટીએ ધિરાણની કામગીરી હાથ ન ધર્યાનું ફલિત થાય છે.

(૭) મંડળી તરફથી સને ૨૦૦૨-૨૦૦૩ તથા ૨૦૦૩-૨૦૦૪ની વ્યવસ્થા કમીટીની યાદી જોતાં એકજ કુટુંબના સભ્યો વ્યવસ્થા કમીટીમાં હોવાનું ફલિત થાય છે. તથા સદર સભ્યો સમાન હેતુવાળી મંડળી સાથે સંકળાયેલ હોવાનું મંડળીએ રજુ કરેલ માહિતીમાં કબુલ કરેલ છે.

(૮) મંડળીના સભાસદો પૈકી ૨૦ જેટલા સભાસદોએ મંડળીમાંથી છુટા થવા માગે છે. તેવી અત્રે મળેલ લેખિત રજુઆત ઉપરથી ફલિત થાય છે.

(૯) મંડળીને સને ૨૦૦૧-૨૦૦૨ દરમ્યાન માત્ર ૪૯૫/-, સને ૨૦૦૨-૨૦૦૩ દરમ્યાન માત્ર રૂા. ૨૨૫/- નજીવી વ્યાજની આવકો મળેલ છે. જયારે સને ૨૦૦૩-૦૪ દરમ્યાન કોઈ વ્યાજની આવક મળેલ નથી. મંડળીએ સને ૨૦૦૧-૨૦૦૨ દરમ્યાન રૂા. ૧૬૭/- તથા સને ૨૦૦૩-૨૦૦૪ દરમ્યાન રૂા. ૭૦૦/- નું નુકશાન કર્યાનું મંડળીએ રજુ કરેલ હિસાબી પત્રકો ઉપરથી ફલિત થાય છે. આમ, મંડળીને આવકના કોઈ સ્ત્રોત જણાતા નથી. મંડળી પાસે તારીખ ૩૧મી માર્ચ, ૨૦૦૪ના રોજ માત્ર શેરભંડોળ રૂા. ૧૦,૦૩૦/- સિવાયના કોઈ ફંડો ઉપલબ્ધ નથી. તથા ૩૧મી માર્ચ, ૨૦૦૪ ના અંતે એકત્રિત ખોટ રૂા. ૬૪૨/- છે. આમ, મંડળી આર્થિક રીતે સધ્ધર તથા કાર્યક્ષમ બને તેવા કોઈ સંજોગો જણાતા ન હોવાનું ફલિત થાય છે.

આમ, ઉપરોકત તમામ હકીકતો ઉપરથી એવું માનવાને કારણ રહે છે કે, મંડળીની વ્યવસ્થાપક કમીટીએ સહકારી કાયદા-કાનૂન તથા પેટા કાયદાથી તેમના ઉપર વિહિત કરેલ ફરજો બજાવવામાં વારંવાર તથા સતત બેદરકારીપૂર્વક કસુર કરેલ હોવાનું જણાય છે, જે મંડળીના સભાસદોના હિતને નુકશાન કરે તેવું કૃત્ય કરેલ છે. જેથી સહકારી કાયદાની કલમ-૮૧(૧) (એ) અન્વયે અત્રેથી તારીખ ૨૦મી સપ્ટેમ્બર, ૨૦૦૪ના રોજ કારણદર્શક નોટીસ પાઠવી વ્યવસ્થા કમીટી સભ્યોને રજુઆત કરવા પુરતી તક આપી રજુ કરેલ જવાબો ધ્યાને લઈ ઉપર વિસ્તૃત કરેલ હકીકતોને ધ્યાને લઈ ગુજરાત સહકારી મંડળીઓના અધિનિયમ, ૧૯૬૧ ની કલમ-૮૧ (૧)(એ) મુજબ કાર્યવાહી કરવી સભાસદોના હિતમાં જરૂરી જણાતી હોઈ, નીચે મુજબ હુકમ કરું છું.

હુકમ

આથી હું કે. પી. ત્રિવેદી જિલ્લા રજિસ્ટ્રાર, સહકારી મંડળીઓ, પાટણ., ગુજરાત સહકારી મંડળીઓના અધિનિયમ, ૧૯૬૧ થી મને મળેલ સત્તાની રુએ ધી બોરતવાડા ગોપાલક વિવિધ કાર્યકારી સહકારી મંડળી લી., બોરતવાડા, તા. હારીજ, જી. પાટણની વ્યવસ્થાપક કમીટીને બરતરફ કરવા હુકમ કરું છું અને શ્રી એમ. કે. રબારી, મુ. સેંધા, તા. ચાણસ્માને વહીવટદાર તરીકે હુકમની તારીખથી છ માસ માટે નિમણુંક કરુ છું. તથા શ્રી એમ. કે. રબારી મું. સેંધા, તા. ચાણસ્માને તાત્કાલીક અસરથી સદર મંડળીના વહીવટ / કામકાજનો ચાર્જ સંભાળી લેવા જરૂરી કાર્યવાહી કરવા સુચના આપુ છું.

પાટણ, તારીખ ૧૧મી ઓકટોબર, ૨૦૦૪.

વંચાણે લીધા :–

(૧) અત્રેના તા. ૧-૯-૦૪ના પત્ર ક્રમાંક સઅમ/૦૧/ગ/૩૪૬/૨૦૦૪ થી મંડળીના વહીવટ બાબતે માંગેલ માહિતીનો પત્ર.

(૨) અત્રેના પત્રાંક સખમ/૦૧/ગ/૩૮૯/૦૪, તા. ૨૦-૯-૦૪થી પાઠવેલ કારણદર્શક નોટીસ.

(૩) ધી એકલવા ગોપાલક વિવિધ કાર્યકારી સહકારી મંડળી લી., મું. એકલવા, તા. હારીજ, તરફથી તા. ૭-૧૦-૦૪ના રોજ રજુ થયેલ લેખિત જવાબ.

(૪) ગુજરાત સહકારી મંડળીઓના અધિનિયમ, ૧૯૬૧ની જોગવાઇઓ.

પ્રસ્તાવના

જા. નં. સખમ/૦૧/ગ/૪૫૫/૪૫૨૧/૨૦૦૪.–ધી એકલવા ગોપાલક વિવિધ કાર્યકારી સહકારી મંડળી લી., મું. એકલવા, તા. હારીજ, જી. પાટણએ ગુજરાત સહકારી મંડળીઓના અધિનિયમ, ૧૯૬૧ અન્વયે નોંધાયેલ સહકારી મંડળી છે. (જેનો હવે પછી ''મંડળી'' તરીકે ઉલ્લેખ કરેલ છે.) સદર મંડળીના વહીવટ બાબતે આમુખ-૧માં વંચાણે લીધેલ અત્રેના પત્રથી આધાર/પુરાવા સહ માહિતી માંગેલ હતી અને માહિતી સાથે તારીખ ૯મી સપ્ટેમ્બર, ૨૦૦૪ ના રોજ અત્રે ઉપસ્થિત રહેવા મંડળીના પ્રમુખ/મંત્રીશ્રીને જણાવવામાં આવેલ હતું. જે અન્વયે મંડળીના મંત્રીશ્રી અત્રે ઉપસ્થિત રહેલા અને માહિતી લઇને તારીખ ૧૬મી ઓગસ્ટ, ૨૦૦૪ના રોજ હાજર રહેવાની ખાત્રી આપેલ હતી. તેમ છતાં, તેઓ તારીખ ૧૬મી સપ્ટેમ્બર, ૨૦૦૪ના રોજ અત્રે હાજર રહેલ ન હતા કે, અત્રેથી માંગેલ માહિતી રજુ કરેલ ન હતી. જેથી અત્રેની કચેરીમાં ઉપલબ્ધ મંડળીના તારીખ ૧લી એપ્રિલ, ૨૦૦૦ થી તારીખ ૩૧મી માર્ચ, ૦૩ સુધીનો ઓડિટ મેમો ચકાસતાં મંડળીની વ્યવસ્થા કમિટિએ સહકારી કાયદા-કાનુન તથા પેટા નિયમોથી વિહિત કરેલ ફરજો બજાવવામાં વારંવાર કસુર કર્યાનું તથા બેદરકારી દાખવી હોવાનું જણાઇ આવતાં આમુખ-૨ માં વંચાણે લીધેલ પત્રથી મંડળીની વ્યવસ્થા કમીટીને ગુજરાત સહકારી મંડળીઓના અધિનિયમ, ૧૯૬૧ની કલમ-૮૧(૧)(એ) અન્વયે કેમ દૂર ન કરવી ? તે અંગે કારણદર્શક નોટીસ પાઠવી દિન-૧૫માં સ્પષ્ટતા કરવા અને જો કોઈ મૌખિક કે લેખિત રજુઆત કરવાની હોય તો અત્રે તારીખ ૭મી ઓકટોબર, ૨૦૦૪ના રોજ ૧૩.૩૦ કલાકે ઉપસ્થિત રહેવા મંડળીની વ્યવસ્થા કમિટિના તમામ સભ્યોને રજી. પો. એડી. થી જણાવવામાં આવેલું હતું. અત્રેથી પાઠવેલ કારણદર્શક નોટીસમાં નીચે જણાવેલ મુદ્દાઓનો સમાવેશ કરવામાં આવેલ હતો.

(૧) મંડળીની વ્યવસ્થા કમીટીએ સને ૧૯૯૭ થી તારીખ ૩૧મી માર્ચ, ૨૦૦૦ સુધીના ઓડિટ મેમાની દુરસ્તી કરી, દુરસ્તી રીપોર્ટ સંબંધિત ઓડિટરશ્રીને ન મોકલી સહકારી કાયદાની કલમ-૮૫ નો ભંગ કરેલ છે.

(૨) મંડળીના પેટા-નિયમ મુજબ મુખ્ય ઉદેશ સભાસદો ન ધિરાણ પૂરૂં પાડવાનો છે. જે મંડળીએ સને ૨૦૦૦/૨૦૦૧, ૨૦૦૧/૨૦૦૨ તથા સને ૨૦૦૨/૨૦૦૩ એમ સતત ત્રણ વર્ષ સુધી સભાસદોને ધિરાણ પૂરું ન પાડી પેટા-નિયમના ઉદેશો મુજબ વ્યવસ્થા કમીટીએ ફરજો ન બજાવી સભાસદોના હિતને બાંધ આવે તેવું કૃત્ય કર્યાનું જણાય છે.

(૩) સને ૨૦૦૦ થી ૨૦૦૩ ના ઓડિટ મેમાની ખામી નં. ૭ માં સુચના આપવા છતાં, મંડળીએ રજીસ્ટ્રેશન કરાવ્યા પછી પેટા-નિયમના ઉદેશો મુજબની કોઇ જ કામગીરી કરેલ નથી. જે તાકીદે શરૂ કરવા ઓડિટ ખામી નં. ૭માં જણાવ્યા છતાં, કોઇ જ કામગીરી હાથ ન ધરી વ્યવસ્થા કમીટીએ પોતાની ફરજો બજાવવામાં સતત બેદરકારી દાખવેલ હોવાનું જણાય છે.

(૪) મંડળીને આવકના કોઇ સ્ત્રોત ન હોવાનું મંડળીના સને ૨૦૦૦ થી ૨૦૦૩ સુધીના હિસાબી પત્રકો ઉપરથી જણાય છે. સને ૨૦૦૦-૦૧ દરમ્યાન માત્ર રૂા. ૮૬૦/-, સને ૨૦૦૧-૦૨ દરમ્યાન માત્ર રૂા. ૨૮૪/- તથા સને ૨૦૦૨-૦૩ દરમ્યાન માત્ર રૂા. ૨૮૩/- વ્યાજની આવક મળેલ છે. આમ, મંડળી આર્થિક રીતે પગભર બને તેવા કોઇ સંજોગો જણાતા નથી. મંડળીની વ્યવસ્થા કમીટીએ મંડળી અર્થક્ષમ કે કાર્યક્ષમ બને તેવા કોઇ પ્રયત્નો હાથ ન કરી પોતાની ફરજો બજાવવામાં સતત નિષ્કાળજી દાખવેલ હોવાનું જણાય છે.

(૫) તારીખ ૩૧મી માર્ચ, ૦૧ના અંતે સરવૈયામાં રૂા. ૪,૮૦૦/- સભાસદ ધિરાણ અગાઉનું વસુલ કરવાનું બાકી છે. જે તારીખ ૩૧મી માર્ચ, ૦૩ના સરવૈયામાં પણ દર્શાવેલ છે. આમ, રૂા. ૪,૮૦૦/- મુદતવીતી ધિરાણ વસુલ કરવા વ્યવસ્થા કમીટીએ કોઇ કાનૂની કાર્યવાહી હાથ ન કરી પોતાની ફરજો બજાવવામાં સતત બેદરકારી દાખવેલ હોવાનું જણાય છે.

(૬) મંડળીએ તેના પેટા-નિયમના ઉદેશો મુજબ ઘાસચારો સભાસદોને પુરો પાડવો અથવા ઘાસચારા માટે ધિરાણ કરવું. સભાસદોને ઢોરો ખરીદવા ધિરાણ પૂરૂ પાડવું, ખેતી વિષયક ચીજ વસ્તુઓ જેવી કે, રાસાયણિક ખાતર, બિયારણ, જંતુનાશક દવાઓના ખરીદ વેચાણની કામગીરી આવી કોઇ જ કામગીરી મંડળીએ સને ૧૯૯૭થી નોંધાયા બાદ શરૂ ન કરી, વ્યવસ્થા કમીટીએ પોતાની ફરજો બજાવવામાં સતત બેદરકારી દાખવી, સભાસદોના હિતને બાધ આવે તેવું કૃત્ય કર્યાનું જણાય છે.

(૭) મંડળીની વ્યવસ્થા કમીટીએ પેટા-નિયમ મુજબ બેઠકો ન બોલાવી પોતાની ફરજો બજાવવામાં બેદરકારી દાખવેલ હોવાનું જણાય છે.

(૮) મંડળીની આર્થિક સ્થિતિ સારી હોવાનું તારીખ ૩૧મી માર્ચ, ૨૦૦૩ના સરવૈયા ઉપરથી જણાય છે. મંડળી પાસે શેર ભંડોળ રૂા. ૧૦,૩૯૦/- સિવાયના કોઇ ફંડો ઉપલબ્ધ નથી. મંડળીની નોંધણી તારીખ ૩૧મી માર્ચ, ૧૯૯૭થી થયા બાદ તારીખ ૩૧મી માર્ચ, ૨૦૦૩ સતત પાંચ વર્ષ પછી પણ મંડળી પાસે રીઝર્વ ફંડ ઉપલબ્ધ નથી. આમ, મંડળી આર્થિક રીતે સધ્ધર બને તેવા કોઇ પ્રયત્નો વ્યવસ્થા કમીટીએ ન કરી પોતાની ફરજો બજાવવામાં બેદરકારી દાખવેલ હોવાનું જણાય છે.

(૯) સદર મંડળીના સભાસદો અન્ય સંસ્થાઓમાં પણ સભાસદો છે. અને ત્યાંથી પણ ધિરાણ મેળવતા હોવાનું જણાય છે. અત્રે એ નોંધવું જરૂરી જણાય છે કે, ૧૧ વ્યવસ્થા કમીટી સભ્યોને રજી. પો. એ.ડી.થી કારણદર્શક નોટીસ બજાવવા મોકલતાં. બે કમીટી સભ્યો મૈયત થવાથી તથા બે કમીટી સભ્યો ચાલ્યા જવાથી અત્રે રજી. પો. એડી. ના કવરો પરત આવેલ છે. આમ, અત્રેની કારણદર્શક નોટીસના સંદર્ભે મંડળીના વ્યવસ્થા કમીટી સભ્યો તારીખ ૭મી ઓક્ટોબર, ૨૦૦૪ના રોજ અત્રે હાજર રહેલા અને કોઈપણ આધાર-પુરાવા સિવાય લેખિત જવાબ રજુ કરેલ છે. જેની વિગતો નીચે મુજબ છે.

(૧) તારીખ ૩૧મી માર્ચ, ૨૦૦૦ સુધીના થયેલ ઓડિટ અન્વયે નીકળેલ ખામીઓની દુરસ્તી કરવા બાબતે મંત્રીશ્રીનું ધ્યાન દોરેલ છે. હવે પછી આ બાબતે પુરતું ધ્યાન રાખવામાં આવશે.

(૨) મંડળીના પેટા-નિયમ મુજબ મુખ્ય ઉદેશ મંડળીના સભાસદોને ધિરાણ પુરૂં પાડવાનો છે. તે અન્વયે મંડળી ચાલુ સાલે ધી મહેસાણા ડીસ્ટ્રીકટ સેન્ટ્રલ કો. ઓપ. બેંક લી., મહેસાણાની સભાસદ થયેલ હોઇ હવે સંપૂર્ણ ધિરાણ કામગીરી હાથ ધરવામાં આવશે. તેની ખાત્રી આપીએ છીએ.

(૩) મંડળીના પેટા-નિયમોની જોગવાઇ મુજબ કામ કરવા અમો બંધાયેલા છીએ. પરંતુ, જીલ્લાની સહકારી ખેતી બેંકમાં સભાસદ નહીં મળવાથી આવા પ્રસંગો ઉપસ્થિત થયા છે. જેનું નિરાકરણ હવે આવી જશે, તેવી સ્થિતિ મળી છે.

(૪) મંડળીને ધિરાણ મેળવવાની કોઇ જગ્યા મળેલ નહિ હોવાથી મંડળી અર્થક્ષમ બની શકી નથી. જે હવે મધ્યસ્થ બેંકનું સભ્યપદ વ્યવસ્થાપક કમીટીના પ્રયત્નોને લીધે મળેલ છે. જેથી હવે સારી સ્થિતિનું ચિત્ર ઉપસી આવશે.

(૫) તારીખ ૩૧મી માર્ચ, ૨૦૦૧ થી તારીખ ૩૧મી માર્ચ, ૨૦૦૩ પછીના હિસાબોમાં રહી ગયેલ સદર ધિરાણ જમા લેવું જોઇએ, તેવી સુચના મંત્રીશ્રીને આપવામાં આવેલ છે. અને આ અંગે અમલ પણ થઇ જશે.

(૬) મંડળીના મુખ્ય ઉદેશો મુજબ તમામ કામગીરી પૂર્ણ કરવામાં આવશે, તેની ખાત્રી આપીએ છીએ.

(૭) ઓછી કામગીરી અને ઓછી આવક હોવાથી વ્યવસ્થા કમીટીની બેઠકો મળી શકેલ નથી જે અંગે સૌનું ધ્યાન દોરી ઘટતું કરવા સુચના આપેલ છે.

(૮) મંડળીની આર્થિક સ્થિતિ સારી બનાવવા હવે જિલ્લા મધ્યસ્થ બેંકનું સભ્યપદ મળેલ છે. જેથી ટૂંકા ગાળામાં યોગ્ય પરિણામ લાવી શકાશે. જેની ખાત્રી આપીએ છીએ.

(૯) હજી અમારી મંડળીના સભાસદોને અમો ધિરાણ આપી શક્યા નથી. જેથી તેમની ચકાસણી કરેલી નથી. ધિરાણ

INDEX

શરૂઆત કરીશું ત્યારે અન્ય મંડળીઓના એન. ઓ. સી. મેળવી આગળ વધશું, તેની ખાત્રી આપીએ છીએ.

આમ, મંડળીએ રજુ કરેલ જવાબ તથા અત્રેની તારીખ ૨૦મી સપ્ટેમ્બર, ૨૦૦૪ની કારણદર્શક નોટીસમાં જણાવેલ મુદ્દાઓ ચકાસવાના રહે છે. જે અંગે નીચેની હકીકતો જણાયેલ છે.

(૧) સહકારી કાયદાની કલમ-૮૫ની જોગવાઇઓ પ્રમાણે ઓડિટરે જણાવેલ ખામીઓની દુરસ્તી ત્રણ માસમાં કરવાની હોય છે, તેમ છતાં દુરસ્તી ન કરતાં માત્ર મંત્રીશ્રીનું ધ્યાન દોરેલ હોવાનું જણાવી વ્યવસ્થાપક કમીટીએ સહકારી કાયદાની કલમ-૮૫નો ભંગ કર્યાનું ફલિત થાય છે.

(૨) મંડળીએ સભાસદોને ધિરાણ પુરૂં પાડવાની કામગીરી કરવી હોય તો, તેના ભંડોળમાંથી અને ઓછા વ્યાજ દરની થાપણો મેળવીને પણ કરી શકે છે. પરંતુ, મંડળી પાસે કોઇ ભંડોળ પણ ઉપલબ્ધ નથી. મહેસાણા ડીસ્ટ્રીકટ બેંક લી., ના સભાસદ થયેલ છે. પરંતુ બેંક તરફથી મંડળીને ધિરાણની સગવડ અંગેના આધાર મંડળી તરફથી રજુ કરવામાં આવેલ નથી. મંડળીએ સભાસદોને ધિરાણની વ્યવસ્થા પુરી ન પાડયાનું સને ૨૦૦૦ થી ૨૦૦૩ સુધીના હિસાબી પત્રકો ઉપરથી ફલિત થાય છે.

(૩) મંડળીએ પેટા-નિયમના ઉદ્દેશો મુજબ ધિરાણ પ્રવૃત્તિ તથા વેપારી, પ્રવૃત્તિ હાથ ન ધર્યાનું મંડળીએ રજુ કરેલ સને ૨૦૦૦/૦૪ ના હિસાબી પત્રકો ઉપરથી ફલિત થાય છે.

(૪) મંડળી સભાસદો પાસેથી ઓછા વ્યાજના દરે થાપણો મેળવીને પણ ધિરાણની કામગીરી કરી શકી હોત. પરંતુ, તેમ કરેલ નથી. વળી વેપારી કામગીરી હાથ ધરીને આવકો મેળવી શકી હોત, પરંતુ વેપારી કામગીરી પણ હાથ ધરેલ નથી. આમ, મંડળીને બેંક સેવિંગ્સના વ્યાજની નહીંવત આવક સિવાયના આવકના કોઇ સ્ત્રોત ઉભા કરવામાં મંડળીની વ્યવસ્થાપક કમીટી સતત નિષ્ફળ ગયાનું મંડળીના સને ૨૦૦૦ થી ૨૦૦૪ના હિસાબી પત્રકો ઉપરથી ફલિત થાય છે.

(૫) તારીખ ૩૧મી માર્ચ, ૨૦૦૧ના સરવૈયામાં દર્શાવેલ ધિરાણ રૂા. ૪,૮૦૦/- તારીખ ૩૧મી માર્ચ, ૨૦૦૪ના સરવૈયામાં પણ જોઇ શકાય છે. આમ, રૂા. ૪,૮૦૦/- જેવી નાની રકમની વસુલાત કરવામાં પણ વ્યવસ્થાપક કમીટીની નિષ્કાળજી ફલિત થાય છે.

(૬) મંડળીએ પેટા-નિયમના ઉદ્દેશો મુજબની સભાસદોને ઘાસચારો પુરો પાડવો, અથવા ઘાસચારા માટે ધિરાણ પુરૂ પાડવું, સભાસદોને ઢોર ખરીદવા ધિરાણ પુરૂ પાડવું, ખેતી વિષયક ચીજવસ્તુઓ જેવી કે, રા. ખાતર, બિયારણ, જંતુનાશક દવાઓના ખરીદ વેચાણની આવી કોઇજ કામગીરી મંડળીની નોંધણી થયાને સાત વર્ષ પૂર્ણ થવા છતાં, હાથ ન ધર્યાનું મંડળીના હિસાબી પત્રકો ઉપરથી ફલિત થાય છે.

(૭) પેટા-નિયમ મુજબ વ્યવસ્થા કમીટી બેઠકો ન મળ્યાનું મંડળીએ તેના જવાબમાં સ્વીકારેલ છે.

(૮) મંડળીએ રજુ કરેલ સને ૨૦૦૦-૨૦૦૧ થી ૨૦૦૩-૨૦૦૪ના હિસાબી પત્રકો જોતાં, મંડળી પાસે શેર ભંડોળ રૂા. ૧૦,૩૯૦/- સિવાયના કોઇ ફંડો ઉપલબ્ધ નથી. મંડળીની નોંધણી ૧૯૯૭માં થયેલ છે. જેને સાત વર્ષ થવા છતાં, મંડળીની વ્યવસ્થાપક કમીટીએ મંડળી આર્થિક રીતે અર્થક્ષમ અને કાર્યક્ષમ બને તેવી કોઇ સક્રિય પ્રયત્નો હાથ ન ધરી પોતાની ફરજો બજાવવામાં બેદરકારી દાખવ્યાનું ફલિત થાય છે.

(૯) મંડળીના કેટલાક સભાસદો ગામમાં આવેલી અન્ય મંડળીમાં પણ સભાસદો હોવાનું અને ધિરાણ મેળવ્યાનું જણાય છે.

વધુમાં સહકારી કાયદાની કલમ-૮૧(૬) જોગવાઇઓ મુજબ જિલ્લા મધ્યસ્થ સહકારી બેંકને અત્રેથી પાઠવેલ કારણદર્શક નોટીસની નકલ મોકલી રજુઆત સમયે અત્રે હાજર રહેવા જણાવતાં, બેંક વતી કોઇ પ્રતિનિધિ હાજર રહેલ નથી કે કોઇ લેખિત રજુઆત પણ અત્રે મળેલ નથી.

આમ, ઉપરોક્ત તમામ હકીકતો ઉપરથી એવું માનવાને કારણ રહે છે કે, મંડળીની વ્યવસ્થા કમીટીએ સહકારી કાયદા-કાનૂન તથા પેટા-કાયદાથી તેમના ઉપર વિહિત કરેલ ફરજો બજાવવામાં વારંવાર તથા સતત બેદરકારી પૂર્વક કસુર કરેલ હોવાનું જણાય છે. જે મંડળીના સભાસદોના હિતને નુકશાન કરે તેવું કૃત્ય કરેલ છે. જેથી સહકારી કાયદાની કલમ-૮૧(૧) (એ) અન્વયે અત્રેથી તારીખ ૨૦મી સપ્ટેમ્બર, ૨૦૦૪ના રોજ કારણદર્શક નોટીસ પાઠવી વ્યવસ્થાપક કમીટી સભ્યોને રજુઆત કરવા પુરતી તક આપી રજુ કરેલ જવાબ ધ્યાને લઇ, સવિસ્તૃત કરેલ હકીકતોને ધ્યાને લઇ, ગુજરાત સહકારી મંડળીઓના અધિનિયમ, ૧૯૬૧ની કલમ-૮૧(૧)(એ) મુજબ કાર્યવાહી કરવી સભાસદોના હિતમાં જરૂરી જણાતી હોઇ, નીચે મુજબ હુકમ કરૂં છું.

હુકમ

આથી હું કે. પી. ત્રિવેદી, જિલ્લા રજિસ્ટ્રાર, સહકારી મંડળીઓ, પાટણ., ગુજરાત સહકારી મંડળીઓના અધિનિયમ, ૧૯૬૧થી મને મળેલ સત્તાની રૂએ ધી એકલવા ગોપાલક વિવિધ કાર્યકારી સહકારી મંડળી લી., મુ. એકલવા, તા. હારીજ, જી. પાટણની વ્યવસ્થાપક કમીટીને બરતરફ કરવા હુકમ કરૂં છું, અને શ્રી બી. એ. બાવા, મુ. ગાંભુ તા. બેચરાજીને વહીવટદાર તરીકે હુકમની તારીખથી છ માસ માટે નિમણુંક કરૂ છું. તથા શ્રી બી. એ. બાવા, મું ગાંભુ, તા. બેચરાજીને તાત્કાલીક અસરથી સદર મંડળીનો વહીવટી કામકાજનો ચાર્જ સંભાળી લેવા જરૂરી કાર્યવાહી કરવા સૂચના આપું છું.

પાટણ, તારીખ ૧૧મી ઓક્ટોબર, ૨૦૦૪.

વંચાણે લીધા :-

(૧) માન. રજિસ્ટ્રારશ્રી, સ. મં., ગુ. રા., ગાંધીનગરના તારીખ ૨૭મી ઓગસ્ટ, ૨૦૦૩ના પરિપત્ર ક્રમાંક વહટ/૦૧/ક-૧/૧૩૩૬/૦૩ થી મળેલ સૂચના.

(૨) અત્રેની કચેરીના તારીખ ૫મી ડિસેમ્બર, ૨૦૦૩ના પત્ર નં. ઉખસ/ફડચ/૦૧/ક/૨૭૪૬/૨૦૦૩ થી આપવામાં આવેલ ફડચા અંગેની કારણદર્શક નોટીસ.

(૩) શ્રી ઓડીટર સહકારી મંડળીઓ (ગ્રાહક) પાટણ તરફથી તારીખ ૮મી માર્ચ, ૨૦૦૪ ના પત્ર ક્રમાંક : અષણ/૦૧/૬૬/૨૦૦૪ થી રજુ થયેલ દરખાસ્ત.

INDEX

(૪) ધિ ગુજરાત સહકારી મંડળી અધિનિયમ–૧૯૬૧ ની કલમ-૧૦૭ ની જોગવાઈઓ.

પ્રસ્તાવના

જા. ન. ઉખસ/ફડચ/૦૧/ખ-૧/૧૮૫૯/૨૦૦૪.–ધી અજીમાણા તેલીબીયાં ઉત્પાદક સહકારી મંડળી લિ. મુ. અજીમાણા, તા. જિ. પાટણ એ ધી ગુજરાત સહકારી મંડળી અધિનિયમ, ૧૯૬૧ ની કલમ-૯ અન્વયે નોંધણી નંબર સે. તે. ૨૪૩૫૦ તારીખ ૨૬મી જુલાઇ, ૧૯૯૧ થી નોંધાયેલી મર્યાદિત જવાબદારીવાળી તેલીબીયાં ઉત્પાદક (ખરીદ-વેચાણ) સહકારી મંડળી છે. હવે પછી જેનો ઉલ્લેખ મંડળી તરીકે કરવામાં આવેલ છે.

આ મંડળી તેના પેટાનિયમ મુજબના ઉદ્દેશો મુજબ કામ કરતી બંધ થયેલ હોવાથી/સ્થગિત હોવાથી આમુખ-(૧)માં વંચાણે લીધેલ પરિપત્ર અન્વયે મંડળીને ફડચામાં લઇ જવા માટે અત્રેથી મંડળીને પ્રથમ આમુખ-(૨) વાળા પત્રથી કારણદર્શક નોટીસ પાઠવવામાં આવેલ હતી. જેમાં નીચે જણાવેલ મુદ્દાઓનો ઉલ્લેખ કરવામાં આવેલ હતો.

(૧) મંડળી પોતાના મૂળભૂત ઉદ્દેશો મુજબ કામ કરતી બંધ થયેલી હોવાનું જણાય છે.

(૨) મંડળી જે હેતુ માટે નોંધાયેલ છે, તે હેતુ પરિપૂર્ણ થયેલ નથી/હેતુ સંપૂર્ણ બર આવેલ નથી.

(૩) મંડળીએ પોતાના ઉદ્દેશો/હેતુ પાર પાડવા કાર્યસાધક પ્રગતિ કરેલ નથી. મંડળી સભાસદોના વિકાસ માટે કાર્યક્ષમ જણાતી નથી.

(૪) મંડળી/સભાસદોના આર્થિક વિકાસ માટે જે નક્કર પ્રયત્નો થવા જોઇએ તેવા પ્રયત્નો થયેલ નથી.

(૫) ઓડીટ સૂચનોનો નક્કર અમલ થતો નથી/વાસ્તવિક દુરસ્તી થતી હોય તેમ જણાતું નથી.

(૬) સભાસદોનું હિત જાળવવા સમિતિએ દુર્લક્ષ સેવેલ હોવાનું જણાય છે.

(૭) ફક્ત દફતર પેટીમાં જ મંડળીનું અસ્તિત્વ હોવાનું જણાય છે/ મંડળીનો વાસ્તવિક રીતે બહોળો પ્રચાર/ફેલાવો નથી.

ઉક્ત કારણોસર મંડળીને ફડચામાં લઇ જતાં અગાઉ આમુખ-(૨) વાળા પત્રથી મંડળીને કારણદર્શક નોટીસ પાઠવી તારીખ ૧૯મી ડીસેમ્બર, ૨૦૦૩ના રોજ આ કચેરીએ હાજર રહી રજુઆત કરવાની તક આપવામાં આવેલી હતી, પરંતુ મંડળી તરફથી કોઈપણ જાતની રજુઆત કરવામાં આવેલ નથી.

ઓડીટરશ્રી, સ. મં., (ગ્રાહક) પાટણ તરફથી આ મંડળી તારીખ ૧લી એપ્રિલ, ૨૦૦૨ થી ૩૧મી માર્ચ, ૨૦૦૩ સુધીના સમયનું વૈદ્યાનિક અન્વેષણ હાથ ધરી તારીખ ૧૬મી ફેબ્રુઆરી, ૨૦૦૪ના રોજ પૂર્ણ કરી મંડળીને ફડચામાં લઇ જવા નીચેના કારણોસર આમુખ-(૩) મુજબનો અહેવાલ અત્રે રજુ થયેલ છે.

(૧) મંડળીએ અગાઉના ચાર વર્ષના ઓડીટ મેમાની ખામીઓનો દુરસ્તી રીપોર્ટ સંબંધિત ઓડીટરશ્રીને મોકલી આપેલ ન હોઇ સહકારી કાયદાની કલમ-૮૫નો ભંગ કરેલ છે.

(૨) છેલ્લા પાંચ વર્ષનો ઓડીટ વર્ગ ''ડ'' (D) આવેલ છે.

(૩) મંડળીની વ્યવસ્થા કમીટીની બેઠકો એકપણ વખત મળેલ નથી. જેથી પેટા-નિયમ કલમ-૭૨નો ભંગ થયેલ છે.

(૪) મંડળીની મળેલ તારીખ ૧લી મે, ૨૦૦૨ના રોજની વાર્ષિક સામાન્ય સભામાં સભાસદોની કાર્યસાધક હાજરી રહેલી નથી. જેથી સભ્યોને મંડળી પ્રત્યે રસ હોવાનું જણાતું નથી.

(૫) મંડળી છેલ્લા ચાર વર્ષથી સ્થગિત અવસ્થામાં રહેલી છે. પેટા-નિયમ-૨ના ઉદ્દેશો મુજબની કોઈ જ પ્રવૃત્તિ કરવાનો પ્રયાસો હાથ ધરેલ નથી.

(૬) મંડળીના કાર્યવાહકો, સભાસદોને મંડળી ચલાવવામાં કોઇજ ઉત્સાહ જણાતો નથી. મંડળી અર્થક્ષમ બનવા કોઇજ આગોતરા આયોજન પેટા-નિયમ મુજબના કરેલ નથી.

(૭) મંડળીના તારીખ ૩૧મી માર્ચ, ૨૦૦૩ના સરવૈયા મુજબની સ્થિતિ જોતાં મંડળીની એકત્રિત ચો. ખોટ રૂા. ૧૦૭૦૧/૭૦ ની પહોંચેલ છે. જે ખોટ નિવારવા કોઇજ કાર્યવાહી કરેલ નથી. મંડળીના લેણાંની સામે દેવાબાજુ વધી ગયેલ છે. જેથી અર્થક્ષમ બને તેમ જણાતું નથી.

(૮) મંડળીની માતૃ સંસ્થા ધિ મહેસાણા જિલ્લા સહકારી તેલીબીયાં ઉત્પાદક સંઘ લિ., સાથે પુલીંગની તથા અન્ય કોઇજ પ્રવૃતિ હાલમાં થતી નથી.

આગળ જણાવેલી વિગતોને ધ્યાને લેતાં અને ખાસ અહેવાલ સાથે સામેલ થઇ આવેલ હિસાબી પત્રકો જોતાં નીચે મુજબનું સ્વયંસ્પષ્ટ તારણ મળી રહે છે.

– મંડળી સંપૂર્ણ સ્થગિત છે. કોઈજ પ્રવૃતિ કરતી નથી.
– મંડળી જે હેતુ માટે નોંધાયેલી છે તે હેતુ સર આવેલ નથી.
– મંડળીએ પોતાના ઉદ્દેશો પાર પાડવા કાર્યસાધક પ્રગતિ કરેલી નથી.
– મંડળી/સભાસદોના વિકાસ માટે નક્કર પ્રયત્નો થયેલા નથી.
– ઓડીટ સૂચનોનો નક્કર અમલ થયેલ નથી.
– સભાસદોનું હિત જાળવવા સમિતિએ દુર્લક્ષ સેવેલ છે.
– મંડળીનું અસ્તિત્વ દફતર પેટીમાં જ છે. બહોળો ફેલાવો નથી.
– છેલ્લા પાંચ વર્ષનો ઓડીટ વર્ગ ''ડ'' (D) છે.
– મંડળી નુકશાનમાં છે.
– કારોબારી સમિતિની બેઠકો મળેલ નથી.
– સભાસદોને મંડળી પ્રત્યે રસ હોવાનું જણાતું નથી.
– મંડળી અર્થક્ષમ બની શકે તેવું કોઇ આયોજન નથી.
– મંડળીની મૂડી/ફંડનું ધોવાણ થઇ ગયેલ છે.
– મંડળીની કામગીરીનું ફેડરલ માળખું તૂટી ગયેલ છે.

આમ ઉપરની વિગતો ધ્યાને લેતાં મંડળીને આટોપી લેવા માટે પૂરતાં અને વ્યાજબી કારણો હોઇ આમુખ-(૪) મુજબની જોગવાઇઓ હેઠળ નીચે મુજબ ફડચા અંગેનો વચગાળાનો હુકમ કરવામાં આવે છે.

વચગાળાનો આદેશ

આથી હું કે. પી. ત્રિવેદી, જિલ્લા રજિસ્ટ્રાર, સહકારી મંડળીઓ, પાટણ ધી ગુજરાત સહકારી મંડળી અધિનિયમ, ૧૯૬૧ની કલમ-૧૦૭ની પેટાકલમ-(૧)ના ખંડ (એ) તથા ખંડ (સી)ના પેટા ખંડ (૨) અને (૪) હેઠળ ધી અજીમાણા તેલીબીયાં ઉત્પાદક સહકારી મંડળી લિ. મુ. અજીમાણા, તા. જિ. પાટણ નોંધણી નંબર સે. તે. ૨૪૩૫૦ તારીખ ૨૬મી જુલાઇ, ૧૯૯૧ને આટોપી લેવા માટે ફડચા અંગેનો વચગાળાનો હુકમ કરૂં છું તથા સદર કાયદાની કલમ-૧૦૮(૧) અન્વયે ફડચા અધિકારી તરીકે સહકારી અધિકારી (ફડચો) લગત આ કચેરીની નિમણુંક કરૂં છું.

નોંધ :-

ઉક્ત વચગાળાના હુકમ સામે મંડળીએ કોઇ રજુઆત કે ખુલાસો કરવો હોય તો તે આ હુકમ મળ્યા તારીખથી એક માસની મુદતમાં આ કચેરીએ મોકલી આપવા કે રૂબરૂ રજુઆત કરવા જણાવવામાં આવે છે. જો તેમ કરવામાં ચૂક થશે તો સદર હુકમને બહાલી આપતો કલમ-૧૦૭(૩) હેઠળ અંતિમ હુકમ કરવામાં આવશે, જેની નોંધ લેશો.

પાટણ, તારીખ ૧૨મી ઓક્ટોબર, ૨૦૦૪.

વંચાણે લીધા :-

(૧) માન. રજિસ્ટ્રારશ્રી, સ. મં., ગુ. રા., ગાંધીનગરના તારીખ ૨૭મી ઓગસ્ટ, ૨૦૦૩ના પરિપત્ર ક્રમાંક વહટ/૦૧/ક-૧/૧૩૩૬/૦૩ થી મળેલ સૂચના.

(૨) અત્રેની કચેરીના તારીખ ૫મી ડિસેમ્બર, ૨૦૦૩ ના પત્ર નં. ઉખસ/ફડચ/૦૧/ક/૨૭૫૬/૩૩૬૪/૨૦૦૩ થી આપવામાં આવેલ ફડચા અંગેની કારણદર્શક નોટીસ.

(૩) ધી બનાસ એરિયા ખેતી માટે પાણી પુરૂ પાડનારી સહકારી મંડળી લિ. મુ. બાસ્પા, તા. સમી, જી. પાટણ તરફથી તારીખ ૨૨મી ડિસેમ્બર, ૨૦૦૩ના પત્રથી કરવામાં આવેલ રજુઆત.

(૪) સબ ઓડીટરશ્રી સહકારી મંડળીઓ વિજાપુરના તારીખ ૧લી માર્ચ, ૨૦૦૪ના પત્ર ક્રમાંક અષણ/૦૧/ખાસ અહેવાલ ૬૬/૨૦૦૪થી રજુ થયેલ અહેવાલ.

(૫) ધિ ગુજરાત સહકારી મંડળી અધિનિયમ-૧૯૬૧ ની કલમ-૧૦૭ ની જોગવાઇઓ.

પ્રસ્તાવના

જા. ન. ઉખસ/ફડચ/૦૧/ખ-૧/૧૮૬૦/૨૦૦૪.–ધિ બનાસ એરીયા ખેતી માટે પાણી પુરૂં પાડનારી સહકારી મંડળી લિ. મુ. બાસ્પા, તા. સમી, જી. પાટણ એ ધિ ગુજરાત સહકારી મંડળી અધિનિયમ, ૧૯૬૧ની કલમ-૯ અન્વયે નોંધણી નંબર ૨૭૭૭ તારીખ ૧૬મી માર્ચ, ૧૯૮૫ થી નોંધાયેલી મર્યાદિત જવાબદારીવાળી પિયત સહકારી મંડળી છે. હવે પછી જેનો ઉલ્લેખ મંડળી તરીકે કરવામાં આવેલ છે.

આ મંડળી તેના પેટાનિયમ મુજબના ઉદેશો મુજબ કામગીરી શરૂ કરેલ નહિ હોવાથી/સ્થગિત હોવાથી આમુખ-(૧)માં વંચાણે લીધેલ પરિપત્ર અન્વયે મંડળીને ફડચામાં લઇ જવા માટે અત્રેથી મંડળીને પ્રથમ આમુખ-(૨) વાળા પત્રથી કારણદર્શક નોટીસ પાઠવવામાં આવેલ હતી. જેમાં નીચે જણાવેલ મુદાઓનો ઉલ્લેખ કરવામાં આવેલ હતો.

(૧) મંડળી પોતાના મૂળભૂત ઉદ્દેશો મુજબ કામ કરતી બંધ થયેલી હોવાનું જણાય છે.

(૨) મંડળી જે હેતુ માટે નોંધાયેલ છે, તે હેતુ પરિપૂર્ણ થયેલ નથી/હેતુ સંપૂર્ણ બર આવેલ નથી.

(૩) મંડળીએ પોતાના ઉદેશો/હેતુ પાર પાડવા કાર્યસાધક પ્રગતિ કરેલ નથી. મંડળી સભાસદોના વિકાસ માટે કાર્યક્ષમ જણાતી નથી.

(૪) મંડળી/સભાસદોના આર્થિક વિકાસ માટે જે નક્કર પ્રયત્નો થવા જોઇએ તેવા પ્રયત્નો થયેલ નથી.

(૫) ઓડીટ સૂચનોનો નક્કર અમલ થતો નથી/વાસ્તવિક દુરસ્તી થતી હોય તેમ જણાતું નથી.

(૬) સભાસદોનું હિત જાળવવા સમિતિએ દુર્લક્ષ સેવેલ હોવાનું જણાય છે.

(૭) ફક્ત દફતર પેટીમાં જ મંડળીનું અસ્તિત્વ હોવાનું જણાય છે/ મંડળીનો વાસ્તવિક રીતે બહોળો પ્રચાર/ફેલાવો નથી.

ઉક્ત કારણોસર મંડળીને ફડચામાં લઇ જતાં અગાઉ આમુખ-(૨) વાળા પત્રથી મંડળીને કારણદર્શક નોટીસ પાઠવી તારીખ ૨૨મી ડીસેમ્બર, ૨૦૦૩ના રોજ આ કચેરીએ હાજર રહી રજુઆત કરવાની તક આપવામાં આવેલી હતી, સદર તારીખે મંડળીના પ્રમુખશ્રી સોમાભાઇ બી. નાડોદા હાજર રહેલ હતા કોઇ મૌખિક રજુઆત કરેલ નથી ફક્ત આમુખ-(૩)વાળા પત્રથી લેખિત રજુઆત કરેલ છે. જે નીચે મુજબ છે.

(૧) મંડળી સ્થાનિક પાણીની દુષ્કાળ જેવી સ્થિતિના કારણે નિષ્ક્રિય છે.

(૨) આગામી દિવસોમાં (૧) સરકારશ્રીમાં પિયત યોજના મળેથી સક્રિય કરવા મંડળી પ્રયત્ન હાથ ધરશે.

(૩) નર્મદા યોજનાનો પોષણ વિસ્તાર હોઈ મે-જૂનમાં બનાસમાં પાણી મળનાર હોઇ મંડળી તેની કાર્ય પ્રવૃતિઓ સઘનરૂપે હાથ ધરશે.

ઉક્ત રજુઆત સાથે મંડળીની સમિતિ બેઠક તા. ૧૫-૧૨-૦૩ ની બેઠકના ઠરાવ નં. ૧ થી ૩ ની નકલ રજુ કરેલ છે. મંડળીની ઉક્ત રજુઆત આધાર-પુરાવા સહિત દફતર સાથે થયેલી નથી. જે રજુઆત થયેલ છે. તેની ચકાસણી કરતા નીચેની વિગતે મંડળીની રજુઆત ગ્રાહ્ય રાખવાપાત્ર જણાતી નથી.

(૧) સ્થાનિક પાણીની દુષ્કાળ જેવી પરિસ્થિતિના કારણે નિષ્ક્રિય હોવાનું કારણ વાજબી નથી. મંડળી તા. ૧૬-૩-૮૫ થી નોંધાયેલ છે. તેમ છતાં કાર્યક્ષમ પ્રગતિ કરી નથી, ૧૯૮૫ થી સતત

INDEX

દુષ્કાળ હોય તેવું પણ નથી. અઢાર વર્ષનો સમય પસાર થવા છતાં મંડળીએ ઉદ્દેશો મુજબ કામગીરી કરી હોવા અંગે મંડળીની ક્યાંય રજુઆત નથી. પાણીની સગવડ કરવાનું જ કામ મંડળીએ કરવાનું છે. જે કામ તો મંડળીએ કર્યું જ નથી.

(૨) સરકારમાંથી પિયત યોજના મળેથી સક્રિય કરવા મંડળી પ્રયત્ન હાથ ધરશે તેવું ભવિષ્ય કથન વાજબી નથી. સરકારશ્રીની કઈ યોજના મળનાર છે ? આ માટે મંડળીએ શું કાર્યવાહી કરેલી છે ? આ બાબતે કોઈજ નક્કર આધાર-પુરાવા રજુ કરેલ નથી.

(૩) નર્મદાનાં પાણીની ફક્ત મંડળીઓ માટેનીજ યોજના નથી. મંડળી હોય તો જ ખેડુતોને પાણી મળશે તેવી સરકારશ્રીની યોજના નથી. નર્મદા યોજના બહુલક્ષી જળસિંચાઈ યોજના છે. જેથી નર્મદાનાં પાણી મળનાર હોઈ મંડળી કાર્ય પ્રવૃતિઓ સઘનરૂપે તેવી રજુઆત મંડળીના અસ્તિત્વ માટે વાજબી નથી.

સબ ઓડીટરશ્રી સરકારી મંડળીઓ વિજાપુર તરફથી આ મંડળીનું વૈધાનિક અન્વેષણ તા. ૧-૪-૦૨ થી ૩૧-૩-૦૩ સુધીના સમયનું તા. ૨૬-૨-૦૪ના રોજ પૂર્ણ કરી મંડળીને ફડચામાં લઈ જવા માટે નીચેનાં કારણસર આમુખ-(૪) મુજબનો અહેવાલ અત્રે રજુ થયેલ છે.

(૧) સંસ્થા દ્વારા છેલ્લા પાંચ ઓડીટના ઓડીટ દુરસ્તી રીપોર્ટ તૈયાર કરી જેતે ઓડીટરશ્રીને મોકલી આપેલ નથી. જેથી ઓડીટરનો આશય જળવાતો નથી. તેમજ સંસ્થાના ઓડીટ દરમ્યાન કરવામાં આવેલ સૂચનો નો અમલ કરવામાં પ્રમુખ/વ્ય. કમીટી નિષ્ફળ નીવડેલ છે.

(૨) તારીખ ૧લી એપ્રિલ, ૨૦૦૨ થી ૩૧મી માર્ચ, ૨૦૦૩ સુધીના ઓડીટ સમયમાં વાર્ષિક સા. સભા મળેલ નથી. જેના ઉપરથી ફલિત થાય છે કે સંસ્થા ચલાવવામાં વ્ય. કમીટી કે સભાસદોને કોઈ જ રસ નથી.

(૩) સંસ્થાના મંજુર થયેલ પેટાનિયમ મુજબ વ્ય. કમીટીની મીટીંગ દર માસે ફરજિયાત એક વખત મળવી જોઈએ. જે ઓડીટ સમયમાં એકપણ વખત વ્ય. કમીટીની મીટીંગ મળેલ નથી. જેના ઉપરથી ફલિત થાય છે કે વ્ય. કમીટીને સંસ્થા ચલાવવામાં બિલકુલ રસ નથી. પેટાનિયમનો ભંગ કરેલ છે.

(૪) છેલ્લા છ (૬) વર્ષનો ઓડીટ વર્ગ "ડ" (D) છે.

(૫) સંસ્થાનો વહીવટ કાયદાકાનૂન અને પેટાનિયમને સુસંગત રહીને ચલાવવામાં પ્રમુખ/વ્ય. કમીટી નિષ્ફળ ગયેલ છે.

(૬) તારીખ ૩૧મી માર્ચ, ૨૦૦૩ના સરવૈયે એકત્રિત ખોટ રૂા. ૪૦૭૫/૪૩ બોલે છે. જે ખોટમાં દર વર્ષે વધારો થયા કરે છે.

(૭) સંસ્થા છેલ્લા ઘણા સમયથી બિલકુલ સ્થગિત હાલતમાં છે . મુખ્ય ઉદ્દેશો મુજબની કામગીરી શરૂ કરવા સભાસદો તેમજ વ્ય. કમીટી/પ્રમુખશ્રી તરફથી કોઈજ કાર્યવાહી હાથ ધરવામાં આવેલ નથી કે ભવિષ્યમાં શરૂ કરવા કોઈ જ આયોજન કરેલ નથી.

ઉપર જણાવેલી વિગતોને ધ્યાને લેતાં અને ખાસ અહેવાલ સાથે સામેલ હિસાબી પત્રકો જોતાં નીચે મુજબનું સ્વયંસ્પષ્ટ તારણ મળી રહે છે.

– મંડળી પોતાના મૂળભૂત ઉદ્દેશો મુજબ કામકાજ શરૂ કરેલું નથી.

– મંડળી જે હેતુ માટે નોંધાયેલી છે તે હેતુ બર આવેલ નથી.

– મંડળીએ પોતાના હેતુ પાર પાડવા કાર્યસાધક પ્રગતિ કરી નથી.

– મંડળી/સભાસદોના વિકાસ માટે કાર્યક્ષમ નથી.

– મંડળી/સભાસદોના આર્થિક વિકાસ માટે નક્કર પ્રયત્નો થયેલા નથી. ઓડીટ સૂચનોનો અમલ કરવામાં કાર્યવાહકો નિષ્ફળ નિવડેલ છે.

– સભાસદોનું હિત જાળવવા સમિતિએ દુર્લક્ષ સેવેલ છે.

– પેટાનિયમ મુજબ કારોબારી સમિતિની બેઠકો મળતી નથી પેટાનિયમનો ભંગ કરેલ છે.

– સંસ્થા ચલાવવા સભાસદો/કારોબારી સમિતિનો રસ હોવાનું જણાતું નથી.

– છેલ્લા છ (૬) વર્ષથી ઓડીટ વર્ગ "ડ" (D) છે. જેથી મંડળીનું ઓડીટ મૂલ્યાંકન સંસ્થાને ફડચામાં લઈ જવા યોગ્ય છે.

– કાયદા-કાનૂન અને પેટાનિયમ મુજબ સંસ્થાને વહીવટી ચલાવવામાં કાર્યવાહકો નિષ્ફળ નીવડેલ છે.

– સંસ્થા ખોટમાં છે.

– સંસ્થા બિલકુલ સ્થગિત અને નિષ્ફળ છે. જેથી સભાસદોનું કોઈ હિત જળવાયેલ નથી કે ભવિષ્યમાં જળવાય તેવું જણાતું નથી. સંસ્થાને કાર્યક્ષમ કરવા કોઈજ કાર્યવાહી કરેલ નથી કે ભવિષ્ય માટે કોઈ આયોજનની રૂપરેખા તૈયાર કરેલ નથી.

આમ ઉપરની વિગતો ધ્યાને લેતાં મંડળીને આટોપી લેવા માટે પૂરતાં અને વ્યાજબી કારણો આમુખ-(૫) મુજબની જોગવાઈઓ હેઠળ નીચે મુજબ ફડચા અંગેનો વચગાળાનો હુકમ કરવામાં આવે છે.

વચગાળાનો આદેશ

આથી હું કે. પી. ત્રિવેદી, જિલ્લા રજિસ્ટ્રાર, સહકારી મંડળીઓ, પાટણ ધિ ગુજરાત સહકારી મંડળી અધિનિયમ, ૧૯૬૧ની કલમ-૧૦૭ની પેટાકલમ-(૧)ના ખંડ (એ) તથા ખંડ (સી)ના પેટા ખંડ (૨) અને (૪) હેઠળ ધિ બનાસ એરીયા ખેતી માટે પાણી પુરૂં પાડનારી સહકારી મંડળી લિ. મુ. બાસ્પા, તા. સમી, જિ. પાટણ નોંધણી નંબર ૨૭૭૭ તારીખ ૧૯મી માર્ચ, ૧૯૮૫ને આટોપી લેવા માટે ફડચા અંગેનો વચગાળાનો હુકમ કરૂં છું તથા સદર કાયદાની કલમ-૧૦૮(૧) અન્વયે ફડચા અધિકારી તરીકે સહકારી અધિકારી (ફડચો) લગત આ કચેરીની નિમણુંક કરૂં છું.

નોંધ :-

ઉક્ત વચગાળાના હુકમ સામે મંડળીએ કોઈ રજુઆત કે ખુલાસો કરવો હોય તો તે આ હુકમ મળ્યા તારીખથી એક માસની મુદતમાં આ કચેરીએ મોકલી આપવા કે રૂબરૂ રજુઆત કરવા જણાવવામાં આવે છે. જો તેમ કરવામાં ચૂક થશે તો સદર હુકમને બહાલી આપતો કલમ-૧૦૭(૩) હેઠળ અંતિમ હુકમ કરવામાં આવશે, જેની નોંધ લેશો.

પાટણ, તારીખ ૧૨મી ઓક્ટોબર, ૨૦૦૪.

વંચાણે લીધા :-

(૧) માન. રજિસ્ટ્રારશ્રી, સ. મં., ગુ. રા., ગાંધીનગરના તારીખ ૨૭મી ઓગસ્ટ, ૨૦૦૩ના પરિપત્ર ક્રમાંક વહટ/૦૧/ક-૧/૧૩૩૬/૦૩ થી મળેલ સૂચના.

(૨) અત્રેની કચેરીના તારીખ ૨૩મી ઓક્ટોબર, ૨૦૦૩ના પત્ર નં. ઉખસ/ફડચ/૦૧/ક/૨૬૧૯/૨૦૦૩ થી આપવામાં આવેલ ફડચા અંગેની કારણદર્શક નોટીસ.

(૩) ધિ વઘાસર - વલોડા જૂથ તેલીબીયાં ઉત્પાદક સહકારી મંડળી લિ. મુ. વઘાસર, તા. જી. પાટણ તરફથી તારીખ ૧૭મી ડિસેમ્બર, ૨૦૦૩ના પત્રથી કરવામાં આવેલ રજુઆત.

(૩) શ્રી ઓડીટર ગ્રેડ-૨, સ. મં., હારીજના તારીખ ૩જી મે, ૨૦૦૪ના પત્ર ક્રમાંક અષણ/૦૧/૩૮/૨૦૦૪થી રજુ થયેલ અહેવાલ.

(૪) ધિ ગુજરાત સહકારી મંડળી અધિનિયમ–૧૯૬૧ ની કલમ-૧૦૭ ની જોગવાઈઓ.

પ્રસ્તાવના

જા. ન. ઉખસ/ફડચ/૦૧/ખ-૧/૧૮૬૧/૨૦૦૪.–ધિ વઘાસર-વલોડા જૂથ તેલીબીયાં ઉત્પાદક સહકારી મંડળી લિ. મુ. વઘાસર, તા. જી. પાટણ ધિ ગુજરાત સહકારી મંડળી અધિનિયમ, ૧૯૬૧ની કલમ-૯ અન્વયે નોંધણી નંબર ૨૨૬૭૭ તારીખ ૫મી મે, ૧૯૮૮ થી નોંધાયેલી મર્યાદિત જવાબદારીવાળી તેલીબીયાં ઉત્પાદક (ખરીદ વેચાણ) સહકારી મંડળી છે. હવે પછી તેનો ઉલ્લેખ મંડળી તરીકે કરવામાં આવેલ છે.

આ મંડળી તેના પેટાનિયમ મુજબના ઉદેશો મુજબ કામગીરી બંધ થયેલ હોવાથી/સ્થગિત હોવાથી આમુખ-(૧) વાળા પરિપત્ર અન્વયે મંડળીને ફડચામાં લઈ જવા માટે અત્રેથી મંડળીને પ્રથમ આમુખ-(૨) વાળા પત્રથી કારણદર્શક નોટીસ પાઠવવામાં આવેલ હતી. જેમાં નીચે જણાવેલ મુદાઓનો ઉલ્લેખ કરવામાં આવેલ હતો.

(૧) મંડળી તદ્દન સ્થગિત અવસ્થામાં છે.

(૨) મંડળી જે હેતુથી નોંધાયેલ છે, તે હેતુ પરિપૂર્ણ નથી/હેતુ સંપૂર્ણ બર આવેલ નથી.

(૩) ઓડીટ અહેવાલની દુરસ્તી કરવામાં આવેલ નથી.

(૪) મંડળીનો ઓડીટ વર્ગ "ડ" (D) છે.

(૫) મંડળી કામ કરતી બંધ થયેલ છે અને તેલીબીયાં સંઘ પણ ફડચામાં ગયેલ હોવાથી મંડળી કાર્યરત થઈ શકે તેમ નથી.

(૬) સભાસદોના શેર રોકાણ ઉપર ડિવિડન્ડ પણ અપાયેલ નથી. જેથી સભાસદના હિતમાં પણ મંડળીને ફડચામાં લઈ જવી જરૂરી જણાય છે.

ઉક્ત કારણોસર મંડળીને ફડચામાં લઈ જતાં અગાઉ સંદર્ભ (૨) વાળા પત્રથી મંડળીને કારણદર્શક નોટીસ પાઠવી તારીખ ૫મી નવેમ્બર, ૨૦૦૩ના રોજ આ કચેરીએ હાજર રહી રજુઆત કરવાની તક આપવામાં આવેલી હતી, પરંતુ મૂદતની તારીખે કોઈ રજુઆત થયેલી નથી. મંડળી તરફથી તા. ૪થી નવેમ્બર ૨૦૦૩ના પત્રથી મુદતની માંગણી કરવામાં આવતા અત્રેની તારીખ ૨જી ડિસેમ્બર, ૨૦૦૩ના પત્ર નં. ઉખસ/ફડચ/૦૧/ક/૨૬૬૯/૦૩ થી તારીખ ૧૦મી ડિસેમ્બર, ૨૦૦૩ના રોજ રજુઆત કરવાની તક આપવામાં આવેલી હતી, સદર તારીખે મંડળીના પ્રમુખશ્રી પદમાભાઇ કુબેરભાઈ ચૌધરી હાજર રહેલ હતા. કોઈ લેખિત કે મૌખિક રજુઆત કરેલ નથી. મુદતની માગણી કરતાં તારીખ ૧૭મી ડિસેમ્બર, ૨૦૦૩ ના રોજની મુદત આપવામાં આવેલી. સદર તારીખે પ્રમુખશ્રી પી. કે. ચૌધરી રૂબરૂમાં હાજર રહી નીચે મુજબની લેખિતમાં રજુઆત આમુખ- (૩) વાળા પત્રથી કરેલ છે. જે નીચે મુજબ છે.

(૧) મંડળીને ખાતર તેમજ બિયારણનું લાયસન્સ ન હોવાથી તેમજ અગાઉના થોડા વર્ષોમાં વરસાદના અભાવે દુષ્કાળ હોવાથી મંડળી રાયડાની ખરીદી કરી શકેલ નથી.

(૨) આગામી રવિ સીઝનમાં ખેડૂતો પાસેથી સંઘના નીતિનિયમ મુજબ પુલીગ પદ્ધતિથી તેમજ સીધી ખરીદ દ્વારા રાયડો સંઘમાં મોકલવાનું કારોબારી સમિતિએ નક્કી કરેલ છે.

(૩) જરૂરી વેપારી લાયસન્સો મેળવી રાસાયણિક ખાતર, બિયારણ, જંતુનાશક દવાઓ તેમજ ખાદ્ય તેલનો વેપાર કરવાનું નક્કી કરેલ છે.

ઉક્ત રજુઆત સાથે મંડળીની કારોબારી સમિતિ બેઠક તા. ૧-૧૨-૦૩ ના ઠરાવ નં. ૨ની નકલ તથા તા. ૩૧-૩-૦૧, તા. ૩૧-૩-૦૨ તથા તા. ૩૧-૩-૦૩ અંતિત વાર્ષિક હિસાબી પત્રકો રજુ કરવામાં આવેલ છે.

મંડળીની ઉક્ત રજુઆત આધાર-પુરાવા સહિત દફતર સાથે થયેલી નથી. જે રજુઆત થયેલ છે. તેની ચકાસણી કરતા નીચેની વિગતે મંડળીની રજુઆત મંડળીને ચાલુ રાખવા માટે ગ્રાહ્ય રાખવાપાત્ર જણાતી નથી.

(૧) મંડળી પાસે ખાતર-બિયારણનું લાયસન્સ નથી. લાયસન્સ સ્વયં મળતું નથી, મંડળીએ લાયસન્સ મેળવવા કાર્યવાહી કરવી પડે, કોઈ કાર્યવાહી કરી હોય તેવી કોઈ આધારભૂત રજુઆત નથી. વળી દુષ્કાળની વાત વાજબી નથી કે મંડળી તા. ૫-૫-૧૯૮૮ થી નોંધાયેલ છે. તેમ છતાં કોઈ કાર્યસાધક પ્રગતિ કરેલ નથી, સને ૧૯૮૮ થી સતત દુષ્કાળ હોય તેવું પણ નથી. મંડળીની નોંધણીને સોળ વર્ષ પસાર થવા છતાં મંડળીએ ઉદેશો મુજબ કામગીરી ચાલુ રાખી કાર્યસાધક પ્રગતિ કરેલી નથી.

(૨) આગામી રવિ સીઝનમાં રાયડા ખરીદ-પુલીંગની કામગીરી કરવાનું ભવિષ્ય કથ વ્યાજબી નથી. તેલીબીયાં સંઘ પણ કામ કરતો બંધ થયેલ છે. મંડળીનું ફેડરલ માળખું જ સમાપ્ત થવાના આરા ઉપર છે.

(૩) જરૂરી વેપારી લાયસન્સો મેળવી વેપાર કરવાનું ભવિષ્ય કથન વાજબી નથી. આટલા વર્ષોમાં વેપારી લાયસન્સ મેળવી કામગીરી કરવા મંડળીએ સક્રિય અને સતત પ્રયત્નો કરેલા હોવાનું ફલિત થતું નથી.

રજુઆત સાથે સામેલ હિસાબી પત્રકો જોતાં મંડળી તારીખ ૧લી એપ્રિલ, ૨૦૦૦ થી સ્થગિત હોવાનું સ્પષ્ટ જણાઈ આવે છે.

INDEX

ઓડીટ ગ્રુપ-૨ સ. મં. હારીજ તરફથી આ મંડળીનું કરાયેલ વૈધાનિક અન્વેષણના અંતે નીચેના કારણોસર મંડળીને ફડચામાં લઇ જવા માટેની દરખાસ્ત આમુખ-(૪) વાળા પત્રથી અત્રે રજુ થયેલ છે.

(૧) સંસ્થાએ છેલ્લા ત્રણ વર્ષ દરમ્યાન પેટાનિયમના ઉદ્દેશો મુજબની રાયડા પુલીંગની કામગીરી કરેલ ન હોઇ તદન સ્થગિત અવસ્થામાં છે.

(૨) સંસ્થાએ છેલ્લા ત્રણ અન્વેષણ અહેવાલની ખામીઓની દુરસ્તી કરી અહેવાલ મોકલી આપેલ છે.

(૩) છેલ્લા બે વર્ષથી ઓડીટ વર્ગ ''ડ'' (D) છે.

(૪) મંડળીની વ્યવસ્થાપક કમીટીને સંસ્થા ચલાવવામાં કોઇજ રસ જણાતો ન હોઇ સંસ્થા ઘણા સમયથી બંધ છે.

(૫) પેટા નિયમ મુજબ વ્યવસ્થાપક કમીટીની બેઠકો મળેલ નથી.

આગળ જણાવેલી વિગતોને ધ્યાને લેતાં અને ખાસ અહેવાલની વિગતો જોતાં નીચે મુજબનું સ્વયંસ્પષ્ટ તારણ મળી રહે છે.

– મંડળી તદન સ્થગિત અવસ્થામાં છે.

– મંડળી જે હેતુથી નોંધાયેલી છે તે હેતુ બર આવેલ નથી.

– ઓડીટ અહેવાલની દુરસ્તી કરવામાં આવેલ નથી.

– મંડળીનો ઓડીટ વર્ગ ''ડ'' (D) છે.

– મંડળી કામ કરતી બંધ થયેલ છે. મંડળી કાર્યરત થઇ શકે તેમ નથી.

– સભાસદોના શેર રોકાણ ઉપર ડિવિડન્ડ પણ આપેલ નથી.

– મંડળીના કાર્યવાહકોને સંસ્થા ચલાવવા રસ જણાતો નથી.

– પેટાનિયમ મુજબ કારોબારી સમિતિ મળેલ નથી.

આમ ઉપર મુજબની વિગતો ધ્યાને લેતાં મંડળીને આટોપી લેવા માટે પૂરતાં અને વ્યાજબી કારણો હોઇ આમુખ-(૫) મુજબની જોગવાઇઓ હેઠળ નીચે મુજબ ફડચા અંગેનો વચગાળાનો હુકમ કરવામાં આવે છે.

વચગાળાનો આદેશ

આથી હું કે. પી. ત્રિવેદી, જિલ્લા રજિસ્ટ્રાર, સહકારી મંડળીઓ, પાટણ ધિ ગુજરાત સહકારી મંડળી અધિનિયમ, ૧૯૬૧ની કલમ-૧૦૭ની પેટા-કલમ (૧)ના ખંડ (એ) તથા ખંડ (સી)ના પેટા ખંડ (૨) અને (૪) હેઠળ ધિ વઘાસર-વલોડા જૂથ તેલીબીયાં ઉત્પાદક સહકારી મંડળી લિ. મુ. વઘાસર, તા. જિ. પાટણ નોંધણી નંબર ૨૨૬૬૭૭ તારીખ ૫મી મે, ૧૯૮૮ને આટોપી લેવા માટે ફડચા અંગેનો વચગાળાનો હુકમ કરૂં છું તથા સદર કાયદાની કલમ-૧૦૮(૧) અન્વયે ફડચા અધિકારી તરીકે સહકારી અધિકારી (ફડચો) લગત આ કચેરીની નિમણુંક કરૂં છું.

નોંધ :-

ઉક્ત વચગાળાના હુકમ સામે મંડળીએ કોઇ રજુઆત કે ખુલાસો કરવો હોય તો તે આ હુકમ નીકળ્યા તારીખથી એક માસની મુદતમાં આ કચેરીએ મોકલી આપવા કે રૂબરૂ રજુઆત કરવા જણાવવામાં આવે છે. જો તેમ કરવામાં ચૂક થશે તો સદર હુકમને બહાલી આપતો કલમ-૧૦૭(૩) હેઠળ અંતિમ હુકમ કરવામાં આવશે, જેની નોંધ લેશો.

પાટણ, તારીખ ૧૨મી ઓક્ટોબર, ૨૦૦૪.

વંચાણે લીધા :-

(૧) મદદનીશ જિલ્લા રજિસ્ટ્રારશ્રી, સહકારી મંડળીઓ (જિલ્લા પંચાયત) પાટણના તારીખ ૧૯-૧૨-૨૦૦૩ના પત્ર ક્રમાંક જી. પં./સહક/૧૪૯૭/૦૩ થી રજૂ થયેલ દરખાસ્ત.

(૨) આ કચેરીના તારીખ ૨૦મી માર્ચ, ૨૦૦૪ ના પત્ર ક્રમાંક ઉખસ/ફડચ/૪૩૭/૨૦૦૪ થી પાઠવવામાં આવેલ ફડચા અંગેની કારણદર્શક નોટીસ.

(૩) ધિ ગુજરાત સહકારી મંડળી અધિનિયમ, ૧૯૬૧ ની કલમ-૧૦૭ ની જોગવાઇઓ.

પ્રસ્તાવના

જા. ન. ઉખસ/ફડચ/૦૧/ખ-૧/૧૮૬૨/૨૦૦૪.–ધિ મનવરપુરા સેવા સહકારી મંડળી લિ. મુ. મનવરપુરા, તા. સમી, જિ. પાટણએ ધિ ગુજરાત સહકારી મંડળી અધિનિયમ, ૧૯૬૧ની કલમ-૯ અન્વયે નોંધણી નંબર સે. ૧૦૧૭૮ તારીખ ૩૧મી જુલાઇ ૧૯૭૦થી નોંધાયેલી સેવા સહકારી મંડળી છે. હવે પછી તેનો ઉલ્લેખ મંડળી તરીકે કરવામાં આવેલ છે.

મદદનીશ જિલ્લા રજિસ્ટ્રારશ્રી, સ. મં. (જિલ્લા પંચાયત), પાટણ દ્વારા આ મંડળીની તપાસણી કરતાં આ મંડળીને ફડચામાં લઇ જવા માટે આમુખ-(૧) મુજબ દરખાસ્ત અત્રે રજુ થયેલ છે. સદર દરખાસ્તના આધારે મંડળીને આમુખ-(૨) વાળા પત્રથી કારણદર્શક નોટીસ પાઠવવામાં આવેલી હતી. જેમાં નીચે જણાવેલી મુદ્દાઓનો ઉલ્લેખ કરવામાં આવેલ હતો.

(૧) મંડળી પોતાના ઉદ્દેશો મુજબ છેલ્લા ૫ થી ૬ વર્ષથી પ્રવૃતિ કરતી નથી સ્થગિત છે.

(૨) છેલ્લા પાંચ વર્ષના ઓડીટ મેમાની દુરસ્તી કરેલ છે.

(૩) છેલ્લા પાંચ વર્ષનો ઓડીટ વર્ગ ''ડ'' (D) છે.

(૪) છેલ્લા બે વર્ષથી વ્યવસ્થા કમીટીની બેઠક તેમજ તારીખ ૩૦મી જુન, ૨૦૦૩ ના સમયની વા. સા. સભા બોલાવેલી નથી.

(૫) તમામ ધિરાણ છેલ્લા ૭-૮ વર્ષથી મુદત વીતી બાકી છે વસુલાત માટે કોઇ જ પ્રયત્ન થયેલ નથી. સંસ્થાના પ્રમુખ-મંત્રી તરીકે પિતા-પુત્ર છે. સંસ્થાના કાર્યવાહકોને સંસ્થા ચાલુ રાખવા કોઇ રસ જણાતો નથી.

(૬) શેર રજીસ્ટર, સભાસદ રજીસ્ટર નિભાવેલ નથી.

(૭) મંડળીમાં કોઇપણ પ્રવૃતિ ના હોવા છતાં મંત્રીશ્રી દ્વારા રૂા. ૨૫૦/- લેખે પગાર ખર્ચ પાડવામાં આવે છે. જેથી સંસ્થાને આર્થિક નુકશાન વધતું જોય છે.

INDEX

(૮) સંસ્થાનું દફતર અન્ય સેવા સહકારી મંડળીના મંત્રીશ્રી દ્વારા લખાય છે હાલના મંત્રીશ્રીને દફતર બાબતે કોઇ જ અનુભવ નથી.

(૯) સંસ્થા અર્થક્ષમ-કાર્યક્ષમ નથી.

ઉપર જણાવેલ કારણોસર મંડળીને ફડચામાં લઇ જવાં અગાઉ આમુખ-(૨) વાળા પત્રથી કારણદર્શક નોટીસ પાઠવી તારીખ ૨૯મી માર્ચ, ૨૦૦૪ના રોજ આ કચેરીએ હાજર રહી રજુઆત કરવા માટેની તક આપવામાં આવેલી હતી, તેમ છતાં મંડળી તરફથી કોઇપણ જાતની રજુઆત કરવામાં આવેલી નથી. કારણદર્શક નોટીસની બજવણી મંડળીના પ્રમુખશ્રીને રજીસ્ટર્ડ પોસ્ટ એ. ડી.થી સમયસર થઇ ગયેલ છે. તેમ છતાં કારણદર્શક નોટીસની વિગતે કોઇપણ જાતની રજુઆત કરવામાં આવેલી નથી. આમ મંડળીના કાર્યવાહકોને મંડળી ચલાવવામાં કોઇ રસ જણાતો નથી. જેથી મંડળીને ફડચામાં લઇ જવા માટે ઉપર જણાવેલ કારણો વાજબી અને પૂરતાં હોઇ સભાસદોના વ્યાપક હિતમાં નીચે મુજબ ફડચા અંગેનો વચગાળાનો હુકમ કરવામાં આવે છે.

વચગાળાનો આદેશ

આથી હું કે. પી. ત્રિવેદી, જિલ્લા રજિસ્ટ્રાર, સહકારી મંડળીઓ, પાટણ ધિ ગુજરાત સહકારી મંડળી અધિનિયમ, ૧૯૬૧ની કલમ-૧૦૭ની પેટાકલમ-(૧)ના ખંડ (એ) તથા ખંડ (સી)ના પેટા ખંડ (૨) અને (૪) હેઠળ ધિ મનવરપુરા સેવા સહકારી મંડળી લિ. મુ. મનવરપુરા, તા. સમી, જિ. પાટણ નોંધણી નંબર, સે.૧૦૧૭૮ તારીખ ૩૧મી જુલાઇ, ૧૯૭૦ને આટોપી લેવા માટે ફડચા અંગેનો વચગાળાનો હુકમ કરૂં છું તથા સદર કાયદાની કલમ-૧૦૮(૧) અન્વયે ફડચા અધિકારી તરીકે સહકારી અધિકારી (ફડચો) લગત આ કચેરીની નિમણુંક કરૂં છું.

નોંધ :-

ઉક્ત વચગાળાના હુકમ સામે મંડળીએ કોઇ રજુઆત કે ખુલાસો કરવો હોય તો તે આ હુકમ નીકળ્યા તારીખથી એક માસની મુદતમાં આ કચેરીએ મોકલી આપવા કે રૂબરૂ રજુઆત કરવા જણાવવામાં આવે છે. જો તેમ કરવામાં ચૂક થશે તો સદર હુકમને બહાલી આપતો કલમ-૧૦૭(૩) હેઠળ અંતિમ આદેશ કરવામાં આવશે, જેની નોંધ લેશો.

પાટણ, તારીખ ૧૨મી ઓક્ટોબર, ૨૦૦૪.

કે. પી. ત્રિવેદી,
જિલ્લા રજિસ્ટ્રાર,
સહકારી મંડળીઓ, પાટણ.

નંબર નધણ/ગ. ૨/સે દૂધ-૩૩૭૯૦/૦૪.-આથી જાહેર કરે છે કે શ્રી અણખી દૂધ ઉત્પાદક સ. મં. લી., મર્યાદિત સ્થળ અણખી, તાલુકો વડોદરા, જીલ્લો વડોદરા.

સને ૧૯૬૨ નો ગુજરાત કાયદો (ગુજરાત સહકારી મંડળીઓનો કાયદો ૧૯૬૧)ની કલમ-૯ અન્વયે આજરોજ નોંધવામાં આવી છે.

વડોદરા, તા. ૧૬મી ઓક્ટોબર, ૨૦૦૪.

દિપક દલાલ,
જિલ્લા રજિસ્ટ્રાર,
સહકારી મંડળીઓ, વડોદરા.

નંબર નધણ/૦૧/ક/૪૯૭/સે.દુ.૩૪૭૫૦/૦૪.-આથી જાહેર કરે છે કે ધી ઉખલાડુંગરી દૂધ ઉત્પાદક સહકારી મંડળી લિમીટેડ., મર્યાદિત સ્થળ ઉખલાડુંગરી, તાલુકો વિજયનગર, જિલ્લો સાબરકાંઠા.

સને ૧૯૬૧ નો ગુજરાત કાયદો (ગુજરાત સહકારી મંડળીઓનો કાયદો ૧૯૬૧)ની કલમ-૯ અન્વયે આજરોજ નોંધવામાં આવી છે.

હિંમતનગર, તા. ૧૬મી ઓક્ટોબર, ૨૦૦૪.

નંબર નધણ/૦૧/ક/૪૯૩/સે.દુ.૩૪૭૫૧/૦૪.-આથી જાહેર કરે છે કે ધી મસાદરા દૂધ ઉત્પાદક સહકારી મંડળી લિમીટેડ., મર્યાદિત સ્થળ મસાદરા, તાલુકો માલપુર, જીલ્લો સાબરકાંઠા.

સને ૧૯૬૧ નો ગુજરાત કાયદો (ગુજરાત સહકારી મંડળીઓનો કાયદો ૧૯૬૧)ની કલમ-૯ અન્વયે આજરોજ નોંધવામાં આવી છે.

હિંમતનગર, તા. ૧૬મી ઓક્ટોબર, ૨૦૦૪.

નંબર નધણ/૦૧/ક/૪૯૫/સે.દુ.૩૪૭૫૨/૦૪.-આથી જાહેર કરે છે કે ધી હમીરપુર (અલવા) દૂધ ઉત્પાદક સહકારી મંડળી લિમીટેડ., મર્યાદિત સ્થળ હમીરપુર, તાલુકો બાયડ, જીલ્લો સાબરકાંઠા.

સને ૧૯૬૧ નો ગુજરાત કાયદો (ગુજરાત સહકારી મંડળીઓનો કાયદો ૧૯૬૧)ની કલમ-૯ અન્વયે આજરોજ નોંધવામાં આવી છે.

હિંમતનગર, તા. ૧૬મી ઓક્ટોબર, ૨૦૦૪.

જે. જે. શાહ,
જિલ્લા રજિસ્ટ્રાર,
સહકારી મંડળીઓ, હિંમતનગર.

મેનેજર (કે.વી.સી.આઇ.) અને
જિલ્લા રજીસ્ટ્રાર દ્વારા

નંબર જીઉકે/સુ/નધણ/૨૧૫/ઉ/૬૫૬૬/૨૦૦૪.-આથી જાહેર કરે છે કે શ્રી સત્યેક્ષ પ્રિમાઇસીસ ઇન્ડસ્ટ્રીયલ કો. ઓપ. સર્વિસ સોસાયટી લી. મર્યાદિત સ્થળ ઉત્રાણ, તાલુકો ચોર્યાસી, જિલ્લો સુરત.

સને ૧૯૬૧નો ગુજરાત કાયદો (ગુજરાત સહકારી મંડળીઓનો કાયદો ૧૯૬૧)ની કલમ-૯ અન્વયે આજરોજ નોંધવામાં આવી છે.

સુરત, તા. ૧૫મી ઓક્ટોબર, ૨૦૦૪.

એચ. એચ. વાઢેર,
મેનેજર (કે.વી.સી.આઇ.) અને
જિલ્લા રજીસ્ટ્રાર સહકારી મંડળીઓ,
(ઉદ્યોગ)
જિલ્લા ઉદ્યોગ કેન્દ્ર, સુરત.

સરકારી મુદ્રણાલય, વડોદરા.

REGISTERED No. G-BA-14-E

©

सत्यमेव जयते

The Gujarat Government Gazette

[PUBLISHED BY AUTHORITY]

Vol. XLV] THURSDAY, NOVEMBER 11, 2004 / KARTIKA 20, 1926 [No. 46

Separate paging is given in each part of the Supplement to the Central Gazette and central section in order that it may be filed as a separate compilation

PART I

SUPPLEMENT TO THE CENTRAL GAZETTE AND CENTRAL SECTION

Part I, Part I-A, Part I-B and Part I-L

		Pages
Part-I	Government Notifications, Appointment, Promotion, Leave of Absence, Rules and Order (other than those published in Part I-A, IV-A, IV-B and IV-C) pertaining only to the Supplement to the Central Gazette.	1161-1180
Part I-A	Orders and Notifications, other than those published in Part IV-B, order the Bombay Local Boards, Village Panchayats, Municipal Boroughs, District Municipal Primary Education and Local Fund Audit Act, pertaining only to the Supplement to the Central Gazette.	46
Part I-B	Government Notifications, Published under Land Acquisition Act only.	683-687
Part I-L	Notifications and Orders, Awards, other than those published in Parts I, IV-A, IV-B and IV-C) under Central Industrial Disputes Act, and Gujarat Industrial Relations Act.	5467-

MISCELLANEOUS NOTIFICATIONS, APPOINTMENTS, ETC.

પોલીસ કમિશનર દ્વારા

જાહેરનામું

મુંબઈ પોલીસ અધિનિયમ, સને ૧૯૫૧ના ૨૨મા અધિનિયમની કલમ-૩૭ (૧) મુજબનો.

નંબર ઉ/ગપક/વિશા/૮૩૯/૨૦૦૪.- અમદાવાદ શહેરની પરિસ્થિતિને લક્ષમાં લઈ જાહેર શાંતિ અને સલામતી જાળવવા પગલા લેવા જરૂરી છે. તેમજ અમદાવાદ શહેર પોલીસ કમિશનર હકુમત નીચેના વિસ્તારમાં બનતા ગુન્હાઓમાં છરી, ચપ્પા, ખંજર, તથા રામપુરી ચપ્પાનો ઉપયોગ થાય છે. અને આવા હથિયારોથી ગુન્હા બનતા હોવાથી જાહેર જનતાની સુલેહ તથા સલામતી માટે આવા હથિયારો ઉપર પ્રતિબંધ મુકવાનો જરૂર જણાય છે.

વાસ્તે હું, કે. આર. કૌશિક, પોલીસ કમિશનર, અમદાવાદ શહેર, મુંબઈ પોલીસ અધિનિયમ સને ૧૯૫૧ના ૨૨મા અધિનિયમની કલમ ૩૭ (૧) થી મને મળેલ સત્તાની રૂએ નીચે જણાવેલ વિસ્તારોમાં તારીખ ૦૧મી નવેમ્બર, ૨૦૦૪ થી તા. ૩૧મી ડિસેમ્બર, ૨૦૦૪ સુધી નીચેના કૃત્યો ઉપર પ્રતિબંધ ફરમાવું છું.

(ક) શસ્ત્રો, દંડા, તલવાર, ભાલા, સોટી, બંદુક, ખંજર, તથા સામાન્ય રીતે રામપુરી બનાવટવાળુ કોઈપણ જાતના ચપ્પુ, જેને અઢી ઈંચથી વધારે લાંબુ છેડેથી અણીવાળું પાનું હોય તેવા ચપ્પા સાથે રાખી ફરવાની મનાઈ ફરમાવું છું. તેમજ લાકડી અથવા લાઠી અથવા શારીરિક ઈજા પહોંચાડવામાં ઉપયોગી થઈ શકે તેવી બીજી ચીજો લઈ જવાની.

(ખ) કોઈપણ શરીરને હાનિકારક અથવા સ્ફોટક પદાર્થ લઈ જવાની,

(ગ) પથ્થર અથવા બીજા શસ્ત્રો અથવા ફેંકવાના અથવા નાંખવાના યંત્રો અથવા સાધનો લઈ જવાની. એકઠા કરવાની તથા તૈયાર કરવાની.

(ઘ) સળગતી અગર સળગાવેલી મશાલ સરઘસ સાથે રાખવાની.

(ચ) વ્યક્તિ અથવા તેના શબ અથવા આકૃતિઓ અથવા પૂતળા દેખડવાની,

(છ) લોકોએ બુમો પાડવાની ગીતો ગાવાની તથા વાદ્ય વગાડવાની.

(જ) જે છટાદાર ભાષણ આપવાથી, ચાળા પાડવાથી અથવા નકલો કરવાની તથા ચિત્રો, નિશાનીઓ, જાહેર ખબર અથવા પદાર્થો અથવા વસ્તુઓ તૈયાર કરવાની દેખાડવાની અથવા ફેલાવો કરવાની અથવા અધિકારીઓના અભિપ્રાય પ્રમાણે સુરૂચિ અથવા નીતિનો ભંગ થતો હોય અથવા તેનાથી રાજ્યની સલામતી જોખમાતી હોય અથવા જેના પરીણામે રાજ્ય ઉથલી પડવાનો સંભવ હોય તેવા છટાદાર ભાષણ આપવાની તથા ચાળા વગેરે કરવાની અને તેના ચિન્હો-નિશાનીઓ વિગેરે તૈયાર કરવાની, દેખાડવાની, અથવા તેનો ફેલાવો કરવાની.

વિસ્તાર : અમદાવાદ શહેર પોલીસ કમિશનરની હકુમત હેઠળનો સમગ્ર વિસ્તાર.

અપવાદ: આ હુકમનો ખંડ (ક) નીચેની વ્યક્તિઓને લાગુ પડશે નહિ.

૧. સરકારી નોકરી અથવા કામગીરીમાં હોય તેમજ જેને ઉપરી અધિકારીઓએ આવા કોઈપણ હથિયાર સાથે લઈ જવા ફરમાવ્યું હોય અથવા કોઈપણ હથિયાર લઈ જવાની તેમની ફરજ હોય તેમને.

૨. સરકારી નોકરી કે જેઓને પોતાની ફરજ અંગે પ્રતિબંધિત હથિયાર જેવા કે સંગીન વગેરે સાથે રાખવા પડતાં હોય તેમને લાગુ પડશે નહિ.

૩. પોલીસ કમિશનર અથવા અધિકૃત કરેલ હોય તેવા કોઈપણ અધિકારીઓએ જેને શારીરિક અશક્તિના કારણે લાકડી અથવા લાઠી સાથે રાખવાની પરવાનગી આપેલ હોય તેવી વ્યક્તિઓને લાગુ પડશે લહિ.

આ જાહેરનામાનો કોઈપણ ખંડનો ભંગ અથવા ઉલ્લંઘન કરનાર મુંબઈ પોલીસ અધિનિયમ સને ૧૯૫૧ની કલમ ૧૩૫ની પેટા કલમ (૧) હેઠળ ઓછામાં ઓછી ચાર મહીનાની અને વધુમાં વધુ એક વર્ષ સુધીની સજા અને દંડની અને ભારતના ફોજદારી અધિનિયમ સને ૧૮૬૦ના અધિનિયમ નંબર ૪૫ની કલમ ૧૮૮ મુજબ શિક્ષાને પાત્ર થશે.

આજ તારીખ ૨૭ માહે ઓકટોબર, સને ૨૦૦૪ના રોજ મારી સહી અને સિક્કો કરી આપ્યા.

જાહેરનામું

મુંબઈ પોલીસ અધિનિયમ, સને ૧૯૫૧ના ૨૨મા અધિનિયમની કલમ-૩૭ (૩) મુજબનો.

નંબર ઉ/ગપક/વિશા/૮૪૦/૨૦૦૪.- અમદાવાદ શહેર પોલીસ કમિશનર હકુમત વિસ્તારમાં જાહેર વ્યવસ્થા જાળવવાની જરૂર જણાય છે.

વાસ્તે હું, કે. આર. કૌશિક, પોલીસ કમિશનર, અમદાવાદ શહેર, મુંબઈ પોલીસ અધિનિયમ સને ૧૯૫૧ના ૨૨મા અધિનિયમની કલમ ૩૭ (૩) થી મને મળેલ સત્તાની રૂએ ફરમાવું છું. કે, નીચે જણાવેલ વિસ્તારમાં તારીખ ૨જી નવેમ્બર, ૨૦૦૪ના કલાક ૦૦-૦૦ થી તારીખ ૧૫મી નવેમ્બર, ૨૦૦૪ના કલાક ૨૪-૦૦ સુધી ચાર કરતા વધારે માણસોએ ભેગા થવું નહીં અગર કોઈ સભા ભરવી કે બોલાવવી નહીં તેમજ કોઈ સરઘસ કાઢવું નહીં.

વિસ્તાર : અમદાવાદ શહેર પોલીસ કમિશનરની હકુમત હેઠળનો સમગ્ર વિસ્તાર.

અપવાદ: આ હુકમ જે વ્યક્તિ સરકારી ફરજ અથવા કામગીરીમાં હોય તેમજ હોમગાર્ડ જેઓ ફરજ પર હોય તેઓ તથા સ્મશાનયાત્રા અને લગ્નના વરઘોડાને લાગુ પડતો નથી.

આ હુકમનો ભંગ કરનાર અથવા ઉલ્લંઘન કરનાર સને ૧૯૫૧ના મુંબઈ પોલીસ અધિનિયમની કલમ ૧૩૫ની પેટા કલમ (૩) હેઠળ અને ભારતના ફોજદારી અધિનિયમ સને ૧૮૬૦ની કલમ ૧૮૮ મુજબ શિક્ષાને પાત્ર થશે.

આજ તારીખ ૨૭ માહે ઓકટોબર, સને ૨૦૦૪ના રોજ મારી સહી અને સિક્કો કરી આપ્યા.

કે. આર, કૌશિક,
પોલીસ કમિશનર,
અમદાવાદ શહેર.

જાહેરનામું

મુંબઈ પોલીસ અધિનિયમ, સને ૧૯૫૧ની કલમ-૩૩ (૧)બી હેઠળનું.

ક્રમાંક એસ.બી./જાહેરનામું/૨૯/૨૦૦૪.-તારીખ ૨૯મી ઓક્ટોબર, ૨૦૦૪ના રોજ સુરત શહેરમાં ચંદની પડવાનો તહેવાર ઉજવવામાં આવનાર છે. તે દિવસે અઠવાગેટથી ડુમસ લંગર સુધી મોટી સંખ્યામાં માનવ મેદની વાહનો સાથે ભેગા થાય છે. તેના લીધે ટ્રાફીકની અવરજવરને ઘણી જ અગવડતા ઉભી થાય છે. તેથી આ પ્રસંગે જાહેર વ્યવસ્થા જળવાય રહે અને સુલેહ શાન્તીનો ભંગ ન થાય તેમજ કાયદો વ્યવસ્થાની પરિસ્થિતિ અકબંધ રહે તે હેતુસર

INDEX

હું, વી. કે ગુપ્તા (I.P.S.)પોલીસ કમિશનર, સુરત શહેર મુંબઈ પોલીસ અધિનિયમ સને ૧૯૫૧ની ૩૩ (૧) બી મુજબ મને મળેલ સત્તાની રૂએ ફરમાવું છું કે, તારીખ ૨૯મી ઓક્ટોબર, ૨૦૦૪ના રોજ કલાક ૧૮-૦૦થી ૨૪-૦૦ સુધી તથા તારીખ ૩૦મી ઓક્ટોબર, ૨૦૦૪ના રોજ કલાક ૦૦-૦૦ થી ૦૬-૦૦ વાગ્યા સુધી જાહેર જનતાના હીતાર્થે નીચે મુજબની ટ્રાફીક વ્યવસ્થા કરૂં છું.

(૧) કુવાડા ત્રણ રસ્તાથી લંગર સુધીનો માર્ગ વાહનો ચલાવવા માટે એક માર્ગીય વન વે જાહેર કરૂં છું જેમાં કુવાડાથી ડુમસ ચોપાટી જઈ શકાશે પરત તે રસ્તે આવી શકાશે નહી.

(૨) લંગર ચોપાટી સુધી અને ચોપાટીના તમામ વિસ્તારમાં કોઈ વાહન પ્રવેશી શકશે નહી. ''નો પાર્કીંગ''.

(૩) લંગર સુધી પહોચેલા વાહનો પૈકી જે વાહનો ડુમસ ગામ તરફના રસ્તે વળશે તે વાહનો ડુમસ ગામ થઈ કુવાડા ત્રણ રસ્તા થઈ પરત સુરત જશે.

(૪) લંગર સુધી પહોચેલા વાહનો પૈકી જે વાહનો ભીમપોર ગામ તરફના રસ્તે જશે તે વાહનો ભીમપોર ગામમાં થઈ પીઠવાળા હાઈસ્કૂલ થઈ જય જલારામબાપાના મંદિર થઈ ડુમસ રોડ ઉપર આવશે અને ત્યાંથી વાયા લંગર ડુમસ ગામ થઈ કુવાડા ત્રણ રસ્તા આવી પરત સુરત જશે.

અપવાદ : સરકારી આવશ્યક સેવાના વાહનો ફાયરબ્રીગેડ, એમ્બ્યુલન્સ વાહનોને જાહેરનામામાંથી મુક્તિ આપવામાં આવે છે.

સદર જાહેરનામાનો ભંગ કે ઉલ્લંઘન કરનાર વ્યક્તિ મુંબઈ પોલીસ અધિનિયમ સને ૧૯૫૧ની કલમ ૧૩૧ હેઠળ શિક્ષાને પાત્ર થશે.

આજરોજ તારીખ ૨૮મી ઓક્ટોબર, સને ૨૦૦૪ના રોજ મારી સહી સિક્કા કરી આપવામાં આવેલ છે.

વી. કે. ગુપ્તા,
પોલીસ કમિશનર,
સુરત શહેર.

BY DISTRICT AND SESSIONS JUDGE

Notification

No. B. 1/3937 of 2004.– As per Hon'ble High Court Notification No. A-1201/2004, Dated 19th October, 2004, the undersigned, has taken over charge as District & Sessions Judge, Banaskatha District, Palanpur on 22nd October, 2004. A.N.

All Top Secret, Secret, Confidential and Demi Official Correspondence meant for the District & Sessions Judge, Banaskatha District, Palanpur may please be addressed to the undersigned by name as under :

MR. M. H. SHAH
District & Sessions Judge,, B. K. District,
Joravar Palace, PALANPUR-385 001

Telephone Nos.	:	S. T. D. Code	-	[02742]
		Office	-	252995
		Direct	-	257258
		Fax	-	254328
		Residence	-	254092
		D. L. S. A.	-	261495

Palanpur, 25th October, 2004.

M. H. SHAH,
District and Sessions Judge,
Banaskatha, Palanpur.

અધિક જિલ્લા મેજિસ્ટ્રેટ દ્વારા

જાહેરનામું

મુંબઈ પોલીસ અધિનિયમ, સને ૧૯૫૧ની કલમ-૩૩(૧)ના ખંડ 'સી' મુજબનું.

નંબર ડી/એમએજી/૧/દશેરા/વશી/૪૧૫૪/૨૦૦૪.-બનાસકાંઠા જિલ્લાના પાલનપુર શહેરમાં તા. ૨૨મી ઓક્ટોબર, ૨૦૦૪ના રોજ ''દશેરા'' ઉત્સવ નિમિત્તે રાવણ દહન તથા શોભાયાત્રાનું આયોજન કરેલ છે. આ શોભાયાત્રા લક્ષ્મણ ટેકરીથી નીકળી દિલ્હી ગેટ, સીમલા ગેટ, સ્ટેશન રોડ, કીર્તી સ્તંભ, અંબાજી માતા મંદિર, અમીર રોડ, ગઠામણ દરવાજા, હનુમાન શેરી, ખોડા લીમડા, જુમા મસ્જીદ, ત્રણ બત્તી, છુવારા ફળી નાની બજાર, હાથીખાના ચોક, મોટી બજાર, પથ્થર સડક, દિલ્હી ગેટ થઈ સંજય ચોક, ગુરૂનાનક ચોક, રામલીલા મેદાનમાં કલાક ૧૯-૦૦ વાગે રાવણ દહનના સ્થળે આવશે. આ શોભાયાત્રામાં બહોળા પ્રમાણમાં માનવ મેદની સામેલ થવાની શક્યતા છે. પરિણામે વાહનોની અવર જવરથી જાહેર અવ્યવસ્થા ઉભી થવાની સંભાવના છે. જેથી મુંબઈ પોલીસ અધિનિયમ-૧૯૫૧ (૨૨મા) ની કલમ-૩૩ (૧) ના ખંડ(સી) અન્વયે મળેલ સત્તાની રૂએ હું એ. એસ. પટેલ, અધિક જિલ્લા મેજિસ્ટ્રેટ, બનાસકાંઠા-પાલનપુર તા. ૨૨મી ઓક્ટોબર, ૨૦૦૪ના રોજ કલાક ૧૪-૦૦ થી સાંજના ૨૦-૦૦ કલાક સુધી પાલનપુર રેલ્વે બ્રીજના તમામ વિસ્તારમાં બે પૈંડાવાળા વાહન, ત્રણ પૈંડાવાળા વાહન, ચાર પૈંડાવાળા માનવ સંચાલિત તેમજ પ્રાણી સંચાલિત વાહનો ફેરવવા ઉપર પ્રતિબંધ ફરમાવું છું. આ પ્રતિબંધ શોભાયાત્રા પસાર થવાના સમય પુરતી પોલીસ નિયંત્રણ મુજબ રહેશે.

આજરોજ તા ૨૦મી ઓક્ટોબર, ૨૦૦૪ના રોજ મારી સહી તથા કોર્ટનો સિક્કો કરી આપ્યો.

એ. એસ. પટેલ,
અધિક જિલ્લા મેજિસ્ટ્રેટ,
બનાસકાંઠા-પાલનપુર.

INDEX

જાહેરનામું

મુંબઈ પોલીસ અધિનિયમ ૧૯૫૧ની કલમ-૩૭ (૧) અન્વયે કાઢેલ.

નંબર ડીસીબી/એમએજી/બીપીએ/રજી. ૧૭/વશી/૩૭૩૬ થી ૩૭૬૨/૨૦૦૪.-મુંબઇ પોલીસ અધિનિયમ, ૧૯૫૧(સને ૧૯૫૧ ના ૨૨માં) અધિનિયમની, કલમ-૩૭ (૧) પ્રમાણે મને મળેલ સત્તાની રૂએ હું, જે.બી. પટેલ, અધિક જિલ્લા મેજિસ્ટ્રેટ, નવસારી તારીખ ૨૦મી ઓક્ટોબર, ૨૦૦૪નાં રોજ વિજયાદશમીનાં તહેવાર તેમજ પ્રવર્તમાન પરિસ્થિતિને લક્ષમાં રાખી નવસારી જિલ્લામાં સમગ્ર વિસ્તારમાં કોઈપણ વ્યક્તિઓએ જાહેર શાંતિ, અને સલામતિ તથા કાયદો વ્યવસ્થાની પરિસ્થિતિ જાળવવા સારૂ જરૂરી જણાતાં ફરમાવું છું કે, તારીખ ૨૦મી ઓક્ટોબર, ૨૦૦૪ થી તારીખ ૩જી નવેમ્બર, ૨૦૦૪ સુધી (બંને દિવસો સુધ્ધાં)ના સમય માટે નીચે જણાવેલા કૃત્યો કરવા ઉપર પ્રતિબંધ ફરમાવું છું.

કૃત્યો :-

(ક) શસ્ત્રો, દંડા, તલવાર, ભાલા, સોટાં, બંદૂક, ચપ્પુ, છરા, લાકડી અથવા શારિરીક હિંસા પહોંચાડવામાં ઉપયોગ થઈ શકે તેવી બીજી ચીજો લઈ જવાની મનાઈ;

(ખ) પથ્થરો અથવા બીજા શસ્ત્રો અથવા સાધનો સાથે લઈ જવાની એકઠા કરવાની તથા તૈયાર કરવાની;

(ગ) કોઈપણ સ્ફોટક પદાર્થ લઈ જવાની મનાઈ;

(ઘ) કોઈપણ સરઘસમાં જલતી અથવા પેટાવેલી મશાલ લઈ જવાની;

(ચ) વ્યક્તિઓ અથવા તેના શબ અથવા આકૃતિઓ અથવા પૂતળા દેખાડવાની;

(છ) લોકોને બુમ પાડવાની, ગીતો ગાવાની તથા વાદ્ય વગાડવાની, અપમાન કરવાના ઈરાદાથી બિભત્સ સુત્રો પોકારવાની, અશ્લીલ ગીતો ગાવાની અથવા ટોળામાં ફરવાની;

(ઝ) જેનાથી સુરૂચિ અથવા નિતિનો ભંગ થાય તેવું ભાષણ કરવાની તેવા હાવભાવ કરવાની તેવી ચેષ્ટા કરવાની તથા ચિત્રો, પત્રિકા, પ્લેકાર્ડો અથવા બીજા કોઈપણ પદાર્થ અથવા વસ્તુ તૈયાર કરવા બનાવવા તેનો ફેલાવો કરવાની;

આ હુકમ ખંડ (ક) થી (ઝ) નીચેની વ્યક્તિઓને લાગું પડશે નહીં.

(૧) સરકારી નોકરી કે કામ કરતી વ્યક્તિઓ કે જેને તેનાં ઉપરી અધિકારીએ પોતાની ફરજના ભાગ રૂપે સોંપ્યા બદલ આવુ કોઈપણ હથિયાર લઈ જવાનું હોય અથવા એવુ કોઈપણ હથિયાર લઈ જવાની ફરજ હોય;

(૨) જિલ્લા પોલીસ અધિકારીશ્રી, નવસારી અથવા તેણે અધિકૃત કરેલા હોઈ, પોલીસ અધિકારીએ જેને શારીરિક અશક્તિને કારણે લાકડી અથવા લાઠી લઈ જવાની પરવાનગી આપી હોય તેવી વ્યક્તિ.

(૩) જિલ્લા મેજિસ્ટ્રેટશ્રી, આ અર્થે ખાસ અધિકૃત કરે તેવી બીજી વ્યક્તિઓ.

આ જાહેરનામાંના કોઈ ખંડનો ભંગ અથવા ઉલ્લંઘન કરનારને સને ૧૯૫૧ના મુંબઈ પોલીસ અધિનિયમ, ૧૯૫૧ના ૨૨માં કાયદાની કલમ-૧૩૫ (૧) મુજબ ઓછામાં ઓછી ચાર માસની અને વધુમાં વધુ એક વર્ષ સુધી કેદની સજા થશે. અને દંડની પણ સજા થશે..

આજ રોજ તારીખ ૨૦મી ઓકોટબર, ૨૦૦૪ના રોજ મારી સહી કરી મુદ્રા કરી છે.

જે. બી. પટેલ,
અધિક જિલ્લા મેજિસ્ટ્રેટ,
નવસારી.

જાહેરનામું

મુંબઈ પોલીસ અધિનિયમ, ૧૯૫૧ની કલમ ૩૩ (૧) (ખ) મુજબનું.

નંબર ઉ/મકપ/પલસ/વશી/૬૬૯૧-૬૭૨૮/૨૦૦૪.–પંચમહાલ જિલ્લાના પાવાગઢ યાત્રાધામ ખાતે નવરાત્રિ ઉત્સવ દરમ્યાન યાત્રાળુ/ લોકોની મોટી અવર જવર પાવાગઢ યાત્રાધામ ખાતે રહેનાર હોય, જેથી લોકોની અવર જવર, ટ્રાફીક નિયમન તથા અકસ્માત કે જાનહાની ન થાય તે માટે મુંબઈ પોલીસ અધિનિયમ ૧૯૫૧ની કલમ-૩૩ (૧) (ખ) હેઠળ તા. ૧૪મી ઓકટોબર, ૨૦૦૪ થી તા. ૨૩મી ઓકટોબર, ૨૦૦૪ સુધીના સમય માટે જાહેરનામું બહાર પાડેલ છે.

મામલતદારશ્રી હાલોલે તા. ૧૮-૧૦-૨૦૦૪ના પત્રથી જણાવેલ છે કે, પાવાગઢ ખાતે હાલમાં લોકોની મોટી સંખ્યામાં અવર જવર ચાલુ રહેલ છે, અને શરદપૂનમ સુધી લોકોની અવર જવર મોટા પ્રમાણમાં રહેનાર હોય, તા. ૨૩મી ઓકટોબર, ૨૦૦૪ થી તા. ૨૮મી ઓકટોબર, ૨૦૦૪ સુધી જાહેરનામાની મુદત લંબાવવા વિનંતી કરેલ છે.

આથી મુંબઈ પોલીસ અધિનિયમ ૧૯૫૧ ની કલમ-૩૩ (૧) (ખ) અન્વયે મળેલ અધિકારની રૂએ હું, સંજય કે. પટણી (જી.એ.એસ.) અધિક જિલ્લા મેજીસ્ટ્રેટ પંચમહાલ, ગોધરા આથી ફરમાવું છું કે,

અત્રેના તારીખ ૬-૧૦-૨૦૦૪ના જાહેરનામા ક્રમાંક ઉ/મકપ/ પલસ/વશી. ૬૫૦૨ થી ૬૫૩૯ ની મુદત તારીખ ૨૩મી ઓકટોબર, ૨૦૦૪ થી તા. ૨૮મી ઓકટોબર, ૨૦૦૪ (બન્ને દિવસો સહિત) લંબાવવામાં આવે છે. તારીખ ૬-૧૦-૨૦૦૪ના જાહેરનામાની બાબતો યથાવત રહેશે.

આજ તારીખ ૧૯મી ઓકટોબર, ૨૦૦૪ના રોજ મારી સહી તથા કચેરીનો સિક્કો કર્યો.

જાહેરનામું

મુંબઈ પોલીસ અધિનિયમ, ૧૯૫૧ની કલમ ૩૭ (૩) અન્વયેનો.

નંબર ઉ/મકપ/પલસ/મસજ/વશી/૬૭૪૩-૬૭૮૦/૨૦૦૪.– જિલ્લામાં કાયદો અને વ્યવસ્થા, જાહેર વ્યવસ્થા યોગ્ય રીતે રહે તે

INDEX

માટે મુંબઈ પોલીસ અધિનિયમ ૧૯૫૧(સને ૧૯૫૧ના ૨૨મા) કલમ-૩૭ (૩) હેઠળનું જાહેરનામું બહાર પાડવું જરૂરી જણાય છે.

જેથી મુંબઈ પોલીસ અધિનિયમ-૧૯૫૧ની કલમ-૩૭ (૩) અન્વયે મળેલ સત્તાની રૂએ હું સંજય કે. પટણી, (જી.એ.એસ.) અધિક જિલ્લી મેજીસ્ટ્રેટ પંચમહાલ ગોધરા, આથી ફરમાવું છું કે, સમગ્ર પંચમહાલ જીલ્લામાં તારીખ ૨૧મી ઓક્ટોબર, ૨૦૦૪ થી ૪થી નવેમ્બર, ૨૦૦૪ (બંન્ને દિવસો સહ) સુધી ચાર કરતાં વધુ માણસોએ ભેગા થવું નહી, કોઈ સભા ભરવી નહી કે બોલાવવી નહી અથવા કોઈ સરઘસ કાઢવું નહી.

સભા/સરઘસ અંગે પરવાનગી આપવા અધિકૃત અધિકારી તેઓના અધિકાર પરત્વે કાયદો અને વ્યવસ્થાની પરિસ્થિતિ લક્ષમાં રાખી ગુણદોષ વિચારણામાં લઈ નિર્ણય કરી શકશે.

આ હુકમનો ભંગ અથવા ઉલ્લંઘન કરનારને મુંબઈ પોલીસ અધિનિયમ ૧૯૫૧ની કલમ ૧૩૫ (૩) અને ભારતનાં ફોજદારી અધિનિયમની કલમ-૧૮૮ મુજબ સજા થશે.

આજ તારીખ ૧૯મી ઓક્ટોબર, ૨૦૦૪ના રોજ મારી સહી તથા કચેરીનો સિક્કો કર્યો.

સંજય કે. પટણી,
અધિક જિલ્લા મેજિસ્ટ્રેટ,
પંચમહાલ, ગોધરા.

જાહેરનામું

મુંબઈ પોલીસ અધિનિયમ ૧૯૫૧ની કલમ-૩૩ (૧) (યુ) મુજબનો.

નંબર પીઓએલ/ફટાકડા/૧૦/૨૦૦૪.–અત્રેના જિલ્લામાં આગામી દશેરા, દિવાળી વિગેરેના જાહેર તહેવારો પ્રસંગે 'ફટાકડા'નો મહત્તમ થતો ઉપયોગ ધ્યાને લેતાં, હોસ્પીટલ, શૈક્ષણીક સંસ્થાઓ, અદાલતો તેમજ ધાર્મિક સ્થળો જેવા શાંત વિસ્તારોમાં કોઈપણ સમયગાળા દરમિયાન ફટાકડા અને તેના અવાજથી થતા અવાજના પ્રદુષણને નિયંત્રિત કરવું જરૂરી છે. જેથી હું જી. એમ. ડામોર અધિક જિલ્લા મેજિસ્ટ્રેટ, સાબરકાંઠા, જિલ્લો હિંમતનગર, મુંબઈ પોલીસ અધિનિયમ -૧૯૫૧ની કલમ-૩૩ (૧) (યુ) થી મને મળેલ સત્તાની રૂએ નીચે મુજબ હુકમ કરૂં છું.

સાબરકાંઠા જિલ્લામાં આવેલ તમામ હોસ્પીટલ, શૈક્ષણીક સંસ્થાઓ, અદાલતો તેમજ ધાર્મિક સ્થળોની આસપાસના ૧૦૦ મીટરના વિસ્તારની અંદર કોઈપણ ઈસમે ફટાકડા સળગાવવા અથવા અવિચારીપણે અગન શસ્ત્ર મુકવાની અથવા આતશબાજી સળગાવીને નાખવાની અથવા આતશબાજીનું બલુન અથવા રોકેટ સળગાવી ઉડાડવાની મનાઈ ફરમાવું છું.

આ હુકમનો ભંગ/ઉલ્લંઘન કરનાર મુંબઈ પોલીસ અધિનિયમ ૧૯૫૧ની કલમ-૧૩૧ની પેટા કલમ-(ખ) (૧) તથા ભારતના ફોજદારી અધિનિયમ-૧૮૬૦ની કલમ-૧૮૮ હેઠળ શિક્ષાને પાત્ર થશે.

હું આથી ફરમાવું છું કે સદર હુકમ સમગ્ર સાબરકાંઠા જિલ્લાને લાગુ પડશે. આ હુકમ સહેલાઈથી દેખી શકાય તેવી જગાએ ચોંટાડીને પ્રસિધ્ધ કરવો.

સદર આદેશ તા. ૧૭મી ઓક્ટોબર, ૨૦૦૪ સુધી અમલમાં રહેશે.

આજ તા. ૨૧મી ઓક્ટોબર, ૨૦૦૪ના રોજ મારી સહી અને સીક્કો કરી આપ્યો.

જી. એમ. ડામોર,
અધિક જિલ્લા મેજિસ્ટ્રેટ,
સાબરકાંઠા. હિંમતનગર.

જિલ્લા રજીસ્ટ્રાર દ્વારા

ક્રમાંક : નધણ/૪૯૧૮/ક-૨/૬૭૩/૧૫૪૪૧/ઘ-૨૦૯૯૦/૨૦૦૪.-આથી પ્રમાણપત્ર આપવામાં આવે છે કે, શ્રી શાંતિનગર (મેનપુર) કો. ઓપ. હાઉ. સોસા. લી., સ્થળ અમદાવાદ શહેર, તાલુકો સીટી, જીલ્લો, અમદાવાદને સને, ૧૯૬૨ના ગુજરાતના કાયદા-૧૦ (ગુજરાત સહકારી મંડળીઓનો કાયદો સને ૧૯૬૧)કલમ-૯ મુજબ આજરોજ નોંધવામાં આવેલ છે.

અમદાવાદ, તારીખ ૧૮મી ઓક્ટોબર, ૨૦૦૪.

ક્રમાંક : નધણ/૪૯૧૯/ક-૨/૬૮૬/સે-૩૩૧૫૫/૨૦૦૪.-આથી પ્રમાણપત્ર આપવામાં આવે છે કે, શ્રી ધી સારથી ટ્રાવેલ્સ એન્ડ ટ્રાન્સપોર્ટ કો. ઓપ. સોસા. લી., સ્થળ અમદાવાદ શહેર, તાલુકો સીટી, જીલ્લો, અમદાવાદને સને, ૧૯૬૨ના ગુજરાતના કાયદા-૧૦ (ગુજરાત સહકારી મંડળીઓનો કાયદો સને ૧૯૬૧)ની કલમ-૯ મુજબ આજરોજ નોંધવામાં આવેલ છે.

અમદાવાદ, તારીખ ૨૫મી ઓક્ટોબર, ૨૦૦૪.

પરવાનો

જા. ક. આર/૮૬૦/૫/૧૫૪૬૦/૨૦૦૪.-સને ૧૯૫૯ના મુંબઈ વખાર ધારાના, અધિનિયમ સને ૧૯૬૦ના મુંબઈ વખાર ધારાના કાનુન અન્વયે શ્રી સેન્ટ્રલ વેરહાઉસ કોર્પોરેશન વખાર ધારા સેન્ટ્રલ વેરહાઉસ ઈસનપુર વખાર મંડળી જેને હવે પરવાનેદાર તરીકે ઓળખાશે રૂા. (અંકે રૂપિયા પુરા) નું લવાજમ લાયસન્સથી ભરેલ હોવાથી વખારદાર આવેલ વખારના સ્થળે જે હવે પછી વખાર તરીકે ઓળખાશે વખારદાર તરીકે ધંધા ચલાવવાને કાનુન પાંચ અન્વયે નીચે જણાવેલ શરતોને અને ઉપરોક્ત વખારના કાયદા કાનુનની જોગવાઈને આધિન પરવાનો આપવામાં આવે છે.

(૧) સદર પરવાનો ૩૦ સપ્ટેમ્બર-૨૦૦૫ સુધીની મુદતનો છે.

(૨) પરવાનેદાર ઉપરોક્ત વખાર સિવાયના અન્ય સ્થળે વખાર તરીકેનો ધંધો કરી શકશે નહીં.

(૩) પરવાનેદાર આ સાથેના નિયત કરેલા દરોથી માલસંગ્રહ માટે લઈ શકશે.

(૪) આ પરવાનો તબદીલ થઈ શકશે નહીં.

(૫) નિયત કરેલા અધિકારીની મંજુરી સિવાય મુંબઈ વખાર ધારાના કાનુન નં. ૧૭ થી નક્કી થયેલ દરોનો અનુસુચિમાં કોઈ જાતના ફેરફાર આ સુધારો થઈ શકશે નહીં.

(૬) સને ૧૯૫૯ના મુંબઈ વખારોના અધિનિયમ કલમ-૮ અને કલમ-૯ અનુસાર સદર પરવાનો પાછો ખેંચવાનો કામચલાઉ રદ કરવાને પાત્ર છે.

(૭) પરવાનો પાછો ખેંચવામાં આવે યા કામચલાઉ રદ કરવામાં આવે ત્યારે પરવાનેદાર તેના કબજામાં રહેલ વગર વપરાયેલી રસીદોનો કબજો વિહીત કરેલ અધિકારીને સોંપવાનો રહેશે.

અમદાવાદ, તારીખ ૨૫મી ઓક્ટોબર, ૨૦૦૪.

પરવાનો

જા. ક. ચ-૨/૮૫૯/૩/૧૫૪૬૧/૨૦૦૪.-સને ૧૯૫૯ના મુંબઈ વખાર ધારાના, અધિનિયમ સને ૧૯૬૦ના મુંબઈ વખાર ધારાના કાનુન અન્વયે શ્રી સેન્ટ્રલ વેરહાઉસ કોર્પોરેશન વખાર ધારા શાહઆલમ રોડ, અમદાવાદ વખાર મંડળી જેને હવે પરવાનેદાર તરીકે ઓળખાશે રૂા. ૩૦૪૯ (અંકે રૂપિયા ત્રણ હજાર ઓગણપચાસ પુરા) નું લવાજમ લાયસન્સથી ભરેલ હોવાથી વખારદાર આવેલ વખારના સ્થળે જે હવે પછી વખાર તરીકે ઓળખાશે. વખારદાર તરીકે ધંધા ચલાવવાને કાનુન પાંચ અન્વયે નીચે જણાવેલ શરતોને અને ઉપરોક્ત વખારના કાયદા કાનુનની જોગવાઈને આધિન પરવાનો આપવામાં આવે છે.

(૧) સદર પરવાનો ૩૦ સપ્ટેમ્બર સુધીની મુદતનો છે.

(૨) પરવાનેદાર ઉપરોક્ત વખાર સિવાયના અન્ય સ્થળે વખાર તરીકેનો ધંધો કરી શકશે નહીં.

(૩) પરવાનેદાર આ સાથેના નિયત કરેલા દરોથી માલસંગ્રહ માટે લઈ શકશે.

(૪) આ પરવાનો તબદીલ થઈ શકશે નહીં.

(૫) નિયત કરેલા અધિકારીની મંજુરી સિવાય મુંબઈ વખાર ધારાના કાનુન નં. ૧૭ થી નક્કી થયેલ દરોનો અનુસુચિમાં કોઈ જાતના ફેરફાર આ સુધારો થઈ શકશે નહીં.

(૬) સને ૧૯૫૯ના મુંબઈ વખારોના અધિનિયમ કલમ-૮ અને કલમ-૯ અનુસાર સદર પરવાનો પાછો ખેંચવાનો કામચલાઉ રદ કરવાને પાત્ર છે.

(૭) પરવાનો પાછો ખેંચવામાં આવે યા કામચલાઉ રદ કરવામાં આવે ત્યારે પરવાનેદાર તેના કબજામાં રહેલ વગર વપરાયેલી રસીદોનો કબજો વિહીત કરેલ અધિકારીને સોંપવાનો રહેશે.

અમદાવાદ, તારીખ ૨૫મી ઓક્ટોબર, ૨૦૦૪.

બી. એમ. જોષી,
જિલ્લા રજિસ્ટ્રાર,
સહકારી મંડળીઓ (શહેર),
અમદાવાદ.

વંચાણે લીધા :-

(૧) સને-૧૯૬૧ના ગુજરાત સહકારી મંડળીઓના અધિનિયમની કલમ-૧૦૭ અને ૧૦૮ની જોગવાઈઓ.

INDEX

(૨) સહકારીશ્રીના ખેતી વન અને સહકાર વિભાગના ઠરાવ ક્રમાંક : ઘખ/૨૭૭/ડી.ડી.સી./૧૧૬૮/૧૮૪૯૬/બી, તા. ૨૭-૫-૬૮.

(૩) સુમન પાર્ક કો.ઓ. હાઉસીંગ સોસાયટી લી., કલોલના ચેરમેનશ્રી રમેશભાઈ અંબાલાલ પટેલનો તા. ૨૫-૭-૨૦૦૪નો પત્ર તેમજ સોસાયટીના ઠરાવ નં. ૨ અંગે મંડળી ફડચામાં લઈ જવા ઠરાવ કરેલ છે.

(૪) અત્રેની તારીખ ની કારણદર્શક નોટીસ ઉપર દર્શાવેલ ક્રમાંક-૩થી નીચે સહી કરનારને ધ્યાન ઉપર આવ્યા મુજબ ધી સુમન પાર્ક કો.ઓ. હાઉસીંગ સોસાયટી લી. કલોલ મુ. કલોલ તા. કલોલ જી. ગાંધીનગર

જા. નંબર ઉખસ/ફડચ/ચ-૩/૮૭૬/૨૦૦૪.-મંડળીના નોંધાયેલા પેટા કાયદા મુજબના ઉદ્દેશ્યો અનુસાર કામકાજ સ્થગિત થઈ ગયેલ છે અને આર્થિક રીતે ટકી શકે તેમ નથી તે નીચેના સંજોગો ઉપરથી સ્પષ્ટ થાય છે.

(૧) મંડળીને ફડચામાં લઈ જવા અંગે મંડળીના કાર્યવાહકોએ અત્રે તા. ૨૫-૭-૨૦૦૪ના પત્રથી રજુઆત કર્યા મુજબ તથા મંડળીનો ઠરાવ નં. ૨ અંગે રજુ કરેલ છે, મંડળીને ફડચામાં લઈ જવા અંગેનો ઠરાવ.

વચગાળાનો આદેશ

આથી હું એ. બી. પટેલ જિલ્લા રજિસ્ટ્રાર સ. મં. (રૂરલ) અમદાવાદ મને મળેલ અધિકારીની રૂઈએ ધી સુમન પાર્ક કો. ઓ. હાઉસીંગ સોસાયટી લી. મુ. કલોલ કે જેનો નોંધણી ક્રમાંક જી. ૫, ઘ-૩૩૮૦ તારીખ ૯-૬-૧૯૬૯ છે તે મંડળીને ગુજરાત રાજ્ય સહકારી મંડળીઓના અધિનિયમ-૧૯૬૧ ની કલમ ૧૦૭ અન્વયે આટોપી લેવા વચગાળાનો આદેશ કરૂ છું અને આજ અધિનિયમની કલમ-૧૦૮ (૧) અન્વયે મંડળીને આટોપી લેવાની કામગીરી સાથે ફડચા અધિકારી તરીકે શ્રી એ. બી. કોરડીયા ફડચા અધિકારી નં. ૧ લગત જિલ્લા રજિસ્ટ્રાર સ. મં. (રૂરલ) અમદાવાદની નિયુક્ત કરૂં છું આ આદેશની જાણ મંડળીના અધિકૃત હોદેદાર નોંધાયેલ ટપાલથી કરવામાં આવેલ છે અને મંડળીને જો કોઈ ખુલાસો કે રજુઆત કરવી હોય તો તે નીચે સહી કરનારને આ આદેશ થયાના તારીખથી માસ એકમાં લેખિત/મૌખિક/રૂબરૂ કે અધિકૃત પ્રતિનિધિ મારફત કરવા આથી તક આપવામાં આવે છે, ઉક્ત મુદ્દત દરમ્યાન મંડળી તરફથી કોઈપણ ખુલાસો રજુઆત થશે નહીં. તો મુદત વીત્યેથી મંડળીને આટોપી લેવાનો અંતિમ આદેશ કરવામાં આવશે જેની નોંધ લેવી.

અમદાવાદ, તારીખ ૭મી ઓક્ટોબર, ૨૦૦૪.

વંચાણે લીધા :-

(૧) સને-૧૯૬૧ના ગુજરાત સહકારી મંડળીઓના અધિનિયમની કલમ-૧૦૭ અને ૧૦૮ની જોગવાઈઓ.

(૨) સહકારીશ્રીના ખેતી વન અને સહકાર વિભાગના ઠરાવ ક્રમાંક : ઘખ / ૨૭૭ / ડી.ડી.સી. / ૧૧૬૮ / ૧૮૪૯૬ / બી, તા. ૨૭-૫-૬૮.

(૩) રજીસ્ટ્રારશ્રી, સહકારી મંડળીઓ, ગુ. રા. ગાંધીનગરના હુકમ ક્રમાંક ખસમ/૨/ક/૩૯૬૫, તા. ૮-૬-૭૬.

(૪) અત્રેની કાર્યાલયની કારણદર્શક નોટીસ તા. ૯-૪-૨૦૦૪.

(૫) અત્રેની કચેરીના વચગાળા આદેશ ક્રમાંક : ફડચ/૦૧/ગ-૩/૭૪૬/૨૦૦૪. તા. ૧૩-૮-૨૦૦૪.

(૬) અત્રેની કચેરીના તા. ના પત્રો.

(૭) મંડળીની તા. ના રોજની રજુઆત.

પ્રસ્તાવના

જા. નંબર/ફડચ/૦૧/ગ-૩/૮૭૭/૨૦૦૪.-ધી દેવડથલ દુધ ઉત્પાદક સહકારી મંડળી લી. મુ. દેવડથલ તા. બાવલા જી. અમદાવાદ કે જેનો નોંધણી ક્રમાંક સે. દુ. ૧૦૯૭૯ તા. ૨૧-૧૨-૧૯૮૩ છે. તેના આ કચેરીના વંચાણે લીધા ક્રમાંક : (૫) મુજબ વચગાળાનો આદેશ ક્રમાંક : ફડચ/૦૧/ગ-૩/૭૪૬/૨૦૦૪/તા.૧૩-૮-૨૦૦૪થી આટોપી લેવા આદેશ સામે મંડળીએ કોઈ વાંધો વિરોધ કે રજુઆત કરવી હોય તો આદેશ થયાથી એક માસની અંદર કરવા જણાવેલ આમ છતાં મંડળી તરફથી કોઈ વાંધો વિરોધ રજુ થયેલ નથી આમ છતાં મંડળીએ સંદર્ભ-૬ના પત્રોથી ન્યાયના હિતમાં રજુઆત માટે તકો આપવામાં આવેલ હતી. આ અંગે પણ મંડળી તરફથી કોઈ વાંધો વિરોધ રજુ થયેલ નથી. ગુજરાત સહકારી મંડળીઓના અધિનિયમ૧૯૬૧ની કલમ ૧૦૭ અન્વયે મંડળીને આટોપી લેવા સંબંધે અંતિમ આદેશ કરતાં પૂર્વે મંડળીને પુરતી તકો આપવામાં આવેલ છે. જે અન્વયે મંડળી તરફથી કોઈ વાંધો વિરોધ કે રજુઆત થયેલ નથી. જેથી મંડળીના સભ્યો/હોદેદારોને મંડળી ચલાવવામાં રસ જણાતો નથી. તેમ માનવાને કારણ રહે છે ઉક્ત વિગતો જોતાં મંડળીને આટોપી લેવાનું અનિવાર્ય હોવાથી નીચે મુજબનો અંતિમ આદેશ કરવામાં આવે છે.

અંતિમ આદેશ

આથી હું એ. બી. પટેલ જિલ્લા રજિસ્ટ્રાર સ. મં. (રૂરલ) અમદાવાદ મને મળેલ સત્તાની રૂઈએ ધી દેવડથલ દુધ ઉત્પાદક સહકારી મંડળી લી. મુ. દેવડથલ તા. બાવલા જીલ્લો અમદાવાદ કે જેનો નોંધણી ક્રમાંક સે.દુ.-૧૦૯૭૯ તારીખ ૨૧-૧૨-૧૯૮૩થી નોંધાયેલ સહકારી મંડળીને અધિનિયમ ૧૯૬૧ની કલમ-૧૦૭ મુજબના કારણોસર આટોપી લેવા કરવામાં આવેલ ઉપરોક્ત વંચાણે લીધા ક્રમાંક : (૫) મુજબનો વચગાળાનો હુકમ કાયમ કરૂં છું.

અમદાવાદ, તારીખ ૭મી ઓક્ટોબર, ૨૦૦૪.

વંચાણે લીધા :-

(૧) સને-૧૯૬૧ના ગુજરાત સહકારી મંડળીઓના અધિનિયમની કલમ-૧૦૭ અને ૧૦૮ની જોગવાઈઓ.

(૨) સહકારીશ્રીના ખેતી વન અને સહકાર વિભાગના ઠરાવ ક્રમાંક : ઘખ / ૨૭૭ / ડી.ડી.સી. / ૧૧૬૮ / ૧૮૪૯૬ / બી, તા. ૨૭-૫-૬૮.

(૩) રજીસ્ટ્રારશ્રી, સહકારી મંડળીઓ, ગુ. રા. ગાંધીનગરના હુકમ ક્રમાંક ખસમ/૨/ક/૩૯૬૫, તા. ૮-૬-૭૬.

INDEX

(૪) અત્રેની કાર્યાલયની કારણદર્શક નોટીસ તા. ૯-૪-૨૦૦૪.

(૫) અત્રેની કચેરીના વચગાળા આદેશ ક્રમાંક : ફડચ/૦૧/ગ-૩/૭૪૭/ ૨૦૦૪. તા. ૧૩-૮-૨૦૦૪.

(૬) અત્રેની કચેરીના તા. ના પત્રો.

(૭) મંડળીની તા. ના રોજની રજુઆત.

પ્રસ્તાવના

જા. નંબર/ફડચ/૦૧/ગ-૩/૮૭૮/૨૦૦૪.-ધી ભોંયણી દુધ ઉત્પાદક સહકારી મંડળી લી. મુ. ભોંયણી, તા. દેત્રોજ, જી. અમદાવાદ કે જેનો નોંધણી ક્રમાંક સે. દુ. ૩૯૨૫, તા. ૧૪-૮-૧૯૭૬ છે. તેના આ કચેરીના વંચાણે લીધા ક્રમાંક : (૫) મુજબ વચગાળાનો આદેશ ક્રમાંક : ફડચ/ ૦૧/ગ-૩/૭૪૭/૨૦૦૪/તા.૧૩-૮-૨૦૦૪થી આટોપી લેવા આદેશ સામે મંડળીએ કોઈ વાંધો વિરોધ કે રજુઆત કરવી હોય તો આદેશ થયાથી એક માસની અંદર કરવા જણાવેલ. આમ છતાં મંડળી તરફથી કોઈ વાંધો વિરોધ રજુ થયેલ નથી આમ છતાં મંડળીએ સંદર્ભ-૬ના પત્રોથી ન્યાયના હિતમાં રજુઆત માટે તકો આપવામાં આવેલ હતી. આ અંગે પણ મંડળી તરફથી કોઈ વાંધો વિરોધ રજુ થયેલ નથી. ગુજરાત સહકારી મંડળીઓના અધિનિયમ-૧૯૬૧ની કલમ-૧૦૭ અન્વયે મંડળીને આટોપી લેવા સંબંધે અંતિમ આદેશ કરતાં પૂર્વે મંડળીને પુરતી તકો આપવામાં આવેલ છે. જે અન્વયે મંડળી તરફથી કોઈ વાંધો વિરોધ કે રજુઆત થયેલ નથી. જેથી મંડળીના સભ્યો/હોદેદારોને મંડળી ચલાવવામાં રસ જણાતો નથી. તેમ માનવાને કારણ રહે છે ઉક્ત વિગતો જોતાં મંડળીને આટોપી લેવાનું અનિવાર્ય હોવાથી નીચે મુજબનો અંતિમ આદેશ કરવામાં આવે છે.

અંતિમ આદેશ

આથી હું એ. બી. પટેલ જિલ્લા રજિસ્ટ્રાર સ. મં. (રૂરલ) અમદાવાદ મને મળેલ સત્તાની રૂઈએ ધી ભોંયણી દુધ ઉત્પાદક સહકારી મંડળી લી. મુ. ભોંયણી, તા. દેત્રોજ, જીલ્લો અમદાવાદ કે જેનો નોંધણી ક્રમાંક સે.દુ.-૩૯૨૫, તારીખ ૧૪-૮-૧૯૭૬થી નોંધાયેલ સહકારી મંડળીને અધિનિયમ, ૧૯૬૧ની કલમ-૧૦૭ મુજબના કારણોસર આટોપી લેવા કરવામાં આવેલ ઉપરોક્ત વંચાણે લીધા ક્રમાંક : (૫) મુજબનો વચગાળાનો હુકમ કાયમ કરૂં છું.

અમદાવાદ, તારીખ ૭મી ઓક્ટોબર, ૨૦૦૪.

વંચાણે લીધા :-

(૧) સને-૧૯૬૧ના ગુજરાત સહકારી મંડળીઓના અધિનિયમની કલમ-૧૦૭ અને ૧૦૮ની જોગવાઈઓ.

(૨) સહકારીશ્રીના ખેતી વન અને સહકાર વિભાગના ઠરાવ ક્રમાંક : ધખ / ૨૭૭ / ડી.ડી.સી. / ૧૧૬૮ / ૧૮૪૯૬ / બી, તા. ૨૭-૫-૬૮.

(૩) સ્પેશ્યલ ઓડીટર મિલ્ક ઓડીટનો તા. ૩-૨-૦૪નો પત્ર તથા સબ-ઓડીટર સ.મ. વિરમગામનો તા. ૧-૧-૨૦૦૪નો અહેવાલ.

(૪) અત્રેની તારીખ ૯-૪-૨૦૦૪ ની કારણદર્શક નોટીસ ઉપર દર્શાવેલ ક્રમાંક-૩થી નીચે સહી કરનારને ધ્યાન ઉપર આવ્યા મુજબ ધી કમીજલા દુધ ઉત્પાદક સહકારી મંડળી લી. મુ. કમીજલા, તા. વિરમગામ.

જા. નંબર ઉખસ/ફડચ/ચ-૩/૮૭૯/૨૦૦૪.-મંડળીના નોંધાયેલા પેટા કાયદા મુજબના ઉદ્દેશ્યો અનુસાર કામકાજ સ્થગિત થઈ ગયેલ છે અને આર્થિક રીતે ટકી શકે તેમ નથી તે નીચેના સંજોગો ઉપરથી સ્પષ્ટ થાય છે.

(૧) મંડળી છેલ્લા પાંચ વર્ષથી બંધ હાલતમાં છે. એટલે કે નિષ્ક્રીય અને તદન સ્થગિત અવસ્થામાં છે.

(૨) મંડળી છેલ્લા પાંચ સાચ વર્ષથી પેટા નિયમથી વિદિત થયા મુજબની દુધ ખરીદ વેચાણ પ્રવૃત્તિ કરતી નથી.

(૩) મંડળીનું રેકર્ડ હાલમાં કોની પાસે છે. તે જાણી શકાતું નથી.

(૪) મંડળીનો છેલ્લા પાંચ વર્ષનો ઓડિટ વર્ગ 'ડ' છે.

(૫) મંડળીની છેલ્લા પાંચ વર્ષથી વાર્ષિક સાધારણ સભા કે વા. કમિટિની બેઠક મળ્યાનું જણાતું નથી.

(૬) છેલ્લા પાંચ વર્ષથી ઓડિટ અહેવાલની દુરસ્તી કરેલ નથી. કલમ-૮૫નો ભંગ કરેલ છે.

ઉપરના સંજોગો ધ્યાને લેતા ઉક્ત મંડળીને સહકારી કાયદાની કલમ-૧૦૭ હેઠળ આટોપી લેવાનું અનિવાર્ય જણાતા નીચે મુજબ આદેશ કરવામાં આવે છે.

વચગાળાનો આદેશ

આથી હું એ. બી. પટેલ જિલ્લા રજિસ્ટ્રાર સ. મં. (રૂરલ) અમદાવાદ મને મળેલ અધિકારની રૂઈએ ધી કમીજલા દુધ ઉત્પાદક સહકારી મંડળી લી. મુ. કમીજલા, કે જેનો નોંધણી ક્રમાંક સે. દુ.-૭૮૧૨, તારીખ ૨૯-૧૨-૧૯૭૮ છે, તે મંડળીને ગુજરાત રાજ્ય સહકારી મંડળીઓના અધિનિયમ-૧૯૬૧ ની કલમ-૧૦૭ અન્વયે આટોપી લેવા વચગાળાનો આદેશ કરૂ છું અને આજ અધિનિયમની કલમ-૧૦૮ (૧) અન્વયે મંડળીને આટોપી લેવાની કામગીરી સાથે ફડચા અધિકારી તરીકે શ્રી ફડચા અધિકારી નં. ૨ લગત જિલ્લા રજિસ્ટ્રાર સ. મં. (રૂરલ) અમદાવાદની નિયુક્ત કરૂં છું આ આદેશની જાણ મંડળીના અધિકૃત હોદેદારને નોંધાયેલ ટપાલથી કરવામાં આવેલ છે અને મંડળીને જો કોઈ ખુલાસો કે રજુઆત કરવી હોય તો તે નીચે સહી કરનારને આ આદેશ થયાના તારીખથી માસ એકમાં લેખિત/મૌખિક/રૂબરૂ કે અધિકૃત પ્રતિનિધિ મારફત કરવા આથી તક આપવામાં આવે છે, ઉક્ત મુદત દરમ્યાન મંડળી તરફથી કોઈપણ ખુલાસો રજુઆત થશે નહીં. તો મુદત વીત્યેથી મંડળીને આટોપી લેવાનો અંતિમ આદેશ કરવામાં આવશે જેની નોંધ લેવી.

અમદાવાદ, તારીખ ૭મી ઓક્ટોબર, ૨૦૦૪.

વંચાણે લીધા :-

(૧) સને-૧૯૬૧ના ગુજરાત સહકારી મંડળીઓના અધિનિયમની કલમ-૧૦૭ અને ૧૦૮ની જોગવાઈઓ.

(૨) સહકારીશ્રીના ખેતી વન અને સહકાર વિભાગના ઠરાવ ક્રમાંક : ધખ / ૨૭૭ / ડી.ડી.સી. / ૧૧૬૮ / ૧૮૪૯૬ / બી, તા. ૨૭-૫-૭૮.

(૩) રજીસ્ટ્રારશ્રી, સહકારી મંડળીઓ, ગુ. રા. ગાંધીનગરના હુકમ ક્રમાંક ખસમ/૨/ક/૩૯૬૫, તા. ૮-૬-૭૬.

(૪) અત્રેની કાર્યાલયની કારણદર્શક નોટીસ તા. ૨૨-૩-૨૦૦૪.

(૫) અત્રેની કચેરીના વચગાળા આદેશ ક્રમાંક : ફડચ/૦૧/ગ-૩/૭૪૫/ ૨૦૦૪, તા. ૧૩-૮-૨૦૦૪.

(૬) અત્રેની કચેરીના તા. ના પત્રો.

(૭) મંડળીની તા. ના રોજની રજુઆત.

પ્રસ્તાવના

જા. નંબર/ફડચ/૦૧/ગ-૩/૯૨૬/૨૦૦૪.-ધી મારૂસણા દુધ ઉત્પાદક સહકારી મંડળી લી. મુ. મારૂસણા તા. દેત્રોજ જી. અમદાવાદ કે જેનો નોંધણી ક્રમાંક તા. છે. તેના આ કચેરીના વંચાણે લીધા ક્રમાંક : (૫) મુજબ વચગાળાનો આદેશ ક્રમાંક : ફડચ/ ૦૧/ગ-૩/૭૪૫/૨૦૦૪/તા.૧૩-૮-૨૦૦૪થી આટોપી લેવા આદેશ સામે મંડળીએ કોઈ વાંધો વિરોધ કે રજુઆત કરવી હોય તો આદેશ થયાથી એક માસની અંદર કરવા જણાવેલ. આમ છતાં મંડળી તરફથી કોઈ વાંધો વિરોધ રજુ થયેલ નથી આમ છતાં મંડળીએ સંદર્ભ-૬ના પત્રોથી ન્યાયના હિતમાં રજુઆત માટે તકો આપવામાં આવેલ હતી. આ અંગે પણ મંડળી તરફથી કોઈ વાંધો વિરોધ રજુ થયેલ નથી. ગુજરાત સહકારી મંડળીઓના અધિનિયમ-૧૯૬૧ની કલમ-૧૦૭ અન્વયે મંડળીને આટોપી લેવા સંબંધે અંતિમ આદેશ કરતાં પૂર્વે મંડળીને પુરતી તકો આપવામાં આવેલ છે. જે અન્વયે મંડળી તરફથી કોઈ વાંધો વિરોધ કે રજુઆત થયેલ નથી. જેથી મંડળીના સભ્યો/હોદેદારોને મંડળી ચલાવવામાં રસ જણાતો નથી. તેમ માનવાને કારણ રહે છે ઉક્ત વિગતો જોતાં મંડળીને આટોપી લેવાનું અનિવાર્ય હોવાથી નીચે મુજબનો અંતિમ આદેશ કરવામાં આવે છે.

અંતિમ આદેશ

આથી હું એ. બી. પટેલ જિલ્લા રજિસ્ટ્રાર સ. મં. (રૂરલ) અમદાવાદ મને મળેલ સત્તાની રૂઈએ ધી મારૂસણા દુધ ઉત્પાદક સહકારી મંડળી લી. મુ. મારૂસણા, તા. દેત્રોજ, જીલ્લો અમદાવાદ કે જેનો નોંધણી ક્રમાંક ૩૪૬૫૪, તારીખ ૨૭-૯-૨૦૦૨થી નોંધાયેલ સહકારી મંડળીને અધિનિયમ, ૧૯૬૧ની કલમ-૧૦૭ મુજબના કારણોસર આટોપી લેવા કરવામાં આવેલ ઉપરોક્ત વંચાણે લીધા ક્રમાંક : (૫) મુજબનો વચગાળાનો હુકમ કાયમ કરૂં છું.

અમદાવાદ, તારીખ ૧૬મી ઓક્ટોબર, ૨૦૦૪.

વંચાણે લીધા :-

(૧) સને-૧૯૬૧ના ગુજરાત સહકારી મંડળીઓના અધિનિયમની કલમ-૧૦૭ અને ૧૦૮ની જોગવાઈઓ.

(૨) સહકારીશ્રીના ખેતી વન અને સહકાર વિભાગના ઠરાવ ક્રમાંક : ઘખ/૨૭૭/ડી.ડી.સી./૧૧૬૮/૧૮૪૯૬/બી, તા. ૨૭-૫-૭૮.

(૩) રજીસ્ટ્રારશ્રી, સહકારી મંડળીઓ, ગુ. રા. ગાંધીનગરના હુકમ ક્રમાંક ખસમ/૨/ક/૩૯૬૫, તા. ૮-૬-૭૬.

(૪) અત્રેની કાર્યાલયની કારણદર્શક નોટીસ તા. ૨૨-૩-૨૦૦૪.

(૫) અત્રેની કચેરીના વચગાળા આદેશ ક્રમાંક : ફડચ/૦૧/ગ-૩/૭૪૩/ ૨૦૦૪, તા. ૧૩-૮-૨૦૦૪.

(૬) અત્રેની કચેરીના તા. ના પત્રો.

(૭) મંડળીની તા. ના રોજની રજુઆત.

પ્રસ્તાવના

જા. નંબર/ફડચ/૦૧/ગ-૩/૯૨૭/૨૦૦૪.-ધી મહાકાળી ફતેહપુરા દુધ ઉત્પાદક સહકારી મંડળી લી. મુ. ફતેહપુરા, તા. દેત્રોજ, જી. અમદાવાદ કે જેનો નોંધણી ક્રમાંક સે. દુ. ૨૯૮૬૯, તા. ૨૧-૯-૧૯૯૮ છે. તેના આ કચેરીના વંચાણે લીધા ક્રમાંક : (૫) મુજબ વચગાળાનો આદેશ ક્રમાંક : ફડચ/૦૧/ગ-૩/૭૪૩/૨૦૦૪, તા.૧૩-૮-૨૦૦૪થી આટોપી લેવા આદેશ સામે મંડળીએ કોઈ વાંધો વિરોધ કે રજુઆત કરવી હોય તો આદેશ થયાથી એક માસની અંદર કરવા જણાવેલ. આમ છતાં મંડળી તરફથી કોઈ વાંધો વિરોધ રજુ થયેલ નથી આમ છતાં મંડળીએ સંદર્ભ-૬ના પત્રોથી ન્યાયના હિતમાં રજુઆત માટે તકો આપવામાં આવેલ હતી. આ અંગે પણ મંડળી તરફથી કોઈ વાંધો વિરોધ રજુ થયેલ નથી. ગુજરાત સહકારી મંડળીઓના અધિનિયમ-૧૯૬૧ની કલમ-૧૦૭ અન્વયે મંડળીને આટોપી લેવા સંબંધે અંતિમ આદેશ કરતાં પૂર્વે મંડળીને પુરતી તકો આપવામાં આવેલ છે. જે અન્વયે મંડળી તરફથી કોઈ વાંધો વિરોધ કે રજુઆત થયેલ નથી. જેથી મંડળીના સભ્યો/હોદેદારોને મંડળી ચલાવવામાં રસ જણાતો નથી. તેમ માનવાને કારણ રહે છે ઉક્ત વિગતો જોતાં મંડળીને આટોપી લેવાનું અનિવાર્ય હોવાથી નીચે મુજબનો અંતિમ આદેશ કરવામાં આવે છે.

અંતિમ આદેશ

આથી હું એ. બી. પટેલ જિલ્લા રજિસ્ટ્રાર સ. મં. (રૂરલ) અમદાવાદ મને મળેલ સત્તાની રૂઈએ ધી મહાકાળી ફતેહપુરા દુધ ઉત્પાદક સહકારી મંડળી લી. મુ. ફતેહપુરા, તા. દેત્રોજ, જીલ્લો અમદાવાદ કે જેનો નોંધણી ક્રમાંક સે.દુ.-૨૯૮૬૯, તારીખ ૨૧-૯-૧૯૯૮થી નોંધાયેલ સહકારી મંડળીને અધિનિયમ, ૧૯૬૧ની કલમ-૧૦૭ મુજબના કારણોસર આટોપી લેવા કરવામાં આવેલ ઉપરોક્ત વંચાણે લીધા ક્રમાંક : (૫) મુજબનો વચગાળાનો હુકમ કાયમ કરૂં છું.

અમદાવાદ, તારીખ ૧૬મી ઓક્ટોબર, ૨૦૦૪.

ક્રમાંક : નધણ/૪૦૨૦/ક-૩/૧૧૮૪/ઘ-૨૧૧૬૧/૨૦૦૪.-આથી જાહેર કરે છે કે, શ્રી યશરાજ કો. ઓપ. હાઉસીંગ સોસાયટી લી., મર્યાદિત સ્થળ ચાંદખેડા, તાલુકો ગાંધીનગર, જીલ્લો,ગાંધીનગરને,

સને, ૧૯૬૧ના ગુજરાતના કાયદો (ગુજરાત સહકારી મંડળીઓનો કાયદો, ૧૯૬૧)ની કલમ-૯ અન્વયે આજરોજ નોંધવામાં આવી છે.

અમદાવાદ, તારીખ ૨૦મી ઓક્ટોબર, ૨૦૦૪.

એ. બી. પટેલ
જિલ્લા રજિસ્ટ્રાર, સ. મં. (રૂરલ),
અમદાવાદ.

જા. ન. ઉખસ/નધણ/૦૧/ચ/૮૩૭/સે.૩૫૩૮૮/૨૦૦૪.—આથી જાહેર કરે છે કે મ. સ. પંચલાઈ દુધ ઉત્પાદક સહકારી મંડળી લી. મુ. પંચલાઈ, તા. વલસાડ, જી વલસાડને સને ૧૯૬૧ના ગુજરાત સહકારી મંડળી અધિનિયમની કલમ-૯ અન્વયે આજરોજ નોંધવામાં આવી છે.

વલસાડ, તારીખ ૧૮મી ઓક્ટોબર, ૨૦૦૪.

અવાચ્ય,
જીલ્લા રજિસ્ટ્રાર,
સહકારી મંડળીઓ, વલસાડ.

વાંચ્યો :

(૧) શ્રી આર. ડી. પટેલ સહ. અધિકારી (ફડચા) લગત જી. રજી. સ. મં. નવસારી અને ફડચા અધિકારી શ્રી પારડી આરક વિભાગ પિયત-સહકારી મંડળી લિ. ફડચામાંને તા. ૧-૧૦-૨૦૦૪નો અહેવાલ.

(૨) શ્રી જીલ્લા રજીસ્ટ્રાર સહકારી મંડળીઓ નવસારી તા. ૧૫-૩-૨૦૦૪ ના. હુકમ ક્રમાંક : ઉખસ/ફડચ/ખે-૧૦૭૨/ખ૩/૧૮૭ થી કરેલ મંડળીનો ફડચાનો કાયમી આદેશ.

(૩) શ્રી ઓડીટર સ. મં. ગ્રાહક વલસાડ નો તા. ૧-૭-૧૯૯૮ થી તા. ૧૫-૯-૨૦૦૪ સુધીનો છેવટનો અન્વષણ અહેવાલ.

આદેશ

ક્રમાંક ફડચ/નધણ/૦૧/ખ-૩/૮૨૭/૨૦૦૪.- શ્રી પારડી આરફ વિભાગ પિયત સહકારી મંડળી લિ. મુ. પારડી આરફ, તા. જલાલપોર, જી. નવસારી કે જેને સહકારી મંડળીઓના કાયદા અન્વયે નોંધણી ક્રમાંક : ખે-૧૦૭૨ તા. ૨૩-૭-૧૯૯૭ થી નોંધવામાં આવી હતી તેને ઉપરોક્ત આદેશથી ફડચામાં લઈ જવામાં આવી હતી ફડચાનું કામ સંપૂર્ણ થઈ ગયું હોવાનું ફડચા અધિકારીશ્રીએ ઉપરોક્ત પત્રથી જણાવેલ છે. આથી સને ૧૯૬૧ના ગુજરાત સહકારી મંડળીઓના અધિનિયમની કલમ ૧૧૪(૨) અન્વયે ફડચાની કાર્યવાહી સમાપ્ત થયેલી જાહેર કરવામાં આવે છે. અને એજ કાયદાની કલમ ૨૦ અન્વયે નોંધણી રદ કરવામાં આવે છે. મંડળી આ આદેશની તારીખથી બંધ થયેલી ગણાશે.

નવસારી, તારીખ ૧૯મી ઓક્ટોબર, ૨૦૦૪.

વાંચ્યો :

(૧) શ્રી આર. ડી. પટેલ સહ. અધિકારી (ફડચા) લગત જી. રજી. સ. મં. નવસારી અને ફડચા અધિકારી શ્રી સાદડવેલ વૃક્ષ ઉત્પાદક સહકારી મંડળી લિ. ફડચામાંને તા. ૧-૧૦-૨૦૦૪નો અહેવાલ.

(૨) શ્રી જીલ્લા રજીસ્ટ્રાર સહકારી મંડળીઓ નવસારી તા. ૧૫-૩-૨૦૦૪ ના. હુકમ ક્રમાંક : ઉખસ/ફડચ/એ-૧૨૭૯૩/ખ૩/૩૦૩ કરેલ મંડળીનો ફડચાનો કાયમી આદેશ.

(૩) શ્રી ઓડીટર સ. મં. ગ્રાહક વલસાડ નો તા. ૧-૪-૨૦૦૩ થી તા. ૩૧-૩-૨૦૦૪ સુધીનો છેવટનો અન્વેષણ અહેવાલ.

આદેશ

ક્રમાંક ફડચ/નધણ/૦૧/ખ-૩/૮૩૩/૨૦૦૪.- શ્રી સાદડવેલ વૃક્ષ ઉત્પાદક સહકારી મંડળી લિ. મુ. સાદડવેલ, તા. ચીખલી, જી. નવસારી કે જેને સહકારી મંડળીઓના કાયદા અન્વયે નોંધણી ક્રમાંક : સે-૧૨૭૯૩ તા. ૧૧-૩-૧૯૮૬ થી નોંધવામાં આવી હતી તેને ઉપરોક્ત આદેશથી ફડચામાં લઈ જવામાં આવી હતી ફડચાનું કામ સંપૂર્ણ થઈ ગયું હોવાનું ફડચા અધિકારીશ્રીએ ઉપરોક્ત પત્રથી જણાવેલ છે. આથી સને ૧૯૬૧ના ગુજરાત સહકારી મંડળીઓના કાયદાની કલમ ૧૧૪(૨) અન્વયે ફડચાની કાર્યવાહી સમાપ્ત થયેલી જાહેર કરવામાં આવે છે. અને એજ કાયદાની કલમ ૨૦ અન્વયે નોંધણી રદ કરવામાં આવે છે. મંડળી આ આદેશની તારીખથી બંધ થયેલી ગણાશે.

નવસારી, તારીખ ૧૯મી ઓક્ટોબર, ૨૦૦૪.

સુનિલકુમાર,
જીલ્લા રજિસ્ટ્રાર,
સહકારી મંડળીઓ,
નવસારી.

વંચાણે લીધા :

(૧) શ્રી બળિયાદેવ દૂધ ઉત્પાદક સ. મં. લિ. બળિયાદેવ ના ફડચા અધિકારીશ્રીનો તા. ૨૦-૯-૨૦૦૪નો પત્ર નં. ફડચા-૦૧-૦૪-૧૯૭-૦૪.

(૨) ગુજરાત સહકારી મંડળીઓનો કાયદો, ૧૯૬૧ની કલમ-૨૦ અને ૧૧૪ (૨).

(૩) સરકારશ્રીના કૃષિ, સહકાર અને ગ્રામ વિકાસ વિભાગ, સચિવાલય, ગાંધીનગરના તા. ૩૦-૩-૯૧ના જાહેરનામાં ક્રમાંક જી. એચ. કે. એચ-૨૪-૯૧/ડી.ડી.સી. ૧૧૮૮/૩૨૦૪/જે.

હુકમ

જા. નં. નધણ/ફડચ/ખ-૪૮૨/૨૦૦૪.- શ્રી બળિયાદેવ દુધ ઉત્પાદક સ. મં. લી. મુ. બળિયાદેવ, તાલુકા બાલાશિનોર, જીલ્લા ખેડા શ્રી મદદનીશ જીલ્લા રજીસ્ટ્રાર, સહકારી મંડળીઓ જી. પં. નડીઆદની ઓફીસનો નોંધણી નંબર સેદૂ.-૧૭૨૦૪ તા. ૧૮-૧૦-૧૯૮૦ થી નોંધવામાં આવી હતી જેને શ્રી જીલ્લા રજીસ્ટ્રાર, સહકારી મંડળીઓ, નડીઆદના હુકમ નંબર ઉ.ખ.સ./ક.જ./ફડચા/ગ-૨/૩૦૨ તારીખ ૨૩-૨-૯૪ થી ફડચામાં લઈ જવામાં આવી હતી તેની ફડચાની કાર્યવાહીઓ સને ૧૯૬૧ના ગુજરાત સહકારી મંડળીઓના અધિનિયમ (ગુજરાત અધિનિયમ નં. ૧૦ સને ૧૯૬૨) ની કલમ ૧૧૪(૨) અન્વયે આથી સમાપ્ત કરવામાં આવે છે. અને સદર મંડળીની નોંધણી સને ૧૯૬૧ના ગુજરાત સહકારી મંડળીઓના કાયદાની કલમ ૨૦ હેઠળ રદ કરવામાં આવે છે. અને તેથી આ હુકમની તારીખથી બંધ કરવામાં આવી છે એમ ગણાશે.

નડીઆદ, તારીખ ૨૧મીં ઓક્ટોબર, ૨૦૦૪.

INDEX

વંચાણે લીધા :

(૧) શ્રી રાજમંડળ ગ્રાહક સહકારી ભંડાર સ. મં. લિ. ચુલોલ ના ફડચા અધિકારીશ્રીનો તા. ૩૦-૯-૨૦૦૪નો પત્ર નં. ફડચા-૦૧-૦૪-જ-૨૦૧ સને ૦૪.

(૨) ગુજરાત સહકારી મંડળીઓનો કાયદો, ૧૯૬૧ની કલમ-૨૦ અને ૧૧૪ (૨).

(૩) સરકારશ્રીના કૃષિ, સહકાર અને ગ્રામ વિકાસ વિભાગ, સચિવાલય, ગાંધીનગરના તા. ૩૦-૩-૯૧ ના જાહેરનામાં ક્રમાંક : જી. એચ. કે. એચ-૨૪-૯૧/ડી.ડી.સી. ૧૧૮૮/૩૨૦૪/જે.

હુકમ

જા. નં. નધણ/ફડચ/ખ-૪૮૩/૨૦૦૪.- શ્રી રાજમંડળ ગ્રાહક સહકારી ભંડાર લી. મુ. ચુલોલ, તાલુકા મહુધા, જીલ્લા ખેડા શ્રી મદદનીશ જીલ્લા રજીસ્ટ્રાર, સહકારી મંડળીઓ જી. પં. નડીઆદની ઓફીસનો નોંધણી નંબર ૩૧૧૦ તા. ૭-૧૨-૧૯૭૯ થી નોંધવામાં આવી હતી જેને શ્રી જીલ્લા રજીસ્ટ્રાર, સહકારી મંડળીઓ, નડીઆદના હુકમ નંબર ઉ.ખ.સ./ક.જ./ફડચા/ગ-૨/૫૭૪, તારીખ ૧૬-૧૨-૨૦૦૩ થી ફડચામાં લઈ જવામાં આવી હતી તેની ફડચાની કાર્યવાહીઓ સને ૧૯૬૧ના ગુજરાત સહકારી મંડળીઓના અધિનિયમ (ગુજરાત અધિનિયમ નં. ૧૦ સને ૧૯૬૨) ની કલમ ૧૧૪(૨) અન્વયે આથી સમાપ્ત કરવામાં આવે છે. અને સદર મંડળીની નોંધણી સને ૧૯૬૧ના ગુજરાત સહકારી મંડળીઓના કાયદાની કલમ ૨૦ હેઠળ રદ કરવામાં આવે છે. અને તેથી આ હુકમની તારીખથી બંધ કરવામાં આવી છે એમ ગણાશે.

નડીઆદ, તારીખ ૨૧મી ઓક્ટોબર, ૨૦૦૪.

વંચાણે લીધા :

(૧) શ્રી વડોલ સેવા સહકારી મંડળી સ. મં. લિ. વડોલ ના ફડચા અધિકારીશ્રીનો તા. ૨૮-૮-૨૦૦૪નો પત્ર નં. કે. ડી. સી. સી. એચ. ઓ. ૧૦૦૨૨.

(૨) ગુજરાત સહકારી મંડળીઓનો કાયદો, ૧૯૬૧ની કલમ-૨૦ અને ૧૧૪ (૨).

(૩) સરકારશ્રીના કૃષિ, સહકાર અને ગ્રામ વિકાસ વિભાગ, સચિવાલય, ગાંધીનગરના તા. ૩૦-૩-૯૧ ના જાહેરનામાં ક્રમાંક : જી. એચ. કે. એચ-૨૪-૯૧/ડી.ડી.સી. ૧૧૮૮/૩૨૦૪/જે.

હુકમ

જા. નં. નધણ/ફડચ/ખ-૪૮૪/૨૦૦૪.- શ્રી વડોલ સેવા સહકારી લી. મુ. વડોલ, તાલુકા કપડવંજ, જીલ્લા ખેડા શ્રી મદદનીશ જીલ્લા રજીસ્ટ્રાર, સહકારી મંડળીઓ જી. પં. નડીઆદની ઓફીસનો નોંધણી નંબર સે-૧૭૨૨૨ તા. ૬-૩-૧૯૮૦ થી નોંધવામાં આવી હતી જેને શ્રી જીલ્લા રજીસ્ટ્રાર, સહકારી મંડળીઓ, નડીઆદના હુકમ નંબર ઉ.ખ.સ./ક.જ./ફડચા/ગ-૨/૪૩૧, તારીખ ૨૮-૮-૧૯૯૭ થી ફડચામાં લઈ જવામાં આવી હતી તેની ફડચાની કાર્યવાહીઓ સને ૧૯૬૧ના ગુજરાત સહકારી મંડળીઓના અધિનિયમ (ગુજરાત અધિનિયમ નં. ૧૦ સને ૧૯૬૨) ની કલમ ૧૧૪(૨) અન્વયે આથી સમાપ્ત કરવામાં આવે છે. અને સદર મંડળીની નોંધણી સને ૧૯૬૧ના ગુજરાત સહકારી મંડળીઓના કાયદાની કલમ ૨૦ હેઠળ રદ કરવામાં આવે છે. અને તેથી આ હુકમની તારીખથી બંધ કરવામાં આવી છે એમ ગણાશે.

નડીઆદ, તારીખ ૨૧મી ઓક્ટોબર, ૨૦૦૪.

એચ. એન. દરજી,
જીલ્લા રજિસ્ટ્રાર,
સહકારી મંડળીઓ, ખેડા જીલ્લો,
નડીઆદ.

વંચાણમાં લીધા :

માનબા પિયત સ. મં. લી., મુ. શીલી, તા. ઉમરેઠને ફડચામાં લઈ જવાનો વચગાળાનો હુકમ ક્રમાંક ફડચ/૦૧/ચ/૭૫૨/૨૦૦૪, તા. ૧૭-૮-૨૦૦૪.

હુકમ

જા. નં. ઉખસ/ક-૪/ફડચ/ચ-૮૪૫/ફ-૧૬૦૫૭/૨૦૦૪.–માનબા પિયત સ. મં. લી., મુકામ શીલી, તાલુકો ઉમરેઠ, જિલ્લો આણંદને શ્રી મદદનીશ જીલ્લા રજીસ્ટ્રાર સહકારી મંડળીઓ જીલ્લા પં. આણંદ/નડીયાદની ઓફીસના નોંધણી નંબર ખે-૩૨૧૮, તા. ૮-૧-૧૯૯૦ થી નોંધવામાં આવી હતી તે મંડળીને સને ૧૯૬૧ના ગુજરાત રાજ્ય સહકારી મંડળીઓના કાયદાની કલમ-૧૦૭ અન્વયે ફડચામાં લઈ જવાનો હુકમ કરવામાં આવે છે. અને સદરહું મંડળીના ફડચા અધિકારી તરીકે શ્રી સહ. અધિ. (ફડચો) લગત જી. રજી. સ. મં. આણંદની સદર કાયદાની કલમ-૧૦૮(૩) હેઠળ નીમણુંક કરવામાં આવે છે. અને તેમના મહેનતાણાની રકમ નિયમ મુજબ સહકારી તીજોરીમાં "૦૪૨૫ સહકાર" સદરે જમા કરાવવી ફડચાનું કામકાજ ત્રણ વર્ષમાં પુરૂં કરવું.

આણંદ, તારીખ ૨૦મી ઓક્ટોબર, ૨૦૦૪.

વંચાણમાં લીધા :

રૂદેલ ગ્રાહક સહ. ભંડાર લી., મુ. રૂદેલ, તા. બોરસદને ફડચામાં લઈ જવાનો વચગાળાનો હુકમ ક્રમાંક ફડચ/૦૧/ચ/૭૫૩/૨૦૦૪, તા. ૧૭-૮-૨૦૦૪.

હુકમ

જા. નં. ઉખસ/ક-૪/ફડચ/ચ-૮૪૪/ફ-૧૬૦૫૮/૨૦૦૪.–રૂદેલ ગ્રાહક સહ. ભંડાર લી., મુકામ રૂદેલ, તાલુકો બોરસદ, જિલ્લો આણંદને શ્રી મદદનીશ જીલ્લા રજીસ્ટ્રાર સહકારી મંડળીઓ જીલ્લા પં. આણંદ/નડીયાદની ઓફીસના નોંધણી નંબર ભં-૪૮૮૬, તા. ૨-૬-૧૯૯૮ થી નોંધવામાં આવી હતી તે મંડળીને સને ૧૯૬૧ના ગુજરાત રાજ્ય

INDEX

સહકારી મંડળીઓના કાયદાની કલમ-૧૦૭ અન્વયે ફડચામાં લઈ જવાનો હુકમ કરવામાં આવે છે. અને સદરહું મંડળીના ફડચા અધિકારી તરીકે શ્રી સહ. અધિ. (ફડચો) લગત જી. રજી. સ. મંડળીઓ, આણંદની સદર કાયદાની કલમ-૧૦૮(૩) હેઠળ નીમણુંક કરવામાં આવે છે. અને તેમના મહેનતાણાની રકમ નિયમ મુજબ સહકારી તીજોરીમાં "૦૪૨૫ સહકાર" સદરે જમા કરાવવી ફડચાનું કામકાજ ત્રણ વર્ષમાં પુરૂં કરવું.

આણંદ, તારીખ ૨૦મી ઓકટોબર, ૨૦૦૪.

વંચાણમાં લીધા :

ચમારા સેવા સ. મં. લી., મુ. ચમારા, તા. આંકલાવને ફડચામાં લઈ જવાનો વચગાળાનો હુકમ ક્રમાંક ફડચ/૦૧/ચ/૭૭૬/૨૦૦૪, તા. ૨૬-૮-૨૦૦૪.

હુકમ

જા. નં. ઉખસ/ક-જ/ફડચ/ચ-૮૪૩/ફ-૧૬૦૫૯/૨૦૦૪.—ચમારા સેવા સ. મં. લી., મુકામ ચમારા, તાલુકો આંકલાવ, જિલ્લો આણંદને શ્રી મદદનીશ જીલ્લા રજીસ્ટ્રાર સહકારી મંડળીઓ જીલ્લા પં. આણંદ/નડીયાદની ઓફીસના નોંધણી નંબર સે-૩૬૯૨૭, તા. ૨૦-૪-૧૯૬૦ થી નોંધવામાં આવી હતી તે મંડળીને સને ૧૯૬૧ના ગુજરાત રાજ્ય સહકારી મંડળીઓના કાયદાની કલમ-૧૦૭ અન્વયે ફડચામાં લઈ જવાનો હુકમ કરવામાં આવે છે. અને સદરહું મંડળીના ફડચા અધિકારી તરીકે શ્રી ખેડા જીલ્લા મધ્યસ્થ સહ. બેંક લી. નડીઆદની સદર કાયદાની કલમ-૧૦૮(૩) હેઠળ નીમણુંક કરવામાં આવે છે. અને તેમના મહેનતાણાની રકમ નિયમ મુજબ સહકારી તીજોરીમાં "૦૪૨૫ સહકાર" સદરે જમા કરાવવી ફડચાનું કામકાજ ત્રણ વર્ષમાં પુરૂં કરવું.

આણંદ, તારીખ ૨૦મી ઓકટોબર, ૨૦૦૪.

વંચાણે લીધો :–

(૧) શ્રી ગોપાલપુરા કૃષિ સેવા સ. મં. લી. ગોપાલપુરાની ફડચા અધિકારીશ્રીનો તા. ૨૦-૧૦-૨૦૦૪ નો પત્ર નં. ફડચ/૦૧/ચ/૮૬૬/૨૦૦૪.

(૨) ગુજરાત સહકારી મંડળીઓનો કાયદો, ૧૯૬૧ ની કલમ-૨૦ અને ૧૧૪(૨).

(૩) સરકારશ્રીના કૃષિ, સહકાર અને ગ્રામ વિકાસ વિભાગ, સચિવાલય, ગાંધીનગરના તા. ૩૦/૩/૧૯૯૧ના જાહેરનામાં ક્રમાંક જી.એચ.કે.એચ-૨૪-૯૧/ ડી.ડી.સી. ૧૧૮૮/૩૨૦૪/જે.

હુકમ

જા. નં. ફડચ/૦૧/ચ-૮૬૮/૨૦૦૪.—શ્રી ગોપાલપુરા કૃષિ સેવા સ. મં. લી. મુકામ ગોપાલપુરા, તાલુકો આણંદ, જિલ્લો આણંદ શ્રી મદદનીશ જીલ્લા રજીસ્ટ્રાર સહકારી મંડળીઓ જીલ્લા પં. આણંદ/નડીયાદની ઓફીસનો નોંધણી નંબર સે-૨૪૪૫૪, તા. ૧૫-૧૨-૨૦૦૧ થી નોંધવામાં આવી હતી જેને શ્રી જીલ્લા રજીસ્ટ્રાર, સહકારી મંડળીઓ, આણંદના હુકમ નંબર ઉ.ખ.સ./ક.જ./ફડચા/ચ/૧૫૪૨૫/૩૮૮/૦૪, તારીખ ૨૫-૫-૦૪ થી ફડચામાં લઈ જવામાં આવી હતી. તેની ફડચાની કાર્યવાહીઓ સને ૧૯૬૧ના ગુજરાત સહકારી મંડળીઓના અધિનિયમ (ગુજરાત અધિનિયમ નં. ૧૦ સને ૧૯૬૨) ની કલમ ૧૧૪(૨) અન્વયે આથી સમાપ્ત કરવામાં આવે છે. અને સદર મંડળીની નોંધણી સને ૧૯૬૧ના ગુજરાત સહકારી મંડળીઓના કાયદાની કલમ-૨૦ હેઠળ રદ કરવામાં આવે છે. અને તેથી આ હુકમની તારીખથી બંધ કરવામાં કરવામાં આવી છે એમ ગણાશે.

આણંદ, તારીખ ૨૫મી ઓકટોબર, ૨૦૦૪.

સી. બી. કોટેચા,
જિલ્લા રજિસ્ટ્રાર,
સહકારી મંડળીઓ, આણંદ.

નંબર ઉખસ/નધણ/સે.દુ./૩૩૨૪૬/૧૦૭૧/૨૦૦૪.-આથી જાહેર કરે છે કે, શ્રી અમીપુરા દુધ ઉત્પાદક સહકારી મંડળી લી., મર્યાદિત સ્થળ અમીપુરા, તાલુકો મહેસાણા, જિલ્લો મહેસાણા.

સને ૧૯૬૧નો ગુજરાત કાયદો (ગુજરાત સહકારી મંડળીઓનો કાયદો, ૧૯૬૧)ની કલમ ૯ અન્વયે આજરોજ નોંધવામાં આવી છે.

મહેસાણા, તારીખ ૧૯મી ઓકટોબર, ૨૦૦૪.

વંચાણે લીધો :–

(૧) અત્રેની કચેરીની તા. ૧૮-૮-૦૪ના પત્ર ક્રમાંક ઉખસ/ફડચ/૦૧/ખ/૯૧૪/૨૦૦૪ થી ફડચાનો વચગાળાનો આદેશ.

(૨) ગુજરાત સહકારી મંડળીઓ અધિનિયમ, ૧૯૬૧ ની કલમ-૧૦૭ની જોગવાઈઓ.

હુકમ

જા. નં. ઉખસ/ફડચ/૧૬૦૯/ખ/૧૦૭૪/૨૦૦૪.—શ્રી વૈભવલક્ષ્મી બાવીસી જિલ્લા નાગરિક શરાફી સહકારી મંડળી લી., મુ. તા. ખેરાલુ, જિલ્લો મહેસાણાને અત્રેની કચેરીના આમુખ-૧ ના તા. ૧૮-૮-૦૪ ના હુકમ ક્રમાંક ઉખસ/ફડચ/૦૧/ખ/૯૧૪/૦૪ થી ફડચામાં લઈ જવાનો વચગાળાનો આદેશ આપવામાં આવેલ છે. જેને આથી ધી ગુજરાત સહકારી મંડળીઓ અધિનિયમ, ૧૯૬૧ની કલમ ૧૦૭ની જોગવાઈ હેઠળ મંડળીને ફડચામાં લઈ જવાનો અંતિમ આદેશ આપવામાં આવે છે. અને આ અંગે નિમાયેલ ફડચા અધિકારીશ્રી, ધી મહેસાણા જિલ્લા મધ્યસ્થ સહકારી બેંક લિ., મહેસાણા એ ફડચાની કામગીરી આ આદેશની તારીખથી ૩ (ત્રણ) વર્ષમાં પૂર્ણ કરવાની રહેશે. તેમજ ફડચા ફી નિયત ધોરણે સરકારશ્રીમાં જમા કરાવવાની રહેશે.

મહેસાણા, તારીખ ૧૯મી ઓકટોબર, ૨૦૦૪.

INDEX

વંચાણે લીધો :–

(૧) અત્રેની કચેરીની તા. ૧૯-૮-૦૪ના પત્ર ક્રમાંક ઉખસ/ફડચ/૦૧/ખ/૨૩૨૦/૨૦૦૪ થી ફડચાનો વચગાળાનો આદેશ.

(૨) ગુજરાત સહકારી મંડળીઓ અધિનિયમ, ૧૯૬૧ ની કલમ-૧૦૭ની જોગવાઈઓ.

હુકમ

જા. નં. ઉખસ/ફડચ/૧૬૦૧૦/ખ/૧૦૭૫/૨૦૦૪.–શ્રી કર્મવીર સાંકળચંદ કેસ્ટર કોમ્પલેક્ષ કો. ઓપ. સોસાયટી લી., મુ. તા. વિસનગર, જિલ્લો મહેસાણાને અત્રેની કચેરીના આમુખ-૧ ના તા. ૧૯-૮-૦૪ ના હુકમ ક્રમાંક ઉખસ/ફડચ/૦૧/ખ/૨૩૨૦/૨૦૦૪ થી ફડચામાં લઈ જવાનો વચગાળાનો આદેશ આપવામાં આવેલ છે. જેને આથી ધી ગુજરાત સહકારી મંડળીઓ અધિનિયમ, ૧૯૬૧ની કલમ ૧૦૭ની જોગવાઈ હેઠળ મંડળીને ફડચામાં લઈ જવાનો અંતિમ આદેશ આપવામાં આવે છે. અને આ અંગે નિમાયેલ ફડચા અધિકારીશ્રી, સહકારી અધિકારી (ફડચો) મહેસાણાએ ફડચાની કામગીરી આ આદેશની તારીખથી ૩ (ત્રણ) વર્ષમાં પૂર્ણ કરવાની રહેશે. તેમજ ફડચા ફી નિયત ધોરણે સરકારશ્રીમાં જમા કરાવવાની રહેશે.

મહેસાણા, તારીખ ૧૯મી ઓકટોબર, ૨૦૦૪.

એચ. એન. પટેલ,
જિલ્લા રજિસ્ટ્રાર,
સહકારી મંડળીઓ, મહેસાણા.

વંચાણે લીધા :–

(૧) આ કચેરીના હુકમ નં. ફડચ/ફ-૧૫૨૭૧/૧૪૫ તા. ૧૮-૩-૨૦૦૪.

(૨) ધી બરોડા સેન્ટ્રલ કો. ઓપ. બેન્ક લી., વડોદરાના તા. ૬-૭-૨૦૦૪ ના પત્ર નં. ૨૮૫૪.

(૩) ફડચા અધિકારી નં. ૪ લગત સદર કચેરીની તા. ૪-૫-૨૦૦૪ ના પત્રાંક ફડચ/ફ-૪/૧૧૧/૨૦૦૪.

(૪) સને ૧૯૬૧ના ગુજરાત સહકારી મંડળીઓના કાયદાની કલમ-૧૦૮ની જોગવાઈઓ.

સુધારા હુકમ

જા. નં. ફડચ/૦૧/ઘ-૨/૧૪૭૫૬/૨૦૦૪.–ગોસીન્દ્રા ગામની વિવિધ કાર્યકારી સહકારી મંડળી લી., મુ. ગોસીન્દ્રા, તા. વડોદરા, જિલ્લો વડોદરાને આમુખ-૧ માં જણાવેલ હુકમથી ફડચામાં લઈ જઈ ફડચા અધિકારી તરીકે સહકારી અધિકારી ફ-૪ લગત કચેરીની કરેલ નિમણુંક રદ કરી, આમુખ-૨ માં જણાવેલ કલમ-૧૦૮ અન્વયે ફડચા અધિકારી તરીકે ધી બરોડા સેન્ટ્રલ કો. ઓપ. બેન્ક લી., વડોદરાની નિમણુંક કરવામાં આવે છે.

વડોદરા, તારીખ ૧૯મી ઓકટોબર, ૨૦૦૪.

વંચાણે લીધા :–

(૧) ગુજરાત સહકારી મંડળી અધિનિયમ ૧૯૬૧ની કલમ-૮૧ની જોગવાઈઓ.

(૨) શ્રી સ્પેશ્યલ ઓડીટર, મિલ્ક ઓડીટ ઓફીસ, વડોદરાનો તા. ૧૯-૬-૨૦૦૪ નો ક્રમાંક અષણ/૧૨૮/ખ-૧/૧૮/૨૦૦૪ થી રજુ થયેલ ખાસ અહેવાલ.

(૩) અત્રેની કચેરીની તા. ૧-૭-૨૦૦૪ ની કારણદર્શક નોટીસ ક્રમાંક વહટ/૦૧/ઘ-૧/૨૪૪/૨૦૦૪.

જા. નં. વહટ/૦૧/ઘ-૧/૩૭૯/૧૪૮૩૨/૨૦૦૪.–ધી ઓસલામ દુધ ઉત્પાદક સહકારી મંડળી લી., મુ. ઓસલામ, તા. કરજણ, જિલ્લો વડોદરાએ ગુજરાત સહકારી મંડળી અધિનિયમ ૧૯૬૧ હેઠળ નોંધાયેલ સહકારી મંડળી છે, જેનો હવે પછી આ કામે ''મંડળી'' તરીકે ઉલ્લેખ કરવામાં આવેલ છે.

સદરહું મંડળીમાં સ્પેશ્યલ ઓડીટરશ્રી મિલ્ક ઓડીટ ઓફિસ, વડોદરાના આમુખ-૨ થી જણાવેલ ખાસ અહેવાલ મુજબ મંડળીમાં નીચે જણાવેલ કારણોસર સહકારી કાયદાની કલમ-૮૧ હેઠળ વહીવટદારની નિમણુંક કરવા નીચેના કારણો જણાય છે.

(૧) મંડળી દ્વારા ગત વર્ષ તા. ૩૧-૩-૦૩ ના ઓડીટ મેમામાં જણાવેલ ખામીઓ તથા તે પછી તા. ૧-૪-૦૩ થી તા. ૩૦-૯-૦૩ના ઓડીટ મેમામાં જણાવેલ ખામીઓની સહકારી કાયદાની કલમ-૮૫ અને મંડળીના પેટા નિયમ-૩૮ (૫) મુજબ દુરસ્તી કરવામાં આવેલ નથી. આમ, મંડળીના હોદેદારોએ કલમ-૮૫ અને મંડળીના પેટા કાયદા-૩૮(ઘ) નો ભંગ કરેલ છે.

(૨) મંડળીના પેટા કાયદા-૨૧(૪) મુજબ મંડળીના નિમાયેલ આંતરીક ઓડીટર દ્વારા મંડળીના હિસાબો તૈયાર કરવામાં આવેલ નથી કે મંડળીના હિસાબો તપાસવાની કામગીરી કરવામાં આવેલ નથી. આમ, પેટા કાયદા-૨૧(૪) નું ઉલ્લંઘન કરવામાં આવેલ છે.

(૩) મંડળીના પેટા કાયદા ૩૩ અનુસાર કામનો નિકાલ કરવા માટે દર મહિને ઓછામાં ઓછા એક વખત કમીટી બેઠક મળવી જરૂરી છે, પણ વર્ષ ૨૦૦૩-૨૦૦૪ દરમ્યાન મંડળીની કમીટી મે-૨૦૦૩, જુલાઈ-૨૦૦૩, ઓગષ્ટ-૨૦૦૩, ઓકટોબર-૨૦૦૩, નવેમ્બર-૨૦૦૩, જાન્યુઆરી-૨૦૦૪ તથા ફેબ્રુઆરી-૨૦૦૪ના માસમાં બિલકુલ મળી નથી.આમ, મંજુર થયેલ પેટા કાયદા-૩૩ નો ભંગ કરવામાં આવેલ છે. મંડળીની વ્યવસ્થાપક કમીટી મંડળીના કામકાજ, પ્રગતિ, હિસાબો અને અન્ય વહીવટી બાબતોએ નિષ્ક્રિય રહેલ છે.

(૪) મંડળીના મંજુર થયેલા પેટા કાયદા-૩૮(ક) થી (૫) (૧) (૨) (૩) (૪) (૫) અનુસાર મંડળીની વ્યવસ્થાપક કમીટીની ફરજો, સત્તાઓ અને જવાબદારીઓ નક્કી કરવામાં આવી છે, તેમાં નીચે જણાવ્યા મુજબની જોગવાઈઓનો ભંગ થયેલ છે.

(૧) પેટા કાયદા-૩૯(જ) મંડળીના હિસાબ તપાસવા, રોકડ સિલક ગણવી તથા રોજમેળમાં નિયમિત સહીઓ કરવા પ્રમુખ અગર કમીટીના કોઈ શખ્સને અધિકાર આપવાની

INDEX

જોગવાઈનો ભંગ થયેલ છે. હિસાબ તપાસેલ નથી, સિલક ગણાં નથાં કે રોજમેળમા પ્રમુખે સહી કરી નથાં. મંડળીના હિસાબો સમયસર તૈયાર રહેતા નથી. આમ, કમીટી પેટા કાયદા ૩૯(જ) ની જોગવાઈનું પાલન કરતી નથી કે સુચનાનું પાલન થતું નથી.

(૨) પેટા કાયદા ૩૮(ઝ) ની જોગવાઈ મુજબ સભાસદ રજીસ્ટર અને બીજા હિસાબી પત્રકો તથા રજીસ્ટરો પુરેપુરા તથા યોગ્ય રીતે લખાયાની ખાત્રી કરવી અને જો પુરેપુરા લખાયા ના હોય તો તે માટે જરૂરી પગલાં લેવાની જોગવાઈ છે, પણ મંડળીના રોજમેળ દૈનિક પત્રક, સ્ટોક પત્રક, સભાસદ રજીસ્ટર પુરેપુરા અને યોગ્ય રીતે લખાયેલ નથી. આ માટે કમીટી દ્વારા સદર રેકર્ડ નિયમિત લખવામાં આવે તે માટે વારંવાર લેખિત સુચન છતાં, કોઈ પગલાં ભરવામાં આવતા નથી. આથી પેટા કાયદા-૩૮(ઝ) નો ભંગ થયેલ છે.

(૩) પેટા કાયદા-૩૮(ઠ) મુજબ વાર્ષિક હિસાબો/અહેવાલ વખતસર તૈયાર કરવા, તેને પ્રસિદ્ધ કરવાની, નફાની વહેંચણી વગેરે કરવાની જોગવાઈ છે, પણ મંડળીની ઓડીટ તારીખ સુધી હિસાબો તૈયાર કરવામાં આવેલ નથી. અગાઉથી હિસાબો/અહેવાલ/પત્રકો તૈયાર કરવા લેખિત સુચના આપવામાં આવે છે. તથા પ્રત્યેક ઓડીટ નોંધમાં પણ સુચન કરવામાં આવેલ છે, તેમ છતાં મંડળીના હિસાબો અને અન્ય વિગતો સમયસર તૈયાર કરવામાં આવતા નથી. આમ, પેટા નિયમ-૩૮(ઠ) નો ભંગ થયેલ છે.

(૪) પેટા કાયદા-૩૮(ડ) અનુસાર કાયદેસર દાવા કરવા, બચાવ કરવા, અને તેનો નિકાલ કરવાની જોગવાઈ છે, પેટા કાયદા-૩૮(બ) મુજબ મંડળીનું કોઈપણ બાકી પડતું લેણું, મુદતમાં વસુલ આવે તે માટે જરૂરી પગલાં લેવાની જોગવાઈ છે. પણ સદર જોગવાઈનો અમલ કરવામાં આવતો નથી. મંડળીનું બાકી લેણું જોતાં રૂા. ૨,૯૩૫/- સભાસદ એડવાન્સ રૂા. ૧,૨૯૬/-, દાણ એડવાન્સ રૂા. ૨,૬૯૦/-, સ્થાનિક દુધ બાકી રૂા. ૧,૦૦૦/-, મકાન એડવાન્સ રૂા. ૨,૫૦૦/-, પગાર એડવાન્સ રૂા. ૨,૦૦૦/-, વકીલ ફી ખાતે મંડળીએ વસુલ કરવાના છે. મંડળીના દરેક ઓડીટ વખતે છેલ્લા વર્ષોમાં વારંવાર સદર લેણું કાયદેસર તથા લવાદી રાહે કામગીરી પેટા કાયદા-૩૮(ડ) (બ) મુજબ કરી, વસુલાત કરવા વારંવાર લેખિત જણાવવા છતાં, મંડળીની કમીટી દ્વારા કોઈ પગલાં ભરવામાં આવતા નથી કે લેણું વસુલ કરવામાં આવતું નથી. આમ, ખાતા દ્વારા કરવામાં આવતા સુચનો અને મંડળીના પેટા કાયદા-૩૮(ડ) તથા (બ) નો સ્પષ્ટ ભંગ થાય છે.

(૫) પેટા કાયદા-૩૮(ઘ) મુજબ મંડળીના માસીક હિસાબ, પત્રકો, આવક તથા ખર્ચ, ખરીદ અને વેચાણ, માલસ્ટોકની વિગતો મંત્રી પાસેથી માંગવા, તપાસવા, મંજુર કરવાની જોગવાઈ છે, પણ એક પણ માસે હિસાબો, આવક-જાવક, ખરીદ-વેચાણ, સિલક, સ્ટોક તપાસવામાં આવેલ નથી કે આમ કર્યાની નોંધ ઠરાવ દ્વારા લેવામાં આવેલ નથી. આમ, પેટા કાયદા-૩૮(ઘ) નો ભંગ થયેલ છે.

(૬) પેટા કાયદા-૩૮(ન) મુજબ મંડળીના ચોપડા, સાધન-ઓજારો તથા માલ સ્ટોક અંગેની સ્પષ્ટ જવાબદારી નક્કી કરવાની તથા પેટા કાયદા-૩૮(૫) મુજબ મંડળીની સિલક અને બીજા જોખમોની નુકશાનીથી બચવા પેકેજ પોલીસીનો વીમો ઉતરાવવો એવી જોગવાઈ કરવામાં આવેલી છે. ખાતા દ્વારા પેટા કાયદા મુજબ સિલક, સ્ટોકની સ્પષ્ટ જવાબદારી નક્કી કરી, યોગ્ય રકમના જામીનખત મેળવી લેવા તથા સિલક સ્ટોકની સલામતી માટે પેકેજ પોલીસી મેળવી લેવા માટે વારંવાર લેખિત સુચનાઓ આપવા છતા, મંડળી દ્વારા પેટા નિયમ-૩૮(ન) અનુસાર ચોપડા, સાધન-ઓજાર, માલ સ્ટોક, સિલકની જવાબદારી નક્કી કરી, જવાબદાર ઈસમના જામીનખતો મેળવતા નથી કે પેટા કાયદા-૩૮(૫) મુજબ સિલક-સ્ટોકની સલામતી માટે પેકેજ પોલીસી મેળવવામાં આવતી નથી. આમ, મંડળીની વ્યવસ્થાપક કમીટી દ્વારા પેટા કાયદા-૩૮(ન) તથા (૫) નો સ્પષ્ટ ભંગ કરવામાં આવેલ છે, તે મંડળીની નાંણાકીય સ્થિતિ માટે યોગ્ય નથી.

(૫) મંડળીના પેટા કાયદા-૩૯(૪) મુજબ દર ત્રણ માસે ઓછામાં ઓછી એક વખત માલ સ્ટોક, સાધન-ઓજાર, ડેડ સ્ટોક વગેરેની ચકાસણી કરવી, અગર કરાવવી અને તેમ કર્યા બદલની નોંધ કમીટીમાં ઠરાવથી લેવડાવવી એવી જોગવાઈ છે, પણ મંડળીના પ્રમુખશ્રીએ સભા વર્ષ દરમ્યાન મંડળીની કોઈ વિગત તપાસી નથી. રોજમેળ ઉપર સહી કરી નથી. કમીટી નિયમિત બોલાવવામાં આવી નથી. છતાં કોઈ કામગીરી કે પગલાં ભરેલ નથી, કે પેટા કાયદા-૩૯(જ) મુજબ કોઈ ફરજ બજાવેલ નથી. આમ, પેટા કાયદા-૩૪(જ) નો સ્પષ્ટ ભંગ થયેલ છે.

(૬) પેટા કાયદા-૩૮(૫) (૬) મુજબ મંડળીનું કામકાજ કાયદા કાનુન અને પેટા નિયમ મુજબ થાય તે જોવાની તથા અન્વેષ નોંધ, મુલાકાત નોંધમાં જણાવેલ ખામીઓ તેમાં જણાવેલી રીતે તાકીદે સુધારવા યોગ્ય પગલા લેવાની પ્રમુખશ્રીની જવાબદારી છે, પણ મંડળીના પ્રમુખશ્રીએ મંડળીનો વહીવટ સુધરે, ખામીઓની પૂર્તતા થાય, મંડળીનું કામકાજ કાયદા-કાનુન અને પેટા કાયદા મુજબ કરવામાં આવે, તે દિશામાં કોઈપણ પ્રકારના પગલાં ભરેલ નથી. આમ, પેટા કાયદા-૩૮(૫)(૬) નો સ્પષ્ટ ભંગ થયેલ છે.

(૭) મંડળીના પેટા કાયદા-૪૦(૧) થી (૧૪) સુધી મંડળીના મંત્રીશ્રીની ફરજો નક્કી કરવામાં આવેલી છે, જેમાં પેટા કાયદા-૪૦(૪) મુજબ મંડળીના હિસાબ, પત્રકો, મંડળીના કામકાજ અંગે જરૂરી તેવા બીજા જરૂરી કાગળો તૈયાર કરવા અને ખાતાને વખતસર યોગ્ય રીતે પુરા પાડવા, એવી જોગવાઈ છે, પણ મંડળીના મંત્રી આવી કોઈ કામગીરી વખતસર અને યોગ્ય રીતે તૈયાર કરતા નથી. આ બાબતે વારંવાર લેખિત સુચનો છતાં, દરેક ઓડીટ વખતે હિસાબો માહિતી રૂબરૂ અને ઓડીટર દ્વારા

INDEX

જાતે જ તૈયાર કરવી પડેલ છે. આ વખતે સેક્રેટરી તથા મંડળીની કમીટી પેટા કાયદા-૪૦(૪) નો સ્પષ્ટ ભંગ કરેલ છે.

(૮) પેટા કાયદા-૪૦(૬) અને (૮) મુજબ હિસાબ તપાસણી યાદી વ્યવસ્થાપક કમીટી આગળ વિના વિલંબે રજુ કરવી અને તેમાં દર્શાવેલ ખામી તાકીદે દુરસ્તી કરી, કમીટીમાં મંજુર કરાવી, એક માસમાં દુરસ્તી અહેવાલ મોકલી આપવાની અને મંડળીનો રોજમેળ અને હિસાબી પત્રકો નિયમિત લખવા અગર લખાવવાની જોગવાઈ છે, પરંતુ મંડળીના સેક્રેટરી આવી કોઈ ફરજ બજાવતા નથી. આમ, પેટા કાયદા-૪૦(૬) તથા (૮) નો ભંગ કરવામાં આવેલ છે.

(૯) પેટા કાયદા-૪૦(૧૩) મુજબ મંડળીનું લેણું નિયમિત વસુલ આવે, તે જોવું અને તે ઠરાવેલ ધોરણે અને સમયમાં વસુલ ન આવે તો, આ અંગે કાયદેસર પગલાં લેવાના, કાગળો તૈયાર કરી, કમીટીમાં જરૂરી પગલાં લેવા મુકવાની જોગવાઈ છે, પરંતુ વારંવાર લેખીત સુચન છતા વસુલાતના કોઈપણ પ્રયત્નો મંડળીના સેક્રેટરી દ્વારા કે કમીટી દ્વારા થતા નથી અને મંડળીની લેણી રકમો આજની તારીખે પણ વસુલાત વિનાની સરવૈયે ઘણા લાંબા વખતથી પડતર છે, જેથી પેટા કાયદા-૪૦(૧) નો ભંગ થયેલ છે.

આમ, ઉપરોકત હકીકતો જોતાં મંડળીની નિમાયેલ વ્યવસ્થાપક કમીટી દ્વારા પેટા નિયમનો ભંગ કરી, વહીવટ કરવામાં આવે છે. નિયમોના ભંગથી મંડળીને અને તેની શાખને નુકશાન પહોંચી રહેલ છે. મંડળીની કમીટી પેટા કાયદા અનુસાર વહીવટ કરતી નથી. આથી દુધ ભરતા સભ્યોને પણ ભવિષ્યમાં આર્થિક નુકાશાન વેઠવું પડે તેવી પરિસ્થિતિ સર્જાય તેમ હોય, સહકારી કાયદાની કલમ-૮૧ અન્વયે વહીવટદારની નિમણુંક કરવાનું તારણ ઉપસ્થિત થતાં, અત્રેની કચેરીની તારીખ ૧-૭-૨૦૦૪ની કારણદર્શક નોટીસથી તા. ૨૨-૭-૨૦૦૪ના રોજ હાજર રહી, રજુઆત કરવાની તક આપવામાં આવેલી હતી. મંડળી તરફથી રૂબરૂમાં હાજર થઈ, લેખિતમાં ખુલાસો કરવામાં આવેલ, જે ગ્રાહ્ય રાખવાપાત્ર ન હોઈ, મંડળીનો વહીવટ પેટા-નિયમ મુજબ ચાલતો ન હોઈ, ગુજરાત સહકારી મંડળી અધિનિયમ, ૧૯૬૧ની કલમ-૮૧ હેઠળ નીચે મુજબનો હુકમ કરવામાં આવે છે.

હુકમ

હું, ડી. જી. દલાલ, જિલ્લા રજિસ્ટ્રાર, સહકારી મંડળીઓ, વડોદરાને ગુજરાત સહકારી મંડળી અધિનિયમ, ૧૯૬૧ની કલમ-૮૧ અન્વયે પ્રાપ્ત થયેલ સત્તાની રૂએ ધી ઓસલામ દૂધ ઉત્પાદક સહકારી મંડળી લી., મુ. ઓસલામ, તા. કરજણ, જિ. વડોદરાની વ્યવસ્થાપક કમીટીના સભ્યોને બરતરફ કરી, વડોદરાના જિલ્લા સહકારી દૂધ ઉત્પાદક સંઘ લી., વડોદરાની વહીવટદાર તરીકે મંડળીનો ચાર્જ સંભાળે તે તારીખથી એક વર્ષની મુદત માટે નિમણુંક કરૂં છું. તેઓએ નીચે જણાવેલ શરતો મુજબ કામગીરી કરવાની રહેશે.

(૧) મંડળીના રોજબરોજના કામકાજ અંગેનો ચાલુ ખર્ચ તેમજ વહીવટદારનો મુસાફરી ખર્ચ રાબેતા મુજબ મંડળીના ભંડોળમાંથી પાડવાનો રહેશે.

(૨) નિમણુંક દરમ્યાન મંડળીની વ્યવસ્થાપક કમીટીના તમામ હક્કો ભોગવવા અને મંડળીની તમામ કામગીરી અત્રેથી દેખરેખ અને સંમતિ હેઠળ કરવાની રહેશે.

(૩) વહીવટદારે મંડળીનો પ્રગતિ અહેવાલ અને હિસાબી પત્રકો દર માસે આ કચેરીને રજુ કરવાના રહેશે તેમજ મંડળીના હિતમાં કામગીરી કરવાની રહેશે.

(૪) વહીવટદારશ્રીએ મંડળીનો વહીવટ કાયદા-કાનુન અને પેટા નિયમને આધિન રહીને કરવાનો રહેશે.

(૫) મંડળીના કાર્યાલય પર નિયમિત હાજરી આપવાની રહેશે.

વડોદરા, તારીખ ૧૮મી ઓકટોબર, ૨૦૦૪.

ડી. જી. દલાલ,
જિલ્લા રજિસ્ટ્રાર,
સહકારી મંડળીઓ, વડોદરા.

ક્રમાંક : ઉખસ/નધણ/મસમ/ખ-૨/ઉ. ૧૨૧૫૧/૨૦૦૪.–જિલ્લા રજિસ્ટ્રાર સચકારી મંડળીઓ ગોધરા આથી જાહેર કરે છે કે ધી સેવાશ્રમ મજુર કામદાર સહકારી મંડળી લી., નાનાધરોલા મર્યાદિત સ્થળ નાનાધરોલા તાલુકો કડાણા જિલ્લા પંચમહાલ સને ૧૯૬૨નો ગુજરાત કાયદો (ગુજરાત સહકારી મંડળીઓનો કાયદો. ૧૯૬૧) ની કલમ-૯ અન્વયે આજરોજ નોંધવામાં આવી છે.

ગોધરા, તારીખ ૧૮મી ઓકટોબર, ૨૦૦૪.

જે. જી. પંડ્યા,
જિલ્લા રજિસ્ટ્રાર,
સહકારી મંડળીઓ,
ગોધરા.

ક્રમાંક : નધણ/મસમ/ઉ.-૧૨૧૬૨/૧૩૨૪/૨૦૦૪.–જિલ્લા રજિસ્ટ્રાર, સહકારી મંડળીઓ, દાહોદ. આથી જાહેર કરે છે કે, ધી પાટીયા મજુર કામદાર સહકારી મંડળી લી., પાટીયા તાલુકો ગરબાડા ની નોંધણી મર્યાદિત રીતે કરવામાં આવી છે. જેનું નોંધાયેલ સરનામું પાટીયા ખીમાભાઈ બચુભાઈ સેગાડાના સ્થળ પાટીયા તાલુકો ગરબાડા જિલ્લો દાહોદ છે. જે ગુજરાત સહકારી મંડળીઓના કાયદાની કલમ-૧૯૬૧ની કલમ-૯ હેઠળ આજરોજ નોંધવામાં આવેલ છે.

દાહોદ, તારીખ ૨૧મી ઓકટોબર, ૨૦૦૪.

ક્રમાંક : નધણ/મસમ/ઉ.-૧૨૧૬૩/૧૩૩૮/૨૦૦૪.–જિલ્લા રજિસ્ટ્રાર, સહકારી મંડળીઓ, દાહોદ. આથી જાહેર કરે છે કે, ધી રાંદલમાં આદિવાસી વિસ્તાર મકાન બાંધકામ કરનારી સહકારી મંડળી લી., ની નોંધણી મર્યાદિત રીતે કરવામાં આવી છે. જેનું નોંધાયેલ સરનામું કાલીગામ ઈનામી સ્થળ સાતથેરા તાલુકો ઝાલોદ જિલ્લો દાહોદ છે. જે ગુજરાત સહકારી મંડળીઓના કાયદાની કલમ-૧૯૬૧ની કલમ-૯ હેઠળ આજરોજ નોંધવામાં આવેલ છે.

દાહોદ, તારીખ ૨૧મી ઓકટોબર, ૨૦૦૪.

અવાચ્ય,
જિલ્લા રજિસ્ટ્રાર,
સહકારી મંડળીઓ,
દાહોદ.

INDEX

વંચાણે લીધા :

(૧) ગુજરાત સહકારી મંડળીઓ અધિનિયમ-૧૯૬૧ ની કલમ-૧૦૭ અને ૧૦૮ ની જોગવાઇઓ.

(૨) સરકારશ્રીના કૃષિ અને સહકાર વિભાગના ઠરાવ ક્રમાંક : જીએચકેએચ-૧૬-૨૦૦૩-એનએસબી-૧૨-૨૦૦૨-૩૦૧૧-ચ, તારીખ ૧૭મી એપ્રિલ, ૨૦૦૪.

(૩) અત્રેની કચેરીના તારીખ ૨૧મી જૂન, ૨૦૦૪ ની કારણદર્શક નોટીસ પત્ર ક્રમાંક : ફડચ/૦૧/ગ/૬૭૫/૨૦૦૪.

(૪) ફડચાના વચગાળાના હુકમ ક્રમાંક : ફડચ/૦૧/ગ/૯૩૦/૨૦૦૪, તારીખ ૩જી ઓગસ્ટ, ૨૦૦૪.

(૫) કચેરીના તારીખ ૨૧મી ઓગસ્ટ, ૨૦૦૪ ના પત્ર ક્રમાંક : ફડચ/૦૧/ગ/૧૦૧૮/૨૦૦૪.

ફડચાનો અંતિમ આદેશ

ક્રમાંક : ફડચ/ફ/૧૫૯૭૯/૦૧/ગ/૧૧૨૯/૨૦૦૪.– ધી મઉ ગૃપ તેલીબીયા ઉત્પાદક સહકારી મંડળી લી., મું. મઉ, તા. ભિલોડા, જિ. સાબરકાંઠાએ નોંધણી ક્રમાંક : સે. નં. ૨૩૬૫૫, તારીખ ૧૫મી ફેબ્રુઆરી, ૧૯૯૮ થી નોંધાયેલ સહકારી મંડળી છે. ગુજરાત સહકારી મંડળીઓના અધિનિયમ-૧૯૬૧ ની કલમ-૧૦૭ (૧) (એ) (સી) (૨) અન્વયે આમુખ-૪ માં જણાવેલ વચગાળાના હુકમથી આ મંડળીને ફડચામાં લઇ જઇ સદર વચગાળાના ફડચાના હુકમ સામે વાંધા સુચનો રજુ કરવા માટે એક માસની તક આપવામાં આવેલ હતી. રૂબરૂ રજુઆત કરવા માટે પણ તારીખ ૧૬મી સપ્ટેમ્બર, ૨૦૦૪ ના રોજ તક આપવામાં આવેલ હતી. છતાં મંડળી તરફથી કોઇ રજુઆત કરવામાં આવેલ નથી. જેથી આમુખ-૪ માં જણાવેલ ગુજરાત સહકારી મંડળીઓના અધિનિયમ-૧૯૬૧ ની કલમ-૧૦૭ (૩) હેઠળ વચગાળાના હુકમને બહાલી આપતા ધી મઉ ગૃપ તેલીબીયા ઉત્પાદક સહકારી મંડળી લિ., મું. મઉ, તા. ભિલોડા, જિ. સાબરકાંઠાને ફડચામાં લઇ જવાનો અંતિમ આદેશ કરવામાં આવે છે. અને ગુજરાત સહકારી મંડળીઓના અધિનિયમ-૧૯૬૧ ની કલમ-૧૦૮ અન્વયે આ અંગે નિમાયેલ ફડચા અધિકારી સહકારી અધિકારી (ફડચા) હિંમતનગરે ફડચાની કામગીરી આ ફડચાના અંતિમ આદેશની તારીખથી ત્રણ વર્ષની મુદતમાં પુર્ણ કરવાની રહેશે.

હિંમતનગર, તારીખ ૨૫મી ઓકટોબર, ૨૦૦૪.

વંચાણે લીધા :

(૧) ગુજરાત સહકારી મંડળીઓ અધિનિયમ-૧૯૬૧ ની કલમ-૧૦૭ અને ૧૦૮ ની જોગવાઇઓ.

(૨) સરકારશ્રીના કૃષિ અને સહકાર વિભાગના ઠરાવ ક્રમાંક : જીએચકેએચ-૧૬-૨૦૦૩-એનએસબી-૧૧-૨૦૦૨-૩૦૧૧-ચ, તારીખ ૧૭મી એપ્રિલ, ૨૦૦૪.

(૩) અત્રેની કચેરીના તારીખ ૨૪મી ડિસેમ્બર, ૨૦૦૩ ની કારણદર્શક નોટીસ પત્ર ક્રમાંક : ફડચ/૦૧/ગ/૨૭૬૯/૨૦૦૩.

(૪) ફડચાના વચગાળાના હુકમ ક્રમાંક : ફડચ/૦૧/ગ/૨૫૦/૨૦૦૪, તારીખ ૨૦મી ફેબ્રુઆરી, ૨૦૦૪.

(૫) કચેરીના તારીખ ૯મી એપ્રિલ, ૨૦૦૪ ના પત્ર ક્રમાંક : ફડચ/૦૧/ગ/૪૩૨/૨૦૦૪.

ફડચાનો અંતિમ આદેશ

ક્રમાંક : ફડચ/ફ/૧૫૯૮૦/૦૧/ગ/૧૧૩૦/૨૦૦૪.– ધી પહાડપુર ગૃપ તેલીબીયા ઉત્પાદક સહકારી મંડળી લી., મું. પહાડપુર, તા. મોડાસા, જિ. સાબરકાંઠાએ નોંધણી ક્રમાંક : સે. નં. ૨૬૬૯૬, તારીખ ૨૪મી સપ્ટેમ્બર, ૧૯૯૦ થી નોંધાયેલ સહકારી મંડળી છે. ગુજરાત સહકારી મંડળીઓના અધિનિયમ-૧૯૬૧ ની કલમ-૧૦૭ (૧) (એ) (સી) (૨) અન્વયે આમુખ-૪ માં જણાવેલ વચગાળાના હુકમથી આ મંડળીને ફડચામાં લઇ જઇ સદર વચગાળાના ફડચાના હુકમ સામે વાંધા સુચનો રજુ કરવા માટે એક માસની તક આપવામાં આવેલ હતી. રૂબરૂ રજુઆત કરવા માટે પણ તારીખ ૨૨મી માર્ચ, ૨૦૦૪ ના રોજ તક આપવામાં આવેલ હતી. મુદતે હાજરી રહી લેખિતમાં રજુઆત કરવામાં આવેલ છે કે, તેલીબીયા સંઘ બંધ હોય તેમજ તેલીબીયાનું ઉત્પાદન થયેલ ન હોય મંડળીની કામગીરી બંધ થયેલ છે. તેમજ ચાલુ સાલે વરસાદ સારો હોઇ તેલીબીયાંનું ઉત્પાદન થવાની શક્યતાઓ હોઈ મંડળીને ફડચામાં ન લઇ વિનંતી કરેલ છે. જેના અનુસંધાને સંસ્થાના કાર્યવાહકોને તારીખ ૩૧મી માર્ચ, ૨૦૦૪ અંતીત કરેલ કાર્યવાહીના અહેવાલ સાથે હાજર રહેવા જણાવેલ હતું. પરંતુ સંસ્થા તરફથી કોઇ હાજર રહેલ ન હોઇ તથા સંસ્થા છેલ્લા ૧૧ વર્ષથી સ્થગિત હોઇ કાર્યરત કરવા કોઇ કામગીરી કાર્યવાહકો ધ્વારા કરવામાં આવેલ ન હોઇ તેમની તારીખ ૨૨મી માર્ચ, ૨૦૦૪ ની રજુઆત ગ્રાહ્ય રાખવાપાત્ર નથી. જેથી આમુખ-૪ માં જણાવેલ ગુજરાત સહકારી મંડળીઓના અધિનિયમ-૧૯૬૧ ની કલમ-૧૦૭ (૩) હેઠળ વચગાળાના હુકમને બહાલી આપતા ધી પહાડપુર ગૃપ તેલીબીયા ઉત્પાદક સહકારી મંડળી લી., મું. પહાડપુર, તા. મોડાસા, જિ. સાબરકાંઠાને ફડચામાં લઇ જવાનો અંતિમ આદેશ કરવામાં આવે છે. અને ગુજરાત સહકારી મંડળીઓના અધિનિયમ-૧૯૬૧ ની કલમ-૧૦૮ અન્વયે આ અંગે નિમાયેલ ફડચા અધિકારી સહકારી અધિકારી (ફડચા) હિંમતનગરે ફડચાની કામગીરી આ ફડચાના અંતિમ આદેશની તારીખથી ત્રણ વર્ષની મુદતમાં પુર્ણ કરવાની રહેશે.

હિંમતનગર, તારીખ ૨૫મી ઓકટોબર, ૨૦૦૪.

વંચાણે લીધા :

(૧) ગુજરાત સહકારી મંડળીઓ અધિનિયમ-૧૯૬૧ ની કલમ-૧૦૭ અને ૧૦૮ ની જોગવાઇઓ.

(૨) સરકારશ્રીના કૃષિ અને સહકાર વિભાગના ઠરાવ ક્રમાંક : જીએચકેએચ-૧૬-૨૦૦૩-એનએસબી-૧૨-૨૦૦૨-૩૦૧૧-ચ, તારીખ ૧૭મી એપ્રિલ, ૨૦૦૪.

(૩) અત્રેની કચેરીના તારીખ ૨૧મી જુન, ૨૦૦૪ ની કારણદર્શક નોટીસ પત્ર ક્રમાંક : ફડચ/૦૧/ગ/૬૭૬/૨૦૦૪.

INDEX

(૪) ફડચાના વચગાળાના હુકમ ક્રમાંક : ફડચ/૦૧/ગ/૯૨૭/૨૦૦૪, તારીખ ૩જી ઓગસ્ટ, ૨૦૦૪.

(૫) અત્રેની કચેરીના તારીખ ૨૧મી ઓગસ્ટ, ૨૦૦૪ ના ક્રમાંક : ફડચ/૦૧/ગ/૧૦૧૬/૨૦૦૪.

ફડચાનો અંતિમ આદેશ

ક્રમાંક : ફડચ/ફ/૧૫૯૮૧/૦૧/ગ/૧૧૩૧/૨૦૦૪.– ધી પ્રાંતિજ ગ્રુપ બટાટા અને શાકભાજી ઉત્પાદક સહકારી મંડળી લી., મું. પ્રાંતિજ, તા. પ્રાંતિજ, જિ. સાબરકાંઠાએ નોંધણી ક્રમાંક : ૨૫૦૪, તારીખ ૧૦મી ઓગસ્ટ, ૧૯૬૨ થી નોંધાયેલ સહકારી મંડળી છે. ગુજરાત સહકારી મંડળીઓના અધિનિયમ-૧૯૬૧ ની કલમ-૧૦૭ (૧) (એ) (સી) (૨) અન્વયે આમુખ-૪ માં જણાવેલ વચગાળાના હુકમથી આ મંડળીને ફડચામાં લઇ જઇ સદર વચગાળાના ફડચાના હુકમ સામે વાંધા સુચનો રજુ કરવા માટે એક માસની તક આપવામાં આવેલ હતી. રૂબરૂ રજુઆત કરવા માટે પણ તારીખ ૧૬મી સપ્ટેમ્બર, ૨૦૦૪ ના રોજ તક આપવામાં આવેલ હતી. છતાં મંડળી તરફથી કોઇ રજુઆત કરવામાં આવેલ નથી. જેથી આમુખ-૪ માં જણાવેલ ગુજરાત સહકારી મંડળીઓના અધિનિયમ-૧૯૬૧ ની કલમ-૧૦૭ (૩) હેઠળ વચગાળાના હુકમને બહાલી આપતા ધી પ્રાંતિજ ગૃપ બટાટા અને શાકભાજી ઉત્પાદક સહકારી મંડળી લી., મું. પો. તા. પ્રાંતિજ, જિ. સાબરકાંઠાને ફડચામાં લઇ જવાનો અંતિમ આદેશ કરવામાં આવે છે. અને ગુજરાત સહકારી મંડળીઓના અધિનિયમ-૧૯૬૧ ની કલમ-૧૦૮ અન્વયે આ અંગે નિમાયેલ ફડચા અધિકારી સહકારી અધિકારી (ફડચો) લગત કચેરી હિંમતનગરે ફડચાની કામગીરી આ ફડચાના અંતિમ આદેશની તારીખથી ત્રણ વર્ષની મુદતમાં પુર્ણ કરવાની રહેશે.

હિંમતનગર, તારીખ ૨૫મી ઓકટોબર, ૨૦૦૪.

વંચાણે લીધા :

(૧) ગુજરાત સહકારી મંડળીઓ અધિનિયમ-૧૯૬૧ ની કલમ-૧૦૭ અને ૧૦૮ ની જોગવાઇઓ.

(૨) સરકારશ્રીના કૃષિ અને સહકાર વિભાગના ઠરાવ ક્રમાંક : જીએચકેએચ-૧૬-૨૦૦૩-એનએસબી-૧૨-૨૦૦૨-૩૦૧૧-ચ, તારીખ ૧૭મી એપ્રિલ, ૨૦૦૪.

(૩) અત્રેની કચેરીના તારીખ ૨૧મી જુન, ૨૦૦૪ ની કારણદર્શક નોટીસ પત્ર ક્રમાંક : ફડચ/૦૧/ગ/૬૮૦/૨૦૦૪.

(૪) ફડચાના વચગાળાના હુકમ ક્રમાંક : ફડચ/૦૧/ગ/૯૩૨/૨૦૦૪, તારીખ ૬ઠ્ઠી ઓગસ્ટ, ૨૦૦૪.

ફડચાનો અંતિમ આદેશ

ક્રમાંક : ફડચ/ફ/૧૫૯૮૨/૦૧/ગ/૧૧૩૨/૨૦૦૪.– ધી સર્વોદય ગૃપ તેલીબીયાં ઉત્પાદક સહકારી મંડળી લિ., મું. સબલપુર કંપા, તા. મોડાસા, જિ. સાબરકાંઠાએ નોંધણી ક્રમાંક : સે. નં. ૧૦૨૫૪, તારીખ ૨૬મી ઓકટોબર, ૧૯૯૦ થી નોંધાયેલ સહકારી મંડળી છે. ગુજરાત સહકારી મંડળીઓના અધિનિયમ-૧૯૬૧ ની કલમ-૧૦૭ (૧) (એ) (સી) (૨) અન્વયે આમુખ-૪ માં જણાવેલ વચગાળાના હુકમથી આ મંડળીને ફડચામાં લઇ જઇ સદર વચગાળાના ફડચાના હુકમ સામે વાંધા સુચનો રજુ કરવા માટે એક માસની તક આપવામાં આવેલ હતી. રૂબરૂ રજુઆત કરવા માટે પણ તારીખ ૧૩મી સપ્ટેમ્બર, ૨૦૦૪ ના રોજ તક આપવામાં આવેલ હતી. જેના અનુસંધાને મંડળીના ચેરમેનશ્રીએ તારીખ ૨૭મી સપ્ટેમ્બર, ૨૦૦૪ના રોજ હાજર રહી વચગાળાના ફડચાના આદેશને આખરી કરવા વિનંતી કરેલ છે. જેથી આમુખ-૪ માં જણાવેલ ગુજરાત સહકારી મંડળીઓના અધિનિયમ-૧૯૬૧ ની કલમ-૧૦૭ (૩) હેઠળ વચગાળાના હુકમને બહાલી આપતા ધી સર્વોદય ગૃપ તેલીબીયા ઉત્પાદક સહકારી મંડળી લી., મું. સબલપુર કંપા, તા. સોડાસા, જિ. સાબરકાંઠાને ફડચામાં લઇ જવાનો અંતિમ આદેશ કરવામાં આવે છે. અને ગુજરાત સહકારી મંડળીઓના અધિનિયમ-૧૯૬૧ ની કલમ-૧૦૮ અન્વયે આ અંગે નિમાયેલ ફડચા અધિકારી સહકારી અધિકારી (ફડચા) હિંમતનગરે ફડચાની કામગીરી આ ફડચાના અંતિમ આદેશની તારીખથી ત્રણ વર્ષની મુદતમાં પુર્ણ કરવાની રહેશે.

હિંમતનગર, તારીખ ૨૫મી ઓકટોબર, ૨૦૦૪.

વંચાણે લીધા :

(૧) ગુજરાત સહકારી મંડળીઓ અધિનિયમ-૧૯૬૧ ની કલમ-૧૦૭ અને ૧૦૮ ની જોગવાઇઓ.

(૨) સરકારશ્રીના કૃષિ અને સહકાર વિભાગના ઠરાવ ક્રમાંક : જીએચકેએચ-૧૬-૨૦૦૩-એનએસબી-૧૨-૨૦૦૨-૩૦૧૧-ચ, તારીખ ૧૭મી એપ્રિલ, ૨૦૦૪.

(૩) અત્રેની કચેરીના તારીખ ૨૬મી એપ્રિલ, ૨૦૦૪ ની કારણદર્શક નોટીસ પત્ર ક્રમાંક : ફડચ/૦૧/ગ/૪૮૪/૨૦૦૪.

(૪) ફડચાના વચગાળાના હુકમ ક્રમાંક : ફડચ/૦૧/ગ/૬૩૭/૨૦૦૪, તારીખ ૮મી જુન, ૨૦૦૪.

ફડચાનો અંતિમ આદેશ

ક્રમાંક : ફડચ/ફ/૧૫૯૮૩/૦૧/ગ/૧૧૩૩/૨૦૦૪.– ધી રાયગઢ ગૃપ તેલીબીયા ઉત્પાદક સહકારી મંડળી લી., મું. રાયગઢ, તા. હિંમતનગર, જિ. સાબરકાંઠાએ નોંધણી ક્રમાંક : ૨૩૬૩૭, તારીખ ૨૫મી સપ્ટેમ્બર, ૧૯૮૯ થી નોંધાયેલ સહકારી મંડળી છે. ગુજરાત સહકારી મંડળીઓના અધિનિયમ-૧૯૬૧ ની કલમ-૧૦૭ (૧) (એ) (સી) (૨) અન્વયે આમુખ-૪ માં જણાવેલ વચગાળાના હુકમથી આ મંડળીને ફડચામાં લઇ જઇ સદર વચગાળાના ફડચાના હુકમ સામે વાંધા સુચનો રજુ કરવા માટે એક માસની તક આપવામાં આવેલ હતી. છતાં મંડળી તરફથી કોઇ રજુઆત કરવામાં આવેલ નથી. જેથી આમુખ-૪ માં જણાવેલ ગુજરાત સહકારી મંડળીઓના અધિનિયમ-૧૯૬૧ ની કલમ-૧૦૭ (૩) હેઠળ વચગાળાના હુકમને બહાલી આપતા ધી રાયગઢ ગૃપ તેલીબીયા ઉત્પાદક સહકારી મંડળી લિ., મું. રાયગઢ, તા.

હિંમતનગર, જિ. સાબરકાંઠાને ફડચામાં લઈ જવાનો અંતિમ આદેશ કરવામાં આવે છે. અને ગુજરાત સહકારી મંડળીઓના અધિનિયમ-૧૯૬૧ ની કલમ-૧૦૮ અન્વયે આ અંગે નિમાયેલ ફડચા અધિકારીશ્રી, સહકારી અધિકારી (ફડચા) હિંમતનગરે ફડચાની કામગીરી આ ફડચાના અંતિમ આદેશની તારીખથી ત્રણ વર્ષની મુદતમાં પુર્ણ કરવાની રહેશે.

હિંમતનગર, તારીખ ૨૫મી ઓકટોબર, ૨૦૦૪.

વંચાણે લીધા :

(૧) ગુજરાત સહકારી મંડળીઓના અધિનિયમ-૧૯૬૧ ની કલમ-૧૦૭ અને ૧૦૮ ની જોગવાઈઓ.

(૨) સરકારશ્રીના કૃષિ અને સહકાર વિભાગના ઠરાવ ક્રમાંક : જીએચકેએચ-૧૬-૨૦૦૩-એનએસબી-૧૨-૨૦૦૨-૩૦૧૧-ચ, તારીખ ૧૭મી એપ્રિલ, ૨૦૦૪.

(૩) અત્રેની કચેરીના તારીખ ૨૧મી જુન, ૨૦૦૪ ની કારણદર્શક નોટીસ પત્ર ક્રમાંક : ફડચ/૦૧/ગ/૬૭૪/૨૦૦૪.

(૪) ફડચાના વચગાળાના હુકમ ક્રમાંક : ફડચ/૦૧/ગ/૯૨૮/૨૦૦૪, તારીખ ૩જી ઓગસ્ટ, ૨૦૦૪.

(૫) કચેરીના તારીખ ૨૧મી ઓગસ્ટ, ૨૦૦૪ ના પત્ર ક્રમાંક : ફડચ/૦૧/ગ/૧૦૧૭/૨૦૦૪.

ફડચાનો અંતિમ આદેશ

ક્રમાંક : ફડચ/ફ/૧૫૯૮૪/૦૧/ગ/૧૧૩૪/૨૦૦૪.– ધી ધામણીયા ગૃપ સેવા સહકારી મંડળી લી., મું. ધામણીયા, તા. ધનસુરા, જિ. સાબરકાંઠાએ નોંધણી ક્રમાંક : ૨૬૦૬૯, તારીખ ૧૮મી એપ્રિલ, ૧૯૫૪ થી નોંધાયેલ સહકારી મંડળી છે. ગુજરાત સહકારી મંડળીઓના અધિનિયમ-૧૯૬૧ ની કલમ-૧૦૭ (૧) (એ) (સી) (૨) અન્વયે આમુખ-૪ માં જણાવેલ વચગાળાના હુકમથી આ મંડળીને ફડચામાં લઈ જઈ સદર વચગાળાના ફડચાના હુકમ સામે વાંધા સુચનો રજુ કરવા માટે એક માસની તક આપવામાં આવેલ હતી. રૂબરૂ રજુઆત કરવા માટે પણ તારીખ ૧૬મી સપ્ટેમ્બર, ૨૦૦૪ ના રોજ તક આપવામાં આવેલ હતી. છતાં મંડળી તરફથી કોઈ રજુઆત કરવામાં આવેલ નથી. જેથી આમુખ-૪ માં જણાવેલ ગુજરાત સહકારી મંડળીઓના અધિનિયમ-૧૯૬૧ ની કલમ-૧૦૭ (૩) હેઠળ વચગાળાના હુકમને બહાલી આપતા ધી ધામણીયા ગૃપ સેવા સહકારી મંડળી લિ., મું. ધામણીયા, તા. ધનસુરા, જિ. સાબરકાંઠાને ફડચામાં લઈ જવાનો અંતિમ આદેશ કરવામાં આવે છે. અને ગુજરાત સહકારી મંડળીઓના અધિનિયમ-૧૯૬૧ ની કલમ-૧૦૮ અન્વયે આ અંગે નિમાયેલ ફડચા અધિકારી સહકારી અધિકારી (ફડચા) હિંમતનગરે ફડચાની કામગીરી આ ફડચાના અંતિમ આદેશની તારીખથી ત્રણ વર્ષની મુદતમાં પુર્ણ કરવાની રહેશે.

હિંમતનગર, તારીખ ૨૫મી ઓકટોબર, ૨૦૦૪.

વંચાણે લીધા :

(૧) ગુજરાત સહકારી મંડળીઓના અધિનિયમ-૧૯૬૧ ની કલમ-૧૦૭ અને ૧૦૮ ની જોગવાઈઓ.

(૨) સરકારશ્રીના કૃષિ અને સહકાર વિભાગના ઠરાવ ક્રમાંક : જીએચકેએચ-૧૬-૨૦૦૩-એનએસબી-૧૨-૨૦૦૨-૩૦૧૧-ચ, તારીખ ૧૭મી એપ્રિલ, ૨૦૦૪.

(૩) અત્રેની કચેરીના તારીખ ૨૧મી જુન, ૨૦૦૪ ની કારણદર્શક નોટીસ પત્ર ક્રમાંક : ફડચ/૦૧/ગ/૬૭૩/૨૦૦૪.

(૪) ફડચાના વચગાળાના હુકમ ક્રમાંક : ફડચ/૦૧/ગ/૯૨૫/૨૦૦૪, તારીખ ૩જી ઓગસ્ટ, ૨૦૦૪.

(૫) કચેરીના તારીખ ૨૧મી ઓગસ્ટ, ૨૦૦૪ ના પત્ર ક્રમાંક : ફડચ/૦૧/ગ/૧૦૧૪/૨૦૦૪.

ફડચાનો અંતિમ આદેશ

ક્રમાંક : ફડચ/ફ/૧૫૯૮૫/૦૧/ગ/૧૧૩૫/૨૦૦૪.– ધી ધનસુરા ગૃપ તેલીબીયા ઉત્પાદક સહકારી મંડળી લિ., મું. ધનસુરા, તા. ધનસુરા, જિ. સાબરકાંઠાએ નોંધણી ક્રમાંક : સે. નં. ૨૬૬૫૬, તારીખ ૧૫મી ફેબ્રુઆરી, ૧૯૮૯ થી નોંધાયેલ સહકારી મંડળી છે. ગુજરાત સહકારી મંડળીઓના અધિનિયમ-૧૯૬૧ ની કલમ-૧૦૭ (૧) (એ) (સી) (૨) અન્વયે આમુખ-૪ માં જણાવેલ વચગાળાના હુકમથી આ મંડળીને ફડચામાં લઈ જઈ સદર વચગાળાના ફડચાના હુકમ સામે વાંધા સુચનો રજુ કરવા માટે એક માસની તક આપવામાં આવેલ હતી. રૂબરૂ રજુઆત કરવા માટે પણ તારીખ ૧૬મી સપ્ટેમ્બર, ૨૦૦૪ ના રોજ તક આપવામાં આવેલ હતી. સદર હુકમ બજવણી માટે સંસ્થાને મોકલતાં હુકમનું કવર 'કલોઝડ' ના શેરા સાથે પરત આવેલ છે. જો કે મંડળીએ કારણદર્શક નોટીસના અનુસંધાને સંસ્થાની કાર્યવાહી બંધ હોવાનું સ્વીકારેલ છે. જેથી આમુખ-૪ માં જણાવેલ ગુજરાત સહકારી મંડળીઓના અધિનિયમ-૧૯૬૧ ની કલમ-૧૦૭ (૩) હેઠળ વચગાળાના હુકમને બહાલી આપતા ધી ધનસુરા ગૃપ તેલીબીયા ઉત્પાદક સહકારી મંડળી લિ., મું. ધનસુરા, તા. ધનસુરા, જિ. સાબરકાંઠાને ફડચામાં લઈ જવાનો અંતિમ આદેશ કરવામાં આવે છે. અને ગુજરાત સહકારી મંડળીઓના અધિનિયમ-૧૯૬૧ ની કલમ-૧૦૮ અન્વયે આ અંગે નિમાયેલ ફડચા અધિકારી સહકારી અધિકારી (ફડચા) હિંમતનગરે ફડચાની કામગીરી આ ફડચાના અંતિમ આદેશની તારીખથી ત્રણ વર્ષની મુદતમાં પુર્ણ કરવાની રહેશે.

હિંમતનગર, તારીખ ૨૫મી ઓકટોબર, ૨૦૦૪.

વંચાણે લીધા :

(૧) ગુજરાત સહકારી મંડળીઓના અધિનિયમ-૧૯૬૧ ની કલમ-૧૦૭ અને ૧૦૮ ની જોગવાઈઓ.

(૨) સરકારશ્રીના કૃષિ અને સહકાર વિભાગના ઠરાવ ક્રમાંક : જીએચકેએચ-૧૬-૨૦૦૩-એનએસબી-૧૨-૨૦૦૨-૩૦૧૧-ચ, તારીખ ૧૭મી એપ્રિલ, ૨૦૦૪.

(૩) અત્રેની કચેરીના તારીખ ૨૧મી જુન, ૨૦૦૪ ની કારણદર્શક નોટીસ પત્ર ક્રમાંક : ફડચ/૦૧/ગ/૬૭૯/૨૦૦૪.

(૪) ફડચાના વચગાળાના હુકમ ક્રમાંક : ફડચ/૦૧/ગ/૯૨૯/૨૦૦૪, તારીખ ૩જી ઓગસ્ટ, ૨૦૦૪.

(૫) કચેરીના તારીખ ૨૧મી ઓગસ્ટ, ૨૦૦૪ ના પત્ર ક્રમાંક : ફડચ/૦૧/ગ/૧૦૫/૨૦૦૪.

ફડચાનો અંતિમ આદેશ

ક્રમાંક : ફડચ/ફ/૧૫૯૮૬/૦૧/ગ/૧૧૩૬/૨૦૦૪.– ધી ઉંબોરા ગામની ખેતી માટે પાણી પુરું પાડનારી સહકારી મંડળી લી., મું. ઉંબોરા, પો. ટેબડા, તા. ખેડબ્રહમા, જિ. સાબરકાંઠાએ નોંધણી ક્રમાંક : ખે-૨૪૧૪, તારીખ ૧લી જાન્યુઆરી, ૧૯૮૧ થી નોંધાયેલ સહકારી મંડળી છે. ગુજરાત સહકારી મંડળીઓના અધિનિયમ-૧૯૬૧ ની કલમ-૧૦૭ (૧) (એ) (સી) (૨) અન્વયે આમુખ-૪ માં જણાવેલ વચગાળાના હુકમથી આ મંડળીને ફડચામાં લઇ જઇ સદર વચગાળાના ફડચાના હુકમ સામે વાંધા સુચનો રજુ કરવા માટે એક માસની તક આપવામાં આવેલ હતી. રૂબરૂ રજુઆત કરવા માટે પણ તારીખ ૧૬મી સપ્ટેમ્બર, ૨૦૦૪ ના રોજ તક આપવામાં આવેલ હતી. છતાં મંડળી તરફથી કોઇ રજુઆત કરવામાં આવેલ નથી. જેથી આમુખ-૪ માં જણાવેલ ગુજરાત સહકારી મંડળીઓના અધિનિયમ-૧૯૬૧ ની કલમ-૧૦૭ (૩) હેઠળ વચગાળાના હુકમને બહાલી આપતા ધી ઉંબોરા ગામની ખેતી માટે પાણી પુરું પાડનારી સહકારી મંડળી લી., મું. ઉંબોરા, પો. ટેબડા, તા. ખેડબ્રહમા, જિ. સાબરકાંઠાને ફડચામાં લઇ જવાનો અંતિમ આદેશ કરવામાં આવે છે. અને ગુજરાત સહકારી મંડળીઓના અધિનિયમ-૧૯૬૧ ની કલમ-૧૦૮ અન્વયે આ અંગે નિમાયેલ ફડચા અધિકારી સહકારી અધિકારી (ફડચા) હિંમતનગરે ફડચાની કામગીરી આ ફડચાના અંતિમ આદેશની તારીખથી ત્રણ વર્ષની મુદતમાં પુર્ણ કરવાની રહેશે.

હિંમતનગર, તારીખ ૨૫મી ઓકટોબર, ૨૦૦૪.

વંચાણે લીધા :

(૧) ગુજરાત સહકારી મંડળીઓના અધિનિયમ-૧૯૬૧ ની કલમ-૧૦૭ અને ૧૦૮ ની જોગવાઇઓ.

(૨) સરકારશ્રીના કૃષિ અને સહકાર વિભાગના ઠરાવ ક્રમાંક : જીએચકેએચ-૧૬-૨૦૦૩-એનએસબી-૧૨-૨૦૦૨-૩૦૧૧-ચ, તારીખ ૧૭મી એપ્રિલ, ૨૦૦૪.

(૩) અત્રેની કચેરીના તારીખ ૧લી જાન્યુઆરી, ૨૦૦૪ ની કારણદર્શક નોટીસ પત્ર ક્રમાંક : ફડચ/૦૧/ગ/૪/૨૦૦૪.

(૪) ફડચાના વચગાળાના હુકમ ક્રમાંક : ફડચ/૦૧/ગ/૮૫૯/૨૦૦૪, તારીખ ૧૪મી જુલાઇ, ૨૦૦૪.

ફડચાનો અંતિમ આદેશ

ક્રમાંક : ફડચ/ફ/૧૫૯૮૭/૦૧/ગ/૧૧૩૭/૨૦૦૪.– ધી ધનસુરા વિભાગીય સામુદાયિક ખેતી સહકારી મંડળી લી., મું. રાજનગર (સાંભેરી), તા. ધનસુરા, જિ. સાબરકાંઠાએ નોંધણી ક્રમાંક : ખે. ૫૫૭, તારીખ ૧લી જુલાઇ, ૧૯૭૬ થી નોંધાયેલ સહકારી મંડળી છે. ગુજરાત સહકારી મંડળીઓના અધિનિયમ-૧૯૬૧ ની કલમ-૧૦૭ (૧) (એ) (સી) (૨) અન્વયે આમુખ-૪ માં જણાવેલ વચગાળાના હુકમથી આ મંડળીને ફડચામાં લઇ જઇ સદર વચગાળાના ફડચાના હુકમ સામે વાંધા સુચનો રજુ કરવા માટે એક માસની તક આપવામાં આવેલ હતી. રૂબરૂ રજુઆત કરવા માટે પણ તારીખ ૧૬મી ઓગસ્ટ, ૨૦૦૪ ના રોજ તક આપવામાં આવેલ હતી. છતાં મંડળી તરફથી કોઇ રજુઆત કરવામાં આવેલ નથી. જેથી આમુખ-૪ માં જણાવેલ ગુજરાત સહકારી મંડળીઓના અધિનિયમ-૧૯૬૧ ની કલમ-૧૦૭ (૩) હેઠળ વચગાળાના હુકમને બહાલી આપતા ધી ધનસુરા વિભાગીય સામુદાયિક ખેતી સહકારી મંડળી લી., મું. રાજનગર (સાંભેરી), તા. ધનસુરા, જિ. સાબરકાંઠાને ફડચામાં લઇ જવાનો અંતિમ આદેશ કરવામાં આવે છે. અને ગુજરાત સહકારી મંડળીઓના અધિનિયમ-૧૯૬૧ ની કલમ-૧૦૮ અન્વયે આ અંગે નિમાયેલ ફડચા અધિકારી સહકારી અધિકારી (ફડચા) હિંમતનગરે ફડચાની કામગીરી આ ફડચાના અંતિમ આદેશની તારીખથી ત્રણ વર્ષની મુદતમાં પુર્ણ કરવાની રહેશે.

હિંમતનગર, તારીખ ૨૫મી ઓકટોબર, ૨૦૦૪.

વંચાણે લીધા :

(૧) ગુજરાત સહકારી મંડળીઓના અધિનિયમ-૧૯૬૧ ની કલમ-૧૦૭ અને ૧૦૮ ની જોગવાઇઓ.

(૨) સરકારશ્રીના કૃષિ અને સહકાર વિભાગના ઠરાવ ક્રમાંક : જીએચકેએચ-૧૬-૨૦૦૩-એનએસબી-૧૨-૨૦૦૨-૩૦૧૧-ચ, તારીખ ૧૭મી એપ્રિલ, ૨૦૦૪.

(૩) અત્રેની કચેરીના તારીખ ૩૦મી ઓકટોબર, ૨૦૦૪ ની કારણદર્શક નોટીસ પત્ર ક્રમાંક : ફડચ/૦૧/ગ/૩૨૯૨/૨૦૦૪.

(૪) ફડચાના વચગાળાના હુકમ ક્રમાંક : ફડચ/૦૧/ગ/૬૩૬/૨૦૦૪, તારીખ ૮મી જુન, ૨૦૦૪.

ફડચાનો અંતિમ આદેશ

ક્રમાંક : ફડચ/ફ/૧૫૯૭૮/૦૧/ગ/૧૧૩૮/૨૦૦૪.– ધી દધાલીયા ગૃપ સેવા સહકારી મંડળી લી., મું. દધાલીયા, તા. મોડાસા, જિ. સાબરકાંઠાએ નોંધણી ક્રમાંક : ૨૩૩૦૨, તારીખ ૨૨મી ઓગસ્ટ, ૧૯૫૪ થી નોંધાયેલ સહકારી મંડળી છે. ગુજરાત સહકારી મંડળીઓના અધિનિયમ-૧૯૬૧ ની કલમ-૧૦૭(૧) અન્વયે આમુખ-૪ માં જણાવેલ વચગાળાના હુકમથી આ મંડળીને ફડચામાં લઇ જઇ સદર વચગાળાના ફડચાના હુકમ સામે વાંધા સુચનો રજુ કરવા માટે એક માસની તક આપવામાં આવેલ હતી. રૂબરૂ રજુઆત કરવા માટે પણ તારીખ ૮મી જુલાઇ, ૨૦૦૪ ના રોજ તક આપવામાં આવેલ હતી. છતાં મંડળી તરફથી કોઇ રજુઆત કરવામાં આવેલ નથી. પરંતુ મંડળીની તારીખની ૩૦મી જુન, ૨૦૦૪ ની વાર્ષિક સાધારણ સભાની બેઠકમાં તથા તારીખ ૧લી જુલાઇ, ૨૦૦૪ ની વ્યવસ્થાપક સમિતિની બેઠકમાં મંડળીની પરિસ્થિતિ દિન પ્રતિદિન કથળતી જતી હોવાથી

INDEX

ધિરાણ બંધ થયેલ હોવાથી અને ખોટ વધી જવાથી મંડળીને ફડચામાં લઇ જવા સર્વાનુમતે મંજુરી આપેલ છે. જેથી આમુખ-૪ માં જણાવેલ ગુજરાત સહકારી મંડળીઓના અધિનિયમ-૧૯૬૧ ની કલમ-૧૦૭ (૩) હેઠળ વચગાળાના હુકમને બહાલી આપતા ધી દધાલીયા ગૃપ સેવા સહકારી મંડળી લી., મું. દધાલીયા, તા. મોડાસા, જિ. સાબરકાંઠાને ફડચામાં લઇ જવાનો અંતિમ આદેશ કરવામાં આવે છે. અને ગુજરાત સહકારી મંડળીઓના અધિનિયમ-૧૯૬૧ ની કલમ-૧૦૮ અન્વયે આ અંગે નિમાયેલ ફડચા અધિકારીશ્રી ધી સાબરકાંઠા જિલ્લા મધ્યસ્થ સહકારી બેંક લી., હિંમતનગરે ફડચાની કામગીરી આ ફડચાના અંતિમ આદેશની તારીખથી ત્રણ વર્ષની મુદતમાં પુર્ણ કરવાની રહેશે.

હિંમતનગર, તારીખ ૨૫મી ઓકટોબર, ૨૦૦૪.

જે. જે. શાહ,
જિલ્લા રજીસ્ટ્રાર,
સહકારી મંડળીઓ, સાબરકાંઠા,
હિંમતનગર.

ક્રમાંક : ઉખસ/નધણ/સે-૩૪૭૯૬/ઝ/૬૧૮/સને ૨૦૦૪.—આથી જાહેર કરે છે કે ભીમપુરા દૂધ ઉત્પાદક સહકારી મંડળી લી., મર્યાદિત સ્થળ ભીમપુરા, તાલુકો સોનગઢ, જિલ્લો સુરત.

સને ૧૯૬૧નો ગુજરાત કાયદો (ગુજરાત સહકારી મંડળીઓનો ૧૯૬૧) ની કલમ-૯ અન્વયે આજરોજ નોંધવામાં આવી છે.

સુરત, તારીખ ૮મી ઓકટોબર, ૨૦૦૪.

ક્રમાંક : ઉખસ/નધણ/સા-૩૯૪૩/ઝ/૬૪૫/સને ૨૦૦૪.—આથી જાહેર કરે છે કે સેન્ટર પોઈન્ટ કોમ્પલેક્ષ કોમર્શીયલ કો. ઓ. સો. લી., મર્યાદિત સ્થળ મહિધરપુરા, તાલુકો સીટી, જિલ્લો સુરત.

સને ૧૯૬૧નો ગુજરાત કાયદો (ગુજરાત સહકારી મંડળીઓનો ૧૯૬૧) ની કલમ-૯ અન્વયે આજરોજ નોંધવામાં આવી છે.

સુરત, તારીખ ૧૯મી ઓકટોબર, ૨૦૦૪.

ક્રમાંક : ઉખસ/નધણ/સા-૩૯૪૪/ઝ/૬૪૬/સને૨૦૦૪.—આથી જાહેર કરે છે કે નમન કોમ્પલેક્ષ કોમર્શીયલ કો. ઓ. સોસાયટી લી., મર્યાદિત સ્થળ મહિધરપૂરા તાલુકો સીટી, જિલ્લો સુરત.

સને ૧૯૬૧નો ગુજરાત કાયદો (ગુજરાત સહકારી મંડળીઓનો ૧૯૬૧) ની કલમ-૯ અન્વયે આજરોજ નોંધવામાં આવી છે.

સુરત, તારીખ ૧૯મી ઓકટોબર, ૨૦૦૪.

ક્રમાંક : ઉખસ/નધણ/સા-૩૯૪૫/ઝ/૬૪૭/સને૨૦૦૪.—આથી જાહેર કરે છે કે ગોપાલ ચેમ્બર્સ કો. ઓ. હા. સર્વિસ સોસાયટી લી., મર્યાદિત સ્થળ સલાબતપુરા, તાલુકો સીટી, જિલ્લો સુરત.

સને ૧૯૬૧નો ગુજરાત કાયદો (ગુજરાત સહકારી મંડળીઓનો ૧૯૬૧) ની કલમ-૯ અન્વયે આજરોજ નોંધવામાં આવી છે.

સુરત, તારીખ ૧૯મી ઓકટોબર, ૨૦૦૪.

ક્રમાંક : ઉખસ/નધણ/સા-૩૯૪૬/ઝ/૬૪૮/સને ૨૦૦૪.—આથી જાહેર કરે છે કે ગીતાંજલી કો. ઓ. હાઉસિંગ સર્વિસ સોસાયટી લી., મર્યાદિત સ્થળ પાલ, તાલુકો સીટી, જિલ્લો સુરત.

સને ૧૯૬૧નો ગુજરાત કાયદો (ગુજરાત સહકારી મંડળીઓનો ૧૯૬૧) ની કલમ-૯ અન્વયે આજરોજ નોંધવામાં આવી છે.

સુરત, તારીખ ૧૯મી ઓકટોબર, ૨૦૦૪.

ક્રમાંક : ઉખસ/નધણ/ઘ-૨૧૧૬૩/ઝ/૬૫૪/સને ૨૦૦૪.—આથી જાહેર કરે છે કે આઈ શ્રી ખોડીયાર (સીંગણપોર) કો. ઓ. હા. સોસાયટી લી., મર્યાદિત સ્થળ સીંગણપોર, તાલુકો સીટી, જિલ્લો સુરત.

સને ૧૯૬૧નો ગુજરાત કાયદો (ગુજરાત સહકારી મંડળીઓનો ૧૯૬૧) ની કલમ-૯ અન્વયે આજરોજ નોંધવામાં આવી છે.

સુરત, તારીખ ૨૦મી ઓકટોબર, ૨૦૦૪.

ક્રમાંક : ઉખસ/નધણ/ઘ-૨૧૦૪૧/ઝ/૬૫૧/સને ૨૦૦૪.—આથી જાહેર કરે છે કે શાંતિવન કો. ઓ. હાઉસિંગ સોસાયટી લી., મર્યાદિત સ્થળ સીંગણપોર, તાલુકો સીટી, જિલ્લો સુરત.

સને ૧૯૬૧નો ગુજરાત કાયદો (ગુજરાત સહકારી મંડળીઓનો ૧૯૬૧) ની કલમ-૯ અન્વયે આજરોજ નોંધવામાં આવી છે.

સુરત, તારીખ ૨૦મી ઓકટોબર, ૨૦૦૪.

ક્રમાંક : ઉખસ/નધણ/ઘ-૨૧૦૪૨/ઝ/૬૫૨/સને ૨૦૦૪.—આથી જાહેર કરે છે કે સર્જન કો. ઓ. હાઉસિંગ સોસાયટી લી., મર્યાદિત સ્થળ કતારગામ, તાલુકો સીટી, જિલ્લો સુરત.

સને ૧૯૬૧નો ગુજરાત કાયદો (ગુજરાત સહકારી મંડળીઓનો ૧૯૬૧) ની કલમ-૯ અન્વયે આજરોજ નોંધવામાં આવી છે.

સુરત, તારીખ ૨૦મી ઓકટોબર, ૨૦૦૪.

ક્રમાંક : ઉખસ/નધણ/ઘ-૨૧૧૬૨/ઝ/૬૫૩/ સને ૨૦૦૪.—આથી જાહેર કરે છે કે સુભાષ પાર્ક કો. ઓ. હાઉસિંગ સોસાયટી લી., મર્યાદિત સ્થળ સરથાણા, તાલુકો કામરેજ, જિલ્લો સુરત.

સને ૧૯૬૧નો ગુજરાત કાયદો (ગુજરાત સહકારી મંડળીઓનો ૧૯૬૧) ની કલમ-૯ અન્વયે આજરોજ નોંધવામાં આવી છે.

સુરત, તારીખ ૨૦મી ઓકટોબર, ૨૦૦૪.

આર. આર. વઘાસિયા,
જિલ્લા રજીસ્ટ્રાર,
સહકારી મંડળીઓ, સુરત.

સરકારી મુદ્રણાલય, વડોદરા.

REGISTERED No. G-BA-14-E

©

सत्यमेव जयते

The Gujarat Government Gazette

[PUBLISHED BY AUTHORITY]

Vol. XLV] THURSDAY, NOVEMBER 18, 2004 / KARTIKA 27, 1926 [No. 47

Separate paging is given in each part of the Supplement to the Central Gazette and central section in order that it may be filed as a separate compilation

PART I

SUPPLEMENT TO THE CENTRAL GAZETTE AND CENTRAL SECTION

Part I, Part I-A, Part I-B and Part I-L

		Pages			Pages
Part-I	Government Notifications, Appointment, Promotion, Leave of Absence, Rules and Order (other than those published in Part I-A, IV-A, IV-B and IV-C) pertaining only to the Supplement to the Central Gazette.	1181-1198	Part I-B	Government Notifications, Published under Land Acquisition Act only.	689-707
Part I-A	Orders and Notifications, other than those published in Part IV-B, order the Bombay Local Boards, Village Panchayats, Municipal Boroughs, District Municipal Primary Education and Local Fund Audit Act, pertaining only to the Supplement to the Central Gazette.	47	Part I-L	Notifications and Orders, Awards, other than those published in Parts I, IV-A, IV-B and IV-C) under Central Industrial Disputes Act, and Gujarat Industrial Relations Act.	5469-

MISCELLANEOUS NOTIFICATIONS, APPOINTMENTS, ETC.

પોલીસ કમિશનર દ્વારા

જાહેરનામું

ક્રમાંક ગ/ઉપક/જ/૬૫૯/૧૫૪/૨૦૦૪.- હું કે. આર. કૌશિક, પોલીસ કમિશ્નર અમદાવાદ શહેર, મુંબઈ પોલીસ અધિનિયમ સને ૧૯૫૧ (બોમ્બે એક્ટ-૨૨ અ. નં. ૧૯૫૧) ની ક. ૩૩ ની પેટા કલમ (૧) (યુ) થી મને મળેલ સત્તાની રૂએ જાહેર જનતાના જાનમાલની તેમજ મિલકતોની સલામતી માટે નીચે મુજબનો હુકમ કરૂ છું.

પોલીસ કમિશ્નર અમદાવાદ શહેર વિસ્તારમાં આવેલ સાબરમતી વિસ્તારમાં ચેનપુર રોડ પાસે ઈન્ડિયન ઓઈલ કોર્પોરેશનનો ડેપો આવેલ છે. તે ડેપોની હદની ૬૦૦ (છસો) મીટરની હદમાં કોઈપણ વ્યક્તિ કોઈપણ પ્રકારના ફટાકડા ફોડી શકશે નહિ.

સદરહુ હુકમ તા. ૧-૧૧-૨૦૦૪ થી તા. ૩૦-૧૧-૨૦૦૪ સુધી અમલમાં રહેશે.

આજ રોજ તારીખ ૧લી ઓક્ટોબર, ૨૦૦૪ના મેં મારી સહી સિક્કા કરી આપેલ છે.

INDEX

જાહેરનામું

ક્રમાંક ગ/ઉપક/૧૫૫/૨૦૦૪.–હું કે. આર. કૌશિક પોલીસ કમિશ્નર અમદાવાદ શહેર બોમ્બે પોલીસ એક્ટની કલમ-૩૩ની પેટા કલમ (૧) (યુ) તથા ક્રિમીનલ પ્રોસીજર કોડની કલમ-૧૪૪ હેઠળ મને મળેલ સત્તાની રૂએ જાહેર જનતાનાં જાન તથા માલ મિલ્કત વિગેરેની સલામતી માટે નીચે મુજબનો હુકમ કરૂં છું.

૧. કોઈપણ ઈસમ જાહેર રસ્તા ઉપર તેમજ જાહેર રસ્તાની ૫૦ ફુટના અંદરના વિસ્તારમાં તથા શાંત વિસ્તારોમાં અવાજ કરતાં દારૂખાનું ફોડી શકશે નહિ તથા ફેંકી શકાય તેવા કોઈપણ નામે ઓળખાતા ફટાકડા ફોડી શકશે નહિ.

૨. પશુ પંખી ઉપર તથા મકાન ઉપર દારૂખાનું પડે તે રીતે ફેંકી શકાશે નહીં તથા કોઈપણ વ્યક્તિના જાનમાલને નુકશાન થાય તે રીતે દારૂખાનું ફોડી શકાશે નહીં.

૩. બોમ્બ ખોલીને તેનો પાવડર કાઢી છરાઓ તથા લોખંડના વ્હોર સાથે ભેળવી ઉપયોગ કરશે નહીં.

૪. કોઈપણ વ્યક્તિ રાત્રીના કલાક ૧૦-૦૦ થી સવારના કલાક ૬-૦૦ સુધી દારૂખાનું ફોડી શકશે નહીં.

આ જાહેરનામાનો ભંગ કરનાર વિરૂદ્ધ બોમ્બે પોલીસ એક્ટ કલમ-૧૩૧ તથા ભારતીય ફોજદારી ધારાની કલમ-૧૮૮ હેઠળ પગલાં ભરવામાં આવશે.

આ જાહેરનામાનો અમલ તારીખ ૧-૧૧-૨૦૦૪ થી તારીખ ૩૦-૧૧-૨૦૦૪ સુધી અમલમાં રહેશે.

આજરોજ તારીખ ૧લી નવેમ્બર, ૨૦૦૪ના રોજ મારી સહી તથા સિક્કો કરી આપેલ છે.

વંચાણે લીધા :- જાહેરનામા ક્રમાંક ગ/ઉપક/૧૩૨/૨૦૦૪, તા. ૧૮-૧૨-૦૩.
જાહેરનામા ક્રમાંક ગ/ઉપક/૧૩૫/૨૦૦૪, તા. ૨૫-૨-૦૪.
જાહેરનામા ક્રમાંક ગ/ઉપક/૧૩૯/૨૦૦૪, તા. ૫-૩-૦૪.
જાહેરનામા ક્રમાંક ગ/ઉપક/૧૪૩/૨૦૦૪, તા. ૨૧-૬-૦૪.

જાહેરનામું

ગુજરાત સરકાર દ્વારા અમદાવાદ શહેરમાં વધતા જતા પ્રદુષણને અટકાવવા તેમજ થતા અકસ્માતોને નિયંત્રિત કરવા સુપ્રિમ કોર્ટને આપેલ બાંહેધરીના અનુસંધાને લેવાયેલ પગલા પૈકી ભારે વાહનોને અમદાવાદ શહેરમાં પ્રવેશ કરવાના પ્રતિબંધ અંગે તા. ૨૧-૬-૨૦૦૪ના રોજ પ્રાયોગિક ધોરણે જાહેરનામું બહાર પાડવામાં આવેલ અને આ દરમિયાન લાગતા વળગતાઓ તરફથી અનુભવ આધારે સુચનો સ્વીકારેલ અને તે મુજબ આ જાહેરનામામાં તા. ૧-૧૦-૨૦૦૪ના રોજ વધુ એક માસ માટે પ્રાયોગિક ધોરણે અમલમાં મુકવામાં આવેલ.

મુંબઈ પોલિસ અધિનિયમ (સને ૧૯૫૧ના ૨૨માં) કલમ (૩૩) (બી) આધારે મળેલ સત્તાની રૂએ હું કે. આર. કૌશિક, પોલીસ કમિશ્નર, અમદાવાદ શહેર, અમદાવાદ શહેર વિસ્તારમાં રસ્તાઓ ઘણા સાંકડા છે. અને આ સાંકડા રસ્તાઓ ઉપર ભારે વાહનોનું આડેધડ પાર્કીંગ રસ્તાઓની બંને બાજુ પર થાય છે. જેના કારણે ટ્રાફિક પ્રવાહને ઘણી અડચણો ઉભી થાય છે. ટ્રાફિક નિયમન સરળ બનાવવા માટે તેમજ પ્રદુષણના કારણે જાહેર જનતાના સ્વાસ્થ્યને થઈ રહેલ અકલ્પનીય નુકસાન, અવાજના પ્રદુષણથી મોટી ઉમરના અથવા બિમાર વ્યક્તિઓ અને વિદ્યાર્થીઓને થતી અસહય હેરાનગતિને ધ્યાનમાં રાખી નીચે મુજબનો હુકમ કરૂં છું.

હુકમ

ક્રમાંક ગ/ઉપક/૧૫૬/૨૦૦૪.–અમદાવાદ શહેર પોલિસ કમિશ્નરની હકુમત વિસ્તારમાં તમામ પ્રકારના ભારે અને મધ્યમ વાહનો (મોટર વાહન અધિનિયમ ૧૯૮૮ હેઠળ નક્કી કરેલા વાહનોને) સવારે ક. ૯-૦૦ થી રાત્રીના ક. ૨૧-૦૦ સુધી અવરજવર કરી શકશે નહિ. તદુપરાંત સુભાષબ્રીજ સર્કલ, સાબરમતી આશ્રમ, ઈન્કમટેક્ષ સર્કલ, પાલડી, વાસણા, વિશાલા સર્કલ સુધી ભારે અને મધ્યમ પ્રકારની વાહનો સવારના ક. ૭-૦૦ થી રાત્રીના ક. ૨૨-૦૦ સુધી અવરજવર કરી શકશે નહિ.

પરંતુ આ ભારે અને મધ્યમ વાહનોને નીચે માર્ગો ઉપર ૨૪ કલાક માટે ઉપયોગ કરવાની છૂટછાટ આપવામાં આવે છે.

૧. જેતલપુર ઓક્ટ્રોય નાકાથી નારોલ, વિશાલા સર્કલ થઈ ડાબા હાથે સરખેજ તેમજ જમણા હાથે એ. પી. એમ. સી. માર્કેટ, સરખેજ ચાર રસ્તાથી સરખેજ, ગાંધીનગર હાઈવે.

૨. નારોલથી નરોડા પાટીયા, નાના ચીલોડા, ઈન્દીરાબ્રીજ.

૩. નારોલ સર્કલથી જુના ચંડોળા ઓક્ટ્રોય નાકા સુધી.

૪. નારોલ સર્કલથી ચંડોળા તળાવ, બહેરામપુરા ચોકી, જમાલપુર શાકમાર્કેટ તરફ જતા શાકભાજી વાહનો.

૫. નરોડા પાટીયાથી મેમ્કો ચાર રસ્તા, નરોડા ફ્રુટ માર્કેટ.

૬. સી. ટી. એમ. હાટકેશ્વર સર્કલ, અનુપમ સિનેમા, ખોખરાબ્રીજ, કાંકરીયા રેલવે યાર્ડ.

૭. દૂધના વાહનો અને પેટ્રોલ/ડિઝલના ટેન્કરો.

આ ઉપરાંત ભારે તથા મધ્યમ પ્રકારના ભાર વાહનોનાં સમય આધારિત નીચે જણાવેલ માર્ગોએ તેની સામે દર્શાવેલ સમયે અવરજવર કરવાની છૂટછાટ રહેશે.

૧. વિશાલા સર્કલથી વાસણા, હેમેન્દ્રચાર્ય સર્કલ, એન. આઈ. ડી., સરદારબ્રીજ, જમાલપુર માર્કેટ ક. ૧૨-૩૦ થી ક. ૧૬-૦૦.

૨. નરોડા પાટીયાથી મેમ્કો ડાબા હાથે હીરાવાડીથી જમણા હાથે અનિલ સ્ટાર્ચ મીલ, સંજયનગર છાપરા, નિર્મલપુરા ચાર રસ્તા, ચામુંડાબ્રીજ, અસારવા ચકલા, અસારવા બ્રીજ, ઈદગાહ સર્કલ તથા આજુબાજુના ઈન્ડસ્ટ્રીઝ મીલ વિસ્તાર (પ્રેમ દરવાજા સર્કલ સિવાય) તેમજ દરીયાપુર સર્કલ થઈ માધવપુરા માર્કેટ- ક. ૧૨-૩૦ થી ક. ૧૬-૦૦.

INDEX

૩. ચીમનભાઈ બ્રીજ થઈ સુભાષબ્રીજ સર્કલ થઈ શાહીબાગ થઈ માધવપુરા માર્કેટ ક. ૧૨-૩૦ થી ક. ૧૬-૦૦.

૪. નારોલ સર્કલથી ચંડોળા, શાહઆલમ ટોલનાકા, પુષ્કકુંજ સર્કલ, કાંકરીયા ચોકી, કાંકરીયા રેલવે યાર્ડ ક. ૧૨-૩૦ થી ક. ૧૬-૦૦.

પ. અનુપલ સર્કલથી રખિયાલ ચાર રસ્તા ડાબા હાથે બોમ્બે હાઉસીંગ પોલિસ લાઈન સર્કલ તેમજ રખિયાલથી અજીત મીલ ચાર રસ્તા થઈ સોનીની ચાલ સુધી તથા અજીત મીલથી નાગરવેલ હનુમાન સુધી ક. ૧૨-૩૦ થી ક. ૧૬-૦૦.

નોંધ :- ઉપરોક્ત માર્ગોમાં સંલગ્ન ઈન્ડસ્ટ્રીયલ વિસ્તારો તથા મીલોમાં જવાના રસ્તાનો ઉપયોગ થઈ શકશે.

૬. વાહનવ્યવહાર કચેરીના કામકાજ માટે વાસણા ટોલનાકાથી શિવરંજની ચાર રસ્તા, અંધજન ચાર રસ્તા, નારણપુરા એ. ઈ. સી. ચાર રસ્તા, અખબાર સર્કલ, ચીમનભાઈ બ્રીજ સર્કલ ક. ૧૦-૦૦ થી ક. ૧૮-૦૦.

૭. શહેર વિસ્તારમાંથી વાહન વ્યવહાર કચેરીએ જવા માંગતા વાહનો કાલુપુર સર્કલથી, દિલ્હી દરવાજા, શાહીબાગ, સુભાષબ્રીજ થઈ જઈ શકશે. ક. ૧૦-૦૦ થી ક. ૧૮-૦૦.

૮. સાબરમતીથી ચીમનભાઈ સર્કલ થઈ જેલ રોડ થઈ કન્ટેનર ડેપો સુધી ક. ૧૨-૩૦ થી ૧૭-૦૦.

૯. દિવાન બલ્લુભાઈ સ્કુલથી કાગડાપીઠ પો. સ્ટે. થઈ સારંગપુર મેઈનરોડથી સારંગપુર સર્કલ થઈ મેઘદુત હોટલ પાછળનો રસ્તો ક. ૧૨-૩૦ થી ક. ૧૬-૦૦

૧૦. કાંકરીયા પોલીસ ચોકીથી આબાદ ડેરી થઈ મહિપતરામ આશ્રમ તેમજ ભુતની આંબલી સુધી ક. ૧૨-૩૦ થી ક. ૧૬-૦૦.

ઉપરોક્ત છૂટછાટ દરમિયાન માર્ગો ઉપર કોઈપણ સંજોગોમાં ભારવાહન પાર્ક કરી શકાશે નહિ કે માલની ચઢઉતર કરાવી શકાશે નહિ. જે કરવામાં આવે તો જાહેરનામાનો ભંગ ગણાશે.

આ જાહેરનામુ ભારે અને મધ્યમ પ્રકારના ફક્ત માલવાહક વાહનો માટે જ છે.

આ હુકમ એસ. ટી. કોર્પોરેશન એ. એમ. ટી. એસ., ફાયર બ્રિગેડ એમ્બ્યુલન્સ તથા સરકારી વાહનોને જાહેર સેવાની કામગીરી દરમિયાન બંધનકર્તા રહેશે નહિ.

આ જાહેરનામાના આદેશનું ઉલ્લંઘન કરનાર ઈસમ મુંબઈ પોલીસ અધિનિયમ કલમ ૧૩૧ (બી) (૪) મુજબ શિક્ષાને પાત્ર થશે.

આ જાહેરનામાનો અમલ તારીખ ૧-૧૧-૦૪થી કરવાનો રહેશે.

આજરોજ તારીખ ૧લી નવેમ્બર, ૨૦૦૪ એ મેં મારી સહી તથા સિક્કો કરી આપેલ છે.

કે. આર. કૌશિક,
પોલીસ કમિશનર,
અમદાવાદ શહેર.

જાહેરનામું

ફોજદારી કાર્યરીત અધિનિયમ-૧૯૭૩ની કલમ-૧૪૪ અન્વયે કાઢેલ.

ક્રમાંક એસ.બી./જાહેરનામું/પ્રા. સિ./૪૦૪૭/૨૦૦૪.-કેટલાક પ્રાઈવેટ સિક્યુરીટી વાળાઓ જે ખાખી રંગનો પોલીસ જેવો યુનિફોર્મ ધારણ કરે છે. તેનાથી જાહેર જનતામાં પોલીસનો આભાસ થાય છે. પ્રાઈવેટ સિક્યુરીટી વાળાઓ કેટલીક વખત ખાખી યુનિફોર્મમાં નજીવો ફેરફાર કરે છે. આવા નજીવા ફેરફારથી આમ જનતાની દ્રષ્ટિએ કોઈ ફેરફાર પડતો નથી. આવા નજીવા ફેરફાર સાથેના ખાખી યુનિફોર્મધારી પ્રાઈવેટ સિક્યુરીટી વાળાઓ પોલીસ જેવા લાગે છે. ખાસ કરીને પ્રજાનો અભણ વર્ગ તેમને પોલીસ તરીકે ગણે છે. આવા ખાખી યુનિફોર્મધારી માણસો પોલીસ જેવા ખાખી યુનિફોર્મનો દુર ઉપયોગ કરે તેવી શક્યતા રહે છે. જે જાહેર જનતાની સલામતી માટે જોખમકારક હોવાનું મારુ માનવું છે.

પ્રાઈવેટ સિક્યુરીટી વાળાઓ ખાખી યુનિફોર્મમાં હોવાથી ઘણી વખત તેઓનો ખાખી યુનિફોર્મ અવ્યવસ્થિત હોય છે. વાળ લાંબા રાખે છે. ચપ્પલ ધારણ કરે છે. અને પોતે યુનિફોર્મમાં પાન ચાવતા હોય છે. અને સીગારેટ, બીડી ફૂંકતા હોય છે. જે પોલીસ ખાતામાં શિસ્ત વિરૂધ્ધનું વર્તન હોય જેનાથી પોલીસની ઈમેજ ખરાબ થાય છે. અને આવા ખાખી યુનિફોર્મધારી પ્રાઈવેટ સિક્યુરીટી વાળાઓ આમ જનતાની નજરમાં પોલીસ જેવા લાગતા હોય જાહેર જનતામાં પોલીસની ખરાબ છાપ ઉત્પન્ન થાય છે. અને તેથી પોલીસની અસરકારકતા ઘટે છે.

ઉપરોક્ત હકિકત હોય પરિસ્થિતીનું તાત્કાલીક નિરાકરણ અનિવાર્ય બનેલ છે.

વાસ્તે હું સુધીર સિન્હા, પોલીસ કમિશ્નર, વડોદરા શહેર, ગુજરાત સરકારના ગૃહ વિભાગના તા. ૮-૧૧-૮૨ના નોટીફીકેશન નંબર જીજી/૪૨૨/સી.આર.સી./૧૦૮૨/૧૦૮૦/એમ. અન્વયે જે ફોજદારી કાર્યરીતી અધિનિયમ-૧૯૭૩ ની કલમ-૨૦ નીચેની પેટા કલમ (૧) નીચે બહાર પાડવામાં આવેલ છે. અને જેનું પુનરાવર્તન ગુજરાત સરકારના ગૃહ વિભાગના તા. ૭-૧-૧૯૮૯ થી બહાર પાડવામાં આવેલ સંકલીત જાહેરનામા નંબર જીજી/ફકઅ/૧૦૮૮/૬૭૫૦/મ. માં થયેલ છે. જેમાં જેમાં વડોદરા શહેરના પોલીસ કમિશનર શ્રી, નાયબ પોલીસ કમિશ્નર શ્રી અને સુપ્રિ. ઓફ પોલીસ (મદદનીશ પોલીસ કમિશ્નરશ્રીઓ) ને એકઝી. મેજી. તરીકે જાહેર કરવામાં આવેલ છે. તેમજ તેઓને ક્રિમીનલ પ્રોસીજર કોડની કલમ-૧૪૪ ના અધિકારનો ઉપયોગ કરવા ખાસ અધિકૃત કરવામાં આવેલ છે. તે અધિકારની રૂએ નીચે જણાવેલ વિસ્તારોમાં તા. ૧-૧૧-૨૦૦૪ ક. ૦૦-૦૦ થી તા. ૩૧-૧૨-૦૪, ક. ૨૪-૦૦ સુધી નીચેના કૃત્યો કરવા પર પ્રતિબંધ ફરમાવું છું.

પ્રતિબંધિત કૃત્યો અને વિસ્તાર

કોઈપણ ખાનગી સિક્યુરીટીના અધિકારી કે માણસોએ ખાખી કલરનો યુનિફોર્મ ધારણ કરવો નહી. આ હુકમનું અમલ વડોદરા શહેર પોલીસ કમિશ્નર વિસ્તારમાં કરવાના રહેશે.

આ હુકમનો ભંગ કરનાર અથવા ઉલ્લંઘન કરનાર ભારતના ફોજદારી અધિનિયમ-૧૮૬૦ ની કલમ-૧૮૮ હેઠળ શિક્ષાને પાત્ર થશે.

આજ તારીખ ૨૮મી ઓકટોબર, ૨૦૦૪ના રોજ મારી સહી અને સિક્કો કરી આપેલ છે.

જાહેરનામું

ફોજદારી કાર્યરીતી અધિનિયમ-૧૯૭૩ની કલમ-૧૪૪ અન્વયે કાઢેલ.

ક્રમાંક એસ. બી./જાહેરનામું/૪૧૦૭/૨૦૦૪.-દિપાવલીનો

તહેવાર તારીખ ૮-૧૧-૦૪ના રોજ શરૂ થશે તથા તારીખ ૨૬-૧૧-૦૪ના રોજ (દેવ દિવાળી) નો તહેવાર તેમજ ભગવાન શ્રી નરસીંહજીના તુલસી વિવાહ વરઘોડો વડોદરા શહેરમાં નીકળનાર છે.

આ તહેવારો દરમ્યાન જાહેરમાં દારૂખાના (ફટાકડા) દુકાનો ઉપર વેચાણ થતું હોય છે. તેમજ દારૂખાનું (ફટાકડા) ફોડી શહેરીજનો આનંદ ઉલ્લાસથી આ તહેવારની ઉજવણી કરતા હોય છે. પરંતુ પ્રજાજનોની જાહેર સલામતી અને જાહેર આરોગ્ય જોખમાય નહી તે અત્યંત જરૂરી છે ભૂતકાળમાં દારૂખાનું (ફટાકડા) ફુટવાને કારણે ગંભીર પ્રકારના અકસ્માતો થયેલાના તથા જાનહાની થયેલાના અનેક દાખલા મોજૂદ છે. આવા બનતા બનાવો અટકાવી શકાય તે માટે તેમજ જાહેર સલામતી અને જાહેર આરોગ્યની જાળવણી સારૂ ચોક્કસ નિર્દિષ્ટ કરેલા વિસ્તારમાં દારૂખાનું (ફટાકડા) નહી ફોડવા માટે પ્રતિબંધ મુકવો જરૂરી જણાય છે.

વાસ્તે હું સુધીર સિન્હા, પોલીસ કમિશ્નર, વડોદરા શહેર, ગુજરાત સરકારના ગૃહ વિભાગના તા. ૮-૧૧-૮૨ના નોટીફીકેશન નંબર જીજી/૪૨૨/સી.આર.સી./૧૦૮૨/૧૦૮૦/એમ. અન્વયે જે ફોજદારી કાર્યરીતી અધિનિયમ-૧૯૭૩ની કલમ ૨૦ નીચેની પેટા કલમ-(૧) નીચે બહાર પાડવામાં આવેલ છે. અને જેનું પુનરાવર્તન ગુજરાત સરકારના ગૃહવિભાગના તા. ૭-૧-૧૯૮૯ થી બહાર પાડવામાં આવેલ સંકલીત જાહેરનામાં નંબર જીજી/૬/ફકઅ/૧૦૮૮/૬૭૫૦/મ. માં થયેલ છે. જેમાં વડોદરા શહેરના પોલીસ કમિશ્નરશ્રી, નાયબ પોલીસ કમિશ્નરશ્રી અને સુપ્રિ. ઓફ પોલીસ (મદદનીશ પોલીસ કમિશ્નરશ્રીઓ) ને એક્ઝી. મેજી. તરીકે જાહેર કરવામાં આવેલ છે. તેમજ તેઓને ક્રિમીનલ પ્રોસીજર કોડની કલમ-૧૪૪ ના અધિકારનો ઉપયોગ કરવા ખાસ અધિકૃત કરવામાં આવેલ છે. તે અધિકારની રૂએ નીચે જણાવેલ વિસ્તારમાં તારીખ ૫-૧૧-૨૦૦૪ કલાક ૦૦-૦૦ થી તા. ૨૮-૧૧-૨૦૦૪ કલાક ૨૪-૦૦ સુધી નીચેના કૃત્યો કરવા પર પ્રતિબંધ ફરમાવવામાં આવેલ છે.

પ્રતિબંધમાં મુકેલ કૃત્યો

(૧) પોલોગ્રાઉન્ડ તથા વડોદરા શહેરમાં વડોદરા મહાનગર પાલિકા દ્વારા જે જે જગ્યાઓએ ફટાકડા, દારૂખાનું વેચવાની દુકાનો નાખવા માટેની પરવાનગી આપેલ હોય તેવા વિસ્તારમાં અને તેની ચારે બાજુ ૧૦૦ મીટર વિસ્તારમાં ફટાકડા ફોડવા ઉપર;

(૨) જાહેર માર્ગો ઉપર વાહન વ્યવહાર ને અડચણ થાય અથવા તો દારૂખાનું ફોડવાથી રાહદારીઓને ઈજા કે નુકશાન પહોંચે તેવા વિસ્તારમાં ફટાકડા ફોડવા ઉપર;

(૩) કોઈ ધાર્મિક સ્થાનો નજીકના ૧૦૦ મીટર વિસ્તારમાં ફટાકડા ફોડવા ઉપર;

(૪) પેટ્રોલ જેવા અથવા સળગી ઉઠે તેવા પદાર્થોથી રસાયણીક કારખાનાઓ આવેલ હોય તેવા વિસ્તારના ૧૦૦ મીટર વિસ્તારમાં ફટાકડા ફોડવા ઉપર;

(૫) હોસ્પિટલ, શાળા, કોલેજ, શૈક્ષણિક કાર્યકરતી સંસ્થાઓની, સિનેમા, ગૃહો, નાટ્ય ગૃહો આસપાસ ના ૧૦૦ મીટર વિસ્તારમાં ફટાકડા ફોડવા ઉપર;

(૬) છાણી, જવાહરનગર પો. સ્ટેશન વિસ્તારમાં આવેલ ગુજરાત રીફાઈનરી નજીક આવેલ કરચીયા ગામ તથા આઈ. પી. સી. એલ. નજીક આવેલ ધનોરા ગામ અને જી. એસ. એફ. સી. કંપનીના કંપાઉન્ડ વોડની ૫૦૦ મીટર ઘેરાવામાં કોઈ પણ ઈસમે હવાઈ રોકેટ અથવા આકાશ તરફ ઉડે તેવા દારૂખાના કે ફટાકડા ફોડવા ઉપર;

(૭) સીટી પો. સ્ટેશન વિસ્તારમાં આવેલ હરણી એરપોર્ટની ફરતી ફેન્સીંગ/દિવાલ તારની વાડથી ૫૦૦ મીટરના ઘેરાવામાં કોઈ પણ ઈસમે હવાઈ રોકેટ જે આકાશ તરફ ઉડે તેવા ફટાકડા કે દારૂખાનું ફોડવા ઉપર.

ઉપરોક્ત નિદિષ્ટ કરવામાં આવેલ વિસ્તારોમાં કોઈપણ ઈસમે કોઈ પણ જાતનું દારૂખાનું ફોડવું નહી કે તેવું નિર્દેષણ કરવું નહી. આ હુકમનું ઉલ્લઘંન કરવા બદલ આઈ. પી. સી. કલમ-૧૮૮ નીચે બીન જામીનલાયક ફોજદારી ગુનો છે. જેથી જાહેરનામા હુકમનું ઉલ્લઘંન કોઈ પણ ઈસમો કરશે નહી.

અમલવારીના પીરિયડ

આ હુકમનું અમલ તારીખ ૫-૧૧-૦૪ થી તારીખ ૨૮-૧૧-૦૪ સુધી કરવાનો રહેશે.

હુકમ નિર્દેશ કરેલ વિસ્તારોમાં સહેલાઈથી દેખી શકાય તેવી જગ્યાએ તેમજ તેની નકલો જાહેરમાં ચોંટાડી અને રાબેતા મુજબ વર્તમાનપત્રો અને રાજ્યપત્રોમાં પ્રસિધ્ધ કરાવી પ્રસિધ્ધ કરવા સારૂ હું ફરમાવું છે.

આજ તારીખ ૨માહે નવેમ્બર, ૨૦૦૪ના રોજ મારી સહી અને સિક્કો કરી આપેલ છે.

સુધીર સિન્હા,
પોલીસ કમિશનર,
વડોદરા શહેર, વડોદરા.

જાહેરનામું

ક્રિમીનલ પ્રોસીજર કોડ, ૧૯૭૩ની કલમ-૧૪૪ અન્વયે.

ક્રમાંક : ઉ/ગપક/વિ.શા./એસબી./જાહેરનામુ/૩૦/૨૦૦૪–સુરત શહેરમાં વસ્ત્ર ઉદ્યોગ અને તેને અનુસંગિક ફેકટરીઓ તથા ટેક્ષટાઈલ માર્કેટો મોટા પ્રમાણમાં આવેલ છે. આ ટેક્ષટાઈલ માર્કેટોમાં પ્રોસેસ કરી ઉત્પાદન કરી તૈયાર તેમજ રો મટીરીયલ્સ મોકલનાર ફેકટરી/મીલોને લગતી ટેક્ષટાઈલ માર્કેટોમાં દુકાન ભાડે રાખી દુકાનમાં પેઢી ખોલી માલ ખરીદવા તથા વેચવાના વચનો હેઠળ માલ ખરીદી નાણા નહી ચૂકવી તેમજ ઘણા કિસ્સામાં એડવાન્સ નાણાં મેળવી માલ નહી પહોંચાડી વિગેરે પદ્ધતિઓ હેઠળ બદદાનતથી ઉચાપત/વિશ્વાસઘાત/ઠગાઈના ગુન્હા કરી પેઢીનુ ઉઠમણું કરી/બંધ કરી નાસી જવાના બનાવો બનેલ છે, અને આવા ઉચાપત, ઠગાઈ વિશ્વાસઘાતના બનાવોમાં વેપારીઓને રૂપિયાની મિલકત ગુમાવવાના પ્રસંગો પણ બને છે. તેમજ ફેકટરી/ટેક્ષટાઈલ માર્કેટો અને તેને સંલગ્ન પ્રવૃત્તિ કરતી ફેકટરીઓમાં રાખવામાં આવેલ નોકરોથી નોકર ચોકી અને ઠગાઈના બનાવ બનવા પામેલ છે. આ ટેક્ષટાઈલ માર્કેટોમાં વેપારીઓ પોતાની માલીકીની દુકાનો ભાડે આપતી વખતે ભાડે રાખનારના નામ, સરનામા, ઓળખ, ચકાસણી કર્યા વગર ભાડે આપતા હોય અને પુરી ખાત્રી કર્યા સિવાય માણસોને નોકર તરીકે રાખેતા હોય તેઓ ગુનો કરી નાસી જાય ત્યારે આવી વ્યક્તિઓને શોધવી તેની પુરી માહિતીને અભાવે મુશ્કેલ બને

INDEX

છે. આના કારણે લોકોની માલ મિલકતનું રક્ષણ થઈ શકતુ ન હોય વેપારીઓને નુકશાન ઉઠાવવું પડે છે.

ઉપરોક્ત પ્રમાણેની હાલમા વધતી જતી પ્રવૃત્તિને અટકાવવી લોકોના હિતમાં અનિવાર્ય જણાય છે.

જેથી હું વિનીતકુમાર ગુપ્તા, આઈ. પી.એસ. પોલીસ કમિશનર, સુરત શહેર, ગુજરાત સરકારના ગૃહ વિભાગના તા. ૮-૧૧-૧૯૮૨, ના નોટીફિકેશન નં. જીજી/સી.આર.સી./૧૦૮૨/૧૦૮૦/એમ, અને ગુજરાત સરકાર ગૃહ વિભાગના તા. ૭-૧-૧૯૮૯ થી બહાર પાડવામાં આવેલ સંકલિત જાહેરનામામાં જેનુ પુનરાવર્તન નં. જીજી/૧/૨કમ/૧૦૮૮/૧૭૫૦/મ. થી થયેલ છે. તે અન્વયે ફોજદારી કાર્યરીતી અધિનિયમ, ૧૯૭૩ની કલમ-૨૦ નીચેની પેટા કલમ-(૧) અન્વયે બહાર પાડવામાં આવેલ છે. જેથી સુરત શહેરના પોલીસ કમિશનરશ્રી, નાયબ પોલીસ કમિશનરશ્રી અને મદદનીશ પોલીસ કમિશનરશ્રીને એકઝીક્યુટીવ મેજીસ્ટ્રેટ તરીકે જાહેર કરવામાં આવેલ છે. તેમજ તેઓને ક્રિમીનલ પ્રોસીજર કોડની કલમ-૧૪૪ના અધિકારનો ઉપયોગ કરવા સારૂ ખાસ અધિકૃત કરવામાં આવેલ છે.

હુકમ

જેથી ઉપર જણાવ્યા મુજબ મને મળેલ સત્તાની રૂએ સુરત શહેર પોલીસ કમિશનર હકુમત હેઠળના તમામ વિસ્તારોમાં તા. ૩૧-૧૦-૦૪ના કલાક ૦૦-૦૦ થી તારીખ ૩૧-૧૨-૦૪ સુધી નીચેના કૃત્ય કરવા પર પ્રતિબંધ ફરમાવું છું.

(૧) ટેક્ષટાઈલ માર્કેટોમાં આવેલ દુકાનના માલિકોએ જ્યારે કોઈ ઈસમને દુકાન ભાડે આપે તે સમયે ભાડે રાખનાર ઈસમના પુરા નામ-સરનામા તેમજ ઓળખ ચિન્હો, ફોટોગ્રાફ ઉપરાંત ભાડે રાખનાર ઈસમને કોઈ અન્ય વેપારી કે સ્થાનિક રહીશ ઓળખે છે તે પરિચય સંદર્ભ રેકર્ડ આ સાથેના નિયત નમુનામાં નિભાવણી કરશે તે સિવાય દુકાન ભાડે આપી શકશે નહિ. અને આ રેકર્ડ પોલીસ જોવા માંગે ત્યારે બતાવવાનું રહેશે.

(૨) વસ્ત્ર ઉદ્યોગ અને સંબધિત ફેકટરી, મીલો, વિવિંગ કેન્દ્રો તેમજ માર્કેટમાં જ્યારે કોઈ નોકરને નોકરીએ રાખવામાં આવે ત્યારે [illegible] તેમજ તેના [illegible]

મેં આજ તારીખ ૩૦મી ઓક્ટોબર, ૨૦૦૪ના રોજ મારી સહી કરી સિક્કો મારેલ છે.

વિનીતકુમાર ગુપ્તા,
પોલીસ કમિશનર,
સુરત શહેર.

ઈન્ચાર્જ પોલીસ કમિશનર દ્વારા

જાહેરનામુ

મુંબઈ પોલીસ અધિનિયમ, સને ૧૯૫૧ની કલમ-૩૭ ની પેટા કલમ-(૧) હેઠળનું.

ક્રમાંક : ઉ/ગપક/વશી/એસ. બી./જાહેરનામું/૩૧/૨૦૦૪.—સુરત શહેરમાં શાંતિ અને સલામતી જાળવવા પગલાં લેવા જરૂરી જણાતું હોવાથી વાસ્તે હું ચિત્તુરી એસ. પ્રસાદ (આઈ. પી. એસ.) ઈન્ચાર્જ પોલીસ કમિશનર, સુરત શહેર મુંબઈ પોલીસ અધિનિયમ સને ૧૯૫૧ માંની કલમ-૩૭(૧) થી મને મળેલ સત્તાની રૂએ નીચે જણાવેલ વિસ્તારોમાં તા. ૨-૧૧-૨૦૦૪ કલાક ૦૦-૦૦ થી તા. ૩૦-૧૧-૨૦૦૪ કલાક ૨૪-૦૦ વાગ્યા સુધી નીચેના કૃત્યો ઉપર પ્રતિબંધ ફરમાવું છું.

(ક) શસ્ત્રો, દંડા, તલવાર, સોટી, લાકડી, ચપ્પુ, અથવા શારીરિક ઈજા પહોંચાડવામાં ઉપયોગી થઈ શકે તેવી બીજી કોઈ ચીજ વસ્તુઓ લઈ જવાની;

(ખ) કોઈપણ સ્ફોટક અથવા ક્ષયધર્મી પદાર્થ લઈ જવાની;

(ગ) પથ્થરો અથવા બીજા શસ્ત્રો ફેંકવાના અથવા નાંખવાનાં યંત્રો અથવા સાધનો લઈ જવાની, એકઠા કરવાની;

(ઘ) કોઈ સરઘસમાં જલતી અથવા પેટાવેલી મશાલ લઈ જવાની;

(ચ) વ્યક્તિઓ અથવા તેના શબ અથવા આકૃતિઓ અથવા પુતળા દેખાડવાની;

(છ) લોકોએ બુમો પાડવાની, ગીતો ગાવાની અથવા વાદ્ય વગાડવાની;

[illegible]) જે છટાદાર અથવા ભાષણ આપવાથી, ચાળા પાડવાથી, નકલ કરવાથી અથવા નિશાનીઓ, જાહેરખબરો અથવા બીજા પદાર્થ અથવા વસ્તુઓ તૈયાર કરવાની અથવા અધિકારીનાં અભિપ્રાય પ્રમાણે સુરૂચી અથવા નિતિનો ભંગ થતો હોય અથવા તેનાથી રાજ્ય ઉથલી પડવાનો સંભવ હોય તેવા છટાદાર ભાષણ આપવાથી અથવા ચાળા વિગેરે કરવાથી, ભાષણ આપવાથી અથવા નિશાની ચિન્હો તૈયાર કરવાની, દેખાડવાની અથવા તેનો ફેલાવો કરવાની.

[illegible]સ્તાર : સુરત શહેર પોલીસ કમિશનરેટની હકુમત હેઠળનો સમગ્ર વિસ્તાર.

INDEX

અપવાદ : આ હુકમ ખંડ (ક) નીચેની વ્યક્તિઓને લાગુ પડશે નહિ.

(૧) સરકારી નોકરીમાં અથવા કામગીરીમાં હોય તેમને ઉપરી અધિકારીએ આવું કોઈ હથિયાર લઈ જવાનું ફરમાવ્યું હોય તે વ્યક્તિઓને.

(૨) પોલીસ કમિશનર અથવા તેમણે અધિકૃત કરેલા કોઈપણ અધિકારીએ જેને અશકિતનાં કારણે લાઠી અથવા લાકડી સાથે રાખવાની પરવાનગી આપી હોય તે વ્યકિતઓને.

(૩) સીમ વિસ્તારોમાં ખેતર ઉપર જતાં ખેડૂતોને લાકડી એક સુરક્ષાનુ સાધનરૂપ હોય જેથી સીમ વિસ્તારોમાં / પરા વિસ્તારોમાં લાકડીને છુટછાટ આપવામાં આવે છે.

આ જાહેરનામાનો કોઈપણ ખંડનો ભંગ કે ઉલ્લંઘન કરનારને ઓછામાં ઓછી ચાર માસની અને વધુમાં વધુ (૧) એક વર્ષની સજા કે દંડની રકમને મુંબઈ પોલીસ અધિનિયમ, સને ૧૯૫૧ ની કલમ-૧૩૫ મુજબ શિક્ષાને પાત્ર થશે.

આજ રોજ તારીખ ૧લી નવેમ્બર, ૨૦૦૪નાં રોજ મારા સહી સિક્કો કરી આપેલ છે.

ચિત્તુરી એસ. પ્રસાદ,
ઈન્ચાર્જ પોલીસ કમિશનર,
સુરત શહેર.

અધિક જિલ્લા મેજિસ્ટ્રેટ દ્વારા

જાહેરનામું

સને ૧૯૫૧ના મુંબઈ પોલીસ કાયદાની કલમ-૩૭ (૧) મુજબનું.

ક્રમાંક ડીબીપીએ/જાહેરનામું/૧૧/વશી./ ૪૨૦૩૪.- આગામી નવેમ્બર-૨૦૦૪ ના માસમાં દિવાળીનો તહેવાર આવતા હોઈ તા. ૧૨મી નવેમ્બર, ૨૦૦૪ દિપાવલી તારીખ ૧૩મી નવેમ્બર, ૨૦૦૪ નુતન વર્ષ દિન તેમજ તારીખ ૧૫મી નવેમ્બર, ૨૦૦૪ ના રોજ રમજાન ઈદના તહેવાર આવતા હોઈ જિલ્લાની કાયદો અને વ્યવસ્થાની પરિસ્થિતિ જળવાઈ રહે તે માટે સમગ્ર બનાસકાંઠા જિલ્લામાં નીચે જણાવેલ કૃત્યોની મનાઈ કરવાનું મને જરૂરી લાગે છે.

કૃત્યો :-

(ક) શસ્ત્રો, દંડા, તલવાર, ભાલા, ધોકા, છરી, લાકડી, અથવા શારિરીક ઈજા પહોંચાડી શકાય તેવુ કંઈપણ સાધન સાથે લઈ જવું નહી;

(ખ) કોઈ ક્ષયકારી કે સ્ફોટક પદાર્થ સાથે લઈ જવો નહી;

(ગ) પથ્થરો અથવા ફેંકી શકાય તેવી બીજી કોઈ વસ્તુઓ અથવા તો વસ્તુઓ ફેંકવાના ધકેલવાના યંત્રો અથવા સાધનો સાથે લઈ જવા નહી, એકઠા કરવા નહી.

(ઘ) મનુષ્યો અથવા શબો અથવા પુતળા દેખાડવા નહી.

(ચ) અપમાન કરવાના અથવા જાહેર કરવાના ઈરાદાથી જાહેરમાં બિભત્સ સુત્રો પોકારવા નહી. અશ્લીલ ગીતો ગાવા નહી.

(છ) અલંકારીક ભાષણો કરવાથી, ચાળા પાડવાથી નકલ કરવાથી તથા છબીઓ બતાવવાથી અથવા તેનો ફેલાવો કરવાની રૂચી અથવા નીતિનો ભંગ થતો હોય તેવું કરવાનું નહી.

વાસ્તે હું એ. એસ. પટેલ, અધિક જિલ્લા મેજિસ્ટ્રેટ, બનાસકાંઠા-પાલનપુર મુંબઈ પોલીસ અધિનિયમ, ૧૯૫૧ (સને ૧૯૫૧ ના મુંબઈ ના ૨૨ માં) ની કલમ ૩૭(૧) અન્વયે મને મળેલ સત્તાની રૂએ સમગ્ર બનાસકાંઠા વિસ્તારમાં સદરહું કૃત્યો કરવાની મના કરુ છું.

આ હુકમ તારીખ ૧લી નવેમ્બર, ૨૦૦૪ થી તારીખ ૧૬મી નવેમ્બર, ૨૦૦૪ સુધી (બન્ને દિવસો સહીત) અમલમાં રહેશે.

આ હુકમ ખંડ (ક) નીચેની વ્યકિતઓને લાગુ પડશે નહિ.

૧ સરકારી નોકર કે કામ કરતી વ્યક્તિ કે જે તે ઉપરી અધિકારીએ એવું કંઈપણ હથીયાર લઈ જવાનું ફરમાવ્યુ હોય અથવા આવું કંઈ હથીયાર લઈ જવાની ફરજ હોય.

૨ જિલ્લા મેજિસ્ટ્રેટ અથવા અધિક જિલ્લા મેજિસ્ટ્રેટ અથવા જિલ્લા પોલીસ અધિકારીશ્રીઓ તેમણે અધિકૃત કરેલા કોઈપણ અધિકારીશ્રી જે તે શારિરીક અશક્તિના કારણે લાકડી અથવા લાઠી લઈ જવાની પરવાનગી આપી હોય તે વ્યક્તિઓ.

આજરોજ તારીખ ૨૯મી ઓક્ટોબર, ૨૦૦૪ના રોજ મારી સહી તથા કોર્ટના સીક્કો કર્યો.

એ. એસ. પટેલ,
અધિક જિલ્લા મેજીસ્ટ્રેટ બનાસકાંઠા,
પાલનપુર.

હુકમ

મુંબઈ પોલીસ અધિનિયમ, ૧૯૫૧ની કલમ-૩૭(૧) અન્વયે કાઢેલો.

નંબર ડીસીબી/એમએજી/બીપીએ/રજી નં.-૬૦/૨૦૦૪.- મુંબઈ પોલીસ અધિનિયમ, (સને ૧૯૫૧નાં ૨૨માં) અધિનિયમની કલમ-૩૭(૧) પ્રમાણે મને મળેલ સત્તાની રૂએ હું, **જે. સી. ચુડાસમા**, અધિક જિલ્લા મેજિસ્ટ્રેટ, વલસાડ દિવાળી, નુતનવર્ષ દિન, ભાઈબીજ તથા રમઝાન ઈદના તહેવારો ધ્યાને લેતા આ જિલ્લામાં જાહેર શાંતિ, કાયદો અને વ્યવસ્થાની પરિસ્થિતિ જાળવવા સારૂ જરૂરી જણાતાં ફરમાવું છું કે, વલસાડ જિલ્લાનાં સમગ્ર વિસ્તારમાં કોઈપણ સમય માટે નીચે જણાવેલ તારીખ ૩જી નવેમ્બર, ૨૦૦૪ થી તારીખ ૧૬મી નવેમ્બર, ૨૦૦૪ સુધીના સમય માટે કૃત્યો કરવા ઉપર પ્રતિબંધ ફરમાવું છું.

કૃત્યો :

(ક) શસ્ત્રો, દંડા, તલવાર, ભાલા, સોટા, બંદુક, ચપ્પુ, છરા, લાકડી અથવા શારીરિક હિંસા પહોંચાડવામાં ઉપયોગ થઈ શકે તેવી બીજી ચીજો લઈ જવાની મનાઈ,

(ખ) સ્ફોટક પદાર્થ લઈ જવાની.

(ગ) કોઈપણ સરઘસમાં જલતી અથવા પેટાવેલી મશાલ લઈ જવાની.

(ઘ) વ્યક્તિઓ અથવા તેના શબ અથવા આકૃતિઓ અથવા પૂતળા દેખાડવાની.

(ચ) અપમાન કરવાના ઈરાદાથી બિભત્સ સૂત્રો પોકારવાની, અશ્લિલ ગીતો ગાવાની અથવા ટોળામાં ફરવાની.

(છ) જેનાથી સુરૂચિ અથવા નીતિનો ભંગ થાય તેવું ભાષણ કરવાની તેવા હાવભાવ કરવાની તેવી ચેષ્ટા કરવાની તથા ચિત્રો, પત્રિકા, બોર્ડ અથવા બીજી કોઈપણ પદાર્થ અથવા વસ્તુ તૈયાર કરવા બતાવવા તથા ફેલાવો કરવાની.

આ હુકમ ખંડ (ક) નીચેની વ્યક્તિઓને લાગુ પડશે નહિ.

(૧) સરકારી નોકર કે કામ કરતી વ્યક્તિઓ કે જેના ઉપરી અધિકારીએ એવુ કોઈપણ હથિયાર લઈ જવાની ફરજ હોય.

(૨) જિલ્લા પોલીસ અધિકારીશ્રી, વલસાડે અથવા તેણે અધિકૃત કરેલ કોઈપણ પોલીસ અધિકારીએ જેને શારિરીક અશક્તિને કારણે લાઠી લઈ જવાની પરવાનગી આપી હોઈ તેવી વ્યક્તિ.

(૩) જિલ્લામાં મેજીસ્ટ્રેટશ્રી, આ અર્થે ખાસ અધિકૃત કરે તેવી બીજી વ્યક્તિએ આ જાહેરનામાના કોઈ ખંડનો ભંગ અથવા ઉલ્લંઘન કરનારને સને ૧૯૫૧ ના મુંબઈ પોલીસ અધિનિયમ (સને-૧૯૫૧ના ૨૨માં) ના કાયદાની કલમ-૧૩૫ (૧) મુજબ ઓછામાં ઓછી ચાર માસની અને વધુમાં વધુ એક વર્ષ સુધી કેદની સજા થશે.

આજરોજ તારીખ ૨જી નવેમ્બર, ૨૦૦૪ના રોજ મારી સહી કરી મુદ્રા કરી આપી છે.

હુકમ

મુંબઈ પોલીસ અધિનિયમ, ૧૯૫૧ની કલમ-૩૭(૩) અન્વયે.

નંબર ડીસીબી/એમએજી/બીપીએ/રજી.૬૧/૨૦૦૪.- મુંબઈ પોલીસ અધિનિયમ, ૧૯૫૧ (સને ૧૯૫૧નાં ૨૨માં) અધિનિયમની કલમ-૩૭(૩) પ્રમાણે મને મળેલ સત્તાની રૂએ હું, જે. સી. ચુડાસમા, અધિક જિલ્લા મેજિસ્ટ્રેટ, વલસાડ દિવાળી, નુતનવર્ષ દિન, ભાઈબીજ તથા રમઝાન ઈદના તહેવારો ધ્યાને લેતા આ જિલ્લામાં જાહેર શાંતિ, સલામતી જાળવવા સારું માણસોનું સરઘસ કાઢવાની તેમજ સભા ભરવાની મનાઈ ફરમાવવાની જરૂર જણાય છે.

વાસ્તે હું જે. સી. ચુડાસમા, અધિક જિલ્લા મેજિસ્ટ્રેટ, વલસાડ, મુંબઈ પોલીસ અધિનિયમ, ૧૯૫૧ (સને ૧૯૫૧નો ૨૨મો) ની કલમ-૩૭ ની પેટા-કલમ-૩ થી મને મળેલ સત્તાની રૂએ ફરમાવું છું કે, સક્ષમ અધિકારીની મંજુરી વિના વલસાડ જીલ્લામાં તારીખ ૩જી નવેમ્બર, ૨૦૦૪ થી તારીખ ૧૬મી નવેમ્બર, ૨૦૦૪ સુધી અનઅધિકૃત રીતે/ગેરકાયદેસર રીતે ચાર કરતાં વધુ માણસોની કોઈ સભા કરવી કે બોલાવવી નહી, સરઘસ કાઢવું નહી.

આ હુકમ લગ્નમાં વરઘોડા કે સ્મશાન યાત્રામાં કે એસ. ટી. બસમાં રેલ્વેમાં મુસાફરી કરવા માંગતા, મંદિર, મસ્જિદ, દેવળમાં પ્રાર્થના માટે જતી, અગર સક્ષમ અધિકારીશ્રીની લેખિત પરવાનગી મેળવનાર બોનાફાઈડ વ્યક્તિઓને લાગુ પડશે નહી.

આ હુકમનો ભંગ અથવા ઉલ્લંઘન કરનાર મુંબઈ પોલીસ અધિનિયમ, ૧૯૫૧ (સને ૧૯૫૧નો ૨૨મો) ની કલમ-૧૩૫(૩) મુજબ અથવા ભારતીય ફોજદારી અધિનિયમ, ૧૮૬૦ ની કલમ-૧૮૮ અનુસાર સજાને પાત્ર થશે.

આજરોજ તારીખ ૨જી નવેમ્બર, ૨૦૦૪ ના રોજ મારી સહી કરી મુદ્રા કરી છે.

જે. સી. ચુડાસમા,
અધિક જિલ્લા મેજિસ્ટ્રેટ,
વલસાડ.

જાહેરનામું

મુંબઈ પોલીસ અધિનિયમ, ૧૯૫૧ ની (૨૨માંની) કલમ-૩૭ (૪) મુજબ.

નંબર પીઓએલ/વશી/૨૬૨૦/૨૦૦૪.--મહેસાણા ડીસ્ટ્રીક્ટ સે. કો. ઓ. બેન્ક મહેસાણાની વ્યવસ્થાપક સમિતિની ચુંટણી તારીખ ૮મી નવેમ્બર, ૨૦૦૪થી તારીખ ૯મી નવેમ્બર, ૨૦૦૪ના રોજ યોજવાનું નક્કી થયેલ છે. જેથી હાલની પ્રવર્તમાન પરિસ્થિતિ નજરે આ ચુંટણી મુક્ત અને ન્યાયી વાતાવરણમાં નિષ્પક્ષ રીતે યોજાય તે માટે સાવચેતીનાં પગલાં લેવા યોગ્ય જણાય છે.

વાસ્તે, હું જી. સી. બ્રહ્મભટ્ટ, અધિક જીલ્લા મેજીસ્ટ્રેટ, મહેસાણા, મુંબઈ પોલીસ અધિનિયમ, ૧૯૫૧ (૨૨માંની) ની કલમ-૩૭ (૪) થી મને મળેલ સત્તાની રૂઈએ (૧) ટી. જે. હાઈસ્કૂલ, મહેસાણા અને (૨) પ્રાંન્ત કચેરી મહેસાણાની આજુબાજુમાં ૧૫૦ મીટરની ત્રિજ્યા વિસ્તારમાં તારીખ ૮મી નવેમ્બર, ૨૦૦૪થી તારીખ ૯મી નવેમ્બર, ૨૦૦૪ સુધીના દરરોજ સવારના ૮-૦૦ કલાક થી સાંજના ૫-૦૦ કલાક સુધી સાવચેતીનાં પગલાં રૂપે ચાર કે તેથી વધુ ઈસમોના એકઠા થવા ઉપર પ્રતિબંધ ફરમાવું છું.

આ હુકમનો ભંગ કરનાર અગર ઉલ્લંઘન કરનાર અથવા તેનું પાલન ન કરવામાં મદદગારી કરનાર શખ્સ મુંબઈ પોલીસ અધિનિયમ, ૧૯૫૧ની કલમ-૧૩ મુજબ શિક્ષાને પાત્ર થશે.

આજ તારીખ ૧લી નવેમ્બર, ૨૦૦૪ના રોજ મારી સહી કરી તથા કોર્ટનો સિક્કો કરી આપ્યો.

જી. સી. બ્રહ્મભટ્ટ,
અધિક જીલ્લા મેજિસ્ટ્રેટ,
મહેસાણા.

INDEX

હુકમ

મુંબઈ પોલીસ અધિનિયમ, ૧૯૫૧ની કલમ-૩૭(૩) અન્વયે.

ક્રમાંક ઉ/મકપ/પલસ/મજસ/વશી/૬૯૨૬ થી ૬૯૬૬/૨૦૦૪.- જિલ્લામાં દિવાળી, નૂતનવર્ષ ભાઈબીજ, રમઝાન ઈદ વિગેરે તહેવારોની ઉજવણી થનાર હોય, જિલ્લામાં કાયદો અને વ્યવસ્થા, જાહેર સુલેહ શાંતિ યોગ્ય રીતે જળવાય રહે તે માટે મુંબઈ પોલીસ અધિનિયમ, ૧૯૫૧ (સને ૧૯૫૧ના ૨૨માંની) કલમ-૩૭(૧) હેઠળનું જાહેરનામું બહાર પાડવું જરૂરી જણાય છે.

આથી હું સંજય કે. પટણી (જી.એ.એસ.) અધિક જિલ્લા મેજિસ્ટ્રેટ, પંચમહાલ ગોધરા, મુંબઈ પોલીસ અધિનિયમ, ૧૯૫૧ની કલમ-૩૭(૧) અન્વયે મળેલ સત્તાની રૂએ આથી ફરમાવું છું કે, સમગ્ર પંચમહાલ જિલ્લાની હદમાં તારીખ ૧લી નવેમ્બર, ૨૦૦૪ થી તારીખ ૩૦મી નવેમ્બર, ૨૦૦૪ સુધી (બંન્ને દિવસો સહીત) ;

(ક) શસ્ત્રો, દંડા, તલવાર, ધોકો, બંદુક, છરો, લાકડી કે લાઠી અથવા શારીરિક ઈજા પહોંચાડી શકાય તેવું બીજું કોઈપણ સાધન સાથે લઈ જવું નહી.

(ખ) કોઈપણ ક્ષયકારી પદાર્થ અથવા સ્ફોટક પદાર્થ લઈ જવો નહી.

(ગ) પથ્થર અથવા ફેંકી શકાય તેવી બીજી વસ્તુઓ અથવા વસ્તુઓ ફેંકવાની ધકેલવાના યંત્રો સાધનો લઈ જવા એકઠા કરવા નહી તથા તૈયાર કરવા નહી મનુષ્યો અથવા શબો અથવા આકૃતિઓ અથવા પુતળા દેખાડવા નહી તથા અપમાન કરવાના અથવા જાહેરમાં બિભત્સ સુત્રો પોકારવા નહી, અશ્લિલ ગીતો ગાવા નહી.

(ઘ) જેનાથી સુરૂચિ અથવા નિતીનો ભંગ થાય તેવું ભાષણ કરવું નહી તેવા હાવભાવ કરવા નહી તેવી ચેષ્ટા કરવી નહી, તથા તેવા પત્રકો, પ્લેકાર્ડ અથવા બીજા કોઈપણ પદાર્થ અથવા વસ્તુઓ તૈયાર કરવી નહી, બતાવવી નહી અથવા તેનો ફેલાવો કરવો નહી.

આ હુકમનો ખંડ (ક) નીચેની વ્યક્તિઓને લાગુ પડશે નહી.

(૧) સરકારી નોકર કે કામ કરતી કોઈ વ્યક્તિઓને જેના ઉપરી અધિકારીએ આવું કોઈ પણ હથીયાર લઈ જવાનું ફરમાવ્યું હોય અથવા આવું હથીયાર લઈ જવાની જેની ફરજ હોય, પોલીસ સબ-ઈન્સપેકટરશ્રી નીચેની પાયરીમાં ન હોય તેવા અધિકારીએ જેને શારીરિક અશક્તિના કારણે લાકડી, લાઠી લઈ જવાની પરવાનગી આપી હોય તે વ્યક્તિને.

આ હુકમનો ભંગ અથવા ઉલ્લંઘન કરનાર મુંબઈ પોલીસ અધિનિયમ, ૧૯૫૧ની કલમ-૧૩૫(૩) અને ભારતના ફોજદારી અધિનિયમની કલમ-૧૮૮ મુજબ સજા થશે.

આજ તારીખ ૧લી નવેમ્બર, ૨૦૦૪ ના રોજ મારી સહી તથા કચેરીનો સિક્કો કર્યો.

સંજય કે. પટણી,
અધિક જિલ્લા મેજિસ્ટ્રેટ,
પંચમહાલ, ગોધરા.

INDEX

જિલ્લા રજિસ્ટ્રાર દ્વારા

જા. નં. નધણ/૦૧/ખ-૩/૮૪૦/ઉ. ૧૨૨૧૮/૨૦૦૪.—આથી જાહેર કરે છે કે શ્રમયોગી મજુર અને કામગારોની સહકારી મંડળી લી. મર્યાદિત સ્થળ તેજલાવ, તાલુકો ચીખલી, જિલ્લો નવસારી. સને ૧૯૬૨નો ગુજરાત કાયદો (ગુજરાત સહકારી મંડળીઓનો કાયદો ૧૯૬૧)ની કલમ-૯ અન્વયે આજરોજ નોંધવામાં આવી છે.

નવસારી, તારીખ ૨૧મી ઓક્ટોબર, ૨૦૦૪.

સુનિલકુમાર,
જીલ્લા રજિસ્ટ્રાર,
સહકારી મંડળીઓ, નવસારી.

જા. નં. નધણ/સે. દૂ./૧૧૬૦/૦૧/ખ/૪૮૭/ સે. દૂ. ૩૩૩૩૫/ ૨૦૦૪.—આથી જાહેર કરે છે કે વાવલી (જેકોલી) દૂધ ઉત્પાદક સહકારી મંડળી લી. મર્યાદિત સ્થળ વાવલી, તાલુકો બાલાશિનોર, જિલ્લો ખેડા.

સને ૧૯૬૧નો ગુજરાત કાયદો (ગુજરાત સહકારી મંડળીઓનો કાયદો ૧૯૬૧)ની કલમ-૯ અન્વયે આજરોજ નોંધવામાં આવી છે.

નડીઆદ, તારીખ ૨૬મી ઓક્ટોબર, ૨૦૦૪.

જા. નં. નધણ/સે. દૂ./૧૧૬૧/૦૧/ખ/૪૮૮/ સે. દૂ. ૩૩૩૩૬/ ૨૦૦૪.—આથી જાહેર કરે છે કે ખડક વક્તાપુર દૂધ ઉત્પાદક સહકારી મંડળી લી. મર્યાદિત સ્થળ ખડક વક્તાપુર, તાલુકો વિરપુર, જિલ્લો ખેડા.

સને ૧૯૬૧નો ગુજરાત કાયદો (ગુજરાત સહકારી મંડળીઓનો કાયદો ૧૯૬૧)ની કલમ-૯ અન્વયે આજરોજ નોંધવામાં આવી છે.

નડીઆદ, તારીખ ૨૬મી ઓક્ટોબર, ૨૦૦૪.

વંચાણમાં લીધા :

આઈ. સી. ખોડીયાર કૃષિ પિયત સ. મં. લી. મુ. સાંખેજ તા. મહેમદાવાદને ફડચામાં લઇ જવાનો વચગાળાનો હુકમ.

ક્રમાંક : ફડચ/૦૧/ગ-૨/૪૪૭/૨૦૦૪, તા. ૨૪-૮-૨૦૦૪.

હુકમ

જા. નં. ઉખસ/કજ/ફડચા/ગ-૨/૫૭૦/૨૦૦૪.—આઈ. સી. ખોડીયાર કૃષિ પિયત સ. મં. લી., મુકામ સાંખેજ, તાલુકો મહેમદાવાદ, જિલ્લો ખેડાને શ્રી મદદનીશ જિલ્લા રજિસ્ટ્રાર, સહકારી મંડળીઓ જિલ્લા પં. નડીયાદની ઓફીસના નોંધ નંબર ૩૫૫૮, તા. ૪-૧૦-૧૯૯૭ થી નોંધવામાં આવી હતી. તે મંડળીને સને ૧૯૬૧ના ગુજરાત રાજ્ય સહકારી મંડળીઓના કાયદાની કલમ-૧૦૭ અન્વયે ફડચામાં લઈ જવાનો હુકમ કરવામાં આવે છે અને સદરહુ મંડળીના ફડચા અધિકારી તરીકે શ્રી સહકારી અધિકારી (ફડચા) સદર કચેરી ની સદર કાયદાની કલમ-૧૦૮ (૩) હેઠળ નીમણુંક કરવામાં આવે છે. અને તેમના મહેનતાણાની રકમ નિયમ મુજબ સહકારી તીજોરીમાં "૦૪૨૫ સહકાર" સદરે જમા કરાવવી ફડચાનું કામકાજ ત્રણ વર્ષમાં પુરૂં કરવું.

નડીયાદ, તારીખ ૨૭મી ઓકટોબર, ૨૦૦૪.

એચ. એન. દરજી,
જીલ્લા રજિસ્ટ્રાર,
સહકારી મંડળીઓ, નડીઆદ.

વંચાણમાં લીધા :-

(૧) ઓડિટર ગ્રેડ-૨, સ. મં., ખેરાલુના તા. ૨-૮-૦૪ના પત્ર ક્રમાંક : અષણ/૦૧/૧૮૭ થી મળેલ ખાસ વહીવટી અહેવાલ.

(૨) અત્રેની કચેરીના તા. ૧૯/૮/૦૪ ના પત્ર ક્રમાંક : ઉખસ/ફડચ/ ૦૧/ખ/૯૨૪/૦૪, થી પાઠવેલ મંડળીને કારણદર્શક નોટીસ.

(૩) ગુજરાત સહકારી મંડળીઓના અધિનિયમ-૧૯૬૧ અન્વયેની કલમ-૧૦૭ ની જોગવાઈઓ.

પ્રસ્તાવના

જા. ન. ઉખસ/ ફડચ/૦૧/ખ/૧૦૮૫/૨૦૦૪.- ધી ગુજરાત સહકારી મંડળીઓ અધિનિયમ-૧૯૬૧ અન્વયે શ્રી દૂધેશ્વરી ખેતી માટે પાણી પુરી પાડનારી સહકારી મંડળી લી., મુ. તા. સતલાસણા, જી. મહેસાણા એ નોંધણી નં. ૨૧૬૮, તા. ૩૦-૪-૭૯ થી નોંધાયેલ સહકારી સંસ્થા છે. (જેનો હવે પછી અહીંયા "મંડળી" તરીકે ઉલ્લેખ કરાયેલ છે.)

ઉપરોક્ત આમુખ-૧ માં જણાવ્યા મુજબ સદર મંડળીનું તા. ૧-૪-૦૩ થી તા. ૩૧-૩-૦૪ સુધીના સમયનું અન્વેષણ ઓડિટર, ગ્રેડ-૨ સ. મં., ખેરાલુને સુપ્રત થતાં, તેઓએ સદર મંડળીને ફડચામાં લઈ જઈ, નોંધણી રદ કરવા અંગેનો ખાસ અહેવાલ રજુ થતાં, તેઓના ખાસ અહેવાલ આધીન સદર મંડળીને અત્રેની કચેરીના પત્ર ક્રમાંક ઉખસ/ફડચ/૦૧/ખ/૯૨૪/૨૦૦૪, તા. ૧૯-૮-૦૪ થી કારણદર્શક નોટીસ પાઠવેલ હતી.

જેમાં મુદા નં. ૧ થી ૭ બાબતે મંડળીને રજુઆત કરવા સુનાવણી રાખવામાં આવેલ હતી. જેની બજવણી થયેલ છે. મંડળી તરફથી સુનાવણી તારીખે મંડળીના પ્રતિનિધિ હાજર રહેલ નથી.

આમ, મંડળીને રજુઆત કરવા અત્રેથી અત્રેથી પુરતી અને વ્યાજબી તકો પુરી પાડવા છતાં, મંડળી ધ્વારા કોઇ રજુઆત કરાયેલ નથી.

આમ ઉપરોક્ત તમામ બાબતોને જોતાં સદર મંડળીને નીચેના કારણોસર ફડચામાં લઇ જવી કાનૂની રીતે વ્યાજબી જણાય છે.

(૧) મંડળી દ્વારા છેલ્લા પાંચ વર્ષથી ઓડિટ મેંમાની દુરસ્તી કરી, દુરસ્તી રીપોર્ટ જે તે ઓડિટરશ્રીને મોકલી આપેલ નથી. જેથી સહકારી કાયદાની કલમ-૮૫ નો ભંગ કરેલ છે.

(૨) મંડળી છેલ્લા છ વર્ષથી સ્થગિત અવસ્થામાં છે.

INDEX

(૩) મંડળી તેના પેટાનિયમના ઉદ્દેશો મુજબ સિંચાઈ અંગેની કોઈ પ્રવૃત્તિ કરેલ નથી.

(૪) મંડળીનો છેલ્લા પાંચ વર્ષથી ઓડિટ ''ડ'' છે. અને ચાલુ ઓડિટ વર્ગ પણ ''ડ'' છે.

(૫) મંડળીની વ્ય. કમીટીની એકપણ બેઠક મળેલ નથી. જેથી પેટાનિયમનો ભંગ કરેલ છે.

(૬) મંડળીની સને ૨૦૦૨-૨૦૦૩ અને ૨૦૦૩-૨૦૦૪ ના વર્ષની વાર્ષિક સાધારણ સભા મળેલ નથી. જેથી સહકારી કાયદાની કલમ-૭૭ નો ભંગ કરેલ છે.

(૭) તા. ૧-૪-૦૩ થી છેવટ સુધીના હિસાબી પત્રકો, શેર ભંડોળ તેમજ ડેડસ્ટોકની યાદી રજુ કરવા જણાવવા છતાં, આજ તારીખ સુધી રજુ કરેલ નથી.

આમ, ઉપરોક્ત આમુખ તેમજ, પ્રસ્તાવનાને ધ્યાને વિગતો લેતાં, નીચે મુજબ ફડચાનો વચગાળાનો આદેશ કરવામાં આવે છે.

વચગાળાનો આદેશ

શ્રી દુધેશ્વરી ખેતી પાણી પુરી પાડનારી સહકારી મંડળી લી., મુ. તા. સતલાસણા, જી. મહેસાણાની સંસ્થા સહકારી કાયદાધીન રજીસ્ટર્ડ નં. ૨૧૬૮, તા. ૩૦-૪-૭૯ થી નોંધવામાં આવેલ. તેને સહકારી કાયદો સને ૧૯૬૧ ની કલમ ૧૦૭ (૧) ના ખંડ : ક, ગ, (૨) (૪) અન્વયે આથી ફડચામાં લઈ જવામાં આવે છે તથા સદરહુ કાયદાની કલમ-૧૦૮ (૧) અન્વયે ફડચા અધિકારી તરીકે સહકારી અધિકારી (ફડચો), મહેસાણાની નિમણુંક કરવામાં આવે છે.

નોંધ :- ઉપરોક્ત વચગાળાના હુકમ સામે મંડળીને કોઈ રજુઆત કે ખુલાસો કરવો હોય તો, સદર હુકમ નીકળ્યા તારીખથી એક માસની મુદતમાં આ કચેરીને મોકલી આપવાનું જણાવવામાં આવે છે.

મહેસાણા, તારીખ ૨૬મી ઓક્ટોબર, ૨૦૦૪.

વંચાણે લીધા :-

(૧) શ્રી સબ-ઓડિટર, સ. મં., કડીના પત્ર ક્રમાંક : અષણ/૦૧/૧૬૬/૦૪, તા. ૧૦-૮-૦૪ થી રજુ થયેલ વહીવટી ખાસ અહેવાલ.

(૨) અત્રેની કચેરીના પત્ર ક્રમાંક : ઉખસ/ફડચ/૦૧/ખ/૯૨૩/૦૪, તા. ૧૯-૮-૦૪ થી પાઠવેલ કારણદર્શક નોટીસ.

(૩) ગુજરાત સહકારી મંડળીઓના અધિનિયમ-૧૯૬૧ અન્વયેની કલમ-૧૦૭ ની જોગવાઈઓ.

પ્રસ્તાવના

જા. નં. ઉખસ/ ફડચ/૦૧/ખ/૧૦૮૬/૨૦૦૪.- ધી ગુજરાત સહકારી મંડળીઓના અધિનિયમ-૧૯૬૧ અન્વયે શ્રી ડાંગરવા તેલીબીયાં ઉત્પાદક સહકારી મંડળી લી., મુ. ડાંગરવા, તા. કડી, જી. મહેસાણા એ નોંધણી નં. ૨૨૨૬૪, તા. ૩૧-૫-૮૬ થી નોંધાયેલ સહકારી સંસ્થા છે. (જેનો હવે પછી ''મંડળી'' તરીકે ઉલ્લેખ કરાયેલ છે.)

ઉપરોક્ત આમુખ-૧ માં જણાવ્યા મુજબ સદર મંડળીનું તા. ૧-૪-૦૩ થી તા. ૩૧-૩-૦૪ સુધીના સમયનું અન્વેષણ સબ-ઓડિટર, સ. મં., કડીને સુપ્રત થતાં, તેઓ દ્વારા સદર મંડળીને ફડચામાં લઈ જઈ, નોંધણી રદ કરવા અંગેનો ખાસ અહેવાલ થતાં, તેઓના ખાસ અહેવાલ આધીન સદર મંડળીને અત્રેની કચેરીના પત્ર ક્રમાંક ઉખસ/ફડચ/૦૧/ખ/૯૨૩/૨૦૦૪, તા. ૧૯-૮-૦૪ થી કારણદર્શક નોટીસ પાઠવેલ હતી.

જેમાં મુદ્દા નં. ૧ થી ૧૦ બાબતે મંડળીને રજુઆત કરવા સુનાવણી રાખવામાં આવેલ હતી. જેની બજવણી થયેલ છે. મંડળી તરફથી સુનાવણી તારીખે મંડળીના પ્રતિનિધિ હાજર રહેલ નથી.

આમ, મંડળીને રજુઆત કરવા અત્રેથી વ્યાજબી તક પુરી પાડવા છતાં મંડળી ધ્વારા રજુઆત કરાયેલ નથી.

આમ, ઉપરોક્ત તમામ બાબતોને જોતાં સદર મંડળીને નીચેના કારણોસર ફડચામાં લઈ જવી કાનૂની રીતે વ્યાજબી જણાય છે.

(૧) મંડળીએ ગત ઓડિટ નોંધમાં જણાવેલ ખામીઓની દુરસ્તી કરેલ નથી કે, દુરસ્તી રીપોર્ટ પણ સંબંધિત ઓડિટરશ્રીને મોકલી આપેલ નથી. જેથી સહકારી કાયદાની કલમ-૮૫ નો ભંગ કરેલ છે.

(૨) મંડળીએ તેના પેટાનિયમ-૨ ના ઉદ્દેશો મુજબ સભ્યોના રાયડા પુલિંગ તથા બિયારણ, ખાતર, જંતુનાશક દવાઓ, ખાદ્યતેલ વિગેરેની ખરીદ વિતરણની કામગીરી કરવાની હોય છે. જે ઉદ્દેશો પૈકી, તપાસણી સમયમાં તા. ૩૧-૩-૦૩ સુધી ફક્ત તેલી વિતરણ તેમજ નહીવત હોઈ. બિયારણોની વિતરણની કામગીરી કરેલ છે. મંડળીનો મુખ્ય ઉદ્દેશ રાયડા પુલીંગનો છે. જે પ્રવૃત્તિ સંસ્થા છેલ્લા ચારેક વર્ષથી કરતી બંધ થયેલ છે. આમ, મંડળીનો મુખ્ય ઉદ્દેશ જળવાયેલ નથી. જેથી મંડળી છેલ્લા ચારેક વર્ષથી સ્થગિત અવસ્થામાં જ રહેલ છે, તેમ કહી શકાય.

(૩) મંડળીના અન્વેષણ સમયનો ઓડિટ વર્ગ-''ડ'' મળેલ છે.

(૪) મંડળીએ તપાસણી સમયમાં રૂા. ૬૯,૪૦૦/- શેર ભંડોળ જે તે સભ્યોને પરત ચુકવેલ છે. જે મંડળીના ભરપાઈ થયેલ શેર ભંડોળના આશરે ૫૪ ટકા જેટલું થાય છે. જેથી પેટાનિયમ-૧૦ નો પણ ભંગ કરેલ છે. આમ, સભ્યો તથા કાર્યવાહકોને મંડળી ચાલુ રાખવામાં રસ નથી. તે સ્પષ્ટ રીતે ફલિત થાય છે.

(૫) મંડળીમાં તા. ૩૧-૩-૦૪ ના અંતે ચો. ખોટ રૂા. ૩,૩૪૭.૪૪ ની રહેવા પામેલ છે. જે મંડળીના પ્રમાણમાં વધુ કહી શકાય.

(૬) મંડળીનું તા. ૩૧-૩-૦૪ ના રોજનું સરવૈયું વિગેરે ચકાસતાં આર્થિક સ્થિતિ એકંદરે સંતોષકારક જણાતી નથી.

(૭) મંડળીની વ્ય. કમીટીની મીટીંગો પેટાનિયમ-૩૨ મુજબ નિયમિત રીતે મળતી નથી.

INDEX

(૮) મંડળીમાં સરકારશ્રીની કોઈ લ્હેણું બાકી નથી.

(૯) મંડળીની પ્રવૃત્તિ તેમજ સંજોગો જોતાં, ભવિષ્યમાં પણ મંડળી ચાલુ થાય તેવા સંજોગો જણાતા નથી.

(૧૦) તા. ૧-૪-૦૪ થી છેવટ સુધીના હિસાબી પત્રકો, શેર ભંડોળ તેમજ ડેડસ્ટોકની યાદી રજુ કરવા જણાવવા છતાં, આજદિન સુધી રજુ કરેલ નથી.

આમ, ઉપરોક્ત આમુખ તેમજ, પ્રસ્તાવનાને ધ્યાને લેતાં, નીચે મુજબ ફડચાનો વચગાળાનો આદેશ કરવામાં આવે છે.

વચગાળાનો આદેશ

શ્રી ડાંગરવા તેલીબીયાં ઉત્પાદક સહકારી મંડળી લી., મુ. ડાંગરવા, તા. કડી, જી. મહેસાણાની સંસ્થા સહકારી કાયદાધીન રજીસ્ટર્ડ નં. ૨૨૨૬૪, તા. ૩૧-૫-૮૬ થી નોંધવામાં આવેલ. તેને સહકારી કાયદો સને ૧૯૬૧ ની કલમ ૧૦૭ (૧) ના ખંડ : ક, ગ, (૨) (૪) અન્વયે આથી ફડચામાં લઈ જવામાં આવે છે તથા સદરહુ કાયદાની કલમ-૧૦૮ (૧) અન્વયે ફડચા અધિકારી તરીકે સહકારી અધિકારી (ફડચો), મહેસાણાની નિમણુંક કરવામાં આવે છે.

નોંધ :- ઉપરોક્ત વચગાળાના હુકમ સામે મંડળીને કોઈ રજુઆત કે ખુલાસો કરવો હોય તો, સદર હુકમ નીકળ્યા તારીખથી એક માસની મુદતમાં આ કચેરીને મોકલી આપવાનું જણાવવામાં આવે છે.

મહેસાણા, તારીખ ૨૬મી ઓક્ટોબર, ૨૦૦૪.

વંચાણે લીધા :-

(૧) શ્રી સબ-ઓડિટર, સ. મં., વિજાપુરના પત્ર ક્રમાંક : અષણ/ખાસ અહે./૦૧/૧૫૪/૦૪, તા. ૧-૭-૦૪ થી રજુ થયેલ વહીવટી ખાસ અહેવાલ.

(૨) અત્રેની કચેરીના પત્ર ક્રમાંક : ઉખસ/ફડચ/૦૧/ખ/૯૨૫/૦૪, તા. ૧૯-૮-૦૪ થી પાઠવેલ કારણદર્શક નોટીસ.

(૩) ગુજરાત સહકારી મંડળીઓના અધિનિયમ-૧૯૬૧ અન્વયેની કલમ-૧૦૭ ની જોગવાઈઓ.

પ્રસ્તાવના

જા. ન. ઉખસ/ ફડચ/૦૧/ખ/૧૦૮૭/૨૦૦૪.- શ્રી ગુજરાત સહકારી મંડળીઓના અધિનિયમ-૧૯૬૧ અન્વયે શ્રી સોજા (હસ્ના) વૃક્ષ ઉત્પાદક સહકારી મંડળી લી., મુ. સોજા, તા. વિજાપુર, જી. મહેસાણા એ નોંધણી નં. ૩૦૭૨, તા. ૧-૫-૮૯ થી નોંધાયેલ સહકારી સંસ્થા છે. (જેનો હવે પછી અહીયા ''મંડળી'' તરીકે ઉલ્લેખ કરાયેલ છે.)

ઉપરોક્ત આમુખ-૧ માં જણાવ્યા મુજબ સદર મંડળીનું તા. ૧-૪-૦૩ થી તા. ૩૧-૩-૦૪ સુધીના સમયનું અન્વેષણ સબ-ઓડિટર, સ. મં., વિજાપુરને સુપ્રત થતાં, તેઓએ સદર મંડળીને ફડચામાં લઈ જઈ, નોંધણી રદ કરવા અંગેનો ખાસ અહેવાલ રજુ કરતા તેઓના ખાસ અહેવાલ આધીન સદર મંડળીને અત્રેની કચેરીના પત્ર ક્રમાંક ઉખસ/ફડચ/૦૧/ખ/૯૨૫/૨૦૦૪, તા. ૧૯-૮-૦૪ થી કારણદર્શક નોટીસ પાઠવેલ હતી.

જેમાં મુદ્દા નં. ૧ થી ૬ બાબતે મંડળીને રજુઆત કરવા સુનાવણી રાખવામાં આવેલ હતી. જેની બજવણી થયેલ છે. મંડળી તરફથી સુનાવણી તારીખે મંડળીના પ્રતિનિધિ હાજર રહેલ નથી.

આમ, મંડળીને રજુઆત કરવા અત્રેથી વ્યાજબી તક પુરી પાડવા છતાં મંડળી દ્વારા રજુઆત કરાયેલ નથી.

આમ, ઉપરોક્ત તમામ બાબતોને જોતાં સદર મંડળીને નીચેના કારણોસર ફડચામાં લઈ જવી કાનૂની રીતે વ્યાજબી જણાય છે.

(૧) મંડળી દ્વારા છેલ્લા બે ઓડિટની ઓડિટ નોંધમાં જણાવેલ ખામીઓની દફતરે વાસ્તવિક દુરસ્તી કરી, તેના દુરસ્તી રીપોર્ટ આજદિન સુધીમાં જે તે ઓડિટરશ્રીને મોકલી આપેલ નથી. જેથી સહકારી કાયદાની કલમ-૮૫નો ભંગ કરેલ છે. તેમજ, ઓડિટમાં કરવામાં આવેલ સુચનોનો અમલ કરવામાં પ્રમુખ/મંત્રી તથા વ્ય. કમીટી નિષ્ફળ નિવડેલ છે.

(૨) ઓડિટ સમય દરમ્યાન મંડળીમાં એકપણ વ્ય. કમીટીની મિટિંગ મળેલ નથી. જેથી મંડળીના નોંધાયેલ પેટાનિયમનો ભંગ કરેલ છે. જેથી ફલિત થાય છે કે, મંડળી ચલાવવામાં વ્ય. કમીટીને બિલકુલ રસ નથી.

(૩) મંડળીના છેલ્લા છ વર્ષથી ઓડિટ વર્ગ-''ડ'' છે.

(૪) મંડળીનો વહીવટ કાયદા-કાનૂન અને પેટાનિયમને સુસંગત રહીને ચલાવવામાં પ્રમુખ/મંત્રી તથા વ્ય. કમીટી નિષ્ફળ ગયેલ છે.

(૫) મંડળીના મુખ્ય ઉદ્દેશો મુજબની તમામ પ્રવૃત્તિ મંડળીના દ્વારા ઘણા સમયથી બિલકુલ કરવામાં આવતી નથી. અને મંડળી હાલમાં બિલુકલ સ્થગિત અવસ્થામાં છે.

(૬) તા. ૧-૪-૦૪ થી છેવટ સુધીના હિસાબી પત્રકો, શેર ભંડોળ તેમજ ડેડસ્ટોકની યાદી રજુ કરવા જણાવવા છતાં આજદિન સુધી રજુ કરેલ નથી.

આમ, ઉપરોક્ત આમુખ તેમજ પ્રસ્તાવનાને ધ્યાને લેતાં, નીચે મુજબ ફડચાનો વચગાળાનો આદેશ કરવામાં આવે છે.

વચગાળાનો આદેશ

શ્રી સોજા (હસ્તા) વૃક્ષ ઉત્પાદક સહકારી મંડળી લી., મુ. સોજા, તા. વિજાપુર, જી. મહેસાણાની સંસ્થા સહકારી કાયદાધીન રજીસ્ટર્ડ નં. ૩૦૭૨, તા. ૧-૫-૮૯ થી નોંધવામાં આવેલ છે તેને સહકારી કાયદો સને ૧૯૬૧ ની કલમ ૧૦૭ (૧) ના ખંડ : ક, ગ, (૨) (૪) અન્વયે આથી ફડચામાં લઈ જવામાં આવે છે તથા સદરહુ કાયદાની કલમ-૧૦૮ (૧) અન્વયે ફડચા અધિકારી તરીકે સહકારી અધિકારી (ફડચો), મહેસાણાની નિમણુંક કરવામાં આવે છે.

નોંધ :- ઉપરોક્ત વચગાળાના હુકમ સામે મંડળીને કોઈ રજુઆત કે ખુલાસો કરવો હોય તો, સદર હૂકમ નીકળ્યા તારીખથી એક માસની મુદતમાં આ કચેરીને મોકલી આપવાનું જણાવવામાં આવે છે.

મહેસાણા, તારીખ ૨૬મી ઓક્ટોબર, ૨૦૦૪.

વંચાણે લીધા :-

(૧) શ્રી સબ-ઓડિટર, સ. મં., વિસનગરના પત્ર ક્રમાંક : અષણ/૦૧-૯૭-૦૪, તા. ૧/૭/૦૪ થી રજુ થયેલ વહીવટી ખાસ અહેવાલ.

(૨) અત્રેની કચેરીના પત્ર ક્રમાંક : ઉખસ/ફડચ/૦૧/ખ/૯૨૬/૦૪, તા. ૧૯/૮/૦૪ થી પાઠવેલ કારણદર્શક નોટીસ.

(૩) ગુજરાત સહકારી મંડળીઓના અધિનિયમ-૧૯૬૧ અન્વયેની કલમ-૧૦૭ ની જોગવાઈઓ.

પ્રસ્તાવના

જા. ન. ઉખસ/ ફડચ/૦૧/ખ/૧૦૮૮/૨૦૦૪.- શ્રી ગુજરાત સહકારી મંડળીઓના અધિનિયમ-૧૯૬૧ અન્વયે શ્રી કાજીઅલીયાસણા પિયત સહકારી મંડળી લી., મુ. કાજીઅલીયાસણા, તા. વિસનગર, જી. મહેસાણા એ નોંધણી નં. ખે. ૪૨૭૫, તા. ૩૦-૩-૨૦૦૧ થી નોંધાયેલ સહકારી સંસ્થા છે. (જેનો હવે પછી ''મંડળી'' તરીકે ઉલ્લેખ કરાયેલ છે.)

ઉપરોક્ત આમુખ-૧ માં જણાવ્યા મુજબ સદર મંડળીનું તા. ૧-૪-૦૩ થી તા. ૩૧-૩-૦૪ સુધીના સમયનું અન્વેષણ સબ-ઓડિટર, સ. મં., વિસનગરને સુપ્રત થતાં, તેઓ દ્વારા સદર મંડળીને ફડચામાં લઈ જઈ, નોંધણી રદ કરવા અંગેનો ખાસ અહેવાલ થતાં, તેઓના ખાસ અહેવાલ આધીન સદર મંડળીને અત્રેની કચેરીના પત્ર ક્રમાંક ઉખસ/ફડચ/૦૧/ખ/૯૨૬/૨૦૦૪, તા. ૧૯-૮-૦૪ થી કારણદર્શક નોટીસ પાઠવેલ હતી.

જેમાં મુદા નં. ૧ થી ૧૦ બાબતે મંડળીને રજુઆત કરવા સુનાવણી રાખવામાં આવેલ હતી. જેની બજવણી થયેલ છે. મંડળી તરફથી સુનાવણી તારીખે મંડળીના પ્રતિનિધિ હાજર રહેલ નથી.

આમ, મંડળીને રજુઆત કરવા અત્રેથી વ્યાજબી તક પુરી પાડવા છતાં, મંડળી દ્વારા રજુઆત કરાયેલ નથી.

આમ, ઉપરોક્ત તમામ બાબતોને જોતાં સદર મંડળીને નીચેના કારણોસર ફડચામાં લઈ જવી કાનૂની રીતે વ્યાજબી જણાય છે.

(૧) મંડળી છેલ્લા ૩ વર્ષથી સ્થગિત અવસ્થામાં છે.

(૨) મંડળીનો વહીવટ પેટાનિયમ તથા સહકારી કાયદા પ્રમાણે હોદ્દેદારો ચલાવતા નથી.

(૩) મંડળીનો વહીવટી તેના ઉદેશો મુજબ ચલાવવામાં આવતો નથી ઉદેશો પૂર્ણ થયેલ નથી.

(૪) સંસ્થામાં વ્ય. કમીટીની મિટિંગ ભરવામાં આવતી નથી. તથા વા. સા. સભા પણ ભરવામાં આવતી નથી.

(૫) મંડળીની આર્થિક પરિસ્થિતિ ખૂબ નબળી છે. અને આર્થિક સ્થિતિ સુધરે તેમ નથી.

(૬) મંડળીના હોદ્દેદારો તથા સભાસદોને મંડળી ચલાવવામાં કોઈ રસ હોય તેમ જણાતું નથી.

(૭) મંડળીનું દફતર અવ્યસ્થિત, બિલકુલ અધુરૂ અને અપૂરતું જણાયેલ છે.

(૮) મંડળીએ છલ્લા ૩ વર્ષના ઓડિટ માની દુરસ્તી કરેલ નથી. જેથી સહકારી કાયદાની કલમ-૮૫ નો ભંગ કરેલ છે.

(૯) મંડળીના સભાસદો પ્રાઈવેટ દેણપ નહેર મંડળીમાં દાખલ થયેલ હોઈ, સદર મંડળીમાં સભાસદો તરીકે રહેવા તથા હોદ્દેદારો વહીવટ કરવા માગતા નથી.

(૧૦) તા. ૧-૪-૦૪ થી છેવટ સુધીના હિસાબી પત્રકો, શેર ભંડોળ તેમજ ડેડસ્ટોકની યાદી રજુ કરવા જણાવવા છતાં, આજદિન સુધી રજુ કરેલ નથી.

આમ, ઉપરોક્ત આમુખ તેમજ, પ્રસ્તાવનાને ધ્યાને લેતાં, નીચે મુજબ ફડચાનો વચગાળાનો આદેશ કરવામાં આવે છે.

વચગાળાનો આદેશ

શ્રી કાજીઅલીયાસણા પિયત સહકારી મંડળી લી., મુ. કાજીઅલીયાસણા, તા. વિસનગર, જી. મહેસાણાની સંસ્થા સહકારી કાયદાધીન રજીસ્ટર્ડ નં. ખે. ૪૨૭૫, તા. ૩૦-૩-૨૦૦૧ થી નોંધવામાં આવેલ. છે તેને સહકારી કાયદો સને ૧૯૬૧ ની કલમ ૧૦૭ (૧) ના ખંડ : ક, ગ, (૨) (૪) અન્વયે આથી ફડચામાં લઈ જવામાં આવે છે તથા સદરહુ કાયદાની કલમ-૧૦૮ (૧) અન્વયે ફડચા અધિકારી તરીકે સહકારી અધિકારી (ફડચો), મહેસાણાની નિમણુંક કરવામાં આવે છે.

નોંધ :- ઉપરોક્ત વચગાળાના હુકમ સામે મંડળીને કોઈ રજુઆત કે ખુલાસો કરવો હોય તો, સદર હુકમ નીકળ્યા તારીખથી એક માસની મુદતમાં આ કચેરીને મોકલી આપવાનું જણાવવામાં આવે છે.

મહેસાણા, તારીખ ૨૬મી ઓક્ટોબર, ૨૦૦૪.

વંચાણે લીધા :-

(૧) શ્રી સબ-ઓડિટર ગ્રેડ-૨,, સ. મં. (પ્રમાણિત-૨), મહેસાણાના તા. ૨-૮-૦૪ના પત્ર ક્રમાંક : અષણ/૦૧/૧૫૭થી અત્રે મળેલ ખાસ વહીવટી અહેવાલ.

(૨) અત્રેની કચેરીના તા. ૧૯-૮-૦૪ ના પત્ર ક્રમાંક : ઉખસ/ફડચ/૦૧/ખ/૯૨૭/૦૪, થી પાઠવેલ કારણદર્શક નોટીસ.

INDEX

(૩) ગુજરાત સહકારી મંડળીઓના અધિનિયમ-૧૯૬૧ અન્વયેની કલમ-૧૦૭ ની જોગવાઈઓ.

પ્રસ્તાવના

જા. ન. ઉખસ/ ફડચ/૦૧/ખ/૧૦૮૯/૨૦૦૪.- શ્રી ગુજરાત સહકારી મંડળીઓના અધિનિયમ-૧૯૬૧ અન્વયે શ્રી જય શિવકૃપા કો. ઓપ. હાઉસીંગ સોસાયટી લી., મુ. નાગલપુર, તા. જી. મહેસાણા એ નોંધણી નં. ઘ-૧૦૮૪૮, તા. ૧૪-૮-૮૪ થી નોંધાયેલ સહકારી સંસ્થા છે. (જેનો હવે પછી મંડળી તરીકે 'ઉલ્લેખ' કરાયેલ છે.)

ઉપરોક્ત આમુખ-૧ માં જણાવ્યા મુજબ સદર મંડળીનું તા. ૧-૭-૯૧ થી તા. ૩૧-૩-૦૪ સુધીના સમયનું અન્વેષણ ઓડિટર ગ્રેડ-૨, સ. મં. (પ્રમાણિત-૨), મહેસાણાને સુપ્રત થતાં, તેઓએ સદર મંડળીને ફડચામાં લઈ જઈ, નોંધણી રદ કરવા અંગેનો ખાસ અહેવાલ રજુ કરતા, તેઓના ખાસ અહેવાલ આધીન સદર મંડળીને અત્રેની કચેરીના પત્ર ક્રમાંક ઉખસ/ફડચ/૦૧/ખ/૯૨૭/૨૦૦૪, તા. ૧૯-૮-૦૪ થી કારણદર્શક નોટીસ પાઠવેલ હતી.

જેમાં મુદા નં. ૧ થી ૧૧ બાબતે મંડળીને રજુઆત કરવા સુનાવણી રાખવામાં આવેલ હતી. જેની બજવણી થયેલ છે. મંડળી તરફથી સુનાવણી તારીખે મંડળીના પ્રતિનિધિ હાજર રહેલ નથી.

આમ, મંડળીને રજુઆત કરવા અત્રેથી પુરતી અને વ્યાજબી તક પુરી પાડવા છતાં મંડળી ધ્વારા કોઈ રજુઆત કરાયેલ નથી.

આમ, ઉપરોક્ત તમામ બાબતોને જોતાં સદર મંડળીને નીચેના કારણોસર ફડચામાં લઈ જવી કાનૂની રીતે વ્યાજબી જણાય છે.

(૧) મંડળીને સને ૧૯૮૪ થી ઓડિટ નોંધની દુરસ્તી કરેલ નથી. જેથી સહકારી કાયદાની કલમ-૮૫ નો ભંગ કરેલ છે.

(૨) ઓડિટ સમયમાં સભાસદ રજીસ્ટર, શેર ખાતાવહી, શેર ટ્રાન્સફર રજીસ્ટર રજુ કરેલ નથી. જેથી ઓડિટનો આશય જળવાતો નથી.

(૩) ઓડિટ સમયમાં વાર્ષિક સાધારણ સભા ઠરાવબુક જોવા મળેલ નથી કે, એકપણ વા. સા. સભા ભરવામાં આવેલ નથી. જેથી સહકારી કાયદાની કલમ-૭૭ નો ભંગ કરેલ છે.

(૪) ઓડિટ સમયમાં વ્ય. કમીટી ઠરાવબુક જોવા મળેલ નથી કે, એકપણ વ્ય. કમિટિની બેઠક મળેલ નથી. જેથી પેટાનિયમ-૪૯ મુજબ ભંગ કરેલ છે.

(૫) ઓડિટ સમયમાં મંડળીના હિસાબી કામકાજ માટેના રજિસ્ટરો, સા. ખાતાવહી, જમા પાવતી બુકોનું સ્ટોક તથા વપરાશ રજીસ્ટર જોવા મળેલ નથી. તથા મંડળી ઓડિટ સમય દરમ્યાન બિલકુલ સ્થગિત રહેલ છે.

(૬) મંડળીએ ઓડિટ સમય અગાઉના વર્ષોમાં સભાસદોને પ્લોટ એલોટ કરેલ છે. સભાસદોએ જાતે જ મકાનો બનાવેલ છે. અને હાલમાં રહે છે. જેથી પેટાનિયમ મુજબના ઉદ્દેશો પરિપુર્ણ થયેલ છે.

(૭) તા. ૩૧-૩-૦૪ ના સરવૈયા મુજબ મંડળીમાં રૂા. ૬,૦૪૨.૫૫ ની ખો. ખોટ બોલે છે. જે ખોટ ઘટાડવા કોઈ જ પ્રયાસ હાથ ધરેલ નથી.

(૮) મંડળીની પ્રગતિ થાય તેવા કોઈ પ્રયાસો જણાતા નથી. તથા મંડળી અર્થક્ષમ યુનિટ બની શકે તેવા કોઈ સંજોગો જણાતા નથી. તેથી મંડળીને ચાલુ રાખવી હિતાવહ જણાતી નથી.

(૯) ઓડિટ સમયમાં મંડળીની બેંક પાસબુક જોવા રજુ કરેલ નથી.

(૧૦) મંડળીની રોકડ સિલક સંભાળતા કર્મચારીના જામીનખત લીધેલ નથી. તથા સિલકની સલામતી માટે વીમા પેકેજ પોલીસી મેળવેલ નથી.

(૧૧) તા. ૧-૪-૦૪ થી છેવટ સુધીના હિસાબી પત્રકો, શેર ભંડોળની યાદી રજુ કરવા જણાવવાં છતાં, આજ તારીખ સુધી રજુ કરેલ નથી.

આમ, ઉપરોક્ત આમુખ તેમજ, પ્રસ્તાવનાને ધ્યાને લેતાં, નીચે મુજબ ફડચાનો વચગાળાનો આદેશ કરવામાં આવે છે.

વચગાળાનો આદેશ

શ્રી જય શિવકૃપા કો. ઓપ. હાઉસીંગ સોસાયટી લી., નાગલપુર, તા. જી. મહેસાણાની સંસ્થા સહકારી કાયદાધીન રજીસ્ટર્ડ નં. ઘ-૧૦૮૪૮, તા. ૧૪-૮-૮૪ થી નોંધવામાં આવેલ. તેને સહકારી કાયદો સને ૧૯૬૧ ની કલમ ૧૦૭ (૧) ના ખંડ : ક, ગ, (૨) (૪) અન્વયે આથી ફડચામાં લઈ જવામાં આવે છે તથા સદરહુ કાયદાની કલમ-૧૦૮ (૧) અન્વયે ફડચા અધિકારી તરીકે સહકારી અધિકારી (ફડચો), મહેસાણાની નિમણુંક કરવામાં આવે છે.

નોંધ :- ઉપરોક્ત વચગાળાના હુકમ સામે મંડળીને કોઈ રજુઆત કે ખુલાસો કરવો હોય તો, સદર હુકમ નીકળ્યા તારીખથી એક માસની મુદતમાં આ કચેરીને મોકલી આપવાનું જણાવવામાં આવે છે.

મહેસાણા, તારીખ ૨૬મી ઓક્ટોબર, ૨૦૦૪.

વંચાણે લીધા :-

(૧) અત્રેની કચેરીના તા. ૨૨-૭-૦૪ના પત્ર ક્રમાંક ઉખસ/ફડચ/૦૧/ખ/૭૮૫/૦૪ થી ફડચાનો વચગાળાનો આદેશ.

(૨) ગુજરાત સહકારી મંડળી અધિનિયમ, ૧૯૬૧ની કલમ-૧૦૭ની જોગવાઈઓ.

હુકમ

જા.નં. ઉખસ/ફડચ/૧૬૦૧૧/ખ/૧૦૯૦/૨૦૦૪.—શ્રી પ્રતાપનગર કો.ઓપ. હાઉસીંગ સોસાયટી લી., મુ. તા. મહેસાણા, જી. મહેસાણાને અત્રેની કચેરીના આમુખ-૧ના તા. ૨૨-૭-૨૦૦૪ના હુકમ ક્રમાંક

INDEX

ઉખસ/ફડચ/૦૧/ખ/૭૮૫/૨૦૦૪ થી ફડચામાં લઈ જવાનો વચગાળાનો આદેશ આપવામાં આવેલ છે. જેને આથી ધી ગુજરાત સહકારી મંડળીઓ અધિનિયમ, ૧૯૬૧ની કલમ-૧૦૭ની જોગવાઈ હેઠળ મંડળીને ફડચામાં લઈ જવાનો અંતિમ આદેશ આપવામાં આવે છે અને આ અંગે નિમાયેલ ફડચા અધિકારીશ્રી, સહકારી અધિકારી (ફડચો) મહેસાણાએ ફડચાની કામગીરી આ આદેશની તારીખથી ૩ (ત્રણ) વર્ષમાં પૂર્ણ કરવાની રહેશે. તેમજ, ફડચા ફી નિયમ ધોરણે સરકારશ્રીમાં જમા કરાવવાની રહેશે.

મહેસાણા, તારીખ ૨૬મી ઓકટોબર, ૨૦૦૪.

એચ. એન. પટેલ,
જિલ્લા રજિસ્ટ્રાર,
સહકારી મંડળીઓ, મહેસાણા.

વંચાણે લીધા :-

(૧) ગુજરાત સહકારી મંડળી અધિનિયમ, ૧૯૬૧ની કલમ-૭૪ (ડી)ની જોગવાઈ.

(૨) કચેરીની ''ગ-૧'' શાખાની તા. ૨૫-૧૦-૨૦૦૪ની કાર્યાલય નોંધ.

પ્રસ્તાવના

જા.નં. વહટ/૦૧/ઘ-૧/૩૯૦/૨૦૦૪.—ધી વિઠ્ઠલનગર કો.ઓપ. હાઉસીંગ સોસાયટી લી., વડોદરા, એ સહકારી મંડળી અધિનિયમ, ૧૯૬૧ હેઠળ નોંધાયેલી સહકારી મંડળી છે. જેનો હવે પછી આ કામે ''મંડળી'' તરીકે ઉલ્લેખ કરવામાં આવેલ છે.

ઉકત મંડળીના વહીવટ બાબતે આમુખ(૨)ની કાર્યાલય નોંધથી નીચે જણાવેલ કારણોસર સહકારી કાયદાની કલમ-૭૪(ડી) અન્વયે કસ્ટોડીયનની નિમણુંક કરવા ભલામણ કરેલ છે.

સદર મંડળીમાં કુલ ૬૩ પ્લોટ અને ૬૩ સભાસદ હતા, ત્યારબાદ કેટલાક સભ્યોએ પોતાના પ્લોટના ભાગલા પાડી, એકથી વધુ સભાસદ બનાવેલ છે. આથી હાલમાં ૬૩ પ્લોટો અને ૯૫ સભાસદો છે. આમ, મંડળીમાં પ્લોટ કરતાં સભાસદોની સંખ્યા વધુ થયેલ છે અને મંડળીમાં બે ભાગલા પડી ગયેલ છે. જેમાં એક ભાગમાં મંડળીના મૂળ સભાસદો અને બીજા ભાગમાં નવા બનેલ સભ્યો છે. નવા સભાસદોને નાયબ સચિવશ્રી (અપીલ), ગુજરાત રાજ્યના ચુકાદા મુજબ માન્યતા મળેલ છે. સદર મંડળીની વાર્ષિક સાધારણ સભા તારીખ ૧૧-૮-૨૦૦૪ના રોજ બોલાવવામાં આવેલ, તેમાં કમીટીની રચના કરેલ. મંડળીનું તમામ દફતર અગાઉની કમીટી પાસે છે. સદર મીટીંગમાં નવા સભાસદો ગેરહાજર રહેલ છે અને તેઓએ પણ તે જ તારીખે અલગથી બોલાવેલ છે અને તેમાં અલાયદા ઠરાવો કરેલ છે અને જે મુજબ મંડળીનો બરોડા સેન્ટ્રલ કો.ઓપ. બેન્ક લી.માં જે એકાઉન્ટ છે તે તથા અન્ય એકાઉન્ટનું ઓપરેશન બંધ કરાવી દીધેલ છે. આમ, બેન્ક એકાઉન્ટ ઓપરેટ થતા ન હોવાથી મંડળીનો વહીવટ સ્થગીત થયેલ છે. આમ, મંડળીમાં ઉપરોક્ત વિગતે સમાંતરે બે કમીટીઓ બનેલ હોવાથી અને અંદરોઅંદરના આક્ષેપોને કારણે મંડળીમાં વિખવાદ ઉભો થયેલ છે. અને તેના કારણે મંડળીનું વાતાવરણ ડહોળાયેલ છે. અને મંડળીનો વિકાસ રૂંધાય તેવા સંજોગો ઉપસ્થિત થતાં, ઉપરોક્ત બંને કમીટીઓને ગેરકાયદેસર જાહેર કરી, મંડળીમાં ચૂંટણી કરી, નવીન કમીટીની રચના કરવા સારૂં ગુજરાત સહકારી અધિનિયમ, ૧૯૬૧ની કલમ-૭૪(ડી) અન્વયે કસ્ટોડીયનની નિમણુંક કરતો નીચે મુજબનો હુકમ કરવામાં આવે છે.

હુકમ

આથી હું, ડી.જી. દલાલ, જિલ્લા રજિસ્ટ્રાર, સહકારી મંડળીઓ, વડોદરા, ગુજરાત સહકારી મંડળી અધિનિયમ, ૧૯૬૧ની કલમ-૭૪ (ડી)ની જોગવાઈ અન્વયે મને મળેલ સત્તાની રૂએ વિઠ્ઠલનગર કો.ઓપ. હાઉસીંગ સોસાયટી લી., વડોદરામાં શ્રી કે. એમ. વ્યાસની ચાર્જ સંભાળ્યા તારીખથી કસ્ટોડીયન તરીકે એક વર્ષ માટે નીચેની શરતોને આધિન નિમણુંક કરૂં છું.

(૧) સદર મંડળીની કામગીરી અત્રેની કચેરીના નિયંત્રણ હેઠળ અને વખતો વખત આપવામાં આવે તેવી સુચનાઓને આધિન રહીને કરવાની રહેશે.

(૨) કસ્ટોડીયન દ્વારા કરવામાં આવેલ તમામ કાર્યો નવીન ચૂંટાયેલ કમીટીને બંધનકર્તા રહેશે.

(૩) કસ્ટોડીયને મંડળીનો વહીવટ કાયદા કાનુન અને પેટા-નિયમ મુજબ કરવાનો રહેશે.

(૪) મંડળીનો માસિક પ્રગતિ અહેવાલ નિયમિત રીતે મોકલવાનો રહેશે.

(૫) મંડળી અને સભાસદોના હિતમાં કામગીરી કરવાની રહેશે.

વડોદરા, તારીખ ૨૭મી ઓકટોબર, ૨૦૦૪.

ડી. જી. દલાલ,
જિલ્લા રજિસ્ટ્રાર,
સહકારી મંડળીઓ, વડોદરા.

સે. ક્રમાંક ઉખસ/નઘણ/મસમ/ખ-૨/૬૫૦/ઉ.-૧૨૧૫૨/૨૦૦૪.—જિલ્લા રજિસ્ટ્રાર, સહકારી મંડળીઓ, ગોધરા આથી જાહેર કરે છે કે, ધી અણીયાદ મજુર કામદાર સહકારી મંડળી લી., અણીયાદ, મર્યાદિત, સ્થળ અણીયાદ, તાલુકો શહેરા, જી. પંચમહાલ, સને ૧૯૬૨નો ગુજરાત કાયદો (ગુજરાત સહકારી મંડળીઓનો કાયદો, ૧૯૬૧)ની કલમ-૯ અન્વયે આજરોજ નોંધવામાં આવી છે.

ગોધરા, તારીખ ૨૬મી ઓકટોબર, ૨૦૦૪.

વાંચ્યો :-

(૧) ગુજરાત સહકારી મંડળી અધિનિયમ, ૧૯૬૧ની કલમ-૧૯ની જોગવાઈ.

INDEX

(૨) ફડચા અધિકારીશ્રી, પંચમહાલ જિલ્લા સહકારી દુધ ઉત્પાદક સંઘ લી. ગોધરા તરફથી તા. ૨૫-૯-૨૦૦૪થી મળેલ મંડળીને પુનઃજીવીત કરવા બાબતની દરખાસ્ત.

હુકમ

જા.નં. અષણ/૦૧/ખ-૨/૯૫૫૫/૨૦૦૪.—ધી ગઢ દુધ ઉત્પાદક સહકારી મંડળી લી. તા. ગોધરાની નોંધણી નં. સે. દુ. ૨૦૬૦૯, તા. ૨૨-૧૧-૧૯૮૪ થી સહકારી મંડળીઓના કાયદા હેઠળ નોંધવામાં આવેલ હતી મંડળીનું કામકાજ આટોપી લેવા અત્રેની કચેરીના તા. ૧૩-૨-૨૦૦૪ના હુકમ ફડચ/૦૧/ખ-૧/૨૫૫ થી હુકમ કરવામાં આવેલ હતો. પરંતુ આમુખ-૨માં જણાવેલ ફડચા અધિકારીની દરખાસ્તમાં જણાવ્યા મુજબ મંડળીના સંચાલકો તરફથી મંડળીને પુનઃજીવીત કરવા ઠરાવેલ હોઇ, તેમજ સંસ્થાએ ઉદેશો મુજબની કામગીરી કરવા ખાત્રી આપેલ હોઇ સદર હકીકત ગ્રાહ્ય રાખી આમુખ-૧ની જોગવાઇઓને ધ્યાનમાં લઇ મંડળીને પુનઃઘટન કરવા આથી નીચેની શરતોને આધિન હુકમ કરવામાં આવે છે.

શરતો :-

(૧) મંડળીએ તેનું કામકાજ પેટાનિયમ મુજબ કાયદા અને કાનુન મુજબ કરવાનું રહેશે.

(૨) તા. ૮-૯-૨૦૦૪ની સાધારણ સભામાં થયેલ ઠરાવોના પાલન કરવાની શરતે.

(૩) આ હુકમ મળતાં સાધારણ સભા મેળવી રસ ધરાવતા સભાસદોમાંથી/કમીટીની રચના કરી તેની યાદી સાથે પ્રોસીડીંગની નકલ અત્રે મોકલી આપવાની રહેશે.

ગોધરા, તારીખ ૩૦મી ઓકટોબર, ૨૦૦૪.

વાંચ્યો :-

(૧) ગુજરાત સહકારી મંડળી અધિનિયમ, ૧૯૬૧ની કલમ-૧૯ની જોગવાઇ.

(૨) ફડચા અધિકારીશ્રી, પંચમહાલ જિલ્લા સહકારી દુધ ઉત્પાદક સંઘ લી. ગોધરા તરફથી તા. ૨૫-૯-૨૦૦૪થી મળેલ મંડળીને પુનઃજીવીત કરવા બાબતની દરખાસ્ત.

હુકમ

જા.નં. અષણ/૦૧/ખ-૨/૮૬૨/૨૦૦૪.—ધી તરવડી દુધ ઉત્પાદક સહકારી મંડળી લી. તા. ગોધરાની નોંધણી નં. સે. દુ. ૨૫૪૧૩, તા. ૩૧-૧-૧૯૯૧ થી સહકારી મંડળીઓના કાયદા હેઠળ નોંધવામાં આવેલ હતી મંડળીનું કામકાજ આટોપી લેવા અત્રેની કચેરીના તા. ૩-૪-૨૦૦૧ના હુકમ ફડચ/૦૧/ખ-૧/૨૨૧ થી હુકમ કરવામાં આવેલ હતો. પરંતુ આમુખ-૨માં જણાવેલ ફડચા અધિકારીની દરખાસ્તમાં જણાવ્યા મુજબ મંડળીના સંચાલકો તરફથી મંડળીને પુનઃજીવીત કરવા ઠરાવેલ હોઇ, તેમજ સંસ્થાએ ઉદેશો મુજબની કામગીરી કરવા ખાત્રી આપેલ હોઇ સદર હકીકત ગ્રાહ્ય રાખી આમુખ-૧ની જોગવાઇઓને ધ્યાનમાં લઇ મંડળીને પુનઃઘટન કરવા આથી નીચેની શરતોને આધિન હુકમ કરવામાં આવે છે.

શરતો :-

(૧) મંડળીએ તેનું કામકાજ પેટાનિયમ મુજબ કાયદા અને કાનુન મુજબ કરવાનું રહેશે.

(૨) તા. ૧૩-૯-૨૦૦૪ની સાધારણ સભામાં થયેલ ઠરાવોના પાલન કરવાની શરતે.

(૩) આ હુકમ મળતાં સાધારણ સભા મેળવી રસ ધરાવતા સભાસદોમાંથી/કમીટીની રચના કરી તેની યાદી સાથે પ્રોસીડીંગની નકલ અત્રે મોકલી આપવાની રહેશે.

ગોધરા, તારીખ ૩૦મી ઓકટોબર, ૨૦૦૪.

વાંચ્યો :-

(૧) ગુજરાત સહકારી મંડળી અધિનિયમ, ૧૯૬૧ની કલમ-૧૯ની જોગવાઇ.

(૨) ફડચા અધિકારીશ્રી, પંચમહાલ જિલ્લા સહકારી દુધ ઉત્પાદક સંઘ લી. ગોધરા તરફથી તા. ૪-૯-૨૦૦૪થી મળેલ મંડળીને પુનઃજીવીત કરવા બાબતની દરખાસ્ત.

હુકમ

જા.નં. અષણ/૦૧/ખ-૨/૯૭૦/૨૦૦૪.—ધી કેવડીયા મહિલા દુધ ઉત્પાદક સહકારી મંડળી લી. તા. ગોધરાની નોંધણી નં. સે. દુ. ૨૧૦૬૮, તા. ૧૦-૭-૧૯૮૪ થી સહકારી મંડળીઓના કાયદા હેઠળ નોંધવામાં આવેલ હતી મંડળીનું કામકાજ આટોપી લેવા અત્રેની કચેરીના તા. ૨૯-૧૨-૨૦૦૦ના હુકમ ફડચ/૦૧/ખ-૧/૪૭૬/૨૦૦૦ થી હુકમ કરવામાં આવેલ હતો. પરંતુ આમુખ-૨માં જણાવેલ ફડચા અધિકારીની દરખાસ્તમાં જણાવ્યા મુજબ મંડળીના સંચાલકો તરફથી મંડળીને પુનઃજીવીત કરવા ઠરાવેલ હોઇ, તેમજ સંસ્થાએ ઉદેશો મુજબની કામગીરી કરવા ખાત્રી આપેલ હોઇ સદર હકીકત ગ્રાહ્ય રાખી આમુખ-૧ની જોગવાઇઓને ધ્યાનમાં લઇ મંડળીને પુનઃઘટન કરવા આથી નીચેની શરતોને આધિન હુકમ કરવામાં આવે છે.

શરતો :-

(૧) મંડળીએ તેનું કામકાજ પેટાનિયમ મુજબ કાયદા અને કાનુન મુજબ કરવાનું રહેશે.

(૨) તા. ૧-૧૨-૨૦૦૩ની સાધારણ સભામાં થયેલ ઠરાવોના પાલન કરવાની શરતે.

(૩) આ હુકમ મળતાં સાધારણ સભા મેળવી રસ ધરાવતા સભાસદોમાંથી/કમીટીની રચના કરી તેની યાદી સાથે પ્રોસીડીંગની નકલ અત્રે મોકલી આપવાની રહેશે.

ગોધરા, તારીખ ૩૦મી ઓકટોબર, ૨૦૦૪.

વાંચ્યો :-

(૧) અત્રેની કચેરીના હુકમ નં. ફડચ ૦૧/ ચ / ૧૪૫૩ / ૯૭ / તારીખ ૧૪-૭-૯૭.

(૨) ફડચા અધિકારી સદર કચેરીના પત્રાંક તા. ૨૨-૯-૨૦૦૩નો પત્ર.

(૩) ધી પંચમહાલ ડીસ્ટ્રીકટ કો-ઓપ. બેંક લી. ગોધરાની તારીખ ૨૫-૯-૨૦૦૩નો પત્ર.

સુધારો

જા. નં. ઉખસ/ફડચ/૦૧/ખ-૩/૯૯૨/૨૦૦૪.– ક્રમાંક-૧માં અત્રેની કચેરીના હુકમથી ધી સીગ્નલી વિભાગ જંગલ કામદાર સહકારી મંડળી લી. મુ. પો. લુણાવાડા, જી. પંચમહાલને ફડચામાં લઈ જવા માટેની તથા તેના ફડચા અધિકારીશ્રી તરીકે અત્રેની કચેરીના સહકારી અધિકારી (ફડચા)ની નિમણુંક કરવામાં આવેલ હતી.

વધુમાં અત્રેની કચેરીના ફડચા અધિકારીશ્રીના તા. ૨૨-૯-૨૦૦૩ના પત્રમાં જણાવ્યા મુજબ સદર સંસ્થાના સરવૈયામાં દેવા બાજુએ પંચમહાલ ડીસ્ટ્રીકટ કો. ઓપ. બેંક લોન ચુકવવાની બાકી દર્શાવેલ છે. તે રીતે મંડળીમાં બેંકનું હિત હોઈ અને આમુખ-ઉથી બેંકએ ફડચા અધિકારી તરીકે ફરજો બજાવવા સહમતી/સહ માંગણી કરેલ છે.

આમ ઉપર જણાવેલ તમામ હકીકતોને ધ્યાનમાં લેતાં ધી સીગ્નલી વિભાગ જંગમ કામદાર સ. મં. લી. મુ.પો. તા. લુણાવાડા જી. પંચમહાલના ફડચા અધિકારી તરીકે અગાઉ અત્રેથી કરેલ નિમણુંક અંગેના હુકમમાં ફેરફાર કરીને સદર મંડળીના ફડચા અધિકારીશ્રી તરીકે ધી પંચમહાલ જિલ્લા સહકારી બેંક લી. ગોધરાની આ હુકમની તારીખથી નિમણુંક કરવામાં આવે છે. તેમજ ફડચા અંગેની કાર્યવાહી નિયત સમયમર્યાદામાં પુર્ણ કરવાની રહેશે. અન્ય શરતો યથાવત રહેશે.

ગોધરા, તારીખ ૩૦મી ઓકટોબર, ૨૦૦૪.

જે. જી. પંડયા,
જિલ્લા રજિસ્ટ્રાર,
સહકારી મંડળીઓ, ગોધરા.

વંચાણે લીધા :-

(૧) સરકારશ્રીના કૃષિ અને સહકાર વિભાગના ઠરાવ ક્રમાંક : જીએચકેએચ-૧૬/૨૦૦૩/એચએચબી/૧૨/૨૦૦૨/૩૦/૧૧, તા. ૧૭-૪-૨૦૦૪.

(૨) સને ૧૯૬૧ના ગુજરાત સહકારી મંડળીઓના અધિનિયમની કલમ-૧૯(ખ)ની જોગવાઈઓ.

(૩) ફડચા અધિકારીશ્રી, ધી નવા ગામ (ધાનેલા) દૂધ ઉ. સ. મં. લી., તા. વિજયનગર, જિ. સાબરકાંઠા અને સહકારી અધિકારી (ફડચો) લગત આ કચેરીના પત્ર ક્રમાંક : ફડચ/૦૧/ગ/૫૨૩/૨૦૦૪, તારીખ ૭-૧૦-૨૦૦૪.

(૪) અત્રેની કચેરીના હુકમ ક્રમાંક : ફડચ/ફ/૧૫૯૭૪/૦૧/ગ/૮૭૧/૨૦૦૪, તા. ૧૬-૭-૨૦૦૪.

આલોચના

નંબર ફડચ/ફ/૧૫૯૭૪/૦૧/ગ/૧૧૫૨/૨૦૦૪.- ધી નવાગામ (ધાનેલા) દૂધ ઉત્પાદક સહકારી મંડળી લી., તા. વિજયનગર જિ. સાબરકાંઠા સને ૧૯૬૧ના ગુજરાત સહકારી મંડળીઓના અધિનિયમની કલમ-૯ હેઠળ નોંધણી ક્રમાંક-સે. દૂ. ૧૨૯૭૭, તારીખ ૩૦-૯-૧૯૮૨થી નોંધાયેલ સહકારી સંસ્થા છે. સદર સંસ્થાના કાનુની ઓડીટ આધારે તેમજ સંસ્થા ચલાવવામાં સભ્યોને રસ ન જણાતા અત્રેની કચેરીના હુકમ ક્રમાંક : ફડચ/ફ/૧૫૯૭૪/૦૧/૮૭૧/૦૪, તા. ૧૯-૭-૨૦૦૪થી સંસ્થાને ફડચામાં લઈ જવાનો હુકમ કરી ફડચા અધિકારી તરીકે સહકારી અધિકારી (ફડચો) લગત આ કચેરીની હોદ્દાની રૂએ નિમણૂંક કરવામાં આવતાં નિમાયેલ ફડચા અધિકારીશ્રીએ તા. ૧૦-૮-૨૦૦૪ના રોજ હવાલો સંભાળી સંસ્થાના દેવા-લ્હેણાં તેમજ મિલ્કતોના નિકાલની કાર્યવાહી શરૂ કરેલ જે સમય દરમ્યાન સંસ્થાના સભાસદો તરફથી સંસ્થાને પુનઃજીવીત કરવાની માંગણી થતાં સહકારી અધિકારી (ફડચો) લગત આ કચેરીના પત્ર નં. ફડચ/૦૧/ચ/૫૨૩/૨૦૦૪, તા. ૭-૧૦-૨૦૦૪, થી સદરહુ સંસ્થાને પુનઃજીવીત કરવા ભલામણ કરેલ છે. મંડળીને પુનઃજીવીત કરવાની દરખાસ્ત જોતાં આ આદિવાસી વિસ્તારમાં સારા વરસાદને લીધે ઘાસચોરો પુરતા પ્રમાણમાં મળવાથી તથા પશુધનની સંખ્યા હોવાથી દૂધનો પુરવઠો મળી શકે તેમ છે. અને સભાસદોની આર્થિક સ્થિતિ સુધરી શકે તેમ છે. મંડળીની આર્થિક સ્થિતિ દર્શાવતું સરવૈયું તથા ફડચા અધિકારીશ્રીની દરખાસ્ત જોતાં તેમજ સદર મંડળીને પુનઃજીવીત કરવા અંગે સામાન્ય સભાના ઠરાવ નં. ૩થી પુનઃજીવીત કરવા અંગે ઠરાવેલ છે. આમ સહકારી અધિકારી (ફડચો) લગત આ કચેરીના આમુખ-૩ના પત્રથી મંડળીને પુનઃજીવીત કરવા અત્રે ભલામણ કરેલ છે. તે તમામ હકીકતો તથા સભાસદના વિશાળ હીતમાં ધ્યાને લેતાં સને ૧૯૬૧ના ગુજરાત સહકારી મંડળીઓના અધિનિયમની કલમ-૧૯ (ખ) અનુસાર સંસ્થાને પુનઃજીવીત કરવા નીચે મુજબ આદેશ કરવામાં આવે છે.

હુકમ

આથી હુ જે. જે. શાહ, જિલ્લા રજિસ્ટ્રાર, સહકારી મંડળીઓ, હિંમતનગર, જિ. સાબરકાંઠા સને ૧૯૬૧ના ગુજરાત સહકારી મંડળીઓના અધિનિયમ-૧૯૬૧ની કલમ-૧૯ (ખ) હેઠળ મને મળેલ સત્તાની રૂએ ધી નવાગામ (ધાનેલા) દૂધ ઉત્પાદક સહકારી મંડળી લિ., તા. વિજયનગર, જિ. સાબરકાંઠાને આલોચનામાં જણાવેલ વિગતે નીચેની શરતોને આધિન પુનઃજીવીત કરવા આદેશ કરું છું.

(૧) મંડળીની વ્ય. કમીટીની ચુંટણી કરી ચુંટાયેલી વ્ય. કમીટીને ફડચા અધિકારીશ્રીએ ચાર્જ સુપ્રત કરવાનો રહેશે.

(૨) મંડળીમાં તાલીમ પામેલ અનુભવી સેક્રેટરીની નિમણૂંક કરવાની રહેશે.

(૩) મંડળીના કાર્યવાહકોએ સંસ્થા પુનઃજીવીત થતાં મંડળીના પેટા નિયમો અનુસાર અર્થક્ષમ બનાવવા પ્રયત્નો કરવા તેમજ તે મુજબનું દફતર નિભાવવાનું રહેશે. તથા મંડળીના સ્વ. ભંડોળમાં વધારો કરવાનો અને વહીવટી તથા મહેકમ ખર્ચ ઓછું થાય તેવી કાર્યવાહી કરવાની રહેશે.

(૪) મંડળીના દેવાં-લ્હેણાં જેમને તેમ સ્વીકારવાના રહેશે.

INDEX

(૫) મંડળીમાં નિયમિત રીતે તમામ દફતર નિભાવવાનું રહેશે.

(૬) મંડળીનો વહીવટ ગુજરાત સહકારી મંડળીઓના અધિનિયમ-૧૯૬૧ (નિયમો-૧૯૬૫) મંડળીના મંજુર થયેલ પેટા કાયદા તથા સહકાર ખાતાની વખતો વખતની સુચનાઓ અનુસાર કરવાનો રહેશે.

હિંમતનગર, તારીખ ૨૯મી ઓકટોબર, ૨૦૦૪.

વંચાણે લીધા :-

(૧) સરકારશ્રીના કૃષિ અને સહકાર વિભાગના ઠરાવ ક્રમાંક : જીએચકેએચ-૧૬/૨૦૦૩/એચએસબી/૧૨/૨૦૦૨/૩૦/૧૧/ચ, તા. ૧૭-૪-૨૦૦૪.

(૨) સને ૧૯૬૧ના ગુજરાત સહકારી મંડળીઓના અધિનિયમની કલમ-૧૯(ખ)ની જોગવાઈઓ.

(૩) ફડચા અધિકારીશ્રી, ધી શુભલક્ષ્મી મહીલા કો-ઓ. ક્રેડીટ સોસાયટી લી., મુ. સાઠંબા તા. બાયડ જિ. સાબરકાંઠાના પત્રાંક ફડચ/૪૭/૧૦૯૪૨, તારીખ ૧૦-૭-૨૦૦૪ તથા ક્રમાંક લોન્સ/ફડચ/૪૭/૧૦૯૪૨, તા. ૧૦-૮-૨૦૦૪.

(૪) અત્રેની કચેરીના હુકમ ક્રમાંક : ફડચ/ફ/૧૩૬૩૩/૦૧/ગ/૧૬૩/૨૦૦૪ તા. ૩૦-૧-૨૦૦૪.

આલોચના

જા. નં. ફડચ/૧૩૬૩૩/૦૧/ગ/૧૧૫૩/૨૦૦૪.- ધી શુભલક્ષ્મી મહીલા કો-ઓ. ક્રેડીટ સોસાયટી લી., મુ. સાઠંબા તા. બાયડ જિ. સાબરકાંઠા સને ૧૯૬૧ના ગુજરાત સહકારી મંડળીઓના અધિનિયમની કલમ-૯ હેઠળ નોંધણી ક્રમાંક-૩૧૦૬૮, તારીખ ૧૫-૧૨-૧૯૯૯થી નોંધાયેલ સહકારી સંસ્થા છે. સદર સંસ્થાના બેંકના ઈન્સ્પેકશન આધારે તેમજ સંસ્થા ચલાવવામાં સભ્યોને રસ ન જણાતા અત્રેની કચેરીના હુકમ નં. : ફડચ/ફ/૧૨૬૩૩/૦૧/ગ/૧૬૩/૦૪, તા. ૩૦-૧-૨૦૦૪થી સંસ્થાને ફડચામાં લઈ જવાનો હુકમ કરી ફડચા અધિકારી તરીકે ધી સાબરકાંઠા જિલ્લા મધ્યસ્થ સહકારી બેંક લી.,ની નિમણુંક કરવામાં આવતાં નિમાયેલ ફડચા અધિકારીશ્રીએ તા. ૧-૩-૨૦૦૪ના રોજ હવાલો સંભાળી સંસ્થાનાં દેવા-લ્હેણાં તેમજ મિલ્કતોના નિકાલની કાર્યવાહી શરૂ કરેલ. જે સમય દરમ્યાન સંસ્થાના સભાસદો તરફથી સંસ્થાને પુનઃજીવીત કરવાની માંગણી થતાં ફડચા અધિકારીશ્રી, ધી શુભલક્ષ્મી મહીલા કો. ઓ. સો. લી. મુ. સાઠંબા, તા. બાયડ અને મેનેજીંગ ડિરેકટરશ્રી, ધી સાબરકાંઠા જિલ્લા મધ્યસ્થ સહ. બેંક લી. હિંમતનગર દ્વારા સંસ્થાને પુનઃજીવીત કરવા ભલામણ કરેલ છે. મંડળીની આર્થિક સ્થિતિ દર્શાવતું સરવૈયું તથા ફડચા અધિકારીશ્રીની દરખાસ્ત સાથે સામેલ કરવામાં આવેલ છે. આમ સહકારી અધિકારીશ્રીના આમુખ-૩ના પત્રથી મંડળીને પુનઃજીવીત કરવા અત્રે ભલામણ કરેલ છે. ફડચા અધિકારીશ્રીએ રજુ કરેલ દરખાસ્ત જોતાં મંડળીના સભાસદોની રજુઆત મુજબ ધીરાણ લેતા બાકીદારો સામે ફડચા અધિકારીશ્રી દ્વારા તથા અગાઉ મંડળી દ્વારા જે કાર્યવાહી કરવામાં આવેલ છે જે તે વેગવાન બનાવવામાં આવશે અને પુનઃજીવીત થયાથી થોડા સમયમાં બાકીદારો સામે લવાદી રાહે કાર્યવાહી કરવામાં આવશે તથા મહીલાઓના ઉત્કર્ષ માટેની આ મંડળી છે. અને તે પુનઃજીવીત કરવા અભિપ્રાય કરવા વ્યક્ત કરેલ છે. તે તમામ હકીકતોને ધ્યાને લેતાં સને ૧૯૬૧ના ગુજરાત સહકારી મંડળીઓના અધિનિયમની કલમ-૧૯ (ખ) અનુસાર સદરહું સંસ્થાને પુનઃજીવીત કરવા નીચે મુજબનો આદેશ કરવામાં આવે છે.

હુકમ

આથી હું, જે. જે. શાહ, જિલ્લા રજિસ્ટ્રાર, સહકારી મંડળીઓ, હિંમતનગર, જિ. સાબરકાંઠા સને ૧૯૬૧ના ગુજરાત સહકારી મંડળીઓના અધિનિયમની કલમ-૧૯ (ખ) હેઠળ મને મળેલ સત્તાની અને અધિકારની રૂએ ધી શુભલક્ષ્મી મહીલા કો. ઓ. ક્રેડીટ સોસાયટી લિ., મું. સાઠંબા, તા. બાયડ જિ. સાબરકાંઠાને આલોચનામાં જણાવેલ વિગતે તથા મહીલા સભાસદોના વિશાળ હિતને ધ્યાને લઈ નીચેની શરતોને આધિન પુનઃજીવીત કરવા આદેશ કરું છું.

(૧) ફડચા અધિકારીશ્રીએ મંડળીના પેટા નિયમો મુજબ ચૂંટણી કરી ચૂંટાયેલ વ્ય. કમીટીને મંડળીનો વહીવટ સુપ્રત કરવાનો રહેશે.

(૨) મંડળીમાં તાલીમ પામેલ અનુભવી સેક્રેટરીની નિમણૂંક કરવાની રહેશે.

(૩) મંડળીના કાર્યવાહકોએ સંસ્થા પુનઃજીવીત થતાં મંડળીના પેટા નિયમો અનુસાર અર્થક્ષમ બનાવવા પ્રયત્નો કરવા તેમજ તે મુજબનું દફતર નિભાવવાનું રહેશે. અને સ્વ.ભંડોળમાં વધારો કરવાનો રહેશે તથા વહીવટી અને મહેકમ ખર્ચ ઓછું કરવાનું રહેશે.

(૪) મંડળીના દેવાં-લ્હેણાં જેમને તેમ સ્વીકારવાના રહેશે.

(૫) મંડળીમાં નિયમિત રીતે તમામ દફતર નિભાવવાનું રહેશે.

(૬) મંડળીનો વહીવટ ગુજરાત સહકારી મંડળીઓના અધિનિયમ-૧૯૬૧ નિયમો-૧૯૬૫ મંડળીના મંજુર થયેલ પેટા નિયમો તથા સહકાર ખાતાની સુચનાઓ અનુસાર કરવાનો રહેશે.

હિંમતનગર, તારીખ ૨૯મી ઓકટોબર, ૨૦૦૪.

વંચાણે લીધા :-

(૧) ગુજરાત સહકારી મંડળીઓના અધિનિયમ-૧૯૬૧ની કલમ-૧૦૭ ની જોગવાઈઓ.

(૨) અત્રેની કચેરીના તા. ૧૪-૭-૨૦૦૪નો મંડળીને ફડચામાં લઈ જવા અંગેના વચગાળાના આદેશ ક્રમાંક-ફડચ/૦૧/ગ/૮૬૦/૨૦૦૪.

(૩) મંડળીની તા. ૧૦-૮-૨૦૦૪ની લેખિત રજુઆત.

પ્રસ્તાવના

જા. નં. ફડચ/૦૧/ગ/૧૧૫૪/૨૦૦૪.- ધી ભિલોડા વિભાગ આદિવાસી મત્સ્ય ઉછેર સહકારી મંડળી લિ., મું. પો. ગંભીરપુરા, તા. ભિલોડા જિ. સાબરકાંઠાએ ગુજરાત સહકારી મંડળીઓના અધિનિયમ-૧૯૬૧ હેઠળ નોંધાયેલ સહકારી મંડળી છે. મંડળીની આર્થિક તેમજ

વહીવટી પરિસ્થિતિ કથળી ગયેલાનું જણાતાં મંડળીને ફડચામાં લઈ જવા અંગે આમુખ-૨ વાળા પત્રથી મંડળીને ફડચામાં લઈ જવાના વચગાળાના હુકમ કરી રજુઆત કરવા સારૂં તા. ૧૬-૮-૨૦૦૪ના રોજની મુદત આપવામાં આવેલ જેના અનુસંધાને મંડળીના કાર્યવાહકો દ્વારા રજુઆત કરવામાં આવેલ છે કે મંડળી હાથમતિ ઈન્દ્રાસી જળાશય ઈજારો ન મળ્યાને કારણે બંધ હાલતમાં હતી. પરંતુ ચાલુ સાલે સારો વરસાદ હોવાને કારણે ભિલોડા ગ્રામ પંચાયતના સેજામાં આવેલ રાણી તળાવમાં મંડળીએ ફીશીંગ પ્રવૃત્તિ કરવાનું ઠરાવેલ છે. જે ઠરાવ અન્વયે ગ્રામ પંચાયતને પણ ઠરાવ નં. ૯, તા. ૩૦-૭-૨૦૦૪થી કરેલ છે. ફીશીંગ પ્રવૃત્તિ કરવા સંમતિ આપેલ છે. તેમજ પીડબલ્યુ (સિંચાઈ) ભિલોડા વિભાગમાંથી મંજુરી મેળવવાની કાર્યવાહી કરેલ છે. જેથી મંડળી તેના પેટા નિયમ મુજબની કામગીરી કરતી ટૂંક સમયમાં જ થઈ જશે. તેવી ખાત્રી આપવામાં આવેલ છે. મંડળીના સભ્યો આદિજાતિના હોઈ અને ખેતી વિહોણા અને ફક્ત આ કામ ઉપર આધાર રાખી રોજગારી મેળવતા હોઈ તેવા સભ્યોના કુટુંબના જીવન નિર્વાહ ટકી રહે તેવા આશયથી મંડળીને ફડચામાં ન લઈ જવા વિનંતી કરવામાં આવેલ છે. મંડળીની ઉક્ત રજુઆત ગ્રાહ્ય રાખવાપાત્ર હોઈ, મંડળીને ફડચામાં લઈ જવાના વચગાળાના હુકમ ઉઠાવી લેવા અંગેનો નીચે મુજબનો હુકમ કરવામાં આવે છે.

હુકમ

આથી હું જે. જે. શાહ, જિલ્લા રજિસ્ટ્રાર, સહકારી મંડળીઓ, સાબરકાંઠા, જિ. હિંમતનગર મને મળેલ અધિકાર અને સત્તાની રૂએ ધી ભિલોડા વિભાગ આદિવાસી મત્સ્ય ઉછેર સહકારી મંડળી લિ., ગંભીરપુરા તા. ભિલોડા જિ. સાબરકાંઠામાંથી ગુજરાત સહકારી મંડળીઓના અધિનિયમ-૧૯૬૧ની કલમ-૧૦૭ અન્વયે ફડચામાં લઈ જવા અંગેના વચગાળાના હુકમ પ્રસ્તાવનામાં જણાવેલ રજુઆત/કારણો ધ્યાને લઈ નીચેની શરતોએ ઉઠાવી લેવા હુકમ કરું છું.

(૧) મંડળીએ પેટા કાયદાના ઉદ્દેશો મુજબ પ્રવૃત્તિ શરૂ કરી ત્રણ માસમાં અહેવાલ રજુ કરવાનો રહેશે.

(૨) મંડળીનો વહીવટ ગુજરાત સહકારી મંડળીઓના અધિનિયમ-૧૯૬૧ નિયમો-૧૯૬૫ મંડળીના મંજુર થયેલ પેટા કાયદા તથા સહકાર ખાતાની વખતો વખતની સુચનાઓને આધિન કરવાનો રહેશે.

(૩) મંડળીના તમામ સભાસદોને મંડળીની પ્રવૃત્તિ સાથે સાંકળી લેવાના રહેશે.

(૪) મંડળી અર્થક્ષમ બને તે રીતના પ્રયત્નો કરવાના રહેશે. અને મહેકમ ખર્ચ ઓછો કરવાનો રહેશે.

હિંમતનગર, તારીખ ૨૯મી ઓકટોબર, ૨૦૦૪.

જે. જે. શાહ,
જિલ્લા રજિસ્ટ્રાર,
સહકારી મંડળીઓ, સાંબરકાંઠા.

ક્રમાંક ઉખસ/નધણ / સે-૩૪૭૯૭/ઝ/૬૮૨ સને ૨૦૦૪.- આથી જાહેર કરે છે કે, સિલેટવેલ દૂધ ઉત્પાદક સહકારી મંડળી લી. મર્યાદિત સ્થળ સિલેટવેલ, તાલુકો સોનગઢ, જિલ્લો સુરત.

સને ૧૯૬૧ નો ગુજરાત કાયદો (ગુજરાત સહકારી મંડળીઓનો કાયદો ૧૯૬૧)ની કલમ-૯ અન્વયે આજરોજ નોંધવામાં આવી છે.

સુરત, તા. ૨૫મી ઓકટોબર, ૨૦૦૪.

આર. આર. વઘાસિયા,
જિલ્લા રજિસ્ટ્રાર,
સહકારી મંડળીઓ,
સુરત.

સરકારી મુદ્રણાલય, વડોદરા.

REGISTERED No. G-BA-14-E

©

सत्यमेव जयते

The Gujarat Government Gazette

[PUBLISHED BY AUTHORITY]

Vol. XLV] THURSDAY, NOVEMBER 25, 2004 / AGRAHAYANA 4, 1926 [No. 48

Separate paging is given in each part of the Supplement to the Central Gazette and central section in order that it may be filed as a separate compilation

PART I

SUPPLEMENT TO THE CENTRAL GAZETTE AND CENTRAL SECTION

Part I, Part I-A, Part I-B and Part I-L

		Pages
Part-I	Government Notifications, Appointment, Promotion, Leave of Absence, Rules and Order (other than those published in Part I-A, IV-A, IV-B and IV-C) pertaining only to the Supplement to the Central Gazette.	1199-1220
Part I-A	Orders and Notifications, other than those published in Part IV-B, order the Bombay Local Boards, Village Panchayats, Municipal Boroughs, District Municipal Primary Education and Local Fund Audit Act, pertaining only to the Supplement to the Central Gazette.	48
Part I-B	Government Notifications, Published under Land Acquisition Act only.	709-758
Part I-L	Notifications and Orders, Awards, other than those published in Parts I, IV-A, IV-B and IV-C) under Central Industrial Disputes Act, and Gujarat Industrial Relations Act.	5471-5682

MISCELLANEOUS NOTIFICATIONS, APPOINTMENTS, ETC.

અધિક જિલ્લા મેજિસ્ટ્રેટ દ્વારા

હુકમ

મુંબઈ પોલીસ અધિનિયમ, ૧૯૫૧ (સને ૧૯૫૧નો મુંબઈ અધિનિયમ નં. ૨૨) ની કલમ ૩૭ (૧) મુજબનો.

નં. ડીસી/પીઓએલ/એમએજી/એસ.આર. ૩૬/૨૦૦૪.– આગામી દિવસોમાં દિવાળીનો તહેવાર હોવાથી કાયદો અને વ્યવસ્થાની જાળવણી વાસ્તે હું શ્રીમતી ઉર્મિલા ડી. પટેલ, અધિક જિલ્લા મેજિસ્ટ્રેટ, અમદાવાદ જિલ્લો, અમદાવાદ, મુંબઈ પોલીસ અધિનિયમ, ૧૯૫૧ (સને ૧૯૫૧નો મુંબઈ અધિનિયમ નં. ૨૨) ની કલમ-૩૭(૧) થી મને મળેલ અધિકારની રૂઈએ નીચે જણાવેલ વિસ્તારોમાં તારીખ ૨જી નવેમ્બર, ૨૦૦૪ થી તારીખ ૧૬મી નવેમ્બર, ૨૦૦૪ સુધી નીચેના કૃત્યો ઉપર પ્રતિબંધ ફરમાવું છું.

કૃત્યો :–

(૧) શસ્ત્રો, દંડા, તલવાર, સોટી, બંધુક, ખંજર, શસ્ત્રો, સળગતી મશાલ તથા સામાન્ય રીતે રામપુરી બનાવટનું કોઈપણ જાતનું ચપ્પુ કે જેને અઢી ઈંચથી વધારે લાંબુ અને છેડેથી અણીવાળુ પડતું હોય તેવું ચપ્પુ ત્રણ ઈંચથી વધારે લંબાણ ધરાવતું

અણીવાળું ઘાતક શસ્ત્ર સાથે રાખી ફરવાની મનાઈ ફરમાવું છું તેમજ લાકડી, લાઠી અથવા શારીરિક નુકસાન પહોંચાડવા ઉપયોગ થઈ શકે તેવી બીજી કોઈ ચીજો લઈ જવાની;

(૨) કોઈપણ રીતે શરીરને હાનીકારક એવી કોઈપણ ક્ષયકારી પદાર્થ સ્ફોટક પદાર્થો સાથે રાખી ફરવાનું;

(૩) પત્થરો અથવા બીજા શસ્ત્રો ફેંકવાના અથવા નાંખવાના યંત્રો અથવા સાધનો લઈ જવાની, એકઠાં કરવાની, તૈયાર કરવાની,

(૪) સળગતી મશાલ અગર સળગાયેલી મશાલ સરઘસ સાથે રાખવાની;

(૫) વ્યક્તિઓ અથવા તેના શબ અથવા આકૃતિઓ અથવા પૂતળા દેખાડવાની;

(૬) લોકોએ બુમો પાડવાની, ગીતો ગાવાની તેમજ વાજાં વગાડવાની;

(૭) જે છટાદાર ભાષણ આપવાથી, ચાળા પાડવાથી, અથવા નકલ કરવાની તથા ચિત્રો, નિશાનીઓ, જાહેરખબરો, અથવા બીજા કોઈ પદાર્થો અથવા વસ્તુઓ તૈયાર કરવાથી, દેખાડવાથી અથવા તેનો ફેલાવો કર્યાથી આવા અધિકારીઓના અભિપ્રાયો પ્રમાણે સુરૂચિ અથવા પ્રતિષ્ઠાઓનો ભંગ થતો હોય તેનાથી રાજયની સલામતી જોખમાતી હોય તેવા પરિણામે રાજય ઉથલી પડવાનો સંભવ હોય તેવા છટાદાર ભાષણ આપવાની ચાળા વિગેરે અને તે ચિત્રો નિશાનીઓ વિગેરે તૈયાર કરાવવાની,

વિસ્તાર : અમદાવાદ (ગ્રામ્ય) જિલ્લાના સરખેજ, કણભા, અસલાલી, ધંધુકા, ધોલેરા, રાણપુર, બરવાળા, ધોળકા, બાવળા, બગોદરા, કેઠ, સાણંદ, વિરમગામ ટાઉન, વિરમગામ રૂરલ, વિઠ્ઠલાપુર, માંડલ અને દેત્રોજ પોલીસ સ્ટેશન વિસ્તાર.

અપવાદ : આ હુકમનો ખંડ–૧ નીચેની વ્યક્તિઓને લાગુ પડશે નહિ.

(૧) સરકારી નોકરીમાં અથવા કામગીરીમાં હોય તેમજ તે ઉપરી અધિકારીશ્રીએ આવા કોઈપણ હથિયાર સાથે લઈ જવાનું ફરમાવ્યુ હોય અથવા કોઈપણ હથિયાર લઈ જવાની જેની ફરજ હોય તેમને.

(૨) સરકારી નોકરો કે જેઓને પોતાની ફરજ અંગે પ્રતિબંધિત હથિયાર જેવા કે સંગીન વિગેરે સાથે રાખવા પડતા હોય તેમને લાગુ પડશે નહિં.

(૩) જિલ્લા મેજિસ્ટ્રેટશ્રી, અધિક જિલ્લા મેજિસ્ટ્રેટશ્રી, સબ-ડીવીઝનલ મેજિસ્ટ્રેટશ્રી, એકઝીકયુટીવ મેજિસ્ટ્રેટશ્રી, પોલીસ અધિક્ષકશ્રી અથવા જેને અધિકૃત કરેલા હોય તેવા કોઈપણ પોલીસ અધિકારીશ્રીઓએ જેને શારીરિક અશક્તિના કારણે લાઠી અથવા લાકડી સાથે રાખવાની પરવાનગી આપેલી હોય તે વ્યક્તિઓને લાગુ પડશે નહિં.

આ જાહેરનામાનો કે કોઈપણ ખંડનો ભંગ કે ઉલ્લંઘન કરનાર મુંબઈ પોલીસ અધિનિયમ, ૧૯૫૧ની કલમ-૧૩૫ની પેટા કલમ-૧ હેઠળ ઓછામાં ઓછી ચાર મહિના અને વધુમાં વધુ એક (૧) એક વર્ષની કેદની અને દંડની તથા ભારતના ફોજદારી અધિનિયમ (સને ૧૮૬૦નો અધિનિયમ-૪૫) ની કલમ-૧૮૮ અન્વયે શિક્ષાને પાત્ર થશે.

આજ તારીખ ૧લી નવેમ્બર, ૨૦૦૪નાં રોજ મારી સહી અને સિક્કા કરી આપ્યો.

હુકમ

મુંબઈ પોલીસ અધિનિયમ, ૧૯૫૧ (સને ૧૯૫૧નો મુંબઈ અધિનિયમ નં. ૨૨) ની કલમ ૩૭(૩) મુજબનો.

નંબર ડીસી/પીઓએલ/એમએજી/એસઆર ૩૭/૨૦૦૪.- આગામી દિવસોમાં દિવાળીનો તહેવાર હોવાથી અમદાવાદ (ગ્રામ્ય) જિલ્લામાં કાયદો અને વ્યવસ્થાની જાળવણી વાસ્તે હું, શ્રીમતી ઉર્મિલા ડી. પટેલ, અધિક જિલ્લા મેજિસ્ટ્રેટ, અમદાવાદ જિલ્લો, અમદાવાદ, મુંબઈ પોલીસ અધિનિયમ, ૧૯૫૧ની (સને-૧૯૫૧નો મુંબઈ અધિનિયમ, નં. ૨૨)ની કલમ ૩૭(૩) થી મને મળેલ સત્તાની રૂએ ફરમાવું છું કે, નીચેની અનુસુચિમાં દર્શાવેલ વિસ્તારોમાં તારીખ ૨જી નવેમ્બર, ૨૦૦૪ થી તારીખ ૧૬મી નવેમ્બર, ૨૦૦૪ સુધી ચાર કરતાં વધારે માણસોએ ભેગા થવું નહીં અગર કોઈ સભા ભરવી કે બોલાવવી નહીં તેમજ કોઈ સરઘસ કાઢવું નહીં.

વિસ્તાર : અમદાવાદ (ગ્રામ્ય) જિલ્લાના સરખેજ, કણભા, અસલાલી, ધંધુકા, ધોલેરા, રાણપુર, બરવાળા, ધોળકા, બાવળા, બગોદરા, કેઠ, સાણંદ, વિરમગામ ટાઉન, વિરમગામ રૂરલ, વિઠ્ઠલાપુર, માંડલ અને દેત્રોજ પોલીસ સ્ટેશન વિસ્તાર.

ખુલાસો : આ વિસ્તારમાં રસ્તાઓ, રસ્તાઓની ફુટપાથો, ગલીઓ તથા પેટા ગલીઓનો સમાવેશ પણ થાય છે.

અપવાદ : આ હુકમ જે માણસ સરકારી નોકરીમાં અથવા કામગીરીમાં હોય તેમજ હોમગાર્ડઝ જેવી ફરજ ઉપર હોઈ તથા ધાર્મિક અગર મરણોત્તર અથવા તો તે અંગેની અધિકૃત સત્તાધિકારીની પાસેથી મંજુરી મેળવી હોય તેવા સભા સરઘસોને લાગુ પડશે નહીં.

આ હુકમનો ભંગ અથવા ઉલ્લંઘન કરનાર મુંબઈ પોલીસ અધિનિયમ, ૧૯૫૧ની કલમ ૧૩૫ ની પેટા-કલમ-(૩) હેઠળ અને ભારતના ફોજદારી અધિનિયમ (સને ૧૮૬૦નો અધિનિયમ ૪૫) ની કલમ-૧૮૮ મુજબ શિક્ષાને પાત્ર થશે.

આજ તારીખ ૧લી નવેમ્બર ૨૦૦૪ના રોજ મારી સહી અને સિક્કો કરી આપ્યો.

હુકમ

મુંબઈ પોલીસ અધિનિયમ, ૧૯૫૧ (સને ૧૯૫૧નો મુંબઈ અધિનિયમ નં. ૨૨) ની કલમ ૩૭(૧)(ભ) મુજબનો.

નંબર ડીસી/એમએજી/પીઓએલ/એસઆર ૩૮/૨૦૦૪.- હું, શ્રીમતી ઉર્મિલાબેન ડી. પટેલ, અધિક જિલ્લા મેજિસ્ટ્રેટ, અમદાવાદ જિલ્લો, અમદાવાદ, મુંબઈ પોલીસ અધિનિયમ, ૧૯૫૧ની કલમ ૩૭ની પેટા કલમ-(૧)(ભ) થી મને મળેલ સત્તાની રૂઈએ જાહેર જનતાના જાનમાલની તેમજ મિલકતોની સલામતિ માટે નીચે મુજબનો હુકમ કરૂં છું.

અમદાવાદ (ગ્રામ્ય) જિલ્લાના સરખેજ, કણભા, અસલાલી, ધંધુકા, ધોલેરા, રાણપુર, બરવાળા, ધોળકા, બાવળા, બગોદરા, કેઠ, સાણંદ, વિરમગામ ટાઉન, વિરમગામ રૂરલ, વિઠ્ઠલાપુર, માંડલ અને દેત્રોજ પોલીસ સ્ટેશન વિસ્તારમાં કોઈપણ ઈસમે જાહેર રસ્તા ઉપર તેમજ રસ્તાની ૨૦ ફુટની અંદરના વિસ્તારમાં કોઈપણ જાતનું દારૂખાનું તેમજ દુર ફેંકી

શકાય તેવા બલુન રોકેટ, હવાઈ અથવા કોઈપણ નામે ઓળખાતા કોઈપણ પ્રકારના ફટાકડા ફોડી શકશે નહીં તેમજ ફેંકી શકશે નહીં. કોઈપણ ઈસમ કોઈપણ વ્યક્તિ ઉપર કે પશુ/પંખી ઉપર તથા રસ્તા ઉપર કે મકાન ઉપર દારૂખાનું પડે તેવી રીતે ફોડી શકશે નહીં કે ફેંકી શકશે નહીં.

આ હુકમનો ભંગ અથવા ઉલ્લંઘન કરનાર મુંબઈ પોલીસ અધિનિયમ, ૧૯૫૧ની કલમ ૧૩૧ (ખ)(૧) અને ભારતના ફોજદારી અધિનિયમ, ૧૮૬૦ની કલમ-૧૮૮ મુજબ શિક્ષાને પાત્ર થશે.

સદરહુ હુકમ તારીખ ૨જી નવેમ્બર, ૨૦૦૪થી તારીખ ૧૬મી નવેમ્બર, ૨૦૦૪ સુધી અમલમાં રહેશે.

આજ તારીખ ૧લી નવેમ્બર ૨૦૦૪નાં રોજ મારી સહી તેમજ સિક્કો કરી આપેલ છે.

હુકમ

ફોજદારી કાર્યરીતિ અધિનિયમ સને ૧૯૭૩ની કલમ ૧૪૪ મુજબનો.

નંબર ડીસી/એમએજી/પીઓએલ/એસઆર ૩૯/૨૦૦૪.- આગામી દિવાળીના તહેવાર દરમ્યાન મોટા અવાજ/ધડાકાવાળા દારૂખાનાના (ફટાકડા, બોમ્બ વિગેરે) ઉપયોગથી વૃદ્ધ/અશક્ત/બિમાર વ્યક્તિઓને અડચણ કે ત્રાસ થવાની અને અભ્યાસ કરતાં વિદ્યાર્થીઓને ખલેલ પહોંચવાની શક્યતા રહે છે. તેમજ દારૂખાનાના આકસ્મિક મોટા અવાજથી વાહન ચાલકોની એકાગ્રતાને અસર થવાથી અકસ્માત થવાની શક્યતા રહે છે. જેથી લોકોના જાન, સ્વાસ્થ્ય અને સલામતી માટે અવાજ/ધડાકાવાળા દારૂખાનાના ઉપયોગને નિયંત્રિત કરવાનું જાહેર હિતમાં આવશ્યક અને જરૂરી જણાય છે.

તેથી હું, શ્રીમતી ઉર્મિલા ડી. પટેલ, અધિક જિલ્લા મેજિસ્ટ્રેટ, અમદાવાદ ફોજદારી કાર્યરીતિ અધિનિયમ, ૧૯૭૩ની કલમ ૧૪૪ અન્વયે મને મળેલ સત્તાની રૂઈએ ફરમાવું છું કે :–

અમદાવાદ (ગ્રામ્ય) જિલ્લાના સરખેજ, કણભા, અસલાલી, ધંધુકા, ધોલેરા, રાણપુર, બરવાળા, ધોળકા, બાવળા, બગોદરા, કોઠ, સાણંદ, વિરમગામ ટાઉન, વિરમગામ રૂરલ, વિઠ્ઠલાપુર, માંડલ અને દેત્રોજ પોલીસ સ્ટેશન વિસ્તારમાં તારીખ ૨જી નવેમ્બર, ૨૦૦૪ થી તારીખ ૧૬મી નવેમ્બર, ૨૦૦૪ (બન્ને દિવસો સહિત) દરમ્યાન રહેણાંક વિસ્તારના ચાર મીટરની અંદર ૧૨૫ ડેસીબલ (એઆઈ) યુનિટ અથવા ૧૪૫ ડેસીબલ (સી) પીકે યુનિટથી અવાજ વધે તેવા દારૂખાનાનું (ફટાકડા) બોમ્બ વગેરે વેચાણ કે વપરાશ કરવો નહીં.તેમજ સાંજના ૬-૦૦ કલાકથી રાત્રિના ૧૦-૦૦ કલાકના સમયગાળા સિવાયનાં સમયમાં કોઈપણ પ્રકારનું દારૂખાનું ફોડવું નહીં.

નોંધ : શાંત વિસ્તાર (સાઈલન્સ ઝોન) તરીકે જાહેર કરેલા વિસ્તારની આસપાસના ૧૦૦ (સો) મીટરના વિસ્તારમાં કોઈપણ સમયગાળા દરમ્યાન કોઈપણ પ્રકારનું દારૂખાનું (ફટાકડા, બોમ્બ વગેરે) ફોડી શકશે નહીં.

આ હુકમનો ભંગ અથવા ઉલ્લંઘન કરનાર ભારતના ફોજદારી અધિનિયમ, (સને ૧૮૬૦નો અધિનિયમ,૪૫) ની કલમ-૧૮૮ મુજબ શિક્ષાને પાત્ર થશે.

અમદાવાદ, તારીખ ૧લી નવેમ્બર, ૨૦૦૪.

શ્રીમતી ઉર્મિલા ડી. પટેલ,
અધિક જિલ્લા મેજિસ્ટ્રેટ,
અમદાવાદ.

હુકમ

ફોજદારી કાર્યરીતિ અધિનિયમ, ૧૯૭૩ની કલમ ૧૪૪ અન્વયે.

નંબર ડી/એમએજી/૧/પીઓએલ/૧૧/૨૦૦૧.-દિવાળીના તહેવારો નિમિત્તે ફટાકડાનો વિશેષ પ્રમાણમાં થતો ઉપયોગ ધ્યાને લઈ હવા/અવાજના પ્રદુષણને નિયંત્રિત કરવા નામદાર સુપ્રિમ કોર્ટ દ્વારા તારીખ ૨૭મી સપ્ટેમ્બર, ૨૦૦૧ના હુકમથી મળેલ સુચનાઓ મુજબ ૧૨૫ ડેસીબલ (એ.આઈ.) યુનિટ અથવા ૧૪૫ ડેસીબલ (સી) પી. કે. યુનિટથી અવાજ વધે નહીં તેવા ફટાકડાનું ઉત્પાદન, વેચાણ કે વપરાશ કરવા પર પ્રતિબંધ ફરમાવેલ છે.

સબબ નામદાર સુપ્રિમ કોર્ટ તારીખ ૨૭મી સપ્ટેમ્બર, ૨૦૦૧ના હુકમથી મળેલ સુચના મુજબ, જિલ્લામાં દિવાળીના તહેવાર પ્રસંગે હવા/અવાજના પ્રદુષણને નિયંત્રિત કરવાનું વ્યાજબી કારણ છે.

વાસ્તે હું, એ. એસ. પટેલ, અધિક જિલ્લા મેજિસ્ટ્રેટ, બનાસકાંઠા-પાલનપુર, ફોજદારી કાર્યરીતિ અધિનિયમ, ૧૯૭૩ની કલમ ૧૪૪ થી મને મળેલ સત્તાની રૂએ હુકમ કરૂંછું કે, સમગ્ર બનાસકાંઠા જિલ્લામાં દિવાળી તહેવાર નિમિત્તે ઉપયોગમાં લેવાતાં ૧૨૫ ડેસીબલ (એ.આઈ.) યુનિટ અથવા ૧૪૫ ડેસીબલ (સી) પી. કે. યુનિટથી અવાજ વધે નહીં તેવા ફટાકડાનું ઉત્પાદન, વેચાણ કે વપરાશ કરવા અંગે હવા/અવાજના થતાં પ્રદુષણને કારણે પ્રતિબંધ મુકવામાં આવે છે.

સદર આદેશનો ભંગ કરનાર ભારતીય દંડ સંહિતાની કલમ-૧૮૮ હેઠળ સજાને પાત્ર થશે.

સદર આદેશ તારીખ ૨૭મી નવેમ્બર, ૨૦૦૪ સુધી અમલમાં રહેશે.

આજ તારીખ ૨જી નવેમ્બર, ૨૦૦૪ના રોજ મારી સહી કરી સિક્કો કરી આપ્યો.

હુકમ

ફોજદારી કાર્યરીતિ અધિનિયમ, ૧૯૭૩ની કલમ ૧૪૪ અન્વયે.

નંબર ડી/એમએજી/૨/પીઓએલ/૧૧/૨૦૦૧.-દિવાળીના તહેવારો નિમિત્તે ફટાકડાનો વિશેષ પ્રમાણમાં થતો ઉપયોગ ધ્યાને લઈ હવા/અવાજના પ્રદુષણને નિયંત્રિત કરવા નામદાર સુપ્રિમ કોર્ટ દ્વારા તારીખ ૨૭મી સપ્ટેમ્બર, ૨૦૦૧ના હુકમથી મળેલ સુચનાઓ મુજબ સવારના ૬-૦૦ કલાક થી રાત્રિના ૧૦-૦૦ કલાક દરમ્યાન ફટાકડાનો ઉપયોગ કરી શકાશે, જ્યારે રાત્રિના કલાક ૧૦-૦૦ થી સવારના કલાક ૬-૦૦ સુધી આવા ઉપયોગ ઉપર પ્રતિબંધ ફરમાવેલ છે.

સબબ નામદાર સુપ્રિમ કોર્ટ તારીખ ૨૭મી સપ્ટેમ્બર, ૨૦૦૧ના હુકમથી મળેલ સુચના મુજબ, જિલ્લામાં દિવાળીના તહેવાર પ્રસંગે હવા/અવાજના પ્રદુષણને નિયંત્રિત કરવાનું વ્યાજબી કારણ છે.

વાસ્તે હું, એ. એસ. પટેલ, અધિક જિલ્લા મેજિસ્ટ્રેટ, બનાસકાંઠા-પાલનપુર, ફોજદારી કાર્યરીતિ અધિનિયમ, ૧૯૭૩ની કલમ ૧૪૪ થી મને મળેલ સત્તાની રૂએ હુકમ કરૂં છું કે, સમગ્ર બનાસકાંઠા જિલ્લામાં દિવાળી તહેવાર નિમિત્તે ઉપયોગમાં લેવાતાં ફટાકડા સવારના ૬-૦૦ થી રાત્રિના ૧૦-૦૦ સુધી જ ફોડી શકાશે. રાત્રિના કલાક ૧૦-૦૦ થી

સવારના કલાક ૬-૦૦ સુધી હવા/અવાજના થતાં પ્રદુષણને કારણે તેના વપરાશ ઉપર આથી પ્રતિબંધ મુકવામાં આવે છે.

સદર આદેશનો ભંગ કરનાર ભારતીય દંડ સંહિતાની કલમ-૧૮૮ હેઠળ સજાને પાત્ર થશે.

સદર આદેશ તારીખ ૨૭મી નવેમ્બર, ૨૦૦૪ સુધી અમલમાં રહેશે.

આજ તારીખ ૨જી નવેમ્બર, ૨૦૦૪ના રોજ મારી સહી કરી સિક્કો કરી આપ્યો.

હુકમ

મુંબઈ પોલીસ અધિનિયમ, ૧૯૫૧ની કલમ ૩૩(૧)(યુ) મુજબનો.

નંબર ડી/એમએજી/એક્સ્પ્લોજીવ/વશી/૨૦૦૪.-અત્રે જિલ્લામાં દિવાળી, તથા અન્ય જાહેર તહેવારો પ્રસંગે તમામ વર્ગના માણસો દ્વારા ''ફટાકડા'' નો લહતમ થતો ઉપયોગ ધ્યાને લેતાં હોસ્પિટલ, શૈક્ષણિક સંસ્થાઓ, અદાલતો તેમજ ધાર્મિક સ્થળો જેવાં શાંત વિસ્તારોમાં હવા/અવાજના પ્રદુષણને નિયંત્રિત કરવા જરૂરી છે. જેથી હું, એ. એસ. પટેલ, અધિક જિલ્લા મેજિસ્ટ્રેટ, બનાસકાંઠા-પાલનપુર, મુંબઈ પોલીસ અધિનિયમ, ૧૯૫૧ની કલમ ૩૩(૧)(યુ) થી મને મળેલ સત્તાની રૂએ નીચે મુજબ હુકમ કરૂં છું.

બનાસકાંઠા જિલ્લામાં આવેલ તમામ હોસ્પિટલ, શૈક્ષણિક સંસ્થાઓ, અદાલતો તેમજ ધાર્મિક સ્થળોની આસપાસના ૧૦૦ મીટરના વિસ્તારની અંદર કોઈપણ ઇસમે ફટાકડા સળગાવવા અથવા અવિચારીપણે અગનશસ્ત્ર મુકવાની અથવા આતશબાજી સળગાવીને નાખવાની અથવા આતશબાજીનું બલુન તથા રોકેટ સળગાવી ઉડાડવાની મનાઈ ફરમાવું છું.

આ હુકમનો ભંગ / ઉલ્લંઘન કરનાર મુંબઈ પોલીસ અધિનિયમ, ૧૯૫૧ની કલમ ૧૩૧ની પેટા કલમ (ખ)(૧) તથા ભારતના ફોજદારી અધિનિયમ, ૧૮૬૦ની કલમ-૧૮૮ હેઠળ શિક્ષાને પાત્ર થશે.

હું આથી ફરમાવું છું કે, સદર હુકમ સમગ્ર બનાસકાંઠા જિલ્લાને લાગુ પડશે.

સદર આદેશ તારીખ ૨૭મી નવેમ્બર, ૨૦૦૪ સુધી અમલમાં રહેશે.

આજ તારીખ ૨જી નવેમ્બર, ૨૦૦૪ના રોજ મારી સહી કરી સિક્કો કરી આપ્યો.

એ. એસ. પટેલ,
અધિક જિલ્લા મેજિસ્ટ્રેટ,
બનાસકાંઠા, પાલનપુર.

જાહેરનામું

મુંબઈ પોલીસ અધિનિયમ, ૧૯૫૧ ની કલમ ૩૭ (૧) અન્વયે કાઢેલ.

નં. ડીસીબી/એમએજી/બીપીએ/રજી. ૧૮/વશી ૩૯૬૪ થી વશી ૩૯૯૦/૨૦૦૪.–મુંબઈ પોલીસ અધિનિયમ, ૧૯૫૧ (સને ૧૯૫૧નાં ૨૨માં) અધિનિયમની કલમ–૩૭-(૧) પ્રમાણે મને મળેલ સત્તાની રૂએ હું જે. બી. પટેલ, અધિક જિલ્લા મેજિસ્ટ્રેટ, નવસારી તારીખ ૮મી નવેમ્બર, ૨૦૦૪ થી તારીખ ૧૪મી નવેમ્બર, ૨૦૦૪ સુધી દિવાળી અને તારીખ ૧૫મી નવેમ્બર, ૨૦૦૪નાં રોજ રમઝાન ઈદનો તહેવાર તથા પ્રવર્તમાન પરિસ્થિતિને લક્ષમાં રાખી નવસારી જિલ્લામાં સમગ્ર વિસ્તારમાં કોઈપણ વ્યકિતઓએ જાહેર શાંતિ અને સલામતિ તથા કાયદો વ્યવસ્થાની પરિસ્થિતિ જાળવવા સારૂ જરૂરી જણાતાં ફરમાવું છું કે, તારીખ ૫મી નવેમ્બર, ૨૦૦૪ થી તારીખ ૧૮મી નવેમ્બર, ૨૦૦૪ સુધી (બંને દિવસો સુધ્ધાં) ના સમય માટે નીચે જણાવેલા કૃત્યો કરવા ઉપર પ્રતિબંધ ફરમાવું છું.

કૃત્યો :–

(ક) શસ્ત્રો, દંડા, તલવાર, ભાલા, સોટા, બંદુક, ચપ્પુ, છરા, લાકડી અથવા શારીરિક હિંસા પહોંચાડવામાં ઉપયોગ થઈ શકે તેવી બીજી કોઈ ચીજો લઈ જવાની મનાઈ;

(ખ) પથ્થરો અથવા બીજા શસ્ત્રો અથવા સાધનો સાથે લઈ જવાની, એકઠા કરવાની તથા તૈયાર કરવાની;

(ગ) કોઈપણ સ્ફોટક પદાર્થ લઈ જવાની મનાઈ;

(ઘ) કોઈપણ સરઘસમાં જલતી અથવા પેટાવેલી મશાલ લઈ જવાની;

(ચ) વ્યક્તિઓ અથવા તેના શબ અથવા આકૃતિઓ અથવા પૂતળા દેખાડવાની;

(છ) લોકોને બુમ પાડવાની, ગીતો ગાવાની તથા વાદ્ય વગાડવાની, અપમાન કરવાના ઈરાદાથી બિભત્સ સુત્રો પોકારવાની, અશ્લીલ ગીતો ગાવાની અથવા ટોળામાં ફરવાની.

(જ) જેનાથી સુરૂચિ અથવા નીતિનો ભંગ થાય તેવું ભાષણ કરવાની, તેવા હાવભાવ કરવાની તેવી ચેષ્ટા કરવાની તથા ચિત્રો, પત્રિકા, પ્લેકાર્ડો અથવા બીજા કોઈપણ પદાર્થ અથવા વસ્તુ તૈયાર કરવા, બનાવવા, તેનો ફેલાવો કરવાની,

આ હુકમ ખંડ (ક) થી (જ) નીચેની વ્યક્તિઓને લાગુ પડશે નહિ.

(૧) સરકારી નોકરી કે કામ કરતી વ્યકિતઓ કે જેને તેના ઉપરી અધિકારીએ પોતાની ફરજના ભાગ રૂપે સોંપ્યા બદલ આવું કોઈપણ હથિયાર લઈ જવાનું હોય અથવા એવું કોઈપણ હથિયાર લઈ જવાની ફરજ હોય.

(૨) જિલ્લા પોલીસ અધિકારીશ્રી, નવસારી અથવા તેણે અધિકૃત કરેલા હોઈ, પોલીસ અધિકારીએ જેને શારીરિક અશક્તિને કારણે અથવા લાઠી લઈ જવાની પરવાનગી આપી હોય તેવી વ્યકિત.

(૩) જિલ્લા મેજિસ્ટ્રેટશ્રી, આ અર્થે ખાસ અધિકૃત કરે તેવી બીજી વ્યકિતઓ.

આ જાહેરનામાંના કોઈ ખંડનો ભંગ અથવા ઉલ્લંઘન કરનારને સને ૧૯૫૧નાં મુંબઈ પોલીસ અધિનિયમ, ૧૯૫૧ના ૨૨માં

INDEX

કાયદાની કલમ-૧૩૫ (૧) મુજબ ઓછામાં ઓછી ચાર માસની અને વધુમાં વધુ એક વર્ષ સુધીની કેદની સજા થશે. અને દંડની પણ સજા થશે.

આજ રોજ તારીખ ૨જી નવેમ્બર, ૨૦૦૪નાં રોજ મારી સહી કરી મુદ્રા કરી છે.

જે. બી. પટેલ,
અધિક જિલ્લા મેજિસ્ટ્રેટ,
નવસારી.

હુકમ

મુંબઈ પોલીસ અધિનિયમ, ૧૯૫૧ની કલમ-૩૭ (૩) અન્વયેનો.

ક્રમાંક ઉ/મકપ/પલસ/મજસ/વશી-૬૯૯૨-૭૦૨૯/૨૦૦૪.- જિલ્લામાં કાયદો અને વ્યવસ્થા, જાહેર વ્યવસ્થા યોગ્ય રીતે જળવાય રહે તે માટે મુંબઈ પોલીસ અધિનિયમ, ૧૯૫૧(સને ૧૯૫૧ના ૨૨માં) કલમ-૩૭ (૩) હેઠળનું જાહેરનામું બહાર પાડવું જરૂરી જણાય છે.

જેથી મુંબઈ પોલીસ અધિનિયમ, ૧૯૫૧ની કલમ-૩૭ (૩) અન્વયે મળેલ સત્તાની રૂએ હું, સંજય કે. પટણી, (જી. એ. એસ.) અધિક જિલ્લા મેજિસ્ટ્રેટ, પંચમહાલ, ગોધરા, આથી ફરમાવું છું કે, સમગ્ર પંચમહાલ જિલ્લામાં તારીખ ૫મી નવેમ્બર, ૨૦૦૪ થી તારીખ ૧૯મી નવેમ્બર, ૨૦૦૪ (બંને દિવસો સહ) સુધી ચાર કરતાં વધુ માણસોએ ભેગા થવું નહી, કોઈ સભા ભરવી કે બોલાવવી નહી અથવા કોઈ સરઘસ કાઢવું નહી.

સભા/સરઘસ અંગે પરવાનગી આપવા અધિકૃત અધિકારી તેઓના અધિકાર પરત્વે કાયદો અને વ્યવસ્થાની પરિસ્થિતિ લક્ષમાં રાખી ગુણદોષ વિચારણામાં લઈ નિર્ણય કરી શકશે.

આ હુકમનો ભંગ અથવા ઉલ્લંઘન કરનારને મુંબઈ પોલીસ અધિનિયમ, ૧૯૫૧ની કલમ ૧૩૫ (૩) અને ભારતનાં ફોજદારી અધિનિયમની કલમ ૧૮૮ મુજબ સજા થશે.

આજ તારીખ ૪થી નવેમ્બર, ૨૦૦૪ના રોજ મારી સહી તથા કચેરીનો સિક્કો કર્યો.

સંજય કે. પટણી,
અધિક જિલ્લા મેજિસ્ટ્રેટ,
પંચમહાલ, ગોધરા.

જાહેરનામું

સને ૧૯૫૧ના મુંબઈ પોલીસ અધિનિયમની કલમ-૩૭ (૧)(૨) અન્વયેનું.

નંબર એમએજી/વશી. ૩૫૨૯૧/૨૦૦૪.- આગામી તારીખ ૧૫મી નવેમ્બર, ૨૦૦૪ના રોજ "રમઝાન ઈદ" નો તહેવારની ઉજવણી થનાર હોય તેમજ કાળી ચૌદશ, દિવાળી, બેસતું વર્ષ, ભાઈ બીજ વિગેરે તહેવારોની ઉજવણી થનાર હોય આ દિવસો દરમ્યાન સુરત જિલ્લા (રૂરલ) વિસ્તારમાં શાંતિ અને કોમી એખલાસભર્યું વાતાવરણ જળવાય રહે તથા કાયદો અને વ્યવસ્થા જળવાય રહે તે ઈચ્છનીય છે. વાસ્તે મુંબઈ પોલીસ અધિનિયમ, ૧૯૫૧ (સને ૧૯૫૧ના ૨૨માં અધિયિમ) ની કલમ-૩૭ ની પેટા કલમ (૧) (૨) અન્વયે મને મળેલા અધિકારની રૂએ હું જે. બી. વોરા, અધિક જિલ્લા મેજીસ્ટ્રેટ, સુરત આથી ફરમાવું છું કે, સુરત (રૂરલ) જિલ્લા વિસ્તારમાં તારીખ ૮મી નવેમ્બર, ૨૦૦૪ થી તારીખ ૨૨મી નવેમ્બર, ૨૦૦૪ સુધી (બંને દિવસો સુદ્ધાં) કોઈપણ વ્યક્તિએ.

(ક) શસ્ત્રો, દંડા, તલવાર, સોટા, ઘોડા, બંદુક, છરા, લાકડા કે લાકડી, લાઠી, શારીરિક ઈજા પહોંચાડી શકાય તેવું બીજુ કોઇ પણ સાધન સાથે લઇ જવું નહિ;

(ખ) કોઈપણ ક્ષયકારી પદાર્થ અથવા સ્ફોટક પદાર્થ સાથે લઇ જવા નહીં;

(ગ) પથ્થરો અથવા ફેંકી શકાય તેવી બીજી વસ્તુઓને ફેંકવાના કે ધકેલવાના શસ્ત્રો અથવા સાધનો સાથે લઈ જવા નહીં, એકઠાં કરવા નહીં તથા તૈયાર કરવા નહીં;

(ઘ) મનુષ્યો અથવા શબ અથવા આકૃતિઓ અથવા પુતળાં દેખાડવા નહીં;

(ચ) જેનાથી સુરૂચિનો અથવા નીતિનો ભંગ થાય તેવું ભાષણ કરવું નહીં, તેવા હાવભાવ કરવા નહીં તથા તેવી ચેષ્ટા કરવી નહીં તથા તેવા ચિત્રો, પત્રિકા કે પ્લે કાર્ડ અથવા બીજા કોઇ પદાર્થ અથવા વસ્તુ તૈયાર કરવી નહીં, બતાવવી નહીં અથવા તેનો ફેલાવો કરવો નહીં;

(છ) કોઇ સરઘસમાં જલતી અથવા પેટાવેલી મશાલ લઈ જવી નહીં;

(જ) લોકોને અપમાન કરવાના ઈરાદાથી જાહેરમાં બુમો પાડવી નહીં, ગીતો ગાવા નહીં કે વાદ્ય વગાડવું નહીં;

આ હુકમ નીચે દર્શાવેલ વ્યક્તિ/વ્યકિતઓને લાગુ પડશે નહી.

(૧) સરકારી નોકર કે કામ કરતી કોઈપણ વ્યક્તિને કે જેને ઉપરી અધિકારીએ સરકારી ફરજ બજાવવા, આવું કોઇ હથિયાર લઈ જવાની આજ્ઞા આપેલ હોય.

(૨) જિલ્લા મેજિસ્ટ્રેટશ્રી, સુરત જિલ્લા પોલીસ વડાશ્રી, (રૂરલ) સુરતે અધિકૃત કરેલા અધિકારી કે કર્મચારી કે પોલિસ અધિકારીને તથા જેની શારીરિક અશક્તિને કારણે લાકડી, લાઠી લઇ જવાની પરવાનગી આપી હોય તેવી વ્યક્તિ/વ્યક્તિઓ.

આ હુકમનો ભંગ અથવા ઉલ્લંઘન કરનાર મુંબઇ પોલીસ અધિનિયમ, ૧૯૫૧ની (સને ૧૯૫૧ના ૨૨માં) ની કલમ-૧૩૫(૩) મુજબ અથવા ભારતના ફોજદારી અધિનિયમ, ૧૮૬૦ની કલમ-૧૮૮ મુજબ શિક્ષાને પાત્ર થશે.

આજ રોજ તારીખ ૬ઠ્ઠી નવેમ્બર, ૨૦૦૪ના રોજ મારી સહી અને સિક્કો કરી આપ્યો છે.

જે. બી. વોરા,
અધિક જિલ્લા મેજિસ્ટ્રેટ,
સુરત.

INDEX

કલેક્ટર દ્વારા

વાંચ્યો :

(૧) ઠાકર કેતનકુમાર દિનેશચંદ્ર પ્રમુખશ્રી, નગરપાલિકા બરો કાલોલ, જિ. પંચમહાલનો તા. ૧૪-૧૦-૨૦૦૪ના રોજ મળેલ રાજીનામા પત્ર.

(૨) ગુજરાત મ્યુનિસિપલ એક્ટ, ૧૯૬૩ની કલમ-૩૫, કલમ-૪૬(ગ).

હુકમ

નંબર નપલ/નપાકાલોલ/વશી/૩૦૧૦/૨૦૦૪.-(૧) આમુખ (૧) વંચાણે લીધેલ પત્રથી જણાવ્યા મુજબ પ્રમુખશ્રી, નગરપાલિકા (બરો), કાલોલે અત્રેની કચેરીમાં રાજીનામા પત્ર ટપાલથી રજુ કરી જણાવેલ છે કે, તેઓ હાલમાં અમેરિકા હોઈ હાલના સંજોગોમાં તેઓશ્રી દ્વારા અમેરિકામાંથી ભારત આવી શકાય તેમ ન હોઈ પ્રમુખ પદેથી સ્વૈચ્છિક રાજીનામું આપેલ છે. તેઓશ્રીની તારીખ ૨જી જુલાઈ, ૨૦૦૪ થી તારીખ ૧લી ઓક્ટોબર, ૨૦૦૪ સુધીના ૩(ત્રણ) માસના સમય દરમ્યાન પ્રમુખના હોદ્દા પરથી રજા મુકેલ છે. જે રજા તારીખ ૨જી ઓક્ટોબર, ૨૦૦૪ના રોજ પુરી થઈ ગયેલ હોઈ આ રાજીનામાનો સ્વીકાર તારીખ ૨જી ઓક્ટોબર, ૨૦૦૪થી કરવા વિનંતી કરેલ છે.

(૨) આમુખ (૨) વંચાણે લીધેલ ગુજરાત મ્યુનિસિપલ એક્ટની કલમ-૩૫ મુજબ પ્રમુખશ્રીના રાજીનામા મંજુર કરવા કાયદામાં જોગવાઈ કરેલ છે. જેના પેરા-૧ મુજબ કોઈ પ્રમુખ પોતાનું લેખિત રાજીનામું આપીને પોતાના હોદ્દાનું રાજીનામું આપી શકશે અને આવા રાજીનામાનો સ્વીકાર કરે તે તારીખથી અથવા રાજીનામું આપ્યાની ૩૦(ત્રીસ) દિવસ પુરા થયે એ બે માંથી જે પ્રસંગ વહેલો બને ત્યારથી તેનો અમલ થશે. જે મુજબ સદરહું પ્રમુખશ્રી ઠાકર કેતનકુમાર દિનેશચંદ્રએ અત્રેની કચેરીમાં તારીખ ૧૪મી ઓક્ટોબર, ૨૦૦૪ના રોજ મળેલ રાજીનામા પત્ર મુજબ તારીખ ૨જી ઓક્ટોબર, ૨૦૦૪ના રોજથી તેઓશ્રીનું પ્રમુખશ્રી, નગરપાલિકા (બરો), કાલોલ તરીકેનું સ્વૈચ્છિક રાજીનામાનો સ્વીકાર કરીને મંજુર કરવામાં આવે છે.

(૩) ગુજરાત મ્યુનિસિપલ એક્ટની કલમ-૪૬(ગ) મુજબ પ્રમુખશ્રી, નગરપાલિકા (બરો), કાલોલ તરીકેનો ચાર્જ ઉપપ્રમુખશ્રી નરેશકુમાર વાડીલાલ શાહએ સંભાળવાનો રહેશે.

ગોધરા, તારીખ ૩૦મી ઓક્ટોબર, ૨૦૦૪.

બ્રહ્મભટ્ટ ડી. એચ,
કલેક્ટર, પંચમહાલ,
ગોધરા.

INDEX

જિલ્લા રજિસ્ટ્રાર દ્વારા

ક્રમાંક નં. નધણ/૦૧/ખ-૧/૪૬૦/સે. દુ. ૩૫૨૫૮/૨૦૦૪.-- આથી જાહેર કરે છે કે, ધી નવશક્તિ દુધ ઉત્પાદક સહકારી મંડળી લી. ધામદરા મર્યાદિત સ્થળ ધામદરા તાલુકો નાંદોદ જિલ્લો નર્મદા.

સને ૧૯૬૧ નો ગુજરાત કાયદો (ગુજરાત સહકારી મંડળીઓનો કાયદો ૧૯૬૧)ની કલમ-૯ અન્વયે આજરોજ નોંધવામાં આવી છે.

નર્મદા, તારીખ ૭મી ઓક્ટોબર, ૨૦૦૪.

(સહી) અવાચ્ય,
જિલ્લા રજિસ્ટ્રાર,
સહકારી મંડળીઓ, નર્મદા.

વાંચ્યો :–

(૧) ગુજરાત સહકારી મંડળીઓના અધિનિયમ-૧૯૬૧ની કલમ-૧૯ની જોગવાઇઓ.

(૨) ફડચા અધિકારીશ્રી, પંચમહાલ જિલ્લા સહકારી દૂધ ઉત્પાદક સંઘ લી. ગોધરા તરફથી તા. ૬-૧૦-૦૪ થી મળેલ મંડળીને પુનઃ જીવીત કરવા બાબતની દરખાસ્ત.

હુકમ

જા. નં. અષણ/૦૧/ખ-૨/૧૦૦૦/૨૦૦૪.–ધી ચંચેલાવ દુધ ઉત્પાદક સહકારી મંડળી લી. તા. ગોધરાની નોંધણી નં. સે. દુ. ૧૬૧૫ તારીખ ૧૨મી જાન્યુઆરી, ૧૯૭૯થી સહકારી મંડળીઓના કાયદા હેઠળ નોંધવામાં આવેલ હતી. મંડળીનું કામકાજ આટોપી લેવા અત્રેની કચેરીના તારીખ ૧૩મી ફેબ્રુઆરી, ૨૦૦૪ના હુકમ ફડચ/૦૧/ખ.૧/૨૫૭ થી હુકમ કરવામાં આવેલો હતો. પરંતુ આમુખ-૨માં જણાવેલ ફડચા અધિકારીની દરખાસ્તમાં જણાવ્યા મુજબ મંડળીના સંચાલકો તરફથી મંડળીને પુનઃ જીવીત કરવા ઠરાવેલ હોઇ, તેમજ સંસ્થાએ ઉદ્દેશો મુજબની કામગીરી કરવા ખાત્રી આપેલ હોઇ સદર હકીકત ગ્રાહ્ય રાખી આમુખ-૧ની જોગવાઇઓને ધ્યાનમાં લઇ મંડળીને પુનઃઘટન કરવા આથી નીચેની શરતોને આધીન હુકમ કરવામાં આવે છે.

શરતો

૧. મંડળીએ તેનું કામકાજ પેટાનિયમ મુજબ અને કાયદા કાનુન મુજબ કરવાનું રહેશે.

૨. તારીખ ૨૯મી સપ્ટેમ્બર, ૨૦૦૪ની સાધારણ સભામાં થયેલ ઠરાવોના પાલન કરવાની શરતે.

૩. આ હુકમ મળતાં સાધારણ સભા મેળવી રસ ધરાવતા સભાસદોમાથી કમીટીની રચના કરી તેની યાદી સાથે પ્રોસીડીંગની નકલ અત્રે મોકલી આપવાની રહેશે.

ગોધરા, તારીખ ૩૦મી ઓક્ટોબર, ૨૦૦૪.

વાંચ્યો :–

(૧) ગુજરાત સહકારી મંડળીઓના અધિનિયમ-૧૯૬૧ની કલમ-૧૯ની જોગવાઇઓ.

(૨) ફડચા અધિકારીશ્રી, પંચમહાલ જિલ્લા સહકારી દૂધ ઉત્પાદક સંઘ લી. ગોધરા તરફથી તા. ૨૫-૯-૦૪ થી મળેલ મંડળીને પુનઃ જીવીત કરવા બાબતની દરખાસ્ત.

હુકમ

જા. નં. અષણ/૦૧/ખ-૨/૧૦૦૭/૨૦૦૪.–ધી વાંકડીયા દુધ ઉત્પાદક સહકારી મંડળી લી. તા. હાલોલની નોંધણી નં. ૨૮૮૧૦ તારીખ ૯મી ઓગસ્ટ, ૧૯૯૬થી સહકારી મંડળીઓના કાયદા હેઠળ નોંધવામાં આવેલ હતી. મંડળીનું કામકાજ આટોપી લેવા અત્રેની કચેરીના તારીખ ૨૨મી જુન, ૨૦૦૪ના હુકમ ફડચ/૦૧/ખ.૧/૫૯૦ થી હુકમ કરવામાં આવેલો હતો. પરંતુ આમુખ-૨માં જણાવેલ ફડચા અધિકારીની દરખાસ્તમાં જણાવ્યા મુજબ મંડળીના સંચાલકો તરફથી મંડળીને પુનઃ જીવીત કરવા ઠરાવેલ હોઇ, તેમજ સંસ્થાએ ઉદ્દેશો મુજબની કામગીરી કરવા ખાત્રી આપેલ હોઇ સદર હકીકત ગ્રાહ્ય રાખી આમુખ-૧ની જોગવાઇઓને ધ્યાનમાં લઇ મંડળીને પુનઃઘટન કરવા આથી નીચેની શરતોને આધીન હુકમ કરવામાં આવે છે.

શરતો

૧. મંડળીએ તેનું કામકાજ પેટાનિયમ મુજબ અને કાયદા કાનુન મુજબ કરવાનું રહેશે.

૨. તારીખ ૧૪મી સપ્ટેમ્બર, ૨૦૦૪ની સાધારણ સભામાં થયેલ ઠરાવના પાલન કરવાની શરતે.

૩. આ હુકમ મળતાં સાધારણ સભા મેળવી રસ ધરાવતા સભાસદોની કમીટીની રચના કરી તેની યાદી સાથે પ્રોસીડીંગની નકલ અત્રે મોકલી આપવાની રહેશે.

ગોધરા, તારીખ ૩૦મી ઓક્ટોબર, ૨૦૦૪.

વાંચ્યો :–

(૧) ગુજરાત સહકારી મંડળીઓના અધિનિયમ-૧૯૬૧ની કલમ-૧૯ની જોગવાઇઓ.

(૨) ફડચા અધિકારીશ્રી, પંચમહાલ જિલ્લા સહકારી દૂધ ઉત્પાદક સંઘ લી. ગોધરા તરફથી તા. ૨૮-૮-૦૪ થી મળેલ મંડળીને પુનઃ જીવીત કરવા બાબતની દરખાસ્ત.

હુકમ

જા. નં. અષણ/૦૧/ખ-૨/૧૦૨૦/૨૦૦૪.–ધી ઇન્ટ્રાલ દુધ ઉત્પાદક સહકારી મંડળી લી. તા. હાલોલની નોંધણી નં. ૨૫૧૮૨ તારીખ ૨૬મી એપ્રિલ, ૧૯૯૦થી સહકારી મંડળીઓના કાયદા હેઠળ નોંધવામાં આવેલ હતી. મંડળીનું કામકાજ આટોપી લેવા અત્રેની કચેરીના તારીખ ૨૨મી જુન, ૨૦૦૪ના હુકમ ફડચ/૦૧/ખ.૧/ ૫૮૩ થી હુકમ કરવામાં આવેલો હતો. પરંતુ આમુખ-૨માં જણાવેલ ફડચા અધિકારીની દરખાસ્તમાં જણાવ્યા મુજબ મંડળીના સંચાલકો તરફથી મંડળીને પુનઃ જીવીત કરવા ઠરાવેલ હોઇ, તેમજ સંસ્થાએ ઉદ્દેશો મુજબની કામગીરી કરવા ખાત્રી આપેલ હોઇ સદર હકીકત ગ્રાહ્ય રાખી આમુખ-૧ની

જોગવાઇઓને ધ્યાનમાં લઇ મંડળીને પુનઃઘટન કરવા આથી નીચેની શરતોને આધીન હુકમ કરવામાં આવે છે.

શરતો

૧. મંડળીએ તેનું કામકાજ પેટાનિયમ મુજબ અને કાયદા કાનુન મુજબ કરવાનું રહેશે.

૨. તારીખ ૨૬મી ઓગસ્ટ, ૨૦૦૪ની સાધારણ સભામાં થયેલ ઠરાવોના પાલન કરવાની શરતે.

૩. આ હુકમ મળતાં સાધારણ સભા મેળવી રસ ધરાવતા સભાસદોની કમીટીની રચના કરી તેની યાદી સાથે પ્રોસીડીંગની નકલ અત્રે મોકલી આપવાની રહેશે.

ગોધરા, તારીખ ૩૦મી ઓક્ટોબર, ૨૦૦૪.

વાંચ્યો :–

(૧) ગુજરાત સહકારી મંડળીઓના અધિનિયમ-૧૯૬૧ની કલમ-૧૯ની જોગવાઇઓ.

(૨) ફડચા અધિકારીશ્રી, પંચમહાલ જિલ્લા સહકારી દૂધ ઉત્પાદક સંઘ લી. ગોધરા તરફથી તા. ૪-૯-૦૪ થી મળેલ મંડળીને પુનઃ જીવીત કરવા બાબતની દરખાસ્ત.

હુકમ

જા. નં. અષણ/૦૧/ખ-૨/૧૦૨૧/૨૦૦૪.–ધી રીંછવાણી દુધ ઉત્પાદક સહકારી મંડળી લી. તા. ઘોઘંબાની નોંધણી નં. ૧૮૫૪૫ તારીખ ૨૮મી ડીસેમ્બર, ૧૯૮૧થી સહકારી મંડળીઓના કાયદા હેઠળ નોંધવામાં આવેલ હતી. મંડળીનું કામકાજ આટોપી લેવા અત્રેની કચેરીના તારીખ ૨૨મી જુન, ૨૦૦૪ના હુકમ ફડચ/૦૧/ખ.૧/ ૬૩૭ થી હુકમ કરવામાં આવેલો હતો. પરંતુ આમુખ-૨માં જણાવેલ ફડચા અધિકારીની દરખાસ્તમાં જણાવ્યા મુજબ મંડળીના સંચાલકો તરફથી મંડળીને પુનઃ જીવીત કરવા ઠરાવેલ હોઇ, તેમજ સંસ્થાએ ઉદ્દેશો મુજબની કામગીરી કરવા ખાત્રી આપેલ હોઇ સદર હકીકત ગ્રાહ્ય રાખી આમુખ-૧ની જોગવાઇઓને ધ્યાનમાં લઇ મંડળીને પુનઃઘટન કરવા આથી નીચેની શરતોને આધીન હુકમ કરવામાં આવે છે.

શરતો

૧. મંડળીએ તેનું કામકાજ પેટાનિયમ મુજબ અને કાયદા કાનુન મુજબ કરવાનું રહેશે.

૨. તારીખ ૩જી સપ્ટેમ્બર, ૨૦૦૪ની સાધારણ સભામાં થયેલ ઠરાવોના પાલન કરવાની શરતે.

૩. આ હુકમ મળતાં સાધારણ સભા મેળવી રસ ધરાવતા સભાસદોની કમીટીની રચના કરી તેની યાદી સાથે પ્રોસીડીંગની નકલ અત્રે મોકલી આપવાની રહેશે.

ગોધરા, તારીખ ૩૦મી ઓક્ટોબર, ૨૦૦૪.

વાંચ્યો :–

(૧) ગુજરાત સહકારી મંડળીઓના અધિનિયમ-૧૯૬૧ના કલમ-૧૯ની જોગવાઇઓ.

(૨) સહકારી અધિકારી (ફડચા) સદર કચેરીની તારીખ ૧૮-૧૦-૦૪ પત્ર : ફડચ/પબત/ઘ-૧/૧૮૪.

હુકમ

જા. નં. અષણ/૦૧/ખ-૨/૧૦૨૮/૨૦૦૪.–ધી સીંકલીઆંટા પિયત સહકારી મંડળી લી. તા. ગોધરાની નોંધણી નં. ખે. ૨૬૦૫ તારીખ ૭મી ઓક્ટોબર, ૧૯૮૨થી સહકારી મંડળીઓના કાયદા હેઠળ નોંધવામાં આવેલ હતી. મંડળીનું કામકાજ આટોપી લેવા અત્રેની કચેરીના તારીખ ૩૧મી માર્ચ, ૨૦૦૪ના હુકમ ફડચ/૦૧/ખ.૧/૩૫૧ થી હુકમ કરવામાં આવેલો હતો. પરંતુ આમુખ-૨માં જણાવેલ ફડચા અધિકારીની દરખાસ્તમાં જણાવ્યા મુજબ મંડળીના સંચાલકો તરફથી મંડળીને પુનઃ જીવીત કરવા ઠરાવેલ હોઇ, તેમજ સંસ્થાએ ઉદ્દેશો મુજબની કામગીરી કરવા ખાત્રી આપેલ હોઇ સદર હકીકત ગ્રાહ્ય રાખી આમુખ-૧ની જોગવાઇઓને ધ્યાનમાં લઇ મંડળીને પુનઃઘટન કરવા આથી નીચેની શરતોને આધીન હુકમ કરવામાં આવે છે.

શરતો

૧. મંડળીએ તેનું કામકાજ પેટાનિયમ મુજબ અને કાયદા કાનુન મુજબ કરવાનું રહેશે.

૨. તારીખ ૧૮મી ઓક્ટોબર, ૨૦૦૪ની સાધારણ સભામાં થયેલ ઠરાવોના પાલન કરવાની શરતે.

૩. આ હુકમ મળતાં સાધારણ સભા મેળવી રસ ધરાવતા સભાસદોમાં વ્ય. કમીટીની રચના કરી તેની યાદી સાથે કાર્યવાહીની નોંધ અત્રે મોકલી આપવાની રહેશે.

ગોધરા, તારીખ ૩૦મી ઓક્ટોબર, ૨૦૦૪.

વાંચ્યો :–

(૧) ફડચા અંગેના વચગાળાનો આદેશ નં. ફડચ/૦૧/ખ-૩/૫૨૪ તા. ૧૮-૬-૨૦૦૪.

(૨) ગુજરાત સહકારી મંડળીઓના અધિનિયમ-૧૯૬૧ની કલમ-૧૦૭(૩)ની જોગવાઇઓ.

ફડચા અંગેનો અંતિમ આદેશ

જા. નં. ઉખસ/ /ફડચ/૦૧/ખ-૧/૧૦૩૮/૨૦૦૪.–ધી હાલોલ નગર પંચાયત પગારદાર કર્મચારીઓની ધિરાણ સહકારી મંડળી લી. મુ. પો. તા. હાલોલ જી. પંચમહાલની નોંધણી ક્રમાંક ૩૧૩ તારીખ ૧લી જુન, ૧૯૬૮થી નોંધાયેલ સહકારી મંડળી છે. જેને ગુજરાત સહકારી મંડળીઓના અધિનિયમ, ૧૯૬૧ની કલમ-૧૦૭ અન્વયે આમુખ-૧માં જણાવેલ વચગાળાના હુકમથી ફડચામાં લઇ જઇ સદરહુ હુકમ સામે વાંધા સુચનો રજુઆત કરવા માટે એક માસની તક આપવામાં આવેલ હતી. રૂબરૂ રજુઆત કરવા માટે પણ આમુખ-૧ થી જણાવવામાં આવેલ

INDEX

હતું છતાં મંડળી તરફથી કોઇ રજુઆત કરવામાં આવેલ નથી. આથી આમુખ-૨ માં જણાવેલ ગુજરાત સહકારી મંડળીઓના અધિનિયમ, ૧૯૬૧ની કલમ-૧૦૭(૩) હેઠળ વચગાળાના આદેશને બહાલી આપતાં, મંડળીને ફડચામાં લઇ જવાનો અંતિમ આદેશ કરવામાં આવે છે. અને આ અંગે નિમાયેલા ફડચા અધિકારીશ્રી સહકારી અધિકારી (ફડચા) લગત સદર કચેરી ગોધરાએ ફડચાની કામગીરી આ આદેશની તારીખથી ત્રણ વર્ષની મુદતમાં પુર્ણ કરવાની રહેશે.

ગોધરા, તારીખ ૩૦મી ઓક્ટોબર, ૨૦૦૪.

વાંચ્યો :–

(૧) ફડચા અંગેના વચગાળાનો આદેશ નં. ફડચ/૦૧/ખ-૧/૮૬૦ તા. ૨૨-૯-૨૦૦૪.

(૨) ગુજરાત સહકારી મંડળીઓના અધિનિયમ-૧૯૬૧ની કલમ-૧૦૭(૩)ની જોગવાઇઓ.

ફડચા અંગેનો અંતિમ આદેશ

જા. નં. ઉખસ/ /ફડચ/૦૧/ખ-૧/૧૦૪૫/૨૦૦૪.—ધી નવસર્જન હાઇસ્કુલના કર્મચારીઓની ધિરાણ અને ગ્રાહક સહકારી મંડળી લી. મુ. મધવાસ, તા. લુણાવાડા જી. પંચમહાલની નોંધણી ક્રમાંક સે. ૧૩૬૬૦ તારીખ ૧૩મી માર્ચ, ૧૯૭૮થી નોંધાયેલ સહકારી મંડળી છે. જેને ગુજરાત સહકારી મંડળીઓના અધિનિયમ, ૧૯૬૧ની કલમ-૧૦૭ અન્વયે આમુખ-૧માં જણાવેલ વચગાળાના હુકમથી ફડચામાં લઇ જઇ સદરહુ હુકમ સામે વાંધા સુચનો રજુઆત કરવા માટે એક માસની તક આપવામાં આવેલ હતી. રૂબરૂ રજુઆત કરવા માટે પણ આમુખ-૧ થી જણાવવામાં આવેલ હતું છતાં મંડળી તરફથી કોઇ રજુઆત કરવામાં આવેલ નથી. આથી આમુખ-૨ માં જણાવેલ ગુજરાત સહકારી મંડળીઓના અધિનિયમ, ૧૯૬૧ની કલમ-૧૦૭(૩) હેઠળ વચગાળાના આદેશને બહાલી આપતાં, મંડળીને ફડચામાં લઇ જવાનો અંતિમ આદેશ કરવામાં આવે છે. અને આ અંગે નિમાયેલા ફડચા અધિકારીશ્રી સહકારી અધિકારી (ફડચા) સદર કચેરી ગોધરાએ ફડચાની કામગીરી આ આદેશની તારીખથી ત્રણ વર્ષની મુદતમાં પુર્ણ કરવાની રહેશે.

ગોધરા, તારીખ ૩૦મી ઓક્ટોબર, ૨૦૦૪.

જે. જી. પંડ્યા,
જિલ્લા રજિસ્ટ્રાર,
સહકારી મંડળીઓ, ગોધરા.

ક્રમાંક નં. નધણ/મસમ/ગ-૧/ધ-૧૯૬૩૨/૧૩૪૩/૨૦૦૪.—જિલ્લા રજીસ્ટ્રાર, સહકારી મંડળીઓ, દાહોદ આથી જાહેર કરે છે કે, ધી વલ્લભકૃપા કો. ઓપરેટીવ હાઉસીંગ સોસાયટી લી. દાહોદની નોંધણી મર્યાદિત રીતે કરવામાં આવી છે. જેનું નોંધાયેલ સરનામું ભગત દિપકકુમાર હરિદાસના મકાનમાં સ્થળ દાહોદ, તા. દાહોદ, જિલ્લો દાહોદ છે.

જે ગુજરાત સહકારી મંડળીઓનો કાયદાની કલમ ૧૯૬૧ની કલમ-૯ હેઠળ આજરોજ નોંધવામાં આવી છે.

દાહોદ, તારીખ ૨૫મી ઓક્ટોબર, ૨૦૦૪.

(સહી) અવાચ્ય,
જિલ્લા રજિસ્ટ્રાર,
સહકારી મંડળીઓ, દાહોદ.

સંયુક્ત નિયામક (ટેક્ષટાઈલ) કુટીર અને ગ્રામોદ્યોગ દ્વારા

વંચાણે લીધા :–

(૧) આ કાર્યાલયના વચગાળાના આદેશ જા. નંબર ૨૦૩૫૨ થી ૨૦૩૬૯. તા. ૧૭-૧૨-૨૦૦૩ થી મંડળીને ફડચામાં લઈ જવાનો અપાયેલ આદેશ.

(૨) તા. ૪-૧૦-૨૦૦૪ની જી.ઉ.કે.ની નોંધ મુજબ.

અંતિમ આદેશ

ક્રમાંક જિઉકે/ભ/૧૪૭૨૩ થી ૧૪૭૨૭.-ધી ડૉ. આંબેડકર હેન્ડલુમ સહકારી મંડળી લી,. મુકામ વડોદરા, તાલુકો જંબુસર, જિલ્લા ભરૂચને અત્રેની કચેરીના વ. આ. જા. નંબર ૨૦૩૫૨ થી ૨૦૩૬૯, તા. ૧૭-૧૨-૦૩ થી સદરહુ મંડળીને ફડચામાં લઈ જવાનો આદેશ આપવામાં આવેલ હતો. જેને આથી ગુજરાત સહકારી મંડળીઓના કાયદાની કલમ-૧૦૭ (૩) હેઠળ બહાલી આપતા સદર મંડળીને ફડચામાં લઈ જવાનો અંતીમ આદેશ હુકમ આપવામાં આવે છે. અને આ અંગે સદર મંડળીના સહકારી અધિકારીશ્રી (ફડચા), જિલ્લા ઉદ્યોગ કેન્દ્ર, ભરૂચની નિમણુંક કરવામાં આવે છે. અને નિમાયેલા ફડચા અધિકારીશ્રીએ આ આદેશથી એક વર્ષમાં ફડચાની કામગીરી પુર્ણ કરવાની રહેશે.

ભરૂચ, તારીખ ૩૦મી ઓકટોબર, ૨૦૦૪.

વંચાણે લીધા :–

(૧) આ કાર્યાલયના વચગાળાના આદેશ જા. નંબર ૨૦૩૫૨ થી ૨૦૩૬૯, તા. ૧૭-૧૨-૨૦૦૩ થી મંડળીને ફડચામાં લઈ જવાનો અપાયેલ આદેશ.

(૨) તા. ૪-૧૦-૨૦૦૪ની જી.ઉ.કે.ની નોંધ મુજબ.

અંતિમ આદેશ

ક્રમાંક જિઉકે/ભ/૧૪૭૨૩ થી ૧૪૭૨૭.-ધી હિર સાહેબ હાથવણાટ સહકારી મંડળી લી,. મુકામ ખરચ, તાલુકો હાસોટ, જિલ્લા ભરૂચને અત્રેની કચેરીના વ. આ. જા. નંબર ૨૦૩૫૨ થી ૨૦૩૬૯, તા. ૧૭-૧૨-૦૩ થી સદરહુ મંડળીને ફડચામાં લઈ જવાનો આદેશ આપવામાં આવેલ હતો. જેને આથી ગુજરાત સહકારી મંડળીઓના કાયદાની કલમ-૧૦૭ (૩) હેઠળ બહાલી આપતા સદર મંડળીને

ફડચામાં લઈ જવાનો અંતીમ આદેશ હુકમ આપવામાં આવે છે. અને આ અંગે સદર મંડળીના સહકારી અધિકારીશ્રી (ફડચા), જિલ્લા ઉદ્યોગ કેન્દ્ર, ભરૂચની નિમણુંક કરવામાં આવે છે. અને નિમાયેલા ફડચા અધિકારીશ્રીએ આ આદેશથી એક વર્ષમાં ફડચાની કામગીરી પુર્ણ કરવાની રહેશે.

ભરૂચ, તારીખ ૩૦મી ઓકટોબર, ૨૦૦૪.

વંચાણે લીધા :–

(૧) આ કાર્યાલયના વચગાળાના આદેશ જા. નંબર ૨૦૩૫૨ થી ૨૦૩૬૯, તા. ૧૭-૧૨-૨૦૦૩ થી મંડળીને ફડચામાં લઈ જવાનો અપાયેલ આદેશ.

(૨) તા. ૪-૧૦-૨૦૦૪ની જી.ઉ.કે.ની નોંધ મુજબ.

અંતિમ આદેશ

ક્રમાંક જિઉકે/ભ/૧૪૭૨૩ થી ૧૪૭૨૭.-ધી જોધલ હાથશાળ વણકર સહકારી મંડળી લી,. મુકામ વાંગરા, તાલુકો વાંગરા, જિલ્લા ભરૂચને અત્રેની કચેરીના વ. આ. જા. નંબર ૨૦૩૫૨ થી ૨૦૩૬૯, તા. ૧૭-૧૨-૦૩ થી સદરહુ મંડળીને ફડચામાં લઈ જવાનો આદેશ આપવામાં આવેલ હતો. જેને આથી ગુજરાત સહકારી મંડળીઓના કાયદાની કલમ-૧૦૭ (૩) હેઠળ બહાલી આપતા સદર મંડળીને ફડચામાં લઈ જવાનો અંતીમ આદેશ હુકમ આપવામાં આવે છે. અને આ અંગે સદર મંડળીના સહકારી અધિકારીશ્રી (ફડચા), જિલ્લા ઉદ્યોગ કેન્દ્ર, ભરૂચની નિમણુંક કરવામાં આવે છે. અને નિમાયેલા ફડચા અધિકારીશ્રીએ આ આદેશથી એક વર્ષમાં ફડચાની કામગીરી પુર્ણ કરવાની રહેશે.

ભરૂચ, તારીખ ૩૦મી ઓકટોબર, ૨૦૦૪.

વંચાણે લીધા :–

(૧) આ કાર્યાલયના વચગાળાના આદેશ જા. નંબર ૨૦૩૫૨ થી ૨૦૩૬૯, તા. ૧૭-૧૨-૨૦૦૩ થી મંડળીને ફડચામાં લઈ જવાનો અપાયેલ આદેશ.

(૨) તા. ૪-૧૦-૨૦૦૪ની જી.ઉ.કે.ની નોંધ મુજબ.

અંતિમ આદેશ

ક્રમાંક જિઉકે/ભ/૧૪૭૨૩ થી ૧૪૭૨૭.-ધી અંકલેશ્વર તાલુકા યંત્રશાળ સહકારી મંડળી લી,. મુકામ અંકલેશ્વર, તાલુકો અંકલેશ્વર, જિલ્લા ભરૂચને અત્રેની કચેરીના વ. આ. જા. નંબર ૨૦૩૫૨ થી ૨૦૩૬૯, તા. ૧૭-૧૨-૦૩ થી સદરહુ મંડળીને ફડચામાં લઈ જવાનો આદેશ આપવામાં આવેલ હતો. જેને આથી ગુજરાત સહકારી મંડળીઓના કાયદાની કલમ-૧૦૭ (૩) હેઠળ બહાલી આપતા સદર મંડળીને ફડચામાં લઈ જવાનો અંતીમ આદેશ હુકમ આપવામાં આવે છે. અને આ અંગે સદર મંડળીના સહકારી અધિકારીશ્રી (ફડચા), જિલ્લા ઉદ્યોગ કેન્દ્ર, ભરૂચની નિમણુંક કરવામાં આવે છે. અને નિમાયેલા ફડચા અધિકારીશ્રીએ આ આદેશથી એક વર્ષમાં ફડચાની કામગીરી પુર્ણ કરવાની રહેશે.

ભરૂચ, તારીખ ૩૦મી ઓકટોબર, ૨૦૦૪.

વંચાણે લીધા :–

(૧) આ કાર્યાલયના વચગાળાના આદેશ જા. નંબર ૨૦૩૫૨ થી ૨૦૩૬૯, તા. ૧૭-૧૨-૨૦૦૩ થી મંડળીને ફડચામાં લઈ જવાનો અપાયેલ આદેશ.

(૨) તા. ૪-૧૦-૨૦૦૪ની જી.ઉ.કે.ની નોંધ મુજબ.

અંતિમ આદેશ

ક્રમાંક જિઉકે/ભ/૧૪૭૨૩ થી ૧૪૭૨૭.-ધી જાગૃતિ બીડી ઉદ્યોગ સહકારી મંડળી લી,. મુકામ વેડચ, તાલુકો જંબુસર, જિલ્લા ભરૂચને અત્રેની કચેરીના વ. આ. જા. નંબર ૨૦૩૫૨ થી ૨૦૩૬૯, તા. ૧૭-૧૨-૦૩ થી સદરહુ મંડળીને ફડચામાં લઈ જવાનો આદેશ આપવામાં આવેલ હતો. જેને આથી ગુજરાત સહકારી મંડળીઓના કાયદાની કલમ-૧૦૭ (૩) હેઠળ બહાલી આપતા સદર મંડળીને ફડચામાં લઈ જવાનો અંતીમ આદેશ હુકમ આપવામાં આવે છે. અને આ અંગે સદર મંડળીના સહકારી અધિકારીશ્રી (ફડચા), જિલ્લા ઉદ્યોગ કેન્દ્ર, ભરૂચની નિમણુંક કરવામાં આવે છે. અને નિમાયેલા ફડચા અધિકારીશ્રીએ આ આદેશથી એક વર્ષમાં ફડચાની કામગીરી પુર્ણ કરવાની રહેશે.

ભરૂચ, તારીખ ૩૦મી ઓકટોબર, ૨૦૦૪.

વંચાણે લીધા :–

(૧) આ કાર્યાલયના વચગાળાના આદેશ જા. નંબર ૨૦૩૫૨ થી ૨૦૩૬૯, તા. ૧૭-૧૨-૨૦૦૩ થી મંડળીને ફડચામાં લઈ જવાનો અપાયેલ આદેશ.

(૨) તા. ૪-૧૦-૨૦૦૪ની જી.ઉ.કે.ની નોંધ મુજબ.

અંતિમ આદેશ

ક્રમાંક જિઉકે/ભ/૧૪૭૨૩ થી ૧૪૭૨૭.-ધી ગણેશ વાંસ કામદાર સહકારી મંડળી લી,. મુકામ જંબુસર, તાલુકો જંબુસર, જિલ્લા ભરૂચને અત્રેની કચેરીના વ. આ. જા. નંબર ૨૦૩૫૨ થી ૨૦૩૬૯, તા. ૧૭-૧૨-૦૩ થી સદરહુ મંડળીને ફડચામાં લઈ જવાનો આદેશ આપવામાં આવેલ હતો. જેને આથી ગુજરાત સહકારી મંડળીઓના કાયદાની કલમ-૧૦૭ (૩) હેઠળ બહાલી આપતા સદર મંડળીને ફડચામાં લઈ જવાનો અંતીમ આદેશ હુકમ આપવામાં આવે છે. અને આ અંગે સદર મંડળીના સહકારી અધિકારીશ્રી (ફડચા), જિલ્લા ઉદ્યોગ કેન્દ્ર, ભરૂચની નિમણુંક કરવામાં આવે છે. અને નિમાયેલા ફડચા

અધિકારીશ્રીએ આ આદેશથી એક વર્ષમાં ફડચાની કામગીરી પુર્ણ કરવાની રહેશે.

ભરૂચ, તારીખ ૩૦મી ઓકટોબર, ૨૦૦૪.

વંચાણે લીધા :–

(૧) આ કાર્યાલયના વચગાળાના આદેશ જા. નંબર ૨૦૩૫૨ થી ૨૦૩૬૯, તા. ૧૭-૧૨-૨૦૦૩ થી મંડળીને ફડચામાં લઈ જવાનો અપાયેલ આદેશ.

(૨) તા. ૪-૧૦-૨૦૦૪ની જી.ઉ.કે.ની નોંધ મુજબ.

અંતિમ આદેશ

ક્રમાંક જિઉકે/ભ/૧૪૭૨૩ થી ૧૪૭૨૭.-ધી જય ભાથુજી વાંસ કામદાર સહકારી મંડળી લી,. મુકામ અંકલેશ્વર, તાલુકો અંકલેશ્વર, જિલ્લા ભરૂચને અત્રેની કચેરીના વ. આ. જા. નંબર ૨૦૩૫૨ થી ૨૦૩૬૯, તા. ૧૭-૧૨-૦૩ થી સદરહુ મંડળીને ફડચામાં લઈ જવાનો આદેશ આપવામાં આવેલ હતો. જેને આથી ગુજરાત સહકારી મંડળીઓના કાયદાની કલમ-૧૦૭ (૩) હેઠળ બહાલી આપતા સદર મંડળીને ફડચામાં લઈ જવાનો અંતીમ આદેશ હુકમ આપવામાં આવે છે. અને આ અંગે સદર મંડળીના સહકારી અધિકારીશ્રી (ફડચા), જિલ્લા ઉદ્યોગ કેન્દ્ર, ભરૂચની નિમણુંક કરવામાં આવે છે. અને નિમાયેલા ફડચા અધિકારીશ્રીએ આ આદેશથી એક વર્ષમાં ફડચાની કામગીરી પુર્ણ કરવાની રહેશે.

ભરૂચ, તારીખ ૩૦મી ઓકટોબર, ૨૦૦૪.

વંચાણે લીધા :–

(૧) આ કાર્યાલયના વચગાળાના આદેશ જા. નંબર ૨૦૩૫૨ થી ૨૦૩૬૯, તા. ૧૭-૧૨-૨૦૦૩ થી મંડળીને ફડચામાં લઈ જવાનો અપાયેલ આદેશ.

(૨) તા. ૪-૧૦-૨૦૦૪ની જી.ઉ.કે.ની નોંધ મુજબ.

અંતિમ આદેશ

ક્રમાંક જિઉકે/ભ/૧૪૭૨૩ થી ૧૪૭૨૭.-ધી મૌઝા વિભાગ વાંસ કામદાર સહકારી મંડળી લી,. મુકામ મૌઝા, તાલુકો વાલીયા, જિલ્લા ભરૂચને અત્રેની કચેરીના વ. આ. જા. નંબર ૨૦૩૫૨ થી ૨૦૩૬૯, તા. ૧૭-૧૨-૦૩ થી સદરહુ મંડળીને ફડચામાં લઈ જવાનો આદેશ આપવામાં આવેલ હતો. જેને આથી ગુજરાત સહકારી મંડળીઓના કાયદાની કલમ-૧૦૭ (૩) હેઠળ બહાલી આપતા સદર મંડળીને ફડચામાં લઈ જવાનો અંતીમ આદેશ હુકમ આપવામાં આવે છે. અને આ અંગે સદર મંડળીના સહકારી અધિકારીશ્રી (ફડચા), જિલ્લા ઉદ્યોગ કેન્દ્ર, ભરૂચની નિમણુંક કરવામાં આવે છે. અને નિમાયેલા ફડચા

અધિકારીશ્રીએ આ આદેશથી એક વર્ષમાં ફડચાની કામગીરી પુર્ણ કરવાની રહેશે.

ભરૂચ, તારીખ ૩૦મી ઓકટોબર, ૨૦૦૪.

વંચાણે લીધા :–

(૧) આ કાર્યાલયના વચગાળાના આદેશ જા. નંબર ૨૦૩૫૨ થી ૨૦૩૬૯, તા. ૧૭-૧૨-૨૦૦૩ થી મંડળીને ફડચામાં લઈ જવાનો અપાયેલ આદેશ.

(૨) તા. ૪-૧૦-૨૦૦૪ની જી.ઉ.કે.ની નોંધ મુજબ.

અંતિમ આદેશ

ક્રમાંક જિઉકે/ભ/૧૪૭૨૩ થી ૧૪૭૨૭.-ધી વાલીયા તાલુકા ઔદ્યો. સહકારી મંડળી લી,. મુકામ વાલીયા, તાલુકો વાલીયા, જિલ્લા ભરૂચને અત્રેની કચેરીના વ. આ. જા. નંબર ૨૦૩૫૨ થી ૨૦૩૬૯, તા. ૧૭-૧૨-૦૩ થી સદરહુ મંડળીને ફડચામાં લઈ જવાનો આદેશ આપવામાં આવેલ હતો. જેને આથી ગુજરાત સહકારી મંડળીઓના કાયદાની કલમ-૧૦૭ (૩) હેઠળ બહાલી આપતા સદર મંડળીને ફડચામાં લઈ જવાનો અંતીમ આદેશ હુકમ આપવામાં આવે છે. અને આ અંગે સદર મંડળીના સહકારી અધિકારીશ્રી (ફડચા), જિલ્લા ઉદ્યોગ કેન્દ્ર, ભરૂચની નિમણુંક કરવામાં આવે છે. અને નિમાયેલા ફડચા અધિકારીશ્રીએ આ આદેશથી એક વર્ષમાં ફડચાની કામગીરી પુર્ણ કરવાની રહેશે.

ભરૂચ, તારીખ ૩૦મી ઓકટોબર, ૨૦૦૪.

વંચાણે લીધા :–

(૧) આ કાર્યાલયના વચગાળાના આદેશ જા. નંબર ૨૦૩૫૨ થી ૨૦૩૬૯, તા. ૧૭-૧૨-૨૦૦૩ થી મંડળીને ફડચામાં લઈ જવાનો અપાયેલ આદેશ.

(૨) તા. ૪-૧૦-૨૦૦૪ની જી.ઉ.કે.ની નોંધ મુજબ.

અંતિમ આદેશ

ક્રમાંક જિઉકે/ભ/૧૪૭૨૩ થી ૧૪૭૨૭.-ધી જવાહર હિરા ઉદ્યોગ અને તાલીમ સહકારી મંડળી લી,. મુકામ જંબુસર, તાલુકો જંબુસર, જિલ્લા ભરૂચને અત્રેની કચેરીના વ. આ. જા. નંબર ૨૦૩૫૨ થી ૨૦૩૬૯, તા. ૧૭-૧૨-૦૩ થી સદરહુ મંડળીને ફડચામાં લઈ જવાનો આદેશ આપવામાં આવેલ હતો. જેને આથી ગુજરાત સહકારી મંડળીઓના કાયદાની કલમ-૧૦૭ (૩) હેઠળ બહાલી આપતા સદર મંડળીને ફડચામાં લઈ જવાનો અંતીમ આદેશ હુકમ આપવામાં આવે છે. અને આ અંગે સદર મંડળીના સહકારી અધિકારીશ્રી (ફડચા), જિલ્લા ઉદ્યોગ કેન્દ્ર, ભરૂચની નિમણુંક કરવામાં આવે છે. અને

નિમાયેલા ફડચા અધિકારીશ્રીએ આ આદેશથી એક વર્ષમાં ફડચાની કામગીરી પૂર્ણ કરવાની રહેશે.

ભરૂચ, તારીખ ૩૦મી ઓકટોબર, ૨૦૦૪.

વંચાણે લીધા :-

(૧) આ કાર્યાલયના વચગાળાના આદેશ જા. નંબર ૨૦૩૧૭ થી ૨૦૩૨૫, તા. ૧૨-૧૨-૨૦૦૩ થી મંડળીને ફડચામાં લઈ જવાનો અપાયેલ આદેશ.

(૨) તા. ૪-૧૦-૨૦૦૪ની જી.ઉ.કે.ની નોંધ મુજબ.

અંતિમ આદેશ

ક્રમાંક જિઉકે/ભ/૧૪૭૨૩ થી ૧૪૭૨૭.-ધી લક્ષ્મી મહિલા ગૃહ ઉદ્યોગ સહકારી મંડળી લી,. મુકામ કારેલી, તાલુકો જંબુસર, જિલ્લા ભરૂચને અત્રેની કચેરીના વ. આ. જા. નંબર ૨૦૩૧૭ થી ૨૦૩૨૫ તા. ૧૨-૧૨-૦૩ થી સદરહુ મંડળીને ફડચામાં લઈ જવાનો આદેશ આપવામાં આવેલ હતો. જેને આથી ગુજરાત સહકારી મંડળીઓના કાયદાની કલમ-૧૦૭ (૩) હેઠળ બહાલી આપતા સદર મંડળીને ફડચામાં લઈ જવાનો અંતીમ આદેશ હુકમ આપવામાં આવે છે. અને આ અંગે સદર મંડળીના સહકારી અધિકારીશ્રી (ફડચા), જિલ્લા ઉદ્યોગ કેન્દ્ર, ભરૂચની નિમણુંક કરવામાં આવે છે. અને નિમાયેલા ફડચા અધિકારીશ્રીએ આ આદેશથી એક વર્ષમાં ફડચાની કામગીરી પુર્ણ કરવાની રહેશે.

ભરૂચ, તારીખ ૩૦મી ઓકટોબર, ૨૦૦૪.

વંચાણે લીધા :-

(૧) આ કાર્યાલયના વચગાળાના આદેશ જા. નંબર ૨૦૩૫૨ થી ૨૦૩૬૯, તા. ૧૭-૧૨-૨૦૦૩ થી મંડળીને ફડચામાં લઈ જવાનો અપાયેલ આદેશ.

(૨) તા. ૪-૧૦-૨૦૦૪ની જી.ઉ.કે.ની નોંધ મુજબ.

અંતિમ આદેશ

ક્રમાંક જિઉકે/ભ/૧૪૭૨૩ થી ૧૪૭૨૭.-ધી પાણેથા વિભાગ ઈંટ ઉદ્યોગ સહકારી મંડળી લી,. મુકામ પાણેથા, તાલુકો ઝગડીયા, જિલ્લા ભરૂચને અત્રેની કચેરીના વ. આ. જા. નંબર ૨૦૩૫૨ થી ૨૦૩૬૯, તા. ૧૭-૧૨-૦૩ થી સદરહુ મંડળીને ફડચામાં લઈ જવાનો આદેશ આપવામાં આવેલ હતો. જેને આથી ગુજરાત સહકારી મંડળીઓના કાયદાની કલમ-૧૦૭ (૩) હેઠળ બહાલી આપતા સદર મંડળીને ફડચામાં લઈ જવાનો અંતીમ આદેશ હુકમ આપવામાં આવે છે. અને આ અંગે સદર મંડળીના સહકારી અધિકારીશ્રી (ફડચા), જિલ્લા ઉદ્યોગ કેન્દ્ર, ભરૂચની નિમણુંક કરવામાં આવે છે. અને

નિમાયેલા ફડચા અધિકારીશ્રીએ આ આદેશથી એક વર્ષમાં ફડચાની કામગીરી પૂર્ણ કરવાની રહેશે.

ભરૂચ, તારીખ ૩૦મી ઓકટોબર, ૨૦૦૪.

વંચાણે લીધા :-

(૧) આ કાર્યાલયના વચગાળાના આદેશ જા. નંબર ૨૦૩૧૭ થી ૨૦૩૨૫, તા. ૧૨-૧૨-૨૦૦૩ થી મંડળીને ફડચામાં લઈ જવાનો અપાયેલ આદેશ.

(૨) તા. ૪-૧૦-૨૦૦૪ની જી.ઉ.કે.ની નોંધ મુજબ.

અંતિમ આદેશ

ક્રમાંક જિઉકે/ભ/૧૪૭૨૩ થી ૧૪૭૨૭.-ધી હાથ વણાટ સહકારી મંડળી લી,. મુકામ દશાન, તાલુકો ભરૂચ, જિલ્લા ભરૂચને અત્રેની કચેરીના વ. આ. જા. નંબર ૨૦૩૧૭ થી ૨૦૩૨૫, તા. ૧૨-૧૨-૦૩ થી સદરહુ મંડળીને ફડચામાં લઈ જવાનો આદેશ આપવામાં આવેલ હતો. જેને આથી ગુજરાત સહકારી મંડળીઓના કાયદાની કલમ-૧૦૭ (૩) હેઠળ બહાલી આપતા સદર મંડળીને ફડચામાં લઈ જવાનો અંતીમ આદેશ હુકમ આપવામાં આવે છે. અને આ અંગે સદર મંડળીના સહકારી અધિકારીશ્રી (ફડચા), જિલ્લા ઉદ્યોગ કેન્દ્ર, ભરૂચની નિમણુંક કરવામાં આવે છે. અને નિમાયેલા ફડચા અધિકારીશ્રીએ આ આદેશથી એક વર્ષમાં ફડચાની કામગીરી પુર્ણ કરવાની રહેશે.

ભરૂચ, તારીખ ૩૦મી ઓકટોબર, ૨૦૦૪.

વંચાણે લીધા :-

(૧) આ કાર્યાલયના વચગાળાના આદેશ જા. નંબર ૨૦૩૧૭ થી ૨૦૩૨૫, તા. ૧૨-૧૨-૨૦૦૩ થી મંડળીને ફડચામાં લઈ જવાનો અપાયેલ આદેશ.

(૨) તા. ૪-૧૦-૨૦૦૪ની જી.ઉ.કે.ની નોંધ મુજબ.

અંતિમ આદેશ

ક્રમાંક જિઉકે/ભ/૧૪૭૨૩ થી ૧૪૭૨૭.-ધી ડૉ. આંબેડકર હિરા ઉદ્યોગ અને તાલીમ સહકારી મંડળી લી,. મુકામ મનુબર, તાલુકો ભરૂચ, જિલ્લા ભરૂચને અત્રેની કચેરીના વ. આ. જા. નંબર ૨૦૩૧૭ થી ૨૦૩૨૫, તા. ૧૨-૧૨-૦૩ થી સદરહુ મંડળીને ફડચામાં લઈ જવાનો આદેશ આપવામાં આવેલ હતો. જેને આથી ગુજરાત સહકારી મંડળીઓના કાયદાની કલમ-૧૦૭ (૩) હેઠળ બહાલી આપતા સદર મંડળીને ફડચામાં લઈ જવાનો અંતીમ આદેશ હુકમ આપવામાં આવે છે. અને આ અંગે સદર મંડળીના સહકારી અધિકારીશ્રી (ફડચા), જિલ્લા ઉદ્યોગ કેન્દ્ર, ભરૂચની નિમણુંક કરવામાં આવે છે. અને

INDEX

નિમાયેલા ફડચા અધિકારીશ્રીએ આ આદેશથી એક વર્ષમાં ફડચાની કામગીરી પૂર્ણ કરવાની રહેશે.

ભરૂચ, તારીખ ૩૦મી ઓકટોબર, ૨૦૦૪.

વંચાણે લીધા :–

(૧) આ કાર્યાલયના વચગાળાના આદેશ જા. નંબર ૨૦૩૫૨ થી ૨૦૩૬૯, તા. ૧૭-૧૨-૨૦૦૩ થી મંડળીને ફડચામાં લઈ જવાનો અપાયેલ આદેશ.

(૨) તા. ૪-૧૦-૨૦૦૪ની જી.ઉ.કે.ની નોંધ મુજબ.

અંતિમ આદેશ

ક્રમાંક જિઉકે/ભ/૧૪૭૨૩ થી ૧૪૭૨૭.-ધી નર્મદા ઔદ્યો., સહકારી મંડળી લી,. મુકામ વાંગરા, તાલુકો વાંગરા, જિલ્લા ભરૂચને અત્રેની કચેરીના વ. આ. જા. નંબર ૨૦૩૫૨ થી ૨૦૩૬૯, તા. ૧૭-૧૨-૦૩ થી સદરહુ મંડળીને ફડચામાં લઈ જવાનો આદેશ આપવામાં આવેલ હતો. જેને આથી ગુજરાત સહકારી મંડળીઓના કાયદાની કલમ-૧૦૭ (૩) હેઠળ બહાલી આપતા સદર મંડળીને ફડચામાં લઈ જવાનો અંતીમ આદેશ હુકમ આપવામાં આવે છે. અને આ અંગે સદર મંડળીના સહકારી અધિકારીશ્રી (ફડચા), જિલ્લા ઉદ્યોગ કેન્દ્ર, ભરૂચની નિમણુંક કરવામાં આવે છે. અને નિમાયેલા ફડચા અધિકારીશ્રીએ આ આદેશથી એક વર્ષમાં ફડચાની કામગીરી પૂર્ણ કરવાની રહેશે.

ભરૂચ, તારીખ ૩૦મી ઓકટોબર, ૨૦૦૪.

વંચાણે લીધા :–

(૧) આ કાર્યાલયના વચગાળાના આદેશ જા. નંબર ૨૦૩૧૭ થી ૨૦૩૨૫, તા. ૧૨-૧૨-૨૦૦૩ થી મંડળીને ફડચામાં લઈ જવાનો અપાયેલ આદેશ.

(૨) તા. ૪-૧૦-૨૦૦૪ની જી.ઉ.કે.ની નોંધ મુજબ.

અંતિમ આદેશ

ક્રમાંક જિઉકે/ભ/૧૪૭૨૩ થી ૧૪૭૨૭.-ધી નર્મદા મહિલા ગૃહ ઉદ્યોગ સહકારી મંડળી લી,. મુકામ ઈલાવ, તાલુકો હાંસોટ, જિલ્લા ભરૂચને અત્રેની કચેરીના વ. આ. જા. નંબર ૨૦૩૧૭ થી ૨૦૩૨૫, તા. ૧૨-૧૨-૦૩ થી સદરહુ મંડળીને ફડચામાં લઈ જવાનો આદેશ આપવામાં આવેલ હતો. જેને આથી ગુજરાત સહકારી મંડળીઓના કાયદાની કલમ-૧૦૭ (૩) હેઠળ બહાલી આપતા સદર મંડળીને ફડચામાં લઈ જવાનો અંતીમ આદેશ હુકમ આપવામાં આવે છે. અને આ અંગે સદર મંડળીના સહકારી અધિકારીશ્રી (ફડચા), જિલ્લા ઉદ્યોગ કેન્દ્ર, ભરૂચની નિમણુંક કરવામાં આવે છે. અને નિમાયેલા ફડચા અધિકારીશ્રીએ આ આદેશથી એક વર્ષમાં ફડચાની કામગીરી પૂર્ણ કરવાની રહેશે.

ભરૂચ, તારીખ ૩૦મી ઓકટોબર, ૨૦૦૪.

વંચાણે લીધા :–

(૧) આ કાર્યાલયના વચગાળાના આદેશ જા. નંબર ૨૦૩૧૭ થી ૨૦૩૨૫, તા. ૧૨-૧૨-૨૦૦૩ થી મંડળીને ફડચામાં લઈ જવાનો અપાયેલ આદેશ.

(૨) તા. ૪-૧૦-૨૦૦૪ની જી.ઉ.કે.ની નોંધ મુજબ.

અંતિમ આદેશ

ક્રમાંક જિઉકે/ભ/૧૪૭૨૩ થી ૧૪૭૨૭.-ધી હાંસોટ તાલુકા રેશમ કોશેટા ઉ. સહકારી મંડળી લી,. મુકામ શેરા, તાલુકો હાંસોટ, જિલ્લા ભરૂચને અત્રેની કચેરીના વ. આ. જા. નંબર ૨૦૩૧૭ થી ૨૦૩૨૫, તા. ૧૨-૧૨-૦૪ થી સદરહુ મંડળીને ફડચામાં લઈ જવાનો આદેશ આપવામાં આવેલ હતો. જેને આથી ગુજરાત સહકારી મંડળીઓના કાયદાની કલમ-૧૦૭ (૩) હેઠળ બહાલી આપતા સદર મંડળીને ફડચામાં લઈ જવાનો અંતીમ આદેશ હુકમ આપવામાં આવે છે. અને આ અંગે સદર મંડળીના સહકારી અધિકારીશ્રી (ફડચા), જિલ્લા ઉદ્યોગ કેન્દ્ર, ભરૂચની નિમણુંક કરવામાં આવે છે. અને નિમાયેલા ફડચા અધિકારીશ્રીએ આ આદેશથી એક વર્ષમાં ફડચાની કામગીરી પૂર્ણ કરવાની રહેશે.

ભરૂચ, તારીખ ૩૦મી ઓકટોબર, ૨૦૦૪.

વંચાણે લીધા :–

(૧) આ કાર્યાલયના વચગાળાના આદેશ જા. નંબર ૨૦૩૫૨ થી ૨૦૩૬૯, તા. ૧૭-૧૨-૨૦૦૩ થી મંડળીને ફડચામાં લઈ જવાનો અપાયેલ આદેશ.

(૨) તા. ૪-૧૦-૨૦૦૪ની જી.ઉ.કે.ની નોંધ મુજબ.

અંતિમ આદેશ

ક્રમાંક જિઉકે/ભ/૧૪૭૨૩ થી ૧૪૭૨૭.-ધી ચકલાદ વિભાગ રેશમ કોશેટા ઉ. સહકારી મંડળી લી,. મુકામ હલદર, તાલુકો ભરૂચ, જિલ્લા ભરૂચને અત્રેની કચેરીના વ. આ. જા. નંબર ૨૦૩૫૨ થી ૨૦૩૬૯, તા. ૧૭-૧૨-૦૩ થી સદરહુ મંડળીને ફડચામાં લઈ જવાનો આદેશ આપવામાં આવેલ હતો. જેને આથી ગુજરાત સહકારી મંડળીઓના કાયદાની કલમ-૧૦૭ (૩) હેઠળ બહાલી આપતા સદર મંડળીને ફડચામાં લઈ જવાનો અંતીમ આદેશ હુકમ આપવામાં આવે છે. અને આ અંગે સદર મંડળીના સહકારી અધિકારીશ્રી (ફડચા), જિલ્લા ઉદ્યોગ કેન્દ્ર, ભરૂચની નિમણુંક કરવામાં આવે છે. અને

INDEX

નિમાયેલા ફડચા અધિકારીશ્રીએ આ આદેશથી એક વર્ષમાં ફડચાની કામગીરી પુર્ણ કરવાની રહેશે.

ભરૂચ, તારીખ ૩૦મી ઓક્ટોબર, ૨૦૦૪.

વંચાણે લીધા :–

(૧) આ કાર્યાલયના વચગાળાના આદેશ જા. નંબર જી.ઉ.કે./ભ/૨૦૩૧૭ થી ૨૦૩૨૫, તા. ૧૨-૧૨-૨૦૦૩ થી મંડળીને ફડચામાં લઈ જવાનો અપાયેલ આદેશ.

(૨) તા. ૪-૧૦-૨૦૦૪ની જી.ઉ.કે.ની નોંધ મુજબ.

અંતિમ આદેશ

ક્રમાંક જિઉકે/ભ/૧૪૭૨૩ થી ૧૪૭૨૭.-ધી આદિવાસી સિલાઈ ઔદ્યો. સહકારી મંડળી લી,. મુકામ થવા, તાલુકો વાલીયા, જિલ્લા ભરૂચને અત્રેની કચેરીના વ. આ. જા. નંબર ૨૦૩૧૭ થી ૨૦૩૨૫, તા. ૧૨-૧૨-૦૩ થી સદરહુ મંડળીને ફડચામાં લઈ જવાનો આદેશ આપવામાં આવેલ હતો. જેને આથી ગુજરાત સહકારી મંડળીઓના કાયદાની કલમ-૧૦૭ (૩) હેઠળ બહાલી આપતા સદર મંડળીને ફડચામાં લઈ જવાનો અંતીમ આદેશ હુકમ આપવામાં આવે છે. અને આ અંગે સદર મંડળીના સહકારી અધિકારીશ્રી (ફડચા), જિલ્લા ઉદ્યોગ કેન્દ્ર, ભરૂચની નિમણુંક કરવામાં આવે છે. અને નિમાયેલા ફડચા અધિકારીશ્રીએ આ આદેશથી એક વર્ષમાં ફડચાની કામગીરી પુર્ણ કરવાની રહેશે.

ભરૂચ, તારીખ ૩૦મી ઓક્ટોબર, ૨૦૦૪.

વંચાણે લીધા :–

(૧) આ કાર્યાલયના વચગાળાના આદેશ જા. નંબર ૨૦૩૫૨ થી ૨૦૩૬૯, તા. ૧૭-૧૨-૨૦૦૩ થી મંડળીને ફડચામાં લઈ જવાનો અપાયેલ આદેશ.

(૨) તા. ૪-૧૦-૨૦૦૪ની જી.ઉ.કે.ની નોંધ મુજબ.

અંતિમ આદેશ

ક્રમાંક જિઉકે/ભ/૧૪૭૨૩ થી ૧૪૭૨૭.-ધી જંબુસર તાલુકા હેન્ડલુમ સહકારી મંડળી લી,. મુકામ કારેલી, તાલુકો જંબુસર, જિલ્લા ભરૂચને અત્રેની કચેરીના વ. આ. જા. નંબર ૨૦૩૫૨ થી ૨૦૩૬૯, તા. ૧૭-૧૨-૦૩ થી સદરહુ મંડળીને ફડચામાં લઈ જવાનો આદેશ આપવામાં આવેલ હતો. જેને આથી ગુજરાત સહકારી મંડળીઓના કાયદાની કલમ-૧૦૭ (૩) હેઠળ બહાલી આપતા સદર મંડળીને ફડચામાં લઈ જવાનો અંતીમ આદેશ હુકમ આપવામાં આવે છે. અને આ અંગે સદર મંડળીના સહકારી અધિકારીશ્રી (ફડચા), જિલ્લા ઉદ્યોગ કેન્દ્ર, ભરૂચની નિમણુંક કરવામાં આવે છે. અને નિમાયેલા ફડચા અધિકારીશ્રીએ આ આદેશથી એક વર્ષમાં ફડચાની કામગીરી પુર્ણ કરવાની રહેશે.

ભરૂચ, તારીખ ૩૦મી ઓક્ટોબર, ૨૦૦૪.

વંચાણે લીધા :–

(૧) સરકારશ્રીના સહકાર વિભાગના જાહેરનામા ક્રમાંક પખ/૫૪૮/૮૨/ડી.ડી.સી./(૧)/૮૨/૭૪૨૫ તા. ૨૧-૭-૧૯૮૨.

(૨) મેનેજર (ખાદી) અને જિલ્લા રજિસ્ટ્રાર, સ.મં. (ઉદ્યોગ), જિલ્લા ઉદ્યોગ કેન્દ્ર, ભરૂચ તા. ૧-૧૦-૨૦૦૩ના ફડચાના અંતિમ આદેશ ક્રમાંક જિઉકે/ભ/૧૬૮૩૦.

(૩) સહકારી અધિકારી (ફડચા), જિલ્લા ઉદ્યોગ કેન્દ્ર, ભરૂચના તા. ૨૫-૧૦-૨૦૦૪ના પત્ર ક્રમાંક જિઉકે/ભ/૧૪૩૫૯ થી નોંધણી રદ કરવા અંગેની દરખાસ્ત.

હુકમ

ક્રમાંક ફડચ/૦૧/૧૪૭૧૬/૨૦૦૪.—ધી નર્મદા સહકારી પ્રિન્ટીંગ પ્રેસ લી., મું. અંકલેશ્વર, તા. અંકલેશ્વર, જિ. ભરૂચ કે જેનો નોંધણી નંબર ઉ-૪૯૭૭ તારીખ ૨૭મી એપ્રિલ, ૧૯૮૯થી સહકારી કાયદા અન્વયે કરવામાં આવી હતી. અને સદરહુ મંડળીને મેનેજર (ખાદી) અને જિલ્લા રજિસ્ટ્રાર, સ. મં. (ઉદ્યોગ), જિલ્લા ઉદ્યોગ કેન્દ્ર, ભરૂચના હુકમ ક્રમાંક જિઉકે/ભ/૧૬૮૩૦ તારીખ ૧લી ઓક્ટોબર, ૨૦૦૩થી ફડચામાં લઈ જવામાં આવેલ હતી. સદરહુ મંડળીની ફડચાની તમામ કાર્યવાહી પુર્ણ થઈ જતાં સને ૧૯૬૧ના ગુજરાત સહકારી મંડળીઓના અધિનિયમની કલમ-૧૧૪(૨) અન્વયે સદરહુ મંડળીની ફડચાની કાર્યવાહી સમાપ્ત કરવામાં આવે છે. અને તે જ અધિનિયમની કલમ-૨૦(૧) અન્વયે સદરહુ મંડળીની નોંધણી રદ કરવાનો આથી હુકમ કરવામાં આવે છે.

ગાંધીનગર, તારીખ ૩૦મી ઓક્ટોબર, ૨૦૦૪.

વંચાણે લીધા :–

(૧) અત્રેની કચેરીની તા. ૨૩-૧-૨૦૦૪ કારણદર્શક નોટીસ ક્રમાંક ફડચ/પી-૯૩૬/ક/૧૪૫/૦૪.

જા. નં. જીઉકે/વલડ/ફડચ/પી-૯૩૬/૪૭૨/૨૦૫૯૪/૨૦૦૪.—શ્રી ખતલવાડા ચર્મકાર ઉત્પાદક સહકારી મંડળી લી. ખતલવાડા, તા. ઉમરગામ જિલ્લો વલસાડને નીચે જણાવેલ કારણોસર ગુજરાત સહકારી મંડળીઓના સને ૧૯૬૧નાં અધિનિયમની કલમ-૧૦૭(૧) નાં પેટા ખંડ (ક)(૧)(ગ)(૨)(૪) હેઠળ આટોપી લેવા ફડચામાં લઈ જવા આમુખ-૧ થી કારણદર્શક નોટીસ આપી રજુઆત કરવાની જરૂરી તક આપવામાં આવેલ પરંતુ મંડળી તરફથી તેવી કોઈ રજુઆત અત્રે કરવામાં આવેલ નથી.

(૧) નોંધણી બાદ ઉદ્દેશો અનુસારની કામગીરી કરતી નથી. સ્થગિત અવસ્થામાં છે.

(૨) મંડળીની વાર્ષિક સાધારણ સભામાં સભ્યો હાજર રહેતાં નથી. તથા વ્યવસ્થાપક કમિટિની સભા નિયમિત મળતી નથી.

(૩) સંચાલકો તથા સભાસદોને મંડળી શરૂ કરવામાં ચલાવવામાં રસ જણાતો નથી.

(૪) મંડળી સહકારી કાયદા-કાનુન તથા મંડળીનાં પેટા નિયમોની નોંધણી અને વ્યવસ્થા સંબંધેની શરતોનું પાલન કરતી નથી.

વચગાળાનો આદેશ

શ્રી ખતલવાડા ચર્મકાર ઉત્પાદક સહકારી મંડળી લી. ખતલવાડા, તા. ઉમરગામ જિલ્લો, વલસાડની નોંધણી સહકારી કાયદા હેઠળ, નોંધણી ક્રમાંક પી-૯૩૬ તારીખ ૩જી જાન્યુઆરી ૧૯૫૦થી થયેલ છે, તેને ૧૯૬૧ના ગુજરાત સહકારી મંડળીઓનાં અધિનિયમની કલમ-૧૦૭(૧)નાં પેટા ખંડ (ક)(૧)(ગ)(૨)(૪) અન્વયે ફડચામાં લઇ જવા વચગાળાનો હુકમ કરૂં છું અને ફડચા અધિકારી તરીકે સહકારી અધિકારી, ગ્રેડ-૨ (ફડચા) લગત જિલ્લા ઉદ્યોગ કેન્દ્ર, વલસાડની નિમણૂંક કરૂં છું. આ વચગાળાનાં હુકમ સામે મંડળીએ જે કંઇ રજુઆત કે ખુલાસો કરવો હોય તે આ હુકમ નીકળ્યાની તારીખથી એક માસની મુદતમાં આ કચેરીને મોકલી આપવા મંડળીને જણાવવામાં આવે છે.

વલસાડ, તારીખ ૩૦મી ઓકટોબર, ૨૦૦૪.

વંચાણે લીધા :–

(૧) અત્રેની કચેરીની તા. ૨૩-૧-૨૦૦૪ કારણદર્શક નોટીસ ક્રમાંક ફડચ/પી-૯૩૬/ક/૧૨૯/૦૪.

જા. નં. જીઉકે/વલડ/ફડચ/ઉ-૨૩૫૫/૪૮૬/૨૦૬૦૧/૨૦૦૪.–શ્રી આહુ વિભાગ મહિલા વાંસ કામદાર ઉત્પાદક સહકારી મંડળી લી. આહુ, તા. ઉમરગામ, જિલ્લો વલસાડને નીચે જણાવેલ કારણોસર ગુજરાત સહકારી મંડળીઓના સને ૧૯૬૧નાં અધિનિયમની કલમ-૧૦૭(૧) નાં પેટા ખંડ (ક)(૧)(ગ)(૨)(૪) હેઠળ આટોપી લેવા ફડચામાં લઇ જવા આમુખ-૧ થી કારણદર્શક નોટીસ આપી રજુઆત કરવાની જરૂરી તક આપવામાં આવેલ પરંતુ મંડળી તરફથી તેવી કોઇ રજુઆત અત્રે કરવામાં આવેલ નથી.

(૧) નોંધણી બાદ ઉદ્દેશો અનુસારની કામગીરી કરતી નથી. સ્થગિત અવસ્થામાં છે.

(૨) મંડળીની વાર્ષિક સાધારણ સભામાં સભ્યો હાજર રહેતાં નથી. તથા વ્યવસ્થાપક કમિટિની સભા નિયમિત મળતી નથી.

(૩) સંચાલકો તથા સભાસદોને મંડળી શરૂ કરવામાં-ચલાવવામાં રસ જણાતો નથી.

(૪) મંડળી સહકારી કાયદા-કાનુન તથા મંડળીનાં પેટા નિયમોની નોંધણી અને વ્યવસ્થા સંબંધેની શરતોનું પાલન કરતી નથી.

વચગાળાનો આદેશ

શ્રી આહુ વિભાગ મહિલા વાંસ કામદાર ઉત્પાદક સહકારી મંડળી લી. આહુ, તા. ઉમરગામ, જિલ્લો વલસાડની નોંધણી સહકારી કાયદા હેઠળ, નોંધણી ક્રમાંક ઉ-૨૩૫૫ તારીખ ૨૨મી જુન, ૧૯૭૬થી થયેલ છે, તેને ૧૯૬૧ ના ગુજરાત સહકારી મંડળીઓનાં અધિનિયમની કલમ-૧૦૭(૧)નાં પેટા ખંડ (ક)(૧)(ગ)(૨)(૪) અન્વયે ફડચામાં લઇ જવા વચગાળાનો હુકમ કરૂં છું અને ફડચા અધિકારી તરીકે સહકારી અધિકારી, ગ્રેડ-૨ (ફડચા) લગત જિલ્લા ઉદ્યોગ કેન્દ્ર, વલસાડની નિમણૂંક કરૂં છું. આ વચગાળાનાં હુકમ સામે મંડળીએ જે કંઇ રજુઆત કે ખુલાસો કરવો હોય તે આ હુકમ નીકળ્યાની તારીખથી એક માસની મુદતમાં આ કચેરીને મોકલી આપવા મંડળીને જણાવવામાં આવે છે.

વલસાડ, તારીખ ૩૦મી ઓકટોબર, ૨૦૦૪.

વંચાણે લીધા :–

(૧) અત્રેની કચેરીની તા. ૨૩-૧-૨૦૦૪ની કારણદર્શક નોટીસ ક્રમાંક ફડચ/ઉ-૨૨૪૨/ક/૧૫૧/૦૪.

જા. નં. જીઉકે/વલડ/ફડચ/ઉ-૨૨૪૨/૪૯૩/૨૦૬૦૮/૨૦૦૪.–શ્રી મોહનગામ વિભાગ મહિલા વાંસ ઉદ્યોગ સહકારી મંડળી લી. મોહનગામ, તા. ઉમરગામ, જિલ્લો વલસાડને નીચે જણાવેલ કારણોસર ગુજરાત સહકારી મંડળીઓના સને ૧૯૬૧નાં અધિનિયમની કલમ-૧૦૭(૧) નાં પેટા ખંડ (ક)(૧)(ગ)(૨)(૪) હેઠળ આટોપી લેવા ફડચામાં લઇ જવા આમુખ-૧ થી કારણદર્શક નોટીસ આપી રજુઆત કરવાની જરૂરી તક આપવામાં આવેલ પરંતુ મંડળી તરફથી તેવી કોઇ રજુઆત અત્રે કરવામાં આવેલ નથી.

(૧) નોંધણી બાદ ઉદ્દેશો અનુસારની કામગીરી કરતી નથી. સ્થગિત અવસ્થામાં છે.

(૨) મંડળીની વાર્ષિક સાધારણ સભામાં સભ્યો હાજર રહેતાં નથી. તથા વ્યવસ્થાપક કમિટિની સભા નિયમિત મળતી નથી.

(૩) સંચાલકો તથા સભાસદોને મંડળી શરૂ કરવામાં-ચલાવવામાં રસ જણાતો નથી.

(૪) મંડળી સહકારી કાયદા-કાનુન તથા મંડળીનાં પેટા નિયમોની નોંધણી અને વ્યવસ્થા સંબંધેની શરતોનું પાલન કરતી નથી.

વચગાળાનો આદેશ

શ્રી મોહનગામ વિભાગ મહિલા વાંસ ઉત્પાદક સહકારી મંડળી લી. મોહનગામ, તા. ઉમરગામ, જિલ્લો વલસાડની નોંધણી સહકારી કાયદા હેઠળ, નોંધણી ક્રમાંક ઉ-૨૨૪૨ તારીખ ૧૬મી જુલાઇ, ૧૯૭૬થી થયેલ છે, તેને ૧૯૬૧ના ગુજરાત સહકારી મંડળીઓનાં અધિનિયમની કલમ-૧૦૭(૧)નાં પેટા ખંડ (ક)(૧)(ગ)(૨)(૪) અન્વયે ફડચામાં લઇ જવા વચગાળાનો હુકમ કરૂં છું અને ફડચા અધિકારી તરીકે સહકારી અધિકારી, ગ્રેડ-૨ (ફડચા) લગત જિલ્લા ઉદ્યોગ કેન્દ્ર,

વલસાડની નિમણૂંક કરૂં છું. આ વચગાળાનાં હુકમ સામે મંડળીએ જે કંઇ રજૂઆત કે ખુલાસો કરવો હોય તે આ હુકમ નીકળ્યાની તારીખથી એક માસની મુદતમાં આ કચેરીને મોકલી આપવા મંડળીને જણાવવામાં આવે છે.

વલસાડ, તારીખ ૩૦મી ઓકટોબર, ૨૦૦૪.

વંચાણે લીધા :–

(૧) અત્રેની કચેરીની તા. ૧૯-૮-૨૦૦૪ નો આદેશ ક્રમાંક જીઉકે/વલડ/ફડચ/ઉ-૨૩૭૪/૧૧૭/૨૦૦૪.–

શ્રી સરીગામ-અણગામ વિ. નીરા-તાડ-ગોળ ગ્રામોદ્યોગ સહકારી મંડળી લી. સરીગામ તા. ઉમરગામ જિલ્લા વલસાડને આમુખ-૧ વાળા આ કચેરીના આદેશથી ગુજરાત સહકારી મંડળીઓના સને ૧૯૬૧નાં અધિનિયમની કલમ-૧૦૭(૧) નાં પેટા ખંડ (ક)(૧)(ગ)(૨)(૪) અન્વયે ફડચામાં લઇ જવા વચગાળાનો હુકમ કરી, તેવા હુકમ સામે રજુઆત કરવાની યોગ્ય મુદત આપવામાં આવતા મંડળીએ આ કચેરીએ કોઇ રજુઆત કરેલ નથી.

આદેશ

જા. નં. ઉખસ/ફડચ/ઉ-૨૩૭૪/૪૨૩/૨૦૬૯૨/૨૦૦૪.–શ્રી સરીગામ-અણગામ વિ. નીરા-તાડ-ગોળ ગ્રામોદ્યોગ સહકારી મંડળી લી. સરીગામ, તા. ઉમરગામ, જિલ્લા વલસાડ કે જેની નોંધણી, સહકારી કાયદા હેઠળ, નોંધણી ક્રમાંક ઉ-૨૩૭૪ તારીખ ૧૮મી જાન્યુઆરી ૧૯૭૯થી થયેલ છે, તેને અત્રેની કચેરીનાં આમુખ-૧ના તારીખ ૧૯મી ઓગસ્ટ, ૨૦૦૪ના હુકમ ક્રમાંક જીઉકે/વલડ/ફડચ/ઉ-૨૩૭૪/૧૧૭/૨૦૦૪ થી ફડચામાં લઇ જવા વચગાળાનો આદેશ આપવામાં આવેલ છે. જેને આથી ગુજરાત સહકારી મંડળીઓના અધિનિયમ, ૧૯૬૧ની કલમ-૧૦૭(૩) હેઠળ બહાલી આપતો મંડળીને ફડચામાં લઇ જવાનો અંતિમ આદેશ આપવામાં આવે છે. અને આ અંગે નિમાયેલા ફડચા અધિકારી શ્રીમતી સી. જે. ભાવસાર લગત જિલ્લા ઉદ્યોગ કેન્દ્ર, વલસાડે ફડચાની કામગીરી આ આદેશની તારીખથી નિયત મુદતમાં પૂર્ણ કરવાની રહેશે.

વલસાડ, તારીખ ૧લી નવેમ્બર, ૨૦૦૪.

વંચાણે લીધા :–

(૧) અત્રેની કચેરીની તા. ૧૯-૮-૨૦૦૪ નો આદેશ ક્રમાંક જીઉકે/વલડ/ફડચ/ઉ-૫૭૦૨/૧૩૧/૨૦૦૪.–

શ્રી આદિવાસી મહિલા ઓદ્યોગિક સહકારી મંડળી લી. આહવા, તા. આહવા, જિલ્લા ડાંગને આમુખ-૧ વાળા આ કચેરીના આદેશથી ગુજરાત સહકારી મંડળીઓના સને ૧૯૬૧નાં અધિનિયમની કલમ-૧૦૭(૧) નાં પેટા ખંડ (ક)(૧)(ગ)(૨)(૪) અન્વયે ફડચામાં લઇ જવા વચગાળાનો હુકમ કરી, તેવા હુકમ સામે રજુઆત કરવાની યોગ્ય મુદત આપવામાં આવતા મંડળીએ આ કચેરીએ કોઇ રજુઆત કરેલ નથી.

આદેશ

જા. નં. ઉખસ/ફડચ/ઉ-૫૭૦૨/૪૩૦/૨૦૬૦૫/૨૦૦૪.–શ્રી આદિવાસી મહિલા ઔદ્યોગિક સહકારી મંડળી લી. આહવા તા. આહવા જિલ્લા ડાંગ કે જેની નોંધણી, સહકારી કાયદા હેઠળ, નોંધણી ક્રમાંક ઉ-૫૭૦૨ તારીખ ૧૫મી માર્ચ, ૧૯૮૪થી થયેલ છે, તેને અત્રેની કચેરીનાં આમુખ-૧ ના તારીખ ૧૯મી ઓગસ્ટ, ૨૦૦૪ના હુકમ ક્રમાંક જીઉકે/વલડ/ફડચ/ઉ-૫૭૦૨/૧૩૧/૨૦૦૪થી ફડચામાં લઇ જવાનો વચગાળાનો આદેશ આપવામાં આવેલ છે. જેને આથી ગુજરાત સહકારી મંડળીઓના અધિનિયમ, ૧૯૬૧ની કલમ-૧૦૭(૩) હેઠળ બહાલી આપતો મંડળીને ફડચામાં લઇ જવાનો અંતિમ આદેશ આપવામાં આવે છે. અને આ અંગે નિમાયેલા ફડચા અધિકારી શ્રીમતી સી. જે. ભાવસાર લગત જિલ્લા ઉદ્યોગ કેન્દ્ર, વલસાડે ફડચાની કામગીરી આ આદેશની તારીખથી નિયમ મુદતમાં પૂર્ણ કરવાની રહેશે.

વલસાડ, તારીખ ૧લી નવેમ્બર, ૨૦૦૪.

વંચાણે લીધા :–

(૧) અત્રેની કચેરીની તા. ૧૯-૮-૨૦૦૪નો આદેશ ક્રમાંક જીઉકે/વલડ/ફડચ/ઉ-૬૮૯૦/૪૬/૨૦૦૪.

શ્રી આંબા-તલાટ ખાંડા ગૃપ આદિમંડળ ક્વોરી સહકારી મંડળી લી. આંબા તા. ધરમપુર જિલ્લા વલસાડને આમુખ-૧ વાળા આ કચેરીના આદેશથી ગુજરાત સહકારી મંડળીઓના સને ૧૯૬૧નાં અધિનિયમની કલમ-૧૦૭(૧) નાં પેટા ખંડ (ક)(૧)(ગ)(૨)(૪) અન્વયે ફડચામાં લઇ જવા વચગાળાનો હુકમ કરી, તેવા હુકમ સામે રજુઆત કરવાની યોગ્ય મુદત આપવામાં આવતા મંડળીએ આ કચેરીએ કોઇ રજુઆત કરેલ નથી.

આદેશ

જા. નં. ઉખસ/ફડચ/ઉ-૬૮૯૦/૪૩૭/૨૦૬૭૮/૨૦૦૪.–શ્રી આંબા-તલાટ ખાંડા ગૃપ આદિમંડળ ક્વોરી સહકારી મંડળી લી. આંબા તા. ધરમપુર જિલ્લા વલસાડ કે જેની નોંધણી, સહકારી કાયદા હેઠળ, નોંધણી ક્રમાંક ઉ-૬૮૯૦ તારીખ ૨૫મી ફેબ્રુઆરી, ૧૯૯૩થી થયેલ છે, તેને અત્રેની કચેરીનાં આમુખ-૧ના તારીખ ૧૯મી ઓગસ્ટ, ૨૦૦૪ના હુકમ ક્રમાંક જીઉકે/વલડ/ફડચ/ઉ-૬૮૯૦/૪૬/૨૦૦૪ થી ફડચામાં લઇ જવાને વચગાળાનો આદેશ આપવામાં આવેલ છે. જેને આથી ગુજરાત સહકારી મંડળીઓના અધિનિયમ, ૧૯૬૧ની કલમ-૧૦૭(૩) હેઠળ બહાલી આપતો મંડળીને ફડચામાં લઇ જવાનો અંતિમ આદેશ આપવામાં આવે છે. અને આ અંગે નિમાયેલા ફડચા અધિકારી શ્રીમતી સી. જે. ભાવસાર લગત જિલ્લા ઉદ્યોગ કેન્દ્ર, વલસાડે ફડચાની કામગીરી આ આદેશની તારીખથી નિયમ મુદતમાં પૂર્ણ કરવાની રહેશે.

વલસાડ, તારીખ ૧લી નવેમ્બર, ૨૦૦૪.

વંચાણે લીધા :–

(૧) અત્રેની કચેરીની તા. ૨૩-૧-૨૦૦૪ કારણદર્શક નોટીસ ક્રમાંક ફડચ/ઉ-૬૯૩૮/ક/૧૩૫/૦૪.

જા. નં. જીઉકે/વલડ/ફડચ/ઉ-૬૯૩૮/૪૪૪/૨૦૬૭૧/૨૦૦૪.–શ્રી ગણદેવી તાલુકા કોશેટા-રેશમ ઉદ્યોગ સહકારી મંડળી લી. સરી ખુર્દ તા. ગણદેવી જિલ્લો નવસારીને નીચે જણાવેલ કારણોસર ગુજરાત સહકારી મંડળીઓના સને ૧૯૬૧નાં અધિનિયમની કલમ-૧૦૭(૧) નાં પેટા ખંડ (ક)(૧)(ગ)(૨)(૪) હેઠળ આટોપી લેવા ફડચામાં લઇ જવા આમુખ-૧ થી કારણદર્શક નોટીસ આપી રજુઆત કરવાની જરૂરી તક આપવામાં આવેલ પરંતુ મંડળી તરફથી તેવી કોઇ રજુઆત અત્રે કરવામાં આવેલ નથી.

(૧) નોંધણી બાદ ઉદ્દેશો અનુસારની કામગીરી કરતી નથી. સ્થગિત અવસ્થામાં છે.

(૨) મંડળીની વાર્ષિક સાધારણ સભામાં સભ્યો હાજર રહેતાં નથી. તથા વ્યવસ્થાપક કમિટિની સભા નિયમિત મળતી નથી.

(૩) સંચાલકો તથા સભાસદોને મંડળી શરૂ કરવામાં-ચલાવવામાં રસ જણાતો નથી.

(૪) મંડળી સહકારી કાયદા-કાનુન તથા મંડળીનાં પેટા નિયમોની નોંધણી અને વ્યવસ્થા સંબંધેની શરતોનું પાલન કરતી નથી.

વચગાળાનો આદેશ

શ્રી ગણદેવી તાલુકા કોશેટા-રેશમ ઉદ્યોગ સહકારી મંડળી લી. સરી ખુર્દ તા. ગણદેવી જિલ્લો નવસારીની નોંધણી સહકારી કાયદા હેઠળ, નોંધણી ક્રમાંક ઉ-૬૯૩૮ તારીખ ૨૬મી ઓગસ્ટ, ૧૯૯૦થી થયેલ છે, તેને ૧૯૬૧ ના ગુજરાત સહકારી મંડળીઓનાં અધિનિયમની કલમ-૧૦૭(૧)નાં પેટા ખંડ (ક)(૧)(ગ)(૨)(૪) અન્વયે ફડચામાં લઇ જવા વચગાળાનો હુકમ કરૂં છું અને ફડચા અધિકારી તરીકે સહકારી અધિકારી, ગ્રેડ-૨ (ફડચા) લગત જિલ્લા ઉદ્યોગ કેન્દ્ર, વલસાડની નિમણૂંક કરૂં છું. આ વચગાળાનાં હુકમ સામે મંડળીએ જે કંઇ રજુઆત કે ખુલાસો કરવો હોય તે આ હુકમ નીકળ્યાની તારીખથી એક માસની મુદતમાં આ કચેરીને મોકલી આપવા મંડળીને જણાવવામાં આવે છે.

વલસાડ, તારીખ ૧લી નવેમ્બર, ૨૦૦૪.

વંચાણે લીધા :–

(૧) અત્રેની કચેરીની તા. ૧-૧૦-૨૦૦૪ કારણદર્શક નોટીસ ક્રમાંક જીઉકે/વલડ/ફડચ/ઉ-૫૩૬૩/૨૩૩/૦૪.

જા. નં. જીઉકે/વલડ/ફડચ/ઉ-૫૩૬૩/૪૫૧/૨૦૬૬૪/૨૦૦૪.–શ્રી ઉનાઇ વિભાગ હીરા ઉદ્યોગ સહકારી મંડળી લી. ઉનાઇ તા. વાંસદાને નીચે જણાવેલ કારણોસર ગુજરાત સહકારી મંડળીઓના સને ૧૯૬૧ના અધિનિયમની કલમ-૧૦૭(૧) નાં પેટા ખંડ (ક)(૧)(ગ)(૨)(૪) હેઠળ આટોપી લેવા ફડચામાં લઇ જવા આમુખ-૧ થી રજુઆત કરવાની જરૂરી તક આપવામાં આવેલ પરંતુ મંડળી તરફથી તેવી કોઇ રજુઆત અત્રે કરવામાં આવેલ નથી.

(૧) નોંધણી બાદ ઉદ્દેશો અનુસારની કામગીરી કરતી નથી. સ્થગિત અવસ્થામાં છે.

(૨) મંડળીની વાર્ષિક સાધારણ સભામાં સભ્યો હાજર રહેતાં નથી. તથા વ્યવસ્થાપક કમિટિની સભા નિયમિત મળતી નથી.

(૩) સંચાલકો તથા સભાસદોને મંડળી શરૂ કરવામાં-ચલાવવામાં રસ જણાતો નથી.

(૪) મંડળી સહકારી કાયદા-કાનુન તથા મંડળીનાં પેટા નિયમોની નોંધણી અને વ્યવસ્થા સંબંધેની શરતોનું પાલન કરતી નથી.

વચગાળાનો આદેશ

શ્રી ઉનાઇ વિભાગ હીરા ઉદ્યોગ સહકારી મંડળી લી. ઉનાઇ તા. વાંસદાની નોંધણી સહકારી કાયદા હેઠળ, નોંધણી ક્રમાંક ઉ-૫૩૬૩ તારીખ ૨૨મી મે, ૧૯૯૦થી થયેલ છે, તેને ૧૯૬૧ ના ગુજરાત સહકારી મંડળીઓનાં અધિનિયમની કલમ-૧૦૭(૧)નાં પેટા ખંડ (ક)(૧)(ગ)(૨)(૪) અન્વયે ફડચામાં લઇ જવા વચગાળાનો હુકમ કરૂં છું અને ફડચા અધિકારી તરીકે સહકારી અધિકારી, ગ્રેડ-૨ (ફડચા) લગત જિલ્લા ઉદ્યોગ કેન્દ્ર, વલસાડની નિમણૂંક કરૂં છું. આ વચગાળાનાં હુકમ સામે મંડળીએ જે કંઇ રજુઆત કે ખુલાસો કરવો હોય તે આ હુકમ નીકળ્યાની તારીખથી એક માસની મુદતમાં આ કચેરીને મોકલી આપવા મંડળીને જણાવવામાં આવે છે.

વલસાડ, તારીખ ૧લી નવેમ્બર, ૨૦૦૪.

વંચાણે લીધા :–

(૧) અત્રેની કચેરીની તા. ૨૩-૧-૨૦૦૪ની કારણદર્શક નોટીસ ક્રમાંક ફડચ/ઉ-૪૮૩૪/ક/૧૩૩/૦૪.

જા. નં. જીઉકે/વલડ/ફડચ/ઉ-૪૮૩૪/૪૫૮/૨૦૬૫૦/૨૦૦૪.–શ્રી વિજલપુર વિવિધલક્ષી ઔદ્યોગિક ઉત્પાદક સહકારી મંડળી લી. વિજલપુર તા. જલાલપોર જિલ્લો નવસારીને નીચે જણાવેલ કારણોસર ગુજરાત સહકારી મંડળીઓના સને ૧૯૬૧ના અધિનિયમની કલમ-૧૦૭(૧) નાં પેટા ખંડ (ક)(૧)(ગ)(૨)(૪) હેઠળ આટોપી લેવા ફડચામાં લઇ જવા આમુખ-૧થી કારણદર્શક નોટીસ આપી રજુઆત કરવાની જરૂરી તક આપવામાં આવેલ પરંતુ મંડળી તરફથી તેવી કોઇ રજુઆત અત્રે કરવામાં આવેલ નથી.

(૧) નોંધણી બાદ ઉદ્દેશો અનુસારની કામગીરી કરતી નથી. સ્થગિત અવસ્થામાં છે.

(૨) મંડળીની વાર્ષિક સાધારણ સભામાં સભ્યો હાજર રહેતાં નથી. તથા વ્યવસ્થાપક કમિટિની સભા નિયમિત મળતી નથી.

(૩) સંચાલકો તથા સભાસદોને મંડળી શરૂ કરવામાં-ચલાવવામાં રસ જણાતો નથી.

(૪) મંડળી સહકારી કાયદા-કાનુન તથા મંડળીનાં પેટા નિયમોની નોંધણી અને વ્યવસ્થા સંબંધેની શરતોનું પાલન કરતી નથી.

INDEX

વચગાળાનો આદેશ

શ્રી વિજલપુર વિવિધલક્ષી ઔદ્યોગિક ઉત્પાદક સહકારી મંડળી લી. વિજલપુર તા. જલાલપોર જિલ્લો નવસારીની નોંધણી સહકારી કાયદા હેઠળ, નોંધણી ક્રમાંક ઉ-૪૮૩૪ તારીખ ૧૪મી જુન, ૧૯૮૮થી થયેલ છે, તેને ૧૯૬૧ ના ગુજરાત સહકારી મંડળીઓનાં અધિનિયમની કલમ-૧૦૭(૧)નાં પેટા ખંડ (ક)(૧)(ગ)(૨)(૪) અન્વયે ફડચામાં લઇ જવા વચગાળાનો હુકમ કરૂં છું અને ફડચા અધિકારી તરીકે સહકારી અધિકારી, ગ્રેડ-૨ (ફડચા) લગત જિલ્લા ઉદ્યોગ કેન્દ્ર, વલસાડની નિમણૂંક કરૂં છું. આ વચગાળાનાં હુકમ સામે મંડળીએ જે કંઇ રજુઆત કે ખુલાસો કરવો હોય તે આ હુકમ નીકળ્યાની તારીખથી એક માસની મુદતમાં આ કચેરીને મોકલી આપવા મંડળીને જણાવવામાં આવે છે.

વલસાડ, તારીખ ૧લી નવેમ્બર, ૨૦૦૪.

વંચાણે લીધા :–

(૧) અત્રેની કચેરીની તા. ૧૯-૮-૨૦૦૪ નો આદેશ ક્રમાંક જીઉકે/વલડ/ફડચ/ઉ-૭૦૦૦/૫૩/૨૦૦૪.

શ્રી કામદ વિ. સિવણ કારીગર ઔદ્યોગિક સહકારી મંડળી લી. કામદ જિલ્લા ડાંગ સહકારી મંડળી લી. કામદ તા. આહવા જિલ્લા ડાંગને આમુખ-૧ વાળા આ કચેરીના આદેશથી ગુજરાત સહકારી મંડળીઓના સને ૧૯૬૧નાં અધિનિયમની કલમ-૧૦૭(૧) નાં પેટા ખંડ (ક)(૧)(ગ)(૨)(૪) અન્વયે ફડચામાં લઇ જવા વચગાળાનો હુકમ કરી, તેવા હુકમ સામે રજુઆત કરવાની યોગ્ય મુદત આપવામાં આવતા મંડળીએ આ કચેરીએ કોઇ રજુઆત કરેલ નથી.

આદેશ

જા. નં. ઉખસ/ફડચ/ઉ-૭૦૦૦/૪૧૫/૨૦૬૯૯/૨૦૦૪.–શ્રી કામદ વિ. સિવણ કારી. ઔદ્યોગિક સહકારી મંડળી લી. કામદ તા. આહવા જિલ્લા ડાંગ કે જેની નોંધણી, સહકારી કાયદા હેઠળ, નોંધણી ક્રમાંક ઉ-૭૦૦૦ તારીખ ૨૯મી સપ્ટેમ્બર, ૧૯૯૨થી થયેલ છે, તેને અત્રેની કચેરીનાં આમુખ-૧ ના તારીખ ૧૯મી ઓગસ્ટ, ૨૦૦૪ના હુકમ ક્રમાંક જીઉકે/વલડ/ફડચ/ઉ-૭૦૦૦/૫૩/૨૦૦૪થી ફડચામાં લઇ જવાનો વચગાળાનો આદેશ આપવામાં આવેલ છે. જેને આથી ગુજરાત સહકારી મંડળીઓના અધિનિયમ, ૧૯૬૧ની કલમ-૧૦૭(૩) હેઠળ બહાલી આપતો મંડળીને ફડચામાં લઇ જવાનો અંતિમ આદેશ આપવામાં આવે છે. અને આ અંગે નિમાયેલા ફડચા અધિકારી શ્રીમતી સી. જે. ભાવસાર લગત જિલ્લા ઉદ્યોગ કેન્દ્ર, વલસાડે ફડચાની કામગીરી આ આદેશની તારીખથી નિયત મુદતમાં પૂર્ણ કરવાની રહેશે.

વલસાડ, તારીખ ૧લી નવેમ્બર, ૨૦૦૪.

વંચાણે લીધા :–

(૧) અત્રેની કચેરીની તા. ૨૩-૧-૨૦૦૪ કારણદર્શક નોટીસ ક્રમાંક ફડચ/ઉ-૬૮૪૦/ક/૧૪૧/૦૪.

જા. નં. જીઉકે/વલડ/ફડચ/ઉ-૬૮૪૦/૪૬૫/૨૦૬૫૭/૨૦૦૪.–શ્રી સિણધઇ કારીગરોની ઇન્ડસ્ટ્રીયલ કો. ઓપ. સો. લી. સિણધઇ, તા. વાંસદા જિલ્લો નવસારી ડાંગને નીચે જણાવેલ કારણોસર ગુજરાત સહકારી મંડળીઓના સને ૧૯૬૧ નાં અધિનિયમની કલમ-૧૦૭(૧)ના પેટા ખંડ (ક)(૧)(ગ)(૨)(૪) હેઠળ આટોપી લેવા ફડચામાં લઇ જવા આમુખ-૧ થી કારણદર્શક નોટીસ આપી રજુઆત કરવાની જરૂરી તક આપવામાં આવેલ પરંતુ મંડળી તરફથી તેવી કોઇ રજુઆત અત્રે કરવામાં આવેલ નથી.

(૧) નોંધણી બાદ ઉદેશો અનુસારની કામગીરી કરતી નથી. સ્થગિત અવસ્થામાં છે.

(૨) મંડળીની વાર્ષિક સાધારણ સભામાં સભ્યો હાજર રહેતાં નથી. તથા વ્યવસ્થાપક કમિટિની સભા નિયમિત મળતી નથી.

(૩) સંચાલકો તથા સભાસદોને મંડળી શરૂ કરવામાં-ચલાવવામાં રસ જણાતો નથી.

(૪) મંડળી સહકારી કાયદા-કાનુન તથા મંડળીનાં પેટા નિયમોની નોંધણી અને વ્યવસ્થા સંબંધેની શરતોનું પાલન કરતી નથી.

વચગાળાનો આદેશ

શ્રી સિણધઇ કારીગરોની ઇન્ડસ્ટ્રીયલ કો. ઓપ. સો. લી. સિણધઇ તા. વાંસદા જિલ્લો નવસારીની નોંધણી સહકારી કાયદા હેઠળ, નોંધણી ક્રમાંક ઉ-૬૮૪૪ તારીખ ૨૨મી મે, ૧૯૯૦થી થયેલ છે, તેને ૧૯૬૧ના ગુજરાત સહકારી મંડળીઓનાં અધિનિયમની કલમ-૧૦૭(૧)નાં પેટા ખંડ (ક)(૧)(ગ)(૨)(૪) અન્વયે ફડચામાં લઇ જવા વચગાળાનો હુકમ કરૂં છું અને ફડચા અધિકારી તરીકે સહકારી અધિકારી, ગ્રેડ-૨ (ફડચા) લગત જિલ્લા ઉદ્યોગ કેન્દ્ર, વલસાડની નિમણૂંક કરૂં છું. આ વચગાળાનાં હુકમ સામે મંડળીએ જે કંઇ રજુઆત કે ખુલાસો કરવો હોય તે આ હુકમ નીકળ્યાની તારીખથી એક માસની મુદતમાં આ કચેરીને મોકલી આપવા મંડળીને જણાવવામાં આવે છે.

વલસાડ, તારીખ ૧લી નવેમ્બર, ૨૦૦૪.

વંચાણે લીધા :–

(૧) અત્રેની કચેરીની તા. ૧૯-૮-૨૦૦૪ નો આદેશ ક્રમાંક જીઉકે/વલડ/ફડચ/પી-૪૭૪/૭૪/૨૦૦૪.

શ્રી ગણદેવી તાલુકા ઔદ્યોગિક સહકારી મંડળી લી. ગણદેવી તા. ગણદેવી જિલ્લા નવસારીને આમુખ-૧ વાળા આ કચેરીના આદેશથી ગુજરાત સહકારી મંડળીઓના સને ૧૯૬૧નાં અધિનિયમની કલમ-૧૦૭(૧) નાં પેટા ખંડ (ક)(૧)(ગ)(૨)(૪) અન્વયે ફડચામાં લઇ જવા વચગાળાનો હુકમ કરી, તેવા હુકમ સામે રજુઆત કરવાની યોગ્ય મુદત આપવામાં આવતા મંડળીએ આ કચેરીએ કોઇ રજુઆત કરેલ નથી.

આદેશ

જા. નં. ઉખસ/ફડચ/પી-૪૭૪/૫૦૦/૨૦૬૨૨/૨૦૦૪.–શ્રી ગણદેવી તાલુકા ઔદ્યોગિક સહકારી મંડળી લી. ગણદેવી તા. ગણદેવી જિલ્લા નવસારી કે જેની નોંધણી, સહકારી કાયદા હેઠળ, નોંધણી ક્રમાંક પી-૪૭૪ તારીખ ૧૬મી ફેબ્રુઆરી, ૧૯૫૭થી થયેલ છે, તેને અત્રેની કચેરીનાં આમુખ-૧ ના તારીખ ૧૯મી ઓગસ્ટ, ૨૦૦૪ના

INDEX

હુકમ ક્રમાંક જીઉકે/વલડ/ફડચ/પી-૪૭૪/૭૪/૨૦૦૪થી ફડચામાં લઇ જવાનો વચગાળાનો આદેશ આપવામાં આવેલ છે. જેને આથી ગુજરાત સહકારી મંડળીઓના અધિનિયમ, ૧૯૬૧ની કલમ-૧૦૭(૩) હેઠળ બહાલી આપતો મંડળીને ફડચામાં લઇ જવાનો અંતિમ આદેશ આપવામાં આવે છે. અને આ અંગે નિમાયેલા ફડચા અધિકારી શ્રીમતી સી. જે. ભાવસાર લગત જિલ્લા ઉદ્યોગ કેન્દ્ર, વલસાડે ફડચાની કામગીરી આ આદેશની તારીખથી નિયત મુદતમાં પૂર્ણ કરવાની રહેશે.

વલસાડ, તારીખ ૧લી નવેમ્બર, ૨૦૦૪.

વંચાણે લીધા :-

(૧) અત્રેની કચેરીના તારીખ ૨૩-૧-૨૦૦૪ની કારણદર્શક નોટીસ ક્રમાંક ફડચ/ઉ-૫૫૩૨/ક/૧૪૮/૦૪.

જા. નં. જીઉકે/વલડ/ફડચ/ઉ-૫૫૩૨/૪૭૯/૨૦૫૭૯/૦૪-.શ્રી વલસાડ વિભાગ મહિલા ઉદ્યોગ સહકારી મંડળી લી., છીપવાડ, મુ. પો. વલસાડ, તાલુકો વલસાડ, જિલ્લો વલસાડને નીચે જણાવેલ કારણોસર ગુજરાત સહકારી મંડળીઓના સને ૧૯૬૧ના અધિનિયમની કલમ-૧૦૭ (૧)ના પેટા ખંડ (ક) (૧) (ગ) (૨) (૪) હેઠળ આટોપી લેવા ફડચામાં લઈ જવા આમુખ-૧થી કારણદર્શક નોટિસ આપી રજુઆત કરવાની જરૂરી તક આપવામાં આવેલ પરંતુ મંડળી તરફથી તેવી કોઈ રજુઆત અત્રે કરવામાં આવેલ નથી.

(૧) નોંધણી બાદ ઉદ્દેશો અનુસારની કામગીરી કરતી નથી. સ્થગિત અવસ્થામાં છે.

(૨) મંડળીની વાર્ષિક સાધારણ સભામાં સભ્યો હાજર રહેતા નથી. તથા વ્યવસ્થાપક કમિટિની સભા નિયમિત મળતી નથી.

(૩) સંચાલકો તથા સભાસદોને મંડળી શરૂ કરવામાં-ચલાવવામાં રસ જણાતો નથી.

(૪) મંડળી સહકારી કાયદા-કાનૂન તથા મંડળીના પેટા નિયમોની નોંધણી અને વ્યવસ્થા સંબંધેની શરતોનું પાલન કરતી નથી.

વચગાળાનો આદેશ

શ્રી વલસાડ વિભાગ મહિલા ઉદ્યોગ સહકારી મંડળી લી., વલસાડ તાલુકો વલસાડ, જિલ્લો વલસાડની નોંધણી સહકારી કાયદા હેઠળ નોંધણી ક્રમાંક ઉ-૫૫૩૨ તા. ૧૯-૧-૧૯૯૩થી થયેલ છે. તેને ૧૯૬૧ના ગુજરાત સહકારી મંડળીઓના અધિનિયમની કલમ-૧૦૭ (૧)નાં પેટા ખંડ (ક) (૧) (ગ) (૨) (૪) અન્વયે ફડચામાં લઈ જવા વચગાળાનો હુકમ કરું છું અને ફડચા અધિકારી તરીકે સહકારી અધિકારી, ગ્રેડ-૨ (ફડચા) લગત જિલ્લા ઉદ્યોગ કેન્દ્ર, વલસાડની નિમણુંક કરું છું. આ વચગાળાના હુકમ સામે મંડળીએ જે કંઈ રજુઆત કે ખુલાસો કરવો હોય તે આ હુકમ નીકળ્યાની તારીખથી એક માસની મુદતમાં આ કચેરીને મોકલી આપવા મંડળીને જણાવવામાં આવે છે.

વલસાડ, તારીખ ૧લી નવેમ્બર, ૨૦૦૪.

વંચાણે લીધા :-

(૧) અત્રેની કચેરીના તારીખ ૨૧-૧-૨૦૦૪ની કારણદર્શક નોટીસ ક્રમાંક ફડચ/ઉ-૫૭૦૯/ક/૧૨૫/૦૪.

જા. નં. જીઉકે/વલડ/ફડચ/ઉ-૫૭૦૯/૫૦૭/૨૦૬૧૫/૦૪-.શ્રી હસ્તકલા કારીગરોની ઔદ્યોગિક સહકારી મંડળી લી., શામગહાન તાલુકો આહવા જિલ્લો ડાંગને નીચે જણાવેલ કારણોસર ગુજરાત સહકારી મંડળીઓના સને ૧૯૬૧ના અધિનિયમની કલમ-૧૦૭ (૧)ના પેટા ખંડ (ક) (૧) (ગ) (૨) (૪) હેઠળ આટોપી લેવા ફડચામાં લઈ જવા આમુખ-૧થી કારણદર્શક નોટિસ આપી રજુઆત કરવાની જરૂરી તક આપવામાં આવેલ પરંતુ મંડળી તરફથી તેવી કોઈ રજુઆત અત્રે કરવામાં આવેલ નથી.

(૧) નોંધણી બાદ ઉદ્દેશો અનુસારની કામગીરી કરતી નથી. સ્થગિત અવસ્થામાં છે.

(૨) મંડળીની વાર્ષિક સાધારણ સભામાં સભ્યો હાજર રહેતા નથી. તથા વ્યવસ્થાપક કમિટિની સભા નિયમિત મળતી નથી.

(૩) સંચાલકો તથા સભાસદોને મંડળી શરૂ કરવામાં ચલાવવામાં રસ જણાતો નથી.

(૪) મંડળી સહકારી કાયદા-કાનૂન તથા મંડળીના પેટા નિયમોની નોંધણી અને સંબંધેની શરતોનું પાલન કરતી નથી.

વચગાળાનો આદેશ

શ્રી હસ્તકલા કારીગરોની ઔદ્યોગિક સહકારી મંડળી લી., શામગહાન તાલુકો આહવા જિલ્લો ડાંગની નોંધણી સહકારી કાયદા હેઠળ નોંધણી ક્રમાંક ઉ-૫૭૦૯ તા. ૧૪-૧૦-૧૯૮૫થી થયેલ છે. તેને ૧૯૬૧ના ગુજરાત સહકારી મંડળીઓના અધિનિયમની કલમ-૧૦૭ (૧)નાં પેટા ખંડ (ક) (૧) (ગ) (૨) (૪) અન્વયે ફડચામાં લઈ જવા વચગાળાનો હુકમ કરું છું અને ફડચા અધિકારી તરીકે સહકારી અધિકારી, ગ્રેડ-૨ (ફડચા) લગત જિલ્લા ઉદ્યોગ કેન્દ્ર, વલસાડની નિમણુંક કરું છું આ વચગાળાના હુકમ સામે મંડળીએ જે કંઈ રજુઆત કે ખુલાસો કરવો હોય તે આ હુકમ નીકળ્યાની તારીખથી એક માસની મુદતમાં આ કચેરીને મોકલી આપવા મંડળીને જણાવવામાં આવે છે.

વલસાડ, તારીખ ૧લી નવેમ્બર, ૨૦૦૪.

વંચાણે લીધા :-

(૧) અત્રેની કચેરીના તારીખ ૨૩-૧-૨૦૦૪ની કારણદર્શક નોટીસ ક્રમાંક ફડચ/ઉ-૨૩૬૪/ક/૧૪૦/૦૪.

જા. નં. જીઉકે/વલડ/ફડચ/ઉ-૨૩૬૪/૫૧૪/૨૦૬૨૯/૦૪-.શ્રી મોટી તંબાડી વિભાગ વાંસ ઉત્પાદક સહકારી મંડળી લી., મોટી તંબાડી તાલુકો પારડી જિલ્લો વલસાડને નીચે જણાવેલ કારણોસર ગુજરાત સહકારી મંડળીઓના સને ૧૯૬૧ના અધિનિયમની કલમ-૧૦૭ (૧)ના પેટા ખંડ (ક) (૧) (ગ) (૨) (૪) હેઠળ આટોપી લેવા ફડચામાં લઈ જવા આમુખ-૧થી કારણદર્શક નોટિસ આપી રજુઆત કરવાની જરૂરી તક આપવામાં આવેલ પરંતુ મંડળી તરફથી તેવી કોઈ રજુઆત અત્રે કરવામાં આવેલ નથી.

(૧) નોંધણી બાદ ઉદેશો અનુસારની કામગીરી કરતી નથી. સ્થગિત અવસ્થામાં છે.

(૨) મંડળીની વાર્ષિક સાધારણ સભામાં સભ્યો હાજર રહેતા નથી. તથા વ્યવસ્થાપક કમિટિની સભા નિયમિત મળતી નથી.

(૩) સંચાલકો તથા સભાસદોને મંડળી શરૂ કરવામાં-ચલાવવામાં રસ જણાતો નથી.

(૪) મંડળી સહકારી કાયદા-કાનૂન તથા મંડળીના પેટા નિયમોની નોંધણી અને સંબંધેની શરતોનું પાલન કરતી નથી.

વચગાળાનો આદેશ

શ્રી મોટી તંબાડી વિભાગ વાંસ ઉત્પાદક સહકારી મંડળી લી., મોટી તંબાડી તાલુકો પારડી જિલ્લો વલસાડની નોંધણી સહકારી કાયદા હેઠળ નોંધણી ક્રમાંક ઉ-૨૩૪૬ તા. ૧૯-૫-૧૯૭૭થી થયેલ છે. તેને ૧૯૬૧ના ગુજરાત સહકારી મંડળીઓના અધિનિયમની કલમ-૧૦૭ (૧)નાં પેટા ખંડ (ક) (૧) (ગ) (૨) (૪) અન્વયે ફડચામાં લઈ જવા વચગાળાનો હુકમ કરું છું અને ફડચા અધિકારી તરીકે સહકારી અધિકારી, ગ્રેડ-૨ (ફડચા) લગત જિલ્લા ઉદ્યોગ કેન્દ્ર, વલસાડની નિમણુંક કરું છું આ વચગાળાના હુકમ સામે મંડળીએ જે કંઈ રજુઆત કે ખુલાસો કરવો હોય તે આ હુકમ નીકળ્યાની તારીખથી એક માસની મુદતમાં આ કચેરીને મોકલી આપવા મંડળીને જણાવવામાં આવે છે.

વલસાડ, તારીખ ૧લી નવેમ્બર, ૨૦૦૪.

વંચાણે લીધો :-

(૧) અત્રેની કચેરીના તારીખ ૧-૧૦-૦૪ની કારણદર્શક નોટીસ ક્રમાંક જીઉકે/વલડ/ફડચ/ઉ-૬૯૮૧/૨૩૦/૦૪.

જા. નં. જીઉકે/ વલડ /ફડચ/ઉ-૬૯૮૧/૫૨૧/૨૦૬૩૬/૦૪.– શ્રી ભૂરભેંડી હસ્તકલા ઔદ્યોગિક કારી. ઉત્પા. સહકારી મંડળી લી., ભૂરભેંડી, જિલ્લો ડાંગને નીચે જણાવેલ કારણોસર ગુજરાત સહકારી મંડળીઓના સને ૧૯૬૧ના અધિનિયમની કલમ-૧૦૭ (૧)ના પેટા ખંડ (ક) (૧) (ગ) (૨) (૪) હેઠળ આટોપી લેવા ફડચામાં લઈ જવા આમુખ-૧થી રજુઆત કરવાની જરૂરી તક આપવામાં આવેલ પરંતુ મંડળી તરફથી તેવી કોઈ રજુઆત અત્રે કરવામાં આવેલ નથી.

(૧) નોંધણી બાદ ઉદેશો અનુસારની કામગીરી કરતી નથી. સ્થગિત અવસ્થામાં છે.

(૨) મંડળીની વાર્ષિક સાધારણ સભામાં સભ્યો હાજર રહેતા નથી. તથા વ્યવસ્થાપક કમિટિની સભા નિયમિત મળતી નથી.

(૩) સંચાલકો તથા સભાસદોને મંડળી શરૂ કરવામાં-ચલાવવામાં રસ જણાતો નથી.

(૪) મંડળી સહકારી કાયદા-કાનૂન તથા મંડળીના પેટા નિયમોની નોંધણી અને વ્યવસ્થા સંબંધેની શરતોનું પાલન કરતી નથી.

વચગાળાનો આદેશ

શ્રી ભૂરભેંડી હસ્તકલા ઔદ્યોગિક કારી. ઉત્પા. સહકારી મંડળી લી., ભૂરભેંડી, જિલ્લો ડાંગની નોંધણી સહકારી કાયદા હેઠળ નોંધણી ક્રમાંક ઉ-૬૯૮૧, તા. ૧-૩-૧૯૮૮થી થયેલ છે. તેને ૧૯૬૧ના ગુજરાત સહકારી મંડળીઓના અધિનિયમની કલમ-૧૦૭ (૧)ના પેટા ખંડ (ક) (૧) (ગ) (૨) (૪) અન્વયે ફડચામાં લઈ જવા વચગાળાનો હુકમ કરું છું અને ફડચા અધિકારી તરીકે સહકારી અધિકારી, ગ્રેડ-૨ (ફડચા) લગત જિલ્લા ઉદ્યોગ કેન્દ્ર, વલસાડની નિમણુંક કરું છું આ વચગાળાના હુકમ સામે મંડળીએ જે કંઈ રજુઆત કે ખુલાસો કરવો હોય તે આ હુકમ નીકળ્યાની તારીખથી એક માસની મુદતમાં આ કચેરીને મોકલી આપવા મંડળીને જણાવવામાં આવે છે.

વલસાડ, તારીખ ૧લી નવેમ્બર, ૨૦૦૪.

વંચાણે લીધા :-

(૧) અત્રેની કચેરીના તારીખ ૧-૧૦-૦૪ની કારણદર્શક નોટીસ ક્રમાંક જીઉકે/વલડ/ફડચ/ઉ-૯૨૭૩/૨૩૨/૦૪.

જા. નં. જીઉકે/ વલડ /ફડચ/ઉ-૯૨૭૩/૫૨૮/૨૦૬૪૩/૦૪.– શ્રી લાછકડી વિ. રેશમ ઉદ્યોગ સહકારી મંડળી લી., લાછકડી તાલુકો વાંસદાને નીચે જણાવેલ કારણોસર ગુજરાત સહકારી મંડળીઓના સને ૧૯૬૧ના અધિનિયમની કલમ-૧૦૭ (૧)ના પેટા ખંડ (ક) (૧) (ગ) (૨) (૪) હેઠળ આટોપી લેવા ફડચામાં લઈ જવા આમુખ-૧થી રજુઆત કરવાની જરૂરી તક આપવામાં આવેલ પરંતુ મંડળી તરફથી તેવી કોઈ રજુઆત અત્રે કરવામાં આવેલ નથી.

(૧) નોંધણી બાદ ઉદેશો અનુસારની કામગીરી કરતી નથી. સ્થગિત અવસ્થામાં છે.

(૨) મંડળીની વાર્ષિક સાધારણ સભામાં સભ્યો હાજર રહેતા નથી. તથા વ્યવસ્થાપક કમિટિની સભા નિયમિત મળતી નથી.

(૩) સંચાલકો તથા સભાસદોને મંડળી શરૂ કરવામાં-ચલાવવામાં રસ જણાતો નથી.

(૪) મંડળી સહકારી કાયદા-કાનૂન તથા મંડળીના પેટા નિયમોની નોંધણી અને સંબંધેની શરતોનું પાલન કરતી નથી.

વચગાળાનો આદેશ

શ્રી લાછકડી વિ. રેશમ ઉદ્યોગ સહકારી મંડળી લી., લાછકડી તાલુકો વાંસદા જિલ્લો નવસારીની નોંધણી સહકારી કાયદા હેઠળ નોંધણી ક્રમાંક ઉ-૯૨૭૩ તા. ૩૧-૩-૧૯૯૪થી થયેલ છે. તેને ૧૯૬૧ના ગુજરાત સહકારી મંડળીઓના અધિનિયમની કલમ-૧૦૭ (૧)નાં પેટા ખંડ (ક) (૧) (ગ) (૨) (૪) અન્વયે ફડચામાં લઈ જવા વચગાળાનો હુકમ કરું છું અને ફડચા અધિકારી તરીકે સહકારી અધિકારી, ગ્રેડ-૨ (ફડચા) લગત જિલ્લા ઉદ્યોગ કેન્દ્ર, વલસાડની નિમણુંક કરું છું આ વચગાળાના હુકમ સામે મંડળીએ જે કંઈ રજુઆત કે ખુલાસો કરવો હોય તે આ હુકમ નીકળ્યાની તારીખથી એક માસની મુદતમાં આ કચેરીને મોકલી આપવા મંડળીને જણાવવામાં આવે છે.

વલસાડ, તારીખ ૧લી નવેમ્બર, ૨૦૦૪.

INDEX

વંચાણે લીધા :-

(૧) અત્રેની કચેરીના તારીખ ૧-૧૦-૦૪ની કારણદર્શક નોટીસ ક્રમાંક જીઉકે/વલડ/ફડચ/ઉ-૧૧૨૬૦/૨૩૬/૦૪.

જા. નં. જીઉકે/વલડ/ફડચ/ઉ-૧૧૨૬૦/૫૩૫/૨૦૫૮૦/૦૪-.શ્રી પ્રગતિ મહિલા સિવણકારીની ઔદ્યો. સહકારી મંડળી લી., આહવાને નીચે જણાવેલ કારણોસર ગુજરાત સહકારી મંડળીઓના સને ૧૯૬૧ના અધિનિયમની કલમ-૧૦૭ (૧)ના પેટા ખંડ (ક) (૧) (ગ) (૨) (૪) હેઠળ આટોપી લેવા ફડચામાં લઈ જવા આમુખ-૧થી રજુઆત કરવાની જરૂરી તક આપવામાં આવેલ પરંતુ મંડળી તરફથી તેવી કોઈ રજુઆત અત્રે કરવામાં આવેલ નથી.

(૧) નોંધણી બાદ ઉદેશો અનુસારની કામગીરી કરતી નથી. સ્થગિત અવસ્થામાં છે.

(૨) મંડળીની વાર્ષિક સાધારણ સભામાં સભ્યો હાજર રહેતા નથી. તથા વ્યવસ્થાપક કમિટિની સભા નિયમિત મળતી નથી.

(૩) સંચાલકો તથા સભાસદોને મંડળી શરૂ કરવામાં-ચલાવવામાં રસ જણાતો નથી.

(૪) મંડળી સહકારી કાયદા-કાનૂન તથા મંડળીના પેટા નિયમોની નોંધણી અને સંબંધેની શરતોનું પાલન કરતી નથી.

વચગાળાનો આદેશ

શ્રી પ્રગતિ મહિલા સિવણ કારીની ઔદ્યો. સહકારી મંડળી લી., આહવાની નોંધણી સહકારી કાયદા હેઠળ નોંધણી ક્રમાંક ઉ-૧૧૨૬૦ તા. ૩૦-૩-૧૯૯૮થી થયેલ છે. તેને ૧૯૬૧ના ગુજરાત સહકારી મંડળીઓના અધિનિયમની કલમ-૧૦૭ (૧)નાં પેટા ખંડ (ક) (૧) (ગ) (૨) (૪) અન્વયે ફડચામાં લઈ જવા વચગાળાનો હુકમ કરું છું અને ફડચા અધિકારી તરીકે સહકારી અધિકારી, ગ્રેડ-૨ (ફડચા) લગત જિલ્લા ઉદ્યોગ કેન્દ્ર, વલસાડની નિમણુંક કરું છું આ વચગાળાના હુકમ સામે મંડળીએ જે કંઈ રજુઆત કે ખુલાસો કરવો હોય તે આ હુકમ નીકળ્યાની તારીખથી એક માસની મુદતમાં આ કચેરીને મોકલી આપવા મંડળીને જણાવવામાં આવે છે.

વલસાડ, તારીખ ૧લી નવેમ્બર, ૨૦૦૪.

વંચાણે લીધા :-

(૧) અત્રેની કચેરીના તારીખ ૧-૧૦-૦૪ની કારણદર્શક નોટીસ ક્રમાંક જીઉકે/વલડ/ફડચ/ઉ-૬૮૩૫/૨૩૪/૦૪.

જા. નં. જીઉકે/વલડ/ફડચ/ઉ-૬૮૩૫/૫૪૨/૨૦૫૭૩/૦૪-.શ્રી વલસાડ જિલ્લા મધ્યસ્થ સહકારી મુદ્રણાલય લી.,વલસાડને નીચે જણાવેલ કારણોસર ગુજરાત સહકારી મંડળીઓના સને ૧૯૬૧ના અધિનિયમની કલમ-૧૦૭ (૧)ના પેટા ખંડ (ક) (૧) (ગ) (૨) (૪) હેઠળ આટોપી લેવા ફડચામાં લઈ જવા આમુખ-૧થી રજુઆત કરવાની જરૂરી તક આપવામાં આવેલ પરંતુ મંડળી તરફથી તેવી કોઈ રજુઆત અત્રે કરવામાં આવેલ નથી.

(૧) નોંધણી બાદ ઉદેશો અનુસારની કામગીરી કરતી નથી. સ્થગિત અવસ્થામાં છે.

(૨) મંડળીની વાર્ષિક સાધારણ સભામાં સભ્યો હાજર રહેતા નથી. તથા વ્યવસ્થાપક કમિટિની સભા નિયમિત મળતી નથી.

(૩) સંચાલકો તથા સભાસદોને મંડળી શરૂ કરવામાં-ચલાવવામાં રસ જણાતો નથી.

(૪) મંડળી સહકારી કાયદા-કાનૂન તથા મંડળીના પેટા નિયમોની નોંધણી અને સંબંધેની શરતોનું પાલન કરતી નથી.

વચગાળાનો આદેશ

શ્રી વલસાડ જિલ્લા મધ્યસ્થ સહકારી મુદ્રણાલય લી., વલસાડની નોંધણી સહકારી કાયદા હેઠળ નોંધણી ક્રમાંક ઉ-૬૮૩૫, તા. ૨૨-૧૨-૧૯૮૯થી થયેલ છે, તેને ૧૯૬૧ના ગુજરાત સહકારી મંડળીઓના અધિનિયમની કલમ-૧૦૭ (૧)નાં પેટા ખંડ (ક) (૧) (ગ) (૨) (૪) અન્વયે ફડચામાં લઈ જવા વચગાળાનો હુકમ કરું છું અને ફડચા અધિકારી તરીકે સહકારી અધિકારી, ગ્રેડ-૨ (ફડચા) લગત જિલ્લા ઉદ્યોગ કેન્દ્ર, વલસાડની નિમણુંક કરું છું આ વચગાળાના હુકમ સામે મંડળીએ જે કંઈ રજુઆત કે ખુલાસો કરવો હોય તે આ હુકમ નીકળ્યાની તારીખથી એક માસની મુદતમાં આ કચેરીને મોકલી આપવા મંડળીને જણાવવામાં આવે છે.

વલસાડ, તારીખ ૧લી નવેમ્બર, ૨૦૦૪.

વંચાણે લીધા :-

(૧) અત્રેની કચેરીની તારીખ ૨૧-૧-૦૪ની કારણદર્શક નોટીસ ક્રમાંક ફડચ/ઉ-૧૦૪૮૧/ક/૧૨૧/૦૪.

જા. નં. જીઉકે/વલડ/ફડચ/ઉ-૧૦૪૮/૫૪૯/૨૦૫૬૬/૦૪-.શ્રી ડુંગરડા વિ. સિવણકારી સહકારી મંડળી લી., તાલુકા આહવા, જિલ્લો ડાંગને નીચે જણાવેલ કારણોસર ગુજરાત સહકારી મંડળીઓના સને ૧૯૬૧ના અધિનિયમની કલમ-૧૦૭ (૧)ના પેટા ખંડ (ક) (૧) (ગ) (૨) (૪) હેઠળ આટોપી લેવા ફડચામાં લઈ જવા આમુખ-૧થી કારણદર્શક નોટિસ આપી રજુઆત કરવાની જરૂરી તક આપવામાં આવેલ પરંતુ મંડળી તરફથી તેવી કોઈ રજુઆત અત્રે કરવામાં આવેલ નથી.

(૧) નોંધણી બાદ ઉદેશો અનુસારની કામગીરી કરેલ નથી. સ્થગિત અવસ્થામાં છે.

(૨) મંડળીની વાર્ષિક સાધારણ સભામાં સભ્યો હાજર રહેતા નથી. તથા વ્યવસ્થાપક કમિટિની સભા નિયમિત મળતી નથી.

(૩) સંચાલકો તથા સભાસદોને મંડળી શરૂ કરવામાં-ચલાવવામાં રસ જણાતો નથી.

(૪) મંડળી સહકારી કાયદા-કાનૂન તથા મંડળીના પેટા નિયમોની નોંધણી અને સંબંધેની શરતોનું પાલન કરતી નથી.

વચગાળાનો આદેશ

શ્રી ડુંગરડા વિ. સિવણકારી સહકારી મંડળી લી., ડુંગરડા, તાલુકો આહવા, જિલ્લો ડાંગની નોંધણી સહકારી કાયદા હેઠળ નોંધણી ક્રમાંક ઉ-૧૦૪૮૧, તા. ૧-૧૧-૧૯૯૭થી થયેલ છે. તેને ૧૯૬૧ના ગુજરાત સહકારી મંડળીઓના અધિનિયમની કલમ-૧૦૭ (૧)નાં પેટા ખંડ (ક) (૧) (ગ) (૨) (૪) અન્વયે ફડચામાં લઈ જવા વચગાળાનો હુકમ કરું છું અને ફડચા અધિકારી તરીકે સહકારી અધિકારી, ગ્રેડ-૨ (ફડચા) લગત જિલ્લા ઉદ્યોગ કેન્દ્ર, વલસાડની નિમણુંક કરું છું આ વચગાળાના હુકમ સામે મંડળીએ જે કંઈ રજુઆત કે ખુલાસો કરવો હોય તે આ હુકમ નીકળ્યાની તારીખથી એક માસની મુદતમાં આ કચેરીને મોકલી આપવા મંડળીને જણાવવામાં આવે છે.

વલસાડ, તારીખ ૧લી નવેમ્બર, ૨૦૦૪.

એ. એન. શાહ,
સંયુક્ત નિયામક (ટેક્ષ.),
કુટીર અને ગ્રામોદ્યોગ,
ગુજરાત રાજ્ય, ગાંધીનગર.

સરકારી મુદ્રણાલય, વડોદરા.

INDEX

REGISTERED No. G-BA-14-E

©

सत्यमेव जयते

The Gujarat Government Gazette

[PUBLISHED BY AUTHORITY]

Vol. XLV] THURSDAY, DECEMBER 2, 2004 /AGRAHAYANA 11, 1926 [No. 49

Separate paging is given in each part of the Supplement to the Central Gazette and central section in order that it may be filed as a separate compilation

PART I

SUPPLEMENT TO THE CENTRAL GAZETTE AND CENTRAL SECTION

Part I, Part I-A, Part I-B and Part I-L

		Pages
Part-I	Government Notifications, Appointment, Promotion, Leave of Absence, Rules and Order (other than those published in Part I-A, IV-A, IV-B and IV-C) pertaining only to the Supplement to the Central Gazette.	1221-1244
Part I-A	Orders and Notifications, other than those published in Part IV-B, order the Bombay Local Boards, Village Panchayats, Municipal Boroughs, District Municipal Primary Education and Local Fund Audit Act, pertaining only to the Supplement to the Central Gazette.	49
Part I-B	Government Notifications, Published under Land Acquisition Act only.	759-777
Part I-L	Notifications and Orders, Awards, other than those published in Parts I, IV-A, IV-B and IV-C) under Central Industrial Disputes Act, and Gujarat Industrial Relations Act.	5683-5852

MISCELLANEOUS NOTIFICATIONS, APPOINTMENTS, ETC.

કમિશનર દ્વારા

જાહેરનામું

વંચાણે લીધા :-

જાહેરનામાં ક્રમાંક ગ/ઉપક/૧૩૨/૨૦૦૪, તા. ૧૮-૧૨-૦૩.
જાહેરનામાં ક્રમાંક ગ/ઉપક/૧૩૫/૨૦૦૪, તા. ૨૫-૨-૦૪.
જાહેરનામાં ક્રમાંક ગ/ઉપક/૧૩૯/૨૦૦૪, તા. ૫-૩-૦૪.
જાહેરનામાં ક્રમાંક ગ/ઉપક/૧૪૩/૨૦૦૪, તા. ૨૧-૬-૦૪.

ક્રમાંક ગ/ઉપક/૧૫૭/૨૦૦૪.- ગુજરાત સરકાર દ્વારા અમદાવાદ શહેરમાં વધતા જતા પ્રદુષણને અટકાવવા તેમજ થતા અકસ્માતોને નિયંત્રિત કરવા સુપ્રિમ કોર્ટને આપેલ બાંહેધરીના અનુસંધાને લેવાયેલ પગલાં પૈકી ભારે વાહનોને અમદાવાદ શહેરમાં પ્રવેશ કરવાના પ્રતિબંધ અંગે તા. ૨૧-૬-૦૪ના રોજ પ્રાયોગિક ધોરણે જાહેરનામું બહાર પાડવામાં આવેલ અને આ દરમિયાન લાગતા વળગતાઓ તરફથી અનુભવ આધારે સુચનો સ્વીકારેલ. અને તે મુજબ આ જાહેરનામામાં તા. ૧-૧૦-૦૪ ના રોજ વધુ એક માસ માટે પ્રાયોગિક ધોરણે અમલમાં મુકવામાં આવેલ.

મુંબઈ પોલીસ અધિનિયમ (સને ૧૯૫૧ ના ૨૨ માં) કલમ (૩૩) (બી) આધારે મળેલ સત્તાની રૂએ હું, કે. આર. કૌશિક, પોલિસ કમિશનર, અમદાવાદ શહેર, અમદાવાદ શહેર વિસ્તારમાં રસ્તાઓ ઘણા સાંકડા છે અને આ સાંકડા રસ્તાઓ ઉપર ભારે વાહનોનું આડેધડ પાર્કીંગ રસ્તાઓની બંને બાજુ પર થાય છે. જેના કારણે ટ્રાફિક પ્રવાહને ઘણી અડચણો ઉભી થાય છે. ટ્રાફિક નિયમન સરળ બનાવવા માટે તેમજ પ્રદુષણના કારણે જાહેર જનતાના સ્વાસ્થ્યને થઈ રહેલ અકલ્પનીય નુકસાન, અવાજના પ્રદુષણથી મોટી ઉંમરના અથવા બિમાર વ્યક્તિઓ અને વિદ્યાર્થીઓને થતી અસહાય હેરાનગતિને ધ્યાનમાં રાખી નીચે મુજબનો હુકમ કરૂં છું.

હુકમ

અમદાવાદ શહેર પોલિસ કમિશનરની હકુમત હેઠળના વિસ્તારમાં તમામ પ્રકારના ભારે અને મધ્યમ વાહનો (મોટર વાહન અધિનિયમ ૧૯૮૮ હેઠળ નક્કી કરેલા વાહનોને) (લક્ઝરી બસો) સવારે ક. ૯-૦૦ થી રાત્રીના ક. ૨૧-૦૦ સુધી અવરજવર કરી શકશે નહિ. તદુપરાંત સુભાષબ્રીજ સર્કલ, સાબરમતી આશ્રમ, ઈન્કમટેક્ષ સર્કલ, પાલડી, વાસણા, વિશાલા સર્કલ સુધી ભારે અને મધ્યમ પ્રકારના વાહનો સવારના ક. ૭-૦૦ થી રાત્રીના ક. ૨૨-૦૦ સુધી અવરજવર કરી શકશે નહિ.

પરંતુ આ ભારે અને મધ્યમ વાહનો (લક્ઝરી બસો)ને નીચેના માર્ગો ઉપર ૨૪ કલાક માટે ઉપયોગ કરવાની છુટછાટ આપવામાં આવે છે.

૧. જેતલપુર ઓક્ટ્રોય નાકાથી નારોલ, વિશાલા સર્કલ થઈ ડાબા હાથે સરખેજ તેમજ જમણા હાથે એ. પી. એમ. સી. માર્કેટ, સરખેજ ચાર રસ્તાથી સરખેજ- ગાંધીનગર હાઈવે.

૨. નારોલથી નરોડા પાટીયા, નાના ચીલોડા, ઈન્દીરાબ્રીજ.

૩. નારોલ સર્કલથી જુના ચંડોળા ઓક્ટ્રોય નાકા સુધી.

૪. ઈસ્કોન સર્કલથી શિવરંજનીથી જમણા હાથે શ્યામલ ચાર રસ્તા, જીવરાજ ચાર રસ્તા, એ. પી. એમ. સી. માર્કેટ-વાસણા 'ટી' રોડ, ત્યાંથી ડાબા હાથે વળી પાલડી બસ સ્ટેન્ડ પાછળ આવેલ એ. એમ. ટી. એસ. નો પ્લોટ.

૫. ઈસ્કોન સર્કલથી શિવરંજની ડાબા હાથે વળી અંધજન મંડળ, મેમનગર ચાર રસ્તાથી જમણા હાથે આવેલ એ. એમ. ટી. એસ. નો પ્લોટ તથા મેમનગર ચાર રસ્તાથી એ. ઈ. સી. સર્કલ, અપેક્ષા સર્કલ, પ્રગતિનગર, અખબારનગર સર્કલ સામે આવેલ એ. એમ. ટી. એસ. નો પ્લોટ અને ત્યાંથી ડાબા હાથે વળી વ્યાસવાડી, પલક એપાર્ટમેન્ટ સામે આવેલ ગોકુલધામ પ્લોટ અને તે જ રસ્તે પરત.

૬. નારોલ ચાર રસ્તાથી ચંડોળા તળાવ, જુના ટોલનાકા પ્લોટ અને તેજ રસ્તે પરત.

૭. નરોડા પાટીયાથી મેમ્કો ચાર રસ્તા ત્યાંથી ડાબા હાથે વળી ચોકી પાસે આવેલ એ. એમ. ટી. એસ. નો પ્લોટ અને તે જ રસ્તે પરત.

૮. ૧૩૨ ફુટના રીંગ રોડ થઈ આર. ટી. ઓ. ની કામગીરી માટે આર. ટી. ઓ. ની કચેરી જઈ શકાશે.

૯. સાબરમતી અચેર ટોલનાકા, પાવર હાઉસ સર્કલ, ચીમનભાઈ બ્રીજ, પ્રબોધરાવળ સર્કલ, સુભાષબ્રીજ,, અંડરબ્રીજ સર્કલ પો. કમિ. કચેરીથી શાહીબાગ ક્રોસીંગ, શાહીબાગ ચોકી સર્કલ, ગિરધરનગર સર્કલ, ગિરધરનગર બ્રીજ, ઈદગા ચોકી ડાબા હાથે વળી અસારવા બ્રીજ, અસારવા ચકલા, ચામુંડા બ્રીજ, ત્યાંથી અમદુપુરા ચોકી થઈ કાલુપુર બ્રીજ મધ્ય ભાગે ડાબા હાથે વળી શહેર કોટડા પો. સ્ટે. સર્કલથી જમણા હાથે વળી મીટરગેજ રેલવે સ્ટેશન જઈ શકાશે અને તે જ રસ્તે પરત.

૧૦. નરોડા પાટીયાથી મેમકો ચાર રસ્તા થઈ અમદુપુરા ચોકી થઈ કાલુપુર બ્રીજ મધ્ય ભાગે ડાબા હાથે વળી શહેર કોટડા પો. સ્ટેશન સર્કલથી જમણા હાથે વળી મીટરગેજ રેલવે સ્ટેશન જઈ શકાશે અને તે જ રસ્તે પરત.

ઉપરોક્ત માર્ગો ઉપરથી ખાનગી લક્ઝરી બસો ૨૪ કલાક અવરજવર કરી શકાશે. તેમજ નં. ૪ થી ૭ માં દર્શાવેલ પાર્કિંગ પ્લોટ ઉપર પોતાની ગાડીઓ ને પાર્ક કરવાનો રહેશે અને કોઈ પણ સંજોગોમાં જાહેર માર્ગો ઉપર લક્ઝરી બસો ઉભી રાખી પેસેન્જરોને પીકઅપ કરી શકાશે નહિ તેમજ પાર્કીંગ કરી શકાશે નહી.

આ જાહેરનામુ ભારે અને મધ્યમ પ્રકારના ફક્ત મુસાફર વાહક વાહનો માટે જ છે.

આ જાહેરનામુંમાંથી નીચે પ્રકારના વાહનોને મુક્તિ આપવામાં આવે છે.

૧. તમામ કોલેજ અને સ્કુલ બસો.

૨. તમામ સ્ટાફ બસો.

૩. લગ્ન પ્રસંગ માટે ઉપયોગમાં લેવાતા વાહનો.

આ હુકમ એસ. ટી. કોર્પોરેશન, એ. એમ. ટી. એસ., ફાયર બ્રિગ્રેડ, એમ્બ્યુલન્સ તથા સરકારી વાહનોને જાહેર સેવાની કામગીરી દરમિયાન બંધનકર્તા રહેશે નહિ.

આ જાહેરનામાના આદેશનું ઉલંઘન કરનાર ઈસમ મુંબઈ પોલિસ અધિનિયમ કલમ ૧૩૧ (બી) (૪) મુજબ શિક્ષાને પાત્ર થશે.

આ જાહેરનામાનો અમલ તા. ૧લી નવેમ્બર, ૦૪ થી કરવાનો રહેશે.

આજરોજ તા. ૧૬મી નવેમ્બર, ૦૪ એ મેં મારી સહી તથા સિક્કો કરી આપેલ છે.

કે. આર. કૌશિક,
પોલીસ કમિશનર,
અમદાવાદ શહેર.

ખાંડ નિયામક દ્વારા

વંચાણે લીધા :-

(૧) ખાંડ નિયામક, ગુ. રા., ગાંધીનગરનો તા. ૧૮-૯-૨૦૦૨નો હુકમ ક્રમાંક-સરમ/૦૧/ખ/૧૧૮૫/૨૦૦૨.

(૨) જિલ્લા રજિસ્ટ્રાર, સહકારી મંડળીઓ (સુગર) સુરતનો

INDEX

તા. ૬-૭-૨૦૦૪ નો પત્ર.

(૩) નાયબ સચિવ, કૃષિ અને સહકાર વિભાગ, સચિવાલય, ગાંધીનગરનો તા. ૭-૧૦-૨૦૦૪ નો પત્ર.

(૪) ગુજરાત સહકારી મંડળી અધિનિયમ ૧૯૬૧ની કલમ-૧૦૭ ની જોગવાઈઓ.

પ્રસ્તાવના

ક્રમાંક ફડચ/૦૧/ક/૨૧૩૩/૨૦૦૪.- શ્રી વાલોડ પ્રદેશ ખાંડ ઉદ્યોગ સહકારી મંડળી લી. દાદરીયા (વિરપોર) તા. વાલોડ, જી. સુરત એ ગુજરાત સહકારી મંડળીઓના અધિનિયમ-૧૯૬૧ કે જેનો હવે પછી "અધિનિયમ" તરીકે ઉલ્લેખ કરવામાં આવશે. તે અન્વયે નોંધાયેલ ખાંડ સહકારી મંડળી છે. (જેનો હવે પછી અત્રે મંડળી તરીકે ઉલ્લેખ કરેલ છે.) જેની નોંધણી તા. ૧૩-૮- ૯૦ના રોજ થયેલ.

આ સંસ્થાને ખાંડ કારખાના માટે તા. ૨૦-૨-૯૦ના રોજ ઈરાદાપત્ર મળેલ. મંડળીએ પ્રથમ શેરડી પિલાણ તા. ૧૬-૧૨-૯૭ થી શરૂ કરેલ જે પિલાણ કામગીરી તા. ૧૨-૨-૯૮ સુધી ચાલેલ હતું. આ સમયગાળા દરમ્યાન ૫૫૦૧૯ મે. ટન શેરડીનું પિલાણ કરી ૪૭૩૨૦ મે. ટન ખાંડનું ઉત્પાદન કરેલ હતું અને ૮.૯૦ ટકા ની રીકવરી મેળવેલ હતી. તે પછી શેરડી પિલાણની કામગીરી કરેલ ન હતી. સદર મંડળીની છેલ્લી વ્યવસ્થાપક સમિતિની ચુંટણી તા. ૫-૧૧-૯૬ ના રોજ થયેલ હતી અને હોદ્દેદારોની ચુંટણી તા. ૩૦-૧૧-૯૬ ના રોજ થયેલ હતી. સહકારી કાયદાની કલમ-૭૪ (સી) (૨) ની જોગવાઈ મુજબ નિયામક મંડળની મુદત ત્રણ વર્ષ ગણતા નવા નિયામક મંડળની ચુંટણી તા. ૩૦-૧૧-૯૯ પહેલા કરવાની થતી હતી. પરંતુ મંડળીની આર્થિક પરિસ્થિતિ નબળી હોવાથી ચુંટણી ખર્ચનો બોજો વહન કરી શકે તેમ ન હોવાથી ચૂંટણી થઈ શકેલ ન હતી. આ મંડળીના વહીવટમાં શુન્યાવકાસ સર્જાતા વંચાણે લીધેલ ક્રમાંક (૧) ના હુકમથી ગુજરાત સહકારી મંડળી અધિનિયમ-૧૯૬૧ની કલમ-૭૪ (ઘ) ની જોગવાઈને ધ્યાને લઈને કસ્ટોડીયન કમિટિની નિમણૂંક કરવામાં આવેલ હતી.

સંસ્થાને નવો પ્રોજેક્ટ સ્થાપવા માટે સરકારશ્રીએ રૂા. ૨૬૭૧.૦૦ લાખની લોસ ગેરંટી તા. ૨૨-૯-૯૫ના ઠરાવથી ગુજરાત સ્ટેટ કો. ઓપ. બેંક લી. અમદાવાદની તરફેણમાં આપેલ છે. જે પૈકી સંસ્થાએ કોઈ જ રકમ લોન પેઠે ભરપાઈ કરેલ નથી.. સરકારશ્રીએ રૂા. ૯૫૪.૨૫ લાખનો શેરફાળો તેમજ રૂા. ૨૯.૭૬ લાખની બ્રીજ લોન આપેલ છે. તેમજ મંડળીના સભાસદોને રૂા. ૯,૧૩,૦૦૦/- ની શેરલોન આપવામાં આવેલ છે. જે સામે રૂા. ૧,૮૪,૭૫૦/- ની વસુલાત થતાં રૂા. ૭,૨૮,૨૫૦/- ની રકમ બાકી પડે છે. સંસ્થાની આર્થિક પરિસ્થિતિ અત્યંત નબળી હોવાના કારણે સંસ્થા તેના સભાસદોને શેરડીના બીજા અને ત્રીજા હપ્તાની રકમ રૂા. ૬૨૧.૩૫ લાખ ચૂકવી શકી નથી. મંડળીની તા. ૩૧-૩-૨૦૦૨ના અંતે એકત્રિત ખોટ રૂા. ૧૩૩૫.૮૩ લાખની છે.

ઉપરોક્ત વિગતે મંડળીની આર્થિક પરિસ્થિતિ જોતા જણાય છે કે, મંડળીના તમામ ફંડોનું ધોવાણ થયેલ છે. ખાંડ મંડળી છેલ્લા છ વર્ષથી સ્થગીત અવસ્થામાં છે. બેંક તથા સરકારશ્રીની લોનના વ્યાજનું ભારણ ઉત્તરોત્તર વધતું જાય છે. તે સઘળા સંજોગો ધ્યાને લેતાં મંડળી કાર્યાન્વિત થઈ શકે તેવા કોઈ સંજોગો જણાતાં નથી. આ સંજોગોમાં શ્રી વાલોડ પ્રદેશ સહકારી ખાંડ ઉદ્યોગ મંડળી લી. મુ. વીરપોર-દાદરીયા, તા. વાલોડ, જિ. સુરત ફડચામાં લઈ જવા માટે સ્પષ્ટ અભિપ્રાય થાય છે આથી નીચે મુજબ હુકમ કરવામાં આવે છે.

હુકમ

હું, શ્રી બી. આર. કટારા, ખાંડ નિયામક, ગુ. રા., ગાંધીનગર મને મળેલ સત્તાની રૂએ ગુજરાત સહકારી મંડળીઓના અધિનિયમ ૧૯૬૧ની કલમ-૧૦૭ (૧) અન્વયે શ્રી વાલોડ, પ્રદેશ સહકારી ખાંડ ઉદ્યોગ મંડળી લી., મુ. વીરપોર-દાદરીયા, તા. વાલોડ, જિ. સુરતને સહકારી કાયદાની કલમ-૧૦૪ અન્વયે ફડચામાં લઈ જવાનો હુકમ કરૂં. છું તેમજ સહકારી કાયદાની કલમ-૧૦૮ અન્વયે ફડચા અધિકારી તરીકે શ્રી ગુજરાત સ્ટેટ કો. ઓપ. બેંક લી. અમદાવાદની નિમણુંક કરૂં. છું.

ફડચા અધિકારીએ મંડળીનો ચાર્જ તાત્કાલિક સંભાળી અત્રે તેની જાણી કરવી.

ગાંધીનગર, તા. ૮મી નવેમ્બર, ૨૦૦૪.

બી. આર. કટારા,
ખાંડ નિયામક,
ગુ. રા., ગાંધીનગર.

જિલ્લા મેજિસ્ટ્રેટ દ્વારા

વંચાણમાં લીધું :

(૧) ફોજદારી કાર્યરીતિ અધિનિયમ-૧૯૭૩ની કલમ-૧૭૪ (૪).

હુકમ

ક્રમાંક એમએજી/વશી/૪૦૫૯ થી ૯૭/૨૦૦૪.- અત્રેના જિલ્લામાં નાયબ મામલતદારશ્રીઓની તાજેતરમાં થયેલ બદલીઓને ધ્યાને લેતાં આમુખ-(૧) અન્વયે સને ૧૯૭૩ ના (સને ૧૯૭૪નો બીજો એક્ટ) ફોજદારી કાર્યરીતિ અધિનિયમની કલમ-૧૭૪ (૪) થી મને મળેલ અધિકારીની રૂએ હું, વી. વાય. વ્યાસા, આઈ. એ. એસ., જિલ્લા મેજિસ્ટ્રેટ, મહેસાણા નીચે જણાવેલ એક્ઝીક્યુટીવ મજિસ્ટ્રેટ, નાયબ મામલતદારશ્રીને તેમની સામે જણાવેલ વિસ્તાર માટે ફોજદારી કાર્યરીતિ અધિનિયમ-૧૯૭૩ ની કલમ-૧૭૪ ના અધિકારી, તેઓ હવાલો સંભાળે ત્યાં સુધીના સમય માટે આપવા હુકમ કરૂં છું.

અનુ. નંબર	નામ અને હોદો	કાર્યક્ષેત્રનો વિસ્તાર
૧	૨	૩
(૧)	શ્રી બી. જે. પટેલ, નાયબ મામલતદાર, (મહેસુલ)	મહેસાણા શહેર અને તાલુકા વિસ્તાર.
(૨)	શ્રી વી. એમ. પટેલ, નાયબ મામલતદાર, (મ. ભો. યો.)	મહેસાણા શહેર અને તાલુકા વિસ્તાર.

INDEX

અનુ. નંબર	નામ અને હોદ્દો	કાર્યક્ષેત્રનો વિસ્તાર
૧	૨	૩
(૩)	શ્રી પી. વી. ચૌધરી, સ. ઓ. જોટાણા,	મહેસાણા શહેર અને તાલુકા વિસ્તાર.
(૪)	શ્રી કે. જી. મોદી, સ. ઓ. મહેસાણા	મહેસાણા શહેર અને તાલુકા વિસ્તાર.
(૫)	શ્રી પી. એસ. ગોહીલ, નાયબ મામલતદાર, (ગોઝારીયા)	મહેસાણા શહેર અને તાલુકા વિસ્તાર.
(૬)	શ્રી કુ. યુ. પી. જોષી, નાયબ મામલતદાર, (મહેસુલ)	વિસનગર શહેર અને તાલુકા વિસ્તાર.
(૭)	શ્રી આર. આઈ. પટેલ, નાયબ મામલતદાર, (પુરવઠા)	વિસનગર શહેર અને તાલુકા વિસ્તાર.
(૮)	શ્રીમતિ આર. એસ. બારા, નાયબ મામલતદાર, (મ. ભો. યો.)	વિસનગર શહેર અને તાલુકા વિસ્તાર.
(૯)	શ્રી. કે. એમ. કડીયા, સ. ઓ. વિસનગર	વિસનગર શહેર અને તાલુકા વિસ્તાર.
(૧૦)	શ્રી વી. જે. ચૌધરી, નાયબ મામલતદાર, (મહેસુલ)	વિજાપુર શહેર અને તાલુકા વિસ્તાર.
(૧૧)	શ્રી એમ. કે. ચાવડા, નાયબ મામલતદાર, (મ. ભો. યો.)	વિજાપુર શહેર અને તાલુકા વિસ્તાર.
(૧૨)	શ્રી વી. જી. કડીયા, નાયમ મામલતદાર, (મહેસુલ)	બેચરાજી ગામ અને તાલુકા વિસ્તાર.
(૧૩)	શ્રી બી. એસ. બરંડા, નાયમ મામલતદાર, (પુરવઠા)	બેચરાજી ગામ અને તાલુકા વિસ્તાર.
(૧૪)	શ્રી કુ. સી. ડી. મોદી, નાયમ મામલતદાર, (ઓ. એસ.)	બેચરાજી ગામ અને તાલુકા વિસ્તાર.
(૧૫)	શ્રી એસ. ડી. પટેલ, સ. ઓ. બેચરાજી	બેચરાજી ગામ અને તાલુકા વિસ્તાર.
(૧૬)	શ્રી આર. આઈ. પટેલ, નાયબ મામલતદાર, (મહેસુલ)	કડી શહેર અને તાલુકા વિસ્તાર.
(૧૭)	શ્રી કે. પી. શાહ, નાયબ મામલતદાર, (મુ. ભો. યો.)	કડી શહેર અને તાલુકા વિસ્તાર.
(૧૮)	શ્રી એસ. બી. સુવેરા, સ. ઓ. મેડા આદરજ	કડી શહેર અને તાલુકા વિસ્તાર.
(૧૯)	શ્રી આર. આર. ઓઝા, નાયબ મામલતદાર, (મહેસુલ)	ઉંઝા શહેર અને તાલુકા વિસ્તાર.
(૨૦)	શ્રી વી. જે. પ્રજાપતિ, નાયબ મામલતદાર, (ઓ. એસ.)	ઉંઝા શહેર અને તાલુકા વિસ્તાર.
(૨૧)	શ્રી એમ. એમ. બારોટ, નાયબ મામલતદાર, (મહેસુલ)	વડનગર શહેર અને તાલુકા વિસ્તાર.
(૨૨)	શ્રી એસ. બી. બારા, નાયબ મામલતદાર, (પુરવઠા)	વડનગર શહેર અને તાલુકા વિસ્તાર.
(૨૩)	શ્રી આર. એ. પટેલ, નાયબ મામલતદાર,	વડનગર શહેર અને તાલુકા વિસ્તાર.
(૨૪)	શ્રી એ. એસ. લેઉવા, સ. ઓ. વડનગર	વડનગર શહેર અને તાલુકા વિસ્તાર.
(૨૫)	શ્રી આર. બી. બલસારા, નાયબ મામલતદાર, (મહેસુલ)	ખેરાલું શહેર અને તાલુકા વિસ્તાર.
(૨૬)	શ્રી એ. ડી. ઠાકોર, સ. ઓ. ખેરાલુ	ખેરાલું શહેર અને તાલુકા વિસ્તાર.
(૨૭)	શ્રી એમ. ટી. સોની, સ. ઓ. સતલાસણા	સતલાસણા ગામ અને તાલુકા વિસ્તાર.
(૨૮)	શ્રી વી. એચ. ઠાકોર, નાયબ મામલતદાર,	સતલાસણા ગામ અને તાલુકા વિસ્તાર.

મહેસાણા, તારીખ ૬ ઠ્ઠી નવેમ્બર, ૨૦૦૪.

વિનય વ્યાસા,
જિલ્લા મેજિસ્ટ્રેટ,
મહેસાણા.

(ઈન્ચાર્જ) જિલ્લા મેજિસ્ટ્રેટ દ્વારા

વાંચ્યું :- (૧) પોલીસ અધિક્ષકશ્રી નવસારીના ફેક્સ પત્ર નંબર : આરબી/૧૪૨/૯૪૫૪/૦૪.

(૨) ફોજદારી કાર્યરીતી અધિનિયમ ૧૯૭૩ની કલમ ૧૭૪ (૧) અને કલમ ૧૭૬.

હુકમ

નં. ડીસીબી/એમએજી/મૃત્યુ/વશી/૩૬૫૬/૨૦૦૪.- આ કેસની હકીકત એ મુજબની છે કે મરનાર જીજ્ઞેશભાઈ કિશોરભાઈ રાઠોડનો નવસારી ટાઉન પો. સ્ટે. ગુ. ર. નં. ૪૦/૦૪ આઈ. પી. સી. ક્રમાંક ૪૫૪, ૩૮૦, ૧૧૪ મુજબના કામે તા. ૧૬-૩-૦૪નાં રોજ જુબેનાઈલ કોર્ટ નવસારી કોર્ટમાંથી વોરંટ આધારે ઓબઝરવેશન હોમ, રૂસ્તમવાડી, નવસારીમાં રાખેલ જે બાળ ગુનેગાર બીમારીના લીધે તા. ૨૮-૭-૨૦૦૪નાં રોજ ક. ૩-૦૦ થી ક. ૬-૦૦ દરમ્યાન મૃત્યુ થયેલ છે.

સબબ આ બનાવ સંદર્ભે કયા કારણોને લઈને જીજ્ઞેશભાઈ રાઠોડનું મૃત્યુ થયેલ છે. તેની મેજિસ્ટ્રીયલ ઈન્કવાયરી કરવાનું આવશ્યક જણાતાં

આમુખ-૧ માના પત્રથી પોલીસ અધિક્ષકશ્રી નવસારીને દરખાસ્ત કરેલ છે.

આથી ફોજદારી કાર્યરીતિ અધિનિયમ કલમ-૧૭૪ (૪) મુજબ હું, જે. બી. પટેલ, ઈનચાર્જ જિલ્લા મેજિસ્ટ્રેટ, નવસારી સબ ડિવિઝનલ મેજિસ્ટ્રેટશ્રી નવસારીને ફોજદારી કાર્યરત અધિનિયમ-૧૯૭૩ ની કલમ-૧૭૬ હેઠળ મરનારનાં મૃત્યુનાં મરણની તપાસ કરી તપાસનો અહેવાલ ૩ ત્રણ નકલમાં હુકમની તારીખથી દિન-૩૦માં અમોને રજુ કરવા હુકમ કરૂં છું.

આજ રોજ તારીખ ૧૬મી નવેમ્બર, ૨૦૦૪ નાં રોજ મારી સહી તથા સિક્કો કરી આ હુકમ બહાર પાડવામાં આવ્યો.

જે. બી. પટેલ,
(ઈ. ચા.) જિલ્લા મેજિસ્ટ્રેટ,
નવસારી.

અધિક જિલ્લા મેજિસ્ટ્રેટ દ્વારા

જાહેરનામું

સને ૧૯૫૧ના મુંબઈ પોલીસ અધિનિયમની કલમ-૩૩ (૧) (યુ) અન્વયેનું.

ક્રમાંક પીઓએલ/વશી/૮૯૪૮/૨૦૦૪.–ભરૂચ જિલ્લામાં પ્રતિવર્ષની માફક દિવાળીનો પર્વ ઉજવવામાં આવનાર છે. દિવાળીના પર્વની ઉજવણીના ભાગરૂપે ફટાકડા દારૂખાનું ફોડવામાં આવે છે. ફટાકડા દારૂખાનું જાહેર રસ્તા ઉપર ફોડવાથી જાહેર સલામતિને અવરોધ તથા ટ્રાફિકને અડચણ થાય તેવો પૂરો સંભવ છે. જેથી તારીખ ૮મી નવેમ્બર, ૨૦૦૪ થી તારીખ ૨૭મી નવેમ્બર, ૨૦૦૪ સુધીનાં દિવસો દરમ્યાન ભરૂચ જિલ્લામાં આવેલ જાહેર માર્ગો રસ્તાઓ ઉપર ફટાકડા, દારૂખાનું ફોડવાં પર પ્રતિબંધ મુકવાનું આવશ્યક જણાય છે.

વાસ્તે હું, એમ. એસ. ઠક્કર, અધિક જિલ્લા મેજિસ્ટ્રેટ, ભરૂચ, સને ૧૯૫૧નાં મુંબઈ પોલીસ અધિનિયમની કલમ ૩૩(૧)(યુ) અન્વયે મળેલ સત્તાની રૂએ ફરમાવું છું કે, ઉપરોકત જણાવેલ તારીખનાં દિવસો દરમ્યાન ભરૂચ જિલ્લામાં આવેલ તમામ શહેર માર્ગો/રસ્તાઓ ઉપર દારૂખાનું ફટાકડા ફોડવા પર પ્રતિબંધ ફરમાવું છું. દારૂખાનું ફટાકડા ખુલ્લા મેદાન, કોમન પ્લોટમાં ફોડી શકાશે.

આ હુકમનું ઉલ્લંઘન કરનાર ઉક્ત કાયદાની કલમ ૧૩૫ પ્રમાણે સજા અને દંડને પાત્ર થશે.

આજ તારીખ ૮મી નવેમ્બર, સને ૨૦૦૪નાં રોજ મારી સહી તથા સિક્કો કરી આપ્યો.

એમ. એસ. ઠક્કર,
અધિક જિલ્લા મેજિસ્ટ્રેટ,
ભરૂચ.

જાહેરનામું

નંબર ડીસીબી/એમએજી/બીપીએ/ફાયર તાલીમ/રજી. ૬૨/૨૦૦૪.–પોલીસ અધિક્ષકશ્રી વલસાડના તારીખ ૧૦મી નવેમ્બર, ૨૦૦૪ના પત્ર નં. મકમ/સીબી-૨/ફાયરીંગ-૧૦૯૬૯/૨૦૦૪ થી

જણાવ્યાનુસાર તેમની મુંબઈ ડીવીઝન, આર. પી. એફ. સ્ટાફ, મુંબઈ સેન્ટ્રલ મુંબઈના સ્ટાફના જવાનો માટે ફાયરીંગ પ્રેકટીશ નીચે જણાવેલા સ્થળે અને સમયે યોજવામાં આવનાર છે. આથી કોઈપણ વ્યક્તિને ગોળીબાર દરમ્યાન ઈજા ન થાય તે માટે બહોળી પ્રસિધ્ધિ માટે નીચે મુજબનું જાહેરનામું પ્રસિદ્ધિ કરવાનું જરૂરી જણાય છે.

વાસ્તે હું, જે. સી. ચુડાસમા, અધિક જિલ્લા મેજિસ્ટ્રેટ, વલસાડ, સને ૧૯૫૧ મુંબઈ પોલીસ અધિનિયમ (સને ૧૯૫૧નો ૨૨મો) કલમ–૩૭ ની પેટા કલમ-૧ હેઠળ મને મળેલ સત્તાની રૂએ આ અધિનિયમની પેટા કલમ-જની જોગવાઈ મુજબ ફાયરીંગ બટ ભિલાડ તાલુકા ઉમરગામ, જિલ્લા વલસાડનાં ૨ કિ.મી. વિસ્તારમાં તારીખ ૨૨મી નવેમ્બર, ૨૦૦૪ થી તારીખ ૩૦મી નવેમ્બર, ૨૦૦૪ તથા તારીખ ૬ઠ્ઠી ડીસેમ્બર, ૨૦૦૪ થી તારીખ ૧૫મી ડીસેમ્બર, ૨૦૦૪ દરમ્યાન સમય સવારે ૭-૦૦ થી ૧૮-૦૦ સુધી ગોળીબાર પ્રેકટીસ દરમ્યાન આજુ બાજુના રહીશો તેમજ બહારના કોઈ અનઅધિકૃત વ્યક્તિઓ ઉપરોક્ત સમય દરમ્યાન આ જમીનની હદ વિસ્તારમાં પ્રવેશ કરવા અથવા હદમાં ફરવા તેમજ ઢોર-ઢાંખરને પ્રવેશ આપવા મનાઈ ફરમાઉં છું.

સદરહુ ગોળીબાર પ્રેકટીશ દરમ્યાન ગોળીબારથી ઈજા ન થાય તે માટે જાહેર જનતાને સાવચેત રહેવા જણાવવામાં આવે છે.

આ હુકમનો ભંગ કરનાર ઉકત અધિનિયમની કલમ-૧૩૫ મુજબ શિક્ષાને પાત્ર થશે.

આજ તારીખ ૧૬મી નવેમ્બર, ૨૦૦૪ના રોજ મારી સહી કરી મુદ્રા કરી છે.

જે. સી. ચુડાસમા,
અધિક જિલ્લા મેજિસ્ટ્રેટ,
વલસાડ.

જાહેરનામું

મુંબઈ પોલીસ અધિનિયમ, ૧૯૫૧ ની કલમ-૩૭(૧) હેઠળ.

ક્રમાંક મકડ/પી.ઓ.એલ/વશી-૨૭૮૨-૯૧/૨૦૦૪.-મુંબઈ પોલીસ અધિનિયમ-૧૯૫૧ (સને-૧૯૫૧નો ૨૨માં) અધિનિયમની કલમ-૩૭ (૧) પ્રમાણે મને મળેલ સત્તાની રૂએ હું, સી. બી. બલાત, અધિક જીલ્લા મેજીસ્ટ્રેટ, ડાંગ-આહવા આગામી દિવાળી તથા રમઝાન ઈદના તહેવારોને અનુલક્ષીને જિલ્લામાં જાહેર શાંતિ, કાયદો અને વ્યવસ્થાની પરિસ્થિતિ જાળવવા સારૂ જરૂરી જણાતાં ફરમાવું છું કે, ડાંગ જિલ્લામાં સમગ્ર વિસ્તારમાં કોઈ પણ સમય માટે તારીખ ૬ઠ્ઠી નવેમ્બર, ૨૦૦૪થી તારીખ ૨૦મી નવેમ્બર, ૨૦૦૪ (બંને દિવસો સહિત) નાં સમય માટે નીચેના કૃત્યો કરવા પર પ્રતિબંધ ફરમાવું છું.

કૃત્યો :

(ક) શસ્ત્રો, દંડા, ભાલા, સોટા, બંદુક, ચપ્પુ, છરી, લાકડી અથવા શારીરિક હિંસા પહોંચાડવામાં ઉપયોગી થઇ શકે તેવી બીજી ચીજો.

(ખ) કોઈપણ ક્ષયધર્મી અથવા સ્ફોટક પદાર્થ લઈ જવાની.

INDEX

(ગ) પથ્થરો અથવા બીજા શસ્ત્રો અથવા સાધનો સાથે લઈ જવાની એકઠા કરવાની તથા તૈયાર કરવાની.

(ઘ) કોઈપણ સરઘસમાં જલતી અથવા પેટાવેલી મશાલ લઈ જવાની.

(ચ) વ્યક્તિઓ અથવા તેના શબ અથવા આકૃતિઓ અથવા પૂતળા દેખાડવાની.

(છ) અપમાન કરવાના ઈરાદાથી બિભત્સ સુત્રો પોકારવાની, અશ્લિલ ગીતો ગાવાની તથા વાદ્ય વગાડવાની અથવા ટોળામાં ફરવાની.

(જ) જેનાથી સુરૂચિ અથવા નીતિનો ભંગ થાય તેવું ભાષણ કરવાની તેવા હાવભાવ કરવાની, તેવી ચેષ્ટા કરવાની તથા ચિત્રો, પત્રિકા, બોર્ડ અથવા બીજા કોઈપણ પદાર્થ અથવા વસ્તુ તૈયાર કરવા બતાવવા તથા તેનો ફેલાવો કરવાની.

આ હુકમનો ખંડ (ક) નીચેના વ્યકિતઓને લાગુ પડશે નહિં.

(૧) સરકારી નોકરી કે કામ કરતી વ્યકિતઓ કે જેનો તેનાં ઉપરી અધિકારીએ આવું કોઈપણ હથિયાર લઈ જવા ફરમાવ્યું હોય તે વ્યક્તિઓ.

(૨) જિલ્લા પોલીસ અધિકારીશ્રી, ડાંગ અથવા તેણે અધિકૃત કરેલ કોઈપણ પોલીસ અધિકારીએ જેને શારિરીક અશકિતને કારણે લાઠી લઈ જવાની પરવાનગી આપી હોય તેવી વ્યકિતઓ.

(૩) જિલ્લા મેજીસ્ટ્રેટશ્રી, આ અર્થે અધિકૃત કરે તેવી બીજી વ્યકિતઓ.

આ જાહેરનામાના કોઈપણ ખંડનો ભંગ અથવા ઉલ્લંઘન કરનારને સને ૧૯૫૧ના મુંબઈ પોલીસ અધિનિયમ(સને ૧૯૫૧ના ૨૨માં)ના કાયદાની કલમ-૧૩૫ (૧) મુજબ ઓછામાં ઓછી ચાર માસની અને વધુમાં વધુ એક વર્ષની કેદની સજા થશે.

આજ તારીખ ૨જી નવેમ્બર, ૨૦૦૪ ના રોજ મારી સહી કરી સિક્કો કરી આપેલ છે.

જાહેરનામું

મુંબઈ પોલીસ અધિનિયમ-૧૯૫૧ ની કલમ-૩૭(૧) હેઠળ.

ક્રમાંક મકડ/પી.ઓ.એલ/વશી-૨૭૯૨-૨૮૦૧/૨૦૦૪.-આગામી દિવાળી તથા રમઝાન ઈદના તહેવારોને અનુલક્ષીને જિલ્લામાં કાયદો અને વ્યવસ્થાની પરિસ્થિતિને જાળવવા સારૂ જરૂરી જણાતાં મુંબઈ પોલીસ અધિનિયમ-૧૯૫૧ (સને-૧૯૫૧નાં ૨૨માં) કલમ-૩૭ (૩) અન્વયે મને મળેલ સત્તાની રૂએ હું, સી. બી. બલાત, અધિક જિલ્લા મેજીસ્ટ્રેટ, ડાંગ-આહવા ફરમાવું છું કે, ડાંગ જિલ્લામાં સમગ્ર વિસ્તારમાં કોઈ પણ સમય માટે તારીખ ૬ઠ્ઠી નવેમ્બર, ૨૦૦૪થી તારીખ ૨૦મી નવેમ્બર, ૨૦૦૪ ના સમય માટે ચાર કરતા વધુ માણસોની કોઈ સભા ભરવી નહી કે બોલાવવી નહી, કે સરઘસ કાઢવું નહી, તેમજ ચાર કરતા વધુ વ્યક્તિઓ એકત્ર / ભેગા થવું નહી.

વધુમાં હું, આદેશ કરૂ છું કે, આ હુકમ નીચેનાઓને લાગુ પડશે નહી.

(૧) ફરજ પર સરકારી નોકરી અથવા રોજગારમાં હોય તેવી વ્યાકિતઓ.

(૨) ફરજ પર હોય તેવી ગૃહ રક્ષક દળની વ્યાકિતઓ.

(૩) કોઈ લગ્નના વરઘોડા ને અથવા સ્મશાન યાત્રાને.

(૪) મંદિર, મસ્જિદ, દેવળમાં પ્રાર્થના કરતી બોનાફાઈડ વ્યાકિતઓ.

(૫) એસ. ટી. બસમાં મુસાફરી કરવા માંગતા વ્યાકિતઓ.

(૬) અત્રેથી આપવામાં આવેલ ખાસ કિસ્સા તરીકેની પરવાનગી.

સદરહુ હુકમનો ભંગ કરનાર કોઈપણ વ્યક્તિ સદરહુ અધિનિયમની કલમ-૧૩૫(૩) તથા ભારતના ફોજદારી અધિનિયમ-૧૮૬૦ની કલમ-૧૮૮ હેઠળ શિક્ષાને પાત્ર ઠરશે.

આજ તારીખ ૨જી નવેમ્બર, ૨૦૦૪ના રોજ મારી સહી કરી સિક્કો કરી આપેલ છે.

સી. બી. બલાત,
અધિક જિલ્લા મેજિસ્ટ્રેટ,
ડાંગ-આહવા.

એકઝીકયુટીવ મેજિસ્ટ્રેટ દ્વારા

જાહેરનામું

મુંબઈ અધિનિયમ ની કલમ-૮૫ (૧) મુજબનું.

ક્રમાંક એમએજી/વશી/૫૧૪૮/૨૦૦૪.—ગુજરાત રાજ્ય ભરૂચ જિલ્લાના ભરૂચ તાલુકાના એકઝીક્યુટીવ મેજિસ્ટ્રેટની કોર્ટ તરફથી લાગતા વળગતા તમામને ખબર આપવામાં આવે છે કે, ભરૂચ તાલુકા પોલીસ સ્ટેશન મકતમપુર તરફથી પોલીસ સબ ઈન્સ્પેકટરશ્રી ભરૂચનો પત્ર ક્રમાંક જા. નં. ૨૬૫૫ તારીખ ૩૦મી ઓક્ટોબર ૨૦૦૪ થી સામેલ યાદી મુજબના મુદ્દામાલ બીનવારસી હોવાથી આ કોર્ટનો નિકાલ કરવા સારૂ દરખાસ્ત મળેલ છે. આ ચીજવસ્તુ જે કોઈ શખ્સ માલિકી હક્ક ધરાવતો હોઈ તેવા શખ્સે જાહેરનામાથી ૩ (ત્રણ) માસમાં તેમનો હક્ક દાવો પોલીસ સબ ઈન્સ્પેકટરશ્રી ભરૂચ તાલુકા પોલીસ સ્ટેશન, મકતમપુર અથવા આ કોર્ટમાં સંપૂર્ણ પૂરવા સાથે રજુ કરવો. મુદત વિત્યા બાદ કોઈપણ પ્રકારનો દાવો ધ્યાનમાં લેવામાં આવશે નહીં અને તમામ મુદ્દા માલનો જાહેર હરાજીથી નિકાલ કરી જે રકમ ઉપજશે તે સરકારશ્રીમાં જમા કરાવવામાં આવશે. જેની સંબંધકર્તાએ નોંધ લેવી.

સદરહુ મુદ્દામાલ ભરૂચ તાલુકા પોલીસ સ્ટેશન મકતમપુર ખાતે રાખવામાં આવેલ છે.

ભરૂચ, તારીખ ૧૧મી નવેમ્બર, ૨૦૦૪.

સહી (અવાચ્ય),
એકઝકયુટીવ મેજિસ્ટ્રેટ,
ભરૂચ.

INDEX

કાર્યપાલક મેજિસ્ટ્રેટ દ્વારા

જાહેરનામું

સને ૧૯૫૧ના મુંબઈ અધિનિયમની કલમ-૮૫ મુજબ.

ક્રમાંક એમએજી/બિનવારસી મુદ્દામાલ/વશી-૧૫૭૭/SR-3/૨૦૦૪.–ગુજરાત રાજ્યના નવસારી જિલ્લાના નવસારી તાલુકાના નવસારી (ગ્રામ્ય) પોલીસ સ્ટેશનના પોલીસ સબ ઈન્સ્પેકટર નવસારી (ગ્રામ્ય) તરફથી નીચે જણાવેલ વિગતનો બીન વારીસ મુદ્દામાલનો કોઈ માલીકી હક્ક દાવો આવેલ ન હોય તેના માલીકી હક્ક ધરાવતા હોય તો તેઓએ આ જાહેરનામું પ્રસિદ્ધ થયાની તારીખ થી છ માસની અંદર સદર મિલકત પોતાની હોવાની ખાત્રી કરી એત્રેથી મેળવી લેવા તજવીજ કરવી જો કોઈપણ ઈસમ મુદત વીતી ગયા બાદ હાજર થશે તો તેઓના હક્ક બાબતે કોઈ દાવો ચાલશે નહી અને તમામ ચીજો સરકારી મિલકત તરીકે હરાજી કરી તેની જે કિંમત ઉપજશે તે સરકારશ્રીમાં જમા કરાવવામાં આવશે જેની સર્વે લાગતા વળગતાને જાણ કરવામાં આવે છે.

અ.નં. બીન વારસી મુદ્દામાલનું વર્ણન

(૧) એક ટ્રક ભૂરા કલરની નંબર વગરની જેનો ચેસીસ નંબર ૨૬૨૩૯૯ તથાં એન્જીન નંબર-૨૮૭૧૬.

નવસારી, તારીખ ૧૦મી નવેમ્બર, ૨૦૦૪.

જાહેરનામું

સને ૧૯૫૧ના મુંબઈ અધિનિયમ ની કલમ-૮૫ મુજબ.

ક્રમાંક એમએજી/બિનવારસી મુદ્દામાલ/વશી-૧૫૫૮/SR-૪/૨૦૦૪.–ગુજરાત રાજ્યના નવસારી જિલ્લાના નવસારી તાલુકાના નવસારી (ગ્રામ્ય) પોલીસ સ્ટેશનના પોલીસ સબ ઈન્સ્પેકટર નવસારી (ગ્રામ્ય) તરફથી નીચે જણાવેલ વિગતનો બીન વારીસ મુદ્દામાલનો કોઈ માલીકી હક્ક દાવો આવેલ ન હોય તેના માલીકી હક્ક ધરાવતા હોય તો તેઓએ આ જાહેરનામું પ્રસિદ્ધ થયાની તારીખ થી છ માસની અંદર સદર મિલકત પોતાની હોવાની ખાત્રી કરી એત્રેથી મેળવી લેવા તજવીજ કરવી જો કોઈપણ ઈસમ મુદત વીતી ગયા બાદ હાજર થશે તો તેઓના હક્ક બાબતે કોઈ દાવો ચાલશે નહી અને તમામ ચીજો સરકારી મિલકત તરીકે હરાજી કરી તેની જે કિંમત ઉપજશે તે સરકારશ્રીમાં જમા કરાવવામાં આવશે જેની સર્વે લાગતા વળગતાને જાણ કરવામાં આવે છે.

અ.નં. બીન વારસી મુદ્દામાલનું વર્ણન

(૧) એક રીયલ ઓટો રીક્ષા કાળા પીળા કલરની રજી નં. GJ-5/ VV 7007, જેનો ચેસીસ નંબર 24 FBIH 84602 એન્જન નંબર AE MBIH 71536.

નવસારી, તારીખ ૧૦મી નવેમ્બર, ૨૦૦૪.

જાહેરનામું

સને ૧૯૫૧ના મુંબઈ અધિનિયમની કલમ-૮૫ મુજબ.

ક્રમાંક એમએજી/બિનવારસી મુદ્દામાલ/વશી-૧૫૮૨/SR-૨/૨૦૦૪.–ગુજરાત રાજ્યના નવસારી જિલ્લાના નવસારી તાલુકાના નવસારી (ગ્રામ્ય) પોલીસ સ્ટેશનના પોલીસ સબ ઈન્સ્પેકટર નવસારી (ગ્રામ્ય) તરફથી નીચે જણાવેલ વિગતનો બીન વારીસ મુદ્દામાલનો કોઈ માલીકી હક્ક દાવો આવેલ ન હોય તેના માલીકી હક્ક ધરાવતા હોય તો તેઓએ આ જાહેરનામું પ્રસિદ્ધ થયાની તારીખ થી છ માસની અંદર સદર મિલકત પોતાની હોવાની ખાત્રી કરી એત્રેથી મેળવી લેવા તજવીજ કરવી જો કોઈપણ ઈસમ મુદત વીતી ગયા બાદ હાજર થશે તો તેઓના હક્ક બાબતે કોઈ દાવો ચાલશે નહી અને તમામ ચીજો સરકારી મિલકત તરીકે હરાજી કરી તેની જે કિંમત ઉપજશે તે સરકારશ્રીમાં જમા કરાવવામાં આવશે જેની સર્વે લાગતા વળગતાને જાણ કરવામાં આવે છે.

અ.નં. બીન વારસી મુદ્દામાલનું વર્ણન

(૧) એક કાળા કલરની હીરો હોન્ડા મોટર સાયકલ નં. GJ-15 / B 9536, ચેસીસ નંબર AM 1999 એન્જન નંબર 9 LOE 557611.

નવસારી, તારીખ ૧૦મી નવેમ્બર, ૨૦૦૪.

આર. ટી. ચૌધરી,
કાર્યપાલક મેજિસ્ટ્રેટ,
નવસારી (ગ્રામ્ય).

જિલ્લા રજિસ્ટ્રાર દ્વારા

નોંધણીનું પ્રમાણપત્ર

ક્રમાંક નધણ/૪૯૨૦/ક-૨/૭૧૮/ઘ.-૨૦૯૯૧/૨૦૦૪.- આથી પ્રમાણપત્ર આપવામાં આવે છે કે, શ્રી મોક્ષરાજ કો. ઓપ. હાઉસીંગ સો. લિ., સ્થળ અમદાવાદ શહેર, તાલુકો, સીટી, જિલ્લો અમદાવાદને.

સને ૧૯૬૨ના ગુજરાત કાયદા-૧૦ (ગુજરાત સહકારી મંડળીઓનો કાયદો ૧૯૬૧)ની કલમ-૯ મુજબ આજરોજ નોંધવામાં આવેલ છે.

અમદાવાદ, તા. ૪થી નવેમ્બર, ૨૦૦૪.

નોંધણીનું પ્રમાણપત્ર

ક્રમાંક નધણ/૪૯૨૧/ક-૨/૭૨૫/૧૫૭૫૬/ઘ.-૨૦૯૯૨/૨૦૦૪.- આથી પ્રમાણપત્ર આપવામાં આવે છે કે, શ્રી દેવ (મીઠાખલી) કોમર્શીક હાઉ. કો. ઓપ. સો. લિ., સ્થળ અમદાવાદ શહેર, તાલુકો, સીટી, જિલ્લો અમદાવાદને.

સને ૧૯૬૨ના ગુજરાત કાયદા-૧૦ (ગુજરાત સહકારી મંડળીઓનો કાયદો ૧૯૬૧)ની કલમ-૯ મુજબ આજરોજ નોંધવામાં આવેલ છે.

અમદાવાદ, તા. ૮મી નવેમ્બર, ૨૦૦૪.

નોંધણીનું પ્રમાણપત્ર

ક્રમાંક નધણ/૪૯૨૨/ક-૨/૭૨૭/૧૫૭૫૭/સે.-૩૩૧૫૬/૨૦૦૪.- આથી પ્રમાણપત્ર આપવામાં આવે છે કે, શ્રી ડાહ્યાભાઈ પાર્ક કો. ઓપ. હાઉસીંગ સર્વિસ લિ., સ્થળ અમદાવાદ શહેર, તાલુકો, સીટી, જિલ્લો અમદાવાદને.

સને ૧૯૬૨ના ગુજરાત કાયદા-૧૦ (ગુજરાત સહકારી મંડળીઓનો કાયદો ૧૯૬૧)ની કલમ-૯ મુજબ આજરોજ નોંધવામાં આવેલ છે.

અમદાવાદ, તા. ૮મી નવેમ્બર, ૨૦૦૪.

નોંધણીનું પ્રમાણપત્ર

ક્રમાંક નધણ/૪૯૨૩/ક-૨/૭૩૩/૧૫૭૮૮/ઘ.-૨૦૯૯૩/૨૦૦૪.- આથી પ્રમાણપત્ર આપવામાં આવે છે કે, શ્રી સરદાર પટેલ કો. ઓપ. હાઉસીંગ સો. લિ., સ્થળ અમદાવાદ શહેર, તાલુકો, સીટી, જિલ્લો અમદાવાદને.

સને ૧૯૬૨ના ગુજરાત કાયદા-૧૦ (ગુજરાત સહકારી મંડળીઓનો કાયદો ૧૯૬૧)ની કલમ-૯ મુજબ આજરોજ નોંધવામાં આવેલ છે.

અમદાવાદ, તા. ૧૦મી નવેમ્બર, ૨૦૦૪.

નોંધણીનું પ્રમાણપત્ર

ક્રમાંક નધણ/૪૯૨૪/ક-૨/૭૩૫/૧૫૭૮૯/ઘ.-૨૦૯૯૪/૨૦૦૪.- આથી પ્રમાણપત્ર આપવામાં આવે છે કે, શ્રી સરદાર પટેલ કો. ઓપ. કોમર્શીયલ હાઉસીંગ સો. લિ., સ્થળ અમદાવાદ શહેર, તાલુકો, સીટી, જિલ્લો અમદાવાદને.

સને ૧૯૬૨ના ગુજરાત કાયદા-૧૦ (ગુજરાત સહકારી મંડળીઓનો કાયદો ૧૯૬૧)ની કલમ-૯ મુજબ આજરોજ નોંધવામાં આવેલ છે.

અમદાવાદ, તા. ૧૦મી નવેમ્બર, ૨૦૦૪.

નોંધણીનું પ્રમાણપત્ર

ક્રમાંક નધણ/૪૯૨૫/ક-૨/૭૩૭/૧૫૭૯૦/ઘ.-૨૦૯૯૫/૨૦૦૪.- આથી પ્રમાણપત્ર આપવામાં આવે છે કે, શ્રી મારૂતિ સેફાયર કો. ઓપ. હાઉસીંગ સો. લિ., સ્થળ અમદાવાદ શહેર, તાલુકો, સીટી, જિલ્લો અમદાવાદને.

સને ૧૯૬૨ના ગુજરાત કાયદા-૧૦ (ગુજરાત સહકારી મંડળીઓનો કાયદો ૧૯૬૧)ની કલમ-૯ મુજબ આજરોજ નોંધવામાં આવેલ છે.

અમદાવાદ, તા. ૧૦મી નવેમ્બર, ૨૦૦૪.

બી. એમ. જોષી,
જિલ્લા રજિસ્ટ્રાર,
સહકારી મંડળીઓ, (શહેર),
અમદાવાદ.

વંચાણે લીધા :

(૧) ૧૯૬૧ના ગુજરાત સહકારી મંડળીઓના અધિનિયમની કલમ-૧૦૭ અને ૧૦૮ની જોગવાઈઓ.

(૨) સરકારશ્રીના ખેતી વન અને સહકાર વિભાગના ઠરાવ ક્રમાંક ઘખ / ૨૭૭ / ડી.ડી.સી. / ૧૧૬૮ / ૧૮૪૯૬ / બી, તા. ૨૭-૫-૧૯૬૮.

(૩) ઘાકડી સેવા સહકારી મંડળી લી., મુ. ઘાકડી, તા. વિરમગામ અંગે અમદાવાદ ડીસ્ટ્રીકટ કો. ઓપ. બેન્ક લી. અમદાવાદ તા. ૧૧-૧૦-૦૪નો પત્ર તથા બેન્કના પત્રમાં જણાવ્યા અનુસાર વહીવટદાર તરીકેનો ચાર્જ સંભાળ્યા પછી પણ મંડળીની પરીસ્થિતિમાં ખાસ સુધારો થયેલ નથી.

(૪) અત્રેની તા. ની કારણદર્શક નોટીસ.

જા. નં. ઉખસ/ફડચ/ગ-૩/૯૭૭/૨૦૦૪.–ઉપર દર્શાવેલ ક્રમાંક-૩થી નીચે સહી કરનારને ધ્યાન ઉપર આવ્યા મુજબ ધી ઘાકડી સેવા સહકારી મંડળી લિ., મુ. ઘાકડી, તા. વિરમગામ, જિ. અમદાવાદ, મંડળીના નોંધાયેલ પેટા કાયદા મુજબના ઉદેશો અનુસાર કામકાજ સ્થગિત થઈ ગયેલ છે. અને આર્થિક રીતે ટકી શકે તેમ નથી તે નીચેના સંજોગો ઉપરથી સ્પષ્ટ થાય છે. મંડળીમાં વહીવટદાર તરીકે બેન્કની નિમણુંક કરવામાં આવેલ વહીવટદાર સમયમાં બેન્કનું લેણું બાકી છે. જેની વિગત નીચે મુજબ છે.

(૧) મંડળીમાં રૂા. ૧૧૭.૯૨ લાખ બેન્કનું લેણું બાકી છે તથા સભાસદ ધિરાણ ફક્ત રૂા. ૪૧.૧૯ બાકી છે. સભાસદ ધિરાણ અને બેન્ક લોન વચ્ચે મોટો તફાવત છે.

(૨) મંડળીમાં તા. ૩૧-૩-૨૦૦૪ના રોજ રૂા. ૭૮.૬૨ લાખ એકત્રીત ખોટ છે.

(૩) મંડળી અર્થક્ષમ થઈ શકે તેમ નથી.

(૪) મંડળીને ફડચામાં લઈ જવા અંગે બેન્કની તા. ૧૯-૮-૨૦૦૪ના રોજ મળેલ બેન્કની એકઝી. કમીટીના ઠરાવ નંબર ૩૧થી ફડચામાં લઈ જવાનો ઠરાવ કરેલ છે.

(૫) મંડળીમાં બેન્કનું લેણું ઘણું મોટું બાકી છે.

ઉપરના સંજોગો ધ્યાને લેતાં ઉક્ત મંડળીને સહકારી કાયદાની કલમ-૧૦૭ હેઠળ આટોપી લેવાનું અનિવાર્ય જણાતાં નીચે મુજબનો આદેશ કરવામાં આવે છે.

વચગાળાનો આદેશ

આથી હું એ. બી. પટેલ, જિલ્લા રજિસ્ટ્રાર, સહકારી મંડળીઓ (રૂરલ), અમદાવાદ, મને મળેલ અધિકારની રૂઈએ ધી ઘાકડી સેવા સહકારી મંડળી લી., મું. ઘાકડી, તા. વિરમગામ, જિ. અમદાવાદ કે જેનો નોંધણી ક્રમાંક ૧૦૪૯૯/૭. તા. ૨૮-૮-૪૭ છે. તે મંડળીને ગુજરાત રાજય સહકારી મંડળીઓના અધિનિયમ-૧૯૬૧ની કલમ-૧૦૭ મુજબ આટોપી લેવા વચગાળાનો આદેશ કરૂં છું અને આજ અધિનિયમની કલમ-૧૦૮(૧) અન્વયે મંડળીને આટોપી લેવાની કામગીરી સાથે ફડચા અધિકારી તરીકે શ્રી ધી અમદાવાદ ડીસ્ટ્રીકટ કો. ઓ. બેન્ક લી. અમદાવાદની નિમણુંક કરૂં છું. આ આદેશની જાણ મંડળીના અધિકૃત હોદ્દેદારોને નોંધાયેલ ટપાલથી કરવામાં આવેલ છે. અને જો મંડળીને કોઈ ખુલાસો કે રજુઆત કરવી હોય તો તે નીચે સહી કરનારને આ આદેશ થયાના તારીખથી માસ એકમાં લેખિત/મૌખિક/ રૂબરૂ કે અધિકૃત પ્રતિનિધિ મારફત કરવા આથી તક આપવામાં આવે છે. ઉક્ત મુદત દરમ્યાન મંડળી તરફથી કોઈપણ ખુલાસો રજુઆત થશે નહી તો મુદત વીત્યેથી મંડળીને આટોપી લેવાનો અંતિમ આદેશ કરવામાં આવશે જેની નોંધ લેવી.

અમદાવાદ, તારીખ ૨૮મી ઓકટોબર, ૨૦૦૪.

નંબર નધણ /૪૦૧૯/ક-૩/૧૨૨૦/૩/૧૨૭૬૬/૨૦૦૪.- આથી જાહેર કરે છે કે, જય અંબે ફળ અને શાકભાજી ઉત્પાદક સહકારી મંડળી લી. મર્યાદિત સ્થળ ડભોડા, તાલુકો ગાંધીનગર, જિલ્લો ગાંધીનગર.

સને ૧૯૬૧ નો ગુજરાત કાયદો (ગુજરાત સહકારી મંડળીઓનો કાયદો ૧૯૬૧)ની કલમ-૯ અન્વયે આજરોજ નોંધવામાં આવી છે.

અમદાવાદ, તા. ૧લી નવેમ્બર, ૨૦૦૪.

નંબર નધણ /૩૮૯૨/ક-૩/૧૨૧૭/૩/૧૨૭૬૮/૨૦૦૪.- આથી જાહેર કરે છે કે, ગુરૂકૃપા મજુર કામદાર સહકારી મંડળી લી. મર્યાદિત સ્થળ વિરમગામ, તાલુકો વિરમગામ, જિલ્લો અમદાવાદ.

સને ૧૯૬૧ નો ગુજરાત કાયદો (ગુજરાત સહકારી મંડળીઓનો કાયદો ૧૯૬૧)ની કલમ-૯ અન્વયે આજરોજ નોંધવામાં આવી છે.

અમદાવાદ, તા. ૧લી નવેમ્બર, ૨૦૦૪.

નંબર નધણ /૪૦૧૨/ક-૩/૧૨૧૮/૩/૧૨૭૬૯/૨૦૦૪.- આથી જાહેર કરે છે કે, ચામંડા મજુર કામદાર સહકારી મંડળી લી., મર્યાદિત સ્થળ નાની વાવડી, તાલુકો રાણપુર, જિલ્લો અમદાવાદ.

સને ૧૯૬૧ નો ગુજરાત કાયદો (ગુજરાત સહકારી મંડળીઓનો કાયદો ૧૯૬૧)ની કલમ-૯ અન્વયે આજરોજ નોંધવામાં આવી છે.

અમદાવાદ, તા. ૧લી નવેમ્બર, ૨૦૦૪.

એ. બી. પટેલ,
જિલ્લા રજિસ્ટ્રાર,
સહકારી મડળીઓ, (રૂરલ)
અમદાવાદ.

વંચાણે લીધા :-

(૧) શ્રી ઓડીટર ગ્રેડ-૧, સ. મં. પાલનપુરના પત્ર ક્રમાંક : અષણ ૧/ /૧૧૩/૨૦૦૪ તા. ૪-૫-૨૦૦૪થી આવેલ ખાસ અહેવાલ.

(૨) અત્રેની કચેરીના પત્ર ક્રમાંક : ફડચ/૦૧/ગ/૯૦૦/૨૦૦૪થી તા. ૧૧-૫-૦૪ આપેલ કારણદર્શક નોટિસ..

(૩) અત્રેની કચેરીનો તા. ૯-૬-૨૦૦૪નો વચગાળાનો હુકમ ક્રમાંક ફડચ/૦૧/ગ/૧૧૩૮/૨૦૦૪.

(૪) નામ. સરકારશ્રીનાં ખેતી સહકાર અને ગ્રામ્ય વિકાસ વિભાગનાં તા. ૩૦-૩-૯૧ના જાહેરનામાં ક્રમાંક સીએચકેએચ/૨૪/૯૧/ ડીડીજી/૧૧૮૬/૫૨૦૪/જે થી મળેલ સત્તાઓ.

(૫) સને ૧૯૬૧ના ગુજરાત સહકારી મંડળીઓનાં અધિનિયમની કલમ-૧૦૭ તથા ૧૦૮ની જોગવાઈઓ.

પ્રસ્તાવના

જા. નંબર/ફડચ/ફ./૧૫૯૨૦/૦૧/ગ/૨૦૩૬/૨૦૦૪.-ધી મોટા મેડા ફળ અને શાક ઉત્પાદક સહકારી મંડળી લી. મુ. મોટામેડા તા. ધાનેરા એ ગુજરાત સહકારી મંડળીઓનાં અધિનિયમ-૧૯૬૧ અન્વયે નોંધણી નં. સે-૨૯૫૬૮ તા. ૨૨-૯-૧૯૯૭થી નોંધાયેલ સહકારી સંસ્થા છે. આમુખ-૧થી જણાવ્યા પ્રમાણે સંસ્થાએ નોંધણી થયા પછી ઉદ્દેશો મુજબની કોઈ જ કામગીરી કરેલ નથી અને સ્થગિત રહેવા પામેલ છે. ઓડીટ સમયમાં એક પણ વ્ય. કમિટિની બેઠક કે વા. સા. સભા મળેલ નથી. પાછળ ઓડીટ મેમાની દુરસ્તી કરેલ નથી. મંડળીમાં એકંદર ખોટ છે તેમજ મંડળીના કાર્યવાહકોને મંડળી ચલાવવામાં રસ

INDEX

નથી. આ બાબતોને ધ્યાને લઈ, મંડળીને આમુખ-૨થી કારણદર્શક નોટિસ આપેલ હતી. પરંતુ મંડળીએ તેની સામે કોઈપણ રજુઆત કરેલ ન હોઈ આમુખ-૩થી વચગાળાનો હુકમ પાઠવી મંડળીને આટોપી લેવા અંગે જો કોઈ વાંધો હોયતો તે એક માસમાં લેખિતમાં રજુ કરવા જણાવવામાં આવેલ, અન્યથા મંડળીને ફડચામાં લઈ જતો અંતિમ આદેશ કરવાનું જણાવેલ. જેની મંડળીના કાર્યવાહકોને જાણ હોવા છતાં આજદિન સુધી કોઈપણ વાંધો કે રજુઆત કરેલ નથી. જેથી મંડળીને કાર્યરત રાખવા મંડળીના કાર્યવાહકોને કોઇ રસ હોય તેમ જણાતું ન હોય, મંડળીને ફડચામાં લઈ જવી આવશ્યક હોઈ અત્રેના આમુખ-૩ના આદેશને બદલ રાખી નીચે મુજબનો અંતિમ આદેશ કરવામાં આવે છે.

આદેશ

આથી હું એમ. એન. તબિયાર, જિલ્લા રજિસ્ટ્રાર સહકારી મંડળીઓ, પાલનપુર મને મળેલ સત્તાની રૂઈએ ધી મોટામેડા ફળ અને શાકભાજી ઉત્પાદક સહકારી મંડળી લી. મુ. મોટામેડા તા. ધાનેરા જીલ્લો બનાસકાંઠા નોંધણી નં. સે.-૨૯૫૬૮ તા. ૨૨-૯-૧૯૯૭ને સને ૧૯૬૧ના ગુજરાત સહકારી મંડળીઓનાં અધિનિયમની કલમ-૧૦૭(૧)ની જોગવાઈઓ મુજબ ફડચામાં લઈ જવા અંગેનો અંતિમ હુકમ કરું છું તથા સદરહું અધિમિયમની કલમ-૧૦૮(૧) અન્વયે ફડચા અધિકારી તરીકે શ્રી સહકારી અધિકારી ફડચો પાલનપુરને નિયુક્ત કરું છું. ફડચાનું કામકાજ ત્રણ વર્ષની પહેલાં પૂર્ણ કરવાનું રહેશે.

પાલનપુર, તારીખ ૧લી નવેમ્બર, ૨૦૦૪.

વંચાણમાં લીધા :-

(૧) ફડચા અધિકારીશ્રી ધી જૂનાડીસા ફળ શાક ઉત્પાદક સહકારી મંડળી લી. જુના ડીસા, તા. ડીસા જિ. બનાસકાંઠાના તા. ૨૯-૭-૨૦૦૪ ના પત્ર ક્રમાંક સઅ/ફડચ/૦૧/ગ/૧૫૫/૦૪.

(૨) ગુજરાત સહકારી મંડળીઓના અધિનિયમ ૧૯૬૧ની કલમ-૧૧૪ (૨) અને કલમ-૨૦ (૧)ની જોગવાઈઓ.

હુકમ

જા. નંબર/ફડચ/ગ/૨૦૫૩/૨૦૦૪.—ફ. હુકમ નં. ફ-૧૩૬૬૨ તા. ૩૦-૩-૨૦૦૨.-ધી જૂનાડીસા ફળ શાક ઉત્પાદક સહકારી મંડળી લી. મુ. જુના ડીસા, તા. ડીસા, જી. બનાસકાંઠા કે જે મદદનીશ જિલ્લા રજિસ્ટ્રાર સ. મં. (પંચાયત) પાલનપુરના તા. ૩૦-૫-૧૯૯૬ના નોંધણી ક્રમાંક સે-૨૮૬૨૩થી નોંધાયેલ હતી અને જિલ્લા રજિસ્ટ્રાર સ. મં. પાલનપુર તા. ૩૦-૩-૨૦૦૨ના હુકમ નંબર ફડચ/૦૧/ગ/૫૯૨/ફ-૧૩૬૬૨/૦૨થી કાયદાની કલમ ૧૦૭ અન્વયે આટોપી લેવામાં આવી હતી અને તેના ફડચા અધિકારી અને આમુખ-૧ના પત્રથી સદરહું મંડળીના ફડચાની કાર્યવાહી પૂરી કરી, નોંધણી રદ થવાની દરખાસ્ત સાદર કરેલ હોઈ, ગુજરાત સં. મં. ઓના અધિનિયમની કલમ ૧૧૪(૨) અન્વયે, આ મંડળીની કાર્યવાહી સમાપ્ત કરાવામાં આવે છે. સાથો સાથ આજ કાયદાની કુલ ૨૦ (૧) અન્વયે આ મંડળીની નોંધણી રદ કરતા હુકમો કરવામાં આવે છે.

પાલનપુર, તા. ૩જી નવેમ્બર, ૨૦૦૪.

વંચાણમાં લીધા :-

(૧) ફડચા અધિકારીશ્રી ધી શક્તિ મહિલા ગ્રાહક સહકારી ભંડાર લી. પાલનપુર તા. પાલનપુર જી. બનાસકાંઠાના તા. ૧૬-૮-૨૦૦૪ના પત્ર ક્રમાંક સ.અ/ફડચ/૨૦૨/૨૦૦૪.

(૨) ગુજરાત સહકારી મંડળીઓના અધિનિયમ ૧૯૬૧ની કલમ-૧૧૪ (૨) અને કલમ-૨૦ (૧)ની જોગવાઈઓ.

હુકમ

જા. નંબર/ફડચ/ગ/૨૦૫૪/-૨૦૦૪ ફડચા હુકમ નં. ફ-૧૩૬૩૪ તા. ૩-૪-૧૯૯૮.—ધી શક્તિ મહિલા ગ્રાહક સહકારી ભંડાર લી. મુ. પાલનપુર, તા. પાલનપુર, જી. બનાસકાંઠા કે જે જિલ્લા રજિસ્ટ્રાર સ. મં. પાલનપુરના તા. ૫-૫-૧૯૯૮ના નોંધણી ક્રમાંક ભં-૩૧૪થી નોંધાયેલ હતી અને જિલ્લા રજિસ્ટ્રાર સ. મં. પાલનપુર તા. ૩-૪-૯૮ના હુકમ નંબર ફડચ/ગ/૪૬૪/૯૮/ફ-૧૧૬૩૪થી કાયદાની કલમ ૧૦૭ અન્વયે આટોપી લેવામાં આવી હતી. અને તેના ફડચા અધિકારી અને આમુખ-૧ના પત્રથી સદરહું મંડળીના ફડચાની કાર્યવાહી પૂરી કરી, નોંધણી રદ થવાની દરખાસ્ત સાદર કરેલ હોઈ, ગુજરાત સં. મં. ઓના અધિનિયમની કલમ ૧૧૪(૨) અન્વયે, આ મંડળીની કાર્યવાહી સમાપ્ત કરાવામાં આવે છે. સાથો સાથ આજ કાયદાની કુલ ૨૦ (૧) અન્વયે આ મંડળીની નોંધણી રદ કરતા હુકમો કરવામાં આવે છે.

પાલનપુર, તા. ૩જી નવેમ્બર, ૨૦૦૪.

વંચાણે લીધા :-

(૧) શ્રી ઓડીટર ગ્રેડ-૧, સ. મં. પાલનપુરના પત્ર ક્રમાંક : અષણ/૦૧/૧૧૨/૨૦૦૪ તા. ૪-૫-૨૦૦૪.

(૨) અત્રેની કચેરીના પત્ર ક્રમાંક : ફડચ/૦૧/ગ/૮૯૯/૦૪ તા. ૧૧-૫-૨૦૦૪થી આપેલ કારણદર્શક નોટિસ.

(૩) અત્રેની કચેરીના પત્ર ક્રમાંક ફડચ/૦૧/ગ/૧૧૪૩/૦૧ તા. ૯-૬-૨૦૦૪થી આપેલ વચગાળાનો આદેશ.

(૪) નામ. સરકારશ્રીનાં ખેતી સહકાર અને ગ્રામ્ય વિકાસ વિભાગનાં તા. ૩૦-૩-૯૧ના જાહેરનામાં ક્રમાંક સીએચકેએચ/૨૪/૯૧/ડીડીજી/૧૧૮૬/૫૨૦૪/જે થી મળેલ સત્તાઓ.

(૫) સને ૧૯૬૧ના ગુજરાત સહકારી મંડળીઓનાં અધિનિયમની કલમ-૧૦૭ તથા ૧૦૮ની જોગવાઈઓ.

પ્રસ્તાવના

જા. નંબર/ફડચ/ફ. ૧૫૯૨૧/૦૧/ગ/૨૦૬૨/૨૦૦૪.-ધી સરાલ તમાકુ ઉત્પાદક સહકારી મંડળી લી. સરાલ તા. ધાનેરા જિ. બનાસકાંઠા એ ગુજરાત સહકારી મંડળીઓનાં અધિનિયમ-૧૯૬૧ અન્વયે નોંધણી નં. ૧૧૩૭૩ તા. ૨૭-૨-૧૯૯૭થી નોંધાયેલ સહકારી મંડળી છે. આમુખ-૧થી જણાવ્યા પ્રમાણે મંડળીએ નોંધણી થયા પછી કોઈ જ કામગીરી કરેલ નથી. સ્થગિત રહેવા પામેલ છે. પાછલા ઓડીટ મેમાની

દુરસ્તી કરવામાં આવેલ નથી. ઓડીટ સમયમાં એક પણ વ્ય. કમિટિની બેઠક મળેલ નથી. મંડળી એકંદર ખોટમાં રહેલ છે જે બાબતોને ધ્યાને લઈ મંડળીને આમુખ-૨થી દર્શાવ્યા મુજબની કારણદર્શક નોટિસ આપી, રજુઆત કરવા જણાવેલ હોવા છતાં, રજુઆત આવેલ ન હોઈ આમુખ-૩થી વચગાળાનો આદેશ આપી, માસ એકમાં જો કોઈ વાંધો કે રજુઆત હોય તો રજુ કરવા જણાવેલ અન્યથા મંડળીને ફડચામાં લઈ જવાનો અંતિમ આદેશ કરવામાં આવશે તેવું જણાવેલ. તેમ છતાં કાર્યવાહકો તરફથી આજદિન સુધી કોઈપણ વાંધો કે રજુઆત થયેલ ન હોઈ, મંડળીને કાર્યરત રાખવા કે કરવા મંડળીના કાર્યધારકોને કોઈ રસ હોય તેમ જણાતું ન હોઈ, મંડળીને ફડચામાં લઈ જવી આવશ્યક હોઈ અત્રેના આમુખ-૩થી આપેલ વચગાળાના આદેશને બહાલ રાખી નીચે મુજબનો અંતિમ આદેશ કરવામાં આવે છે.

આદેશ

આથી હું એમ. એન. તબિયાર, જિલ્લા રજિસ્ટ્રાર સહકારી મંડળીઓ, પાલનપુર મને મળેલ સત્તાની રૂઈએ ધી સરાલ તમાકુ ઉત્પાદક સહકારી મંડળી લી. સરાલ તા. ધાનેરા જિ. બનાસકાંઠા નોંધણી નં. ૧૧૩૭૩ તા. ૨૭-૨-૧૯૯૭ને સને ૧૯૬૧ના સહકારી મંડળીઓનાં અધિનિયમની કલમ-૧૦૭ (૧)ની જોગવાઈઓ મુજબ ફડચામાં લઈ જવા અંગેનો અંતિમ આદેશ કરું છું તથા સદરહું અધિમિયમની કલમ-૧૦૮(૧) અન્વયે ફડચા અધિકારી તરીકે શ્રી સહકારી અધિકારી (ફડચો) પાલનપુરની નિમણૂંક કરું છું. ફડચાનું કામકાજ ત્રણ વર્ષની પહેલાં પૂર્ણ કરવાનું રહેશે.

પાલનપુર, તારીખ ૮મી નવેમ્બર, ૨૦૦૪.

વંચાણે લીધા :-

(૧) શ્રી ઓડીટર ગ્રેડ-૨, સ. મંડળીઓ પાલનપુરના તા. ૧-૫-૨૦૦૪ પત્ર જા. નં. અષણ/૦૧/૧૧૬/૨૦૦૪થી આવેલ ખાસ અહેવાલ.

(૨) અત્રેની કચેરીના પત્ર ક્રમાંક : ફડચ/૦૧/ગ/૯૦૩/૦૪ તા. ૧૧-૫-૨૦૦૪થી આપેલ કારણદર્શક નોટિસ.

(૩) અત્રેની કચેરીના પત્ર જા. નં. ફડચ/૦૧/ગ/૧૧૪૧/૦૪ તા. ૯-૬-૨૦૦૪થી આપેલ વચગાળાનો આદેશ.

(૪) નામ. સરકારશ્રીનાં ખેતી સહકાર અને ગ્રામ્ય વિકાસ વિભાગનાં તા. ૩૦-૩-૯૧ના જાહેરનામાં ક્રમાંક સીએચકેએચ/૨૪/૯૧/ડીડીજી/૧૧૮૬/૫૨૦૪/જે થી મળેલ સત્તાઓ.

(૫) સને ૧૯૬૧ના ગુજરાત સહકારી મંડળીઓનાં અધિનિયમની કલમ-૧૦૭ તથા ૧૦૮ની જોગવાઈઓ.

પ્રસ્તાવના

જા. નંબર/ફડચ/૦૧/ગ/૧૫૯૨૨/૨૦૬૩/૨૦૦૪.-ધી માલણ ગૃપ ગોપાલક વિ. કા. સહકારી મંડળી લી. માલણ તા. પાલનપુર એ ગુજરાત સહકારી મંડળીઓનાં અધિનિયમ-૧૯૬૧ અન્વયે નોંધણી નં. ૩૪૨૦૦ તા. ૩૦-૩-૨૦૦૨થી નોંધાયેલ સહકારી મંડળી છે. આમુખ-૧થી જણાવ્યા પ્રમાણે મંડળીએ નોંધણી થયા પછી કોઈ જ કામગીરી કરેલ નથી. મંડળીમાં વા. સા. સભા કે વ્ય. કમિટિની બેઠકો ફક્ત નામની જ મળેલ છે. નક્કર કામગીરી કરેલ નથી. મંડળી ખોટમાં છે. મંડળીના કાર્યવાહકોને મંડળી ચલાવવામાં કોઈ રસ નથી. આ બાબતોને ધ્યાને લઈ મંડળીને આમુખ-૨ થી કારણદર્શક નોટિસ આપી રજુઆત કરવા જણાવેલ હોવા છતાં, રજુઆત કરેલ ન હોઈ આમુખ-૩થી વચગાળાનો આદેશ આપી, એકમાસ માં જો કોઈ વાંધો કે રજુઆત હોય તે લેખિતમાં રજુ કરવા જણાવેલ અને જણાવેલ કે કાંઈ વાંધો કે રજુઆત નહી હોય તો મંડળીને ફડચામાં લઈ જતો અંતિમ આદેશ કરવામાં આવશે, તેમ છતાં મંડળીના કાર્યવાહકો તરફથી આજદિન સુધી કોઈ રજુઆત કરેલ નથી. જેથી મંડળીને કાર્યરત રાખવા મંડળીના સભાસદોને કોઈ રસ હોય તેમ જણાતું ન હોઈ, મંડળીને ફડચામાં લઈ જવી આવશ્યક હોઈ અત્રેના આમુખ-૩થી આપેલ વચગાળાના આદેશને બહાલ રાખી નીચે મુજબનો અંતિમ આદેશ કરવામાં આવે છે.

આદેશ

આથી હું એમ. એન. તબિયાર, જિલ્લા રજિસ્ટ્રાર સહકારી મંડળીઓ, પાલનપુર મને મળેલ અધિકારની રૂઈએ 'ધી માલણ ગૃપ ગોપાલક વિ. કા. સહકારી મંડળી લી. માલણ તા. પાલનપુર જિ. બનાસકાંઠા નોંધણી નં. ૩૪૨૦૦ તા. ૩૦-૩-૨૦૦૨ને સને ૧૯૬૧ના ગુજરાત સહકારી મંડળીઓનાં અધિનિયમની કલમ-૧૦૭ (૧)ની જોગવાઈઓ મુજબ ફડચામાં લઈ જવા અંગેનો અંતિમ આદેશ કરું છું તથા સદરહું અધિમિયમની કલમ-૧૦૮(૧) અન્વયે ફડચા અધિકારી તરીકે શ્રી સહકારી અધિકારી (ફડચો) પાલનપુરની નિમણૂંક કરું છું. ફડચાનું કામકાજ ત્રણ વર્ષની પહેલાં પૂર્ણ કરવાનું રહેશે.

પાલનપુર, તારીખ ૮મી નવેમ્બર, ૨૦૦૪.

એમ. એન. તબિયાર,
જિલ્લા રજિસ્ટ્રાર,
સહકારી મંડળીઓ, પાલનપુર.

વાંચ્યો :-

(૧) શ્રી સહ. અધિકારી ફડચા લગત જી. રજી. સ. મં. વલસાડ અને ફડચાધિકારી શ્રી નાનાપોંઠા દુધ ઉત્પાદક સહકારી મંડળી લિ. ફડચામાંને તા.૧૮-૧૦-૨૦૦૪નો અહેવાલ.

(૨) શ્રી જીલ્લા રજીસ્ટ્રાર સહકારી મંડળીઓ વલસાડના તા. ૨૫-૬-૧૯૯૯નાં હુકમ ક્રમાંક ઉખસ-ફડચ-સેદુ-૨૪૮૭૩/૬-૭/૯૦૩/૯૯ થી કરેલ મંડળીનો ફડચાનો કાયમી આદેશ.

(૩) શ્રી સબઓડીટર સ. મં. નો તા. ૧-૭-૧૯૯૯થી તા. ૩૦-૯-૨૦૦૪ સુધીનો છેવટનો અન્વેષણ અહેવાલ.

આદેશ

ક્રમાંક ઉખસ-ફડચ/૦૧/૮૭૧/-/૨૦૦૪ શ્રી નાનાપોંઢા દુધ ઉત્પાદક સ. મં. લિ. મુ. નાનાપોંઢા, તા. કપરાડા, જી. વલસાડ કે જેને સહકારી મંડળીઓના કાયદા અન્વયે નોંધણી ક્રમાંક સેદુ-૨૪૮૭૩, તા. ૩૦-૬-૯૧થી નોંધવામાં આવી હતી તેને ઉપરોક્ત આદેશથી ફડચામાં લઈ જવામાં આવી હતી. ફડચાનું કામ સંપૂર્ણ થઈ ગયું હોવાનું ફડચા અધિકારીશ્રીએ ઉપરોક્ત પત્રથી જણાવેલ છે. આથી સને

INDEX

૧૯૬૧ના ગુજરાત સહકારી મંડળીઓના અધિનિયમની કલમ-૧૧૪ (૨) અન્વયે ફડચાની કાર્યવાહી સમાપ્ત થએલ જાહેર કરવામાં આવે છે. અને એ જ કાયદાની કલમ-૨૦ અન્વયે નોંધણી રદ કરવામાં આવે છે. મંડળી આ આદેશની તારીખથી બંધ થયેલી ગણાશે.

વલસાડ, તા. ૨જી નવેમ્બર, ૨૦૦૪.

વાંચ્યો :-

(૧) શ્રી સહ. અધિકારી ફડચા લગત જી. રજી. સ. મં. વલસાડ અને ફડચાધિકારી શ્રી વણખંભા વિભાગ સહ. ગ્રા. ભંડાર લિ. ફડચામાંને તા.૩૧-૭-૨૦૦૪નો અહેવાલ.

(૨) શ્રી જીલ્લા રજીસ્ટ્રાર સહકારી મંડળીઓ વલસાડના તા. ૩૧-૫-૨૦૦૨નાં હુકમ ક્રમાંક નધણ-૦૧/ક-૪/૨૩૩/૦૨ થી કરેલ મંડળીનો ફડચાનો કાયમી આદેશ.

(૩) શ્રી સબઓડીટર સ. મં. નો તા. ૧-૪-૨૦૦૨થી તા. ૩૦-૭-૨૦૦૪ સુધીનો છેવટનો અન્વેષણ અહેવાલ.

આદેશ

ક્રમાંક ઉખસ-ફડચ/૦૧/૮૭૫/-/૨૦૦૪ શ્રી વડખંભા વિ. સહ. ગ્રાહક ભંડાર લિ. મુ. વડખંભા, તા. કપરાડા, જી. વલસાડ કે જેને સહકારી મંડળીઓના કાયદા અન્વયે નોંધણી ક્રમાંક ભ-૧૭૬૫, તા. ૩૦-૩-૮૯થી નોંધવામાં આવી હતી તેને ઉપરોક્ત આદેશથી ફડચામાં લઈ જવામાં આવી હતી. ફડચાનું કામ સંપૂર્ણ થઈ ગયું હોવાનું ફડચા અધિકારીશ્રીએ ઉપરોક્ત પત્રથી જણાવેલ છે. આથી સને ૧૯૬૧ના ગુજરાત સહકારી મંડળીઓના અધિનિયમની કલમ-૧૧૪ (૨) અન્વયે ફડચાની કાર્યવાહી સમાપ્ત થએલ જાહેર કરવામાં આવે છે. અને એ જ કાયદાની કલમ-૨૦ અન્વયે નોંધણી રદ કરવામાં આવે છે. મંડળી આ આદેશની તારીખથી બંધ થયેલી ગણાશે.

વલસાડ, તા. ૨જી નવેમ્બર, ૨૦૦૪.

વાંચ્યો :-

(૧) શ્રી સહ. અધિકારી ફડચા લગત જી. રજી. સ. મં. વલસાડ અને ફડચાધિકારી શ્રી કોસમકુવા સિંચાઈ ગ્રા. સ. ભંડાર લિ. ફડચામાંને તા.૧૪-૧૦-૨૦૦૪નો અહેવાલ.

(૨) શ્રી જીલ્લા રજીસ્ટ્રાર સહકારી મંડળીઓ વલસાડના તા. ૧૯-૫-૧૯૯૯નાં હુકમ ક્રમાંક ઉખસ-ફડચ-ભ-૯૬૩/ક-૭/૭૬૨/૯૯થી કરેલ મંડળીનો ફડચાનો કાયમી આદેશ.

(૩) શ્રી સબઓડીટર સ. મં. નો તા. ૧-૭-૧૯૯૭થી તા. ૨-૮-૨૦૦૪ સુધીનો છેવટનો અન્વેષણ અહેવાલ.

આદેશ

ક્રમાંક ઉખસ-ફડચ/૦૧/૮૭૮/-/૨૦૦૪.- શ્રી કોસમકુવા સિંચાઈ સહ. ગ્રા. ભંડાર લી. મુ. કોસમકુવા, તા. વલસાડ, જી. વલસાડ કે જેને સહકારી મંડળીઓના કાયદા અન્વયે નોંધણી ક્રમાંક ભ-૯૬૩, તા. ૧૬-૪-૯૯થી નોંધવામાં આવી હતી તેને ઉપરોક્ત આદેશથી ફડચામાં લઈ જવામાં આવી હતી. ફડચાનું કામ સંપૂર્ણ થઈ ગયું હોવાનું ફડચા અધિકારીશ્રીએ ઉપરોક્ત પત્રથી જણાવેલ છે. આથી સને ૧૯૬૧ના ગુજરાત સહકારી મંડળીઓના અધિનિયમની કલમ-૧૧૪ (૨) અન્વયે ફડચાની કાર્યવાહી સમાપ્ત થએલ જાહેર કરવામાં આવે છે. અને એ જ કાયદાની કલમ-૨૦ અન્વયે નોંધણી રદ કરવામાં આવે છે. મંડળી આ આદેશની તારીખથી બંધ થયેલી ગણાશે.

વલસાડ, તા. ૨જી નવેમ્બર, ૨૦૦૪.

સહી, (અવાચ્ય),
જિલ્લા રજિસ્ટ્રાર,
સહકારી મંડળીઓ, વલસાડ.

નંબર નધણ/સે. દૂ./૩૩૩૩૭/સે. દૂ. ૧૧૬૨/૦૧/ખ-૫૧૬/૨૦૦૪.—આથી જાહેર કરે છે કે દારાજીના મુવાડા દૂધ ઉત્પાદક સહ. મંડળી લી. મર્યાદિત સ્થળ દારાજીના મુવાડા, તાલુકો કઠલાલ, જીલ્લો ખેડા.

સને ૧૯૬૧નો ગુજરાત કાયદો (ગુજરાત સહકારી મંડળીઓનો કાયદો ૧૯૬૧)ની કલમ-૯ અન્વયે આજરોજ નોંધવામાં આવી છે.

નડીઆદ, તારીખ ૨૯મી ઓકટોબર, ૨૦૦૪.

વંચાણમાં લીધા :-

ચિતલાવ વૃક્ષ ઉછેર સ. મં. લી. મુ. ચિતલાવ, તા. ઠાસરા ને ફડચામાં લઈ જવાનો વચગાળાનો હુકમ ક્રમાંક ફડચ/૦૧/ગ-૨/૪૯૯/૨૦૦૪, તા. ૨૦-૯-૨૦૦૪.

હુકમ

જા. નં. ઉખસ/કજ/ફડચા/ગ-૨/૫૭૮/૨૦૦૪.—ચિતલાવ વૃક્ષ ઉછેર સ. મં. લી. મુકામ ચિતલાવ, તાલુકો ઠાસરા, જિલ્લો ખેડાને શ્રી મદદનીશ જિલ્લા રજીસ્ટ્રાર સહકારી મંડળીઓ જીલ્લા પં. નડીઆદની ઓફીસના નોંધ નંબર સે-૨૨૬૪૨, તા. ૧૫-૭-૮૯ થી નોંધવામાં આવી હતી. તે મંડળીને સને ૧૯૬૧ના ગુજરાત રાજ્ય સહકારી મંડળીઓના કાયદાની કલમ-૧૦૭ અન્વયે ફડચામાં લઈ જવાનો હુકમ કરવામાં આવે છે અને સદરહુ મંડળીના ફડચા અધિકારી તરીકે શ્રી સહ. અધિ. (ફડચા) લગત જિ. રજિ. સ. મં. નડીઆદની સદર કાયદાની કલમ-૧૦૮ (૩) હેઠળ નીમણૂંક કરવામાં આવે છે અને તેમના મહેનતાણાની રકમ નિયમ મુજબ સરકારી તિજોરીમાં "૦૪૨૫ સહકાર" સદરે જમા કરાવવી ફડચાનું કામકાજ ત્રણ વર્ષમાં પુરૂં કરવું.

નડીઆદ, તારીખ ૪થી નવેમ્બર, ૨૦૦૪.

વંચાણમાં લીધા :-

મહિસા પિયત સ. મં. લી. મુ. મહિસા, તા. મહુધાને ફડચામાં લઈ જવાનો વચગાળાનો હુકમ ક્રમાંક ફડચ/૦૧/ગ-૨/૫૦૦/૨૦૦૪,

INDEX

તા. ૨૦-૯-૨૦૦૪.

હુકમ

જા. નં. ઉખસ/કજ/ફડચા/ગ-૨/૫૭૯/૨૦૦૪.—મહિસા પિયત સ. મં. લી. મુકામ મહિસા, તાલુકો મહુધા, જિલ્લો ખેડાને શ્રી મદદનીશ જિલ્લા રજીસ્ટ્રાર સહકારી મંડળીઓ જીલ્લા પં. નડીઆદની ઓફીસના નોંધ નંબર પી-૩૫૫૩, તા. ૧૨-૬-૧૯૯૭ થી નોંધવામાં આવી હતી. તે મંડળીને સને ૧૯૬૧ના ગુજરાત રાજ્ય સહકારી મંડળીઓના કાયદાની કલમ ૧૦૭ અન્વયે ફડચામાં લઈ જવાનો હુકમ કરવામાં આવે છે અને સદરહુ મંડળીના ફડચા અધિકારી તરીકે શ્રી સહકારી અધિ. (ફડચા) લગત જિ. રજિ. સ. મં. નડીઆદની સદર કાયદાની કલમ-૧૦૮ (૩) હેઠળ નીમણૂંક કરવામાં આવે છે અને તેમના મહેનતાણાની રકમ નિયમ મુજબ સરકારી તિજોરીમાં "૦૪૨૫ સહકાર" સદરે જમા કરાવવી ફડચાનું કામકાજ ત્રણ વર્ષમાં પુરૂં કરવું.

નડીઆદ, તારીખ ૪થી નવેમ્બર, ૨૦૦૪.

વંચાણમાં લીધા :–

બલોલ સેવા સ. મં. લી. મુ. બલોલ, તા. મહુધાને ફડચામાં લઈ જવાનો વચગાળાનો હુકમ ક્રમાંક ફડચ/૦૧/ગ-૨/૫૦૧/૨૦૦૪, તા. ૨૦-૯-૨૦૦૪.

હુકમ

જા. નં. ઉખસ/કજ/ફડચા/ગ-૨/૫૮૦/૨૦૦૪.—બલોલ સેવા સ. મં. લી. મુકામ બલોલ, તાલુકો મહુધા, જિલ્લો ખેડાને શ્રી મદદનીશ જિલ્લા રજીસ્ટ્રાર સહકારી મંડળીઓ જીલ્લા પં. નડીઆદની ઓફીસના નોંધ નંબર ૨૬૦૩૯, તા. ૧૦-૨-૧૯૯૩ થી નોંધવામાં આવી હતી. તે મંડળીને સને ૧૯૬૧ના ગુજરાત રાજ્ય સહકારી મંડળીઓના કાયદાની કલમ-૧૦૭ અન્વયે ફડચામાં લઈ જવાનો હુકમ કરવામાં આવે છે અને સદરહુ મંડળીના ફડચા અધિકારી તરીકે શ્રી સહકારી અધિ. (ફડચા) લગત જિ. રજિ. સ. મં. નડીઆદની સદર કાયદાની કલમ-૧૦૮ (૩) હેઠળ નીમણૂંક કરવામાં આવે છે અને તેમના મહેનતાણાની રકમ નિયમ મુજબ સરકારી તિજોરીમાં "૦૪૨૫ સહકાર" સદરે જમા કરાવવી ફડચાનું કામકાજ ત્રણ વર્ષમાં પુરૂં કરવું.

નડીઆદ, તારીખ ૪થી નવેમ્બર, ૨૦૦૪.

વંચાણમાં લીધા :–

હલધરવાસ ગ્રૃપ ગોપાલક વિવિધ કાર્યકારી સ. મં. લી. મુ. હલધરવાસ, તા. મહેમદાવાદ ને ફડચામાં લઈ જવાનો વચગાળાનો હુકમ ક્રમાંક ફડચ/૦૧/ગ-૨/૫૦૨/૨૦૦૪, તા. ૨૦-૯-૨૦૦૪.

હુકમ

જા. નં. ઉખસ/કજ/ફડચા/ગ-૨/૫૮૧/૨૦૦૪.—હલધરવાસ ગ્રૃપ ગોપાલક કાર્યકારી સ. મં. લી. મુ. હલધરવાસ, તાલુકો મહેમદવાદ, જિલ્લો ખેડાને શ્રી મદદનીશ જિલ્લા રજીસ્ટ્રાર સહકારી મંડળીઓ જીલ્લા પં. નડીઆદની ઓફીસના નોંધ નંબર ૨૬૦૨૫, તા. ૮-૧૦-૧૯૯૧ થી નોંધવામાં આવી હતી. તે મંડળીને સને ૧૯૬૧ના ગુજરાત રાજ્ય સહકારી મંડળીઓના કાયદાની કલમ-૧૦૭ અન્વયે ફડચામાં લઈ જવાનો હુકમ કરવામાં આવે છે અને સદરહુ મંડળીના ફડચા અધિકારી તરીકે શ્રી સહકારી અધિ. (ફડચા) લગત જિ. રજિ. સ. મં. નડીઆદની સદર કાયદાની કલમ-૧૦૮ (૩) હેઠળ નીમણૂંક કરવામાં આવે છે અને તેમના મહેનતાણાની રકમ નિયમ મુજબ સરકારી તિજોરીમાં "૦૪૨૫ સહકાર" સદરે જમા કરાવવી ફડચાનું કામકાજ ત્રણ વર્ષમાં પુરૂં કરવું.

નડીઆદ, તારીખ ૪થી નવેમ્બર, ૨૦૦૪.

વંચાણમાં લીધા :–

મોટા કોતરીયા ગ્રાહક સહકારી ભંડાર સ. મં. લી. મુ. મોટા કોતરીયા, તા. ઠાસરાને ફડચામાં લઈ જવાનો વચગાળાનો હુકમ ક્રમાંક ફડચ/૦૧/ગ-૨/૫૦૩/૨૦૦૪, તા. ૨૦-૯-૨૦૦૪.

હુકમ

જા. નં. ઉખસ/કજ/ફડચા/ગ-૨/૫૮૨/૨૦૦૪.—મોટા કોતરીયા ગ્રાહક સહકારી ભંડાર સ. મં. લી. મુકામ મોટા કોતરીયા, તાલુકો ઠાસરા, જિલ્લો ખેડાને શ્રી મદદનીશ જિલ્લા રજીસ્ટ્રાર સહકારી મંડળીઓ જીલ્લા પં. નડીઆદની ઓફીસના નોંધ નંબર - તા. - થી નોંધવામાં આવી હતી. તે મંડળીને સને ૧૯૬૧ના ગુજરાત રાજ્ય સહકારી મંડળીઓના કાયદાની કલમ-૧૦૭ અન્વયે ફડચામાં લઈ જવાનો હુકમ કરવામાં આવે છે અને સદરહુ મંડળીના ફડચા અધિકારી તરીકે શ્રી સહકારી અધિ. (ફડચા) લગત જિ. રજિ. સ. મં. નડીઆદની સદર કાયદાની કલમ-૧૦૮ (૩) હેઠળ નીમણૂંક કરવામાં આવે છે અને તેમના મહેનતાણાની રકમ નિયમ મુજબ સરકારી તિજોરીમાં "૦૪૨૫ સહકાર" સદરે જમા કરાવવી ફડચાનું કામકાજ ત્રણ વર્ષમાં પુરૂં કરવું.

નડીઆદ, તારીખ ૪થી નવેમ્બર, ૨૦૦૪.

વંચાણમાં લીધા :–

બનાના મુવાડા દૂધ ઉત્પાદક સ. મં. લી. મુ. બનાના મુવાડા, તા. કપડવંજને ફડચામાં લઈ જવાનો વચગાળાનો હુકમ ક્રમાંક ફડચ/૦૧/ગ-૨/૫૦૪/૨૦૦૪, તા. ૨૦-૯-૨૦૦૪.

હુકમ

જા. નં. ઉખસ/કજ/ફડચા/ગ-૨/૫૮૩/૨૦૦૪.—બનાના મુવાડા દૂધ ઉત્પાદક સ. મં. લી. મુકામ બનાના મુવાડા, તાલુકો કપડવંજ, જિલ્લો ખેડાને શ્રી મદદનીશ જિલ્લા રજીસ્ટ્રાર સહકારી મંડળીઓ જીલ્લા પં. નડીઆદની ઓફીસના નોંધ નંબર સેદુ-૨૭૦૩૧, તા. ૧૮-૧૦-૧૯૭૬થી નોંધવામાં આવી હતી. તે મંડળીને સને ૧૯૬૧ના ગુજરાત રાજ્ય સહકારી મંડળીઓના કાયદાની કલમ-૧૦૭ અન્વયે ફડચામાં લઈ જવાનો હુકમ કરવામાં આવે છે અને સદરહુ મંડળીના ફડચા અધિકારી તરીકે શ્રી સહકારી અધિ. (ફડચા) લગત જિ. રજિ. સ. મં. નડીઆદની સદર કાયદાની કલમ-૧૦૮ (૩) હેઠળ નીમણૂંક કરવામાં આવે છે અને તેમના મહેનતાણાની રકમ નિયમ મુજબ સરકારી તિજોરીમાં "૦૪૨૫ સહકાર" સદરે જમા કરાવવી ફડચાનું કામકાજ ત્રણ વર્ષમાં પુરૂં કરવું.

નડીઆદ, તારીખ ૪થી નવેમ્બર, ૨૦૦૪.

વંચાણમાં લીધા :–

સરખેજ કૃષિ પિયત સં. મં. લી. મુ. સરખેજ, તા. કઠલાલને ફડચામાં લઈ જવાનો વચગાળાનો હુકમ ક્રમાંક ફડચ/૦૧/ગ-૨/૫૦૫/૨૦૦૪, તા. ૨૦-૯-૨૦૦૪.

હુકમ

જા. નં. ઉખસ/કજ/ફડચા/ગ-૨/૫૮૪/૨૦૦૪.—સરખેજ કૃષિ પિયત સ. મં. લી. મુકામ સરખેજ, તાલુકો કઠલાલ, જિલ્લો ખેડાને શ્રી મદદનીશ જિલ્લા રજીસ્ટ્રાર સહકારી મંડળીઓ જીલ્લા પં. નડીઆદની ઓફીસના નોંધ નંબર ખે-૩૫૩૬, તા. ૧૮-૭-૧૯૯૨ થી નોંધવામાં આવી હતી. તે મંડળીને સને ૧૯૬૧ના ગુજરાત રાજ્ય સહકારી મંડળીઓના કાયદાની કલમ-૧૦૭ અન્વયે ફડચામાં લઈ જવાનો હુકમ કરવામાં આવે છે અને સદરહુ મંડળીના ફડચા અધિકારી તરીકે શ્રી સહકારી અધિ. (ફડચા) લગત જિ. રજિ. સ. મં. નડીઆદની સદર કાયદાની કલમ-૧૦૮ (૩) હેઠળ નીમણૂંક કરવામાં આવે છે અને તેમના મહેનતાણાની રકમ નિયમ મુજબ સરકારી તિજોરીમાં "૦૪૨૫ સહકાર" સદરે જમા કરાવવી ફડચાનું કામકાજ ત્રણ વર્ષમાં પુરૂં કરવું.

નડીઆદ, તારીખ ૪થી નવેમ્બર, ૨૦૦૪.

વંચાણમાં લીધા :–

કંજોડા તેલી. ઉત્પાદક સ. મં. લી. મુ. કંજોડા, તા. નડીઆદને ફડચામાં લઈ જવાનો વચગાળાનો હુકમ ક્રમાંક ફડચ/૦૧/ગ-૨/૫૦૬/૨૦૦૪, તા. ૨૦-૯-૨૦૦૪.

હુકમ

જા. નં. ઉખસ/કજ/ફડચા/ગ-૨/૫૮૫/૨૦૦૪.—કંજોડા તેલીબીયાં ઉત્પાદક સ. મં. લી. મુકામ કંજોડા, તાલુકો નડીઆદ, જિલ્લો ખેડાને શ્રી મદદનીશ જિલ્લા રજીસ્ટ્રાર સહકારી મંડળીઓ જીલ્લા પં. નડીઆદની ઓફીસના નોંધ નંબર સે-૧૨૧૨૮, તા. ૧૨-૮-૧૯૮૩ થી નોંધવામાં આવી હતી. તે મંડળીને સને ૧૯૬૧ના ગુજરાત રાજ્ય સહકારી મંડળીઓના કાયદાની કલમ-૧૦૭ અન્વયે ફડચામાં લઈ જવાનો હુકમ કરવામાં આવે છે અને સદરહુ મંડળીના ફડચા અધિકારી તરીકે શ્રી સહકારી અધિ. (ફડચા) લગત જિ. રજિ. સ. મં. નડીઆદની સદર કાયદાની કલમ-૧૦૮ (૩) હેઠળ નીમણૂંક કરવામાં આવે છે અને તેમના મહેનતાણાની રકમ નિયમ મુજબ સરકારી તિજોરીમાં "૦૪૨૫ સહકાર" સદરે જમા કરાવવી ફડચાનું કામકાજ ત્રણ વર્ષમાં પુરૂં કરવું.

નડીઆદ, તારીખ ૪થી નવેમ્બર, ૨૦૦૪.

વંચાણે લીધા :–

(૧) શ્રી અરેરી સેવા સહકારી સ. મં. લી. અરેરી ના ફડચા અધિકારીશ્રીનો તા. ૩૦-૧૦-૦૪ નો પત્ર નં. ફડચા/૦૧/જ/૨૦૮/૨૦૦૪.

(૨) ગુજરાત સહકારી મંડળીઓનો કાયદો, ૧૯૬૧ની કલમ -૨૦ અને ૧૧૪ (૨).

(૩) સરકારશ્રીના કૃષિ સહકાર અને ગ્રામ વિકાસ વિભાગ, સચિવાલય, ગાંધીનગરના તા. ૩૦-૩-૯૧ના જાહેરનામાં ક્રમાંક જી.એચ.કે.એચ-૨૪-૯૧/ડી.ડી.સી. ૧૧૮૮/૩૨૦૪/જે.

(૪) સરકારશ્રીના કૃષિ અને સહકાર વિભાગના જાહેરનામા ક્રમાંક જી.એચ.કે.એચ. ૧૬૨૦૦૩-એન.એસ.બી. ૧૨-૨૦૦૨૩૦૧૧-સી.એચ. તા. ૧૭-૪-૦૪.

હુકમ

જા. નં. નધણ/ફડચ/ખ/૫૪૧/૨૦૦૪.-શ્રી અરેરી સેવા સહકારી મંડળી લી. મુ. અરેરી, તા. મેહમદાવાદ, જિ. ખેડા શ્રી મદદનીશ જિલ્લા રજીસ્ટ્રાર, સહકારી મંડળીઓ જી. પં. નડીઆદની ઓફીસનો નોંધણી નંબર ૧૨૩૩૬, તા. ૨૬-૮-૭૩થી નોંધવામાં આવી હતી જેને શ્રી જીલ્લા રજીસ્ટ્રાર, સહકારી મંડળીઓ, નડીદના હુકમ નંબર ઉખસ/ક.જ./ફડચા/ગ-૨/૨૯૬, તારીખ ૨૬-૫-૦૪ થી ફડચામાં લઈ જવામાં આવી હતી તેની ફડચાની કાર્યવાહીઓ સને ૧૯૬૧ના ગુજરાત સહકારી મંડળીઓના અધિનિયમ (ગુજરાત અધિનિયમ નં. ૧૦ સને ૧૯૬૨)ની કલમ-૧૧૪(૨) અન્વયે આથી સમાપ્ત કરવામાં આવે છે અને સદર મંડળીનો નોંધણી સને ૧૯૬૧ના ગુજરાત સહકારી મંડળીઓના કાયદાની કલમ-૨૦ હેઠળ રદ કરવામાં આવે છે અને તેથી આ હુકમની તારીખથી બંધ કરવામાં આવી છે એમ ગણાશે.

નડીઆદ, તારીખ ૧૮મી નવેમ્બર, ૨૦૦૪.

વંચાણે લીધા :–

(૧) શ્રી ઝારોલ સેવા સહકારી મં. લી. ઝારોલ ના ફડચા અધિકારીશ્રીનો તા. ૩૦-૧૦-૦૪ નો પત્ર નં. ફડચા/૦૧/જ/૨૦૭/૨૦૦૪.

(૨) ગુજરાત સહકારી મંડળીઓનો કાયદો, ૧૯૬૧ની કલમ -૨૦ અને ૧૧૪ (૨).

(૩) સરકારશ્રીના કૃષિ સહકાર અને ગ્રામ વિકાસ વિભાગ, સચિવાલય, ગાંધીનગરના તા. ૩૦-૩-૯૧ના જાહેરનામાં ક્રમાંક જી.એચ.કે.એચ-૨૪-૯૧/ડી.ડી.સી. ૧૧૮૮/૩૨૦૪/જે.

(૪) સરકારશ્રીના કૃષિ અને સહકાર વિભાગના જાહેરનામા ક્રમાંક જી.એચ.કે.એચ. ૧૬૨૦૦૩-એન.એસ.બી. ૧૨-૨૦૦૨૩૦૧૧-સી.એચ. તા. ૧૭-૪-૦૪.

હુકમ

જા. નં. નધણ/ફડચ/ખ/૫૪૨/૨૦૦૪.-શ્રી ઝારોલ સેવા સહકારી મંડળી લી. મુ. ઝારોલ, તા. નડીઆદ , જિ. ખેડા શ્રી મદદનીશ જિલ્લા રજીસ્ટ્રાર, સહકારી મંડળીઓ જી. પં. નડીઆદની ઓફીસનો નોંધણી નંબર સે- ૧૩૪૫૮, તા. ૨૨-૨-૭૫થી નોંધવામાં આવી હતી જેને શ્રી જીલ્લા રજીસ્ટ્રાર, સહકારી મંડળીઓ, નડીઆદના હુકમ નંબર ઉખસ/ક.જ./ફડચા/ગ-૨/૧૦૯, તારીખ ૯-૨-૦૪ થી ફડચામાં લઈ જવામાં આવી હતી તેની ફડચાની કાર્યવાહીઓ સને ૧૯૬૧ના ગુજરાત સહકારી મંડળીઓના અધિનિયમ (ગુજરાત અધિનિયમ નં. ૧૦ સને ૧૯૬૨)ની કલમ-૧૧૪(૨) અન્વયે આથી સમાપ્ત કરવામાં આવે છે

INDEX

અને સદર મંડળીનો નોંધણી સને ૧૯૬૧ના ગુજરાત સહકારી મંડળીઓના કાયદાની કલમ-૨૦ હેઠળ રદ કરવામાં આવે છે અને તેથી આ હુકમની તારીખથી બંધ કરવામાં આવી છે એમ ગણાશે.

નડીઆદ, તારીખ ૧૮મી નવેમ્બર, ૨૦૦૪.

એચ. એન. દરજી,
જિલ્લા રજિસ્ટ્રાર,
સહકારી મંડળીઓ ખેડા જીલ્લો,
નડીઆદ.

વંચાણે લીધા :

(૧) શ્રી ગલીયાણા સાબરમતી મત્સ્યોદ્યોગ સ. મં. લિ. ગલીયાણા ના ફડચા અધિકારીશ્રીનો તા. નો પત્ર નં.

(૨) ગુજરાત સહકારી મંડળીઓનો કાયદો, ૧૯૬૧ની કલમ-૨૦ અને ૧૧૪ (૨).

(૩) સરકારશ્રીના કૃષિ, સહકાર અને ગ્રામ વિકાસ વિભાગ, સચિવાલય, ગાંધીનગરના તા. ૩૦-૩-૯૧ ના જાહેરનામાં ક્રમાંક : જી.એચ.કે.એચ-૨૪-૯૧/ડી.ડી.સી. ૧૧૮૮/૩૨૦૪/જે.

હુકમ

જા. નં. ફડચ/૦૧/ચ-૯૧૩/૨૦૦૪.- શ્રી ગલીયાણા સાબરમતી મત્સ્યોદ્યોગ સ. મં. લિ. મુ. ગલીયાણા, તાલુકા તારાપુર, જિલ્લા આણંદ શ્રી મદદનીશ જિલ્લા રજીસ્ટ્રાર, સહકારી મંડળીઓ જિ. પં. આણંદ/નડીઆદની ઓફીસનો નોંધણી નંબર સે.-૧૭૨૪૯ તા. ૧૭-૧૦-૧૯૮૧ થી નોંધવામાં આવી હતી જેને શ્રી જીલ્લા રજીસ્ટ્રાર, સહકારી મંડળીઓ, આણંદના હુકમ નંબર ઉ.ખ.સ./ક.જ./ફડચા/ચ/૧૫૪૦૯/૨૦૫/૦૪ તારીખ ૫-૩-૨૦૦૪ થી ફડચામાં લઈ જવામાં આવી હતી તેની ફડચાની કાર્યવાહીઓ સને ૧૯૬૧ના ગુજરાત સહકારી મંડળીઓના અધિનિયમ (ગુજરાત અધિનિયમ નં. ૧૦ સને ૧૯૬૨) ની કલમ ૧૧૪(૨) અન્વયે આથી સમાપ્ત કરવામાં આવે છે. અને સદર મંડળીની નોંધણી સને ૧૯૬૧ના ગુજરાત સહકારી મંડળીઓના કાયદાની કલમ ૨૦ હેઠળ રદ કરવામાં આવે છે. અને તેથી આ હુકમની તારીખથી બંધ કરવામાં આવી છે એમ ગણાશે.

આણંદ, તારીખ ૯મી નવેમ્બર, ૨૦૦૪.

ન. ભં-૪૯૫૩/૨૦૦૪.--આથી જાહેર કરે છે કે મહીલા સ્વપ્ન કો-ઓપ-કન્ઝ્યુમર્સ સોસાયટી લી. મર્યાદિત સ્થળ ખંભાત તાલુકો ખંભાત જિલ્લો આણંદ.

સને ૧૯૬૧નો ગુજરાત કાયદો (ગુજરાત સહકારી મંડળીઓનો કાયદો ૧૯૬૧)ની કલમ-૯ અન્વયે આજરોજ નોંધવામાં આવી છે.

આણંદ, તારીખ ૧૧મી નવેમ્બર, ૨૦૦૪.

સી. બી. કોટેચા,
જિલ્લા રજિસ્ટ્રાર,
સહકારી મંડળીઓ, આણંદ.

વંચાણે લીધા :-

(૧) અત્રેની કચેરીના તા. ૨૩-૬-૨૦૦૪ ના હુકમ ક્રમાંક : ઉખસ/ફડચ/૦૧/ખ-૧/૧૦૫૫/૨૦૦૪ થી અપાયેલ ફડચા અંગેનો અંતિમ આદેશ.

(૨) માન. રજિસ્ટ્રારશ્રી સ.મં. ગુ. રા. ગાંધીનગરના તા. ૨૬-૭-૨૦૦૪ના હુકમ ક્રમાંક : મકમ/૦૧/ચ-૭/૧૨૫૨/૨૦૦૪.

(૩) આ કચેરીનો તા. ૩૦-૭-૨૦૦૪ નો કાર્યાલય આદેશ ક્રમાંક : મકમ/૦૧/ક/૯૭૫/૦૪.

(૪) ધિ ગુજરાત સહકારી મંડળી અધિનિયમ-૧૯૬૧ ની કલમ-૧૦૭ અને ૧૦૮ ની જોગવાઇઓ.

પ્રસ્તાવના

જા. ન. ઉખસ/ફડચ/૦૧/ખ-૧/૧૯૧૨/૨૦૦૪.--ધિ મોટા નાયતા ફળ અને શાકભાજી ઉત્પાદકોની સહકારી મંડળી લિ. મુ. મોટા નાયતા તા. જિ. પાટણ નોંધણી નં. ૧૧૦૯૮ તા. ૨૯-૧૧-૧૯૯૬ને આમુખ-(૧) વાળા હુકમથી ફડચા અંગેનો અંતિમ આદેશ આપી ફડચા અધિકારી તરીકે શ્રી જે. કે. પટેલ મદદ. સહકારી અધિકારી લગત આ કચેરી નાની નિમણૂંક કરવામાં આવેલ છે. પરંતુ આમુખ-(૨) વાળા હુકમથી શ્રી જે. કે. પટેલની બદલી મહેસાણા મુકામે થતાં બદલીવાળી જગ્યાએ હાજર થવા સારું શ્રી જે. કે. પટેલને અત્રેના આમુખ-(૩) વાળા આદેશથી તા. ૩૧-૭-૦૪ ના રોજ બપોરબાદ છૂટા કરવામાં આવતાં ફડચા અધિકારીની નિમણૂંકમાં ફેરફાર કરવા સારું નીચે મુજબ આદેશ કરવામાં આવે છે.

હુકમ

આથી હું કે. પી. ત્રિવેદી જિલ્લા રજીસ્ટ્રાર સહકારી મંડળીઓ પાટણ ધિ ગુજરાત સહકારી મંડળી અધિનિયમ-૧૯૬૧ની કલમ-૧૦૭ અન્વયે ધિ મોટા નાયતા ફળ અને શાકભાજી ઉત્પાદકોની સહકારી મંડળી લિ. મુ. મોટા નાયતા તા. જિ. પાટણ નોંધણી નં. ૧૧૦૯૮ તા. ૨૯-૧૧-૧૯૯૬ ને આમુખ-(૧) વાળા હુકમથી ફડચામાં લઇ જવામાં આવેલ છે અને ફડચા અધિકારી તરીકે શ્રી જે. કે. પટેલ મદદ. સહકારી અધિકારી લગત આ કચેરીની નિમણૂંક કરવામાં આવેલી છે. તેમાં ફડચા અધિકારીની નિમણૂંક પૂરતો ફેરફાર કરી ફડચા અધિકારી તરીકે સહકારી અધિકારી (ફડચો) લગત આ કચેરીની નિમણૂંક કરું છું. આમુખ-(૧) વાળા હુકમની અન્ય બાબતો યથાવત રાખું છું.

પાટણ, તારીખ ૩જી નવેમ્બર, ૨૦૦૪.

વંચાણે લીધા :-

(૧) અત્રેની કચેરીના તા. ૨૩-૬-૨૦૦૪ ના હુકમ ક્રમાંક : ઉખસ/ફડચ/૦૧/ખ-૧/૧૦૫૬/૨૦૦૪ થી અપાયેલ ફડચા અંગેનો અંતિમ આદેશ.

INDEX

(૨) માન. રજિસ્ટ્રારશ્રી સ.મં. ગુ. રા. ગાંધીનગરના હુકમ ક્રમાંક : મકમ/૦૧/ચ-૭/૧૦૮૨/૨૦૦૪ તા. ૨૯-૬-૨૦૦૪.

(૩) આ કચેરીનો તા. ૧-૭-૨૦૦૪ નો કાર્યાલય આદેશ ક્રમાંક : મકમ/૦૧/ક/૯૨૪/૨૦૦૪.

(૪) ધિ ગુજરાત સહકારી મંડળી અધિનિયમ-૧૯૬૧ ની કલમ-૧૦૭ અને ૧૦૮ ની જોગવાઇઓ.

પ્રસ્તાવના

જા. ન. ઉખસ/ફડચ/૦૧/ખ-૧/૧૯૧૩/૨૦૦૪.–ધિ અમરદીપ કો. ઓપ. હાઉસિંગ સોસાયટી લિ. મુ. પાટણ તા. જિ. પાટણ નોંધણી નં. ઘ-૧૦૯૩૧ તા. ૧૩-૩-૧૯૮૫ને આમુખ-(૧) વાળા હુકમથી ફડચા અંગેનો અંતિમ આદેશ આપી ફડચા અધિકારી તરીકે શ્રી બી. જી. પટેલ મદદ. સહકારી અધિકારી લગત જિલ્લા રજીસ્ટ્રાર સ.મં. પાટણની નિમણૂંક કરવામાં આવેલ છે. પરંતુ આમુખ-(૨) વાળા હુકમથી શ્રી બી. જી. પટેલની બદલી પાલનપુર મુકામે થતાં બદલીવાળી જગ્યાએ હાજર થવા સારું શ્રી બી. જી. પટેલને અત્રેના આમુખ-(૩) વાળા આદેશથી તા. ૧-૭-૦૪ ના રોજ બપોરે પહેલાં અત્રેથી છૂટા કરવામાં આવતાં ફડચા અધિકારીની નિમણૂંકમાં ફેરફાર કરવા સારું નીચે મુજબ આદેશ કરવામાં આવે છે.

હુકમ

આથી હું કે. પી. ત્રિવેદી જિલ્લા રજીસ્ટ્રાર સહકારી મંડળીઓ પાટણ ધિ ગુજરાત સહકારી મંડળી અધિનિયમ-૧૯૬૧ની કલમ-૧૦૭ અન્વયે ધિ અમરદીપ કો. ઓપ. હાઉસીંગ સોસાયટી લિ. મુ. પાટણ તા. જિ. પાટણ નોંધણી નં. ઘ-૧૦૯૩૧ તા. ૧૩-૩-૧૯૮૫ ને આમુખ-(૧) વાળા હુકમથી ફડચામાં લઇ જવામાં આવેલ છે અને ફડચા અધિકારી તરીકે શ્રી બી. જી. પટેલ મદદ. સહકારી લગત આ કચેરીની નિમણૂંક કરવામાં આવેલી છે. તેમાં ફડચા અધિકારીની નિમણૂંક પૂરતો ફેરફાર કરી ફડચા અધિકારી તરીકે સહકારી અધિકારી (ફડચો) લગત આ કચેરીની નિમણુંક કરું છું. આમુખ-(૧) વાળા હુકમની અન્ય બાબતો યથાવત રાખું છું.

પાટણ, તારીખ ૩જી નવેમ્બર, ૨૦૦૪.

વંચાણે લીધા :-

(૧) જિ. સહકારી અધિકારી (ફડચો) લગત આ કચેરીના તા. ૨૭-૧૦-૨૦૦૪ ના પત્ર નં. ફડચ/સ.અ./૩૮૧/૨૦૦૪ થી રજુ થયેલ દરખાસ્ત.

(૨) ધી ખોડાણા દુધ ઉત્પાદક સહકારી મંડળી લી. ખોડાણા તા. જિ. પાટણ (ફડચામાં) ના સભાસદોની ખાસ સા. સભા તા. ૧૫-૧૦-૨૦૦૪ ના ઠરાવો.

(૩) ધી ગુજરાત રાજ્ય સહકારી મંડળી અધિનિયમ-૧૯૬૧ ની કલમ-૧૯ ની જોગવાઇઓ.

પ્રસ્તાવના

જા. ન. ઉખસ/ફડચ/૦૧/મ-૧/ફ. ૧૩૪૬૭/૪૭૩૪/૨૦૦૪.–ધી ખોડાણા દુધ ઉત્પાદક સહકારી મંડળી લી. મુ. ખોડાણા તા. જિ. પાટણ નોંધણી નં. સેદુ-૧૫૧૯૨ તા. ૨૧-૫-૧૯૭૩ને આ કચેરીના તા. ૧૦-૧-૨૦૦૧ ના હુકમ નં. ઉપસ/ફડચ/૦૧/ક/૧૦૪/૨૦૦૧ થી ફડચામાં લઇ જવા માટે અંતિમ આદેશ આપવામાં આવેલ. જે આધારે ફડચા અધિકારીશ્રીએ તા. ૧૨-૨-૨૦૦૧ ના રોજ ચાર્જ સંભાળેલ છે.

આ મંડળીના સભાસદોએ મંડળીને પુનઃજીવીત કરવાના આશયથી તા. ૧૫-૧૦-૨૦૦૪ ના રોજ ખોડાણા મુકામે ફડચા અધિકારીશ્રીની હાજરીમાં ખાસ સા. સભા ભરી આ મંડળીને પુનઃજીવીત કરવા માટે ઠરાવો પસાર કરેલ છે.

ધી મહેસાણા જિલ્લા સહકારી દૂધ ઉત્પાદક સંઘ લીમીટેડ તા. ૯-૧૦-૨૦૦૪ ના પત્ર નં. સી.એસ/૧૨૭૨૭ થી ખોડાણા ગામજનોની આ મંડળીને પુનઃજીવીત કરવા સંઘમાં થયેલ રજુઆત સબબ ખોડાણા મુકામે ઉંટવાડા-૨ (ખોડાણા) પેટાકેન્દ્ર ચાલે છે, દૈનીક ૪૦૦ થી ૫૦૦ લીટર દુધ આવે છે, દુધ ગ્રાહકો જાગૃત બની મંડળી ચલાવવા તૈયાર છે, મંડળીને પુનઃજીવીત કરવામાં આવે તો પોતાનો સ્વતંત્ર વહીવટ કરી શકે તેમ છે. તેવો અભિપ્રાય આપેલ છે.

ફડચા અધિકારીશ્રીએ આમુખ-૧ વાળા પત્રથી આ મંડળીને પુનઃજીવીત કરવા દરખાસ્ત રજુ કરેલ છે. દરખાસ્તમાં જણાવેલ છે કે ખોડાણા ગામે ઉંટવાડા-૨ (ખોડાણા) પેટાકેન્દ્ર ચાલુ છે. દૈનીક ૪૦૦ થી ૫૦૦ લીટર દુધ આવે છે. ભવિષ્યમાં નર્મદાનીર કેનાલ મારફતે આ વિસ્તારમાં ફરતાં થશે ત્યારે મબલખ ઘાસચારો થશે. અને દુધનો પુરવઠો પણ ઉત્તરોત્તર વધશે. અને સભાસદોની આજીવીકામાં સુધારો આવશે. સભાસદો બિનસભાસદો પોતાનું દુધ મંડળીમાં ભરાવી પોતાનું ગુજરાન ચલાવી શકે તે સારૂ મંડળીને પુનઃજીવીત કરવી જરૂરી હોઇ આ મંડળીને પુનઃજીવીત કરવા સ્પષ્ટ ભલામણ કરેલ છે.

ઉપર જણાવેલ બાબતો ધ્યાને લેતાં ધિ ખોડાણા દૂધ ઉત્પાદક સહાકારી મંડળી લી. મુ. ખોડાણા તાલુકો જિ. પાટણ (હાલ ફડચામાં) ને પુનઃજીવીત કરવા નીચે મુજબ હુકમ કરવામાં આવે છે.

હુકમ

આથી હું કે. પી. ત્રિવેદી જિલ્લા રજીસ્ટ્રાર સહકારી મંડળીઓ પાટણ ધી ગુજરાત સહકારી મંડળી અધિનિયમ-૧૯૬૧ની કલમ-૧૯ અન્વયે મને મળેલ અધિકાર મુજબ ધી ખોડાણા દુધ ઉત્પાદક સહકારી મંડળી લી. મુ. ખોડાણા તા. જિ. પાટણ ને પુનઃજીવીત કરવાનો હુકમ કરું છું સાથે સંસ્થાનો મુળ નોંધણી નંબર અને તારીખ સહ મંડળીને ફડચામાં લઇ જવાઇ તે તારીખે અમલમાં હોય તે પેટાનિયમ ચાલુ રાખવા આથી આદેશ કરવામાં આવે છે.

પાટણ, તારીખ નવેમ્બર, ૨૦૦૪.

કે. પી. ત્રિવેદી,
જિલ્લા રજિસ્ટ્રાર,
સહકારી મંડળીઓ, પાટણ.

વંચાણે લીધા :

(૧) આ કચેરીના તારીખ ૧૬-૬-૨૦૦૪ ના હુકમ ક્રમાંક ફડચ/૦૧/ઘ-૨/૨૫૮/૨૦૦૪.

(૨) સને ૧૯૬૧ના ગુજરાત સહકારી મંડળીઓના કાયદાની કલમ-૧૦૭ (૩) ની જોગવાઇઓ.

અંતિમ હુકમ

જા. નં. ફડચ/૦૧/ઘ-૨/ફ/૧૫૮૪૨/૪૭૮/૨૦૦૪.– ધી પાલડી દુધ ઉત્પાદક સહકારી મંડળી લિ. મું. પાલડી તા. વાઘોડીયા જિ. વડોદરા, નોંધણી ક્રમાંક સે. દુ.-૨૪૪૫૦ તારીખ ૨૮-૮-૧૯૯૦ થી નોંધાયેલ સહકારી મંડળી છે, જેને ૧૯૬૧ના ગુજરાત સહકારી મંડળીઓના કાયદાની કલમ-૧૦૭ (૧) (ક) (ગ) (૨) (૪) અન્વયે આમુખ (૧) માં જણાવેલ પ્રાથમિક હુકમથી ફડચામાં લઇ જઇ, સદર હુકમ સામે વાંધા-સૂચનોની રજુઆત કરવા માટે એક માસની તક આપવામાં આવતા છતાં તે પરત્વે મંડળી તરફથી કોઇ રજુઆત કરવામાં આવેલ ન હોય, આમુખ (૨) માં જણાવેલ કલમ-૧૦૭ (૩) અન્વયે, સદરહું મંડળીને ફડચામાં લઇ જવાનો પ્રાથમિક હુકમ આથી કાયમ કરવામાં આવે છે, અને ફડચા અધિકારી તરીકે શ્રી સહકારી અધિકારી ફડચા નં. ૩ ની નિમણુંક કરવામાં આવે છે.

(૨) ફડચા અધિકારીએ મંડળીની ફડચાની કાર્યવાહી ૩ વર્ષની મુદતમાં પૂર્ણ કરવાની રહેશે.

(૩) ફડચા અધિકારીએ સદરહું મંડળીનો હવાલો દિન-૧૫માં મેળવી લઇ, મંડળીના દેવા-લેણાંની ખાત્રી કરી, સૌ પ્રથમ સરકારી બાકી લેણાં, ઓડીટ ફી, સરકારી લોન, વ્યાજ, દંડનીય વ્યાજ, શેર ફાળાની ચુકવણી કરવા સુચના છે.

વડોદરા, તારીખ ૫મી નવેમ્બર, ૨૦૦૪.

વંચાણે લીધા :

(૧) આ કચેરીના તારીખ ૧૬-૬-૨૦૦૪ ના હુકમ ક્રમાંક ફડચ/૦૧/ઘ-૨/૨૫૭/૨૦૦૪.

(૨) સને ૧૯૬૧ના ગુજરાત સહકારી મંડળીઓના કાયદાની કલમ-૧૦૭ (૩) ની જોગવાઇઓ.

અંતિમ હુકમ

જા. નં. ફડચ/૦૧/ઘ-૨/ફ/૧૫૮૪૩/૪૭૯/૨૦૦૪.– ધી છાણી દુધ ઉત્પાદક સહકારી મંડળી લિ. મું. છાણી, વડોદરા, તા. વડોદરા, જિ. વડોદરા, નોંધણી ક્રમાંક સે. દુ.-૩૦૫૭૪, તારીખ ૨૨-૯-૧૯૯૮ થી નોંધાયેલ સહકારી મંડળી છે, જેને ૧૯૬૧ના ગુજરાત સહકારી મંડળીઓના કાયદાની કલમ-૧૦૭ (૧) (ક) (ગ) (૨) (૪) અન્વયે આમુખ (૧) માં જણાવેલ પ્રાથમિક હુકમથી ફડચામાં લઇ જઇ, સદર હુકમ સામે વાંધા-સૂચનોની રજુઆત કરવા માટે એક માસની તક આપવામાં આવતા છતાં તે પરત્વે મંડળી તરફથી કોઇ રજુઆત કરવામાં આવેલ ન હોય, આમુખ (૨) માં જણાવેલ કલમ-૧૦૭ (૩) અન્વયે, સદરહું મંડળીને ફડચામાં લઇ જવાનો પ્રાથમિક હુકમ આથી કાયમ કરવામાં આવે છે, અને ફડચા અધિકારી તરીકે શ્રી સહકારી અધિકારી ફડચા નં. ૧ ની નિમણુંક કરવામાં આવે છે.

(૨) ફડચા અધિકારીએ મંડળીની ફડચાની કાર્યવાહી ૩ વર્ષની મુદતમાં પૂર્ણ કરવાની રહેશે.

(૩) ફડચા અધિકારીએ સદરહું મંડળીનો હવાલો દિન-૧૫માં મેળવી લઇ, મંડળીના દેવા-લેણાંની ખાત્રી કરી, સૌ પ્રથમ સરકારી બાકી લેણાં, ઓડીટ ફી, સરકારી લોન, વ્યાજ, દંડનીય વ્યાજ, શેર ફાળાની ચુકવણી કરવા સુચના છે.

વડોદરા, તારીખ ૫મી નવેમ્બર, ૨૦૦૪.

વંચાણે લીધા :

(૧) આ કચેરીના તારીખ ૪-૫-૨૦૦૪ ના હુકમ ક્રમાંક ફડચ/૦૧/ઘ-૨/૧૨૪/૨૦૦૪.

(૨) સને ૧૯૬૧ના ગુજરાત સહકારી મંડળીઓના કાયદાની કલમ-૧૦૭ (૩) ની જોગવાઇઓ.

અંતિમ હુકમ

જા. નં. ફડચ/૦૧/ઘ-૨/ફ/૧૫૮૪૪/૪૮૦/૨૦૦૪.– ધી પડતર ભૂમિ વિકાસ અને વૃક્ષ ઉછેર કરનાર ખેત મજૂરોની સહકારી મંડળી લિ. મું. છાલીયેર, તા. સાવલી, જિ. વડોદરા, નોંધણી ક્રમાંક ઉ-૬૫૫૮ તારીખ ૧૫-૩-૧૯૮૮ થી નોંધાયેલ સહકારી મંડળી છે, જેને ૧૯૬૧ના ગુજરાત સહકારી મંડળીઓના કાયદાની કલમ-૧૦૭ (૧) (ક) (ગ) (૨) (૪) અન્વયે આમુખ (૧) માં જણાવેલ પ્રાથમિક હુકમથી ફડચામાં લઇ જઇ, સદર હુકમ સામે વાંધા-સૂચનોની રજુઆત કરવા માટે એક માસની તક આપવામાં આવતા છતાં તે પરત્વે મંડળી તરફથી કોઇ રજુઆત કરવામાં આવેલ ન હોય, આમુખ (૨) માં જણાવેલ કલમ-૧૦૭ (૩) અન્વયે, સદરહું મંડળીને ફડચામાં લઇ જવાનો પ્રાથમિક હુકમ આથી કાયમ કરવામાં આવે છે, અને ફડચા અધિકારી તરીકે શ્રી સહકારી અધિકારી ફડચા નં. ૨, લગત કચેરીની નિમણુંક કરવામાં આવે છે.

(૨) ફડચા અધિકારીએ મંડળીની ફડચાની કાર્યવાહી ૩ વર્ષની મુદતમાં પૂર્ણ કરવાની રહેશે.

(૩) ફડચા અધિકારીએ સદરહું મંડળીનો હવાલો દિન-૧૫માં મેળવી લઇ, મંડળીના દેવા-લેણાંની ખાત્રી કરી, સૌ પ્રથમ સરકારી બાકી લેણાં, ઓડીટ ફી, સરકારી લોન, વ્યાજ, દંડનીય વ્યાજ, શેર ફાળાની ચુકવણી કરવા સુચના છે.

વડોદરા, તારીખ ૫મી નવેમ્બર, ૨૦૦૪.

વંચાણે લીધા :

(૧) આ કચેરીના તારીખ ૪-૫-૨૦૦૪ ના હુકમ ક્રમાંક ફડચ/૦૧/ ઘ-૨/૧૮૮/૨૦૦૪.

(૨) સને ૧૯૬૧ના ગુજરાત સહકારી મંડળીઓના કાયદાની કલમ-૧૦૭ (૩) ની જોગવાઇઓ.

અંતિમ હુકમ

જા. નં. ફડચ/૦૧/ઘ-૨/ફ/૧૫૮૪૫/૪૮૧/૨૦૦૪.– ધી અનગઢ તમાકુ ઉત્પાદક સહકારી મંડળી લિ. મું. અનગઢ, તા. વડોદરા, જિ. વડોદરા, નોંધણી ક્રમાંક સે-૨૦૧૧૨, તારીખ ૨૫-૧-૧૯૮૪ થી નોંધાયેલ સહકારી મંડળી છે, જેને ૧૯૬૧ના ગુજરાત સહકારી મંડળીઓના કાયદાની કલમ-૧૦૭ (૧) (ક) (ગ) (૨) (૪) અન્વયે આમુખ (૧) માં જણાવેલ પ્રાથમિક હુકમથી ફડચામાં લઇ જઇ, સદર હુકમ સામે વાંધા-સૂચનોની રજુઆત કરવા માટે એક માસની તક આપવામાં આવતા છતાં તે પરત્વે મંડળી તરફથી કોઇ રજુઆત કરવામાં આવેલ ન હોય, આમુખ (૨) માં જણાવેલ કલમ-૧૦૭ (૩) અન્વયે, સદરહું મંડળીને ફડચામાં લઇ જવાનો પ્રાથમિક હુકમ આથી કાયમ કરવામાં આવે છે, અને ફડચા અધિકારી તરીકે શ્રી સહકારી અધિકારી ફડચા નં. ૪, લગત કચેરીની નિમણુંક કરવામાં આવે છે.

(૨) ફડચા અધિકારીએ મંડળીની ફડચાની કાર્યવાહી ૩ વર્ષની મુદતમાં પૂર્ણ કરવાની રહેશે.

(૩) ફડચા અધિકારીએ સદરહું મંડળીનો હવાલો દિન-૧૫માં મેળવી લઇ, મંડળીના દેવા-લેણાંની ખાત્રી કરી, સૌ પ્રથમ સરકારી બાકી લેણાં, ઓડીટ ફી, સરકારી લોન, વ્યાજ, દંડનીય વ્યાજ, શેર ફાળાની ચુકવણી કરવા સુચના છે.

વડોદરા, તારીખ ૫મી નવેમ્બર, ૨૦૦૪.

વંચાણે લીધા :–

(૧) ગુજરાત સહકારી મંડળીઓના અધિનિયમ, ૧૯૬૧ની કલમ-૮૧ની જોગવાઇ.

(૨) શ્રી સ્પેશ્યલ ઓડીટર, મિલ્ક ઓડીટ ઓફીસ, વડોદરાનો તા. ૯-૯-૦૪ ના ક્રમાંક અષણ/૦૧/ ખ-૧/૧૩૪/૨૬/૦૪ થી રજુ થયેલ ખાસ અહેવાલ.

(૩) અત્રેની કચેરીના તા. ૬-૧૦-૨૦૦૪ ની કારણદર્શક નોટીસ પત્ર ક્રમાંક વહટ/૦૧/ઘ-૧/૩૬૫/૨૦૦૪.

પ્રસ્તાવના

જા. નં. વહટ/૦૧/ઘ-૧/૩૯૩/૨૦૦૪.–ધી રાયસીંગપુરા (હરવાંટ) દુધ ઉત્પાદક સહકારી મંડળી લી. તા. છોટાઉદેપુર, જિ. વડોદરાએ ગુજરાત સહકારી મંડળી અધિનિયમ, ૧૯૬૧ હેઠળ નોંધાયેલ સહકારી મંડળી છે જેનો હવે પછી 'મંડળી'' તરીકે ઉલ્લેખ કરવામાં આવેલ છે.

સદરહું મંડળીમાં સ્પેશ્યલ ઓડીટરશ્રી, મિલ્ક ઓડીટ ઓફીસ વડોદરાના આમુખ (૨) થી જણાવેલ ખાસ અહેવાલ મુજબ મંડળીમાં નીચે જણાવેલ કારણોસર સહકારી કાયદાની કલમ-૮૧ હેઠળ વહીવટદારની નિમણુંક કરવા નીચેના કારણો જણાય છે.

(૧) તારીખ ૧લી એપ્રિલ, ૨૦૦૩ થી તારીખ ૩૧મી ડીસેમ્બર, ૨૦૦૩ સુધીના સમયના ઓડીટ મેમાની દુરસ્તી કરી, દુરસ્તી અહેવાલ મોકલેલ નથી અને સને ૨૦૦૨-૦૩ ની વાર્ષિક ઓડીટ નોંધમાં જણાવેલ ખામીઓની ૧૦૦% સંતોષકારક દુરસ્તી કરી નથી અને તેમ કરીને મંડળીના સંચાલકોએ સહકારી કાયદાની કલમ-૮૫નો ભંગ કરેલ છે.

(૨) પેટા નિયમ-૩૩ અનુસાર દર મહિને વ્યવસ્થાપક કમીટીની મીટીંગ મેળવવી જોઇએ તપાસણી વર્ષ દરમ્યાન માહે એપ્રિલ, ૦૩ માં બેઠક મળેલ છે. ત્યાર બાદ વ્યવસ્થાપક કમીટીની બેઠક મળેલ નથી, જેથી તેટલા પ્રમાણમાં પેટા નિયમ-૩૩ નો ભંગ કરેલ છે.

(૩) પેટા નિયમ-૩૮ (જ) અનુસાર વ્યવસ્થાપક કમીટીએ મંડળીના હિસાબ તપાસવા જોઇએ, રોકડ સિલક તપાસવી જોઇએ, જેનો અમલ થતો નથી.

(૪) પેટા નિયમ-૩૮ (થ) અનુસાર ઓડીટ મેમાની એક માસમાં દુરસ્તી અહેવાલ ઓડીટરશ્રીને મોકલી આપવો જોઇએ, જેનો અમલ થયેલ નથી.

(૫) પેટા નિયમ-૩ (ન) અનુસાર વ્યવસ્થાપક કમીટીએ મંડળીની સિલક, ચોપડા, સાધન-ઓજાર, માલસ્ટોક અંગે સ્પષ્ટ જવાબદારી નક્કી કરી નથી.

(૬) પેટા નિયમ-૩૮ (૫) (૨) અનુસાર વ્યવસ્થાપક કમીટીએ મંડળીના કર્મચારીઓની ફરજો, સત્તાઓ અને જવાબદારીઓ નક્કી કરી નથી.

(૭) પેટા નિયમ-૩૮ (૫) અનુસાર મંડળીની સિલકનો તથા સ્ટોકનો, બીજા જોખમોમાંથી/નુકશાનીથી બચવા તપાસણી વર્ષ દરમ્યાન વીમો ઉતરાવેલ નથી.

(૮) પેટા નિયમ-૩૯ અનુસાર પ્રમુખશ્રીએ નિયમ કરેલી હદ કરતા વધારાની સિલક બેંકમાં ભરાવી જોઇએ જેનો અમલ થતો નથી.

(૯) પેટા નિયમ-૩૯ (૪) અનુસાર પ્રમુખશ્રીએ દર ત્રણ માસે ઓછામાં ઓછા એકવાર માલસ્ટોક, સાધન-ઓજાર, ડેડસ્ટોક વિગેરેની ચકાસણી કરવી જોઇએ, અમલ જોઇએ અને તેમ કર્યા બદલની નોંધ કમીટીમાં કરાવી લેવડાવવી જોઇએ, જેનો અમલ કરેલ નથી.

(૧૦) પેટા નિયમ-૪૦ (૬) અનુસાર મંત્રીશ્રીએ એક માસમાં દુરસ્તી અહેવાલ મોકલી આપવો જોઇએ, જેનો અમલ કરેલ નથી.

(૧૧) પેટા નિયમ-૪૦ (૧૧) અનુસાર મંત્રીશ્રીએ ઠરાવેલ મર્યાદા કરતાં વધારાની સિલક બેંકમાં ભરી દેવી જોઇએ, જેનો અમલ થતો નથી.

INDEX

(૧૨) પેટા નિયમ-૪૦ (૧૩) અનુસાર મંડળીનું લેણું વસુલ કરવા કાયદેસર કાર્યવાહી કરવામાં આવતી નથી.

(૧૩) રોજમેળ રોજે રોજ લખવામાં આવતો નથી. ખર્ચના વાઉચરો ઉપર પ્રમુખની સહી લેવામાં આવતી નથી.

(૧૪) મંડળીમાં ઉધાર કે ઉપલક વેચાણ કરવામાં આવે છે, દાણના ઉપલક વેચાણ સંબંધે કોઇ ઉધાર બીલ, કોઇ આધાર રાખવામાં આવતો નથી.

(૧૫) પેટા નિયમમાં રોકડ એડવાન્સ આપવાની જોગવાઇ નથી, છતાં રોકડ એડવાન્સ આપવામાં આવે છે. આ અંગે મંડળીના સંચાલકો કોઈ સભાસદની એડવાન્સ માંગણીની અરજી લેતા નથી. કોઇ એડવાન્સની મર્યાદા નક્કી કરેલ નથી. કોઇ કબુલાત મેળવેલ નથી. કોઇ જામીનગીરી લેવામાં આવતી નથી. વ્યાજ લેવામાં આવતું નથી. વસુલાત માટેની સમયમર્યાદા નક્કી કરેલ નથી. પરિણામે સંચાલકો મનસ્વી રીતે રોકડ ધિરાણ આપે છે, તથા મનસ્વી રીતે વસુલ કરે છે, જે પેટા નિયમ વિરૂધ્ધ છે.

(૧૬) મંડળીના વ્ય. કમીટી સભ્યો પૈકી (૧) નાયક અંદરભાઇ ભુરાભાઇ (પ્રમુખ) (૨) રાઠવા શનુભાઇ ફુલાભાઇ (૩) રાઠવા જેઠીયાભાઇ બચલાભાઇ અને (૪) રાઠવા શાંતીલાલ દલપાભાઇ પાસે મંડળીનું લેણું વસુલ કરવાનું બાકી છે. તેની વસુલાત માટે કોઇ કાર્યવાહી કરવામાં આવેલ નથી. પેટા નિયમ-૩૦ (૧૭) નો ભંગ થયેલો છે, તથા કમીટી સભ્ય શ્રીમતિ જશીબેન કંચનભાઇ રાઠવા મંત્રીશ્રીના પત્ની છે તે બાબત પણ પેટા નિયમ વિરૂધ્ધ છે.

(૧૭) પેટા નિયમ-૨૧ અનુસાર સહકારી વર્ષ પૂર્ણ થયા બાદ ત્રણ વર્ષ પૂર્ણ થયા બાદ ત્રણ માસમાં વાર્ષિક સાધારણ સભા મેળવવી જોઇએ. માહે ઓગસ્ટ, ૦૪ સુધીમાં વાર્ષિક સામાન્ય સભા બોલાવવામાં આવી નથી.

આમ, ઉપરોક્ત વિગતો જોતાં મંડળીના સંચાલકો પેટા નિયમોનું પાલન કરતા નથી, મનસ્વી વહીવટ ચલાવી, પેટા નિયમથી તેઓની વિહિત થયેલ ફરજો અને જવાબદારીઓ અદા કરવામાં નિષ્ફળ ગયેલ છે. તેમજ સહકારી કાયદાની કલમ-૮૫ નો ભંગ કરેલ છે, જેથી મંડળીની કમીટીને દુર કરી સહકારી કાયદાની કલમ-૮૧ અન્વયે વહીવટદારની નિમણુંક કરવાનું તારણ ઉપસ્થિત થતાં, અત્રેની કચેરીની તારીખ ૬ઠ્ઠી ઓક્ટોબર, ૨૦૦૪ ની કારણદર્શક નોટીસથી તારીખ ૧૮મી ઓક્ટોબર, ૨૦૦૪ ના રોજ હાજર રહી, રજુઆત કરવાની તક આપવામાં આવેલી હતી. મંડળી તરફથી મંડળીના કમીટી સભ્યોએ હાજર રહી, મંડળીમાં વહીવટદાર મુકવા સંમતિ આપતાં, ગુજરાત સહકારી મંડળી અધિનિયમ, ૧૯૬૧ ની કલમ-૮૧ અન્વયે નીચે મુજબનો હુકમ કરવામાં આવે છે.

હુકમ

હું ડી. જી. દલાલ, જિલ્લા રજિસ્ટ્રાર, સહકારી મંડળીઓ, વડોદરાને ગુજરાત સહકારી મંડળી, અધિનિયમ, ૧૯૬૧ ની કલમ-૮૧ અન્વયે પ્રાપ્ત થયેલ સત્તાની રૂએ ધી રાયસીંગપુરા (હરવાંટ) દુધ ઉત્પાદક સહકારી મંડળી લી. મુ. રાયસીંગપુરા, તા. છોટાઉદેપુર, જિ. વડોદરાની વ્યવસ્થાપક કમીટીના સભ્યોને બરતરફ કરી, વડોદરા જિલ્લા સહકારી દુધ ઉત્પાદક સંઘ લી., વડોદરાની વહીવટદાર તરીકે મંડળીનો ચાર્જ સંભાળે તે તારીખથી એક વર્ષની મુદત માટે નિમણુંક કરૂં છું. તેઓએ નીચે જણાવેલ શરતો મુજબ કામગીરી કરવાની રહેશે.

(૧) મંડળીના રોજબરોજના કામકાજ અંગેનો ચાલુ ખર્ચ તેમજ વહીવટદારનો મુસાફરી ખર્ચ રાબેતા મુજબ મંડળીના ભંડોળમાંથી પાડવાનો રહેશે.

(૨) નિમણુંક દરમ્યાન મંડળીની વ્યવસ્થાપક કમીટીના તમામ હક્કો ભોગવવા અને મંડળીની તમામ કામગીરી અત્રેથી દેખરેખ અને સંમતિ હેઠળ કરવાની રહેશે.

(૩) વહીવટદારે મંડળીનો પ્રગતિ અહેવાલ અને હિસાબી પત્રકો દર માસે આ કચેરીને રજુ કરવાના રહેશે. તેમજ મંડળીના હિતમાં કામગીરી કરવાની રહેશે.

(૪) વહીવટદારશ્રીએ મંડળીનો વહીવટ કાયદા-કાનુન અને પેટા નિયમને આધીન રહીને કરવાનો રહેશે.

(૫) મંડળીના કાર્યાલય પર નિયમિત હાજરી આપવાની રહેશે.

વડોદરા, તારીખ ૮મી નવેમ્બર, ૨૦૦૪.

વંચાણે લીધા :–

(૧) ગુજરાત સહકારી મંડળીઓના અધિનિયમ, ૧૯૬૧ની કલમ-૮૧ની જોગવાઇ.

(૨) ધી બરોડા સેન્ટ્રલ કો. ઓપ. બેંક લી. વડોદરાનો તા. ૮-૭-૦૨ નો પત્ર નં. ૩૯૩૩.

(૩) અત્રેની કચેરીના તા. ૧૨-૮-૨૦૦૨ ની કારણદર્શક નોટીસ ક્રમાંક વહટ/૦૧/ધ-૧/૩૧૮/૨૦૦૨.

પ્રસ્તાવના

જા. નં. વહટ/૦૧/ધ-૧/૩૯૪/૨૦૦૪.–ધી હીરપરી ગૃપ વિવિધ કાર્યકારી સેવા સહકારી મંડળી લી. મુ. હીરપરી, તા. જેતપુરપાવી, જિ. વડોદરાએ ગુજરાત સહકારી મંડળી અધિનિયમ, ૧૯૬૧ હેઠળ નોંધાયેલ સહકારી મંડળી છે, જેનો હવે પછી ''મંડળી'' તરીકે ઉલ્લેખ કરવામાં આવેલ છે.

સદરહું મંડળીમાં ધી બરોડા સેન્ટ્રલ કો. ઓપ. બેંક લી. વડોદરાના આમુખ (૨) ના પત્ર મુજબ નીચે જણાવેલ કારણોસર સહકારી કાયદાની કલમ-૮૧ હેઠળ વહીવટદારની નિમણુંક કરવા નીચેના કારણો જણાય છે.

(૧) બેંક લોન બાકી મુદલ રૂા. ૩૮,૯૮,૦૦૦-૦૦ તથા વ્યાજ રૂા. ૨૧,૯૫,૬૩૪/- બાકી છે, જે મુદતવીતી છે.

(૨) મધ્યમ મુદત લોન રૂા. ૭,૧૦,૬૧૫-૦૦ મુદલ તથા રૂા. ૪,૩૩,૨૬૦-૦૦ વ્યાજ બાકી છે. કેશક્રેડીટ રૂા. ૯,૩૪,૭૧૫-૦૦ બાકી છે, જે મુદત વીતી છે. આમ કુલ વ્યાજ સાથે રૂા. ૮૧,૭૨,૩૨૪-૦૦ બાકી છે.

INDEX

(૩) સભાસદ ધિરાણ બાકી તા. ૩૦-૫-૯૯ આખરે રૂા. ૩૫,૦૭,૬૦૦-૦૦ તથા મધ્યમ મુદત લોન રૂા. ૭,૦૩,૦૦૦-૦૦ બાકી છે.

(૪) સંસ્થામાં સાધારણ સભા નિયમિત બોલાવવામાં આવતી નથી. આથી સહકારી કાયદાની કલમ-૭૭ નો ભંગ કરેલ છે.

(૫) મંડળીના વહીવટકર્તાઓ સહકારી કાયદા અને પેટા કાયદા પ્રમાણે કામ કરતા નથી.

(૬) બેંક ઇન્સ્પેકશનનો દુરસ્તી રીપોર્ટ, ઓડીટ મેમાનો દુરસ્તી રીપોર્ટ, તારીજ, સરવૈયુ, બાકીદારોની યાદી, કેશ ક્રેડીટના પત્રકો, બેંક ઇન્સ્પેકશન દરમ્યાન પુરા પાડવામાં આવતા નથી.

(૭) મંડળીની આર્થિક પરિસ્થિતી નબળી પડી ગયેલ છે. કામગીરી સ્થગીત દશામાં છે, જેથી બેંક લોન તથા સભાસદ વસુલાત જોખમમાં મુકાયેલ છે.

ઉપરોક્ત હકીકત જોતાં મંડળીની આર્થિક પરિસ્થિતી કથળી ગયેલ હોઇ, કામકાજ બિલકુલ સ્થગિત દશામાં હોઇ, મંડળીના સંચાલકોને ધીરાણ વસુલાતની પ્રવૃતિ ચલાવવામાં કોઇ રસ જણાતો ન હોઇ, મંડળી ચાલુ થઇ શકે તેવી કોઇ શક્યતા ન હોઇ, મંડળીની કમિટિને દુર કરી, સહકારી કાયદાની કલમ-૮૧ અન્વયે વહીવટદારની નિમણુંક કરવાનું તારણ ઉપસ્થિત થતાં, અત્રેની કચેરીની તા. ૧૨-૮-૨૦૦૨ ની કારણદર્શક નોટીસથી તા. ૧૯-૮-૨૦૦૨ ના રોજ હાજર રહી રજુઆત કરવાની તક આપવામાં આવેલી હતી, પરંતુ મંડળી તરફ મુદત માંગતા તારીખ ૯-૯-૨૦૦૨ ના રોજની આપેલ મુદતમાં હાજર રહી કરેલ રજુઆતના અનુસંધાને તા. ૩૧-૧૨-૨૦૦૨ સુધી દરખાસ્ત મુલત્વી રાખેલ અને વસુલાત તથા બાકીદારો સામે કરેલ દાવાની વિગત મોકલવા જણાવેલ, જે અંગે મંડળીના વહીવટકર્તાને અવાર-નવાર માહીતી રજુ કરવા પત્રો લખેલ, મુદતો આપવા છતાં મંડળી તરફથી કોઇ માહીતી રજુ ન થતાં, મંડળીનો વહીવટ ચલાવવામાં મંડળીના સંચાલકોને રસ ન હોઇ, ગુજરાત સહકારી મંડળી અધિનિયમ, ૧૯૬૧ ની કલમ-૮૧ અન્વયે નીચે મુજબનો હુકમ કરવામાં આવે છે.

હુકમ

હું ડી. જી. દલાલ, જિલ્લા રજિસ્ટ્રાર, સહકારી મંડળીઓ, વડોદરાને ગુજરાત સહકારી મંડળી અધિનિયમ, ૧૯૬૧ ની કલમ-૮૧ અન્વયે પ્રાપ્ત થયેલ સત્તાની રૂએ ધી હીરપરી ગૃપ વિવિધ કાર્યકારી સેવા સહકારી મંડળી લી. મુ. હીરપરી, તા. પાવીજેતપુર, જિ. વડોદરાની વ્યવસ્થાપક કમીટીને બરતરફ કરી, મંડળીના વહીવટદાર તરીકે ધી બરોડા સેન્ટ્રલ કો. ઓપ. બેંક લી. વડોદરાની મંડળીનો ચાર્જ સંભાળે તે તારીખથી એક વર્ષની મુદત માટે નીચેની શરતોને આધિન રહી નિમણુંક કરૂં છું.

(૧) મંડળીનો રોજબરોજનો ચાલુ ખર્ચ તેમજ વહીવટદારનો મુસાફરી ખર્ચ રાબેતા મુજબ મંડળીના ભંડોળમાંથી કરવાનો રહેશે.

(૨) વહીવટદારશ્રીએ વ્યવસ્થાપક કમીટીના તમામ અધિકારો ભોગવવાના રહેશે, અને તમામ કામગીરી વખતોવખત અત્રેના નિયંત્રણ અને સંમતિ હેઠળ કરવાની રહેશે.

(૩) મંડળીનો માસીક પ્રગતિ અહેવાલ નિયમિત રીતે મોકલવાનો રહેશે, તેમજ મંડળીના સભાસદોના હિતમાં કાર્યવાહી કરવાની રહેશે. મંડળીના કાર્યાલય ઉપર નિયમિત હાજરી આપવાની રહેશે.

વડોદરા, તારીખ ૮મી નવેમ્બર, ૨૦૦૪.

ન. નધણ/ગ-૨/સે.-૩૩૭૯૧/૪૪૪/૨૦૦૪.–આથી જાહેર કરે છે કે પાર્ક એવન્યુ રેસી. સર્વિસ કો-ઓપ. સોસાયટી લી. મર્યાદિત સ્થળ વડોદરા તાલુકો વડોદરા જિલ્લો વડોદરા.

સને ૧૯૬૨નો ગુજરાત કાયદો (ગુજરાત સહકારી મંડળીઓનો કાયદો ૧૯૬૧)ની કલમ-૯ અન્વયે આજરોજ નોંધવામાં આવી છે.

વડોદરા, તારીખ ૧૧મી નવેમ્બર, ૨૦૦૪.

દિપક દલાલ,
જિલ્લા રજિસ્ટ્રાર,
સહકારી મંડળીઓ, વડોદરા.

વંચાણે લીધા :

(૧) આ કાર્યાલયના વચગાળાના આદેશ ક્રમાંક : ફડચ/૦૧/ક/૨૦૦ થી ૨૦૫/૦૪ તા. ૧૩-૯-૦૪ થી મંડળીને ફડચામાં લઇ જવાનો વચગાળાનો આદેશ.

(૨) સને ૧૯૬૧ના ગુજરાત સહકારી મંડળીઓના કાયદાની કલમ-૧૦૭ (૩) ની જોગવાઇ.

(૩) કૃષિ અને સહકાર વિભાગના તા. ૩૦-૫-૨૦૦૧ ના જાહેરનામાં નંબર : એચ.કે.એચ./૪૧/૦૧/ઓડીઇ/૧૦૯૭/૧૫૩/કે થી મળેલ સત્તા.

અંતિમ આદેશ

જા. નં. ફડચ/૦૧/ક/૨૨૦ થી ૨૨૫/૨૦૦૪.– ધી સાંકવા ગૃપ મજૂર કામદાર સ. મં. લી. સાંકવા, તા. નાંદોદ, જિ. નર્મદાને અત્રેની કચેરીના આમુખ (૧) થી વંચાણે લીધેલ વચગાળાના આદેશ ક્રમાંક થી ફડચામાં લઇ જવાનો આદેશ આપવામાં આવેલ હતો. જેને આથી ગુજરાત સહકારી મંડળીઓના કાયદાની કલમ-૧૦૭ (૩) હેઠળ બહાલી આપતા સદર મંડળીને ફડચામાં લઇ જવાનો અંતિમ આદેશ આપવામાં આવે છે. અને આ અંગે સદર મંડળીના ફડચા અધિકારી તરીકે શ્રી એમ. એસ. વસાવાની ફડચા અધિકારી તરીકે નિમણૂક કરવામાં આવે છે. અને નિમાયેલા ફડચા અધિકારીએ ફડચાની કામગીરી આ આદેશની તારીખ થી ત્રણ વર્ષમાં પૂરી કરવાની રહેશે.

રાજપીપલા, તારીખ ૧૯મી ઓક્ટોબર, ૨૦૦૪.

અવાચ્ય,
જિલ્લા રજિસ્ટ્રાર,
સહકારી મંડળીઓ નર્મદા,
રાજપીપલા.

INDEX

વંચાણે લીધા :

(૧) ગુજરાત સહકારી મંડળીઓના અધિનિયમ - ૧૯૬૧ ની કલમ-૧૦૭ અને ૧૦૮ની જોગવાઇઓ.

(૨) સરકારશ્રીના કૃષિ અને સહકાર વિભાગના ઠરાવ ક્રમાંક : જીએચકેએચ/૧૬/૨૦૦૩/એચએસપી/૧૨/૨૦૦૨/૩૦૧૧/ચ, તારીખ ૧૭-૪-૨૦૦૪.

(૩) અત્રેની કચેરીના તા. ૨૦-૨-૨૦૦૪ ની કારણદર્શક નોટીસ પત્ર ક્રમાંક : ફડચ/૦૧/ગ/૨૫૬/૨૦૦૪.

(૪) અત્રેની કચેરીના તા. ૨૪-૩-૦૪, ૩૦-૭-૦૪, ૧૧-૮-૦૪ ના પત્રો.

પ્રસ્તાવના

જા. નં. ફડચ/૦૧/ગ/૧૧૮૦/૨૦૦૪.- પેન્ટરપુરા ગૃપ તેલીબીયાં ઉત્પાદક સહકારી મંડળી લિ., મું. ડેમાઇ, તા. બાયડ, જિ. સાબરકાંઠા, ગુજરાત સહકારી મંડળીઓના અધિનિયમ-૧૯૬૧ હેઠળ નોંધાયેલ સહકારી સંસ્થા છે. જેનો વહીવટ અધિનિયમ અને નિયમો તથા મંડળીના પેટા નિયમ અનુસાર કરવાનો રહે છે. આ મંડળીનું તારીખ ૧-૪-૦૨ થી ૩૧-૩-૦૩ સુધીના સમયગાળાનું વૈધાનિક ઓડીટ સબ ઓડીટર, સ. મં. મોડાસા ધ્વારા કરવામાં આવેલ છે. મંડળીએ પેટા કાયદાના ઉદ્દેશો પરિપુર્ણ થાય તે રીતે કામગીરી કરી નથી. આ ઉપરાંત નીચે મુજબની અન્ય ક્ષતિઓ જણાઇ આવેલ છે.

(૧) મંડળી છેલ્લા ૧૦ વર્ષથી સ્થગિત છે.

(૨) મંડળીએ છેલ્લા ૩ વર્ષથી ઓડીટ નોંધની દુરસ્તી કરેલ નથી.

(૩) મંડળીની છેલ્લી ૩ વર્ષથી વાર્ષિક સાધારણ સભા તેમજ વ્ય. કમીટીની મીટીંગ મળેલ નથી.

(૪) મંડળીની એકત્રીત ખોટ રૂા. ૧,૧૨,૫૭૮-૮૩ થયેલ છે.

(૫) મંડળીનો છેલ્લા ૩ વર્ષનો ઓડીટ વર્ગ 'ડ' છે.

(૬) મંડળીએ તેના પેટા નિયમ તેમજ ઉદ્દેશો મુજબની કામગીરી કરી નથી.

ઉપરોક્ત ક્ષતિઓ અંગે મંડળીના કાર્યવાહકોને આમુખ-૩ થી કારણદર્શક નોટીસ આપી તા. ૮-૩-૦૪ ના રોજ રૂબરૂ હાજર રહી લેખિત/મૌખિક રજુઆત કરવા તક આપવામાં આવેલ હતી. પરંતુ સદર મુદતે રજુઆત કરવામાં આવેલ ન હોઇ અત્રેના તા. ૨૪-૩-૦૪ ના પત્રથી ફેરમુદત આપવામાં આવેલ. જે મુદતે મંડળીના તા. ૮-૩-૦૪ ના પત્રથી બીજી મુદતની માગણી કરવામાં આવેલ. જેના અનુસંધાને તા. ૯-૮-૦૪ ના રોજની મુદત આપવામાં આવેલ. જેના અનુસંધાને મંડળીના સેક્રેટરીશ્રીએ તા. ૩-૮-૦૪ ના પત્રથી લેખિત રજુઆત કરેલ છે કે, છેલ્લા પાંચ વર્ષથી દુષ્કાળની પરિસ્થિતિ હોઇ મંડળીની કામગીરી નબળી પડી ગયેલ. ચાલુ સાલે વરસાદ સારો હોઇ મંડળીની કામગીરી ફરીથી ચાલુ કરીશું મંડળીના સભાસદો પાસેથી થાપણ મેળવી મંડળીને વેગવંતી બનાવીશું. ખાતર તથા બીયારણના લાયસન્સ માટે માગણી કરેલ છે. જેથી મંડળીને ફડચામાં ન લઇ જવા વિનંતી કરી એક માસની મુદત માટે માગેલ હતી. જેના અનુસંધાને કચેરીના તા. ૧૧-૮-૦૪ ના પત્રથી મંડળીને આધારસહ રજુઆત કરવા માટે જણાવેલ હતું. પરંતુ સદર મુદતે મંડળી તરફથી કોઇ જવાબદાર હોદેદારો હાજર રહેલ નથી. અને તા. ૨૧-૮-૦૪ નો પત્ર રજુ કરી અગાઉ મુજબની રજુઆત કરેલ. મંડલી ધ્વારા કરવામાં આવેલ રજુઆત ગ્રાહ્ય રાખવાપાત્ર જણાતી નથી.

પ્રસ્તુત સંજોગો ધ્યાને લેતાં ઉક્ત મંડળીને ગુજરાત સહકારી મંડળીના અધિનિયમ-૧૯૬૧ ની કલમ-૧૦૭ અન્વયે આટોપી લેવાનું અનિવાર્ય જણાતાં નીચે મુજબનો હુકમ કરવામાં આવે છે.

વચગાળાનો હુકમ

આથી હું જે. જે. શાહ, જિલ્લા રજિસ્ટ્રાર, સહકારી મંડળીઓ, હિંમતનગર, જિ. સાબરકાંઠા મને પ્રાપ્ત થયેલ અધિકારની રુએ ધી પેન્ટરપુરા ગૃપ તેલીબીયાં ઉત્પાદક સહકારી મંડળી લિ., મુ. પો. ડેમાઇ, તા. બાયડ, જિ. સાબરકાંઠાને પ્રસ્તાવનામાં જણાવેલ કારણોસહ ગુજરાત સહકારી મંડળીઓના અધિનિયમ-૧૯૬૧ની કલમ-૧૦૭ (૧) અન્વયે આટોપી લેવાનો વચગાળાનો આદેશ કરું છું. અને આ જ અધિનિયમની કલમ-૧૦૮ ફડચા અધિકારી તરીકે સહકારી અધિકારી (ફડચા) લગત કચેરીની નિમણૂંક કરું છું.

ઉપરોક્ત વચગાળાના હુકમ સામે મંડળીને રજુઆત કે ખુલાસો કરવો હોય તો આદેશની તારીખથી એક માસની મુદતમાં લેખિત/મૌખિક, રુબરુ કે અધિકૃત પ્રતિનિધિ મારફતે જણાવવામાં આવે છે. તથા રુબરુ રજુઆત કરવા તા. ૨૦-૧૨-૨૦૦૪ ના રોજ ૧૨-૩૦ કલાકે આ કચેરીએ હાજર રહી લેખિત/મૌખિક રજુઆત/ખુલાસો કરવાની તક આપવામાં આવે છે. ઉક્ત મુદત દરમ્યાન મંડળી તરફથી કોઇ ખુલાસો કે રજુઆત કરવામાં નહીં આવે તો મુદત વીતેથી મંડળીને આટોપી લેવાનો અંતિમ આદેશ કરવામાં આવશે.

હિંમતનગર, તારીખ ૧૮મી નવેમ્બર, ૨૦૦૪.

વંચાણે લીધા :–

(૧) ગુજરાત સહકારી મંડળીઓના અધિનિયમ-૧૯૬૧ની કલમ-૧૦૭ અને ૧૦૮ની જોગવાઇઓ.

(૨) સરકારશ્રીના કૃષિ અને સહકાર વિભાગના ઠરાવ ક્રમાંક જીએચકેએચ/૧૬-૨૦૦૩/એચએસપી/૧૨/૨૦૦૨/૩૦૧૧/ચ, તા. ૧૭-૪-૦૪.

(૩) અત્રેની કચેરીના તા. ૨૬-૪-૨૦૦૪ ની કારણદર્શક નોટીસ પત્ર ક્રમાંક ફડચ/૦૧/ગ/૪૮૨/૨૦૦૪.

પ્રસ્તાવના

જા. નં. ફડચ/૦૧/ગ/૧૧૮૧/૨૦૦૪.–ધી ગલોડીયા ગૃપ તેલીબીયાં ઉત્પાદક સહકારી મંડળી લિ., મું. ગલોડીયા, તા. ખેડબ્રહ્મા, જી. સાબરકાંઠા, ગુજરાત સહકારી મંડળીઓના અધિનિયમ, ૧૯૬૧ હેઠળ નોંધાયેલ સહકારી સંસ્થા છે. જેનો વહીવટ અધિનિયમ અને

INDEX

નિયમો તથા મંડળીના પેટા નિયમ અનુસાર કરવાનો રહે છે. આ મંડળીનું તારીખ ૧લી એપ્રિલ, ૨૦૦૨ થી તારીખ ૩૧મી માર્ચ, ૨૦૦૩ સુધીના સમયગાળાનું વૈધાનિક ઓડીટ, સબ ઓડીટર, સ. મં. ભિલોડા દ્વારા કરવામાં આવેલ છે. મંડળીએ-પેટા કાયદાના ઉદ્દેશો પરિપુર્ણ થાય તે રીતે કામગીરી કરી નથી. આ ઉપરાંત નીચે મુજબની અન્ય ક્ષતિઓ જણાઇ આવેલ છે.

(૧) મંડળી છેલ્લા ૧૦ વર્ષથી સ્થગિત અવસ્થામાં છે. અને પેટા નિયમ મુજબ સ્વીકારેલા ઉદ્દેશો મુજબ પ્રવૃત્તિ કરતી નથી.

(૨) પેટા નિયમો મુજબ વ્યવસ્થાપક કમિટીની બેઠકો નિયમિત મળતી નથી.

(૩) મંડળીની વાર્ષિક સાધારણ સભાની મીટીંગ મળેલ નથી.

(૪) ગત ઓડીટ નોંધની દુરસ્તી કરેલ નથી.

(૫) મંડળીના કાર્યવાહકોએ મંડળી ચાલુ કરવાના કોઇ પ્રયાસો કરેલ નથી.

ઉપરોક્ત ક્ષતિઓ અંગે મંડળીના કાર્યવાહકોને આમુખ-૩ થી કારણદર્શક નોટીસ આપી તારીખ ૧૩મી મે, ૨૦૦૪ ના રોજ રૂબરૂ હાજર રહી લેખિત/મૌખિક રજુઆત કરવા તક આપવામાં આવેલ હતી. પરંતુ સદર મુદતે મંડળી તરફથી કોઇ હાજર રહેલ નથી. તેમજ લેખિત/મૌખિક રજુઆત કરવામાં આવેલ નથી. આમ મંડળીના કાર્યવાહકોને મંડળી ચલાવવામાં કોઇ રસ જણાતો ન હોઇ મંડળીને ગુજરાત સહકારી મંડળીઓના અધિનિયમ, ૧૯૬૧ની કલમ-૧૦૭ અન્વયે આટોપી લેવાનું અનિવાર્ય જણાતાં નીચે મુજબનો હુકમ કરવામાં આવે છે.

વચગાળાનો હુકમ

આથી હું, જે. જે. શાહ, જિલ્લા રજિસ્ટ્રાર, સહકારી મંડળીઓ, હિંમતનગર, જી. સાબરકાંઠા મને પ્રાપ્ત થયેલ અધિકારની રૂએ ધી ગલોડીયા ગૃપ તેલીબીયાં ઉત્પાદક સહકારી મંડળી લિ., મું. ગલોડીયા, તા. ખેડબ્રહ્મા, જી. સાબરકાંઠાને પ્રસ્તાવનામાં જણાવેલ કારણોસહ ગુજરાત સહકારી મંડળીઓના અધિનિયમ, ૧૯૬૧ની કલમ-૧૦૭ (૧) એ-સી (ii) અન્વયે આટોપી લેવાનો વચગાળાનો આદેશ કરૂં છું. અને આ જ અધિનિયમની કલમ-૧૦૮ અન્વયે ફડચા અધિકારી તરીકે સહકારી અધિકારી (ફડચા) લગત કચેરીની નિમણૂંક કરૂં છું.

ઉપરોક્ત વચગાળાના હુકમ સામે મંડળીને રજુઆત કે ખુલાસો કરવો હોય તો આદેશની તારીખથી એક માસની મુદતમાં લેખિત/મૌખિક, રૂબરૂ કે અધિકૃત પ્રતિનિધિ મારફતે કરવા જણાવવામાં આવે છે. તથા રૂબરૂ રજુઆત કરવા તારીખ ૨૦મી ડીસેમ્બર, ૨૦૦૪ ના રોજ ૧૨-૪૫ કલાકે આ કચેરીએ હાજર રહી લેખિત/મૌખિક રજુઆત/ખુલાસો કરવાની તક આપવામાં આવે છે. ઉક્ત મુદત દરમ્યાન મંડળી તરફથી કોઇ ખુલાસો કે રજુઆત કરવામાં નહીં આવે તો મુદત વીતેથી મંડળીને આટોપી લેવાનો અંતિમ આદેશ કરવામાં આવશે.

હિંમતનગર, તારીખ ૧૮મી નવેમ્બર, ૨૦૦૪.

જે. જે. શાહ,
જિલ્લા રજિસ્ટ્રાર,
સહકારી મંડળીઓ, સાબરકાંઠા,
હિંમતનગર.

ક્રમાંક ઉખસ/નધણ/સા. ૩૯૪૭/ઝ/૭૦૩/૬૭૩૪/સને ૨૦૦૪.—આથી જાહેર કરે છે કે, ન્યુ સૌરાષ્ટ્ર કો. ઓ. હાઉસીંગ સર્વિસ સોસાયટી લી., મર્યાદિત સ્થળ કોસાડ, તાલુકો ચોર્યાસી, જિલ્લો સુરત.

સને ૧૯૬૧ના ગુજરાત કાયદો (ગુજરાત સહકારી મંડળીઓનો ૧૯૬૧) ની કલમ-૯ અન્વયે આજરોજ નોંધવામાં આવી છે.

સુરત, તારીખ ૩૦મી ઓક્ટોબર, ૨૦૦૪.

ક્રમાંક ઉખસ/નધણ/સા. ૩૯૪૮/ઝ/૭૦૨/૬૭૪૯/સને ૨૦૦૪.—આથી જાહેર કરે છે કે, પ્રતિષ્ઠા ટાવર્સ કો. ઓ. હાઉસીંગ સર્વિસ સોસાયટી લી., મર્યાદિત સ્થળ ઉમરા, તાલુકો ચોર્યાસી, જિલ્લો સુરત.

સને ૧૯૬૧ના ગુજરાત કાયદો (ગુજરાત સહકારી મંડળીઓનો ૧૯૬૧) ની કલમ-૯ અન્વયે આજરોજ નોંધવામાં આવી છે.

સુરત, તારીખ ૩૦મી ઓક્ટોબર, ૨૦૦૪.

આર. આર. વઘાસિયા,
જિલ્લા રજિસ્ટ્રાર,
સહકારી મંડળીઓ, સુરત.

મદદનીશ જિલ્લા રજિસ્ટ્રાર દ્વારા

નંબર સા/૩૬૭૮/૦૪.—મદદનીશ જિલ્લા રજિસ્ટ્રાર સહકારી મંડળીઓ, જિ. પં., ભરૂચ, આથી જાહેર કરે છે કે, ધી સહજાનંદ કો. ઓ. હા. સર્વીસ સો. લી. મર્યાદિત સ્થળ ભોલાવ, તાલુકો ભરૂચ, જિલ્લો ભરૂચ.

સને ૧૯૬૨નો ગુજરાત કાયદો-૧૦ (ગુજરાત સહકારી મંડળીઓનો કાયદો ૧૯૬૧) ની કલમ-૯ (૧) (અ) અન્વયે આજરોજ નોંધવામાં આવી છે.

ભરૂચ, તારીખ ૮મી નવેમ્બર, ૨૦૦૪.

નંબર સા/૩૬૭૯/૦૪.—મદદનીશ જિલ્લા રજિસ્ટ્રાર સહકારી મંડળીઓ, જિ. પં., ભરૂચ, આથી જાહેર કરે છે કે, ધી રેવાદર્શન કો. ઓ. હાઉસીંગ સર્વીસ સો. લી. મર્યાદિત સ્થળ મકતમપુર, તાલુકો ભરૂચ, જિલ્લો ભરૂચ.

સને ૧૯૬૨નો ગુજરાત કાયદો-૧૦ (ગુજરાત સહકારી મંડળીઓનો કાયદો ૧૯૬૧) ની કલમ-૯ (૧) (અ) અન્વયે આજરોજ નોંધવામાં આવી છે.

ભરૂચ, તારીખ ૮મી નવેમ્બર, ૨૦૦૪.

નંબર સા/૩૬૮૦/૦૪.—મદદનીશ જિલ્લા રજિસ્ટ્રાર સહકારી મંડળીઓ, જિ. પં., ભરૂચ, આથી જાહેર કરે છે કે, ધી શ્રીજી કો. ઓ. હાઉસીંગ સર્વીસ સો. લી. મર્યાદિત સ્થળ મકતમપુરા, તાલુકો ભરૂચ, જિલ્લો ભરૂચ.

સને ૧૯૬૨નો ગુજરાત કાયદો-૧૦ (ગુજરાત સહકારી મંડળીઓનો કાયદો ૧૯૬૧) ની કલમ-૯ (૧) (અ) અન્વયે આજરોજ નોંધવામાં આવી છે.

ભરૂચ, તારીખ ૮મી નવેમ્બર, ૨૦૦૪.

નંબર સા/૩૬૮૧/૦૪.—મદદનીશ જિલ્લા રજિસ્ટ્રાર સહકારી મંડળીઓ, જિ. પં., ભરૂચ, આથી જાહેર કરે છે કે, ધી રિધ્ધી કો. ઓ. હાઉસીંગ સર્વીસ સો. લી. મર્યાદિત સ્થળ મકતમપુર, તાલુકો ભરૂચ, જિલ્લો ભરૂચ.

સને ૧૯૬૨નો ગુજરાત કાયદો-૧૦ (ગુજરાત સહકારી મંડળીઓનો કાયદો ૧૯૬૧) ની કલમ-૯ (૧) (અ) અન્વયે આજરોજ નોંધવામાં આવી છે.

ભરૂચ, તારીખ ૮મી નવેમ્બર, ૨૦૦૪.

નંબર ખે/૬૩૭૬/૦૪.—મદદનીશ જિલ્લા રજિસ્ટ્રાર સહકારી મંડળીઓ, જિ. પં., ભરૂચ, આથી જાહેર કરે છે કે, ધી ચાંદપુર બારા માઈનોર નર્મદા સિંચાઈ સ. મં. લી. મર્યાદિત સ્થળ ચાંદપુરબારાં તાલુકો જંબુસર, જિલ્લો ભરૂચ.

સને ૧૯૬૨નો ગુજરાત કાયદો-૧૦ (ગુજરાત સહકારી મંડળીઓનો કાયદો ૧૯૬૧) ની કલમ-૯ (૧) (અ) અન્વયે આજરોજ નોંધવામાં આવી છે.

ભરૂચ, તારીખ ૮મી નવેમ્બર, ૨૦૦૪.

નંબર ખે/૬૩૭૭/૦૪.—મદદનીશ જિલ્લા રજિસ્ટ્રાર સહકારી મંડળીઓ, જિ. પં., ભરૂચ, આથી જાહેર કરે છે કે, ધી વાંસેટા મા. નર્મદા સિચાઈ સ. મં. લી. મર્યાદિત સ્થળ વાંસેટા, તાલુકો જંબુસર, જિલ્લો ભરૂચ.

સને ૧૯૬૨નો ગુજરાત કાયદો-૧૦ (ગુજરાત સહકારી મંડળીઓનો કાયદો ૧૯૬૧) ની કલમ-૯ (૧) (અ) અન્વયે આજરોજ નોંધવામાં આવી છે.

ભરૂચ, તારીખ ૮મી નવેમ્બર, ૨૦૦૪.

નંબર ખે/૬૩૭૮/૦૪.—મદદનીશ જિલ્લા રજિસ્ટ્રાર સહકારી મંડળીઓ, જિ. પં., ભરૂચ, આથી જાહેર કરે છે કે, ધી કલક મા.-૨ નર્મદા સિચાઈ સ. મં. લી. મર્યાદિત સ્થળ કલક, તાલુકો જંબુસર, જિલ્લો ભરૂચ.

સને ૧૯૬૨નો ગુજરાત કાયદો-૧૦ (ગુજરાત સહકારી મંડળીઓનો કાયદો ૧૯૬૧) ની કલમ-૯ (૧) (અ) અન્વયે આજરોજ નોંધવામાં આવી છે.

ભરૂચ, તારીખ ૮મી નવેમ્બર, ૨૦૦૪.

નંબર ઉ/૧૨૩૯૬/૦૪.—મદદનીશ જિલ્લા રજિસ્ટ્રાર સહકારી મંડળીઓ, જિ. પં., ભરૂચ, આથી જાહેર કરે છે કે, ધી કાંટવાલીયા ગૃપ વિવિધ ઉત્પાદક સ. મં. લી. મર્યાદિત સ્થળ મૈઝા (હાથાઝુડી), તાલુકો વાલીયા, જિલ્લો ભરૂચ.

સને ૧૯૬૨નો ગુજરાત કાયદો-૧૦ (ગુજરાત સહકારી મંડળીઓનો કાયદો ૧૯૬૧) ની કલમ-૯ (૧) (અ) અન્વયે આજરોજ નોંધવામાં આવી છે.

ભરૂચ, તારીખ ૮મી નવેમ્બર, ૨૦૦૪.

નંબર ઉ/૧૨૩૯૭/૦૪.—મદદનીશ જિલ્લા રજિસ્ટ્રાર સહકારી મંડળીઓ, જિ. પં., ભરૂચ, આથી જાહેર કરે છે કે, ધી કોંઢ ફળ અને શાકભાજી ઉત્પાદકોની ખ.વે. કરનારી સ. મં. લી. મર્યાદિત સ્થળ કોંઢ, તાલુકો વાલીયા, જિલ્લો ભરૂચ.

સને ૧૯૬૨નો ગુજરાત કાયદો-૧૦ (ગુજરાત સહકારી મંડળીઓનો કાયદો ૧૯૬૧) ની કલમ-૯ (૧) (અ) અન્વયે આજરોજ નોંધવામાં આવી છે.

ભરૂચ, તારીખ ૮મી નવેમ્બર, ૨૦૦૪.

નંબર ઉ/૧૨૩૯૮/૦૪.—મદદનીશ જિલ્લા રજિસ્ટ્રાર સહકારી મંડળીઓ, જિ. પં., ભરૂચ, આથી જાહેર કરે છે કે, ધી વાલીયા તાલુકા આદિવાસી ઔદ્યોગિક સ. મ. લી. મર્યાદિત સ્થળ ડહેલી, તાલુકો વાલીયા, જિલ્લો ભરૂચ.

સને ૧૯૬૨નો ગુજરાત કાયદો-૧૦ (ગુજરાત સહકારી મંડળીઓનો કાયદો ૧૯૬૧) ની કલમ-૯ (૧) (અ) અન્વયે આજરોજ નોંધવામાં આવી છે.

ભરૂચ, તારીખ ૧૦મી નવેમ્બર, ૨૦૦૪.

INDEX

નંબર સા/૩૬૮૨/૦૪.—મદદનીશ જિલ્લા રજિસ્ટ્રાર સહકારી મંડળીઓ, જિ. પં., ભરૂચ, આથી જાહેર કરે છે કે, ધી નિલમ કોમ્પલેક્ષ કો. ઓ. હા. સર્વીસ સો. લી. મર્યાદિત સ્થળ ભોલાવ, તાલુકો ભરૂચ, જિલ્લો ભરૂચ.

સને ૧૯૬૨નો ગુજરાત કાયદો-૧૦ (ગુજરાત સહકારી મંડળીઓનો કાયદો ૧૯૬૧) ની કલમ-૯ (૧) (અ) અન્વયે આજરોજ નોંધવામાં આવી છે.

ભરૂચ, તારીખ ૧૦મી નવેમ્બર, ૨૦૦૪.

એસ. આર. રાઠવા,
મદદનીશ જિલ્લા રજિસ્ટ્રાર,
સહકારી મંડળીઓ, જિ. પં.,
ભરૂચ.

ક્રમાંક નં. ડીપી/સહકાર/ક/વશી/૨૧૮૩/ભ/૪૮૦૫/૨૦૦૪.—ધી મદદનીશ જિલ્લા રજિસ્ટ્રાર સહકારી મંડળીઓ, જિલ્લા પંચાયત પંચમહાલ ગોધરા, આથી જાહેર કરે છે કે, ધી સ્મૃતિ ગ્રાહક સહકારી ભંડાર લી. ઘોઘંબા, તા. ઘોઘંબા, જિલ્લો પંચમહાલ.

સને ૧૯૬૧નો ગુજરાત સહકારી મંડળીઓના અધિનિયમની કલમ-૯ અન્વયે આજરોજ નોંધવામાં આવી છે.

ગોધરા, તારીખ ૩૦મી સપ્ટેમ્બર, ૨૦૦૪.

ક્રમાંક નં. ડીપી/સહકાર/ક/વશી/૨૧૯૦/ખે/૫૬૦૨/૨૦૦૪.—ધી મદદનીશ જિલ્લા રજિસ્ટ્રાર સહકારી મંડળીઓ, જિલ્લા પંચાયત પંચમહાલ, ગોધરા, આથી જાહેર કરે છે કે, ધી સરસડી વૃક્ષ ઉછેર પ્રાથમિક સહકારી મંડળી લી. સરસડી, તા. કડાણા, જિલ્લો પંચમહાલ.

સને ૧૯૬૧નો ગુજરાત સહકારી મંડળીઓના અધિનિયમની કલમ-૯ અન્વયે આજરોજ નોંધવામાં આવી છે.

ગોધરા, તારીખ ૩૦મી સપ્ટેમ્બર, ૨૦૦૪.

ક્રમાંક નં. ડીપી/સહકાર/ક/વશી/૨૧૯૭/ખે/૫૬૦૩/૨૦૦૪.—ધી મદદનીશ જિલ્લા રજિસ્ટ્રાર સહકારી મંડળીઓ, જિલ્લા પંચાયત પંચમહાલ ગોધરા, આથી જાહેર કરે છે કે, ધી સુકા-ટીંબા પિયત સહકારી મંડળી લી. સુકા-ટીંબા, તા. સંતરામપુર, જિલ્લો પંચમહાલ.

સને ૧૯૬૧નો ગુજરાત સહકારી મંડળીઓના અધિનિયમની કલમ-૯ અન્વયે આજરોજ નોંધવામાં આવી છે.

ગોધરા, તારીખ ૩૦મી સપ્ટેમ્બર, ૨૦૦૪.

ક્રમાંક નં. ડીપી/સહકાર/ક/વશી/૨૨૦૪/ખે/૫૬૦૪/૨૦૦૪.—ધી મદદનીશ જિલ્લા રજિસ્ટ્રાર સહકારી મંડળીઓ, જિલ્લા પંચાયત પંચમહાલ ગોધરા, આથી જાહેર કરે છે કે, ધી જયભગવાન પિયત સિંચાઇ સહકારી મંડળી લી. મોટીભુગેરી, તા. સંતરામપુર, જિલ્લો પંચમહાલ.

સને ૧૯૬૧નો ગુજરાત સહકારી મંડળીઓના અધિનિયમની કલમ-૯ અન્વયે આજરોજ નોંધવામાં આવી છે.

ગોધરા, તારીખ ૩૦મી સપ્ટેમ્બર, ૨૦૦૪.

સી. એમ. ભાભોર,
મદદનીશ જિલ્લા રજિસ્ટ્રાર,
સહકારી મંડળીઓ, જિ. પં.,
ગોધરા.

સંયુક્ત નિયામક (ટેક્ષ) કુટિર અને ગ્રામોદ્યોગ દ્વારા

વંચાણે લીધા :—

(૧) અત્રેની કચેરીના તા. ૧-૧૦-૨૦૦૪ ની કારણદર્શક નોટીસ ક્રમાંક જીઉકે/વલડ/ફડચ/ઉ-૫૫૩૭/૨૩૫/૨૦૦૪.

જા. નં. જીઉકે/વલડ/ફડચ/ઉ-૫૫૩૭/૬૦૪/૨૧૫૯૮/૨૦૦૪.—શ્રી વલસાડ જિલ્લા મીઠું ઉત્પાદક અને વેચાણ કરનાર સ. મં. લી. ને નીચે જણાવેલ કારણોસર ગુજરાત સહકારી મંડળીઓના સને ૧૯૬૧ નાં અધિનિયમની કલમ-૧૦૭ (૧) નાં પેટા ખંડ (ક) (૧) (ગ) (૨) (૪) હેઠળ આટોપી લેવા ફડચામાં લઇ જવા આમુખ-૧ થી રજુઆત કરવાની જરૂરી તક આપવામાં આવેલ પરંતુ મંડળી તરફથી તેવી કોઇ રજુઆત અત્રે કરવામાં આવેલ નથી.

(૧) નોંધણી બાદ ઉદેશો અનુસારની કામગીરી કરતી નથી. સ્થગિત અવસ્થામાં છે.

(૨) મંડળીની વાર્ષિક સાધારણ સભામાં સભ્યો હાજર રહેતાં નથી. તથા વ્યવસ્થાપક કમિટિની સભા નિયમિત મળતી નથી.

(૩) સંચાલકો તથા સભાસદોને મંડળી શરૂ કરવામાં-ચલાવવામાં રસ જણાતો નથી.

(૪) મંડળી સહકારી કાયદા-કાનુન તથા મંડળીના પેટા નિયમોની નોંધણી અને વ્યવસ્થા સંબંધેની શરતોનું પાલન કરતી નથી.

વચગાળાનો આદેશ

શ્રી વલસાડ જિલ્લા મીઠું ઉત્પાદક અને વેચાણ કરનાર સહ. સંઘ લી. ભાગલ, તા. જિ. વલસાડની નોંધણી સહકારી કાયદા હેઠળ, નોંધણી ક્રમાંક ઉ-૫૫૩૭, તારીખ ૩૦મી માર્ચ, ૧૯૯૬થી થયેલ છે, તેને ૧૯૬૧ ના ગુજરાત સહકારી મંડળીઓનાં અધિનિયમની કલમ-૧૦૭(૧)નાં પેટા ખંડ (ક)(૧)(ગ)(૨)(૪) અન્વયે ફડચામાં લઇ જવા વચગાળાનો હુકમ કરૂં છું અને ફડચા અધિકારી તરીકે સહકારી અધિકારી, ગ્રેડ-૨ (ફડચા) લગત જિલ્લા ઉદ્યોગ કેન્દ્ર, વલસાડની નિમણૂંક કરૂં છું. આ વચગાળાનાં હુકમ સામે મંડળીએ જે કંઇ રજુઆત કે ખુલાસો કરવો હોય તે આ હુકમ નીકળ્યાની તારીખથી એક માસની મુદતમાં આ કચેરીને મોકલી આપવા મંડળીને જણાવવામાં આવે છે.

વલસાડ, તારીખ ૧૬મી નવેમ્બર, ૨૦૦૪.

એ. એન. શાહ,
સંયુક્ત નિયામક (ટેક્ષ.),
કુટિર અને ગ્રામોદ્યોગ,
ગુજરાત રાજ્ય, ગાંધીનગર.

સરકારી મુદ્રણાલય, વડોદરા.

INDEX

REGISTERED No. G-BA-14-E

©

सत्यमेव जयते

The Gujarat Government Gazette

[PUBLISHED BY AUTHORITY]

Vol. XLV] THURSDAY, DECEMBER 9, 2004 / AGRAHAYANA 18, 1926 [No. 50

Separate paging is given in each part of the Supplement to the Central Gazette and central section in order that it may be filed as a separate compilation

PART I

SUPPLEMENT TO THE CENTRAL GAZETTE AND CENTRAL SECTION

Part I, Part I-A, Part I-B and Part I-L

		Pages			Pages
Part-I	Government Notifications, Appointment, Promotion, Leave of Absence, Rules and Order (other than those published in Part I-A, IV-A, IV-B and IV-C) pertaining only to the Supplement to the Central Gazette.	1245-1256	Part I-B	Government Notifications, Published under Land Acquisition Act only.	779-787
Part I-A	Orders and Notifications, other than those published in Part IV-B, order the Bombay Local Boards, Village Panchayats, Municipal Boroughs, District Municipal Primary Education and Local Fund Audit Act, pertaining only to the Supplement to the Central Gazette.	50	Part I-L	Notifications and Orders, Awards, other than those published in Parts I, IV-A, IV-B and IV-C) under Central Industrial Disputes Act, and Gujarat Industrial Relations Act.	5853-6025

MISCELLANEOUS NOTIFICATIONS, APPOINTMENTS, ETC.

પોલીસ કમિશનર દ્વારા

જાહેરનામું

મુંબઈ પોલીસ અધિનિયમ, સને ૧૯૫૧ના ૨૨માં અધિનિયમની કલમ ૩૭ (૩) મુજબનો.

નંબર ઉ/ગપક/વિ. શા. ૮૪૧/૨૦૦૪.—અમદાવાદ શહેર પોલીસ કમિશનર હકુમત વિસ્તારમાં જાહેર વ્યવસ્થા જાળવવાની જરુર જણાય છે.

વાસ્તે હું કે. આર. કૌશિક, પોલીસ કમિશનર, અમદાવાદ, શહેર, મુંબઇ પોલીસ અધિનિયમ સને ૧૯૫૧ના ૨૨માં અધિનિયમની કલમ-૩૭ (૩) થી મને મળેલ સત્તાની રુએ ફરમાવું છું કે, નીચે જણાવેલ વિસ્તારમાં તારીખ ૧૭મી નવેમ્બર, ૨૦૦૪ના કલાક ૦૦-૦૦ થી તારીખ ૩૦મી નવેમ્બર, ૨૦૦૪ના કલાક ૨૪-૦૦ સુધી ચાર કરતા વધારે માણસોએ ભેગા થવું નહીં અગર કોઈ સભા ભરવી કે બોલાવવી નહીં તેમજ કોઈ સરઘસ કાઢવું નહીં

વિસ્તાર :

અમદાવાદ શહેર પોલીસ કમિશનરની હકુમત હેઠળનો સમગ્ર વિસ્તાર.

INDEX

અપવાદ :

આ હુકમ જે વ્યક્તિ સરકારી ફરજ અથવા કામગીરીમાં હોય તેમજ હોમગાર્ડઝ જેઓ ફરજ પર હોય તેઓ તથા સ્મશાનયાત્રા અને લગ્નના વરઘોડાને લાગુ પડતો નથી.

આ હુકમનો ભંગ કરનાર અથવા ઉલ્લંઘન કરનાર સને ૧૯૫૧ના મુંબઇ પોલીસ અધિનિયમની કલમ-૧૩૫ ની પેટા કલમ (૩) હેઠળ અને ભારતના ફોજદારી અધિનિયમ સને ૧૮૬૦ ની કલમ-૧૮૮ મુજબ શિક્ષાને પાત્ર થશે.

આજ તારીખ ૧૦ માહે નવેમ્બર, સને ૨૦૦૪ના રોજ મારી સહી અને સિક્કો કરી આપ્યો.

કે. આર. કૌશિક,
પોલીસ કમિશનર,
અમદાવાદ શહેર.

જાહેરનામું

મુંબઈ પોલીસ અધિનિયમ, સને ૧૯૫૧ની કલમ-૩૩ની પેટા કલમ (૧) હેઠળ.

ક્રમાંક ટફક/ ઉ/ગપક/નરસિંહજી વરઘોડો/જાહેરનામું/૨૧૯૭/ ૨૦૦૪.—વડોદરા શહેરમાં દર વર્ષની જેમ આ વર્ષે નરસિંહજી ભગવાનનો વરઘોડો તા. ૨૬મી નવેમ્બર, ૨૦૦૪ના કલાક ૧૭-૦૦ વાગે નીકળી તા. ૨૭મી નવેમ્બર, ૨૦૦૪ના સવારના કલાક ૭-૦૦ વાગે મંદિરે પરત આવતો હોય. આ પ્રસંગે જાહેર જનતાની સલામતી તેમજ ટ્રાફિક નિયમન અંગેની સરળતા જળવાઈ રહે તે હેતુથી આ જાહેરનામું તાત્કાલીક બહાર પાડવાની જરૂર હોવાથી હું, સુધીર સિન્હા, પોલીસ કમિશનર, વડોદરા શહેર, મુંબઇ પોલીસ અધિનિયમ (સને ૧૯૫૧)ના ૨૨માંની કલમ-૩૩(૧) બી.સી. થી મળેલ સત્તાની રૂએ તા. ૨૬મી નવેમ્બર, ૨૦૦૪ના કલાક ૧૪-૦૦ થી તા. ૨૭મી નવેમ્બર, ૨૦૦૪ના સવારના કલાક ૭-૦૦ સુધી ટ્રાફિક વ્યવસ્થા અંગેનું જાહેરનામું પ્રસિધ્ધ કરૂં છું.

જાહેરનામાની વિગત

(૧) તા. ૨૬મી નવેમ્બર, ૨૦૦૪ના કલાક ૧૪-૦૦ થી ૨૪-૦૦ તથા ૨૭મી નવેમ્બર, ૨૦૦૪ના સવારના કલાક ૭-૦૦ સુધી માંડવી ચારેય દરવાજા અંદરનો વિસ્તાર તથા માંડવીથી બેન્કરોડ, ચાંપાનેર દરવાજા, યાકુતપુરા નાકા, અડાણીયાપુલ, ફતેપુરા ચાર રસ્તા, રામરાજ હોટલ, ભાંડવાડા, રાજીવનગર થઇ તુલસી મંદિર સુધીના રોડની બન્નેય સાઇડ "નો પાર્કિંગ ઝોન" તરીકે જાહેર કરવામાં આવે છે.

(૨) તા. ૨૬મી નવેમ્બર, ૨૦૦૪ના કલાક ૧૪-૦૦ થી ૨૪-૦૦ સુધી તથા તા. ૨૭મી નવેમ્બર, ૨૦૦૪ના કલાક ૭-૦૦ સુધી આર્યુવેદિક કોલેજ ચાર રસ્તાથી પાણીગેટ પો.સ્ટે. થઇ માંડવી તરફ આવતો તમામ પ્રકારનો ટ્રાફિક તથા સંગમ ચાર રસ્તાથી માંડવી તરફ આવતો તમામ પ્રકારનો ટ્રાફિક તથા નાની શાક-માર્કેટ ગેંડીગેટ થઇ માંડવી તરફ આવતો તમામ પ્રકારનો ટ્રાફિક અને ન્યાયમંદિર, લહેરીપુરા દરવાજા થઇ માંડવી તરફ આવતો તમામ પ્રકારનો ટ્રાફીક ઉપરોક્ત તારીખો અને સમયે "પ્રવેશ બંધી" જાહેર કરવામાં આવે છે.

ઉપરોક્ત જાહેરનામાંથી નરસિંહજી ભગવાનના વરઘોડા બંદોબસ્તમાં રોકાયેલ પોલીસના વાહનો તથા એમ્બ્યુલન્સ, ફાયરબ્રિગેડ, અને અન્ય સેવામાં જોડાયેલા વાહનોને મુકિત આપવામાં આવે છે.

જાહેર જનતા માટે વૈકલ્પીક રૂપે નીચે જણાવેલ રસ્તાઓ અવરજવર માટે ખુલ્લા રાખવામાં આવેલ છે.

(૧) આજવા, વાઘોડીયા રોડ પાણીગેટથી શહેર તરફ આવતા વાહનો માટે આયુર્વેદિક કોલેજ ત્રણ રસ્તા થઇ, ગાજરાવાડી પાણીની ટાંકી થઇ, વિહાર સિનેમા થઇ ગંગોત્રી એપાર્ટમેન્ટ થઇ તમામ પ્રકારના વાહનોની અવર-જવર માટે ખુલ્લો રહેશે.

(૨) સંગમ ચાર રસ્તાથી વારસીયા થઇ પાણીગેટ જવાનો તમામ રસ્તો વાહનોની અવરજવર માટે ખુલ્લો રહેશે. તેવી જ રીતે સંગમ ચાર રસ્તાથી મુક્તાનંદ ત્રણ રસ્તાથઇ ઉત્કર્ષ સર્કલ થઇ, ફતેગંજ જુની વુડા ઓફિસ રોડ તમામ પ્રકારના વ્હીકલો માટે ખુલ્લો રહેશે. તેવી જ રીતે સાવલી રોડ અને હાલોલ રોડથી આવતો ટ્રાફિક સંગમ ચાર રસ્તા સુધી આવી શકશે. જે વારસીયા રીંગરોડ તથા મુક્તાનંદ ત્રણ રસ્તા થઇ જે તે તરફ જઈ શકશે.

(૩) રાવપુરા રોડથી ન્યાયમંદિર, લહેરીપુરા થઇ માંડવી તરફ જતો ટ્રાફિક જે ન્યાયમંદિર લહેરીપુરા દરવાજાથી એમ.જી. રોડ તરફ પ્રવેશ કરી શકશે નહી.

વૈકલ્પીક રૂપે રાવપુરા રોડથી ન્યાયમંદિર, એમ.જી. રોડ જતો ટ્રાફિક સાધના ટોકીઝ થઇ, ન્યુ રોડ થઇ બરાનપુરા થઇ નાની શાકમાર્કેટ થઇ જે તે તરફ જઇ શકશે.

(૪) એસ.ટી. બસોની વ્યવસ્થા સારૂ ડભોઇ તરફથી આવતી સીટી/ ગ્રામ્ય એસ.ટી. બસો પ્રતાપનગર બ્રિજ થઇ નાની શાકમાર્કેટ તરફ આવી શકશે નહી.

વૈકલ્પીક રૂપે પ્રતાપનગર બ્રિજ થઇ મકરપુરા પો.સ્ટે. થઇ લાલબાગ ફાટક થઇ શહેર તરફ પ્રવેશ કરી શકશે.

(૫) વાઘોડીયા તથા આજવા રોડથી જે સીટી/ગ્રામ્ય વિસ્તારની બસો પાણીગેટ દરવાજા, માંડવી થઇ શહેરમાં પ્રવેશ કરી શકશે નહી.

વૈકલ્પિકરૂપે વાઘોડીયા-આજવા રોડ તરફથી આવતી એસ.ટી. બસો વૃંદાવન ચાર રસ્તાથી સોમાતળાવ, ડભોઇ રોડ થઇ પ્રતાપનગર બ્રિજ થઇ, મકરપુરા ચારરસ્તા થઇ લાલબાગ ફાટક થઇ સ્ટેશન તરફ જઇ શકશે. અથવા સરદાર એસ્ટેટ મહાવીર હોલ ચાર રસ્તા થઇ વી.આઇ.પી. રોડ થઇ સંગમ ચાર રસ્તા થઇ મુક્તાનંદ ત્રણ રસ્તા થઇ ઉત્કર્ષ સર્કલ થઇ સ્ટેશન તરફ જઇ શકશે.

(૬) શહેરના સીટી/ગ્રામ્ય એસ.ટી. ડેપોમાંથી ઉપડતી એસ.ટી. બસો જેવી કે, માંડવી વાયા ટાવર, ન્યાયમંદિર, પાણીગેટની બસો ઉપરોક્ત સમયમાં પ્રવેશી શકશે નહી.

વૈકલ્પીકરૂપે સ્ટેશનથી કાલાઘોડા થઇ, નરહરી સર્કલ થઇ, વુડા ઓફિસ સર્કલ ઉત્કર્ષ સર્કલ, મુક્તાનંદ ત્રણ રસ્તા, સંગમ ચાર રસ્તા થઇ વારસીયા રીંગરોડથી પાણીગેટ તરફ આવી શકશે. અને તે જ રૂટ ઉપરથી પરત જઇ શકશે.

INDEX

(૭) શહેરના સીટી/ગ્રામ્ય એસ.ટી. ડેપોમાંથી પ્રતાપનગર, મકરપુરા તરફ જતી એસ.ટી. બસો વાયા ટાવર, ન્યાયમંદિર, ચોખંડી ચાર રસ્તા થઇ જાય છે તે ઉપરોકત સમયમાં જઇ શકશે નહી.

વૈકલ્પીકરૂપે સીટી એસ.ટી. બસો કાલાઘોડા, જેલરોડ થઇ રાજમહેલ મેઇન ગેટ, લાલબાગ ફાટક થઇ તરસાલી મકરપુરા તરફ જઇ શકશે.

(૮) શહેરના સીટી/ગ્રામ્ય એસ.ટી. ડેપોમાંથી ભુતડીઝાંપા થઇ ફતેપુરા ચાર રસ્તા થઇ, હરણી, હાલોલ, સાવલી તરફ જતી એસ.ટી. બસો ફતેપુરા ચાર રસ્તા થઇ, સંગમ ચાર રસ્તા તરફ જઇ શકશે નહી. તેવી જ રીતે હાલોલ સાવલી તરફથી આવતી એસ.ટી. બસો સંગમ ચાર રસ્તા થી શહેર વિસ્તારમાં પ્રવેશ કરી શકશે નહીં. વૈકલપીકરૂપે એસ. ટી. ડેપો તેમજ ભૂતડીઝાંપા એસ. ટી. સ્ટેન્ડની એસ. ટી. બસો ભૂતડીઝાંપા ગ્રાઉન્ડ કાસમઆલા કબ્રસ્તાન થઈ જીવન ભારતી ચાર રસ્તા થઇ, મુક્તાનંદ થઇ ઉત્કર્ષ સર્કલ થઇ જે તે તરફ જઇ શકશે. અને તે જ રૂટ ઉપરથી પરત આવી શકશે.

ઉપરોક્ત જાહેરનામાનો ભંગ કરનાર વ્યક્તિઓ વિરૂદ્ધ ઈ.પી.કો. કલમ-૧૮૮ મુજબ કાયદેસર કાર્યવાહી કરવામાં આવશે.

મેં આજરોજ તા. ૨૪મી નવેમ્બર, ૨૦૦૪ના રોજ મારી સહી કરી સિક્કો કરેલ છે.

સુધીર સિન્હા,
પોલીસ કમિશનર,
વડોદરા શહેર.

જિલ્લા મેજિસ્ટ્રેટ દ્વારા

જાહેરનામું

મુંબઈ પોલીસ અધિનિયમ, ૧૯૫૧ની કલમ-૩૭ (૧) અન્વયે કાઢેલ.

નંબર ડીસીબી/એમએજી/બીપીએ/રજી.-૧૯/૨૦૦૪.—મુંબઇ પોલીસ અધિનિયમ, ૧૯૫૧ (સને ૧૯૫૧નાં ૨૨માં) અધિનિયમની કલમ-૩૭(૧) પ્રમાણે મને મળેલ સત્તાની રૂએ વી. પી. પટેલ, જિલ્લા મેજિસ્ટ્રેટ, નવસારી, આગામી તા. ૨૬મી નવેમ્બર, ૨૦૦૪ના રોજ દેવ દિવાળીનો તહેવાર અને ગુરૂનાનક જયંતિ તથા પ્રવર્તમાન પરિસ્થિતિને લક્ષમાં રાખી નવસારી જિલ્લામાં સમગ્ર વિસ્તારમાં કોઇપણ વ્યક્તિઓએ જાહેર શાંતિ અને સલામતી તથા કાયદો વ્યવસ્થાની પરિસ્થિતિ જાળવવા સારૂ જરૂરી જણાતાં ફરમાવું છું કે, તારીખ ૨૨મી નવેમ્બર, ૨૦૦૪ થી તારીખ ૬ઠ્ઠી ડીસેમ્બર, ૨૦૦૪ સુધી (બંને દિવસો સુદ્ધા)ના સમય માટે નીચે જણાવેલ કૃત્યો કરવા ઉપર પ્રતિબંધ ફરમાવું છું.

કૃત્યો :

(ક) શસ્ત્રો, દંડા, તલવાર, ભાલા, સોટા, બંદુક, ચપ્પુ, છરા, લાકડી અથવા શારિરીક હિંસા પહોંચાડવામાં ઉપયોગ થઇ શકે તેવી બીજી ચીજો લઇ જવાની મનાઇ ;

(ખ) પથ્થરો અથવા બીજા શસ્ત્રો અથવા સાધનો સાથે લઇ જવાની એકઠા કરવાની તથા તૈયાર કરવાની ;

(ગ) કોઈપણ સ્ફોટક પદાર્થ લઇ જવાની મનાઇ ;

(ઘ) કોઇપણ સરઘસમાં જલતી અથવા પેટાવેલી મસાલ લઇ જવાની ;

(ચ) વ્યકિતઓ અથવા તેના શબ અથવા આકૃતિઓ અથવા પૂતળા દેખાડવાની ;

(છ) લોકોને બુમ પાડવાની, ગીતો ગાવાની તથા વાદ્ય વગાડવાની, અપમાન કરવાના ઇરાદાથી બિભત્સ સુત્રો પોકારવાની, અશ્લીલ ગીતો ગાવાની અથવા ટોળામાં ફરવાની ;

(ઝ) જેનાથી સુરૂચિ અથવા નીતિનો ભંગ થાય તેવું ભાષણ કરવાની તેવા હાવભાવ કરવાની તેવી ચેષ્ટા કરવાની તથા ચિત્રો, પત્રિકા, પ્લેકાર્ડો અથવા બીજા કોઇપણ પદાર્થ અથવા વસ્તુ તૈયાર કરવા બનાવવા તેનો ફેલાવો કરવાની.

આ હુકમ ખંડ (ક) થી (ઝ) નીચેની વ્યકિતઓને લાગુ પડશે નહિં.

(૧) સરકારી નોકરી કે કામ કરતી વ્યકિતઓ કે જેને તેના ઉપરી અધિકારીએ પોતાની ફરજના ભાગ રૂપે સોંપ્યા બદલ આવું કોઇપણ હથિયાર લઇ જવાનુ હોય અથવા એવું કોઇપણ હથિયાર લઈ જવાની ફરજ હોય ;

(૨) જિલ્લા પોલીસ અધિકારીશ્રી, નવસારી અથવા તેણે અધિકૃત કરેલા હોઇ, પોલીસ અધિકારીએ જેને શારિરીક અશકિતને કારણે અથવા લાઠી લઇ જવાની પરવાનગી આપી હોય તેવી વ્યકિત.

(૩) જિલ્લા મેજીસ્ટ્રેટશ્રી, આ અર્થે ખાસ અધિકૃત કરે તેવી બીજી વ્યકિતઓ.

આ જાહેરનામાનાં કોઇ ખંડનો ભંગ અથવા ઉલ્લંઘન કરનારને સને ૧૯૫૧ નાં મુંબઇ પોલીસ અધિનિયમ-૧૯૫૧ ના ૨૨માં કાયદાની કલમ-૧૩૫ (૧) મુજબ ઓછામાં ઓછી ચાર માસની અને વધુમાં વધુ એક વર્ષ સુધીની કેદની સજા થશે. અને દંડની પણ સજા થશે.

આજ રોજ તારીખ ૨૨મી નવેમ્બર, ૨૦૦૪ ના રોજ મારી સહી કરી મુદ્રા કરી છે.

વી. પી. પટેલ,
જિલ્લા મેજિસ્ટ્રેટ,
નવસારી.

જાહેરનામું

સને ૧૯૫૧નાં મુંબઈ પોલીસ અધિનિયમની કલમ-૩૩(૧) (બી) મુજબનું

નં. એમ.એ.જી./જાહેરનામું/ટ્રાફીક-વશી-૯૩૦૭ થી ૯૩૧૫/૨૦૦૪.- ચાલુ સાલે સિદ્ધપુર મુકામે કાર્તીકી પૂર્ણિમાનો મોટો

મેળો તા. ૨૫મી નવેમ્બર, ૨૦૦૪ થી તા. ૨૭મી નવેમ્બર, ૨૦૦૪ સુધી ભરાનાર છે. સદરહું મેળામાં મોટા પ્રમાણમાં યાત્રાળુઓ આવે છે. હાલની પ્રવર્તમાન પરીસ્થિતિને ધ્યાનમાં લઈ તેમજ મેળાના સરળ સંચાલન માટે ખાનગી સંચાલનના વાહનો જેવા કે, જીપ, મેટાડોર, છકડા, મીની બસો, ટ્રેક્ટર, ટ્રક, વિગેરે હાઈવે રોડથી સિદ્ધપુર શહેરમાં પ્રવેશે નહી તથા એસ.ટી. સ્ટેન્ડથી સિદ્ધપુરની આજુબાજુના વિસ્તારમાં તથા એક્સ્ટ્રા રૂટના સંચાલન માટે અન્ય બનાવેલ એસ.ટી.ના પીકઅપ સ્ટેન્ડો સુધી કોઈ જ પ્રાઈવેટ સંચાલનના વાહનો બીનઅધિકૃત પ્રવેશ કરી મુસાફરોની ગેરકાયદેસર હેરાફેરી ન કરે અને એસ.ટી. રૂટો વચ્ચે સંચાલનને અડચણ રૂપ ન થાય તે રીતે ટ્રાફીક નિયંત્રણ કરવા અને એસ.ટી. રૂટ યથાવત રાખવાની જરૂરીયાત છે.

વાસ્તે હું જે. ડી. ભાડ, (આઈ.એ.એસ.) જિલ્લા મેજિસ્ટ્રેટ, પાટણ, મુંબઈ પોલીસ અધિનિયમ (સને ૧૯૫૧ના ૨૨માં)ની કલમ-૩૩ની પેટા કલમ(૧)ના ખંડ (બી) અન્વયે મને મળેલ સત્તાની રૂએ ફરમાવું છું કે, ઉપરોક્ત તારીખ સુધીમાં ઉપરોક્ત જગ્યાએ ઉપર પ્રમાણેના સાધનોનો ટ્રાફીક બંધ કરવામાં આવે છે.

ઉક્ત વાહન વ્યવહાર મહેસાણા, સિદ્ધપુર, પાલનપુર હાઈવે રોડ ઉપર વહન કરી શકશે.

સદરહુ જાહેરનામા/નિયમોનું ઉલ્લંઘન કરનાર શખ્સ મુંબઈ પોલીસ અધિનિયમ-૧૯૫૧ની કલમ-૧૩૧ હેઠળ સજાને પાત્ર ઠરશે.

આજ રોજ તારીખ ૨૩મી નવેમ્બર, ૨૦૦૪ ના રોજ મારી સહી કરી સિક્કો કરી આપ્યો.

જે. ડી. ભાડ,
જિલ્લા મેજિસ્ટ્રેટ,
પાટણ.

અધિક જિલ્લા મેજિસ્ટ્રેટ દ્વારા

હુકમ

મુંબઈ પોલીસ અધિનિયમ, (સને ૧૯૫૧ના ૨૨માં) ની કલમ-૪૩ (૧) મુજબનો

નંબર ડીસી/પીઓએલ/એમએજી/એસ.આર-૪૧/૨૦૦૪.—તા. ૨૨મી નવેમ્બર, ૨૦૦૪ થી તા.૨૬-૧૧-૨૦૦૪ સુધી ધોળકા પોલીસ સ્ટેશનની હદમાં આવેલા વૌઠા ગામે ભરાનાર લોકમેળામાં મોટી સંખ્યામાં જનસમુહ એકત્રિત થવાથી જાહેર આરોગ્ય અને સુખાકારી ભયમાં મુકાવાનો અંદેશો જણાય છે.

વાસ્તે, હું શ્રીમતી ઉર્મિલા ડી. પટેલ, અધિક જિલ્લા મેજિસ્ટ્રેટ, અમદાવાદ તે મુંબઈ પોલીસ અધિનિયમ (સને ૧૯૫૧ના ૨૨માં અધિનિયમ)ની કલમ-૪૩(૧)થી મને મળેલ સત્તાની રૂએ ફરમાવું છું કે વૌઠા ગામે મેળામાં ભાગ લેનાર દરેક વ્યક્તિએ નીચેના નિયમોનું પાલન કરવું.

(૧) કોઈપણ વ્યક્તિ પીવાના પાણીના સંગ્રહમાં, તળાવમાં કે કુવામાં પોતાનું વાસણ બોળી શકશે નહીં. દરેક યાત્રાળુ પીવાનું પાણી મેળામાં રાખવામાં આવેલ પાણી પાનાર પાસેથી મેળવી શકશે.

(૨) સડી ગયેલા ફળો કે ખાદ્ય પદાર્થો તથા અશુદ્ધ પીણાં મેળાના વિસ્તારમાં કોઈ વેચી શકશે નહીં. ફરજ પર હાજર રહેલ આરોગ્ય નિરીક્ષક આવી વસ્તુઓ જપ્ત કરી શકશે અને પોલીસ અમલદારો નિરીક્ષકને આ અંગે જરૂરી મદદ પુરી પાડશે.

(૩) ખાસ નક્કી કરવામાં આવેલ જગ્યાઓ સિવાય મેળાના વિસ્તારમાં બીજી જગ્યાએ કોઈપણ શખ્સ જાજરૂ કે પેશાબ કરી શકશે નહીં.

(૪) મેળાના વિસ્તારમાં હાજર રહેલા આરોગ્ય નિરીક્ષક ચા તથા ઠંડા પીણા અને ખાન-પાનની દુકાનો તપાસી શકશે અને સ્વચ્છતા માટે જરૂરી સુચનાઓ આપશે. જે સુચનાઓનો અમલ કરવા તે શખ્સ બંધાયેલા છે.

(૫) ફરજ પર હાજર રહેલ આરોગ્ય નિરીક્ષક દરેક યાત્રાળુઓને જરૂર પડે તપાસી શકશે અને ચેપી રોગોથી પીડાતા દર્દીને તાત્કાલિક મેળા વિસ્તારમાંથી બહાર ખસેડી શકશે.

ઉપરના નિયમોનો ભંગ કરનાર મુંબઈ પોલીસ અધિનિયમની કલમ-૧૩૯ મુજબ વધુમાં વધુ ત્રણ માસની કેદ અથવા રૂા. ૨૦૦/- સુધીનો દંડ અથવા બન્ને સજાને પાત્ર થશે.

આજ તારીખ ૧૮મી નવેમ્બર, ૨૦૦૪ના રોજ મારી સહી અને સિક્કો કરી આપ્યો.

શ્રીમતી ઉર્મિલા ડી. પટેલ,
અધિક જિલ્લા મેજિસ્ટ્રેટ,
અમદાવાદ.

જાહેરનામું

સને ૧૯૫૧નાં મુંબઈ પોલીસ અધિનિયમની કલમ-૩૩ (૧) (યુ) અન્વયે.

ક્રમાંક પીઓએલ/વશી/૯૦૫૪ થી ૯૦૭૪/૨૦૦૪.-ભરૂચ તાલુકાના શુકલતીર્થ ગામે તારીખ ૨૨મી નવેમ્બર ૨૦૦૪ થી તારીખ ૨૯મી નવેમ્બર ૨૦૦૪ દરમ્યાન પ્રતિવર્ષની માફક જાહેર મેળો ભરાય છે. આ મેળામાં ઘણી મોટી સંખ્યામાં લોકો એકત્રીત થશે અને ઘાસ, કામળા, વાંસ વિગેરેથી માંડવા તૈયાર કરવામાં આવશે. જેથી ઉપરોક્ત દિવસો દરમ્યાન શુકલતીર્થ ગામની હદમાં દારૂખાનું ફોડવા પર પ્રતિબંધ મુકવાનું આવશ્યક જણાય છે.

વાસ્તે હું એમ. એસ. ઠક્કર, અધિક જિલ્લા મેજીસ્ટ્રેટ, ભરૂચ સને ૧૯૫૧નાં મુંબઈ પોલીસ અધિનિયમની કલમ-૩૩(૧)(યુ) અન્વયે મળેલ સત્તાની રૂએ ફરમાવું છું કે, ઉપરોક્ત મેળાના દિવસો દરમ્યાન શુકલતીર્થ ગ્રામ પંચાયતની હદમાં કોઈપણ પ્રકારનું દારૂખાનું ફોડવું નહિ.

આ હુકમનું ઉલ્લંઘન કરનાર ઉક્ત કાયદાની કલમ-૧૩૧ પ્રમાણે સજા અને દંડને પાત્ર થશે.

આજ રોજ તારીખ ૧૯મી નવેમ્બર, ૨૦૦૪નાં રોજ મારી સહી તથા સિક્કો કરી આપ્યો.

જાહેરનામું

સને ૧૯૫૧નાં મુંબઈ પોલીસ અધિનિયમની કલમ-૩૩ (૧) (બી) અન્વયે.

ક્રમાંક પીઓએલ/વશી/૯૦૭૫ થી ૯૦૯૫/૨૦૦૪.-ભરૂચ તાલુકાના શુકલતીર્થ ગામે પ્રતિવર્ષની માફક ચાલુ વર્ષે કાર્તિકી પુનમનો મેળો તારીખ ૨૨મી નવેમ્બર, ૨૦૦૪ થી તારીખ ૨૯મી નવેમ્બર, ૨૦૦૪ સુધીની સમયમાં જાહેર મેળો ભરાશે. આ મેળામાં આજુબાજુના ગામોમાંથી મોટા પ્રમાણમાં સમુદાય એકત્રીત થશે. જેથી મેળામાં હાથ-લારીઓમાં માલ સામાન રાખી વેપાર કરનાર વેપારીઓ ઉપર નિયંત્રણ મુકવા માટે જે જગ્યાએ લારીઓ ઉભી રાખવા નક્કી કરેલ હોય તે જગ્યા સિવાય અન્ય જગ્યાએ લારીઓ ઉભી રાખી વેપાર કરવા પર પ્રતિબંધ મુકવો આવશ્યક જણાય છે.

વાસ્તે હું એમ. એસ. ઠક્કર, અધિક જિલ્લા મેજીસ્ટ્રેટ, ભરૂચ સને ૧૯૫૧નાં મુંબઈ પોલીસ અધિનિયમની કલમ-૩૩(૧)(બી) અન્વયે મળેલ અધિકારની રૂએ ફરમાવું છું કે, તારીખ ૨૨મી નવેમ્બર, ૨૦૦૪ થી તારીખ ૨૯મી નવેમ્બર, ૨૦૦૪ સુધીના સમય માટે (બંને દિવસો સહિત) શુકલતીર્થ ગામના મેળામાં કોઈપણ ઈસમોએ પોતાની હાથ લારીઓ મેળામાં એક જગ્યાએથી બીજી જગ્યાએ ફેરવવી નહિ, પરંતુ પોલીસ ખાતા અગર ગ્રામ પંચાયત તરફથી નિયત કરેલ જગ્યાએ જ ઉભી રાખવી.

આ હુકમનો ઉલ્લંઘન કરનાર સામે કાયદેસરના પગલાં લેવામાં આવશે.

આજ તારીખ ૧૯મી નવેમ્બર, સને ૨૦૦૪નાં રોજ મારી સહી તથા સિક્કો કરી આપ્યો.

જાહેરનામું

સને ૧૯૫૧નાં મુંબઈ પોલીસ અધિનિયમની કલમ-૩૩ (૧) (એમ) અન્વયે.

ક્રમાંક પીઓએલ/વશી/૯૦૯૬ થી ૯૧૧૬/૨૦૦૪.-ભરૂચ તાલુકાના શુકલતીર્થ ગામે તારીખ ૨૨મી નવેમ્બર, ૨૦૦૪ થી તારીખ ૨૯મી નવેમ્બર, ૨૦૦૪ દરમ્યાન પ્રતિવર્ષની માફક જાહેર મેળો ભરાશે. આ મેળામાં આજુબાજુના ગામોમાંથી તેમજ સમગ્ર રાજયોમાંથી પણ ઘણી મોટી સંખ્યામાં લોકો એકત્રીત થાય છે. તથા શુકલતીર્થ મુકામે આવેલ નર્મદા નદીના ઘાટ પર સ્નાન કરે છે. નર્મદા નદીના પાણી ઉંડા હોવાથી તેમજ નદીમાં ખાડા પડેલ હોવાથી અકસ્માત થવાની શકયતા છે. જેથી નર્મદા નદીના અમુક વિસ્તારમાં સ્નાન કરવા પર નિયમન કરવાનું આવશ્યક જણાય છે.

વાસ્તે હું એમ. એસ. ઠક્કર, અધિક જિલ્લા મેજીસ્ટ્રેટ, ભરૂચ સને ૧૯૫૧નાં મુંબઈ પોલીસ અધિનિયમની કલમ-૩૩(૧)(એમ) અન્વયે મળેલ અધિકારની રૂએ ફરમાવું છું કે, તારીખ ૨૨મી નવેમ્બર, ૨૦૦૪ થી તારીખ ૨૯મી નવેમ્બર, ૨૦૦૪ સુધીના (બંને દિવસો સહિત) સમયમાં શુકલતીર્થ, કબીરવડ તથા મઢી મુકામેના નર્મદા નદીના ઘાટથી ગ્રામ પંચાયત તથા પોલીસ ખાતા તરફથી નક્કી થયેલ હદની અંદર જ લોકોએ સ્નાન કરવું. તથા નિયત ઘાટની હદની બહાર સ્નાન કરવા પર પ્રતિબંધ મુકવા આદેશ કરૂ છું.

આ હુકમનું ઉલ્લંઘન કરનાર સામે કાયદેસરના પગલાં લેવામાં આવશે.

આજ રોજ તારીખ ૧૯મી નવેમ્બર, સને ૨૦૦૪નાં રોજ મે મારી સહી તથા સિક્કો કરી આપ્યો.

જાહેરનામું

ક્રમાંક પીઓએલ/વશી/૯૧૧૭ થી ૯૧૩૭/૨૦૦૪.-ભરૂચ તાલુકાના શુકલતીર્થ ગામે કાર્તિકી પુનમને લીધે તારીખ ૨૨મી નવેમ્બર, ૨૦૦૪ થી તારીખ ૨૯મી નવેમ્બર, ૨૦૦૪ સુધી જાહેર મેળો ભરાનાર છે. અને અમારા અભિપ્રાય મુજબ નીચે જણાવેલ કૃત્યોથી ચેપી રોગચાળો ફાટી નિકળવાનો પુરો સંભવ છે. તેથી દરેક વ્યક્તિએ નીચેના નિયમોનું પાલન કરવું જરૂરી છે.

(૧) જે સ્થળે પાણી પીવા માટે નિયત કર્યા હોય તેની નજીકમાં ૧૨ ફુટના વિસ્તારમાં અથવા જે તે જગ્યા ઉપર ન્હાવું ધોવું કે, કપડાં ધોવા કે જાનવરોને નવડાવવા નહિ અને વાહનો ધોવા નહિ.

(૨) યાત્રાનાં સ્થળે નિયત કરેલ જગ્યા સિવાય અન્ય જગ્યાઓ પર ઝાડો પેશાબ કરવા નહિ.

(૩) ગંધાતા વાસી, અને ઉતરી ગયેલા અગર માનવ ખાદ્ય માટે બિનઉપયોગી એવા ફળફળાદિ પીણા તથા ખોરાક વેચવા નહિ.

(૪) ખાનપાનની દુકાનો, હોટલો, રેસ્ટોરન્ટ તથા પોતાની દુકાનો અસ્વચ્છ અને ગંદી રાખવી નહિ.

(૫) યાત્રાળુઓ કોલેરા, શીતળા, પ્લેગ જેવા ચેપી રોગથી પીડાતા હોય તેમને ફરજ પરની સેનેટરી ઈન્સ્પેકટર પાસેથી તેવા રોગ અટકાવવા માટેની દવા ઈન્જેકશન વિગેરે અગાઉથી લીધા વગર યાત્રામાં આવવું નહિ.

વાસ્તે :-

હું એમ. એસ. ઠક્કર, અધિક જિલ્લા મેજીસ્ટ્રેટ, ભરૂચ સને ૧૯૫૧નાં મુંબઈ પોલીસ અધિનિયમની કલમ-૪૩(૧) અન્વયે મને મળેલ અધિકારની રૂએ શુકલતીર્થ અને જ્યાં આજુબાજુના ગામોમાં જ્યાં જ્યાં યાત્રા ભરાતી હોય તેવા સ્થળોમાં ઉપર જણાવેલ કૃત્યો કરવા સંબંધી જણાવેલ શરતો અને સુચનાનો ચુસ્તપણે અમલ કરવા આથી હુકમ ફરમાવું છું.

ઉપર જણાવેલા નિયમોનો જે કોઈ વ્યક્તિ ભંગ કરશે અથવા તેમ કરવામાં મદદ કરશે તેને મુંબઈ પોલીસ અધિનિયમ, ૧૯૫૧ની કલમ - ૧૩૧ અનુસાર ત્રણ માસની કેદ અથવા રૂા. ૨૦૦/- સુધીના દંડ અગર બંને શિક્ષાને પાત્ર થશે. આ હુકમ તારીખ ૨૨મી નવેમ્બર, ૨૦૦૪ થી તારીખ ૨૯મી નવેમ્બર, ૨૦૦૪ સુધી (બંને દિવસો સહિત) અમલમાં રહેશે.

આજ રોજ તારીખ ૧૯મી નવેમ્બર, ૨૦૦૪નાં રોજ મારી સહી તથા સિક્કો કરી આપેલ છે.

જાહેરનામું

મુંબઈ પોલીસ અધિનિયમ, ૧૯૫૧ની કલમ-૩૩ (૧) (સી) હેઠળ બહાર પાડેલ.

વાંચ્યો :

(૧) મુખ્ય અધિકારીશ્રી ભરૂચ નગર પાલીકા ભરૂચના પત્ર જા.નં. ૫વડી/૫૫૨/તા. ૧૮-૧૦-૨૦૦૪.

(૨) પોલીસ અધિક્ષકશ્રી, ભરૂચના પત્ર નંબર : ગનહ/આરબી/ટ્રાફીક/ ૧૫૯૧૨/૨૦૦૪.

હુકમ

ક્રમાંક એમ.એ.જી/પી.ઓ.એલ/વશી/૯૧૬૨/૨૦૦૪.-મુખ્ય અધિકારીશ્રી ભરૂચ નગર પાલીકા ભરૂચ તેમના ઉક્ત આમુખ(૧) ના તારીખ ૧૮મી ઓક્ટોબર ૨૦૦૪ના પત્રથી દરખાસ્ત કરી જણાવેલ છે કે નગર પાલીકા ભરૂચ તરફથી (૧) કસક ફુવારાથી ભૃગુપુર સોસાયટી સુધીના રસ્તાનું તથા (૨) ભૃગુપુર સોસાયટી થી પ્રિતમ ઢાળ સુધીના રસ્તાનું રીપેરીંગ કામ તાત્કાલિક રીતે હાથ ધરવાનું હોવાથી એક માસાંતર સમય માટે તે રસ્તાઓ પરનો વાહન વ્યવહાર બંધ કરી, તે પરનો વાહન વ્યવહાર નક્કી કરેલ ડાયવર્ઝન પરથી અવર જવર થઈ શકશે તે મુજબની પરવાનગી આપવા જણાવેલ છે.

સબબ નગર પાલિકા, ભરૂચ તરફથી ઉપરોક્ત રીતે જણાવેલ બંને રસ્તાઓ આરસીસી રોડ બનાવવાના હોય, તે કામ તાત્કાલિક રીતે હાથ ધરવાનું હોવાથી (૧) કસક ફુવારાથી ભૃગુપુર સોસાયટી સુધીનો તથા (૨) ભૃગુપુર સોસાયટીથી પ્રિતમ ઢાળ સુધીના રસ્તા પરનો વાહન વ્યવહાર હુકમની તારીખથી ૨૦ દિવસ સુધીના સમય ગાળા માટે બંધ રાખવો આવશ્યક જણાય છે.

વાસ્તે હું, શ્રી એમ. એસ. ઠક્કર, અધિક જિલ્લા મેજીસ્ટ્રેટશ્રી ભરૂચ સને ૧૯૫૧ના મુંબઈ પોલીસ અધિનિયમ, ૧૯૫૧ કલમ-૩૩ (૧) (સી) અન્વયે મળેલ સત્તાની રૂએ આદેશ કરૂં છું કે, (૧) કસક ફુવારાથી ભૃગુપુર સોસાયટી સુધીનો તથા (૨) (૨) ભૃગુપુર સોસાયટીથી પ્રિતમ ઢાળ સુધીના બંને રસ્તાઓ હુકમની તારીખથી ૨૦ દિવસ સુધી બંધ રહેશે.

સદર માર્ગ બંધ થતા નેશનલ હાઈવે નં. ૮ પરથી ઝાડેશ્વર થઈ, ભરૂચ શહેરમાં આવતા મોટા વાહનો હાઈવે પરથી જી.એન.એફ.સી. ચોકડી થઈ, વાયા એબીસી ચોકડી થઈ, શીતલ ગેસ્ટ હાઉસ પાસેથી, ભરૂચ શહેરમાં અને ભરૂચ શહેરમાંથી તે જ રસ્તે અવર જવર કરી શકાશે, તેમજ થ્રી વ્હીલર તથા ટુ વ્હીલર વાહનો મકતમપુર પાણીની ટાંકીએ થઈ, નર્મદા કોલોની પાસેથી, કોલેજ રોડ થઈ, શીતલ ગેસ્ટ હાઉસ પરથી ભરૂચ શહેરમાં આવી જઈ શકશે.

આ હુકમનો અનાદર કરનાર સામે કાયદેસરના પગલાં લેવામાં આવશે.

આજ તારીખ ૨૦મી નવેમ્બર, ૨૦૦૪નાં રોજ મારી સહી તથા સિક્કો કરી આપ્યો.

એમ. એસ. ઠક્કર,
અધિક જિલ્લા મેજિસ્ટ્રેટ,
ભરૂચ.

જાહેરનામું

સને ૧૯૫૧ની મુંબઈ પોલીસ અધિનિયમની કલમ-૩૩ (૧) બી અન્વયે.

ક્રમાંક એમએજી/જાહેરનામું/વશી-૩૪૨૦ થી ૩૪૨૭/૦૪.– તિલકવાડા તાલુકાના ભાદરવા ગામે પ્રતિવર્ષની માફક ચાલુ વર્ષે કાર્તિક પુનમે તારીખ ૨૫મી નવેમ્બર, ૨૦૦૪ થી તારીખ ૨૭મી નવેમ્બર, ૨૦૦૪ સુધી જાહેર મેળો ભરનાર છે. આ મેળામાં આજુબાજુના ગામો માંથી મોટા પ્રમાણમાં જનસમુદાય એકત્રીત થશે. જેથી મેળામાં હાથલારીઓમાં માલ-સામાન રાખી વેચાણ કરનાર વેપારીઓ ઉપર નિયંત્રણ મુકવા માટે જે જગ્યાએ લારીઓ ઉભી રાખવાનું નક્કી કરેલ હોય તે જગ્યા સિવાય અન્ય જગ્યાએ લારીઓ ઉભી રાખી વેપાર કરવા પર પ્રતિબંધ મૂકવો આવશ્યક જણાય છે.

વાસ્તે હું કે. આર. વસાવા, અધિક જિલ્લા મેજિસ્ટ્રેટ, નર્મદા રાજપીપલા સને ૧૯૫૧ના મુંબઈ પોલીસ અધિનિયમની કલમ-૩૩(૧) (બી) અન્વયે મળેલ અધિકારની રૂએ ફરમાવું છું કે, તારીખ ૨૫મી નવેમ્બર, ૨૦૦૪ થી તારીખ ૨૭મી નવેમ્બર, ૨૦૦૪ સુધીના સમયગાળામાં (બન્ને દિવસો સહિત) ભાદરવા ગામના મેળામાં કોઈપણ વ્યક્તિએ પોતાની હાથલારીઓ મેળામાં એક જગ્યાએથી બીજી જગ્યાએ ફેરવવી નહિં. પરંતું પોલીસ ખાતા અગર ગ્રામ પંચાયત તરફથી નિયત કરેલ જગ્યાએજ ઉભી રાખવી.

આ હુકમનું ઉલ્લંઘન કરનાર સામે કાયદેસરના પગલાં લેવામાં આવશે.

આજ તારીખ ૨૨મી નવેમ્બર, ૨૦૦૪ના રોજ મારી સહી તથા સિક્કો કર્યો.

જાહેરનામું

સને ૧૯૫૧ની મુંબઈ પોલીસ અધિનિયમની કલમ-૩૩ (૧) યુ અન્વયે.

ક્રમાંક એમએજી/જાહેરનામું/વશી-૩૪૩૬ થી ૩૪૪૩/૦૪.– તિલકવાડા તાલુકાના ભાદરવા ગામે પ્રતિવર્ષની માફક ચાલુ વર્ષે કાર્તિક પુનમે તારીખ ૨૫મી નવેમ્બર, ૨૦૦૪ થી તારીખ ૨૭મી નવેમ્બર, ૨૦૦૪ સુધી જાહેર મેળો ભરનાર છે. આ મેળામાં આજુબાજુના ગામો માંથી મોટા પ્રમાણમાં જનસમુદાય એકત્રીત થશે. વેપારીઓ દ્વારા ઘાસ, કામળા, વાંસ, વગેરેનાં માંડવા તૈયાર કરવામાં આવશે. આ મેળામાં દારૂખાનું ફોડવાથી અકસ્માત થવાની શક્યતા છે. જેથી ઉપરોક્ત દિવસો દરમ્યાન ભાદરવા ગામના મંદિરની તેમજ મેળાની હદમાં દારૂખાનું ફોડવા પર પ્રતિબંધ મૂકવો આવશ્યક જણાય છે.

વાસ્તે હું કે. આર. વસાવા, અધિક જિલ્લા મેજિસ્ટ્રેટ, નર્મદા રાજપીપલા સને ૧૯૫૧ના મુંબઈ પોલીસ અધિનિયમની કલમ-૩૩(૧) (બી) અન્વયે મળેલ અધિકારની રૂએ ફરમાવું છું કે, તારીખ ૨૫મી નવેમ્બર, ૨૦૦૪ થી તારીખ ૨૭મી નવેમ્બર, ૨૦૦૪ સુધીના સમયગાળામાં (બન્ને દિવસો સહિત) ભાદરવા ગ્રામ પંચાયત અને ભાદરવાદેવનાં મંદિર અને મેળાના વિસ્તારની હદમાં કોઈપણ વ્યક્તિએ કોઈપણ પ્રકારનું દારૂખાનું ફોડવું નહિ.

INDEX

આ હુકમનું ઉલ્લંઘન કરનાર સામે ઉક્ત કાયદાની કલમ ૧૩૧ પ્રમાણે સજા અને દંડને પાત્ર થશે.

આજ તારીખ ૨૨મી નવેમ્બર, ૨૦૦૪ના રોજ મારી સહી તથા સિક્કો કર્યો.

જાહેરનામું

સને ૧૯૫૧ની મુંબઈ પોલીસ અધિનિયમની કલમ-૪૩ (૧) અન્વયે.

ક્રમાંક એમએજી/જાહેરનામું/વશી-૩૪૪૪ થી ૩૪૫૧/૦૪.– તિલકવાડા તાલુકાના ભાદરવા ગામે પ્રતિવર્ષની માફક ચાલુ વર્ષે કાર્તિક પુનમે તારીખ ૨૫મી નવેમ્બર, ૨૦૦૪ થી તારીખ ૨૭મી નવેમ્બર, ૨૦૦૪ સુધી જાહેર મેળો ભરનાર છે. અને અમારા અભિપ્રાય મુજબ નીચે જણાવેલ કૃત્યોથી ચેપી રોગચાળો ફાટી નીકળવાનો પુરો સંભવ છે. જેથી દરેક વ્યકિતએ નીચે જણાવેલ નિયમોનું પાલન કરવું જરૂરી છે.

૧. પાણી પીવા માટે જે સ્થળ નિયત કર્યો હોય તેની નજીકના ૧૨ (બાર) ફૂટનો વિસ્તાર અથવા જે તે જગ્યા ઉપર નહાવું, ધોવું કે કપડાં ધોવા કે જનાવરોને નવડાવવા નહિ અને વાહનો ધોવાં નહિ.

૨. યાત્રાના સમયે નિયત કરેલ જગ્યા સિવાય અન્ય જગ્યા પર ઝાડા પેશાબ કરવા નહિ.

૩. ગંધાતા, વાસી અને ઉતરી ગયેલા અગર માનવ ખાદ્ય માટે બીનઉપયોગી એવા ફળફળાદિ, પીણા તથા ખોરાક વેચવા નહિ.

૪. ખાનપાનની દૂકાનો, હોટલો રેસ્ટોરન્ટ તથા પોતાની દુકાનો અસ્વચ્છ અને ગંદા રાખવા નહિ.

૫. જે યાત્રાળુઓ કોલેરા, શીતળા, પ્લેગ જેવાં ચેપી રોગથી પીડાતા હોય તેમને ફરજ પરના સેનેટરી ઈન્સ્પેકટર પાસેથી એવા રોગચાળા અટકાવવા માટેની દવાં ઈન્જેકશન વગેરે અગાઉથી લીધા વગર મેળામાં આવવું નહિ.

વાસ્તે હું કે. આર. વસાવા, અધિક જિલ્લા મેજિસ્ટ્રેટ, નર્મદા રાજપીપલા અને ૧૯૫૧ના મુંબઈ પોલીસ અધિનિયમની કલમ-૪૩(૧) અન્વયે મને મળેલ અધિકારની રૂએ ભાદરવા અને જ્યાં જ્યાં આજુબાજુના ગામમાં યાત્રા ભરાતી હોય તેવાં સ્થળોમાં ઉપર જણાવેલ કૃત્યો કરવાની આથી મનાઈ ફરમાવું છું.

ઉપર જણાવેલ નિયમોનો જે કોઈ વ્યક્તિ ભંગ કરશે અથવા તેમ કરવામાં મદદ કરશે તેને મુંબઈ પોલીસ અધિનિયમ-૧૯૫૧ની કલમ ૧૩૧ અનુસાર ૩ માસની કેદ અથવા રૂા. ૨૦૦/- સુધીનો દંડ અગર બંને શિક્ષાને પાત્ર થસે, અને સદર હુકમ તારીખ ૨૫મી નવેમ્બર, ૨૦૦૪ થી તારીખ ૨૭મી નવેમ્બર, ૨૦૦૪ સુધી બંને દિવસો સહિત અમલમાં રહેશે.

આજ તારીખ ૨૨મી નવેમ્બર, ૨૦૦૪ના રોજ સહી તથા સિક્કો કર્યો.

કે. આર. વસાવા,
અધિક જિલ્લા મેજિસ્ટ્રેટ,
નર્મદા, રાજપીપલા.

હુકમ

મુંબઈ પોલીસ અધિનિયમ, ૧૯૫૧ની કલમ-૩૭(૪)મુજબ.

નંબર મકપ/મજસ/વશી/૮૦૫૩/૨૦૦૪.-જિલ્લા કમાન્ડન્ટ, હોમગાર્ડઝ, પંચમહાલ ગોધરાએ તેઓના તારીખ ૧૧મી નવેમ્બર, ૨૦૦૪ના પત્ર જાવક નં./જીક/હોગા/તલમ/૨૦૭૫/૦૪ થી અત્રેના પંચમહાલ જિલ્લાના હોમગાર્ડઝના માણસોની ૩૦૩ રાયફલની ફાયરીંગ પ્રેક્ટીસ સંતરામપુરના સ. નં. ૩૫ ફાયરીંગ બટ ઉપર લેવાનુ નક્કી થયેલ હોઈ, જાહેર જનતાની અવર જવર ઉપર પ્રતિબંધ ફરમાવવા દરખાસ્ત કરેલ છે.

આથી હું સંજય પટણી (જી.એ.એસ.) અધિક જિલ્લા મેજિસ્ટ્રેટ, પંચમહાલ ગોધરા, મુંબઈ પોલીસ અધિનિયમ, ૧૯૫૧ની કલમ-૩૭(૪) અન્વયે મળેલ અધિકારની રૂએ સંતરામપુર સ. નં. ૩૫ ફાયર બટ તારીખ ૨૭લી નવેમ્બર, ૨૦૦૪ ના રોજ પંચમહાલ જિલ્લાના હોમગાર્ડના માણસો માટે રીઝર્વ રાખવું અને સદરહુ જમીનમાં ઉક્ત સમય દરમ્યાન બહારના કોઈપણ અનધિકૃત શખ્સે દાખલ થવું નહીં.

આ હુકમનો ભંગ કરનાર શખ્સ ઈ. પો. કો. કલમ-૧૮૮ મુજબ શિક્ષાને પાત્ર થશે.

આજ તારીખ ૨૦મી નવેમ્બર, ૨૦૦૪ ના રોજ મારી સહી તથા કચેરીનો સિક્કો કર્યો.

હુકમ

મુંબઈ પોલીસ અધિનિયમ, ૧૯૫૧ની કલમ-૩૭(૩) અન્વયે.

ક્રમાંક ઉ/મકપ/પલસ/મજસ/વશી/૮૦૯૪-૮૧૩૧/૨૦૦૪.- જિલ્લામાં કાયદો અને વ્યવસ્થા, જાહેર વ્યવસ્થા યોગ્ય રીતે જળવાય રહે તે માટે મુંબઈ પોલીસ અધિનિયમ-૧૯૫૧ (સને ૧૯૫૧ના ૨૨માં) કલન-૩૭(૩) હેઠળનું જાહેરનામું બહાર પાડવુ જરૂરી જણાય છે.

જેથી મુંબઈ પોલીસ અધિનિયમ, ૧૯૫૧ની કલમ-૩૭(૩) અન્વયે મળેલ સત્તાની રૂએ હું સંજય કે. પટણી (જી.એ.એસ.) અધિક જિલ્લા મેજિસ્ટ્રેટ, પંચમહાલ ગોધરા, આથી ફરમાવું છું કે, સમગ્ર પંચમહાલ જીલ્લામાં તારીખ ૨૦મી નવેમ્બર, ૨૦૦૪ થી ૪થી ડીસેમ્બર, ૨૦૦૪ (બંને દિવસો સહ) સુધી ચાર કરતાં વધુ માણસોએ ભેગા થવું નહી, કોઈ સભા ભરવી નહી કે બોલાવવી નહી અથવા કોઈ સરઘસ કાઢવું નહી.

સભા/સરઘસ અંગે પરવાનગી આપવા અધિકૃત અધિકારી પરત્વે કાયદો અને વ્યવસ્થાની પરિસ્થિતિ લક્ષમાં રાખી ગુણદોષ વિચારણામાં લઈ નિર્ણય કરી શકાશે.

આ હુકમનો ભંગ અથવા ઉલ્લઘન કરનારને મુંબઈ પોલીસ અધિનિયમ ૧૯૫૧ની કલમ ૧૩૫ (૩) અને ભારતનાં ફોજદારી અધિનિયમની કલમ-૧૮૮ મુજબ સજા થશે.

આજ તારીખ ૨૦મી નવેમ્બર, ૨૦૦૪ ના રોજ મારી સહી તથા કચેરીનો સિક્કો કર્યો.

સંજય કે. પટણી,
અધિક જિલ્લા મેજિસ્ટ્રેટ,
પંચમહાલ, ગોધરા.

INDEX

જિલ્લા રજિસ્ટ્રાર દ્વારા

નોંધણીનું પ્રમાણપત્ર

નંબર નધણ/૪૯૨૬/ક-૨/૧૫૮૪૭/ભ.-૫૪૬૪/૨૦૦૪.- આથી પ્રમાણપત્ર આપવામાં આવે છે કે, શ્રી પદ્મશ્રી મહિલા ગ્રાહક સહકારી ભંડાર લિ., સ્થળ અમદાવાદ શહેર, તાલુકો, સીટી, જિલ્લો અમદાવાદને.

સને ૧૯૬૨ ના ગુજરાત કાયદા-૧૦ (ગુજરાત સહકારી મંડળીઓનો કાયદો ૧૯૬૧)ની કલમ-૯ મુજબ આજરોજ નોંધવામાં આવેલ છે.

અમદાવાદ, તા. ૨૦મી નવેમ્બર, ૨૦૦૪.

બી. એમ. જોષી,
જિલ્લા રજિસ્ટ્રાર,
સહકારી મંડળીઓ, (શહેર)
અમદાવાદ.

નંબર નધણ/૪૦૨૭/ક-૩/૧૨૨૯/સા..-૩૮૧૧/૨૦૦૪.- આથી જાહેર કરે છે કે, શ્રી આદર્શ હિંગળાજ કૃપા મત્સ્ય ઉદ્યોગ સેવા સહકારી મંડળી લિ., મર્યાદિત સ્થળ કાયલા, તાલુકો વિરમગામ, જિલ્લો અમદાવાદ.

સને ૧૯૬૧ ના ગુજરાત કાયદો (ગુજરાત સહકારી મંડળીઓનો કાયદો ૧૯૬૧)ની કલમ-૯ અન્વયે આજરોજ નોંધવામાં આવી છે.

અમદાવાદ, તા. ૮મી નવેમ્બર, ૨૦૦૪.

નંબર નધણ /૪૦૨૮/ક-૩/૧૨૩૦/ઘ. ૨૧૧૬૮/૨૦૦૪.- આથી જાહેર કરે છે કે, સુજલ (બોડકદેવ) કો. ઓપ. હાઉસીંગ સોસાયટી લી. મર્યાદિત સ્થળ બોડકદેવ, તાલુકો દસક્રોઈ, જિલ્લો અમદાવાદ.

સને ૧૯૬૧ નો ગુજરાત કાયદો (ગુજરાત સહકારી મંડળીઓનો કાયદો ૧૯૬૧)ની કલમ-૯ અન્વયે આજરોજ નોંધવામાં આવી છે.

અમદાવાદ, તા. ૮મી નવેમ્બર, ૨૦૦૪.

નંબર નધણ /૪૦૨૧/ક-૩/૧૨૩૧/ઘ. ૨૧૧૭૧/૨૦૦૪.- આથી જાહેર કરે છે કે, ઉર્જાશક્તિ (મોટેરા) કોમર્શીયલ એન્ડ કો. ઓપ. હાઉસીંગ સોસાયટી લી., મર્યાદિત સ્થળ મોટેરા, તાલુકો ગાંધીનગર, જિલ્લો ગાંધીનગર.

સને ૧૯૬૧ નો ગુજરાત કાયદો (ગુજરાત સહકારી મંડળીઓનો કાયદો ૧૯૬૧)ની કલમ-૯ અન્વયે આજરોજ નોંધવામાં આવી છે.

અમદાવાદ, તા. ૮મી નવેમ્બર, ૨૦૦૪.

નંબર નધણ /૪૦૨૨/ક-૩/૧૨૩૨/ઘ. ૨૧૧૭૩/૨૦૦૪.- આથી જાહેર કરે છે કે, પરમેશ્વરપાર્ક (વસ્ત્રાલ) કો. ઓપ. હાઉસીંગ સોસાયટી લી., મર્યાદિત સ્થળ વસ્ત્રાલ, તાલુકો દસક્રોઈ, જિલ્લો અમદાવાદ.

સને ૧૯૬૧ નો ગુજરાત કાયદો (ગુજરાત સહકારી મંડળીઓનો કાયદો ૧૯૬૧)ની કલમ-૯ અન્વયે આજરોજ નોંધવામાં આવી છે.

અમદાવાદ, તા. ૮મી નવેમ્બર, ૨૦૦૪.

નંબર નધણ /૪૦૧૮/ક-૩/૧૨૩૩/ઘ. ૨૧૧૭૫/૨૦૦૪.- આથી જાહેર કરે છે કે, ગાયત્રી (ઓગણજ) કો. ઓપ. હાઉસીંગ સોસાયટી લી., મર્યાદિત સ્થળ ઓગણજ, તાલુકો દસક્રોઈ, જિલ્લો અમદાવાદ.

સને ૧૯૬૧ નો ગુજરાત કાયદો (ગુજરાત સહકારી મંડળીઓનો કાયદો ૧૯૬૧)ની કલમ-૯ અન્વયે આજરોજ નોંધવામાં આવી છે.

અમદાવાદ, તા. ૮મી નવેમ્બર, ૨૦૦૪.

નંબર નધણ /૪૦૨૯/ક-૩/૧૨૩૬/ઘ. ૨૧૧૬૯/૨૦૦૪.- આથી જાહેર કરે છે કે, રૂદ્ર (બોપલ) કો. ઓપ. હાઉસીંગ સોસાયટી લી., મર્યાદિત સ્થળ બોપલ, તાલુકો દસક્રોઈ, જિલ્લો અમદાવાદ.

સને ૧૯૬૧ નો ગુજરાત કાયદો (ગુજરાત સહકારી મંડળીઓનો કાયદો ૧૯૬૧)ની કલમ-૯ અન્વયે આજરોજ નોંધવામાં આવી છે.

અમદાવાદ, તા. ૯મી નવેમ્બર, ૨૦૦૪.

નંબર નધણ /૪૦૩૦/ક-૩/૧૨૩૭/ઘ. ૨૧૧૭૦/૨૦૦૪.- આથી જાહેર કરે છે કે, રાજધાની (વસ્ત્રાલ) કો. ઓપ. હાઉસીંગ સોસાયટી લી., મર્યાદિત સ્થળ વસ્ત્રાલ, તાલુકો દસક્રોઈ, જિલ્લો અમદાવાદ.

સને ૧૯૬૧ નો ગુજરાત કાયદો (ગુજરાત સહકારી મંડળીઓનો કાયદો ૧૯૬૧)ની કલમ-૯ અન્વયે આજરોજ નોંધવામાં આવી છે.

અમદાવાદ, તા. ૯મી નવેમ્બર, ૨૦૦૪.

નંબર નધણ /૪૦૨૩/ક-૩/૧૨૩૮/ઉ. ૧૨૭૭૦/૨૦૦૪.- આથી જાહેર કરે છે કે, ડભોડા સરદાર પટેલ ફળફળાદી અને શાકભાજી ઉત્પાદક સહકારી મંડળી લી., મર્યાદિત સ્થળ ડભોડા, તાલુકો ગાંધીનગર, જિલ્લો ગાંધીનગર.

સને ૧૯૬૧ નો ગુજરાત કાયદો (ગુજરાત સહકારી મંડળીઓનો કાયદો ૧૯૬૧)ની કલમ-૯ અન્વયે આજરોજ નોંધવામાં આવી છે.

અમદાવાદ, તા. ૯મી નવેમ્બર, ૨૦૦૪.

એ. બી. પટેલ,
જિલ્લા રજિસ્ટ્રાર,
સહકારી મંડળીઓ, (રૂરલ)
અમદાવાદ.

વાંચનમાં લીધું :–

(૧) સરકારશ્રીનું ગુજરાત સહકારી મંડળીઓના અધિનિયમ-૧૯૬૧ અન્વયેનું સત્તા અને સોંપણીનું તા. ૧૭મી એપ્રિલ, ૨૦૦૪ નું જાહેરનામું.

(૨) ગુજરાત સહકારી મંડળીઓના અધિનિયમ-૧૯૬૧ની કલમ ૮૧ (૧) ની જોગવાઈ.

(૩) અત્રેની કચેરીનાં જા. નં. સવન/૯૦/ખ-૩/૭૮૬/૨૦૦૪. તા. ૧૩-૧૦-૦૪ થી કલમ-૮૧ હેઠળ વહીવટદાર તરીકેની નિમણુંકની અપાયેલ કારણદર્શક નોટીસ.

(૪) મંડળીનાં હાલમાં હાજર રહેલ કમિટી સભ્યોનાં લેખિતમાં રજુ થયેલ જવાબો.

જા. નં. સપન/૧૨૫/ખ-૩/૮૦૯/૨૦૦૪.—શ્રી નાનાપોંઢા વિભાગ વિવિધ કાર્યકારી સહકારી મંડળી લી., મુ. નાનાપોંઢા, તા. કપરાડા, જી. વલસાડની વ્યવસ્થાપક કમિટીને સહકારી કાયદાકાનૂન અને પેટાનિયમથી તેમના ઉપર લાદવામાં આવેલ ફરજો અને જવાબદારીઓ અદા કરવામાં વારંવારની કસૂરતા દાખવી છે. તેમજ નિષ્ક્રિયતા અને બેદરકારી બતાવવામાં આવી છે. વ્યવસ્થાપક સમિતિ સંસ્થાના સંચાલન કરવામાં તથા પ્રગતિ સાધવામાં રસ દાખવતી નથી પરિણામે સંસ્થાનું અસ્તિત્વ જોખમમાં મૂકાયેલ છે. તેમજ સભાસદોનું હીત જોખમમાં મૂકાયેલ છે. જે નીચેની વિગતોથી જણાય છે.

(૧) મંડળીએ નવા ઓરડાનું બાંધકામ કરેલ જેનો ખર્ચ મંડળીએ ભોગવેલ છે. જ્યારે ઉક્ત ઓરડાનો હક્ક જમીનદારને આપવા બાબતે તરફેણ થયેલ છે.

(૨) મંડળીના ગોડાઉનમાં આઉટપોસ્ટ પોલીસની ઓફીસ પી. એસ. આઈ. કપરાડા દ્વારા ચાલે છે. જેઓ પણ ઓરડાપર હક્ક ધરાવી ઓરડો જમીનદારને આપવા સંમતિ દર્શાવેલ છે. જેથી મંડળીના નાણાં જોખમાયેલ છે.

(૩) વલસાડ ડીસ્ટ્રીક્ટ સેન્ટ્રલ કો. ઓ. બેન્ક લી. ની વહીવટી કમીટીની મીટીંગ તા. ૧-૭-૦૪ ના રોજ મળેલ જેનાં ઠરાવ નં. ૪ (૩૪) માં જણાવ્યા મુજબ મંડળીને બેંક તરફથી નીચે મુજબની સગવડ આપવામાં આવેલ છે.

પ્રકાર	મંજૂર રકમ	બાકી રકમ	મુ. વિ. બાકી	પાકતી તારીખ
(૧) બેંક લોન	-	૩,૦૦,૦૦૯	૩.૦૦	૨૮-૧૧-૦૩
(૨) ગેસ કને. ઓ. ડ્રા.	૯૮,૦૦૦	૭૭,૪૨૬	૦.૭૭	૩૧-૭-૦૨
(૩) ખાતર મા. તા. ઓ. ડ્રા.	૧,૫૦,૦૦૦	૧,૧૧,૮૧૦	૧,૧૧,૮૧૦	૩૧-૧-૦૪

મંડળીના તપાસણી મેમા મુજબ સંસ્થાની આર્થિક પરિસ્થિતિ નબળી છે. મંડળી ઓડીટવર્ગ 'ક' ધરાવે છે. તેમજ કુલખોટ રૂા. ૧,૦૪,૨૮૦/- જેટલી થવા પામેલ છે. જ્યારે વસુલાત નહીવત થવા પામેલ છે.

ઉપરોક્ત વિગતોથી સ્પષ્ટ જણાય છે કે, ગુજરાત સહકારી મંડળીઓના કાયદાકાનૂન તથા પેટાનિયમથી મંડળીનાં વ્યવસ્થાપક સમિતિના સભ્યોપર લાદવામાં આવેલ ફરજો અને જવાબદારીઓ અદા કરવામાં તેઓ નિષ્ફળ ગયેલ છે. પરીણામે મંડળીના સભાસદો તેમજ બેંકનું હિત જોખમમાં મુકાયેલ છે. અને આવી પરિસ્થિતિનું નિર્માણ થતાં મંડળીનો વહીવટ કથળી જવા પામેલ છે. તે અંગે અત્રેની કચેરીએથી તા. ૧૩-૧૦-૦૪ રજી. એ. ડી. પત્રક્રમાંક/ સવન/૯૦/ખ-૩/૭૮૬/૨૦૦૪ થી કારણદર્શક નોટીસ આપવામાં આવેલ છે.

મંડળીના ચાર કમીટી સભ્યો રૂબરૂમાં તા. ૨૫-૧૦-૦૪ ના રોજ લેખિતમાં મંડળીનાં વહીવટદારની નિમણૂંક કરવા વિનંતી કરેલ છે. તે સિવાયનાઓએ કોઈ રજુઆત કરેલ નથી જેથી નીચે મુજબનો આદેશ સંસ્થાના વ્યવસ્થાપક કમીટીનાં સભ્યોને આથી ફરમાવવામાં આવે છે.

આદેશ

હું પી. એન. નિનામા, જિલ્લા રજિસ્ટ્રાર સહકારી મંડળીઓ, વલસાડ, આથી ગુજરાત સહકારી મંડળીઓના અધિનિયમ ૧૯૬૧ની કલમ ૮૧ (૧) હેઠળ મને મળેલ સત્તાની રૂએ, શ્રી નાનાપોંઢા વિભાગ વિવિધ કાર્યકારી સહકારી મંડળી લી. નાનાપોંઢા, તા. કપરાડા, તા. જી. વલસાડના વ્યવસ્થાપક કમિટીના તમામ સભ્યોને તેઓના હોદ્દાપરથી દૂર કરી સદર અધિનિયમની કલમ ૮૧ (૧) અન્વયે વલસાડ જીલ્લા મધ્યસ્થ સહકારી બેંક લી. વલસાડની વહીવટદાર તરીકે નીચેની શરતોને આધિન નિમણૂંક કરૂં. છું.

શરતો :-

(૧) સદર નિમણૂંક પ્રથમ તબક્કે મંડળીનો ચાર્જ અખત્યાર કરે તે તારીખથી એક વર્ષ સુધી અમલમાં રહે છે.

(૨) નિમણૂંકના સમય દરમ્યાન વહીવટદાર વ્યવસ્થાપક કમિટીના તમામ અધિકારો મંડળીના પેટાનિયમો અને સહકારી મંડળીઓના અધિનિયમની અને નિયમો અન્વયે ભોગવશે. મંડળીનાં નામે મંડળીના હિતમાં તમામ કામગીરી વખતોવખત ખાતાની દોરવણી મુજબ કરશે.

(૩) વહીવટદારે પ્રતિમાસે માસિક પ્રગતિ અહેવાલ સંપૂર્ણ વિગતે નિયમિત રીતે મોકલવાનો રહેશે.

(૪) વહીવટદારે ઓડીટ નોંધમાં સૂચવેલ મુજબના પગલાઓ તથા આગળ ઉપર ટાંકેલ કારણદર્શક નોટીસના મુદ્દાઓ મુજબની દુરસ્તીના સક્રીય પગલાઓ લેવાના રહેશે. તેમજ તે અંગેની કાર્યવાહીનો અહેવાલ દરમાસે અત્રેની કચેરીને મોકલવાનો રહેશે.

(૫) વહીવટદારે તેમની પદાવિધિ પૂરી થયેથી અથવા સમાપ્ત થયેથી ગુજરાત સહકારી મંડળી અધિનિયમ ૧૯૬૧ની કલમ ૮૧ (૪) મંડળીની ઉપવિધિ અન્વયે નવી સમિતિની રચના કરવા માટે ગોઠવણ કરવાની રહેશે.

(૬) વહીવટદાર તરીકેની નિમણૂંકનો હવાલો સંભાળ્યા બાબતનો વિગતવાર ચાર્જ રીપોર્ટ ચાર્જ યાદીની નકલસહ અત્રેની કચેરીને કરવાનો રહેશે.

(૭) સદર નિમણૂંક અંગે વધુ શરતો સામેલ કરવાનું જરૂરી લાગે અથવા સુધારો વધારો કરવાનું જરૂરી બને તેમ કરવામાં આવશે.

સદર મંડળીની ચાલુ વ્યવસ્થાપક કમીટીના હોદ્દેદારો અને કમીટી સભ્યપદ આથી ખારેજ જાહેર કરૂં છું.

વલસાડ, તારીખ ૨૨મી નવેમ્બર, ૨૦૦૪.

પી. એન. નિનામા,
જીલ્લા રજિસ્ટ્રાર,
સહકારી મંડળીઓ, વલસાડ.

વંચાણે લીધા :-

(૧) ઓડિટરશ્રી, સહકારી મંડળીઓ (ગ્રાહક-૧) વડોદરાના તા. ૧૨-૭-૨૦૦૪ ના જા. નં. અષણ/૦૧/ગ્રા-૧/૭૯.

(૨) અત્રેની કચેરીના તા. ૨૮-૭-૨૦૦૪ ના જા. નં. ફડચ/૦૧/ઘ-૧/૩૨૯/૦૪.

(૩) અત્રેની કચેરીના તા. ૩૧-૮-૨૦૦૪ ના જા. નં. ફડચ/૦૧/ઘ-૨/૪૦૫/૦૪.

(૪) સને ૧૯૬૧ ના ગુજરાત સહકારી મંડળીઓના કાયદાની કલમ-૧૦૭ (૩) ની જોગવાઈઓ.

અંતિમ હુકમ

જા. નં. ફડચ/૦૧/ઘ-૨/ફ-૧૫૮૪૬/૪૯૦/૨૦૦૪.–ધી જય ખોડિયાર સહકારી ગ્રાહક ભંડાર લી., માધવનગર, સિકંદરપુરા, વાઘોડીયા, નોંધણી ક્રમાંક ભ-૩૪૬૮ તા. ૨૬-૧૨-૧૯૮૮થી નોંધાયેલી સહકારી મંડળી છે, જેને આમુખ-૧માં જણાવેલ પત્ર અન્વયે ઓડિટરશ્રીએ ફડચામાં લઈ જવા જણાવેલ, જેના સંદર્ભમાં આમુખ-૨, ૩ માં જણાવેલ પત્રોથી મંડળીને સાંભળવાની તક આપવામાં આવેલી હતી. પરંતુ મંડળીના કાર્યવાહકો એક પણ સુનાવણીમાં હાજર રહેલ નથી. તેથી મંડળીના કાર્યવાહકોને મંડળી ચલાવવામાં કોઈ રસ નથી તેમ માની સદરહુ મંડળીને ફડચામાં લઈ જવા આથી અંતિમ હુકમ કરવામાં આવે છે અને ફડચા અધિકારી તરીકે સહકારી અધિકારી ફડચા નં. ૪ લગત કચેરીની નિમણૂંક આથી કાયમ કરવામાં આવે છે.

ફડચા અધિકારીએ મંડળીની ફડચાની કાર્યવાહી ૩ (ત્રણ) વર્ષની મુદતમાં પૂર્ણ કરવાની રહેશે.

ફડચા અધિકારીએ સદરહુ મંડળીનો હવાલો દિન-૧૫માં મેળવી લઈ, મંડળીના દેણા-લેણાની ખાતરી કરી, સૌ પ્રથમ સરકારી બાકી લેણી, ઓડિટ ફી, સરકારી લોન, વ્યાજ, દંડનીય વ્યાજ, શેર ફાળાની ચૂકવણી કરવા સુચના છે.

વડોદરા, તારીખ ૨૩મી નવેમ્બર, ૨૦૦૪.

ડી. જી. દલાલ,
જીલ્લા રજિસ્ટ્રાર,
સહકારી મંડળીઓ, વડોદરા.

સે. ક્રમાંક : ઉખસ/નધણ/દઅમ/ખ-૨/૬૮૫/સે. ૩૩૬૧૧/૨૦૦૪.- જીલ્લા રજિસ્ટ્રાર, સહકારી મંડળીઓ, ગોધરા આથી જાહેર કરે છે કે, ધી ચારણની મુવાડી દુધ ઉત્પાદક સહકારી મંડળી લી. ચારણની મુવાડી, મર્યાદિત સ્થળ ચારણની મુવાડી, તાલુકો કડાણા, જી. પંચમહાલ સને ૧૯૬૨નો ગુજરાત કાયદો (ગુજરાત સહકારી મંડળીઓનો કાયદો-૧૯૬૧) ની કલમ-૯ અન્વયે આજરોજ નોંધવામાં આવી છે.

ગોધરા, તારીખ ૧૮મી નવેમ્બર, ૨૦૦૪.

જે. જી. પંડ્યા,
જીલ્લા રજિસ્ટ્રાર,
સહકારી મંડળીઓ, ગોધરા.

વંચાણે લીધા :–

(૧) સરકારશ્રીના કૃષિ અને સહકાર વિભાગના ઠરાવ ક્રમાંક : જી. એચ. કે. એચ.-૧૬-૨૦૦૩-એચ. એસ. બી. -૧૨-૨૦૦૨-૩૦૧૧-ચ, તા. ૧૭-૪-૨૦૦૪.

(૨) સને ૧૯૬૧ ના ગુજરાત સહકારી મંડળીઓના અધિનિયમની કલમ-૧૯(ખ) ની જોગવાઈઓ.

(૩) ફડચા અધિકારીશ્રી, ધી બોરડી દુ. ઉ. સ. મં. લી., તા. ખેડબ્રહ્મા, જી. સાબરકાંઠા અને સહકારી અધિકારી (ફડચો) લગત આ કચેરીના પત્ર ક્રમાંક : ફડચ/૦૧/ગ/૪૮૬/૨૦૦૪, તા. ૨૩-૮-૨૦૦૪.

(૪) અત્રેની કચેરીના હુકમ ક્રમાંક : ફડચ/ફ/૧૫૯૬૪/૦૧/ગ/૬૨૫/૨૦૦૪.

આલોચના

ક્રમાંક : ફડચ/ફ/૧૫૯૬૪/૦૧/ગ/૧૨૧૦/૨૦૦૪.–શ્રી બોરડી દુધ ઉ. સ. મં. લી., તા. ખેડબ્રહ્મા, જી. સાબરકાંઠા સને ૧૯૬૧ ના ગુજરાત સહકારી મંડળીઓના અધિનિયમની કલમ-૯ હેઠળ નોંધણી ક્રમાંક : સે. દુ. ૨૬૨૭૨, તા. ૨૬-૨-૯૨ થી નોંધાયેલ સહકારી સંસ્થા છે. સદર સંસ્થાના કાનૂની ઓડીટ આધારે તેમજ સંસ્થા ચલાવવામાં સભ્યોને રસ ન જણાતાં અત્રેની કચેરીના હુકમ ક્રમાંક : ફડચ/ફ/૧૫૯૬૪/૦૧/ગ/૬૨૫/૨૦૦૪, તા. ૮-૬-૨૦૦૪ થી સંસ્થાને ફડચામાં લઈ જવાનો હુકમ કરી ફડચા અધિકારી તરીકે સહકારી અધિકારી (ફડચો) લગત આ કચેરીની હોદ્દાની રૂએ નિમણૂંક કરવામાં આવતા નિમાયેલ ફડચા અધિકારીશ્રીએ તા. ૩૧-૭-૦૪ ના રોજ હવાલો સંભાળી સંસ્થાના દેવા લ્હેણા તેમજ મિલકતોના નિકાલની કાર્યવાહી શરૂ કરેલ. જે સમય દરમ્યાન સંસ્થાના સભાસદો તરફથી સંસ્થાને પુનઃજીવીત કરવાની માગણી થતાં સહકારી અધિકારી (ફડચો) લગત આ કચેરીના પત્ર ક્રમાંક.: ફડચ/ફ/૦૧/ગ/૪૮૬/૨૦૦૪, તા. ૨૩-૮-૨૦૦૪ થી સદરહુ સંસ્થાને પુનઃ જીવીત કરવા ભલામણ કરેલ છે. મંડળીને પુનઃ જીવીત કરવાની દરખાસ્ત જોતા આ આદિવાસી વિસ્તારમાં સારા વરસાદને લીધે ઘાસચારો પુરતા પ્રમાણમાં મળવાથી તથા પશુધનની સંખ્યા હોવાથી દુધનો પુરવઠો મળી શકે તેમ છે. અને સભાસદોની આર્થિક

સ્થિતિ સુધરી શકે તેમ છે. મંડળીની આર્થિક સ્થિતિ દર્શાવતું સરવૈયું તથા ફડચા અધિકારીશ્રીની દરખાસ્ત જોતાં તેમજ સદર મંડળીને પુનઃજીવીત કરવા અંગે સામાન્ય સભાના ઠરાવ નં. ૩ થી પુનઃજીવીત કરવા અંગે ઠરાવેલ છે. આમ સહકારી અધિકારી (ફડચો) લગત આ કચેરીના આમુખ-૩ ના પત્રાથી મંડળીને પુનઃજીવીત કરવા અંગે ભલામણ કરેલ છે. તે તમામ હકીકતો તથા સભાસદોના વિશાળ હીતને ધ્યાને લેતાં સને ૧૯૬૧ના ગુજરાત સહકારી મંડળીઓના અધિનિયમની કલમ -૧૯ (ખ) અનુસાર સંસ્થાને પુનઃજીવીત કરવા નીચે મુજબ આદેશ કરવામાં આવે છે.

હુકમ

આથી હું, જે. જે. શાહ, જિલ્લા રજિસ્ટ્રાર, સહકારી મંડળીઓ, હિંમતનગર, જી. સાબરકાંઠા સને ૧૯૬૧ ના ગુજરાત સહકારી મંડળીઓના અધિનિયમ-૧૯૬૧ ની કલમ-૧૯(ખ) હેઠળ મને મળેલ સત્તાની રૂએ, ધી બોરડી દૂધ ઉત્પાદક સહકારી મંડળી લી., તા. ખેડબ્રહ્મા, જી. સાબરકાંઠાને આલોચનામાં જણાવેલ વિગતે નીચેની શરતોને આધીન પુનઃજીવીત કરવા આદેશ કરૂં છું.

શરતો :-

(૧) મંડળીની વ્ય. કમીટીની ચુંટણી કરી ચુંટાયેલી વ્ય. કમીટીને ફડચા અધિકારીશ્રીએ ચાર્જ સુપ્રત કરવાનો રહેશે.

(૨) મંડળીમાં તાલીમ પામેલ અનુભવી સેક્રેટરીની નિમણૂંક કરવાની રહેશે.

(૩) મંડળીના કાર્યવાહકોએ સંસ્થા પુનઃજીવીત થતાં મંડળીના પેટા નિયમો અનુસાર અર્થક્ષમ બનાવવા પ્રયત્નો કરવા તેમજ તે મુજબનું દફ્તર નિભાવવાનું રહેશે. તથા મંડળીના સ્વભંડોળમાં વધારો કરવાનો અને વહીવટી તથા મહેકમ ખર્ચ ઓછું થાય તેવી કાર્યવાહી કરવાની રહેશે.

(૪) મંડળીનાં દેવાં-લ્હેણાં જેમને તેમ સ્વીકારવાના રહેશે.

(૫) મંડળીમાં નિયમિત રીતે તમામ દફતર નિભાવવાનું રહેશે.

(૬) મંડળીનો વહીવટ ગુજરાત સહકારી મંડળીઓના અધિનિયમ-૧૯૬૧, નિયમો-૧૯૬૫ મંડળીના મંજુર થયેલ પેટા કાયદા તથા સહકાર ખાતાની વખતો વખતની સુચનાઓ અનુસાર કરવાનો રહેશે.

હિંમતનગર, તારીખ ૨૦મી નવેમ્બર, ૨૦૦૪.

જે. જે. શાહ,
જિલ્લા રજિસ્ટ્રાર, સહકારી મંડળીઓ,
સાબરકાંઠા, હિંમતનગર.

સંયુક્ત નિયામક (ટેક્ષ) કુટીર અને ગ્રામોદ્યોગ દ્વારા

વંચાણે લીધા :-

(૧) ગુજરાત સહકારી મંડળીઓના અધિનિયમ-૧૯૬૧ની કલમ ૧૦૭ (સી) (૨) ની જોગવાઈ.

(૨) કમિશનરશ્રી, કુટીર અને ગ્રામોદ્યોગ, ગુજરાત રાજ્ય, ગાંધીનગરના તા. ૫-૩-૦૪ ના ક્રમાંક : મકમ/૭૯૭/ર-૯/૩૮૮/૨૦૦૪.

(૩) ઉદ્યોગ, ખાણ અને ઉર્જા વિભાગના હુકમ ક્રમાંક : એસટી/૧૦૭૫/૧૦૩૫/ખ તા. ૧-૬-૧૯૭૬ થી મળેલ સત્તા.

(૪) જીલ્લા ઉદ્યોગ કેન્દ્ર, હિંમતનગરની કચેરીનો વચગાળાનો હુકમ ક્રમાંક : જીઉકે/સાકા/ફડચ/૭૭૪/૦૪. તા..............................

પ્રસ્તાવના

ક્રમાંક : જીઉકે/સાકાં/ફડચ/૦૧/૧૧૩૮/૧૩૧૨૧/૨૦૦૪.–ધી લેઈ ચર્મોદ્યોગ ઉત્પાદક સ. મં. લી., મુકામ લેઈ, તાલુકો ઈડર જિલ્લા સાબરકાંઠા ને ઉદ્દેશો મુજબ કામ કરતી ન હોઈ ફડચામાં લઈ જવા અંગે ઓડીટરશ્રી સ. મં. વિવર્સના તા. ૧૯-૧૨-૨૦૦૩ ના ખાસ અહેવાલમાં જણાવેલ ૧ થી ૧૧ મુજબના કારણોસર વંચાણે લીધેલ-૪ ના હુકમથી મંડળીને ફડચામાં લઈ જવા વચગાળાનો આદેશ કરવામાં આવેલ. વંચાણે લીધેલ ક્રમ-૨ના પરિપત્રથી મેનેજર (ખાદી)ની જગ્યા રદ થતાં ક્રમ નં.-૩ ના હુકમથી મળેલ સત્તાની રૂએ મંડળીને ફડચામાં લઈ જવા અંતિમ આદેશ કરવામાં આવે છે.

અંતિમ આદેશ

આથી હું, એ. એન. શાહ, સંયુક્ત નિયામક (ટેક્ષટાઈલ) કુટીર અને ગ્રામોદ્યોગ, ગુજરાત રાજ્ય, ગાંધીનગર મને મળેલ સત્તાની રૂએ, ઉક્ત વિગતે વંચાણે લીધેલ ક્રમ નં.-૧ થી ૪ મુજબ ગુજરાત સહકારી મંડળીઓના અધિનિયમની કલમ-૧૦૭ (સી) ૨ હેઠળ ધી લેઈ ચર્મોદ્યોગ ઉત્પાદક સ. મં. લી., મુ. લેઈ, તા. ઈડર, જી. સાબરકાંઠા કે જેનો નોંધણી નંબર ઉ. ૭૪૩૬ તા. ૧૫-૪-૭૭ થી નોંધાયેલ છે. જેને ફડચામાં લઈ જવાનો અંતિમ આદેશ કરૂં છું. અને સદરહુ અધિનિયમની કલમ ૧૦૮ હેઠળ ફડચા અધિકારી તરીકે સહકારી અધિકારી ફડચો જીલ્લા ઉદ્યોગ કેન્દ્ર, પાલનપુર ની નિમણુંક કરૂં છું. ફડચા અધિકારીએ ફડચાની કામગીરી સમયમર્યાદામાં પુરી કરવાની રહેશે.

હિંમતનગર, તારીખ ૨૫મી નવેમ્બર, ૨૦૦૪.

એ. એન. શાહ,
સંયુક્ત નિયામક (ટેક્ષ.),
કુટીર અને ગ્રામોદ્યોગ,
ગુજરાત રાજ્ય, ગાંધીનગર.

INDEX

ભાગ-૧

અસાધારણ રાજ્યપત્રની યાદી

(ઉદ્યોગ, ખાણ અને ઉર્જા વિભાગ, સચિવાલય, ગાંધીનગરના તારીખ ૩૦મી જુન, ૧૯૮૭ના ઠરાવ ક્રમાંક મદન/૧૦૮૫/૫૨૯૫/ડના આધારે)

તારીખ ૪, ૧૧, ૧૮, ૨૫ અને ૨, ૯, માહે નવેમ્બર, ડિસેમ્બર સને ૨૦૦૪ના રોજ પુરા થયેલા અઠવાડીયામાં નીચે જણાવેલ ગુજરાત સરકારના અસાધારણ રાજ્યપત્રો પ્રસિધ્ધ થયેલા છે.

અનું નંબર ૧	અસાધારણ રાજ્યપત્રનો ક્રમાંક અને તારીખ ૨	હોદો ૩
૧	૧૭૫/૧૪-૧૦-૦૪	જિલ્લા મેજિસ્ટ્રેટ, પાટણ
૨	૧૭૬/૧૫-૧૦-૦૪	કલેકટર, વલસાડ
૩	૧૭૭/૧૫-૧૦-૦૪	જિલ્લા મેજિસ્ટ્રેટ, સાબરકાંઠા-હિંમતનગર
૪	૧૭૮/૧૬-૧૦-૦૪	અધિક જિલ્લા મેજિસ્ટ્રેટ, આણંદ
૫	૧૭૯/૧૬-૧૦-૦૪	જિલ્લા મેજિસ્ટ્રેટ, સાબરકાંઠા-હિંમતનગર
૬	૧૮૦/૧૯-૧૦-૦૪	અધિક જિલ્લા મેજિસ્ટ્રેટ, પાટણ
૭	૧૮૧/૨૫-૧૦-૦૪	કલેકટર, ભરૂચ
૮	૧૮૨/૨૫-૧૦-૦૪	કલેકટર, પાટણ
૯	૧૮૩/૨૯-૧૦-૦૪	કલેકટર, સુરત
૧૦	૧૮૪/૨૯-૧૦-૦૪	કલેકટર, સુરત
૧૧	૧૮૫/૨૯-૧૦-૦૪	કલેકટર, સુરત
૧૨	૧૮૬/૧-૧૧-૦૪	અધિક જિલ્લા મેજિસ્ટ્રેટ, વડોદરા
૧૩	૧૮૭/૨-૧૧-૦૪	અધિક જિલ્લા મેજિસ્ટ્રેટ, મહેસાણા
૧૪	૧૮૮/૨-૧૧-૦૪	કલેકટર, આણંદ
૧૫	૧૮૯/૩-૧૧-૦૪	જિલ્લા મેજિસ્ટ્રેટ, આણંદ
૧૬	૧૯૦/૫-૧૧-૦૪	અધિક જિલ્લા મેજિસ્ટ્રેટ, ખેડા-નડિયાદ
૧૭	૧૯૧/૫-૧૧-૦૪	જિલ્લા મેજિસ્ટ્રેટ, ખેડા-નડિયાદ
૧૮	૧૯૨/૯-૧૧-૦૪	પોલીસ કમિશનર, વડોદરા શહેર
૧૯	૧૯૩/૧૮-૧૧-૦૪	કલેકટર, સાબરકાંઠા-હિંમતનગર
૨૦	૧૯૪/૧૯-૧૧-૦૪	અધિક જિલ્લા મેજિસ્ટ્રેટ, ખેડા-નડિયાદ
૨૧	૧૯૫/૧૯-૧૧-૦૪	અધિક જિલ્લા મેજિસ્ટ્રેટ, ખેડા-નડિયાદ
૨૨	૧૯૬/૨૨-૧૧-૦૪	કલેકટર, પંચમહાલ-ગોધરા
૨૩	૧૯૭/૨૨-૧૧-૦૪	જિલ્લા મેજિસ્ટ્રેટ, પાટણ
૨૪	૧૯૮/૨૨-૧૧-૦૪	અધિક જિલ્લા મેજિસ્ટ્રેટ, પાટણ
૨૫	૧૯૯/૨૩-૧૧-૦૪	અધિક જિલ્લા મેજિસ્ટ્રેટ, ખેડા-નડિયાદ
૨૬	૨૦૦/૨૩-૧૧-૦૪	જિલ્લા મેજિસ્ટ્રેટ, સાબરકાંઠા-હિંમતનગર
૨૭	૨૦૧/૨૩-૧૧-૦૪	અધિક જિલ્લા મેજિસ્ટ્રેટ, સાબરકાંઠા-હિંમતનગર

સરકારી મુદ્રણાલય, વડોદરા.

INDEX

REGISTERED No. G-BA-14-E

©

सत्यमेव जयते

The Gujarat Government Gazette

[PUBLISHED BY AUTHORITY]

Vol. XLV] THURSDAY, DECEMBER 16, 2004 / AGRAHAYANA 25, 1926 [No. 51

Separate paging is given in each part of the Supplement to the Central Gazette and central section in order that it may be filed as a separate compilation

PART I

SUPPLEMENT TO THE CENTRAL GAZETTE AND CENTRAL SECTION

Part I, Part I-A, Part I-B and Part I-L

		Pages
Part-I	Orders and Notifications, other than those published in Part IV-B, order the Bombay Local Boards, Village Panchayats, Municipal Boroughs, District Municipal Primary Education and Local Fund Audit Act, pertaining only to the Supplement to the Central Gazette.	1257-1266
Part-I-A	Government Notifications, Appointment, Promotion, Leave of Absence, Rules and Order (other than those published in Part I-A, IV-A, IV-B and IV-C) pertaining only to the Supplement to the Central Gazette.	51
Part I-B	Government Notifications, Published under Land Acquisition Act only.	789-817
Part I-L	Notifications and Orders, Awards, other than those published in Parts I, IV-A, IV-B and IV-C) under Central Industrial Disputes Act, and Gujarat Industrial Relations Act.	6027-6194

MISCELLANEOUS NOTIFICATIONS, APPOINTMENTS, ETC.

પોલીસ કમિશનર દ્વારા

જાહેરનામું

મુંબઈ પોલીસ અધિનિયમ, સને ૧૯૫૧ના ૨૨માં અધિનિયમની કલમ ૩૭ (૩) મુજબનો.

નંબર ઉ/ગપક/વિ. શા. ૮૪૨/૨૦૦૪.—અમદાવાદ શહેર પોલીસ કમિશનર હકુમત વિસ્તારમાં જાહેર વ્યવસ્થા જાળવવાની જરુર જણાય છે.

વાસ્તે હું, કે. આર. કૌશિક, પોલીસ કમિશનર, અમદાવાદ શહેર, મુંબઇ પોલીસ અધિનિયમ, સને ૧૯૫૧ના ૨૨મા અધિનિયમની કલમ-૩૭ (૩) થી મને મળેલ સત્તાની રુએ ફરમાવું છું કે, નીચે જણાવેલ વિસ્તારમાં તારીખ ૧લી ડીસેમ્બર, ૨૦૦૪ના કલાક ૦૦-૦૦ થી તારીખ ૧૫મી ડીસેમ્બર, ૨૦૦૪ના કલાક ૨૪-૦૦ સુધી ચાર કરતા વધારે માણસોએ ભેગા થવું નહીં અગર કોઇ સભા ભરવી કે બોલાવવી નહીં તેમજ કોઇ સરઘસ કાઢવું નહીં.

વિસ્તાર :

અમદાવાદ શહેર પોલીસ કમિશનરની હકુમત હેઠળનો સમગ્ર વિસ્તાર.

અપવાદ :

આ હુકમ જે વ્યક્તિ સરકારી ફરજ અથવા કામગીરીમાં હોય તેમજ હોમગાર્ડઝ જેઓ ફરજ પર હોય તેઓ તથા સ્મશાનયાત્રા અને લગ્નના વરઘોડાને લાગુ પડતો નથી.

આ હુકમનો ભંગ કરનાર અથવા ઉલ્લંઘન કરનાર સને ૧૯૫૧ના મુંબઇ પોલીસ અધિનિયમની કલમ-૧૩૫ ની પેટા કલમ (૩) હેઠળ અને ભારતના ફોજદારી અધિનિયમ સને ૧૮૬૦ ની કલમ-૧૮૮ મુજબ શિક્ષાને પાત્ર થશે.

આજ તારીખ ૨૯ માહે નવેમ્બર, સને ૨૦૦૪ના રોજ મારી સહી અને સિક્કો કરી આપ્યો.

કે. આર. કૌશિક,
પોલીસ કમિશનર,
અમદાવાદ શહેર.

જાહેરનામું

ફોજદારી કાર્યરીતી અધિનિયમ, ૧૯૭૩ની કલમ-૧૪૪ અન્વયે કાઢેલ.

ક્રમાંક ૯/ગપક/લાયસન્સ/જાહેરનામું/સાયબર/૨૩૮૮૪/ ૨૦૦૪.—વડોદરા શહેરમાં હાલ સાઇબર કાફેની પ્રવૃત્તિ મોટાપાયે શરૂ થયેલ છે. આ સાયબર કાફેમાં કોમ્પ્યુટર ઉપર ઈન્ટરનેટની સુવિધા ભાડે આપવામાં આવે છે. આ સાયબર કાફેના સારા ઉપયોગ ઘણા છે. જેમાં વ્યકિત પોતાના ધંધાને લગતા સંદેશાઓ તાત્કાલિક મોકલી તથા મેળવી શકે છે. તેમજ કોઇપણ ધંધાને લગતી અથવા તો અભ્યાસને લગતી માહિતીઓ પણ મેળવી શકે છે. પરંતુ સાયબર કાફેના આવા સારા ઉપયોગ થવાની સાથે ગેરઉપયોગ પણ થવા સંભાવના છે. જેમાં સાયબર કાફેના સંચાલક દ્વારા ગ્રાહકને અશ્લિલ સાહિત્યને લગતી વેબ સાઇટ પુરી પાડી અશ્લિલ સાહિત્યના પ્રદર્શન માટે સુવિધા કરી આપવામાં આવે છે. જે સમાજના ખાસ કરી યુવા માનસ પર ખુબ જ વિપરીત અસર પહોંચાડે છે. તેમજ સંચાલક દ્વારા સાયબર કાફેમાં અલગ કેબીન જેવી સુવિધાઓ પુરી પાડી ગ્રાહકને આવી અશ્લિલ વેબસાઇટ ખાનગીમાં જોઇ શકે તેવી સગવડતા કરી આપવામાં આવે છે. અને એ રીતે આવી જનમાનસ ઉપર વિકૃતિ ફેલાવતી પ્રવૃત્તિને પ્રોત્સહાન આપે છે. આવી પ્રવૃત્તિ અટકાવવી ઘણી જ જરૂરી બની રહેલ છે.

વાસ્તે હું, સુધીર સિન્હા, પોલીસ કમિશનર, વડોદરા શહેર, ગુજરાત સરકારના ગૃહ વિભાગના તા. ૮-૧૧-૮૨ના નોટીફીકેશન નંબર જીજી/૪૨૨/સી.આર.સી./૧૦૮૨/૧૦૮૦/એમ. અન્વયે જે ફોજદારી કાર્યરીતી અધિનિયમ ૧૯૭૩ની કલમ-૨૦ નીચેની પેટા કલમ (૧) નીચે બહાર પાડવામાં આવેલ છે. અને જેનું પુનરાવર્તન ગુજરાત સરકારના ગૃહ વિભાગના તા. ૭-૧-૮૯થી બહાર પાડવામાં આવેલ સંકલીત જાહેરનામાં નંબર જીજી/૬/ફકઅ/૧૦૮૮/૬૭૫૦/મ. માં થયેલ છે. જેમાં વડોદરા શહેરના પોલીસ કમિશનરશ્રી, નાયબ પોલીસ કમિશનરશ્રી અને સુપ્રી. ઓફ પોલીસ (મદદનીશ પોલીસ કમિશનરશ્રીઓ) ને એકઝી. મેજિ. તરીકે જાહેર કરવામાં આવેલ છે. તેમજ તેઓને ક્રિમીનલ પ્રોસીજર કોડની કલમ-૧૪૪ના અધિકારનો ઉપયોગ કરવા ખાસ અધિકૃત કરવામાં આવેલા છે. તે અધિકારની રૂએ નીચે જણાવેલ વિસ્તારોમાં નીચેના કૃત્યો કરવા પર પ્રતિબંધ ફરમાવું છું.

પ્રતિબંધ કૃત્યો :-

કોઇપણ સાયબર કાફેના માલિક કે સંચાલક દ્વારા તેના ગ્રાહકો માટે સાયબર કાફેની જગ્યામાં અલગથી અપારદર્શી કેબીનની સુવિધા પુરી પાડવામાં આવશે નહી.

આ હુકમ તારીખ ૧લી ડીસેમ્બર, ૨૦૦૪ના કલાક ૦૦-૦૦ થી તારીખ ૩૧મી જાન્યુઆરી, ૨૦૦૫ના કલાક ૨૪-૦૦ સુધી અમલમાં રહેશે.

વિસ્તાર :-

વડોદરા શહેર પોલીસ કમિશનરની હકુમત હેઠળનો સમગ્ર વિસ્તાર.

આ હુકમનો ભંગ કરનાર અથવા ઉલ્લંઘન કરનાર ભારતના ફોજદારી અધિનિયમ ૧૮૬૦ની કલમ-૧૮૮ હેઠળ બીન જામીન લાયક ગુના માટે શિક્ષાને પાત્ર છે.

આજ તારીખ ૨૯મી માહે નવેમ્બર, ૨૦૦૪ના રોજ મારી સહી અને સિક્કો કરી આપેલ છે.

સુધીર સિન્હા,
પોલીસ કમિશનર,
વડોદરા શહેર,
વડોદરા.

જાહેરનામું

મુંબઈ પોલીસ અધિનિયમ, ૧૯૫૧ની કલમ-૩૭ની પેટા-કલમ (૧) હેઠળનું.

ક્રમાંક ૯-ગપક/વશી/એસબી/જાહેરનામું/૩૨/૨૦૦૪.- સુરત શહેરમાં શાંતિ અને સલામતી જાળવવા પગલાં લેવા જરૂરી જણાતું હોવાથી વાસ્તે હું, વી. કે. ગુપ્તા, (આઈ.પી.એસ.), પોલીસ કમિશનર, સુરત શહેર, મુંબઈ પોલીસ અધિનિયમ, સને ૧૯૫૧ માંની કલમ-૩૭(૧) થી મને મળેલ સત્તાની રૂએ નીચે જણાવેલ વિસ્તારોમાં તારીખ ૧લી ડીસેમ્બર, ૨૦૦૪ કલાક ૦૦-૦૦ થી તારીખ ૩૧મી ડીસેમ્બર, ૨૦૦૪ કલાક ૨૪-૦૦ વાગ્યા સુધી નીચેના કૃત્યો ઉપર પ્રતિબંધ ફરમાવું છું.

(ક) શસ્ત્રો, દંડા, તલવાર, સોટી, લાકડી, ચપ્પુ અથવા શારીરિક ઈજા પહોંચાડવામાં ઉપયોગી થઈ શકે તેવી બીજી કોઈ ચીજ વસ્તુઓ લઈ જવાની,

INDEX

(ખ) કોઈપણ સ્ફોટક અથવા ક્ષયધર્મી પદાર્થો લઈ જવાની,

(ગ) પત્થર અથવા બીજા શસ્ત્રો ફેંકવાના અથવા નાંખવાના યંત્રો અથવા સાધનો લઈ જવાની, એકઠાં કરવાની,

(ઘ) કોઈ સરઘસમાં જલતી અથવા પેટાવેલી મશાલ લઈ જવાની,

(ચ) વ્યક્તિઓ અથવા તેના શબો અથવા આકૃતિઓ અથવા પૂતળા દેખાડવાની,

(છ) લોકોએ બુમો પાડવાની, ગીતો ગાવાની અથવા વાદ્ય વગાડવાની,

(જ) જે છટાદાર અથવા ભાષણ આપવાથી, ચાળા પાડવાથી, નકલ કરવાથી અથવા નિશાનીઓ, જાહેરખબરો અથવા બીજા પદાર્થ અથવા વસ્તુઓ તૈયાર કરવાની અથવા અધિકારીનાં અભિપ્રાય પ્રમાણે સુરૂચિ અથવા નિતિનો ભંગ થતો હોય અથવા તેનાથી રાજય ઉથલી પડવાનો સંભવ હોય તેવા છટાદાર ભાષણ આપવાથી અથવા ચાળા વિગેરે કરવાથી, ભાષણ આપવાથી અથવા નિશાની, ચિન્હો તૈયાર કરવાની, દેખાડવાની અથવા તેનો ફેલાવો કરવાની.

વિસ્તાર : સુરત શહેર પોલીસ કમિશનરેટની હકુમત હેઠળનો સમગ્ર વિસ્તાર.

અપવાદ : આ હુકમનો ખંડ (ક) નીચેની વ્યક્તિઓને લાગુ પડશે નહિ.

(૧) સરકારી નોકરીમાં અથવા કામગીરીમાં હોય તેમને ઉપરી અધિકારીએ આવું કોઈ હથિયાર લઈ જવાનું ફરમાવ્યુ હોય તે વ્યકિતઓને.

(૨) પોલીસ કમિશનર અથવા તેમણે અધિકૃત કરેલા કોઈપણ અધિકારીએ જેને અશક્તિનાં કારણે લાઠી અથવા લાકડી સાથે રાખવાની પરવાનગી આપી હોય તે વ્યક્તિઓને.

(૩) સીમ વિસ્તારોમાં ખેતર ઉપર જતાં ખેડૂતોને લાકડી એક સુરક્ષાનું સામધનરૂપ હોય જેથી સીમ વિસ્તારોમાં /પરા વિસ્તારોમાં લાકડીને છુટછાટ આપવામાં આવે છે.

આ જાહેરનામાનો કોઈપણ ખંડનો ભંગ કે ઉલ્લંઘન કરનારને ઓછામાં ઓછી ચાર માસની અને વધુમાં વધુ એક (૧) એક વર્ષની સજા કે દંડની રકમને મુંબઈ પોલીસ અધિનિયમ સને ૧૯૫૧ની કલમ-૧૩૫ મુજબ શિક્ષાને પાત્ર થશે.

આજરોજ તારીખ ૩૦મી નંવેમ્બર, ૨૦૦૪નાં રોજ મારી સહી સિક્કા કરી આપેલ છે.

વી. કે. ગુપ્તા,
પોલીસ કમિશનર,
સુરત શહેર.

અધિક જિલ્લા મેજિસ્ટ્રેટ દ્વારા

જાહેરનામું

સને ૧૯૫૧ના મુંબઈ પોલીસ કાયદાની કલમ-૩૭ (૧) મુજબનું.

ક્રમાંક : ડી.બી.પી.એ./જાહેરનામું/વશી/૧૧/૪૬૨૧૮થી ૪૬૨૭૩/ ૨૦૦૪.- આગામી ડીસેમ્બર ૨૦૦૪ ના માસ દરમ્યાન ગત તારીખ ૧૯મી નવેમ્બર ૨૦૦૪ના રોજ અમરેલી ભા. કી. સંઘનાં ખેડૂતો અને પોલીસ વચ્ચે થયેલ જપાજપીમાં ખેડૂતોને ઈજા થતાં ગુજરાત પ્રદેશ ભા. કી. સંઘના પ્રદેશ પ્રમુખશ્રી પ્રફુલભાઈ સેજલીયાએ પોતાના પ્રવચનમાં જણાવેલ છે કે, આગામી ૧લી ડીસેમ્બર ૨૦૦૪ થી તારીખ ૨૦મી ડીસેમ્બર દરમ્યાન સૌરાષ્ટ્ર અને ગુજરાતના તમામ ગામોમાં ભા. કી. સંઘના સંમેલનો યોજવા અને તારીખ ૨૧મી ડીસેમ્બર ૨૦૦૪ થી ''ગામડા બંધ'' જેવા કાર્યક્રમો યોજવાના હોઈ જિલ્લાની કાયદો અને વ્યવસ્થાની પરિસ્થિતિ જળવાઈ રહે તે માટે સમગ્ર બનાસકાંઠા જીલ્લામાં નીચે જણાવેલ કૃત્યોની મનાઈ કરવાનું મને જરૂરી લાગે છે.

(ક) શસ્ત્રો, દંડા, તલવાર, ભાલા, ધોકા, છરી, લાકડી, અથવા શારીરિક ઈજા પહોંચાડીશકાય તેવું કંઈપણ સાધન સાથે લઈ જવું નહીં.

(ખ) કોઈપણ ક્ષયકારી કે સ્ફોટક પદાર્થ સાથે લઈ જવો નહી.

(ગ) પથ્થર અથવા ફેંકી શકાય તેવી બીજી કોઈ વસ્તુઓ અથવા તો વસ્તુઓ ફેંકવાના ધકેલવાના યંત્રો અથવા સાધનો સાથે લઈ જવા નહી, એકઠા કરવા નહી.

(ઘ) મનુષ્યો અથવા શબો અથવા પૂતળા દેખાડવા નહી.

(ચ) અપમાન કરવાના અથવા જાહેર કરવાના ઈરાદાથી જાહેરમાં બિભત્સ સુત્રો પોકારવા નહી, અશ્લીલ ગીતો ગાવા નહી.

(છ) અલંકારીક ભાષણો કરવાથી ચાળા પાડવાથી નકલ કરવાથી તથા છબીઓ બતાવવાથી અથવા તેનો ફેલાવો કરવાની રૂચી અથવા નીતિનો ભંગ થતો હોય તેવું કરવાનું નહી.

વાસ્તે હું એ. એસ. પટેલ, અધિક જીલ્લા મેજીસ્ટ્રેટ બનાસકાંઠા પાલનપુર, મુંબઈ પોલીસ અધિનિયમ, ૧૯૫૧ (સને ૧૯૫૧ના મુંબઈના ૨૨ મા)ની કલમ ૩૭(૧) અન્વયે મને મળેલ સત્તાની રૂએ સમગ્ર બનાસકાંઠા વિસ્તારમાં સદરહું કૃત્યો કરવાની મના કરૂં છું.

આ હુકમ તારીખ ૧લી ડીસેમ્બર ૨૦૦૪ થી ૩૧મી ડીસેમ્બર ૨૦૦૪ સુધી (બન્ને દિવસો સહીત) અમલમાં રહેશે.

આ હુકમનો ખંડ (ક) નીચેની વ્યક્તિઓને લાગુ પડશે નહિ.

(૧) સરકારી નોકરો કે કામ કરતી કોઈ વ્યક્તિ કે જે તે ઉપરી અધિકારીએ એવું કંઈપણ હથીયાર લઈ જવાનું ફરમાવ્યુ હોય અથવા આવું કંઈ હથીયાર લઈ જવાની ફરજ હોય.

INDEX

(૨) જીલ્લા મેજીસ્ટ્રેટ અથવા અધિક જીલ્લા મેજીસ્ટ્રેટ અથવા જીલ્લા પોલીસ અધિકારીશ્રીઓ તેમણે અધિકૃત કરેલા કોઈપણ પોલીસ અધિકારીશ્રી જે તે શારીરીક અશક્તિનાં કારણે લાકડી અથવા લાઠી લઈ જવાની પરવાનગી આપી હોય તે વ્યક્તિઓ.

આજરોજ તારીખ ૩૦મી નવેમ્બર, ૨૦૦૪નાં રોજ મારી સહી તથા કોર્ટનો સિક્કા કર્યો.

આર. આર. રાવલ,
અધિક જિલ્લા મેજીસ્ટ્રેટ,
બનાસકાંઠા, પાલનપુર.

જાહેરનામું

નં. ડીસીબી/એમએજી/બીપીએ/ફાયર તાલીમ/રજી-૬૩/૨૦૦૪.- પોલીસ અધિક્ષકશ્રી વલસાડના તા. ૨૦-૧૧-૨૦૦૪ના પત્ર નં. મકમ/ સીબી-૨/વશી૧૮૨૦/૧૧૨૫૫/૦૪ થી જણાવ્યાનુસાર ડેપ્યુટી કમાન્ડન્ટ ગુનરી ઓફિસરશ્રી ફોર કમાન્ડીંગ ઓફિસરશ્રી કોસ્ટ ગાર્ડ એર સ્ટેશન, દમણ તરફથી તેઓની સ્મોલ આર્મ્સ ફાયરીંગ પ્રેક્ટીશ નીચે જણાવેલા સ્થળે અને સમયે યોજવામાં આવનાર છે. આથી કોઈપણ વ્યક્તિને ગોળીબાર દરમ્યાન ઈજા ન થાય તે માટે બહોળી પ્રસિધ્ધિ માટે નીચે મુજબનું જાહેરનામું પ્રસિધ્ધ કરવાનું જરૂરી જણાય છે.

વાસ્તે હું જે. સી. ચુડાસમા, અધિક જિલ્લા મેજીસ્ટ્રેટ, વલસાડ સને ૧૯૫૧ મુંબઈ પોલીસ અધિનિયમ (સને ૧૯૫૧નો ૨૨મો) કલમ-૩૭ ની પેટા કલમ-૧ હેઠળ મને મળેલ સત્તાની રૂએ આ અધિનિયમની પેટા કલમ-જની જોગવાઈ મુજબ ફાયરીંગ બટ ભિલાડ, તાલુકા- ઉમરગામ, જિલ્લા વલસાડનાં ૨ કિ. મી. વિસ્તારમાં તારીખ ૨જી ડીસેમ્બર, ૨૦૦૪ અને ૩ ડીસેમ્બર, ૨૦૦૪ ના રોજ સમય સવારે ૭-૦૦ થી ૧૬-૦૦ સુધી ગોળીબાર પ્રેક્ટીસ દરમ્યાન આજુબાજુના રહીશો તેમજ બહારનાં કોઈ અનધિકૃત વ્યક્તિઓ ઉપરોક્ત સમય દરમ્યાન આ જમીનની હદ વિસ્તારમાં પ્રવેશ કરવા અથવા હદમાં ફરવા તેમજ ઢોર-ઢાંખરને પ્રવેશ આપવા મનાઈ ફરમાઉં છું.

સદરહુ ગોળીબાર પ્રેક્ટીસ દરમ્યાન ગોળીબારથી ઈજા ન થાય તે માટે જાહેર જનતાને સાવચેત રહેવા જણાવવામાં આવે છે.

આ હુકમનો ભંગ કરનાર ઉક્ત અધિનિયમની કલમ-૧૩૫ મુજબ શિક્ષાને પાત્ર થશે.

આજ તારીખ ૨૨મી નવેમ્બર, ૨૦૦૪ના રોજ મારી સહી કરી મુદ્રા કરી છે.

જે. સી. ચુડાસમા,
અધિક જિલ્લા મેજીસ્ટ્રેટ,
વલસાડ.

જાહેરનામું

સને ૧૯૫૧ના મુંબઈ પોલીસ અધિનિયમની, કલમ-૩૭(૪) હેઠળનું.

નં. ૫લસ/ફાયરીંગ/શેરૂલા/વશી.૩૫૭૫૮/૨૦૦૪.–ડેપ્યુટી રીજીયોનલ મેનેજરશ્રી, દેના બેંક, નાનપુરા, સુરત, જી. સુરતનો ફાયરીંગ પ્રેક્ટીસ કાર્યક્રમ તા. ૧૮મી ડીસેમ્બર, ૨૦૦૪ નાં રોજ શેરૂલા ખાતેના ફાયરીંગ બટ ખાતે રાખવામાં આવેલ છે. સબબ આ વિસ્તારની હદમાં તથા આજુબાજુ રહેતી પ્રજાજનોની સલામતી ખાતર હું જે. બી. વોરા, અધિક જિલ્લા મેજીસ્ટ્રેટ, સુરત સને ૧૯૫૧ ના મુંબઈ પોલીસ અધિનિયમની કલમ-૩૭(૪) મુજબ મળેલ અધિકારની રૂએ ફરમાવું છું કે, સોનગઢ તાલુકાના ઉકાઈ શેરૂલા ફાયરીંગ બટ ઉપર તા. ૧૮મી ડીસેમ્બર, ૨૦૦૪ નાં રોજ સુધી ગોળીબાર પ્રેક્ટીસનો કાર્યક્રમ રાખેલ હોય, સદરહું વિસ્તારના આજુબાજુ રહેતા તથા બહારની કોઈપણ અનઅધિકૃત વ્યક્તિઓ તેમજ ચરાવવામાં આવતા ઢોર, ઢાંખર વિગેરેએ સદરહું ફાયરીંગ બટ વિસ્તારોની આજુબાજુની ૧૦૦ મીટર વિસ્તારમાં તા. ૧૮મી ડીસેમ્બર, ૨૦૦૪ ના રોજ પ્રવેશ કરવો નહી તથા તે વિસ્તારમાં હરવું ફરવું નહીં.

આ હુકમનો ભંગ કરનાર ઈન્ડીયન પીનલ કોડની કલમ-૧૮૮ મુજબ શિક્ષાને પાત્ર થશે.

આજ તારીખ ૨જી ડીસેમ્બર, ૨૦૦૪ના રોજ મારી સહી કરી સિક્કો કરી આપ્યો.

જે. બી. વોરા,
અધિક જિલ્લા મેજિસ્ટ્રેટ,
સુરત.

જિલ્લા વિકાસ અધિકારી દ્વારા

જાહેરનામું

નં. જીપં/મહેસુલ/જાહેરનામા/વશી. ૩૨૩૪/૫૯/૨૦૦૪.-આ પૂર્વના સઘળા જાહેરનામા રદ કરીને સરકારશ્રીના જાહેરનામા નંબર જીએસએમ/૨૦૦૩/૭૧/એમ.એલઆરઆર ૧૦/૨૦૦૨/૧૬૪૦(૧) કે તા. ૨૬મી ડીસેમ્બર, ૨૦૦૩ મુજબ જમીન મહેસુલ નિયમોના નિયમ ૮૧ મુજબ કલેક્ટરશ્રી દાહોદના જાહેરનામાથી વર્ગીકૃત કરી અને સુધારેલ દરોએ બીનખેતી આકાર લાગુ કરવાનું જાહેર કરવામાં આવેલ છે. તથા નગરપાલીકા વિસ્તાર સિવાયના ગામોનું વર્ગીકરણ અત્રેથી જાહેર કરવાનું થાય છે. સરકારશ્રીના આદેશથી જમીન મહેસુલ નિયમોના નિયમ ૮૧ હેઠળ ગામોના વર્ગીકરણ અંગેના અધિકારો જિલ્લા પંચાયતને સુપ્રત કરવામાં આવેલ છે. જિલ્લા પંચાયત દાહોદની સામાન્ય સભાએ તેમના ઠરાવ નં. ૧૫ તા. ૨૧મી ઓક્ટોબર, ૧૯૯૯ થી આ અધિકારો નીચે સહી કરનારને સુપ્રત કરેલ છે. જે જોતાં જમીન મહેસુલ નિયમ-૧૯૭૨ નાં નિયમ-૮૧ મુજબ અમોને પ્રાપ્ત થયેલ અધિકારની રૂએ હું જિલ્લા વિકાસ અધિકારી દાહોદ આથી જાહેર કરૂં છું કે દાહોદ જિલ્લાના નીચે જણાવેલ ગામોનો ખેતી સિવાયનો ધારો/ રૂપાંત્તર કર સને ૨૦૦૩-૨૦૦૪ થી અમલમાં આવે છે અને તે માટે નીચે જણાવેલ ગામોને તે ગામની સામે જણાવેલ વર્ગમાં દાખલ કરવામાં આવે છે. તેની જાહેર જનતાએ નોંધ લેવી.

INDEX

અ. નં.	તાલુકાનું નામ	ગામનું નામ	વર્ગ	ઉપયોગ			
				રહેઠાણ તથા સાર્વજનિક		ઔદ્યોગિક તથા અન્ય	
				રૂપાંતર કર	બીનખેતી આકાર	રૂપાંતર કર	બીન ખેતી આકાર
૧	૨	૩	૪	૫	૬	૭.	૮
૧	દાહોદ	દાહોદ શહેર અને તેની આજુબાજુનો ૧ કી. મી. ના વિસ્તાર સિવાયનો તમામ વિસ્તાર	સી	૨.૦૦	૦.૧૦	૬.૦૦	૦.૨૫
૨	ઝાલોદ	તાલુકાનો સમગ્ર વિસ્તાર	સી.	૨.૦૦	૦.૧૦	૬.૦૦	૦.૨૫
૩	દેવગઢ બારીયા	તાલુકાનો સમગ્ર વિસ્તાર	સી.	૨.૦૦	૦.૧૦	૬.૦૦	૦.૨૫
૪	ફતેપુરા	તાલુકાનો સમગ્ર વિસ્તાર	સી.	૨.૦૦	૦.૧૦	૬.૦૦	૦.૨૫
૫	ગરબાડા	તાલુકાનો સમગ્ર વિસ્તાર	સી.	૨.૦૦	૦.૧૦	૬.૦૦	૦.૨૫
૬	લીમખેડા	તાલુકાનો સમગ્ર વિસ્તાર	સી.	૨.૦૦	૦.૧૦	૬.૦૦	૦.૨૫
૭	ધાનપુર	તાલુકાનો સમગ્ર વિસ્તાર	સી.	૨.૦૦	૦.૧૦	૬.૦૦	૦.૨૫

દાહોદ, તારીખ ૩જી નવેમ્બર, ૨૦૦૪.

એચ. એસ. મહેતા,
જીલ્લા વિકાસ અધિકારી,
દાહોદ.

જિલ્લા રજિસ્ટ્રાર દ્વારા

વંચાણે લીધા :–

(૧) સને ૧૯૬૧ના ગુજરાત સહકારી મંડળીઓના અધિનિયમની કલમ-૧૦૭ અને ૧૦૮ની જોગવાઈઓ.

(૨) સરકારશ્રીના ખેતી વન અને સહકાર વિભાગના ઠરાવ ક્રમાંક ઘ-ખ/૨૭૭/ડીડીસી/૧૧૬૮/૧૮૪૯૬/બી, તા. ૨૭-૫-૧૯૬૮.

(૩) ઓડીટર સહકારી મંડળીઓ (ન. જ. ૨) (રૂરલ) અમદાવાદનો તા. ૧-૧૨-૦૩ના ખાસ અહેવાલ.

(૪) અત્રેની કારણદર્શક નોટીસ તા. ૧૦-૨-૨૦૦૪

(૫) ધી રણોદરા સેવા સહકારી મંડળી લી. મુ. રણોદરા, તા. દસક્રોઈ, જીલ્લો અમદાવાદ અંગે અમદાવાદ ડીસ્ટ્રીક્ટ કો. ઓ. બેન્ક લી., અમદાવાદ તારીખ ૨૧-૬-૨૦૦૪ નો પત્ર બેન્કના પત્રમાં જણાવ્યા અનુસાર વહીવટદાર તરીકેનો ચાર્જ સંભાળ્યા પછી પણ મંડળીમાં ખાસ સુધારો થયેલ નથી.

જા. નં. ઉખસ/ફડચ/ગ-૩/૧૨૧૧/૨૦૦૪.–ઉપર દર્શાવેલ ક્રમાંક-૩ થી ૫ નીચે સહી કરનારને ધ્યાન ઉપર આવ્યા મુજબ ધી રણોદરા સેવા સહકારી મંડલી લી., મું. રણોદરા, તા. દસક્રોઈ, જી. અમદાવાદ મંડળીના નોંધાયેલા પેટા કાયદા મુજબના ઉદેશો અનુસાર કામકાજ સ્થગિત થઈ ગયેલ છે. અને આર્થિક રીતે ટકી શકે તેમ નથી. તે નીચેના સંજોગો ઉપરથી સ્પષ્ટ થાય છે. મંડળીમાં વહીવટદાર તરીકે બેન્કની નિમણૂક કરવામાં આવેલ. વહીવટદાર સમયમાં બેન્કનું લેણું બાકી છે. જેની વિગત નીચે મુજબ છે.

(૧) મંડળીની તા. ૩૧-૩-૨૦૦૩ અંતિત એકત્રીત ખોટ રૂા. ૨૨,૮૯,૬૫૮/- છે.

(૨) ૩૧-૩-૨૦૦૦ના અંતે ૧૦૧ સભ્યો પાસે કુલ રૂા. ૨,૬૦,૯૫૫-૪૨ ધિરાણ બાકી છે. જ્યારે બેન્ક લોન, બેન્ક ચાલુ ખાતે ઓવર ડ્રાફ્ટ, બેન્ક લોન વ્યાજ બાકી દેવા મળી કુલ રૂા. ૨૦,૨૧,૨૪૨-૦૦ ચુકવવાના બાકી છે.

(૩) સરકારી લોન રૂા. ૧૮,૧૧૯-૬૮ શેર મુડી સહાય રૂા. ૨૪૦૦/- તથા સરકારી લોન વ્યાજ રૂા. ૮૦૭૩/- તા. ૩૧-૩-૨૦૦૩ના રોજ સરકારશ્રીને ભરપાઈ કરવાના બાકી છે.

(૪) સને ૦૨-૨૦૦૩ના વર્ષની ઓડીટ ફી રૂા. ૩૦૦૦/- સરકારશ્રીમાં ભરપાઈ કરવાની બાકી છે.

(૫) મંડળીનો છેલ્લા ઘણા વર્ષોથી મંડળીનો ઓડીટ વર્ગ 'ડ' છે.

ઉપરના સંજોગો ધ્યાને લેતાં ઉક્ત મંડળીને સહકારી કાયદાની કલમ-૧૦૭ હેઠળ આટોપી લેવાનું અનિવાર્ય જણાતાં નીચે મુજબનો આદેશ કરવામાં આવે છે.

વચગાળાનો આદેશ

આથી હું એ. બી. પટેલ, જીલ્લા રજીસ્ટ્રાર, સહકારી મંડળીઓ (રૂરલ) અમદાવાદ મને મળેલ અધિકારની રૂઈએ ધી રણોદરા સેવા સહકારી મંડળી લી. મું રણોદરા, તા. દસક્રોઈ, જી. અમદાવાદ જેનો નોંધણી ક્રમાંક સે. ૫૭૩ તારીખ ૧/૭/૭૩ છે. તે મંડળીને ગુજરાત સહકારી મંડળીઓના અધિનિયમ, ૧૯૬૧ની કલમ-૧૦૭ અન્વયે આટોપી લેવા વચગાળાનો આદેશ કરૂં છું. અને આજ અધિનિયમની કલમ-૧૦૮ (૧) અન્વયે મંડળીને આટોપી લેવાની કામગીરી સાથે ફડચા અધિકારી તરીકે ધી અમદાવાદ ડીસ્ટ્રીક્ટ કો. ઓ. બેન્ક લી. અમદાવાદની નિયુક્તિ કરૂં છું. આ આદેશની જાણ મંડળીના અધિકૃત હોદ્દેદારોને નોંધાયેલ ટપાલથી કરવામાં આવેલ છે. અને મંડળીને જો કોઈ ખુલાસો કે રજુઆત કરવી હોય તો તે નીચે સહી કરનારને આ આદેશ થવાના તારીખથી માસ એકમાં લેખિત/મૌખિક અધિકૃત પ્રતિનિધિ મારફત કરવા આથી તક આપવામાં આવે છે. ઉક્ત મુદત દરમ્યાન મંડળી તરફથી કોઈપણ ખુલાસો રજુઆત થશે નહી તો મુદત વીત્યેથી મંડળીને આટોપી લેવાનો અંતિમ આદેશ કરવામાં આવશે જેની નોંધ લેવી.

અમદાવાદ, તારીખ ૨૯મી નવેમ્બર, ૨૦૦૪.

એ. બી. પટેલ,
જિલ્લા રજિસ્ટ્રાર,
સહકારી મંડળીઓ (રૂરલ),
અમદાવાદ.

નંબર ઉખસઃ નધણ/૦૧/ચ/૯૪૩/ઉ-૧૨૫૯૧/૨૦૦૪.–આથી જાહેર કરે છે કે, ઓઝરડાના ઉત્કર્ષ મ. અને કામદારોની સહકારી મંડળી લી. મું. ઓઝરડા તા. કપરાડા જી. વલસાડને સને ૧૯૬૧નાં ગુજરાત સહકારી મંડળી અધિનિયમની કલમ-૯ અન્વયે આજરોજ નોંધવામાં આવી છે. .

વલસાડ, તારીખ ૨૯મી જુન, ૨૦૦૪.

અવાચ્ય,
જિલ્લા રજિસ્ટ્રાર,
સહકારી મંડળીઓ,
વલસાડ.

નંબર ઉખસ/ઉ-૧૨૨૧૯/૨૦૦૪.–આથી આથી જાહેર કરે છે કે, શ્રી વિશ્વા મજુર કામદાર સહકારી મંડલી લી. મર્યાદિત સ્થળ પેરેડાઈઝ ટાવર, સયાજી રોડ, નવસારી તાલુકો નવસારી જિલ્લો નવસારી.

સને ૧૯૬૨ના ગુજરાત કાયદો (ગુજરાત સહકારી મંડળીઓનો કાયદો ૧૯૬૧) ની કલમ-૯ અન્વયે આજરોજ નોંધવામાં આવી છે.

નવસારી, તારીખ ૩૦મી નવેમ્બર, ૨૦૦૪.

નંબર ઉખસ/ઉ-૧૨૨૨૦/૨૦૦૪.–આથી જાહેર કરે છે કે, શ્રી લક્ષ્મીકૃપા મજુર અને કામદારોની સહકારી મંડલી લી. મર્યાદિત સ્થળ વાડ-રાન્ધા ફળિયું તાલુકો ચીખલી જિલ્લો નવસારી.

સને ૧૯૬૨ના ગુજરાત કાયદો (ગુજરાત સહકારી મંડળીઓનો કાયદો ૧૯૬૧) ની કલમ-૯ અન્વયે આજરોજ નોંધવામાં આવી છે.

નવસારી, તારીખ ૩૦મી નવેમ્બર, ૨૦૦૪.

INDEX

નંબર ઉખસ/સા-૩૩૯૦૫/૨૦૦૪.—આથી જાહેર કરે છે કે, સનસાઈન કોમ્પ્લેક્ષ કો. ઓ. હાઉસીંગ સર્વિસ સો. લી. મર્યાદિત સ્થળ ટાટા હોલ સામે, નવસારી તાલુકો નવસારી જિલ્લો નવસારી.

સને ૧૯૬૨ના ગુજરાત કાયદો (ગુજરાત સહકારી મંડળીઓનો કાયદો ૧૯૬૧) ની કલમ-૯ અન્વયે આજરોજ નોંધવામાં આવી છે.

નવસારી, તારીખ ૩૦મી નવેમ્બર, ૨૦૦૪.

સુનિલકુમાર,
જિલ્લા રજિસ્ટ્રાર,
સહકારી મંડળીઓ,
નવસારી.

વંચાણે લીધા :–

(૧) શ્રી ફડચા અધિકારી, સહકારી અધિકારી (ફડચો), મહેસાણાના પત્રાંક ફડચ/૦૧/ખ/૩૬૫/૦૪, તા. ૪-૧૧-૨૦૦૪થી નોધણી રદ અંગેની દરખાસ્ત.

(૨) ગુજરાત સહકારી મંડળીઓ અધિનિયમ-૧૯૬૧ની કલમ-૨૦ની જોગવાઈઓ.

હુકમ

જા. નં. ઉખસ/ફડચ/૦૧/ખ/૧૧૪૫/૨૦૦૪.-ગુજરાત સહકારી મંડળીઓ અધિનિયમ-૧૯૬૧ની જોગવાઈઓ હેઠળ શ્રી પ્રભુનગર કો. ઓપ. હાઉસીંગ સોસાયટી લી., મુ. ટુંડાવ, તા. ઊંઝા, જી. મહેસાણા નોંધાયેલ સહકારી સંસ્થા છે. જેને નોંધણી નં. ૫૧૯૯, તા. ૧૫-૧૨-૭૫થી નોંધવામાં આવેલ હતી. જેનું કામકાજ આટોપી લેવા અર્થે ગુજરાત સહકારી મંડળીઓના અધિનિયમ, ૧૯૬૧ની કલમ-૧૦૭ની અન્વયે, જિલ્લા રજિસ્ટ્રારશ્રી, સ. મં., મહેસાણાની કચેરીના જા. નં. ઉખસ/ફડચ/૧૨૯૭૬/ખ/૧૪૭/૨૦૦૧, તા. ૧૬-૬-૦૧થી હુકમ કરવામાં આવેલ ફડચાની કાર્યવાહી સંદર્ભે સંસ્થાના ફડચા અધિકારીશ્રી સહકારી અધિકારી (ફડચો), મહેસાણા તરફથી તેઓના પત્રાંક ફડચ/૦૧/ખ/૩૬૫/૦૪, તા. ૪-૧૧-૦૪થી આખરી અહેવાલ પ્રાપ્ત, થતાં, સને ૧૯૬૧ના ગુજરાત સહકારી મંડળીઓના અધિનિયમની કલમ-૧૧૪(૨) અન્વયે તથા ઉપરોક્ત આમુખ-૨ માં જણાવ્યા મુજબ ફડચાની કાર્યવાહી સમાપ્ત કરી, સદર અધિકારો અન્વયે સદર મંડળી નામે શ્રી પ્રભુનગર કો. ઓપ. હાઉસીંગ સોસાયટી લી., મુ. ટુંડાવ,તા. ઊંઝા, જી. મહેસાણાની નોંધણી રદ કરતો હુકમ કરુ છું. આ હુકમ નીકળ્યા તારીખથી મંડળીનું વિસર્જન થયેલ ગણાશે.

મહેસાણા, તારીખ ૨૬મી નવેમ્બર, ૨૦૦૪.

વંચાણે લીધા :–

(૧) શ્રી ફડચા અધિકારી, સહકારી અધિકારી (ફડચો), મહેસાણાના પત્રાંક ફડચ/૦૧/ખ/૩૬૪/૦૪, તા. ૪-૧૧-૨૦૦૪થી નોધણી રદ અંગેની દરખાસ્ત.

(૨) ગુજરાત સહકારી મંડળીઓ અધિનિયમ-૧૯૬૧ની કલમ-૨૦ની જોગવાઈઓ.

હુકમ

જા. નં. ઉખસ/ફડચ/૦૧/ખ/૧૧૪૬/૨૦૦૪.-ગુજરાત સહકારી મંડળીઓ અધિનિયમ-૧૯૬૧ની જોગવાઈઓ હેઠળ શ્રી બાહુબલી વિભાગ-૨ કો. ઓપ. હાઉસીંગ સોસાયટી લી., મુ. તા. મહેસાણા, જી. મહેસાણા નોંધાયેલ સહકારી સંસ્થા છે. જેને નોંધણી નં. ૧૧૫૮૭, તા. ૨-૧-૧૯૮૫થી નોંધવામાં આવેલ હતી. જેનું કામકાજ આટોપી લેવા અર્થે ગુજરાત સહકારી મંડળીઓના અધિનિયમ, ૧૯૬૧ની કલમ-૧૦૭ની અન્વયે, જિલ્લા રજિસ્ટ્રારશ્રી, સ. મં., મહેસાણાની કચેરીના જા. નં. ઉખસ/ફડચ/૧૫૦૯૧/ખ/૨૬૩૩/૨૦૦૩, તા. ૧૭-૧૦-૦૩થી હુકમ કરવામાં આવેલ ફડચાની કાર્યવાહી સંદર્ભે સંસ્થાના ફડચા અધિકારીશ્રી સહકારી અધિકારી (ફડચો), મહેસાણા તરફથી તેઓના પત્રાંક ફડચ/૦૧/ખ/૩૬૪/૦૪, તા. ૪-૧૧-૦૪થી આખરી અહેવાલ પ્રાપ્ત, થતાં, સને ૧૯૬૧ના ગુજરાત સહકારી મંડળીઓના અધિનિયમની કલમ-૧૧૪(૨) અન્વયે તથા ઉપરોક્ત આમુખ-૨ માં જણાવ્યા મુજબ ફડચાની કાર્યવાહી સમાપ્ત કરી, સદર અધિકારો અન્વયે સદર મંડળી નામે શ્રી બાહુબલી વિભાગ-૨, કો. ઓપ. હાઉસીંગ સોસાયટી લી., મુ. તા. મહેસાણા, જી. મહેસાણાની નોંધણી રદ કરતો હુકમ કરુ છું. આ હુકમ નીકળ્યા તારીખથી મંડળીનું વિસર્જન થયેલ ગણાશે.

મહેસાણા, તારીખ ૨૬મી નવેમ્બર, ૨૦૦૪.

વંચાણે લીધા :–

(૧) શ્રી ફડચા અધિકારી, સહકારી અધિકારી (ફડચો), મહેસાણાના પત્રાંક ફડચ/૦૧/ખ/૩૬૮/૦૪, તા. ૪-૧૧-૨૦૦૪થી નોંધણી રદ અંગેની દરખાસ્ત.

(૨) ગુજરાત સહકારી મંડળીઓ અધિનિયમ-૧૯૬૧ની કલમ-૨૦ની જોગવાઈઓ.

હુકમ

જા. નં. ઉખસ/ફડચ/૦૧/ખ/૧૧૪૭/૨૦૦૪.-ગુજરાત સહકારી મંડળીઓ અધિનિયમ-૧૯૬૧ની જોગવાઈઓ હેઠળ શ્રી અટીરા કો. ઓપ. હાઉસીંગ સોસાયટી લી., મુ. તા. મહેસાણા, જી. મહેસાણા નોંધાયેલ સહકારી સંસ્થા છે. જેને નોંધણી નં. ૧૦૧૧૨, તા. ૨૦-૧૨-૮૨થી નોંધવામાં આવેલ હતી. જેનું કામકાજ આટોપી લેવા અર્થે ગુજરાત સહકારી મંડળીઓના અધિનિયમ, ૧૯૬૧ની કલમ-૧૦૭ની અન્વયે, જિલ્લા રજિસ્ટ્રારશ્રી, સ. મં., મહેસાણાની કચેરીના પત્ર ક્રમાંક ઉખસ/ફડચ/૧૫૦૮૩/ખ/૨૩૪૫/૨૦૦૩, તા. ૨૬-૦૮-૦૩થી હુકમ કરવામાં આવેલ ફડચાની કાર્યવાહી સંદર્ભે સંસ્થાના ફડચા અધિકારીશ્રી સહકારી અધિકારી (ફડચો), મહેસાણા તરફથી તેઓના પત્રાંક ફડચ/૦૧/ખ/૩૬૮/૦૪, તા. ૪-૧૧-૦૪થી આખરી અહેવાલ પ્રાપ્ત, થતાં, સને ૧૯૬૧ના ગુજરાત સહકારી મંડળીઓના અધિનિયમની કલમ-૧૧૪(૨) અન્વયે તથા ઉપરોક્ત આમુખ-૨ માં જણાવ્યા મુજબ ફડચાની કાર્યવાહી સમાપ્ત કરી, સદર અધિકારો અન્વયે સદર મંડળી નામે શ્રી અટીરા કો. ઓપ. હાઉસીંગ સોસાયટી લી., મુ. તા. મહેસાણા, જી. મહેસાણાની નોંધણી રદ કરતો હુકમ કરુ છું. આ હુકમ નીકળ્યા તારીખથી મંડળીનું વિસર્જન થયેલ ગણાશે.

મહેસાણા, તારીખ ૨૬મી નવેમ્બર, ૨૦૦૪.

વંચાણે લીધા :–

(૧) શ્રી ફડચા અધિકારી, સહકારી અધિકારી (ફડચો), મહેસાણાના પત્રાંક ફડચ/૦૧/ખ/૩૬૨/૦૪, તા. ૪-૧૧-૨૦૦૪થી નોંધણી રદ અંગેની દરખાસ્ત.

(૨) ગુજરાત સહકારી મંડળીઓ અધિનિયમ-૧૯૬૧ની કલમ-૨૦ની જોગવાઈઓ.

હુકમ

જા. નં. ઉખસ/ફડચ/૦૧/ખ/૧૧૪૮/૨૦૦૪.-ગુજરાત સહકારી મંડળીઓ અધિનિયમ-૧૯૬૧ની જોગવાઈઓ હેઠળ શ્રી બાલમશાહ કો. ઓપ. હાઉસીંગ સોસાયટી લી., મુ. કુકસ, તા. જી. મહેસાણા નોંધાયેલ સહકારી સંસ્થા છે. જેને નોંધણી નં. ઘ-૧૧૭૯૭, તા. ૧૫-૦૬-૯૦થી નોંધવામાં આવેલ હતી. જેનું કામકાજ આટોપી લેવા અર્થે ગુજરાત સહકારી મંડળીઓના અધિનિયમ, ૧૯૬૧ની કલમ-૧૦૭ની અન્વયે, જિલ્લા રજિસ્ટ્રારશ્રી, સ. મં., મહેસાણાની કચેરીના પત્ર ક્રમાંક ઉખસ/ફડચ/૧૩૦૦૯/ખ/૧૧૬૨/૨૦૦૧, તા. ૧૨-૧૦-૦૧થી હુકમ કરવામાં આવેલ ફડચાની કાર્યવાહી સંદર્ભે સંસ્થાના ફડચા અધિકારીશ્રી, સહકારી અધિકારી (ફડચો), મહેસાણા તરફથી તેઓના પત્રાંક ફડચ/૦૧/ખ/૩૬૨/૦૪, તા. ૪-૧૧-૦૪થી આખરી અહેવાલ પ્રાપ્ત, થતાં, સને ૧૯૬૧ના ગુજરાત સહકારી મંડળીઓના અધિનિયમની કલમ-૧૧૪(૨) અન્વયે તથા ઉપરોક્ત આમુખ-૨ માં જણાવ્યા મુજબ ફડચાની કાર્યવાહી સમાપ્ત કરી, સદર અધિકારો અન્વયે સદર મંડળી નામે શ્રી બાલમશાહ કો. ઓપ. હાઉસીંગ સોસાયટી લી., મુ. કુકસ, તા. જી. મહેસાણાની નોંધણી રદ કરતો હુકમ કરુ છું. આ હુકમ નીકળ્યા તારીખથી મંડળીનું વિસર્જન થયેલ ગણાશે.

મહેસાણા, તારીખ ૨૬મી નવેમ્બર, ૨૦૦૪.

વંચાણે લીધા :–

(૧) શ્રી ફડચા અધિકારી, સહકારી અધિકારી (ફડચો), મહેસાણાના પત્રાંક ફડચ/૦૧/ખ/૩૭૧/૦૪, તા. ૪-૧૧-૨૦૦૪થી નોંધણી રદ અંગેની દરખાસ્ત.

(૨) ગુજરાત સહકારી મંડળીઓ અધિનિયમ-૧૯૬૧ની કલમ-૨૦ની જોગવાઈઓ.

હુકમ

જા. નં. ઉખસ/ફડચ/૦૧/ખ/૧૧૪૯/૨૦૦૪.-ગુજરાત સહકારી મંડળીઓ અધિનિયમ-૧૯૬૧ની જોગવાઈઓ હેઠળ શ્રી શિવશક્તિ એપાર્ટમેન્ટ કો. ઓપ. હાઉસીંગ સોસાયટી લી., મુ. તા. મહેસાણા, જી. મહેસાણા નોંધાયેલ સહકારી સંસ્થા છે. જેને નોંધણી નં. ઘ-૧૦૯૪૬, તા. ૩-૧-૮૭થી નોંધવામાં આવેલ હતી. જેનું કામકાજ આટોપી લેવા અર્થે ગુજરાત સહકારી મંડળીઓના અધિનિયમ ૧૯૬૧ની કલમ-૧૦૭ની અન્વયે, જિલ્લા રજિસ્ટ્રારશ્રી, સ. મં., મેહસાણાની કચેરીના જા. નં. ઉખસ/ફડચ/૧૫૧૦૨/ખ/૩૫/૨૦૦૪, તા. ૬-૧-૦૪થી હુકમ કરવામાં આવેલ ફડચાની કાર્યવાહી સંદર્ભે સંસ્થાના ફડચા અધિકારીશ્રી સહકારી અધિકારી (ફડચો), મહેસાણા તરફથી તેઓના પત્રાંક ફડચ/૦૧/ખ/૩૭૧/૦૪, તા. ૪-૧૧-૦૪થી આખરી અહેવાલ પ્રાપ્ત, થતાં, સને ૧૯૬૧ના ગુજરાત સહકારી મંડળીઓના અધિનિયમની કલમ-૧૧૪(૨) અન્વયે તથા ઉપરોક્ત આમુખ-૨ માં જણાવ્યા મુજબ ફડચાની કાર્યવાહી સમાપ્ત કરી, સદર અધિકારો અન્વયે સદર મંડળી નામે શ્રી શિવશક્તિ એપાર્ટમેન્ટ કો. ઓપ. હાઉસીંગ સોસાયટી લી., મુ. તા. મહેસાણા, જી. મહેસાણાની નોંધણી રદ કરતો હુકમ કરુ છું. આ હુકમ નીકળ્યા તારીખથી મંડળીનું વિસર્જન થયેલ ગણાશે.

મહેસાણા, તારીખ ૨૬મી નવેમ્બર, ૨૦૦૪.

એચ. એન. પટેલ,
જિલ્લા રજિસ્ટ્રાર,
સહકારી મંડળીઓ, મહેસાણા.

નંબર નધણ/ગ-૨/ઉ-૧૨૧૮૨/૪૬૧/૧૬૬૫૦/૨૦૦૪.- આથી જાહેર કરે છે કે, સમૃધ્ધિ મજુર સહકારી મંડળી લી., મર્યાદિત સ્થળ વડોદરા, તાલુકો વડોદરા, જિલ્લો વડોદરા.

સને ૧૯૬૨ નો ગુજરાત કાયદો (ગુજરાત સહકારી મંડળીઓનો કાયદો ૧૯૬૧)ની કલમ-૯ અન્વયે આજરોજ નોંધવામાં આવી છે.

વડોદરા, તા. ૩૦મી નવેમ્બર, ૨૦૦૪.

નંબર નધણ/ગ-૨/સે-૩૩૭૯૨/૪૬૨/૧૬૫૯૧/૨૦૦૪.- આથી જાહેર કરે છે કે, કરજણ તાલુકા કેળાં ઉત્પાદકોની ખરીદ - વેચાણ અને પ્રોસેસીંગ સહકારી મંડળી લી., મર્યાદિત સ્થળ કરજણ, તાલુકો કરજણ, જિલ્લો વડોદરા.

સને ૧૯૬૨ નો ગુજરાત કાયદો (ગુજરાત સહકારી મંડળીઓનો કાયદો ૧૯૬૧) ની કલમ-૯ અન્વયે આજરોજ નોંધવામાં આવી છે.

વડોદરા, તા. ૧લી ડીસેમ્બર, ૨૦૦૪.

નંબર નધણ/ગ-૨/સે-૩૩૭૯૩/૪૬૩/૧૬૫૮૬/૨૦૦૪.- આથી જાહેર કરે છે કે, કરજણ તાલુકા તુવેર ઉત્પાદકોની ખરીદ - વેચાણ અને પ્રોસેસીંગ સહકારી મંડળી લી., મર્યાદિત સ્થળ કરજણ, તાલુકો કરજણ, જિલ્લો વડોદરા.

સને ૧૯૬૨ નો ગુજરાત કાયદો (ગુજરાત સહકારી મંડળીઓનો કાયદો ૧૯૬૧) ની કલમ-૯ અન્વયે આજરોજ નોંધવામાં આવી છે.

વડોદરા, તા. ૧લી ડીસેમ્બર, ૨૦૦૪.

નંબર નધણ/ગ-૨/સે-૩૩૭૯૪/૪૬૪/૧૬૫૮૫/૨૦૦૪.- આથી જાહેર કરે છે કે, કરજણ તાલુકા અનાજ ઉત્પાદકોની ખરીદ - વેચાણ અને પ્રોસેસીંગ સહકારી મંડળી લી., મર્યાદિત સ્થળ કરજણ, તાલુકો કરજણ, જિલ્લો વડોદરા.

સને ૧૯૬૨ નો ગુજરાત કાયદો (ગુજરાત સહકારી મંડળીઓનો કાયદો ૧૯૬૧) ની કલમ-૯ અન્વયે આજરોજ નોંધવામાં આવી છે.

વડોદરા, તા. ૧લી ડીસેમ્બર, ૨૦૦૪.

નંબર નધણ/ગ-૨/સે-૩૩૭૯૫/૪૬૭/૧૬૬૫૬/૨૦૦૪.- આથી જાહેર કરે છે કે, ધી કવાંટ વિભાગ જીનીંગ પ્રેસીંગ એન્ડ કોટન સેલ કો. ઓપ. સોસા. લી., મર્યાદિત સ્થળ કવાંટ, તાલુકો કવાંટ, જિલ્લો વડોદરા.

સને ૧૯૬૨ નો ગુજરાત કાયદો (ગુજરાત સહકારી મંડળીઓનો કાયદો ૧૯૬૧) ની કલમ-૯ અન્વયે આજરોજ નોંધવામાં આવી છે.

વડોદરા, તા. ૩જી ડીસેમ્બર, ૨૦૦૪.

વંચાણે લીધા :–

(૧) ગુજરાત સહકારી મંડળી અધિનિયમ, ૧૯૬૧ની કલમ-૮૧ની જોગવાઈ.

(૨) અત્રેની કચેરીના તા. ૧૭-૧૧-૦૩ની કારણદર્શક નોટીસ ક્રમાંક વહટ/૦૧/ધ-૧/૩૬૮/૦૩.

જા. નં. વહટ/૦૧/ધ-૧/૪૧૧/૧૬૫૭૬/૨૦૦૪.-ધી વણછરા વિવિધ કાર્યકારી સહકારી મંડળી લી., મુ. વણછરા તા. પાદરા જિ. વડોદરાને ગુજરાત સહકારી મંડળી અધિનિયમ, ૧૯૬૧ હેઠળ નોંધાયેલ સહકારી મંડળી છે, જેનો હવે પછી " મંડળી તરીકે ઉલ્લેખ કરવામાં આવેલ છે.

સદર મંડળીના તા. ૧-૪-૦૧થી ૩૧-૩-૦૨ના સમયના ઓડિટની ઓડીટ નોંધ જોતાં નીચેના કારણોસર મંડળીમાં વહીવટદારની નિમણુંક કરવાપાત્ર જણાયેલ છે.

(૧) તા. ૧-૭-૨૦૦૦ થી ૩૧-૩-૨૦૦૧ના સમયના ઓડીટના મોટાભાગના મુદ્દાઓની વાસ્તવીક દુરસ્તી અવારનવાર જણાવવા છતાં કરેલ નથી. આમ, સહકારી કાયદાની કલમ-૮૫ અને પેટા નિયમનો ભંગ કરેલ છે.

(૨) તા. ૩૧-૩-૨૦૦૨ના અંતે રૂા. ૭,૨૪, ૨૭૯-૮૯ના નફાની ફાળવણી ન કરી, પેટા નિયમ અને સહકારી કાયદાની કલમ-૬૬ (બી)નો ભંગ કરેલ છે.

(૩) તા. ૩૧-૩-૦૨ના અંતે રૂા. ૭૨,૫૨,૩૯૮ ધિરાણ મુદતવીતી બાકી છે, જેની વસુલાત માટે કાયદેસરની કાર્યવાહી કરવામાં આવેલ નથી.

આમ, મંડળીના કાર્યવાહકો, કાયદા-કાનૂન અને મંડળીના પેટા નિયમોનો અમલ કરવામાં નિષ્ફળ ગયેલ જણાતા હોઈ, મંડળીની વ્યવસ્થાપક કમીટીને સહકારી કાયદાની કલમ-૮૧ની જોગવાઈ હેઠળ બરતરફ કરી, વહીવટદાર નિમવાનું તારણ ઉપસ્થિત થતાં, અત્રેની કચેરીની તા. ૧૭-૧૧-૦૩ની કારણદર્શક નોટીસથી રજુઆત કરવા તા. ૧-૧૨-૦૩ એ જણાવતાં, મંડળી તરફથી તા. ૧૫-૧૨-૦૩ ના રોજ રૂબરૂમાં હાજર થઈ, લેખીત જવાબ રજુ કરેલ, તે આધારે ધી બરોડા સેન્ટ્રલ કો.ઓ. બેંક લી., વડોદરાના અભિપ્રાય મુજબ તા. ૩૦-૬-૦૪ સુધી મંડળીને વહીવટમાં લેવાની કાર્યવાહી મુલતવી રાખેલ અને માહિતી મોકલી આપવા જણાવેલ, જે માહિતી આવેલ ન હોઈ, અને મંડળીનો વહીવટ પેટા નિયમ અને કાયદા-કાનુન મુજબ ચાલતો ન હોઈ, ગુજરાત સહકારી મંડળી અધિનિયમ, ૧૯૬૧ની કલમ-૮૧ હેઠળ નીચે મુજબનો હુકમ કરવામાં આવે છે.

હુકમ

હું ડી. જી. દલાલ, જિલ્લા રજિસ્ટ્રાર સહકારી મંડળીઓ, વડોદરા, ગુજરાત સહકારી મંડળી અધિનિયમ-૧૯૬૧ ની કલમ ૮૧ અન્વયે પ્રાપ્ત થયેલ સત્તાની રૂએ ધી વણછરા વિવિધ કાર્યકારી સહકારી મંડળી લી., મુ. વણછરા તા. પાદરા જિ. વડોદરાની વ્યવસ્થાપક કમીટીને પ્રાથમિક તબકકે વહીવટદાર વહીવટ સંભાળે તે તારીખથી એક વર્ષ માટે બરતરફ કરવાનો હુકમ કરૂં છું. મજકુર કાયદાની કલમ-૮૧ અનુસાર નીચેની શરતોને આધિન રહીને વહીવટદાર તરીકે " બરોડા સેન્ટ્રલ કો.ઓ. બેંક લી., વડોદરા" ની નિમણુંક કરવામાં આવે છે.

(૧) મંડળીના રોજબરોજના કામકાજ અંગેનો ચાલુ તેમજ વહીવટદારનો મુસાફરી ખર્ચ મંડળીના ભંડોળમાંથી પાડવાનો રહેશે.

(૨) નિમણુંક દરમ્યાન મંડળીની વ્યવસ્થાપક કમીટીના તમામ હકકો ભોગવવા અને મંડળીની તમામ કામગીરી અત્રેની દેખરેખ અને સંમતિ હેઠળ કરવાની રહેશે.

(૩) વહીવટદારે મંડળીનો પ્રગતિ અહેવાલ અને હિસાબી પત્રકો દર માસે આ કચેરીને રજુ કરવાના રહેશે.

(૪) વહીવટદારે વહીવટ સમય પુરો થયેથી ચુંટણી કરી, નવીન કમીટીની રચના કરી ચાર્જ સુપ્રત કરવાનો રહેશે, નહીં તો ત્રણ માસ અગાઉ મુદત વધારાની દરખાસ્ત મોકલવાની રહેશે.

વડોદરા, તારીખ ૪થી ડીસેમ્બર, ૨૦૦૪.

ડી. જી. દલાલ,
જિલ્લા રજિસ્ટ્રાર,
સહકારી મંડળીઓ, વડોદરા.

નં. નધણ/૦૧/ક-૫૪૫/સે.દુ./૩૪૭૫૪/ ૨૦૦૪.-આથી જાહેર કરે છે કે, ધી અદેપુર દુધ ઉત્પાદક સહકારી મંડળી લિમિટેડ મર્યાદિત સ્થળ અદેપુર તાલુકો વિજયનગર જિલ્લો સાબરકાંઠા.

સને ૧૯૬૧નો ગુજરાત કાયદો (ગુજરાત સહકારી મંડળીઓનો કાયદો ૧૯૬૧)ની કલમ-૯ અન્વયે આજરોજ નોંધવામાં આવી છે.

હિંમતનગર, તારીખ ૨૯મી નવેમ્બર, ૨૦૦૪.

જે. જે. શાહ,
જિલ્લા રજિસ્ટ્રાર,
સહકારી મંડળીઓ, હિંમતનગર.

વાંચ્યો :-

(૧) અત્રેની કચેરીના જા. નં. ફડચ/ ઉખસ/ખ-૭૭૯/૨૦૦૪.– તા. ૧૫-૯-૨૦૦૪થી કરવામાં આવેલ વચગાળાનો આદેશ.

અંતિમ આદેશ

ક્રમાંક ફડચ/ઉખસ/૯૮૭/૧૮૬૭/ખ-૭૦૭૯/૨૦૦૪.-ધી વિનસ કો. ઓપરેટીવ હાઉસીંગ સોસાયટી લી., ઠે. હેમકુંજ સોસાયટી, લંબે

INDEX

હનુમાન રોડ, A-૫. સુરત જિ. સુરતની નોંધણી ક્રમાંક ઘ-૨૦૦૬૯, તા. ૨૭-૪-૦૧થી નોંધવામાં આવી હતી. તેને અત્રેની કચેરીના તા. ૧૫-૯-૦૪ના વચગાળાના આદેશથી ફડચામાં લઈ જવાનો આદેશ કરવામાં આવ્યો હતો. સદર સંસ્થા તરફથી ફડચામાં લઈ જવા અંગેના દર્શાવેલ કારણો સામે કોઈપણ જાતનો વાંધો રજુ નહીં થવાથી આથી સને ૧૯૬૧ના ગુજરાત સહકારી મંડળીઓના કાયદાની કલમ-૧૦૭ (૧) (ક) (ગ) (૨) (૪) અન્વયે કાઢવામાં આવેલ વચગાળાનો આદેશ કાયમી રાખવામાં આવે છે. અને સદર કાયદાની કલમ-૧૦૮ (૧) અન્વયે ફડચા અધિકારી તરીકે શ્રી સહકારી અધિકારી ફડચા નં. ૩ સુરત જિ. સુરતની નિમણુંક કરાવવામાં આવે છે.

સુરત, તારીખ ૩૦મી નવેમ્બર, ૨૦૦૪.

વાંચ્યો :-

(૧) ઓડીટ કચેરીના જા. નં. અષણ/૦૧/૮૮/૨૦૦૪ તા. ૮-૧૧-૨૦૦૪થી કરવામાં આવેલ ખાસ અહેવાલ તેમજ મંડળીએ કરેલ ઠરાવ.

અંતિમ આદેશ

ક્રમાંક ફડચ/ઉખસ/૯૮૯/૧૮૬૯/૭૦૬૧/૨૦૦૪.-ધી બરબોધન વિ. પોલ્ટ્રી ફાર્મસ સહકારી મંડળી લી., ઠે. મુ. બરબોધન તાલુકો ઓલપાડ જિ. સુરતની નોંધણી ક્રમાંક સે-૧૭૬૭૯, તા. ૧૯-૧૧-૧૯૮૨થી નોંધવામાં આવી હતી. તેને અત્રેની કચેરીના વચગાળાના આદેશથી ફડચામાં લઈ જવાનો આદેશ કરવામાં આવ્યો હતો. સદર સંસ્થા તરફથી ફડચામાં લઈ જવા અંગેના દર્શાવેલ કારણો સામે કોઈપણ જાતનો વાંધો રજુ નહીં થવાથી. આથી સને ૧૯૬૧ના ગુજરાત સહકારી મંડળીઓના કાયદાની કલમ-૧૦૭ (૧) (ક) (ગ) (૨) (૪) અન્વયે કાઢવામાં આવેલ વચગાળાનો આદેશ રાખવામાં આવે છે. અને સદર કાયદાની કલમ-૧૦૮ (૧) અન્વયે ફડચા અધિકારી તરીકે શ્રી સહકારી અધિકારી ફડચા નં. ૨ સુરત જિ. સુરતની નિમણુંક કરાવવામાં આવે છે.

સુરત, તારીખ ૩૦મી નવેમ્બર, ૨૦૦૪.

વાંચ્યો :-

(૧) અત્રેની કચેરીના જા. નં. ફડચ/ ઉખસ/ખ-૯૨૭/૨૦૦૪ તા. ૩-૧૧-૨૦૦૪થી કરવામાં આવેલ વચગાળાનો આદેશ.

અંતિમ આદેશ

ક્રમાંક ફડચ/ઉખસ/૯૯૧/ખ/૧૮૭૦/ખ-૭૦૬૭/૨૦૦૪.-ધી વિરાટનગર કો. ઓપ. લો-કાસ્ટ હાઉસીંગ સર્વિસ સોસાયટી લી., વરાછારોડ-સુરત વિ. સુરતની નોંધણી ક્રમાંક સ-૩૦૯૬, તા. ૧-૮-૧૯૯૭થી નોંધવામાં આવી હતી. તેને અત્રેની કચેરીના તા. ૩-૧૧-૦૪ના વચગાળાના આદેશથી ફડચામાં લઈ જવાનો આદેશ કરવામાં આવ્યો હતો. સદર સંસ્થા તરફથી ફડચામાં લઈ જવા અંગેના દર્શાવેલ કારણો સામે કોઈપણ જાતનો વાંધો રજુ નહીં થવાથી. આથી સને ૧૯૬૧ના ગુજરાત સહકારી મંડળીઓના કાયદાની કલમ-૧૦૭ (૧) (ક) (ગ) (૨) (૪) અન્વયે કાઢવામાં આવેલ વચગાળાનો આદેશ કાયમી રાખવામાં આવે છે. અને સદર કાયદાની કલમ-૧૦૮ (૧) અન્વયે ફડચા અધિકારી તરીકે શ્રી સહકારી અધિકારી ફડચા નં. ૨ સુરત જિ. સુરતની નિમણુંક કરાવવામાં આવે છે.

સુરત, તારીખ ૩૦મી નવેમ્બર, ૨૦૦૪.

આર. આર. વઘાસીયા,
જિલ્લા રજિસ્ટ્રાર,
સહકારી મંડળીઓ, સુરત.

સરકારી મુદ્રણાલય, વડોદરા.

REGISTERED No. G-BA-14-E

©

सत्यमेव जयते

The Gujarat Government Gazette

[PUBLISHED BY AUTHORITY]

Vol. XLV] THURSDAY, DECEMBER 23, 2004 / PAUSHA 2, 1926 [No. 52

Separate paging is given in each part of the Supplement to the Central Gazette and central section in order that it may be filed as a separate compilation

PART I

SUPPLEMENT TO THE CENTRAL GAZETTE AND CENTRAL SECTION

Part I, Part I-A, Part I-B and Part I-L

		Pages
Part-I	Government Notifications, Appointment, Promotion, Leave of Absence, Rules and Order (other than those published in Part I-A, IV-A, IV-B and IV-C) pertaining only to the Supplement to the Central Gazette.	1267-1292
Part I-A	Orders and Notifications, other than those published in Part IV-B, order the Bombay Local Boards, Village Panchayats, Municipal Boroughs, District Municipal Primary Education and Local Fund Audit Act, pertaining only to the Supplement to the Central Gazette.	52
Part I-B	Government Notifications, Published under Land Acquisition Act only.	819
Part I-L	Notifications and Orders, Awards, other than those published in Parts I, IV-A, IV-B and IV-C) under Central Industrial Disputes Act, and Gujarat Industrial Relations Act.	6195-6374

MISCELLANEOUS NOTIFICATIONS, APPOINTMENTS, ETC.

BY DISTRICT JUDGE

NOTIFICATION

No. B.8/ADM/35 of 2004.-The following Judicial Officers working in this Judicial District, Mahesana were prevented from Remaining Summar Vacation-2004 [part-II], commencing from the 18-11-2004 and ending with 24-11-2004 for the period shown against their respective name under Rules 50 (2) (B) of the Gujarat Civil Services (Leave) Rules, 2002.

Sr No.	Name of the Judicial Officer	Period For which Prevented	No. of Days
1	2	3	4
1.	Shri J. R. Shah, Civil Judges [S. D.] Mahesana.	–	–
2.	Shri F. U. Khatri, Chief Judicial Magistrate, Mahesana.	18-11-2004 to 24-11-2004	07

Sr No.	Name of the Judicial Officer	Period For which Prevented	No. of Days
1	2	3	4
3.	Shri Y. C. Joshi, 2nd Joint Civil Judge [S.D.] & J.M.F.C. Mahesana.	18-11-2004 to 24-11-2004	07
4.	Shri R.J Raval, 3rd Joint Civil Judge [S.D.] & J.M.F.C. Mahesana.	23-11-2004 to 24-11-2004	02
5.	Miss N. C. Raval, Joint Civil Judge [J.D.] & J.M.F.C. Mahesana.	18-11-2004, 19-11-2004 & 24-11-2004	03
6.	Shri J. G. Raiyani, 2nd Joint Civil Judge [J.D.] & J.M.F.C. Mahesana.	24-11-2004	01
7.	Shri V. B. Barot, Civil Judge [J.D.] & J.M.F.C. Visnagar.	18-11-2004 to 24-11-2004	07
8.	MS. P. V. Pandya, Civil Judge [J.D.] & J.M.F.C. Vadnagar.	18-11-2004 to 24-11-2004	07
9.	Shri S. V. Sharma, Civil Judge [J.D.] & J.M.F.C. Kheralu.	22-11-2004 to 24-11-2004	03
10.	Shri P. T.Patel, Civil Judge [J.D.] & J.M.F.C. Unjha.	18-11-2004 to 24-11-2004	07
11.	Shri B. T. Dave, Civil Judge [J.D.] & J.M.F.C. Kadi.	18-11-2004 to 24-11-2004	07
12.	Shri B. A. Dave, Joint Civil Judge [J.D.] & J.M.F.C. Kadi.	18-11-2004 to 24-11-2004	07
13.	Shri S. B. Zala, Civil Judge [S.D.], Vijapur.	18-11-2004 to 24-11-2004	07
14.	Shri S. U. Dholakiya, Joint Civil Judge [J.D.] & J.M.F.C. Vijapur.	18-11-2004 to 24-11-2004	07

Mahesana, 1st December, 2004.

R. H. SHARMA,
District Judge
Mahesana.

જિલ્લા ન્યાયાધિશ દ્વારા

નોટીફીકેશન

નંબર બી. ૮/વહીવટ/૩૫/૨૦૦૪.- આ જિલ્લામાં કામ કરતા ન્યાયખાતાના નીચે જણાવેલ અધિકારીઓને તારીખ ૧૮-૧૧-૨૦૦૪ થી તારીખ ૨૪-૧૧-૨૦૦૪ સુધી ઉનાળુ વેકેશન-૨૦૦૪ (પાર્ટ-૨) દરમ્યાન તેમના નામ સામે દર્શાવેલ સમય માટે ગુજરાત મુલ્કી સેવા (રજા) નિયમો-૨૦૦૨ ના નિયમ-૫૦ (૨) (બી) મુજબ ફરજ ઉપર રોકવામાં આવેલા હતા.

અનુ. નં.	જ્યુડીશીયલ ઓફિસરનું નામ	કેટલો સમય રોક્યા	દિવસો
૧	૨	૩	૪
૧.	શ્રી જે. આર. શાહ, સીવીલ જજ (એસ.ડી), મહેસાણા.	–	–
૨.	શ્રી એફ. .યુ. ખત્રી, ચીફ જ્યુ. મેજિસ્ટ્રેટ, મહેસાણા.	૧૮-૧૧-૨૦૦૪ થી ૨૪-૧૧-૨૦૦૪	૦૭
૩.	શ્રી વાય. સી. જોષી, બીજા જો. સીવીલ જજ (એસ.ડી.), અને જ્યુ. મેજિસ્ટ્રેટ, ફ. ક. મહેસાણા.	૧૮-૧૧-૨૦૦૪ થી ૨૪-૧૧-૨૦૦૪	૦૭
૪.	શ્રી આર. જે. રાવલ, ત્રીજા જો. સીવીલ જજ (એસ.ડી.), અને જ્યુ. મેજિસ્ટ્રેટ, ફ. ક., મહેસાણા.	૨૩-૧૧-૨૦૦૪ અને ૨૪-૧૧-૨૦૦૪	૦૨
૫.	કુ. એન. સી. રાવલ, જો. સીવીલ જજ (જુ.ડી.), અને જ્યુ. મેજિસ્ટ્રેટ, ફ. ક., મહેસાણા.	૧૮-૧૧-૨૦૦૪ થી ૧૯-૧૧-૨૦૦૪ અને ૨૪-૧૧-૨૦૦૪.	૦૩

અનુ. નં.	જ્યુડીશીયલ ઓફિસરનું નામ	કેટલો સમય રોક્યા	દિવસો
૧	૨	૩	૪
૬.	શ્રી જે. જી. રૈયાણી, રજા જો. સીવીલ જજ (જુ.ડી.), અને જ્યુ. મેજિસ્ટ્રેટ, ફ. ક., મહેસાણા.	૨૪-૧૧-૨૦૦૪	૦૧
૭.	શ્રી વી. બી. બારોટ, સીવીલ જજ (જુ.ડી.), અને જ્યુ. મેજિસ્ટ્રેટ, ફ. ક., વિસનગર.	૧૮-૧૧-૨૦૦૪ થી ૨૪-૧૧-૨૦૦૪	૦૭
૮.	મીસ પી. વી. પંડયા, સીવીલ જજ (જુ.ડી.), અને જ્યુ. મેજિસ્ટ્રેટ, ફ. ક., વડનગર.	૧૮-૧૧-૨૦૦૪ થી ૨૪-૧૧-૨૦૦૪	૦૭
૯.	શ્રી એસ. વી. શર્મા, સીવીલ જજ (જુ.ડી.), અને જ્યુ. મેજિસ્ટ્રેટ, ફ. ક., ખેરાલુ.	૨૨-૧૧-૨૦૦૪ થી ૨૪-૧૧-૨૦૦૪	૦૩
૧૦.	શ્રી પી. ટી. પટેલ , સીવીલ જજ (જુ.ડી.), અને જ્યુ. મેજિસ્ટ્રેટ, ફ. ક., ઉંઝા.	૧૮-૧૧-૨૦૦૪ થી ૨૪-૧૧-૨૦૦૪	૦૭
૧૧.	શ્રી બી. ટી. દવે, સીવીલ જજ (જુ.ડી.), અને જ્યુ. મેજિસ્ટ્રેટ, ફ. ક., કડી.	૧૮-૧૧-૨૦૦૪ થી ૨૪-૧૧-૨૦૦૪	૦૭
૧૨.	શ્રી બી. એ. દવે, જો. સીવીલ જજ (જુ.ડી.), અને જ્યુ. મેજિસ્ટ્રેટ, ફ. ક., કડી.	૧૮-૧૧-૨૦૦૪ થી ૨૪-૧૧-૨૦૦૪	૦૭
૧૩.	શ્રી એસ. બી. ઝાલા, જો. સીવીલ જજ (એસ. ડી.), વિજાપુર.	૧૮-૧૧-૨૦૦૪ થી ૨૪-૧૧-૨૦૦૪	૦૭
૧૪.	શ્રી એસ. યુ. ધોળકીયા, જો. સીવીલ જજ (જે.ડી.), અને જ્યુ. મેજિસ્ટ્રેટ, ફ. ક., વિજાપુર.	૧૮-૧૧-૨૦૦૪ થી ૨૪-૧૧-૨૦૦૪	૦૭

મહેસાણા, તારીખ ૧લી ડીસેમ્બર, ૨૦૦૪.

આર. એચ. શર્મા,
જિલ્લા ન્યાયાધિશ,
મહેસાણા.

ખાંડ નિયામક દ્વારા

વંચાણે લીધા :-

(૧) આ કચેરીની તા. ૨૪-૭-૨૦૦૩ની કારણદર્શક નોટીસ ક્રમાંક ફડચ/૦૧/ક/૯૯૩/૨૦૦૩.

(૨) પ્રમુખશ્રી, ઉકાઈ અસરગ્રસ્ત વિભાગ ખાંડ ઉદ્યોગ સહકારી મંડળી લી., મુ. ગુણસદાનો તા. ૧૦-૯-૨૦૦૩નો પ્રત્યુત્તર.

(૩) નાયબ સચિવ કૃષિ અને સહકાર વિભાગ, સચિવાલય, ગાંધીનગરનો તા. ૭-૧૦-૨૦૦૪નો પત્ર.

(૪) ગુજરાત સહકારી મંડળી અધિનિયમ, ૧૯૬૧ની કલમ-૧૦૭ની જોગવાઈઓ.

પ્રસ્તાવના

ક્રમાંક ફડચ/૦૧/ક/૨૨૫૫/૨૦૦૪.-શ્રી ઉકાઈ અસરગ્રસ્ત વિભાગ ખાંડ ઉદ્યોગ સહકારી મંડળી લી. ગુણસદા, તા. સોનગઢ, એ ગુજરાત સહકારી મંડળીઓના અધિનિયમ ૧૯૬૧ કે જેનો હવે પછી "અધિનિયમ" તરીકે ઉલ્લેખ કરવામાં આવેલ. તે અન્વયે નોંધાયેલ ખાંડ સહકારી મંડળી છે. (જેનો હવે પછી અત્રે મંડળી તરીકે ઉલ્લેખ કરેલ છે.) જેની નોંધણી તારીખ ૯-૮-૧૯૯૦ના રોજ રજિ. નં. સે-૬૬ થી થયેલ છે. મંડળીના પ્રમુખશ્રીએ વંચાણે લીધેલ ક્રમાંક (૧)ના પત્રથી ગુજરાત સહકારી મંડળી અધિનિયમ, ૧૯૬૧ની કલમ-૧૦૭ની જોગવાઈ મુજબ મંડળીને ફડચામાં શા માટે લઈ ન જવી ? તેના કારણ દર્શાવવા માટે કારણદર્શક નોટીસ આપવામાં આવેલી. આ નોટીસ અન્વયે મંડળીના પ્રમુખશ્રીએ વંચાણે લીધેલ ક્રમાંક (૨) ના પત્રથી લેખિત રજુઆત કરેલ છે. આ કચેરીની કારણદર્શક નોટીસ મંડળીના પ્રમુખશ્રીએ મુદ્દાવાર કરેલ લેખિત રજુઆતો નીચે મુજબ છે.

મંડળીના પેટા કાયદા-૨૧ (૨) અનુસાર મંડળીની પ્રથમ વ્યવસ્થાપક સમીતીની નિમણુંક ખાંડ નિયામકશ્રી,ગુ. રા. ગાંધીનગરે રાજ્ય સરકારની અનુમતિથી કરશે તેવી જોગવાઈ છે. તદ અનુસાર કૃષિ સહકાર અને ગ્રામ વિકાસ વિભાગના તારીખ ૧૦-૬-૧૯૯૪ના પત્ર ક્રમાંક સીએસકે-બીડીઆર-૧૫૯૦-૨૪૭૬-ઘ થી પ્રથમ બોર્ડની રચના કરવામાં આવેલ છે. આ નિયુક્ત બોર્ડની મુદત પેટા નિયમ-૨૧ (૨)ની જોગવાઈ મુજબ પાંચ વર્ષ અથવા બીજા હુકમ ન થાય ત્યાં સુધીની મુદત માટે રાખવામાં આવેલ. જિલ્લા રજિસ્ટ્રારશ્રીને અહેવાલ મેળવતાં મંડળીના પેટા નિયમની જોગવાઈ મુજબ વ્યવસ્થાપક સમિતિની બેઠક વર્ષમાં છ વખત બોલાવવી જોઈએ. તેમ નહીં કરતા ૧૯૯૪માં બે વાર, ૧૯૯૫માં બે વાર, ૧૯૯૬માં એક વાર, અને ૧૯૯૯માં બે વાર મળેલ છે.

મંડળીના પ્રમુખશ્રીએ આ મુદ્દાના પ્રત્યુત્તરમાં જણાયેલ છે કે, મંડળી હાલમાં પ્રાથમિક અવસ્થામાં છે. જેથી જરૂર જણાયે વ્યવસ્થાપક સમિતિની બેઠક બોલાવવામાં આવે છે. મંડળીનું કોઈ કામકાજ અટકતું નથી. મંડળીને ટર્મલોન મળી નથી જ્યારે કારખાનું અસ્તિત્વમાં આવશે ત્યારે પેટા નિયમની જોગવાઈ મુજબ વ્યવસ્થાપક સમિતિની બેઠક બોલાવવામાં આવશે. મંડળીના પ્રમુખશ્રીની આ સ્પષ્ટતા ગ્રાહ્ય રાખી શકાય નહીં. મંડળી કામ કરતી થઈ ન હોય ત્યારે તેને કામ કરતી કરવા નિયમક મંડળે વધુ સક્રિય બની બેઠકો બોલાવવાની રહે. મંડળીએ તેના પેટા નિયમની જોગવાઈ મુજબ વ્યવસ્થાપક સમિતિની બેઠક નિયત સમયે ન બોલાવીને પેટા નિયમ જોગવાઈનો ભંગ કરેલ છે.

તારીખ ૩૦-૪-૨૦૦૩ના અંતે સભાસદ સંખ્યા ૧૯૩૩૨ છે અને શેરની કિંમત રૂા. ૨૦૦૦ છે. તે જોતાં શેરભંડોળ રૂા. ૩,૮૬,૬૪,૦૦૦ હોવું જોઈએ તેના બદલે રૂા. ૧,૩૮,૬૪,૭૦૦નું જ શેરભંડોળ છે. આમ સભ્યોના શેરના પુરેપુરા નાણાં હજુ વસુલ થયેલ નથી.

મંડળીના પ્રમુખશ્રીએ આ મુદ્દા અંગે સ્પષ્ટતા થયેલ છે કે, મંડળી પછાત અને જંગલ વિસ્તારમાં આવી છે. આ વિસ્તારના લોકો આદિવાસી અને પછાત વર્ગના છે ખેતી કરીને પોતાનું જીવન-ગુજરાન ચલાવે છે. પ્રથમ શેરની કિંમત રૂા. ૧૦૦૦-૦૦ હતી ત્યાર બાદ રૂા. ૨૦૦૦-૦૦ કરવામાં આવી હતી. અગાઉના વર્ષોમાં અપૂરતા વરસાદને કારણે ખેતી નહીવત થવાથી ખેડૂતોને આર્થિક મુશ્કેલીઓ અનુભવવી પડી હતી જેના કારણે શેરભંડોળ એકત્રીત કરવામાં મુશ્કેલીઓ પડેલ હતી.

મંડળીની નોંધણી તારીખ ૯-૮-૧૯૯૦ના રોજ થયેલ છે. જે જોતાં મંડળીની નોંધણીને ૧૩ વર્ષ જેટલો સમય થયેલો છે. આમ મંડળીનો શેરભંડોળ એકત્ર કરવા પૂરતો સમય મળેલ છે. તેમ છતાં મંડળી પૂરતા પ્રમાણમાં શેરભંડોળ એકત્ર કરી શકેલ નથી. જે હકીકત ધ્યાને લેતાં મંડળીના કાર્યવાહકોને ખાંડ કારખાનું ચાલુ કરવામાં રસ નથી. પ્રમુખશ્રીની રજુઆત ગ્રાહ્ય રાખી શકાય તેમ નથી.

સંસ્થા પોતાના સભ્યો મારફત શેરડી રોપાણ કરાવી અન્ય સુગર મંડળીમાં શેરડી પીલાણ કરાવે છે. આવી કામગીરી ૧૯૯૫-૯૬થી કરવામાં આવે છે. જેમાં ૧૯૯૮-૯૯ પછીથી કોઈ પ્રગતિ થયેલ નથી. ઉપલબ્ધ સરવૈયા મુજબ તારીખ ૩૧-૩-૨૦૦૨ અંતે રૂા. ૯,૫૬,૪૫૯-૦૦ની ખોટ છે.

મંડળીના પ્રમુખશ્રીએ આ મુદ્દાની સ્પષ્ટતા કરતાં જણાવેલ છે કે, મંડળી તેના સભાસદોને શેરડીનું રોપાણ આપે છે. મંડળીઓ શેરડીનું રોપાણ કરાવવામાં ઉત્તરોત્તર પ્રગતિ સાધી છે. સને ૧૯૯૮-૯૯ના વર્ષમાં શેરડીનું રોપાણ બે ગણું વધી ગયું છે. ત્યાર પછી શેરડીના રોપાણમાં ઘટાડો થયેલ છે. કારણ કે, જે મંડળીમાં શેરડી પિલાણ માટે મોકલવામાં આવે છે તે મંડળીઓ પહેલાં તેમના સભાસદની શેરડીનું કટીંગ કરાવે છે ત્યારબાદ તેમની મંડળીના સભાસદોમાં અસંતોષ ઉભો થાય છે અને સભાસદો શેરડી બારોબાર વેચી દે છે અને શેરડી સો ટકા નોંધાવતા નથી. આ પરિસ્થિતિને લક્ષમાં લઈ પ્લાન્ટ જલદી ઉભો થાય તે માટે નિયામક મંડળે પ્રયત્નો કરવા જોઈએ પરંતુ તેમ થયેલ નથી.

મંડળીની નોંધણી થયા પછી મંડળીએ ખાંડ કારખાનું શરૂ કરવા માટે નક્કર કામગીરી હાથ ધરેલ નથી. મંડળીના નિયુક્ત સંચાલક મંડળે મંડળીના ઉદ્દેશ મુજબ ખાંડ કારખાનું ઉભું કરવા માટે પ્રોજેક્ટ કોસ્ટ મુજબ જરૂરી શેર ભંડોળ પણ ઉભું કરેલ નથી. ટર્મલોન મેળવવા સરકારશ્રીનો શેરફાળો મેળવવા મંડળીએ કોઇ નક્કર કાર્યવાહી કે આયોજન હાથ ધરેલ નથી. આમ મંડળીનું હાલનું નિયુક્ત સંચાલક મંડળ મંડળીના ઉદ્દેશ મુજબની કામગીરી હાથ ધરવામાં નિષ્ફળ ગયું છે. મંડળીના કાર્યવાહકોને ખાંડ કારખાનું ચાલુ કરવા માટે કોઇ રસ ન હોય તેમ જણાય છે.

આ મુદ્દાની સ્પષ્ટતા કરતાં મંડળીના પ્રમુખશ્રીએ જણાવેલ છે કે, સને ૨૦૦૨-૨૦૦૩ના વર્ષમાં ખોટની રકમ ઘટીને રૂા. ૫,૮૧,૯૮૮/- થઇ છે. કરકસર હુકમ વહીવટને ખોટમાં ઘટાડો થયો છે. જંગલ વિસ્તારની મંડળી હોવાથી મંડળી પાસે આવકના કોઇ સાધનો નથી તેથી ખોટ રહે છે. મંડળીનો વાહન ટેલીફોન, વીજળી, કર્મચારીના પગાર જેવા સ્થાઇ ખર્ચાઓ કરવા પડે છે. મંડળીને ટર્મલોન મળે અને મંડળી કાર્યરત થયેથી આવલકના સ્તોત્ર વધી જશે. મંડળીએ ખાડનું કારખાનું ઉભું કરવા જમીન સંપાદન કરેલ છે. મંડળીએ શેરભંડોળ વધારવા નક્કર પ્રયત્નો હાથ ધરવાનું આયોજન કરેલ છે. મંડળીએ ટર્મલોન મેળવવા નાણાં ધીરનાર સંસ્થા/બેંકનો સંપર્ક કરેલ છે. મંડળીના સંચાલક મંડળના કાર્યવાહકો ટર્મલોન મળે તેવી વ્યવસ્થા થાય તે માટે રાહ જોઇ રહ્યા છે. મંડળીના સભાસદોને બિયારણ, ખાતર, કિફાયત ભાવે આપવામાં આવે છે. મંડળીના સભાસદોને ધીરાણની સગવડ આપવામાં આવે છે અને શેરડીના મહત્તમ ભાવ મળે તેવું આયોજન ગોઠવવામાં આવે છે.

મંડળીના પ્રમુખશ્રીની ઉક્ત રજૂઆત ગ્રાહ્ય રાખી શકાય નહીં કારણ કે,મંડળીની સભાસદ સંખ્યા ૧૯૩૩૨ છે. આ સભાસદ પાસેથી મંડળી શેરભંડોળ એકત્ર કરી શકેલ નથી. મંડળી તેના સભાસદો પાસેથી શેરડી એકત્ર કરી કાર્યરત મંડળીઓ પાસે પિલાણ કામગીરી કરાવે છે. મંડળીએ જમીન મેળવ્યા સિવાય ખાંડ કારખાનું ઉભું કરવા શેરભંડોળ, ટર્મલોન મેળવવા જેવી કોઇ નક્કર કામગીરી કરેલ નથી, હાલમાં નાણાંકીય સંસ્થાઓ લાબંગાળાનું મૂડી રોકાણ કરવા તૈયાર નથી. આ સંજોગોમાં મંડળીને ટર્મલોન મળવાની કોઇ શકયતા જણાતી નથી. આ મંડળીના કાર્યક્ષેત્રની નજીકની કાર્યરત ખાંડ મંડળીઓ પણ પિલાણ માટે શેરડીની અછત અનુભવી રહી છે ત્યારે નવું ખાંડ કારખાનું ઉભું કરવું સલાહ ભરેલું નથી. હાલની મોટાભાગની કાર્યરત ખાંડ મંડળીઓ પણ ખોટ કરી રહી છે ત્યારે આ ખાંડ મંડળી નવું ખાંડ કારખાનું ઉભું કરીને અર્થક્ષમ બને તેવા કોઇ સંજોગો જણાંતા ન હોય શ્રી ઉકાઇ અસરગ્રસ્ત વિભાગ ખાંડ ઉદ્યોગ સહકારી મંડળી લી. મુ. ગુણસદા, તા. સોનગઢ, જી. સુરતને ફડચામાં લઇ જવા માટે નીચે મુજબ હુકમ કરવામાં આવે છે.

હુકમ

હું બી. આર. કટારા, ખાંડ નિયામક, ગુજરાત રાજ્ય, ગાંધીનગર, મને મળેલ સત્તાની રૂએ ગુજરાત સહકારી મંડળીઓના અધિનિયમ ૧૯૬૧ની કલમ-૧૦૭ (૨) અન્વયે શ્રી ઉકાઇ અસરગ્રસ્ત વિભાગ ખાંડ ઉદ્યોગ સહકારી મંડળી લી. મુ. ગુણસદા, તા. સોનગઢ, જી. સુરતને સહકારી કાયદાની કલમ-૧૦૭(૨) અન્વયે ફડચામાં લઇ જવાનો વચગાળાનો આદેશ કરૂં છું તેમજ આજ કાયદાની કલમ-૧૦૮ અન્વયે ફડચા અધિકારી તરીકે શ્રી સહકારી અધિકારી ગ્રેડ-૧, લગત જિલ્લા રજિસ્ટ્રાર, સહકારી મંડળીઓ (સુગર) સુરતની નિમણુંક કરૂં છું.

INDEX

આ વચગાળાના હુકમ સામે મંડળી તરફે જો કોઈ રજૂઆત કરવી હોય તો તે હુકમની તારીખથી એક માસની અંદર નીચે સહી કરનાર સમક્ષ મૌખિક કે લેખિત રીતે કરી શકે છે. આ મુદ્દત દરમ્યાન મંડળી તરફથી કોઇ સંતોષકારક રજૂઆત થશે નહી તો મંડળીને આટોપી લેવાનો અંતિમ આદેશ કરવામાં આવશે જેની નોંધ લેશો.

ગાંધીનગર, તારીખ ૪થી ડીસેમ્બર, ૨૦૦૪.

વંચાણે લીધા :-

(૧) આ કચેરીની તા. ૧૧-૯-૨૦૦૩ની કારણદર્શક નોટીસ ક્રમાંક ફડચ/૦૧/ક/૧૨૬૯/૨૦૦૩.

(૨) નાયબ સચિવશ્રી, કૃષિ અને સહકાર વિભાગ, સચિવાલ, ગાંધીનગરનો તા. ૭/૧૦/૨૦૦૪નો પત્ર.

(૩) ગુજરાત સહકારી મંડળી અધિનિયમ, ૧૯૬૧ની કલમ-૧૦૭ની જોગવાઈઓ.

પ્રસ્તાવના

ક્રમાંક :-ફડચ/૦૧/ક/૨૨૬૫/૨૦૦૪.-શ્રી કાંઠા વિભાગ ખાંડ ઉદ્યોગ સહકારી મંડળી લી. સરસ, તા. ઓલપાડ, જી. સુરત, એ ગુજરાત સહકારી મંડળીઓના અધિનિયમ ૧૯૬૧ કે જેનો હવે પછી "અધિનિયમ" તરીકે ઉલ્લેખ કરવામાં આવશે. તે અન્વયે નોંધાયેલ ખાંડ સહકારી મંડળી છે. (જેનો હવે પછી અત્રે મંડળી તરીકે ઉલ્લેખ કરેલ છે.) જેની નોંધણી તારીખ ૨-૧૨-૧૯૯૭ના રોજ રજિ. નં. સે-૭૪ થી થયેલ છે. મંડળીના મુખ્ય પ્રયોજકશ્રીને વંચાણે લીધેલ ક્રમાંક (૧) ના પત્રથી ગુજરાત સહકારી મંડળી અધિનિયમ, ૧૯૬૧ની કલમ-૧૦૭ની હેઠળ મંડળીને ફડચામાં શા માટે ન લઈ જવી ? તેના કારણો દર્શાવવા માટે કારણદર્શક નોટીસ નીચેની વિગતે આપવામાં આવેલ હતી. અને આ કારણદર્શક નોટીસની સુનાવણી તા. ૩૦/૯/૨૦૦૩ અને તા. ૧૯/૧૧/૨૦૦૩ના રોજ રાખવામાં આવેલ હતી. પરંતુ મંડળીના પ્રમુખ પ્રયોજકશ્રીએ મુદતે હાજર રહીને કોઈ જ રજૂઆત કરેલ નથી.

સરકારશ્રીએ આ સંસ્થાના બોર્ડની રચના કરેલ નથી. મંડળીના તારીખ ૨૪/૭/૨૦૦૩ના પત્રથી અહેવાલ મુજબ સભાસદ સંખ્યા ૨૦,૮૬૪ છે અને શેરની કિંમત રૂા. ૨૦૦૦ છે. તે જોતાં શેરભંડોળ રૂા. ૪,૧૭,૨૮,૦૦૦/-હોવું જોઈએ તેના બદલે રૂા. ૨,૫૦,૦૫,૨૫૦/-નું જ શેરભંડોળ છે. આમ સભ્યોના શેરના પુરેપુરા નાણાં હજુ વસુલ થયેલ નથી. સંસ્થા પોતાના સભ્યો મારફત શેરડી રોપાણ કરાવી અન્ય સુગર મંડળીમાં શેરડી પિલાણ કરાવે છે. આવી કામગીરી ૧૯૯૮-૯૯થી કરવામાં આવે છે. મંડળીએ નોંધણી થયા પછી ખાંડ કારખાનું શરૂ કરવા માટે કોઈ નક્કર કામગીરી હાથ ધરેલ નથી. મંડળીના પ્રયોજકોએ મંડળીના ઉદ્દેશ મુજબ ખાંડ કારખાનું ઉભું કરવા માટે પ્રોજેક્ટ કોસ્ટ મુજબ જરૂરી શેરભંડોળ પણ ઉભું કરેલ નથી. ટર્મલોન મેળવવા સરકારશ્રીનો શેરફાળો મેળવવા મંડળીએ કોઈ નક્કર કાર્યવાહી કે આયોજન હાથ ધરેલ નથી. આમ મંડળીના પ્રયોજકો પ્રાથમિક કામગીરી હાથ ધરવામાં નિષ્ફળ ગયા છે. મંડળીના પ્રયોજકોને ખાંડ કારખાનું ચાલું કરવા માટે કોઈ રસ ન હોય તેમ જણાય છે. આ મંડળીના કાર્યક્ષેત્રમાં અન્ય સાયણ, કામરેજ અને પંડવાઈ ખાંડ મંડળીઓ આવેલ છે. આ ખાંડ મંડળીઓને પણ પિલાણ માટે પૂરતા પ્રમાણમાં શેરડી મળતી નથી. તે જોતાં આ મંડળી અર્થક્ષમ બની શકે તેમ નથી. આથી મંડળીને ગુજરાત સહકારી મંડળી અધિનિયમ ૧૯૬૧ની કલમ-૧૦૭(૨) હેઠળ ફડચામાં લઈ જવા માટે નીચે મુજબ હુકમ કરવામાં આવે છે.

હુકમ

હું બી. આર. કટારા, ખાંડ નિયામકશ્રી, ગુજરાત રાજ્ય, ગાંધીનગર, મને મળેલ સત્તાની રૂએ ગુજરાત સહકારી મંડળીઓના અધિનિયમ, ૧૯૬૧ની કલમ-૧૦૭ (૨) અન્વયે શ્રી કાંઠા વિભાગ ખાંડ ઉદ્યોગ સહકારી મંડળી લી. મુ. સરસ, તા. ઓલપાડ, જી. સુરતને સહકારી કાયદાની કલમ-૧૦૭ (૨) અન્વયે ફડચામાં લઈ જવાનો વચગાળાનો આદેશ કરું છું. તેમજ આજ કાયદાની કલમ-૧૦૮ અન્વયે ફડચા અધિકારી તરીકે કાર્યાલય અધિકારશ્રી, લગત જિલ્લા રજિસ્ટ્રાર, સહકારી મંડળીઓ (સુગર) સુરતની નિમણુંક કરું છું.

આ વચગાળાના હુકમ સામે મંડળી તરફે જો કોઈ રજૂઆત કરવી હોય તો તે હુકમની તારીખથી એક માસની અંદર નીચે સહી કરનાર સમક્ષ મૌખિક કે લેખિત રીતે કરી શકે છે. આ મુદત દરમ્યાન મંડળી તરફથી સંતોષકારક રજૂઆતના અભાવે મંડળીને આટોપી લેવાનો લેખિત આદેશ કરવામાં આવશે જેની નોંધ લેશો.

ગાંધીનગર, તારીખ ૬ઠ્ઠી ડીસેમ્બર, ૨૦૦૪.

વંચાણે લીધા :-

(૧) આ કચેરીની તા. ૫-૫-૨૦૦૩ની કારણદર્શક નોટીસ ક્રમાંક ફડચ/૦૧/ક/૫૯૫/૨૦૦૩.

(૨) નાયબ સચિવશ્રી કૃષિ અને સહકાર વિભાગ, સચિવાલય, ગાંધીનગરનો તા. ૭-૧૦-૨૦૦૪નો પત્ર.

(૩) ગુજરાત સહકારી મંડળી અધિનિયમ, ૧૯૬૧ની કલમ-૧૦૭ની જોગવાઈઓ.

(૪) પ્રમુખશ્રી સુરત જિલ્લા ઉત્તર પૂર્વ વિભાગ સહકારી ખાંડ ઉદ્યોગ મંડળી લી., મુ. નરેણ, તા. માંડવીની તા. ૨૨-૭-૨૦૦૩ની લેખિત રજુઆત.

પ્રસ્તાવના

ક્રમાંક :-ફડચ/૦૧/ક/૨૨૬૮/૨૦૦૪.-શ્રી સુરત જિલ્લા ઉત્તર પૂર્વ વિભાગ ખાંડ ઉદ્યોગ સહકારી મંડળી લી., મુ. નરેણ, તા. માંડવી, જી. સુરતએ ગુજરાત સહકારી મંડળીઓના અધિનિયમ ૧૯૬૧ કે જેનો હવે પછી " અધિનિયમ " તરીકે ઉલ્લેખ કરવામાં આવશે તે અન્વયે નોંધાયેલ ખાંડ સહકારી મંડળી છે. (જેનો હવે પછી અત્રે મંડળી તરીકે ઉલ્લેખ કરેલ છે.) જેની નોંધણી તારીખ ૨૫-૫-૧૯૯૪ના રોજ રજિ. નં. સે-૭૦/૯૪ થી થયેલ છે.

મંડળીના પ્રમુખને વંચાણે લીધેલ ક્રમાંક (૧) ના પત્રથી ગુજરાત સહકારી મંડળી અધિનિયમ, ૧૯૬૧ની કલમ-૧૦૭ હેઠળ મંડળીને ફડચામાં શા માટે લઈ ન જવી ? તેના કારણો દર્શાવવા માટે કારણદર્શક નોટીસ નીચેની વિગતે આપેલ હતી.

મંડળીના પેટા કાયદા-૨૧ (૨) અનુસાર મંડળીની પ્રથમ વ્યવસ્થાપક સમિતિની નિમણુંક ખાંડ નિયામકશ્રી,ગુ. રા. ગાંધીનગરે રાજ્ય સરકારની અનુમતિથી કરશે તેવી જોગવાઈ છે. તદ્ અનુસાર કૃષિ સહકાર અને ગ્રામ વિકાસ વિભાગના તારીખ ૨૮-૧-૧૯૯૭ના પત્ર ક્રમાંક સીએસકે-મીસ-૩૬૯૫-૧૫૭૪-(૮૬)-૫ થી પ્રથમ બોર્ડની રચના કરવામાં આવેલ છે. આ નિયુક્તિ બોર્ડની મુદત પેટા નિયમ-૨૧ (૨)ની જોગવાઈ મુજબ પાંચ વર્ષ અથવા બીજો હુકમ ન થાય ત્યાં સુધીની મુદત માટે રાખવામાં આવેલ. આ નિયુક્તિ બોર્ડની મુદત પૂર્ણ થતાં મંડળીની કામગીરીની સમીક્ષા કરતાં મંડળીના મુખ્ય પ્રયોજકશ્રીએ તા. ૨૨/૧/૨૦૦૩ના પત્રથી કામગીરીની વિગતો રજુ કરેલ હતી. જે કામગીરીની વિગતો ચકાસતાં મંડળીની નોંધણી થયા પછી મંડળીએ ખાંડ કારખાનું શરૂ કરવા માટે કોઈ નક્કર કામગીરી હાથ ધરેલ નથી. મંડળીના નિયુક્ત સંચાલક મંડળે મંડળીના ઉદેશ મુજબ ખાંડ કારખાનું ઉભું કરવા માટે પ્રોજેક્ટ કોસ્ટ મુજબ જરૂરી શેરભંડોળ ઉભું કરેલ નથી. ટર્મ લોન મેળવવા સરકારશ્રીનો શેરફાળો મેળવવા મંડળીએ કોઈ નક્કર કાર્યવાહી કે આયોજન હાથ ધરેલ નથી. આમ મંડળીનું હાલનું નિયુક્તિ સંચાલક મંડળ મંડળીના ઉદેશ મુજબની કામગીરી હાથ ધરવામાં નિષ્ફળ ગયું છે. મંડળીના કાર્યવાહકોને ખાંડ કારખાનું ચાલુ કરવા માટે કોઈ રસ ન હોય તેમ જણાય છે.

મંડળીના પ્રમુખશ્રીએ વંચાણે લીધેલ ક્રમાંક (૪) ના પત્રથી રજૂઆત કરતાં જણાવેલ છેકે, મંડળીની નોંધણી થયા પછી મંડળીએ ખાંડ કારખાનું શરૂ કરવા તા. ૭/૧૧/૯૩ના પત્રથી ભારત સરકારના ઉદ્યોગ મંત્રાલય તરફથી ૨૫૦૦ મે. ટન પિલાણ ક્ષમતાવાળું ખાંડનું કારખાનું સ્થાપવા માટે ઈરાદાપત્ર મેળવેલ છે. ખાંડ મંડળીની નોંધણી થયા બાદ ખાંડ નિયામકશ્રી, ગુ. રા. ગાંધીનગરના તા. ૨૮/૧/૯૭ના પત્રથી સરકાર નિયુક્ત બોર્ડની રચના કરવામાં આવેલ છે. મંડળીની બેઠકમાં શેરભંડોળ વધારવા ચર્ચા કરવામાં આવે છે તેમજ મંડળી તેના સભાસદને શેરડીના પાક ઉપર ખાતર, બિયારણ વગેર પ્રકારનું સભાસદ ધીરાણ આપે છે. મંડળીએ કારખાનાનું બાંધકામ કરવા જમીન વેચાણથી લેવા સાટાખત કરેલ છે અને જમીન મંડળીના નામે ટ્રાન્સફર કરવાની પ્રક્રિયા હાલ ચાલું છે. મંડળીના સભાસદોને શેરડીનું રોપાણ અન્ય ખાંડ મંડળીઓ પાસેથી મેળવી વાવેતર માટે ફાળવવામાં આવે છે. મંડળીના સભાસદોને વાવેતર પર ધીરાણ આપવામાં આવે છે. આ મંડળી ખેડૂત સભાસદોનું હિત જળવાય તે રીતે કામગીરી કરે છે. મંડળીના આદિવાસી ખેડૂત સભાસદોને કિફાયત ભાવે રાસાયણિક ખાતરનું વિતરણ કરવામાં આવે છે. મંડળીએ તા. ૩૧/૩/૨૦૦૩ના અંતે રૂા. ૧.૩૧ કરોડનું શેરભંડોળ ઉભું કરેલ છે. મંડળીએ ટર્મલોન મેળવવા પ્રોજેકટ રીપોર્ટ તૈયાર કર્યો છે. પરંતુ મંડળીને રાજ્ય સરકારની ગેરંટી મળતી નથી. આથી મંડળીએ એન. આર. આઈ. એજન્સી પાસેથી લોન મેળવવા પ્રયાસ હાથ ધરેલ છે.

મંડળીના પ્રમુખશ્રીની ઉક્ત રજુઆત જોતાં જણાય છે કે, મંડળીની નોંધણીને ૧૦ વર્ષ જેટલો સમય થયો છે તેમ છતાં મંડળી પૂરતા પ્રમાણમાં શેરભંડોળ એકત્ર કરી શકેલ નથી. જે હકીકત ધ્યાને લેતાં મંડળીના કાર્યવાહકોને ખાંડ કારખાનું ચાલુ કરવામાં કોઈ રસ નથી. મંડળી શેરડી એકત્ર કરી કાર્યરત મંડળી પાસે પિલાણ કામગીરી કરાવે છે. મંડળીએ જમીન તેના નામે કરવાની પ્રક્રિયા પણ હજુ પૂર્ણ કરેલ નથી. હાલમાં નાણાંકીય સંસ્થાઓ લાંબાગાળાનું ધીરાણ આપવા તૈયાર નથી. આ સંજોગોમાં મંડળીને ટર્મલોન મળવાની કોઈ શક્યતા જણાતી નથી. રાજ્ય સરકારની નીતિ પણ લાંબાસમયની ટર્મલોન માટે ગેરંટી આપવાની નથી. મંડળીએ એન.આર.આઈ. એજન્સી પાસેથી ધીરાણ મેળવવામાં કોઈ સફળતા હાંસલ કરેલ હોવાનું જણાતું નથી. આ મંડળીના કાર્યક્ષેત્ર નજીક આવેલ અન્ય કાર્યરત ખાંડ મંડળીઓ પણ પિલાણ માટે શેરડીની અછત અનુભવે છે જ્યારે નવું ખાંડ કારખાનું ઉભું કરવું સલાહ ભરેલ નથી. હાલની મોટાભાગની કાર્યરત ખાંડ મંડળીઓ પણ ખોટ કરી રહી છે ત્યારે આ ખાંડ મંડળી નવું ખાંડ કારખાનું ઉભું કરીને અર્થક્ષમ બને તેવા કોઈ સંજોગો જણાતાં નથી. આથી શ્રી સુરત જિલ્લા ઉત્તર પૂર્વ વિભાગ સહકારી ખાંડ મંડળી લી. મુ. નરેણ તા. માંડવી જિ. સુરતને ફડચામાં લઈ જવાનું જરૂરી જણાતું હોય નીચે મુજબ હુકમ કરવામાં આવે છે.

હુકમ

હું બી. આર. કટારા, ખાંડ નિયામકશ્રી, ગુજરાત રાજ્ય, ગાંધીનગર, મને મળેલ સત્તાની રૂએ ગુજરાત સહકારી મંડળીઓના અધિનિયમ ૧૯૬૧ની કલમ-૧૦૭ (૨) અન્વયે શ્રી સુરત જિલ્લા ઉત્તર પૂર્વ વિભાગ ખાંડ ઉદ્યોગ સહકારી મંડળી લી. મુ. નરેણ, તા. માંડવી, જી. સુરતને સહકારી કાયદાની કલમ-૧૦૭ (૨) અન્વયે કાયદા અધિકારી તરીકે શ્રી સહકારી અધિકારી ગ્રેડ-૧, લગત જિલ્લા રજિસ્ટ્રાર, સહકારી મંડળીઓ (સુગર) સુરતની નિમણુંક કરૂં છું.

આ વચગાળાના હુકમ સામે મંડળી તરફે જો કોઇ રજૂઆત કરવી હોય તો તે હુકમની તારખથી એક માસની અંદર નીચે સહી કરનાર સમક્ષ મૌખિક કે લેખિત રીતે કરી શકે છે. આ મુદત દરમ્યાન મંડળી તરફથી કોઇ રજૂઆત થશે નહી તો મંડળીને આટોપી લેવાનો લેખિત આદેશ કરવામાં આવશે જેની નોંધ લેશો.

ગાંધીનગર, તારીખ ૬થી ડીસેમ્બર, ૨૦૦૪.

બી. આર. કટારા,
ખાંડ નિયામક,
ગુ.રા., ગાંધીનગર.

જિલ્લા મેજિસ્ટ્રેટ દ્વારા

જાહેરનામું

મુંબઈ પોલીસ અધિનિયમ, ૧૯૫૧ (મુંબઈના ૨૨મા) ની કલમ-૩૩ (૧) (ખ) મુજબનું.

નંબર ડી/એમએજી/૧/બીપીએ/જા.ના./વશી તા. ૧૬-૧૦-૨૦૦૪ થી મુંબઈ પોલીસ અધિનિયમ, ૧૯૫૧ (મુંબઈના ૨૨મા) ની કલમ-૩૩ (૧) (ખ) મુજબ પાલનપુર શહેરમાં જાહેરનામાંમાં જણાવેલ વિસ્તારો તથા રસ્તા ઉપર ભારે વાહનોની અવર-જવર ઉપર નિયંત્રણ મુકવા માટે પ્રાથમિક જાહેરનામાંનો હુકમનો ખરડો બહાર પાડવામાં આવેલ હતો જેના અનુસંધાનમાં નિયત મુદતમાં કોઈ વાંધાઓ મળેલ ના હોઈ વાસ્તે સદરહું હુકમનો ખરડો નીચે પ્રમાણેનો છેવટનો હુકમ મંજુર કરવામાં આવેલ છે.

INDEX

હુકમનો અમલ તાત્કાલિક અસરથી એટલે કે જાહેરનામાની તારીખથી કરવાનો રહેશે.

હુકમ

નંબર ડી/એમએજી/૧/બીપીએ/જા.ના./૧૧/વશી. ૪૫૪૭૫ થી ૪૫૫૧૦/૨૦૦૪.–મુંબઈ પોલીસ અધિનિયમ, ૧૯૫૧ (મુંબઈના ૨૨મા) ની કલમ-૩૩ ની પેટા કલમ-૧ ના ખંડ (ખ) થી જિલ્લા મેજીસ્ટ્રેટશ્રી બનાસકાંઠાને મળેલ સત્તાની રૂએ પાલનપુર શહેરમાં નીચે જણાવેલ વિસ્તારોમાં તથા રસ્તાઓ ઉપર ભારે વાહનો જેવા કે ટ્રેકટરો, ટ્રકોની અવર-જવર ઉપર સવારના ૯-૩૦ થી ૧૨-૦૦ તથા સાંજના ૧૬-૦૦ થી ૧૯-૦૦ સુધી પ્રવેશ થઈ શકશે નહી.

(૧) પાલનપુર કોઝી સિનેમાથી ગઠામણ સર્કલ સુધીનો રસ્તો.

(૨) રેલ્વે પુલથી ગુરૂનાનક ચોક, કમળ બિલ્ડીંગ, બસ સ્ટેન્ડ રેલ્વે સ્ટેશન રોડ, અને કિર્તિસ્તંભ થઈ અંબાજી મંદિર સુધીનો રસ્તો.

(૩) રેલ્વે સ્ટેશનથી બારડપુરા, દિલ્હીગેટ, પથ્થર સડક સુધીનો રસ્તો.

(૪) ગઠામણ સર્કલથી સંજય ચોક, સીવીલ સુધી અને સંજય ચોકથી દિલ્હી ગેટ, ટેલીફોન એક્ષચેન્જ અને માનસરોવર રોડ અને બિજેશ્વર કોલોની સુધીનો વિસ્તાર.

(૫) નાની બજાર, મોટી બજાર અને ત્રણ બત્તી વિસ્તાર.

ઉપરોક્ત માર્ગો ઉપર/વિસ્તારોમાં ભારે વાહનોની અવર-જવર પ્રવેશ સવારના ૯-૩૦ થી ૧૨-૦૦ તથા સાંજના ૧૬-૦૦ થી ૧૯-૦૦ સુધી થઈ શકશે નહી, તે માટે મનાઈ ફરમાવવામાં આવે છે.

આ જાહેરનામું અમલમાં આવ્યેથી, અત્રેથી ઉકત વિસ્તારને લગતુ તા. ૧૭-૧૦-૯૮ ના રોજ બહાર પાડવામાં આવેલ જાહેરનામું રદ ગણાશે.

આજરોજ તારીખ ૨૦મી નવેમ્બર, ૨૦૦૪ના રોજ મારી સહી તથા કોર્ટનો સિક્કો કરી આપ્યો.

પી. આર. સોમપુરા,
જિલ્લા મેજિસ્ટ્રેટ,
બનાસકાંઠા, પાલનપુર.

અધિક જિલ્લા મેજિસ્ટ્રેટ દ્વારા

જાહેરનામું

મુંબઈ પોલીસ અધિનિયમ, ૧૯૫૧ની કલમ-૩૭ (૧) અન્વયે કાઢેલ.

નંબર ડીસીબી/એમએજી/બીપીએ/રજી./૨૦/૨૦૦૪.–મુંબઈ પોલીસ અધિનિયમ, ૧૯૫૧ (સને ૧૯૫૧નાં ૨૨માં) અધિનિયમની કલમ-૩૭ (૧) પ્રમાણે મને મળેલ સત્તાની રૂએ ડી. એસ. વડગાંવકર, અધિક જિલ્લા મેજીસ્ટ્રેટ, નવસારી પ્રવર્તમાન પરિસ્થિતિને લક્ષમાં રાખી નવસારી જિલ્લામાં સમગ્ર વિસ્તારમાં કોઈપણ વ્યકિતઓએ જાહેર શાંતિ અને સલામતિ તથા કાયદો વ્યવસ્થાની પરિસ્થિતિ જાળવવા સારૂ જરૂરી જણાતાં ફરમાવું છું કે, તારીખ ૮-૧૨-૨૦૦૪ થી તારીખ ૨૦-૧૨-૨૦૦૪ સુધી (બંને દિવસો સુધ્ધા) ના સમય માટે નીચે જણાવેલા કૃત્યો કરવા ઉપર પ્રતિબંધ ફરમાવું છું.

કૃત્યો :-

(ક) શસ્ત્રો, દંડા, તલવાર, ભાલા, સોટાં, બંદુક, ચપ્પુ, છરા, લાકડી અથવા શારિરીક હિંસા પહોંચાડવામાં ઉપયોગ થઈ શકે તેવી બીજી ચીજો લઈ જવાની મનાઈ;

(ખ) પથ્થરો અથવા બીજા શસ્ત્રો અથવા સાધનો સાથે લઈ જવાની એકઠા કરવાની તથા તૈયાર કરવાની મનાઇ;

(ગ) કોઈપણ સ્ફોટક પદાર્થ લઈ જવાની મનાઇ;

(ઘ) કોઈપણ સરઘસમાં જલતી અથવા પેટાવેલી મસાલ લઈ જવાની,

(ચ) વ્યકિતઓ અથવા તેના શબ અથવા આકૃતિઓ અથવા પુતળા દેખાડવાની,

(છ) લોકોને બુમ પાડવાની, ગીતો ગાવાની તથા વાદ્ય વગાડવાની, અપમાન કરવાના ઈરાદાથી બિભત્સ સુત્રો, પોકારવાની અશ્લીલ ગીતો ગાવાની અથવા ટોળામાં ફરવાની,

(ઝ) જેનાથી સુરૂચિ અથવા નિતિનો ભંગ થાય તેવું ભાષણ કરવાની તેવા હાવભાવ કરવાની તેવી ચેષ્ટા કરવાની તથા ચિત્રો, પત્રિકા, પ્લેકાર્ડો અથવા બીજા કોઈપણ પદાર્થ અથવા વસ્તુ તૈયાર કરવા બનાવવા તેનો ફેલાવો કરવાની, આ હુકમ ખંડ (ક) થી (ઝ) નીચેની વ્યકિતઓને લાગુ પડશે નહિં.

(૧) સરકારી નોકરી કે કામ કરતી વ્યક્તિઓ કે જેને તેના ઉપરી અધિકારીએ પોતાની ફરજના ભાગ રૂપે સોંપ્યા બદલ આવુ કોઈપણ હથિયાર લઈ જવાનું હોય અથવા એવું કોઈપણ હથીયાર લઈ જવાની ફરજ હોય.

(૨) જિલ્લા પોલીસ અધિકારીશ્રી, નવસારી અથવા તેણે અધિકૃત કરેલા હોઈ, પોલીસ અધિકારીએ જેને શારિરીક અશકિતને કારણે લાકડી અથવા લાઠી લઈ જવાની પરવાનગી આપી હોય તેવી વ્યક્તિ.

(૩) જિલ્લા મેજિસ્ટ્રેટશ્રી આ અર્થે ખાસ અધિકૃત કરે તેવી બીજી વ્યકિતઓ.

આ જાહેરનામાંના કોઈ ખંડનો ભંગ અથવા ઉલ્લંઘન કરનારને સને ૧૯૫૧નાં મુંબઈ પોલીસ અધિનિયમ, ૧૯૫૧ના ૨૨ માં કાયદાની કલમ-૧૩૫(૧) મુજબ ઓછામાં ઓછી ચાર માસની અને વધુમાં વધુ એક વર્ષ સુધીની કેદની સજા થશે અને દંડની પણ સજા થશે.

આજ રોજ તારીખ ૬ઠ્ઠી ડિસેમ્બર, ૨૦૦૪ના રોજ મારી સહી કરી મુદ્રા કરી છે.

ડી. એસ. વડગાંવકર,
અધિક જિલ્લા મેજિસ્ટ્રેટ,
નવસારી.

INDEX

હુકમ

મુંબઈ પોલીસ અધિનિયમ-૧૯૫૧ની કલમ-૩૭(૧) અન્વયેનો.

ક્રમાંક ઉ/મકપ/પલસ/મજસ/વશી/૮૧૯૮-૮૨૩૮/૨૦૦૪.– જિલ્લામાં તા. ૨૫-૧૨-૨૦૦૪ નાતાલ તહેવારની ઉજવણી થનાર હોય, અને જિલ્લામાં કાયદો અને વ્યવસ્થા, જાહેર સુલેહ શાંતિ યોગ્ય રીતે જળવાય રહે તે માટે મુંબઇ પોલીસ અધિનિયમ, ૧૯૫૧ની કલમ-૩૭(૧) હેઠળ જાહેરનામુ બહાર પાડવું જરૂરી જણાય છે.

આથી હું, સંજય પટણી, (જીએએસ) અધિક જિલ્લા મેજિસ્ટ્રેટ, પંચમહાલ, ગોધરા મુંબઇ પોલીસ અધિનિયમ-૧૯૫૧ ની કલમ-૩૭(૧) અન્વયે મળેલ સત્તાની રૂએ આથી ફરમાવું છું કે, સમગ્ર પંચમહાલ જિલ્લાની હદમાં તારીખ ૧-૧૨-૨૦૦૪ થી તારીખ ૩૧-૧૨-૨૦૦૪ સુધી (બંને દિવસો સહીત).

(ક) શસ્ત્રો, દંડા, તલવાર, ધોકો, બંદુક, છરો, લાકડી કે લાઠી અથવા શારીરિક ઈજા પહોંચાડી શકાય તેવું બીજું કોઈપણ સાધન સાથે લઈ જવું નહીં.

(ખ) કોઈ ક્ષયકારી પદાર્થ અથવા સ્ફોટક પદાર્થ લઈ જવો નહીં.

(ગ) પથ્થર અથવા ફેંકી શકાય તેવી બીજી વસ્તુઓ અથવા વસ્તુઓ ફેંકવાની ધકેલવાના યંત્રો સાધનો લઈ જવાં એકઠા કરવા નહી તથા તૈયાર કરવા નહી. મનુષ્યો અથવા શબો અથવા આકૃતિઓ અથવા પુતળા દેખાડવા નહી તથા અપમાન કરવાના અથવા જાહેરમાં બિભસ્ત સુત્રો પોકારવા નહી, અશ્લિલ ગીતો ગાવા નહી.

(ઘ) જેનાથી સુરૂચિ અથવા નીતિનો ભંગ થાય તેવું ભાષણ કરવું નહી તેવા હાવભાવ કરવા નહી તેવી ચેષ્ટા કરવી નહી, તથા તેવા પત્રકો, પ્લેકાર્ડ અથવા બીજા કોઇપણ પદાર્થ અથવા વસ્તુઓ તૈયાર કરવી નહી, બતાવવાં નહી અથવા તેનો ફેલાવો કરવો નહી.

આ હુકમનો ખંડ (ક) નીચેની વ્યકિતઓને લાગુ પડશે નહીં.

(૧) સરકારી નોકર કે કામ કરતી કોઈ વ્યકિતઓને જેના ઉપરી અધિકારીએ આવું કોઇપણ હથિયાર લઇ જવાનુ ફરમાવ્યુ હોય અથવા આવું હથિયાર લઈ જવાની જેની ફરજ હોય, પોલીસ સબ ઈન્સ્પેકટરશ્રી નીચેની પાયરીમાં ન હોય તેવા અધિકારીએ જેને શારીરિક અશકિતના કારણે લાકડી, લાઠી લઇ જવાની પરવાનગી આપી હોય તે વ્યકિતને.

આ હુકમનો ભંગ અથવા ઉલ્લંધન કરનાર મુંબઇ પોલીસ અધિનિયમ, ૧૯૫૧ની કલમ-૧૩૫ (૩) અને ભારતના ફોજદારી અધિનિયમની કલમ-૧૮૮ મુજબ સજા થશે.

આજ રોજ તારીખ ૧લી ડિસેમ્બર, ૨૦૦૪નાં રોજ મારી સહી તથા કચેરીનો સિક્કો કર્યો.

હુકમ

ક્રિમીનલ પ્રોસીજર કોડ-૧૯૭૩ની કલમ-૧૪૪ હેઠળ.

નંબર ઉ/મકપ/મજસ/વશી/૮૨૬૪-૮૨૭૮/૨૦૦૪.—અત્રેના પંચમહાલ જિલ્લાના ગોધરા શહેરમાં આવેલ, લાલબાગ ખાતેના રામસાગર તળાવમાં આજુબાજુ રહેતા લોકો, દુકાનદારો, રાહદારીઓ, વિગેરે દ્વારા રામસાગર તળાવમાં કચરો, પ્લાસ્ટીક, પાન મસાલાની પડીકીઓ તેમજ અન્ય તળાવના પાણીને દુષિત કરે તેવી ચીજ વસ્તુ ઠાલવવામાં આવે છે. જેનાથી તળાવનું પાણી દુષિત થાય છે. અને પુરાણ થતા દિનપ્રતિદિન તળાવનું સ્તર ઉભુ આવતું જાય છે. તળાવના દુષિત પાણીની દુર્ગંધના કારણે લોકોના જાહેર આરોગ્ય ઉપર માઠી અસર પડે છે તેમજ ભયજનક રોગો ફેલાવાની શક્યતા રહેલ છે.

રામસાગર તળાવમાં લોકો, દુકાનદારો, રાહદારીઓ, વિગેરે દ્વારા નાખવામાં આવતાં કચરો, પ્લાસ્ટીક, પાન મસાલાની પડીકીઓ તેમજ અન્ય ગંદી ચીજવસ્તુઓ વિગેરેથી તળાવનું પાણી દુષિત ન થાય, તળાવમાં પુરાણ થતું અટકાવવા, ભયજનક રોગચાળો ન થાય તેમજ જાહેર સ્વાસ્થ્યની જાળવણી માટે ઉપર જણાવ્યા મુજબના સ્થળે ફોજદારી કાર્યરીતી અધિનિયમ, ૧૯૭૩ ની કલમ-૧૪૪ હેઠળ પ્રતિબંધક હુકમ કરવો જરૂરી જણાય છે.

આથી હું, સંજય પટણી, (જીએએસ) અધિક જિલ્લા મેજિસ્ટ્રેટ, પંચમહાલ ગોધરા, ક્રિમીનલ પ્રોસીજર કોડ-૧૯૭૩ની કલમ-૧૪૪ હેઠળ મળેલ અધિકારની રૂએ ફરમાવું છું, કે પંચમહાલ જિલ્લાના ગોધરા શહેરના રામસાગર તળાવના સમગ્ર વિસ્તારમાં કોઈપણ વ્યકિતએ કચરો, પ્લાસ્ટીક, પાન મસાલાની પડીકીઓ તેમજ અન્ય ગંદી ચીજ-વસ્તુઓ વિગેર તળાવમાં ફેકવો નહી કે ફેલાવો કરવો નહીં.

આ હુકમનું ઉલ્લંધન કરનાર ઈસમ ભારતીય દંડ સંહિતાની કલમ ૧૮૮ હેઠળ સજાને પાત્ર થશે.

આજ તારીખ ૩જી ડીસેમ્બર, ૨૦૦૪ના રોજ મારી સહી તથા કચેરીનો સિક્કો કર્યો.

હુકમ

મુંબઈ પોલીસ અધિનિયમ, ૧૯૫૧ની કલમ-૩૭(૩) અન્વયેનો.

ક્રમાંક ઉ/મકપ/પલસ/મજસ/વશી/૮૨૭૯-૮૩૧૭/૨૦૦૪.– જિલ્લામાં કાયદો અને વ્યવસ્થા, જાહેર વ્યવસ્થા યોગ્ય રીતે જળવાય રહે તે માટે મુંબઇ પોલીસ અધિનિયમ, ૧૯૫૧ (સને ૧૯૫૧ના ૨૨મા) કલમ-૩૭(૩) હેઠળ જાહેરનામુ બહાર પાડવું જરૂરી જણાય છે.

જેથી મુંબઇ પોલીસ અધિનિયમ, ૧૯૫૧ ની કલમ-૩૭(૩) અન્વયે મળેલ સત્તાની રૂએ હું, સંજય કે. પટણી, (જીએએસ) અધિક જિલ્લા મેજિસ્ટ્રેટ, પંચમહાલ ગોધરા, આથી ફરમાવું છું કે, સમગ્ર પંચમહાલ જિલ્લામાં તા. ૫-૧૨-૨૦૦૪ થી ૧૯-૧૨-૨૦૦૪ (બંને દિવસો સહ) સુધી ચાર કરતાં વધુ માણસોએ ભેગા થવું નહી, કોઈ સભા ભરવી નહી કે બોલાવવી નહી અથવા કોઈ સરઘસ કાઢવું નહીં.

સભા/સરઘસ અંગે પરવાનગી આપવા અધિકૃત અધિકારી તેઓના અધિકાર પરત્વે કાયદો અને વ્યવસ્થાની પરિસ્થિતિ લક્ષમાં રાખી ગુણદોષ વિચારણામાં લઈ નિર્ણય કરી શકશે.

આ હુકમનો ભંગ અથવા ઉલ્લંઘન કરનારને મુંબઈ પોલીસ અધિનયિમ, ૧૯૫૧ની કલમ-૧૩૫(૩)અને ભારતનાં ફોજદારી અધિનિયમની કલમ-૧૮૮ મુજબ સજા થશે.

આજ તારીખ ૩જી ડીસેમ્બર, ૨૦૦૪ના રોજ મારી સહી તથા કચેરીનો સિક્કો કર્યો.

સંજય કે. પટણી,
અધિક જિલ્લા મેજિસ્ટ્રેટ,
પંચમહાલ, ગોધરા.

જાહેરનામું

સને ૧૯૫૧ના મુંબઈ પોલીસ અધિનિયમની કલમ-૩૭(૪) હેઠળનું.

નંબર પલસ/ફાયરીંગ/શેરુલા/વશી/૭૪૩૨૧/૨૦૦૪.– ડેપ્યુટી કમાન્ડન્ટશ્રી, સી. આઈ. એસ. એસ. એફ. યુનિટ, એન. ટી. પી. સી./કે. જી. પી. પી. કવાસ જિલ્લો સુરતનો ફાયરીંગ પ્રેક્ટીસ કાર્યક્રમ તા. ૧૧-૧૨-૨૦૦૪ થી ૧૨-૧૨-૨૦૦૪ તથા તા. ૩૧-૧૨-૨૦૦૪ નાં રોજ શેરુલા ખાતેના ફાયરીંગ બટ ખાતે રાખવામાં આવેલ છે. સબબ આ વિસ્તારની હદમાં તથા આજુબાજુ રહેતી પ્રજાજનોની સલામતી ખાતર હું, જે. બી. વોરા, અધિક જિલ્લા મેજિસ્ટ્રેટ, સુરત સને ૧૯૫૧ના મુંબઈ પોલીસ અધિનિયમની કલમ-૩૭(૪) મુજબ મળેલ અધિકારની રૂએ ફરમાવું છું કે, સોનગઢ તાલુકાના ઉકાઈ શેરુલા ફાયરીંગ બટ ઉપર તા. ૧૧-૧૨-૨૦૦૪ થી ૧૨-૧૨-૨૦૦૪ તથા તા. ૩૧-૧૨-૨૦૦૪ નાં રોજ સુધી ગોળીબાર પ્રેકટીસનો કાર્યક્રમ રાખેલ હોય, સદરહું વિસ્તારના આજુબાજુ રહેતા તથા બહારની કોઈપણ અનઅધિકૃત વ્યકિતઓ તેમજ ચરાવવામાં આવતા ઢોર, ઢાંખર વિગેરેએ સદરહું ફાયરીંગ બટ વિસ્તારોની આજુબાજુની ૧૦૦ મીટર વિસ્તારમાં તા. ૧૧-૧૨-૨૦૦૪ થી ૧૨-૧૨-૨૦૦૪ સુધી તથા તા. ૩૧-૧૨-૨૦૦૪ ના રોજ પ્રવેશ કરવો નહી તથા તે વિસ્તારમાં હરવું ફરવું નહીં.

આ હુકમનો ભંગ કરનાર ઈન્ડીયન પીનલ કોડની કલમ-૧૮૮ મુજબ શિક્ષાને પાત્ર થશે.

આજ તારીખ ૧લી ડિસેમ્બર, ૨૦૦૪ના રોજ મારી સહી સિક્કો કરી આપ્યો.

જે. બી. વોરા,
અધિક જિલ્લા મેજિસ્ટ્રેટ,
સુરત.

જિલ્લા રજિસ્ટ્રાર દ્વારા

નોંધણીનું પ્રમાણપત્ર

ક્રમાંક નધણ/૪૯૨૭/ક-૨/૭૬૫/૧૫૯૫૦/ધ-૨૦૯૯૭/સને ૨૦૦૪.—આથી પ્રમાણપત્ર આપવામાં આવે છે કે, શ્રી સ્વામીનારાયણ એવન્યુ (નારણપુરા) કો. ઓપ. હાઉ. સોસા. લી., સ્થળ અમદાવાદ શહેર, તાલુકો સીટી, જિલ્લો અમદાવાદને સને ૧૯૬૨ના ગુજરાતના કાયદા-૧૦ (ગુજરાત સહકારી મંડળીઓનો કાયદો સને ૧૯૬૧) ની કલમ-૯ મુજબ આજરોજ નોંધવામાં આવેલ છે.

અમદાવાદ, તારીખ ૬ઠ્ઠી ડિસેમ્બર, ૨૦૦૪.

બી. એમ. જોષી,
જિલ્લા રજીસ્ટ્રાર,
સહકારી મંડળીઓ (શહેર),
અમદાવાદ.

નંબર નધણ/૪૦૩૧/ક-૩/૧૨૪૬/ધ-૨૧૧૭૪/૨૦૦૪.—આથી જાહેર કરે છે કે, અશ્વમેઘ કો. ઓપ. હાઉસીંગ સોસાયટી લી. મર્યાદિત સ્થળ સોલા, તાલુકો દસક્રોઇ, જિલ્લો અમદાવાદ.

સને ૧૯૬૧નો ગુજરાત કાયદો (ગુજરાત સહકારી મંડળીઓનો કાયદો ૧૯૬૧) ની કલમ-૯ અન્વયે આજરોજ નોંધવામાં આવી છે.

અમદાવાદ, તારીખ ૧૦મી નવેમ્બર, ૨૦૦૪.

નંબર નધણ/૪૦૩૭/ક-૩/૧૨૬૭/ધ-૨૧૧૭૨/૨૦૦૪.—આથી જાહેર કરે છે કે, સ્વર્ગ (મોટેરા) કોમર્શીયલ કો. ઓપ. સોસાયટી લી. મર્યાદિત સ્થળ મોટેરા, તાલુકો ગાંધીનગર, જિલ્લો ગાંધીનગર.

સને ૧૯૬૧નો ગુજરાત કાયદો (ગુજરાત સહકારી મંડળીઓનો કાયદો ૧૯૬૧) ની કલમ-૯ અન્વયે આજરોજ નોંધવામાં આવી છે.

અમદાવાદ, તારીખ ૧૯મી નવેમ્બર, ૨૦૦૪.

વંચાણે લીધા :

(૧) સને ૧૯૬૧ ના ગુજરાત સહકારી મંડળીઓના અધિનિયમની કલમ-૧૦૭ અને ૧૦૮ ની જોગવાઇઓ.

(૨) સહકારીશ્રીના ખેતી વન અને સહકાર વિભાગના ઠરાવ ક્રમાંક : ઘખ/૨૭૭/ડી.ડી.સી./૧૧૬૮/૧૮૪૯૬/બી, તા. ૨૭-૫-૭૮.

(૩) રજીસ્ટ્રારશ્રી, સહકારી મંડળીઓ, ગુ. રા. ગાંધીનગરના હુકમ ક્રમાંક ખસમ/૨/ક/૩૯૬૫, તા. ૮-૬-૭૬.

(૪) અત્રેની કાર્યાલયની કારણદર્શક નોટીસ તા. ૬-૨-૨૦૦૧.

(૫) અત્રેની કચેરીના વચગાળા આદેશ ક્રમાંક : ફડચ/૦૧/ગ-૩/૧૩૯૫/૨૦૦૧, તા. ૧૮-૧૦-૨૦૦૧.

(૬) અત્રેની કચેરીના તા. ૮-૩-૨૦૦૧, ૨૯-૯-૨૦૦૧ ના પત્રો.

(૭) મંડળીની તા. .... ના રોજની રજુઆત.

પ્રસ્તાવના

જા. નં. ફડચ/૦૧/ગ-૩/૧૨૨૧/૨૦૦૪.— ધી પ્રગતિ સેવા સહકારી મંડળી લી. મું. કાંડા તા. કલોલ જિ. ગાંધીનગર કે જેનો નોંધણી ક્રમાંક ૧૮૭૨૬ તા. ૪-૪-૮૪ છે. તેના આ કચેરીના વંચાણે લીધા ક્રમાંક : (૫) મુજબ વચગાળાનો આદેશ ક્રમાંક : ફડચ/૦૧/ગ-૩/૧૩૯૫/૨૦૦૧, તા. ૧૮-૧૦-૨૦૦૧ થી આટોપી લેવા આદેશ સામે મંડળીએ કોઇ વાંધો વિરોધ કે રજુઆત કરવી હોય તો આદેશ થયાથી એક માસની અંદર કરવા જણાવેલ. આમ છતાં મંડળી તરફથી કોઇ વાંધો વિરોધ રજુ થયેલ નથી આમ છતાં મંડળીએ સંદર્ભ-૬ ના પત્રોથી ન્યાયના હિતમાં રજૂઆત માટે તકો આપવામાં આવેલ હતી. આ અંગે પણ મંડળી તરફથી કોઇ વાંધો વિરોધ રજુ થયેલ નથી. ગુજરાત સહકારી મંડળીઓના અધિનિયમ-૧૯૬૧ની કલમ-૧૦૭ અન્વયેની મંડળીને આટોપી લેવા સંબંધે અંતિમ આદેશ કરતાં પૂર્વે મંડળીને પુરતી તકો આપવામાં આવેલ છે. જે અન્વયે મંડળી તરફથી કોઇ વાંધો વિરોધ કે રજુઆત થયેલ નથી. જેથી મંડળીના સભ્યો/હોદ્દેદારોને મંડળી ચલાવવામાં રસ જણાતો નથી તેમ માનવાને કારણ રહે છે ઉક્ત વિગતો જોતાં મંડળીને આટોપી લેવાનું અનિવાર્ય હોવાથી નીચે મુજબનો અંતિમ આદેશ કરવામાં આવે છે.

અંતિમ આદેશ

આથી હું એ. બી. પટેલ, જિલ્લા રજીસ્ટ્રાર, સ. મ. (રૂરલ) અમદાવાદ, મને મળેલ સત્તાની રૂઇએ ધી કાંઠા સેવા સહકારી મંડળી લી. મું. કાંઠા તા. કલોલ જિલ્લો ગાંધીનગર કે જેનો નોંધણી ક્રમાંક : ૧૮૭૨૬ તા. ૪-૪-૧૯૮૪ થી નોંધાયેલ સહકારી મંડળીને અધિનિયમ ૧૯૬૧ ની કલમ-૧૦૭ મુજબના કારણોસર આટોપી લેવા કરવામાં આવેલ ઉપરોક્ત વંચાણે લીધા ક્રમાંક : (૫) મુજબનો વચગાળાનો હુકમ કાયમ કરું છું.

અમદાવાદ, તારીખ ૧લી ડિસેમ્બર, ૨૦૦૪.

વંચાણે લીધા :

(૧) સને ૧૯૬૧ ના ગુજરાત સહકારી મંડળીઓના અધિનિયમની કલમ-૧૦૭ અને ૧૦૮ ની જોગવાઇઓ.

(૨) સહકારીશ્રીના ખેતી વન અને સહકાર વિભાગના ઠરાવ ક્રમાંક : ઘખ/૨૭૭/ડી.ડી.સી./૧૧૬૮/૧૮૪૯૬/બી, તા. ૨૭-૫-૭૮.

(૩) રજીસ્ટ્રારશ્રી, સહકારી મંડળીઓ, ગુ. રા. ગાંધીનગરના હુકમ ક્રમાંક ખસમ/૨/ક/૩૯૬૫, તા. ૮-૬-૭૬.

INDEX

(૪) અત્રેની કાર્યાલયની કારણદર્શક નોટીસ તા. ૪-૬-૨૦૦૩.

(૫) અત્રેની કચેરીના વચગાળા આદેશ ક્રમાંક : ફડચ/૦૧/ગ-૩/૧૨૦૧/૨૦૦૩, તા. ૧૭-૧૦-૨૦૦૩.

(૬) અત્રેની કચેરીના તા. .... ના પત્રો.

(૭) મંડળીની તા. ....ના રોજની રજુઆત.

પ્રસ્તાવના

જા. નં. ફડચ/૦૧/ગ-૩/૧૨૨૨/૨૦૦૪.– ધી સરિ અગેશ્વર પિયત સહકારી મંડળી લી. મું. મોડાસર તા. સાણંદ જિ. અમદાવાદ કે જેનો નોંધણી ક્રમાંક ધ-૨૮૯૩ તા. ૩૦-૯-૯૮ છે. તેના આ કચેરીના વંચાણે લીધા ક્રમાંક : (૫) મુજબ વચગાળાનો આદેશ ક્રમાંક : ફડચ/૦૧/ગ-૩/૧૨૦૧/૨૦૦૩, તા. ૧૭-૧૦-૨૦૦૩ થી આટોપી લેવા આદેશ સામે મંડળીએ કોઇ વાંધો વિરોધ કે રજુઆત કરવી હોય તો આદેશ થયાથી એક માસની અંદર કરવા જણાવેલ. આમ છતાં મંડળી તરફથી કોઇ વાંધો વિરોધ રજુ થયેલ નથી આમ છતાં મંડળીએ સંદર્ભ-૬ ના પત્રોથી ન્યાયના હિતમાં રજૂઆત માટે તકો આપવામાં આવેલ હતી. આ અંગે પણ મંડળી તરફથી કોઇ વાંધો વિરોધ રજુ થયેલ નથી. ગુજરાત સહકારી મંડળીઓના અધિનિયમ-૧૯૬૧ની કલમ-૧૦૭ અન્વયેની મંડળીને આટોપી લેવા સંબંધે અંતિમ આદેશ કરતાં પૂર્વે મંડળીને પુરતી તકો આપવામાં આવેલ છે. જે અન્વયે મંડળી તરફથી કોઇ વાંધો વિરોધ કે રજુઆત થયેલ નથી. જેથી મંડળીના સભ્યો/હોદેદારોને મંડળી ચલાવવામાં રસ જણાતો નથી તેમ માનવાને કારણ રહે છે ઉક્ત વિગતો જોતાં મંડળીને આટોપી લેવાનું અનિવાર્ય હોવાથી નીચે મુજબનો અંતિમ આદેશ કરવામાં આવે છે.

અંતિમ આદેશ

આથી હું એ. બી. પટેલ જિલ્લા રજીસ્ટ્રાર સ. મ. (રૂરલ) અમદાવાદ મને મળેલ સત્તાની રૂઇએ ધી સરિ અગેશ્વર પિયત સહકારી મંડળી લી. મું. મોડાસર તા. સાણંદ જિલ્લો અમદાવાદ કે જેનો નોંધણી ક્રમાંક : ધ-૨૮૯૩ તા. ૩૦-૯-૧૯૮૮ થી નોંધાયેલ સહકારી મંડળીને અધિનિયમ ૧૯૬૧ ની કલમ-૧૦૭ મુજબના કારણોસર આટોપી લેવા કરવામાં આવેલ ઉપરોક્ત વંચાણે લીધા ક્રમાંક : (૫) મુજબનો વચગાળાનો હુકમ કાયમ કરું છું.

અમદાવાદ, તારીખ ૧લી ડિસેમ્બર, ૨૦૦૪.

વંચાણે લીધા :

(૧) સને ૧૯૬૧ ના ગુજરાત સહકારી મંડળીઓના અધિનિયમની કલમ-૧૦૭ અને ૧૦૮ ની જોગવાઇઓ.

(૨) સહકારીશ્રીના ખેતી વન અને સહકાર વિભાગના ઠરાવ ક્રમાંક : ઘખ/૨૭૭/ડી.ડી.સી./૧૧૬૮/૧૮૪૯૬/બી, તા. ૨૭-૫-૭૮.

(૩) રજીસ્ટ્રારશ્રી, સહકારી મંડળીઓ, ગુ. રા. ગાંધીનગરના હુકમ ક્રમાંક ખસમ/૨/ક/૩૯૬૫, તા. ૮-૬-૭૬.

(૪) અત્રેની કાર્યાલયની કારણદર્શક નોટીસ તા. ૧૩-૫-૨૦૦૪.

(૫) અત્રેની કચેરીના વચગાળા આદેશ ક્રમાંક : ફડચ/૦૧/ગ-૩/૮૧૯/૨૦૦૪, તા. ૧૭-૯-૨૦૦૪.

(૬) અત્રેની કચેરીના તા. .... ના પત્રો.

(૭) મંડળીની તા. .... ના રોજની રજુઆત.

પ્રસ્તાવના

જા. નં. ફડચ/૦૧/ગ-૩/૧૨૨૩/૨૦૦૪.– ધી બહુચર કુકવાવ દુધ ઉત્પાદક સહકારી મંડળી લી. મું. કુકવાવ તા. દેત્રોજ જિ. અમદાવાદ કે જેનો નોંધણી ક્રમાંક સે. દુ. ૩૯૩૧ તા. ૨૨-૧૦-૧૯૭૬ છે. તેના આ કચેરીના વંચાણે લીધા ક્રમાંક : (૫) મુજબ વચગાળાનો આદેશ ક્રમાંક : ફડચ/૦૧/ગ-૩/૮૧૯/૨૦૦૪, તા. ૧૭-૯-૨૦૦૪ થી આટોપી લેવા આદેશ સામે મંડળીએ કોઇ વાંધો વિરોધ કે રજુઆત કરવી હોય તો આદેશ થયાથી એક માસની અંદર કરવા જણાવેલ. આમ છતાં મંડળી તરફથી કોઇ વાંધો વિરોધ રજુ થયેલ નથી આમ છતાં મંડળીએ સંદર્ભ-૬ ના પત્રોથી ન્યાયના હિતમાં રજૂઆત માટે તકો આપવામાં આવેલ હતી. આ અંગે પણ મંડળી તરફથી કોઇ વાંધો વિરોધ રજુ થયેલ નથી. ગુજરાત સહકારી મંડળીઓના અધિનિયમ-૧૯૬૧ની કલમ-૧૦૭ અન્વયેની મંડળીને આટોપી લેવા સંબંધે અંતિમ આદેશ કરતાં પૂર્વે મંડળીને પુરતી તકો આપવામાં આવેલ છે. જે અન્વયે મંડળી તરફથી કોઇ વાંધો વિરોધ કે રજુઆત થયેલ નથી. જેથી મંડળીના સભ્યો/હોદેદારોને મંડળી ચલાવવામાં રસ જણાતો નથી તેમ માનવાને કારણ રહે છે ઉક્ત વિગતો જોતાં મંડળીને આટોપી લેવાનું અનિવાર્ય હોવાથી નીચે મુજબનો અંતિમ આદેશ કરવામાં આવે છે.

અંતિમ આદેશ

આથી હું એ. બી. પટેલ જિલ્લા રજીસ્ટ્રાર સ. મ. (રૂરલ) અમદાવાદ મને મળેલ સત્તાની રૂઇએ ધી બહુચર કુકવાવ દુધ ઉત્પાદક સહકારી મંડળી લી. મું. કુકવાવ તા. દેત્રોજ જિલ્લો અમદાવાદ કે જેનો નોંધણી ક્રમાંક : સે. દુ. ૩૯૩૧ તા. ૨૨-૧૦-૧૯૭૬ થી નોંધાયેલ સહકારી મંડળીને અધિનિયમ ૧૯૬૧ ની કલમ-૧૦૭ મુજબના કારણોસર આટોપી લેવા કરવામાં આવેલ ઉપરોક્ત વંચાણે લીધા ક્રમાંક : (૫) મુજબનો વચગાળાનો હુકમ કાયમ કરું છું.

અમદાવાદ, તારીખ ૧લી ડિસેમ્બર, ૨૦૦૪.

વંચાણે લીધા :

(૧) સને ૧૯૬૧ ના ગુજરાત સહકારી મંડળીઓના અધિનિયમની કલમ-૧૦૭ અને ૧૦૮ ની જોગવાઇઓ.

(૨) સહકારીશ્રીના ખેતી વન અને સહકાર વિભાગના ઠરાવ ક્રમાંક : ઘખ/૨૭૭/ડી.ડી.સી./૧૧૬૮/૧૮૪૯૬/બી, તા. ૨૭-૫-૭૮.

(૩) રજીસ્ટ્રારશ્રી, સહકારી મંડળીઓ, ગુ. રા. ગાંધીનગરના હુકમ ક્રમાંક ખસમ/૨/ક/૩૯૬૫, તા. ૮-૬-૭૬.

(૪) અત્રેની કાર્યાલયની કારણદર્શક નોટીસ તા. ....

(૫) અત્રેની કચેરીના વચગાળા આદેશ ક્રમાંક : ફડચ/૦૧/ગ-૩/૮૭૬/૨૦૦૪, તા. ૭-૧૦-૨૦૦૪.

(૬) અત્રેની કચેરીના તા. .... ના પત્રો.

(૭) મંડળીની તા. ૩૦-૬-૨૦૦૪, ૨૦-૧-૨૦૦૪ અને ૨૫-૭-૨૦૦૪ ના રોજની રજુઆત મંડળીને ફડચામાં લઇ જવા પર્યંત.

પ્રસ્તાવના

જા. નં. ફડચ/૦૧/ગ-૩/૧૨૨૪/૨૦૦૪.– ધી સુમન પાર્ક કો. ઓ. હાઉસીંગ સોસાયટી મું. કલોલ, તા. કલોલ, જિ. ગાંધીનગર કે જેનો નોંધણી ક્રમાંક જી. ૫. ધ-૩૩૮૦, તા. ૯-૬-૧૯૬૯ છે. તેના આ કચેરીના વંચાણે લીધા ક્રમાંક : (૫) મુજબ વચગાળાનો આદેશ ક્રમાંક : ફડચ/૦૧/ગ-૩/૮૭૬/૨૦૦૪, તા. ૭-૧૦-૨૦૦૪ થી આટોપી લેવા આદેશ સામે મંડળીએ કોઇ વાંધો વિરોધ કે રજુઆત કરવી હોય તો આદેશ થયાથી એક માસની અંદર કરવા જણાવેલ. આમ છતાં મંડળી તરફથી કોઇ વાંધો વિરોધ રજુ થયેલ નથી આમ છતાં મંડળીએ સંદર્ભ-૬ ના પત્રોથી ન્યાયના હિતમાં રજૂઆત માટે તકો આપવામાં આવેલ હતી. આ અંગે પણ મંડળી તરફથી કોઇ વાંધો વિરોધ રજુ થયેલ નથી. ગુજરાત સહકારી મંડળીઓના અધિનિયમ-૧૯૬૧ની કલમ-૧૦૭ અન્વયેની મંડળીને આટોપી લેવા સંબંધે અંતિમ આદેશ કરતાં પૂર્વ મંડળીને પુરતી તકો આપવામાં આવેલ છે. જે અન્વયે મંડળી તરફથી કોઇ વાંધો વિરોધ કે રજુઆત થયેલ નથી. જેથી મંડળીના સભ્યો/હોદેદારોને મંડળી ચલાવવામાં રસ જણાતો નથી તેમ માનવાને કારણ રહે છે ઉક્ત વિગતો જોતાં મંડળીને આટોપી લેવાનું અનિવાર્ય હોવાથી નીચે મુજબનો અંતિમ આદેશ કરવામાં આવે છે.

અંતિમ આદેશ

આથી હું, એ. બી. પટેલ જિલ્લા રજીસ્ટ્રાર, સ. મ. (રૂરલ) અમદાવાદ, મને મળેલ સત્તાની રૂઇએ ધી સુમન પાર્ક કો. ઓ. હાઉસીંગ સોસાયટી લી., મું. કલોલ, તા. કલોલ, જિલ્લો ગાંધીનગર કે જેનો નોંધણી ક્રમાંક : જી. ૫. ધ-૩૩૮૦ તા. ૯-૬-૧૯૬૯ થી નોંધાયેલ સહકારી મંડળીને અધિનિયમ ૧૯૬૧ ની કલમ-૧૦૭ મુજબના કારણોસર આટોપી લેવા કરવામાં આવેલ ઉપરોક્ત વંચાણે લીધા ક્રમાંક (૫) મુજબનો વચગાળાનો હુકમ કાયમ કરું છું.

અમદાવાદ, તારીખ ૧લી ડિસેમ્બર, ૨૦૦૪.

વંચાણે લીધા :

(૧) સને ૧૯૬૧ ના ગુજરાત સહકારી મંડળીઓના અધિનિયમની કલમ-૧૦૭ અને ૧૦૮ ની જોગવાઇઓ.

(૨) સહકારીશ્રીના ખેતી વન અને સહકાર વિભાગના ઠરાવ ક્રમાંક : ઘખ/૨૭૭/ડી.ડી.સી./૧૧૬૮/૧૮૪૯૬/બી, તા. ૨૭-૫-૭૮.

(૩) રજીસ્ટ્રારશ્રી, સહકારી મંડળીઓ, ગુ. રા. ગાંધીનગરના હુકમ ક્રમાંક ખસમ/૨/ક/૩૯૬૫, તા. ૮-૬-૭૬.

(૪) અત્રેની કારણદર્શક નોટીસ તા. ૨૪-૪-૨૦૦૧.

(૫) અત્રેની કચેરીના વચગાળા આદેશ ક્રમાંક : ફડચ/૦૧/ગ-૩/૧૧૬૫/૨૦૦૩, તા. ૧૭-૧૦-૨૦૦૩.

(૬) અત્રેની કચેરીના તા. .... ના પત્રો.

(૭) મંડળીની તા. .... ના રોજની રજુઆત.

પ્રસ્તાવના

જા. નં. ફડચ/૦૧/ગ-૩/૧૨૨૫/૨૦૦૪.– ધી રાજીવજી ખેત પિયત સહકારી મંડળી લી. મું. ભોજવા, તા. વિરમગામ, જિ. અમદાવાદ કે જેનો નોંધણી ક્રમાંક ખે-૪-૧૦૭ તા. ૨૫-૩-૯૭ છે. તેના આ કચેરીના વંચાણે લીધા ક્રમાંક : (૫) મુજબ વચગાળાનો આદેશ ક્રમાંક ફડચ/૦૧/ગ-૩/૧૧૬૫/૨૦૦૩, તા. ૧૭-૧૦-૨૦૦૩ થી આટોપી લેવા આદેશ સામે મંડળીએ કોઇ વાંધો વિરોધ કે રજુઆત કરવી હોય તો આદેશ થયાથી એક માસની અંદર કરવા જણાવેલ. આમ છતાં મંડળી તરફથી કોઇ વાંધો વિરોધ રજુ થયેલ નથી આમ છતાં મંડળીએ સંદર્ભ-૬ ના પત્રોથી ન્યાયના હિતમાં રજૂઆત માટે તકો આપવામાં આવેલ હતી. આ અંગે પણ મંડળી તરફથી કોઇ વાંધો વિરોધ રજુ થયેલ નથી. ગુજરાત સહકારી મંડળીઓના અધિનિયમ-૧૯૬૧ની કલમ-૧૦૭ અન્વયેની મંડળીને આટોપી લેવા સંબંધે અંતિમ આદેશ કરતાં પૂર્વ મંડળીને પુરતી તકો આપવામાં આવેલ છે. જે અન્વયે મંડળી તરફથી કોઇ વાંધો વિરોધ કે રજુઆત થયેલ નથી. જેથી મંડળીના સભ્યો/હોદેદારોને મંડળી ચલાવવામાં રસ જણાતો નથી તેમ માનવાને કારણ રહે છે ઉક્ત વિગતો જોતાં મંડળીને આટોપી લેવાનું અનિવાર્ય હોવાથી નીચે મુજબનો અંમિમ આદેશ કરવામાં આવે છે.

અંતિમ આદેશ

આથી હું એ. બી. પટેલ જિલ્લા રજીસ્ટ્રાર સ. મ. (રૂરલ) અમદાવાદ મને મળેલ સત્તાની રૂઇએ ધી રાજીવજી ખેત પિયત સહકારી મંડળી લી. મું. ભોજવા, તા. વિરમગામ, જિલ્લો અમદાવાદ કે જેનો નોંધણી ક્રમાંક : ખે-૪-૧૦૭, તા. ૨૫-૩-૧૯૯૭ થી નોંધાયેલ સહકારી મંડળીને અધિનિયમ ૧૯૬૧ ની કલમ-૧૦૭ મુજબના કારણોસર આટોપી લેવા કરવામાં આવેલ ઉપરોક્ત વંચાણે લીધા ક્રમાંક : (૫) મુજબનો વચગાળાનો હુકમ કાયમ કરું છું.

અમદાવાદ, તારીખ ૧લી ડિસેમ્બર, ૨૦૦૪.

એ. બી. પટેલ,
જિલ્લા રજીસ્ટ્રાર,
સહકારી મંડળીઓ (રૂરલ),
અમદાવાદ.

INDEX

વંચાણે લીધા :-

(૧) પીપળાતા વિભાગીય મજુર કામદાર સ. મં. લિ. મુ. પીપળાતા, ઠે. ગોકળપુરા, તા. નડીયાદને ફડચામાં લઇ જવાનો તા. ૨૯-૧૧-૨૦૦૪ નો પત્ર તથા તા. ૨૦-૬-૨૦૦૪ ના રોજની વા. સાધા. સભા ઠરાવ નં. ૪ ની નકલ.

હુકમ

જા. નબર ઉખસ/કજ/ફડચા/ગ-૨/૬૫૧/૨૦૦૪.–પીપળાતા વિભાગીય મજુર કામદાર, સ. મં. લી. મુકામ પીપળાતા, ઠે. ગોકળપુરા તાલુકા નડીયાદ, જિલ્લા ખેડાને શ્રી મદદનીશ જિલ્લા રજીસ્ટ્રાર, સહકારી મંડળીઓ, જિલ્લા પં. નડીયાદની ઓફીસના નોંધ નંબર સે. /૨૨૬૫/૮૫, તારીખ ૨-૧-૧૯૮૫ થી નોંધવામાં આવી હતી. તે મંડળીને સને ૧૯૬૧ના ગુજરાત રાજ્ય સહકારી મંડળીઓના કાયદાની કલમ-૧૦૭ અન્વયે ફડચામાં લઇ જવાનો હુકમ કરવામાં આવે છે અને સદરહુ મંડળીના ફડચા અધિકારી તરીકે શ્રી સહકારી અધિકારી (ક્રેડીટ) લગત જિલ્લા રજિ. સ. મં. નડીયાદની સદર કાયદાની કલમ-૧૦૮ (૩) હેઠળ નીમણુંક કરવામાં આવે છે અને તેમના મહેનતાણાની રકમ નિયમ મુજબ સરકારી તિજોરીમાં "૦૪૨૫ સહકાર" સદરે જમા કરાવવી ફડચાનું કામકાજ ત્રણ વર્ષમાં પુરૂં કરવું.

નડીઆદ, તારીખ ૩જી ડિસેમ્બર, ૨૦૦૪.

વંચાણે લીધા :-

(૧) બલોલ ગણોતીયાની સામું. ખેતી સ. મં. લિ. મુ. બલોલ, તા. મહુધાને ફડચામાં લઇ જવાનો વચગાળાનો હુકમ ક્રમાંક : ફડચ/૦૧/ગ-૨/૫૮૭/૨૦૦૪ તા. ૪-૧૧-૨૦૦૪.

હુકમ

જા. નબર ઉખસ/કજ/ફડચા/ગ-૨/૬૫૩/૨૦૦૪.–બલોલ ગણોતીયાની સામું ખેતી સ. મં. લી. મુકામ બલોલ, તાલુકા મહુધા, જિલ્લા ખેડાને શ્રી મદદનીશ જિલ્લા રજીસ્ટ્રાર, સહકારી મંડળીઓ જિલ્લા પં. નડીયાદની ઓફીસના નોંધ નંબર એફ-૧૪, તારીખ ૧૯-૯-૧૯૫૦ થી નોંધવામાં આવી હતી. તે મંડળીને સને ૧૯૬૧ના ગુજરાત રાજ્ય સહકારી મંડળીઓના કાયદાની કલમ-૧૦૭ અન્વયે ફડચામાં લઇ જવાનો હુકમ કરવામાં આવે છે અને સદરહુ મંડળીના ફડચા અધિકારી તરીકે શ્રી સહકારી અધિકારી (ફડચા) લગત જિલ્લા રજિ. સ. મં. નડીયાદની સદર કાયદાની કલમ-૧૦૮ (૩) હેઠળ નીમણુંક કરવામાં આવે છે અને તેમના મહેનતાણાની રકમ નિયત મુજબ સરકારી તિજોરીમાં "૦૪૨૫ સહકાર" સદરે જમા કરાવવી ફડચાનું કામકાજ ત્રણ વર્ષમાં પુરૂં કરવું.

નડીયાદ, તારીખ ૬ઠ્ઠી ડિસેમ્બર, ૨૦૦૪.

વંચાણે લીધા :–

(૧) સરદાર નગર કો. ઓ. હા. સો. લી. મીશન રોડ નડીયાદના સભાસદોની તા. ૩-૭-૦૩ ની અરજી

(૨) ચેરમેનશ્રી સરદાર નગર હા. સો. લી. નડીયાદનો તા. ૩૧-૭-૨૦૦૩ નો પત્ર.

(૩) અત્રેની કચેરીના પત્ર ક્રમાંક ધરમ-૦૧-ચ-૧૮૭ તા. ૧૩-૮-૦૩.

(૪) સરદાર નગર કો. ઓ. હા. સો. લી. નડીયાદના સભાસદોની તારીખ વગરની અરજી.

(૫) અત્રેની કચેરીના પત્ર ક્રમાંક ધરમ-૦૧-ચ-૧૭૩ તા. ૨૧-૬-૨૦૦૪.

(૬) કચેરીના પત્ર ક્રમાંક ખવમ-૦૧-ચ- ૩૦૮ તા. ૧૦-૮-૦૪ તથા ૨૪-૮-૦૪ નો પત્ર.

(૭) કચેરીના પત્ર ક્રમાંક ખવમ-૦૧-ચ-૩૯૯, તા. ૨૦-૯-૦૪ ના પત્રથી પાઠવેલ નોટીસ.

(૮) ચેરમેનશ્રી સરદાર નગર કો. ઓ. હા. સો. લી. નો તા. ૨૭-૯-૦૪ નો પત્ર.

(૯) સરકારશ્રીના તા. ૧૭-૪-૦૪ ના જાહેરનામા ક્રમાંક જી.એચ. કેએચ ૧૬૨૦૦૩ એન.એસ.બી. ૧૨-૨૦૦૨૩૦૧૧ સી.એચ.

પ્રસ્તાવના

જા. નં. ધરમ/૦૧/ચ/૫૬૭/૦૪.–સરદાર નગર કો. ઓ. હાઉસીંગ સો. લી. નડીયાદએ ગુજરાત સહકારી મંડળી અધિનિયમ, ૧૯૬૧ અન્વયે નોંધાયેલ સહકારી ગૃહ મંડળી છે. જેનો નોંધણી નંબર ઘ-૩૬૪૯ તા. ૧૬-૯-૭૧ છે. જેનો આ કામે હવે પછી મંડળી તરીકે ઉલ્લેખ કરવામાં આવશે.

પ્રસ્તુત-૧ માં જણાવ્યા પ્રમાણે સરદાર નગર હાઉસીંગ સો. લી. ના સભાસદોની અરજીમાં જણાવ્યા પ્રમાણે સોસાયટીની સાધારણ સભા ઘણા વખતથી બોલાવવામાં આવતી નથી. અને ઠરાવ બુકમાં સભાસદોને ભોળવીને સહીઓ કરાવી લેવામાં આવે છે. સોસાયટીના સેક્રેટરીને પૂછતાં માહિતી આપતા નથી અને ધાક-ધમકી આપે છે. કોમન પ્લોટ વેચી શકાય નહિ છતાં વેચાણ કરવામાં આવે છે. સોસાયટીના મંત્રી ઓફિસ ખોલતા નથી. અને ઘેર બેઠાં વહીવટ કરે છે.

ચેરમેનશ્રી સરદાર નગર હા. સો. લી. નડીયાદના તા. ૩૧-૭-૦૩ ના પત્રમાં જણાવ્યા મુજબ સભાસદોની અરજીમાં સહીઓ વાંચી શકાય તેમ નથી. સોસાયટીના કોમન પ્લોટો તા. ૨૪-૯-૯૫ ના રોજની વાર્ષિક સાધારણ સભાના ઠરાવ નંબર-૬ થી વેચાણ કરવા ઠરાવેલ છે. સરદાર નગર સોસાયટીની વાડી ભાડે રાખનારને વસુલ કરેલ ભાડા બાબતે પહોંચ આપવામાં આવે છે અને જે તે તારીખે રોજમેળમાં જમા લેવામાં આવે છે.

અત્રેની કચેરીના તા. ૧૩-૮-૦૩ ના પત્ર ક્રમાંક ધરમ-૦૧-ચ, ૧૮૭ થી સોસાયટીના કોમન પ્લોટો વેચાણ અંગેની માહિતી, ઉપજેલ રકમ, વેચાણની તારીખ, વગેરે બાબતની માહિતી માગેલ હતી. આ ઉપરાંત સોસાયટીના સભાસદો તરફથી સોસાયટીના ગેર વહીવટ બાબતે રજુઆત થયેલ છે. જેમાં વિભાગ પ્રમાણે સભાસદોએ સહીઓ કરેલ

INDEX

છે. અરજીમાં જણાવ્યા પ્રમાણે તા. ૨૯-૯-૯૯ ની વાર્ષિક સાધારણ સભા સમાજ વાડીની જગ્યા હોવા છતાં શૈક્ષણિક સ્થળે રાખી હતી. ચેરમેનશ્રી મનસ્વી પણે વહીવટ કરે છે. કોમન પ્લોટ ગેર કાયદેસર વેચી મારેલ છે. હિસાબો રજુ કરતા નથી. જેવાં અનેક કારણો દર્શાવેલ છે.

અત્રેની કચેરીના તા. ૨૧-૬-૦૪ ના પત્રથી સંસ્થાની છેલી વાર્ષિક સાધારણ સભા મળવા બાબતે, કોમન પ્લોટ વેચાણ બાબતે, સભ્યો પાસેથી આજીવન રૂા. ૩૦૦/- ની વસુલાત બાબતે, વાર્ષિક સાધારણ સભાની જાણ સભાસદોને કરવા અંગે, સભાસદોને હિસાબો પુરા ન પાડવા બાબતે અને બાલ મંદિરના ગેર વહીવટ બાબતે ખુલાસો કરવા અને માહિતી પુરી પાડવા તા. ૧-૭-૦૪ ના રોજ કચેરીએ હાજર રહેવા જણાવેલ.

સોસાયટીના સંચાલકોએ તા. ૧૨-૭-૦૪ ના રોજ કચેરીમાં હાજર રહી માગ્યા મુજબ માહિતી આપી હતી. જે અધુરી હોવાથી કચેરીના તા. ૧૦-૮-૦૪ ના પત્રથી છેલ્લા ત્રણ વર્ષની ચુંટણી પ્રક્રિયાને બહાલી આપતા ઠરાવની નકલ, કોમન પ્લોટ-૨ ની વેચાણની માહિતી, કોમન પ્લોટ ૯/૨ શ્રી કનુભાઇ છોટાભાઇ ભાવસારને રૂા. ૭૦/- ના ભાવે વેચવા માટે ખુલાશો કરવા, કોમન પ્લોટ ૯/૪ વેચાણ બાબતે તા. ૧૪-૧-૯૮ ના ઠરાવની નકલ રજુ કરવા, સમાજવાડી ભાડે આપવા તથા ભાડાની વસુલાત અંગે વસુલ કરેલ રકમ તથા રોજમેળમાં રકમ જમા કર્યા અંગેની માહિતી માગેલ હતી.

અત્રેની કચેરીના તા. ૨૦-૯-૦૪ ના પત્ર ક્રમાંક ખવમ-૦૧-ચ, ૩૯૯ થી વ્યવસ્થાપક કમિટિને દુર કરવા બાબતે નોટીસ આપેલ હતી, અને નોટીસનો ખુલાસો સંચાલકોએ તા. ૨૭-૯-૦૪ ના પત્રથી કરેલ છે જે નીચે મુજબ છે.

(૧) સાધારણ સભા મળ્યા અંગેની વિગત તા. ૨૪-૮-૦૪ ના પત્રથી કચેરીને મોકલેલ છે.

(૨) સોસાયટીના સભ્યોને ધમકી આપવા અંગેની વિગત ઉપજાવી કાઢેલી છે અને પાયા વગરની છે.

(૩) કોમન પ્લોટોનું વેચાણ સાધારણ સભામાં ઠરાવ કર્યા બાદ જ કરેલ છે.

(૪) સોસાયટીમાં ખાસ વહેવાર ન હોવાથી મંડળીની ઓફિસ ખોલવામાં આવતી નથી.

(૫) સોસાયટીના પહેલાના વહીવટદારે રાજીનામું આપેલ હોવાથી તેમને છૂટા કરેલ છે અને તેમના સ્થાને ઓછા વેતનથી અન્યની નિમણૂંક કરેલ છે.

(૬) કોમન પ્લોટ વેચવા અંગે કલેકટરશ્રીના તા. ૩-૧-૦૪ ના પત્રમાં જણાવ્યા પ્રમાણે નગરપાલિકાની પરવાનગી લીધી નથી જે બાબતે નગર પાલિકાના જણાવ્યા પ્રમાણે કોમન પ્લોટ વેચવા માટે નગરપાલિકાની પરવાનગીની જરૂર નથી. એમ જણાવેલ છે.

ઉપરોક્ત મુદ્દા પ્રમાણે મંડળીના સંચાલકોની રજુઆત જોતાં મુદ્દા-૧ માં સાધારણ સભા મળ્યા અંગેની માહિતી અને સભાસદોની સહીઓ સાથેની કાર્યવાહી પુરાવા રૂપે રજુ કરેલ નથી.

મુદ્દા-૨ માં જણાવ્યા પ્રમાણે હિસાબો માગતી વખતે સેક્રેટરી તરફથી ધાક-ધમકીની બાબત ઉપજાવી કાઢી છે એમ જણાવેલ છે. પરંતુ બહુમતી સભ્યોથી આવી રજુઆત થયેલ હોઇ આવું માની શકાય નહિ.

મુદ્દા-૩ માં માંગેલ માહિતી પ્રમાણેની પુરી વિગતો વહીવટકર્તા હોદ્દેદારો રજુ કરી શકયા નથી.

મુદ્દા-૪ માં જણાવ્યા પ્રમાણે મંડળીમાં ખાસ વહીવટ ન હોવાથી ઓફિસ ખોલવામાં આવતી નથી. આથી સભાસદોની રજુઆત સાચી છે એમ માની શકાય.

મુદ્દા-૫ માં અગાઉના વ્યવસ્થાપકે રાજીનામું આપેલ હોવાથી તેમની જગ્યાએ નવા વ્યવસ્થાપકની નિમણૂંક કરી છે. પરંતુ નવી નિમણૂંક ચેરમેનશ્રીના પુત્રની કરી છે જે બાબત સભાસદોના જણાવ્યા મુજબ સાચી છે.

મુદ્દા-૬ માં જણાવ્યા પ્રમાણે સોસાયટીના કોમન પ્લોટ વેચવા અંગે નડીયાદ નગર પાલિકાની મંજુરીની જરૂર નથી. એમ નગર પાલિકાએ જણાવેલ છે. પરંતુ મંડળી સહકારી કાયદા હેઠળ નોંધાયેલ હોવાથી અત્રેની કચેરીની પરવાનગી લેવી જરૂરી છે.

ઉપરોક્ત તમામ બાબતો અંગે સોસાયટીના સભાસદોની રજુઆત મંડળીના ચેરમેન/સેક્રેટરીએ રજુ કરેલ આધાર-પુરાવા, ખુલાસા, જોતાં મંડળીના સભાસદોના તથા મંડળીના વિશાળ હિતને નજર સમક્ષ રાખી, સહકારી કાયદા-કાનુન અને કાયદાની કલમ-૮૧ ની જોગવાઇઓ જોતાં સંસ્થાની વ્ય. સમિતિને દૂર કરીને વહીવટદારની નિમણૂંક કરવી યોગ્ય લાગતાં નીચે મુજબનો હુકમ કરવામાં આવે છે.

હુકમ

આથી, હું એચ. એન. દરજી, જિલ્લા રજીસ્ટાર સહકારી મંડળીઓ, નડીયાદ ૧૯૬૧ ના સહકારી કાયદાની કલમ-૮૧ અન્વયે મળેલ સત્તાની રૂએ સરદારનગર કો. ઓ. હા. સો. લી. નડીયાદ જિ. ખેડાની હાલની વ્યવસ્થાપક કમિટિ દૂર કરી મંડળીના વહીવટદાર તરીકે શ્રી નરસિંહભાઇ શંકરભાઇ પંચાલ, ૧૧, ત્રિલોક સોસાયટી, પીજરોડ, નડીયાદની નિમણૂંક કરૂ છું. વહીવટદારની મુદત એક વર્ષની રહેશે. અને તેમનું મહેનતાણું હવે પછી નક્કી કરવામાં આવશે.

નડીયાદ, તારીખ ૮મી ડીસેમ્બર, ૨૦૦૪.

એચ. એન. દરજી,
જિલ્લા રજિસ્ટ્રાર,
સહકારી મંડળીઓ, નડીયાદ.

વંચાણે લીધા :-

(૧) રાવલી તમાકુ ઉત્પાદક સહકારી મંડળી લી., રાવલી તા. પેટલાદ જિ. આણંદને પુનઃ જીવીત કરવા માટેની તા. ૯-૨-૨૦૦૪ની અરજી તથા તા. ૨૨-૫-૨૦૦૪ના રોજ વાર્ષિક સાધારણ સભામાં પસાર કરલે મંડળીને પુનઃ જીવીત કરવા અંગેના ઠરાવ.

(૨) સહકારી અધિકારી (ફડચો) ગ્રેડ-૨ લગત સદર કચેરીએ મંડળીને પુનઃ જીવીત કરવા અંગે તા. ૧૫-૭-૨૦૦૪થી મોકલેલ ભલામણપત્ર.

INDEX

પ્રસ્તાવના

જા. નં. ફડચ/૦૧/ચ/૯૬૪/૨૦૦૪.–રાવળી તમાકુ ઉત્પાદક સહકારી મંડળી લી., રાવળી તા. પેટલાદને પેટાનિયમ મુજબ વ્યવસાય પ્રવૃતિ માટે પુરતું ફંડ ન હોવા બદલ મંડળી સ્થગિત અવસ્થામાં હોતા તેમજ મંડળી ખોટમાં કામ કરતી હોવાથી જિલ્લા રજિસ્ટ્રાર સહકારી મંડળીઓ, આણંદના તા. ૧૧-૩-૨૦૦૪ના હુકમ ક્રમાંક ઉખસ/કજ/ફડચા/ચ/૧૫૪૧૩/૨૨૯/૨૦૦૪થી ફડચામાં લઇ જવામાં આવી છે. અને મંડળીના ફડચા અધિકારી તરીકે સહકારી અધિકારી (ફડચો) ગ્રેડ-૨ લગત જિલ્લા રજિસ્ટ્રાર સહકારી મંડળીઓ, આણંદની નિમણૂંક કરવામાં આવેલ હતી.

મંડળીના દફતર વગેરેનો ચાર્જ લેવા ફડચા અધિકારી મંડળીના ગામે તા.૨૨-૩-૨૦૦૪ના રોજ ગયેલ અને રોજ કામ કરેલ. દરમ્યાન મંડળીના સંચાલકો તેમજ સભાસદોએ મંડળીને ચાલુ રાખવા અંગેનું જણાવેલ. તેઓએ વાર્ષિક સાધારણ સભામાં આ અંગેનો ઠરાવ કરવાનું અને પેટાનિયમ મુજબ કામગીરી કરવાનું મૌખિક બાંહેધરી આપેલ તે મુજબ તા. ૨૨-૫-૨૦૦૪ના રોજ મળેલ વાર્ષિક સાધારણ સભાના ઠરાવ નંબર-૪થી મંડળીને પુનઃ જીવીત કરવાનું ઠરાવેલ ઠરાવમાં તેમજ અરજીમાં કરેલ રજુઆત આધારે મંડળીને ચાલુ રાખવામાં આવે તો ખેડૂત સભાસદોને ખેતી માટે રાસાયણીક ખાતર ગામમાંથી જ મળી રહે અને સભાસદોને આર્થિક લાભ થાય. વળી, ગામમાં અન્ય કોઇ સંસ્થા ખાતરનું વિતરણ કરતી નથી. જેથી સભાસદોને નજીકના ગામેથી ખાતર લાવવું પડે છે. આમ મંડળીના સભાસદોએ આપેલ ખાત્રી તેમજ રજુઆતને ધ્યાને લઇ મંડળીને તા. ૩૧-૧૨-૨૦૦૫ સુધી ચાલુ રાખવા પુનઃજીવીત કરવા અંગે નીચે મુજબ હુકમ કરવામાં આવે છે.

હુકમ

આથી હું, સી. બી. કોટેચા, જિલ્લા રજિસ્ટ્રાર, સહકારી મંડળીઓ, આણંદને મને સને ૧૯૬૧ના ગુજરાત સહકારી મંડળીઓના કાયદાની કલમ-૧૯ અન્વયે પ્રાપ્ત થયેલ અધિકારની રૂએ રાવલી તમાકુ ઉત્પાદક સહકારી મંડળી લી. રાવલી તા. પેટલાદ જિ. આણંદને તા. ૧૧-૩-૨૦૦૪નો હુકમ ઉખસ/કજ/ફડચા/ચ/૧૫૪૧૩/૨૨૯/૦૪, રદ કરી તા. ૩૧-૧૨-૨૦૦૫ સુધી ચાલુ રાખવાનો હુકમ નીચેની શરતોએ કરૂં છું.

(૧) મંડળીમાં પુરતા ભંડોળ માટે શેર મૂડી વધારવી.

(૨) ભવિષ્યમાં મંડળી સામે લેણદારો કે દેવાદારો અંગે કોઇ પ્રશ્ન ઉપસ્થિત થશે તો મંડળી પોતાની રીતે તેનો નિકાલ કરશે.

(૩) નામદાર સરકારશ્રીનો શેર ફાળો મંડળી આર્થિક રીતે સબળ તથા પ્રથમ તકે ભરપાઇ કરવાનો થશે.

(૪) મંડળી પુનઃજીવીત થયા પછી પ્રથમ મીટીંગમાં મંડળીએ પોતાની આગામી કામગીરીનો પ્રોજેક્ટ રિપોર્ટ દિન-૩માં મોકલી આપવાનો રહેશે.

(૫) મંડળીને ચાર્જ ઇસુબમીયા નજુમીયા મલેક ચેરમેનશ્રીને સુપ્રત કરી મંડળી વતી હિસાબી દફતર અને વહીવટી કામગીરી કરવા જણાવવામાં આવે છે.

આણંદ, તારીખ ૬ઠ્ઠી ડીસેમ્બર, ૨૦૦૪.

સી. બી. કોટેચા,
જિલ્લા રજિસ્ટ્રાર,
સહકારી મંડળીઓ, આણંદ.

વંચાણે લીધા :-

(૧) શ્રી ફડચા અધિકારી, સહકારી અધિકારી (ફડચો), મહેસાણાના પત્રાંક ફડચ/૦૧/ખ/૩૬૯/૦૪, તા. ૪-૧૧-૨૦૦૪ થી નોંધણી રદ અંગેની દરખાસ્ત.

(૨) ગુજરાત સહકારી મંડળીઓ અધિનિયમ, ૧૯૬૧ની કલમ-૨૦ ની જોગવાઇઓ.

હુકમ

જા. નં. ઉખસ/ફડચ/૦૧/ખ/૧૧૫૬/૨૦૦૪.–ગુજરાત સહકારી મંડળીઓ અધિનિયમ, ૧૯૬૧ની જોગવાઇઓ હેઠળ શ્રી મેઘદૂત કો. ઓપ. હાઉસીંગ સોસાયટી લી., મુ. તા. મહેસાણા, જિ. મહેસાણા નોંધાયેલ સહકારી સંસ્થા છે. જેને નોંધણી નં.ઘ-૮૬૯૪, તા. ૨૮-૩-૮૧ થી નોંધવામાં આવેલ હતી. જેનું કામકાજ આટોપી લેવા અર્થે ગુજરાત સહકારી મંડળીઓના અધિનિયમ, ૧૯૬૧ની કલમ-૧૦૭ અન્વયે, જિલ્લા રજિસ્ટ્રારશ્રી, સ. મં. મહેસાણાની કચેરીના જા. નં. ઉખસ/ફડચ/૧૩૪૩૮/ખ/૨૧૭૩/૨૦૦૩, તા. ૨૨-૭-૦૩થી હુકમ કરવામાં આવેલ ફડચાની કાર્યવાહી સંદર્ભે સંસ્થાના ફડચા અધિકારીશ્રી સહકારી અધિકારી (ફડચો), મહેસાણા તરફથી તેઓના પત્રાંક ફડચ/૦૧/ખ/૩૬૯/૦૪, તા. ૪-૧૧-૦૪ થી આખરી અહેવાલ પ્રાપ્ત થતાં, સને ૧૯૬૧ ના ગુજરાત સહકારી મંડળીઓના અધિનિયમની કલમ-૧૧૪ (૨) અન્વયે તથા ઉપરોક્ત આમુખ-૨ માં જણાવ્યા મુજબ ફડચાની કાર્યવાહી સમાપ્ત કરી, સદર અધિકારો અન્વયે સદર મંડળી નામે શ્રી મેઘદૂત કો. ઓપ. હાઉસીંગ સોસાયટી લી., મુ. તા. મહેસાણા, જિ. મહેસાણાની નોંધણી રદ કરતો હુકમ કરૂં છું. આ હુકમ નીકળ્યા તારીખથી મંડળીનું વિસર્જન થયેલ ગણાશે.

મહેસાણા, તારીખ ૬ઠ્ઠી ડીસેમ્બર, ૨૦૦૪.

વંચાણે લીધા :-

(૧) શ્રી ફડચા અધિકારી, સહકારી અધિકારી (ફડચો), મહેસાણાના પત્રાંક ફડચ/૦૧/ખ/૩૭૦/૦૪, તા. ૪-૧૧-૨૦૦૪ થી નોંધણી રદ અંગેની દરખાસ્ત.

(૨) ગુજરાત સહકારી મંડળીઓ અધિનિયમ, ૧૯૬૧ની કલમ-૨૦ ની જોગવાઇઓ.

હુકમ

જા. નં. ઉખસ/ફડચ/૦૧/ખ/૧૧૫૭/૨૦૦૪.–ગુજરાત સહકારી મંડળીઓ અધિનિયમ, ૧૯૬૧ની જોગવાઇઓ હેઠળ શ્રી વિજયલક્ષ્મી કો. ઓપ. હાઉસીંગ સોસાયટી લી., મુ. નાગલપુર, તા. જિ. મહેસાણા નોંધાયેલ સહકારી સંસ્થા છે. જેને નોંધણી નં.ઘ-૧૦૭૪૩, તા. ૫-૧૨-૮૩ થી નોંધવામાં આવેલ હતી. જેનું કામકાજ આટોપી લેવા અર્થે ગુજરાત સહકારી મંડળીઓના અધિનિયમ, ૧૯૬૧ની કલમ-૧૦૭ની અન્વયે, જિલ્લા રજિસ્ટ્રારશ્રી, સ. મં. મહેસાણાની કચેરીના જા. નં. ઉખસ/ફડચ/૧૫૧૦૩/ખ/૩૪/૨૦૦૪, તા. ૬-૧-૦૪ થી હુકમ કરવામાં આવેલ ફડચાની કાર્યવાહી સંદર્ભે સંસ્થાના ફડચા અધિકારીશ્રી સહકારી અધિકારી (ફડચો), મહેસાણા તરફથી તેઓના પત્રાંક ફડચ/૦૧/ખ/૩૭૦/૦૪, તા. ૪-૧૧-૦૪ થી આખરી અહેવાલ પ્રાપ્ત થતાં, સને ૧૯૬૧ ના ગુજરાત સહકારી મંડળીઓના અધિનિયમની

કલમ-૧૧૪ (૨) અન્વયે તથા ઉપરોક્ત આમુખ-૨ માં જણાવ્યા મુજબ ફડચાની કાર્યવાહી સમાપ્ત કરી, સદર અધિકારો અન્વયે સદર મંડળી નામે શ્રી વિજયલક્ષ્મી કો. ઓપ. હાઉસીંગ સોસાયટી લી., મુ. નાગલપુર, તા. જિ. મહેસાણાની નોંધણી રદ કરતો હુકમ કરૂં છું. આ હુકમ નીકળ્યા તારીખથી મંડળીનું વિસર્જન થયેલ ગણાશે.

મહેસાણા, તારીખ ૬ઠ્ઠી ડીસેમ્બર, ૨૦૦૪.

વંચાણે લીધા :-

(૧) શ્રી ફડચા અધિકારી, સહકારી અધિકારી (ફડચો), મહેસાણાના પત્રાંક ફડચ/૦૧/ખ/૩૭૨/૦૪, તા. ૪-૧૧-૨૦૦૪ થી નોંધણી રદ અંગેની દરખાસ્ત.

(૨) ગુજરાત સહકારી મંડળીઓ અધિનિયમ, ૧૯૬૧ની કલમ-૨૦ ની જોગવાઇઓ.

હુકમ

જા. નં. ઉખસ/ફડચ/૦૧/ખ/૧૧૫૮/૨૦૦૪.—ગુજરાત સહકારી મંડળીઓ અધિનિયમ, ૧૯૬૧ની જોગવાઇઓ હેઠળ શ્રી નદાસા તેલીબીયાં ઉત્પાદક સહકારી મંડળી લી., મુ. નદાસા, તા. મહેસાણા, જિ. મહેસાણા નોંધાયેલ સહકારી સંસ્થા છે. જેને નોંધણી નં. સે.તે.-૨૧૭૨૮, તા. ૨૨-૧-૮૬ થી નોંધવામાં આવેલ હતી. જેનું કામકાજ આટોપી લેવા અર્થે ગુજરાત સહકારી મંડળીઓના અધિનિયમ, ૧૯૬૧ની કલમ-૧૦૭ની અન્વયે, જિલ્લા રજિસ્ટ્રારશ્રી, સ. મં. મહેસાણાની કચેરીના જા. નં. ઉખસ/ફડચ/૧૩૪૩૨/ખ/૬૬૭/૨૦૦૩, તા. ૯-૫-૦૩થી હુકમ કરવામાં આવેલ ફડચાની કાર્યવાહી સંદર્ભે સંસ્થાના ફડચા અધિકારીશ્રી સહકારી અધિકારી (ફડચો), મહેસાણા તરફથી તેઓના પત્રાંક ફડચ/૦૧/ખ/૩૭૨/૦૪, તા. ૪-૧૧-૦૪ થી આખરી અહેવાલ પ્રાપ્ત થતાં, સને ૧૯૬૧ ના ગુજરાત સહકારી મંડળીઓના અધિનિયમની કલમ-૧૧૪ (૨) અન્વયે તથા ઉપરોક્ત આમુખ-૨ માં જણાવ્યા મુજબ ફડચાની કાર્યવાહી સમાપ્ત કરી, સદર અધિકારો અન્વયે સદર મંડળી નામે શ્રી નદાસા તેલીબીયાં ઉત્પાદક સહકારી મંડળી લી., મુ. નદાસા, તા. મહેસાણા, જિ. મહેસાણાની નોંધણી રદ કરતો હુકમ કરૂં છું. આ હુકમ નીકળ્યા તારીખથી મંડળીનું વિસર્જન થયેલ ગણાશે.

મહેસાણા, તારીખ ૬ઠ્ઠી ડીસેમ્બર, ૨૦૦૪.

વંચાણે લીધા :-

(૧) શ્રી ફડચા અધિકારી, સહકારી અધિકારી (ફડચો), મહેસાણાના પત્રાંક ફડચ/૦૧/ખ/૩૬૬/૦૪, તા. ૪-૧૧-૨૦૦૪ થી નોંધણી રદ અંગેની દરખાસ્ત.

(૨) ગુજરાત સહકારી મંડળીઓ અધિનિયમ, ૧૯૬૧ની કલમ-૨૦ ની જોગવાઇઓ.

હુકમ

જા. નં. ઉખસ/ફડચ/૦૧/ખ/૧૧૫૯/૨૦૦૪.—ગુજરાત સહકારી મંડળીઓ અધિનિયમ, ૧૯૬૧ની જોગવાઇઓ હેઠળ શ્રી ચિત્રોડીપુરા તેલીબીયાં ઉત્પાદક સહકારી મંડળી લી., મુ. ચિત્રોડીપુર, તા. વિસનગર, જિ. મહેસાણા નોંધાયેલ સહકારી સંસ્થા છે. જેને નોંધણી નં. ૨૫૯૪૬, તા. ૧૭-૦૩-૧૯૯૨ થી નોંધવામાં આવેલ હતી. જેનું કામકાજ આટોપી લેવા અર્થે ગુજરાત સહકારી મંડળીઓના અધિનિયમ, ૧૯૬૧ની કલમ-૧૦૭ની અન્વયે, જિલ્લા રજિસ્ટ્રારશ્રી, સ. મં. મહેસાણાની કચેરીના જા. નં. ઉખસ/ફડચ/૧૩૩૮૧/ખ/૪૭૦/૨૦૦૨, તા. ૨૧-૩-૦૨થી હુકમ કરવામાં આવેલ ફડચાની કાર્યવાહી સંદર્ભે સંસ્થાના ફડચા અધિકારીશ્રી સહકારી અધિકારી (ફડચો), મહેસાણા તરફથી તેઓના પત્રાંક ફડચ/૦૧/ખ/૩૭૨/૦૪, તા. ૪-૧૧-૦૪ થી આખરી અહેવાલ પ્રાપ્ત થતાં, સને ૧૯૬૧ ના ગુજરાત સહકારી મંડળીઓના અધિનિયમની કલમ-૧૧૪ (૨) અન્વયે તથા ઉપરોક્ત આમુખ-૨ માં જણાવ્યા મુજબ ફડચાની કાર્યવાહી સમાપ્ત કરી, સદર અધિકારો અન્વયે સદર મંડળી નામે શ્રી ચિત્રોડીપુરા તેલીબીયાં ઉત્પાદક સહકારી મંડળી લી., મુ. ચિત્રોડીપુરા, તા. વિસનગર, જિ. મહેસાણાની નોંધણી રદ કરતો હુકમ કરૂં છું. આ હુકમ નીકળ્યા તારીખથી મંડળીનું વિસર્જન થયેલ ગણાશે.

મહેસાણા, તારીખ ૬ઠ્ઠી ડીસેમ્બર, ૨૦૦૪.

વંચાણે લીધા :-

(૧) શ્રી ફડચા અધિકારી, સહકારી અધિકારી (ફડચો), મહેસાણાના પત્રાંક ફડચ/૦૧/ખ/૩૬૬/૦૪, તા. ૪-૧૧-૨૦૦૪ થી નોંધણી રદ અંગેની દરખાસ્ત.

(૨) ગુજરાત સહકારી મંડળીઓ અધિનિયમ, ૧૯૬૧ની કલમ-૨૦ ની જોગવાઇઓ.

હુકમ

જા. નં. ઉખસ/ફડચ/૦૧/ખ/૧૧૬૦/૨૦૦૪.—ગુજરાત સહકારી મંડળીઓ અધિનિયમ, ૧૯૬૧ની જોગવાઇઓ હેઠળ શ્રી નવાગામ (સુલ) સેવા સહકારી મંડળી લી., મુ. નવાગામ (સુલ), તા. વડનગર, જિ. મહેસાણા નોંધાયેલ સહકારી સંસ્થા છે. જેને નોંધણી નં. ૯૩૦૦, તા. ૨૨-૦૨-૧૯૬૬ થી નોંધવામાં આવેલ હતી. જેનું કામકાજ આટોપી લેવા અર્થે ગુજરાત સહકારી મંડળીઓના અધિનિયમ, ૧૯૬૧ની કલમ-૧૦૭ની અન્વયે, જિલ્લા રજિસ્ટ્રારશ્રી, સ. મં. મહેસાણાની કચેરીના જા. નં. ઉખસ/ફડચ/૧૩૪૩૦/ખ/૫૭૯/૨૦૦૩, તા. ૨૮-૪-૦૩થી હુકમ કરવામાં આવેલ. ફડચાની કાર્યવાહી સંદર્ભે સંસ્થાના ફડચા અધિકારીશ્રી સહકારી અધિકારી (ફડચો), મહેસાણા તરફથી તેઓના પત્રાંક ફડચ/૦૧/ખ/૩૭૨/૦૪, તા. ૪-૧૧-૦૪ થી આખરી અહેવાલ પ્રાપ્ત થતાં, સને ૧૯૬૧ ના ગુજરાત સહકારી મંડળીઓના અધિનિયમની કલમ-૧૧૪ (૨) અન્વયે તથા ઉપરોક્ત આમુખ-૨ માં જણાવ્યા મુજબ ફડચાની કાર્યવાહી સમાપ્ત કરી, સદર અધિકારો અન્વયે સદર મંડળી નામે શ્રી નવાગામ (સુલ) સેવા સહકારી મંડળી લી., મુ. નવાગામ (સુલ), તા. વડનગર, જિ. મહેસાણાની નોંધણી રદ કરતો હુકમ કરૂં છું. આ હુકમ નીકળ્યા તારીખથી મંડળીનું વિસર્જન થયેલ ગણાશે.

મહેસાણા, તારીખ ૬ઠ્ઠી ડીસેમ્બર, ૨૦૦૪.

વંચાણે લીધા :-

(૧) શ્રી ફડચા અધિકારી, સહકારી અધિકારી (ફડચો), મહેસાણાના પત્રાંક ફડચ/૦૧/ખ/૩૬૧/૦૪, તા. ૪-૧૧-૨૦૦૪ થી નોંધણી રદ અંગેની દરખાસ્ત.

(૨) ગુજરાત સહકારી મંડળીઓ અધિનિયમ, ૧૯૬૧ની કલમ-૨૦ ની જોગવાઇઓ.

હુકમ

જા. નં. ઉખસ/ફડચ/૦૧/ખ/૧૧૬૧/૨૦૦૪.–ગુજરાત સહકારી મંડળીઓ અધિનિયમ, ૧૯૬૧ની જોગવાઇઓ હેઠળ શ્રી કાંસા મજૂર કામદાર સહકારી મંડળી લી., મુ. કાંસા, તા. વિસનગર, જિ. મહેસાણા નોંધાયેલ સહકારી સંસ્થા છે. જેને નોંધણી નં. ૩૯૮૭, તા. ૭-૧૧-૧૯૫૭ થી નોંધવામાં આવેલ હતી. જેનું કામકાજ આટોપી લેવા અર્થે ગુજરાત સહકારી મંડળીઓના અધિનિયમ, ૧૯૬૧ની કલમ-૧૦૭ની અન્વયે, જિલ્લા રજિસ્ટ્રારશ્રી, સ. મં. મહેસાણાની કચેરીના જા. નં. ઉખસ/ફડચ/૧૫૧૨૯/ખ/૬૭૮/૨૦૦૪, તા. ૩૦-૬-૦૪થી હુકમ કરવામાં આવેલ. ફડચાની કાર્યવાહી સંદર્ભે સંસ્થાના ફડચા અધિકારીશ્રી સહકારી અધિકારી (ફડચો), મહેસાણા તરફથી તેઓના પત્રાંક ફડચ/૦૧/ખ/૩૬૧/૦૪, તા. ૪-૧૧-૦૪ થી આખરી અહેવાલ પ્રાપ્ત થતાં, સને ૧૯૬૧ ના ગુજરાત સહકારી મંડળીઓના અધિનિયમની કલમ-૧૧૪ (૨) અન્વયે તથા ઉપરોક્ત આમુખ-૨ માં જણાવ્યા મુજબ ફડચાની કાર્યવાહી સમાપ્ત કરી, સદર અધિકારો અન્વયે સદર મંડળી નામે શ્રી કાંસા મજૂર કામદાર સહકારી મંડળી લી., મુ. કાંસા, તા. વિસનગર, જિ. મહેસાણાની નોંધણી રદ કરતો હુકમ કરૂં છું. આ હુકમ નીકળ્યા તારીખથી મંડળીનું વિસર્જન થયેલ ગણાશે.

મહેસાણા, તારીખ ૬ઠ્ઠી ડીસેમ્બર, ૨૦૦૪.

વંચાણે લીધા :-

(૧) શ્રી ફડચા અધિકારી, સહકારી અધિકારી (ફડચો), મહેસાણાના પત્રાંક ફડચ/૦૧/ખ/૩૬૩/૦૪, તા. ૪-૧૧-૨૦૦૪ થી નોંધણી રદ અંગેની દરખાસ્ત.

(૨) ગુજરાત સહકારી મંડળીઓ અધિનિયમ, ૧૯૬૧ની કલમ-૨૦ ની જોગવાઇઓ.

હુકમ

જા. નં. ઉખસ/ફડચ/૦૧/ખ/૧૧૬૨/૨૦૦૪.–ગુજરાત સહકારી મંડળીઓ અધિનિયમ, ૧૯૬૧ની જોગવાઇઓ હેઠળ શ્રીમકતુપુર ફળ અને શાકભાજી ઉગાડનારાઓની સહકારી મંડળી લી., મુ. મકતુપુર, તા. ઊંઝા, જિ. મહેસાણા નોંધાયેલ સહકારી સંસ્થા છે. જેને નોંધણી નં. ૧૧૦૯૩, તા. ૧૯-૧૨-૧૯૯૪ થી નોંધવામાં આવેલ હતી. જેનું કામકાજ આટોપી લેવા અર્થે ગુજરાત સહકારી મંડળીઓના અધિનિયમ, ૧૯૬૧ની કલમ-૧૦૭ની અન્વયે, જિલ્લા રજિસ્ટ્રારશ્રી, સ. મં. મહેસાણાની કચેરીના જા. નં. ઉખસ/ફડચ/૧૫૦૯૮/ખ/૨૭૩૪/૨૦૦૩, તા. ૨૫-૧૧-૦૩થી હુકમ કરવામાં આવેલ. ફડચાની કાર્યવાહી સંદર્ભે સંસ્થાના ફડચા અધિકારીશ્રી સહકારી અધિકારી (ફડચો), મહેસાણા તરફથી તેઓના પત્રાંક ફડચ/૦૧/ખ/૩૬૩/૦૪, તા. ૪-૧૧-૦૪ થી આખરી અહેવાલ પ્રાપ્ત થતાં, સને ૧૯૬૧ ના ગુજરાત સહકારી મંડળીઓના અધિનિયમની કલમ-૧૧૪ (૨) અન્વયે તથા ઉપરોક્ત આમુખ-૨ માં જણાવ્યા મુજબ ફડચાની કાર્યવાહી સમાપ્ત કરી, સદર અધિકારો અન્વયે સદર મંડળી નામે શ્રીમકતુપુર ફળ અને શાકભાજી ઉગાડનારાઓની સહકારી મંડળી લી., મુ. મકતુપુર, તા. ઊંઝા, જિ. મહેસાણાની નોંધણી રદ કરતો હુકમ કરૂં છું. આ હુકમ નીકળ્યા તારીખથી મંડળીનું વિસર્જન થયેલ ગણાશે.

મહેસાણા, તારીખ ૬ઠ્ઠી ડીસેમ્બર, ૨૦૦૪.

એચ. એન. પટેલ,
જિલ્લા રજીસ્ટ્રાર,
સહકારી મંડળીઓ,
મહેસાણા.

નં. નધણ/સે-૩૨૭૩૧/ક-૨/૫૦૩૬ સને-૨૦૦૪.- આથી જાહેર કરે છે કે, શ્રી વડનગર દૂધ ઉત્પાદક સહકારી મંડળી લિ., મર્યાદિત સ્થળ વડનગર, તાલુકો રાધનપુર, જીલ્લો પાટણ

સને ૧૯૬૧નો ગુજરાત કાયદો (ગુજરાત સહકારી મંડળીઓનો કાયદો ૧૯૬૧)ની કલમ-૯ અન્વયે આજરોજ નોંધવામાં આવી છે.

પાટણ, તા. ૩૦મી નવેમ્બર, ૨૦૦૪.

વંચાણે લીધો :-

(૧) ફડચા અધિકારીશ્રી ધી ગોચનાથ દૂધ ઉત્પાદક સહકારી મંડળી લી. મુ. ગોચનાથ, તા. સમી, જી. પાટણ અને સહકારી અધિકારી (ફડચો) લગત કચેરી તરફથી રજુ થયેલ નોંધણી રદ અંગેની દરખાસ્ત.

(૨) ગુજરાત સહકારી મંડળીઓના અધિનિયમ-૧૯૬૧ ની કલમ-૨૦ની જોગવાઇઓ.

હુકમ

જા. નં. ઉખસ/ફડચ/૦૧/ઘ/૧૩૪૫૪/૧૯૬૦/૨૦૦૪.–ગુજરાત સહકારી મંડળીઓના અધિનિયમ-૧૯૬૧ની જોગવાઈઓ હેઠળ ધી ગોચનાથ દૂધ ઉત્પાદક સહકારી મંડળી લી. મુ. ગોચનાથ તા. સમી, જિ. પાટણ નોંધાયેલ સંસ્થા છે. નોંધણી નં. ૧૪૮૭૩ તા. ૨૮-૭-૧૯૭૭ થી નોંધવામાં આવેલ હતી જેનું કામકાજ આટોપી લેવા અર્થે ગુજરાત સહકારી મંડળીઓના અધિનિયમ, ૧૯૬૧ ની કલમ -૧૦૭ અન્વયે જીલ્લા રજિસ્ટ્રારશ્રી સહકારી મંડળીઓ પાટણની કચેરીના જા. નં. ઉખસ/ફડચ/૦૧/ઘ/૨૫૩૨/૯૮ તારીખ ૪-૯-૧૯૯૮ થી હુકમ કરવામાં આવેલ ફડચાની કાર્યવાહી સંદર્ભ સંસ્થાના ફડચા અધિકારી શ્રી અને સહકારી અધિકારી (ફડચો) લગત આ કચેરી તરફથી તેઓના પત્ર ક્રમાંક-ફડચ/સઅ/૩૪૯/૨૦૦૪, તારીખ ૧૬-૯-૦૪ થી આખરી અહેવાલ પ્રાપ્ત થતાં સને ૧૯૬૧ ના ગુજરાત સહકારી મંડળીઓના અધિનિયમની કલમ-૧૧૪(૨) અન્વયે તથા ઉપરોક્ત આમુખ-૨ માં જણાવ્યા મુજબ ફડચાની કાર્યવાહી સમાપ્ત કરી સદર અધિકારો અન્વયે સદર મંડળી નામે ધી ગોચનાથ દુધ ઉત્પાદક સહકારી મંડળી લી., મુ. ગોચનાથ, તા. સમી, જી. પાટણની નોંધણી રદ કરતો હુકમ કરૂ છું. આ હુકમ નીકળ્યા તારીખથી મંડળીનું વિસર્જન થયેલ ગણાશે.

પાટણ, તારીખ ૩૦મી નવેમ્બર, ૨૦૦૪.

વંચાણે લીધો :-

(૧) ફડચા અધિકારીશ્રી ધી સમી ગ્રાહક સહકારી મંડળી લી. મુ. તા. સમી, જી. પાટણ અને સહકારી અધિકારી (ફડચો) લગત કચેરી તરફથી રજુ થયેલ નોંધણી રદ અંગેની દરખાસ્ત.

(૨) ગુજરાત સહકારી મંડળીઓના અધિનિયમ-૧૯૬૧ ની કલમ-૨૦ની જોગવાઇઓ.

હુકમ

જા. નં. ઉખસ/ફડચ/૦૧/ખ/૧૯૬૧/૨૦૦૪.–ગુજરાત સહકારી મંડળીઓના અધિનિયમ-૧૯૬૧ની જોગવાઈઓ હેઠળ ધી સમી ગ્રાહક સહકારી મંડળી મુ. સમી, તા. સમી, જિ. પાટણ નોંધાયેલ સંસ્થા છે. નોંધણી નં. ૨૮૭૩ તા. ૨૫-૧-૧૯૯૬ થી નોંધવામાં આવેલ હતી જેનું કામકાજ આટોપી લેવા અર્થે ગુજરાત સહકારી મંડળીઓના અધિનિયમ, ૧૯૬૧ ની કલમ -૧૦૭ અન્વયે જીલ્લા રજિસ્ટ્રારશ્રી સહકારી મંડળીઓ પાટણની કચેરીના જા. નં. ઉખસ/ફડચ/૦૧/ક-૩/૨૦૬/૦૪ તારીખ ૨૦-૨-૨૦૦૪ થી હુકમ કરવામાં આવેલ ફડચાની કાર્યવાહી સંદર્ભ સંસ્થાના ફડચા અધિકારી શ્રી અને સહકારી અધિકારી (ફડચો) લગત આ કચેરી તરફથી તેઓના પત્ર ક્રમાંક-ફડચ/સહ. અધિ./૩૫૬/૨૦૦૪, તારીખ ૨૩-૯-૦૪ થી આખરી અહેવાલ પ્રાપ્ત થતાં સને ૧૯૬૧ ના ગુજરાત સહકારી મંડળીઓના અધિનિયમની કલમ-૧૧૪(૨) અન્વયે તથા ઉપરોક્ત આમુખ-૨ માં જણાવ્યા મુજબ ફડચાની કાર્યવાહી સમાપ્ત કરી સદર અધિકારો અન્વયે સદર મંડળી નામે ધી સમી ગ્રાહક સહકારી મંડળી લી. મુ. તા. સમી, જી. પાટણની નોંધણી રદ કરતો હુકમ કરૂ છું. આ હુકમ નીકળ્યા તારીખથી મંડળીનું વિસર્જન થયેલ ગણાશે.

પાટણ, તારીખ ૩૦મી નવેમ્બર, ૨૦૦૪.

વંચાણે લીધો :-

(૧) ફડચા અધિકારીશ્રી ધી નાયકનગર કો. ઓપ. હાઉસીંગ સો. લી. મુ. તા. જી. પાટણ અને સહકારી અધિકારી (ફડચો) લગત કચેરી તરફથી રજુ થયેલ નોંધણી રદ અંગેની દરખાસ્ત.

(૨) ગુજરાત સહકારી મંડળીઓના અધિનિયમ-૧૯૬૧ ની કલમ-૨૦ની જોગવાઈઓ.

હુકમ

જા. નં. ઉખસ/ફડચ/૦૧/ખ/ક-૧૩૫૧૮/૧૯૬૨/૨૦૦૪.–ગુજરાત સહકારી મંડળીઓના અધિનિયમ-૧૯૬૧ની જોગવાઈઓ હેઠળ ધી નાયકનગર કો. ઓપ. હાઉસીંગ સોસા. લિ. મુ. પાટણ, તા. પાટણ, જિ. પાટણ નોંધાયેલ સંસ્થા છે. નોંધણી નં. ૧૪૯ તા. ૧૫-૧૨-૧૯૬૧ થી નોંધવામાં આવેલ હતી જેનું કામકાજ આટોપી લેવા અર્થે ગુજરાત સહકારી મંડળીઓના અધિનિયમ, ૧૯૬૧ ની કલમ -૧૦૭ અન્વયે જીલ્લા રજિસ્ટ્રારશ્રી સહકારી મંડળીઓ પાટણની કચેરીના જા. નં. ઉખસ/ફડચ/૦૧/ક/૧૨૬૩/૦૧ તારીખ ૦૩-૦૮-૨૦૦૧ થી હુકમ કરવામાં આવેલ ફડચાની કાર્યવાહી સંદર્ભ સંસ્થાના ફડચા અધિકારી શ્રી અને સહકારી અધિકારી (ફડચો) લગત આ કચેરી તરફથી તેઓના પત્ર ક્રમાંક-ફડચ/સહ. અધિ./૩૫૮/૨૦૦૪, તારીખ ૨૩-૯-૦૪ થી આખરી અહેવાલ પ્રાપ્ત થતાં સને ૧૯૬૧ ના ગુજરાત સહકારી મંડળીઓના અધિનિયમની કલમ-૧૧૪(૨) અન્વયે તથા ઉપરોક્ત આમુખ-૨ માં જણાવ્યા મુજબ ફડચાની કાર્યવાહી સમાપ્ત કરી સદર અધિકારો અન્વયે સદર મંડળી નામે ધી નાયકનગર કો. ઓપ. હાઉસીંગ સોસાયટી લી. મુ. તા. જી. પાટણની નોંધણી રદ કરતો હુકમ કરૂ છું. આ હુકમ નીકળ્યા તારીખથી મંડળીનું વિસર્જન થયેલ ગણાશે.

પાટણ, તારીખ ૩૦મી નવેમ્બર, ૨૦૦૪.

વંચાણે લીધો :-

(૧) ફડચા અધિકારીશ્રી ધી અરીઠા જુથ તેલીબીયાં ઉત્પાદક સહકારી મંડળી લી. મુ. અરીઠા, અને સહકારી અધિકારી (ફડચો) લગત કચેરી તરફથી રજુ થયેલ નોંધણી રદ અંગેની દરખાસ્ત.

(૨) ગુજરાત સહકારી મંડળીઓના અધિનિયમ-૧૯૬૧ ની કલમ-૨૦ની જોગવાઈઓ.

હુકમ

જા. નં. ઉખસ/ફડચ/૦૧/ખ/ક-૧૩૫૨૭/૧૯૬૩/૨૦૦૪.–ગુજરાત સહકારી મંડળીઓના અધિનિયમ-૧૯૬૧ની જોગવાઈઓ હેઠળ ધી અરીઠા જુથ તેલીબીયાં ઉત્પાદક સહકારી મંડળી લી., મુ. અરીઠા, તા. સમી, જિ. પાટણ નોંધાયેલ સંસ્થા છે. નોંધણી નં. ૨૬૭૪૯ તા. ૨૪-૩-૧૯૯૪ થી નોંધવામાં આવેલ હતી જેનું કામકાજ આટોપી લેવા અર્થે ગુજરાત સહકારી મંડળીઓના અધિનિયમ, ૧૯૬૧ ની કલમ -૧૦૭ અન્વયે જીલ્લા રજિસ્ટ્રારશ્રી સહકારી મંડળીઓ પાટણની કચેરીના જા. નં. ઉખસ/ફડચ/૦૧/ક/૧૪૧૧/૩૨૦૦/૦૧ તારીખ ૦૫-૦૯-૨૦૦૧ થી હુકમ કરવામાં આવેલ ફડચાની કાર્યવાહી સંદર્ભ સંસ્થાના ફડચા અધિકારી શ્રી અને સહકારી અધિકારી (ફડચો) લગત આ કચેરી તરફથી તેઓના પત્ર ક્રમાંક-ફડચ/સહ. અધિ./૩૮૭/૨૦૦૪, તારીખ ૨૯-૧૦-૦૪ થી આખરી અહેવાલ પ્રાપ્ત થતાં સને ૧૯૬૧ ના ગુજરાત સહકારી મંડળીઓના અધિનિયમની કલમ-૧૧૪(૨) અન્વયે તથા ઉપરોક્ત આમુખ-૨ માં જણાવ્યા મુજબ ફડચાની કાર્યવાહી સમાપ્ત કરી સદર અધિકારો અન્વયે સદર મંડળી નામે ધી અરીઠા જુથ તેલીબીયાં ઉત્પાદક સહ. મંડળી લી. મુ. અરીઠા, તા. જી. પાટણની નોંધણી રદ કરતો હુકમ કરૂ છું. આ હુકમ નીકળ્યા તારીખથી મંડળીનું વિસર્જન થયેલ ગણાશે.

પાટણ, તારીખ ૩૦મી નવેમ્બર, ૨૦૦૪.

વંચાણે લીધો :-

(૧) ફડચા અધિકારીશ્રી ધી પ્રેરણા સરકારી કર્મચારીઓની કો. ઓપ. હા. સો. લી., મુ. પાટણ, અને સહકારી અધિકારી (ફડચો) લગત કચેરી તરફથી રજુ થયેલ નોંધણી રદ અંગેની દરખાસ્ત.

(૨) ગુજરાત સહકારી મંડળીઓના અધિનિયમ-૧૯૬૧ ની કલમ-૨૦ની જોગવાઈઓ.

હુકમ

જા. નં. ઉખસ/ફડચ/૦૧/ખ/ક-૧૩૪૯૧/૧૯૬૪/૨૦૦૪.–ગુજરાત સહકારી મંડળીઓના અધિનિયમ-૧૯૬૧ની જોગવાઈઓ હેઠળ ધી પ્રેરણા સરકારી કર્મચારીઓની કો. ઓપ. હા. સો. લી., મુ. પાટણ, તા. પાટણ, જિ. પાટણ નોંધાયેલ સંસ્થા છે. નોંધણી નં. ઘ-૬૩૪૫ તા. ૩૧-૧૨-૧૯૭૭ થી નોંધવામાં આવેલ હતી જેનું કામકાજ આટોપી લેવાઅર્થે ગુજરાત સહકારી મંડળીઓના અધિનિયમ, ૧૯૬૧ ની કલમ-૧૦૭ અન્વયે જીલ્લા રજિસ્ટ્રારશ્રી સહકારી મંડળીઓ પાટણની કચેરીના. જા. નં. ઉખસ/ફડચ/૦૧/૬૪૩/૦૧ તારીખ ૨૩-૦૫-૨૦૦૧ થી હુકમ કરવામાં આવેલ ફડચાની કાર્યવાહી

INDEX

સંદર્ભ સંસ્થાના ફડચા અધિકારીશ્રી અને સહકારી અધિકારી (ફડચો) લગત આ કચેરી તરફથી તેઓના પત્ર ક્રમાંક-ફડચ/સહ. અધિ./૩૫૭/ ૨૦૦૪, તારીખ ૨૩-૯-૦૪ થી આખરી અહેવાલ પ્રાપ્ત થતાં સને ૧૯૬૧ ના ગુજરાત સહકારી મંડળીઓના અધિનિયમની કલમ-૧૧૪(૨) અન્વયે તથા ઉપરોક્ત આમુખ-૨ માં જણાવ્યા મુજબ ફડચાની કાર્યવાહી સમાપ્ત કરી સદર અધિકારો અન્વયે સદર મંડળી નામે ધી પ્રેરણા સરકારી કર્મચારીઓની કો. ઓપ. સો. લી., મુ. તા. જી. પાટણની નોંધણી રદ કરતો હુકમ કરૂ છું. આ હુકમ નીકળ્યા તારીખથી મંડળીનું વિસર્જન થયેલ ગણાશે.

પાટણ, તારીખ ૩૦મી નવેમ્બર, ૨૦૦૪.

કે. પી. ત્રિવેદી,
જિલ્લા રજિસ્ટ્રાર,
સહકારી મંડળીઓ, પાટણ.

વંચાણે લીધા :-

(૧) અત્રેની કચેરીના હુકમ નંબર ફડચ/ફ-૧૫૨૨૨/ઘ-૨/૪૯૩/૦૩, તારીખ ૨૨-૧૨-૨૦૦૩.

(૨) સને ૧૯૬૧ના ગુજરાત સહકારી મંડળીના કાયદાની કલમ-૧૦૮ની જોગવાઈઓ.

(૩) ધી બરોડા સેન્ટ્રલ કો. ઓપ. બેંક લી. વડોદરાના તા. ૨-૯-૦૪, જા. નં. ૬૨૭૩.

સુધારા હુકમ

જા. નં. ફડચ/૦૧/ઘ-૨/૫૦૯/૧૬૭૭૩/૨૦૦૪.-ધી કનાયડા નિયમીત જવાબદારી વાળી ખેતી વિષયક સહકારી શરાફી મંડળી લી. મુ. પો. કનાયડા, તા. ડભોઈ, જી. વડોદરાને આમુખ (૧)માં જણાવેલ હુકમથી ફડચામાં લઈ જઈ, ફડચા અધિકારી નં. ૩ લગત કચેરી ની કરેલ નિમણુંક આથી રદ કરી આમુખ (૨)માં જણાવેલ સહકારી કાયદાની કલમ-૧૦૮ અન્વયે ફડચા અધિકારી તરીકે ધી બરોડા સેન્ટ્રલ કો. ઓપ. બેંક લી., વડોદરાની આથી નિમણુંક કરવામાં આવે છે.

વડોદરા, તારીખ ૬ઠ્ઠી ડીસેમ્બર, ૨૦૦૪.

વંચાણે લીધા :-

(૧) આ કચેરીના હુકમ નંબર ફડચ/ફ-૧૩૦૯૩/ઘ-૨/૧૬૨, તારીખ ૩-૬-૨૦૦૨.

(૨) સને ૧૯૬૧ના ગુજરાત સહકારી મંડળીના કાયદાની કલમ-૧૦૮ની જોગવાઈઓ.

સુધારા હુકમ

જા. નં. ફડચ/૦૧/ઘ-૨/૫૧૦/૧૬૭૬૨/૨૦૦૪.-ધી કરનાળી-પીપરીયા ગૃપ વિવિધ કાર્યકારી સહકારી મંડળી લી. મુ. કરનાળી-પીપરીયા, તા. ડભોઈ, જી. વડોદરાને આમુખ (૧)માં જણાવેલ હુકમથી ફડચામાં લઈ જઈ, ફડચા અધિકારી નં. ૨ લગત કચેરીની કરેલ નિમણુંક આથી રદ કરી આમુખ (૨)માં જણાવેલ કલમ-૧૦૮ અન્વયે ફડચા અધિકારી તરીકે ધી બરોડા સેન્ટ્રલ કો. ઓપ. બેંક લી., વડોદરાની આથી નિમણુંક કરવામાં આવે છે.

વડોદરા, તારીખ ૬ઠ્ઠી ડીસેમ્બર, ૨૦૦૪.

ડી. જી. દલાલ,
જિલ્લા રજિસ્ટ્રાર,
સહકારી મંડળીઓ, વડોદરા.

સે. ક્રમાંક ઉખસ/નધણ/દઅમ/ખ-૨/૬૯૯/સે-૩૩૬૧૨/૨૦૦૪.-જિલ્લા રજીસ્ટ્રાર, સહકારી મંડળીઓ, ગોધરા આથી જાહેર કરે છે કે, ધી સુખિયાપુરી (મહિલા) દુધ ઉત્પાદક સહકારી મંડળી લી. સુખિયાપુરી મર્યાદીત સ્થળ સુખિયાપુરી, તાલુકો ગોધરા, જિલ્લો પંચમહાલ.

સને ૧૯૬૨નો ગુજરાત કાયદો (ગુજરાત સહકારી મંડળીઓનો કાયદો ૧૯૬૧) ની કલમ-૯ અન્વયે આજરોજ નોંધવામાં આવી છે.

ગોધરા, તારીખ ૩૦મી નવેમ્બર, ૨૦૦૪.

જે. જી. પંડ્યા,
જિલ્લા રજીસ્ટ્રાર,
સહકારી મંડળીઓ, ગોધરા.

નં. નધણ/૦૧/ક/૫૫૧/સે-દુ-૩૪૭૫૩/૨૦૦૪.- આથી જાહેર કરે છે કે, ધી નારૂમીયાંની મુવાડી દુધ ઉત્પાદક સહકારી મંડળી લિમિટેડ, મર્યાદીત સ્થળ નારૂમીયાની મુવાડી, તાલુકો બાયડ, જિલ્લો સાબરકાંઠા.

સને ૧૯૬૧નો ગુજરાત કાયદો (ગુજરાત સહકારી મંડળીઓનો કાયદો ૧૯૬૧) ની કલમ-૯ અન્વયે આજરોજ નોંધવામાં આવી છે.

હિંમતનગર, તારીખ ૪થી નવેમ્બર, ૨૦૦૪.

વંચાણે લીધા :-

(૧) ગુજરાત સહકારી મંડળીઓના અધિનિયમ, ૧૯૬૧ની કલમ-૧૦૭ અને ૧૦૮ની જોગવાઈઓ.

(૨) સરકારશ્રીના કૃષિ અને સહકાર વિભાગના ઠરાવ ક્રમાંક જીએચકેએચ/૧૬/૨૦૦૩/એચએસવી/૧૨/૨૦૦૨/૩૦૧૧/ચ, તા. ૧૭-૪-૨૦૦૪.

(૩) અત્રેની કચેરીના તા. ૨૭-૮-૨૦૦૪ની કારણદર્શક નોટીસ પત્ર ક્રમાંક ફડચ/૦૧/ગ/૧૦૨૯/૨૦૦૨.

INDEX

પ્રસ્તાવના

જા. નં. ફડચ/૦૧/ગ/૧૩૪૪/૨૦૦૪.–ધી શાંતિનગર કો-ઓપ. હાઉસીંગ સહકારી મંડળી લિ., મુ. તલોદ, તા. તલોદ, જી. સાબરકાંઠા, ગુજરાત સહકારી મંડળીઓના અધિનિયમ,૧૯૬૧ની હેઠળ નોંધાયેલ સહકારી સંસ્થા છે. જેનો વહીવટ અધિનિયમ અને નિયમ તથા મંડળીના પેટા નિયમ અનુસાર કરવાનો રહે છે. આ મંડળીનું તા. ૧-૭-૧૯૯૭ થી તા. ૩૧-૩-૨૦૦૪ સુધીના સમયગાળાનું વૈધાનિક ઓડીટ, સબ ઓડીટર સ. મં. પ્રાંતિજ દ્વારા કરવામાં આવેલ છે. મંડળીએ પેટા કાયદાના ઉદ્દેશો પરિપૂર્ણ થાય તે રીતે કામગીરી કરી નથી. આ ઉપરાંત નીચે મુજબની અન્ય ક્ષતિઓ જણાઈ આવેલ છે.

(૧) મંડળી ઘણા લાંબા સમયથી સ્થગિત અવસ્થામાં છે.

(૨) મંડળીની વ્યવસ્થાપક સમિતિ સભ્યોની બેઠકો છેલ્લા સાત વર્ષથી મળેલ નથી.

(૩) મંડળીની વાર્ષિક સાધારણ સભાની મીટીંગો નિયમિત મળેલ નથી.

(૪) મંડળીના કાર્યવાહકો દ્વારા છેલ્લા ત્રણ ઓડીટ મેમાની દુરસ્તી કરેલ નથી.

(૫) મંડળી ચલાવવામાં મંડળીના હોદેદારોને રસ નથી.

(૬) મંડળીનો પેટા નિયમ તથા સભાસદ રજીસ્ટર ઓડીટ સમયે રજુ કરેલ નથી.

ઉપરોક્ત ક્ષતિઓ અંગે મંડળીના કાર્યવાહોને આમુખ-૩ થી કારણદર્શક નોટીસ આપી તા. ૧૬-૯-૨૦૦૪ના રોજ રૂબરૂ હાજર રહી લેખિત/મૌખિક રજુઆત કરવા તક આપવામાં આવેલ હતી. પરંતુ સદર મુદતે મંડળીના કાર્યવાહકો દ્વારા કોઈ રજુઆત કરવામાં આવેલ નથી. જેથી મંડળીના કાર્યવાહકોને મંડળી ચલાવવામાં કોઈ રસ જણાતો નથી.

પ્રસ્તુત સંજોગો ધ્યાને લેતાં ઉક્ત મંડળીને ગુજરાત સહકારી મંડળીઓના અધિનિયમ-૧૯૬૧ની કલમ-૧૦૭ અન્વયે આટોપી લેવાનું અનિવાર્ય જણાતાં નીચે મુજબનો હુકમ કરવામાં આવે છે.

વચગાળાનો હુકમ

આથી હું જે. જે. શાહ, જિલ્લા રજિસ્ટ્રાર, સહકારી મંડળીઓ, હિંમતનગર, જી. સાબરકાંઠા મને પ્રાપ્ત થયેલ અધિકારની રૂએ ધી શાંતિનગર કો-ઓપ. હાઉસીંગ સહકારી મંડળી લિ., મુ. તલોદ, તા. તલોદ, જી. સાબરકાંઠા પ્રસ્તાવનામાં જણાવેલ કારણોસહ ગુજરાત સહકારી મંડળીઓના અધિનિયમ,૧૯૬૧ની કલમ-૧૦૭(૧) અન્વયે આટોપી લેવાનો વચગાળાનો આદેશ કરું છું. અને આ જ અધિનિયમની કલમ-૧૦૮ અન્વયે ફડચા અધિકારી તરીકે સહકારી અધિકારી (ફડચા) લગત કચેરીની નિમણૂંક કરું છું.

ઉપરોક્ત વચગાળાના હુકમ સામે મંડળીને રજુઆત કે ખુલાસો કરવો હોય તો આદેશની તારીખથી એક માસની મુદતમાં લેખિત/મૌખિક, રુબરુ કે અધિકૃત પ્રતિનિધિ મારફતે કરવા જણાવવામાં આવે છે. તથા રુબરુ રજુઆત કરવા તા. ૬-૧-૨૦૦૫ના રોજ ૧૫-૦૦ કલાકે આ કચેરીએ હાજર રહી લેખિત/મૌખિક રજુઆત/ખુલાસો કરવાની તક આપવામાં આવે છે. ઉક્ત મુદત દરમ્યાન મંડળી તરફથી કોઈ ખુલાસો કે રજુઆત કરવામાં નહીં આવે તો મુદત વીતેથી મંડળીને આટોપી લેવાનો અંતિમ આદેશ કરવામાં આવશે.

હિંમતનગર, તા. ૬ઠ્ઠી ડિસેમ્બર ૨૦૦૪.

વંચાણે લીધા :–

(૧) સને ૧૯૬૧ના ગુજરાત સહકારી મંડળીઓના અધિનિયમની કલમ-૮૧(૧).

(૨) ગુજરાત સરકારશ્રીના કૃષિ અને સહકાર વિભાગના ઠરાવ ક્રમાંક જીએચકેએચ/૧૬/૨૦૦૩/એચએસવી/૧૨/૨૦૦૨/૩૦૧૧/ચ, તા. ૧૭-૪-૨૦૦૪.

(૩) અત્રેની કચેરીના તા. ૧૬-૧-૨૦૦૪ના પત્ર ક્રમાંક વહટ/૦૧/ગ/૫૪/૨૦૦૪ થી આપેલ કારણદર્શક નોટીસ.

(૪) મંડળીના વ્ય. કમીટી સભાની તા. ૫-૨-૨૦૦૪ તથા ૧૩-૨-૨૦૦૪, ૨૯-૪-૨૦૦૪, ૭-૫-૨૦૦૪, ૧૭-૫-૨૦૦૪ની રજુઆત.

(૫) અત્રેની કચેરીના તા. ૧૫-૪-૦૪ના ક્રમાંક ફડચ/૦૧/ગ/૪૫૩/૨૦૦૪.

(૬) ધી સાબરકાંઠા જિલ્લા મધ્યસ્થ સહકારી બેંક લી. નો તારીખ ૨-૦૯-૦૪નો પત્ર ક્રમાંક ઈન્સ્પે. /૪૭/૧૨૭૯૧.

આલોચના

જા. નં. વહટ/૦૧/ગ/૧૩૪૫/૨૦૦૪.-ધી બીલવણીયા સેવા સહકારી મંડળી લિ., બીલવણીયા તા. ધનસુરા, જી. સાબરકાંઠાએ સને ૧૯૬૧ની સહકારી કાયદા અન્વયે નોંધાયેલ સહકારી સંસ્થા છે. જેનો નોંધણી નંબર સે. ૧૮૬૬૧, તા. ૮-૬-૮૧ છે. સદર મંડળીનું તા. ૧-૪-૨૦૦૨ થી તા. ૩૧-૩-૨૦૦૩ સુધીના સમયનું ઓડીટ, ઓડીટર ગ્રેડ-૨, સ. મં. મોડાસા દ્વારા હાથ ધરી પુર્ણ કરવામાં આવેલ છે. ઓડીટ દરમ્યાન આ મંડળી દ્વારા છેલ્લા કેટલાક સમયથી સહકારી પ્રવૃત્તિના મૂળભૂત ઉદ્દેશો જોખમાય તેવી પ્રવૃત્તિ હાથ ધરાઈ હોવાનું જણાતાં અને વ્ય. કમીટી અધિનિયમો/નિયમો અને પેટા કાયદાથી નિશ્ચિત થયેલ ફરજો બજાવવામાં વારંવાર કસુરવાર રહી છે. બેદરકાર રહી છે. અથવા મંડળીના સભ્યોના હીતને બાધ આવે તેવું કરી રહી હોવાનું પ્રાથમિક દ્રષ્ટિએ જણાતાં મંડળીના હોદેદારોને/વ્ય. કમીટી સભ્યોને નીચેના મુદ્દાઓ પરત્વે કારણદર્શક નોટીસ આપી સુનાવણી તા. ૫-૨-૦૪ના રોજ રાખવામાં આવેલ હતી.

(૧) મંડળીમા કર્જ લેતા સભ્યો મુદતવીતી બાકીદાર છે. આ સભ્યોને કરેલ ધીરાણ વસુલ લેવા વ્ય. કમીટીએ કોઈ કાર્યવાહી કરેલ નથી નિયમોના નિયમ-૩૪ થી વ્ય કમીટીની ફરજો નક્કી કરવામાં આવેલ છે. જે મુજબ લોનની વસુલાતની દેખરેખ રાખવાની અને લોન અને ધીરાણની પુનઃચકાસણીમાં ચઢત રકમો અને કસુરોના તમામ કેસોમાં ચકાસણી કરીને તાત્કાલીક પગલાં લેવાની વ્ય. કમીટીની ફરજ છે. પરંતુ વ્ય. કમીટી પોતાની ફરજ બજાવવામાં બેદરકાર રહેલ છે. અને પેટા કલમ-(X), (XI) નો ભંગ કરેલ છે.

INDEX

મંડળીએ નીચેના ખાતાઓની વસુલાતની કાર્યવાહી કરેલ નથી.

(અ) મંડળીના મંત્રીશ્રી વજાભાઈ જોરાભાઈ પગીને તથા તેમના પિતાશ્રીને ધીરાણ આપવામાં આવેલ હતું. આ ખાતામાં રૂા. ૨,૪૮,૦૧૩/- મુદ્દલ તથા રૂા. ૫૯,૮૮૨/- વ્યાજ વસુલ લીધેલ નથી.

(બ) શ્રી રમણભાઈ ધુળાભાઈ પગી પાસે રૂા. ૧,૬૭,૯૯૨/- મુદતવીતી બાકી છે. પગી મંગુજી ધુળાજી પાસે રૂા. ૧૨,૦૮૦/- મુદતવીતી બાકી છે. પગી જાલીબેન ધુળાજી ગુજરી ગયેલ છે. જે મંડળીના મંત્રીશ્રીના માતા છે તેમના ખાતે રૂા. ૨૭,૧૧૬/- મુદતવીતી બાકી છે.

(૨) અધિનિયમ તથા મંડળીના પેટા નિયમોની જોગવાઈઓ મુજબ સેવા મંડળી, દૂધ મંડળી પાસેથી થાપણો સ્વીકારી શકે નહી. પરંતુ મંડળીએ ધી બીલવણીયા દૂધ ઉત્પા. સ. મં. લીં. પાસેથી થાપણો સ્વીકારી ૧૨% વ્યાજ ચુકવેલ છે.

(૩) વ્ય. કમીટીના ઠરાવ બુકના પાના નં. ૨૪ સુધી લખેલ છે. ઠરાવ બુકમાં ૩૦-૧૧-૦૩ સુધી બીલકુલ ઠરાવ લખેલા નથી. આમ કમીટીમાં પોતાને બજાવવાની ફરજો, મંત્રીશ્રીના હીસાબો તથા રોજમેળ નિયમિત લખવો, પેટા નિયમ મુજબ મંત્રીશ્રી ચેરમેનશ્રીએ ફરજ પ્રત્યે નિષ્કાળજી દાખવેલ છે. જેના કારણે ઠરાવો લખેલા નથી. કમીટી તદન નિષ્ક્રિય જણાયેલ છે.

(૪) મંડળીના પેટા નિયમોમાં જોગવાઈ ન હોવા છતાં મંડળીના કર્મચારીઓને તા. ૨૬-૫-૨૦૦૧ ના રોજ રૂા. ૩૦,૦૦૦/- લોન આપેલ છે. આ રકમ પૈકી કોઈપણ રકમ કર્મચારીઓના પગારમાંથી કપાત કરેલ નથી. આ બાબતે સને ૨૦૦૧-૦૨ના ઓડીટ મેમામાં સુચના આપવા છતાં આ લોનની રકમના હપ્તા વસુલ કરવામાં આવેલ નથી. અને મંડળીને શાનગીરોનું વ્યાજ ભોગવવું પડેલ છે.

(૫) ગુજરાત રાજ્ય સહકારી કાઉન્સીલ દ્વારા વ્ય. કમીટીની મુદત અંગેનો પેટા નિયમ-૩૪ નો સુધારો કરવા કોઈ કાર્યવાહી કરવામાં આવેલ નથી.

(૬) વ્ય કમીટીએ મંડળીના પેટા નિયમોની જોગવાઈઓ મુજબ કાર્યવાહી ન કરી નીચેના પેટા નિયમોનો ભંગ કરેલ છે.

૪૪(૭) લેણા થયેલ હપ્તાઓ વસુલ કરવા નોટીસો આપેલ નથી.

૪૪(૧૦) સેક્રેટરીએ લખેલ હીસાબો તપાસેલ નથી. રોકડ સિલક ગણેલ નથી. જેથી મંડળીમાં ઉચાપતો થયેલ છે.

૪૪(૨૮) વસુલાતની કાર્યવાહી ન કરવાથી મંડળીની આર્થિક સ્થિતિ નબળી થતી જાય છે અને ખોટ વધતી જાય છે.

૪૪ (૫) દર માસે સિલક તથા માલસ્ટોકની ચકાસણી થયેલ નથી. જેથી ગેરરીતી થયેલ છે.

આપેલ મુદતના અનુસંધાને મંડળીના વ્ય. કમીટી સભ્યો દ્વારા વધુ મુદતની માંગણી કરવામાં આવેલ. જે મુદત તા. ૨૩-૨-૨૦૦૪ના રોજની આપવામાં આવેલ. જે મુદતે મંડળીના ચેરમેન તથા તોલાટ હાજર રહી લેખિત રજુઆત આપેલ છે કે, ધીરાણ પૈકી રૂા. ૩૭,૧૩૦/ ભરપાઈ કરેલ છે. તથા બાકીની રકમનો હવેથી વસુલાત કરવામાં આવશે. તેમ જણાવેલ. પગી રમણજી ધુળાજીને આપેલી ધીરાણ પૈકી રૂા. ૧૧,૦૦૦/- વસુલ લીધેલ છે. બાકીના તા. ૩૧--૩-૦૪ સુધીના વસુલ કરવા ખાત્રી આપેલ છે. દૂધ મંડળી પાસેથી લીધેલ રકમ પરત ચુકવેલ છે. તથા પેટા કાયદાના સુધારા માટે તા. ૧૬-૨-૦૪ ના એજન્ડા ઈસ્યુ કરી ખાસ સભા તા. ૨૮-૨-૦૪ના રોજ રાખેલ છે. ઠરાવ બુક પુર્ણ કર્યાનું જણાવેલ છે. તથા કર્મચારીઓ પાસેથી તા ૨૬-૨-૦૩ના રોજ રૂા. ૧૧,૭૦૦/- અને તા. ૨૮-૧૨-૦૩ના રોજ રૂા. ૩,૦૦૦ વસુલ કરેલ છે બાકીના કામગીરી તા. ૩૧-૩-૦૪ સુધીમાં પુર્ણ કરવાની ખાત્રી આપેલ હતી. જેથી આ તા. ૩૧-૩-૦૪ અંતિત કરેલ કામગીરીનો અહેવાલ તા. ૮-૪-૦૪ સુધીમાં કરવા જણાવેલ. જે મુદતે મંડળી દ્વારા કોઈ વિગતો રજુ કરવામાં આવેલ ન હોઈ ફરી તક તા. ૨૯-૪-૦૪ની આપવામાં આવેલ. જે મુદતે પણ મંડળી દ્વારા કોઈ વિગતો રજુ કરવામાં આવેલ નથી. પરંતુ તા. ૧૭-૫-૦૪ના રોજ લેખિથ રજુઆત નીચેની વિગતોએ જણાવેલ છે.

(૧) તા. ૧-૪-૦૩ થી તા. ૩૧-૩-૦૪ સુધીમાં રૂા. ૪,૧૩,૭૭૪/- ની વસુલાત આવેલ છે. વધુ વસુલાતની કામગીરી ચાલુમાં છે.

(૨) પેટા નિયમ-૩૪નો સુધારો કરવામાં આવેલ છે.

(૩) બાકીદાર સભાસદોને રુબરુ તેમજ નોટીસ આપી વસુલાતની કામગીરી ચાલુ છે. તેમજ તા. ૩૦-૬-૦૪ સુધી વસુલાતની રાહ જોઈ કલમ-૧૦૬ના કેસોની તૈયારી કરી કચેરીને મોકલી આપવામાં આવે છે.

(૪) કર્મચારી લોન રૂા. ૧૪,૭૦૦/- વસુલ આવેલ છે. અને હવેથી વસુલાત કરવામાં કસુર કરીશું નહીં. વસુલાત સંપુર્ણ પુર્ણ કરવામાં આવશે.

(૫) તા. ૧-૪-૦૨ થી ૩૧-૩-૦૩ના ઓડીટ સમય દરમ્યાનની સરવાળા ભુલની રકમો જમા લીધેલ છે.

મંડળીની રજુઆત આધારે ધી સાબરકાંઠા જિલ્લા મધ્યસ્થ સહકારી બેંક લી. કે જે મધ્યસ્થ નાણાંકીય ધીરાણ સંસ્થા છે તેની પાસેથી જરૂરી વિગતો મંગાવવામાં આવેલ. જે વિગતો બેંકના તા. ૨-૯-૦૪ના પત્રથી નીચે મુજબના મુદ્દાઓ સહ મોકલી આપેલ છે.

(૧) મંડળીનું રેકર્ડ તૈયાર ન કરેલ હોવાની બેંકનું બંને રાઉન્ડનું ઈન્સ્પેકશન થઈ શકેલ નથી.

(૨) મંડળી ક્ષેત્રે બેંક લોન રૂા. ૧૨.૨૫ લાખ તથા ધીરાણ રૂા. ૧૦.૯૯ લાખ તમામ મુદત વીતી છે. જેથી વસુલાત માટે કોઈ કાયદાકીય કાર્યવાહી મંડળીની વ્ય. કમીટી દ્વારા કરવામાં આવેલ નથી.

(૩) મંડળીની તા. ૩૧-૩-૦૪ની એકત્રિત ખોટ રૂા. ૨.૬૧ લાખ છે. જે સ્વભંડોળ રૂા. ૧.૭૮ લાખ કરતાં વધુ છે. જે ખોટ ઘટે તેમ નથી.

આમ બેંકની ઉક્ત રજુઆત તેમજ અત્રેની કચેરીની કારણદર્શક નોટીસના મુદ્દાઓ અન્વયે કોઈ અસરકારક કામગીરી મંડળીની વ્યવસ્થાપક સમિતિ દ્વારા કરવામાં આવેલાનું જણાતું ન હોઈ આ ઉપરાંત સદર મંડળીનું તા. ૧-૪-૨૦૦૩ થી ૩૧-૩-૦૪ના સમયગાળાનું ઓડીટ ઓડીટર ગ્રેડ-૨ સહકારી મંડળીઓ(નવી જગ્યા) મોડાસા દ્વારા કરવામાં આવેલ છે. જેનો ઓડીટ અહેવાલ ધ્યાને લેતાં

વ્ય.કમીટી સભ્યો વસુલાત માટે અધિનિયમની કલમ-૧૦૬ મુજબ કાર્યવાહી કરવામાં આવેલ નથી. ઓડીટ દરમ્યાન મંડળીએ રજુ કરેલ તારીજ મુજબ ખરેખર કુલ વસુલાત રૂા. ૨,૭૯,૪૦૬/- થાય છે. જ્યારે કારણદર્શક નોટીસના પ્રત્યુત્તરમાં વસુલાત વધુ દર્શાવેલ છે. જેથી સાચી માહિતી રજુ કરેલ નથી. તથા પેટા નિયમ -૩૪નો સુધારો મંજુર કરાવ્યાનું જણાવેલ છે. હકીકતમાં ઓડીટ રીપોર્ટ મુજબ આ સુધારો મંજુર કરાવેલ હોવાનું જણાતું નથી.

આ મંડળીનો વહીવટ કાયદા કાનૂન અને પેટા નિયમો અનુસાર ચાલે તથા સહકારી પ્રવૃત્તિના અને સભાસદોના બહોળા હિતને લક્ષમાં રાખી મંડળીની વ્ય. કમીટીને દુર કરી અને સને ૧૯૬૧ના ગુજરાત સહકારી મંડળીઓના કાયદાની કલમ-૮૧(૧) ની જોગવાઈઓને ધ્યાનમાં લઈ વહીવટદારની નિમણૂંક અંગે નીચે મુજબનો હુકમ કરું છું.

હુકમ

હું જે. જે. શાહ, જિલ્લા રજિસ્ટ્રાર, સહકારી મંડળીઓ, હિંમતનગર, જી. સાંબરકાંઠા મને મળેલ સત્તાની રુએ ધી બીલવણીયા, ગૃપ સેવા સહકારી મંડળી લિ., તા. ધનસુરા, જી. સાબકાંઠાની વ્યવસ્થાપક કમીટીને સને ૧૯૬૧ના ગુજરાત સહકારી મંડળીઓના અધિનિયમની કલમ-૮૧(૧) હેઠળ દુર કરી વહીવટદાર તરીકે ધી સાબરકાંઠા જિલ્લા મધ્યસ્થ સહકારી બેંક લિ., હિંમતનગરની નીચેની શરતોને આધીન રહીને આથી નિમણૂંક કરું છું.

(૧) વહીવટદારની મુદત હુકમની તારીખથી બે વર્ષ માટે રહેશે.

(૨) વહીવટદારે અત્રેના નિયંત્રણમાં રહી પુર્વ મંજુરી મેળવી નાણાંકીય ખર્ચ કરવાનો રહેશે.

(૩) દર માસે કામગીરીનો પ્રગતિનો અહેવાલ મોકલવાનો રહેશે.

(૪) અત્રેની મંજુરી સિવાય કર્મચારીની નિમણૂંક, પગાર વધારો તથા અન્ય લાભો આપી શકાશે નહીં.

(૫) વહીવટદારને સદર મંડળીનું કામકાજના મહેનતાણા પેટે રૂા. ૫૦૦/- અંકે રૂપિયા પાંચસો પુરા મંડળીમાં ખર્ચ પાડી ચુકવવાના રહેશે.

હિંમતનગર, તારીખ ૬ઠ્ઠી ડિસેમ્બર ૨૦૦૪.

વંચાણે લીધા :–

(૧) ગુજરાત સહકારી મંડળીઓના અધિનિયમ, ૧૯૬૧ની કલમ-૧૦૭ અને ૧૦૮ની જોગવાઈઓ.

(૨) સરકારશ્રીના કૃષિ અને સહકાર વિભાગના ઠરાવ ક્રમાંક જીએચકેએચ/૧૬/૨૦૦૩/એનએસબી/૧૨/૨૦૦૨/૩૦૧૧/ચ, તા. ૧૭-૪-૨૦૦૪.

(૩) અત્રેની કચેરીના તા. ૨૧-૬-૨૦૦૪ની કારણદર્શક નોટીસ પત્ર ક્રમાંક ફડચ/૦૧/ગ/૬૮૧/૨૦૦૪.

(૪) ફડચાના વચગાળાના હુકમ ક્રમાંક ફડચ/૦૧/ગ/૯૨૩/૨૦૦૪, તા. ૩-૮-૨૦૦૪, તથા તા. ૨૧-૮-૨૦૦૪ના ક્રમાંક ફડચ/૦૧/ગ/૧૦૧૨/૨૦૦૪.

ફડચાનો અંતિમ આદેશ

જા. નં. ફડચ/ફ/૧૫૯૮૮/૦૧/ગ/૧૩૪૬/૨૦૦૪.-ધી જોટાસણ ગામની ખેતી માટે પાણી પુરું પાડનારી સહકારી મંડળી લિ., મું. જોટાસણ, પો. ટાઢીવડા, તા. ખેડબ્રહમા, જી. સાબરકાંઠાએ નોંધણી ક્રમાંક ખે-૨૯૫૯, તા. ૧૦-૨-૧૯૮૯ થી નોંધાયેલ સહકારી મંડળી છે. ગુજરાત સહકારી મંડળીઓના અધિનિયમ,૧૯૬૧ની કલમ-૧૦૭(૧) એ (સી) (૨) અન્વયે આમુખ-૪માં જણાવેલ વચગાળાના હુકમથી આ મંડળીને ફડચામાં લઈ જઈ સદર વચગાળાના ફડચાના હુકમ સામે વાંધા સુચનો રજુ કરવા માટે એક માસની તક આપવામાં આવેલ હતી. રુબરુ રજુઆત કરવા માટે પણ તા. ૫-૯-૨૦૦૪ના રોજ તક આપવામાં આવેલ હતી. છતાં મંડળી તરફથી કોઈ રજુઆત કરવામાં આવેલ નથી.

આમુખ-૪માં જણાવેલ ગુજરાત સહકારી મંડળીઓના અધિનિયમ-૧૯૬૧ની કલમ-૧૦૭(૩) હેઠળ વચગાળાના હુકમને બહાલી આપતા ધી જોટાસણ ગામની ખેતી માટે પાણી પુરુ પાડનારી સ. મં. લિ., મુ. જોટાસણ, પો. ટાઢીવડા, તા. ખેડબ્રહમા, જી. સાબરકાંઠાને ફડચામાં લઈ જવાનો અંતિમ આદેશ કરવામાં આવે છે. અને ગુજરાત સહકારી મંડળીઓના અધિનિયમ-૧૯૬૧ની કલમ-૧૦૮ અન્વયે આ અંગે નિમાયેલ ફડચા અધિકારી સહકારી અધિકારી (ફડચા) હિંમતનગરે ફડચાની કામગીરી આ ફડચાની અંતિમ આદેશની તારીખથી ત્રણ વર્ષની મુદતમાં પુર્ણ કરવાની રહેશે.

હિંમતનગર, તારીખ ૬ઠ્ઠી ડિસેમ્બર ૨૦૦૪.

વંચાણે લીધા :–

(૧) ગુજરાત સહકારી મંડળીઓના અધિનિયમ, ૧૯૬૧ની કલમ-૧૦૭ અને ૧૦૮ની જોગવાઈઓ.

(૨) સરકારશ્રીના કૃષિ અને સહકાર વિભાગના ઠરાવ ક્રમાંક જીએચકેએચ/૧૬/૨૦૦૩/એનએસબી/૧૨/૨૦૦૨/૩૦૧૧/ચ, તા. ૧૭-૪-૨૦૦૪.

(૩) અત્રેની કચેરીના તા. ૧૭-૬-૨૦૦૪ની કારણદર્શક નોટીસ પત્ર ક્રમાંક ફડચ/૦૧/ગ/૬૬૩/૨૦૦૪.

(૪) ફડચાના વચગાળાના હુકમ ક્રમાંક ફડચ/૦૧/ગ/૯૨૪/૨૦૦૨, તા. ૩-૮-૨૦૦૪, તથા તા.લ ૨૧-૮-૨૦૦૪ના ક્રમાંક ફડચ/૦૧/ગ/૧૦૧૩/૨૦૦૪.

ફડચાનો અંતિમ આદેશ

જા. નં. ફડચ/ફ/૧૫૯૮૯/૦૧/ગ/૧૩૪૭/૨૦૦૪.–ધી રામ મજુર કામદાર સહકારી મંડળી લિ., મું. દોલતાબાદ, તા. તલોદ, જી. સાબરકાંઠાને નોંધણી ક્રમાંક ઉ-૮૫૨૫, તા. ૨૯-૯-૧૯૮૨ થી નોંધાયેલ સહકારી મંડળી છે. ગુજરાત સહકારી મંડળીઓના અધિનિયમ, ૧૯૬૧ની કલમ-૧૦૭(૧) એ (સી) (૨) અન્વયે આમુખ-૪માં જણાવેલ વચગાળાના હુકમથી આ મંડળીને ફડચામાં લઈ જઈ સદર વચગાળાના ફડચાના હુકમ સામે વાંધા સુચનો રજુ કરવા માટે એક માસની તક આપવામાં આવેલ હતી. રુબરુ રજુઆત કરવા માટે પણ

તા. ૨૬-૯-૨૦૦૪ના રોજ તક આપવામાં આવેલ હતી. છતાં મંડળી તરફથી કોઈ રજુઆત કરવામાં આવેલ નથી.

આમુખ-૪માં જણાવેલ ગુજરાત સહકારી મંડળીઓના અધિનિયમ-૧૯૬૧ની કલમ-૧૦૭(૩) હેઠળ વચગાળાના હુકમને બહાલી આપતા ધી રામ મજુર કામદાર સ. મં. લિ., મુ. દોલતાબાદ, તા. તલોદ, જી. સાબરકાંઠાને ફડચામાં લઈ જવાનો અંતિમ આદેશ કરવામાં આવે છે. અને ગુજરાત સહકારી મંડળીઓના અધિનિયમ,૧૯૬૧ની કલમ-૧૦૮ અન્વયે આ અંગે નિમાયેલ ફડચા અધિકારી સહકારી અધિકારી (ફડચા) હિંમતનગરે ફડચાની કામગીરી આ ફડચાના અંતિમ આદેશની તારીખથી ત્રણ વર્ષની મુદતમાં પુર્ણ કરવાની રહેશે.

હિંમતનગર, તા. ૬ઠ્ઠી ડિસેમ્બર ૨૦૦૪.

વંચાણે લીધા :-

(૧) સને ૧૯૬૧ના ગુજરાત સહકારી મંડળીઓનાં અધિનિયમની કલમ-૮૧ (૧).

(૨) ગુજરાત સરકારશ્રીના કૃષિ અને સહકાર વિભાગના ઠરાવ ક્રમાંક : જીએચકેએચ/૧૬-૨૦૦૩-એચએસવી-૧૨-૨૦૦૨-૩૦૧૧-ચ, તા. ૧૭-૪-૨૦૦૪.

(૩) અત્રેની કચેરીના પત્ર તા. ૨૦-૨-૦૪ના પત્ર ક્રમાંક : વહટ/૦૧/ગ/૨૬૧/૨૦૦૪થી આપેલ કારણદર્શક નોટિસ.

(૪) કચેરીનો તા. ૨૪-૩-૨૦૦૪નો પત્ર ક્રમાંક વહટ/૦૧/ગ/૩૨૯/૨૦૦૪, તા. ૯-૪-૦૪નો ક્રમાંક ફડચ/૦૧/ગ/૪૩૦/૨૦૦૪, તા. ૨૮-૪-૨૦૦૪ ના ક્રમાંક-વહટ/૦૧/ગ/૫૦૨/૨૦૦૪.

(૫) ધી શીકા ગૃપ સેવા સહકારી મંડળી લી., શીકા, તા. ધનસુરાના તા. ૩૧-૩-૨૦૦૪ નો પત્ર.

(૬) ધી સાબરકાંઠા જિલ્લા મધ્યસ્થ સહકારી બેંક લી. હિંમતનગરના તા. ૨-૯-૦૪નો ક્રમાંક ઈન્સ્પે. /૪૭/૧૨૭૯૨.

આલોચના

જા. નંબર/વહટ/૦૧/ગ/૧૩૪૯/૨૦૦૪.-ધી શીકા ગૃપ સેવા સહકારી મંડળી લિ. શીકા, તા. ધનસુરા, જી. સાબરકાંઠાએ સને ૧૯૬૧ ના સહકારી કાયદા અન્વયે નોંધાયેલ સહકારી સંસ્થા છે. જેનો નોંધણી નંબર-૧૨૯૨૭, તા. ૨-૯-૧૯૪૯ છે. સદર મંડળીનું સને ૨૦૦૧-૨૦૦૨ ના વર્ષનું ઓડીટ ઓડીટર ગ્રેડ-૨, સ. મં. મોડાસા દ્વારા કરવામાં આવેલ હતું. ઓડીટ દરમ્યાન આ મંડળી દ્વારા છેલ્લા કેટલાક સમયથી સહકારી પ્રવૃત્તિના મૂળભુત ઉદેશો જોખમાય તેવી પ્રવૃત્તિ હાથ ધરાઈ હોવાનું જણાતાં અને વ્ય.કમીટી અધિનિયમો/નિયમો અને પેટા કાયદાથી નિશ્ચિંત થયેલ ફરજો બજાવવામાં વારંવાર કસુરવાર રહી છે. બેદરકાર રહી છે. અથવા મંડળીના સભ્યોના હીતને બાધ આવે તેવું કાર્ય કરી રહી હોવાનું પ્રાથમિક દ્રષ્ટિએ જણાતાં મંડળીનાં હોદેદારોને વ્ય.કમીટી સભ્યોને નીચેના મુદ્દાઓ પરત્વે કારણદર્શક નોટીસ આપી સુનાવણી તા. ૮-૩-૦૪ના રોજ રાખવામાં આવેલ હતી.

(૧) મંડળીના પેટા નિયમ-૪૪(૩) ૪૪(૪) થી તથા નિયમોના નિયમ-૩૪થી પેટા નિયમ (X) (XI)ની જોગવાઈઓ મુજબ કર્જ વસુલ લેવા લેણાં થઈ ગયેલ કર્જના હપ્તાઓ વસુલ કરવા પગલાં લેવાની ફરજ તથા લોનની વસુલાત પર દેખરેખ રાખવી અને ડયુ રહેતા તમામ કેસોમાં તપાસી પગલાં લેવાની ફરજ વ્ય. કમીટીની છે. પરંતુ મંડળી દ્વારા બાકીદારો સામે કોઈ કાર્યવાહી કરેલ નથી. અને પેટા નિયમ-૪૪(૩) તથા ૪૪ (૮) તથા નિયમોના નિયમ ૩૪ (X) અને (XI)નો ભંગ કરેલ છે.

(૨) મંડળીના પેટા નિયમ-૪૪ (૧૩) મુજબ મંડળીના કર્મચારીઓ સામે પગલાં લેવાની ફરજ વ્ય. કમીટીની છે. મંડળીમાં વારંવાર ગેરરીતી થાય છે. પરંતુ વ્ય. કમીટી દ્વારા કોઈ કાર્યવાહી કરવામાં આવતી નથી. અને મંડળીના નાણાંની વસુલાત માટે પણ કોઈ કાર્યવાહી ન કરી પેટા નિયમ-૪૪(૧૩)નો ભંગ કરેલ છે.

(૩) મંડળીના પેટા નિયમ-૪૪(૧૧) મુજબ સેક્રેટરીનો હીસાબ તપાસવો અને રોકડ સિલક ગણાવાની ફરજ વ્ય. કમીટીની છે. તથા સ્ટોક પત્રકમાં અને સિલકમાં રહેલા માલના ખરાપણાની ખાત્રી કરવાની ફરજ પેટા નિયમ-૪૪ (૧૬) મુજબ વ્ય. કમીટીની છે. પરંતુ વ્ય. કમીટીએ તે મુજબ ફરજ બજાવેલ નથી. અને મંડળીમાં નાણાંકીય તથા સ્ટોકની ગેરરીતી થયેલ છે. અને તે રકમો વસુલ આવેલ નથી. આમ પેટા નિયમ-૪૪ (૧૧) તથા ૪૪ (૧૬) નો ભંગ કરેલ છે.

(૪) મંડળીના પેટા નિયમ-૨૬(૩) અન્વયે વાર્ષિક સાધારણ સભા દ્વારા આંતરીક ઓડીટરની નિમણૂંક કરવામાં આવે છે. પરંતુ તેમના હીસાબો તપાસવા ધ્યાન દોરેલ નથી. અને મંડળીમાં ગેરરીતીઓ થાય છે. આમ પેટા નિયમ-૨૬ (૩) નો ભંગ કરેલ છે.

(૫) મંડળીના સ્વકીય ભંડોળના તા. ૩૧-૩-૦૨ અંતિત રૂા. ૫.૧૮ લાખ છે. જ્યારે એકત્રિત ખોટ રૂા. ૮.૬૯ લાખ છે. જેના પેટા નિયમ-૩ તથા નિયમોના નિયમ-૨૪ મુજબ મંડળી કર્જ કરવાની હદ જળવાતી નથી. છતાં મંજુરી મેળવેલ નથી. અને પેટા નિયમ તથા નિયમોના નિયમ ૨૪ (૧) નો ભંગ કરેલ છે.

ઉક્ત મુદ્દાઓ અન્વયે કુદરતી ન્યાયના સિધ્ધાંતો મુજબ મંડળીના તમામ વ્યવસ્થાપક સમિતિ સભ્યો/હોદેદારોને અત્રેની કચેરીના તા. ૨૦-૨-૦૪ના પત્રથી કારણદર્શક નોટીસ આપી રૂબરૂ રજુઆત કરવા જણાવેલ. પરંતુ મંડળીના વ્ય. કમીટી સભ્યો દ્વારા મુદતે હાજર રહેલ નહીં પરંતુ તેમના તા. ૮-૩-૦૪ના પત્રથી બીજા મુદતની માંગણી કરવામાં આવેલ. જે અન્વયે તા. ૩૧-૩-૦૪ની મુદત આપવામાં આવેલ. જે અન્વયે પણ મંડળીના તા. ૩૧-૩-૦૪ના પત્રથી મુદતની માંગણી કરવામાં આવેલ. અને તા. ૨૨-૪-૦૪ના રોજની મુદત આપવામાં આવેલ. ત્યારબાદ કુદરતી ન્યાયના હીતમાં મુદત તારીખ ૧૦-૫-૦૪ના રોજની આપવામાં આવેલ. આમ વારંવાર મુદતો આપવા છતાં મંડળી દ્વારા સુધરવાની એક તક આપવા અને મંડળીને પગભર તથા વિવિધ પ્રવૃત્તિઓ કરી મંડળીની આર્થિક પરિસ્થિતિ

સુધારવા પ્રયત્ન કરીશું તેવી ચેરમેન/સેક્રેટરીની સહીથી તા. ૩૧-૩-૦૪નો પત્ર રજુ થયેલ છે. પરંતુ કોઈ પરિણામલક્ષી કાર્યવાહી થયેલ નથી. જેથી ધી સાબરકાંઠા જિલ્લા મધ્યસ્થ સહકારી બેંક લી. કે જે મધ્યસ્થ નાણાંકીય સંસ્થા છે તેની પાસેથી મંડળી વિશે જરૂરી અભિપ્રાય માંગવામાં આવેલ. જે બેન્કના તા. ૨-૯-૦૪ના પત્રથી રજુ થયેલ છે જે મુજબ :

(૧) મંડળીનો ઓડીટ વર્ગ ''ડ'' છે.

(૨) મંડળીનું દફતર તૈયાર ન હોઈ આ બેંક દ્વારા ઈન્સ્પેકશન થઈ શકેલ નથી.

(૩) ૨૦૦૩-૦૪ના વર્ષનું મિલ્કતપત્ર બનાવેલ નથી. અને મંડળીના ધીરાણ મેળવવા ખેડૂત સભાસદોને ધીરાણથી વંચીત રાખેલ છે.

(૪) મંડળીમાં વારંવાર સેક્રેટરી બદલવામાં આવે છે. અને બિન કાર્યક્ષમ સેક્રેટરીની નિમણૂંકો કરવામાં આવે છે.

(૫) મંડળી ક્ષેત્રે બેંક લોન રૂા. ૯,૫૯,૫૭૬/- બાકી છે. જે સામે ધીરાણ રૂા. ૪,૧૭,૧૭૮/૨૧ તમામ મુદતવીતી બાકી પડેલ છે. જેથી રૂા. ૫,૪૨,૩૯૭/૭૯ નો ગાળો પડે છે.

(૬) મંડળી ક્ષેત્રે ઉક્ત ચાર મુદતવીતી બાકીદારો સામે અધિનિયમની કલમ-૧૦૬ મુજબના કેસો થયેલ છે. બાકીના મુદતવીતી બાકીદારો સામે અધિનિયમની કલમ-૧૦૬ના કેસો કરવાના બાકી છે.

(૭) તા. ૩૧-૩-૦૩ આખરે એકત્રીત ખોટ રૂા. ૮,૯૫,૯૩૩/૭૬ થયેલ છે. જેની સામે મંડળીનું સ્વભંડોળ રૂા. ૫,૬૮,૭૧૭/૮૩ છે. આમ ભંડોળ કરતાં ખોટ વધુ છે.

મંડળીને આપવામાં આવેલ આમુખ-૩વાળી કારણદર્શક નોટીસના મુદ્દાઓ અન્વયે કોઈ જરૂરી રજુઆત કે સ્પષ્ટતાઓ કરવામાં આવેલ નથી. તેમજ બેંકના અભિપ્રાય મુજબ મંડળી તેના વ્યવહારમાં કાર્યશીલ ન હોઈ મંડળીને વહીવટદાર પ્રથા હેઠળ લઈ જવા ભલામણ કરેલ છે.

આમ મંડળીનો વહીવટ કાયદા કાનુન અને પેટા નિયમો અનુસાર ચાલે તથા સહકારી પ્રવૃત્તિના અને સભાસદોના બહોળા હીતને લક્ષમાં રાખી મંડળીની વ્ય. કમીટીને દૂર કરી અને સને ૧૯૬૧ના ગુજરાત સહકારી મંડળીઓના કાયદાની કલમ-૮૧(૧)ની જોગવાઈઓને ધ્યાનમાં લઈ વહીવટદારશ્રીની નિમણૂંક અંગે નીચે મુજબનો હુકમ કરૂં છું.

હુકમ

હું, જે. જે. શાહ, જિલ્લા રજિસ્ટ્રાર, સહકારી મંડળીઓ, હિંમતનગર, જી. સાબરકાંઠા મને મળેલ સત્તાની રૂએ ધી શીકા ગૃપ સેવા સહકારી મંડળી લિ., મુ. શીકા, તા. ધનસુરા જી. સાબરકાંઠાની વ્યવસ્થાપક કમીટીને સને ૧૯૬૧ના ગુજરાત સહકારી મંડળીઓનાં અધિનિયમની કલમ-૮૧(૧) હેઠળ દૂર કરી વહીવટદાર તરીકે ધી સાબરકાંઠા જિલ્લા મધ્યસ્થ સહકારી બેંક લિ. હિંમતનગરની નીચેની શરતોને આધીન નિમણૂંક કરૂં છું.

(૧) વહીવટદારની મુદત હુકમની તારીખથી બે વર્ષ માટે રહેશે.

(૨) વહીવટદારે અત્રેની કચેરીના નિયંત્રણમાં રહી પૂર્વ મંજુરી મેળવી નાણાંકીય ખર્ચ કરવાનો રહેશે.

(૩) દર માસે કામગીરીનો પ્રવૃત્તિનો અહેવાલ મોકલવાનો રહેશે.

(૪) અત્રેની મંજુરી સિવાય કર્મચારીની નિમણૂંક, પગાર વધારો તથા અન્ય લાભ આપી શકાશે નહીં.

(૫) વહીવટદારને સદર મંડળીનું કામકાજના મહેનતાણા પેટે રૂા. ૫૦૦/- અંકે રૂપિયા પાંચસો પુરા મંડળીમાં ખર્ચ પાડી ચુકવવાના રહેશે.

હિંમતનગર, તારીખ ૬ઠ્ઠી ડિસેમ્બર, ૨૦૦૪.

વંચાણે લીધા :-

(૧) સને ૧૯૬૧ના ગુજરાત સહકારી મંડળીઓનાં અધિનિયમ-૧૯૬૧ની કલમ-૮૧ (૧).

(૨) ગુજરાત સરકારશ્રીના કૃષિ અને સહકાર ઠરાવ ક્રમાંક : જીએચકેએચ/૧૬-૨૦૦૩-એચએસબી-૧૨-૨૦૦૨-૩૦૧૧-ચ, તા. ૧૭-૪-૨૦૦૪.

(૩) અત્રેની કચેરીની કારણદર્શક નોટિસ પત્ર ક્રમાંક : વહટ/૦૧/ગ/૪૯૩/૨૦૦૪, તા. ૨૮-૪-૨૦૦૪.

(૪) મંડળીના વ્યવસ્થાપક કમિટી સભ્યો/હોદ્દેદારોની તા. ૧૭-૫-૦૪ની સંયુક્ત રજુઆત તથા નિવેદન.

(૫) મેનેજીંગ ડિરેક્ટરશ્રી, ધી સાબરકાંઠા જિલ્લા મધ્યસ્થ સહકારી બેંક હિંમતનગરનો ક્રમાંક ઈન્સ્પે. /૪૭/૧૦૫૨૯, તા. ૪-૮-૨૦૦૪.

આલોચના

જા. નંબર/વહટ/૦૧/ગ/૧૩૫૦/૨૦૦૪.-ધી ખેડવા ગૃપ ખેતી વિવિધ કાર્યકારી સેવા સહકારી મંડળી લિ. ખેડવા, તા. ખેડબ્રહ્મા, જી. સાબરકાંઠાએ સને ૧૯૬૧ના ગુજરાત સહકારી કાયદા અન્વયે નોંધાયેલ સહકારી સંસ્થા છે. જેનો નોંધણી નંબર-૧૪૯૮૦, તા. ૨૪-૩-૧૯૭૭ છે. સદર મંડળીનું સાબરકાંઠા બેંકના ખેડાબ્રહ્મા શાખાના ઈન્સ્પેકટરશ્રી દ્વારા ઈન્સ્પેકશન કરવામાં આવેલ છે. મંડળીમાં વહીવટી અનિયમિતતાઓ જણાઈ આવતાં ઈન્સ્પેકટરશ્રી દ્વારા મંડળીમાંથી વ્ય. કમીટીને દૂર કરી વહીવદારની નિમણૂંક કરવા અંગે દરખાસ્ત કરેલ હતી.

આ મંડળી દ્વારા છેલ્લા કેટલાક સમયથી સહકારી પ્રવૃત્તિના મુળભુત ઉદેશો જોખમાય તેવી પ્રવૃત્તિ હાથ ધરાઈ હોવાનું જણાતા અને વ્ય. કમીટી અધિનિયમો/નિયમો અને પેટા કાયદાની નિશ્ચિત થયેલ ફરજો બજાવવામાં વારંવાર કસુરવાર રહી છે. બેદરકાર રહી છે. અથવા મંડળીના સભ્યોના હીતને બાધ આવે તેવું કાર્ય કરી રહી હોવાનું પ્રાથમિક દ્રષ્ટિએ જણાતાં મંડળીના હોદ્દેદારો/વ્ય. કમીટી સભ્યોને નીચેના મુદ્દાઓ પરત્વે કારણદર્શક નોટીસ આપી સુનાવણી તા. ૧૭-૫-૦૪ના

રોજ રાખવામાં આવેલ હતી. કારણદર્શક નોટીસના મુદ્દાઓ તથા મંડળીના વ્ય.કમીટી સભ્યો/ હોદ્દેદારોની સંયુક્ત રજુઆત તથા આમુખમાં ઉલ્લેખેલ ધી સાબરકાંઠા જિલ્લા મધ્યસ્થ સહકારી બેંકની રજુઆત જોતા નીચે મુજબની બાબત જણાઈ આવે છે.

(૧) મંડળીમાં છેલ્લા દસ વર્ષથી ધીરાણ પ્રવૃત્તિ સ્થગિત છે. મુદતવીતી બાકીદારો સામે અધિનિયમની કલમ-૧૦૬(૧) મુજબ કાર્યવાહી કરેલ નથી. તેમજ છેલ્લા પાંચ વર્ષથી વસુલાત થતી નથી. જેથી મંડળીના પેટા નિયમ ૨૪ (૧૬) મુજબ બધા પ્રકારની કરજ બાકીની સમયાંતરે તપાસણી કરી અને વસુલાત માટે યોગ્ય પગલાં ન લઈ પેટા નિયમ-૨૪(૧૬) નો ભંગ કરેલ છે. નિયમોના નિયમ-૩૪થી વ્યવસ્થાપક સમિતિની ફરજો નક્કી કરેલ જેની પેટા કલમ-(X) તથા (XI) મુજબ લોનની વસુલાતની દેખરેખ રાખવાની તથા લોન અને ધિરાણની પુનઃચુકવણીમાં ચડત રકમો અને કસુરોના તમામ કેસોમાં ચકાસણી કરીને તાત્કાલિક પગલાં લેવાની ફરજ વ્ય. કમીટીની છે. જે ફરજ કમીટીએ ન બજાવીને નિયમોના નિયમ ૩૪ (X) તથા (XI) નો ભંગ કરેલ છે. મંડળીના સભ્યોની રજુઆત મુજબ બાકીદારો સામે કાર્યવાહી કરવામાં આવશે. પરંતુ બેંકના જણાવ્યા મુજબ કોઈ કાર્યવાહી વસુલાત માટે મંડળી તરફથી કરેલ નથી. કે વસુલાત કર્યા અંગેના કોઈ જ આધારો રજુ કર્યા નથી.

(૨) મંડળી અંગે સભાસદ કર્જ ધીરાણ રૂા. ૫૬,૧૭૦/- બાકી છે. જે તમામ મુદતવીતી છે. જ્યારે બેંક લોન રૂા. ૧.૦૧ લાખ મુદતવીતી બાકી છે. આમ લોન/ધિરાણ વચ્ચે ગાળો પડે છે. બેંક લોનનું વ્યાજ રૂા. ૭૨,૦૦૦/- વસુલ કરવાનું બાકી છે. મંડળીની રજુઆત મુજબ આ ગાળો મેળવી લેવામાં આવશે. જે રજુઆત સ્વીકારી શકાય તેમ નથી. કારણ કે, મંડળીએ વસુલાત માટેના કોઈ પ્રયત્નો કર્યા જણાતા નથી. જેથી આ રજુઆત સ્વીકારી શકાય તેમ નથી.

(૩) મંડળી ઓફિસ તથા વેપારી પ્રવૃત્તિ કરતી દુકાન પણ નિયમિત શરૂ કરવામાં આવતી નથી. આમ મંડળીના પેટા નિયમ-૨૪ (૧૯) નો ભંગ કરેલ છે. તેમજ મંડળીના હિસાબો નિયમિત લખાતા નથી. તથા હિસાબી પત્રકો નિયમિત પુરા પાડવામાં આવતા નથી. મંડળીની રજુઆત મુજબ વેપાર પ્રવૃત્તિની દુકાન નિયમિત ખોલવામાં આવે છે. તથા હિસાબી પત્રકો પણ બેંકને નિયમિત મોકલવામાં આવે છે. અને હવે પુરતી દેખરેખ રાખવામાં આવશે. પરંતુ બેંકના તા. ૪-૮-૦૪ના પત્રકમાં જણાવ્યા મુજબ મંડળીના હિસાબો નિયમિત લખાતા નથી. તેમજ મંડળીની દુકાન નિયમિત ખોલવામાં આવતી નથી. અને વેપારી લ્હેણાંની વસુલાત લીધેલ નથી.

(૪) મંડળીના તા. ૩૧-૫-૦૩ ના સરવૈયા મુજબ માજી મંત્રીશ્રીઓ પાસેથી તથા અન્ય વેપારીઓ પાસેથી રકમો વસુલ કરવાની બાકીમાં છે. જેની કોઈ કાર્યવાહી થયેલ નથી. આમ પેટા નિયમ-૨૪(૧૬) નો ભંગ કરેલ છે. મંડળીના સભ્યોની રજુઆત મુજબ માજી મંત્રીશ્રીઓ અવસાન પામેલ છે. તેમના વારસદારો પાસેથી વસુલાત લેવા વારંવાર જણાવેલ છે. પરંતુ શું કાર્યવાહી કરી તેનો આધાર રજુ કરેલ નથી કે આ રકમ વસુલાત માટે અને અન્ય વેપારીઓ પાસેથી વસુલાત માટે લવાદી રાહે કોઈ કાર્યવાહી કરેલ નથી. બેંકના તા. ૪-૮-૦૪ના પત્રથી જણાવ્યા મુજબ પણ મંડળી દ્વારા આ વસુલાત માટે કોઈ કાળજી લેવામાં આવેલ નથી. કે કાયદેસરના પગલાં લેવામાં આવેલ નથી.

(૫) મંડળીનો છેલ્લા પાંચ વર્ષનો ઓડીટ વર્ગ ''ડ'' છે. મંડળીના સભ્યોની રજુઆત મુજબ તેનો ઓડીટ વર્ગ ''ક'' છે. જે રજુઆત સ્વીકારવાપાત્ર છે. આમ કારણદર્શક નોટીસમાં જણાવેલ મુદ્દાઓ પૈકી મુદ્દા નં. ૧ થી ૪માં મંડળીના વ્ય. કમીટી સભ્યો દ્વારા કોઈ નક્કર કામગીરી કરી નથી. કે તે અંગેના કોઈ આધાર રજુ કર્યા નથી. તા. ૧૭-૫-૨૦૦૪ની મુદત દરમ્યાન મિલકતપત્રક મંડળીએ તૈયાર કરવાનું હતું પરંતુ તે પણ તૈયાર કરવામાં આવેલ નથી.

આમ મંડળીનો વહીવટી કાયદા કાનૂન અને પેટા નિયમો અનુસાર ચાલે તથા સહકારી પ્રવૃત્તિના અને સભાસદોના બહોળા હીતને લક્ષમાં રાખી મંડળીની વ્ય. કમીટીને દૂર કરી અને સને ૧૯૬૧ ના ગુજરાત સહકારી મંડળીઓના કાયદાની કલમ-૮૧ (૧) ની જોગવાઈઓને ધ્યાનમાં લઈ વહીવટદારશ્રીની નિમણૂંક અંગે નીચે મુજબનો હુકમ કરૂં છું.

હુકમ

હું, જે. જે. શાહ, જિલ્લા રજિસ્ટ્રાર, સહકારી મંડળીઓ, હિંમતનગર, જી. સાબરકાંઠા મને મળેલ સત્તાની રૂએ ધી ખેડવા ગૃપ ખેતી વિવિધ કાર્યકારી સેવા સહકારી મંડળી લિ., મુ. ખેડવા, તા. ખેડબ્રહ્મા, જી. સાબરકાંઠાની વ્યવસ્થાપક કમીટીને સને ૧૯૬૧ના ગુજરાત સહકારી મંડળીઓનાં અધિનિયમની કલમ-૮૧(૧) હેઠળ દૂર કરી વહીવટદાર તરીકે ધી સાબરકાંઠા જિલ્લા મધ્યસ્થ સહકારી બેંક લિ. હિંમતનગરની નીચેની શરતોને આધીન રહીને આથી નિમણૂંક કરૂં છું.

(૧) વહીવટદારની મુદત હુકમની તારીખથી બે વર્ષ માટે રહેશે.

(૨) વહીવટદારે અત્રેના નિયંત્રણમાં રહી પૂર્વ મંજુરી મેળવી નાણાંકીય ખર્ચ કરવાનો રહેશે.

(૩) દર માસે કામગીરીનો પ્રગત્તિનો અહેવાલ મોકલવાનો રહેશે.

(૪) વહીવટદારને સદર મંડળીનું કામકાજના મહેનતાણા પેટે રૂા. ૫૦૦/- અંકે રૂપિયા પાંચસો પુરા મંડળીમાં ખર્ચ પાડી ચુકવવાના રહેશે.

હિંમતનગર, તારીખ ૬ઠ્ઠી ડિસેમ્બર, ૨૦૦૪.

જે. જે. શાહ,
જિલ્લા રજિસ્ટ્રાર, સહકારી
મંડળીઓ, સાબરકાંઠા,
હિંમતનગર.

INDEX

મદદનીશ જિલ્લા રજિસ્ટ્રાર દ્વારા

જાહેરનામું

નોંધણી ક્રમાંક : પચત/સહકાર/વશી/૬૯૦/૨૦૦૪.–જિલ્લા પંચાયત આણંદ આથી જાહેર કરે છે કે, ઈસરવાડા-મોરજ ગ્રૃપ ગોપાલક વિવિધ કાર્યકારી સહકારી મંડળી લી. મુ. ઈસરવાડા-મોરજ, તા. તારાપુર જિ. આણંદએ ગુજરાત સહકારી મંડળીઓના ૧૯૬૧ ના કાયદાની કલમ-૯/૧ અન્વયે નોંધવામાં આવી છે.

આણંદ, તારીખ ૨જી ડીસેમ્બર ૨૦૦૪.

અવાચ્ય,
મદદનીશ જિલ્લા રજીસ્ટ્રાર,
સહકારી મંડળીઓ, જિ. પં. આણંદ.

જાહેરનામું

ક્રમાંક : સહક/નધણ/વશી/૮૫૧ થી ૮૫૯/ખે/૫૫૩૫/૨૦૦૪.– સાબરકાંઠા જિલ્લા પંચાયત આથી જાહેર કરે છે કે, ધી શીકા કંપા ખેડુત ઉદવહન પિયત સહકારી મંડળી લીમીટેડ, મર્યાદિત સ્થળ શીકા કંપા, તાલુકો મોડાસા, જિલ્લો સાબરકાંઠાને સને ૧૯૬૧ના ગુજરાત સહકારી મંડળીઓના અધિનિયમો કલમ-૯ અન્વયે આજરોજ નોંધવામાં આવી છે.

હિંમતનગર, તારીખ ૨૯મી નવેમ્બર ૨૦૦૪.

જાહેરનામું

ક્રમાંક : સહક/નધણ/વશી/૮૫૯ થી ૮૬૭/ખે/૫૫૩૬/૨૦૦૪.– સાબરકાંઠા જિલ્લા પંચાયત આથી જાહેર કરે છે કે, ધી ટાકાટુંકા વન વિકાસ સહકારી મંડળી લીમીટેડ, મર્યાદિત સ્થળ ટાકાટુંકા, તાલુકો ભીલોડા, જિલ્લો સાબરકાંઠાને સને ૧૯૬૧ના ગુજરાત સહકારી મંડળીઓના અધિનિયમો કલમ-૯ અન્વયે આજરોજ નોંધવામાં આવી છે.

હિંમતનગર, તારીખ ૨૯મી નવેમ્બર ૨૦૦૪.

જાહેરનામું

ક્રમાંક : સહક/નધણ/વશી/૮૬૭ થી ૮૭૫/ખે/૫૫૩૭/૨૦૦૪.– સાબરકાંઠા જિલ્લા પંચાયત આથી જાહેર કરે છે કે, ધી શિવશક્તિ ફળ અને શાકભાજી ઉત્પાદકની ખરીદ અને વેચાણની સહકારી મંડળી લીમીટેડ, મર્યાદિત સ્થળ -----, તાલુકો ---, જિલ્લો સાબરકાંઠાને સને ૧૯૬૧ના ગુજરાત સહકારી મંડળીઓના અધિનિયમો કલમ-૯ અન્વયે આજરોજ નોંધવામાં આવી છે.

હિંમતનગર, તારીખ ૨૯મી નવેમ્બર ૨૦૦૪.

જાહેરનામું

ક્રમાંક : સહક/નધણ/વશી/૮૯૧ થી ૮૯૯/ખે/૫૫૩૯/૨૦૦૪.– સાબરકાંઠા જિલ્લા પંચાયત આથી જાહેર કરે છે કે, ધી પ્રોગ્રેસીવ ગ્રુપ ફળ અને શાકભાજી ઉત્પાદકોની સહકારી મંડળી લીમીટેડ, મર્યાદિત સ્થળ વડાગામ, તાલુકો ધનસુરા, જિલ્લો સાબરકાંઠાને સને ૧૯૬૧ના ગુજરાત સહકારી મંડળીઓના અધિનિયમો કલમ-૯ અન્વયે આજરોજ નોંધવામાં આવી છે.

હિંમતનગર, તારીખ ૨૯મી નવેમ્બર ૨૦૦૪.

જાહેરનામું

ક્રમાંક : સહક/નધણ/વશી/૮૪૨ થી ૮૫૦/ખે/૫૫૪૦/૨૦૦૪.– સાબરકાંઠા જિલ્લા પંચાયત આથી જાહેર કરે છે કે, ધી ખેડાસણ વૃક્ષ ઉત્પાદન સહકારી મંડળી લીમીટેડ, મર્યાદિત સ્થળ ખેડાસણ તાલુકો વિજયનગર, જિલ્લો સાબરકાંઠાને સને ૧૯૬૧ના ગુજરાત સહકારી મંડળીઓના અધિનિયમો કલમ-૯ અન્વયે આજરોજ નોંધવામાં આવી છે.

હિંમતનગર, તારીખ ૨૯મી નવેમ્બર ૨૦૦૪.

જાહેરનામું

ક્રમાંક : સહક/નધણ/વશી/૮૩૩ થી ૮૪૧/ઉ/૬૪૧૨/૨૦૦૪.– સાબરકાંઠા જિલ્લા પંચાયત આથી જાહેર કરે છે કે, ધી અરવલ્લી ઉની ગાલીચા હાથવણાટ સહકારી મંડળી લીમીટેડ, મર્યાદિત સ્થળ અંદોખા તાલુકો વિજયનગર, જિલ્લો સાબરકાંઠાને સને ૧૯૬૧ના ગુજરાત સહકારી મંડળીઓના અધિનિયમો કલમ-૯ અન્વયે આજરોજ નોંધવામાં આવી છે.

હિંમતનગર, તારીખ ૨૯મી નવેમ્બર ૨૦૦૪.

જાહેરનામું

ક્રમાંક : સહક/નધણ/વશી/૮૭૫ થી ૮૮૩/સે/૩૫૧૯૮/૨૦૦૪.– સાબરકાંઠા જિલ્લા પંચાયત આથી જાહેર કરે છે કે, ધી સી. વી. ગાંધી હાઈસ્કુલના કર્મચારીઓ ધિરાણ સહકારી મંડળી લીમીટેડ, મર્યાદિત સ્થળ રણાસણ, તાલુકો તલોદ, જિલ્લો સાબરકાંઠાને સને ૧૯૬૧ના ગુજરાત સહકારી મંડળીઓના અધિનિયમો કલમ-૯ અન્વયે આજરોજ નોંધવામાં આવી છે.

હિંમતનગર, તારીખ ૨૯મી નવેમ્બર ૨૦૦૪.

અવાચ્ય,
મદદનીશ જીલ્લા રજીસ્ટ્રાર,
સહકારી મંડળીઓ,
સા.કાં. જી.પં., હિંમતનગર.

સરકારી મુદ્રણાલય, વડોદરા.

INDEX

REGISTERED No. G-BA-14-E

©

सत्यमेव जयते

The Gujarat Government Gazette

[PUBLISHED BY AUTHORITY]

Vol. XLV] THURSDAY, DECEMBER 30, 2004 / PAUSHA 9, 1926 [No. 53

Separate paging is given in each part of the Supplement to the Central Gazette and central section in order that it may be filed as a separate compilation

PART I

SUPPLEMENT TO THE CENTRAL GAZETTE AND CENTRAL SECTION

Part I, Part I-A, Part I-B and Part I-L

		Pages			Pages
Part-I	Government Notifications, Appointment, Promotion, Leave of Absence, Rules and Order (other than those published in Part I-A, IV-A, IV-B and IV-C) pertaining only to the Supplement to the Central Gazette.	1293-1313	Part I-B	Government Notifications, Published under Land Acquisition Act only.	821-845
Part I-A	Orders and Notifications, other than those published in Part IV-B, order the Bombay Local Boards, Village Panchayats, Municipal Boroughs, District Municipal Primary Education and Local Fund Audit Act, pertaining only to the Supplement to the Central Gazette.	53	Part I-L	Notifications and Orders, Awards, other than those published in Parts I, IV-A, IV-B and IV-C) under Central Industrial Disputes Act, and Gujarat Industrial Relations Act.	6375-6517

MISCELLANEOUS NOTIFICATIONS, APPOINTMENTS, ETC.

પોલીસ કમિશનર દ્વારા

જાહેરનામું

મુંબઇ પોલીસ અધિનિયમ સને ૧૯૫૧ના ૨૨માં અધિનિયમની કલમ-૩૭(૩) મુજબનો.

નંબર ઉ/ગપક/વિ.શા/૮૪૩/૨૦૦૪.– અમદાવાદ શહેર પોલીસ કમિશનર હકુમત વિસ્તારમાં જાહેર વ્યવસ્થા જાળવવાની જરૂર જણાય છે.

વાસ્તે હું કે. એન. શર્મા પોલીસ કમિશનર અમદાવાદ શહેર, મુંબઈ પોલીસ અધિનિયમ સને ૧૯૫૧ના ૨૨માં અધિનિયમની કલમ-૩૭(૩) થી મને મળેલ સત્તાની રૂએ ફરમાવું છું કે, નીચે જણાવેલ વિસ્તારમાં તા. ૧૬-૧૨-૨૦૦૪ના કલાક ૦૦-૦૦ થી તા. ૩૧-૧૨-૨૦૦૪ના કલાક ૨૪-૦૦ સુધી ચાર કરતા વધારે માણસોએ ભેગા થવું નહીં અગર કોઈ સભા ભરવી કે બોલાવવી નહીં તેમજ કોઈ સરઘસ કાઢવું નહીં.

વિસ્તાર : અમદાવાદ શહેર પોલીસ કમિશનરની હકુમત હેઠળનો સમગ્ર વિસ્તાર.

અપવાદ : આ હુકમ જે વ્યક્તિ સરકારી ફરજ અથવા કામગીરીમાં

INDEX

હોય તેમજ હોમગાર્ડઝ જેઓ ફરજ પર હોય તેઓ તથા સ્માશાનયાત્રા અને લગ્નના વરઘોડાને લાગુ પડતો નથી.

આ હુકમનો ભંગ કરનાર અથવા ઉલ્લંઘન કરનાર સને ૧૯૫૧ના મુંબઇ પોલીસ અધિનિયમની કલમ-૧૩૫ ની પેટા કલમ (૩) હેઠળ અને ભારતના ફોજદારી અધિનિયમ સને. ૧૮૬૦ની કલમ-૧૮૮ મુજબ શિક્ષાને પાત્ર થશે.

આજ તારીખ ૧૪ મી માહે. ડીસેમ્બર, ૨૦૦૪ના રોજ મારી સહી અને સિક્કો કરી આપ્યા.

કે. એન. શર્મા,
પોલીસ કમિશનર,
અમદાવાદ શહેર.

BY DISTRICT JUDGE

Notification

No. B/8/3/4/2004.-In accordance with the provision contained in Para 625 of Civil Manual, 1960, Vol. I. The District Judge, Gandhinagar is pleased to notify the following Holidays, to be observed in the YEAR- 2005. The District Court, and all Courts subordinate to it in the Judicial District of Gandhinagar shall remain closed on these days :

Sr. No.	Name of the Holiday	Date According to Gregorian Calendar	Day
1	2	3	4
1.	Makar Sankranti	14th January, 2005	Friday
2.	Bakri-Id (Id-Ul-Aza)	21st January, 2005	Friday
3.	Republic Day	26th January, 2005	Wednesday
4.	Maha Shivratri	8th March, 2005	Tuesday
5.	Holi-2nd Day [Dhuleti]	26th March, 2005	Saturday
6.	Dr. Baba Saheb Ambedkar's Birthday	14th April, 2005	Thursday
7.	Shri Ramnavmi	18th April, 2005	Monday
8.	Mahavir Jayantee [Janm Kalyanak]	22nd April, 2005	Friday
9.	Independence Day	15th August, 2005	Monday
10.	Raksha Bandhan	19th August, 2005	Friday
11.	Janmashtami	27th August, 2005	Saturday
12.	Samvatsari [Chaturthi Paksha]	7th Septmber, 2005	Wednesday
13.	Dussehra	12th October, 2005	Wednesday
14.	Sardar Vallabhbhai Patel's Birthday	31st October, 2005	Monday
15.	Diwali	1st November, 2005	Tuesday
16.	New Year Day	2nd November, 2005	Wednesday
17.	Bhai Bij	3rd November, 2005	Thursday
18.	Ramzan-Id (Id-Ul-Fitra)	4th November, 2005	Friday
19.	Additional Day for Diwali	5th November, 2005	Saturday
20.	Additional Day for Diwali	7th November, 2005	Monday
21.	Additional Day for Diwali	8th November, 2005	Tuesday
22.	Additional Day for Diwali	9th November, 2005	Wednesday

Note : (*1*) The Following days have not been notified as Public Holiday as they fall ON SUNDAY.

(1) Muharram — 20th February, 2005

(2) Mahatma Gandhi's Birthday — 2nd October, 2005

(3) Christmas — 25th December, 2005

[II] If any of the Muslim Holidays notified above does not fall on the day notified, the Muslim Government Servants may be grant Optional Holidays on the day on which the Hoilday is actual observed.

[II] While granting two Optional Holiday on the festival occation as per Government Notification No. G.A.D. No. GS/2003-24-PHD the staff due regard to the exigencies of the Court work should be taken into consideration so that the working of the Court not affected in any way whatsoever and these Optional Holiday are not to be treated as Casual Leave, Permisson for availment of these Optional Holiday should however be applied for in writing in advance.

Gandhinagar, 13th December, 2004.

K. J. THAKAR,
District Judge,
Gandhinagar.

Notification

No. ADM/2/1052/2004.-In accordance with Para 625 of Civil Manual, 1960, the District Judge, Navsari is pleased to notify the following Holidays, to be observed in the YEAR- 2005. The District Court, Navsari and all Subordinate Courts in to in it the Judicial District of Navsari shall remain closed on these days :

Sr. No.	Name of the Holiday	Date According to Gregorian Calendar	Day
1	2	3	4
1.	Makar Sankranti	14th January, 2005	Friday
2.	Bakri-Id (Id-Ul-Aza)	21st January, 2005	Friday
3.	Republic Day	26th January, 2005	Wednesday
4.	Maha Shivratri	8th March, 2005	Tuesday
5.	Holi-2nd Day [Dhuleti]	26th March, 2005	Saturday
6.	Dr. Baba Saheb Ambedkar's Birthday	14th April, 2005	Thursday
7.	Shri Ramnavmi	18th April, 2005	Monday
8.	Mahavir Jayantee [Janm Kalyanak]	22nd April, 2005	Friday
9.	Independence Day	15th August, 2005	Monday
10.	Raksha Bandhan	19th August, 2005	Friday
11.	Janmashtami	27th August, 2005	Saturday
12.	Samvatsari [Chaturthi Paksha]	27th September, 2005	Wednesday
13.	Dussehra	12th October, 2005	Wednesday
14.	Sardar Vallabhbhai Patel's Birthday	31st October, 2005	Monday
15.	Diwali	1st November, 2005	Tuesday
16.	New Year Day	2nd November, 2005	Wednesday
17.	Bhai Bij	3rd November, 2005	Thursday
18.	Ramzan-Id (Id-Ul-Fitra)	4th November, 2005	Friday
19.	Diwali [EXTRA]	5th November, 2005	Saturday
20.	Diwali [EXTRA]	7th November, 2005	Monday
21.	Diwali [EXTRA]	8th November, 2005	Tuesday
22.	Diwali [EXTRA]	9th November, 2005	Wednesday

Note : (*1*) The Following days have not been notified as Public Holiday as they fall ON SUNDAY.

(1)	Muharram	20th February, 2005
(2)	Mahatma Gandhi's Birthday	2nd October, 2005
(3)	Christmas	25th December, 2005

Note : (2) If any of the Muslim Holidays notified above does not fall on the day notified, the Muslim Government Employees may be granted Optional Holidays on the day on which the Hoilday is actually observed.

Note : (3) In addition to the holidays notified above, Government Employees may avail of maximum of any two of the holidays on the festival occassions at their Option and irrespective of their religious denomination, out of the list of

INDEX

Option Holidays declared for the Year-2005 Permisson for availment of these Optional Holiday should however be applied for in writing in advance and will normally be granted by the Officer competent to grant casual leave with the due regard to exigencie of the functioning of the Court and of the office work. This leave of two days taken by Government Employees at their option on the festival of their choice will not be debited to their Casual Leave Account.

Navsari, 14th December, 2004.

B. U. JOSHI,
District Judge,
Navsari.

જિલ્લા ન્યાયાધીશ દ્વારા

જાહેરનામું

નંબર વહીવટી/૨/૧૦૫૨-૨૦૦૪.-સિવિલ મેન્યુઅલ, ૧૯૬૦ ના ફકરા ૬૨૫ અન્વયે મળેલ અધિકારની રૂએ ડિસ્ટ્રિક્ટ જજ, નવસારી, સને ૨૦૦૫ ના વર્ષ માટે આ નીચે દર્શાવેલ રજાના દિવસો તરીકે જાહેર કરે છે. ડિસ્ટ્રિક્ટ કોર્ટ, નવસારી તથા તેના તાબા હેઠળની તમામ અદાલતો આ રજાના દિવસો દરમ્યાન બંધ રહેશે.

અનુ. નંબર	તહેવારનું નામ	તારીખ	દિવસ
૧	૨	૩	૪
૧	મકરસંક્રાતિ	૧૪મી જાન્યુઆરી, ૨૦૦૫	શુક્રવાર
૨	બકરી ઇદ (ઇદ-ઉલ-અઝા)	૨૧મી જાન્યુઆરી, ૨૦૦૫	શુક્રવાર
૩	પ્રજાસત્તાકદિન	૨૬મી જાન્યુઆરી, ૨૦૦૫	બુધવાર
૪	મહા-શિવરાત્રી	૮મી માર્ચ, ૨૦૦૫	મંગળવાર
૫	હોળી-બીજો દિવસ (ધુળેટી)	૨૬મી માર્ચ, ૨૦૦૫	શનિવાર
૬	ડૉ. બાબાસાહેબ આંબેડકર જન્મ દિવસ	૧૪મી એપ્રિલ, ૨૦૦૫	ગુરૂવાર
૭	શ્રી રામનવમી	૧૮મી એપ્રિલ, ૨૦૦૫	સોમવાર
૮	મહાવીર જયંતિ (જન્મ કલ્યાણક)	૨૨મી એપ્રિલ, ૨૦૦૫	શુક્રવાર
૯	સ્વાતંત્રદિન	૧૫મી ઓગષ્ટ, ૨૦૦૫	સોમવાર
૧૦	રક્ષાબંધન	૧૯મી ઓગષ્ટ, ૨૦૦૫	શુક્રવાર
૧૧	જન્માષ્ટમી	૨૭મી ઓગષ્ટ, ૨૦૦૫	શનિવાર
૧૨	સંવત્સરી (ચતુર્થીપક્ષ)	૨૭મી સપ્ટેમ્બર, ૨૦૦૫	બુધવાર
૧૩	દશેરા	૧૨મી ઓકટોબર, ૨૦૦૫	બુધવાર
૧૪	સરદાર વલ્લભભાઈ પટેલનો જન્મદિન	૩૧મી ઓકટોબર, ૨૦૦૫	સોમવાર
૧૫	દિવાળી	૧લી નવેમ્બર, ૨૦૦૫	મંગળવાર
૧૬	નૂતન વર્ષ દિન	૨જી નવેમ્બર, ૨૦૦૫	બુધવાર
૧૭	ભાઈ-બીજ	૩જી નવેમ્બર, ૨૦૦૫	ગુરૂવાર
૧૮	રમજાન ઈદ (ઈદ-ઉલ-ફીત્ર)	૪થી નવેમ્બર, ૨૦૦૫	શુક્રવાર
૧૯	દિવાળી (વધારાની)	૫મી નવેમ્બર, ૨૦૦૫	શનિવાર
૨૦	દિવાળી (વધારાની)	૭મી નવેમ્બર, ૨૦૦૫	સોમવાર
૨૧	દિવાળી (વધારાની)	૮મી નવેમ્બર, ૨૦૦૫	મંગળવાર
૨૨	દિવાળી (વધારાની)	૯મી નવેમ્બર, ૨૦૦૫	બુધવાર

નોંધ : ૧. નીચેની રજાઓ રવિવારે આવતી હોવાથી તે જાહેર રજાના દિવસ તરીકે જાહેર કરેલ નથી.

૧.	મહોરમ	૨૦મી ફેબ્રુઆરી ૨૦૦૫
૨.	મહાત્માગાંધીનો જન્મદિન	૨જી ઓક્ટોબર, ૨૦૦૫
૩.	નાતાલ	૨૫મી ડીસેમ્બર, ૨૦૦૫

નોંધ : ૨ ઉપર જાહેર કરેલ મુસ્લીમોની કોઈપણ રજાઓ જાહેર કરેલા દિવસે આવતી ન હોય તો, તે તહેવાર જે દિવસે ખરેખર ઉજવાય તે દિવસે કર્મચારી ગણના મુસ્લીમ કર્મચારીઓને મરજીયાત રજા આપી શકાશે.

નોંધ : ૩ ઉપરોક્ત જાહેર કરેલ રજાઓ ઉપરાંત કર્મચારી પોતાની પસંદગી પ્રમાણે ધાર્મીક સંપ્રદાયના બાધ વિના, સને ૨૦૦૫ના વર્ષ માટે જાહેર કરવામાં આવેલ મરજીયાત રજા પૈકી, તેમાં જણાવેલ તહેવારના પ્રસંગોએ, વધુમાં વધુ કોઈપણ બે રજા ભોગવી શકશે. આવી મરજીયાત

INDEX

રજા ભોગવવા અંગેની પરવાનગી માટે અગાઉથી લેખિત અરજી કરવી જોઇએ અને સામાન્ય રીતે પરચુરણ રજા મંજુર કરનાર યોગ્ય અધિકારી કોર્ટ અને કચેરીનાં કામકાજની અગત્યતા જોઇને પરવાનગી આપશે. કર્મચારી ગણના સભ્યોએ તેમની પસંદગી પ્રમાણેના આ બે તહેવારોની લીધેલી રજા તેમની પરચુરણ રજાઓના હિસાબમાં ઉધારવામાં આવશે નહીં.

નવસારી, તારીખ ૧૪મી ડિસેમ્બર, ૨૦૦૪.

બી. યુ. જોષી,
ડિસ્ટ્રિકટ જજ,
નવસારી.

Notification

No. 9/OF/2004.-In accordance with the provision contained in Para 625 of Civil Manual, Vol-I 1960, the District Judge, Dahod, is pleased to notify and continue thereto the following Holidays, to be observed in the YEAR- 2005. The District shall remain close on these days :

Sr. No.	Name of the Holiday	Date According to Gregorian Calendar	Day
1	2	3	4
1.	Makar Sankranti	14th January, 2005	Friday
2.	Bakri-Id (Id-Ul-Aza)	21st January, 2005	Friday
3.	Republic Day	26th January, 2005	Wednesday
4.	Maha Shivratri	8th March, 2005	Tuesday
5.	Dr. Baba Saheb Ambedkar's Birthday	14th April, 2005	Thursday
6.	Shri Ram Navmi	18th April, 2005	Monday
7.	Mahavir Jayantee [Janm Kalyanaka]	22nd April, 2005	Friday
8.	Independence Day	15th August, 2005	Monday
9.	Raksha Bandhan	19th August, 2005	Friday
10.	Samvatsari [Chaturthi Paksha]	7th Septmber, 2005	Wednesday
11.	Dasshera	12th October, 2005	Wednesday
12.	Sardar Vallabhbhai Patel's Birthday	31st October, 2005	Monday
13.	Diwali	1st November, 2005	Tuesday
14.	Diwali New Year Day	2nd November, 2005	Wednesday
15.	Bhai Bij	3rd November, 2005	Thursday
16.	Ramzan-Id (Id-Ul-Fitra)	4th November, 2005	Friday
17.	Diwali-Extra	5th November, 2005	Saturday
18.	Diwali-Extra	7th November, 2005	Monday
19.	Diwali-Extra	8th November, 2005	Tuesday
20.	Diwali-Extra	9th November, 2005	Wednesday

Note : 1 The Following days have not been notified as Public Holiday as they fall ON 4th Saturday and SUNDAY.

(1)	Muharram	20th February, 2005	Sunday
(2)	Holi-2nd day (Dhuleti)	26th March, 2005	Saturday
(3)	Janmashtami	27th August, 2005	Saturday
(4)	Mahatma Gandhi's Birthday	2nd October, 2005	Sunday
(5)	Christmas	25th December, 2005	Sunday

[2] In addition to the Holidays notified above Government Servants may avail of maximum of any two of the holidays on the festival occasions at their option & irrespective of their religious denomination out of the list of Optional Holidays declared for the YEAR-2005 Permission for availment of those Holidays should however be applied for advance and will normally be granted by the officer competent to grant Casual Leave with the due regard to exigencies of Government work. This above of two days taken by the Government Servants at their option on the festival of their choice will not be debited to their Casual Leave Account.

[3] If any of the Muslim Holidays notified above does not fall on the day notified, the Muslim Government Servants may be granted Optional Holidays on the day on which the Hoilday is actual observed.

Dahod, 17th December, 2004.

R. M. PARMAR,
District Judge,
Dahod.

INDEX

અધિક જિલ્લા મેજીસ્ટ્રેટ દ્વારા

જાહેરનામું

નંબર ડીસીબી/એમએજી/બીપીએ/ફાયર તાલીમ/રજી. નં. ૬૪/૨૦૦૪.–પોલીસ અધિક્ષકશ્રી વલસાડ તા. ૧૦-૧૨-૨૦૦૪ ના પત્ર નંબર વહન-સીબી-૨/વશી ૧૭૨૦/૧૧૭૨૬/૦૪ થી જણાવ્યા મુજબ જિલ્લા ખાતે આર્મ્સ પરવાનો ધારણ કરતા આર્મ્સ પરવાનેદારોને પ્રોફિસીયન્સી સર્ટીફિકેટ આપવાના કામે અરજદારોનો ફાયરીંગ ટેસ્ટ લેવાના કામે જે ફાયરીંગ ટેસ્ટ નીચે જણાવેલા સ્થળે અને સમયે યોજવામાં આવનાર છે. આથી કોઈપણ વ્યક્તિને ગોળીબાર દરમ્યાન ઈજા ન થાય તે માટે બહોળી પ્રસિદ્ધિ માટે નીચે મુજબનું જાહેરનામું પ્રસિદ્ધ કરવાનું જરૂરી જણાય છે.

વાસ્તે હું, શ્રી જે. સી. ચુડાસમા, અધિક જિલ્લા મેજિસ્ટ્રેટ, વલસાડ સને ૧૯૫૧ મુંબઈ પોલીસ અધિનિયમ (સને ૧૯૫૧નો ૨૨મો) કલમ-૩૭ ની પેટા કલમ-૧ હેઠળ મને મળેલ સત્તાની રૂએ આ અધિનિયમની પેટા કલમ-૪ની જોગવાઈ મુજબ ફાયરીંગ બટ બિલાડ તાલુકા-ઉંમરગામ જિલ્લા વલસાડનાં ૨ કિ.મી. વિસ્તારમાં તારીખ ૨૩-૧૨-૨૦૦૪ થી ૨૪-૧૨-૨૦૦૪ના રોજ સમય સવારે ૭-૦૦ થી ૧૮-૦૦ કલાક સુધી ગોળીબાર પ્રેકટીસ દરમ્યાન આજુબાજુના રહીશો તેમજ બહારનાં કોઈ અનઅધિકૃત વ્યકિતઓ ઉપરોકત સમય દરમ્યાન આ જમીનની હદ વિસ્તારમાં પ્રવેશ કરવા અથવા હદમાં ફરવા તેમજ ઢોર-ઢાંખરને પ્રવેશ આપવા મનાઈ ફરમાઉ છું.

સદરહુ ગોળીબાર પ્રેકટીસ દરમ્યાન ગોળીબારથી ઈજા ન થાય તે માટે જાહેર જનતાને સાવચેત રહેવા જણાવવામાં આવે છે.

આ હુકમનો ભંગ કરનાર ઉકત અધિનિયમની કલમ-૧૩૫ મુજબ શિક્ષાને પાત્ર થશે.

આજ તારીખ ૧૩-૧૨-૨૦૦૪ના રોજ મારી સહી કરી મુદ્રા કરી છે.

હુકમ

મુંબઈ પોલીસ અધિનિયમ, ૧૯૫૧ની કલમ-૩૭(૧) અન્વયે કાઢેલો.

નંબર નંબર ડીસીબી/એમએજી/બીપીએ/રજી. નં. ૬૫/૨૦૦૪.–મુંબઈ પોલીસ અધિનિયમ, (સને ૧૯૫૧ના ૨૨મા) અધિનિયમ કલમ-૩૭(૧) પ્રમાણે મને મળેલ સત્તાની રૂએ હું, જે. સી. ચુડાસમા, અધિક જિલ્લા મેજીસ્ટ્રેટ, વલસાડ, નાતાલનો તહેવાર ધ્યાને લેતા આ જીલ્લામાં જાહેર શાંતિ, કાયદો અને વ્યવસ્થાની પરિસ્થિતિ જાળવવા સારૂ જરૂરી જણાતાં ફરમાવું છું કે, વલસાડ જિલ્લાનાં સમગ્ર વિસ્તારમાં કોઈપણ સમય માટે નીચે જણાવેલ તારીખ ૧૪-૧૨-૨૦૦૪ થી ૨૭-૧૨-૨૦૦૪ સુધીનાં સમય માટે કૃત્યો કરવા ઉપર પ્રતિબંધ ફરમાવું છું.

કૃત્યો :–

(ક) શસ્ત્રો, દંડા, તલવાર, ભાલા, સોટા, બંદુક, ચપ્પુ, છરા, લાકડી અથવા શારીરિક હિંસા પહોંચાડવામાં ઉપયોગ થઈ શકે તેવી બીજી કોઈ ચીજો લઈ જવાની મનાઈ,

(ખ) સ્ફોટક પદાર્થ લઈ જવાની,

(ગ) કોઈપણ સરઘસમાં જલતી અથવા પેટાવેલી મશાલ લઈ જવાની,

(ઘ) વ્યક્તિઓ અથવા તેના શબ અથવા આકૃતિઓ અથવા પૂતળા દેખાડવાની,

(ચ) અપમાન કરવાના ઈરાદાથી બિભત્સ સુત્રો પોકારવાની, અશ્લીલ ગીતો ગાવાની અથવા ટોળામાં ફરવાની,

(છ) જેનાથી સુરૂચિ અથવા નિતિનો ભંગ થાય તેવું ભાષણ કરવાની તેવા હાવભાવ કરવાની તેવી ચેષ્ટા કરવાની તથા ચિત્રો, પત્રિકા બોર્ડ અથવા બીજા કોઈપણ પદાર્થ અથવા વસ્તુ તૈયાર કરવા બતાવવા તથા ફેલાવો કરવાની,

આ હુકમ ખંડ (ક) નીચેની વ્યક્તિઓને લાગુ પડશે નહિ.

(૧) સરકારી નોકર કે કામ કરતી વ્યકિતઓ કે જેના ઉપરી અધિકારીએ આવું કોઈપણ હથિયાર લઈ જવાની ફરજ હોઈ.

(૨) જિલ્લા પોલીસ અધિકારીશ્રી, વલસાડે અથવા તેણે અધિકૃત કરેલ કોઈપણ પોલીસ અધિકારીએ જેને શારિરીક અશકિતને કારણે લાઠી લઈ જવાની પરવાનગી આપી હોઈ તે વ્યકિત.

(૩) જિલ્લા મેજિસ્ટ્રેટશ્રી, આ અર્થે ખાસ અધિકૃત કરે તેવી બીજી વ્યકિતએ આ જાહેરનામાના કોઈ ખંડનો ભંગ અથવા ઉલ્લંઘન કરનારને સને ૧૯૫૧ના મુંબઈ પોલીસ અધિનિયમ (સને ૧૯૫૧ના ૨૨માં) ના કાયદાની કલમ-૧૩૫(૧) મુજબ ઓછામાં ઓછી ચાર માસની અને વધુમાં વધુ એક વર્ષ સુધી કેદની સજા થશે.

આજ રોજ તારીખ ૧૩મી ડીસેમ્બર, ૨૦૦૪ના રોજ મારી સહી કરી મુદ્રા કરી આપી છે.

હુકમ

મુંબઈ પોલીસ અધિનિયમ, ૧૯૫૧ની કલમ-૩૭(૩) અન્વયે.

નંબર ડીસીબી/એમએજી/બીપીએ/રજી.નં. ૬૬/૨૦૦૪.–મુંબઈ પોલીસ અધિનિયમ, (સને ૧૯૫૧નાં ૨૨માં) અધિનિયમની કલમ-૩૭(૩) પ્રમાણે મને મળેલ સત્તાની રૂએ હું, જે. સી. ચુડાસમા, અધિક જિલ્લા મેજિસ્ટ્રેટ, વલસાડ નાતાલનો તહેવાર ધ્યાને લેતાં આ જિલ્લામાં જાહેર શાંતિ, સલામતી જાળવવા સારૂં માણસોનું સરઘસ કાઢવાની તેમજ સભા ભરવાની મનાઈ ફરમાવવાની જરૂર જણાય છે.

વાસ્તે હું, જે. સી. ચુડાસમા, અધિક જિલ્લા મેજિસ્ટ્રેટ, વલસાડ, મુંબઈ પોલીસ અધિનિયમ, ૧૯૫૧ (સને ૧૯૫૧નો ૨૨મો) ની કલમ-૩૭ ની પેટા-કલમ(૩) થી મને મળેલ સત્તાની રૂએ ફરમાવું છું કે, સક્ષમ અધિકારીની મંજુરી વિના વલસાડ જિલ્લામાં તારીખ ૧૪મી ડીસેમ્બર, ૨૦૦૪ થી તા. ૨૭મી ડીસેમ્બર, ૨૦૦૪ સુધી અનઅધિકૃત રીતે/ ગેર કાયદેસર રીતે ચાર કરતાં વધુ માણસોની કોઈ સભા કરવી કે બોલાવવી નહી, સરઘસ કાઢવું નહી.

આ હુકમ લગ્નના વરઘોડા કે સ્મશાન યાત્રા કે એસ. ટી. બસમાં, રેલ્વેમાં મુસાફરી કરવા માંગતા, મંદિર, મસ્જિદ, દેવળમાં પ્રાર્થના માટે જતી, અગર સક્ષમ અધિકારીશ્રીની લેખિત પરવાનગી મેળવનાર બોનાફાઇડ વ્યક્તિઓને લાગુ પડશે નહીં.

આ હુકમનો ભંગ અથવા ઉલ્લંઘન કરનારને મુંબઈ પોલીસ અધિનિયમ ૧૯૫૧, (સને ૧૯૫૧ નો ૨૨ મો) ની કલમ-૧૩૫(૩) મુજબ અથવા ભારતીય ફોજદારી અધિનિયમ ૧૮૬૦ ની કલમ-૧૮૮ અનુસાર સજાને પાત્ર થશે.

આજ રોજ તારીખ ૧૩-૧૨-૨૦૦૪ના રોજ મારી સહી કરી મુદ્રા કરી છે.

જે. સી. ચુડાસમા,
અધિક જિલ્લા મેજિસ્ટ્રેટ,
વલસાડ.

હુકમ

મુંબઈ પોલીસ અધિનિયમ, ૧૯૫૧ની કલમ-૩૭(૧) હેઠળ.

ક્રમાંક મકડ/પીઓએલ/વશી-૩૦૭૨-૮૧/૨૦૦૪.—મુંબઈ પોલીસ અધિનિયમ,૧૯૫૧ (સને ૧૯૫૧નો ૨૨માં) અધિનિયમની કલમ-૩૭(૧) પ્રમાણે મને મળેલ સત્તાની રૂએ હું, સી. બી. બલાત, અધિક જિલ્લા મેજીસ્ટ્રેટ, ડાંગ-આહવા, આગામી નાતાલના તહેવારને અનુલક્ષીને જિલ્લામાં જાહેર શાંતિ, કાયદો અને વ્યવસ્થાની પરિસ્થિતિ જાળવવા સારૂ જરૂરી જણાતાં ફરમાવું છું કે, ડાંગ જિલ્લામાં સમગ્ર વિસ્તારમાં કોઈપણ સમય માટે તારીખ ૨૦મી ડિસેમ્બર, ૨૦૦૪ થી તારીખ ૩જી જાન્યુઆરી, ૨૦૦૫ (બંને દિવસો સહિત) નાં સમય માટે નીચેના કૃત્યો કરવા ઉપર પ્રતિબંધ ફરમાવું છું.

કૃત્યો :—

(ક) શસ્ત્રો, દંડા, ભાલા, સોટા, બંદુક, ચપ્પુ, છરી, લાકડી અથવા શારીરિક હિંસા પહોંચાડવામાં ઉપયોગી થઈ શકે તેવી બીજી કોઈ ચીજો,

(ખ) કોઈપણ ક્ષયધર્મી અથવા સ્ફોટક પદાર્થ લઈ જવાની,

(ગ) પથ્થરો અથવા બીજા શસ્ત્રો અથવા સાધનો સાથે લઈ જવાની એકઠા કરવાની તથા તૈયાર કરવાની,

(ઘ) કોઈપણ સરઘસમાં જલતી અથવા પેટાવેલી મશાલ લઈ જવાની,

(ચ) વ્યક્તિઓ અથવા તેના શબ અથવા આકૃતિઓ અથવા પૂતળા દેખાડવાની,

(છ) અપમાન કરવાના ઈરાદાથી બિભત્સ સુત્રો પોકારવાની, અશ્લીલ ગીતો ગાવાની તથા વાદ્ય વગાડવાની અથવા ટોળામાં ફરવાની,

(જ) જેનાથી સુરૂચિ અથવા નિતિનો ભંગ થાય તેવું ભાષણ કરવાની તેવા હાવભાવ કરવાની તેવી ચેષ્ટા કરવાની તથા ચિત્રો, પત્રિકા બોર્ડ અથવા બીજા કોઈપણ પદાર્થ અથવા વસ્તુ તૈયાર કરવા બતાવવા તથા ફેલાવો કરવાની,

આ હુકમનો ખંડ (ક) નીચેની વ્યક્તિઓને લાગુ પડશે નહીં.

(૧) સરકારી નોકરી કે કામ કરતી વ્યક્તિઓ કે જેને તેના ઉપરી અધિકારીએ આવું કોઈપણ હથિયાર લઈ જવા ફરમાવ્યું હોય તે વ્યક્તિઓ.

(૨) જિલ્લા પોલીસ અધિકારીશ્રી, ડાંગ અથવા તેણે અધિકૃત કરેલ કોઈપણ પોલીસ અધિકારીએ જેને શારિરીક અશક્તિના કારણે લાઠી લઈ જવાની પરવાનગી આપી હોઈ તેવી વ્યક્તિઓ.

(૩) જિલ્લા મેજિસ્ટ્રેટશ્રી, આ અર્થે અધિકૃત કરે તેવી બીજી વ્યક્તિઓ.

આ જાહેરનામામાં કોઈપણ ખંડનો ભંગ અથવા ઉલ્લંઘન કરનારને સને ૧૯૫૧ના મુંબઈ પોલીસ અધિનિયમ (સને ૧૯૫૧ના ૨૨માં) ના કાયદાની કલમ-૧૩૫(૧) મુજબ ઓછામાં ઓછી ચાર માસની અને વધુમાં વધુ એક વર્ષની કેદની સજા થશે.

આજ રોજ તારીખ ૧૩મી ડીસેમ્બર, ૨૦૦૪ના રોજ મારી સહી કરી સિક્કો કરી આપેલ છે.

જાહેરનામું

મુંબઈ પોલીસ અધિનિયમ, ૧૯૫૧ની કલમ-૩૭(૩) હેઠળ.

ક્રમાંક મકડ/પીઓએલ/વશી-૩૦૮૨-૯૧/૨૦૦૪.—આગામી નાતાલના તહેવારને અનુલક્ષીને જિલ્લામાં કાયદો અને વ્યવસ્થાની પરિસ્થિતિને જાળવવા સારૂ જરૂરી જણાતા મુંબઈ પોલીસ અધિનિયમ,૧૯૫૧ (સને ૧૯૫૧નો ૨૨માં) ની કલમ-૩૭(૩) અન્વયે મને મળેલ સત્તાની રૂએ હું, સી. બી. બલાત, અધિક જિલ્લા મેજીસ્ટ્રેટ, ડાંગ-આહવા, ફરમાવું છું કે, ડાંગ જિલ્લામાં સમગ્ર વિસ્તારમાં કોઈપણ સમય માટે તારીખ ૨૦મી ડિસેમ્બર, ૨૦૦૪ થી તારીખ ૩જી જાન્યુઆરી, ૨૦૦૫ નાં સમય માટે ચાર કરતા વધુ માણસોની કોઈ સભા ભરવી નહી કે બોલાવવી નહી, કે સરઘસ કાઢવું નહી, તેમજ ચાર કરતા વધુ વ્યક્તિઓ એકત્ર / ભેગા થવું નહીં.

વધુમાં હું આદેશ કરૂ છું કે, આ હુકમ નીચેનાઓને લાગુ પડશે નહીં.

(૧) ફરજ પર સરકારી નોકરી અથવા રોજગારમાં હોય તેવી વ્યક્તિઓ.

(૨) ફરજ પર હોય તેવી ગૃહ રક્ષક દળની વ્યક્તિઓ.

(૩) કોઈ લગ્નના વરઘોડાને અથવા સ્મશાન યાત્રાને.

(૪) મંદિર, મસ્જિદ, દેવળમાં પ્રાર્થના કરતી બોનાફાઈડ વ્યક્તિઓ.

(૫) એસ. ટી. બસમાં મુસાફરી કરવા માંગતા વ્યક્તિઓ.

(૬) અત્રેથી આપવામાં આવેલ ખાસ કિસ્સા તરીકેની પરવાનગી.

સદરહું હુકમનો ભંગ કરનાર કોઈપણ વ્યકિત સદરહું અધિનિયમની કલમ-૧૩૫(૩) તથા ભારતના ફોજદારી અધિનિયમ, ૧૮૬૦ ની કલમ-૧૮૮ હેઠળ શિક્ષાને પાત્ર ઠરશે.

આજ તારીખ ૧૩મી ડીસેમ્બર, ૨૦૦૪ ના રોજ મારી સહી કરી સિક્કો કરી આપેલ છે.

સી. બી. બલાત,
અધિક જિલ્લા મેજિસ્ટ્રેટ,
ડાંગ-આહવા.

એક્ઝીક્યુટીવ મેજીસ્ટ્રેટ દ્વારા

જાહેરનામું

નંબર એમએજી/બિનવારસી/મિલ્કત/વ/૨૦૦૪.–આથી જાહેર જનતાને જણાવવાનું કે અત્રેની કચેરીમાં નીચે જણાવેલ બીનવારસી મિલ્કત અંગે તેનો માલિકી / હક્ક રજુ કરવાનું જાહેરનામું પ્રસિદ્ધ કરવામાં આવે છે. તેમ છતાં આ મિલ્કત ઉપર જે કોઈ ઈસમો કે વ્યકિતઓ જાહેરનામાંની તારીખથી ત્રણ માસની અંદર હાજર થઈ રજાના દિવસો સિવાયના કચેરીના કામકાજના સમય દરમ્યાન પોતાનો હક્ક સાબિત કરી નહીં લઈ જાય તો તે મિલ્કત સરકારશ્રીની મિલ્કત હોવાનું ગણી મુંબઈ પોલીસ અધિનિયમની કલમ-૮૫ (૧) અને ૮૭ મુજબ જાહેર લિલામથી નિકાલ કરવામાં આવશે. જેની જાહેર નોંધ લેવા વિનંતી છે.

અ. નં.	મુદ્દામાલની વિગત	અંદાજીત કિંમત
૧	યામાહા બાઈક પ્રમાણમાં સારી હાલતમાં છે.	૮,૦૦૦/-
૨	સ્કુટર જે મધ્યમ કક્ષામાં છે.	૪,૦૦૦/-
૩	નર્મદા / સ્કુટર જે કાટ ખાધેલ તથા તુટેલી હાલતમાં છે.	૧,૦૦૦/-

પ્રાંતિજ, તારીખ ૨૯મી નવેમ્બર, ૨૦૦૪.

કે. પી. ઝાલા,
એક્ઝીક્યુટીવ મેજિસ્ટ્રેટ,
પ્રાંતિજ.

INDEX

જિલ્લા રજિસ્ટ્રાર દ્વારા

હુકમ

જા. નં. નધણ/૪૦૩૯/ક-૩/૧૩૨૫/સે.-૩૫૩૪૯/૨૦૦૪.-આથી જાહેર કરે છે કે જાખોરા-રાજપુરા ગૃપ મહિલા દુધ ઉત્પાદક સહકારી મંડળી લી. મર્યાદિત સ્થળ જાખોરા, તાલુકો ગાંધીનગર, જીલ્લો ગાંધીનગર.

સને ૧૯૬૧નો ગુજરાત કાયદો (ગુજરાત સહકારી મંડળીઓનો કાયદો સને ૧૯૬૧) ની કલમ-૯ અન્વયે આજરોજ નોંધવામાં આવી છે.

અમદાવાદ, તારીખ ૯મી ડિસેમ્બર, ૨૦૦૪.

હુકમ

જા. નં. નધણ/૪૦૩૮/ક-૩/૧૩૩૦/ઉ-૧૨૭૭૫/૨૦૦૪.-આથી જાહેર કરે છે કે ક્રિષ્ના (ધનવાડા) મજુર કામદાર સહકારી મંડળી લી. મર્યાદિત સ્થળ ધનવાડા, તાલુકો બાવળા, જીલ્લો અમદાવાદ.

સને ૧૯૬૧નો ગુજરાત કાયદો (ગુજરાત સહકારી મંડળીઓનો કાયદો સને ૧૯૬૧) ની કલમ-૯ અન્વયે આજરોજ નોંધવામાં આવી છે.

અમદાવાદ, તારીખ ૧૦મી ડિસેમ્બર, ૨૦૦૪.

હુકમ

જા. નં. નધણ/૪૦૪૦/ક-૩/૧૩૩૧/ઉ-૧૨૭૭૬/૨૦૦૪.-આથી જાહેર કરે છે કે જય રણછોડ મજુર કામદાર સહકારી મંડળી લી. મર્યાદિત સ્થળ માણકોલ, તાલુકો સાણંદ, જીલ્લો અમદાવાદ.

સને ૧૯૬૧નો ગુજરાત કાયદો (ગુજરાત સહકારી મંડળીઓનો કાયદો સને ૧૯૬૧) ની કલમ-૯ અન્વયે આજરોજ નોંધવામાં આવી છે.

અમદાવાદ, તારીખ ૧૦મી ડિસેમ્બર, ૨૦૦૪.

હુકમ

જા. નં. નધણ/૪૦૩૫/ક-૩/૧૩૨૯/ઘ-૨૧૧૭૬/૨૦૦૪.-આથી જાહેર કરે છે કે એલ. પી. પાર્ક (વટવા) કો. ઓપ. હાઉસીંગ સોસાયટી લી. મર્યાદિત સ્થળ વટવા, તાલુકો દસક્રોઇ, જીલ્લો અમદાવાદ.

સને ૧૯૬૧નો ગુજરાત કાયદો (ગુજરાત સહકારી મંડળીઓનો કાયદો સને ૧૯૬૧) ની કલમ-૯ અન્વયે આજરોજ નોંધવામાં આવી છે.

અમદાવાદ, તારીખ ૧૦મી ડિસેમ્બર, ૨૦૦૪.

એ. બી.પટેલ,
જિલ્લા રજિસ્ટ્રાર,
સહકારી મંડળીઓ (રૂરલ), અમદાવાદ.

વંચાણે લીધા :-

(૧) શ્રી સબ-ઓડીટર સહકારી મંડળીઓ, થરાદના પત્ર ક્રમાંક અષણ/૦૧/૫૬/૨૦૦૪ તા ૧-૫-૨૦૦૪થી આવેલ ખાસ અહેવાલ.

(૨) અત્રેની કચેરીની પત્ર ક્રમાંક : ફડચ/૦૧/ગ/૯૦૨/૨૦૦૪થી તા. ૧૧-૫-૨૦૦૪થી આપેલ કારણદર્શક નોટિસ..

(૩) અત્રેની કચેરીના પત્ર જા. નં. ફડચ/૦૧/ગ/૧૧૪૦/૨૦૦૪ તા. ૯-૬-૨૦૦૪ થી આપેલ વચગાળાનો આદેશ.

(૪) નામ. સરકારશ્રીના ખેતી સહકાર અને ગ્રામ્ય વિકાસ વિભાગના તા. ૩૦-૩-૯૧ના જાહેરનામાં ક્રમાંક સીએચકેએચ/૨૪/૯૧/ ડીડીજી/૧૧૮૬/૫૨૦૪/જે થી મળેલ સત્તાઓ.

(૫) સને ૧૯૬૧ના ગુજરાત સહકારી મંડળીઓનાં અધિનિયમની કલમ-૧૦૭ તથા ૧૦૮ની જોગવાઈઓ.

પ્રસ્તાવના

જા. નંબર/ફડચ/ફ-૧૫૯૧૯/૦૧/ગ/૨૨૮/૨૦૦૪.-ધી રામપુરા જૂથ તેલીબીયાં ઉત્પાદક સહકારી મંડળી લી. મુ. રામપુરા, તા. વાવએ ગુજરાત સહકારી મંડળીઓનાં અધિનિયમ-૧૯૬૧ અન્વયે નોંધણી નં. ૨૫૬૩૪ તા. ૧૫-૨-૧૯૯૩થી નોંધાયેલ સહકારી મંડળી છે. આમુખ-૧થી જણાવ્યા પ્રમાણે મંડળીએ છેલ્લા ચાર વર્ષથી કોઇ પ્રવૃત્તિ કરેલ નથી. ઓડીટ સમયમાં એકપણ સાધારણ સભા મળેલ નથી કે એકપણ વ્ય. કમિટિની બેઠક મળેલ નથી. મંડળીનો ઓડીટ વર્ગ-૩ છે. મંડળી સ્થગિત અવસ્થામાં છે, આ બાબતોને ધ્યાને લઇ, મંડળીને આમુખ-૨થી કારણદર્શક નોટિસ આપેલ હતી. પરંતુ તેની સામે કોઈ રજુઆત મંડળી તરફથી ન હતી આમુખ-૩થી મંડળીને ફડચામાં લઇ જવા અંગે વચગાળાનો આદેશ આપવામાં આવેલ અને સાથે સાથે મંડળીને આટોપી લેવા અંગે જો કોઈ વાંધો કે રજૂઆત હોય તો તે એક માસમાં લેખિતમાં રજુ કરવા જણાવેલ આવેલ હતું, અન્યથા મંડળીને ફડચામાં લઈ જતો અંતિમ આદેશ કરવામાં આવશે. તેમ છતાં મંડળીના કાર્યવાહકોને આજદિન સુધી કોઇ રજુઆત કરેલ નથી. જેથી મંડળીને કાર્યરત રાખવા મંડળીના સભાસદોને કોઇ રસ હોય તેવું જણાતું ન હોઈ, મંડળીને ફડચામાં લઈ જવી આવશ્યક હોઈ, અત્રેના આમુખ-૩થી આપેલ વચગાળાના આદેશને બદલ રાખી નીચે મુજબનો અંતિમ આદેશ કરવામાં આવે છે.

હુકમ

આથી હું, એમ. એન. તબિયાર, જિલ્લા રજિસ્ટ્રાર સહકારી મંડળીઓ, પાલનપુર મને મળેલ અધિકારની રૂઈએ ધી રામપુરા જૂથ તેલીબીયાં ઉત્પાદક સહકારી મંડળી લી. મુ. રામપુરા, તા. વાવ, જી. બનાસકાંઠા, નોંધણી નં. ૨૫૬૩૪ તા. ૧૫-૨-૧૯૯૩ને સને ૧૯૬૧ના ગુજરાત સહકારી મંડળીઓનાં અધિનિયમની કલમ-૧૦૭(૧)ની જોગવાઈઓ મુજબ ફડચામાં લઈ જવા અંગેનો અંતિમ હુકમ કરૂં છું તથા સદરહુ અધિમિયમની કલમ-૧૦૮(૧) અન્વયે ફડચા અધિકારી તરીકે શ્રી સહકારી અધિકારી (ફડચો) ન. જ. પાલનપુરની નિમણુંક કરૂં છું. ફડચાનું કામકાજ ત્રણ વર્ષ પહેલાં પૂર્ણ કરવાનું રહેશે.

પાલનપુર, તારીખ ૩૦મી ઓકટોબર, ૨૦૦૪.

એમ. એન. તબિયાર,
જિલ્લા રજિસ્ટ્રાર,
સહકારી મંડળીઓ, પાલનપુર.

હુકમ

જા. નં. નધણ/૦૧/ક-૨/૭૩૬ થી ૭૪૦/સે. નં.-૩૫૩૨૯/૨૦૦૪.- આથી જાહેર કરે છે કે હાંસોટ તાલુકા પશ્ચિમ વિભાગ કઠોળ અને તેલીબિયા ઉત્પાદક પા. લે. અને રૂ. ક. સ. મં. લી. દંબાઈ, તાલુકો હાંસોટ, જિલ્લો ભરૂચ.

સને ૧૯૬૧નો ગુજરાત કાયદો (ગુજરાત સહકારી મંડળીઓનો કાયદો સને ૧૯૬૧) ની કલમ-૯ અન્વયે આજરોજ નોંધવામાં આવી છે.

ભરૂચ, તારીખ ૧૪મી ડિસેમ્બર, ૨૦૦૪.

આર. એમ. આસોડીયા,
જિલ્લા રજિસ્ટ્રાર,
સહકારી મંડળીઓ, ભરૂચ.

હુકમ

જા. નં. નધણ/સે.દૂ./૩૩૩૩૮/૧૧૬૩/૦૧/ખ/૫૭૧/૨૦૦૪.- આથી જાહેર કરે છે કે ઢાંકણિયા દૂધ ઉત્પાદક સહ. મંડળી લી. મર્યાદિત સ્થળ ઢાંકણિયા, તાલુકો કઠલાલ, જીલ્લો ખેડા.

સને ૧૯૬૧નો ગુજરાત કાયદો (ગુજરાત સહકારી મંડળીઓનો કાયદો સને ૧૯૬૧) ની કલમ-૯ અન્વયે આજરોજ નોંધવામાં આવી છે.

નડીયાદ, તારીખ ૧૦મી ડિસેમ્બર, ૨૦૦૪.

વંચાણમાં લીધા :-

લક્ષ્મીકુંજ કો. ઓપ. હાઊ. સોસા. લી., મુ. નડીઆદ, તા. નડીઆદને ફડચામાં લઈ જવાનો વચગાળાનો હુકમ ક્રમાંક ફડચ /૦૧/ગ-૨/૫૭૪/૨૦૦૪ તા. ૨૭-૧૦-૨૦૦૪.

હુકમ

જા. નં. ઉખસ/કજ/ફડચા/ગ-૨/૬૭૯/૨૦૦૪.-લક્ષ્મીકુંજ કો. ઓપ. હાઊ. સોસા. લી., મુકામ નડીઆદ, તાલુકો નડીઆદ, જિલ્લો ખેડાને શ્રી મદદનીશ જીલ્લા રજીસ્ટ્રાર સહકારી મંડળીઓ જીલ્લા પં. નડીઆદની ઓફીસના નોંધ નંબર -- તા. - થી નોંધવામાં આવી હતી તે મંડળીને સને ૧૯૬૧ના ગુજરાત રાજ્ય સહકારી મંડળીઓના કાયદાની કલમ ૧૦૭ અન્વયે ફડચામાં લઈ જવાનો હુકમ કરવામાં આવે છે અને સદરહુ મંડળીના ફડચા અધિકારી તરીકે શ્રી સહકારી અધિકારી (ફડચા) લગત સદર કચેરીની સદર કાયદાની કલમ ૧૦૮ (૩) હેઠળ નીમણુંક કરવામાં આવે છે અને તેમના મહેનતાણાની રકમ નિયમ મુજબ સરકારી તીજોરીમાં "૦૪૨૫ સહકાર" સદરે જમા કરાવવી ફડચાનું કામકાજ ત્રણ વર્ષમાં પુરૂં કરવું.

નડીઆદ, તારીખ ૧૪મી ડિસેમ્બર, ૨૦૦૪.

વંચાણમાં લીધા :-

ડડુસર તમાકુ ઉત્પાદક સ. મં. લી., મુ. ડડુસર, તા. મહુધાને ફડચામાં લઈ જવાનો વચગાળાનો હુકમ ક્રમાંક ફડચ /૦૧/ગ-૨/૫૭૩/૨૦૦૪ તા. ૨૭-૧૦-૨૦૦૪.

હુકમ

જા. નં. ઉખસ/કજ/ફડચા/ગ-૨/૬૮૦/૨૦૦૪.-ડડુસર તમાકુ ઉત્પાદક સ. મં. લી., મુકામ ડડુસર, તાલુકો મહુધા, જિલ્લો ખેડાને શ્રી મદદનીશ જીલ્લા રજીસ્ટ્રાર સહકારી મંડળીઓ જીલ્લા પં. નડીઆદની ઓફીસના નોંધ નંબર ૧૮૭૨૦ તા. ૧૦-૫-૮૩થી નોંધવામાં આવી હતી તે મંડળીને સને ૧૯૬૧ના ગુજરાત રાજ્ય સહકારી મંડળીઓના કાયદાની કલમ ૧૦૭ અન્વયે ફડચામાં લઈ જવાનો હુકમ કરવામાં આવે છે અને સદરહુ મંડળીના ફડચા અધિકારી તરીકે શ્રી સહકારી અધિકારી (ફડચા) લગત સદર કચેરીની સદર કાયદાની કલમ-૧૦૮ (૩) હેઠળ નીમણુંક કરવામાં આવે છે અને તેમના મહેનતાણાની રકમ નિયમ મુજબ સરકારી તીજોરીમાં "૦૪૨૫ સહકાર" સદરે જમા કરાવવી ફડચાનું કામકાજ ત્રણ વર્ષમાં પુરૂં કરવું.

નડીઆદ, તારીખ ૧૪મી ડિસેમ્બર, ૨૦૦૪.

વંચાણમાં લીધા :-

સંતરામ ગ્રાહક સહકારી ભંડાર લી., મુ. નડીઆદ, તા. નડીઆદને ફડચામાં લઈ જવાનો વચગાળાનો હુકમ ક્રમાંક ફડચ /૦૧/ગ-૨/૫૭૭/૨૦૦૪ તા. ૨૭-૧૦-૨૦૦૪.

હુકમ

જા. નં. ઉખસ/કજ/ફડચા/ગ-૨/૬૮૧/૨૦૦૪.-સંતરામ ગ્રાહક સહકારી ભંડાર લી., મુકામ નડીઆદ, તાલુકો નડીઆદ, જિલ્લો ખેડાને શ્રી મદદનીશ જીલ્લા રજીસ્ટ્રાર સહકારી મંડળીઓ જીલ્લા પં. નડીઆદની ઓફીસના નોંધ નંબર ભ. ૨૯૮૯ તા. ૧૯-૧૦-૧૯૮૦થી નોંધવામાં આવી હતી તે મંડળીને સને ૧૯૬૧ના ગુજરાત રાજ્ય સહકારી મંડળીઓના કાયદાની કલમ-૧૦૭ અન્વયે ફડચામાં લઈ જવાનો હુકમ કરવામાં આવે છે અને સદરહુ મંડળીના ફડચા અધિકારી તરીકે શ્રી સહકારી અધિકારી (ક્રેડીટ) લગત સદર કચેરીની સદર કાયદાની કલમ ૧૦૮ (૩) હેઠળ નીમણુંક કરવામાં આવે છે અને તેમના મહેનતાણાની રકમ નિયમ મુજબ સરકારી તીજોરીમાં "૦૪૨૫ સહકાર" સદરે જમા કરાવવી ફડચાનું કામકાજ ત્રણ વર્ષમાં પુરૂં કરવું.

નડીઆદ, તારીખ ૧૪મી ડિસેમ્બર, ૨૦૦૪.

વંચાણમાં લીધા :-

જી.ઈ.બી. સ્ટાફ મીલ્ક કન્ઝ્યુમર્સ કો. ઓ.સ્ટોર્સ. લી., મુ. થર્મલ (કુણી) તા. ઠાસરાને ફડચામાં લઈ જવાનો વચગાળાનો હુકમ ક્રમાંક ફડચ /૦૧/ગ-૨/૫૮૬/૨૦૦૪ તા. ૪-૧૧-૨૦૦૪.

INDEX

હુકમ

જા. નં. ઉખસ/કજ/ફડચા/ગ-૨/૬૮૨/૨૦૦૪.-જી. ઇ. બી. સ્ટાફ કન્ઝયુમર્સ કો. ઓપ. સ્ટોર્સ, લી., મુકામ થર્મલ (કુણી), તાલુકો ઠાસરા, જિલ્લો ખેડાને શ્રી મદદનીશ જીલ્લા રજીસ્ટ્રાર સહકારી મંડળીઓ જીલ્લા પં. નડીઆદની ઓફીસના નોંધ નંબર ભ-૩૪૯૯ તા. ૫-૨-૧૯૯૮થી નોંધવામાં આવી હતી તે મંડળીને સને ૧૯૬૧ના ગુજરાત રાજ્ય સહકારી મંડળીઓના કાયદાની કલમ-૧૦૭ અન્વયે ફડચામાં લઈ જવાનો હુકમ કરવામાં આવે છે અને સદરહુ મંડળીના ફડચા અધિકારી તરીકે શ્રી સહકારી અધિકારી (ક્રેડીટ) લગત સદર કચેરીની સદર કાયદાની કલમ ૧૦૮ (૩) હેઠળ નીમણુંક કરવામાં આવે છે અને તેમના મહેનતાણાની રકમ નિયમ મુજબ સરકારી તીજોરીમાં ''૦૪૨૫ સહકાર'' સદરે જમા કરાવવી ફડચાનું કામકાજ ત્રણ વર્ષમાં પુરૂં કરવું.

નડીઆદ, તારીખ ૧૪મી ડિસેમ્બર, ૨૦૦૪.

વંચાણમાં લીધા :-

(૧) જેઠાલી મત્સ્ય ઉછેર સહ. મં. લી., મુ. જેઠાલી, તા. બાલાશિનોર જિ. ખેડાનો તા. ૧-૪-૨૦૦૧ થી ૩૧-૩-૨૦૦૪ સુધીનો સમયનો ખાસ અહેવાલ,

(૨) મંડળીને ફડચામાં લઇ જવાની કારણ દર્શક નોટીસ જા. નં. સ૬ક/ ફડચ /ગ-૨/ /૨૦૦૪ તા. -૧૦-૨૦૦૪.

હુકમ

જા. નં. ફડચ/૦૧/ગ-૨/૬૮૫/૨૦૦૪.- જેઠાલી મત્સ્ય ઉછેર સ. મં. લી., મુકામ જેઠાલી, તાલુકા, બાલાશિનોર, જિલ્લા ખેડા શ્રી મદદનીશ જીલ્લા રજીસ્ટ્રાર સહકારી મંડળીઓ જીલ્લા પં. નડીઆદની ઓફીસના નોંધ નંબર સે.-૨૪૪૬૮ તારીખ ૫-૫-૧૯૯૦થી નોંધવામાં આવી હતી.

(૧) મંડળીની નોંધણી થયે ૧૧ વર્ષથી ઉપરાંત જેટલો સમય થયેલ હોવા છતાં સંચાલકોએ સક્રિય રસ લઇ આજ પર્યાત ઉદ્દેશો મુજબની કોઇજ પ્રવૃત્તિ મત્સ્ય ઉછેરની હાથ ધરેલ નથી અને મંડળી સ્થગીત અવસ્થામાં છે.

(૨) મંડળીના સરવૈયામાં ૫૧ સભાસદોનું દાખલ ફી સહિત બેંકમાં રૂા. ૫૬૫/-નું બેલેન્સ છે. તે સિવાય કોઇ અન્ય મિલ્કતો લેણું નથી.

(૩) મંડળીએ તમામ વર્ષોની સરકારશ્રીનું લેણું ઓડીટ ફી ભરેલ નથી.

(૪) વ્ય. કમીટીની એકપણ મીટીંગ મળેલ નથી.

(૫) વા. સાધા. સભા બોલાવવામાં આવતી નથી.

(૬) પાછળા ઓડીટમાંની ઓડીટ દુરસ્તી કરેલ નથી.

આ કારણોને લઇને મંડળીને સને ૧૯૬૧ના ગુજરાત સહકારી કાયદાની કલમ-૧૦૭ (૧) અન્વયે ફડચામાં લઈ જવાનો હુકમ કરવામાં આવે છે અને સદરહુ મંડળીના ફડચા અધિકારી તરીકે શ્રી સહકારી અધિકારી (ફડચા) લગત સદર કચેરીની સદર કાયદાની કલમ-૧૦૮ (૧) હેઠળ નીમણુંક કરવામાં આવે છે આ હુકમની સામે મંડળીને કંઇપણ કહેવું હોય તો આ હુકમની તારીખથી એક માસની અંદર શ્રી જીલ્લા રજીસ્ટ્રાર સહકારી મંડળીઓ, નડીઆદ સમક્ષ મંડળીને પોતાની દલીલ રજુ કરવાની તક આપવામાં આવે છે. એક માસની મુદત દરમ્યાન મંડળી તરફથી સંતોષકારક ખુલાસો કરવામાં આવશે નહી તો આ વચગાળાનો હુકમ કાયમી કરવામાં આવશે. અને મંડળીને ફડચામાં લઇ જવા બાબતનો આખરી હુકમ કરવામાં આવશે.

નડીઆદ, તારીખ ૧૪મી ડિસેમ્બર, ૨૦૦૪.

એચ. એન. દરજી,
જિલ્લા રજિસ્ટ્રાર,
સહકારી મંડળીઓ, નડીઆદ.

વંચાણે લીધા :–

(૧) પાંદડ સેવા સહકારી મં.લી.સ.મં.લી. મું. પાંદડ તા. ખંભાતને ફડચામાં લઇ જવાની વચગાળાનો હુકમ.

(૨) ક્રમાંક ફડચ/૦૧/ચ/૯૦૧/૨૦૦૪ તા. ૮-૧૧-૨૦૦૪.

પ્રસ્તાવના

જા. નં. ઉખસ/કજ/ફડચા/ચ/ફ-૧૬૦૬૦/૯૯૨/૨૦૦૪.– ઓડીટરશ્રી તરફથી અત્રેની કચેરીને પાંદડ સેવા સહકારી મંડળીને લગતો ખાસ ઓડીટ અહેવાલ તથા અભિપ્રાય મળેલ છે. તે વંચાણે લેતા આ મંડળીની આર્થિક પરિસ્થિતિ કોઇપણ રીતે સધ્ધર કે કાર્યક્ષમ જણાતી નથી. જેથી આવી મંડળીનો વહીવટ મંડળીની કમિટીના હાથમાં ચાલુ રાખવો કોઇ રીતે યોગ્ય જણાતો નથી. કમીટી એ તદ્દન બિનકાર્યક્ષમ વહીવટ કરી જાહેર નાણામાં સાચવણી માટે મંડળીની સધ્ધરતા માટે તથા વસુલાત અને કરજની રકમ ભરપાઇ કરવા માટે વાસ્તવિક અને ગંભીર પગલા લીધા હોય કે તેવા કોઇ પ્રયત્નો કર્યા હોય તેવા કોઇ પુરાવા રજુ થયેલ નથી.

અત્રેની કચેરીએથી અપાયેલ કારણદર્શક નોટીસ તથા વચગાળાના હુકમ સામેની રજુઆતમાં પણ આર્થિક પરિસ્થિતિ સુધારવા માટેના કોઇ નક્કર પગલાની રજુઆત થઇ નથી મંડળીના સંચાલકો ખોટને ઘટાડવા કે સરભર કરવા તેમજ વસુલાતનો દર ઉંચો લાવવા કેવું આયોજન કરી રહ્યા છે અગર કેવી રીતે પોતાનો મંડળીને સધ્ધર કરવાનો હેતુ સિધ્ધ કરી શકશે તેની કોઇ ગણતરી પૂર્વકની નક્કર રજુઆત થયેલ નથી. માત્ર આવનારા સમયમાં સીઝનના આધાર પર અને પાકના પ્રમાણસર વસુલાતની આશા હોવાની રજુઆત નક્કર ગણી શકાય નહી.

રજુ થયેલ અહેવાલ અને સુરવૈયાના આંકડા જોતા ગતસાલની ખોટ કરતા ચાલુ સાલે લગભગ પાંચ ગણી રકમ જેટલી ખોટ થવા

INDEX

પાછળ માત્ર દુષ્કાળનું કારણ ગ્રાહ્ય રાખી શકાય તેમ નથી જે વર્ષે રૂા. ૭ લાખ ઉપરાતંની ખોટ થઇ ત્યારે પણ કહેવાતુ કે દુષ્કાળનું વર્ષ હતુ જે બીજા વર્ષે ખોટ ઘટી નહી કે સરભર ન થઇ શકે તો પણ રૂા. ૩૩ લાખ ઉપરાંતની ખોટ થવા પાછળ સંતોષજનક કારણ જણાતું નથી. માત્ર બિનકાર્યક્ષમ અને બજવાબદાર વહીવટ જ કારણભુત સ્પષ્ટ જણાય છે. એકત્રિત ખોટ રૂા. ૧ કરોડ ઉપર થવા જાય છે. જે તમામ ભંડોળ સામે સરભર કરતાં પણ પુરૂ થઇ શકે તેમ નથી. બેંકના કરજની રકમનો આંક પણ વધતો જાય છે. અને મંડળીના વહીવટી કમીટીના સભ્યોજ બાકીદાર હોય તે વસુલાત પરત્વે ગંભીર બની શકે તે વાત માની શકાય તેમ નથી.

ઓડીટની ખામી દુર કરવા કેવા અને કેટલા પ્રયત્ન થયા તેની વિગતે રજુઆત નથી. આગામી સમયમાં કેવી રીતે દુર કરવા માંગે છે તેનું કોઇ આયોજન નથી વળી માત્ર આ ફડચા અંગેની નોટીસ અને વચગાળાના હુકમ વખતેજ આવી રજુઆત થઇ છે અગાઉ આવી કોઇ તૈયારી દર્શાવાઇ નથી.

આમ સમગ્ર હકીકત ધ્યાને લેતા મંડળીનો આર્થિક વહીવટ સક્ષમ અને તંદુરસ્ત થઇ શકે તેવી કોઇ રજુઆત કે પુરાવા નથી કે તેમ થશે તેમ માનવાને કોઇ ખાસ મજબુત કારણો પણ જણાતા નથી. જેથી બચાવમાં કરવામાં આવેલ રજુઆત કોઇપણ રીતે ગ્રાહ્ય રાખવાથી મંડળીના ફાયદા હીતમાં અને જાહેર નાણાંના વહીવટ માટે યોગ્ય અને ન્યાયોચીત જણાતી નથી નીચે મુજબ આખરી હુકમ કરૂ છું.

હુકમ

પાંદડ સેવા સહકારી મં.લી. મુકામ પાંદડ તા. ખંભાત જિ. આણંદને શ્રી મદદનીશ જિલ્લા રજિસ્ટ્રાર, સહકારી મંડળીઓ, જિલ્લા પં. આણંદ/નડીઆદની ઓફીસ નોંધણી નં. ૧૯૮૩૫ તા. ૨૬-૬-૫૩થી નોંધવામાં આવી હતી તે મંડળીને સને ૧૯૬૧ ના ગુજરાત રાજ્ય સહકારી મંડળીઓના કાયદાની કલમ-૧૦૭ અન્વયે ફડચામાં લઇ જવાનો આખરી હુકમ કરવામાં આવે છે. અને સદરહુ મંડળીના ફડચા અધિકારી તરીકે શ્રી ખેડા જિલ્લા મધ્યસ્થ સહકારી બેંક નડીઆદ ની કાયદાની કલમ ૧૦૮(૩) હેઠળ નીમણુંક કરવામાં આવે છે અને તેમના મહેનતાણાની રકમ નિયમ મુજબ સહકારી તીજોરીમાં ''૦૪૨૫ સહકાર'' સદરે જમા કરાવવી ફડચાનું કામકાજ ત્રણ વર્ષમાં પુરૂં કરવું.

આણંદ, તા. ૧૩મી ડીસેમ્બર, ૨૦૦૪.

વંચાણે લીધા :–

(૧) તામસા સેવા સહકારી મં.લી.સ.મં.લી. મું. તામસા તા. ખંભાત ને ફડચામાં લઇ જવાનો વચગાળાનો હુકમ

(૨) ક્રમાંક ફડચ/૦૧/ચ/૯૧૧/૨૦૦૪ તા. ૯-૧૧-૨૦૦૪.

પ્રસ્તાવના

જા. નં. ઉખસ/કજ/ફડચા/ચ/૯૯૩/ફ-૧૬૦૬૧/૨૦૦૪.–તામસા સેવા સહકારી મંડળી લી. ની આર્થિક પરિસ્થિતિ બાબતે ઓડીટર સહકારી મંડળીઓ ખંભાતના એ કરેલ અહેવાલ તથા અભિપ્રાય તેમજ ધી ખેડા જિલ્લા મધ્યસ્થ સહકારી બેંક લી. તરફથી મળેલ મંડળીને ફડચામાં લઇ જવા અંગેની દરખાસ્ત વંચાણે લેતા ઉપસ્થિત મુદ્દાઓ પરત્વે કારણદર્શક નોટીસ આપી વચગાળાનો હુકમ કરેલ છે. તથા તે સામે મંડળી તરફથી રજુ થયેલ લેખીત રજુઆત ધ્યાને લીધી.

મંડળીની આર્થિક સ્થિતી અંગેના વાસ્તવિક આંકડા જોતા મંડળીએ જિલ્લા બેંક પાસેથી મેળવેલ કરજની રકમ જે પરત ભરપાઇ કરવા પાત્ર છે. તેની રકમ રૂા. ૬૯.૨૭ લાખ જેટલી છે જ્યારે સભાસદોને કરેલ ધિરાણમાંથી વસુલ કરવા પાત્ર રકમ રૂા. ૪૫.૬૩ લાખ છે. આમ એક વખત મંડળીની રજુઆત માની લેવામાં આવે અને સંપૂર્ણ રકમની વસુલાત થઇ શકે તો પણ ભરપાઇ કરવાની કરજની રકમ પુરેપુરી ભરી શકાય તેમ નથી. કારણ કે વસુલાત અને ભરપાઇ કરવાની રકમ વચ્ચે રૂા. ૨૩.૯૪ લાખ જેવો ખુબ મોટી રકમનો તફાવત પડે છે. આ તફાવતની રકમ મંડળીના મંત્રી અગર કમીટી સભ્યો કેવી રીતે સરભર કરી શકે તેમ છે. અગર તફાવતની રકમની આવક ક્યા માધ્યમથી થઇ શકે તેમ છે તે બાબતે કોઇ સંતોષકારક અને આંકડાકીય વિગત સહિતના આયોજનનો નક્કર ખુલાસો રજુ થયેલ નથી. કે તેવા કોઇ પુરાવા રજુ થયેલ નથી જેથી સારા ચોમાસામાં વસુલાત થઇ શકશે તેવી હૈયાધારણ ઉપરોક્ત હકીકત જોતા સ્વીકારી શકાય તેમ નથી. કારણ સંપૂર્ણ વસુલાત પણ કરજ ભરપાઇ કરી શકે તેમ નથી.

મંડળીના તમામ ભંડોળની એકત્ર રકમ જોતા તેની સામે મંડળીએ કરેલ ખોટનો આંકડો ખુબ મોટો તફાવત દર્શાવે છે. અને તે જોતા બેજવાબદાર અને બિનકાર્યક્ષમ વહીવટના કારણે નોંધણીના તમામ ફંડોનું ધોવાણ થઇ ગયેલ છે. અને ઉપરાંત ખોટની રકમ વધે છે. વળી તે ખોટ નિયંત્રીત કરવા કોઇ વાસ્તવિક પગલા લેવાયા નથી કે લેવાની કોઇ ગંભીર રજુઆત નથી. વળી ખોટ નિયંત્રીત થવાને બદલે ઉત્તરોત્તર વધતી જણાય છે. જે કમીટીની અસમર્થતા વહીવટ પરત્વે દર્શાવે છે. ખોટને નાથવા બાબતની કોઇ પુરાવા સહિતની રજુઆત નથી. માત્ર પગલા લઇશું, વસુલાત કરીશું તે હકીકત આગાઉના સંદર્ભમાં સ્વીકારી શકાય તેમ નથી.

મંડળીની મુદત વીતી બાકીદારોની રકમ ઘણી મોટી છે. વળી તેની વસુલાત બાબત અગાઉ ધ્યાન દોરવા છતાં તે બાબતે દુર્લક્ષ સેવેલ છે. વસુલાત માટે કોઇ ગંભીર કામગીરી કરવામાં આવી હોવાના પુરાવા સહિતની રજુઆત થયેલ નથી આ સંજોગોમાં મુદતવીતી બાકીની રકમ વધતી જાય છે. મંડળીના વ્યવસ્થાપક કમીટીના સભ્યો જે મુદત વીતી બાકીદાર હોઇ અને પોતેજ પોતાની વસુલાત કરતાં નથી જેથી નૈતિક રીતે પણ તે પોતાનું સાચવવા અન્ય પાસેથી કડકાઇથી વસુલાત કરી શકે તેમ માની શકાય તેમ નથી, વળી કમીટી સભ્યો જ મુદતવીતી બાકી હોવા છતાં વહીવટમાં રહી નૈતિકતા ગુમાવેલ છે. અને તે ચાલુ રહે ત્યાં સુધી વસુલાતની સક્રીય કામગીરી થવાની વાત સ્વીકારી શકાય તેમ નથી.

મંડળીના ઓડીટ અને ઇન્સ્પેકશન દરમ્યાન આપવામાં આવેલ સુચનો, ખામીઓને દુરસ્તી કરવા પરત્વે કોઇ ગંભીર રસ દાખવેલ નથી. તે દુર કરવા વાસ્તવિક પ્રયત્નો કરેલ નથી અને કરી હોવા બાબત કે કરવા માંગતા હોવા બાબતના કોઇ પુરાવા રજુ નથી. માત્ર બચાવ ખાતર નિવેદન કરે તે આધારભુત અને ગંભીર ગણવાનું કોઇ મજબુત કારણ જણાતું નથી.

મંડળીનો વહીવટ પેટા નિયમોની જોગવાઇઓની મર્યાદામાં થયેલ જણાતો નથી. ઠરાવબુક જેવો મહત્વનો દસ્તાવેજ પણ ઇન્સ્પેકશન

INDEX

દરમ્યાન રજુ થઇ શકેલ નથી. જે કમીટી સભ્યોની સંપૂર્ણ નિષ્ક્રિયતા અને બેદરકારી દર્શાવે છે. જેથી સભાસદોના હિતમાં વહીવટ પારદર્શક થતો હોવાના ઠરાવો જોઇ શકાયા નથી વળી ૩ વર્ષની ઓડીટ ફી ની રકમ પણ મંડળીએ રૂા. ૯૦૦૦/- ભરપાઇ કરી શકેલ નથી. જે ગંભીર બાબત ગણી શકાય. મંડળીના ઉદ્દેશો મુજબની કામગીરી નિયમોનુસાર ન થતી હોવાનું માલુમ પડેલ છે. વળી ઓડીટની ખામીઓની દુરસ્તી ન થતા ભુલોનું પુનરાવર્તન થયાની હકીકત સ્પષ્ટ થઇ છે જે સામે પણ કોઇ નક્કર આધાર સહિતની રજુઆત નથી.

ઉપરના સંજોગોમાં દરખાસ્તના મુદ્દાઓ ન સ્વીકારવા અને બચાવની રજુઆતો સ્વીકારવા કોઇ વ્યાજબી કારણ જણાતા ન હોઇ આ મંડળી બાબતે નીચે મુજબનો આખરી હુકમ કરવામાં આવે છે.

હુકમ

તામસા સેવા સહકારી મં.લી. મુકામ તામસા તા. ખંભાત જિ. આણંદને શ્રી મદદનીશ જિલ્લા રજિસ્ટ્રાર, સહકારી મંડળીઓ, જિલ્લા પં. આણંદ / નડીઆદની ઓફીસ નોંધણી નં. સે. ૨૨૨૦૬ તા. ૨૪-૬-૫૪ થી નોંધવામાં આવી હતી તે મંડળીને સને ૧૯૬૧ ના ગુજરાત રાજ્ય સહકારી મંડળીઓના કાયદાની કલમ-૧૦૭ અન્વયે ફડચામાં લઈ જવાનો આખરી હુકમ કરવામાં આવે છે. અને સદરહુ મંડળીના ફડચા અધિકારી તરીકે શ્રી ખેડા જિલ્લા મધ્યસ્થ સહકારી બેંક નડીઆદ ની સદર કાયદાની કલમ ૧૦૮(૩) હેઠળ નીમણુંક કરવામાં આવે છે અને તેમના મહેનતાણાની રકમ નિયમ મુજબ સહકારી તીજોરીમાં "૦૪૨૫ સહકાર" સદરે જમા કરાવવી ફડચાનું કામકાજ ત્રણ વર્ષમાં પુરૂં કરવું.

આણંદ, તા. ૧૩મી ડીસેમ્બર, ૨૦૦૪.

વંચાણે લીધા :–

(૧) વડગામ સેવા સહકારી મં.લી.સ.મં.લી. મું. વડગામ તા. ખંભાત ને ફડચામાં લઇ જવાનો વચગાળાનો હુકમ

(૨) ક્રમાંક ફડચ/૦૧/ચ/૯૦૯/૨૦૦૪ તા. ૯-૧૧-૨૦૦૪.

પ્રસ્તાવના

જા. નં. ઉખસ/કજ/ફડચા/ચ/૯૯૪/ફ-૧૬૦૬૨/૨૦૦૪.–ઉપર જણાવેલ કાગળો વંચાણમાં લેતા ધી ખેડા જિલ્લા મધ્યસ્થ સહકારી બેંક લી. જે જિલ્લાની મધ્યસ્થ સહકારી બેંક છે. અને મંડળીઓ મારફતે ખેડૂતોને ધિરાણ કરે છે. આમ બેંકે વડગામ સેવા સહકારી મંડળી લી. ને ખેતી વિષયક હેતુઓ માટે મોટી રકમનું ધીરાણ કરેલ છે. પરંતુ બેંકના ધીરાણની રકમ મંડળી પાસેથી નિયત સમય મર્યાદામાં વ્યાજ કે મુદ્દલની વસુલાત આવતી નથી જેના કારણે બેંકની આર્થિક પરિસ્થિતિને અસર થઇ શકે તેમ છે. બેંન્ક તરફથી મંડળીને કરવામાં આવેલ ધીરાણ બાબતે મંડળીની આર્થિક પરિસ્થિતિની યોગ્ય તપાસ કરવામાં આવેલ છે અને તે તપાસના અહેવાલના આધારે મંડળીની ખોટ તથા સભાસદ ધીરાણની વસુલાત અને શેરભંડોળ વી. ની રકમ વચ્ચે ખૂબ મોટો તફાવત જણાતાં બેન્કને મંડળી પાસેથી વસુલાત કરવામાં આ પરિસ્થિતિમાં મુશ્કેલી પડે તેમ હોવાનું જિલ્લા બેન્ક ધ્વારા જણાવેલ છે.

આ મંડળીનું તમામ ભંડોળ રૂા. ૫.૫૨ લાખ છે. સામે કુલ ખોટ રૂા. ૫૮.૪૬ લાખ છે. તથા દર વર્ષે ખોટનું પ્રમાણ વધતું જાય તેમ છે મંડળીમાં બેન્ક લોન બાકી રૂા. ૨૩૦.૨૬ લાખ ચૂકવવા પાત્ર છે. સામે સભાસદ ધીરાણ રૂા. ૧૯૨.૩૦ લાખ વસુલ કરવા પાત્ર છે આમ બેન્ક લોન અને સભાસદ ધીરાણ વચ્ચે રૂા. ૩૭.૪૬ લાખનો ઘણો મોટો તફાવત પડે છે. આમ મંડળીની પરીસ્થીતી ખૂબ નબળી છે.

આમ મંડળીની કમીટી તથા ચેરમેન/મંત્રી મંડળીની મુદત વીતી બાકી રકમ વસુલાત માટે નિસ્ક્રીય રહેલ છે. મંડળીના તમામ મુદતવીતી બાકીદારો સામે કાયદેસરની કાર્યવાહી કરવા જણાવેલ હોવા છતાં આજદીન સુધી કોઇ કાર્યવાહી કરવામાં આવેલ નથી અને બીલકુલ નિષ્ક્રીય રહેવા પામેલ છે. અને મંડળીનો ઓડીટ વર્ગ "ક" છે.

આમ મંડળીના ચેરમેન દ્વારા તા. ૩૧મી ઓગષ્ટ, ૨૦૦૪ના રોજ સરવૈયા સહીત અત્રેની કચેરી તા. ૨૮મી ઓકટોબર, ૨૦૦૪ના રોજ હાજર રહીને મંડળીને ફડચામાં ન લઇ જવા રજુઆત કરેલ તેમાં દુષ્કાળની પરિસ્થિતિએ વસુલાત થયેલ નથી તેમ જણાવેલ છે તે હકીકત બરાબર નથી કારણ કે છેલ્લા બે વર્ષ ઉપરાંતથી ખૂબ સારો વરસાદ અને ખેડૂતોને કોઇ મુશ્કેલી પડેલ નથી અને સારૂ એવું મબલખ પાકનું ઉત્પાદન કરી બજારમાં વેચાણ કરેલ છે છતાં પૈસા ભરપાઇ કરેલ નથી અને તે વસુલાત સબંધે કોઇ કાર્યવાહી પણ કરવામાં આવી નથી તેમ રેકર્ડ જોતા સ્પષ્ટ થાય છે.

વધુમાં મંડળીની કામગીરી પેટા-નિયમ મુજબ અને તેના ઉદ્દેશો મુજબની કામગીરી થતી નથી અને અગાઉના મંડળીના હોદ્દેદારો પણ મુદત વિતી બાકીદાર છે. આમ મંડળી તરફથી તા. ૯મી નવેમ્બર, ૨૦૦૪ ના રોજ પણ રજુઆત કરીને મંડળીને ચાલુ રાખવા જણાવેલ છે પરંતુ તેઓની કોઇપણ રજુઆત ગ્રાહ્ય રાખી શકાય તેમ નથી માત્ર ત્રણ કે છ માસના ગાળામાં અઢી કરોડ જેટલી રકમો વસુલ આવી શકે નહી કારણકે આ ધિરાણ ૨૦૦૦/૦૧ માં થયેલ છે. તે આજદીન સુધી વસુલાત આવેલ નથી કે કોઇ બાકીદાર સામે કાયદેસરની કાર્યવાહી કરી હોય તેવું રજુ થયેલ કાગળો પરથી જણાઇ આવતું નથી. જેથી થયેલ રજુઆતો ગ્રાહ્ય રાખવા પાત્ર નથી.

ઓડીટર દ્વારા દર વર્ષે કરવામાં આવતા ઓડીટ દરમ્યાન પણ આવેલ ખામીઓની વાસ્તવિક કોઇ દુરસ્તી કરવામાં આવી નથી કે તે કરવા કોઇ પ્રયત્ન કે ગંભીર કાળજી રાખવામાં આવી હોય તેમ જણાતું નથી. માત્ર લેખીત રજુઆતમાં ખામીઓ દુર કર્યાનું જણાવેલ છે પણ કોઇ નક્કર પુરાવા ખામીઓ દુર કરાવ્યા બાબતના નથી.

મંડળીના પેટા નિયમોના અમલ દ્વારા વહિવટ ન થાય તો નિયમોનો કોઇ અર્થ સરતો નથી. સભાસદો પારદર્શક વહિવટની આશા આ સંજોગોમાં કેવી રીતે રાખી શકે ? નિયમોનો અમલ ન થાય તો તે મનસ્વી વહિવટ જ ગણી શકાય.

મંડળી પાસે ફંડ ન હોવાની હકિકત યોગ્ય નથી કારણ કે ગેર વહિવટ અને નિષ્ક્રીયતા ને પરીણામે, યોગ્ય વસુલાત અને નિયમસરની પ્રવૃતિના આભાવે શેર ભંડોળ જેવા પોતાના ફંડો ખોટમાં ઘસાઇ જવા પામ્યાનું સ્પષ્ટ ચિત્ર રજુ હિસાબો પરથી જણાય છે. કહેવાતા દુષ્કાળ અગાઉના વર્ષોથી મોટી રકમની ખોટ ચાલી આવે છે તે સરભર કરવા કે ઘટાડવા કોઇ નક્કર પગલા લેવાયા હોવાનું જણાતું નથી જો તેમ હોય તો દર વર્ષે ખોટ વધવાનું કારણ ન બને આમ સમગ્ર રીતે જોતા

INDEX

બચાવમાં થયેલ રજુઆત ગ્રાહ્ય રાખી શકાય તેમ નથી અને તે મંડળીના આર્થીક વહીવટ માટે યોગ્ય અને ન્યાયોચીત નથી જેથી નીચે મુજબ આખરી હુકમ કરૂં છું.

હુકમ

વડગામ સેવા સહકારી મં.લી. મુકામ વડગામ તા. ખંભાત જિ. આણંદને શ્રી મદદનીશ જિલ્લા રજિસ્ટ્રાર, સહકારી મંડળીઓ, જિલ્લા પં. આણંદ/નડીઆદની ઓફીસ નોંધણી નં. ૧૦૧૨૬ તા. ૧૬-૪-૬૯ થી નોંધવામાં આવી હતી તે મંડળીને સને ૧૯૬૧ ના ગુજરાત રાજ્ય સહકારી મંડળીઓના કાયદાની કલમ-૧૦૭ અન્વયે ફડચામાં લઈ જવાનો આખરી હુકમ કરવામાં આવે છે. અને સદરહુ મંડળીના ફડચા અધિકારી તરીકે શ્રી ખેડા જિલ્લા મધ્યસ્થ સહકારી બેંક નડીઆદ ની કાયદાની કલમ ૧૦૮(૩) હેઠળ નીમણુંક કરવામાં આવે છે અને તેમના મહેનતાણાની રકમ નિયમ મુજબ સરકારી તીજોરીમાં ''૦૪૨૫ સહકાર'' સદરે જમા કરાવવી ફડચાનું કામકાજ ત્રણ વર્ષમાં પુરૂં કરવું.

આણંદ, તા. ૧૩મી ડીસેમ્બર, ૨૦૦૪.

વંચાણમાં લીધો :-

મીતલી સેવા સહકારી મં. લી. સ. મં. લી. મું મીતલી તા. ખંભાતને ફડચામાં લઈ જવાનો વચગાળાનો હુકમ.

ક્રમાંક : ફડચ/૦૧/ચ/૯૧૦/૨૦૦૪, તા. ૯-૧૧-૨૦૦૪.

પ્રસ્તાવના

જા. નં. : ઉખસ/કજ/ફડચા/ચ/૯૯૧/ફ-૧૬૦૬૩/૨૦૦૪.—ઉપર જણાવેલ કાગળો વંચાણે લેતા ધી ખેડા જિલ્લા મધ્યસ્થ સહકારી બેંક લી. જે જિલ્લાની મધ્યસ્થ સહકારી બેંક છે. અને મંડળીઓ મારફતે ખેડુતોને ધીરાણ કરે છે. આમ બેંકે મીતલી સેવા સહકારી મંડળી લી. ને ખેતી વિષયક હેતુઓ માટે મોટી રકમોનું ધિરાણ કરેલ છે. પરંતુ બેંકની ધીરાણની રકમ મંડળી પાસેથી નિયત સમય મર્યાદામાં વ્યાજ કે મુદલ વસુલ આવતી નથી. જેના કારણે બેંકની આર્થિક પરિસ્થિતિને અસર થઈ શકે તેમ છે. બેંક તરફથી મંડળીને કરવામાં આવેલ ધિરાણ બાબતે મંડળીની આર્થિક પરિસ્થિતીની યોગ્ય તપાસ કરવામાં આવેલ છે. અને તે તપાસના અહેવાલ આધારે મંડળીની ખોટ તથા સભાસદ ધિરાણની વસુલાત અને શેરભંડોળ વિ. ની રકમ વચ્ચે ખૂબ મોટો તફાવત જણાતા બેંકને મંડળી પાસેથી વસુલાત કરવામાં આ પરિસ્થિતિમાં મુશ્કેલી પડે તેમ હોવાનું જણાવેલ છે. કારણ કે જેના આધારે વસુલાત કરવાની છે તેમાં મંડળીના સંચાલકો અને મંત્રી પોતે ઘણી મોટી રકમના મુદતવીતી બાકીદાર હોવાનું બેંકને જણાતા બેંક તરફથી અત્રેની કચેરીને મંડળીને ફડચામાં લઈ જવા અંગેની દરખાસ્ત કરવામાં આવે છે.

દરખાસ્તની હકીકતો વંચાણે લેતા રજુ થયેલ સરવૈયુંનું ખાતું તારીજ વિગેરે ધ્યાને લેતા બેંકની દરખાસ્તમાં તથ્ય જણાય છે. અને મીતલી સેવા સહકારી મંડળીની આર્થિક પરિસ્થિતિ વધારે પડતી કથળી ગયેલી જણાય છે. જેથી દરખાસ્ત આધારે તથા રજુ થયેલ કાગળો અને અહેવાલ આધારે મંડળીને ફડચામાં લઈ જવા કારણદર્શક નોટીસ આપ્યા બાદ વચગાળાનો હુકમ કરવામાં આવે છે.

તેજ અનુસંધાને મીતલી સેવા સહકારી મંડળી લી. તરફથી મંત્રી તથા ચેરમેને સંયુક્ત તથા મંત્રીએ અલગ રીતે લેખીત રજુઆત કરેલ છે. તે રજુઆત અનુસાર ઘણી મોટી રકમની વસુલાત મુદતવીતી બાકી હોવાની કબુલાત કરેલ છે. વળી નબળા અને દુષ્કાળના વર્ષોના બહાને વસુલાત થઈ શકેલ નથી તેમ જણાવે છે પરંતુ તે હકીકત માની શકાય તેમ નથી કારણ કે તેવા કારણસર વસુલાત થયેલ ન હોઈ તેવી રજુઆત માનવાપાત્ર નથી કારણ કે રાહત આપવા કે પછીના સમયમાં વસુલાત નિયમિત કરવા બેંક સમક્ષ કોઈ રજુઆત કરાઈ નથી વળી દુષ્કાળના એક માત્ર કારણે વસુલાત ન આવી હોય તે ત્યારે કહી શકાય કે વસુલાત માટે ગંભીર પ્રકારના પ્રયત્નો, નોટીસો, કાયદેસરની કાર્યવાહી, ઉઘરાણીની કડકાઈ થઈ હોય અને ખાતેદારો તરફથી તે અંગે કોઈ રજુઆત થઈ હોય કે દુષ્કાળના કારણે વસુલાત શક્ય બનેલ નથી. આવા કોઈ પ્રયત્નો થયાનું જણાતું નથી માત્ર કારણ દર્શક નોટીસ અને વચગાળાના હુકમ ૩ વર્ષ બાદ આવી રજુઆત માત્ર બચાવ ખાતર કરવામાં આવી છે.

તારીખ ૨-૧૨-૦૪ ના મંત્રીના લેખીત રજુઆત પત્ર પછી પણ આજદિન સુધી વસુલાત બાબત શું ગંભીર કામગીરી કરવામાં આવી તેવી કોઈ રજુઆત કે અહેવાલ અત્રે થયેલ નથી. મંત્રી પોતે પણ મોટી રકમના મુદતવીતી બાકીદાર હોઈ પોતે પોતાની કઈ કાર્યવાહી કરી શકે ? તે વિચારણા માંગી લેછે. સહકારી ક્ષેત્રની વર્તમાન પરિસ્થિતિ જોતા સંચાલકો પોતેજ ધિરાણ મેળવી રકમો ભરપાઈ ન કરવાના કારણે સભાસદોનો વિશ્વાસ ઉઠવા સામે સરકારશ્રીને પણ આવી સહકારી સંસ્થાઓને જીવંત રાખવા અગર થાળે પાડવા ઘણું સહન કરવાનું રહે છે. કમીટી સભ્યો પોતેજ બાકીદાર હોય તે નૈતિક રીતે પણ ઈચ્છવા યોગ્ય નથી વળી ઓડીટર ધ્વારા ઉપસ્થિત કરવામાં આવેલા મંડળીના આર્થિક અને વહીવટી બાબતને સ્થિરતા બાબતને મહત્વના અને ગંભીર મુદા આવી વાસ્તવિક દુરસ્તી કે અમલ કરવામાં આવ્યા હોવાની નક્કર રજુઆત કે પુરાવા રજુ નથી મુદતવીતી બાકી રકમ જોતા વખત માની લેવામાં આવે કે સંપૂર્ણ રકમ વસુલ આવશે તો પણ બેંકનું ભરપાઈ થઈ શકે તેમ નથી. મંડળીના તમામ પ્રકારના ભંડોળ સભાસદોના શેર ભંડોળ સહીતની રકમોનું ધોવાણ થઈ ગયેલ હોઈ કોઈપણ રીતે આ મંડળીને આર્થિક સધ્ધર ગણી શકાય નહી.

આવા સંજોગોમાં વધુ સમય કે મુદત આપવાથી પરિસ્થિતીમાં ફેર પડે તેમ જણાતું નથી કે તેવી ગણતરી પુર્વકની મુદાસર નક્કર રજુઆત અત્રે થયેલ નથી. આ સંજોગોમાં જિલ્લા મધ્યસ્થ સહકારી બેંક જેવા સભાસદ ખાતેદારોના નાણાં રોકાયેલ છે તેને આર્થિક રીતે મુશ્કેલીમાં મુકાય તેવી પરિસ્થિતી ઉભી કરવી યોગ્ય નથી. ફડચા અધિકારી-વહીવટ સંભાળે તો કાંઈ સ્થાનિક શેહ શરમ અને વગ સિવાય વસુલાત કરી શકે તેમ જણાય છે. અને આવા સંજોગોમાં તેજ એક માત્ર યોગ્ય નિર્ણય જણાય છે. આ સંજોગોમાં નીચે મુજબ આખરી હુકમ કરૂ છું.

હુકમ

મીતલ સેવા સહકારી મં. લી. મીતલી તા. ખંભાત, જિ. આણંદને શ્રી મદદનીશ જિલ્લા રજિસ્ટ્રાર સહકારી મંડળીઓ જિલ્લા પં. આણંદ/નડીયાદની ઓફીસ નોંધણી નં. ૧૨૬૦૦ તા. ૩-૬-૭૯ થી

નોંધવામાં આવી હતી તે મંડળીને સને ૧૯૬૧ ના ગુજરાત રાજ્ય સહકારી મંડળીઓના કાયદાની કલમ-૧૦૭ અન્વયે ફડચામાં લઇ જવાનો આખરી હુકમ કરવામાં આવે છે. અને સદરહુ મંડળીના ફડચા અધિકારી તરીકે શ્રી ખેડા જિલ્લા મધ્યસ્થ સહકારી બેંક નડીયાદની સદર કાયદાની કલમ ૧૦૮ (૩) હેઠળ નીમણુંક કરવામાં આવે છે અને તેમના મહેનતાણાની રકમ નિયમ મુજબ સરકારી તીજોરીમાં "૦૪૨૫ સહકાર" સદરે જમા કરાવવી ફડચાનું કામકાજ ત્રણ વર્ષમાં પુરૂ કરવું.

આણંદ, તારીખ ૧૩મી ડિસેમ્બર, ૨૦૦૪.

વંચાણમાં લીધો :-

લક્ષ્મીપુરા સેવા સહકારી મં. લી. સ. મં. લી. લક્ષ્મીપુરા તા. ખંભાતને ફડચામાં લઇ જવાનો વચગાળાનો હુકમ.

ક્રમાંક : ફડચ/૦૧/ચ/૯૦૭/૨૦૦૪ તા. ૯-૧૧-૨૦૦૪.

પ્રસ્તાવના

જા. નં. : ઉખસ/કજ/ફડચા/ચ/૯૯૬/ફ-૧૬૦૬૪/૨૦૦૪.—ઉપર જણાવેલ કાગળો વંચાણે લેતા ધી ખેડા જિલ્લા મધ્યસ્થ સહકારી બેંક લી. જે જિલ્લાની મધ્યસ્થ સહકારી બેંક છે. અને મંડળીઓ મારફતે ખેડુતોને ધીરાણ કરે છે. આમ બેંકે લક્ષ્મીપુરા સેવા સહકારી મંડળી લી. ને ખેતી વિષયક હેતુઓ માટે મોટી રકમોનું ધિરાણ કરેલ છે. પરંતુ બેંકની ધીરાણની રકમ મંડળી પાસેથી નિયત સમય મર્યાદામાં વ્યાજ કે મુદલની વસુલાત આવતી નથી. જેના કારણે બેંકની આર્થિક પરિસ્થિતિને અસર થઇ શકે તેમ છે. બેંક તરફથી મંડળીને કરવામાં આવેલ ધીરાણ બાબતે મંડળીની આર્થિક પરિસ્થિતીની યોગ્ય તપાસ કરવામાં આવેલ છે. અને તે તપાસના અહેવાલ આધારે મંડળીની ખોટ તથા સભાસદ ધીરાણની વસુલાત અને શેરભંડોળ વી. ની રકમ વચ્ચે ખૂબ મોટો તફાવત જણાતાં બેંકને મંડળી પાસેથી વસુલાત કરવામાં આ પરિસ્થિતિમાં મુશ્કેલી પડે તેમ હોવાનું જણાવેલ છે. કારણકે જેના આધારે વસુલાત કરવાની છે તે વ્ય. કમીટીના ચેરમેન/સેક્રેટરી તેમજ તમામ કમીટી સભ્યો મુદતવીતી બાકીદારો છે અને વસુલાતની કાયદેસરની કોઇ કાર્યવાહી કરતા ન હોઇ મંડળીમાં દિન-પ્રતિદિન ખોટનું પ્રમાણ ખૂબ મોટું થઇ જવા પામેલ છે અને તેવા કારણોસર બેંક ધ્વારા અત્રેની કચેરીને સદર મંડળીને સદર મંડળીને ફડચામાં લઇ જવા અંગેની દરખાસ્ત કરવામાં આવેલી છે.

સદર દરખાસ્તની હકીકતો વંચાણે લેતા તથા રજુ થયેલ સરવૈયુ, ન. નું ખાતું તારીજ વિગેરે ધ્યાને લેતા બેંકની દરખાસ્તમાં તથ્ય જણાય છે અને લક્ષ્મીપુરા સેવા સહકારી મંડળી લી. ની આર્થિક પરિસ્થિતિ વધારે કથળી ગયેલી જણાય છે. જેથી દરખાસ્તને આધારે તથા રજુ થયેલા કાગળો અને અહેવાલના આધારે મંડળીને ફડચામાં લઇ જવા પ્રથમ કારણદર્શક નોટીસ આપ્યા બાદ વચગાળાનો હુકમ કરવામાં આવેલ છે.

તેજ અનુસંધાને તા. ૨૮-૧૦-૨૦૦૪ના રોજ મંડળીના ચેરમેન/સેક્રેટરી ધ્વારા તા. ૩૦-૯-૨૦૦૪ નું સરવૈયું રજુ કરેલ છે. જે ચકાસતાં બેંકલોન ૨૬,૬૯,૧૨૨/- સામે ધીરાણ બાકી ૨૬,૪૬,૦૦૦/- છે. જેમાં ઘણો તફાવત પડે છે. આમ મંડળીની આર્થિક સ્થિતી ખૂબ નબળી છે. અને મંડળીએ ખોટ પણ ઘણી બધી કરેલ છે. હાલમાં મંડળી કંટ્રોલના માલ સિવાયની કોઇપણ કામગીરી કરતી નથી વસુલાતની કાર્યવાહી પણ નહીવત છે.

આમ છેલ્લે મંડળીના ચેરમેન/સેક્રેટરી ધ્વારા તા. ૬-૧૨-૨૦૦૪ ના રોજ રૂબરૂમાં આવી રજુઆત કરેલ કે આગામી ડાંગર, ઘઉનું ઉત્પાદન થયેથી બેંકની લોનો ભરપાઇ કરાવીશું. પરંતુ બેંકના જનરલ મેનેજરશ્રી એ દરખાસ્તમાં જણાવ્યા અનુસાર બેંકલોન કે સભાસદ ધીરાણની રકમ આ વ્ય. કમીટી કે મંત્રી કરી શકે તેમ નથી કારણ કે તેઓ પોતે તમામ મુદત વિતી બાકીદારો છે. જેથી તેઓની રજુઆત માન્ય રાખવાપાત્ર જણાતી ન હોઇ નીચે મુજબનો ફડચાનો આખરી હુકમ કરવામાં આવે છે.

હુકમ

લક્ષ્મીપુરા સેવા સહકારી મંડળી લી. મુકામ લક્ષ્મીપુરા તા. ખંભાત, જિ. આણંદને શ્રી મદદનીશ જિલ્લા રજિસ્ટ્રાર સહકારી મંડળીઓ જિલ્લા પં. આણંદ/નડીયાદની ઓફીસ નોંધણી નં. ૨૨૨૩૦ તા. ૧૭-૧૦-૧૯૫૫ થી નોંધવામાં આવી હતી તે મંડળીને સને ૧૯૬૧ ના ગુજરાત રાજ્ય સહકારી મંડળીઓના કાયદાની કલમ-૧૦૭ અન્વયે ફડચામાં લઇ જવાનો આખરી હુકમ કરવામાં આવે છે અને સદરહુ મંડળીના ફડચા અધિકારી તરીકે શ્રી ખેડા જિલ્લા મધ્યસ્થ સહકારી બેંક નડીયાદની સદર કાયદાની કલમ ૧૦૮ (૩) હેઠળ નીમણુંક કરવામાં આવે છે અને તેમના મહેનતાણાની રકમ નિયમ મુજબ સરકારી તીજોરીમાં "૦૪૨૫ સહકાર" સદરે જમા કરાવવી ફડચાનું કામકાજ ત્રણ વર્ષમાં પુરૂ કરવું.

આણંદ, તારીખ ૧૩મી ડિસેમ્બર, ૨૦૦૪.

વંચાણમાં લીધો :-

નગરા સેવા સહકારી મં. લી. સ. મં. લી. નગરા તા. ખંભાતને ફડચામાં લઇ જવાનો વચગાળાનો હુકમ.

ક્રમાંક : ફડચ/૦૧/ચ/૯૦૦/૨૦૦૪ તા. ૮-૧૧-૨૦૦૪.

પ્રસ્તાવના

જા. નં. : ઉખસ/કજ/ફડચા/ચ/૯૯૭/ફ-૧૬૦૬૫/૨૦૦૪.—નગરા સેવા સહકારી મંડળી લી. બાબતે કરવામાં આવેલા છેલ્લા વર્ષના ઓડીટ બાદ રજુ થયેલ ખાસ અહેવાલ તથા અભિપ્રાયમાં રજુ કરવામાં આવેલ મુદ્દાઓ પરત્વે કારણદર્શક નોટીસ તથા ફડચાનો વચગાળાનો હુકમ થયેલ છે. મંડળી તરફથી બચાવમાં રજુઆત કરવામાં આવી છે તે ધ્યાને લીધી.

મંડળીએ અગાઉના વર્ષો દરમ્યાન ઉપસ્થિત કરવામાં આવેલ ઓડીટ દરમ્યાનની જરૂરી વહીવટી-હિસાબી ખામીઓ બાબતે વાસ્તવિક દુરસ્તી કરવામાં આવી નથી બચાવમાં ખામીઓ દુર કરી

INDEX

હોવાની રજુઆત છે પણ કોઇ આધાર રજુ કરેલ નથી જેથી કેટલી ખામીઓ ક્યારે કેવી રીતે દુર થઇ તે અંગે માત્ર અનુમાન થઇ શકે તેમ નથી. આમ કમીટીએ આ બાબતે નિષ્કાળજી દર્શાવેલ છે.

મંડળીની આર્થિક બાબત જોતા મંડળીના વહીવટ પરત્વે દુર્લક્ષ્ય સેવાઇ રહ્યાનું જણાય છે. રજુ થયેલ હિસાબોના આંકડા તપાસના અગાઉના વર્ષની ખોટ કરતાં ચાલું વર્ષે ખોટની રકમમાં વધારો થવા પામેલ છે. જેથી ખોટને નિયંત્રીત કરવા કે ઘટાડવા કોઇ ગંભીર પ્રયત્નો થયા હોવાનું જણાતું નથી. જેથી એકંદરે લોન તથા ધિરાણ ખાતાનો તફાવત પણ વધતો જઇ રહ્યો છે. જે મંડળી માટે આર્થિક મુદ્દે યોગ્ય જણાતું નથી. મંડળીની મીટીંગો પણ પેટા નિયમો અનુસાર માસિક રીતે નિયમીત મળતી નથી. વસુલાત બાબત કમીટીના પ્રયત્નો ગંભીર જણાયા નથી આમ તમામ હકીકતો રજુઆતો ધ્યાને લેતા આર્થિક પાસું સધ્ધર કરી યોગ્ય વહીવટ કરવા કમીટી કાર્યક્ષમ નથી અને મંડળીનો વહીવટ વધુ બગડે તે અગાઉ નિયમાનુંસાર કાર્યવાહી કરવી ઉચિત જણાતી હોઇ નીચે મુજબનો આખરી હુકમ કરવામાં આવે છે.

હુકમ

નગરા સેવા સહકારી મંડળી લી. મુકામ નગરા તા. ખંભાત, જિ. આણંદને શ્રી મદદનીશ જિલ્લા રજિસ્ટ્રાર સહકારી મંડળીઓ જિલ્લા પં. આણંદ/નડીયાદની ઓફીસના નોંધણી નં. ૧૯૮૨૨ તા. થી નોંધવામાં આવી હતી તે મંડળીને સને ૧૯૬૧ ના ગુજરાત રાજ્ય સહકારી મંડળીઓના કાયદાની કલમ-૧૦૭ અન્વયે ફડચામાં લઇ જવાનો આખરી હુકમ કરવામાં આવે છે અને સદરહુ મંડળીના ફડચા અધિકારી તરીકે શ્રી ખેડા જિલ્લા મધ્યસ્થ સહકારી બેંક નડીયાદની સદર કાયદાની કલમ ૧૦૮ (૩) હેઠળ નીમણુંક કરવામાં આવે છે અને તેમના મહેનતાણાની રકમ નિયમ મુજબ સરકારી તીજોરીમાં "૦૪૨૫ સહકાર" સદરે જમા કરાવવી ફડચાનું કામકાજ ત્રણ વર્ષમાં પુરૂ કરવું.

આણંદ, તારીખ ૧૪મી ડિસેમ્બર, ૨૦૦૪.

વંચાણમાં લીધાઃ–

(૧) વાસણા સેવા સહ.મં.લી., સ.મં.લી., મુ. વાસણા, તા. ખંભાતને ફડચામાં લઇ જવાનો વચગાળાનો હુકમ ક્રમાંક ફડચ/૦૧/ચ/૮૯/૨૦૦૪, તા. ૮-૧૧-૨૦૦૪.

પ્રસ્તાવના

જા. નં. ઉખસ/કજ/ફડચા/ચ/૧૦૦૭/ફ-૧૬૦૬૬/૦૪.-વાસણા સેવા સહકારી મંડળી લી. બાબતે સાદર કરવામાં આવેલ ઓડીટ પછીના અહેવાલમાં ઉપસ્થિત થયેલ આ મંડળી અંગેના વહીવટી તથા આર્થિક મુદાઓ ધ્યાને લીધા.

કારણદર્શક નોટીસ વિગેરે બજાવવા છતાં કોઇ રજુઆત મંડળી તરફથી કરવામાં આવેલ નથી. વચગાળાના હુકમ બાદ પણ કોઇ રજુઆત નથી.

આ મંડળીની વહીવટી બાબતો જોતા મંડળીનું કાનુની દ્રષ્ટિએ કોઇ અસ્તિત્વ જ ન હોય તેમ જણાય છે. આ મંડળી કોઇ સભાસદ કે કમીટીના નિયંત્રણમાં હોય તેમ જણાતું નથી. મંડળીના મહત્વના હોદ્દેદારો ચેરમેન (મૈયત) હોવા છતાં તેની કોઇ નોંધ કે ફેરફાર દફતરે થયેલ નથી.

મંડળીનો વહીવટ સહકારી કાનુન અને મંજૂર થયેલા પેટા નિયમો અનુસાર થવો આવશ્યક છે. આમ છતાં સદર મંડળીમાં ૧૯૯૬ની સાલથી વ્યવસ્થાપક કમીટીની કોઇ મીટીંગ જ મળી નથી જેથી રોજિંદો નિયમિત વહીવટ કેવી રીતે થયો તે કહી શકાય તેમ નથી માત્ર મનસ્વી વહીવટ જણાય છે. સાધારણ સભા મંડળીના દરેક સભાસદો માટે વર્ષના હિસાબો જાણવા મંજૂર કરવા તથા વહીવટી બાબતોના પ્રશ્નો અને વાર્ષિક તમામ પ્રકારના હિસાબો માટે મહત્વની જોગવાઇ હોવા છતાં ૧૯૯૫ની સાલ પછી કદીએ કોઇ સાધારણ સભા પણ મળી નથી કોઇ સભાસદ દ્વારા આવી સભાઓ બોલાવવા માંગણી પણ કરવામાં આવી નથી. કોઇપણ સ્થાનિય કક્ષાએ આવી રજૂઆત પણ નથી ઓડીટના સમય દરમિયાન પણ કોઇ કમીટીની સભા કે સાધારણ સભા મળી નથી.

મંડળીની વ્ય.કમીટીની નિમણુંક અગાઉના વર્ષોમાં થઇ પછી નિયમ મુજબ નિવૃતિથી નવી નિમણુંક કે ચૂંટણી કોઇ કાર્યવાહી પણ કરવામાં આવી નથી. ચેરમેન (મૈયત) થયા પછી કોના દ્વારા વહીવટ ચાલે છે તે પણ જણાઇ આવતું નથી.

મંડળીના ઉદેશ અને હેતુ મુજબની કોઇ પ્રવૃતિ થતી નથી તમામ ધિરાણ મુદતવીતી બાકી થઇ ગયેલ છે. માત્ર એક જ ખાતામાં વ્યાજ જમા થયેલ છે વળી ખોટની રકમ ખુબ મોટો છે અને તે અંગે જવાબદારી નક્કી કરવાની થાય પણ નિયમાનુસારનો કોઇ વહીવટ કે કાર્યવાહી થયેલી નથી. વસુલાત માટે કોઇ કાર્યવાહી થયેલ નથી. મંડળીના તમામ કમીટી સભ્યો સંપૂર્ણ બેદરકારી અને નિષ્કાળજીથી ખાનગી પેઢીની માફક વર્ત્યા છે. કાનુની જોગવાઇઓનો આદર કરેલ નથી. મંડળીના ભંડોળ ધોવાણ થઇ ગયેલ છે જવાબદારીમાં વધારો જ થતો જાય છે. ઓડીટ ફી ની રકમ પણ ૨૦૦૦/૦૧ થી ભરપાઇ થયેલ નથી કાયદાની કોઇપણ જોગવાઇઓનું પાલન થયેલ જણાતું નથી.

ઉપરોક્ત તમામ હકીકતો આ મંડળી બાબતે ખુબ ગંભીર છે વળી તે સમયે કોઇને રજુઆત કરવાની પણ જરૂરત સમજ્યા નથી આમ સમગ્ર રીતે જોતા તમામ મુદાઓ ગંભીર પ્રકારના હોઇ આ અંગે નીચે મુજબ આખરી હુકમ કરવામાં આવે છે.

હુકમ

વાસણા સેવા સહકારી મંડળી લી., મુકામ વાસણા, તાલુકો ખંભાત, જિલ્લો આણંદને શ્રી મદદનીશ જિલ્લા રજિસ્ટ્રાર સહકારી મંડળીઓ જિલ્લા પંચાયત આણંદ/નડીયાદની ઓફીસના નોંધણી નંબર ૨૬૨૯૪ તા. ૨૯-૯-૫૯થી નોંધવામાં આવી હતી તે મંડળીને સને ૧૯૬૧ના ગુજરાત રાજ્ય સહકારી મંડળીઓના કાયદાની કલમ-૧૦૭ અન્વયે ફડચામાં લઇ જવાનો આખરી હુકમ કરવામાં આવે છે અને સદરહુ મંડળીના ફડચા અધિકારી તરીકે શ્રી ખેડા જી. સ.મં.સ. બેંક નડીયાદની સદર કાયદાની કલમ-૧૦૮(૩) હેઠળ નીમણુંક કરવામાં આવે છે અને તેમના મહેનતાણની રકમ નિયમ મુજબ સરકારી તીજોરીમાં "૦૪૨૫ સહકાર" સદરે જમા કરાવવી ફડચાનું કામકાજ ત્રણ વર્ષમાં પૂરૂ કરવું.

આણંદ, તારીખ ૧૪મી ડીસેમ્બર, ૨૦૦૪.

INDEX

વંચાણમાં લીધાઃ—

(૧) બામણવા સેવા સહ.મં.લી., સ.મં.લી., મુ. બામણવા, તા. ખંભાતને ફડચામાં લઇ જવાનો વચગાળાનો હુકમ ક્રમાંક ફડચ/૦૧/ચ/૯૦૮/૨૦૦૪, તા. ૯-૧૧-૨૦૦૪.

પ્રસ્તાવના

જા. નં. ઉખસ/કજ/ફડચા/ચ/૧૦૦૮/ફ-૧૬૦૬૭/૦૪.-બામણવા સેવા સહકારી મંડળી લી.ના નિયમાનુસારના ઓડીટ બાદ સ્પષ્ટ થયેલ આર્થિક અને વહીવટી પરિસ્થિતિ સ્પષ્ટ થતા ધી ખેડા જિલ્લા મધ્યસ્થ સહકારી બેંક લી. જે જિલ્લાની મધ્યસ્થ સહકારી બેંક છે. જે મંડળીઓના માધ્યમથી ખેડૂતોને ખેતી વિષયક હેતુઓ માટે વિવિધ યોજનાઓ દ્વારા ધિરાણ કરે છે. જિલ્લા મધ્યસ્થ બેંકે જાહેર નાણાંનો, થાપણદારની થાપણો અને સભાસદોના ફાળાનો વહીવટ કરવાનો હોય છે. આ સંસ્થાએ ધીરેલ રકમ નિયમીત પરત ન આવે તો આખુ આર્થિક માળખું અસ્તવ્યસ્ત થઇ જાય સભાસદો સહકારી સમગ્ર ક્ષેત્રથી વિખુટા થતા જાય તે સંજોગોમાં આવી મધ્યસ્થ સંસ્થાઓ સધ્ધર રહે તે આવશ્યક હોઇ બામણવા મંડળીની આર્થિક બાબતો જોતાં તેની પરિસ્થિતિ નબળી જણાતા ફડચામાં લઇ જવા અંગે બેંક તરફથી મુદા આધારીત દરખાસ્ત મળેલ છે.

કારણદર્શક નોટીસ તથા વચગાળાના હુકમ બાદ મંડળી તરફથી માત્ર સરવૈયા અને તારીજના કાગળો રજુ કર્યા સિવાય અન્ય કોઇ રજુઆત નથી. તમામ હકીકતો ધ્યાને લેતા ઉપસ્થિત મુદાઓ જોતા મંડળીની આર્થિક પરિસ્થિતિના સંદર્ભમાં તપાસતા મંડળીના તમામ પ્રકારના એકત્ર ભંડોળ માત્ર રૂા. ૦.૭૨ લાખ છે. જ્યારે તેની સામે ખોટની આર્થિક જવાબદારી ૨.૯૪ લાખ હોઇ કોઇ રીતે તે સરભર થઇ શકે તેમ નથી અને મંડળીના ભંડોળ જે તેની આર્થિક સધ્ધરતાનો માપદંડ છે તે ધોવાઇ જાય તેથી મંડળીના અસ્તિત્વનો અર્થ રહેતો નથી. આમ ખોટની રકમ સામે ભંડોળનુ ધોવાણ થયેલ છે. વળી દર વર્ષે ખોટની રકમમાં વધારો થાય છે. ખોટને નિયંત્રણમાં રાખવાનું કોઇ આયોજન કે કાર્યવાહી થતી જણાઇ નથી.

મંડળીએ ભરવાપાત્ર બેંકની લોનના રકમ સામે સભાસદો પાસેથી વસુલ કરવાની ધિરાણની રકમનો તફાવત ખુબ મોટો થઇ રહેલો જણાયો છે. સંપૂર્ણ વસુલાતના કિસ્સામાં પણ ભરપાઇ પુરી થઇ શકે તેમ નથી. વ્યાજની રકમ જે મંડળીની આવકનો મુખ્ય સ્ત્રોત છે તેની વસુલાતની પણ ઘણી મોટી રકમ બાકી છે. જેથી મંડળીની આર્થિક પરિસ્થિતિ નબળી ગણાય તેમ છે.

વળી ૧૯૯૬-૧૯૯૭થી મુદતવીતી રકમ બાકી હોવા છતાં વસુલાત માટે કોઇ સક્રીય કામગીરી ગંભીર રીતે થઇ જણાતી નથી. આ અંગે કાર્યવાહી કરવા જણાવવા છતાં તેનો કોઇ અમલ થયેલો લાગતો જ નથી.

મંડળીની વ્યવસ્થાપક કમીટીના સભ્યો ખોડાભાઈ આશાભાઈ તથા સોમાબાઈ ઈશ્વરભાઈ પટેલ જેઓ મંડળીના ભૂતપૂર્વ મંત્રી પણ છે, છતાં પોતાની જવાબદારી સમજેલ નથી અને પોતે જ મુદતવીતી બાકીદાર છે જેથી અન્ય સામે વસુલાતની સખત કાર્યવાહી કરી શકે તેવી નૈતિક સક્ષમતા નથી જેથી મુદતવીતીની બાકી રકમ વધતી જવાની જ સંભાવના ગણી શકાય.

મંડળીએ ઓડીટ દરમ્યાન ઉપસ્થિત થયેલ ખામીઓની ગંભીરતા પૂર્વક દુરસ્તી કરવાની કાળજી લીધેલ નથી. વળી નિયમ મુજબ ભરવી જોઇતી વાર્ષિક સાધારણ સભા તથા વ્યવસ્થાપક કમીટીની મીટીંગો મળતી નથી. જે કમીટી સભ્યોની બેદરકારી અને નિષ્કાળજી બતાવે છે. આમ નિયમ વિરૂદ્ધનો વહીવટ લાંબા સમયથી ચાલે તે યોગ્ય જણાતું નથી.

ઉપરના મુદાઓ અંગે થયેલ રજુઆતમાં રજુ થયેલ કાગળો જોતા મુદતવીતી બાકી અને ખોટના આંકડામાં કોઇ ઘટાડો થયાનું જણાતું નથી જેથી આગામી સમયમાં આર્થિક સ્થિતિ સુધરી શકે તેવું રજુઆત કરવાનું કોઇ કારણ નથી.

ઉપરના સંજોગોમાં ઉપસ્થિત મુદાઓ ન માનવાનું કોઇ કારણ જણાતું નથી અને તે મુદાના સંદર્ભમાં ફડચા અંગેનો આખરી હુકમ થાય તે જ કાયદા મુજબ ઉચિત જણાતું હોઇ નીચે મુજબ આખરી હુકમ કરવામાં આવે છે.

હુકમ

બામણવા સેવા સહકારી મંડળી લી., મુકામ બામણવા, તાલુકો ખંભાત, જિલ્લો આણંદને શ્રી મદદનીશ જિલ્લા રજિસ્ટ્રાર સહકારી મંડળીઓ જિલ્લા પંચાયત આણંદ/નડીયાદની ઓફીસના નોંધણી નંબર ૪૨૫૦ તા. -- થી નોંધવામાં આવી હતી તે મંડળી સને ૧૯૬૧ના ગુજરાત રાજ્ય સહકારી મંડળીઓના કાયદાની કલમ-૧૦૭ અન્વયે ફડચામાં લઇ જવાનો આખરી હુકમ કરવામાં આવે છે અને સદરહુ મંડળીના ફડચા અધિકારી તરીકે શ્રી ખેડા જીલ્લા મધ્યસ્થ સહકારી બેંક નડીયાદની સદર કાયદાની કલમ-૧૦૮(૩) હેઠળ નીમણુંક કરવામાં આવે છે અને તેમના મહેનતાણાની રકમ નિયમ મુજબ સહકારી તીજોરીમાં "૦૪૨૫ સહકાર" સદરે જમા કરાવવી ફડચાનું કામકાજ ત્રણ વર્ષમાં પૂરૂ કરવું.

આણંદ, તારીખ ૧૪મી ડિસેમ્બર, ૨૦૦૪.

વંચાણમાં લીધાઃ—

(૧) ખંભાત ગામની સેવા સહકારી મં.લી., સ.મં.લી., મુ. ખંભાત, તા. ખંભાતને ફડચામાં લઇ જવાનો વચગાળાનો હુકમ ક્રમાંક ફડચ/૦૧/ચ/૯૦૨/૨૦૦૪, તા. ૮-૧૧-૨૦૦૪.

પ્રસ્તાવના

જા. નં. ઉખસ/કજ/ફડચા/ચ/૧૦૦૯/ફ-૧૬૦૬૮/૦૪.-ખંભાત ગામની સેવા સહકારી મંડળી લી.ના આખરી વર્ષના ઓડીટ રીપોર્ટ બાદ ઉભા થયેલા મુદાઓ પરત્વે મંડળીને ફડચામાં લઇ જવા બાબતે કારણદર્શક નોટીસ તથા વચગાળાનો હુકમ થયા બાદ રજુઆત કરવાની તક આપવામાં આવી હતી તેમ છતાં મંડળી તરફથી કોઇ રજુઆત નથી.

ઉપસ્થિત મુદાઓની ચર્ચા કરતા સદરહુ મંડળી છેલ્લા લાંબા સમયથી પોતાના મુખ્ય ઉદેશો મુજબની કોઇ કાર્યવાહી કરતી નથી. વળી મંડળીની કોઇ પ્રવૃતિ નથી જેથી ઘણા લાંબા સમયથી આ મંડળી સ્થગીત અગર સુષુપ્ત અવસ્થામાં છે. અને કોઇ કામગીરી કરી રહેલ નથી.

મંડળીએ કરેલ ધિરાણની ઘણી રકમ બાકીદારો પાસે બાકી રહેલ છે. આમ છતાં વસુલાત બાબતે કોઇપણ પ્રકારની કાયદેસરની કાર્યવાહી કરવામાં આવી નથી. અને ઘણા લાંબા સમયથી રકમ બાકી રહેતા મંડળીને આર્થિક નુકસાન થવા પામેલ છે.

INDEX

સદર મંડળી ઘણા વર્ષોથી ખોટમાં ચાલે છે. ખોટ આગળ ખેંચવા ઉપરાંત ખોટની રકમ વધતી જાય છે. જે સરભર કરવા બાબતે કમીટી સભ્યો કોઇ કાર્યવાહી કરતા નથી નિષ્ક્રીય અને બેદરકાર રહેલ છે.

ઓડીટ દરમ્યાન ઉપસ્થિત થયેલ ખામીઓ અંગે કોઇ દુરસ્તી કરવામાં આવેલ નથી કે આવી કોઇ દુરસ્તી કરી હોય તો પણ કોઇ અહેવાલ લાગતા વળગતા અધિકારીશ્રીને મોકલી આપવામાં આવેલ નથી.

ઉપરોકત સંજોગોમાં મંડળીનો વહીવટ નિષ્કાળજી અને બેદરકારીથી ચાલી રહેલ હોઇ તે બાબતે ઉપસ્થિત થયેલ મુદાઓ ન માનવાને કોઇ વ્યાજબી કારણ જણાતું નથી. લાંબા સમયથી સ્થગીત કામગીરી વાળી મંડળી બાબતે આ નીચે મુજબ આખરી હુકમ કરવો ઉચિત જણાય છે. જેથી નીચે મુજબ આખરી હુકમ કરવામાં આવે છે.

હુકમ

ખંભાત ગામની સેવા સહકારી મંડળી લી., મુકામ ખંભાત, તાલુકો ખંભાત, જિલ્લો આણંદને શ્રી મદદનીશ જિલ્લા રજિસ્ટ્રાર સહકારી મંડળીઓ જિલ્લા પંચાયત આણંદ/નડીયાદની ઓફીસના નોંધણી નંબર ૨૬૯૩૯ તા. ૨૦-૬-૬૦ થી નોંધવામાં આવી હતી તે મંડળી સને ૧૯૬૧ના ગુજરાત રાજ્ય સહકારી મંડળીઓના કાયદાની કલમ-૧૦૭ અન્વયે ફડચામાં લઇ જવાનો આખરી હુકમ કરવામાં આવે છે અને સદરહુ મંડળીના ફડચા અધિકારી તરીકે શ્રી ખેડા જીલ્લા મધ્યસ્થ સહકારી બેંક નડીયાદની સદર કાયદાની કલમ-૧૦૮(૩) હેઠળ નીમણુંક કરવામાં આવે છે અને તેમના મહેનતાણાની રકમ નિયમ મુજબ સરકારી તીજોરીમાં ''૦૪૨૫ સહકાર'' સદરે જમા કરાવવી ફડચાનું કામકાજ ત્રણ વર્ષમાં પૂરૂ કરવું.

આણંદ, તારીખ ૧૪મી ડિસેમ્બર, ૨૦૦૪.

સી. બી. કોટેચા,
જિલ્લા રજિસ્ટ્રાર, સહકારી મંડળીઓ,
આણંદ.

નંબર ઉખસ/નધણ/સે.દુ./૩૩૨૪૭/૧૧૭૭/સને ૨૦૦૪.- આથી જાહેર કરે છે કે શ્રી ચંદ્રનગર (ડા.) દૂધ ઉત્પાદક સહકારી મંડળી લી., મર્યાદિત સ્થળ ચંદ્રનગર (ડા.), તાલુકો વિજાપુર, જિલ્લો મહેસાણા.

સને ૧૯૬૧નો ગુજરાત કાયદો (ગુજરાત સહકારી મંડળીઓનો કાયદો ૧૯૬૧) ની કલમ-૯ અન્વયે આજરોજ નોંધવામાં આવે છે.

મહેસાણા, તારીખ ૧૫મી ડિસેમ્બર, ૨૦૦૪.

વંચાણે લીધા :–

(૧) શ્રી સબ-ઓડીટર, સ.મં. વિજાપુરના પત્ર ક્રમાંક અષણ/૦૧/ ખા.અ./૩૬૦/૦૪, તા ૧-૧૦-૦૪ થી રજુ થયેલ વહીવટી ખાસ અહેવાલ.

(૨) અત્રેની કચેરીના પત્ર ક્રમાંક ઉખસ/ફડચ/૦૧/ખ/૧૦૮૩/૦૪, તા. ૨૬-૧૦-૦૪ થી પાઠવેલ કારણદર્શક નોટીસ.

(૩) ગુજરાત સહકારી મંડળીઓના અધિનિયમ, ૧૯૬૧ અન્વયેની કલમ-૧૦૭ની જોગવાઇઓ

પ્રસ્તાવના

જા. નં. ઉખસ/ફડચ/૦૧/ખ/૧૧૭૮/૨૦૦૪.- ધી ગુજરાત સહકારી મંડળીઓના અધિનિયમ, ૧૯૬૧ અન્વયે શ્રી રામ કો.ઓપ. હાઉસીંગ સોસાયટી લી., મુ.તા. વિજાપુર, જિ. મહેસાણા એ નોંધણી નંબર ઘ-૧૬૫૦૯, તા. ૧-૧૨-'૯૫થી નોંધાયેલ સહકારી સંસ્થા છે. (જેનો હવે પછી 'મંડળી' તરીકે ઉલ્લેખ કરાયેલ છે.)

ઉપરોકત આમુખ-૧માં જણાવ્યા મુજબ સદર મંડળીનું તા. ૧-૪-૦૩ થી તા. ૩૧-૩-૦૪ સુધીના સમયનું અન્વેષણ સબ-ઓડિટર, સ.મં. વિજાપુરને સુપ્રત થતાં તેઓ દ્વારા સદર મંડળીને ફડચામાં લઈ જઈ, નોંધણી રદ કરવા અંગેનો ખાસ અહેવાલ થતાં, તેઓના ખાસ અહેવાલ આધિન સદર મંડળીને અત્રેની કચેરીના પત્ર ક્રમાંક ઉખસ/ફડચ/૦૧/ખ/૧૦૮૩/૨૦૦૪, તા. ૨૬-૧૦-૨૦૦૪ થી કારણદર્શક નોટીસ પાઠવેલ હતી.

જેમાં મુદા નંબર ૧ થી ૧૦ બાબતે મંડળીને રજુઆત કરવા સુનાવણી રાખવામાં આવેલ હતી. જેની બજવણી થયેલ છે. મંડળી તરફથી સુનાવણી તારીખે મંડળીના પ્રતિનિધિ હાજર રહેલ નથી.

આમ મંડળીને રજુઆત કરવા અત્રેથી વ્યાજબી તક પૂરી પાડવા છતાં, મંડળી દ્વારા રજુઆત કરાયેલ નથી.

આમ ઉપરોકત તમામ બાબતોને જોતાં સદર મંડળીને નીચેના કારણોસર ફડચામાં લઈ જવી કાનુની રીતે વ્યાજબી જણાય છે.

(૧) મંડળીએ છેલ્લા ત્રણ-ચાર વર્ષના ઓડિટ નોંધમાં જણાવેલ ખામીઓની દફતરે વાસ્તવિક દુરસ્તી કરી, સંબંધીત ઓડિટરશ્રીને આજદિન સુધી મોકલી આપેલ નથી. તેમજ, ઓડિટમાં થયેલ સુચનો તથા ખામીઓનો વાસ્તવીક અમલ કરવામાં પ્રમુખ/મંત્રી તથા વ્ય. કમીટી નિષ્ફળ નીવડેલ છે. જેથી, સહકારી કાયદાની કલમ-૮૫નો ભંગ કરેલ છે.

(૨) મંડળીના મંજૂર થયેલ પેટાકાયદા જોગાવાઇ આધિન મંડળીની વ્ય.કમીટીની બેઠકો ઔપચારીક બોલાવેલ છે. આમ, મંડળીની વ્ય.કમીટીની બેઠકો સમયસર મળેલ ન હોઇ, વ્ય. કમીટીને વહીવટ ચલાવવામાં અંગત રસ જણાતો નથી.

(૩) મંડળીનો છેલ્લા ત્રણ વર્ષનો ઓડિટ વર્ગ ''ડ'' છે.

(૪) મંડળીનો વહીવટ કાયદા-કાનુન અને પેટા-નિયમની જોગવાઇ અનુસાર સુસંગત રહીને ચલાવવામાં પ્રમુખ/મંત્રી તથા વ્ય. કમીટી નિષ્ફળ ગયેલ છે.

(૫) મંડળીની તા. ૩૧-૩-૦૪ અંતે સરવૈયે એકત્રિત ખોટ રૂા. ૪૯,૯૭૨/- બોલે છે. જે ખોટ મંડળીએ સભાસદો પાસેથી વહીવટી ફાળો વસુલ કરી ખોટ સરભર કરવામાં આવેલ નથી.

(૬) મંડળીના હિસાબી તેમજ, વહીવટી કામકાજ માટે કાયદા-કાનુનમાં ઠરાવાયા મુજબના તેમજ તેની પ્રવૃત્તિને લગતા જરૂરી રજિસ્ટરો અને પત્રકો નિભાવેલ નથી.

(૭) મંડળીમા કુલ ૯૦ સભાસદો છે. તેઓને અગાઉના સમયમાં મંડળીએ જમીન ખરીદી સભાસદો પાસેથી પ્લોટ ડીપોઝીટ

મેળવી સભાસદોને પ્લોટ એલોટ કરવામાં આવેલ છે. જે સભાસદોએ પોતાના ખર્ચે મકાનોનું બાંધકામ પૂર્ણ કરેલ છે. આમ, મંડળીના મકાનોનું બાંધકામ અગાઉના વર્ષમાં પૂર્ણ થઇ ગયેલ છે.

(૮) મંડળીએ નામદાર સરકારશ્રી કે અન્ય કોઇ સહકારી સંસ્થા/હાઉસીંગ બોર્ડની મકાનો બાંધકામ સારૂ લોન મેળવેલ નથી. જેથી આ મંડળીને ચાલુ રાખી તેનું ઓડિટ કરવું મંડળીના તથા સરકારશ્રીના હિતમાં જરૂરી જણાતું નથી.

(૯) મંડળીએ તેની વાર્ષિક સાધારણ સભા તા. ૨૫-૬-૦૩ના ઠરાવ નં. ૬ થી મંડળીનો વહીવટ ચલાવવા કોઇ સભાસદ તૈયાર ન હોઇ, મંડળીને ફડચામાં લઇ જવા સર્વાનુમતે ઠરાવ કરેલ છે.

(૧૦) તા. ૧-૪-૨૦૦૪ થી છેવટ સુધીના હિસાબી પત્રકો તેમજ, શેર ભંડોળની યાદી રજુ કરવા જણાવવા છતાં આજિદિન સુધી રજુ કરેલ નથી.

આમ ઉપરોકત આમુખ તેમજ, પ્રસ્તાવનાને ધ્યાને લેતાં નીચે મુજબ ફડચાનો વચગાળાનો આદેશ કરવામાં આવે છે.

વચગાળાનો આદેશ

શ્રી રામ કો.ઓપ. હાઉસીંગ સોસાયટી લી., મુ.તા. વિજાપૂર, તા. જી. મહેસાણાની સહકારી કાયદાધીન રજીસ્ટર્ડ નં. ઘ-૧૬૫૦૯, તા. ૧-૧૨-'૯૫ થી નોંધવામાં આવેલ છે. તેને સહકારી કાયદો સને ૧૯૬૧ની કલમ-૧૦૭ (૧)ના ખંડ ક, ગ, (૨) (૪) અન્વયે આથી ફડચામાં લઇ જવામાં આવે છે. તથા સદરહુ કાયદાની કલમ-૧૦૮ (૧) અન્વયે ફડચા અધિકારી તરીકે શ્રી સહકારી (ફડચો), મહેસાણાની નિમણુંક કરવામાં આવે છે.

નોંધ :- ઉપરોકત વચગાળાના હુકમ સામે મંડળીને કોઇ રજુઆત કે ખુલાસો કરવો હોય તો, સદર હુકમ નીકળ્યા તારીખથી એક માસની મુદતમાં આ કચેરીને મોકલી આપવાનું જણાવવામાં આવે છે.

મહેસાણા, તારીખ ૧૫મી ડિસેમ્બર, ૨૦૦૪.

વંચાણે લીધા :-

(૧) અત્રેની કચેરીના તા. ૨૬-૧૦-૦૪ના પત્ર ક્રમાંક ઉખસ/ફડચ/૦૧/ખ/૧૦૮૯/૨૦૦૪ થી ફડચાનો વચગાળાનો આદેશ.

(૨) ગુજરાત સહકારી મંડળીઓ અધિનિયમ-૧૯૬૧ ની કલમ-૧૦૭ ની જોગવાઈઓ.

હુકમ

જા. નં. ઉખસ/ફડચા/૧૬૦૧૨/ખ/૧૧૭૯/૨૦૦૪.-શ્રી શિવકૃપા કો.ઓપ. હાઉસીંગ સોસાયટી લી., મુ. નાગલપુર, તા. જી. મહેસાણાને અત્રેની કચેરીના આમુખ-૧ ના તા. ૨૬-૧૦-૦૪ના હુકમ ક્રમાંક ઉખસ/ફડચ/૦૧/ખ/૧૦૮૯/૦૪ થી ફડચામાં લઈ જવાનો વચગાળાનો આદેશ આપવામાં આવેલ છે. જેને આથી ધી ગુજરાત સહકારી મંડળીઓ અધિનિયમ ૧૯૬૧ની કલમ-૧૦૭ની જોગવાઈ હેઠળ મંડળીને ફડચામાં લઈ જવાનો અંતિમ આદેશ આપવામાં આવે છે અને આ અંગે નિમાયેલ ફડચા અધિકારીશ્રી, સહકારી અધિકારી (ફડચો), મહેસાણાએ ફડચાની કામગીરી આ આદેશની તારીખથી ૩ (ત્રણ) વર્ષમાં પૂર્ણ કરવાની રહેશે, તેમજ ફડચા ફી નિયત ધોરણે સરકારશ્રીમાં જમા કરાવવાની રહેશે.

મહેસાણા, તારીખ ૧૫મી ડિસેમ્બર, ૨૦૦૪.

વંચાણે લીધા :-

(૧) અત્રેની કચેરીના તા. ૨૬-૧૦-૦૪ ના પત્ર ક્રમાંક : ઉખસ/ફડચ /૦૧/ખ/૧૦૮૫/૨૦૦૪ થી ફડચાનો વચગાળાનો આદેશ.

(૨) ગુજરાત સહકારી મંડળીઓ અધિનિયમ-૧૯૬૧ ની કલમ-૧૦૭ ની જોગવાઈઓ.

હુકમ

જા. નં. ઉખસ/ફડચા/૧૬૦૧૩/ખ/૧૧૮૦/૨૦૦૪.-શ્રી દૂધેશ્વરી ખેતી માટે પાણી પુરૂ પાડનારી સહકારી મંડળી લી., મુ. તા. સતલાસણા, જી. મહેસાણાને અત્રેની કચેરીના આમુખ-૧ ના તા. ૨૬-૧૦-૦૪ ના હુકમ ક્રમાંક ઉખસ/ફડચ/૦૧/ખ/૧૦૮૫/૦૪ થી ફડચામાં લઈ જવાનો વચગાળાનો આદેશ આપવામાં આવેલ છે. જેને આથી ધી ગુજરાત સહકારી મંડળીઓ અધિનિયમ ૧૯૬૧ ની કલમ-૧૦૭ની જોગવાઈ હેઠળ મંડળીને ફડચામાં લઈ જવાનો અંતિમ આદેશ આપવામાં આવે છે અને આ અંગે નિમાયેલ ફડચા અધિકારીશ્રી, સહકારી અધિકારી (ફડચો), મહેસાણાએ ફડચાની કામગીરી આ આદેશની તારીખથી ૩ (ત્રણ) વર્ષમાં પૂર્ણ કરવાની રહેશે, તેમજ ફડચા ફી નિયત ધોરણે સરકારશ્રીમાં જમા કરાવવાની રહેશે.

મહેસાણા, તારીખ ૧૫મી ડિસેમ્બર, ૨૦૦૪.

વંચાણે લીધા :-

(૧) અત્રેની કચેરીના તા. ૨૬-૧૦-૦૪ ના પત્ર ક્રમાંક : ઉખસ/ફડચ /૦૧/ખ/૧૦૮૬/૨૦૦૪ થી ફડચાનો વચગાળાનો આદેશ.

(૨) ગુજરાત સહકારી મંડળીઓ અધિનિયમ-૧૯૬૧ ની કલમ-૧૦૭ ની જોગવાઈઓ.

હુકમ

જા. નં. ઉખસ/ફડચ/૧૬૦૧૪/ખ/૧૧૮૧/૨૦૦૪.-શ્રી ડાંગરવા તેલીબીયાં ઉત્પાદક સહકારી મંડળી લી., મુ. ડાંગરવા તા. કડી જી. મહેસાણાને અત્રેની કચેરીના આમુખ-૧ ના તા. ૨૬-૧૦-૦૪ ના હુકમ ક્રમાંક ઉખસ/ફડચ/૦૧/ખ/૧૦૮૬/૦૪ થી ફડચામાં લઈ જવાનો વચગાળાનો આદેશ આપવામાં આવેલ છે. જેને આથી ધી ગુજરાત સહકારી મંડળીઓ અધિનિયમ ૧૯૬૧ ની કલમ-૧૦૭ની જોગવાઈ હેઠળ મંડળીને ફડચામાં લઈ જવાનો અંતિમ આદેશ આપવામાં આવે છે અને આ અંગે નિમાયેલ ફડચા અધિકારીશ્રી, સહકારી અધિકારી

(ફડચો), મહેસાણાએ ફડચાની કામગીરી આ આદેશની તારીખથી ૩ (ત્રણ) વર્ષમાં પૂર્ણ કરવાની રહેશે. તેમજ ફડચા ફી નિયત ધોરણે સરકારશ્રીમાં જમા કરાવવાની રહેશે.

મહેસાણા, તારીખ ૧૫મી ડિસેમ્બર, ૨૦૦૪.

વંચાણે લીધા :-

(૧) અત્રેની કચેરીની તા. ૨૬-૧૦-૦૪ ના પત્ર ક્રમાંક : ઉખસ/ફડચ /૦૧/ખ/૧૦૮૭/૨૦૦૪ થી ફડચાનો વચગાળાનો આદેશ.

(૨) ગુજરાત સહકારી મંડળીઓ અધિનિયમ-૧૯૬૧ ની કલમ-૧૦૭ ની જોગવાઈઓ.

હુકમ

જા. નં. ઉખસ/ફડચ/૧૬૦૧૫/ખ/૧૧૮૨/૨૦૦૪.-શ્રી સોજા (હસ્ના) વૃક્ષ ઉત્પાદક સહકારી મંડળી લી., મુ. સોજા, તા. વિજાપુર જી. મહેસાણાને અત્રેની કચેરીના આમુખ-૧ ના તા. ૨૬-૧૦-૦૪ ના હુકમ ક્રમાંક ઉખસ/ફડચ/૦૧/ખ/૧૦૮૭/૦૪ થી ફડચામાં લઈ જવાનો વચગાળાનો આદેશ આપવામાં આવેલ છે. જેને આથી ધી ગુજરાત સહકારી મંડળીઓ અધિનિયમ, ૧૯૬૧ ની કલમ-૧૦૭ની જોગવાઈ હેઠળ મંડળીને ફડચામાં લઈ જવાનો અંતિમ આદેશ આપવામાં આવે છે અને આ અંગે નિમાયેલ ફડચા અધિકારીશ્રી, સહકારી અધિકારી (ફડચો), મહેસાણાએ ફડચાની કામગીરી આ આદેશની તારીખથી ૩ (ત્રણ) વર્ષમાં પૂર્ણ કરવાની રહેશે, તેમજ ફડચા ફી નિયત ધોરણે સરકારશ્રીમાં જમા કરાવવાની રહેશે.

મહેસાણા, તારીખ ૧૫મી ડિસેમ્બર, ૨૦૦૪.

વંચાણે લીધા :-

(૧) અત્રેની કચેરીની તા. ૨૬-૧૦-૦૪ ના પત્ર ક્રમાંક : ઉખસ/ફડચ /૦૧/ખ/૧૦૮૮/૨૦૦૪ થી ફડચાનો વચગાળાનો આદેશ.

(૨) ગુજરાત સહકારી મંડળીઓ અધિનિયમ-૧૯૬૧ ની કલમ-૧૦૭ ની જોગવાઈઓ.

હુકમ

જા. નં. ઉખસ/ફડચ/૧૬૦૧૬/ખ/૧૧૮૩/૨૦૦૪.-શ્રી કાજીઅલીયાસણા પિયત સહકારી મંડળી લી., મુ. કાજીઅલીયાસણા તા. વિસનગર જી. મહેસાણાને અત્રેની કચેરીના આમુખ-૧ ના તા. ૨૬-૧૦-૦૪ ના હુકમ ક્રમાંક ઉખસ/ફડચ/૦૧/ખ/૧૦૮૮/૦૪ થી ફડચામાં લઈ જવાનો વચગાળાનો આદેશ આપવામાં આવેલ છે. જેને આથી ધી ગુજરાત સહકારી મંડળીઓ અધિનિયમ, ૧૯૬૧ ની કલમ-૧૦૭ની જોગવાઈ હેઠળ મંડળીને ફડચામાં લઈ જવાનો અંતિમ આદેશ આપવામાં આવે છે અને આ અંગે નિમાયેલ ફડચા અધિકારીશ્રી, સહકારી અધિકારી (ફડચો), મહેસાણાએ ફડચાની કામગીરી આ આદેશની તારીખથી ૩ (ત્રણ) વર્ષમાં પૂર્ણ કરવાની રહેશે, તેમજ ફડચા ફી નિયત ધોરણે સરકારશ્રીમાં જમા કરાવવાની રહેશે.

મહેસાણા, તારીખ ૧૫મી ડિસેમ્બર, ૨૦૦૪.

એચ. એન. પટેલ,
જિલ્લા રજિસ્ટ્રાર,
સહકારી મંડળીઓ, મહેસાણા.

હુકમ

જા. નં. નધણ/૦૧/ખ-૧/૪૩૭/સે.દુ.-૩૫૨૫૬/૨૦૦૪.-આથી જાહેર કરે છે કે, ધી રેવા દૂધ ઉત્પાદક સ. મં. લી. બોરીયા મર્યાદિત સ્થળ બોરીયા પો. ઈન્દ્રવરણા, તાલુકો નાંદોદ, જીલ્લો નર્મદા.

સને ૧૯૬૧નો ગુજરાત કાયદો (ગુજરાત સહકારી મંડળીઓનો કાયદો સને ૧૯૬૧) ની કલમ-૯ અન્વયે આજરોજ નોંધવામાં આવી છે.

નર્મદા, તારીખ ૨૫મી સપ્ટેમ્બર, ૨૦૦૪.

હુકમ

જા. નં. નધણ/૦૧/ખ-૧/૪૪૩/સે.દુ.-૩૫૨૫૭/૨૦૦૪.-આથી જાહેર કરે છે કે, ધી નર્મદા દૂધ ઉત્પાદક સ. મં. લી. નાની રાવલ મર્યાદિત સ્થળ નાની રાવલ પો. ઈન્દ્રવરણા, તાલુકો નાંદોદ, જીલ્લો નર્મદા.

સને ૧૯૬૧નો ગુજરાત કાયદો (ગુજરાત સહકારી મંડળીઓનો કાયદો સને ૧૯૬૧) ની કલમ-૯ અન્વયે આજરોજ નોંધવામાં આવી છે.

નર્મદા, તારીખ ૨૫મી સપ્ટેમ્બર, ૨૦૦૪.

(સહી) અવાચ્ય,
જિલ્લા રજિસ્ટ્રાર,
સહકારી મંડળીઓ, નર્મદા.

હુકમ

જા. નં. નધણ/૦૧/ક/૫૭૧/સે.દુ.-૩૪૭૫૫/૨૦૦૪.-આથી જાહેર કરે છે કે, ધી અણખોલ દૂધ ઉત્પાદક સહકારી મંડળી લીમીટેડ મર્યાદિત સ્થળ અણખોલ , તાલુકો તલોદ, જીલ્લો સાબરકાંઠા.

સને ૧૯૬૧નો ગુજરાત કાયદો (ગુજરાત સહકારી મંડળીઓનો કાયદો સને ૧૯૬૧) ની કલમ-૯ અન્વયે આજરોજ નોંધવામાં આવી છે.

હિંમતનગર, તારીખ ૧૫મી ડિસેમ્બર, ૨૦૦૪.

જે. જે. શાહ,
જિલ્લા રજિસ્ટ્રાર,
સહકારી મંડળીઓ, હિંમતનગર.

મદદનીશ જિલ્લા રજિસ્ટ્રાર દ્વારા

હુકમ

નંબર સા. ૩૬૮૪.–મદદનીશ જિલ્લા રજિસ્ટ્રાર, સહકારી મંડળીઓ, જિ. પં. ભરૂચ. આથી જાહેર કરે છે કે સુચિત શ્રી નિકેતન ટાઉનશીપ 'એ' બ્લોક કો.ઓ. હાઉસીંગ સર્વિસ મર્યાદિત સ્થળ ઝાડેશ્વર , તાલુકો ભરૂચ, જીલ્લો ભરૂચ.

(સને ૧૯૬૨નો ગુજરાત કાયદો ૧૦) ગુજરાત સહકારી મંડળીઓનો કાયદો સને ૧૯૬૧ ની કલમ-૯ (૧) (અ) અન્વયે આજરોજ નોંધવામાં આવી છે.

ભરૂચ, તારીખ ૩જી ડિસેમ્બર, ૨૦૦૪.

હુકમ

નંબર સા. ૩૬૮૩.–મદદનીશ જિલ્લા રજિસ્ટ્રાર, સહકારી મંડળીઓ, જિ. પં. ભરૂચ આથી જાહેર કરે છે કે, અર્બુદાનગર નંબર-૧ કો. ઓ. હાઉસીંગ સર્વિસ લી. ઉમરાજ મર્યાદિત સ્થળ ઉમરાજ , તાલુકો ભરૂચ, જીલ્લો ભરૂચ.

(સને ૧૯૬૨નો ગુજરાત કાયદો ૧૦) ગુજરાત સહકારી મંડળીઓનો કાયદો સને ૧૯૬૧ ની કલમ-૯ (૧) (અ) અન્વયે આજરોજ નોંધવામાં આવી છે.

ભરૂચ, તારીખ ૩જી ડીસેમ્બર, ૨૦૦૪.

એસ. આર. રાઠવા,
મદદનીશ જિલ્લા રજિસ્ટ્રાર,
સહકારી મંડળીઓ, જિ. પં., ભરૂચ.

સરકારી મુદ્રણાલય, વડોદરા.